ТИПОВОЙ ПРОЕКТ

262-26-1

ЗДАНИЕ ПРОЕКТНЫХ ОРГАНИЗАЦИЙ

В КОНСТРУКЦИЯХ ИИ-04

НА 600 СОТРУДНИКОВ

АННУЛИРОВАН, ЗАМЕНЕН ИНФ. № 117 от 19 г.

АЛЬБОМ - I ЧАСТЬ-2

КОНСТРУКТИВНЫЕ ЧЕРТЕЖИ

ОТМЕНЕН

1009-03
3-04

				ПРИВЯЗАН

ТИПОВОЙ ПРОЕКТ
262-26-1

ЗДАНИЕ ПРОЕКТНЫХ ОРГАНИЗАЦИЙ
В КОНСТРУКЦИЯХ ИИ-04
НА 600 СОТРУДНИКОВ

АЛЬБОМ - I ЧАСТЬ - 2

СОСТАВ ПРОЕКТА

АЛЬБОМ -	О	МАТЕРИАЛЫ ДЛЯ ПРИВЯЗКИ АРХИТЕКТУРНО-СТРОИТЕЛЬНЫЕ ЧЕРТЕЖИ ЦОКОЛЬНОГО ЭТАЖА
АЛЬБОМ -	I часть 1	АРХИТЕКТУРНЫЕ И ТЕХНОЛОГИЧЕСКИЕ ЧЕРТЕЖИ
	часть 2	КОНСТРУКТИВНЫЕ ЧЕРТЕЖИ
АЛЬБОМ -	II	ЧЕРТЕЖИ САНИТАРНО-ТЕХНИЧЕСКИХ СИСТЕМ И УСТРОЙСТВ
АЛЬБОМ -	III	ЭЛЕКТРООБОРУДОВАНИЕ
АЛЬБОМ -	IV	РАДИО, СВЯЗЬ И КИНОТЕХНОЛОГИЯ
АЛЬБОМ -	V часть-1	АВТОМАТИЗАЦИЯ САНИТАРНО-ТЕХНИЧЕСКИХ УСТРОЙСТВ, ПОЖАРНАЯ СИГНАЛИЗАЦИЯ
	часть-2	ЗАДАНИЕ ЗАВОД У - ИЗГОТОВИТЕЛЮ.
АЛЬБОМ -	VI	ИЗДЕЛИЯ ЗАВОДСКОГО ИЗГОТОВЛЕНИЯ
АЛЬБОМ -	VII	СМЕТЫ /в 2-ух частях/
АЛЬБОМ -	VIII	/ВАРИАНТ С ГАРАЖОМ-СТОЯНКОЙ НА 40 АВТОМОБИЛЕЙ/ МАТЕРИАЛЫ ДЛЯ ПРИВЯЗКИ, АРХИТЕКТУРНО-СТРОИТЕЛЬНЫЕ ЧЕРТЕЖИ, ЧЕРТЕЖИ САНИТАРНО-ТЕХНИЧЕСКИХ СИСТЕМ И УСТРОЙСТВ, ВОДЯНОЕ ПОЖАРОТУШЕНИЕ, ЭЛЕКТРООБОРУДОВАНИЕ, АВТОМАТИЗАЦИЯ САНИТАРНО-ТЕХНИЧЕСКИХ УСТРОЙСТВ, ПОЖАРНАЯ СИГНАЛИЗАЦИЯ
АЛЬБОМ -	IX	СМЕТЫ ДЛЯ ВАРИАНТА
АЛЬБОМ -	X	ПРОЕКТНАЯ ДОКУМЕНТАЦИЯ НА ПЕРЕВОД ДЛЯ ИСПОЛЬЗОВАНИЯ ПОД П.Р.У. ПОМЕЩЕНИЯ ГАРАЖА - СТОЯНКИ

ТЕХНИЧЕСКИЙ ПРОЕКТ УТВЕРЖДЕН ГОСГРАЖДАНСТРОЕМ ПРИКАЗОМ № 23 от 25 I. 80.
РАБОЧИЕ ЧЕРТЕЖИ ВВЕДЕНЫ В ДЕЙСТВИЕ ЦНИИЭП зрелищных зданий и спортивных сооружений им. Б. С. МЕЗЕНЦЕВА ПРИКАЗОМ № 100 от 14.07.81 г.

РАЗРАБОТАН ЦНИИЭП зрелищных зданий и спортивных сооружений им. Б.С. МЕЗЕНЦЕВА.
ГЛАВНЫЙ ИНЖЕНЕР ИНСТИТУТА — М. В. ГЛИНКИН.
ГЛАВНЫЙ АРХИТЕКТОР ПРОЕКТА — Е. К. ШУМОВ.

				привязан	
				инв. №	

1009-3

Типовой проект 262-26-1 Альбом I часть II

Лист	Наименование	стр.	примечан.
1	Заглавный лист	2	
КС-1	Монтажная схема каркаса на отм. 3.600	3	
КС-2	Монтажная схема каркаса на отм. 6.900 10200; 13500; 16800; 20100; 23400; 26700	4	
КС-3	Монтажная схема каркаса технического этажа. Монтажные схемы по осям 1÷4 и 10÷13	5	
КС-4	Монтажные схемы каркаса по осям „5", „6", „8", „9"	6	
КС-5	Монтажная схема по оси „7" Перечень элементов	7	
КС-6	План перекрытия на отм. ч.п. 3.600	8	
КС-7	План перекрытия на отм. ч.п. 3.600 Сечения	9	
КС-8	План перекрытия типового этажа. План покрытия на отм. 26.900 План перекрытия на отм. ч.п. 27.700	10	
КС-9	План покрытия. Сечения	11	
КС-10	Монтажная схема фасада по оси „Б".	12	
КС-11	Монтажная схема фасада по оси „К"	13	
КС-12	Монтажная схема фасада по оси „5".	14	
КС-13	Монтажная схема фасада по оси „5" (вариант)	15	
КС-14	Монтажная схема фасада по оси „9"	16	
КС-15	Монтажная схема фасада по оси „9" (вариант)	17	
КС-16	Монтажная схема фасада по осям: „Е", „Л", „1".	18	
КС-17	Монтажная схема фасада по осям: „Е", „Л", „К", „13".	19	
КС-18	Монтажная схема фасада по осям: „8", „6", „Г", „Д".	20	

Лист	Наименование	стр	Примечан.
КС-19	Монтажные схемы фасадов. Сечения: 1-1; 2-2; 3-3	21	
КС-20	Монтажные схемы фасадов. Сечения 4-4 ÷ 9-9, 16-16 ÷ 19-19	22	
КС-21	Монтажные схемы фасадов Узлы 1-4	23	
КС-22	Монтажные схемы фасадов. Сечение 25-25	24	
КС-23	Монолитные участки МУ-1, МУ-2, МУ-3, МУ-7, МУ-8 Опалубка, армирование	25	
КС-24	Монолитные участки МУ-4т.н, МУ-5, МУ-6т.н	26	
КС-25	Ведомость стержней.	27	
КС-26	Перечень элементов	28	
КС-27	Лестницы в осях „5-6", „8-9" м/о „Г-Д"	29	
КС-28	План покрытия главного входа.	30	
КС-29	Конструкция лифтовых шахт. Планы, разрезы.	31	
КС-30	План перекрытия на отм. -3.300 Лифтовые шахты. Детали. Спецификац.	32	
КС-31	Лестницы венткамер и подвальные лестницы	33	
КС-32	Конструкция камер глушения венткамер N1 и N2	34	
КС-33	Конструкция камер глушения венткамер N1 и N2. Узлы. Сечения 6-6÷8-8 Узлы „Я", „6". Перечень эл-ов, выборка. стали	35	
КС-34	Сводная спецификация выше 0.000 (начало)	36	
КС-35	Сводная спецификация выше 0.000 (продолжение)	37	
КС-36	Сводная спецификация металлических изделий	38	

Ведомость примененных документов альбом I часть 2

Обозначение	Наименование	Примечания
Серия ИИ-04-5 вып. 6, 9	Панели наружных стен	
Серия ИИ-04-6 вып. 5	Диафрагмы жесткости	
Серия ИИ-04-3 вып. 3, 5	Ригели	
Серия 1.220-1 (доп. к серии ИИ-04) вып. 2	Ригели	
Серия ИИ-04-15 доп. 1 к вып. 1	Элементы лифтовых шахт	
Серия ИИ-04-4 вып. 19, 20, 21, 22	Панели перекрытий	
Серия 1.220-1 (доп. к серии ИИ-04) вып. 3	—"—	
Серия 1.243-2	—"—	
Серия ИИ-04-2 вып. 3, 4, 11, 14	Колонны	
Серия 1.138-10 вып. 1	Перемычки	
Серия 1.225-2 вып. 5	Опорные плиты	
Серия ИИ-04-7 вып. 1, 2	Лестницы	
ГОСТ 8717-69	Ступени бетонные и железобетонные	
Серия ИИ-04-8 вып. 3	Металлические монтажные детали	
Серия ИИ-04-10 вып. 5, 6, 7	Монтажные узлы и детали	
Серия 1.220-1 (доп. к серии ИИ-04) вып. 4	—"—	

Привязан

Инв. №

Нач. маст.	Шестопалов	
Гл. инж. М.	Кричевский	
ГАП	Шумов	
РИП	Маковский	
Рук. гр. ИИ	Логинова	
Вед. арх.	Панферов	
Проверил	Логинова	
Разраб.	Шемчук	

ТП 262-26-1

Здание проектных организаций в конструкциях ИИ-04 на 600 сотрудников

Стадия	Лист	Листов
Р	1	1

Заглавный лист

ЦНИИЭП зрелищных зданий и спортивных сооружений им. Б.С. Мезенцева

1009-03

Формат 22Г

Инв. № подл. | Подпись и дата | Взам. инв. №

Монтажная схема каркаса на отм. 3.600

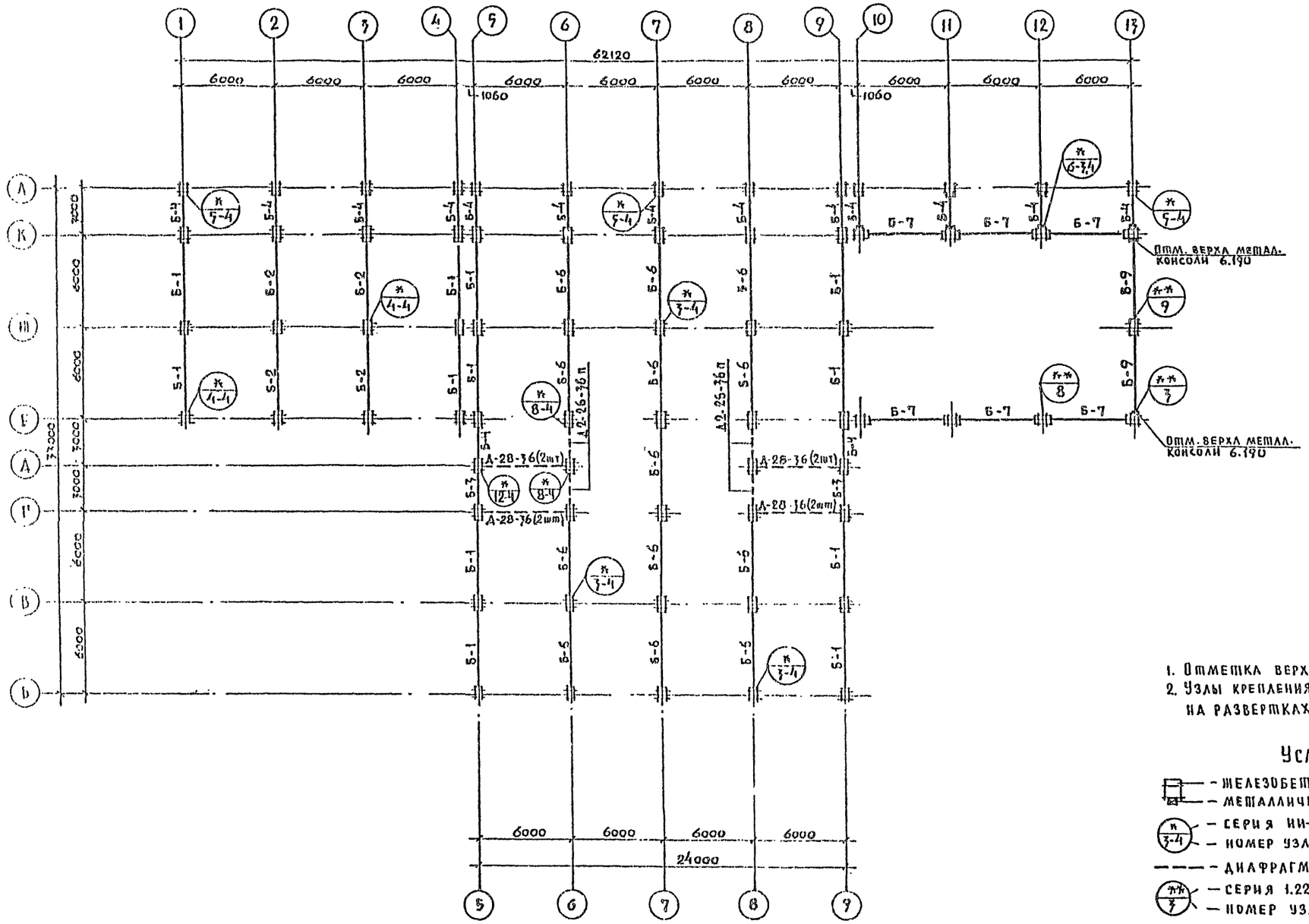

Перечень элементов

Поз. обознач.	Наименование	Кол.	Масса ед. кг.	Примечание
	1. Ригели			
Б-1	Р2-52-56т	12	1.95	
Б-2	Р2-72-56	4	1.95	
Б-3	Р-40-26	2	0.70	
Б-4	Р2-72-26	15	0.83	
Б-6	Р2-90-56	13	1.95	
Б-7	Р-11-56	0	2.58	
Б-9	Р-40-56-А	2	1.55	
	2. Диафрагмы жесткости			
	Д-28-36	8	3.20	
	Д2-26-36п	4	2.33	
	3. Соединительные элементы		Масса ед. кг.	
	МР-2	42	2.67	
	МР-6	32	2.67	
	ММД-5	96	0.62	
	ММД-6	24	1.04	
	ММД-15	8	1.7	
	ММД-4	10	8.50	

Примечания

1. Отметка верха металлических консолей 3.190
2. Узлы крепления диафрагм жесткости даны на развертках каркаса.

Условные обозначения

- Железобетонная консоль
- Металлическая консоль ММД-4
- Серия ИИ-04-10 вып.5 — Номер узла
- Диафрагма жесткости
- Серия 1.220-1 вып.4 — Номер узла

Гл.инж.инд.	Глинкин		
Нач.маст.	Шестопалов		
Гл.инж.м.	Кричевский		
ГАП	Шумов		
ГИП	Минковский		
Рук.гр.инж.	Логинова		
Вед.арх.	Панферов		
Проверил	Минковский		
Разработ.	Логинова		

Привязан

Инв. №

ТП 262-26-1

Здание проектных организации в конструкциях ИИ-04 на 600 сотрудников

Стадия	Лист	Листов
Р	КЖ-1	

Монтажная схема каркаса на отм. 3.600

Зрелищных зданий и спортивных сооружений им. Б.С. Мезенцева

1009-03

Формат 22

ТИПОВОЙ ПРОЕКТ 262-26-1 АЛЬБОМ I ЧАСТЬ 2

Монтажная схема каркаса на отм. 6.900; 10.200; 13.500; 16.800; 20.100; 23.400

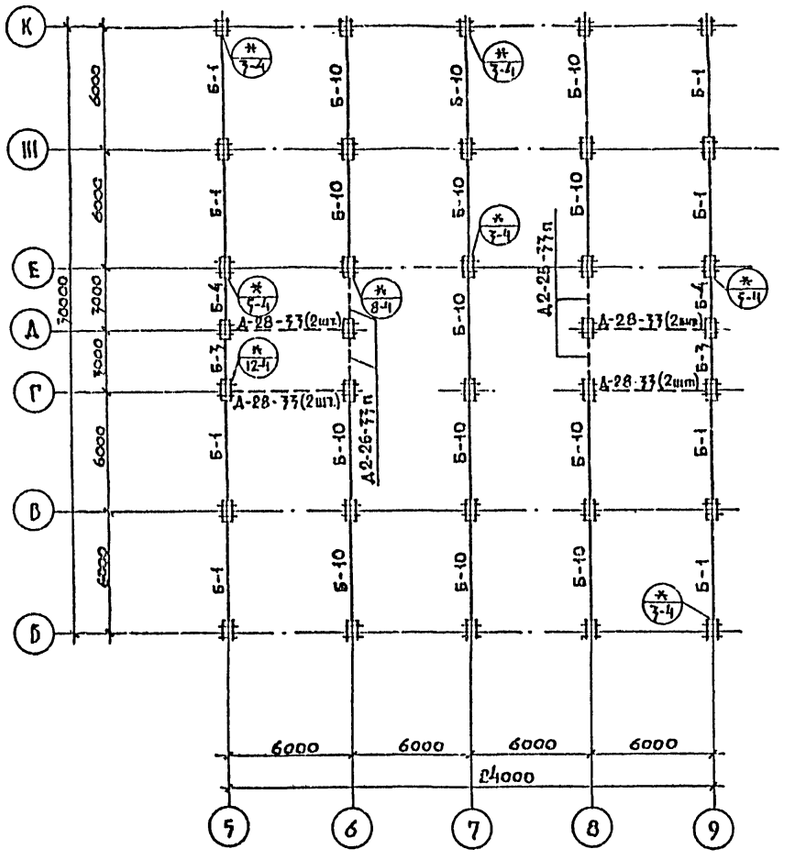

Монтажная схема каркаса на отм. 26.700

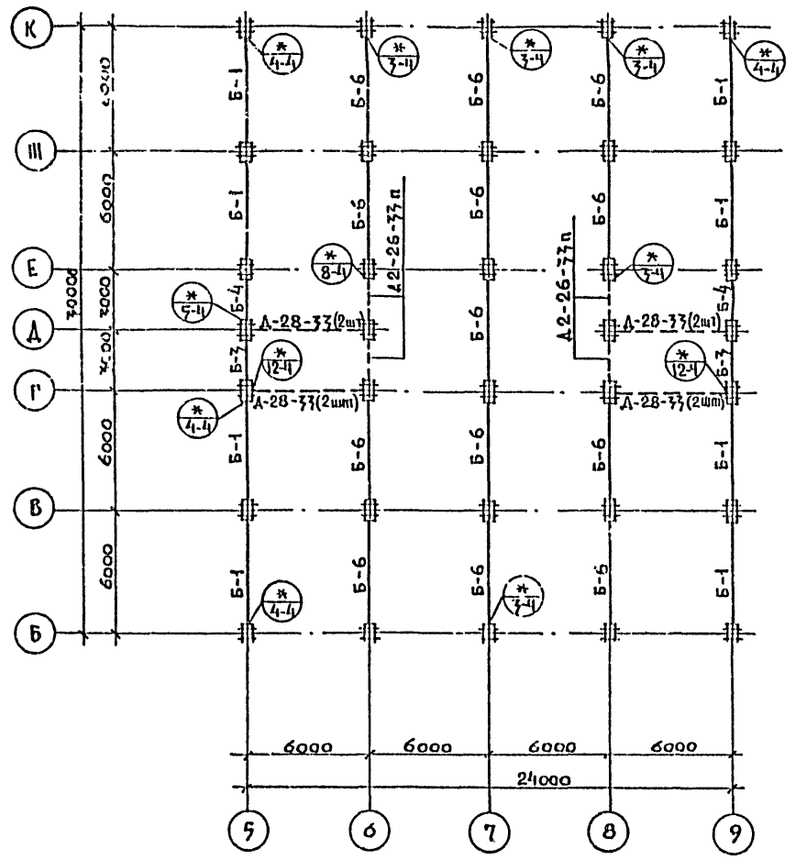

Перечень элементов

Поз. обознач.	Наименование	Кол.	Масса ед. т.	Примечание
	Ригели			
Б-1	Р2-72-56т.	56	1.95	
Б-3	Р-40-26	14	0.70	
Б-6	Р2-90-56	13	1.95	
Б-10	Р2-72-56	78	1.95	
Б-4	Р2-72-26	14	0.83	
	Диафрагмы жесткости			
	Д-28-33	56	2.90	
	Д2-26-33п	28	2.05	
	Соединительные элементы			
	МР-2	278	2.67	
	МР-6	16	2.67	
	ММД-4	32	8.50	
	ММД-5	672	0.62	
	ММД-6	168	1.04	
	ММД-15	56	1.7	

Примечания:

1. Общие примечания см. на листе КС-1

Гл. инж. ин-та	Глинкин		
Нач. маст.	Шестопалов		
Гл. инж. п.	Кричевский		
ГАП	Шумов		
ГИП	Милковский		
Рук. гр. инж.	Логинова		
Вед. арх.	Панферов		
Проверил	Милковский		
Разработ.	Логинова		

Привязан

Инв. №

ТП 262-26-1

Здание проектных организаций в конструкциях ИИ-04 на 600 сотрудников

Стадия	Лист	Листов
Р.Ч.	КС-2	

Монтажная схема каркаса на отм. 6.900; 10.200; 13.500; 16.800; 20.100; 23.400; 26.700.

Зрелищных зданий и спортивных сооружений им. Б.С. Мезенцева

1009-03

Формат 22

Инв. № подл. | Подпись и дата | Взам. инв. №

ТИПОВОЙ ПРОЕКТ 262-26-1 АЛЬБОМ I ЧАСТЬ 2

Монтажная схема каркаса технического этажа

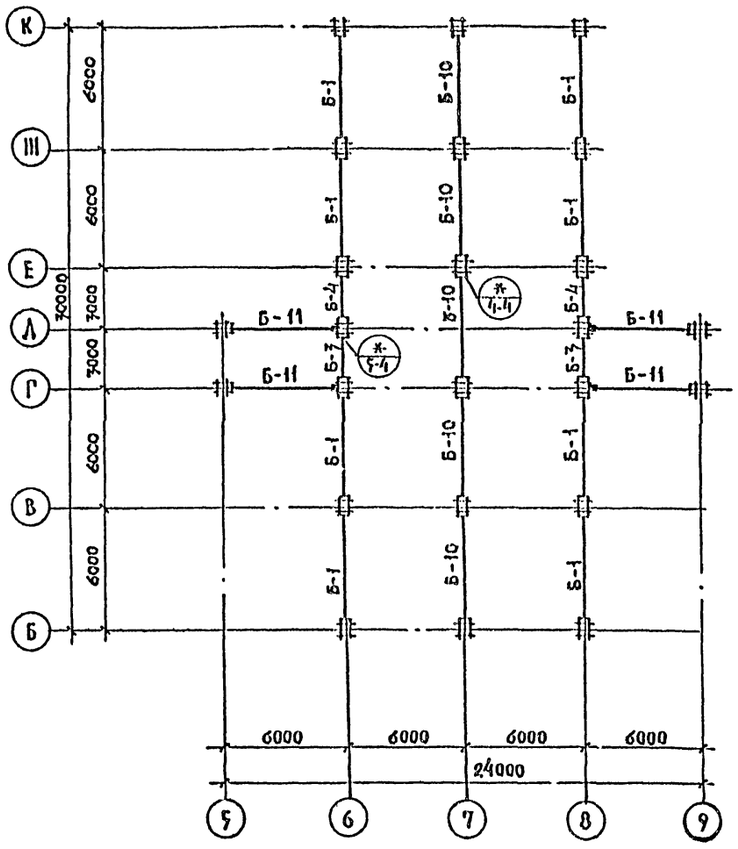

Монтажная схема по осям „1", „2", „3", „4"

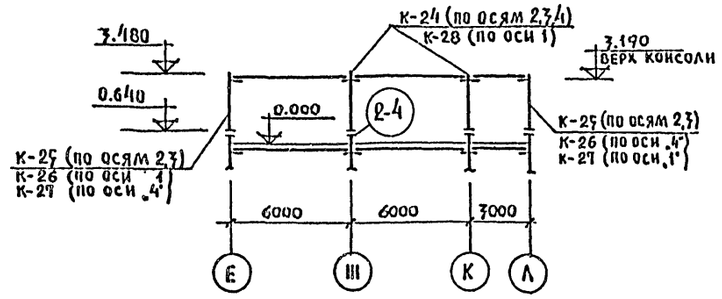

Монтажная схема по осям „10", „11", „12"

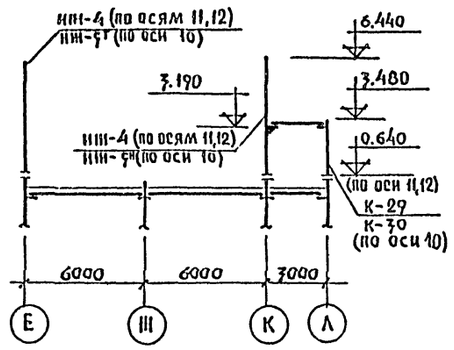

Монтажная схема по оси „17"

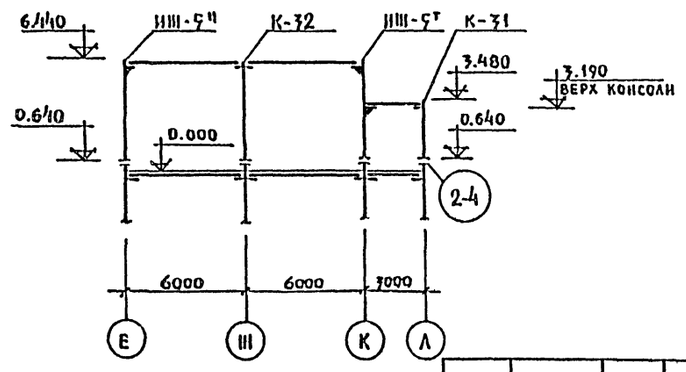

Перечень элементов

Поз. обознач.	Наименование	Кол.	Масса ед. кг.	Примечание
Б-1	Р2-52-56 т	8	1.95	
Б-3	Р-40-26	2	0.70	
Б-10	Р2-52-56	5	1.95	
Б-11	Р2-52-56-А	4	1.95	
Б-4	Р2-72-26	2	0.83	
	Соединительные элементы			
	МР-6	30	2.67	
	ММД-4	4	8.50	

Примечание

1. Данный лист см. совместно с листами КС-1; КС-4; КС-5
2. Условные обозначения см. на листе КС-5
3. Перечень колонн см. на листе КС-5.

Гл.инж.пр.	Глинкин		
Нач.мас.	Шестопалов		
Гл.инж.м.	Кричевский		
ГАП	Шумов		
ГИП	Милковский		
Рук.гр.инж.	Логинова		
Вед.арх.	Панферов		
Провер.	Милковский		
Разраб.	Логинова		

Привязан

Инв. N

т.п. 262-26-1

Здание проектных организаций в конструкциях ИИ-04 на 600 сотрудников

Стадия	Лист	Листов
Р	КС-3	

Монтажная схема каркаса технического этажа. Монтажные схемы по осям 1÷4 и 10÷17

ЦНИИЭП зрелищных зданий и спортивных сооружений им. Б.С. Мезенцева

1009-03

Формат 22

Инв. N подл. | Подпись и дата | Взам. инв. N

ТИПОВОЙ ПРОЕКТ 262-26-1 АЛЬБОМ I ЧАСТЬ 2

МОНТАЖНАЯ СХЕМА ПО ОСЯМ „6" И „8"

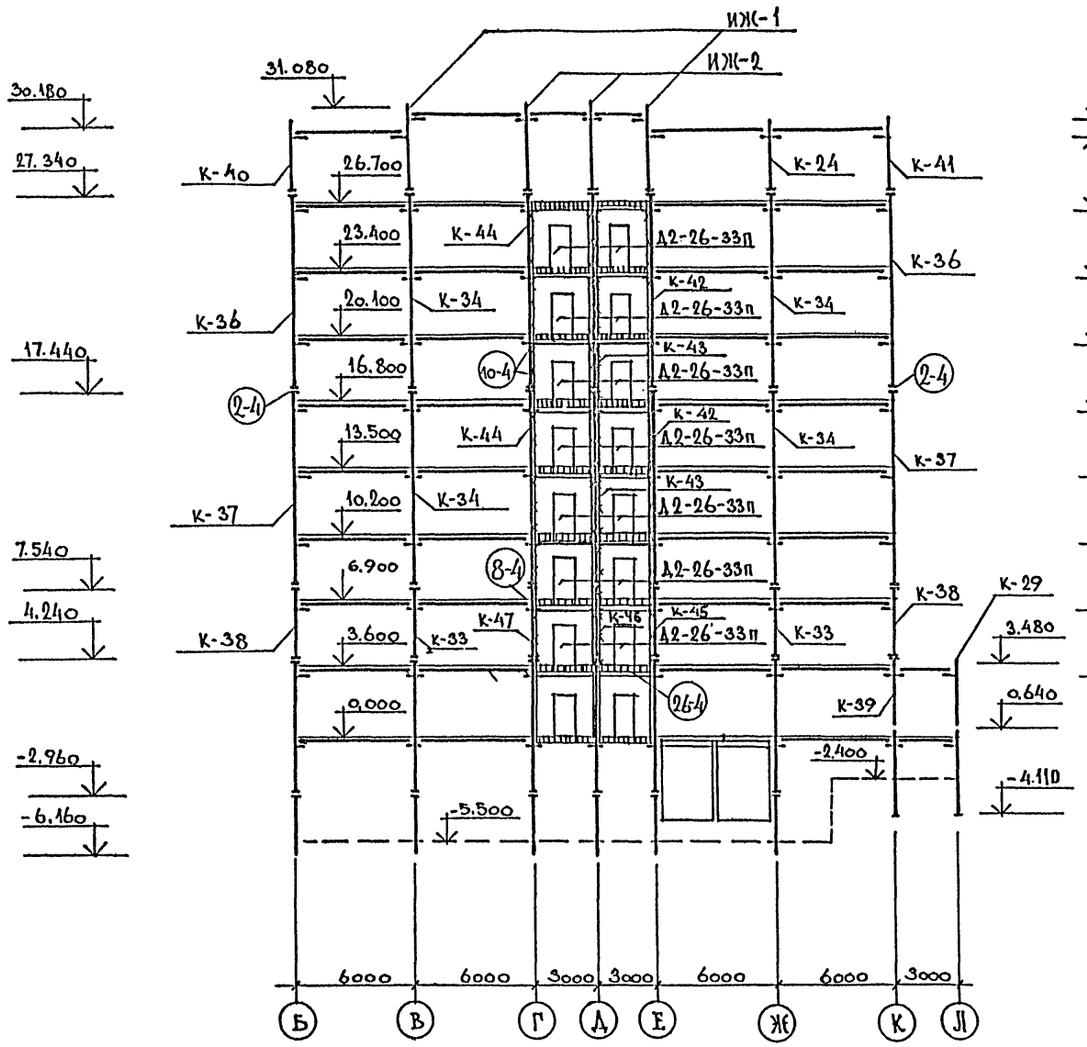

МОНТАЖНАЯ СХЕМА ПО ОСЯМ „5" И „9"

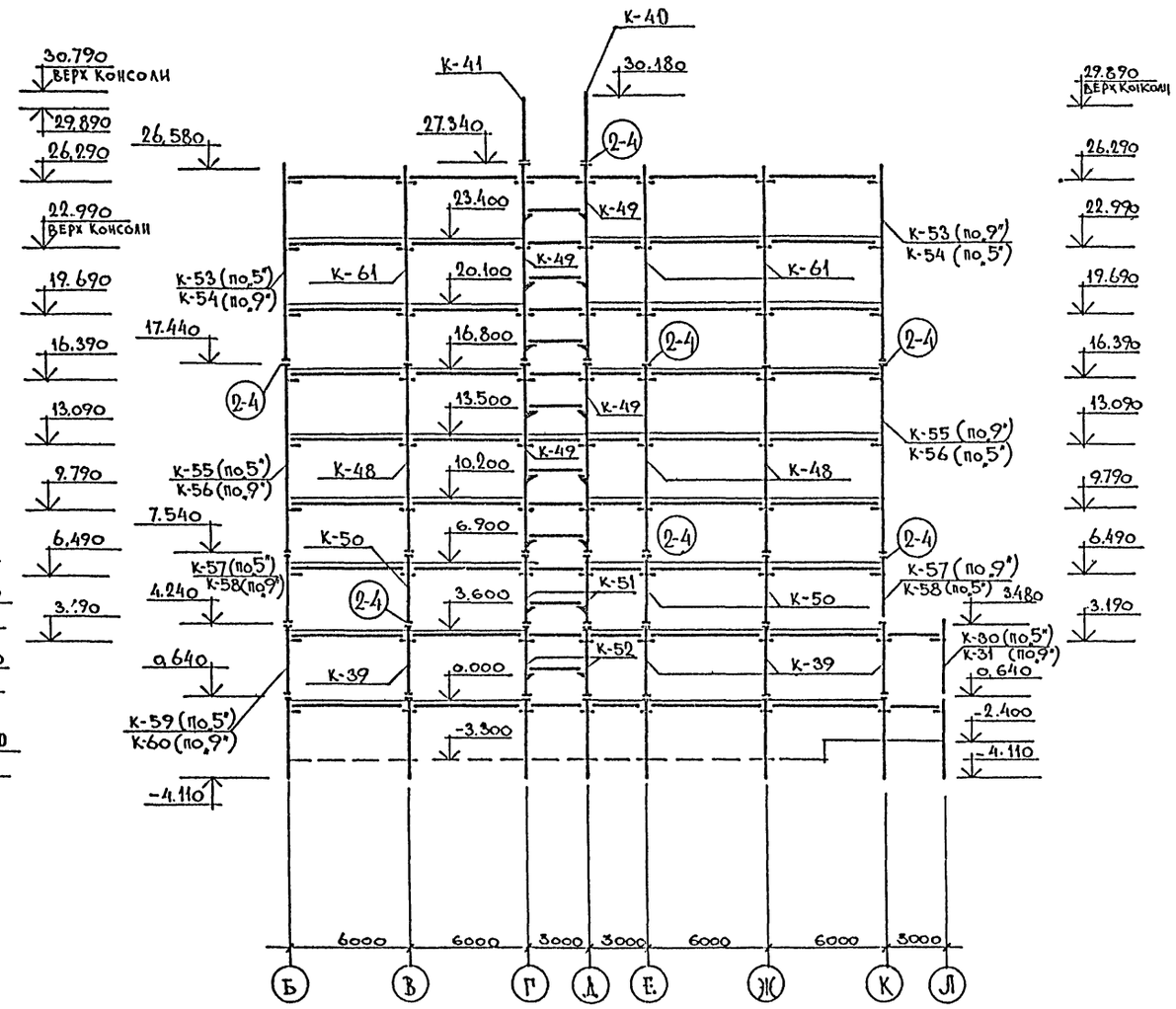

ПРИМЕЧАНИЕ

1. ОБЩИЕ ПРИМЕЧАНИЯ СМ. ЛИСТ КС-5
2. ПЕРЕЧЕНЬ ЭЛЕМЕНТОВ СМ. ЛИСТ КС-5
3. МАРКИ КОЛ. ОНИ НИЖЕ ОТМ. 0,000 СМ. АЛЬБОМ 0

ИНВ. № ПОДЛ. | ПОДПИСЬ И ДАТА | ВЗАМ. ИНВ. №

ПРИВЯЗАН

ИНВ. №

ГЛ. ИНЖ. П	ГЛИНКИН	
НАЧ. М. ЛС.	ШЕСТОПАЛОВ	
ГЛ. ИНЖ. М.	КРИЧЕВСКИЙ	
ГАП	ШУМОВ	
ГИП	МИЛКОВСКИЙ	
РУК. ГР. ИНЖ.	ЛОГИНОВА	
ВЕД. АРХ.	ПАНФЕРОВ	
ПРОВЕРИЛ	МИЛКОВСКИЙ	
РАЗРАБ.	ЛОГИНОВА	

262-26-1

ЗДАНИЕ ПРОЕКТНЫХ ОРГАНИЗАЦИЙ В КОНСТРУКЦИЯХ ИИ-04 НА 600 СОТРУДНИКОВ

СТАДИЯ	ЛИСТ	ЛИСТОВ
Р	КС-4	

МОНТАЖНЫЕ СХЕМЫ КАРКАСА ПО ОСЯМ 5,6,8,9.

ЗРЕЛИЩНЫХ ЗДАНИЙ И СПОРТИВНЫХ СООРУЖЕНИЙ ИМ. Е.С. МЕЗЕНЦЕВА

1009-03

ФОРМАТ 22г

ТИПОВОЙ ПРОЕКТ 262-26-1 АЛЬБОМ I ЧАСТЬ 2

Монтажная схема каркаса по оси „7"

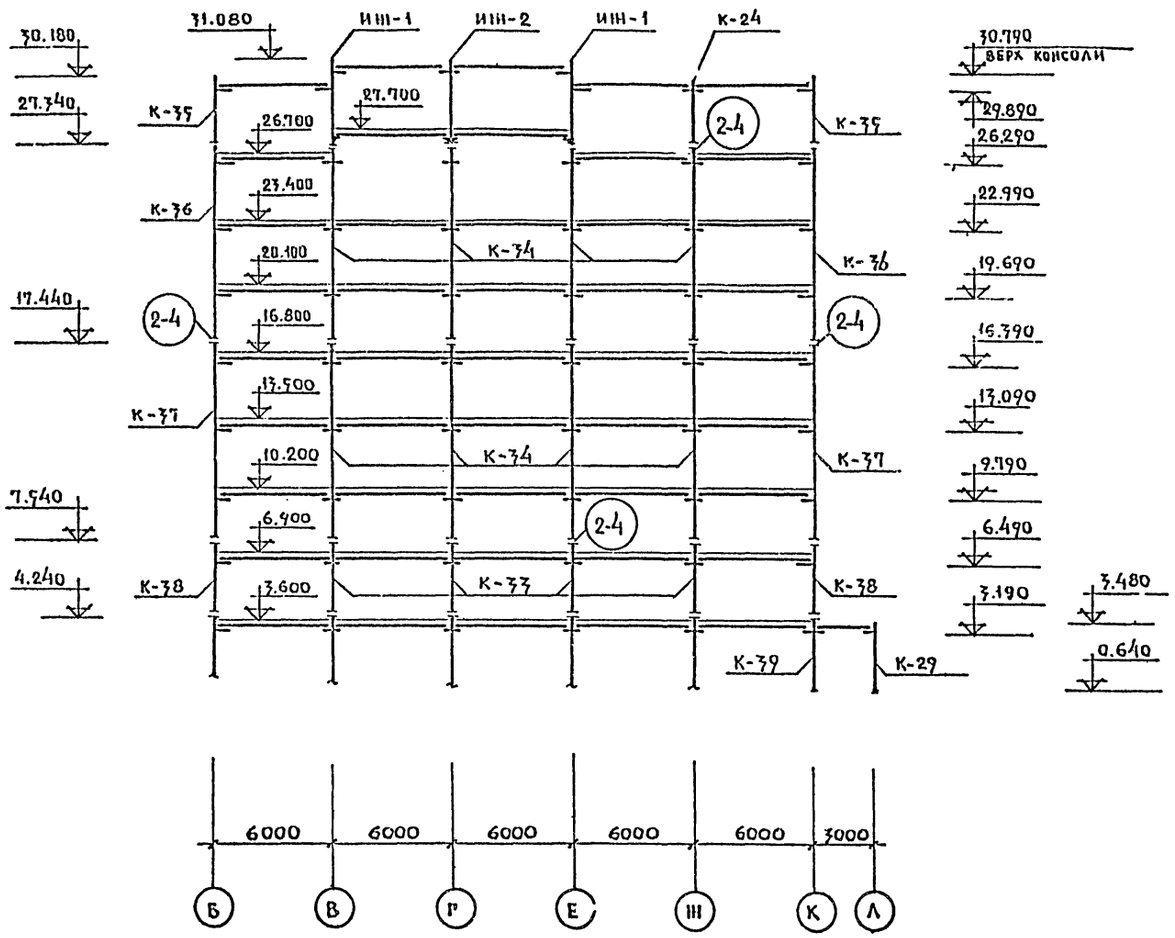

Примечания:

1. Данный лист см. совместно с листами КС-1; КС-2; КС-3; КС-4.

Условные обозначения:

- ⊤ железобетонная консоль
- ⊤ металлическая консоль
- (2-4) номер узла по серии ИИ-04-10 вып. 5.

Перечень элементов

Поз. обозн.	Наименование	Кол.	Масса ед. т.	Примечание
К-24	КВР-436-24	9	1.18	
К-25	КВК-436-24-А	4	1.15	
К-26	КВК-436-24-Б^{т}	2	1.15	
К-27	КВК-436-24-Б^{н}	2	1.15	
К-28	КВР-436-24-А	2	1.18	
К-29	КВК-436-24-В	5	1.15	
К-30	КВК-436-24-Г^{т}	2	1.15	
К-31	КВК-436-24-Г^{н}	2	1.15	
К-32	К2ВР-433-24	1	2.40	
К-33	КСР-433-29	8	1.34	
К-34	К3СР-433-30	16	4.05	
К-35	КВК-436-24-2	2	1.15	
К-36	К3СК-433-30	6	3.98	
К-37	К3СК-433-30-Б	6	3.98	
К-38	КСК-433-29-1	6	1.32	
К-39	КСР-436-52-А	11	1.45	
К-40	КВК-436-24-2у	4	1.15	
К-41	КВК-436-24-2у-А	4	1.15	
К-42	К3СР-433-30-А	4	4.05	
К-43	К3СР-433-30-Б	4	4.05	
К-44	К3СР-433-30-В	4	4.05	
К-45	КСР-433-29-А	2	1.34	
К-46	КСР-433-29-Б	2	1.34	
К-47	КСР-433-29-В	2	1.34	

Перечень элементов

Поз. обознач.	Наименование	Кол.	Масса ед. т.	Примечание
К-48	К3СР-433-30-Д	6	4.05	
К-49	К3СР-433-30-Г	8	4.05	
К-50	КСР-433-29-2	6	1.34	
К-51	КСР-433-29-Г	4	1.34	
К-52	КСР-436-52-Б	4	1.45	
К-53	К3ВК-433-24-А^{т}	2	3.70	
К-54	К3ВК-433-24-А^{н}	2	3.70	
К-55	К3СК-433-30-А^{т}	2	3.98	
К-56	К3СК-433-30-А^{н}	2	3.98	
К-57	КСК-433-29-2у	2	1.32	
К-58	КСК-433-29-2у-А	2	1.32	
К-59	КСК-436-52-А^{т}	1	1.42	
К-60	КСК-436-52-А^{н}	1	1.42	
К-61	К3ВР-433-24-А	6	3.76	
–	ИШ-1	6	1.52	
–	ИШ-2	5	1.52	
–	ИШ-4	4	2.36	
–	ИШ-5^{т}	2	2.31	
–	ИШ-5^{н}	2	2.31	

Инв. № подл. | Подпись и дата | Взам. инв. №

Гл. инж. пр-та	Глинкин		
Нач. мас.	Шестопалов		
Гл. инж. п.	Кричевский		
ГАП	Шумов		
ГИП	Милковский		
Рук. гр. инж.	Логинова		
Вед. арх.	Пинферов		
Провер.	Милковский		
Разраб.	Логинова		

Привязан

Инв. №

тп 262-26-1

Здание проектных организаций в конструкциях ИИ-04 на 600 сотрудников

Стадия	Лист	Листов
Р	КС-7	

Монтажная схема каркаса по оси „7" Перечень элементов.

Зрелищных зданий и спортивных сооружений им. Б.С. Мезенцева

1009-03 Формат 22

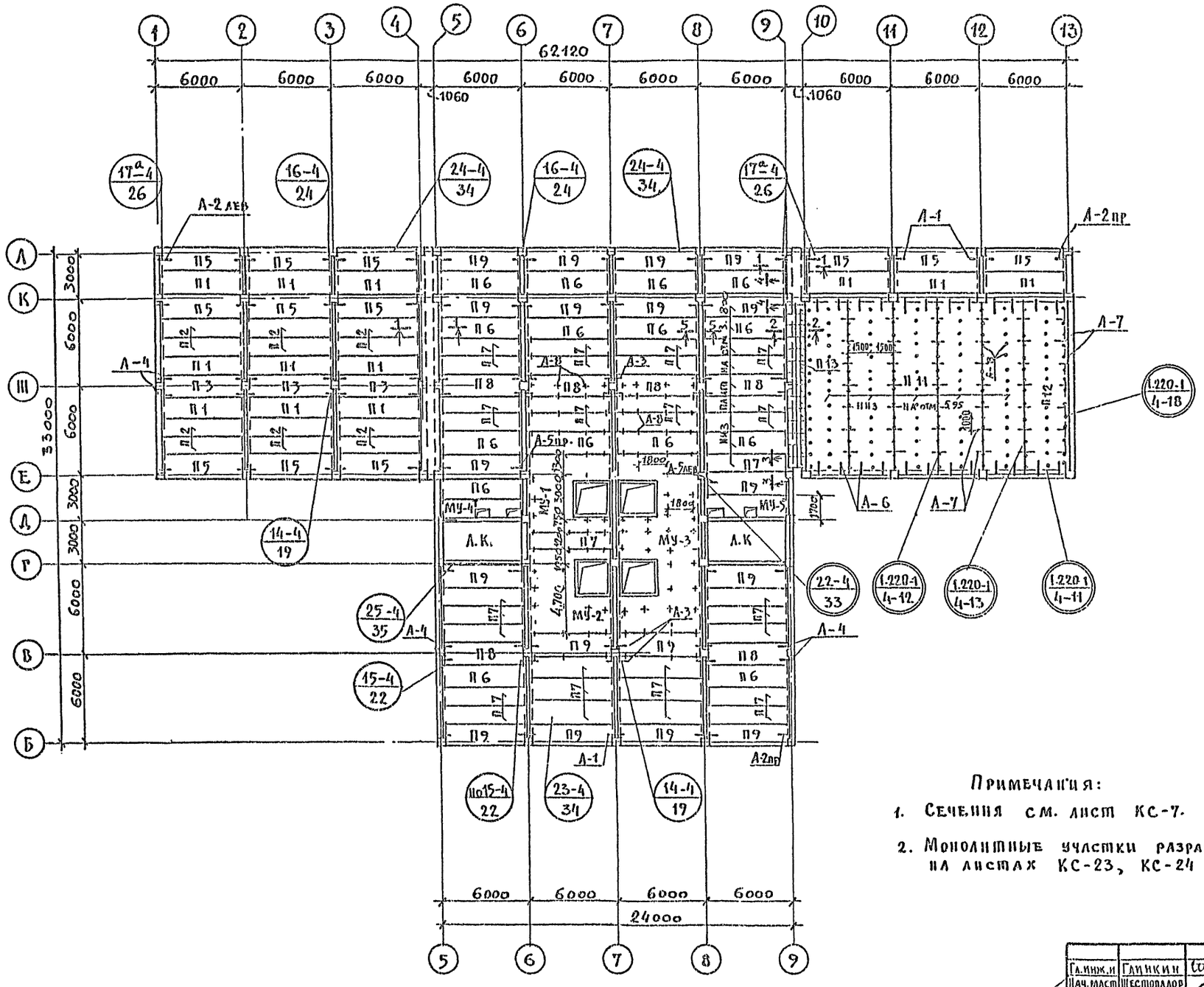

Перечень элементов

Поз. обозн.	Наименование	Кол.	Масса ед., т	Примечание
П1	ПК8-58.15	12	2.71	
П2	ПК8-58.12	12	2.04	
П3	ПК8-58.15с	3	2,645	
П5	ПК8-58.15п	12	2.665	
П6	ПК12.5-58.15	15	2,71	
П7	ПК12,5-58.12	33	2.04	
П8	ПК12,5-58,15с	6	2,645	
П9	ПК12,5-58.15п	18	2,665	
П11	ПКТ 120-30с	5	9,6	
П12	ПКТ 120-30 с-1	1	9,6	К-34
П13	ПТП 12.5-8-6	14	0,096	
Пр-1	Пр2-15.12.14	16	0,075	
ОП-1	ОП 5-2.А III	15	0,045	
К-1	⊓ 2L 100x10 ℓ=1100	15	0,0332	
А-1	ММД-17	20	0,00129	
А-2лев	ММД-21 лев	11	0,0019	
А-2пр	ММД-21 пр	11	0,0019	
А-3	ММД-16	12	0,00073	
А-4	ММД-18	12	0,00145	
А-5лев	ММД-20 лев	2	0,00284	
А-5пр	ММД-20 пр	2	0,00284	
А-6	МД-3	24	0,00190	
А-7	МД-4	42	0,00056	
А-8	А-8	400	0,000087	

Примечания:

1. Сечения см. лист КС-7.
2. Монолитные участки разработаны на листах КС-23, КС-24

Гл.инж.п	Глинкин		
Нач.маст	Шестопалов		
Гл.инж.м.	Кричевский		
ГАП	Шумов		
ГИП	Милковский		
Рук.группы	Логинова		
Вед.арх.	Панферов		
Провер.	Милковский		
Разраб.	Шемчук		

Привязан

Инв. №

ТП 262-26-1

Здание проектных организаций в конструкциях ИИ-04 на 600 сотрудников

Стадия	Лист	Листов
Р	КС-6	1

План перекрытия на отм. 3.600

Ленинградское отделение ЦИИЭП зрелищных, зданий и спортивных сооружений им. Б.С. Мезенцева

1009-03 Формат 22

Типовой проект 262-26-1 Альбом I часть 2

Инв. № подл. | Подпись и дата | Взам. инв. №

ТИПОВОЙ ПРОЕКТ 262-26-1 АЛЬБОМ I ЧАСТЬ 2

1-1

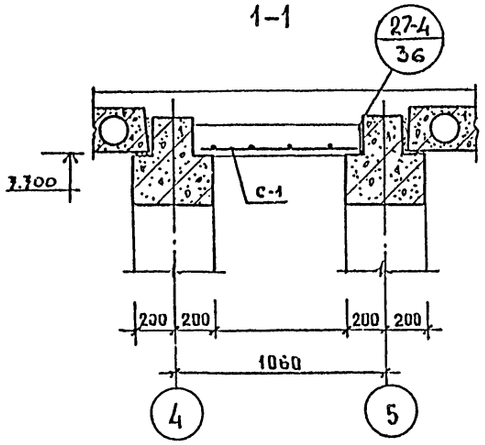

3-3

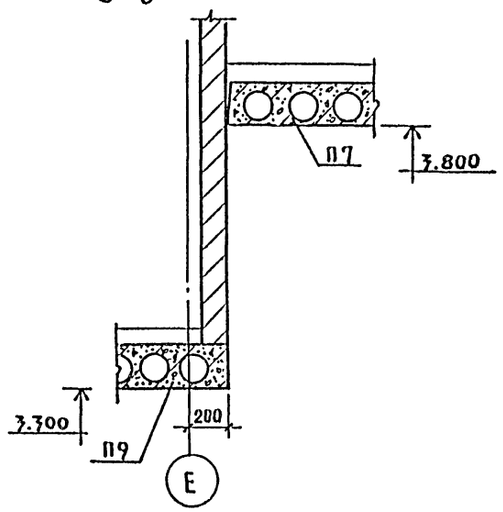

5-5

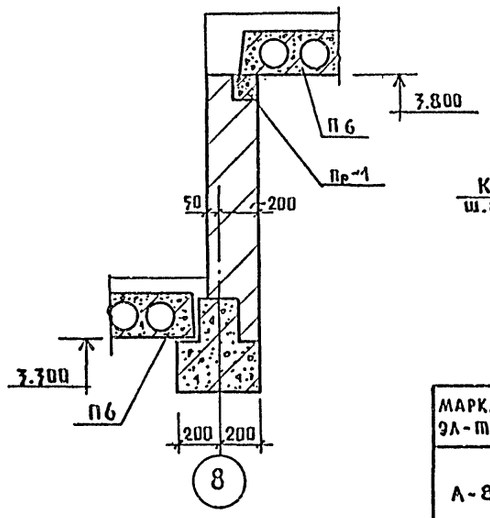

а-а

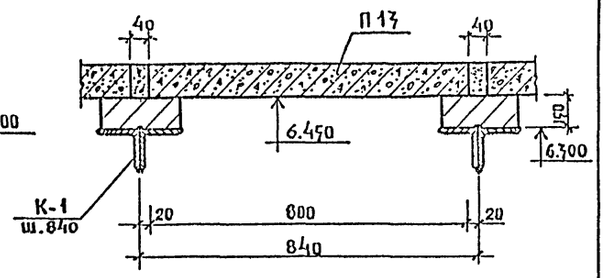

2-2

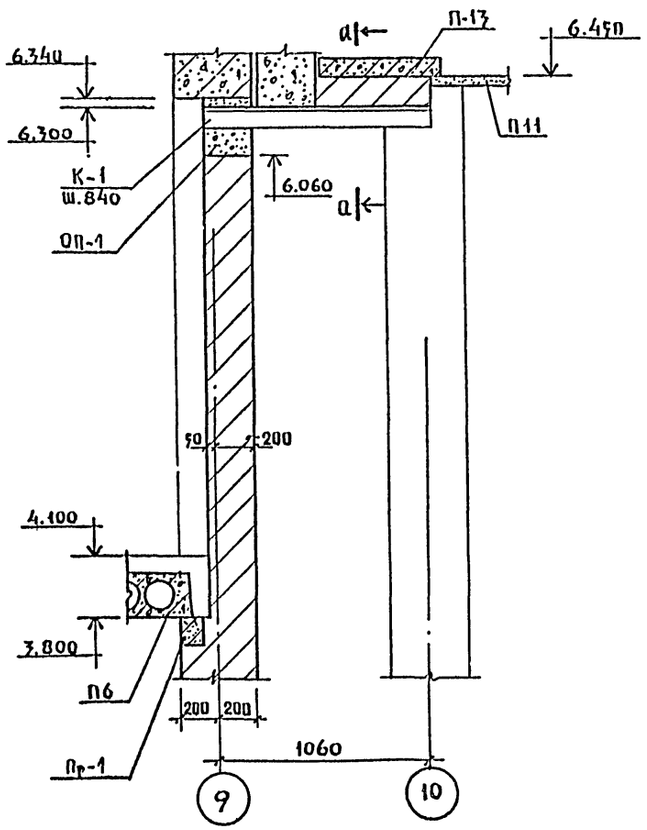

4-4

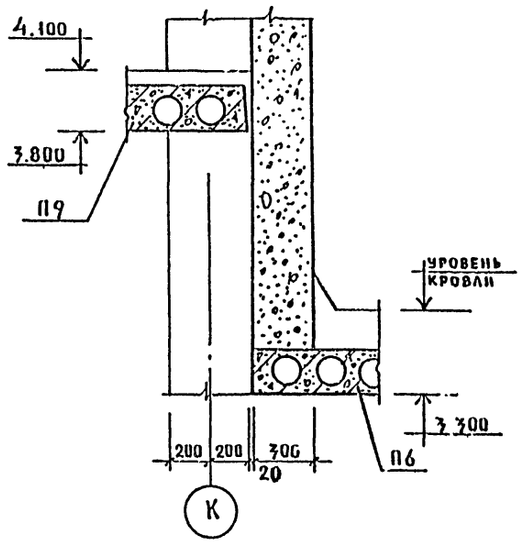

А-8 (А-11)

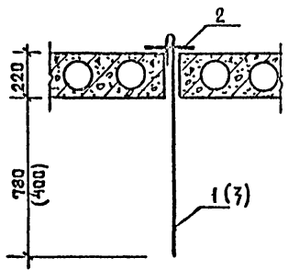

ВЕДОМОСТЬ СТЕРЖНЕЙ

МАРКА ЭЛ-ТА	ПОЗ.	ЭСКИЗ	Ф ММ	ДЛИНА ММ	КОЛ.	МАССА ОБЩ. КГ
А-8	1		10АI	1700	1	0.87
	2		10АI	100	1	
А-11	3		10АI	920	1	0.63
	2		10АI	100	1	

ПРИМЕЧАНИЯ:

1. Сечения замаркированы на листе КС-6.
2. Анкеры А-8; А-11 замаркированы и учтены на листе КС-6, КС-9
3. Сетка С-1 $b=840$ мм из сетки $\frac{100/100/9/9}{2300}$ ГОСТ 8478-66 $l=15$ м

Гл.инж.пр.	Шестопалов	
Гл.инж.м.	Кричевский	
ГАП	Шумов	
ГИП	Милковский	
Рук.гр.инж.	Логинова	
Вед.арх.	Панферов	
Проверил	Милковский	
Разработ.	Шемчук	

ПРИВЯЗАН

ИНВ. N

ТП 262-26-1

Здание проектных организаций в конструкциях ИИ-04 на 600 сотрудников

СТАДИЯ	ЛИСТ	ЛИСТОВ
Р	КС-7	

Перекрытие на отм. ч.п. 7.600. Сечения.

Зрелищных зданий и спортивных сооружений им. Б.С. Мезенцева

1009-03 Формат 22

Инв. N подл. | Подпись и дата | Взам. инв. N

Типовой проект 262-26-1 Альбом I часть 2

План перекрытия типового этажа
на отм. ч.п. 6.900; 10,200; 13.500; 16.800; 20,100; 23,400

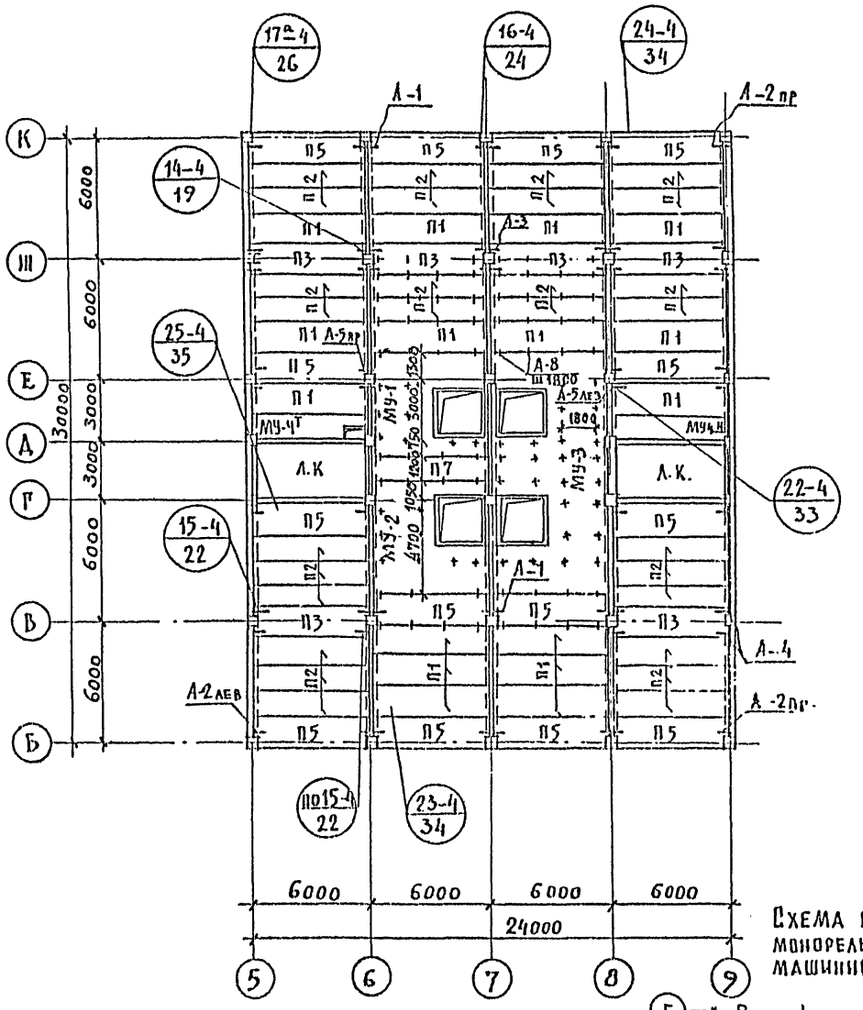

План покрытия на отм. 26,900
План перекрытия на отм. ч.п. 27.700

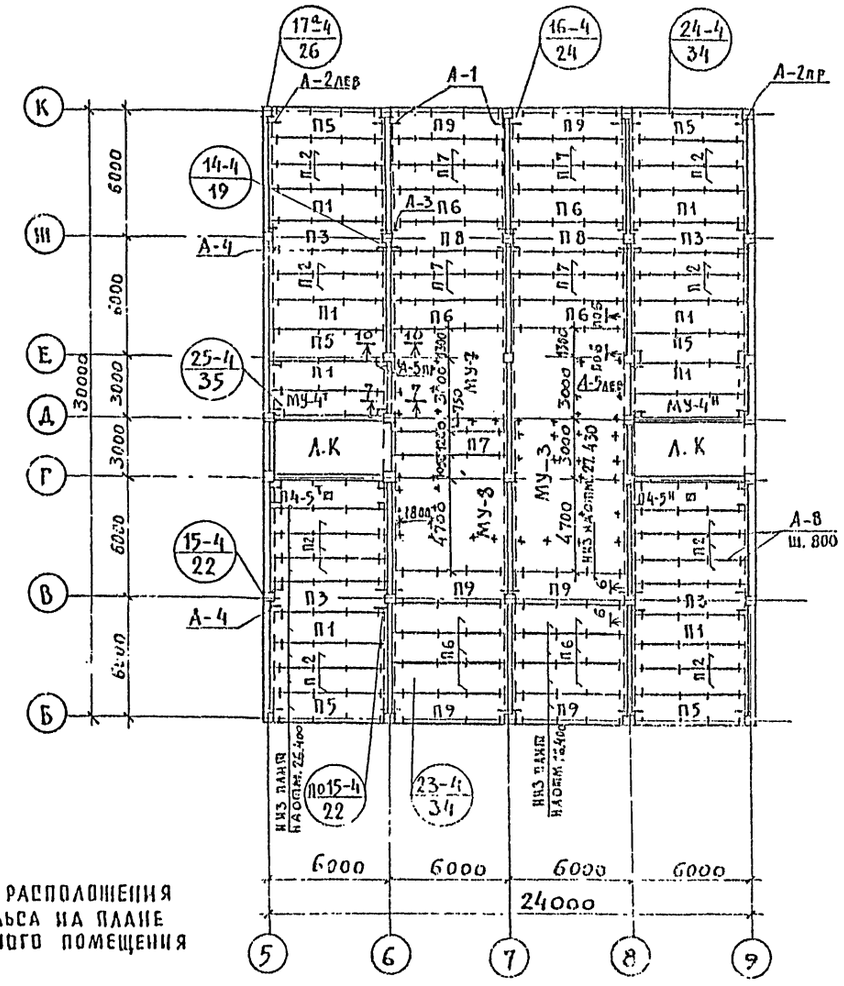

Схема расположения монорельса на плане машинного помещения

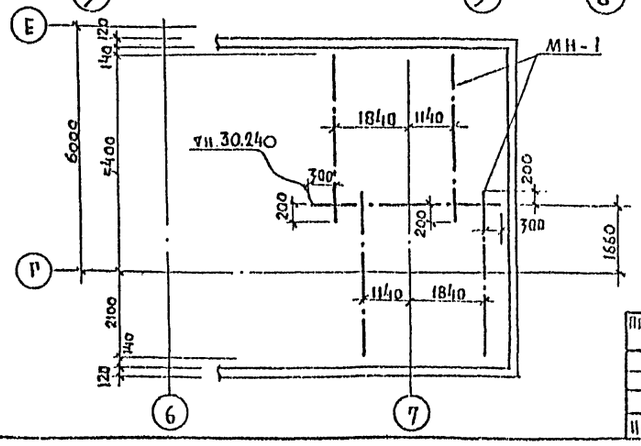

Перечень элементов

Поз. обознач.	Наименование	Кол.	Масса ед. кг.	Примечание
П1	ПК8-58.15	102	2.71	
П2	ПК8-58.12	186	2.04	
П3	ПК8-58.15с	40	2.645	
П4-5	ПР8-58.15с-5	2	2.625	
П5	ПК8-54.15п	90	2.665	
П6	ПК12.5-58.15	10	2.71	
П7	ПК12.5-58.12	15	2.04	
П8	ПК12.5-58.15с	2	2.645	
П9	ПК12.5-58.15п	6	2.665	
А-1	ММД-17	63	0,00129	
А-2лев	ММД-21 лев.	34	0,0019	
А-2пр	ММД-21 пр	34	0,0019	
А-3	ММД-16	56	0,00073	
А-4	ММД-18	80	0,00115	
А-5лев	ММД-20 лев	14	0,00284	
А-5пр	ММД-20 пр	14	0,00284	
А-8	А-8	746	0,00087	
МН-1	монорельс I 20	п.м 21.0	1441.0	

Примечания:

1. Сечения см. лист КС-9.
2. Монолитные участки см. листы КС-23, КС-24.
3. Расположение А-11 для крепления монорельсов см. лист КС-9.

Гл. инж. отд.	Глинкин		
Нач. маст.	Шестопалов		
Гл. инж. пр.	Кричевский		
ГАП	Шумов		
ГИП	Милковский		
Стн. гр. инж.	Логинова		
Вед. арх.	Плиц-Ерох		
Провер.	Милковский		
Разраб.	Шемчук		

Привязан

Инв. №

262-26-1

Здание проектных организаций в конструкциях ИИ-04 на 600 сотрудников

Стадия	Лист	Листов
Р	КС-8	

План перекрытия типового этажа, план покрытия на отм. План перекрытия на отм. ч.п. 27.700

ЦНИИЭП зрелищных зданий и спортивных сооружений им. П.С. Резенцева

Инв. № подл. | Подп. и дата | Взам. инв. №

1009-93

Формат 22

Типовой проект 262-26-1 альбом I часть 2

План плит покрытия

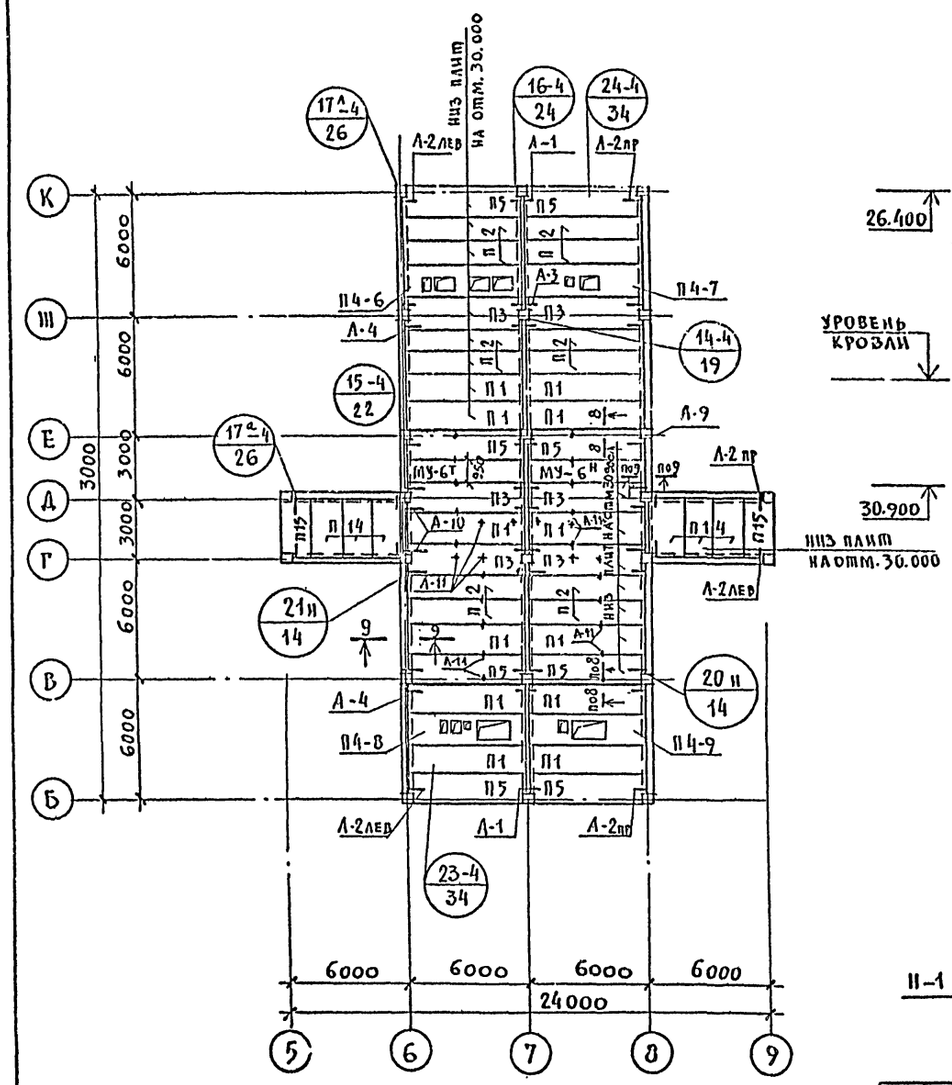

6–6

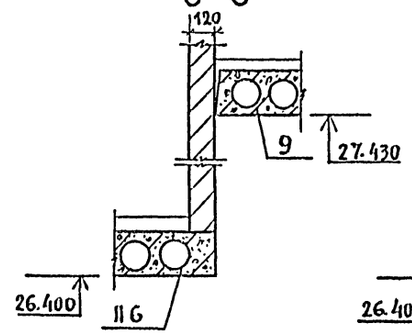

7–7

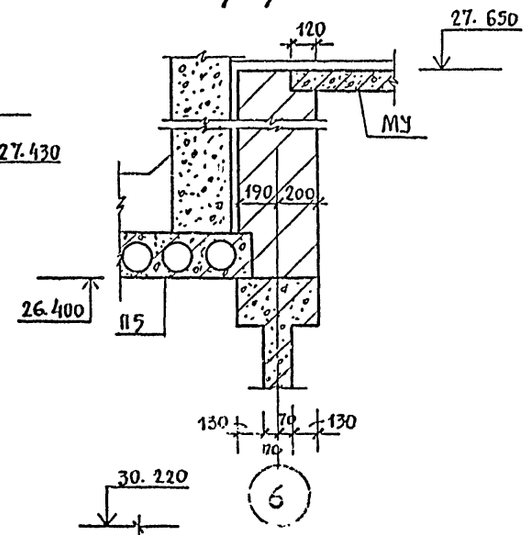

8–8

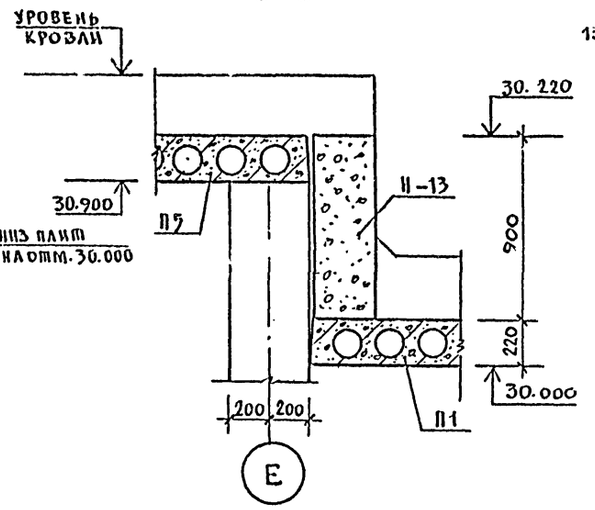

10–10

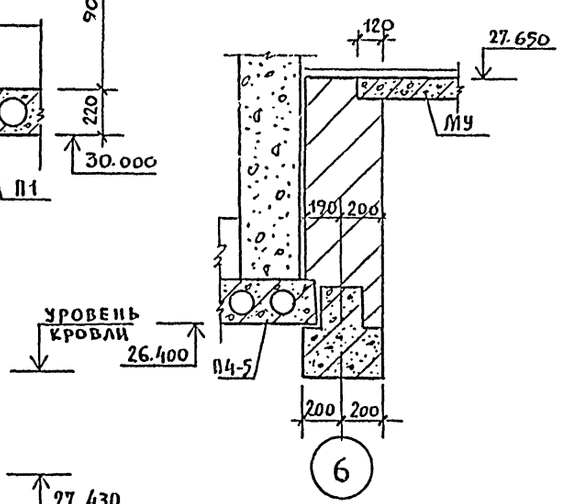

9–9

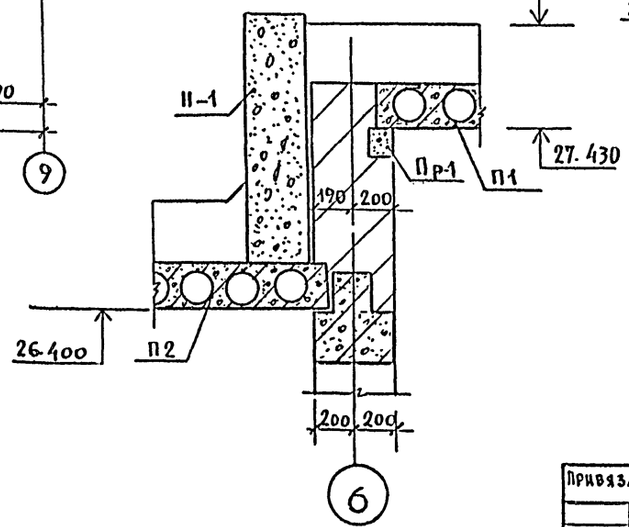

Перечень элементов

Поз. обознач	Наименование	Кол.	Масса ед. кг.	Примечание
П1	ПК8-58.15	12	2.71	
П2	ПК8-58.12	12	2.04	
П3	ПК8-58.15с	6	2.645	
П4-6÷П4-9	ПР8-58.15с-6,7,8,9	4	2.625	
П5	ПК8-58.15п	8	2.665	
П14	ПК8-28.15	6	1.32	
П15	ПК8-28.15п	2	1.285	
Пр-1	Пр2-15.12.14	16	0.075	
А-1	ММД-17	4	0,00129	
А-2лев	ММД-21 лев	4	0,0019	
А-2пр	ММД-21 пр	4	0,0019	
А-3	ММД-16	3	0,00073	
А-4	ММД-18	10	0,00115	
А-9	МДН-8	4	0,00066	
А-10	МДН-10	8	0,00048	
А-11	А-11	24	0,00063	

Примечания:

1. Сечения замаркированы на листе КС-8.
2. Монолитные участки разработаны на листах КС-23, КС-24.
3. Привязку анкеров А-11 на плане покрытия см. Схему расположения монорельса на плане машинного помещения на листе КС-8.

Гл. инж. ин-та	Глинкин		
Гл. инж. маст	Шестопалов		
Гл. инж. м.	Кричевский		
ГАП	Шумов		
ГИП	Милковский		
Рук. гр. инж.	Логинова		
Вед. арх.	Панферов		
Провер.	Милковский		
Разраб.	Щемчук		

Привязан

Инв. №

Инв. № подл. | Подп. и дата | Взам. инв. №

262-26-1

Здание проектных организаций в конструкциях ИИ-04 на 600 сотрудников

Стадия	Лист	Листов
Р	КС-9	1

План покрытия. Сечения

ЦНИИЭП зрелищных зданий и спортивных сооружений им. Б.С. Мезенцева

1009-03

Формат 22

ТИПОВОЙ ПРОЕКТ 262-26-1 АЛЬБОМ I ЧАСТЬ 2

Монтажная схема фасада по оси „Б"

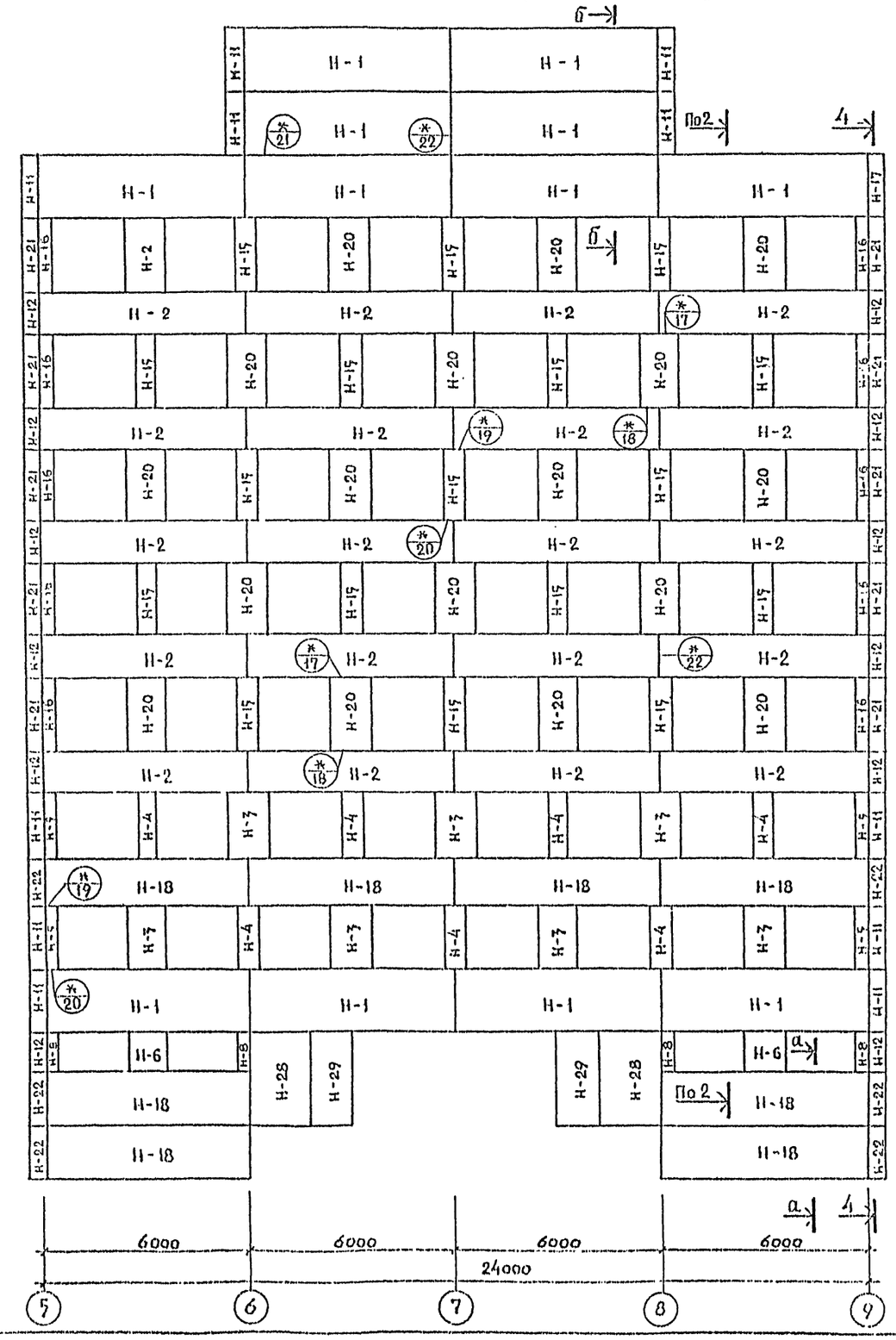

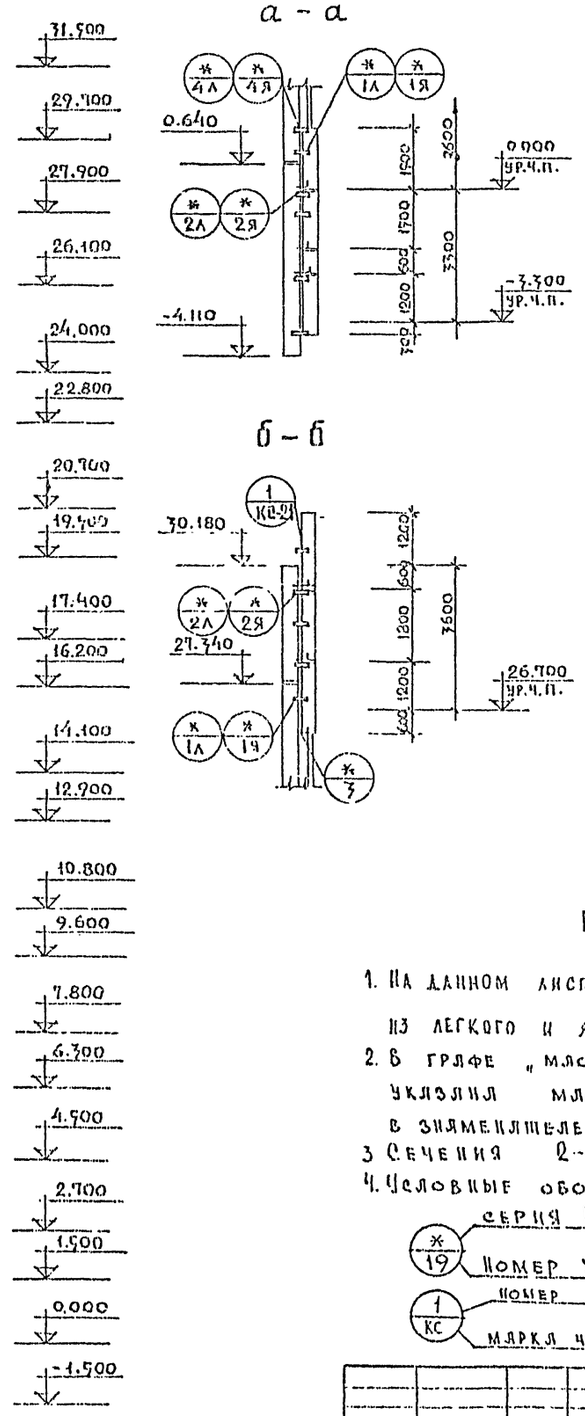

Перечень элементов

Поз. обознач	Наименование	Кол.	Марка ед. м.	Примечание.
Н-1	Н-60-18	12	3.59/2.39	
Н-2	Н-60-12	20	2.38/1.59	
Н-3	Н-12-18	7	0.71/0.47	
Н-4	Н-6-18	7	0.35/0.23	
Н-5	Н-3-18	4	0.17/0.11	
Н-6	Н-12-12	2	0.47/0.30	
Н-8	Н-3-12	4	0.11/0.08	
Н-11	НУ-2-18	11	0.44/0.31	
Н-12	НУ-2-12	12	0.30/0.21	
Н-15	Н-6-21	17	0.40/0.25	
Н-16	Н-3-21	10	0.19/0.13	
Н-18	Н-60-15	8	0.99/1.7	
Н-20	Н-12-21	18	0.82/0.55	
Н-21	НУ2-21	10	0.51/0.36	
Н-22	НУ2-15	6	0.37/0.26	
Н-28	Н-18-27	2	1.59/1.06	
Н-29	Н-12-27	2	1.05/0.70	

Примечания

1. На данном листе дана монтажная схема панелей из легкого и ячеистого бетонов..
2. В графе „Масса ед. м." в числителе указана масса панели из легкого бетона, а в знаменателе – из ячеистого.
3. Сечения 2-2 и 4-4 см. на листах КС-19; КС-20.
4. Условные обозначения

(*/19) серия ИИ-04-10 вып. 6 — номер узла

(1/КС) номер узла — марка чертежа данного комплекта

Нач.март.	Шершонская			т.п. 262-26-1			
Гл.инж.м.	Кричевский			Здание проектных организаций в конструкциях ИИ-04 на 600 сотрудников			
ГАП	Шумов				Стадия	Лист	Листов
ГИП	Малковский				Р	КС-10	
Рук.гр.инж.	Логинова						
Вед.арх.	Панферов			Монтажная схема фасада по оси „Б"	Проектный институт по проектированию промышленных зданий и спортивных сооружений им. Б. С. Мезенцева		
Проверил	Малковский						
Разраб.	Логинова						

Привязан

Инв. N

1009-03

Формат 22

ТИПОВОЙ ПРОЕКТ 262-26-1 АЛЬБОМ I ЧАСТЬ 2

МОНТАЖНАЯ СХЕМА ФАСАДА ПО ОСИ „К"

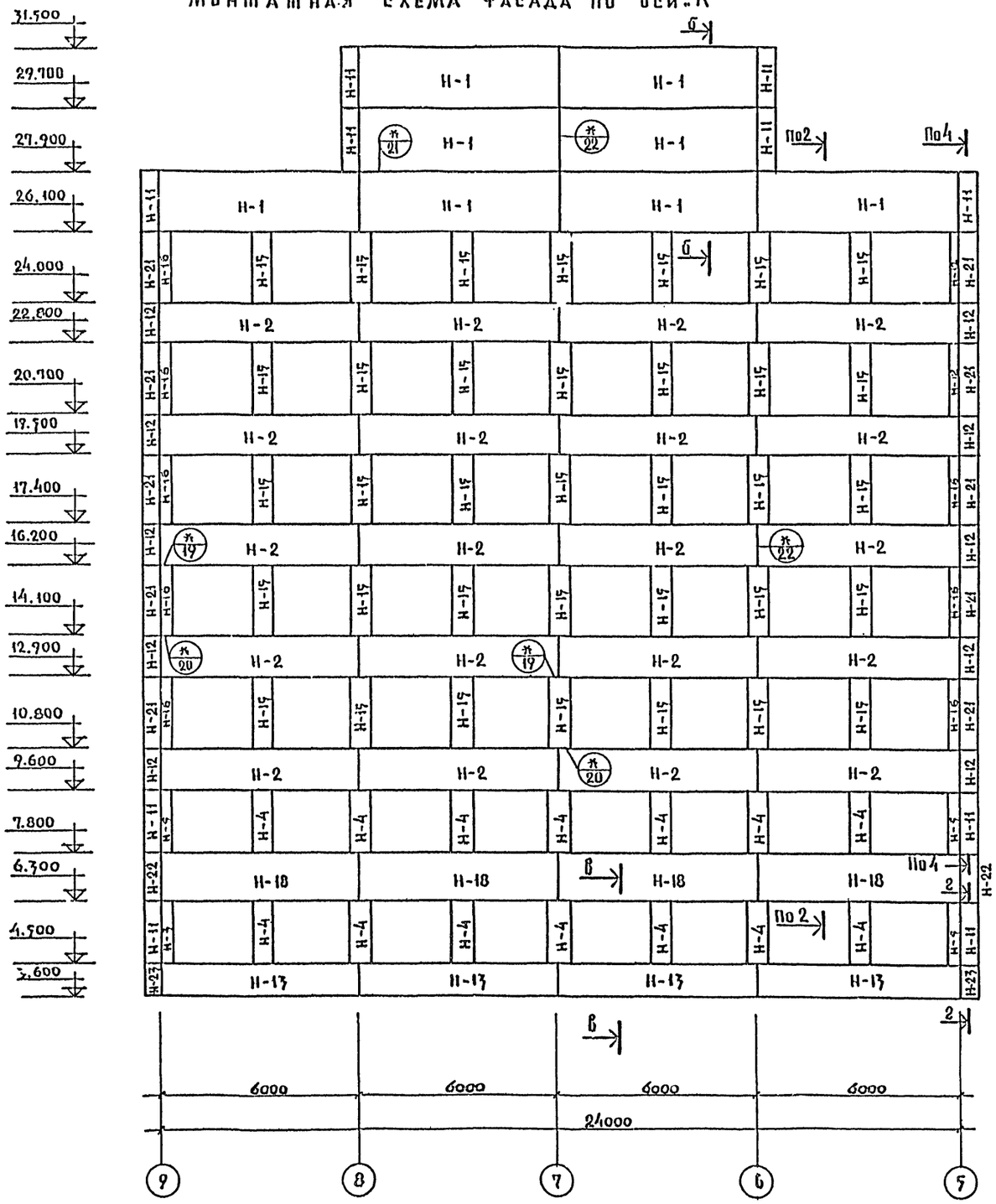

б – б

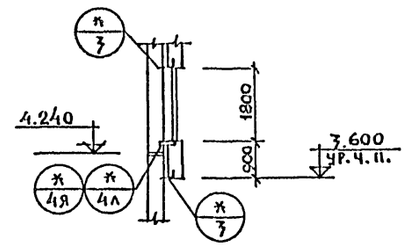

2 – 2

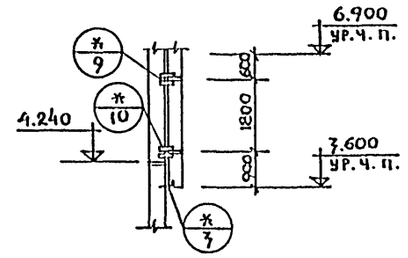

ПЕРЕЧЕНЬ ЭЛЕМЕНТОВ

ПОЗ. ОБОЗНАЧ.	НАИМЕНОВАНИЕ	КОЛ.	МАССА ЕД.Т.	ПРИМЕЧАНИЕ
Н-1	Н-60-18	8	3.59/2.39	
Н-2	Н-60-12	20	2.38/1.59	
Н-4	Н-6-18	14	0.35/0.23	
Н-5	Н-3-18	4	0.17/0.11	
Н-11	НУ2-18	10	0.44/0.31	
Н-12	НУ2-12	10	0.30/0.21	
Н-15	Н-6-21	35	0.40/0.27	
Н-16	Н-3-21	10	0.19/0.13	
Н-21	НУ2-21	10	0.51/0.36	
Н-22	НУ2-15	2	0.37/0.26	
Н-18	Н-60-15	4	2.99/1.99	
Н-13	Н-60-9	4	1.79/1.19	
Н-23	НУ2-9	2	0.23/0.16	

ПРИМЕЧАНИЯ

1. В графе „масса ед. т." в числителе указана масса панели из легкого бетона, а в знаменателе – из ячеистого.
2. Условные обозначения см. на листе КС-10
3. Сечения 2-2 и 4-4 см. на листе КС-19; КС-20. Сечение б-б см. на листе КС-10.
4. На данном листе дана монтажная схема панелей из легкого бетона и ячеистого.

Гл.инж.м	Шестопалов		
Гл.инж.м	Кричевский		
ГАП	Шумов		
ГИП	Милковский		
Рук.гр.инж	Логинова		
Вед.арх.	Панферов		
Проверил	Милковский		
Разраб.	Логинова		

ПРИВЯЗАН

ИНВ.N

ИНЗ.N ПОДЛ. | ПОДПИСЬ И ДАТА | ВЗАМ. ИНВ.N

т.п 262-26-1

Здание проектных организаций в конструкциях ИИ-04 на 600 сотрудников

Стадия	Лист	Листов
РЧ	КС-11	

Монтажная схема фасада по оси „К"

Зрелищных зданий и спортивных сооружений им. Ф.С. Мезенцева

1009-03

Формат 22

МОНТАЖНАЯ СХЕМА ФАСАДА ПО ОСИ „5"

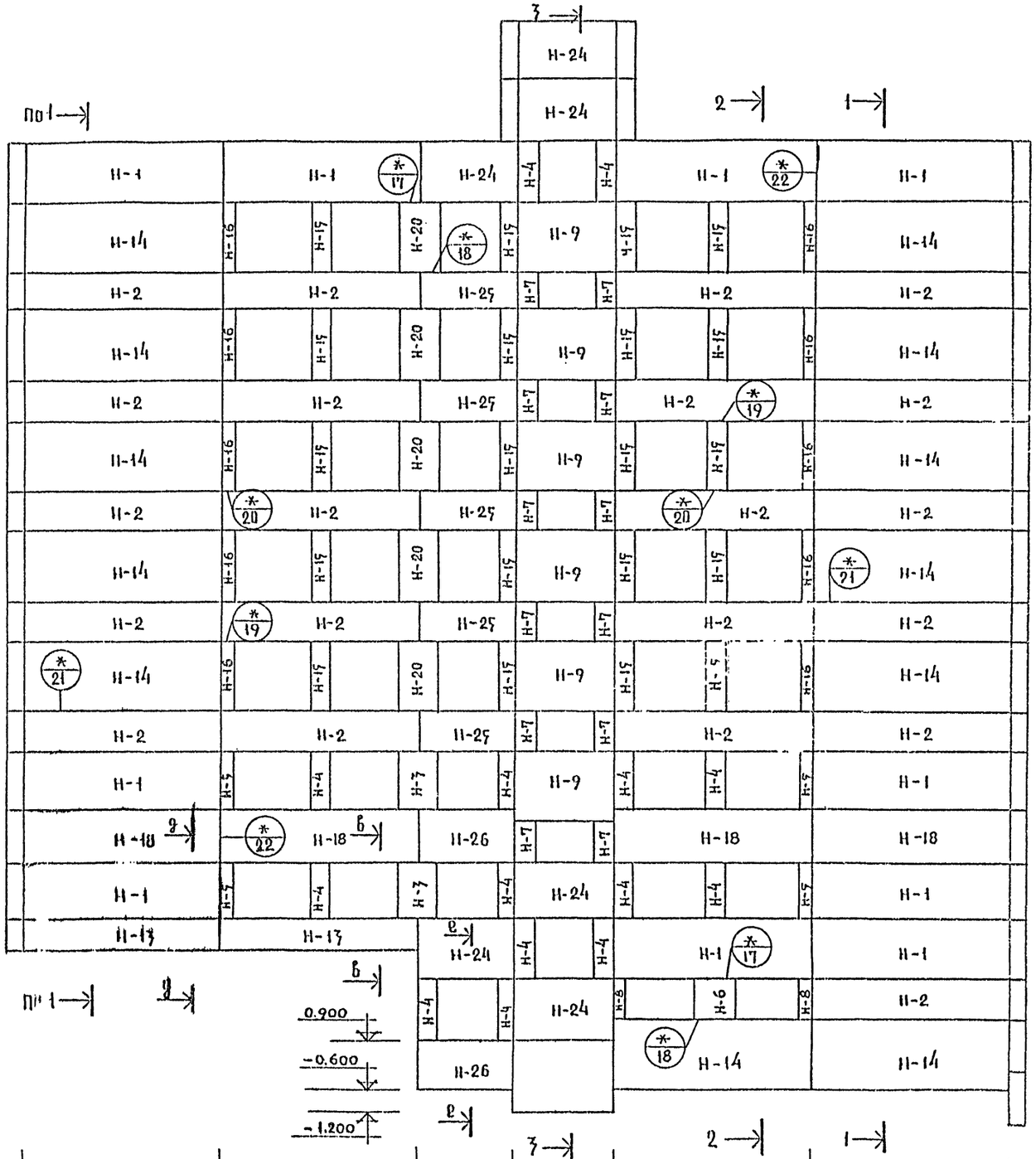

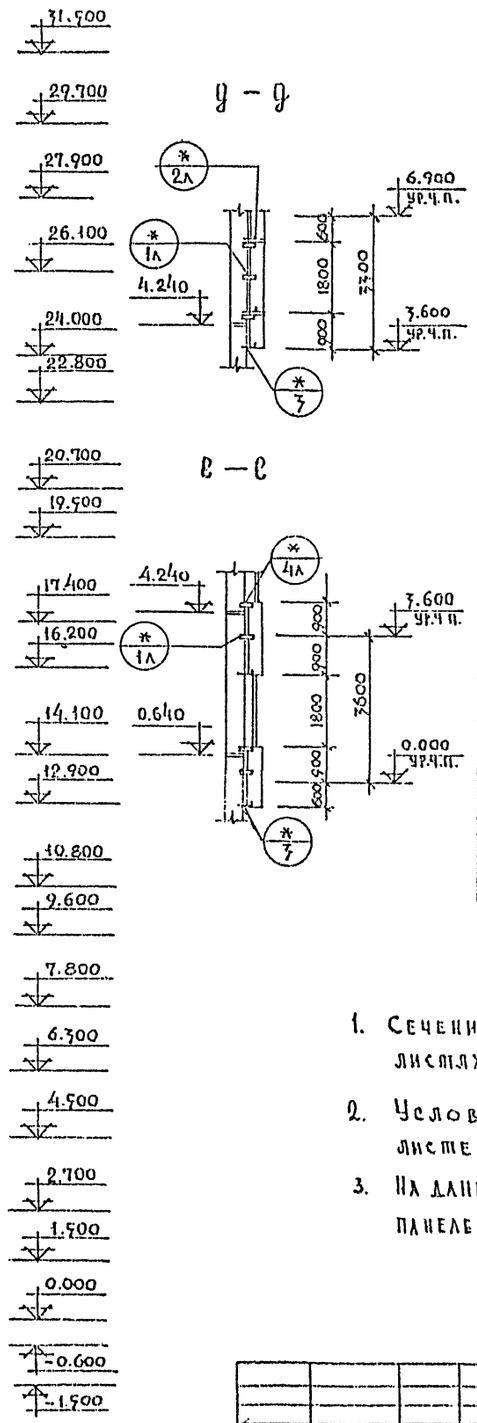

ПЕРЕЧЕНЬ ЭЛЕМЕНТОВ

ПОЗ. ОБОЗНАЧ.	НАИМЕНОВАНИЕ	КОЛ.	МАССА ЕД.КГ.	ПРИМЕЧ. ИНЕ.
Н-1	Н-60-18	10	3.59	
Н-2	Н-60-12	21	2.38	
Н-3	Н-12-18	2	0.71	
Н-4	Н-6-18	14	0.35	
Н-5	Н-3-18	4	0.17	
Н-6	Н-12-12	1	0.47	
Н-7	Н-6-12	12	0.23	
Н-8	Н-3-12	2	0.11	
Н-9	Н-30-21	6	2.08	
Н-13	Н-60-9	2	1.79	
Н-14	Н-60-21	12	4.20	
Н-15	Н-6-21	20	0.40	
Н-16	Н-3-21	13	0.19	
Н-18	Н-60-15	3	2.99	
Н-20	Н-12-21	5	0.82	
Н-24	Н-30-18	6	1.80	
Н-25	Н-30-12	5	1.19	
Н-26	Н-30-15	2	1.48	

ПРИМЕЧАНИЯ

1. Сечения 1-1, 2-2, 3-3, в-в см. на листах КС-19; КС-11.
2. Условные обозначения см. на листе КС-10.
3. На данном листе дана монтажная схема панелей из легкого бетона.

ТИПОВОЙ ПРОЕКТ 262-26-1 АЛЬБОМ I ЧАСТЬ 2

ИНВ.№ подл. | Подпись и дата | Взам.инв.№

Нач.маст.	Шестопалов		ТП 262-26-1
Гл.инж.м	Кричевский		Здание проектных организаций в конструкциях ИИ-04 на 630 сотрудников
ГАП	Шумов		
ГИП	Милковский		Стадия: Р; Лист: КС-12; Листов:
Рук.гр.инж	Логинова		
Вед.арх.	Панферов		Монтажная схема фасада по оси „5"
Проверил	Милковский		
Разраб.	Логинова		Зрелищных зданий и спортивных сооружений им. Б.С. Мезенцева

Привязан

Инв.№

1009-03 Формат 22

Монтажная схема фасада по оси „5"

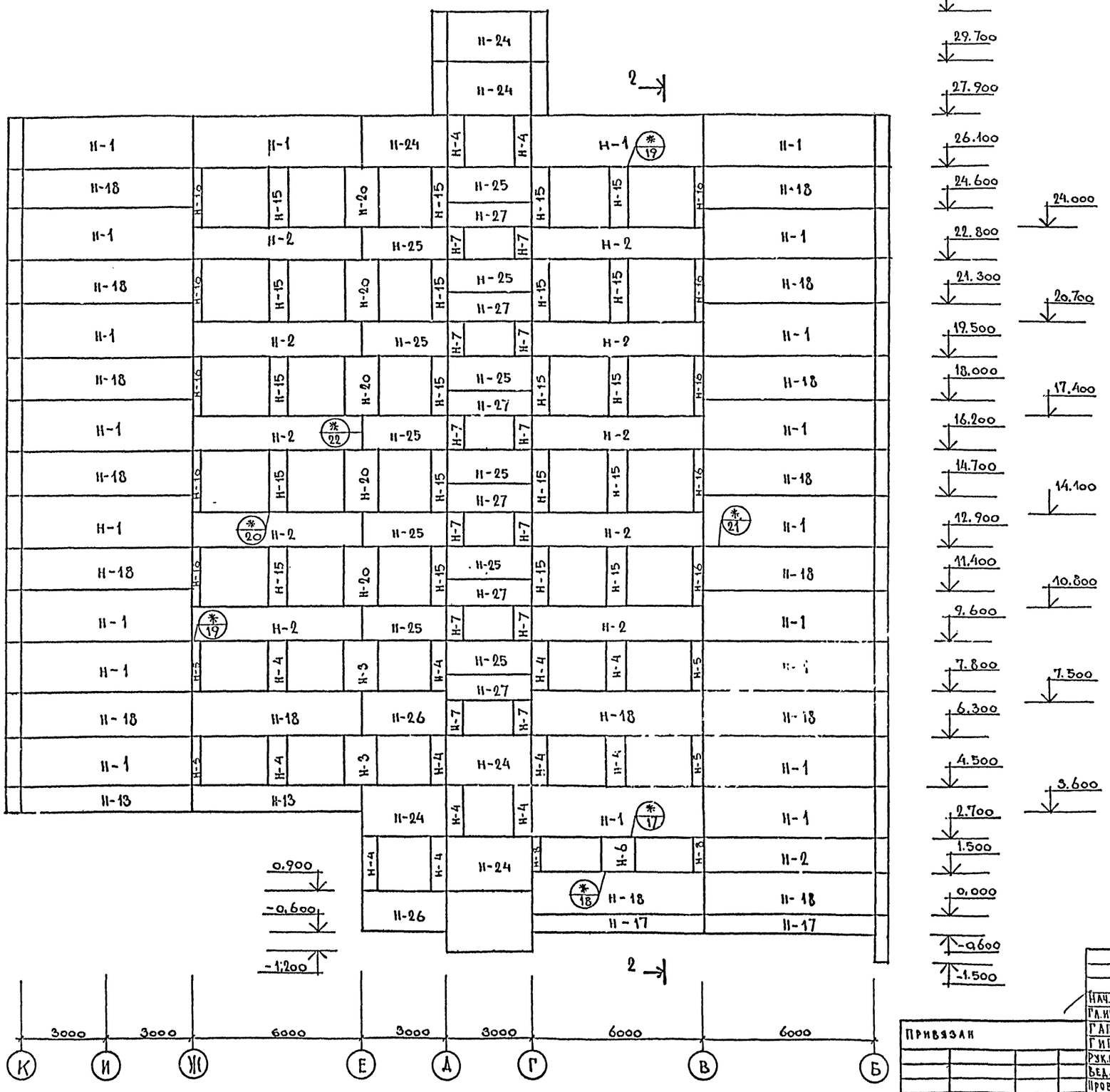

Перечень элементов

Поз. обозн.	Наименование	Кол.	Масса ед.т.	Примечание
Н-1	Н-60 - 18	20	2,39	
Н-2	Н-60 - 12	11	1,59	
Н-3	Н - 12 - 18	2	0,47	
Н-4	Н - 6 - 18	14	0,23	
Н-5	Н - 3 - 18	4	0,11	
Н-6	Н - 12 - 12	1	0,30	
Н-7	Н - 6 - 12	12	0,15	
Н-8	Н - 3 - 12	2	0,08	
Н-15	Н - 6 - 21	20	0,27	
Н-16	Н - 3 - 21	13	0,13	
Н-17	Н - 60 - 6	2	0,78	
Н-18	Н - 60 - 15	16	1,99	
Н-19	Н - 60 - 9	2	1,19	
Н-20	Н - 12 - 21	5	0,55	
Н-24	Н - 30 - 18	6	1,19	
Н-25	Н - 30 - 12	11	0,79	
Н-26	Н - 30 - 15	2	0,99	
Н-27	Н - 30 - 9	6	0,59	

Примечания

1. Условные обозначения см. на листе КС-10
2. Данный лист см. совместно с листом КС-19
3. На данном листе дана монтажная схема панелей из ячеистого бетона.

Типовой проект 262-26-1 альбом I часть 2

Инв. № подл. | Подпись и дата | Взам. инв. №

Привязан

Инв. №

Нач. МПСТ	Шестопалов	
Гл. инж. п	Кричевский	
ГАП	Шумов	
ГИП	Милковский	
Рук. гр. инж	Логинова	
Вед. арх	Панферов	
Проверил	Милковский	
Разраб.	Логинова	

т. п. 262-26-1

Здание проектных организаций в конструкциях ИИ-04 на 600 сотрудников

Стадия	Лист	Листов
Р	КС-13	

Монтажная схема фасада по оси „5" (вариант)

Зрелищных зданий и спортивных сооружений им. Б.С. Мезенцева

1009-03

Формат 22

Монтажная схема фасада по оси „9"

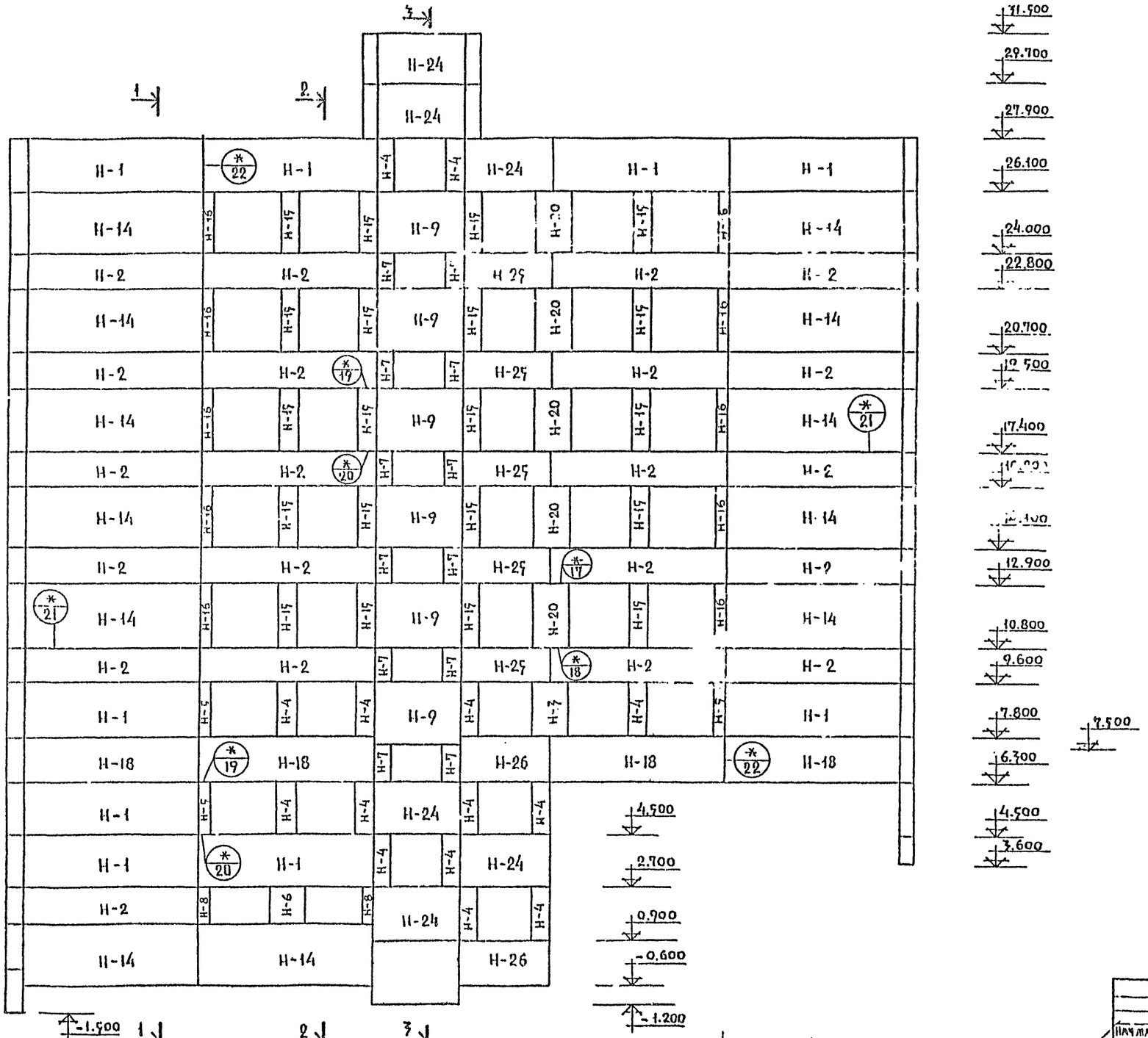

Перечень элементов

Поз. обозн.	Наименование	Кол	Масса ед. т.	Примечание
Н-1	Н-60 – 18	9	3.59	
Н-2	Н-60 – 12	21	2.38	
Н-3	Н-12 – 18	1	0.71	
Н-4	Н-6 – 18	14	0.35	
Н-5	Н-3 – 18	3	0.17	
Н-6	Н-12 – 12	1	0.47	
Н-7	Н-6 – 12	12	0.23	
Н-8	Н-3 – 12	2	0.11	
Н-9	Н-30 – 21	6	2.08	
Н-14	Н-60 – 21	12	4.20	
Н-15	Н-6 – 21	20	0.40	
Н-16	Н-3 – 21	13	0.19	
Н-18	Н-60 – 15	4	2.99	
Н-20	Н-12 – 21	5	0.82	
Н-24	Н-30 – 18	6	1.80	
Н-25	Н-30 – 12	5	1.19	
Н-26	Н-30 – 15	2	1.48	

Примечания

1. Условные обозначения см. на листе КС-10
2. Сечения 1-1, 2-2, 3-3, см. на листе КС-19
3. На данном листе дана монтажная схема панелей из легкого бетона.

Типовой проект 262-26-1 альбом I часть 2

Инв. № подл. | Подпись и дата | Взам. инв. №

Привязан

Инв. №

Нач. маст.	Шестопалов		
Гл. инж. пр.	Кричевский		
ГАП	Шумов		
ГИП	Милковский		
Рук. гр. инж.	Логинова		
Вед. арх.	Панферов		
Проверил	Милковский		
Разраб.	Логинова		

ТП 262-26-1

Здание проектных организаций в конструкциях ИИ-04 на 600 сотрудников.

Стадия	Лист	Листов
Р	КС-14	

Монтажная схема фасада по оси „9"

Зрелищных зданий и спортивных сооружений им. В.С. Мезенцева

1009-03

Формат 22

МОНТАЖНАЯ СХЕМА ФАСАДА ПО ОСИ „9"

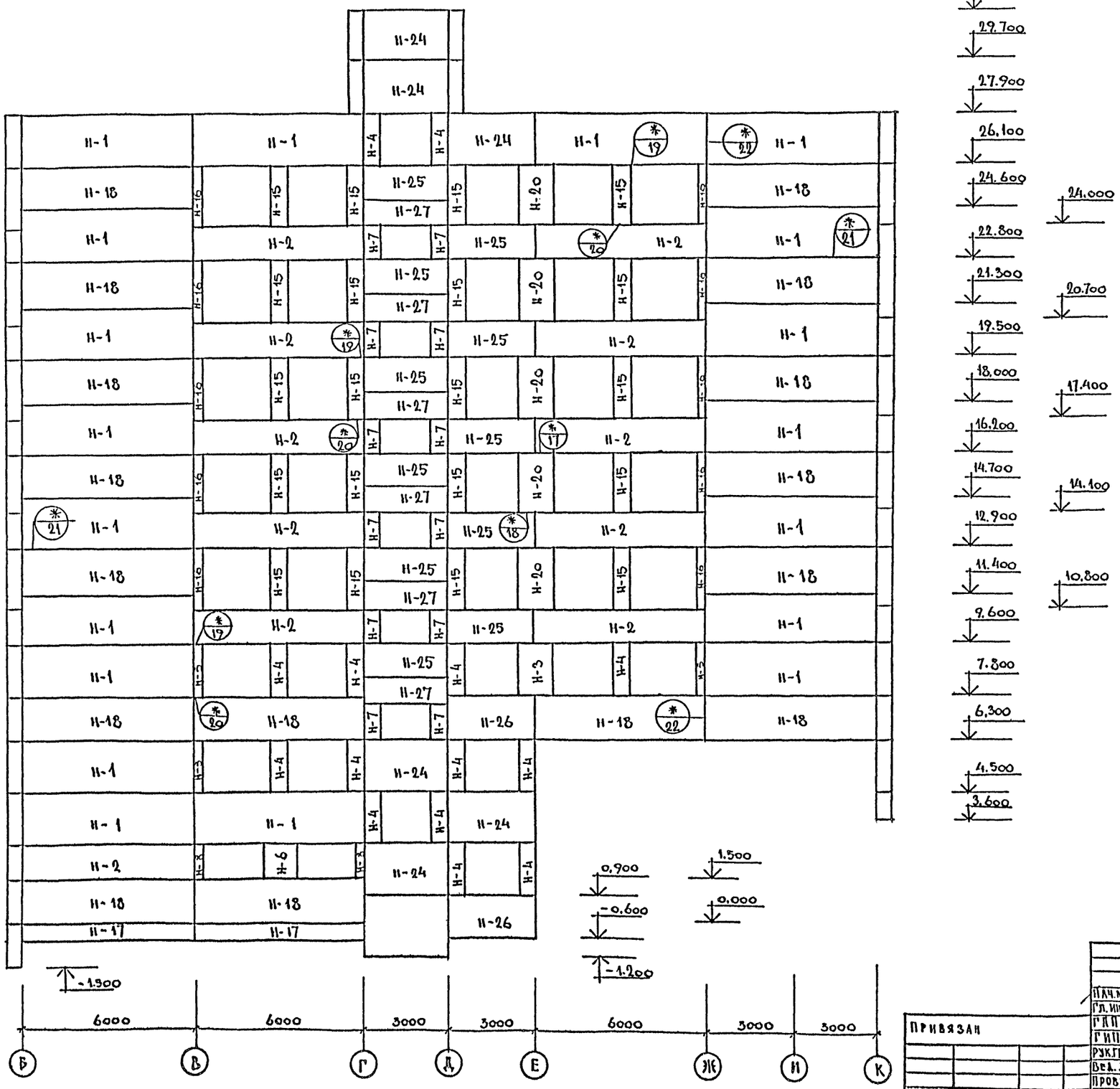

ПЕРЕЧЕНЬ ЭЛЕМЕНТОВ

ПОЗ. ОБОЗН.	НАИМЕНОВАНИЕ	КОЛ.	МАССА ЕД.Т	ПРИМЕЧАНИЕ
Н-1	Н-60-18	19	2.39	
Н-2	Н-60-12	11	1.59	
Н-3	Н-12-18	1	0.47	
Н-4	Н-6-18	14	0.23	
Н-5	Н-3-18	3	0.11	
Н-6	Н-12-12	1	0.30	
Н-7	Н-6-12	12	0.15	
Н-8	Н-3-12	2	0.08	
Н-15	Н-6-21	20	0.27	
Н-16	Н-3-21	13	0.13	
Н-17	Н-60-6	2	0.78	
Н-18	Н-60-15	16	1.99	
Н-20	Н-12-21	5	0.55	
Н-24	Н-30-18	6	1.19	
Н-25	Н-30-12	11	0.79	
Н-26	Н-30-15	2	0.99	
Н-27	Н-30-9	6	0.59	

ПРИМЕЧАНИЯ

1. Условные обозначения см. на листе КС-10.
2. На данном листе дана монтажная схема панелей из ячеистого бетона.

ТИПОВОЙ ПРОЕКТ 262-26-1 АЛЬБОМ I ЧАСТЬ 2

Инв. № подл. | Подпись и дата | Взам. инв. №

Привязан

Инв. №

Нач. маст.	Шестопалов		
Гл. инж. пр.	Кричевский		
ГАП	Шумов		
ГИП	Милковский		
Рук. гр. инж.	Логинова		
Вед. арх.	Панферов		
Провер.	Милковский		
Разраб.	Логинова		

т.п. 262-26-1

Здание проектных организаций в конструкциях ИИ-04 на 600 сотрудников

Стадия	Лист	Листов
Р	КС-15	

Монтажная схема фасада по оси „9" (вариант)

Зрелищных зданий и спортивных сооружений им. Б.С. Мезенцева

1009-03

Формат А2

ТИПОВОЙ ПРОЕКТ 262-26-1 АЛЬБОМ I ЧАСТЬ 2

Монтажная схема фасада по оси „Е"

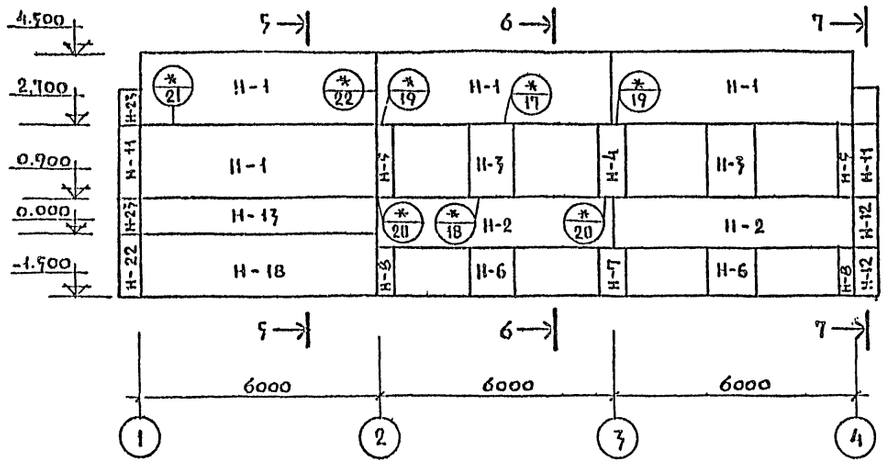

Монтажная схема фасада по оси 1

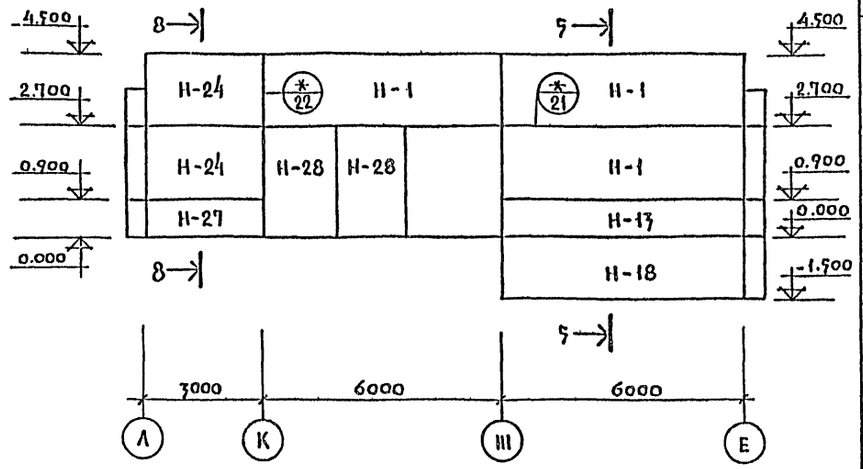

Монтажная схема фасада по оси Л

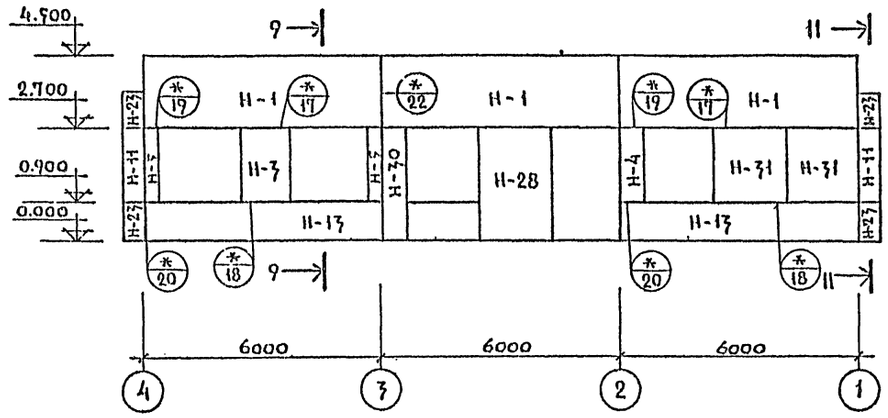

10-10 11-11 12-12

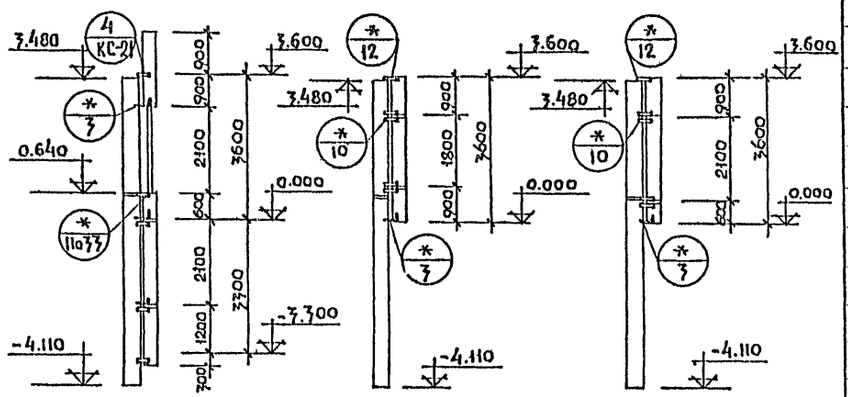

Монтажная схема фасада по оси Л

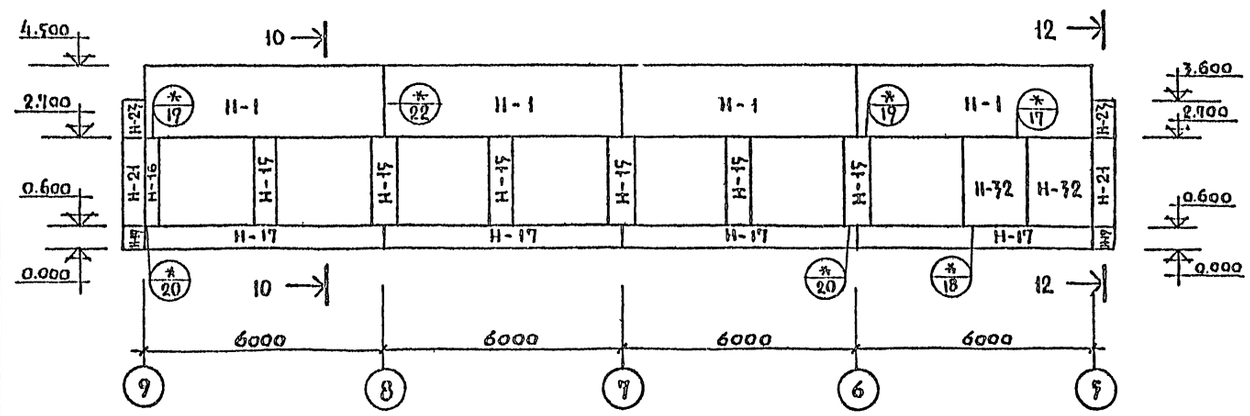

Перечень элементов

Поз. ровозн.	Наименование	Кол	Масса ед. т.	Примечание
Н-1	Н-60-18	14	3.59/2.39	
Н-2	Н-60-12	2	2.38/1.59	
Н-3	Н-12-18	3	0.71/0.47	
Н-4	Н-6-18	2	0.35/0.23	
Н-5	Н-3-18	4	0.17/0.11	
Н-6	Н-12-12	2	0.47/0.30	
Н-7	Н-6-12	1	0.23/0.15	
Н-8	Н-3-12	2	0.11/0.08	
Н-11	НУ2-18	4	0.44/0.31	
Н-12	НУ2-12	4	0.30/0.21	
Н-13	Н-60-9	4	1.79/1.19	
Н-15	Н-6-21	6	0.40/0.27	
Н-16	Н-3-21	1	0.19/0.13	
Н-17	Н-60-6	4	1.19/0.78	
Н-19	НУ2-6	2	0.16/0.11	
Н-21	НУ2-21	2	0.51/0.36	
Н-23	НУ2-9	8	0.23/0.16	
Н-24	Н-30-18	2	1.80/1.19	
Н-27	Н-30-9	1	0.79/0.59	
Н-28	Н-18-27	3	1.59/1.06	
Н-30	Н-6-27	1	0.40/0.34	
Н-31	Н-18-18	2	1.06/0.71	
Н-32	Н-18-21	2	1.25/0.83	
Н-18	Н-60-15	2	2.99/1.99	

Примечания:

1. В графе „Масса ед. т." в числителе указана масса панели из легкого бетона, а в знаменателе - из ячеистого.
2. Условные обозначения см. на листе КС-10
3. Сечения 5-5; 6-6; 7-7; 8-8; 9-9 см. на листе КС-20
4. На данном листе дана монтажная схема панелей из легкого и ячеистого бетонов.

Нач. маст.	Шестопалов	
Гл. инж. пр.	Кричевский	
ГАП	Шумов	
РИП	Милковский	
Рук. гр. инж.	Логинова	
Вед. арх.	Панферов	
Проверил	Милковский	
Разраб.	Логинова	

Привязан

Инв. №

ТП 262-26-1

Здание проектных организаций в конструкциях ИИ-04 на 600 сотрудников

Стадия	Лист	Листов
Р	КС-16	

Монтажная схем фасада по осям „

Зрелищных зданий и спортивных сооружений им. В.С. Мелещеева

1009-03

Формат 22

Инв. № подл. | Подп. и дата | Взам. инв. №

ТИПОВОЙ ПРОЕКТ 262-26-1 АЛЬБОМ I ЧАСТЬ 2

Монтажная схема фасада по оси Е

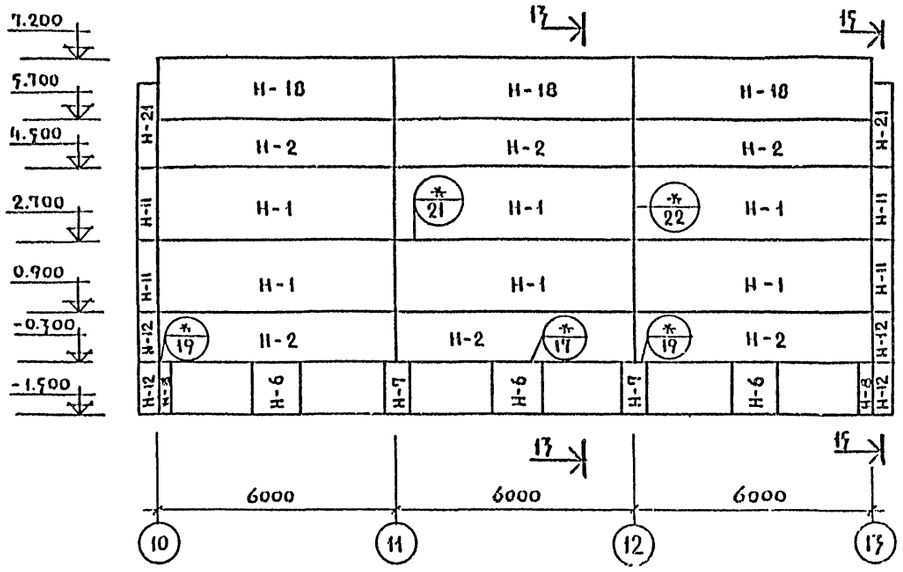

Монтажная схема фасада по оси 13

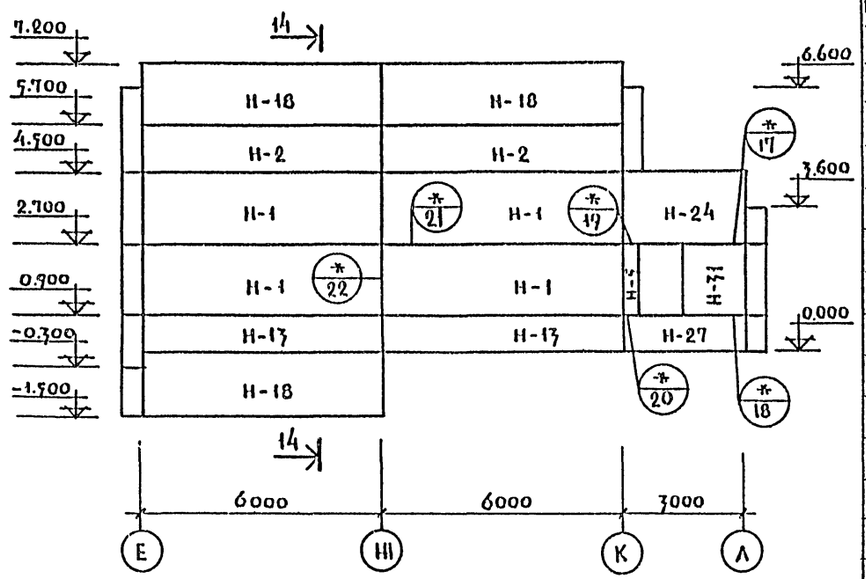

13 — 13 14 — 14 15 — 15

Монтажная схема фасада по оси Л

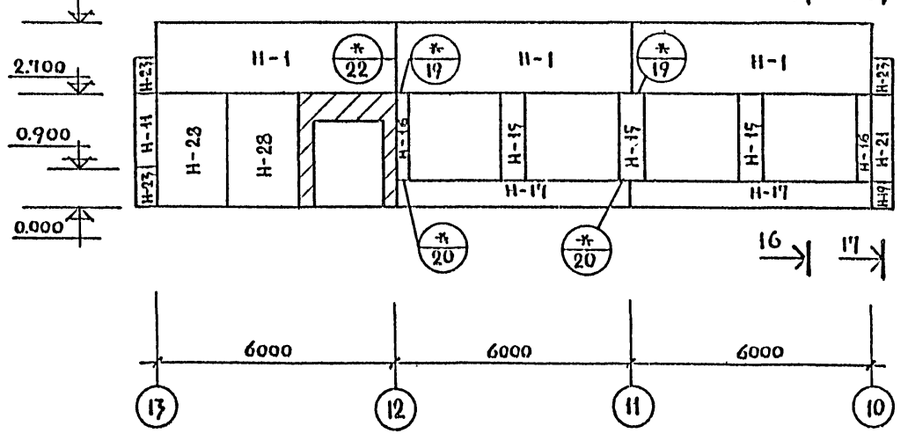

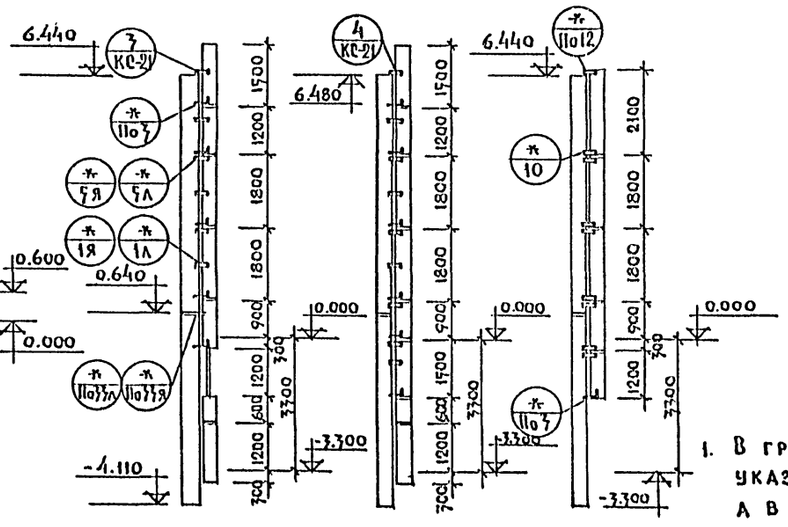

Монтажная схема фасада по оси К

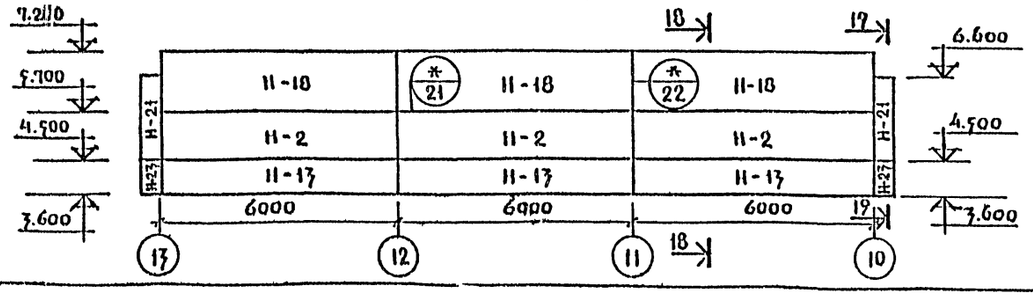

Перечень элементов

Поз. обознач.	Наименование	Кол.	Масса ед. т.	Примечание
Н-1	Н-60-18	13	3.59/2.39	
Н-2	Н-60-12	11	2.38/1.59	
Н-5	Н-3-18	1	0.17/0.11	
Н-6	Н-12-12	3	0.94/0.30	
Н-7	Н-6-12	2	0.23/0.15	
Н-8	Н-3-12	2	0.11/0.08	
Н-11	НУ2-18	5	0.94/0.31	
Н-12	НУ2-12	4	0.30/0.21	
Н-13	Н-60-9	5	1.79/1.19	
Н-15	Н-6-21	3	0.40/0.27	
Н-16	Н-3-21	2	0.19/0.13	
Н-17	Н-60-6	2	1.19/0.78	
Н-18	Н-60-15	9	2.99/1.99	
Н-19	НУ2-6	1	0.16/0.11	
Н-21	НУ2-21	5	0.51/0.36	
Н-23	НУ2-9	5	0.23/0.16	
Н-24	Н-30-18	1	1.80/1.19	
Н-27	Н-30-9	1	0.79/0.59	
Н-28	Н-18-27	2	1.59/1.06	
Н-31	Н-18-18	1	1.06/0.71	

Примечания:

1. В графе „Масса ед. т." в числителе указана масса панели из легкого бетона, а в знаменателе – из ячеистого.
2. Условные обозначения см. на листе КС-10
3. Сечения 16-16, 17-17, 18-18, 19-19 см. на листе КС-20.
4. На данном листе дана монтажная схема панелей из легкого и ячеистого бетонов.

Привязан

Инв. №

Нач. маст.	Шестопалов	
Гл. инж. м.	Кричевский	
ГАП	Шумов	
ГИП	Милковский	
Рук. гр. инж.	Логинова	
Вед. арх.	Панферов	
Проверил	Милковский	
Разраб.	Логинова	

ТП 262-26-1

Здание проектных организаций в конструкциях ИИ-04 на 600 сотрудников

Стадия	Лист	Листов
Р	КС-17	

Монтажная схема фасада по осям „Е", „Л", „К", 13

ЦНИИЭП зрелищных зданий и спортивных сооружений им. Б.С. Мезенцева

1009-03 262-26-1 Формат 22

ТИПОВОЙ ПРОЕКТ 262-26-1 АЛЬБОМ I ЧАСТЬ 2

Монтажная схема фасада по оси „8" (по оси „6" зеркально)

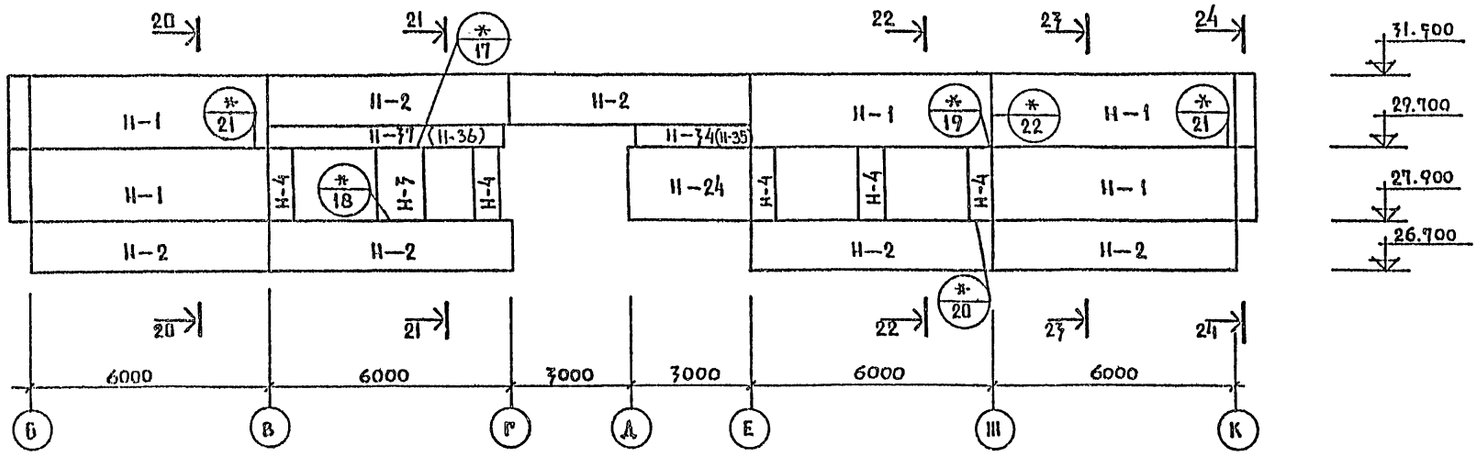

Монтажная схема фасада по осям „Г" и „Д"

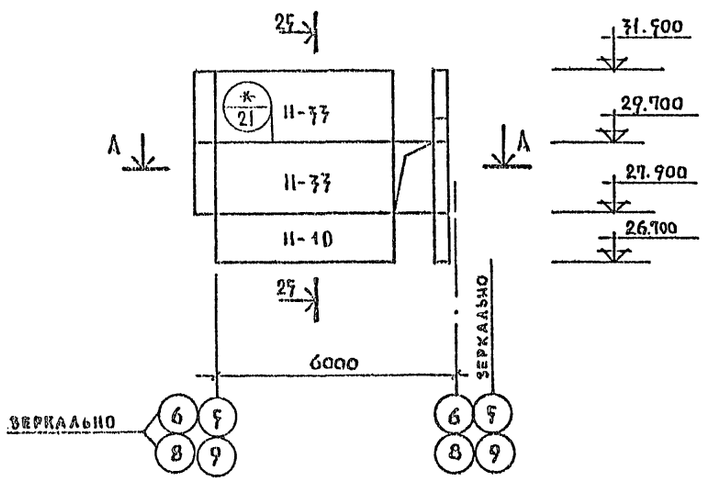

По А-А

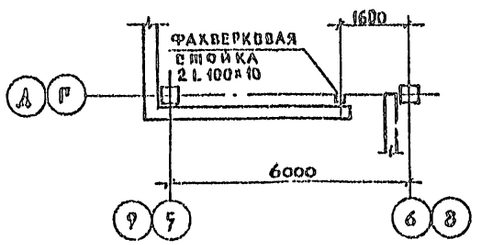

20—20

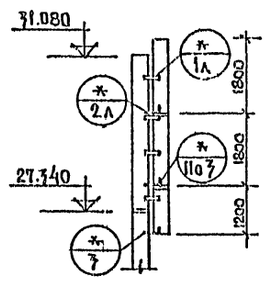

21—21

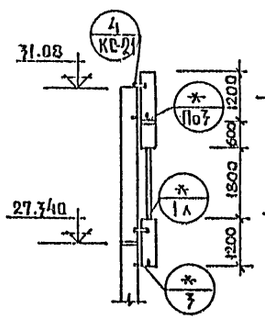

22—22

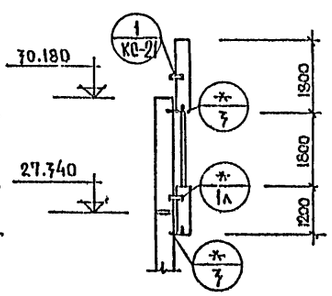

23—23

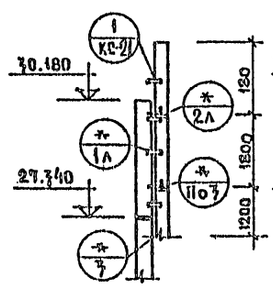

24—24

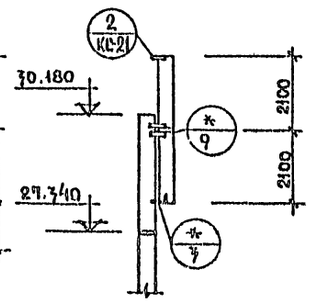

Перечень элементов

Поз. обозн.	Наименование	Кол. шт.	Масса ед. т.	Примечание
Н-1	Н-60 – 18	10	3.59/2.39	
Н-2	Н-60 – 12	12	2.38/1.59	
Н-7	Н-12 – 18	2	0.71/0.47	
Н-4	Н-6 – 18	10	0.35/0.23	
Н-24	Н-30-18	2	1.80/1.19	
Н-34	Н-28-6п	1	0.53/0.35	
Н-37	Н-58-6л	1	1.11/0.74	
Н-33	Н-45-18	8	2.70/1.78	
Н-10	Н-45-12	4	1.79/1.19	
Н-35	Н-28-6л	1	0.53/0.35	
Н-36	Н-58-6п	1	1.11/0.74	

Примечания:

1. Условные обозначения см. на листе КС-10
2. В графе „Масса ед. т." в числителе указана масса панели из легкого бетона, а в знаменателе – из ячеистого.
3. Сечение Б 25-25 см. на листе КС-22
4. На данном листе дана монтажная схема панелей из легкого и ячеистого бетонов.

Привязан

Инв. №

Гл.инж.мас.	Шестопалов	
Гл.инж.м.	Кричевский	
ГАП	Шумов	
ГИП	Милковский	
Рук.гр.инж.	Логинова	
Вед.арх.	Панферов	
Проверил	Милковский	
Разраб.	Логинова	

т.п. 262-26-1

Здание проектных организаций в конструкциях ИИ-04 на 600 сотрудников

Стадия	Лист	Листов
Р	КС-18	

Монтажная схема по осям „8", „6", „Г", „Д".

Зрелищных зданий и спортивных сооружений им. Б.С. Мезенцева

1009-03

Формат 22

ТИПОВОЙ ПРОЕКТ 262-26-1 АЛЬБОМ I ЧАСТЬ 2

1—1

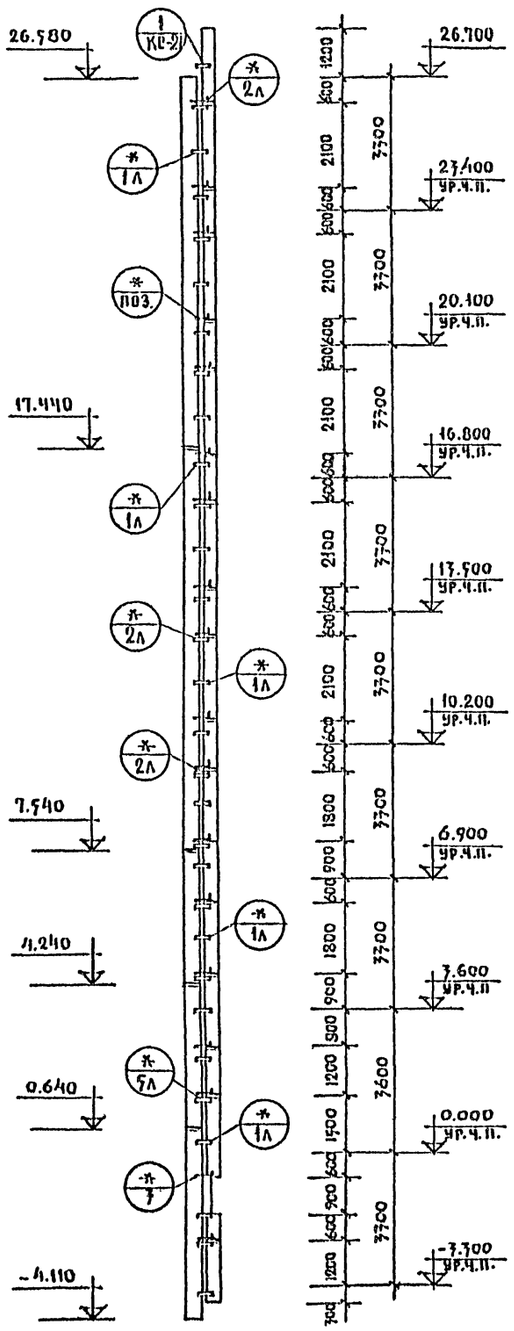

2—2

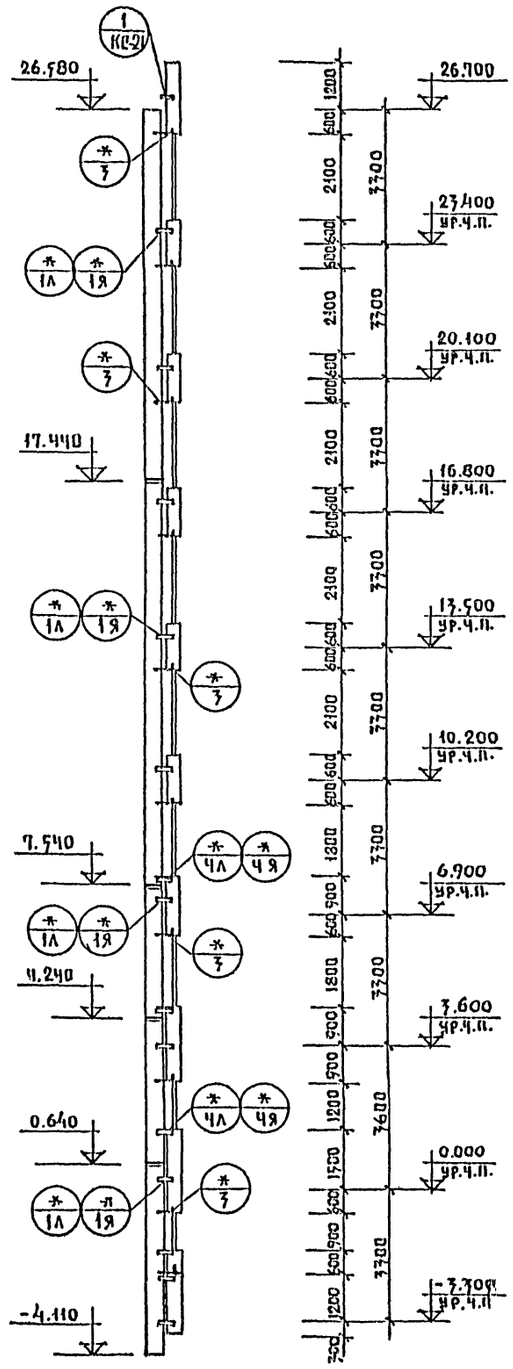

3—3

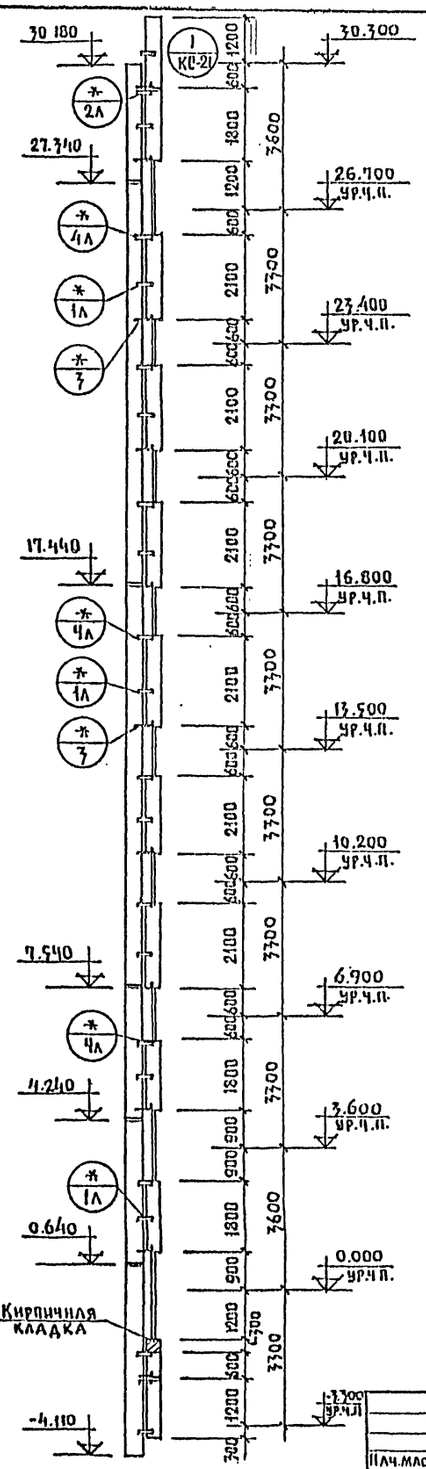

ЭЛЕМЕНТЫ СОЕДИНИТЕЛЬНЫЕ

Поз. обозначение	Наименование	Кол.	Масса ед. кг.	Примечание
	Вариант легких бетонов			
	ММН-1	692	1.68	
	ММН-3	683	0.46	
	ММН-4	881	0.47	
	ММН-14	1260	0.24	
	ММН-7	160	2.06	
	ММН-17	8	1.57	
	L 100×10 ℓ=60 м	–	906.0	
	L 125×10 ℓ=21 м	–	401.1	
	Вариант ячеистых бетонов			
	ММН-2	542	1.70	
	ММН-3	1200	0.46	
	ММН-4	492	0.47	
	ММН-14	1260	0.24	
	ММН-7	160	2.06	
	ММН-17	8	1.57	
	L 100×10 ℓ=60м	–	906	
	L 125×10 ℓ=21 м	–	401.1	

ПРИМЕЧАНИЯ:

1. Данный лист см. совместно с листами КС-10÷КС-15
2. Условные обозначения см. на листе КС-10.

Инв. N подл. | Подп. и дата | Взам. инв. N

Привязан

Инв. N

Гл.инж.пр.	Шестопалов	
Гл.инж.м.	Кричевский	
ГАП	Шумов	
ГИП	Милковский	
Рук.гр.инж	Логинова	
Вед.арх.	Плиферов	
Проверил	Милковский	
Разраб.	Логинова	

ТП 262-26-1

Здание проектных организаций в конструкциях ИИ-04 на 600 сотрудников

Стадия	Лист	Листов
Р	КС-19	

Монтажные схема фасадов. Сечения 1-1; 2-2; 3-3.

ЦНИИЭП зрелищных зданий и спортивных сооружений им. Б.С. Мезенцева

1009-03

Формат А2

ТИПОВОЙ ПРОЕКТ 262-26-1 АЛЬБОМ I ЧАСТЬ 2

4 – 4

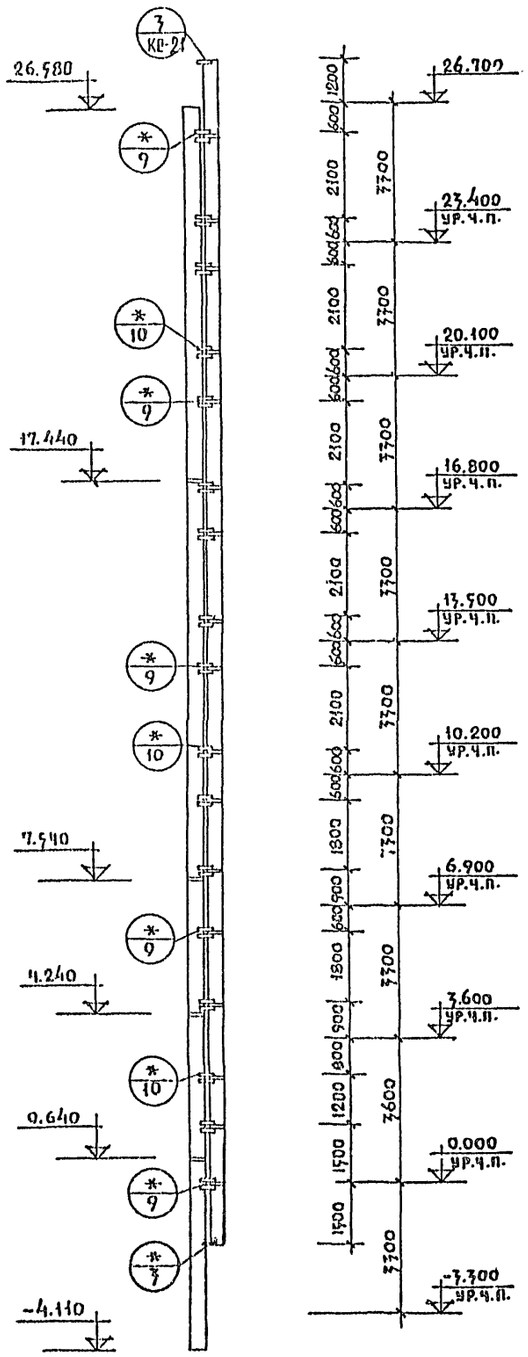

5 – 5

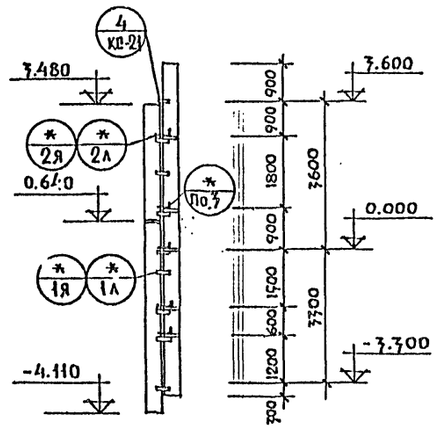

6 – 6

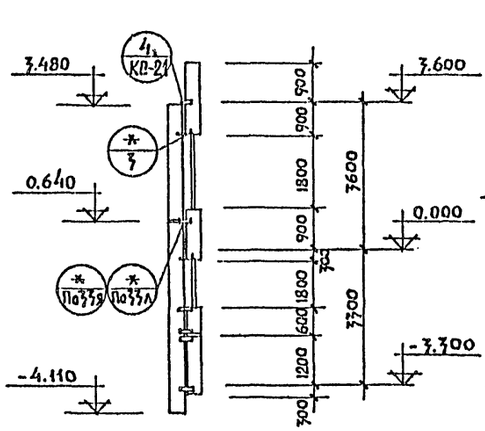

16 – 16

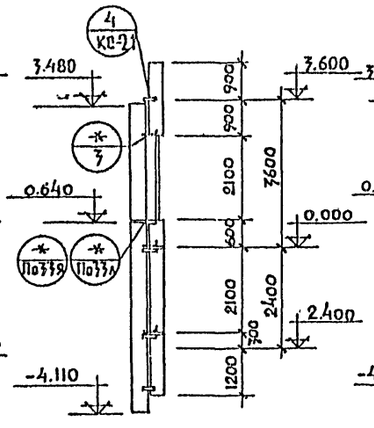

17 – 17

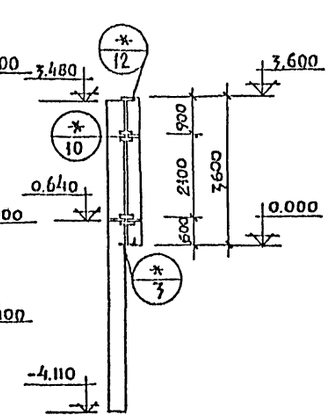

7 – 7

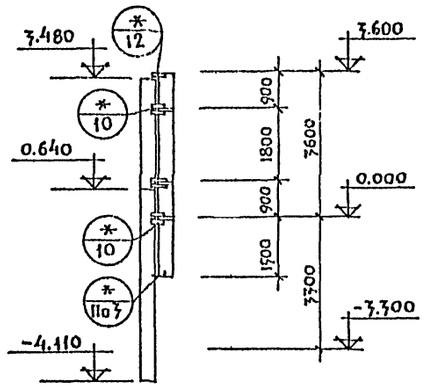

8 – 8

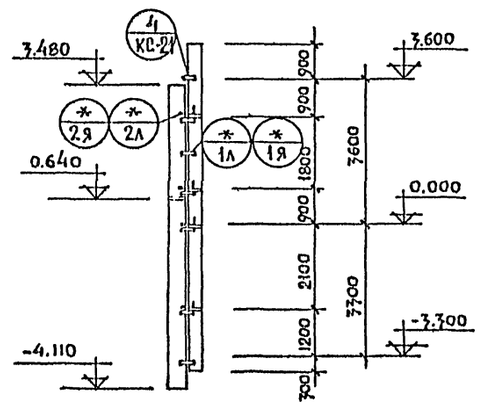

18 – 18

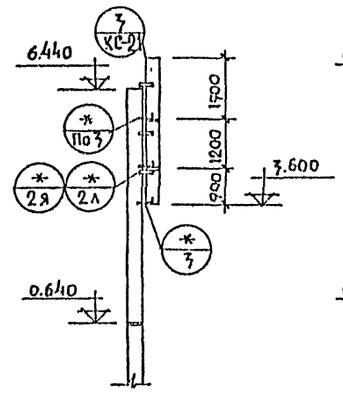

19 – 19

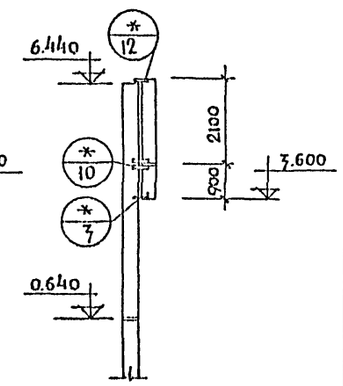

9 – 9

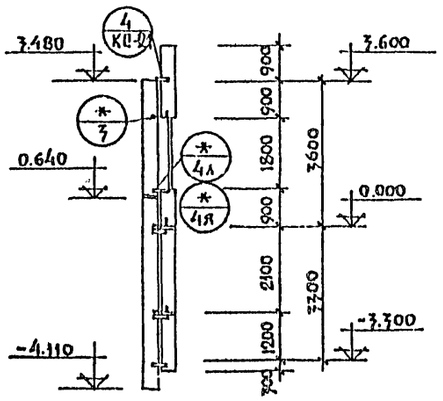

ПРИМЕЧАНИЯ

1. Данный лист см совместно с листами КС-10 ÷ КС-20
2. Условные обозначения см. на листе КС-10

				ТП 262-26-1			
				Здание проектных организаций в конструкциях ИИ-04 на 600 сотрудников			
Нач.маст.	Шестопалов				Стадия	Лист	Листов
Гл.инж.пр.	Кричевский				Р	КС-20	
ГАП	Шумов						
ГИП	Михаховский						
Рук.гр.инж.	Логинова			Монтажные схемы фасадов. Сечения 4-4 ÷ 9-9; 16-16 ÷ 19-19	Зрелищных зданий и спортивных сооружений им. Б.С. Мезенцева		
Вед.арх.	Панферов						
Проверил	Михаховский						
Разраб.	Логинова						

Привязан

Инв. №

1009-03

Формат 22

Инв. № подл. | Подпись и дата | Взам. инв. №

ТИПОВОЙ ПРОЕКТ 262-26-1 АЛЬБОМ I часть 2

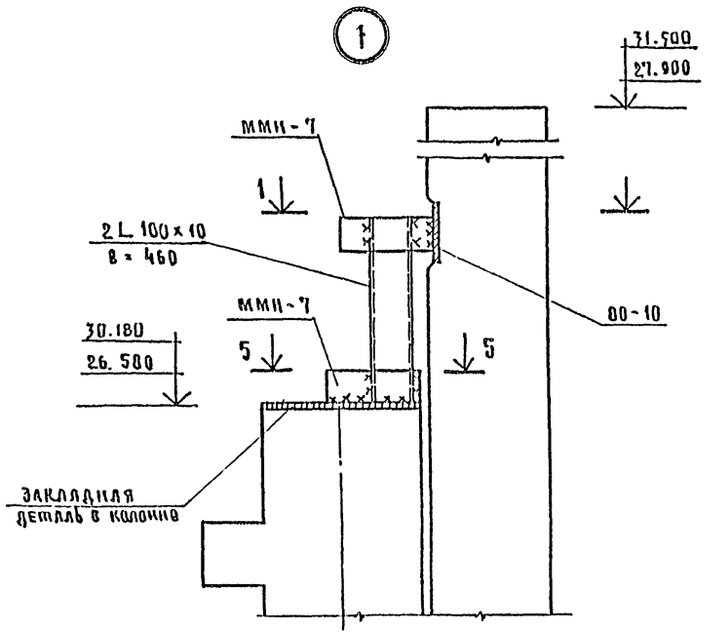

1 — 1

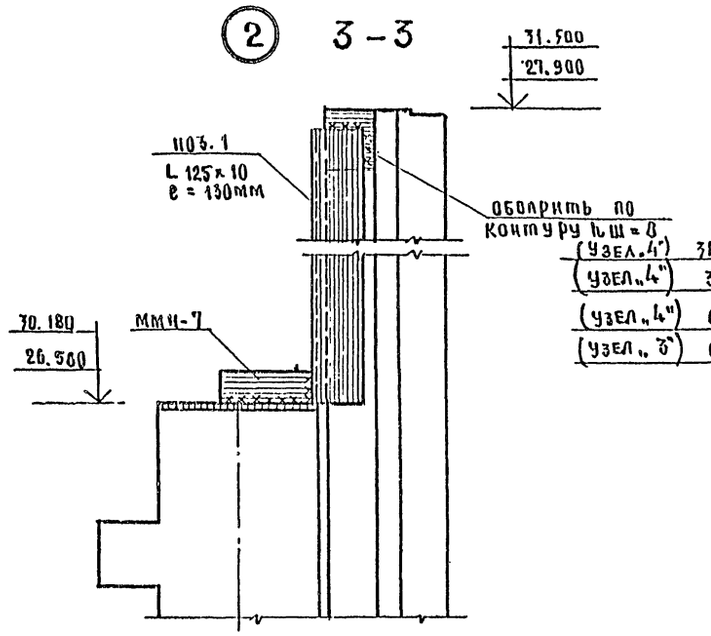

2 — 2

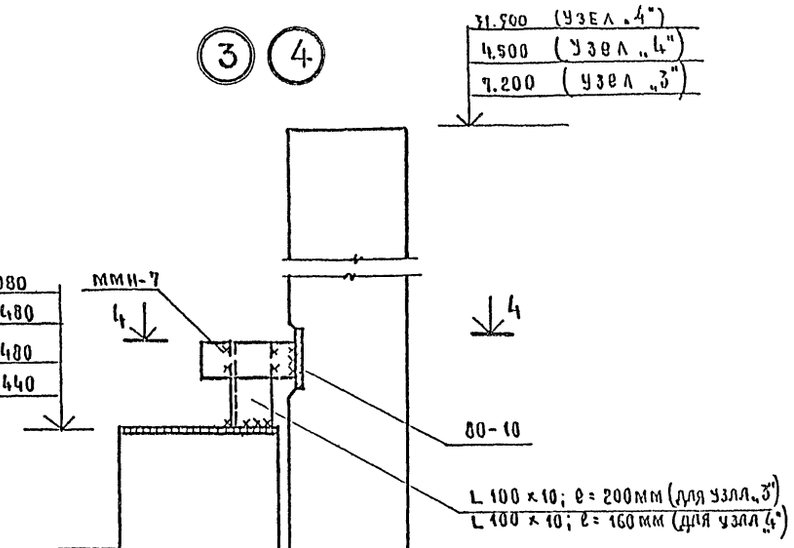

4 — 4

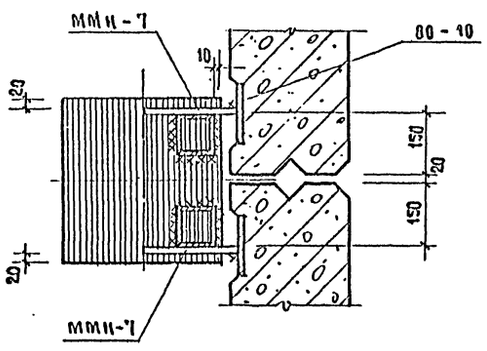

5 — 5

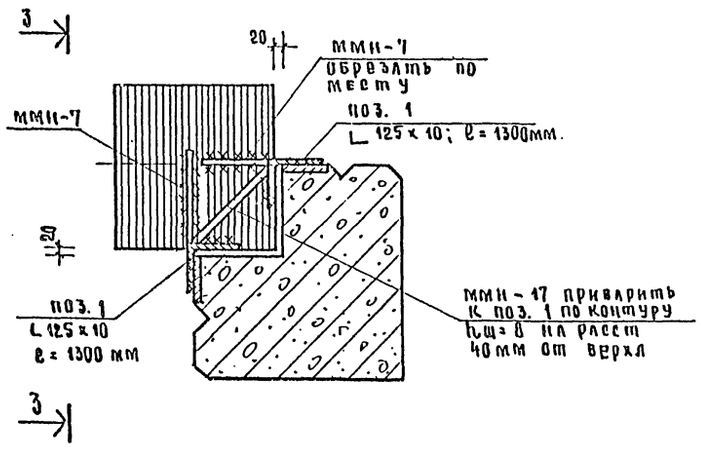

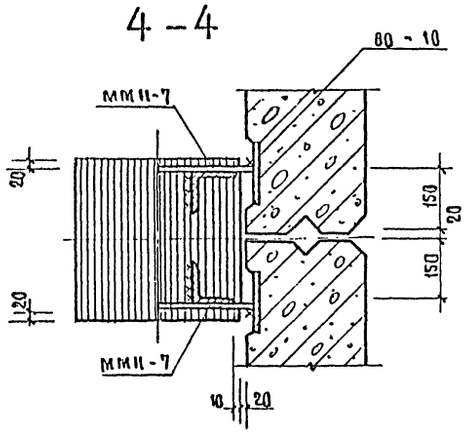

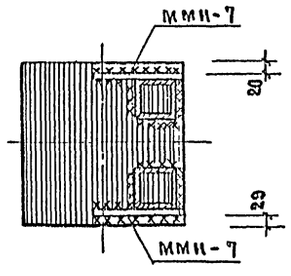

Примечание

1. Данный лист смотреть совместно с листами КС-10 ÷ КС-20
2. Закладные детали ММН-7, ММН-17 разработаны в альбоме ИИ-04-10 вып. 6

Нач. маст.	Шестопалов		
Гл. инж. пр.	Кричевский		
РАП	Шумов		
РИП	Миаковский		
Рук. гр. инж.	Логинова		
Вед. арх.	Панферов		
Проверил	Милковский		
Разработ.	Логинова		

Привязан

Инв. №

Подпись и дата

Взам. инв. №

Инв. № подл.

т.п. 262-26-1

Здание проектных организаций в конструкциях ИИ-04 на 600 сотрудников

Стадия	Лист	Листов
Р	КС-21	

Монтажные схемы фасадов
Узлы „1", „2", „3", „4"

ЦНИИЭП зрелищных зданий и спортивных сооружений им. Б. С. Мезенцева

1009-03

Формат А2

ТИПОВОЙ ПРОЕКТ 262-26-1 АЛЬБОМ I ЧАСТЬ 2

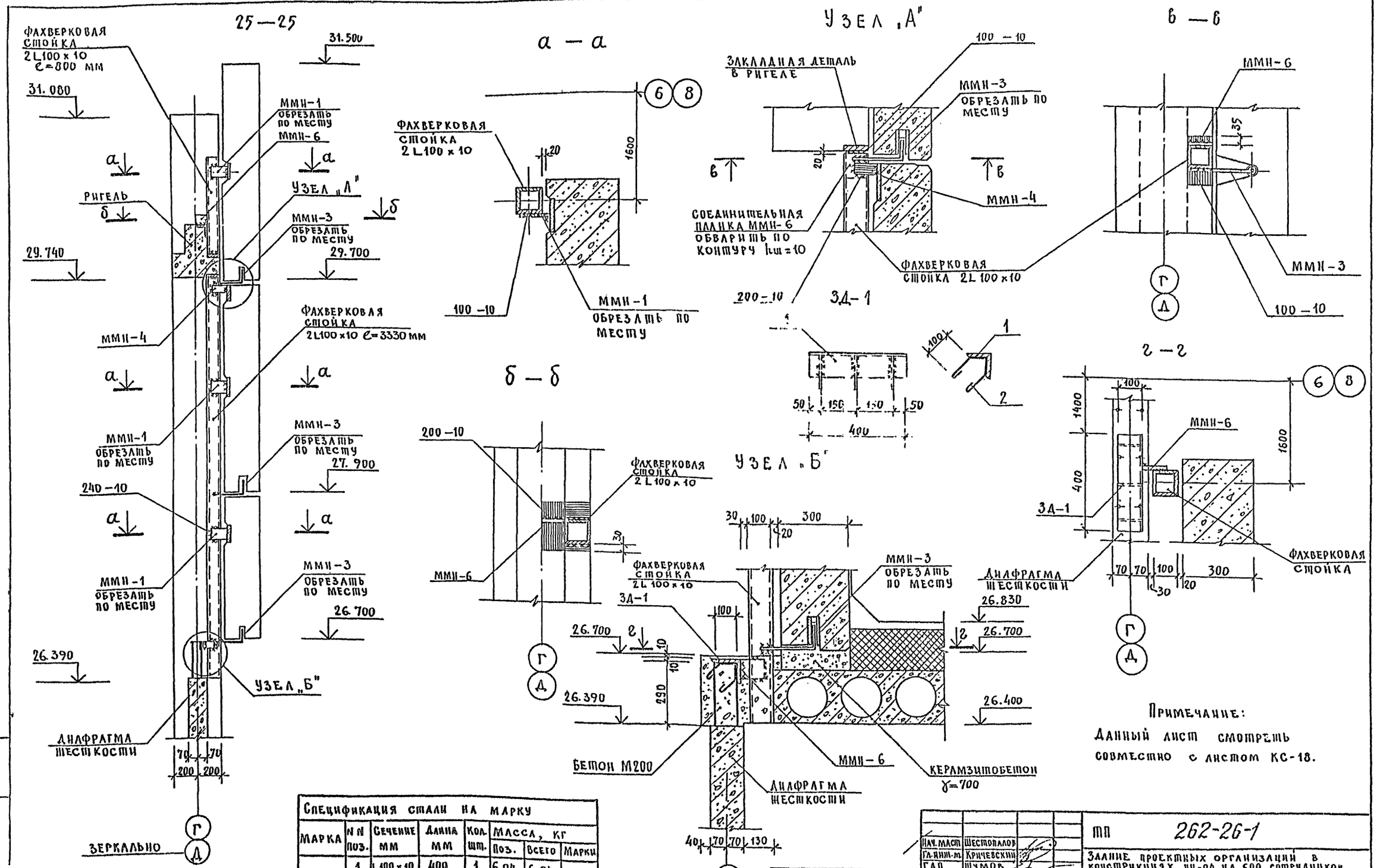

Примечание:
Данный лист смотреть совместно с листом КС-18.

Спецификация стали на марку

Марка	N N поз.	Сечение мм	Длина мм	Кол. шт.	Масса, кг Поз.	Всего	Марки
ЗД-1	1	L100×10	400	1	6.04	6.04	6.97
	2	ф10 AI	500	3	0.31	0.93	

Нач. маст.	Шестопалов		
Гл. инж. пр.	Кричевский		
ГАП	Шумов		
ГИП	Милковский		
Рук. гр. инж.	Логинова		
Ст. арх.	Панферов		
Проверил	Милковский		
Разраб.	Логинова		

Привязан

Инв. N

ТП 262-26-1

Здание проектных организаций в конструкциях ИИ-04 на 600 сотрудников

Стадия	Лист	Листов
Р	КС-22	

Монтажные схемы фасадов. Сечение 25-25

ЦНИИЭП зрелищных зданий и спортивных сооружений им. Б.С. Мезенцева

1009-03

Формат 22

Инв. N подл. | Подп. и дата | Взам. инв. N

ТИПОВОЙ ПРОЕКТ 262-26-1 АЛЬБОМ I ЧАСТЬ 2

МУ-1, МУ-2, МУ-3, МУ-7, МУ-8

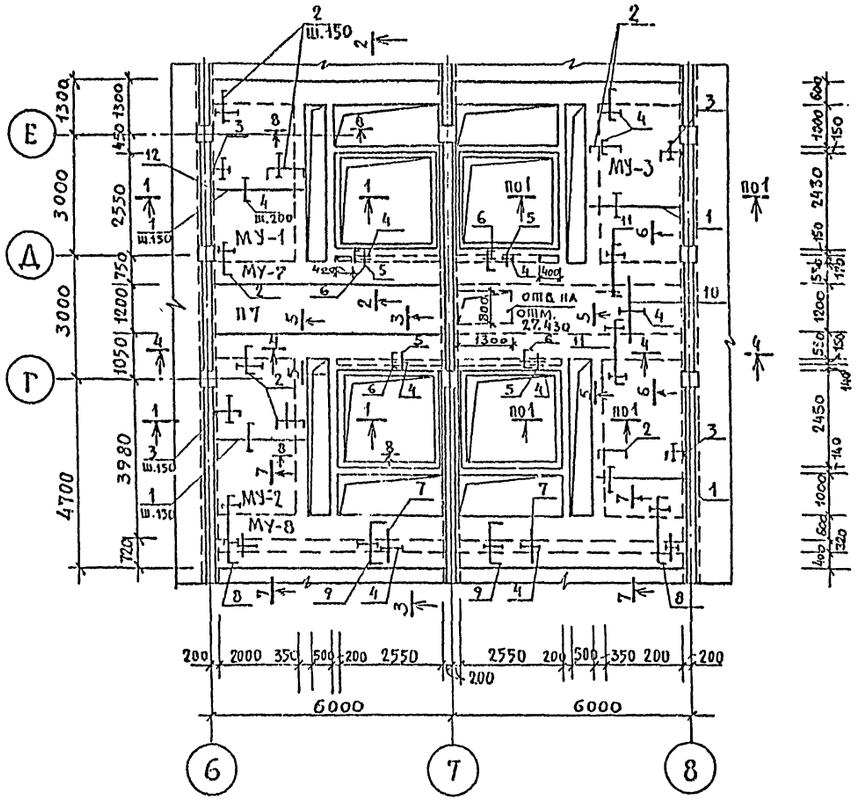

ФРАГМЕНТ ПЛАНА ДЛЯ МУ-2
ДЛЯ МУ-3 - ЗЕРКАЛЬНО.

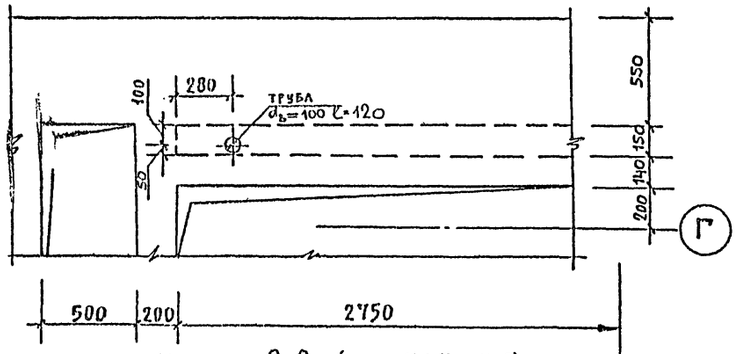

8-8 (ДЛЯ МУ-7, МУ-8)

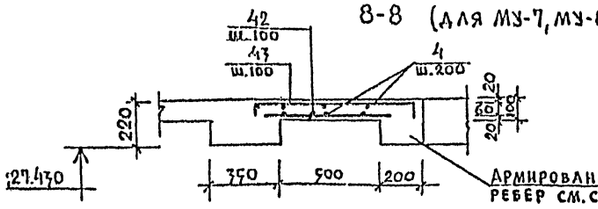

1-1

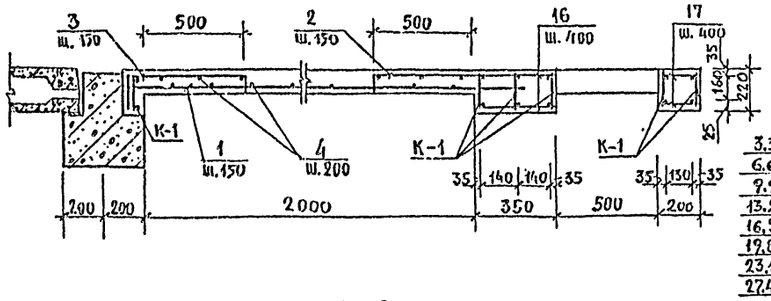

5-5

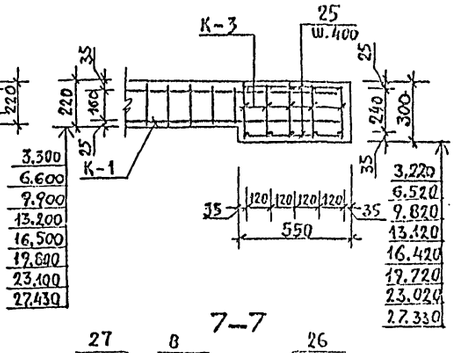

2-2

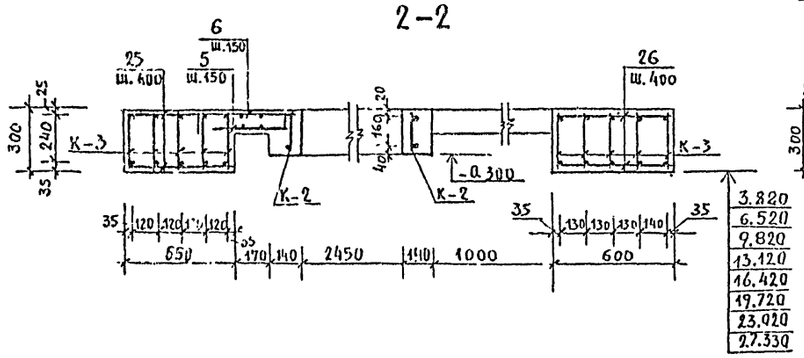

7-7

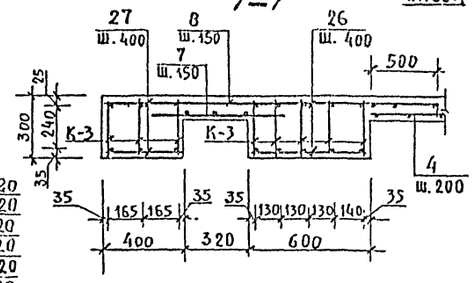

3-3

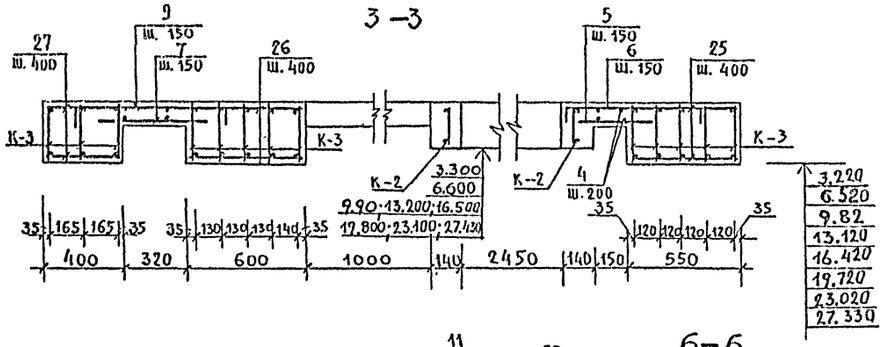

4-4

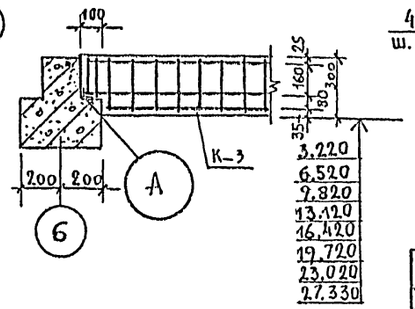

6-6

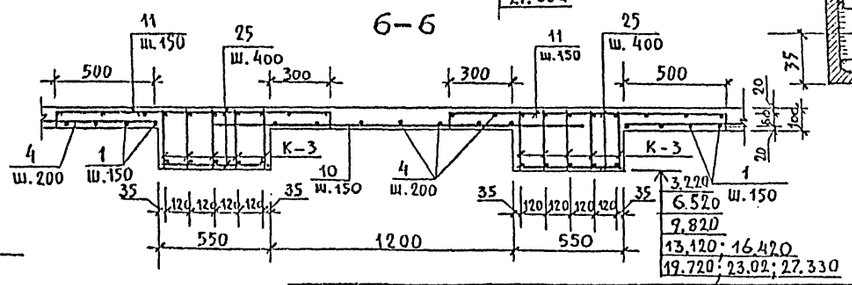

Примечания:

1. Расположение монолитных участков см. лист КС-6, КС-8.
2. Перечень элементов см. лист КС-26.
3. Ведомость стержней см. листы КС-24; КС-25.

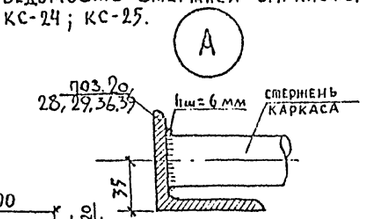

Нач. маст.	Шестопалов		
Гл. инж. пр.	Кричевский		
ГАП	Шумов		
ГИП	Милковский		
Рук. группы	Логинова		
Вед. арх.	Плиферов		
Проверил	Милковский		
Разраб.	Шемчук		

Привязан

Инв. №

тп 262-26-1

Здание проектных организации в конструкциях ИИ-04 на 600 сотрудников

Стадия	Лист	Листов
Р	КС-23	1

Монолитные участки: МУ-1; МУ-2; МУ-3; МУ-7; МУ-8. Опалубка. Армирование

Зрелищных зданий и спортивных сооружений им. Б.С. Мезенцева

1009-03

Формат 22

Инв. № подл. | Подп. и дата | Взам. инв. №

Типовой проект 262-26-1 Альбом I часть 2

МУ-4 т.н

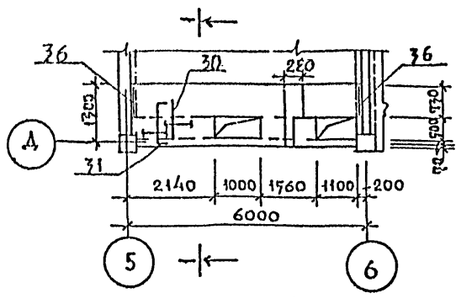

1-1

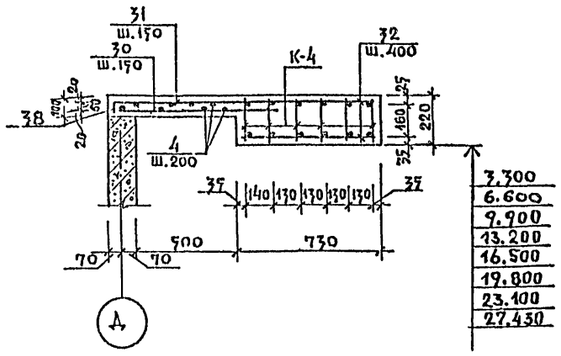

МУ-5

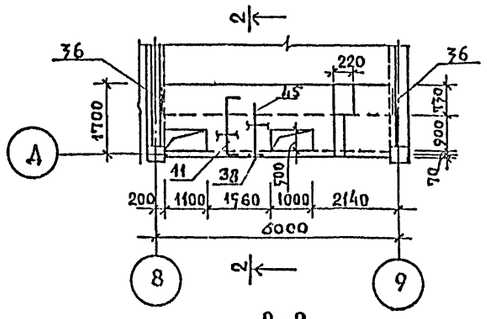

2-2

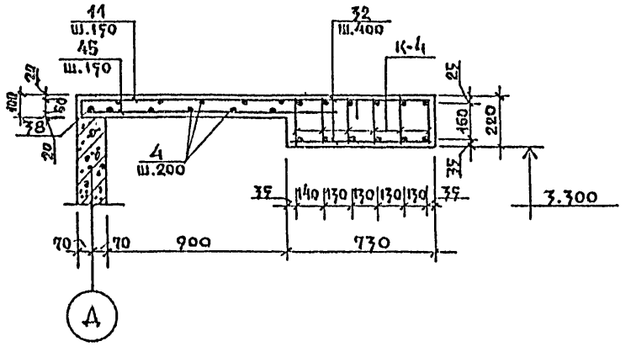

МУ-6 т.н

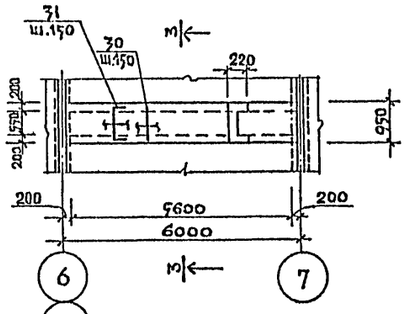

3-3

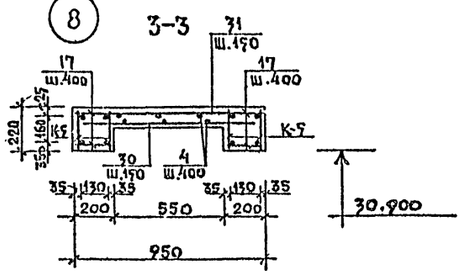

Дополнительное армирование в зоне отверстий

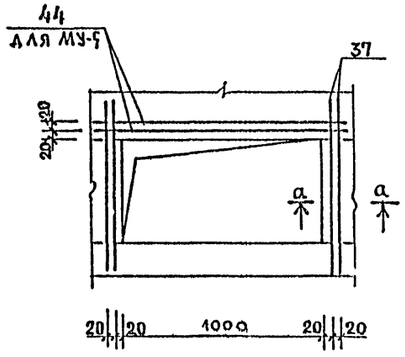

а-а

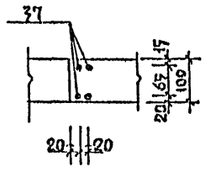

Примечания

1. Расположение монолитных участков см. листы КС-6÷КС-9.
2. Перечень элементов см. КС-26.

Ведомость стержней

Марка эл-та	Каркас или сетки	Поз.	Эскиз или сечение	ф мм	Длина мм	Кол.	Масса общая кг.
МУ-7 ; МУ-11	К-1	13	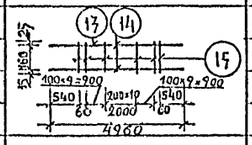	18AIII	4960	1	16.99
		14		12AIII	4960	32	
		15		8AI	200		
	отд. стерж.	16	—	6AI	370	20	1.46
		17	—	6AI	180	20	0.8
	К-2	18	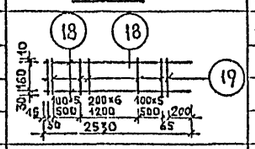	12AIII	2530	2	3.9
		19		8AI	190	13	
		20	L	L50×5	130	2	1.0
	К-7	19	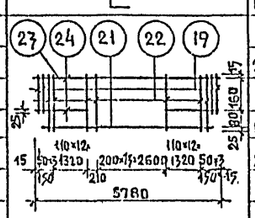	8AI	190	2	43.04
		21		25AIII	5570	1	
		22		8AI	280	42	
		23		12AIII	5780	1	
		24		25AIII	1500	2	
	отдельные стержни	25	—	6AI	530	30	3.6
		26	—	6AI	580	30	3.8
		28	L	L50×5	530	2	4.0
		29	L	L50×5	580	2	4.4
МУ-2 ; МУ-8	К-1	13	см. выше	18AIII	4960	1	16.99
		14		12AIII	4960	1	
		15		8AI	200	32	
	отд. стерж.	16	см. выше	6AI	370	20	1.46
		17	— " —	6AI	180	20	0.8
	К-2	18	см. выше	12AIII	2530	2	3.9
		19		8AI	190	13	
		20	— " —	L50×5	130	2	1.0
			продолжение см. КС-25				

Гл.арх.масс	Шестопалов		262-26-1
Гл.инж.м	Кричевский		Здание проектных организаций в конструкциях ИИ-04 на 600 сотрудников
ГАП	Шумов		
ГИП	Милковский		
Рук.гр.инж	Логинова		
Вед.арх.	Панферов		Монолитные участки МУ-4 т.н., МУ-5, МУ-6 т.н
Провер.	Милковский		
Разраб.	Шемчук		

Привязан

Инв. N

Стадия	Лист	Листов
Р	КС-24	1

Зрелищных зданий и спортивных сооружений им. Б.С. Мезенцева

1009-03

Формат 22

ТИПОВОЙ ПРОЕКТ 262-26-1 АЛЬБОМ I ч.2

ВЕДОМОСТЬ СТЕРЖНЕЙ

Марка эл-та	Каркас	Поз.	Эскиз или сечение	ф мм	Длина мм	Кол.	Масса общая кг
МУ-2 (продолж.) М-8	К-3	19	см. КС-24	8АI	190	4	43.04
		21		25АIII	5570	1	
		22		8АI	280	42	
		23		12АIII	5780	1	
		24		25АIII	1500	2	
		25	—	6АI	530	30	3.6
		26	—	6АI	580	30	3.8
		27	—	6АI	380	30	2.6
		28	L	L50×5	530	2	4.0
		29	L	L50×5	580	2	4.4
		39	L	L50×5	380	2	2.9
МУ-3	К-1	13	см. КС-24	18АIII	4960	1	16.99
		14		12АIII	4960	1	
		15		8АI	200	32	
		16	—	6АI	330	20	1.46
		17	—	6АI	180	20	0.8
	К-2	18	см. КС-24	12АIII	2530	2	3.9
		19		8АI	190	13	
	К-3	20	L	L50×5	130	2	1.0
		19	см. КС-24	8АI	190	4	43.04
		21		25АIII	5570	1	
		22		8АI	280	42	
		23		12АIII	5780	1	
		24		25АIII	1500	2	
		25	см. выше	6АI	530	60	7.2
		26	—— " ——	6АI	580	60	7.6
		27	—— " ——	6АI	380	30	2.6
		28	—— " ——	L50×5	530	4	8.0
		29	—— " ——	L50×5	580	4	8.8
		39	—— " ——	L50×5	380	2	2.9

Марка эл-та	Каркас	Поз.	Эскиз или сечение	ф мм	Длина мм	Кол.	Масса общая кг
МУ-4 Т.Н	К-4	15	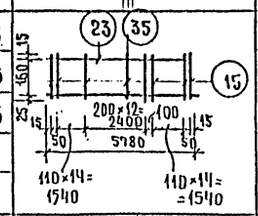	8АI	200	44	23.89
		23		12АIII	5780	1	
		35		20АIII	5780	1	
		32	——	6АI	710	30	4.8
		36	L	L50×5	710	2	5.36
МУ-5	К-4	15	см. выше	8АI	200	44	23.89
		23		12АIII	5780	1	
		35		20АIII	5780	1	
		32		6АI	710	30	4.8
		36		L50×5	710	2	5.36
МУ-6	К-5	15	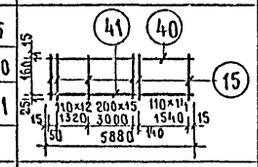	8АI	200	44	23,26
		40		12АIII	5880	1	
		41		20АIII	5880	1	
		17	——	6АI	180	60	2,4

АРМАТУРНЫЕ ИЗДЕЛИЯ

Марка	Сталь AI ГОСТ 5781-75		Сталь AIII ГОСТ 5781-75					ГОСТ 8732-78	ГОСТ 8509-72	Сетка ГОСТ 8478-66	Итого
	6	8	10	12	18	20	25	Труба Ди=108	L50×5	Сетка 100/100/9/9 2300	
МУ-1	9.66	71.56	138.84	83.5	59.88		229,2		18.8		611,44
МУ-2	9.66	87.82	197.37	98.8	59.88		297.96	2.4	18.8		772,69
МУ-3	19.32	159.38	378.57	182,3	119.76		528,0	2.4	32,6		1427,37
МУ-4	4.8	20,64	129.4	36,1		91.8			5,36		288,1
МУ-5	4.8	27.44	84,7	10.33		14.25			5.36		146,88
МУ-6	2,4	28,48	51,1	20,9		58,0					160,88
МУ-7	9.66	81,16	170,74	83,5	59,88		229,2		18.8		652,94
МУ-8	9.66	97,42	229,27	98,8	59,88		297,96	2,4	18.8		814,19
Сеч. 1-1										126,4	126,4

Примечания

1. Расположение монолитных участков см. листы КС-6 ÷ КС-9
2. Монолитные участки разработаны на листах КС-23, КС-24
3. Перечень элементов см. КС-26

Нач.маст.	Шестопалов		
Гл.инж.	Кричевский		
ГАП	Шумов		
ГИП	Милковский		
Рук.гр.	Логинова		
Вед.арх.	Панферов		
Проверил	Милковский		
Разраб.	Шемчук		

Привязан

Инв. №

Инв.№ подл. | Подпись и дата | Взам.инв.№

т.п. 262-26-1

Здание проектных организаций в конструкциях ИИ-04 на 600 сотрудников

Стадия	Лист	Листов
Р	КС-25	1

Ведомость стержней

ЦНИИЭП зрелищных зданий и спортивных сооружений им. В.С. Мезенцева

1009-03

Формат А2

ТИПОВОЙ ПРОЕКТ 262-26-1 АЛЬБОМ I часть 2

ПЕРЕЧЕНЬ ЭЛЕМЕНТОВ

поз. обозн.	наименование	кол. шт.	масса ед., кг	примеч.
МУ-1	монолитный участок	7		
К-1	каркас	6	16,99	
К-2	каркас	2	3,9	
К-3	каркас	10	43.04	
1	2400 ф 10 А III	27	1,48	
2	80 800 80 ф 10 А III	56	0.59	
3	80 590 80 Ø 10 А III	27	0,46	
4	п.м. Ø 8 А I	п.м 75	30,0	
5	670 Ø 10 А III	18	0,41	
6	80 670 80 Ø 10 А III	18	0.51	
12	2600 Ø 10 А III	1	2.2	
	Материалы			
	бетон марки М200 $м^3$	3,66		
МУ-2	монолитный участок	7		
К-1	каркас	6	16,99	
К-2	каркас	2	3.9	
К-3	каркас	13	43.04	
1	см. выше	27	1,48	
2	—"—	45	0,59	
3	—"—	27	0,46	
4	—"—	п.м 87	34.8	
5	—"—	18	0,41	
6	—"—	18	0,51	
7	900 Ø 10 А III	41	0,56	
8	80 1700 80 Ø 10 А III	18	1,15	
9	80 900 80 Ø 10 А III	25	0,65	
12	см. выше	1	2,2	
	труба Дв=100; в=120	1	2,4	
	материалы			
	бетон марки М 200 $м^3$	4,57		

поз. обозн.	наименование	кол. шт.	масса ед., кг	примеч.
МУ-3	монолитный участок	8		
К-1	каркас	12	16,99	
К-2	—"—	4	3,9	
К-3	—"—	23	43,04	
1	см. выше	54	1,48	
2	—"—	90	0,59	
3	—"—	54	0,46	
4	—"—	п.м 130	52,0	
5	—"—	36	0,41	
6	—"—	36	0,51	
7	—"—	41	0,56	
8	—"—	18	1,15	
9	—"—	25	0,65	
10	1800 ф 10 А III	40	1,11	
11	80 1400 80 ф 10 А III	18	0,96	
12	см. выше	2	2,2	
	труба Дв=100; в=120	1	2,4	
	материалы			
	бетон марки М 200 $м^3$	9,0		
МУ-4	монолитный участок	15		
К-4	каркас	6	22,82	
30	930 Ø 10 А III	41	0,6	
31	80 930 80 Ø 10 А III	41	0,7	
37	1100 Ø 10 А III	10	0,68	
38	5800 Ø 12 А III	1	5,2	
4	п.м. Ø 8 А I	п.м. 36	14,4	
	материалы			
	бетон марки М 200 $м^3$	1,37		
МУ-5	монолитный участок	1		
К-4	каркас	6	22,82	
45	1400 Ø10 А III	41	0,86	

поз. обозн.	наименование	кол. шт.	масса ед. кг	примеч.
11	80 1400 80 Ø10 А III	41	0,96	
4	п.м. Ø 8 А I	п.м 60	24,0	
37	1100 Ø 10 А III	12	0,68	
38	5800 Ø 12 А III	1	5,2	
44	1600 Ø 10 А III	8	0,99	
	материалы			
	бетон марки М200 $м^3$	1,59		
МУ-6	монолитный участок	2		
К-5	каркас	4	23,26	
30	930 Ø 10 А III	41	0,6	
31	80 930 80 Ø 10 А III	41	0,7	
4	п.м. Ø 8 А I	п.м. 36	14,4	
	материалы			
	бетон марки М200 $м^3$	0,86		
1-1	сечение	1		
С-1	сетка в=840мм	1	126,4	
	из 100/100/9/9 / 2300 в=15 м			
	материалы			
	бетон марки М 200 $м^3$	1,55		
МУ-7	монолитный участок	1		
К-1	каркас	6	16,99	
К-2	—"—	2	3,9	
К-3	—"—	10	43,04	
1	см. выше	27	1,48	

поз. обозн.	наименование	кол. шт.	масса ед. кг	примеч.
2	—"—	56	0,59	
3	—"—	27	0,46	
4	—"—	п.м. 123,0	49,2	
5	—"—	18	0,41	
6	—"—	18	0,51	
12	—"—	2	2,2	
42	880 Ø 10 А III	27	0,54	
43	80 880 80 Ø 10 А III	27	0,64	
	материалы			
	бетон марки М200 $м^3$	3,86		
МУ-8	монолитный участок	1		
К-1		6	16,99	
К-2	—"—	2	3,9	
К-3	—"—	13	43,04	
1	см. выше	27	1,48	
2	—"—	45	0,59	
3	—"—	27	0,46	
4	—"—	п.м. 135	54,0	
5	—"—	18	0,41	
6	—"—	18	0,51	
7	— —	41	0,56	
8	—"—	18	1,15	
9	—"—	25	0,65	
12	—"—	2	2,2	
42	880 Ø 10 А III	27	0,54	
43	80 880 80 Ø 10 А III	27	0,64	
	труба Дв=100; в=120	1	2,4	
	материалы			
	бетон марки М 200	477		

Примечания см. лист КС-25

Привязан

Инв. №

Нач. маст.	Шестопалов	
Гл. инж. пр.	Кричевский	
ГИП	Шумов	
ГИП	Милковский	
Укрупн.	Поринова	
Вед. арх.	Панферов	
Проверил	Милковский	
Разраб.	Шумчук	

т.п. 262-26-1

Здание проектных организаций в конструкциях ИИ-04 на 600 сотрудников

	Р	КС-26

Перечень элементов

ЦНИИЭП зрелищных зданий и спортивных сооружений им Б.С. Мезенцева

1009-03

Формат 22

Инв. № подл. | Подпись и дата | Взам. инв. №

ТИПОВОЙ ПРОЕКТ 262-26-1 АЛЬБОМ I ЧАСТЬ 2

4 – 4

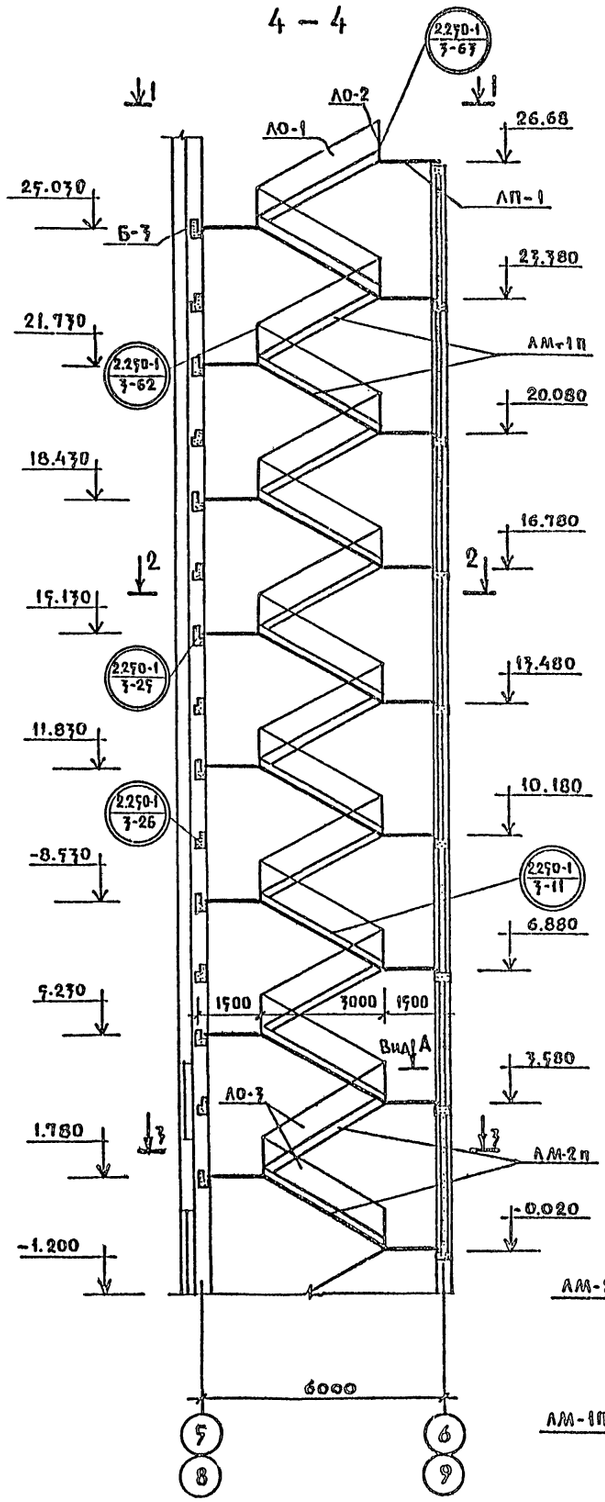

1–1

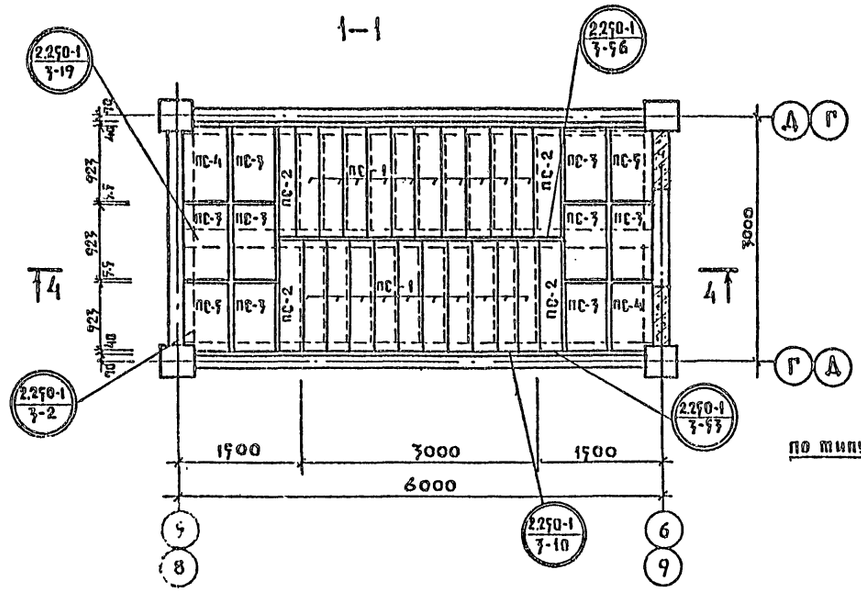

2–2

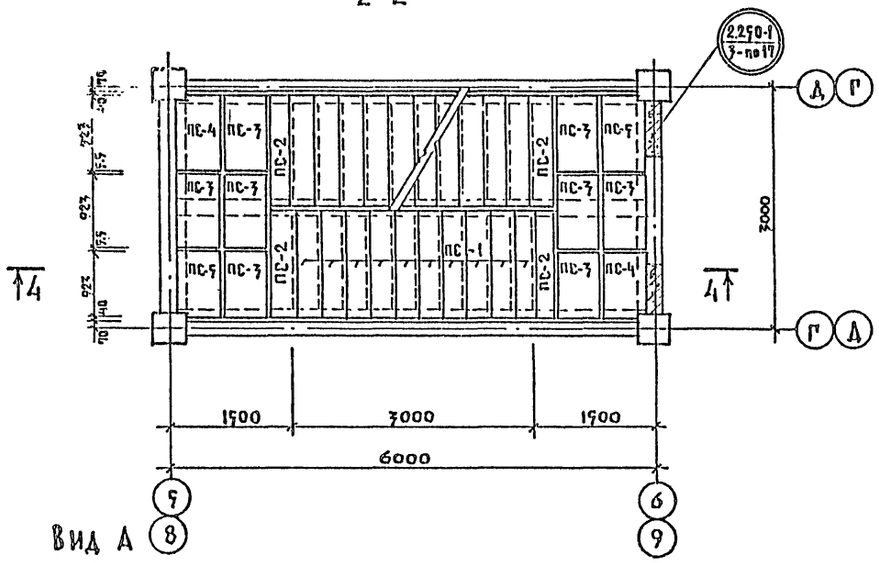

3 – 3

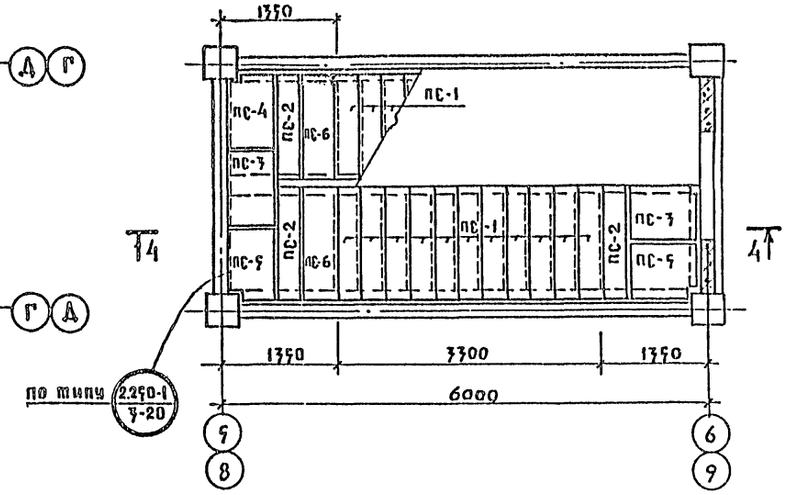

Вид А

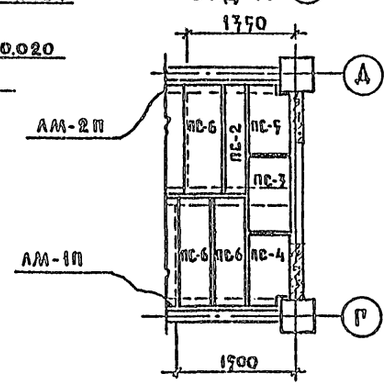

ПЕРЕЧЕНЬ ЭЛЕМЕНТОВ НА 1 ЛЕСТНИЦУ В ОСЯХ „5", „6", „8", „9" М/О „Г", „Д"				
Поз. обозн.	Наименование	Кол.	Масса ед. т.	Примечание
АМ-1п / АМ-1л	АМ-58-14-17п / АМ-58-14-17л	14/14	2.29	
АМ-2п / АМ-2л	АМ-58-14-18п / АМ-58-14-18л	2/2	2.76	
	ПЛОЩАДКИ			
ЛП-1	ЛП-15-14	1	0.585	
	ПРОСТУПИ			
ПС-1	СТ-1	162	0.048	
ПС-2	СТ-2	32	0.04	
ПС-3	СТ-3	59	0.05	
ПС-4	СТ-4л	16	0.05	
ПС-5	СТ-4п	17	0.06	
ПС-6	СТ-6	5	0.06	
	ОГРАЖДЕНИЯ			
ЛО-1	ОЛ-33-3	14	0.0474	
ЛО-2	ОВПЛ-33д-3	2	0.03145	
ЛО-3	ОЛ-36-3	1	0.05511	
	РИГЕЛИ			
Б-3	Р-40-26	8	0.700	

Примечания:

1. Расположение закладных деталей МА-1 для лестницы в осях 5-6 между осями Г-Д - справа при подъеме; для лестницы в осях 8-9 между осями Г-Д - слева при подъеме.
2. Лестница в осях 8-9 зеркальна лестнице в осях 5-6.

Нач.мас.	Шестопалов		
Гл.инж.пр.	Кричевский		
ГАП	Шумов		
ГИП	Милковский		
Рук.гр.инж.	Аргинова		
Вед.арх.	Ланферов		
Проверил	Милковский		
Разраб.	Шемчук		

Привязан

Инв. №

262-26-1

Здание проектных организации в конструкциях ИИ-04 на 600 сотрудников

Стадия	Лист	Листов
Р	КР-27	

Лестницы в осях „5", „6", „8", „9" м/о „Г", „Д"

Зрелищных зданий и спортивных сооружений им Б.С. Мезенцева

Инв. № подл. | Подпись и дата | Взам. инв. №

1009-03

Формат 22

ТИПОВОЙ ПРОЕКТ 262-26-1 АЛЬБОМ I ЧАСТЬ 2

ПЛАН ПОКРЫТИЯ

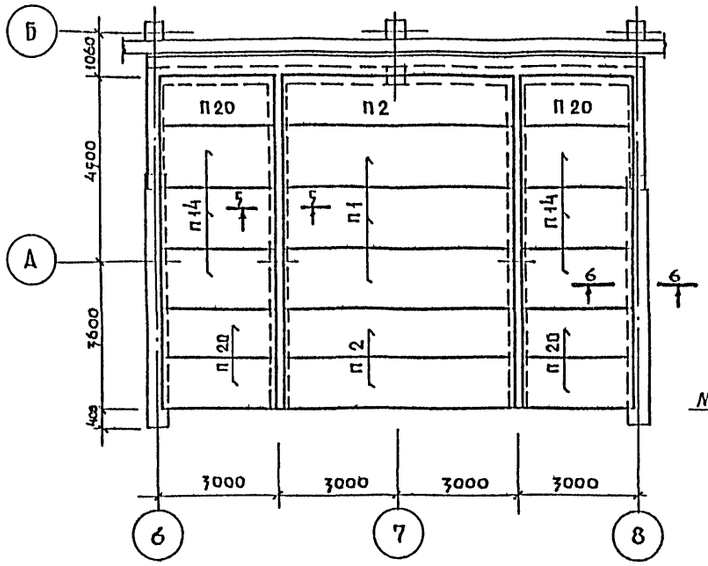

ПРИВАРКА ПОЗ.5 К ЗАКЛАДНОЙ ДЕТАЛИ КОЛОНН М8

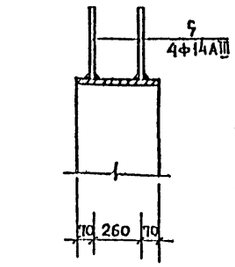

1—1

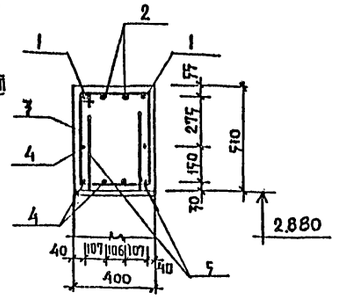

4—4

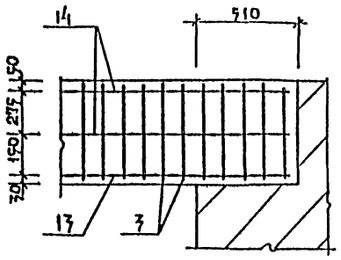

МБ—2

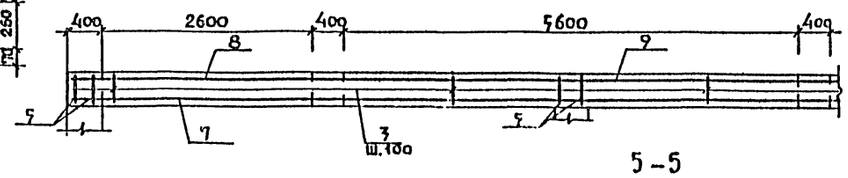

МБ—1

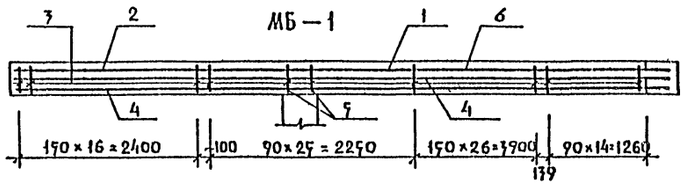

2—2

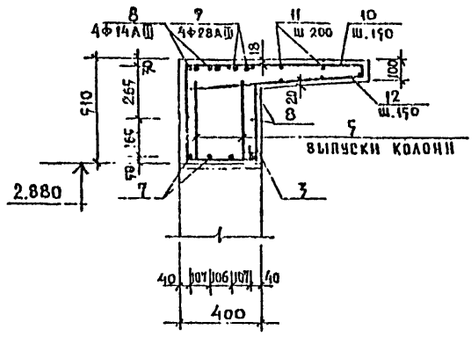

5—5

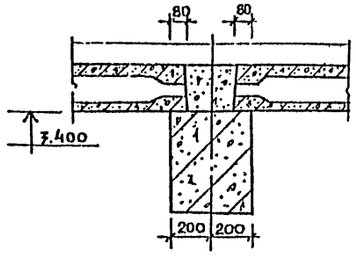

6—6

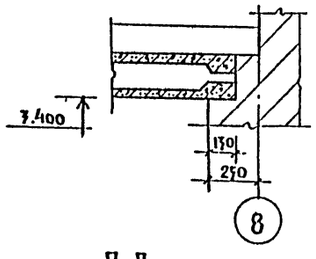

ПЛАН МОНОЛИТНЫХ БАЛОК

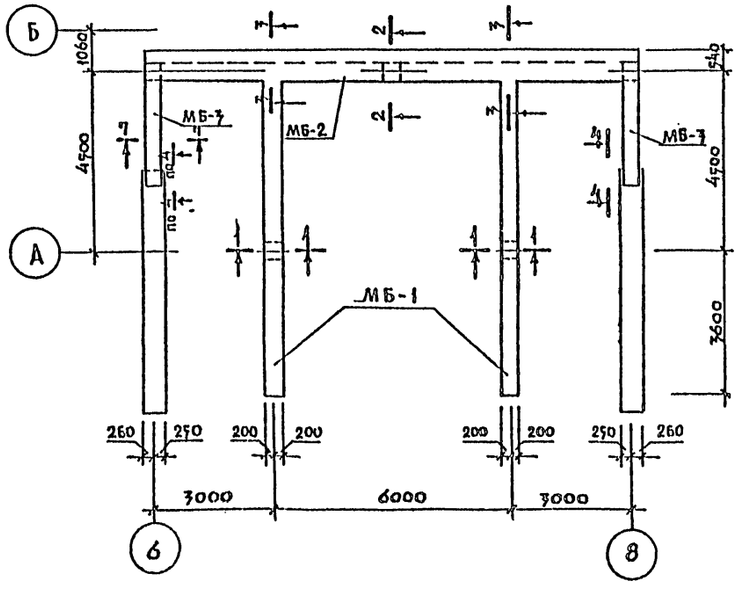

3—3

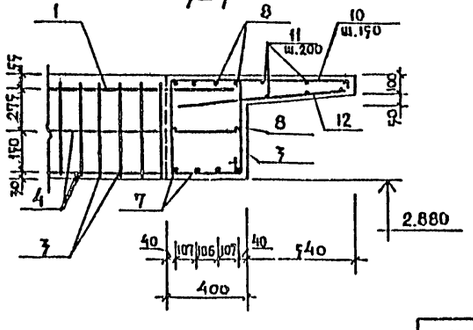

7—7

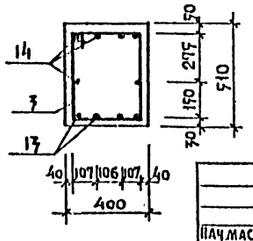

ПЕРЕЧЕНЬ ЭЛЕМЕНТОВ

ПОЗ. ОБОЗН.	НАИМЕНОВАНИЕ	КОЛ.	МАССА ЕД. КГ.	ПРИМЕЧАНИЕ
МБ-1	МОНОЛИТНАЯ БАЛКА	2		
1	Ф 36 А III ℓ=8280	2	66.16	
2	Ф 36 А III ℓ=5080	2	40.6	
3	416 / 506 / 466 / 362 Ф8АI ℓ=1740	87	0.7	
4	Ф 14 А III ℓ=8280	6	10.0	
5	Ф 14 А III ℓ=300	4	0.36	
6	Ф 14 А III ℓ=4700	4	5.7	
	МАТЕРИАЛЫ			
	БЕТОН МАРКИ М300, м³	1.61		
МБ-2	МОНОЛИТНАЯ БАЛКА	1		
7	Ф 28 А III ℓ=11980	4	57.7	
8	Ф 14 А III ℓ=11980	6	14.5	
9	Ф 28 А III ℓ=6400	4	30.9	
3	Ф 8 А I ℓ=1740	121	0.7	
5	Ф 14 А III ℓ=300	12	0.36	
10	80 910 162 Ф10АIII ℓ=1072	81	0.66	
11	ПМ Ф8АI	п.м. 72.0	28.8	
12	Ф 8 А I ℓ=910	81	0.73	
	МАТЕРИАЛЫ			
	БЕТОН МАРКИ М300, м³	2.45		
МБ-3	МОНОЛИТНАЯ БАЛКА	2		
13	Ф 14 А III ℓ=3190	4	3.9	
14	Ф 10 А III ℓ=3190	6	2.0	
3	Ф 8 А I ℓ=1740	24	0.7	
	МАТЕРИАЛЫ			
	БЕТОН МАРКИ М300, м³	0.66		
П-1	ПК8-58.15	3	27.10	
П2	ПК8-58.12	3	20.40	
П14	ПК8-28.15	6	13.20	
П20	ПК8-28.12	6	10.00	

ВЫБОРКА СТАЛИ НА ОДИН ЭЛЕМЕНТ, КГ.

МАРКА	АРМАТУРНЫЕ ИЗДЕЛИЯ						
	Сталь А I ГОСТ 5781-75		Сталь А III ГОСТ 51459-72*				
	Ф8		Ф10	Ф14	Ф28	Ф36	ИТОГО:
МБ-1	60.9			84.24		213.52	358.66
МБ-2	172.63		53.46	91.32	354.4		671.81
МБ-3	16.8		12.0	15.6			44.4

ПРИВЯЗАН

ИНВ. №

ГАП	ШЕСТОПАЛОВ	
ГИП	КРИЧЕВСКИЙ	
Рук.гр.инж.	ШУМОВ	
Вед.арх.	МИЛКОВСКИЙ	
Проверил	ЛОГИНОВА	
Разработ.	ПАНФЕРОВ	
	МИЛКОВСКИЙ	
	ШЕМЧУК	

ТП 262-26-1

ЗДАНИЕ ПРОЕКТНЫХ ОРГАНИЗАЦИЙ В КОНСТРУКЦИЯХ ИИ-04 НА 600 СОТРУДНИКОВ

СТАДИЯ	ЛИСТ	ЛИСТОВ
Р	КС-28	

ПЛАН ПОКРЫТИЯ ГЛАВНОГО ВХОДА

ЗРЕЛИЩНЫХ ЗДАНИЙ И СПОРТИВНЫХ СООРУЖЕНИЙ им. Б.С. МЕЗЕНЦЕВА

1009-03

ФОРМАТ А2

ИНВ. № ПОДЛ. | ПОДПИСЬ И ДАТА | ВЗАМ. ИНВ. №

ТИПОВОЙ ПРОЕКТ 262-26-1 АЛЬБОМ I ЧАСТЬ 2

Разрез 4-4

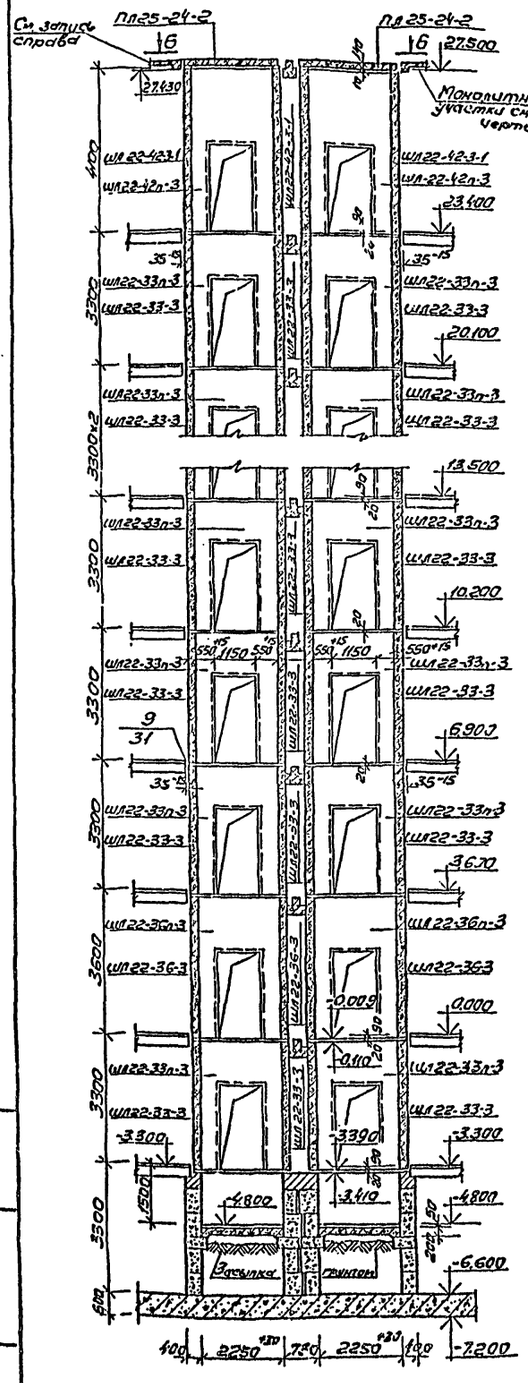

Разрез 5-5

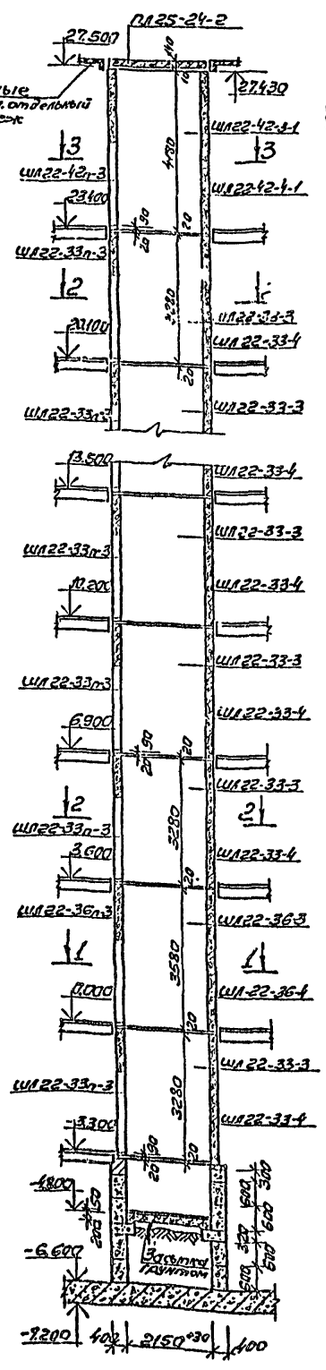

Сеч. 1-1

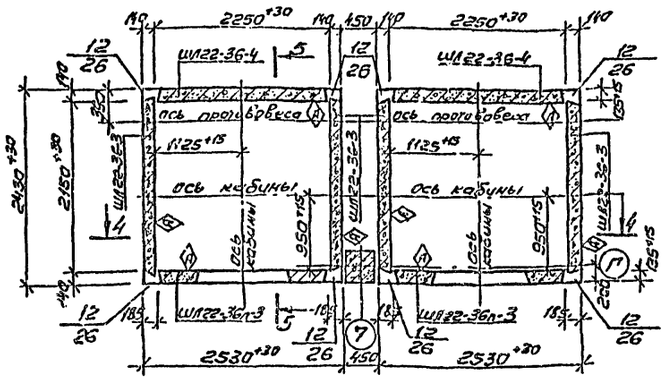

Сеч. 2-2 и (3-3)

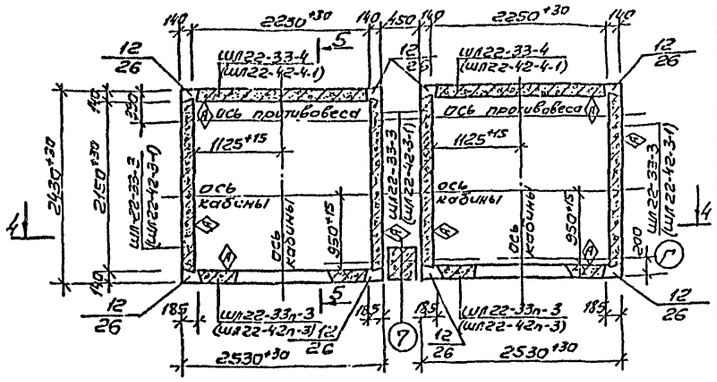

Сеч. 1-1

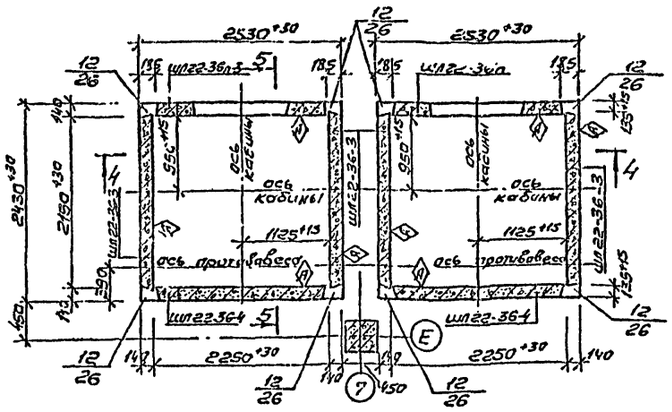

Сеч. 2-2 и (3-3)

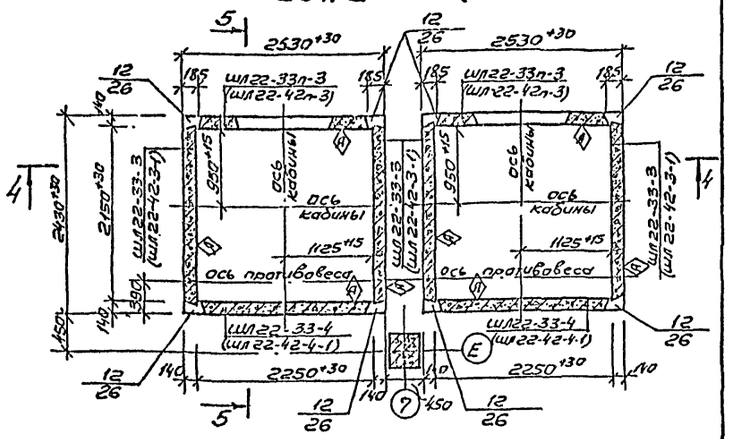

по 6-6

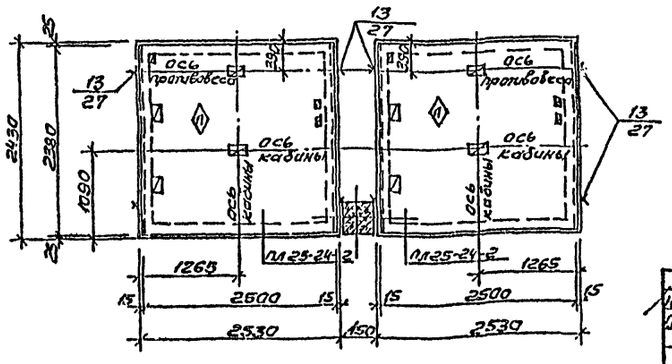

Примечания:

1. Расположение плит покрытия ПЛ25-24-2 над лифтами между осями „Д-Е" и „8-6" зеркально чертежу (по 6-6).
2. Спецификацию сборных жел. бетонных изделий лифтовых шахт смотреть на листе КС-30.
3. Общие указания по монтажу лифтовых шахт и монтажные узлы смотреть в альбомах серии ИИ-04-15 выпуск „0" и дополнение 1 к выпуску „0".

Нач.отдела	Шестопалов		262-26-1
Гл.инж.пр.	Ужгевский		Здание проектных организаций в конструкциях ИИ-04 на 600 сотрудников
ГАП	Шумов		
ГИП	Мимовский		
ГИП	Баранов		
Рук.гр.инж.	Логинова		
Вед.инж.	Панферов		
Проверил	Шемчук		Конструкции лифтовых шахт. Планы, разрезы.

Стадия	Лист	Листов
Р	КС-29	

Организация: Гражданпроект Госстроя СССР, Мосгорпроектстрой, Мосгорпроектреставрация

Привязан

Инв.№

1009-03

Формат 22

ТИПОВОЙ ПРОЕКТ 262-26-1 АЛЬБОМ I ЧАСТЬ 2

Фрагмент плана (лифтовой группы)

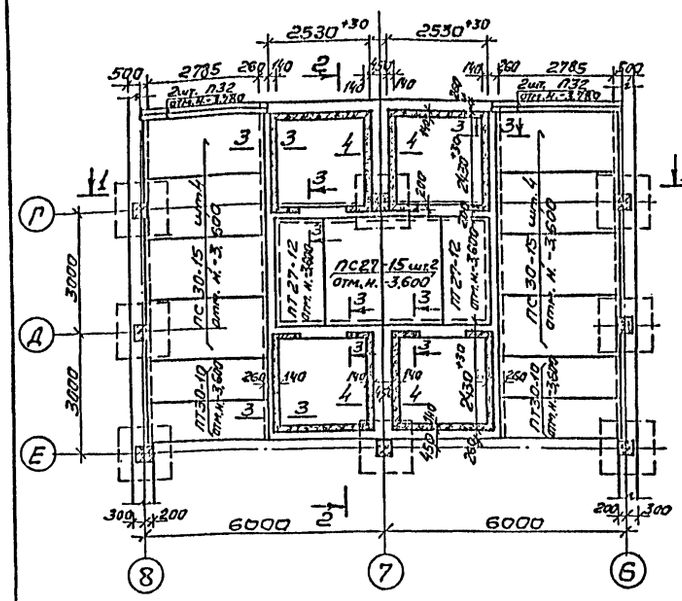

Разрез 1-1

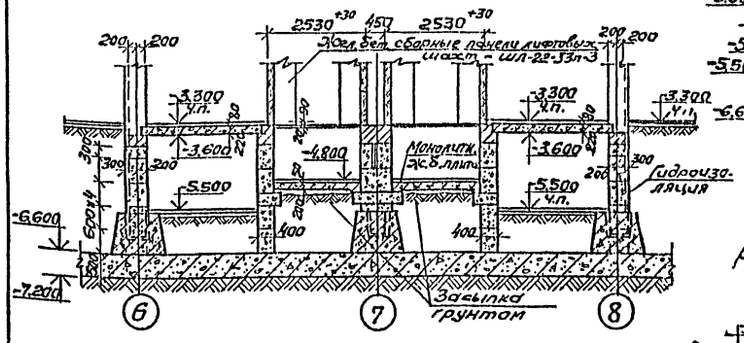

Разрез 2-2

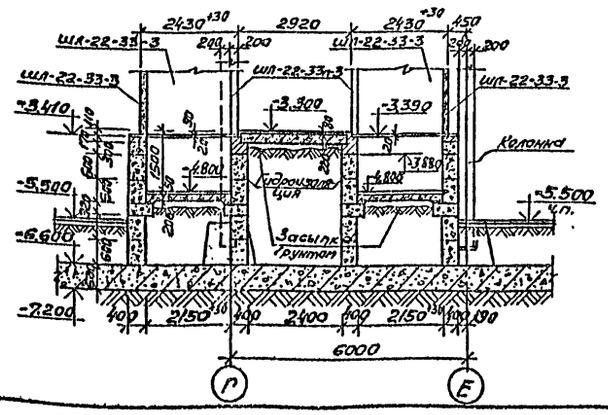

Развертка стен: слева и справа от оси „7" м/о „Г-Е" и „Е-Г"

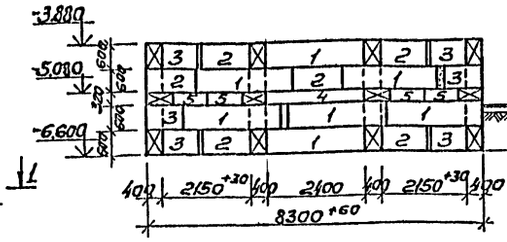

Развертка стены по оси „7"

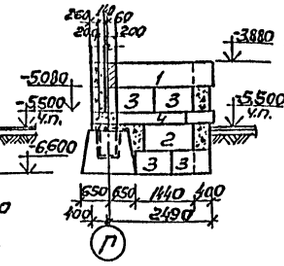

План жел.бет. плиты приямков лифтовых шахт.

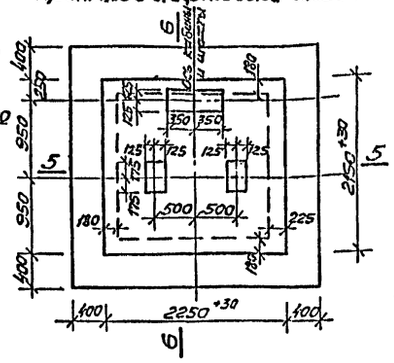

Сечение 5-5

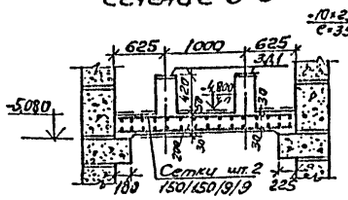

Сечение 6-6

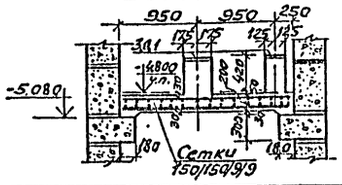

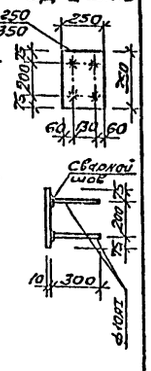

Развертка стен: по оси „Д" и стены располож. кверху от оси „Г"

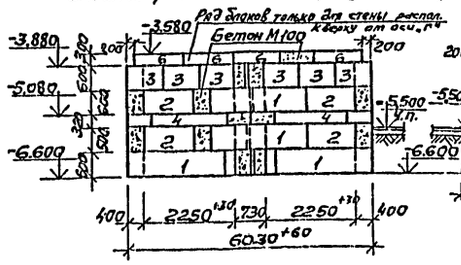

Развертка стены по оси „7" м/о „Е-Д"

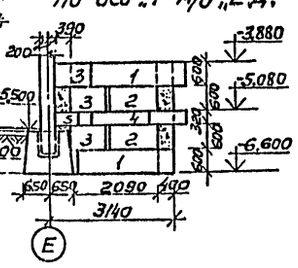

Развертка стены по оси „Г"

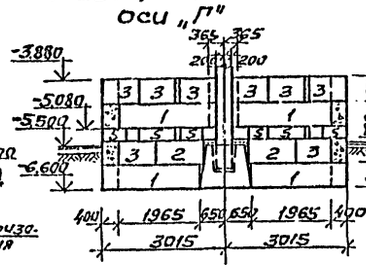

Развертка стены по оси „Е"

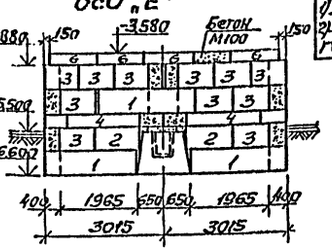

Разрез 3-3

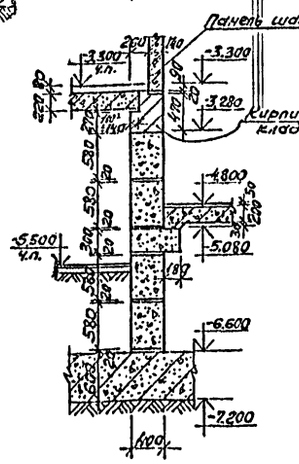

Разрез 4-4

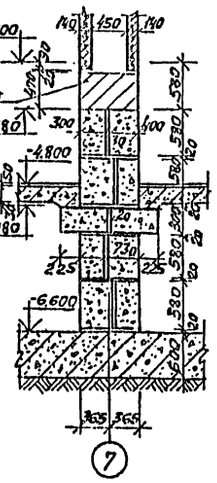

Примечания:

1. Данный лист смотреть совместно с листом КС-29.

Расход материалов на 4 монолитные жел. бетонные плиты приямков		
Материал	Ед. изм.	Кол-во
Бетон М200	$м^3$	4.0
Армат. сталь кл. АIII на сетки 150/150/9/9 ГОСТ 8478-66	кг	275.0
Сталь на Все ЗД-2 1) Арм. кл. АI ф10	кг	12.0
2) Листовая сталь по ГОСТ 82-70 (-10×250×350)	кг	110.0

Перечень элементов				
	Поз. обознач.	Наименование	Кол-во	Масса ед.т	Примечание
	Блоки	бетонные для стен подвалов			
	1	ФБС.24.4.6-Т	35	1.30	
	2	ФБС12.4.6-Т	30	0.64	
	3	ФБС9.4.6-Т	57	0.47	
	4	ФБС24.3.6-Т	12	0.97	
	6	ФБС9.3.6-Т	18	0.35	
	6	ФБС12.4.3-Т	8	0.31	
		Плиты перекрытия			
		ПТ30-10	4	0.882	
		ПТ27-12	2	0.97	
		ПС27-15	2	1.29	
		ПС30-15	8	1.425	
		Прогоны			
		П40-32п	4	0.38	
	Жел.бетонные панели лифтовых шахт				
		ШЛ-22-33-3	64	2.43	Для этажа высотой 3.30 м
		ШЛ-22-33-4	32	2.47	
		ШЛ-22-33п-3	32	1.56	
		ШЛ-22-36-3	8	2.61	Для этажа высотой 3.60м
		ШЛ-22-36-4	4	2.70	
		ШЛ-22-36п-3	4	1.79	
		ШЛ-22-42-3-1	8	3.11	Для этажа высотой 4.20м
		ШЛ-22-42-4-1	4	3.15	
		ШЛ-22-42п-3	4	2.24	
	Плиты покрытия лифтовых шахт				
		ПЛ-25-24-2	4	2.02	

Гл.инж.проекта	Шестаков	
Гл.инж.пр.	Троцевский	
ГАП	Шумов	
ГИП	Милковский	
ГИП	Шумов	
Рук.группы	Шумов	
Вед.арх.	Панчелов	
Проверил	Шемчук	

Привязан

Инв.№

262-26-1

Здание проектных организации в конструкциях ИИ-04 на 600 сотрудников

Стадия	Лист	Листов
Р	КС-30	

План перекрытия на отм. ч.п.-3.300. Лифтовые шахты. Детали. Спецификация.

Гражданпроект Госстроя СССР им. Б.С. Нестерова

1009-03

Инв.№ подл. | Подпись и дата | Взам.инв.№

Формат 22г

ТИПОВОЙ ПРОЕКТ 262-26-1 АЛЬБОМ I ЧАСТЬ 2

Лестница по оси „В" между осями „7" и „8"

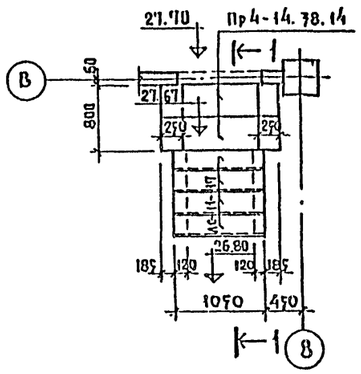

1—1

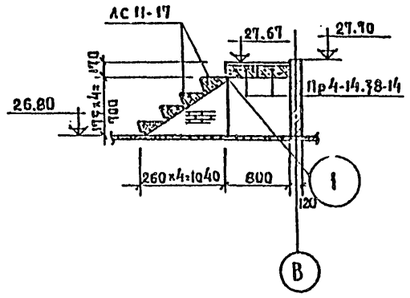

Лестница между осями „7" и „8" и „Ш" и „Е"

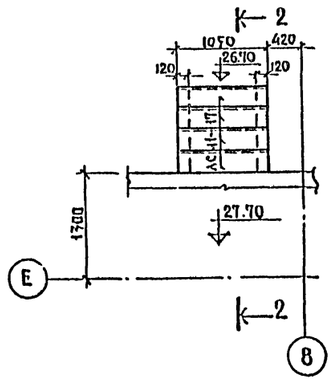

2—2

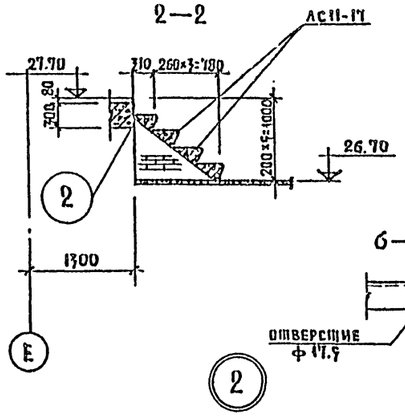

6—6

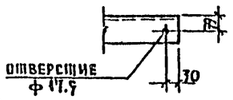

МПЛ — 1

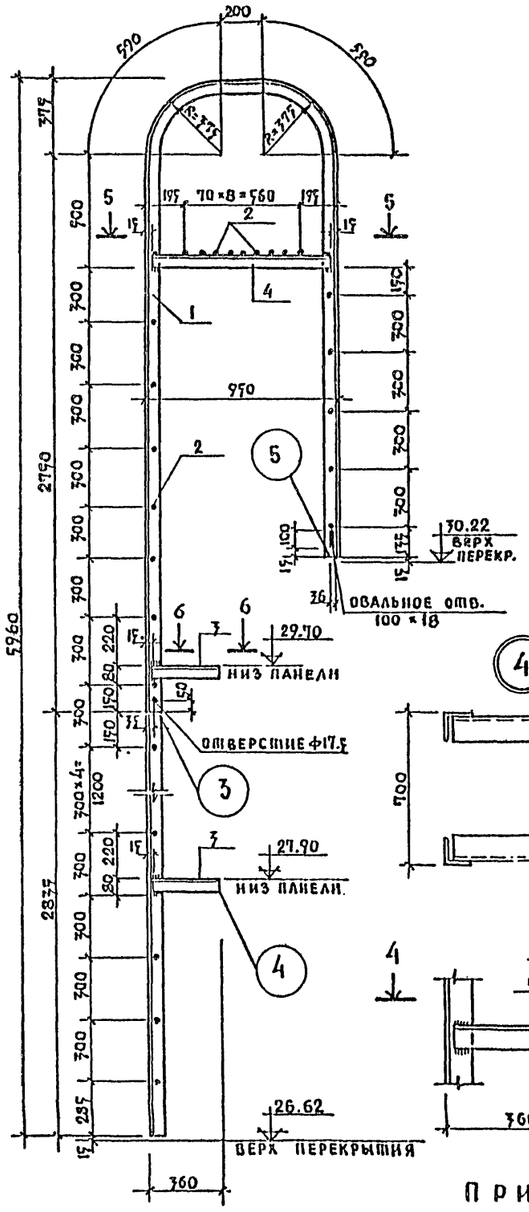

МПЛ — 2

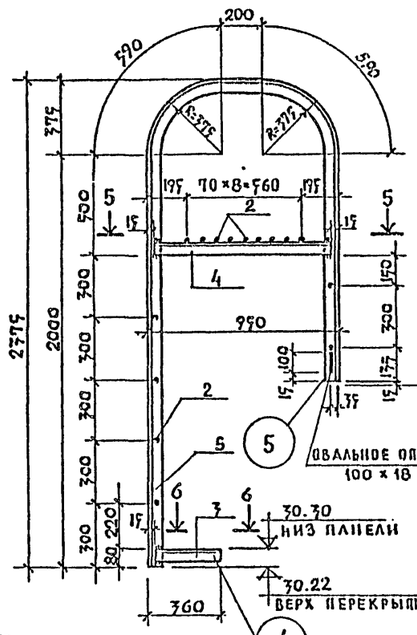

5—5

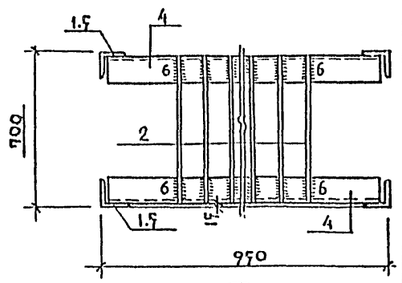

7—7

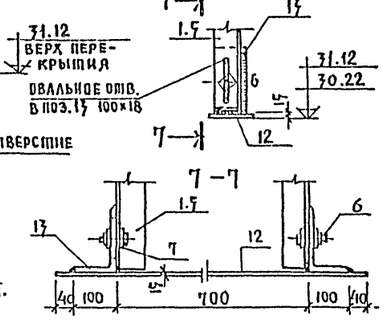

4—4

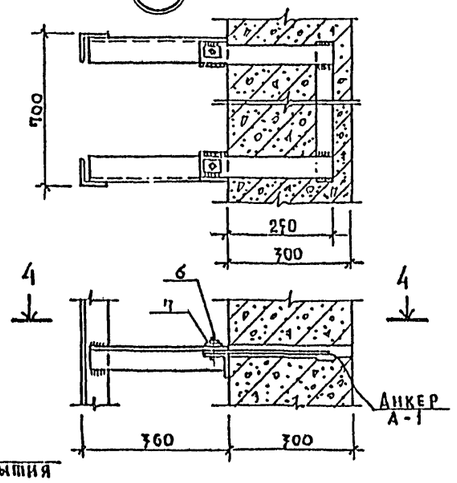

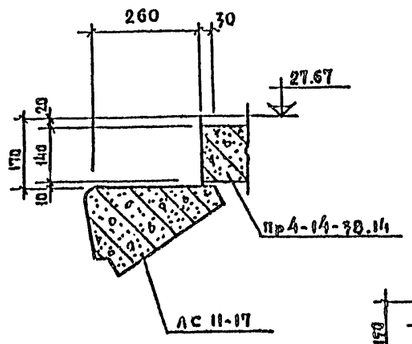

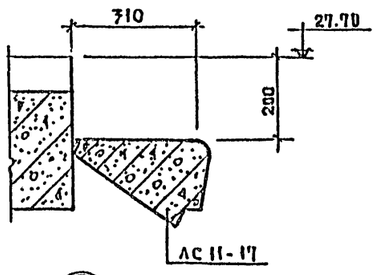

3—3

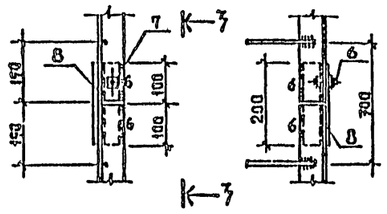

Деталь поз.8

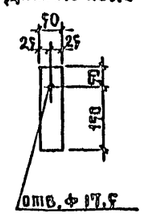

Анкер А-1

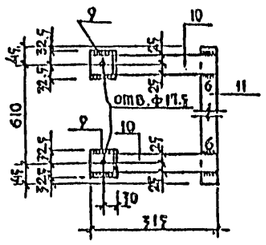

ПРИМЕЧАНИЕ

1. Данный лист смотреть совместно с листами марки АС-6,7.

Перечень элементов

Поз. обознач.	Наименование	Кол.	Масса ед.кг.	Примечание
	Жел.бетонные ступени			
АС 11-17	АС 11-17	8	0.115	
	Жел.бет. перемычки			
Пр.4-14.38.14	Пр4-14.38.14	2	0.19	
	Металлические изделия			
1	L63×6 ℓ=8920	8	0.072	
2	ф18АI ℓ=670	180	0.00134	
3	L63×6 ℓ=345	22	0.00197	
4	L63×6 ℓ=920	12	0.00525	
5	L63×6 ℓ=4435	4	0.0254	
6	Гайка и болт ф16 ℓ=50	48	0.00016	
7	Шайба 32×16.5×3	84	0.000014	
8	-50×8 ℓ=200	16	0.0006	
9	L63×6 ℓ=65	20	0.0004	
10	-50×8 ℓ=315	20	0.001	
11	-40×6 ℓ=700	10	0.0017	
12	-100×6 ℓ=980	10	0.0046	
17	L160×100×10 ℓ=80	18	0.0016	

Нач.мас.	Шестопалов	
Гл.инж.п.	Кричевский	
ГАП	Шумов	
ГИП	Милковский	
Рук.гр.	Логинова	
Вед.арх.	Панферов	
Провер.	Милковский	
Разраб.	Феофанова	

Привязан

Инв. №

262-26-1

Здание проектных организаций в конструкциях ИИ-04 на 600 сотрудников

Стадия	Лист	Листов
Р	КЖ-31	

Лестницы венткамер и пожарные лестницы

Зеленцовых зданий и спортивных сооружений им. Б.А. Мезенцева

Инв. № подл. | Подпись и дата | Взам. инв. №

1009-03

Формат 22

ВЕНТКАМЕРА N 1

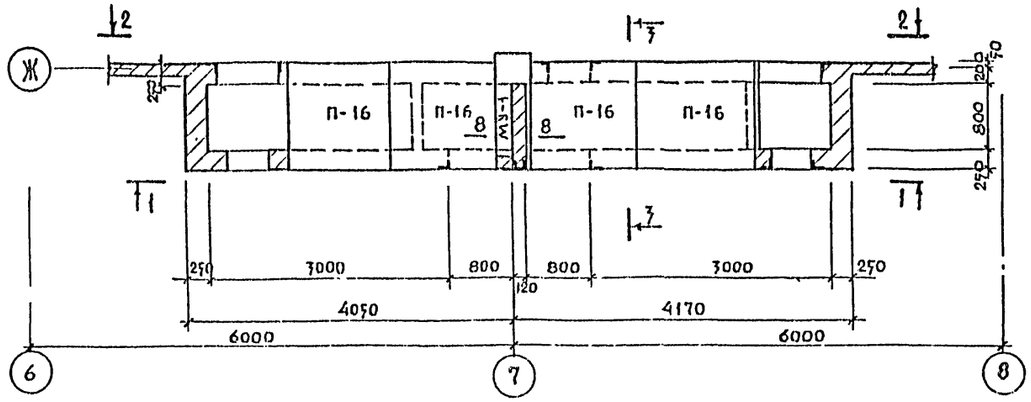

1 — 1

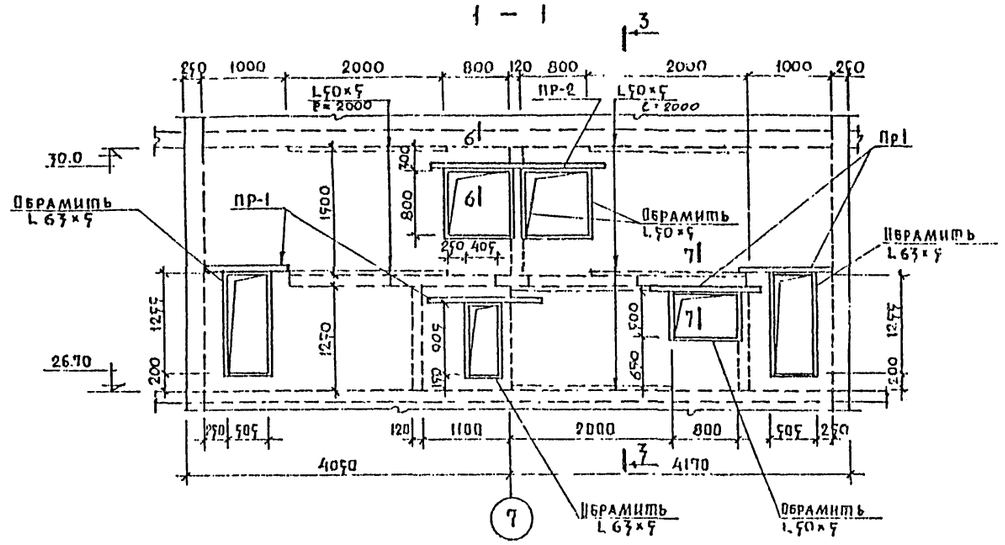

2 — 2

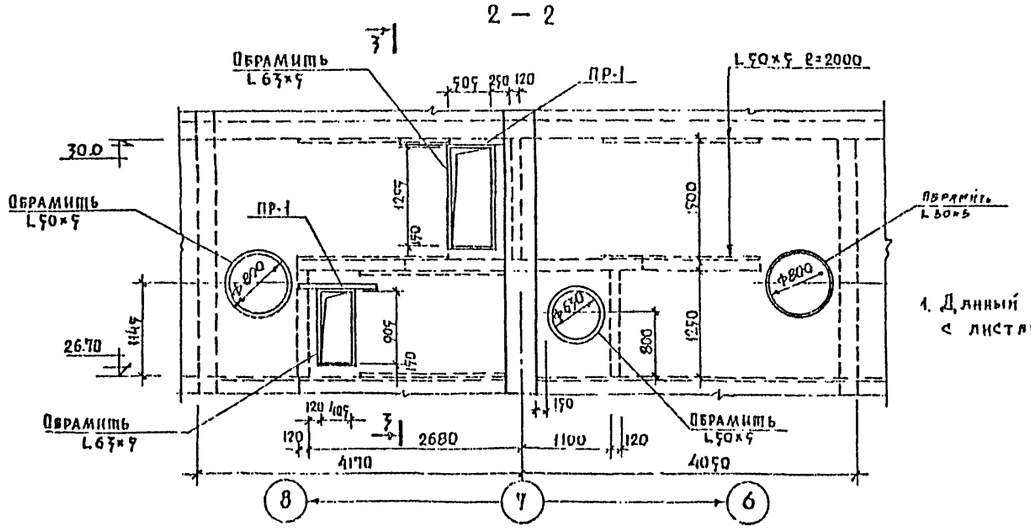

3 — 3

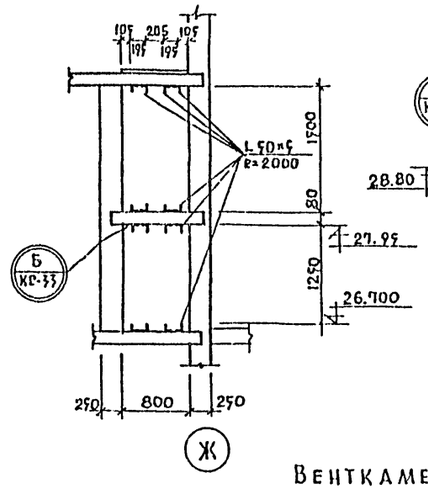

5 — 5

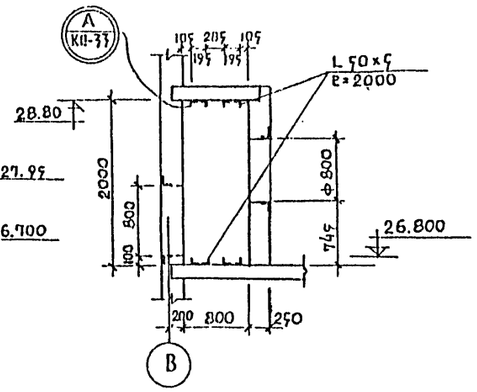

ВЕНТКАМЕРА N 2

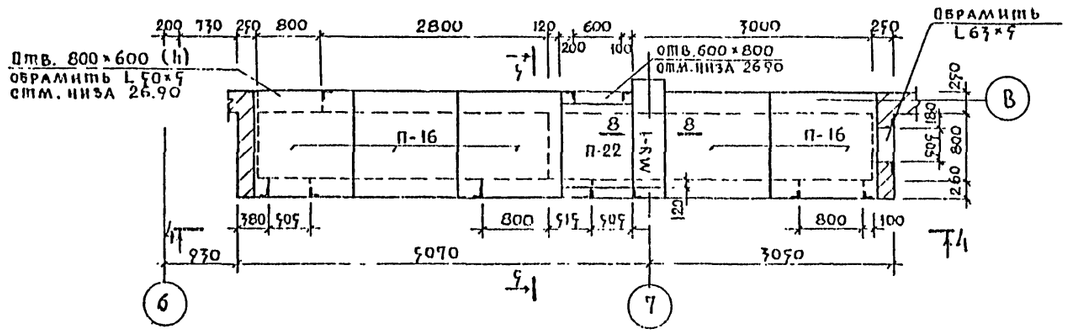

4 — 4

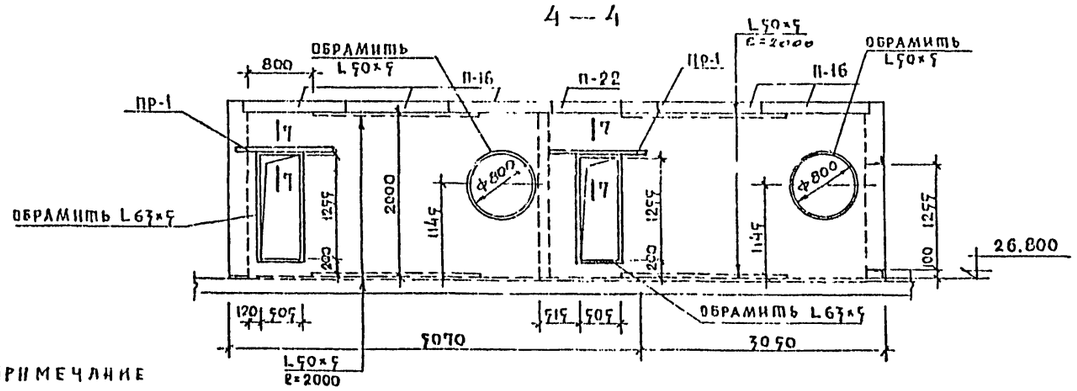

ПРИМЕЧАНИЕ

1. Данный лист смотреть совместно с листами АС-6 и КС-33.

Нач.маст	Шестопалов		
Гл.инж.пр.	Кричевский		
ГАП	Шумов		
ГИП	Жиаковский		
Рукгрупп	Логинова		
Вед.арх.	Панферов		
Проверил	Жиаковский		
Разраб.	Кириллова		

Привязан

Инв. N

ТП 262-26-1

Здание проектных организаций в конструкциях ИИ-04 на 600 сотрудников

Стадия	Лист	Листов
Р	КР-32	

Конструкция камер глушения вентакамер N 1 и N 2

Зрелищных зданий и спортивных сооружений им. Б.С. Мезенцева

1009-03

Формат 22

Инв. N подл. | Подпись и дата | Взам. инв. N

ТИПОВОЙ ПРОЕКТ 262-26-1 АЛЬБОМ I ЧАСТЬ 2

8 – 8

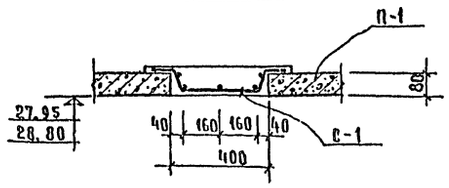

6-6

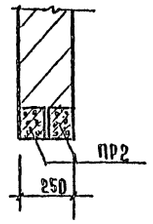

7 – 7

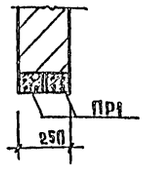

С – 1

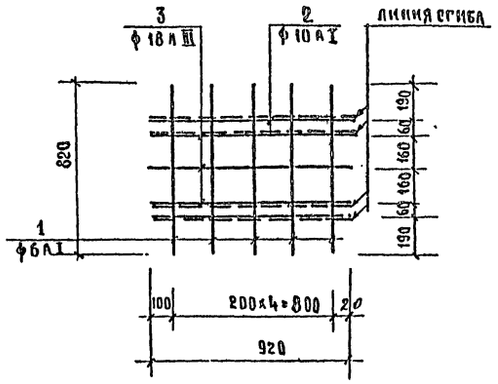

Л

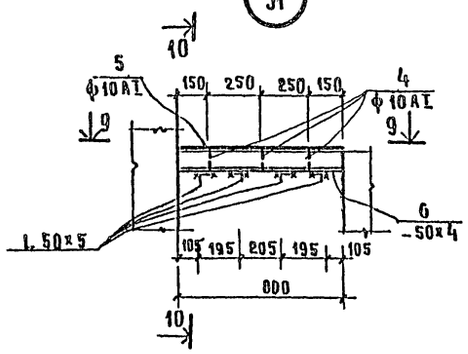

10 – 10

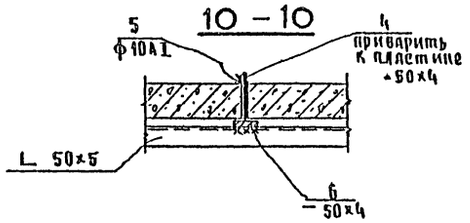

9 – 9

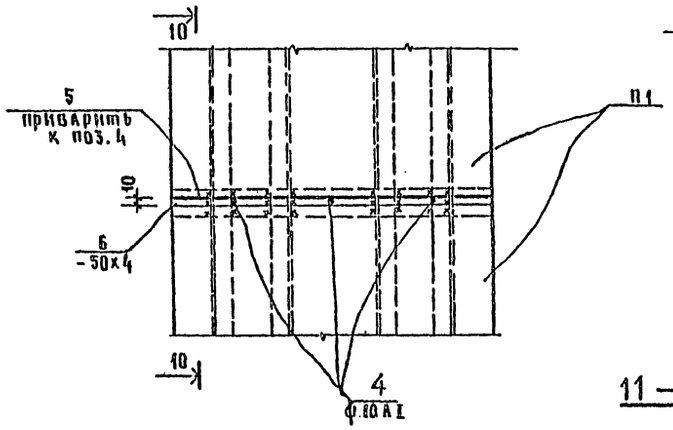

Б

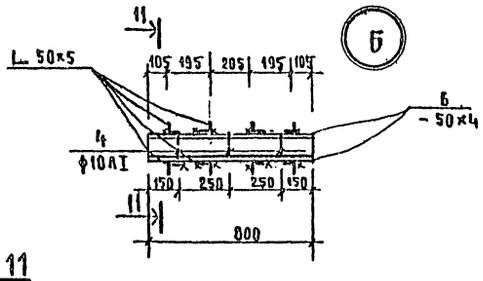

11 – 11

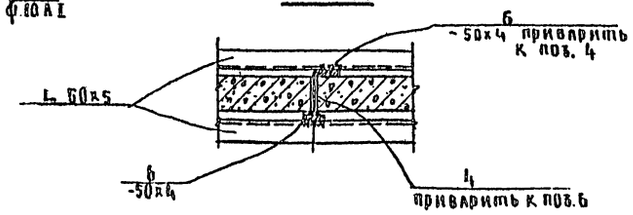

Перечень элементов

Поз. обозн.	Обозначение	Кол.	Масса ед. кг	Примеч.
МУ-1	Монолитный участок	2		
1	Ø 6 А I ℓ = 820	5	0.182	
2	Ø 10 А I ℓ = 920	2	0.57	
3	Ø 18 А III ℓ = 920	3	1.84	
	Материалы			
	Бетон марки М200, м³	0.06		
	Плиты			
П 22	ПТП 12.5 – 11 – 9	1	198	
П 16	ПТП 12.5 – 13 – 13	9	338	
	Перемычки			
ПР-1	ПР1-12, 12, 6	1	25	
ПР-2	ПР3-22, 12.14	11	100	
	L 63×5	п.м. 20.4	127.0	
	L 50×5	п.м. 154.6	582.8	
4	Ø 10 Л I ℓ = 100	24	0.062	
5	Ø 10 Л I ℓ = 780	8	0.5	
6	– 50×4 ℓ = 780	12	1.23	

Выборка стали на лист

Марка	Арматурные изделия						
	Сталь А I ГОСТ 5781-75		Сталь А III ГОСТ 5781-75		Прокат 103-76 ВСТ3 ГОСТ 535-72		
	Ø 6	Ø 10	Ø 18	–	–50×4	L 50×5	L 63×5
	0.91	6.63	5.52		14.8	582.8	127.0

Примечания

1. Данный лист см. совместно с листом КС-32.
2. Сварку производить электродами Э-42 hш = 4 мм.
3. Уголки 50×5 для глушителей на отм. ч.п. 26.70; 27.80 и к покрытию крепить дюбелями.
4. Для крепления металлических рамок в кирпичной кладке предусмотреть деревянные антисептированные пробки 65×65×65 по 3 шт на вертикальную сторону отверстия.
5. Металлические элементы окрасить масляной краской за 2 разл.

Инв. № подл.	Подпись и дата	Взам. инв. №	

Привязан

Инв. №

Нач. маст.	Шестопалов	
Гл. инж. п.	Кричевский	
ГАП	Щумов	
ГИП	Милковский	
Рук. гр. ин.	Логинова	
Вед. арх.	Панферов	
Проверил	Милковский	
Разраб.	Кириллова	

Т.П. 262-26-1

Здание проектных организаций в конструкциях ИИ-04 на 600 сотрудников

Конструкции камер глушения №1 и №2. Сечения 6-6 ÷ 8-8 Узлы „А", „Б". Перечень эл-тов Выборка стали

Стадия	Лист	Листов
Р	КС-33	

ЦНИИЭП зрелищных зданий и спортивных сооружений им. Б.С. Мезенцева

1009-03

Формат 22г

ТИПОВОЙ ПРОЕКТ 262-26-1 АЛЬБОМ I ЧАСТЬ 2

Поз. обозн.	Обозначение	Наименование	Кол. шт	Масса ед. т	Примеч.
	Панели наружных стен				
Н-1	Серия ИИ-04-5 вып.6,9	Н – 60 – 18	76/96	3.59/2.39	
Н-2	—"—	Н – 60 – 12	107/93	2.36/1.59	
Н-3	—"—	Н – 12 – 18	15/15	0.71/0.47	
Н-4	—"—	Н – 6 – 18	61/61	0.35/0.23	
Н-5	—"—	Н – 3 – 18	20/20	0.17/0.11	
Н-6	—"—	Н – 12 – 12	9/9	0.47/0.30	
Н-7	—"—	Н – 6 – 12	27/27	0.23/0.15	
Н-8	—"—	Н – 3 – 12	12/12	0.11/0.08	
Н-9	—"—	Н – 30 – 21	12/—	2.06/—	
Н-10	—"—	Н – 45 – 12	4/4	1.79/1.19	
Н-11	—"—	НУ2 – 18	30/30	0.41/0.31	
Н-12	—"—	НУ2 – 18	30/30	0.30/0.21	
Н-13	—"—	Н – 60 – 9	15/15	1.79/1.19	
Н-14	—"—	Н – 60 – 21	24/—	4.20/—	
Н-15	—"—	Н – 6 – 21	101/101	0.40/0.27	
Н-16	—"—	Н – 3 – 21	49/49	0.19/0.13	
Н-17	—"—	Н – 60 – 6	6/10	1.19/0.70	
Н-18	—"—	Н – 60 – 15	30/94	2.99/1.99	
Н-19	—"—	НУ2 – 6	3/3	0.16/0.11	
Н-20	—"—	Н – 12 – 21	28/28	0.82/0.55	
Н-21	—"—	НУ2 – 21	27/27	0.51/0.36	
Н-22	—"—	НУ2 – 15	8/8	0.37/0.26	
Н-23	—"—	НУ2 – 9	15/15	0.23/0.16	
Н-24	—"—	Н – 30-18	17/17	1.00/1.19	
Н-25	—"—	Н – 30-12	10/22	1.19/0.79	
Н-26	—"—	Н – 30 – 15	4/4	1.48/0.93	
Н-27	—"—	Н – 30 – 9	2/14	0.79/0.52	
Н-28	—"—	Н – 18 – 27	7/7	1.59/1.06	
Н-29	—"—	Н – 12 – 27	2/2	1.05/0.70	
Н-30	—"—	Н – 6 – 27	1/1	0.46/0.31	
Н-31	—"—	Н – 18 – 18	3/3	1.06/0.71	
Н-32	—"—	Н – 18 – 21	2/2	1.25/0.83	
Н-33	—"—	Н – 45-18	8/8	2.70/1.78	
Н-34	—"—	Н – 28-6п	1/1	0.53/0.35	
Н-35	—"—	Н – 28-6л	1/1	0.53/0.35	
Н-36	—"—	Н – 58-6п	1/1	1.11/0.74	
Н-37	—"—	Н – 58-6л	1/1	1.11/0.74	

Поз. обознач.	Обозначение	Наименование	Кол. шт.	Масса ед. т.	Примеч.
	Диафрагмы жесткости				
—	Серия ИИ-04-6 вып.5	Д – 28 – 36	8	3.20	
—	—"—	Д2 – 26 – 36п	4	2.33	
—	—"—	Д – 28 – 33	56	2.90	
—	—"—	Д2 – 26 – 33п	28	2.05	
	Ригели				
Б-1	Серия ИИ-04-3 вып.5	Р2 – 52 – 56т	76	1.95	
Б-2	Серия ИИ-04-3 вып.3	Р2 – 72 – 56	4	1.95	
Б-3	—"—	Р – 40 – 26	34	0.70	
Б-4	—"—	Р2 – 72 – 26	31	0.83	
Б-6	—"—	Р2 – 90 – 56	26	1.95	
Б-7	Серия 1.220-1 вып.2	Р2 – 11 – 56	6	3.05	
Б-9	Альбом VI лист К-35	Р – 40 – 56 – Д	2	1.55	
Б-10	Серия ИИ-04-3 вып.3	Р2 – 52 – 56	83	1.95	
Б-11	Альбом VI лист К-47	Р2 – 52 – 56 – Д	4	1.95	
	Элементы лифтовых шахт				
—	Серия ИИ-04-15	ШЛ – 22 – 33 – 3	64	2.43	
—	Доп. 1 К вып. 1	ШЛ – 22 – 33п – 3	32	1.56	
—	—"—	ШЛ – 22 – 36 – 3	8	2.67	
—	—"—	ШЛ – 22 – 36п – 3	4	1.79	
—	—"—	ШЛ – 22 – 42 – 3 – 1	8	3.11	
—	—"—	ШЛ – 22 – 42п – 3	4	2.24	
—	—"—	ШЛ – 22 – 33 – 4	32	2.47	
—	—"—	ШЛ – 22 – 36 – 4	4	2.70	
—	—"—	ШЛ – 22 – 42 – 4 – 1	4	3.15	
—	—"—	ПЛ – 25 – 24 – 2	4	2.03	
	Парапетные плиты				
—	Серия 1.269-1	УФК – 5 – 5	20	0.05	
—	—"—	ФК – 18 – 4	4	0.13	
—	—"—	ФК – 15 – 4	13	0.10	
—	—"—	ФК – 18 – 5	34	0.157	
—	—"—	ФК – 15 – 5	114	0.135	
—	—"—	ФК – 15 – 7	5	0.175	

Поз. обозн.	Обозначение	Наименование	Кол. шт.	Масса ед. т.	Примеч.
	Панели перекрытия и покрытия				
П1	Серия ИИ-04-4 вып.19,20	ПК8 – 58. 15	129	2.71/1.89	
П2	—"—	ПК8 – 58. 12	213	2.04/1.42	
П3	—"—	ПК8 – 58. 15с	49	2.645/1.845	
П5	—"—	ПК8 – 58 15п	110	2.665/1.855	
П6	—"—	ПК 12.5-58. 15	25	2.71/1.89	
П7	—"—	ПК12,5 – 58. 12	48	2.04/1.42	
П8	—"—	ПК 12,5 – 58. 15с	8	2.645/1.845	
П9	—"—	ПК 12,5 – 58.15п	24	2.665/1.845	
П11	Серия 1.220-1 вып.3	ПКТ 12,5-120 – 30с	5	9.6	
П12	Альбом VI лист К-34	ПКТ 12,5-120 – 30с-1	1	9.6	
П13	Серия 1.243-2	ПТП 12,5 – 8 – 6	14	0.096	
П14	Серия ИИ-04-4 вып.20,22	ПК8 – 28 – 15	12	1.32/0.92	
П15	—"—	ПК8 – 28.15п	2	1.285/0.895	
ПЧ-5	—"— лист К-32	ПР8 – 58,15с – 5	2	2.685/1.87	
ПЧ-6	—"— лист К-30	ПР8 – 58. 15с – 6	1	2.685/1.87	
ПЧ-7	—"— лист К-31	ПР8 – 58. 15с – 7	1	2.685/1.87	
ПЧ-8	—"— лист К-31	ПР8 – 58. 15с – 8	1	2.685/1.87	
ПЧ-9	—"— лист К-32	ПР8 – 58. 15с – 9	1	2.685/1.87	
—	Серия ИИ-04-4 вып.23	ПК – 30 – 10	22	0.705	
—	Серия 1.243-2	ПТП – 8 – 16 – 14	9	0.440	
П20	Серия ИИ-04-4 вып.20	ПК8 – 28 – 12	6	1.00/0.70	
П22	Серия 1.243-2	ПТП 12,5 – 11 – 9	1	0.198	
П16	—"—	ПТП 12,5 – 13 – 13	9	0,338	
	Монолитные участки				
МУ-1	КС-26	МУ – 1	7	—	
МУ-2	—"—	МУ – 2	7	—	
МУ-3	—"—	МУ – 3	8	—	
МУ-4	—"—	МУ – 4	15	—	
МУ-5	—"—	МУ – 5	1	—	
МУ-6	—"—	МУ – 6	2	—	
МУ-7	—"—	МУ – 7	1	—	
МУ-8	—"—	МУ – 8	1	—	
Сеч.1-1	—"—	Сеч. 1 – 1	1	—	

Примечания

1. Для панелей наружных стен в графе количество штук и масса ед.т в числителе указана масса панели из легкого бетона, а в знаменателе – из ячеистого.
2. Для панелей перекрытия и покрытия в числителе указана масса панели из тяжелых бетонов, а в знаменателе – из легких бетонов.

Привязан

Инв. №

Нач. маст.	Шестопалов	
Гл. инж. М.	Крупецевский	
РАП	Шумов	
РИП	Милковский	
Проверил	Веденова	
Разраб.	Логинова	

ТП 262-26-1

Здание проектных организаций в конструкциях ИИ-04 на 600 сотрудников

Стадия	Лист	Листов
Р	КС-34	3

Сводная спецификация выше отм. 0.000 (начало)

Зрелищных зданий и спортивных сооружений им. Б.С. Мезенцева

1009-03

Формат 22г

Инв. № подл. | Подпись и дата | Взамен инв. №

Типовой проект 262-26-1 Альбом I часть II

Поз. обозн.	Обозначение	Наименование	Кол. шт.	Масса ед. т	Примеч.
	Колонны:				
К-24	ИИ-04-2 вып. 4	КВР-436-24	9	1.18	
К-25	Альбом VI лист К-7	КВК-436-24-Л	4	1.15	
К-26	—— " —— К-10	КВК-436-24-БТ	2	1.15	
К-27	—— " —— К-10	КВК-436-24-БН	2	1.15	
К-28	—— " —— К-7	КВР-436-24-Л	2	1.18	
К-29	—— " —— К-10	КВК-436-24-В	5	1.15	
К-30	—— " —— К-9	КВК-436-24-ГТ	2	1.15	
К-31	—— " —— К-9	КВК-436-24-ГН	2	1.15	
К-32	—— " —— К-44	К2ВР-433-24	1	2.40	
К-33	ИИ-04-2 вып. 3	КСР-433-29	8	1.34	
К-34	—— " —— вып. 14	К3СР-433-30	16	4.05	
К-35	—— " —— вып. 11 ч. II	КВК-436-24-2	2	1.15	
К-36	—— " —— вып. 14	К3СК-433-24	6	3.98	
К-37	Альбом VI лист К-36	К3СК-433-30-Б	6	3.98	
К-38	ИИ-04-2 вып. 11 ч. I	КСК-433-29-1	6	1.32	
К-39	Альбом VI лист К-36	КСР-436-52-Л	11	1.45	
К-40	ИИ-04-2 вып. 11 ч. II	КВК-436-24-2у	4	1.15	
К-41	Альбом VI лист К-40	КВК-436-24-2у-Л	4	1.15	
К-42	—— " —— лист К-13	К3СР-433-30-Л	4	4.05	
К-43	—— " —— К-14	К3СР-433-30-Б	4	4.05	
К-44	—— " —— К-14	К3СР-433-30-В	4	4.05	
К-45	—— " —— К-12	КСР-433-29-Л	2	1.34	
К-46	—— " —— К-8	КСР-433-29-Б	2	1.34	
К-47	—— " —— К-8	КСР-433-29-В	2	1.34	
К-48	—— " —— К-38	К3СР-433-30-Д	6	4.05	
К-49	—— " —— К-13	К3СР-433-30-Г	8	4.05	
К-50	ИИ-04-2 вып. 11 ч. I	КСР-433-29-2	6	1.34	
К-51	Альбом VI лист К-12	КСР-433-29-Г	4	1.34	
К-52	—— —— К-46	КСР-436-52-Б	4	1.45	
К-53	Альбом VI лист К-39	К3ВК-433-24-ЛТ	2	3.70	
К-54	—— " —— К-39	К3ВК-433-24-ЛН	2	3.70	
К-55	—— " —— К-37	К3СК-433-30-ЛТ	2	3.98	
К-56	—— " ——	К3СК-433-30-ЛН	2	3.98	
К-57	ИИ-04-2 вып. 11 ч. I	КСК-433-29-2у	2	1.32	
К-58	Альбом VI лист К-40	КСК-433-29-2у-Л	2	1.32	
К-59	—— " —— К-45	КСК-436-52-ЛТ	4	1.42	
К-60	—— " —— К-45	КСК-436-52-ЛН	4	1.42	
К-61	Альбом VI лист К-38	К3ВР-433-24-Л	6	3.76	
–	—— " —— К-15	ИШ-1	6	1.52	
–	—— " —— К-15	ИШ-2	5	1.52	
–	—— " —— К-22	ИШ-4	4	2.36	
–	—— " —— К-25	ИШ-5Т	2	2.31	
–	—— " —— К-25	ИШ-5Н	2	2.31	
	Монолитные балки				
МБ-1	лист КС-21	МБ-1	2	–	
МБ-2	—— " ——	МБ-2	1	–	
МБ-3	—— " ——	МБ-3	2	–	
	Лестницы				
ЛМ-1п	ИИ-04-7 вып. 1	ЛМ-58-14-17п	14	2.29	
ЛМ-1л	ИИ-04-7 вып. 1	ЛМ-58-14-17л	14	2.29	
ЛМ-2п	—— " —— вып. 2	ЛМ-58-14-18п	2	2.76	
ЛМ-2л	—— " ——	ЛМ-58-14-18л	2	2.76	
ЛП-1	—— " —— вып. 1	ЛП-15-14	2	0.585	
ПС-1	—— " ——	СТ-1	324	0.048	
ПС-2	—— " ——	СТ-2	64	0.04	
ПС-3	—— " ——	СТ-3	118	0.05	
ПС-4	—— " ——	СТ-4л	32	0.05	
ПС-5	—— " ——	СТ-4п	34	0.05	
ПС-6	—— " ——	СТ-6	10	0.06	
–	ГОСТ 8717-69*	ЛС-11-17	8	0.115	
	Перемычки				
	Серия 1.138-10 в. 1	ПР1-12.12.14	36	0.05	
	—— " ——	ПР2-15.12.14	72	0.075	
	—— " ——	ПР2-16.12.14	30	0.075	
	—— " ——	ПР3-19.12.14	35	0.075	
	—— " ——	ПР3-24.12.14	4	0.10	
	—— " ——	ПР3-22.12.14	13	0.10	
	—— " ——	ПР1-12.12.6	1	0.025	
	—— " ——	ПР4-14.38.14	2	0.19	
	Опорные плиты				
ОП-1	Серия 1.225-2 в. 5	ОП5-2 ЛШ	15	0.045	

Инв. № подл. | Подпись и дата | Взам. инв. №

Согласовано

Инв. №

Нач. мст	Шестопалов	
Гл. инж. п	Кричевский	
ГАП	Шумов	
ГИП	Мяковский	
Рук. гр. инж	Логинова	
Проверил	Мяковский	
Разработ	Логинова	

ТП 262-26-1

Здание проектных организаций в конструкциях ИИ-04 на 600 сотрудников

Стадия	Лист	Листов
Р	КС-35	3

Сводная спецификация выше 0.000 (продолжение)

Зрелищных зданий и спортивных сооружений им. Б.С. Мезенцева

1009-03 Формат 22

поз. обозн.	Обозначение	Наименование	кол. шт.	масса ед. т	примеч.
	Металлические ограждения лестниц				
ЛО-1	Серия ИИ-04-8 в. 4	ОЛ-33-3		0.047	
ЛО-2	—— " ——	ОВПЛ-33л-3		0.031	
ЛО-3	—— " ——	ОЛ-36-3		0.055	
	Соединительные элементы				
—	ИИ-04-8 вып. 3	МР-2	320	2.67	
—	—— " ——	МР-6	78	2.67	
—	—— " ——	ММД-4	46	8.50	
—	—— " ——	ММД-5	768	0.62	
—	—— " ——	ММД-6	192	1.04	
—	ИИ-04-10 вып. 5	ММД-15	64	1.7	
К-1	КС-7	2L100×10 l=1100	15	33.2	
Л-1	ИИ-04-10 вып. 5	ММД-17	87	4.29	
Л-2лев	—— " ——	ММД-21 лев.	49	1.90	
Л-2пр	—— " ——	ММД-21 пр	49	1.90	
Л-3	—— " ——	ММД-16	41	0.73	
Л-4	—— " ——	ММД-18	102	1.15	
Л-5лев	—— " ——	ММД-20 лев.	16	2.84	
Л-5пр	—— " ——	ММД-20 пр	16	2.84	
Л-6	серия 1-220-1 в. 4	МД-3	24	1.96	
Л-7	—— " ——	МД-4	42	0.56	

поз. обозн.	Обозначение	Наименование	кол. шт.	масса ед. т	примеч
Л-8	лист КС-7	Л-8	1146	0.87	
Л-11	—— " ——	Л-11	24	0.63	
МН-1	КС-8	Монорельс I 20	п.м 21,0	441.0	
Л-9	ИИ-04-10 вып. 7	МДН-8	4	0.66	
Л-10	—— " ——	МДН-10	8	0.48	
—	ИИ-04-10 вып. 6	ММН-1	692	1.68	
—	—— " ——	ММН-3	683	0.46	
—	—— " ——	ММН-4	881	0.47	
—	—— " ——	ММН-14	1260	0.24	
—	—— " ——	ММН-7	160	2.06	
—	—— " ——	ММН-17	8	1.57	
ЗД-1	лист КС-22	ЗД-1	4	6.97	
ЗД-2	—— " —— КС-30	ЗД-2	16	7.62	
МПЛ-1	—— " —— КС-31	МПЛ-1	4	145.5	
МПЛ-2	—— " —— КС-31	МПЛ-2	2	97.6	
—	ИИ-04-8 вып. 3	ММД-1	106	0.32	
—	—— " ——	ММД-2	106	0.32	
—	—— " ——	ММД-3	106	0.52	

поз. обозн.	Обозначение	Наименование	кол. шт.	масса ед. т	примеч.

Типовой проект 262-26-1 часть II

Инв. № подл. | Подпись и дата | Взам. инв. №

Привязан

Инв. №

Нач. маст.	Шестопалов		
Гл. инж. п.	Кричевский		
ГАП	Шумов		
ГИП	Миляковский		
Рук. гр. инж.	Логинова		
Вед. арх.	Плиферов		
Проверил	Миляковский		
Разраб.	Логинова		

ШП 262-26-1

Здание проектных организации в конструкциях ИИ-04 на 600 сотрудников

Стадия	Лист	Листов
Р	КС-36	3

Сводная спецификация выше 0.000 (окончание)

Зрелищных зданий и спортивных сооружений им. Б.С. Мезенцева

1009-03

Формат 22