ТК1

Территориальный каталог для строительства в г. Москве

7РС 53 103

Элементы перекрытий

Рабочие чертежи

Москва 1985 г

Откорректировано	15.12.86	7.04.87г.

Согласовано: Главный технолог завода ЖБИ №6 /Гусева А.В./ 7.04.87г.

Мосгорисполком
Главное Архитектурно-Планировочное Управление г. Москвы

МНИИТЭП

7РС 53 103

Элементы перекрытий

Рабочие чертежи

Гл. инженер института И.И. Краюшкин
Гл. конструктор института В.А. Сиора
Начальник ОСК И.А. Ипатьев
Гл. специалист ОСК Б.А. Алферов
Гл. инженер проекта Н.Н. Баско

Введен в действие
МНИИТЭП от 15.12.86г
Приказ № 448.

		Лист №
1.	Содержание	1с
2.	Пояснительная записка	1п-2п
3.	Номенклатура	1н-5н
4.	Ведомость расхода стали	6н
5.	Общие виды; армирования	1-30
6	Спецификация стали	31-32
7.	Узлы	1у-11у
8.	Изделия арматурные	1а-22а
9.	Данные для расчета и испытаний	1и-4и
10.	Информационная карта	1к

Калькуляция № 84-143/1
86-122/1
87-215/3 (откорректировано 14 изд)

Согласовано

Инв. № подл. 636726 | Подпись и дата: 7.04.87 г. | Взам. инв. №

7РС 53103-87			
Содержание	Стадия: Р	Масса: —	Масштаб: —
	Лист 1с	Листов	
—	МНИИТЭП ОСК		

1. Альбом 7РС 53103 содержит рабочие чертежи железобетонных элементов перекрытий для панельных общественных зданий с высотой этажа 3,3 метра.

2. Изделия запроектированы с учетом изготовления их на предприятиях ГМПСМ.
3. Все перекрытия изготовляются в горизонтальных стальных формах в рабочем положении.

4. Изделия рассчитаны и законструированы в соответствии с требованиями СНиП 2.03.01-84.
5. Изделия должны изготовляться в соответствии с техническими требованиями ГОСТ 13015.0-83.
Отклонения от проектных размеров панелей не должны превышать величин указанных в ГОСТ 9561-76* п.п. 2.2-2.5.
Отклонения от номинальной толщины защитного слоя бетона до рабочей арматуры не должны превышать величин, указанных в ГОСТ 13015.0-83.
Внешний вид и качество поверхностей изделий должны удовлетворять требованиям ГОСТ 13015.0-83 таблицы 3:
потолочной поверхности – категории А2,
поверхности под устройство пола – категории А6,
остальных поверхностей – категории А7.
6. Марка бетона по прочности на сжатие М200 и М250. Отпуск изделий с завода, из условий транспортирования, монтажа и сроков загружения, разрешается производить с прочностью бетона 70% от проектной марки. При этом завод-изготовитель обязан гарантировать достижение бетоном проектной прочности в возрасте 28 суток со дня изготовления панелей.
7. Изделия армируются сварными сетками, каркасами, объемными блоками и отдельными стержнями, собираемыми в объемный каркас с помощью контактной точечной сварки и вязальной проволоки.
Сварные арматурные изделия должны удовлетворять требованиям ГОСТ 10922-75. Для изготовления арматурных изделий предусмотрена горячекатаная арматурная сталь классов А-II и А-III (ГОСТ 5781-82) и арматурная проволока класса Вр-I (ГОСТ 6727-80).
Монтажные петли должны изготовляться из круглой гладкой горячекатаной арматурной стали класса А-I (ГОСТ 5781-82) марок ВСт3сп2; ВСт3пс2 (ГОСТ 380-71*). Сталь марки ВСт3пс2 не допускается применять для монтажных петель, предназначенных для подъема и монтажа панелей при температуре воздуха ниже минус 40°С.
8. Для соединения со смежными конструкциями в панелях предусмотрены арматурные выпуски, выполняемые из горячекатаной арматурной стали класса А-I (ГОСТ 5781-82).
9. Все панели должны быть испытаны на прочность и жесткость в соответствии с ГОСТ 8829-85 и приведенными схемами испытаний (см. листы 1и-4и).

7РС 53103-87			
Пояснительная записка	Стадия	Масса	Масштаб
	Р		
	Лист 1	Листов 1	
	МНИИТЭП ОСК		

Инв. № подл. 6367-26 | Подпись и дата | Взам. инв. №

Ф12и

10. Изделия должны храниться на складах и транспортироваться в горизонтальном положении с опиранием на деревянные подкладки в соответствии с ГОСТ 13015.4-84. Места опирания см. на общих видах панелей.
11. Систематический контроль за изготовлением изделий, прочностью стали, бетона, маркировкой и приемкой изделий, должен осуществляться в соответствии с требованиями ГОСТ 13015.1; 2; 3-81.
12. Подъем панелей производить с помощью приспособлений, обеспечивающих самобалансирование усилий в стропах.
13. В альбоме принята маркировка изделий по ГОСТ 23009-78 (например П58.12.22-6Т) и по проекту (например 7П15).
В марке по ГОСТ буквы и цифры обозначают:
„П" - вид изделия (перекрытие)
„58"; „12" - длина (по рабочему пролету) и ширина панели округленно в дециметрах
„22" - толщина панели в см.
„6Т" - унифицированная нагрузка, действующая на панель, округленно в сотнях кгс/м² и вид бетона (тяжелый)
В марке по проекту: „7П" - перекрытие, применяемое в общественных зданиях с широким шагом
„15" - порядковый номер типоразмера
14 Принятые обозначения узлов:
номер узла
номер листа, на котором расположен узел
15. Армирование большепролетных доборных перекрытий вместо преднапрягаемой арматуры по технологическим требованиям ЖБИ № 6 ГМПСМ принято из ненапрягаемой арматуры.

Гл. специалист ОСК /Алферов Б.А./
Гл. инженер проекта /Баско Н.Н./

				ТРС 53103-87			
				Пояснительная записка	Стадия	Масса	Масштаб
					Р		—
					Лист 2п	Листов	
				—	МНИИТЭП ОСК		

Инв. № подл. 636726 | Подпись и дата | Взаим. инв. №

Ф12и

NN п/п	Марка изделия по ГОСТ	Марка изделия по проекту	Эскиз изделия	Параметры изделия: Размеры, мм Д	Ш	В	Площадь, м²	Объем, м³	Проектная масса, т	Объем в м³: Тяжелый бетон γ=2400 кг/м³ Марки (класса по прочности) 200 (В15) 124200							Тип конструкции 1	№ листов рч.
1	2	3	4	5	6	7	8	9	10	11	12	13	14	15	16	17	18	19
1	П22.60.22-6т	7П3	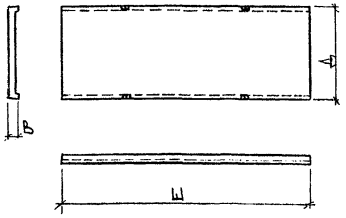	2160	5980	220	12,92	1,84	4,60	1,84							17	1;2
2	П28.60.22-6т	7П5		2760	5980	220	16,50	2,34	5,85	2,34							17	3;4
3	П22.30.22-6т	7П4	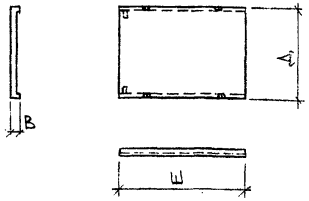	2160	2980	220	6,44	0,93	2,31	0,93							17	5,6
4	П28.30.22-6т	7П6		2760	2980	220	8,23	1,17	2,93	1,17							17	7;8

Код группы конструкций - 102

Нач.отд	Ипатьев		
Гл.спец.	Алферов		
ГИП	Баско		
Рук.гр.	Фоломеева		
Инженер	Зайцева		4.02.85
Проверил	Умярова		

7РС 53103

Номенклатура

Стадия	Масса	Масштаб
Р	-	-

Лист 1н | Листов

МНИИТЭП ОСК

–

Согласовано: Гл.спец. МТ Никитин; Служба САПР Обухова

Инв.№ подл. | Подпись и дата | Взам. инв. №

636724

Ф12и

NN п/п	Марка изделия по ГОСТ	Марка изделия по проекту	Эскиз изделия	Параметры изделия: Размеры, мм Д	Ш	В	Площадь, м2	Объем, м3	Проектная масса, т	Объем в м3: Тяжелый бетон γ=2400 кг/м3, марки (класса по прочности) 250 (В20)	124250	Тип конструкции	№ листов р.ч
1	2	3	4	5	6	7	8	9	10	11	12	18	19
5	П64.12.22-6т	7П7	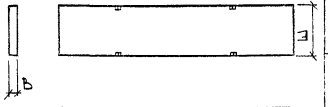	6360	1190	220	7,57	1,62	4,05	1,62		17	9;10
6	П58.12.22-6т	7П15	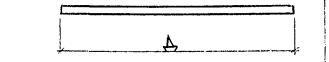	5760	1190	220	6,85	1,46	3,65	1,46		17	11;12
7	П64.18.22-...т-3	7П12	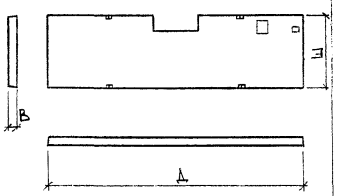	6360	1790	220	10,91	2,31	5,78	2,31		17	13;14

Код группы конструкций - 102

Нач. отд.	Ипатьев		
Гл. спец.	Алферов		
ГИП	Баско		
Рук. гр.	Фоломеева		
Инженер	Зайцева		14.02.85
Проверил	Фоломеева		

7РС 53103

Номенклатура

Стадия	Масса	Масштаб
Р	–	–
Лист 2н	Листов	

—

МНИИТЭП ОСК

Согласовано: Гл. спец. М7 Никитин; Служба САПР Обухова

Инв. № подл. | Подпись и дата | Взам. инв. №

636728

NN п/п	Марка изделия по ГОСТ	Марка изделия по проекту	Эскиз изделия	Параметры изделия: Размеры, мм: Д	Ш	В	Площадь, м²	Объем, м³	Проектная масса, т	Объем в м³: Тяжелый бетон γ=2400 кг/м³	Тяжелый бетон γ=2400 кг/м³	Марки (класса по прочности): 250 (В 20)	200 (В 15)						Тип конструкции	NN листов р.ч.
										124250	124200								1	
1	2	3	4	5	6	7	8	9	10	11	12	13	14	15	16	17	18	19
8	П50.30.22-...т	7 П 19	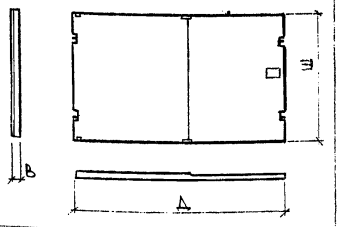	4930	2980	220	14,69	2,91	7,28	2,91	—						17	15; 16
9	П14.30.22-...т	7 П 20	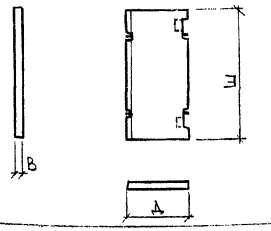	1410	2980	220	4,12	0,89	2,23	—	0,89						17	17; 18
10	П64.18.22-...т-2	7 П 21	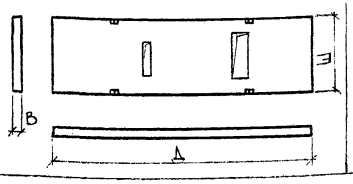	6360	1790	220	10,81	2,30	5,75	2,30	—						17	19; 20

Код группы конструкций – 102

Нач. отд.	Ипатьев		
Гл. спец.	Алферов		
ГИП	Баско		
Рук. гр.	Фоломеева		
Инженер	Зайцева		15.02.85
Проверил	Умярова		

7РС 53103

Номенклатура

Стадия	Масса	Масштаб
Р	–	–

Лист 3 н | Листов

МНИИТЭП ОСК

Инв. № подл. 636729 | Подпись и дата | Взам. инв. №

Согласовано: Гл. спец. М7 Служба САПР | Никитин | Обухова

Ф12н

NN п/п	Марка изделия по ГОСТ	Марка изделия по проекту	Эскиз изделия	Параметры изделия: Размеры, мм: Д	Ш	В	Площадь, м²	Объем, м³	Проектная масса, т	Объем в м³: Тяжелый бетон $\gamma = 2400 \frac{кг}{м^3}$	Тяжелый бетон $\gamma = 2400 \frac{кг}{м^3}$						Тип конструкции	NN листов Р.Ч.
										Марки (класса по прочности): 200 (В15)	250 (В20)							
										124200	124250						1	
1	2	3	4	5	6	7	8	9	10	11	12	13	14	15	16	17	18	19
11	П64.18.22-6т-1	7П22	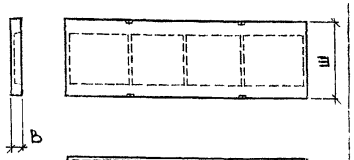	6360	1790	220	11,38	1,40	3,50	—	1,40						17	21;22
12	П58.18.22-6т-1	7П25		5760	1790	220	10,31	1,27	3,18	—	1,27						17	23;24
13	П28.60.22-6т-1	7П29	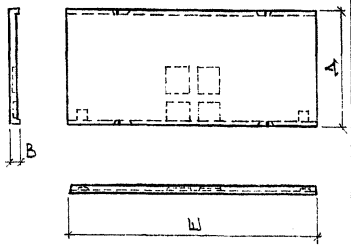	2760	5980	220	16,51	2,25	5,63	2,25	—						17	25;26

Код группы конструкций - 102

НАЧ. ОТД.	ИПАТЬЕВ		
ГЛ. СПЕЦ.	АЛФЕРОВ		
ГИП	БАСКО		
РУК. ГР.	ФОЛОМЕЕВА		
ИНЖЕНЕР	ЗАЙЦЕВА		4.02.85
ПРОВЕРИЛ	УМЯРОВА		

7РС 53103

НОМЕНКЛАТУРА

СТАДИЯ	МАССА	МАСШТАБ
Р	—	—

ЛИСТ 4Н | ЛИСТОВ

МНИИТЭП ОСК

Ф12н

ГЛ. СПЕЦ. М7 | НИКИТИН | ОБУХОВА | СЛУЖБА САПР | ВЗАМ. ИНВ. № | ПОДПИСЬ И ДАТА | ИНВ. № ПОДЛ. 636730

NN п/п	Марка изделия по ГОСТ	Марка изделия по проекту	Эскиз изделия	Параметры изделия: Размеры, мм: Д	Ш	В	Площадь, м²	Объем, м³	Проектная масса, т	Объем в м³: Тяжелый бетон γ=2400 кг/м³, Марки (класса по прочности): 250 (В15) 124250							Тип конструкции 1	NN листов р.ч.
1	2	3	4	5	6	7	8	9	10	11	12	13	14	15	16	17	18	19
14	П64.18.22-6т-4	7П 27	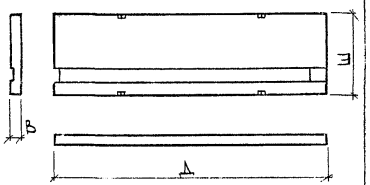	6360	1790	220	11,36	2,27	5,68	2,27							17	27;28
15	П49.30.22-6т	7П 30	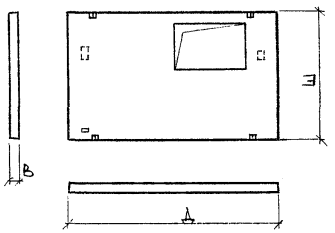	4870	2980	220	12,87	2,80	7,00	2,80							17	29;30

Код группы конструкций – 102

Нач.отд.	Ипатьев		
Гл.спец.	Алферов		
ГИП	Баско		
Рук.гр.	Фоломеева		
Инженер	Зайцева		14.02.85
Проверил	Фоломеева		

7РС 53103

Номенклатура

Стадия	Масса	Масштаб
Р	–	–

Лист 5Н | Листов

МНИИТЭП ОСК

Согласовано: Гл. спец. М7 Никитин; Служба САПР Обухова

Инв. № подл. 636731 | Подпись и дата | Взам. инв. №

Ф12и

NN п/п	Марка	Изделия арматурные. Арматура класса А-I ГОСТ 5781-82								А-II ГОСТ 5781-82				А-III ГОСТ 5781-82					Вр-I ГОСТ 6727-81			Всего	Изделия закладные. Арматура класса А-II ГОСТ 5781-82	Прокат марки В ст.3 кп 2 ГОСТ 103-76	Всего	Расход стали. Общий	На 1м² изделия
		⌀18	⌀16	⌀14	⌀12	⌀10	⌀8	⌀6	Итого	⌀25	⌀20	⌀18	Итого	⌀12	⌀10	⌀8	⌀6	Итого	⌀5	⌀4	Итого						
		221018	221016	221014	221012	221010	221008	221006	221900	222025	222020	222018	222900	223012	223010	223008	223006	223900	232005	232004	232900	299900				999900	999910
1	7П3		8,84		1,92			0,12	10,88					1,44	3,82		12,25	17,51	19,20	5,46	24,66	53,05				53,05	4,11
2	7П5		8,84		1,92			0,12	10,88					1,44	3,82	29,51	2,16	36,93	18,08	7,10	25,18	72,99				72,99	4,42
3	7П4				4,84			0,06	4,90					1,44			6,13	7,57	9,96	2,70	12,66	25,13				25,13	3,90
4	7П6				4,84			0,06	4,90					1,44		14,75		16,19	9,96	3,52	13,48	34,57				34,57	4,20
5	7П7			6,20	0,96	1,89		7,75	16,80		170,13	50,56	220,69						1,12	0,24	1,36	238,85				238,85	31,55
6	7П15			6,20	0,96	1,89		6,98	16,03		94,06	45,76	139,82						1,12	0,24	1,36	157,21				157,21	22,95
7	7П12		8,84	1,88	1,92	1,43	11,76	5,27	31,10	194,64	170,13		364,77	2,30				2,30	14,80	0,82	15,62	413,79				413,79	37,93
8	7П19	12,24			1,92	2,66		12,59	29,41		154,98	39,20	194,18	4,96				4,96	7,78	1,35	9,13	237,68				237,68	16,18
9	7П20				3,88				3,88					4,25				4,25	9,29	0,66	9,95	18,08				18,08	2,52
10	7П21		8,84	3,76	3,60		20,88	0,24	37,32	353,56			353,56						15,22	0,9	16,12	407,00				407,00	37,65
11	7П22			9,02	1,92		16,10	0,12	27,16	291,96			291,96						16,93	0,45	17,38	336,50				336,50	29,57
12	7П25				5,80	1,38	2,24	6,96	16,38		169,56		169,56						15,53	0,45	15,98	201,92				201,92	19,58
13	7П29		8,84		1,92			0,12	10,88					1,44	12,22	29.51	2,16	45,33	20,07	10,06	30,13	86,34				86,34	5,23
14	7П27		8,84		1,92	2,27		10,47	23,50		255,20	50,56	305,76						3,00	0,66	3,66	332,92				332,92	29,31
15	7П30	12,24			1,92			0,12	14,28					4,60	20,17			24,77	27,63	2,55	30,18	69,23				69,23	5,38

Нач.отд.	Ипатьев		
Гл.спец.	Алферов		
ГИП	Баско		
Рук.гр.	Фоломеева		
Инженер	Зайцева		5.06.85
Проверил	Фоломеева		

7РС53103-87

Ведомость расхода стали на элемент в кг

Стадия	Масса	Масштаб
Р	-	-

Лист 6 н | Листов

МНИИТЭП ОСК

Согласовано

Служба САПР | Обухова

Инв. № подл. 636732 | Подпись и дата | Взам. инв. №

от корр. 7.04.87 г. Ибаско

Ф12и

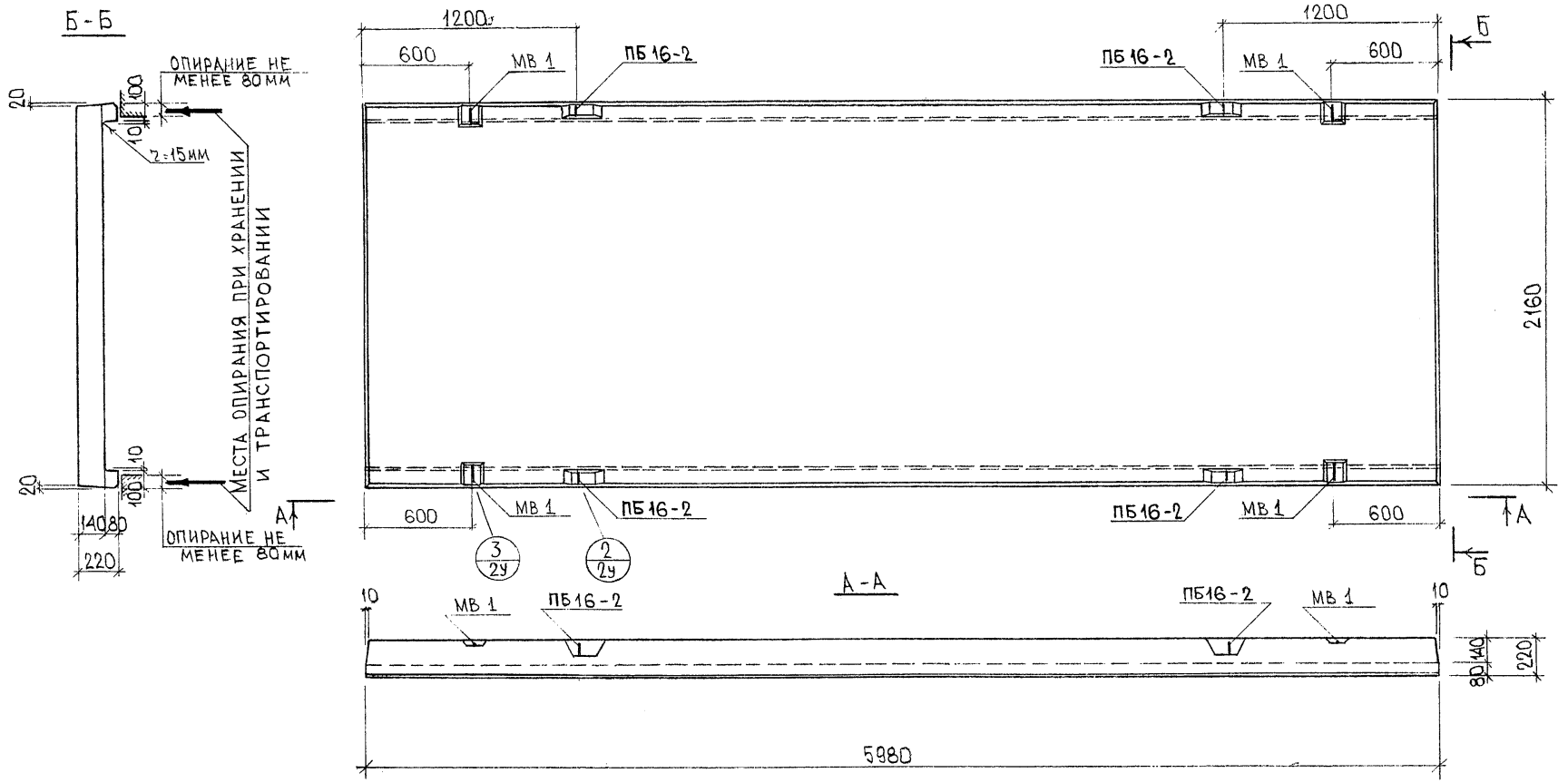

ПРИМЕЧАНИЯ:

1. Армирование панели см. на листе 2.
2. Данные для расчета и испытаний см. на листах 1и-4и.

Нач.отд	Ипатьев		
Гл.спец	Алферов		
ГИП	Баско		
Рук.гр.	Фоломеева		
Инженер	Зайцева		1.02.86
Проверил	Умярова		

7РС 53103

Панель 7П3
Общий вид.

Тяжелый бетон.
М 200.

Стадия	Масса	Масштаб
Р	4,60т	1:25
Лист 1	Листов	

МНИИТЭП
ОСК

Согласовано
Гл.спец.м-т Никитин

Инв.№ подл. | Подпись и дата | Взам. инв. №
636733

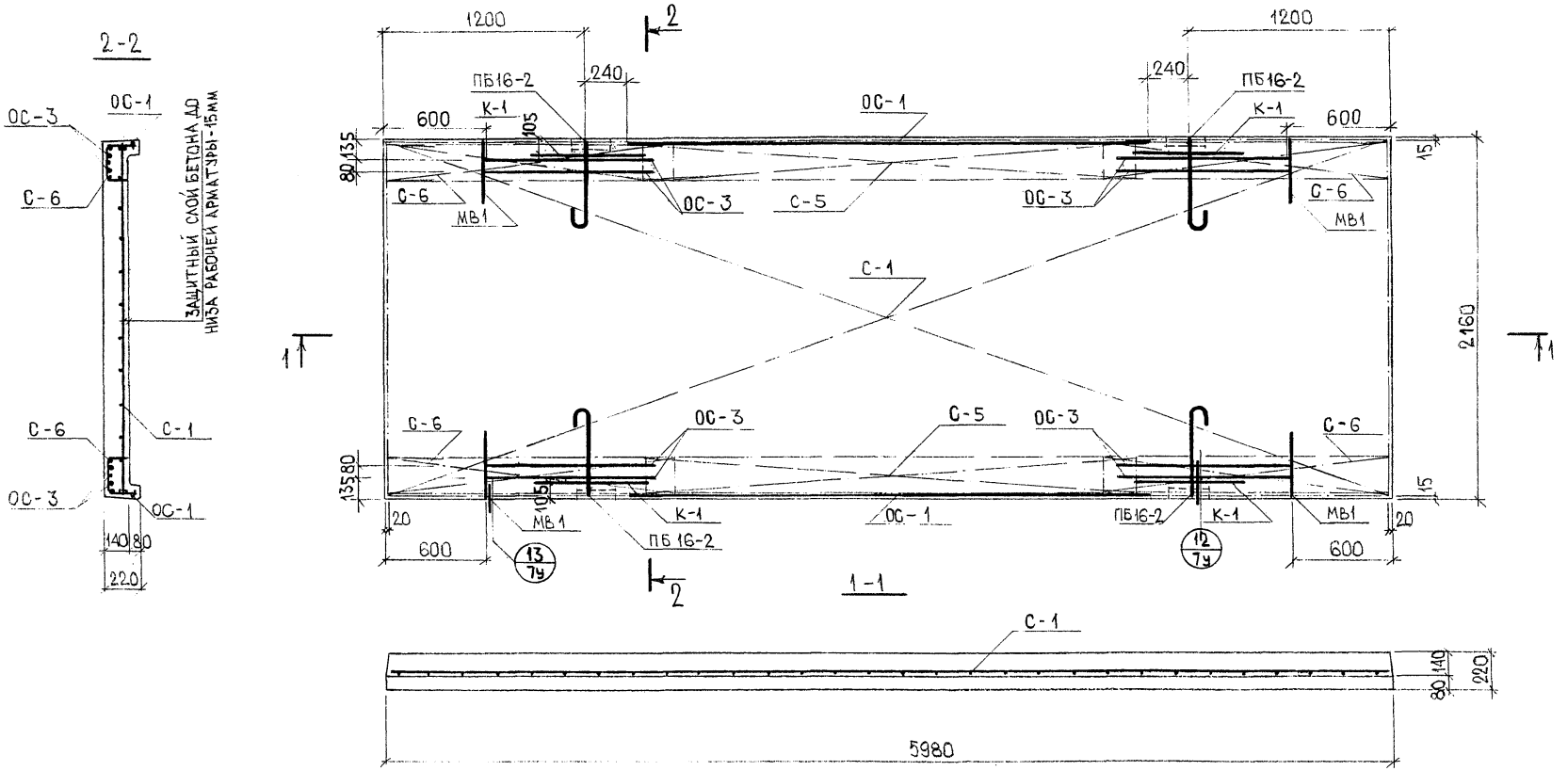

ПРИМЕЧАНИЯ

1. Арматуру и петли см. на листах 1а-21а
2. Ведомость расхода стали см. на листе 6н.
3. Спецификации стали см. на листах 31-32.

Нач.отд.	Ипатьев		
Гл.спец.	Алферов		
ГИП	Баско		
Рук.гр.	Фоломеева		
Инженер	Зайцева		27.03.85
Проверил	Умярова		

7РС 53103

ПАНЕЛЬ 7П3
АРМИРОВАНИЕ

Стадия	Масса	Масштаб
Р	–	1:25
Лист 2	Листов	

МНИИТЭП
ОСК

Инв.№ подл. | Подпись и дата | Взам. инв. №
636734

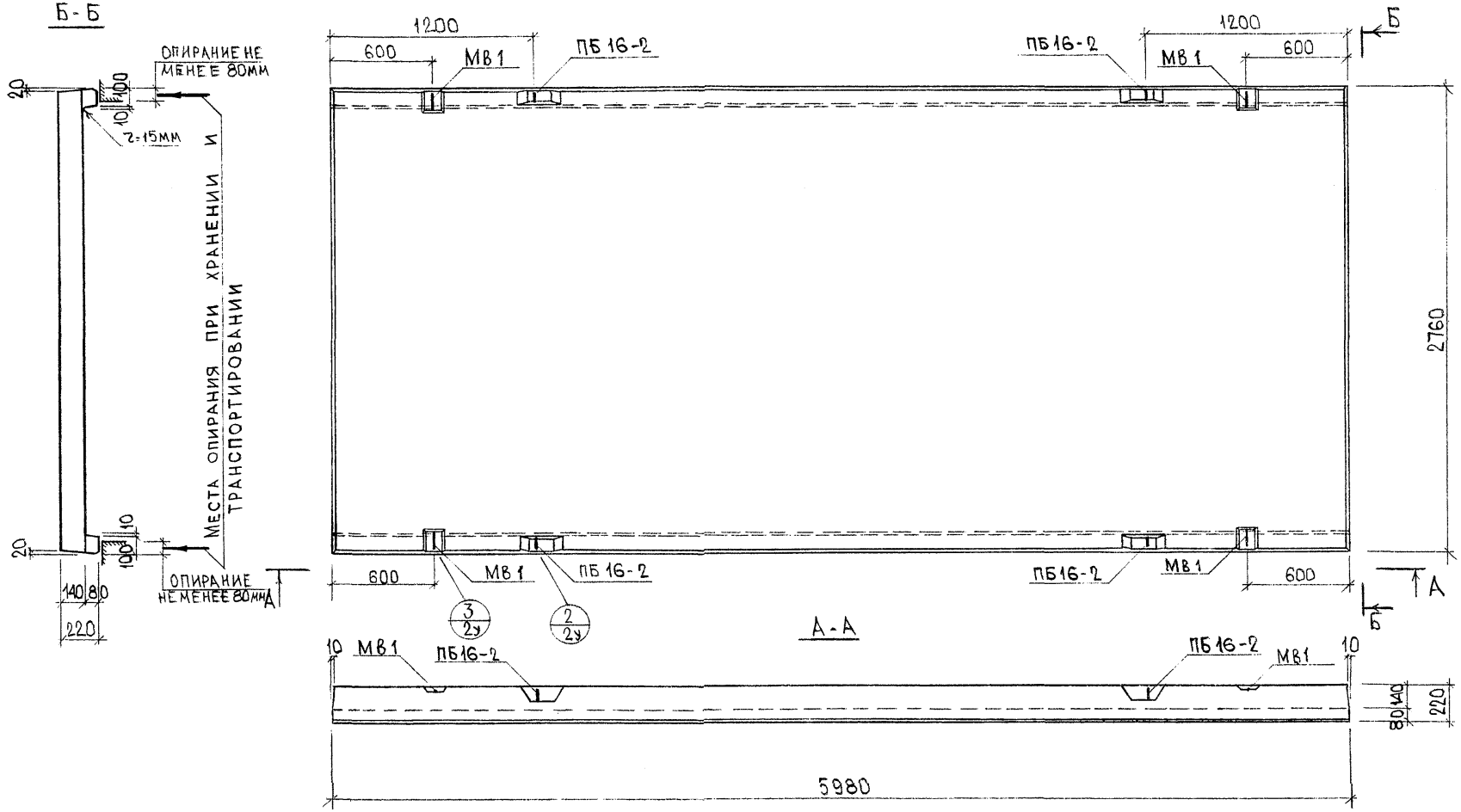

ПРИМЕЧАНИЯ:

1. АРМИРОВАНИЕ ПАНЕЛИ СМ. НА ЛИСТЕ 4.
2. ДАННЫЕ ДЛЯ РАСЧЕТА И ИСПЫТАНИЙ СМ. НА ЛИСТАХ 1и-4и.

НАЧ.ОТД.	ИПАТЬЕВ		
ГЛ.СПЕЦ.	АЛФЕРОВ		
ГИП	БАСКО		
РУК.ГР.	ФОЛОМЕЕВА		
ИНЖЕНЕР	ЗАЙЦЕВА		1.02.85
ПРОВЕРИЛ	УМЯРОВА		

7РС 53103

ПАНЕЛЬ 7П5. ОБЩИЙ ВИД.

ТЯЖЕЛЫЙ БЕТОН. М 200

СТАДИЯ	МАССА	МАСШТАБ
Р	5,85т	1:25

ЛИСТ 3 ЛИСТОВ

МНИИТЭП ОСК

ГЛ.СПЕЦ. М7 | НИКИТИН

ИНВ.№ ПОДЛ. | ПОДПИСЬ И ДАТА | ВЗАМ. ИНВ. №

636735

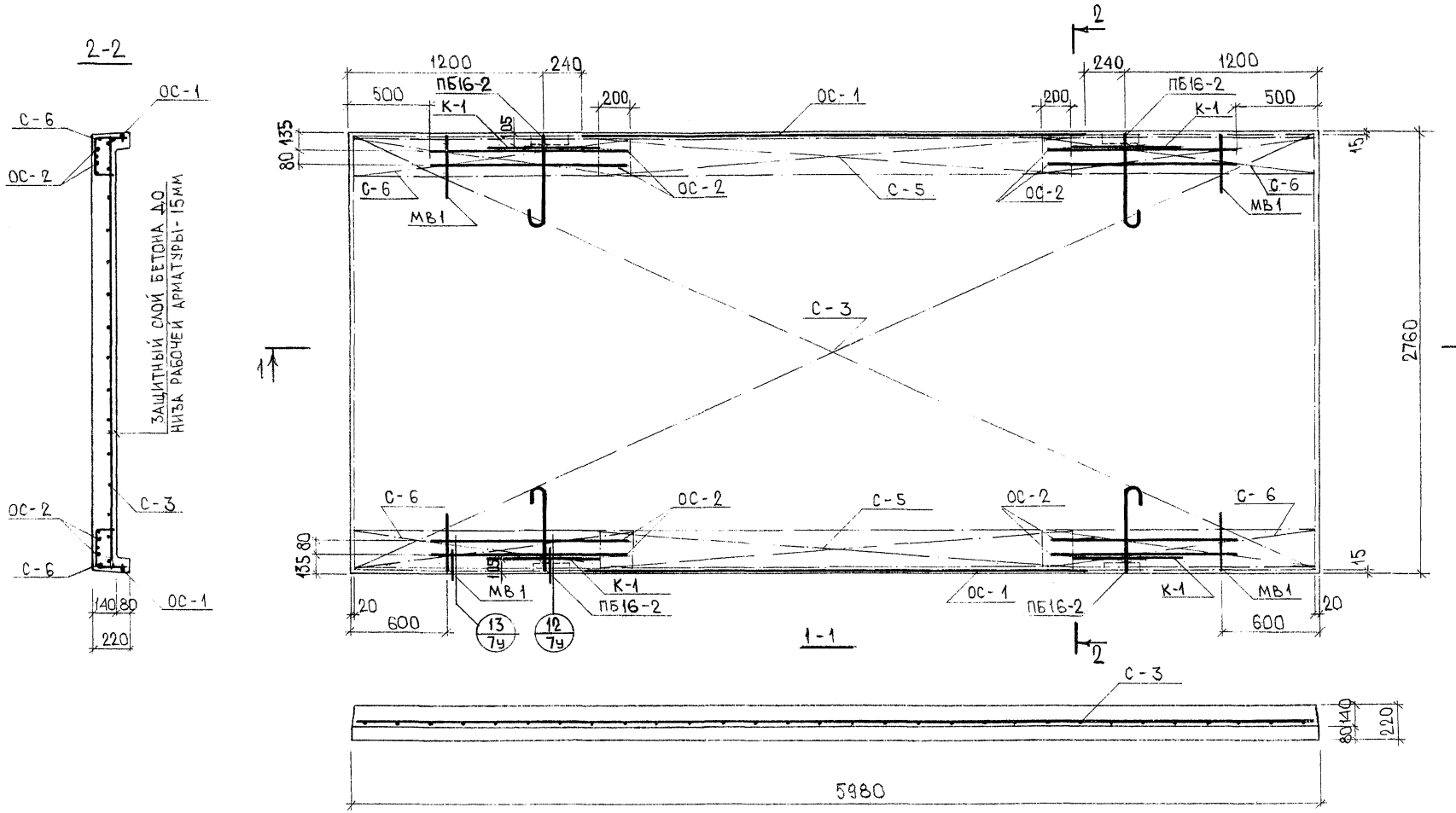

Примечания см. на листе 2.

Нач. отд.	Ипатьев		
Гл. спец.	Алферов		
ГИП	Баско		
Рук. гр.	Фокомеева		
Инженер	Зайцева		8.02.85
Проверил	Умярова		

7РС 53103

Панель 7П5
Армирование

Стадия	Масса	Масштаб
Р	–	1:25
Лист 4	Листов	

МНИИТЭП
ОСК

Инв. № подл. | Подпись и дата | Взам. инв. №
836736

Ф12и

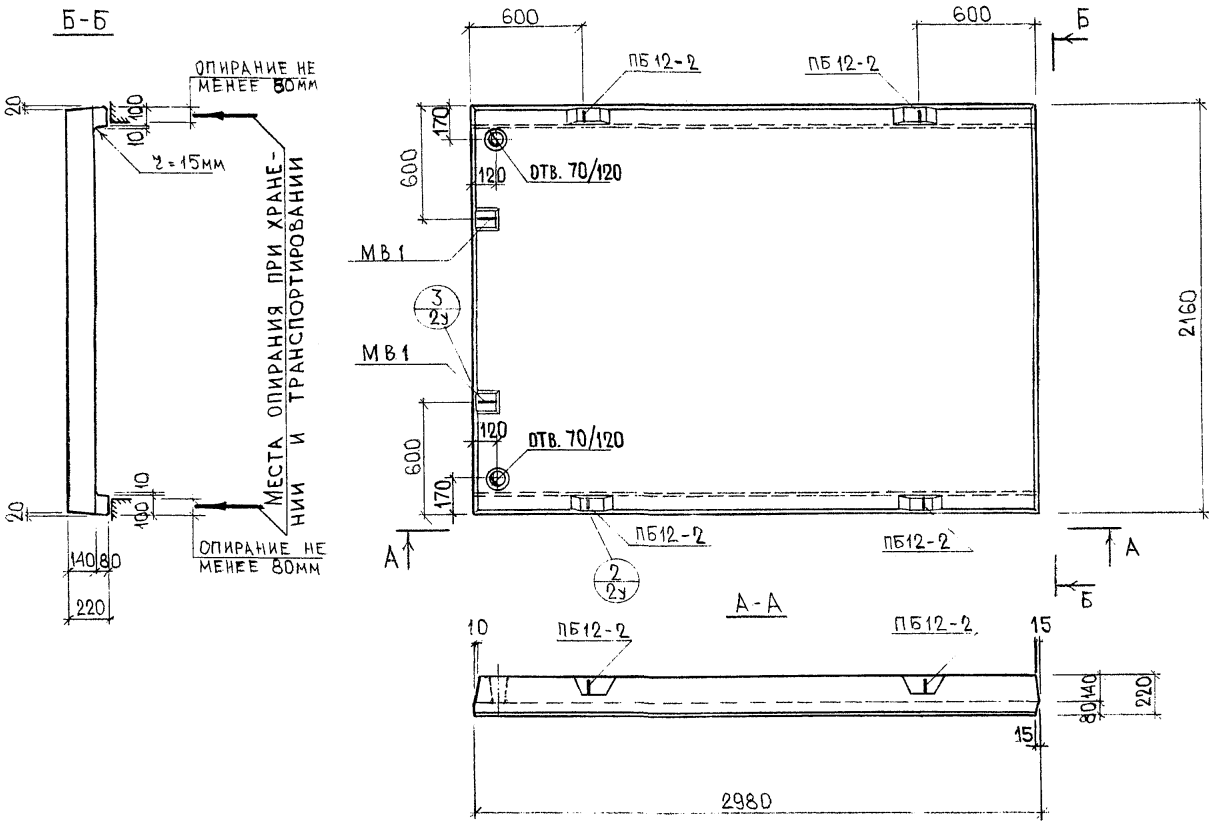

Примечания:

1. Армирование панели см. на листе 6.
2. Данные для расчета и испытаний см. на листах 1и-4и.
3. Для образования отверстия 70/120 могут быть применены пластмассовые детали, разработанные КТБ МОСМ (2шт.) по альбому ИЖ-324.

Нач. отд.	Ипатьев		
Гл. спец.	Алферов		
ГИП	Баско		
Рук. гр.	Фоломеева		1.02.85
Инженер	Зайцева		
Проверил	Умярова		

7РС 53103

Панель 7П4. Общий вид.

Тяжелый бетон. М 200

Стадия	Масса	Масштаб
Р	2,31т	1:25
Лист 5	Листов	

МНИИТЭП ОСК

Инв. № подл. | Подпись и дата | Взам. инв. № | Гл. спец. М7 Никитин | 636737

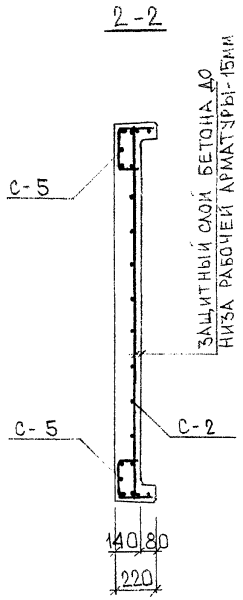

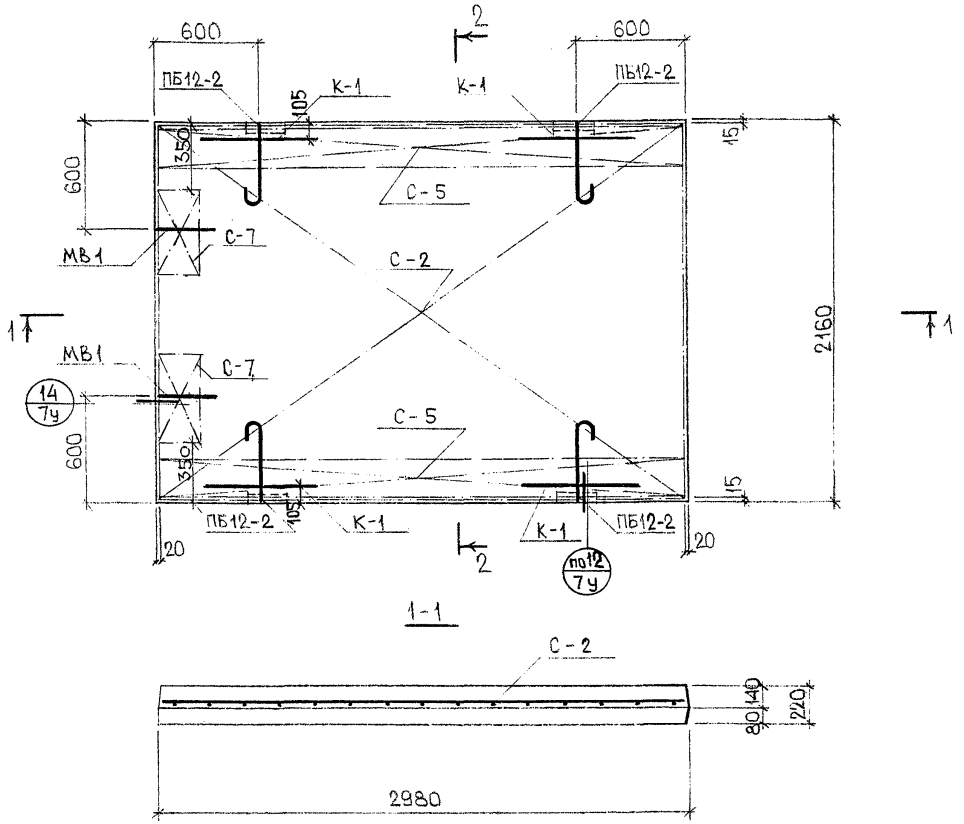

Примечания см. на листе 2.

				7РС 53103			
НАЧ.ОТД.	ИПАТЬЕВ			ПАНЕЛЬ 7П4 АРМИРОВАНИЕ	СТАДИЯ	МАССА	МАСШТАБ
ГЛ.СПЕЦ.	АЛФЕРОВ				Р	-	1:25
ГИП	БАСКО						
РУК ГР	ФОЛОМЕЕВА				ЛИСТ 6	ЛИСТОВ	
ИНЖЕНЕР	ЗАЙЦЕВА		28.03.85		МНИИТЭП ОСК		
ПРОВЕРИЛ	УМЯРОВА						

СОГЛАСОВАНО

ИНВ. № ПОДЛ.	ПОДПИСЬ И ДАТА	ВЗАМ. ИНВ. №
636738		

Ф12и

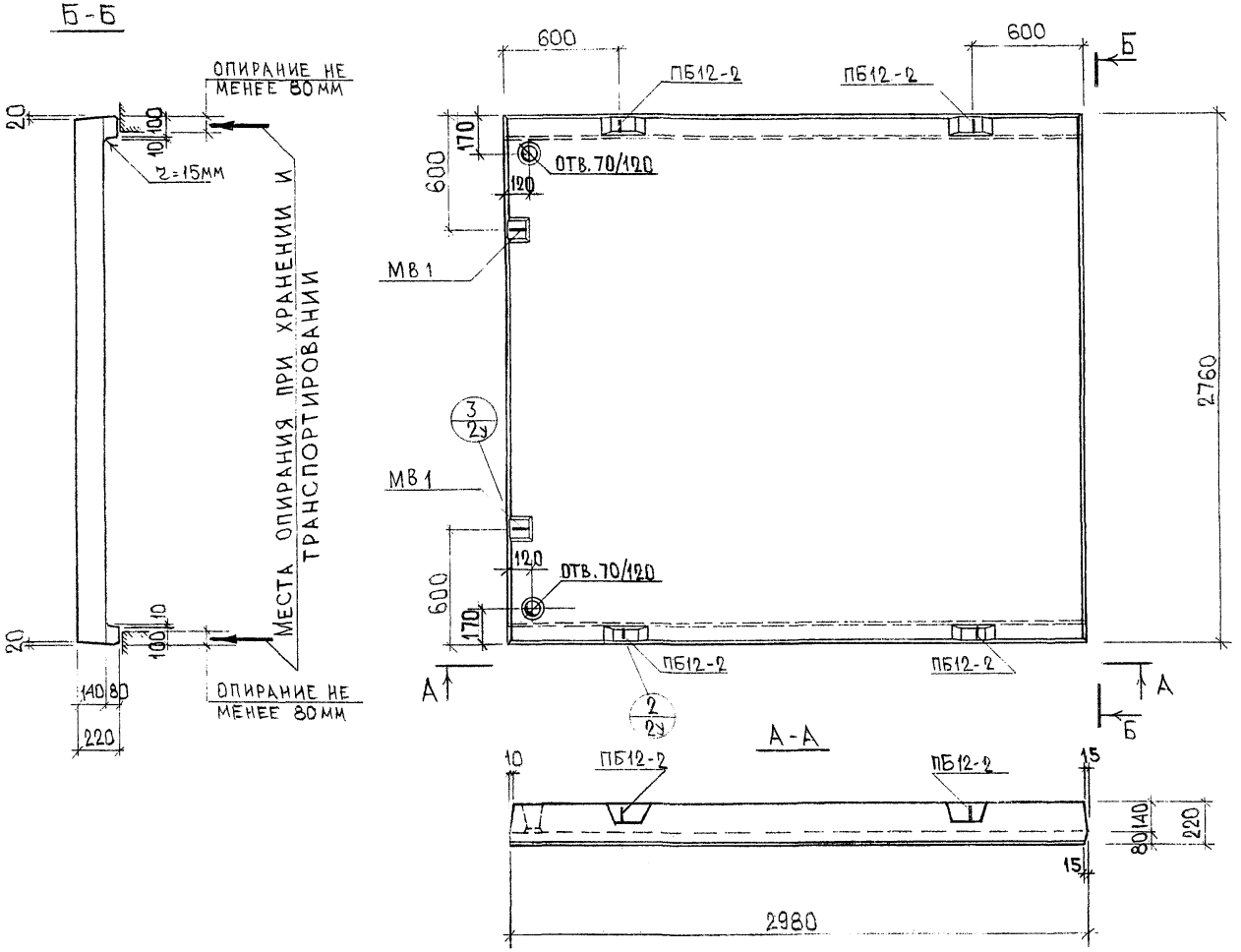

Примечания:

1. Армирование панели см. на листе
2. Данные для расчета и испытаний см. на листах 1и-4и.
3. Для образования отверстия 70/120 могут быть применены пластмассовые детали, разработанные КТБ МОСМ (2шт.) по альбому ИЖ-324.

Нач.отд.	Ипатьев		
Гл.спец.	Алферов		
ГИП	Баско		
Рук.гр.	Фоломеева		
Инженер	Зайцева		11.02.85
Проверил	Умярова		

7РС 53103

Панель 7П6. Общий вид.

Тяжелый бетон. М 200

Стадия	Масса	Масштаб
Р	2,93т	1:25
Лист 7	Листов	

МНИИТЭП ОСК

Согласовано: Гл.спец. М7 Никитин

Инв.№ подл. | Подпись и дата | Взам. инв.№

636 Х39

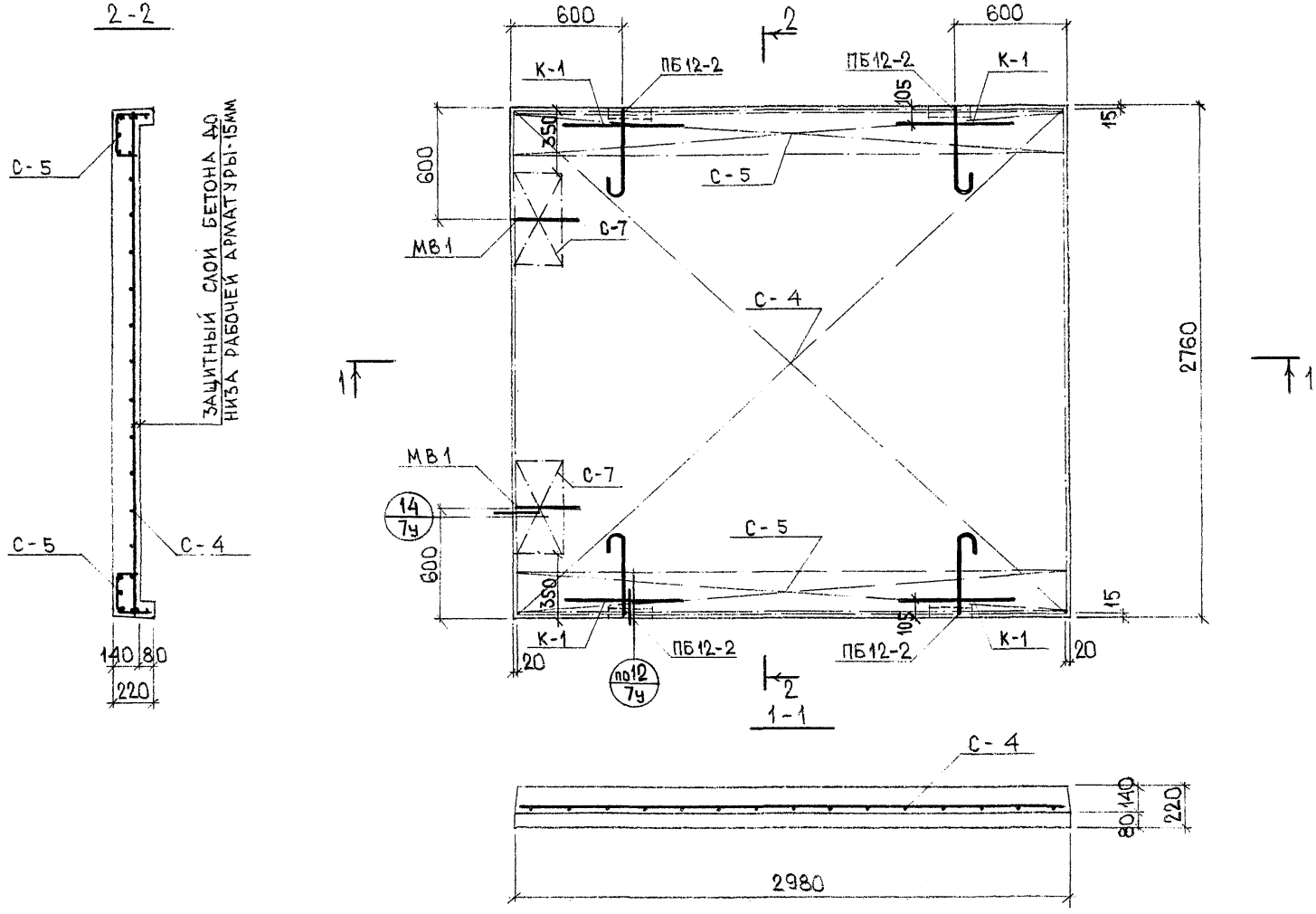

Примечания см. на листе 2.

Нач отд.	Ипатьев		
Гл спец.	Алферов		
ГИП	Баско		
Рук гр	Фоломеева		
Инженер	Зайцева		28.03.89
Проверил	Умярова		

УРС 53103

Панель 7ПБ
Армирование

Стадия	Масса	Масштаб
Р	–	1:25
Лист 8	Листов	

МНИИТЭП ОСК

Ф12и

Согласовано

Инв. № подл. | Подпись и дата | Взам. инв. №

636740

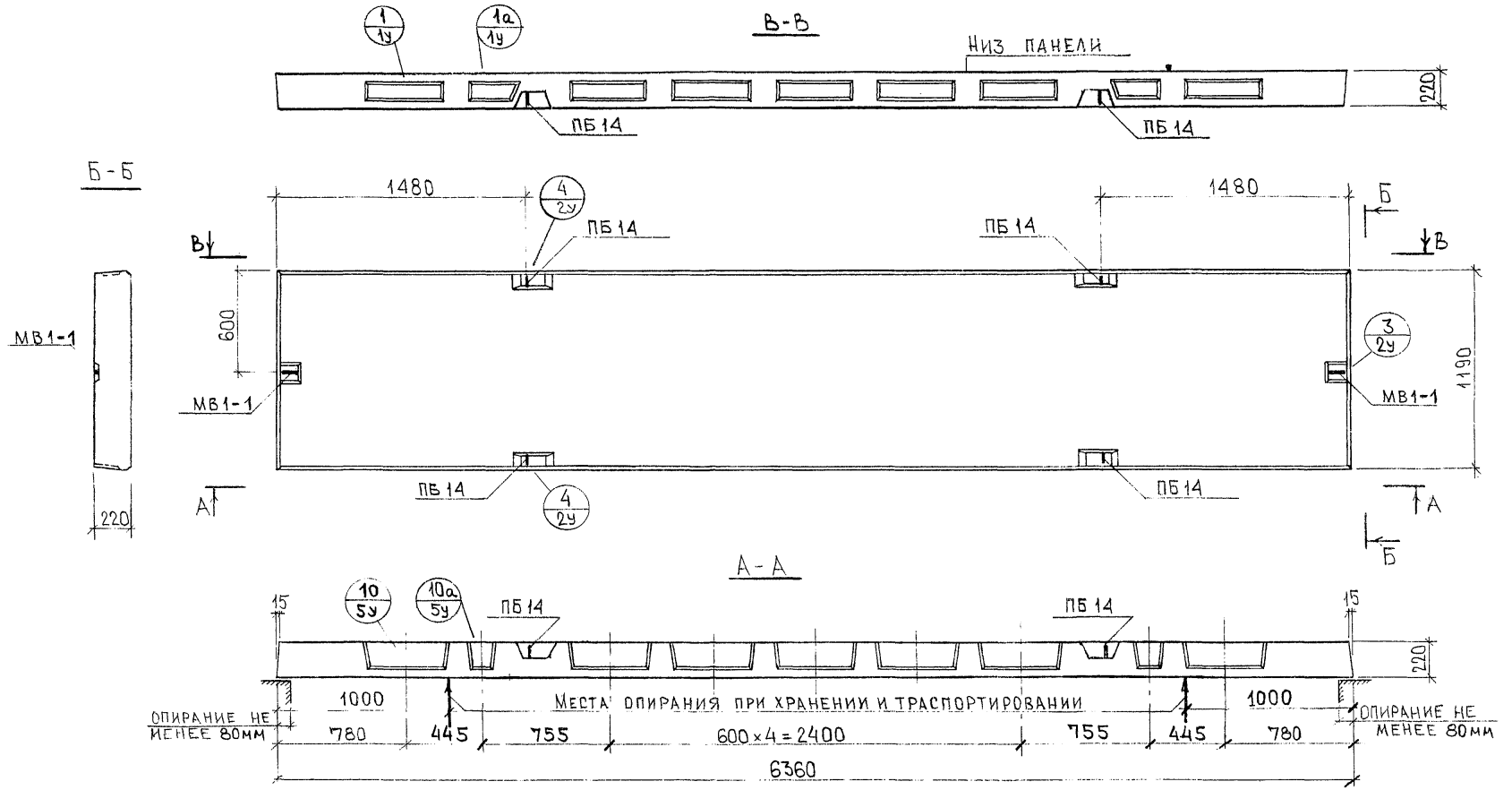

Примечания:

1. Армирование панели см. на листе 10
2. Данные для расчета и испытаний см. на листах 1и-4и.

Нач.отд.	Ипатьев		
Гл.спец.	Алферов		
ГИП	Баско		
Рук.гр	Фоломеева		
Инженер	Зайцева		31.1.85
Проверил	Умярова		

7РС 53 103

Панель 7П7
Общий вид

Стадия	Масса	Масштаб
Р	4,05т	1:25
Лист 9	Листов	

Тяжелый бетон М 250

МНИИТЭП ОСК

Согласовано: Гл.спец.М7 Никитин

Инв.№ подл. | Подпись и дата | Взам. инв.№ 636741

Ф12и

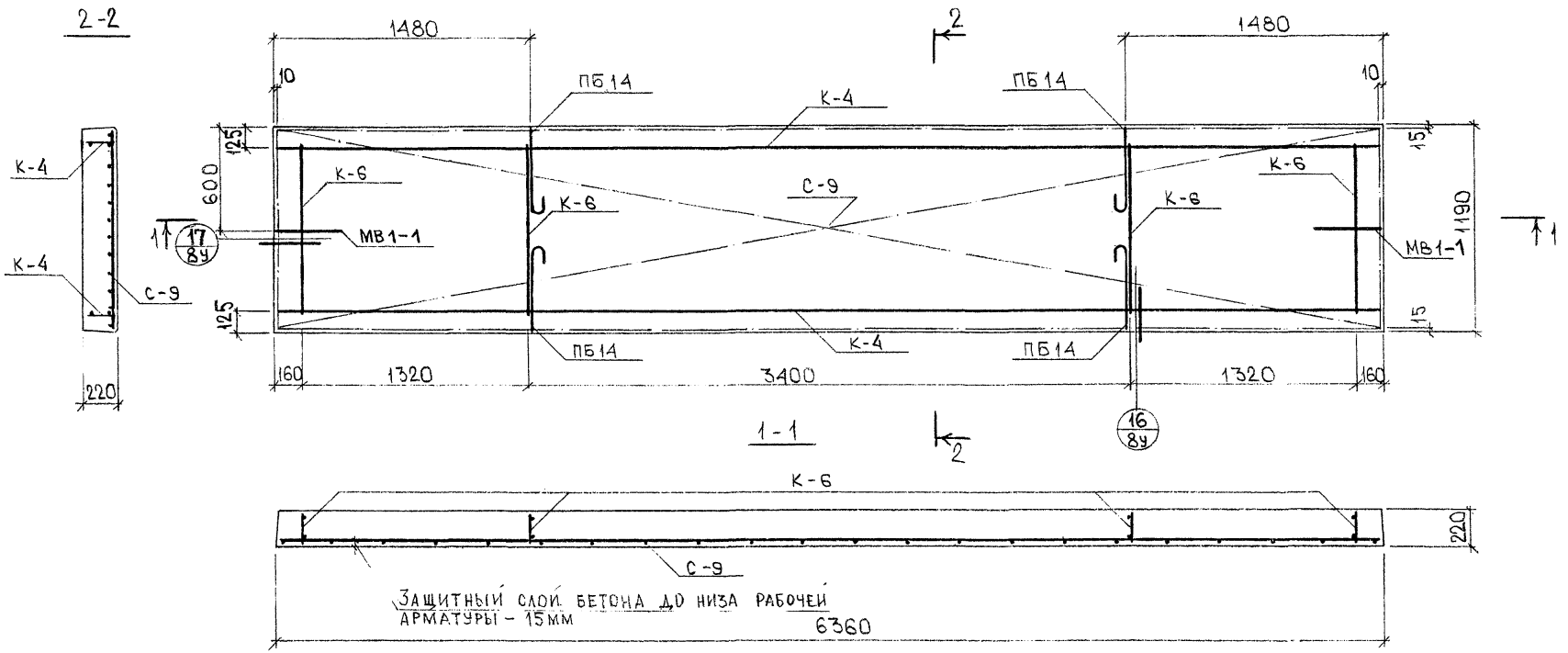

См. примечания на листе 2

Нач. отд	Ипатьев		
Гл. спец.	Алферов		
ГИП	Баско		
Рук. гр.	Фоломеева		
Инженер	Зайцева		6.05.85
Проверил	Аверина		

7РС 53103

Панель 7П7
Армирование

Стадия	Масса	Масштаб
Р	—	1:25
Лист 10	Листов	

МНИИТЭП
ОСК

Ф12и

Инв. № подл. | Подпись и дата | Взам. инв. №
636742

Согласовано

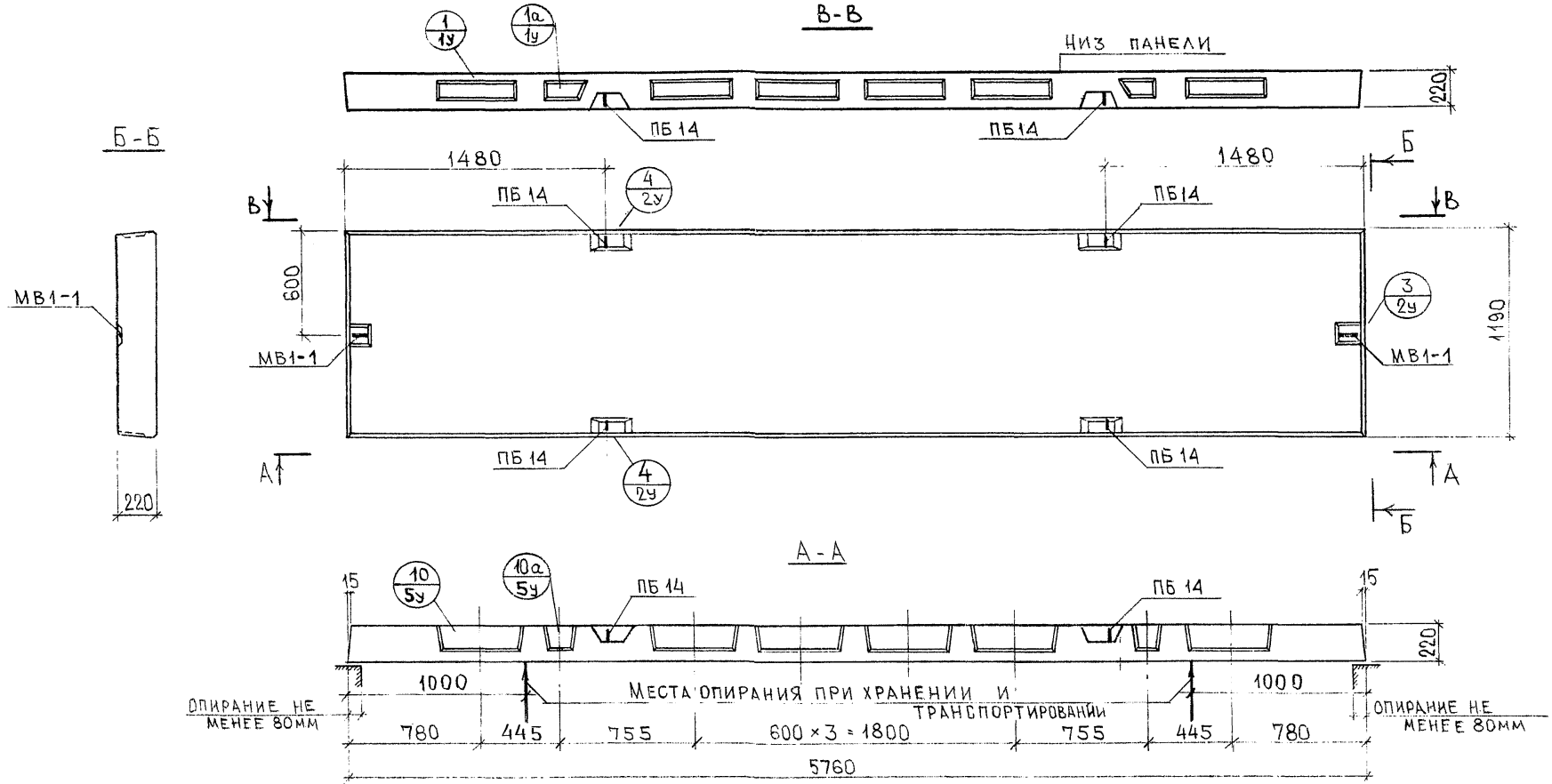

Примечания:

1. Армирование панели см. на листе 12
2. Данные для расчета и испытаний см. на листах 1и-4и.

				7РС 53103			
НАЧ. ОТД.	ИПАТЬЕВ			ПАНЕЛЬ 7П15 ОБЩИЙ ВИД	СТАДИЯ	МАССА	МАСШТАБ
ГЛ. СПЕЦ.	АЛФЕРОВ				Р	3,65т	1:25
ГИП	БАСКО				ЛИСТ 11	ЛИСТОВ	
РУК. ГР.	ФОЛОМЕЕВА						
ИНЖЕНЕР	ЗАЙЦЕВА		31.1.85				
ПРОВЕРИЛ	УМЯРОВА			ТЯЖЕЛЫЙ БЕТОН М250	МНИИТЭП ОСК		

ГЛ. СПЕЦ. М7 | НИКИТИН

ИНВ. № ПОДЛ. 636743 | ПОДПИСЬ И ДАТА | ВЗАМ. ИНВ. №

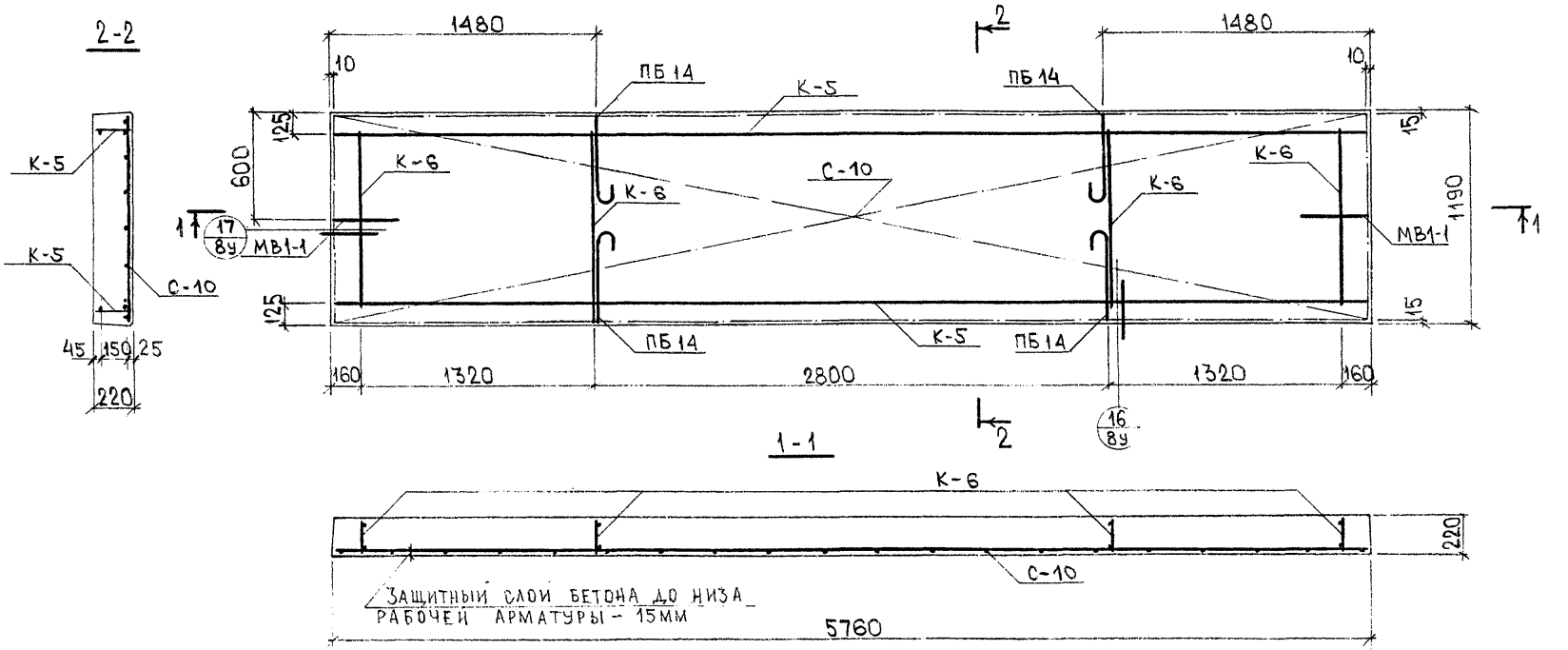

См примечания на листе 2

Нач.отд.	Ипатьев			7РС 53103	
Гл.спец.	Алферов				
ГИП	Баско			Панель 7П15	Стадия: Р; Масса: –; Масштаб: 1:25
Рук.гр.	Фоломеева			Армирование	Лист 12; Листов
Инженер	Зайцева		11.05.85		МНИИТЭП ОСК
Проверил	Аверина			—	

Инв.№ подл. | 636744 | Подпись и дата | Взам. инв.№

СОГЛАСОВАНО

Ф12и

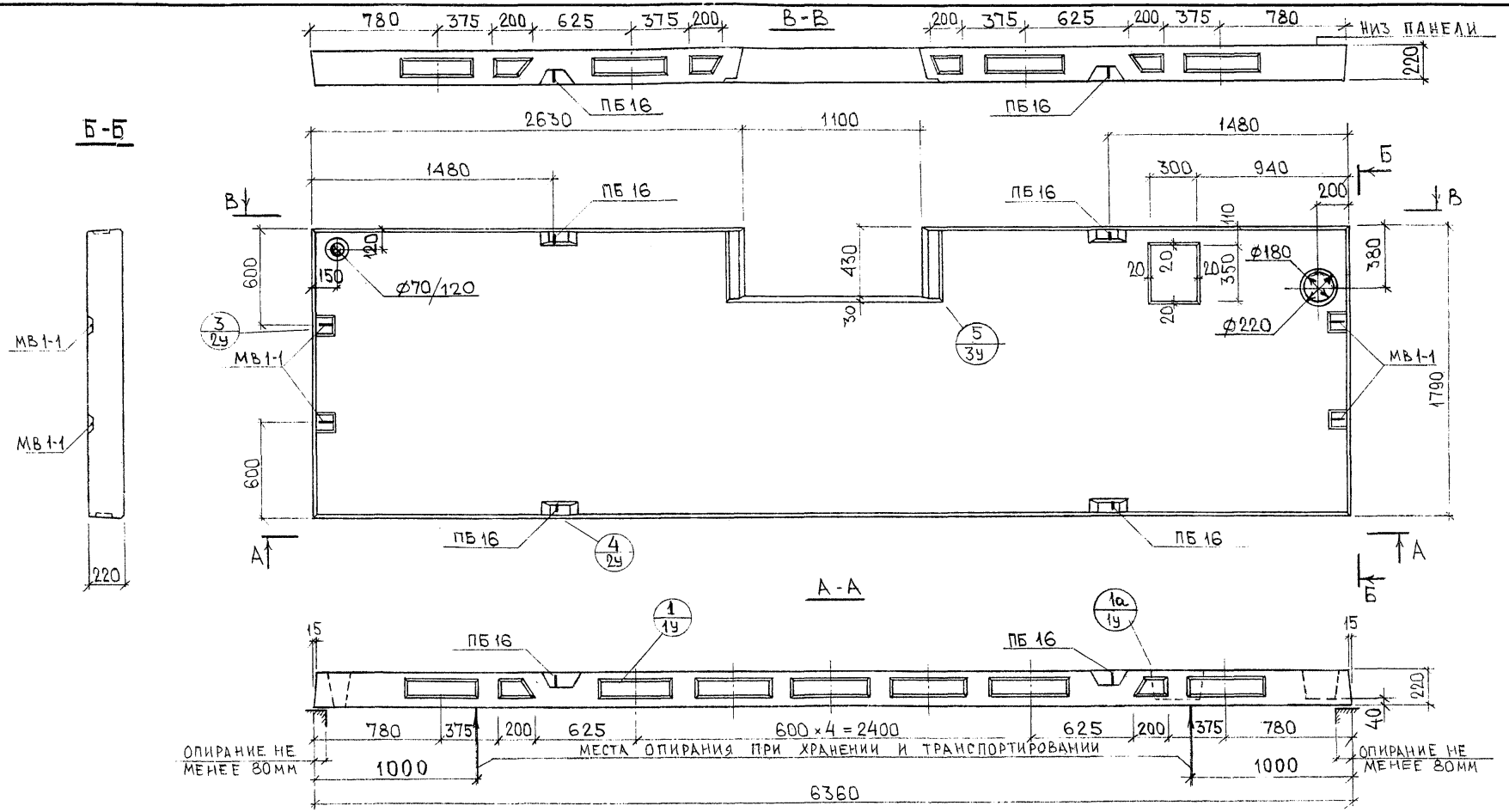

ПРИМЕЧАНИЯ:

1. АРМИРОВАНИЕ ПАНЕЛИ СМ. НА ЛИСТЕ 14
2. ДАННЫЕ ДЛЯ РАСЧЕТА И ИСПЫТАНИЙ СМ. НА ЛИСТАХ 1и-4и

НАЧ. ОТД.	ИПАТЬЕВ		
ГЛ. СПЕЦ.	АЛФЕРОВ		
ГИП	БАСКО		
РУК. ГР.	ФОЛОМЕЕВА		
ИНЖЕНЕР	ЗАЙЦЕВА		13.02.85
ПРОВЕРИЛ	ФОЛОМЕЕВА		

7РС 53103

ПАНЕЛЬ 7П12
ОБЩИЙ ВИД

ТЯЖЕЛЫЙ БЕТОН М 250

СТАДИЯ	МАССА	МАСШТАБ
Р	–	1:25
ЛИСТ 13	ЛИСТОВ	

МНИИТЭП ОСК

СОГЛАСОВАНО
ГЛ. СПЕЦ. М7 НИКИТИН

ИНВ. № ПОДЛ. | ПОДПИСЬ И ДАТА | ВЗАМ. ИНВ. №
636745

Ф12и

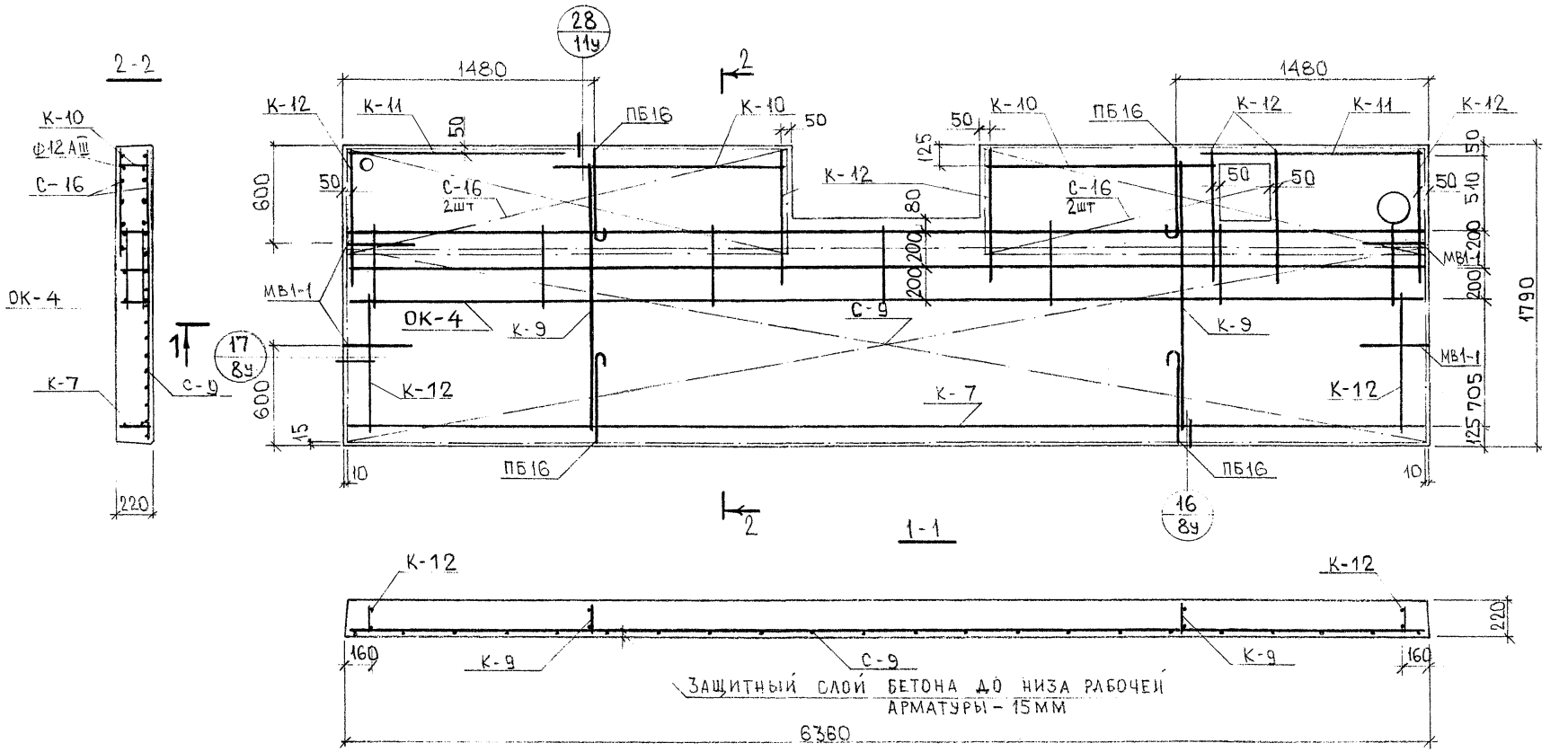

ПРИМЕЧАНИЯ:

1. Стержни сетки С-16, попадающие в лунки или отверстия, вырезать по месту
2. Общие примечания см. на листе 2.

НАЧ. ОТД.	ИПАТЬЕВ			7РС 53103-87
ГЛ. СПЕЦ.	АЛФЕРОВ			ПАНЕЛЬ 7П12 АРМИРОВАНИЕ
ГИП	БАСКО			
РУК. ГР.	ФОЛОМЕЕВА			
ИНЖЕНЕР	ЗАЙЦЕВА		13.05.85	
ПРОВЕРИЛ	ФОЛОМЕЕВА			

СТАДИЯ	МАССА	МАСШТАБ
Р	–	1:25
ЛИСТ 14	ЛИСТОВ	

МНИИТЭП ОСК

Ф12и

Инв. № подл. 636746 | Подпись и дата | Взам. инв. №

Согласовано

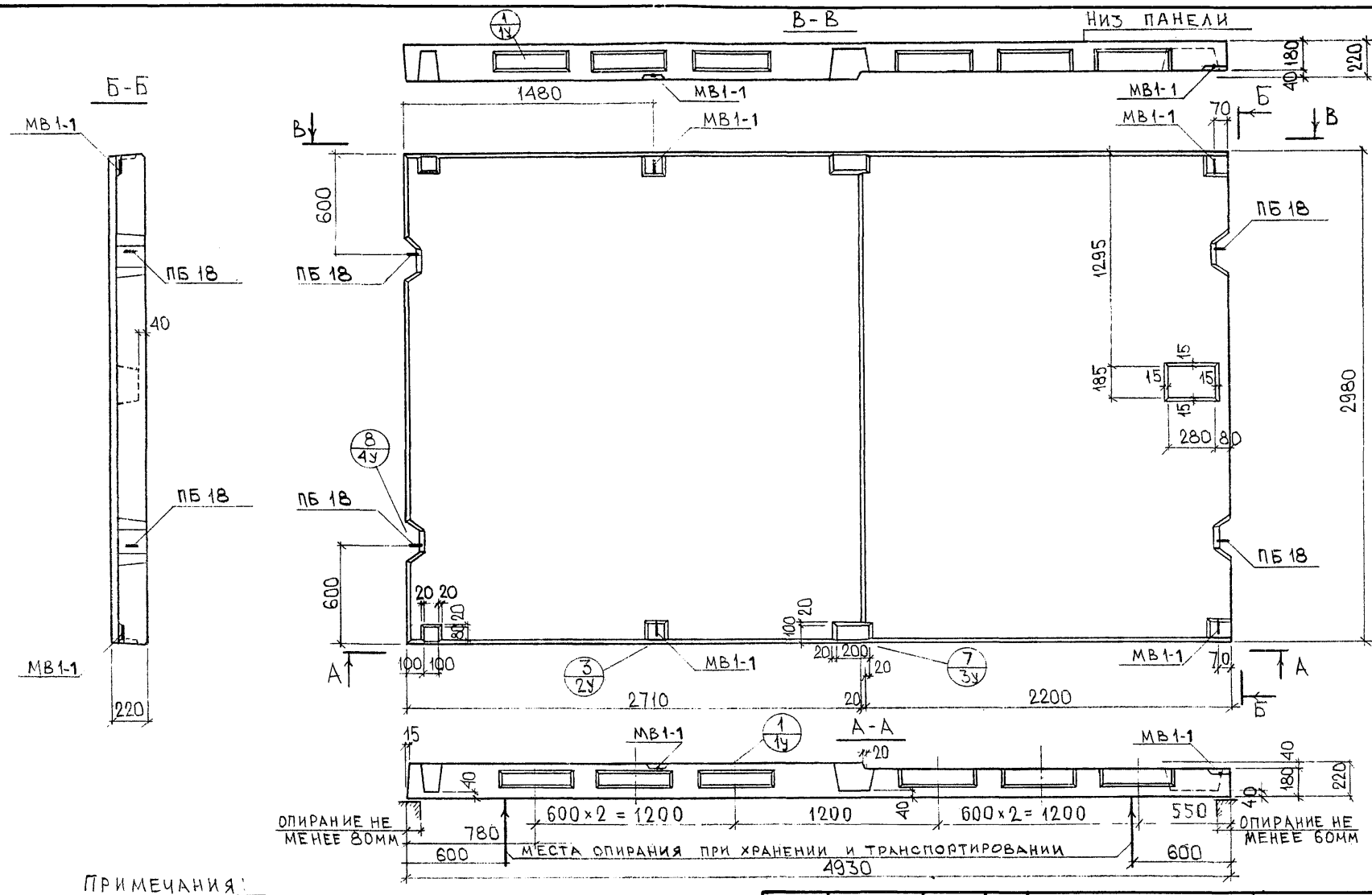

ПРИМЕЧАНИЯ:

1 АРМИРОВАНИЕ ПАНЕЛИ СМ. НА ЛИСТЕ 16
2 ДАННЫЕ ДЛЯ РАСЧЕТА И ИСПЫТАНИЙ СМ. НА ЛИСТАХ 1и-4и

НАЧ. ОТД.	ИПАТЬЕВ		
ГЛ. СПЕЦ.	АЛФЕРОВ		
ГИП	БАСКО		
РУК. ГР.	ФОЛОМЕЕВА		
ИНЖЕНЕР	ЗАЙЦЕВА		14.02.85
ПРОВЕРИЛ	УМЯРОВА		

7РС 53103-87

ПАНЕЛЬ 7П19
ОБЩИЙ ВИД

ТЯЖЕЛЫЙ БЕТОН М250

СТАДИЯ	МАССА	МАСШТАБ
Р	7,28	1:25

ЛИСТ 15 ЛИСТОВ

МНИИТЭП ОСК

Гл. спец. М7 НИКИТИН

Инв. № подл. 636747 | Подпись и дата | Взам. инв. №

айкорр. 7.04.87 г. Ивасюк

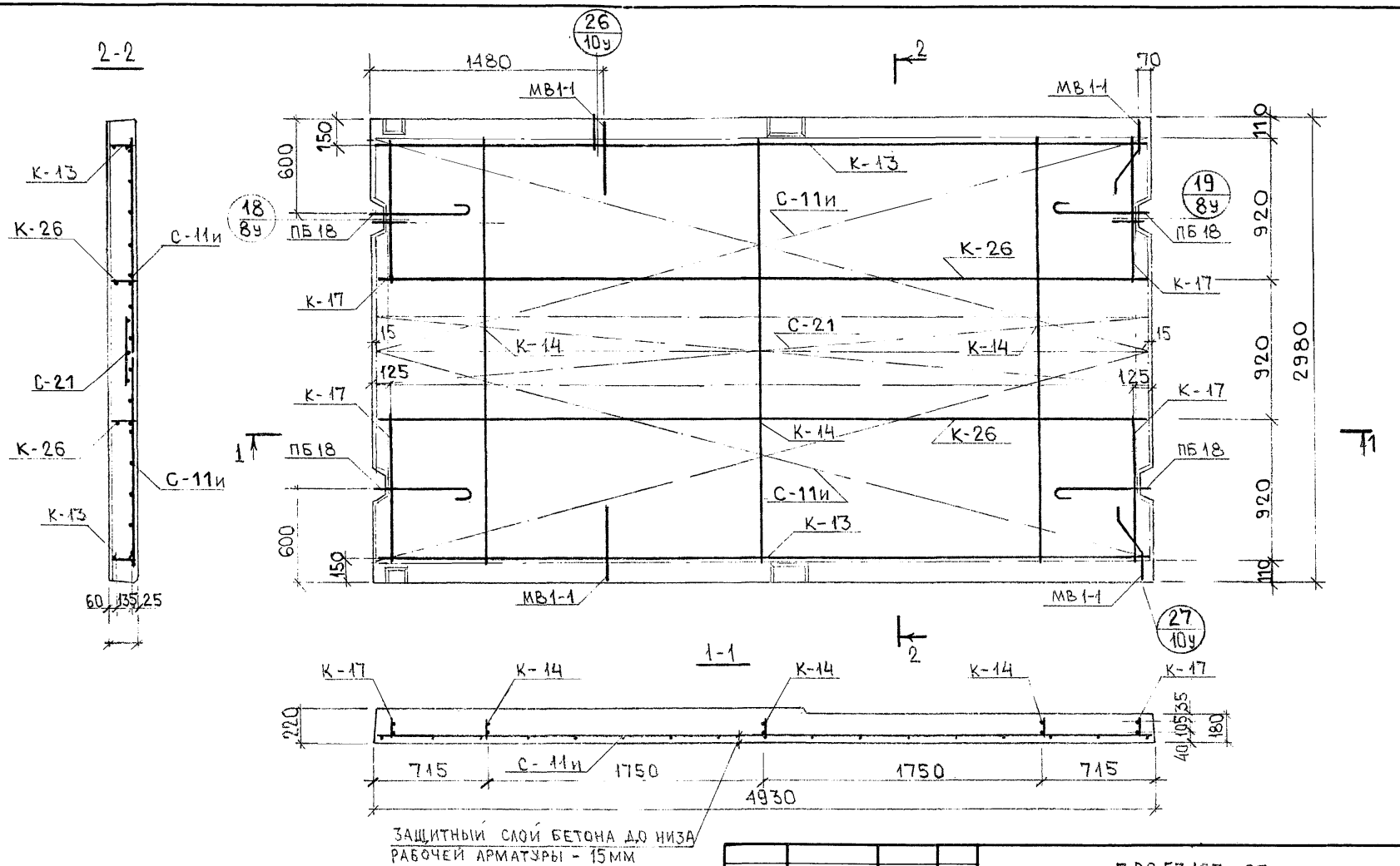

См примечания на листе 2

НАЧ.ОТД.	ИПАТЬЕВ			7 РС 53103-87
ГЛ.СПЕЦ	АЛФЕРОВ			ПАНЕЛЬ 7П19 АРМИРОВАНИЕ
ГИП	БАСКО			
РУК.ГР	ФОЛОМЕЕВА			
ИНЖЕНЕР	ЗАЙЦЕВА		12.05.85	
ПРОВЕРИЛ	ФОЛОМЕЕВА			

СТАДИЯ	МАССА	МАСШТАБ
Р	-	1:25

ЛИСТ 16 ЛИСТОВ

МНИИТЭП ОСК

Ф12и

СОГЛАСОВАНО

Инв. № подл. 636 748 | Подпись и дата | Взам. инв. №

Отпуск 7.04.87 г.

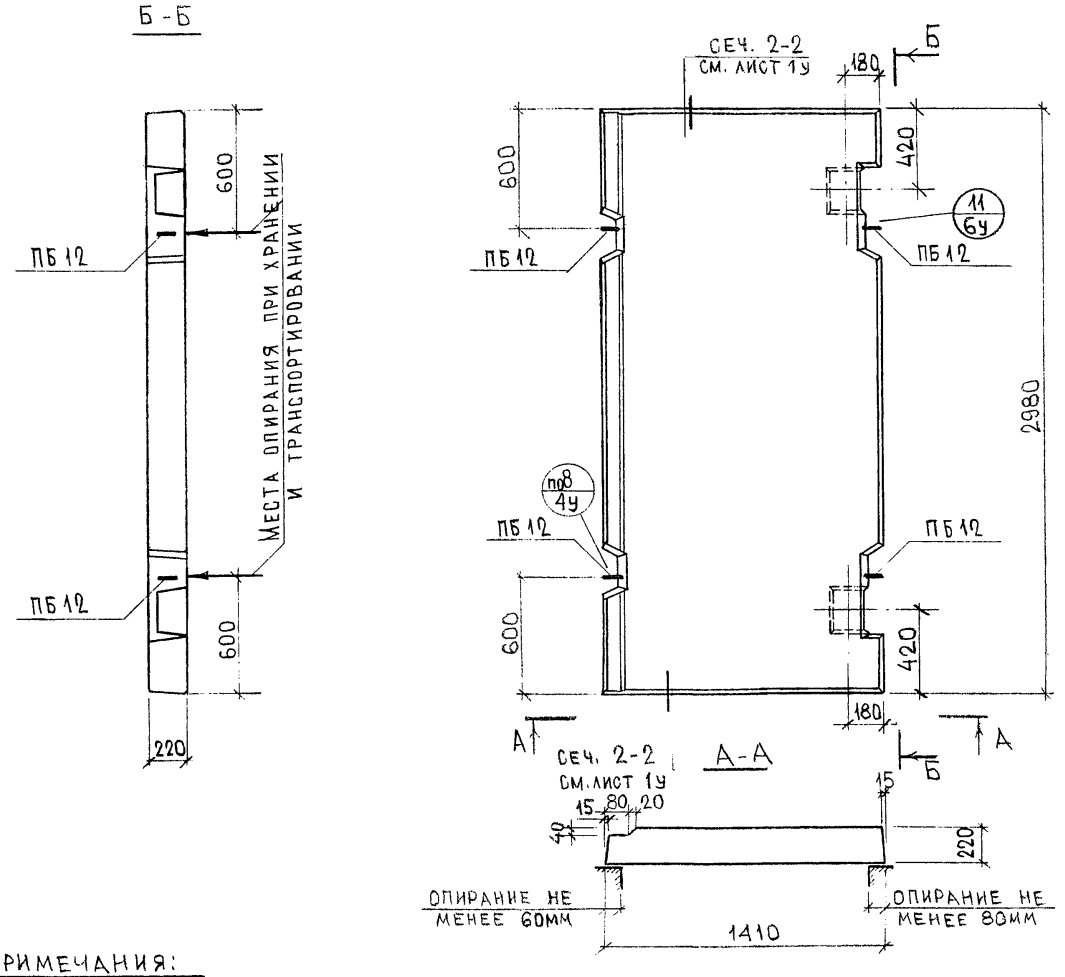

ПРИМЕЧАНИЯ:

1. АРМИРОВАНИЕ ПАНЕЛИ СМ НА ЛИСТЕ 18
2. ДАННЫЕ ДЛЯ РАСЧЕТА И ИСПЫТАНИЙ СМ. НА ЛИСТАХ 1И-4И.

				7РС 53103			
НАЧ.ОТД.	ИПАТЬЕВ			ПАНЕЛЬ 7П20 ОБЩИЙ ВИД	СТАДИЯ	МАССА	МАСШТАБ
ГЛ.СПЕЦ.	АЛФЕРОВ				Р	2,23	1:25
ГИП	БАСКО				ЛИСТ 17	ЛИСТОВ	
РУК.ГР	ФОЛОМЕЕВА						
ИНЖ.ЕНЕР	ЗАЙЦЕВА		15.02.85				
ПРОВЕРИЛ	ФОЛОМЕЕВА			ТЯЖЕЛЫЙ БЕТОН М 250	МНИИТЭП ОСК		

ИНВ.№ ПОДЛ.	ПОДПИСЬ И ДАТА	ВЗАМ. ИНВ. №	ГЛ.СПЕЦ, М7	НИКИТИН
636749				

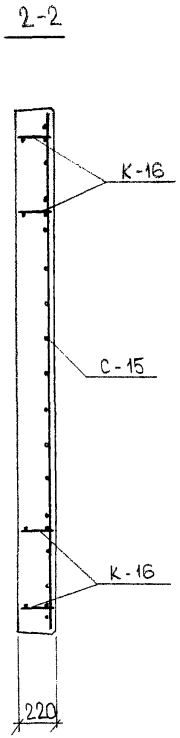

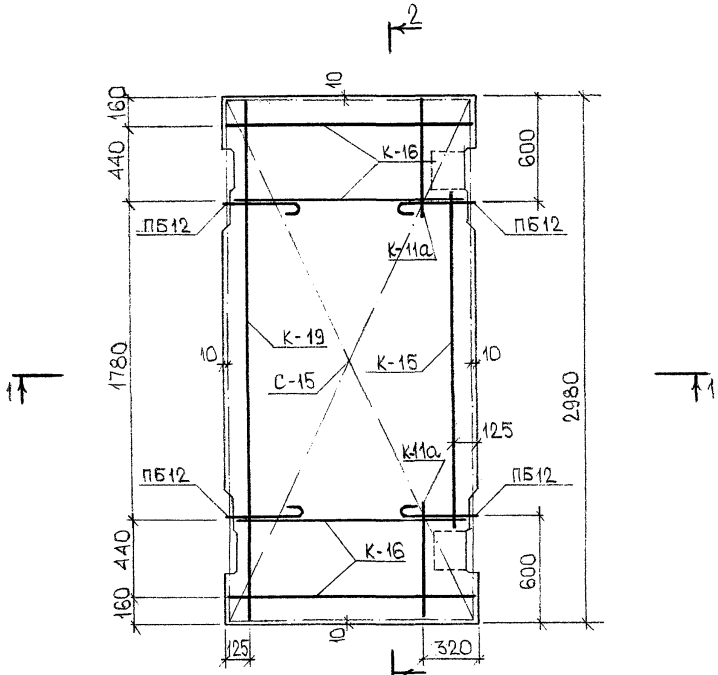

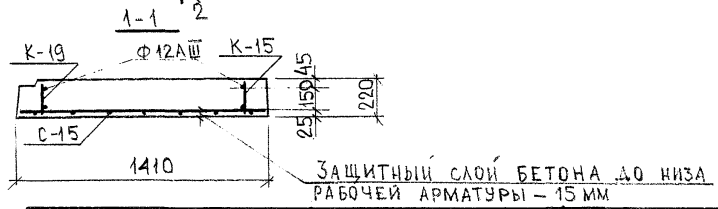

ПРИМЕЧАНИЯ:

1 См. примечания на листе 2
2 Стержни сетки С-15 и каркаса К-16, попадающие в лунки, вырезать по месту или отогнуть.

Нач. отд.	Ипатьев			7РС53103
Гл. спец.	Алферов			Панель 7П20 Армирование
Гип	Баско			
Рук. гр.	Фоломеева			
Инженер	Зайцева		31.05.85	
Проверил	Фоломеева			

Стадия	Масса	Масштаб
Р	–	1:25

Лист 18 | Листов

МНИИТЭП ОСК

Инв. № подл. 636750 | Подпись и дата | Взам. инв. №

Ф12и

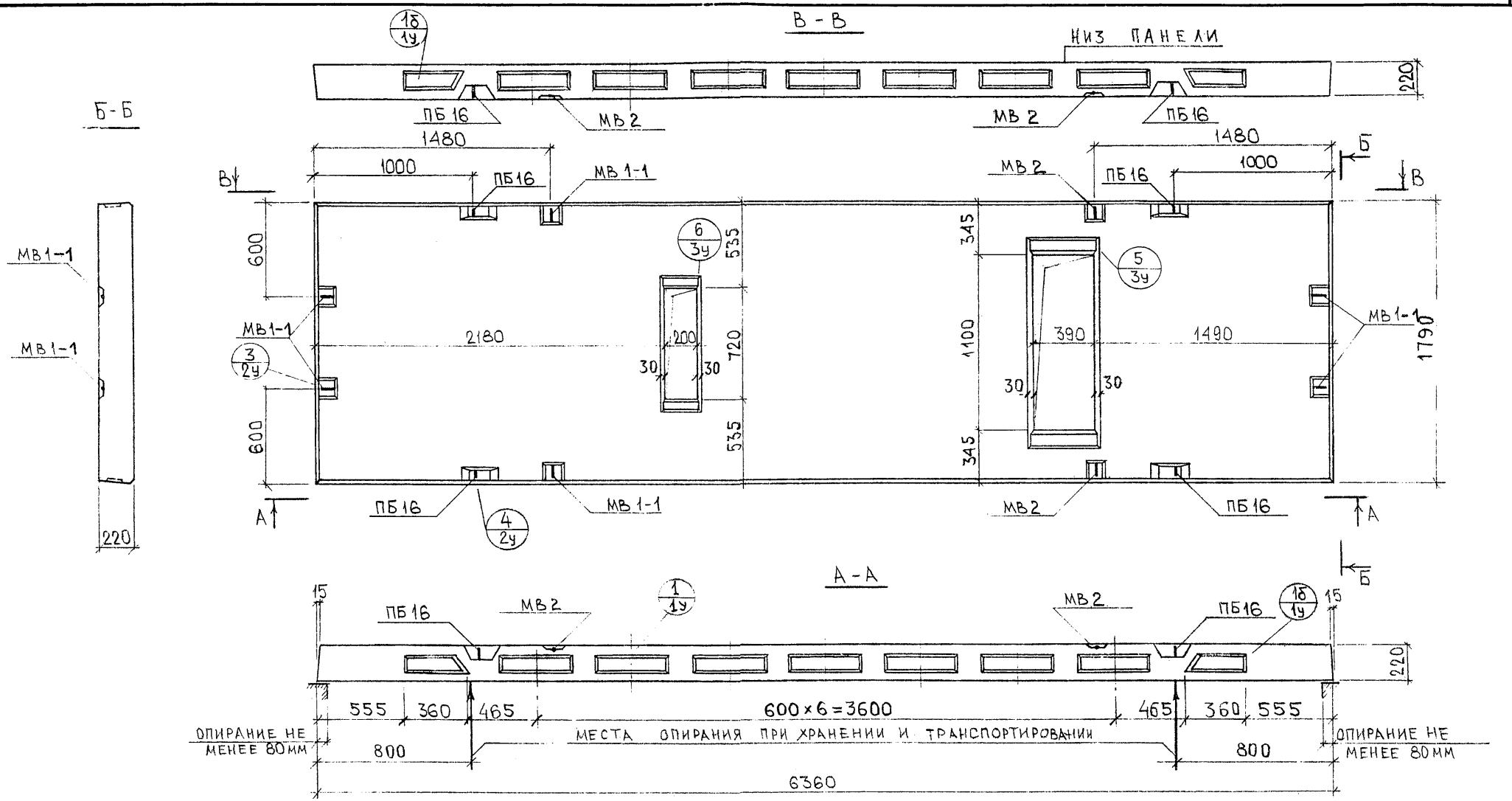

ПРИМЕЧАНИЯ:

1. АРМИРОВАНИЕ ПАНЕЛИ СМ. НА ЛИСТЕ 20
2. ДАННЫЕ ДЛЯ РАСЧЕТА И ИСПЫТАНИЙ СМ. НА ЛИСТАХ 1и-4и.

НАЧ. ОТД.	ИПАТЬЕВ		
ГЛ. СПЕЦ.	АЛФЕРОВ		
ГИП	БАСКО		
РУК ГР.	ФОЛОМЕЕВА		
ИНЖЕНЕР	ЗАЙЦЕВА		14.02.85
ПРОВЕРИЛ	УМЯРОВА		

7РС 53103

ПАНЕЛЬ 7П21
ОБЩИЙ ВИД

СТАДИЯ	МАССА	МАСШТАБ
Р	5,75	1:25

ЛИСТ 19 | ЛИСТОВ

ТЯЖЕЛЫЙ БЕТОН М250

МНИИТЭП ОСК

ИНВ. № ПОДЛ. 636 751 | ПОДПИСЬ И ДАТА | ВЗАМ. ИНВ. № | ГЛ. СПЕЦ. М7 | НИКИТИН

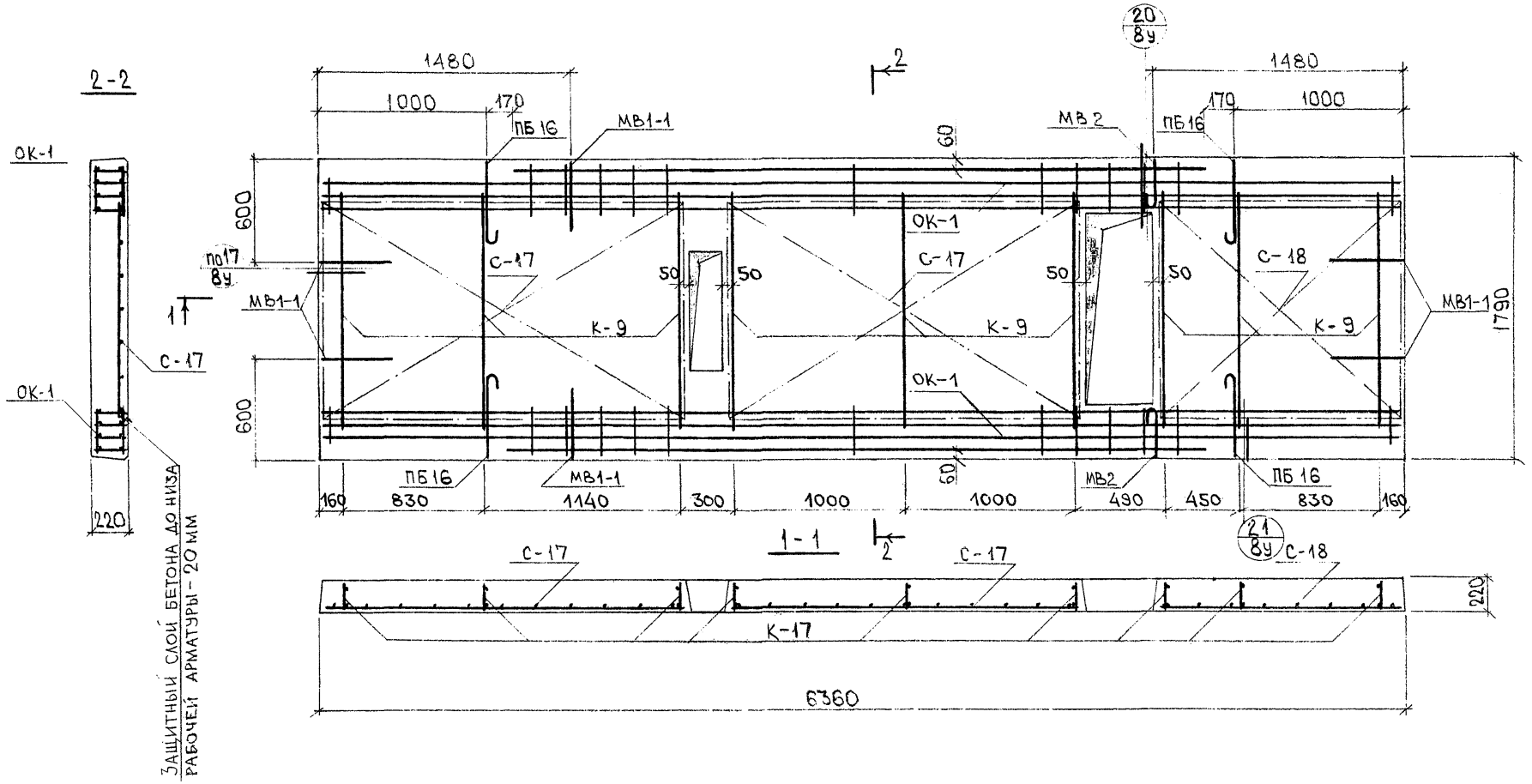

Примечания см. на листе 2

Нач.отд	Ипатьев		
Гл.спец	Алферов		
ГИП	Баско		
Рук.гр	Фломеева		
Инженер	Зайцева		14.05.85
Проверил	Аверина		

7РС53103

Панель 7П21
Армирование

Стадия	Масса	Масштаб
Р	-	1:25

Лист 20 Листов

МНИИТЭП
ОСК

Ф12и

Согласовано

Инв.№подл. | Подпись и дата | Взам.инв.№
636/52

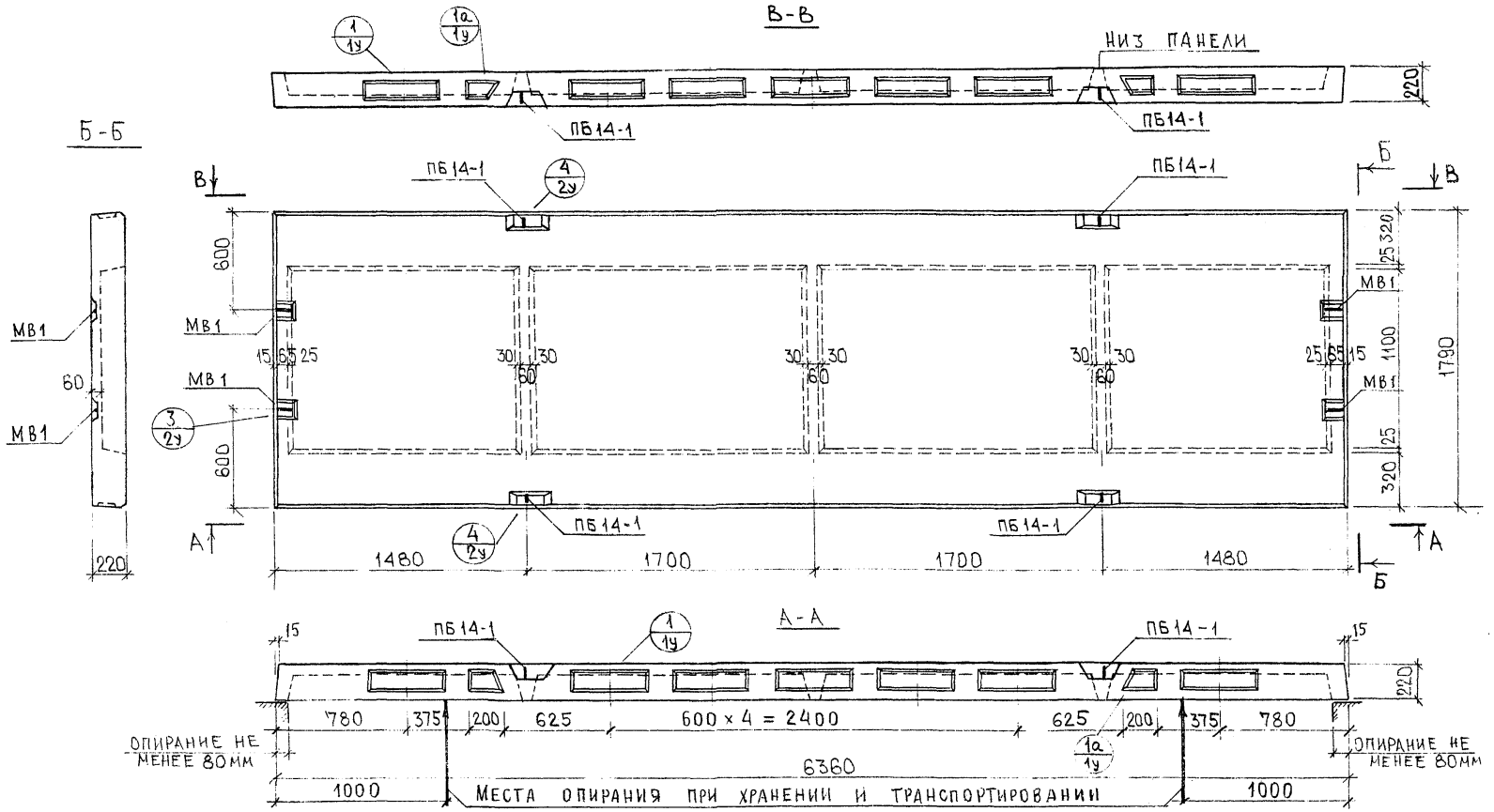

ПРИМЕЧАНИЯ:

1. АРМИРОВАНИЕ ПАНЕЛИ СМ НА ЛИСТЕ 22
2. ДАННЫЕ ДЛЯ РАСЧЕТА И ИСПЫТАНИЙ СМ НА ЛИСТАХ 1и-4и

Нач.отд.	ИПАТЬЕВ		
Гл.спец.	АЛФЕРОВ		
ГИП	БАСКО		
Рук.гр.	ФОЛОМЕЕВА		
Инженер	ЗАЙЦЕВА		4.02.85
Проверил	УМЯРОВА		

7РС 53103

ПАНЕЛЬ 7П22
ОБЩИЙ ВИД

ТЯЖЕЛЫЙ БЕТОН
М 250

СТАДИЯ	МАССА	МАСШТАБ
Р	3,50	1:25
ЛИСТ 21	ЛИСТОВ	

МНИИТЭП
ОСК

ИНВ.№ ПОДЛ. | ПОДПИСЬ И ДАТА | ВЗАМ. ИНВ.№ | ГЛОПЕЦ М7 | НИКИТИН | 6.36 753

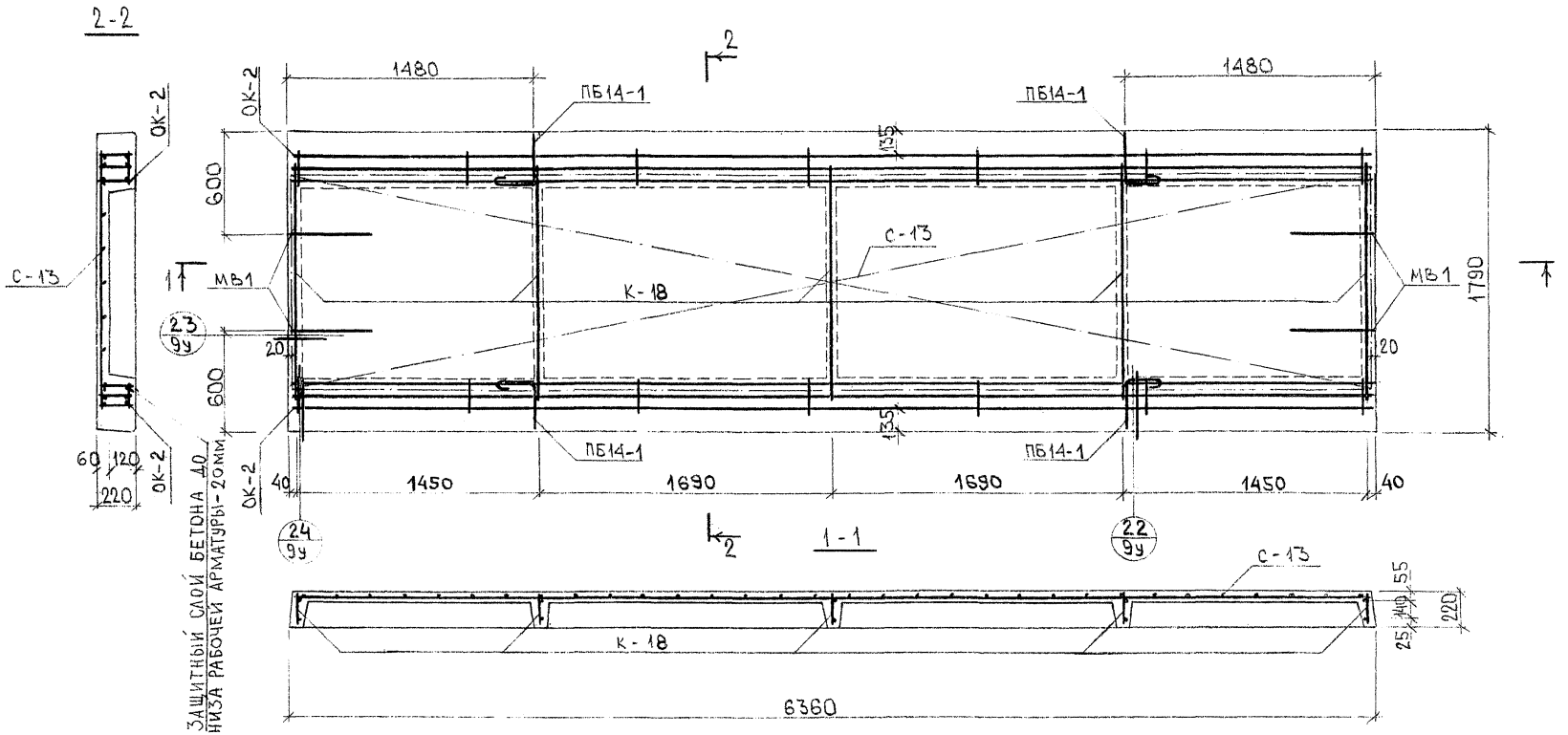

Примечания см. на листе 2

Нач. отд.	Ипатьев		
Гл. спец.	Алферов		
ГИП	Баско		
Рук. гр.	Фоломеева		
Инженер	Зайцева		14.05.85
Проверил	Фоломеева		

7РС53103

ПАНЕЛЬ 7П22
АРМИРОВАНИЕ

Стадия	Масса	Масштаб
Р	-	1:25

Лист 22 | Листов

МНИИТЭП
ОСК

Ф12и

Согласовано

Инв. № подл. | 636754 | Подпись и дата | Взам. инв. №

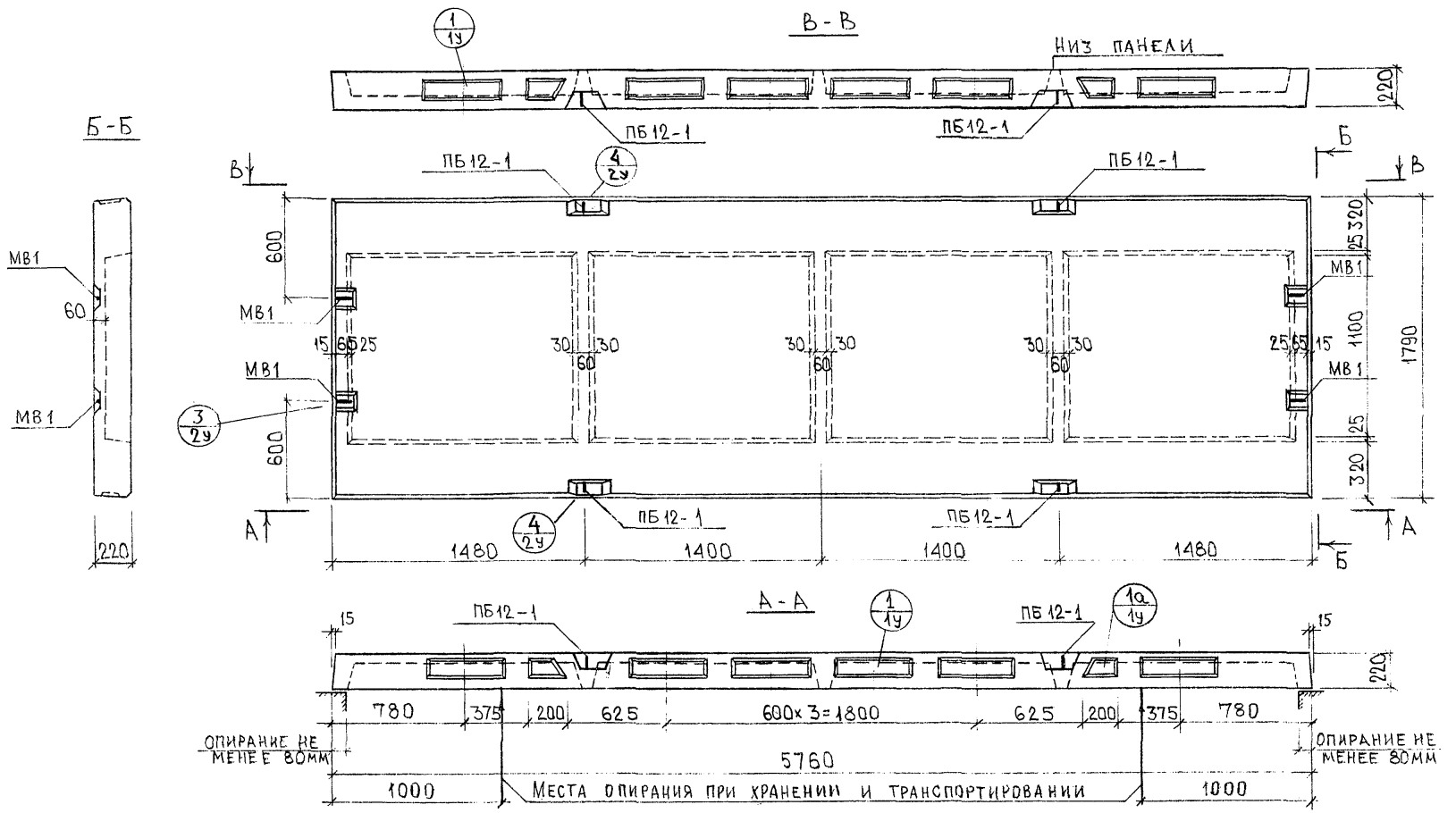

Примечания:

1. Армирование панели см. на листе 24
2. Данные для расчета и испытаний см. на листах 1и-4и

Нач. отд.	Ипатьев		
Гл. спец.	Алферов		
ГИП	Баско		
Рук. гр.	Фоломеева		
Инженер	Зайцева		11.02.85
Проверил	Умярова		

7РС 53103

Панель 7П25
Общий вид

Стадия	Масса	Масштаб
Р	3,18	1:25
Лист 23	Листов	

Тяжелый бетон М250

МНИИТЭП ОСК

Инв. № подл. | Подпись и дата | Взам. инв. №
636755
Гл. спец. М7 Никитин

Ф12и

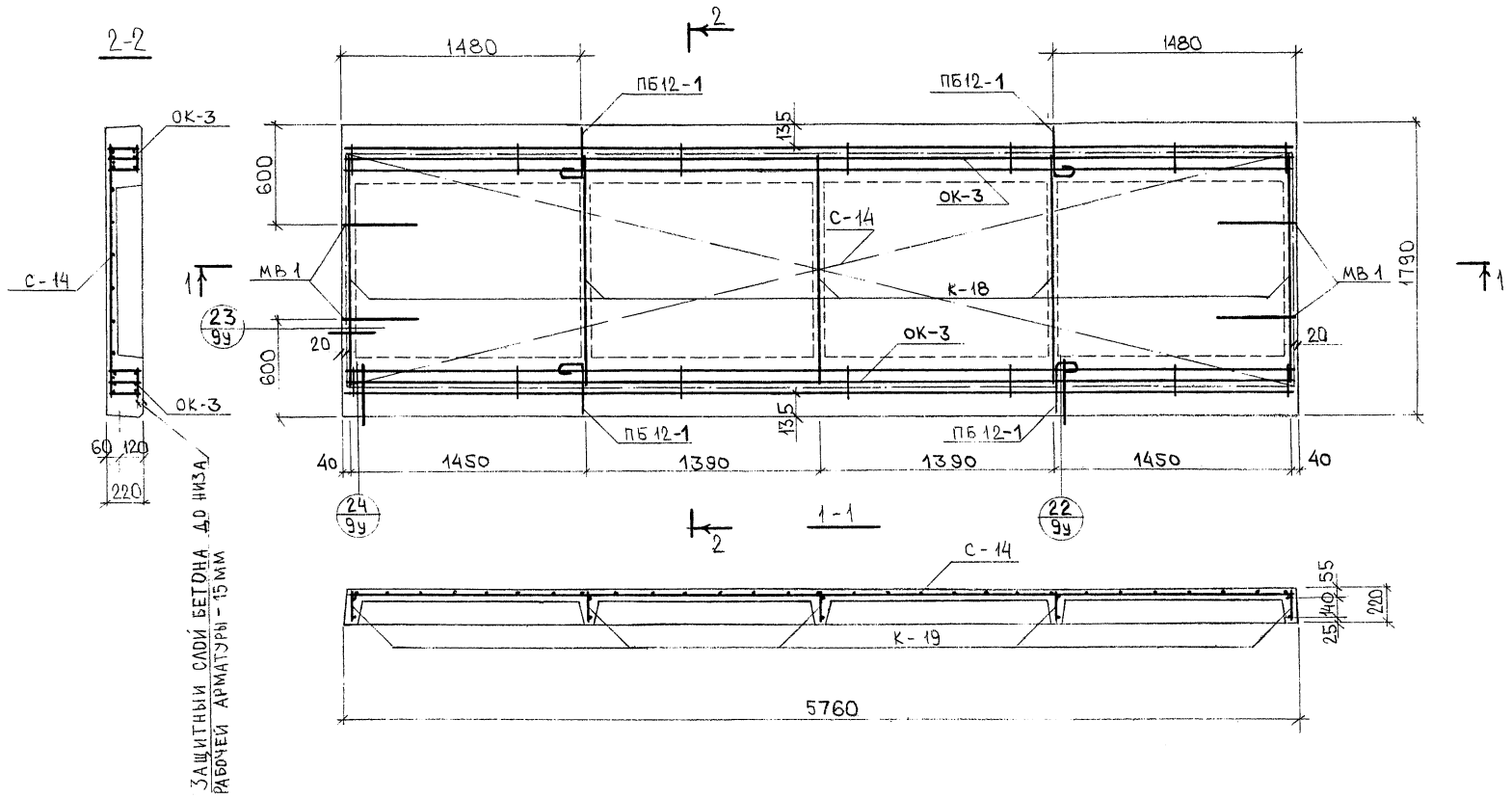

Примечания см. на листе 2

Нач.отд.	Ипатьев		
Гл.спец.	Алферов		
ГИП	Баско		
Рук.гр.	Фоломеева		
Инженер	Зайцева		15.05.85
Проверил	Аверина		

7РС53103

Панель 7П25
Армирование

Стадия	Масса	Масштаб
Р	-	1:25

Лист 24 | Листов

МНИИТЭП
ОСК

6ЭС756

Ф12и

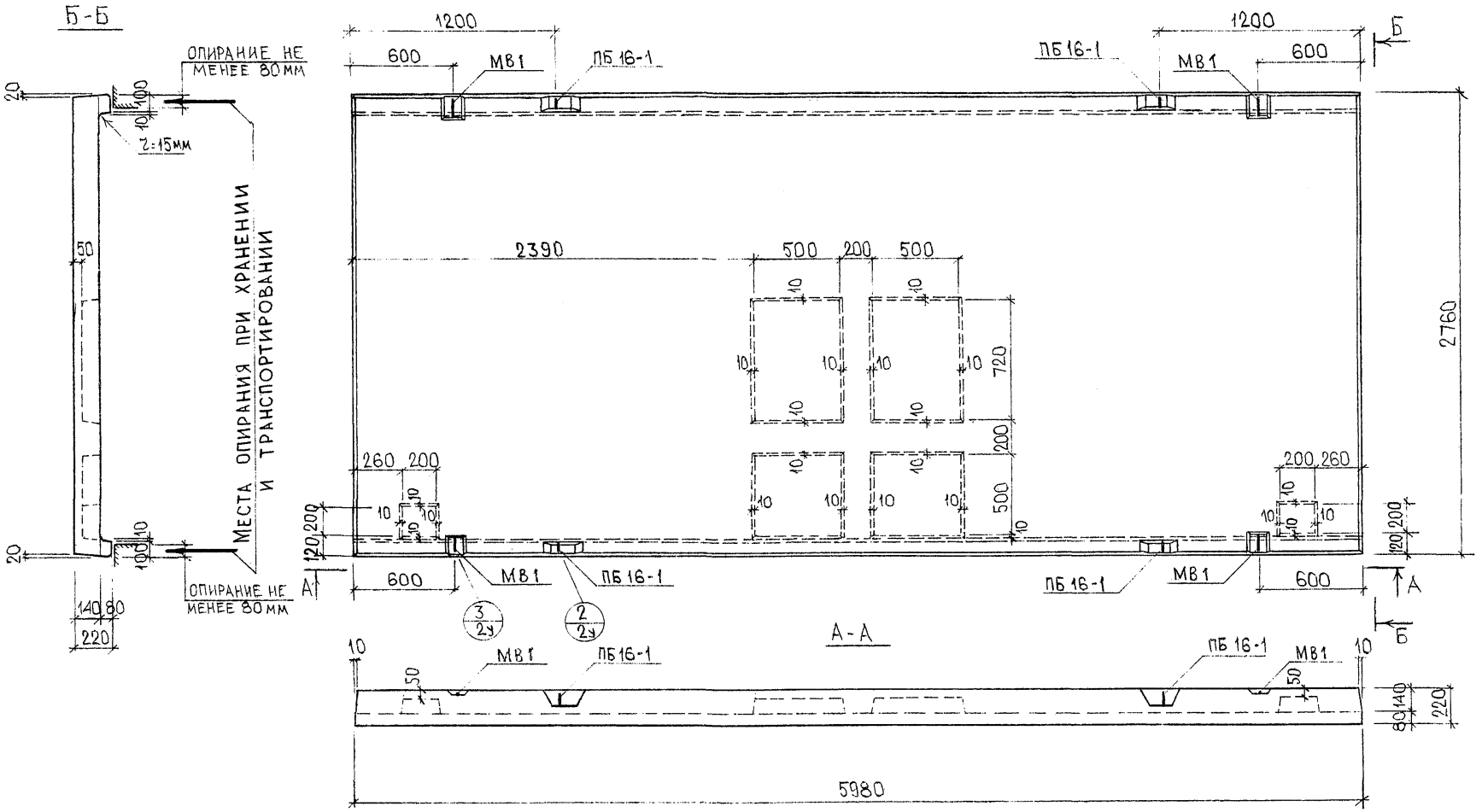

Примечания:

1. Армирование панели см. на листе 26.
2. Данные для расчета и испытаний см. на листах 1и-4и.

Нач. отд.	Ипатьев		
Гл. спец.	Алферов		
ГИП	Баско		
Рук. гр.	Фоломеева		
Инженер	Зайцева		1.02.85
Проверил	Умярова		

1РС 53103

Панель 1П29
Общий вид.

Тяжелый бетон.
М 200

Стадия	Масса	Масштаб
Р	5,63т	1:25
Лист 25	Листов	

МНИИТЭП ОСК

Инв. № подл. | Подпись и дата | Взам. инв. № | Гл. спец. М.Т. Никитин | 636757

Ф12и

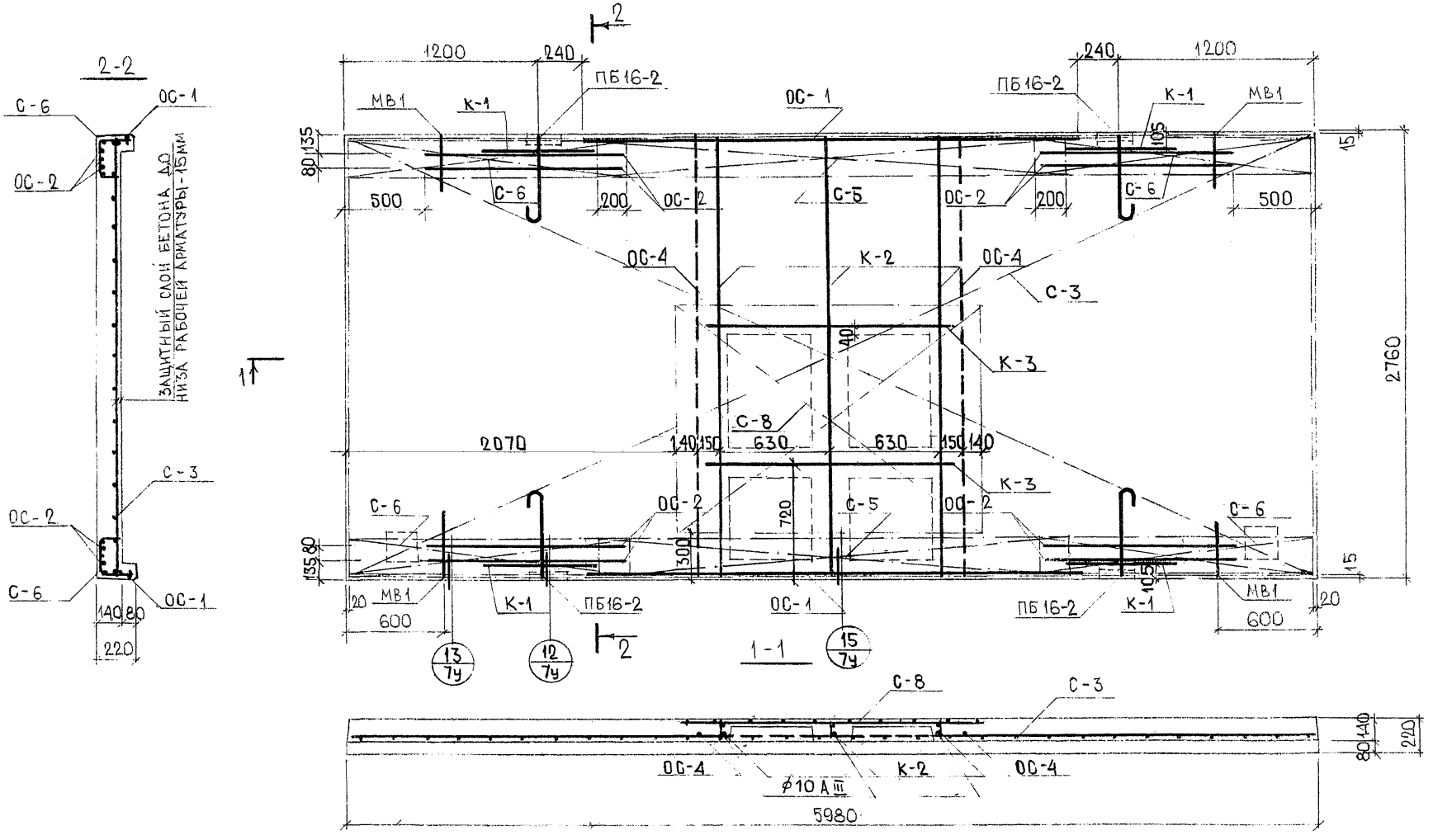

Примечания см. на листе 2.

Нач отд	Ипатьев			7РС 53103
Гл спец	Алферов			
ГИП	Баско			Панель 7П29 Армирование
Рук гр	Фолмеева			
Инженер	Зайцева		280385	—
Проверил	Умярова			

Стадия	Масса	Масштаб
Р	—	1:25
Лист 26	Листов	

МНИИТЭП ОСК

636758

Ф12и

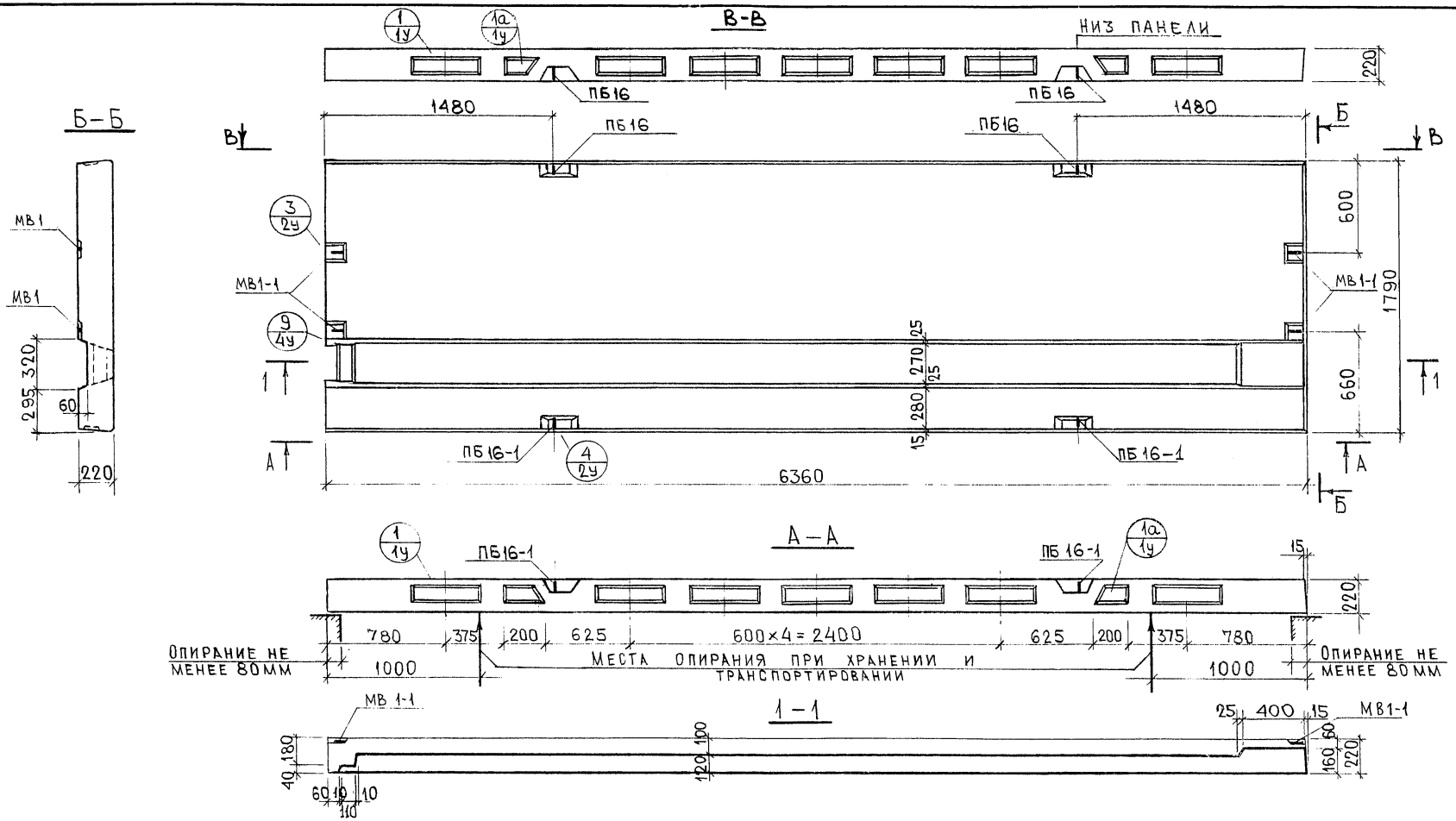

Примечания:

1 Армирование см. на листе
2 Данные для расчета и испытаний см. на листах 1и - 4и.

Нач.отд.	Ипатьев		
Гл.спец.	Алферов		
ГИП	Баско		
Рук.гр.	Фоломеева		
Ст. инж.	Умярова		12.2.85
Проверил	Фоломеева		

7РС 53103

Панель 7П27
Общий вид

Стадия	Масса	Масштаб
Р	5,68т	1:25

Лист 27 | Листов

Тяжелый бетон М250

МНИИТЭП ОСК

636759

Ф12и

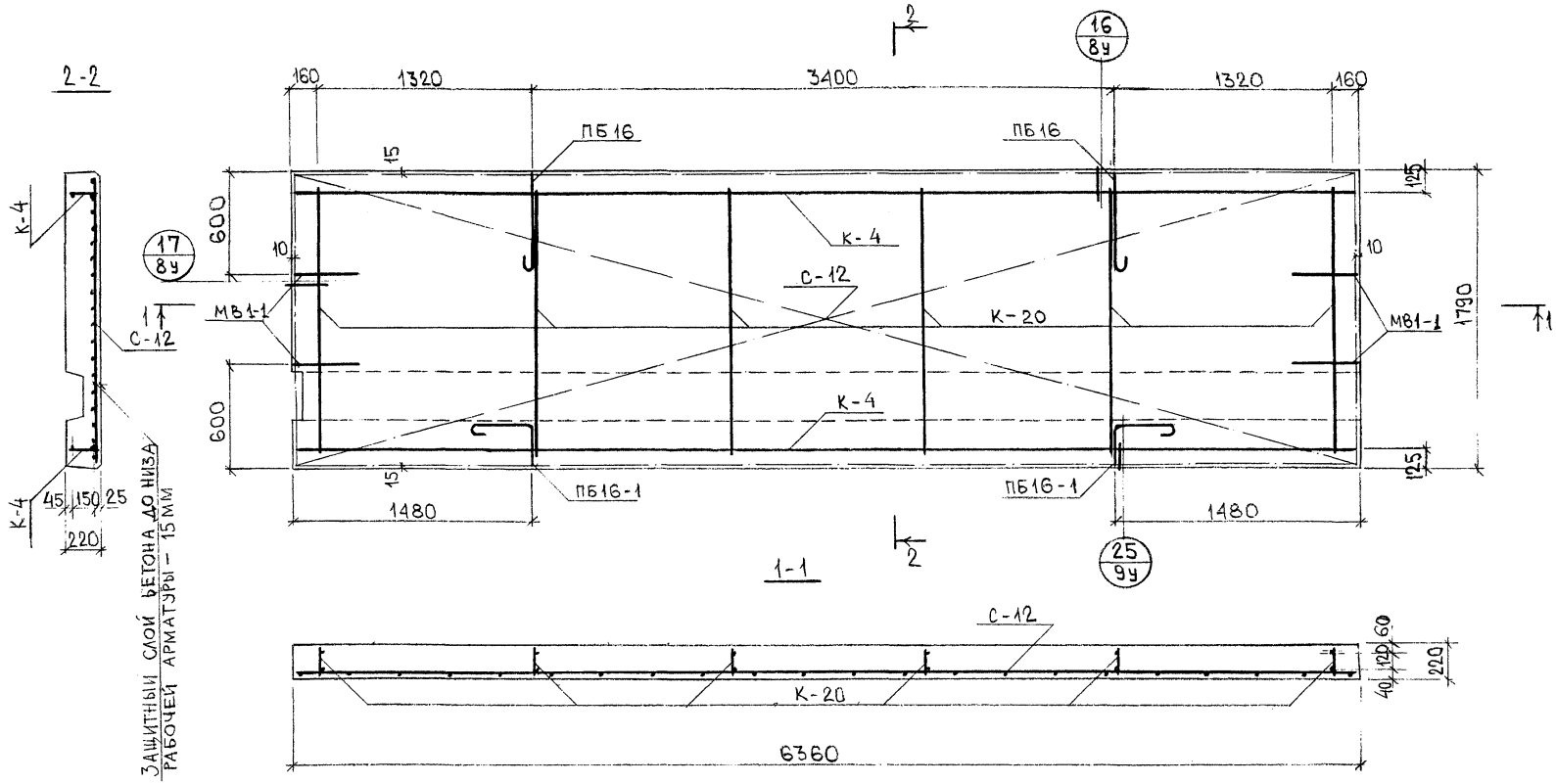

См. примечания на листе 2

Нач.отд.	Ипатьев			7РС53103
Гл.спец.	Алферов			
ГИП	Баско			Панель 7П27 Армирование
Рук.гр	Фоломеева			
Инженер	Зайцева		15.05.85	—
Проверил	Фоломеева			

Стадия	Масса	Масштаб
Р	—	1:25
Лист 28	Листов	

МНИИТЭП ОСК

636760

Ф12и

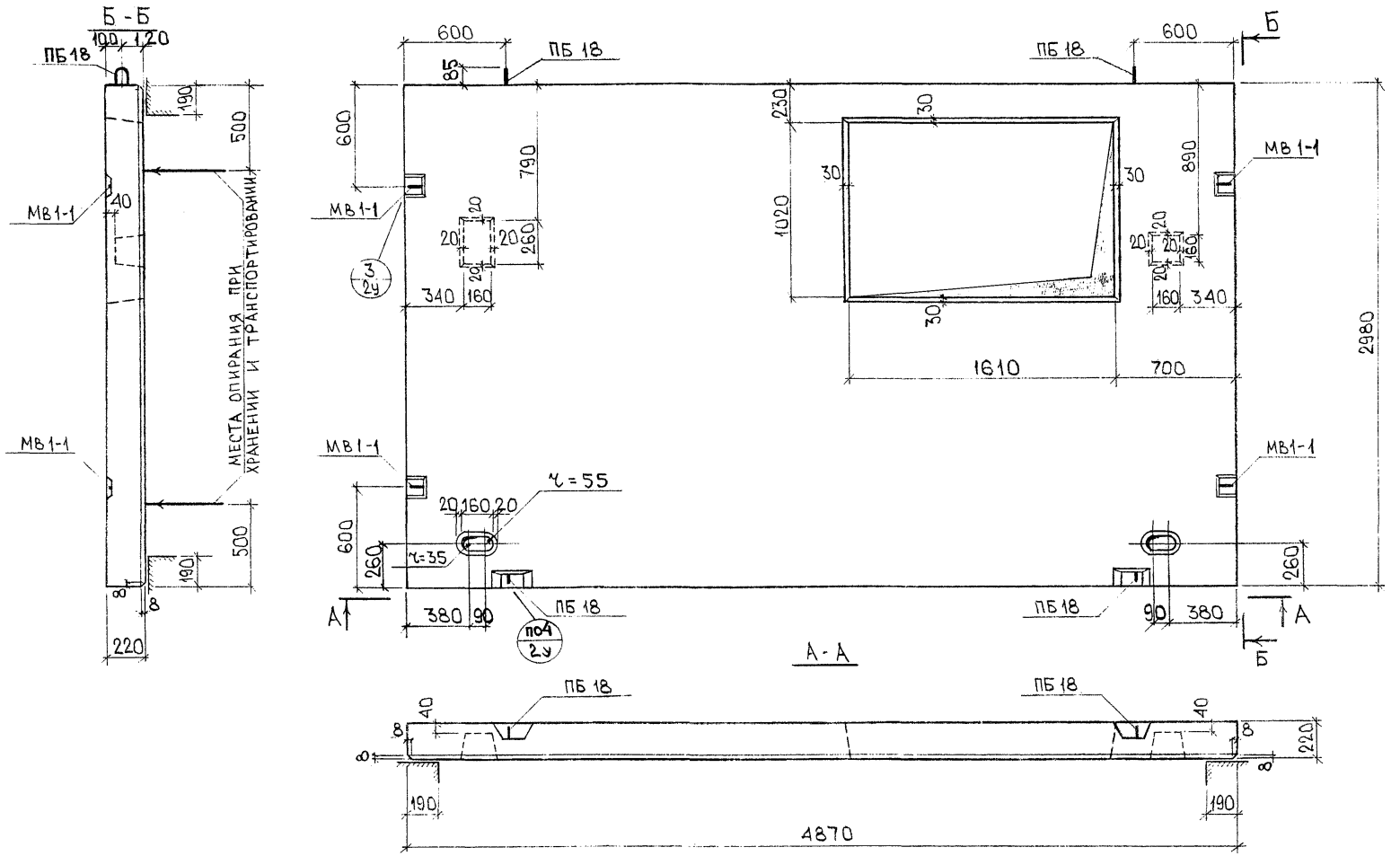

Примечания:

1. Армирование панели см. на листе 30
2. Данные для расчета и испытаний см на листах 1и-4и

Нач.отд.	Ипатьев		
Гл.спец.	Алферов		
ГИП	Баско		
Рук.гр.	Фоломеева		
Инженер	Зайцева		13.02.85
Проверил	Умярова		

7РС 53103

Панель 7П30
Общий вид.

Тяжелый бетон
М250

Стадия	Масса	Масштаб
Р	7,00 т	1:25
Лист 29	Листов	

МНИИТЭП
ОСК

Согласовано: Гл.спец. М7 Никитин

Инв.№подл. | Подпись и дата | Взам.инв.№ | 63678/1

Ф12и

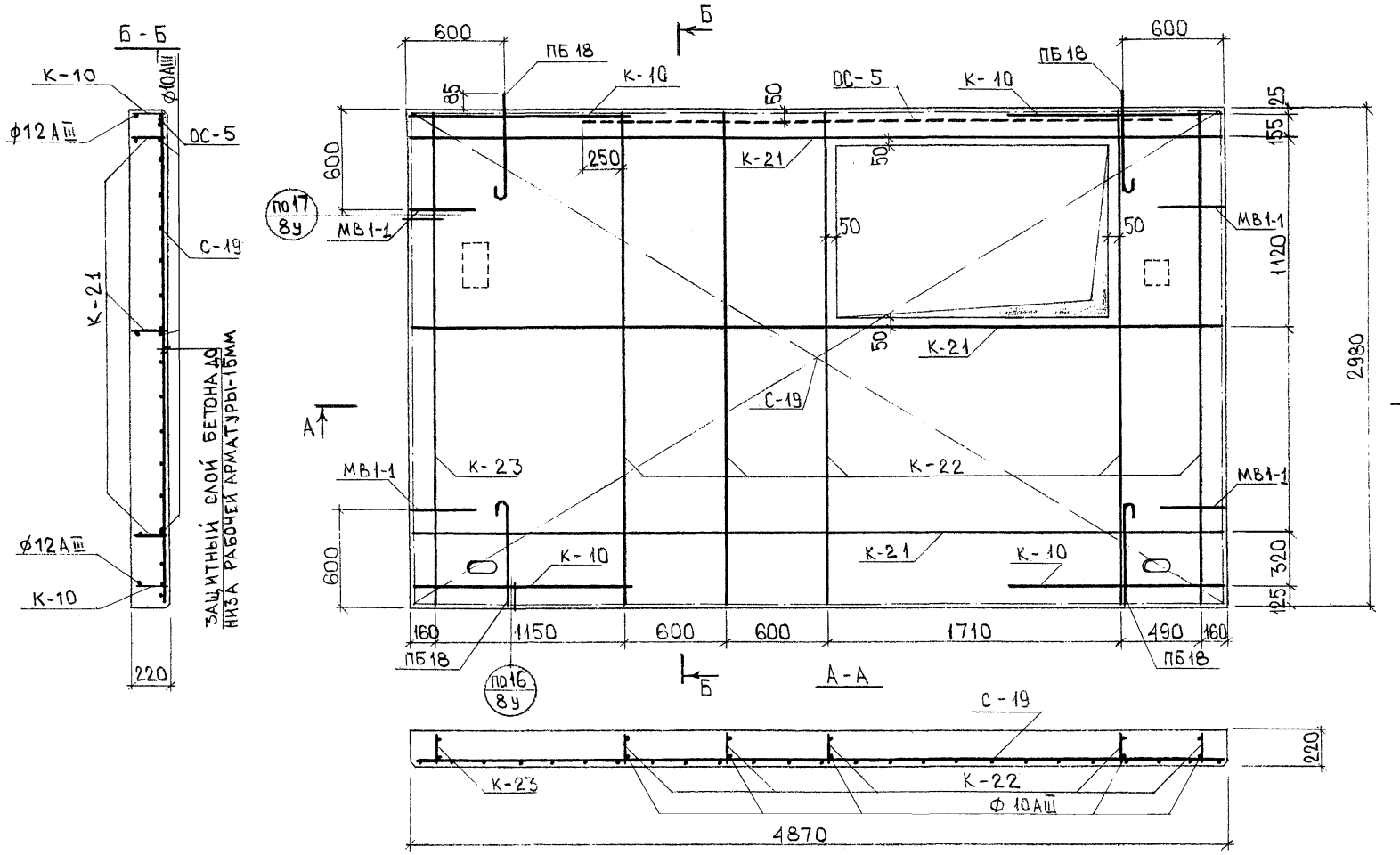

Примечания:

1. См. примечания на листе 2
2. Стержни сетки, попадающие в лунки, вырезать по месту.
3. Каркасы К-10 устанавливаются в форму меньшим диаметром к поддону.

Нач.отд.	Ипатьев		
Гл.спец.	Аферов		
ГИП	Баско		
Рук.гр.	Фоломеева		
Инженер	Зайцева		220588
Проверил	Фоломеева		

7РС53103

Панель 7П30
Армирование

Стадия	Масса	Масштаб
Р	-	1:25
Лист 30	Листов	

МНИИТЭП
ОСК

Ф12и

6367-62

7П3

№№ п/п	Марка изделия	Масса, 1 шт	Кол. шт	Масса всех дет.
1	С-1	17,71	1	17,71
2	С-5	4,12	2	8,24
3	С-6	2,34	4	9,36
4	К-1	0,48	4	1,92
5	ОС-1	1,91	2	3,82
6	ОС-3	0,14	8	1,12
7	ПБ16-2	2,21	4	8,84
8	МВ1	0,51	4	2,04

Расход стали: 53,05 кг

7П4

№№ п/п	Марка изделия	Масса 1 шт.	Кол. шт	Масса всех дет.
1	С-2	8,83	1	8,83
2	С-5	4,12	2	8,24
3	С-7	0,62	2	1,24
4	К-1	0,48	4	1,92
5	ПБ12-2	0,97	4	3,88
6	МВ1	0,51	2	1,02

Расход стали: 25,13 кг

7П5

№№ п/п	Марка изделия	Масса 1 шт	Кол. шт	Масса всех дет.
1	С-3	36,61	1	36,61
2	С-5	4,12	2	8,24
3	С-6	2,34	4	9,36
4	К-1	0,48	4	1,92
5	ОС-1	1,91	2	3,82
6	ОС-2	0,27	8	2,16
7	ПБ16-2	2,21	4	8,84
8	МВ1	0,51	4	2,04

Расход стали: 72,99 кг

7П6

№№ п/п	Марка изделия	Масса 1 шт	Кол. шт	Масса всех дет.
1	С-4	18,27	1	18,27
2	С-5	4,12	2	8,24
3	С-7	0,62	2	1,24
4	К-1	0,48	4	1,92
5	ПБ12-2	0,97	4	3,88
6	МВ1	0,51	2	1,02

Расход стали: 34,57 кг

7П7

№№ п/п	Марка изделия	Масса 1 шт	Кол. шт	Масса всех дет.
1	С-9	176,71	1	176,71
2	К-4	26,78	2	53,56
3	К-6	0,34	4	1,36
4	ПБ 14	1,55	4	6,20
5	МВ 1-1	0,51	2	1,02

Расход стали: 238,85 кг

7П15

№№ п/п	Марка изделия	Масса 1 шт	Кол. шт	Масса всех дет.
1	С-10	100,13	1	100,13
2	К-5	24,25	2	48,50
3	К-6	0,34	4	1,36
4	ПБ14	1,55	4	6,20
5	МВ1-1	0,51	2	1,02

Расход стали: 157,21 кг

7П12

№№ п/п	Марка изделия	Масса 1 шт.	Кол. шт.	Масса всех дет.
1	С-9	176,71	1	176,71
2	С-16	2,67	4	10,68
3	ОК-4	156,84	1	156,84
4	К-7	51,44	1	51,44
5	К-9	0,52	2	1,04
6	К-10	1,52	2	3,04
7	К-11	0,50	2	1,00
8	К-12	0,27	8	2,16
9	ПБ 16	2,21	4	8,84
10	МВ1-1	0,51	4	2,04

Расход стали: 413,79 кг

7П29

№№ п/п	Марка изделия	Масса 1 шт	Кол. шт	Масса всех дет.
1	С-3	36,61	1	36,61
2	С-5	4,12	2	8,24
3	С-6	2,34	4	9,36
4	С-8	2,42	1	2,42
5	К-1	0,48	4	1,92
6	К-2	2,21	3	6,63
7	К-3	0,47	2	0,94
8	ОС-1	1,91	2	3,82
9	ОС-2	0,27	8	2,16
10	ОС-4	1,68	2	3,36
11	ПБ16-2	2,21	4	8,84
12	МВ1	0,51	4	2,04

Расход стали: 86,34 кг

Нач. отд.	Ипатьев		
Гл. спец.	Алферов		
ГИП	Баско		
Рук. гр.	Фоломеева		
Инженер	Зайцева		2005.85
Проверил	Умярова		

7РС 53 103-87

Спецификация стали

Стадия	Масса	Масштаб
Р	-	-
Лист 31	Листов	

МНИИТЭП ОСК

Ф12и

6367-63

7П19

№№ п/п	Марка изделия	Масса 1 шт.	Кол. шт.	Масса всех дет.
1	С-11и	83,22	2	166,44
2	К-13	20,64	2	41,28
3	К-14	1,03	3	3,09
4	К-17	1,32	4	5,28
5	ПБ18	3,06	4	12,24
6	МВ1-1	0,51	4	2,04
7	С-21	3,71	1	3,71
8	К-26	1,80	2	3,60

Расход стали: 237,68кг

7П20

№№ п/п	Марка изделия	Масса 1 шт	Кол. шт	Масса всех дет.
1	С-15	5,96	1	5,96
2	К-15	2,22	1	2,22
3	К-16	0,51	4	2,04
4	К-19	3,38	1	3,38
5	К-11а	0,30	2	0,60
6	ПБ12	0,97	4	3,88

Расход стали: 18,08кг

7П21

№№ п/п	Марка изделия	Масса 1 шт	Кол. шт	Масса всех дет.
1	С-17	4,32	2	8,64
2	С-18	2,80	1	2,80
3	ОК-1	189,10	2	378,20
4	К-9	0,52	9	4,68
5	ПБ16	2,21	4	8,84
6	МВ1-1	0,51	6	3,06
7	МВ2	0,39	2	0,78

Расход стали: 407,00кг

7П22

№№ п/п	Марка изделия	Масса 1 шт.	Кол. шт	Масса всех дет.
1	С-13	14,78	1	14,78
2	ОК-2	155,44	2	310,88
3	К-18	0,52	5	2,60
4	ПБ14-1	1,55	4	6,20
5	МВ1	0,51	4	2,04

Расход стали: 336,50кг

7П25

№№ п/п	Марка изделия	Масса 1 шт.	Кол. шт.	Масса всех дет.
1	С-14	13,38	1	13,38
2	ОК-3	90,01	2	180,02
3	К-18	0,52	5	2,60
4	ПБ12-1	0,97	4	3,88
5	МВ1	0,51	4	2,04

Расход стали: 201,92кг

7П27

№№ п/п	Марка изделия	Масса 1 шт	Кол. шт	Масса всех дет.
1	С-12	264,82	1	264,82
2	К-4	26,78	2	53,56
3	К-20	0,61	6	3,66
4	ПБ16	2,21	2	4,42
5	ПБ16-1	2,21	2	4,42
6	МВ1-1	0,51	4	2,04

Расход стали: 332,92кг

7П30

№№ п/п	Марка изделия	Масса 1 шт.	Кол. шт	Масса всех дет.
1	С-19	21,10	1	21,10
2	К-10	1,52	4	6,08
3	К-21	4,08	3	12,24
4	К-22	2,47	5	12,35
5	К-23	1,08	1	1,08
6	ОС-5	2,10	1	2,10
7	ПБ18	3,06	4	12,24
8	МВ1-1	0,51	4	2,04

Расход стали: 69,23кг

			7РС53 103-87	
Нач. отд.	Ипатьев			
Гл. спец.	Алферов		Спецификация стали	Стадия: Р; Масса: -; Масштаб: -
ГИП	Баско			
Рук. гр	Фоломеева			Лист 32 Листов
Инженер	Зайцева	21.05.85	—	МНИИТЭП ОСК
Проверил	Фоломеева			

6367764

Ф12и

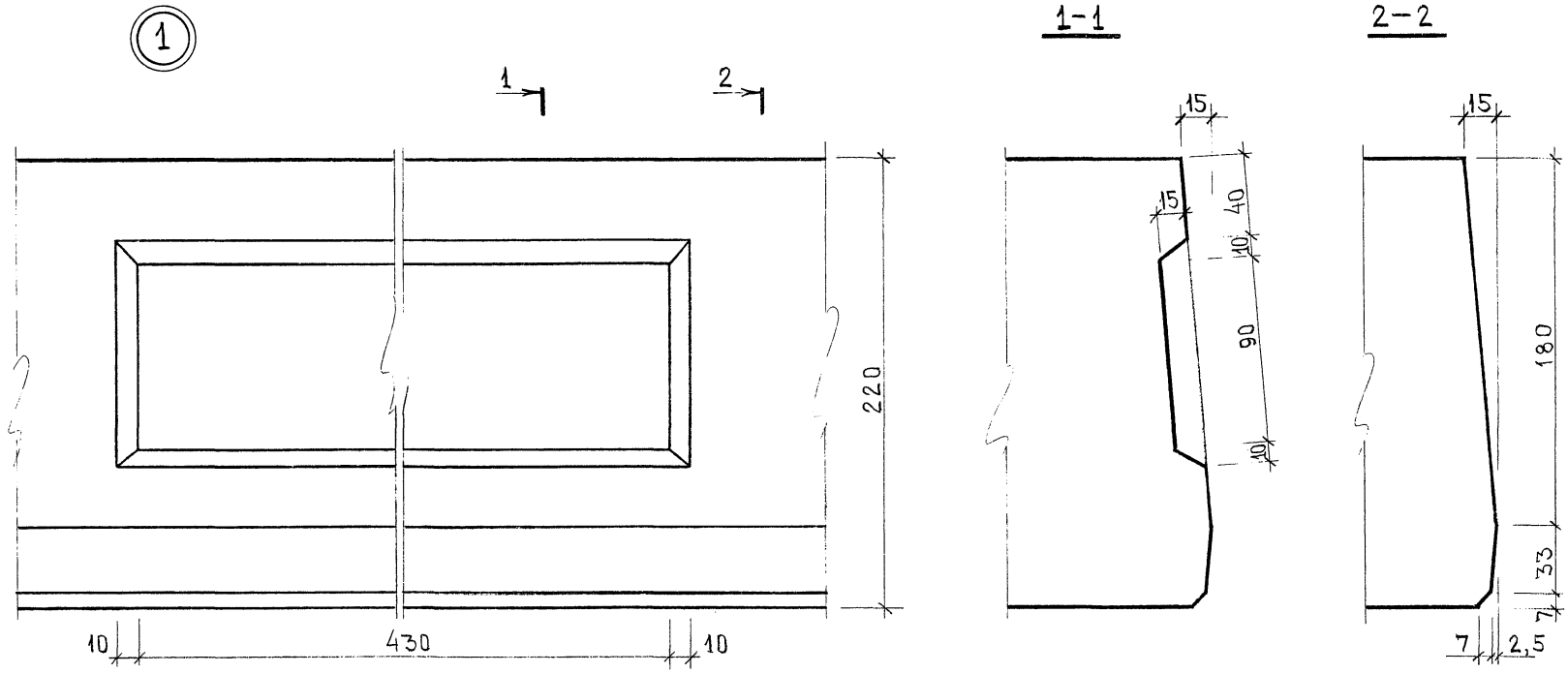

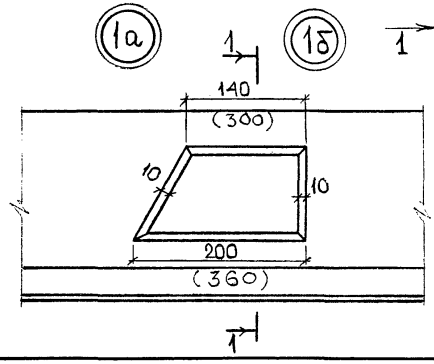

Примечание

Размеры в скобках даны для узла 1б

Нач. отд.	Ипатьев		
Гл. спец.	Алферов		
ГИП	Баско		
Рук. гр.	Фоломеева		
Инженер	Зайцева		4.02.85
Проверил	Фоломеева		

7РС 53103

Узлы

—

Стадия	Масса	Масштаб
Р		1:2 1:5
Лист 14	Листов	

МНИИТЭП ОСК

Инв. № подл. 636765 | Подпись и дата | Взам. инв. № | Гл. спец. М.Г. Никитин | Согласовано

Ф12н

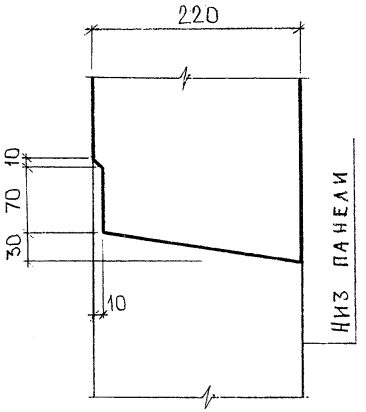

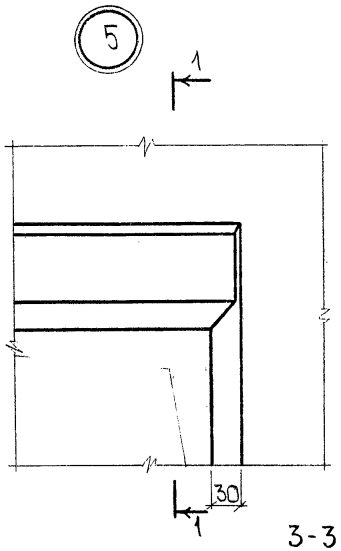

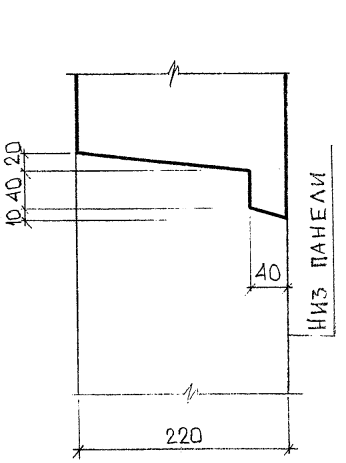

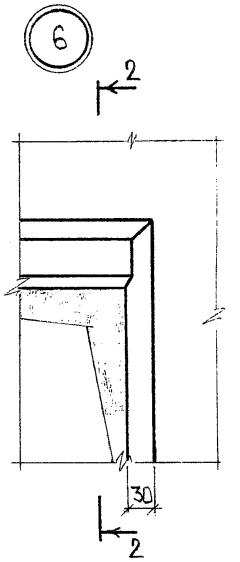

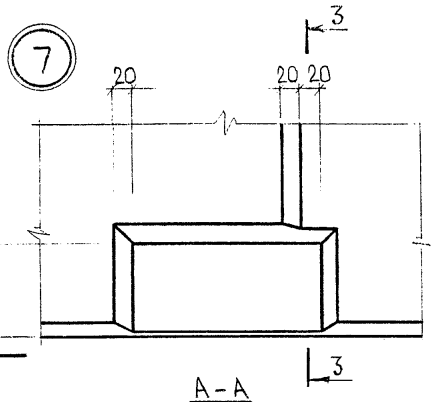

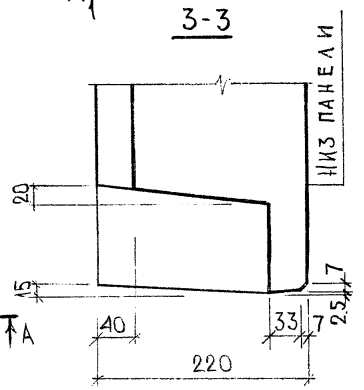

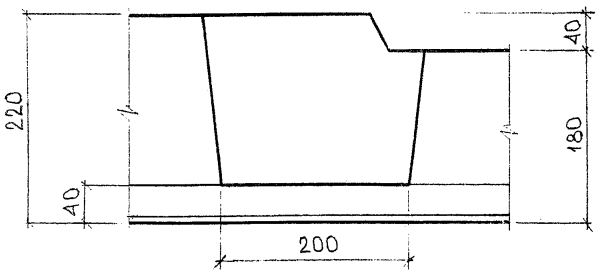

Примечание

Арматура в сечениях условно не показана.

				7РС 53103
Нач. отд.	Ипатьев			Узлы
Гл. спец.	Алферов			
ГИП	Баско			
Рук. гр	Фоломеева			
Инженер	Зайцева		15.02.85	
Проверил	Умярова			—

Стадия	Масса	Масштаб
Р	—	1:5
Лист 39	Листов	

МНИИТЭП ОСК

Инв. № подл. | Подпись и дата | Взам. инв. № | Гл. спец. М7 Никитин | Согласовано

636767

Ф12и

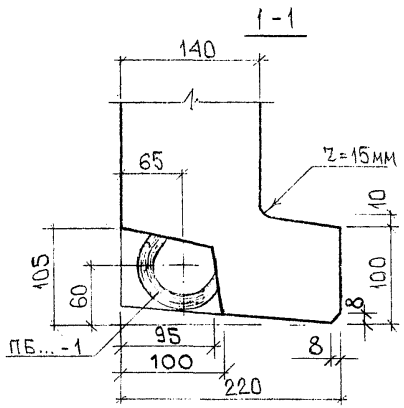

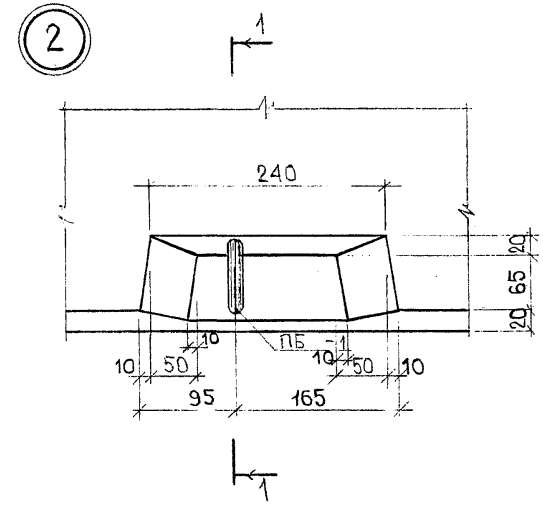

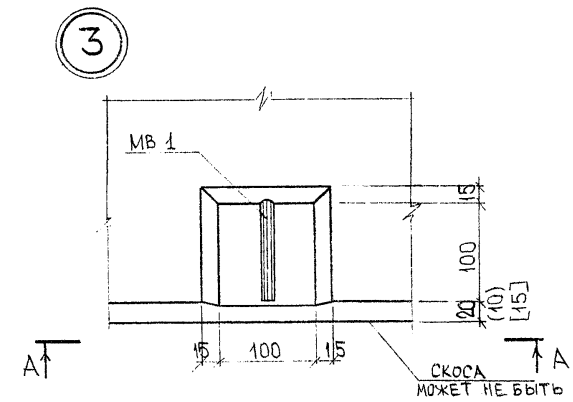

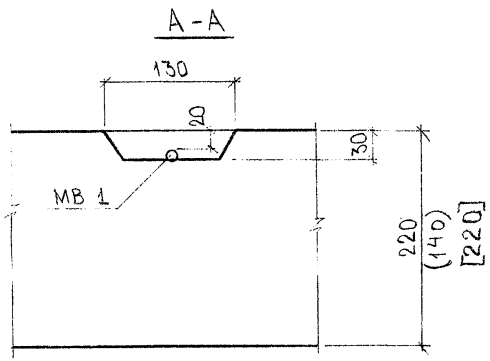

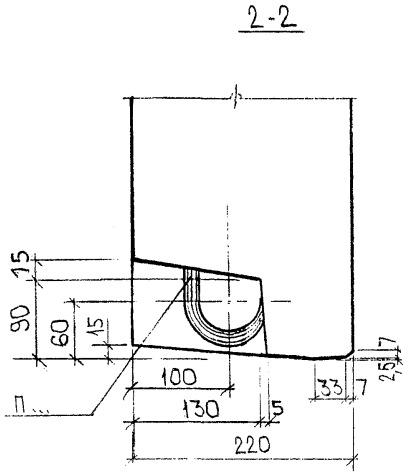

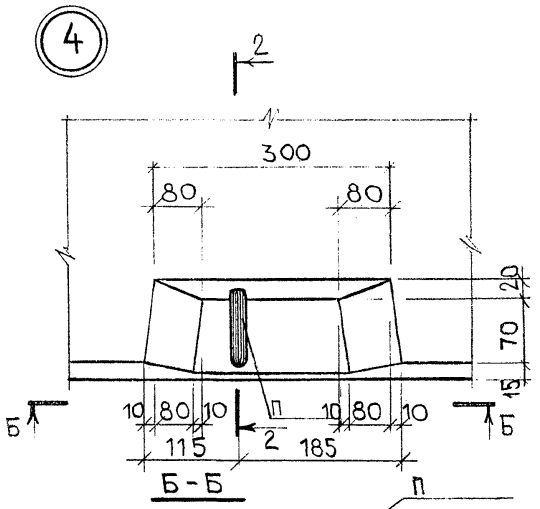

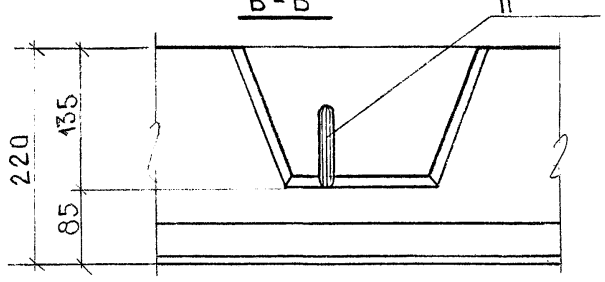

НАЧ. ОТД.	ИПАТЬЕВ		
ГЛ. СПЕЦ.	АЛФЕРОВ		
ГИП	БАСКО		
РУК. ГР.	ФОЛОМЕЕВА		
ИНЖЕНЕР	ЗАЙЦЕВА		12.02.85
ПРОВЕРИЛ	ФОЛОМЕЕВА		

7РС 53103

Узлы

–

СТАДИЯ	МАССА	МАСШТАБ
Р	–	1:5
ЛИСТ 24	ЛИСТОВ	

МНИИТЭП ОСК

Ф12и

ИНВ. № ПОДЛ. | ПОДПИСЬ И ДАТА | ВЗАМ. ИНВ. № | ГЛ. СПЕЦ. М17 НИКИТИН | 636766

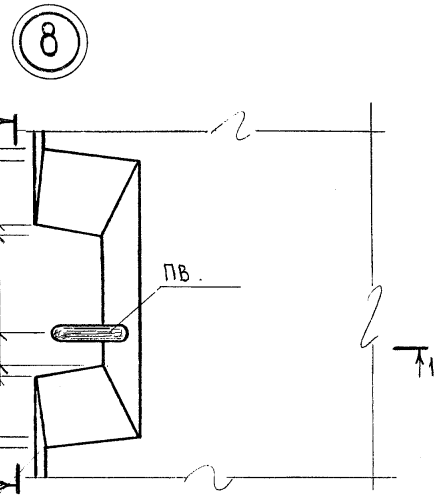

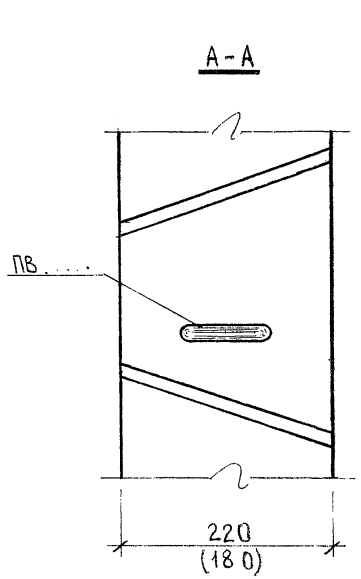

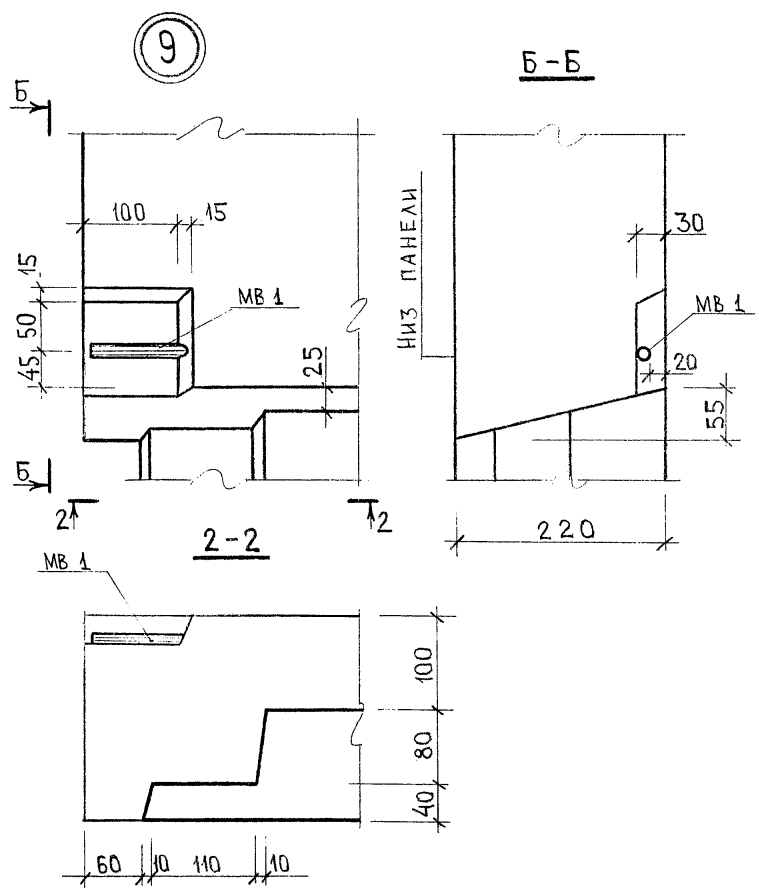

Нач. отд.	Ипатьев		
Гл. спец.	Аферов		
ГИП	Баско		
Рук. гр.	Фоломеева		
Инженер	Зайцева		15.0285
Проверил	Фоломеева		

7РС 53103

Узлы

Стадия	Масса	Масштаб
Р		1:5
Лист 49	Листов	
—	МНИИТЭП ОСК	

Согласовано: Гл. спец. М. №7 Никитин

Инв. № подл. | Подпись и дата | Взам. инв. №

636768

Ф12и

(10) (10а)

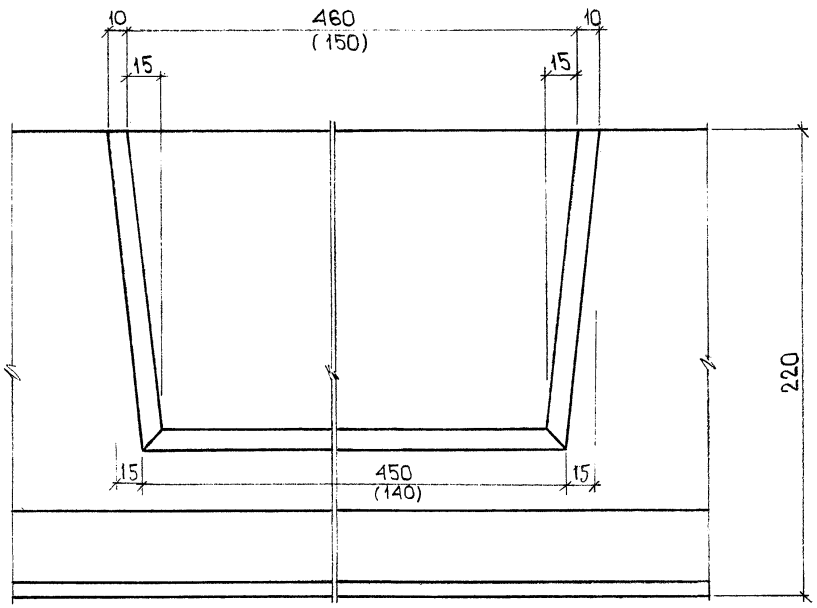

1-1

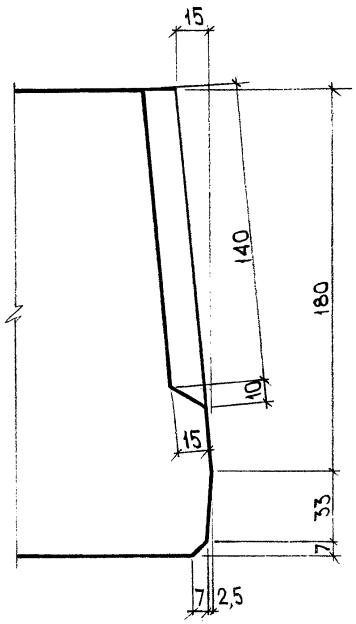

Примечание:

Размеры в скобках даны для узла (10а)

Нач. отд	Ипатьев		
Гл. спец.	Алферов		
ГИП	Баско		
Рук. гр.	Фоломеева		
Инженер	Зайцева		16.05.85
Проверил	Фоломеева		

7РС53-103

Узлы

Стадия	Масса	Масштаб
Р	-	1:2

Лист 5у | Листов —

МНИИТЭП ОСК

Ф12и

636-769

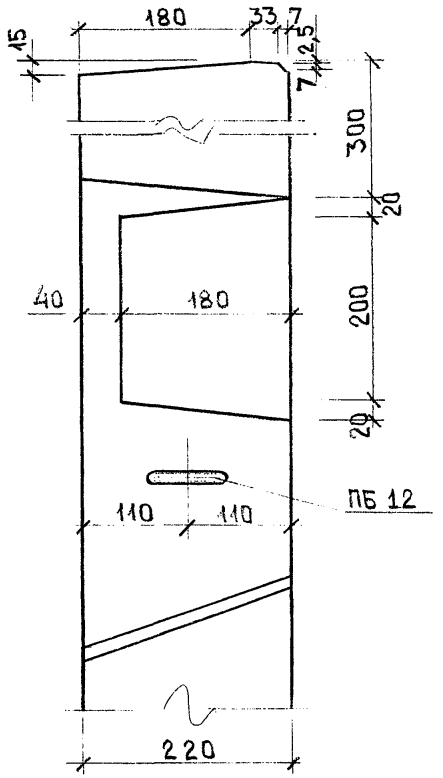

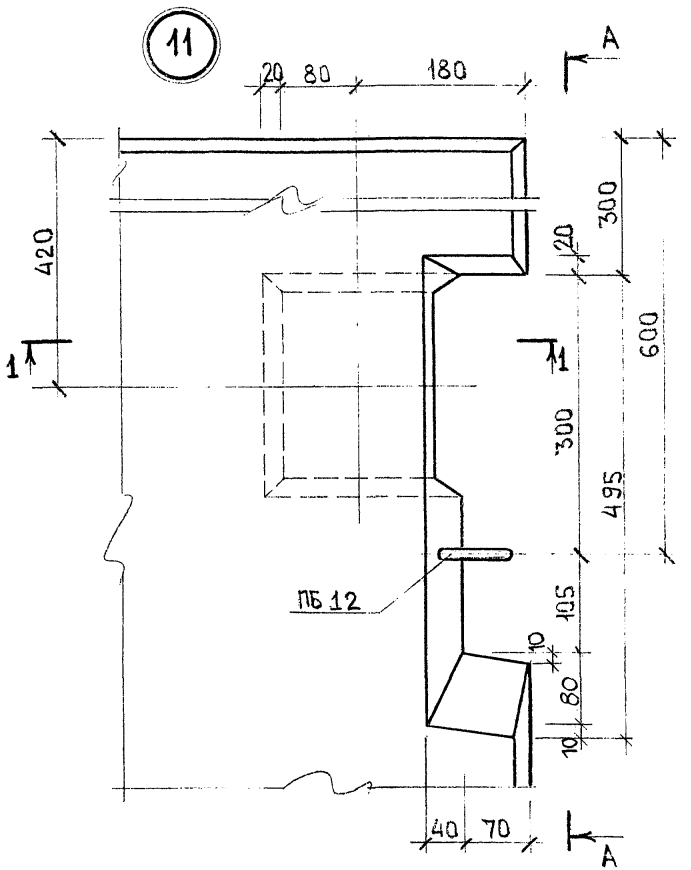

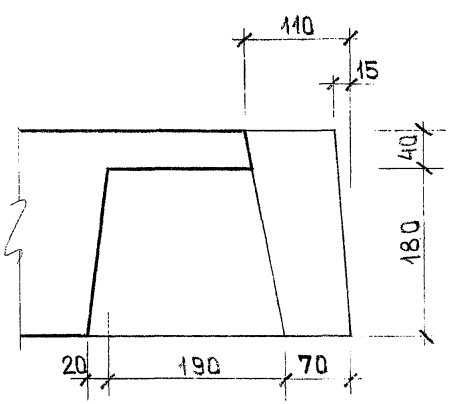

СОГЛАСОВАНО
ГА. СПЕЦ. М.Г. НИКИТИН

Инв. № подл.	Подпись и дата	Взам. инв. №
636/70		

Нач. отд.	Ипатьев	
Гл. спец.	Алферов	
Гл. инж. пр	Баско	
Рук. гр.	Фоломеева	
Проверил	Баско	

7РС 53103

Узлы

Стадия	Масса	Масштаб
Р		1:5
Лист 64	Листов	

—

МНИИТЭП ОСК

Ф12и

(12)

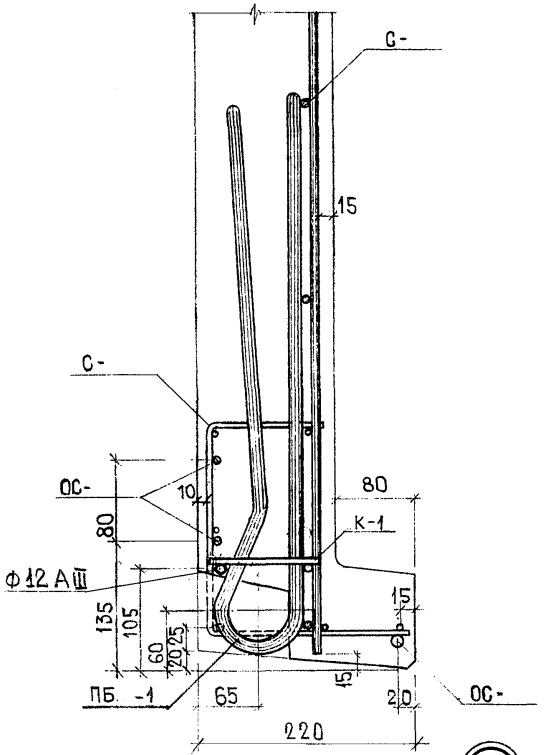

(13)

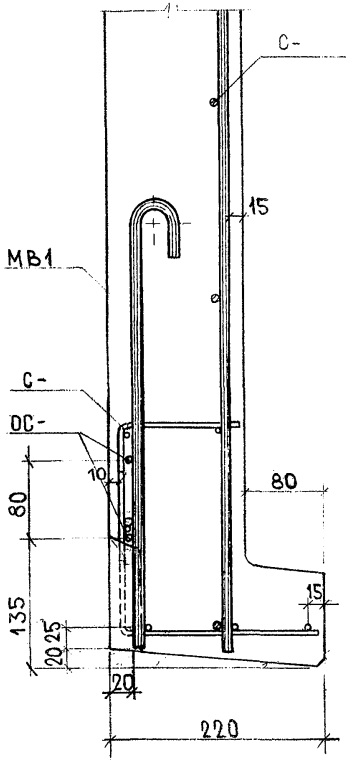

(14)

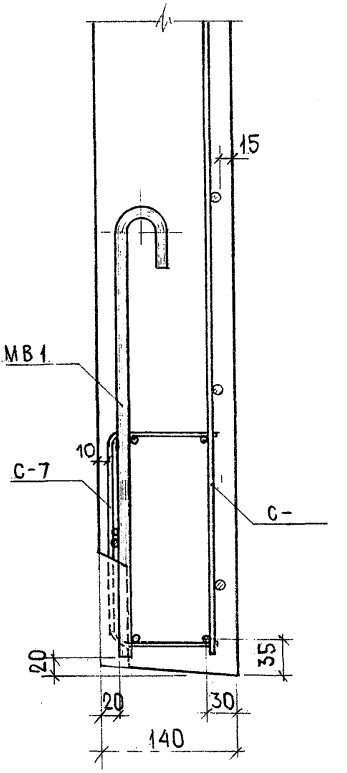

(15)

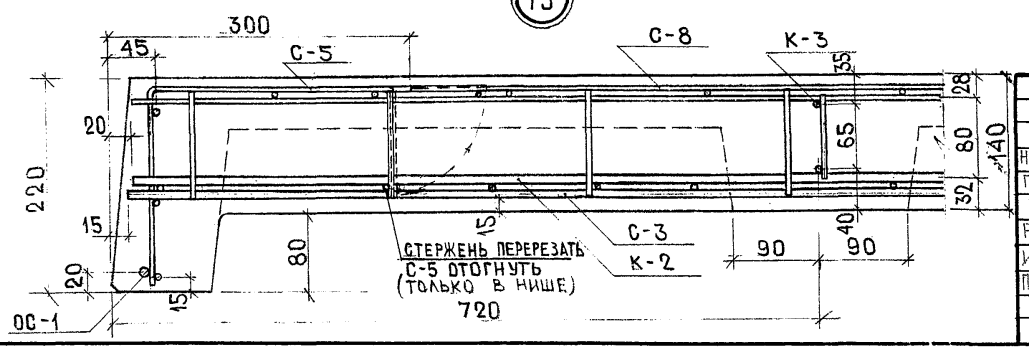

НАЧ ОТД	ИПАТЬЕВ		
ГА СПЕЦ	АЛФЕРОВ		
ГИП	БАСКО		
РУК ГР	ФОЛОМЕЕВА		
ИНЖЕНЕР	ЗАЙЦЕВА		14.03.85
ПРОВЕРИЛ	УМЯРОВА		

7РС 53103

Узлы

—

СТАДИЯ	МАССА	МАСШТАБ
Р	-	1:5
ЛИСТ 7 У	ЛИСТОВ	

МНИИТЭП ОСК

Ф12и

636771

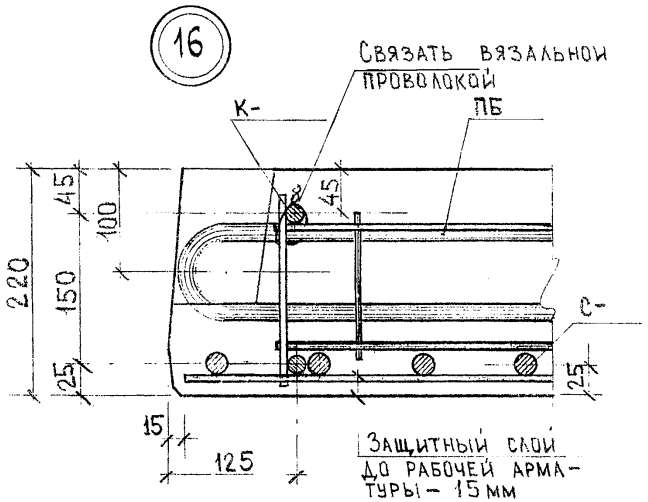

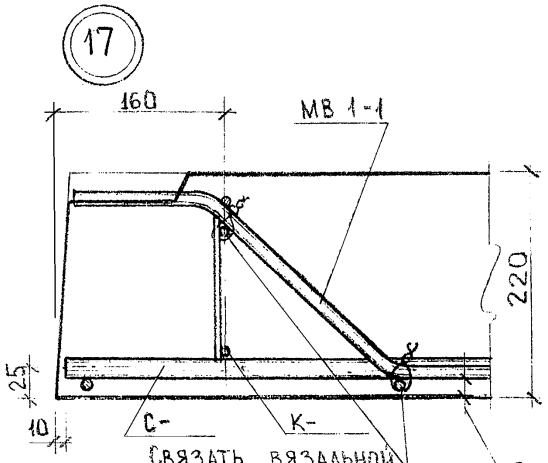

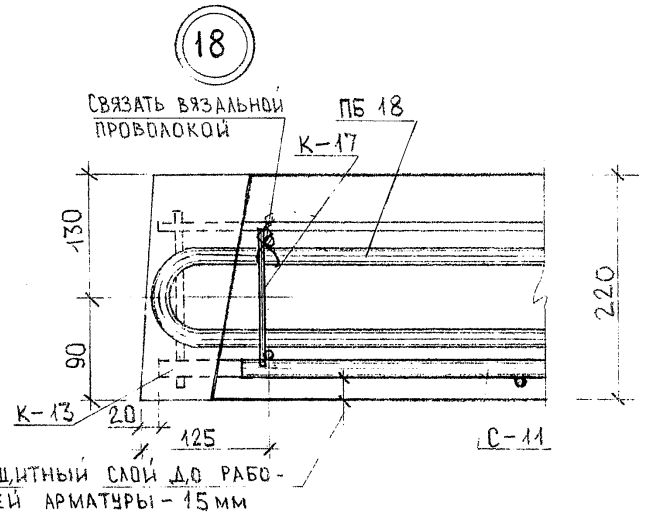

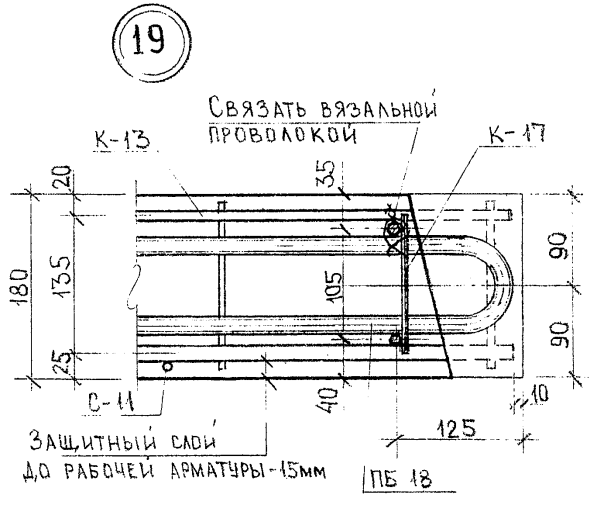

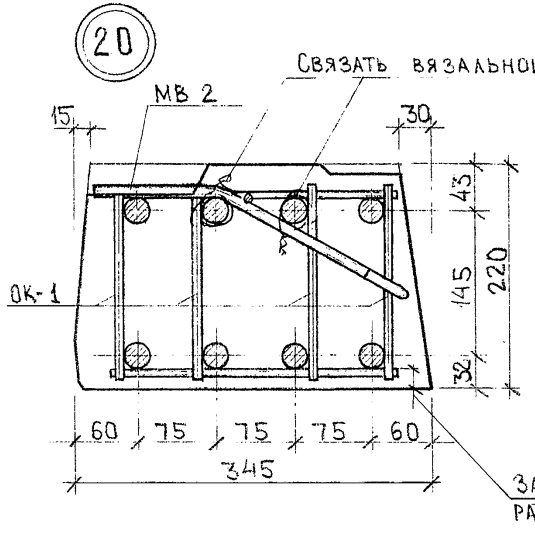

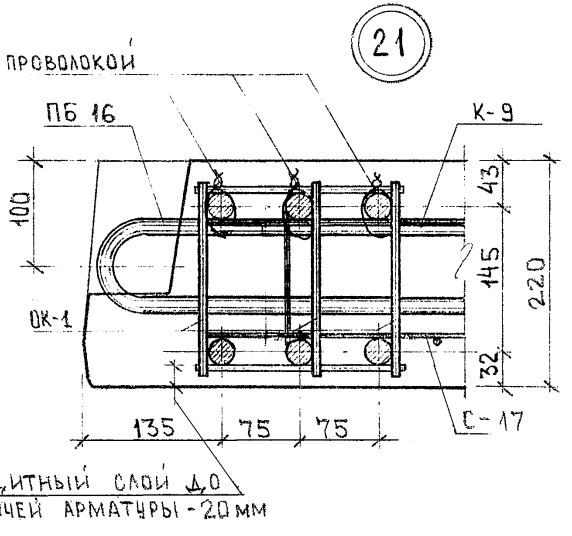

Нач. отд.	Ипатьев		
Гл. спец.	Алферов		
ГИП	Баско		
Рук. гр.	Фоломеева		
Провери	Баско		

7РС 53103

Узлы

Стадия	Масса	Масштаб
Р		1:5
Лист 84	Листов	

—

МНИИТЭП ОСК

Ф12и

Согласовано

Инв. № подл. | Подпись и дата | Взам. инв. №

6 36772

22

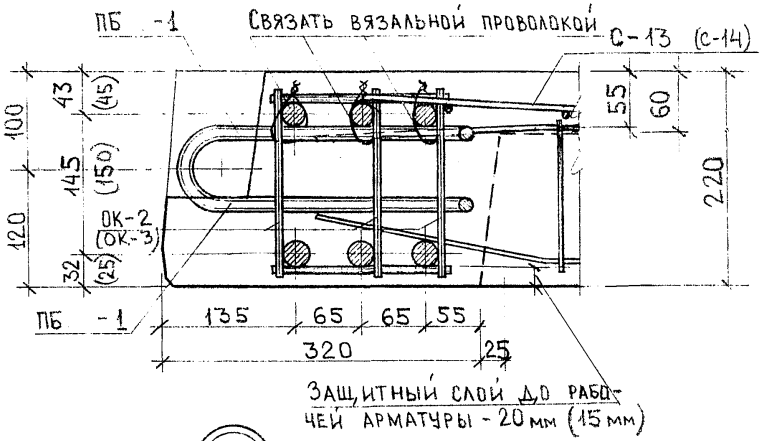

23

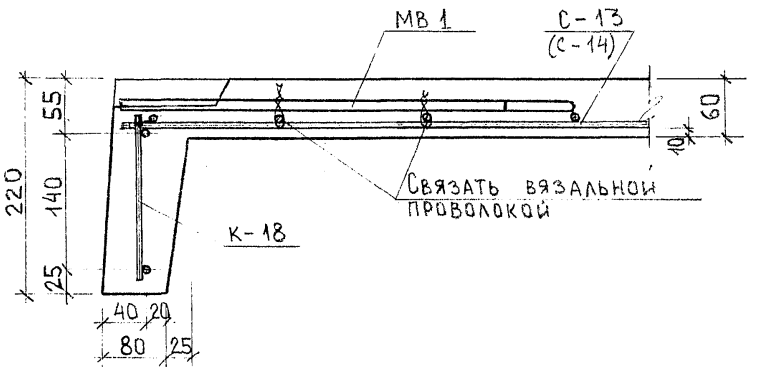

24

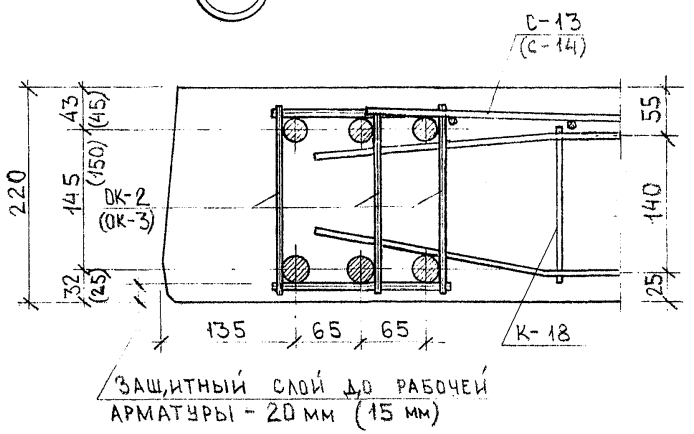

25

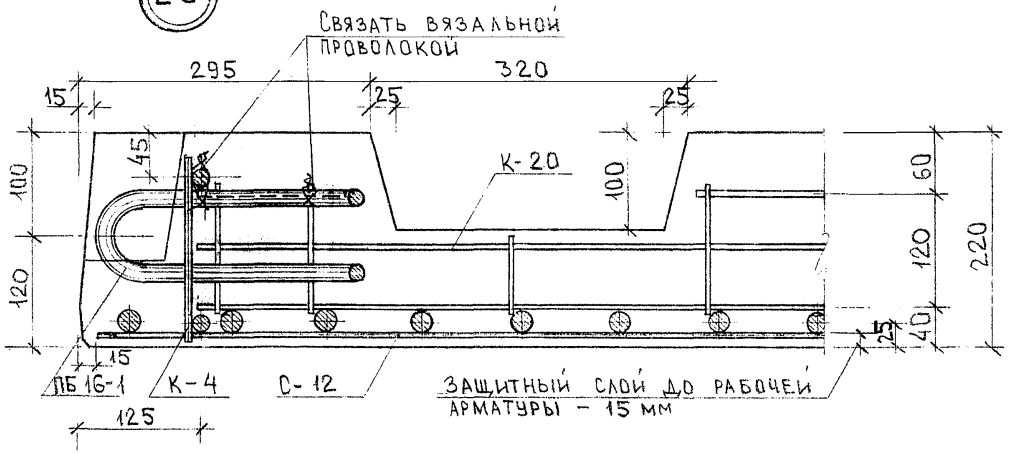

Примечание

Размеры в скобках даны для тех случаев, когда в каркасах применена арматура диаметром менее 25 мм.

Нач. отд.	Ипатьев		
Гл. спец.	Алферов		
ГИП	Баско		
Рук. гр.	Фоломеева		
Проверил	Баско		

7РС 53103

Узлы

Стадия	Масса	Масштаб
Р		1:5

Лист 9у | Листов

–

МНИИТЭП ОСК

Ф12и

Согласовано

Инв. № подл. | Подпись и дата | Взам. инв. №

636-7-13

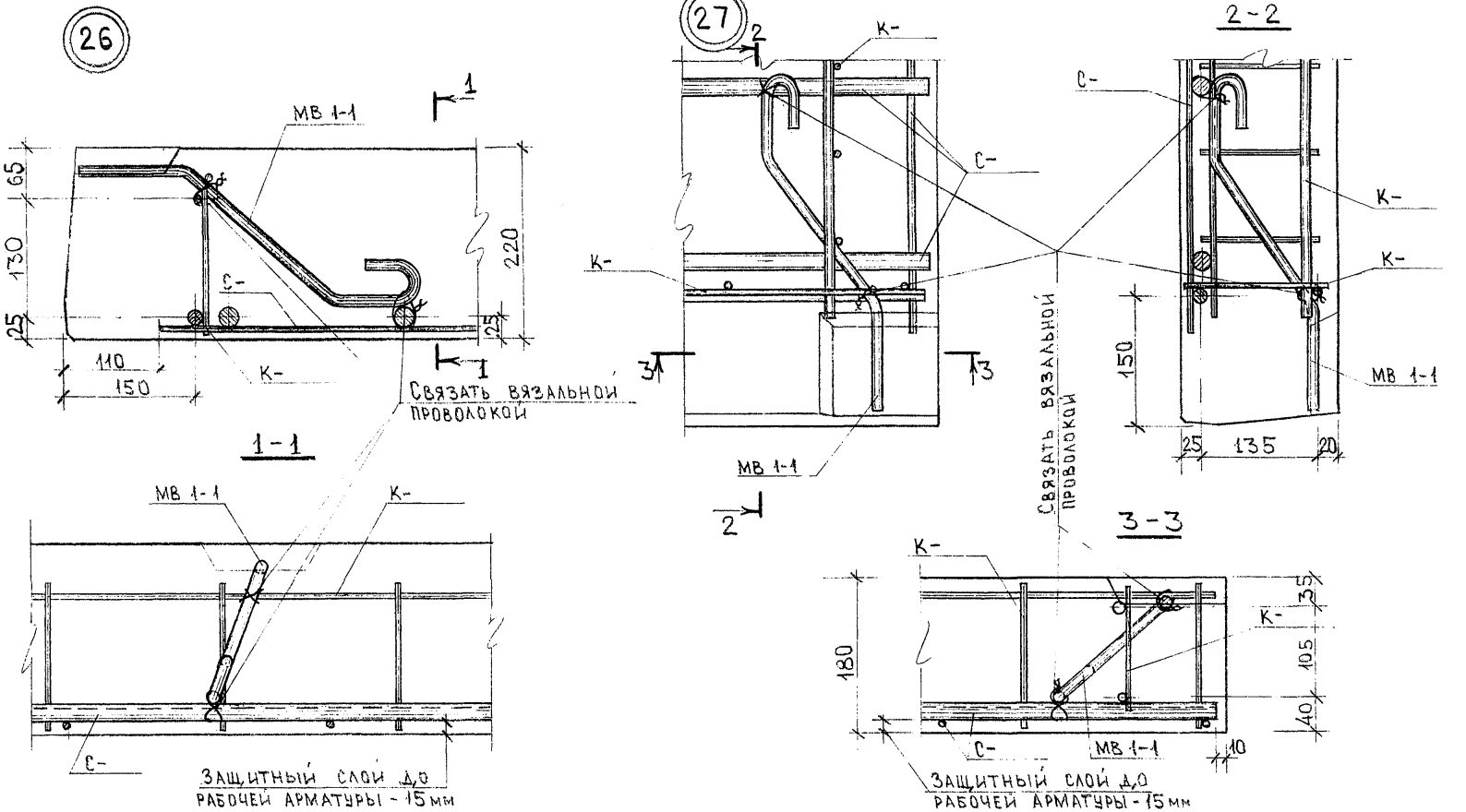

Нач. отд.	Ипатьев		
Гл. спец.	Алферов		
ГИП	Баско		
Рук. гр	Фоломеева		
Проверил	Баско		

7 РС 53103

Узлы

Стадия	Масса	Масштаб
Р		1:5

Лист 10 ч | Листов

–

МНИИТЭП ОСК

Ф12и

Согласовано

Инв. № подл. | Подпись и дата | Взам. инв. №

636774

28

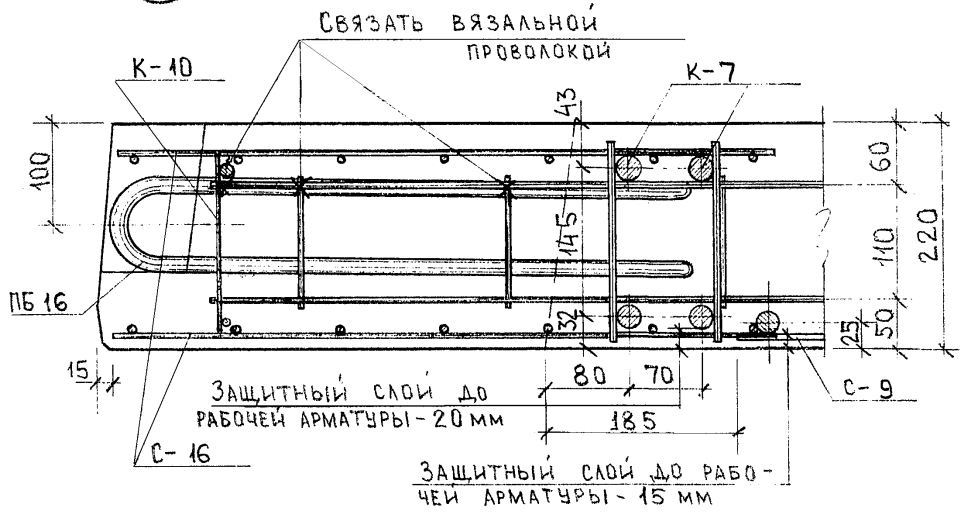

Нач. отд.	Ипатьев		
Гл. спец.	Алферов		
ГИП	Баско		
Рук. гр.	Фаломеева		
Проверил	Баско		

7РС 53103

Узлы

Стадия	Масса	Масштаб
Р	—	1:5

Лист 11 ч | Листов

—

МНИИТЭП
ОСК

Ф12и

Инв. № подл. | Подпись и дата | Взам. инв. №
636775

СОГЛАСОВАНО

Марка детали	n	ℓ мм	Эскиз	NN поз.	Сечение мм	Кол. шт.	Длина позиции мм	Длина детали м	Масса, кг позиции	Масса, кг детали
С-1	29	5940		1	ф4Вр-I	10	5940	59,40	5,46	
				3	ф6АIII	30	1840	55,20	12,25	17,71
С-2	14	2940		2	ф4Вр-I	10	2940	29,40	2,70	
				3	ф6АIII	15	1840	27,60	6,13	8,83

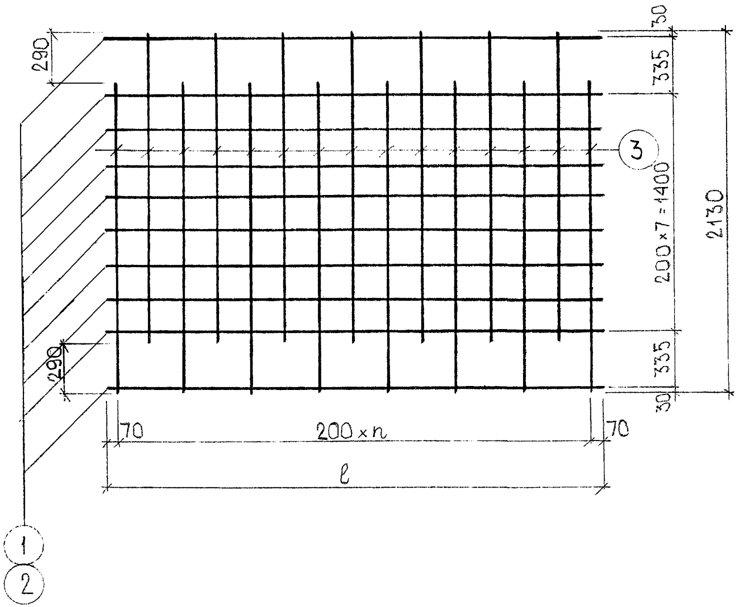

Нач.отд.	Ипатьев		
Гл.спец.	Алферов		
ГИП	Баско		
Рук.гр.	Фоломеева		
Инженер	Зайцева		1.04.85
Проверил	Умярова		

7РС 53103-87

Изделия арматурные

Стадия	Масса	Масштаб
Р	-	-
Лист 1А	Листов	

Сталь арматурная

МНИИТЭП ОСК

Инв. № подл. 636776 | Подпись и дата: 7.04.87г. | Взам. инв. №

Ф12н

Марка детали	n	ℓ мм	Эскиз	NN поз.	Сечение мм	Кол. шт.	Длина позиции мм	Длина на деталь м	Масса, кг позиции	Масса, кг детали
С-3	29	5940		1	ф4ВрI	13	5940	77,22	7,10	
				3	ф8АIII	30	2490	74,70	29,51	36,61
С-4	14	2940		2	ф4ВрI	13	2940	38,22	3,52	
				3	ф8АIII	15	2490	37,35	14,75	18,27

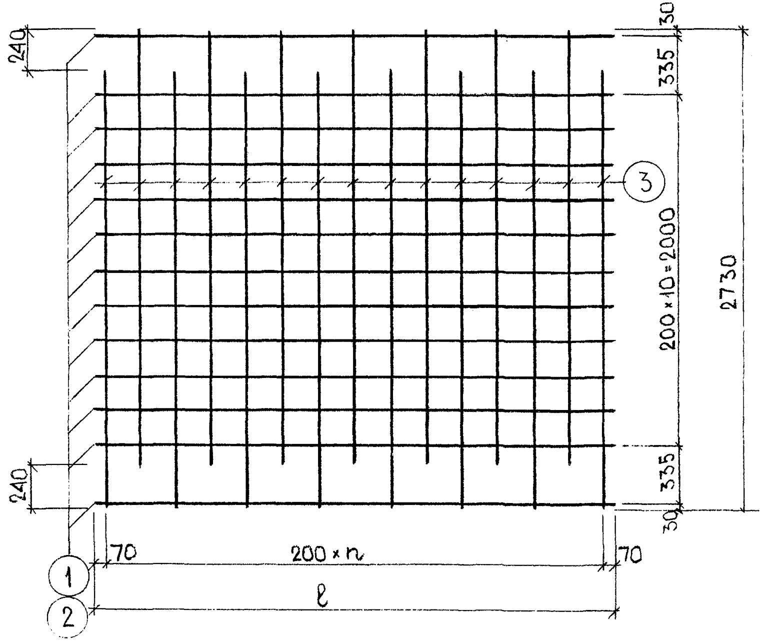

Нач. отд.	Ипатьев		
Гл. спец.	Алферов		
ГИП	Баско		
Рук. гр.	Фоломеева		
Инженер	Зайцева		29.03.85
Проверил	Умярова		

7РС 53103-87

Изделия арматурные

Стадия	Масса	Масштаб
Р	–	–

Лист 2А | Листов

Сталь арматурная

МНИИТЭП ОСК

Согласовано

Инв. № подл. 636777 | Подпись и дата 7.04.87 | Взам. инв. №

Марка детали	n	l мм	a мм	Эскиз
С-5	19	2940	45	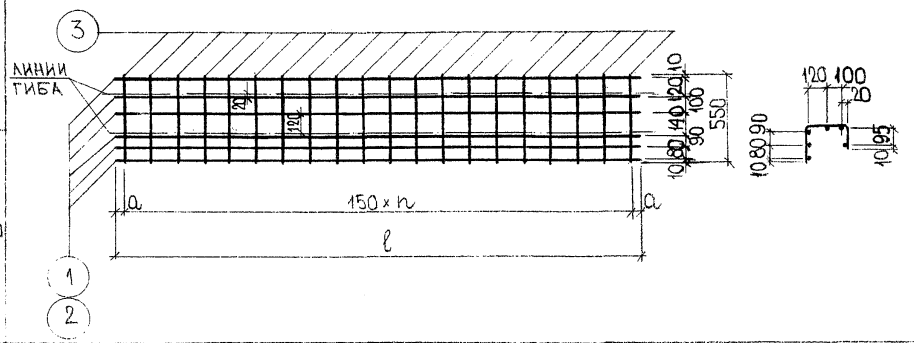
С-6	10	1700	100	
С-7	-	-	-	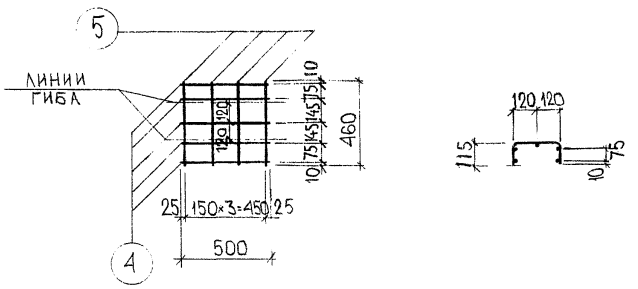

NN поз.	Сечение мм	Кол. шт.	Длина позиции мм	Длина детали м	Масса, кг позиции	Масса, кг детали
1	⌀5 Вр I	6	2940	17,64	2,54	
3	⌀5 Вр I	20	550	11,00	1,58	4,12
2	⌀5 Вр I	6	1700	10,20	1,47	
3	⌀5 Вр I	11	550	6,05	0,87	2,34
4	⌀5 Вр I	5	500	2,50	0,36	
5	⌀5 Вр I	4	460	1,84	0,26	0,62

Нач. отд.	Ипатьев		
Гл. спец.	Алферов		
ГИП	Баско		
Рук. гр.	Фоломеева		
Инженер	Зайцева		1.04.85
Проверил	Умярова		

7рс 53 103

Изделия арматурные

Сталь арматурная

Стадия	Масса	Масштаб
Р	-	-
Лист 3А	Листов	

МНИИТЭП ОСК

Ф12и

Согласовано

Инв. № подл. | Подпись и дата | Взам. инв. №

6367-78

Марка детали	Эскиз	№№ поз.	Сечение мм	Кол. шт	Длина позиции мм	Длина детали м	Масса, кг позиции	Масса, кг детали
С-8	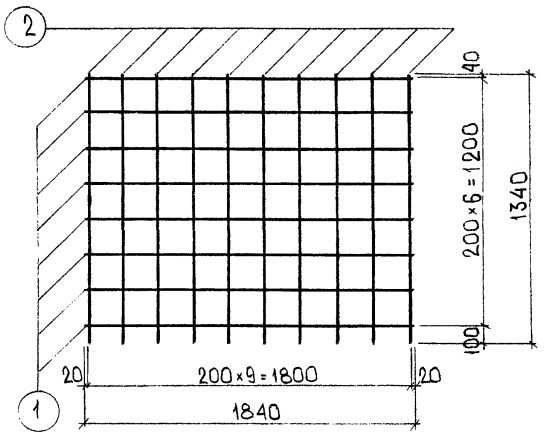	1	⌀4 Вр I	7	1840	12,88	1,19	2,42
		2	⌀4 Вр I	10	1340	13,40	1,23	
С-20	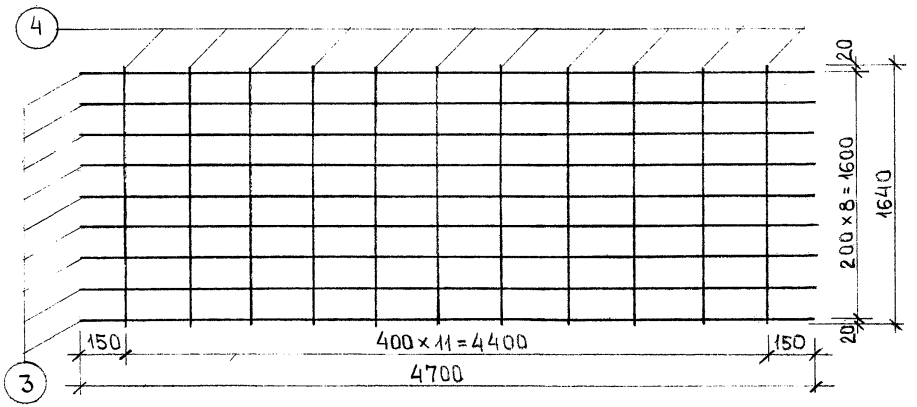	3	⌀12 A III	9	4700	42,30	37,56	40,37
		4	⌀5 Вр I	12	1640	19,48	2,81	

Нач. отд.	Ипатьев		
Гл. спец.	Алферов		
ГИП	Баско		
Рук. гр.	Фоломеева		
Инженер	Зайцева		20.05.85
Проверил	Умярова		

7РС53 103

Изделия арматурные

Сталь арматурная

Стадия	Масса	Масштаб
Р	–	–
Лист 4А	Листов	

МНИИТЭП ОСК

636779

Ф12и

Марка детали	Эскиз	NN поз.	Сечение мм	Кол шт.	Длина позиции мм	Длина на деталь м	Масса, кг позиции	Масса, кг детали
С-9	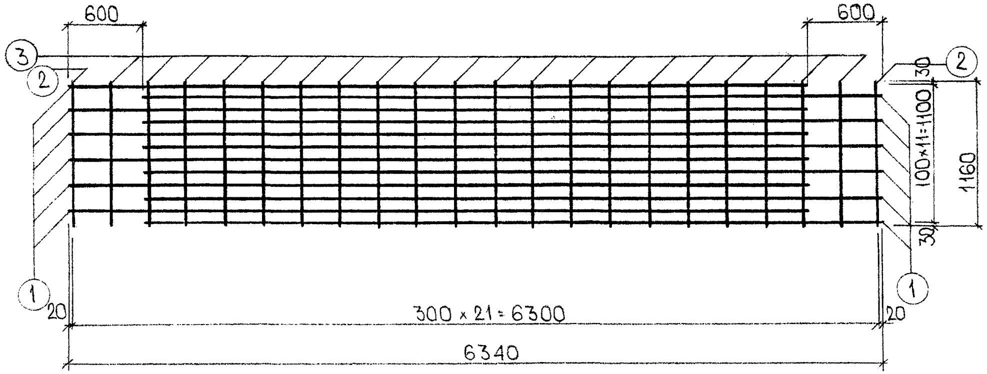	1	⌀20AII	12	5740	68,88	170,13	
		2	⌀10AI	2	1160	2,32	1,43	
		3	⌀6AI	20	1160	23,20	5,15	176,71
С-10	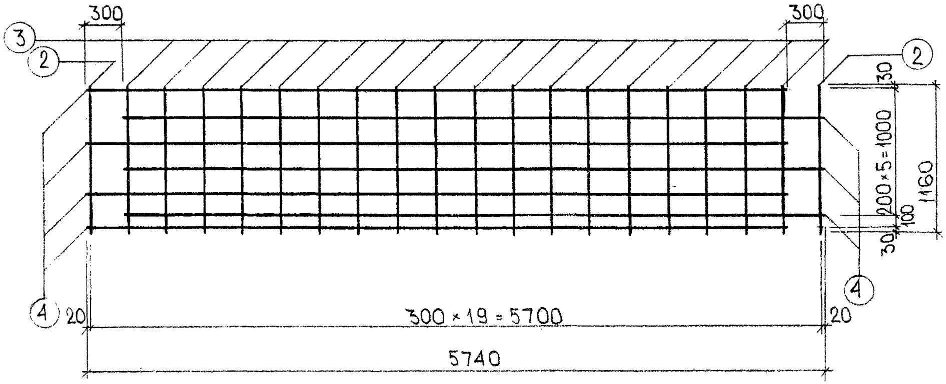	4	⌀20AII	7	5440	38,08	94,06	
		2	⌀10AI	2	1160	2,32	1,43	
		3	⌀6AI	18	1160	20,88	4,64	100,13

Нач. отд.	Ипатьев	
Гл. спец.	Алферов	
ГИП	Баско	
Рук. гр.	Фоломеева	
Инженер	Зайцева	11.05.85
Проверил	Фоломеева	

7РС 53103-87

Изделия арматурные

Стадия	Масса	Масштаб
Р	-	-

Лист 5А Листов

Сталь арматурная

МНИИТЭП ОСК

Инв. № подл. 636 780 | Подпись и дата | Взам. инв. №

Марка детали	Эскиз	Кол. шт.	Сечение мм	Кол. шт.	Длина позиции мм	Длина детали м	Масса, кг позиции	Масса, кг детали
С-11и	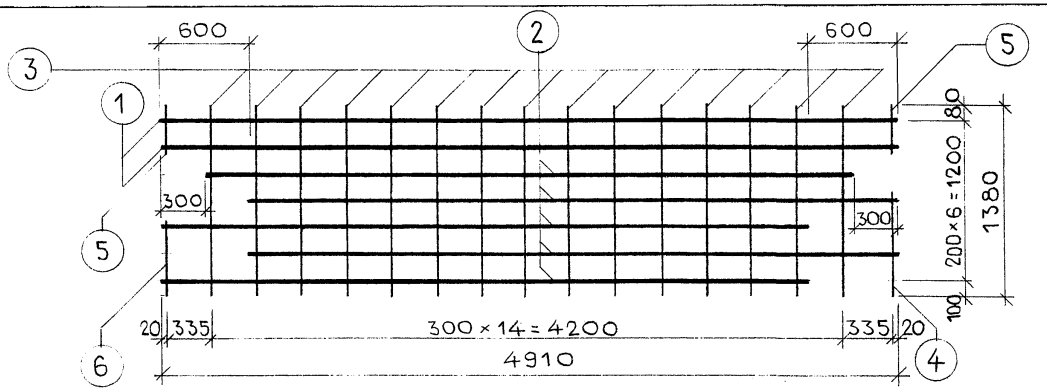	1	⌀20 AII	2	4910	9,82	24,26	
		2	⌀20 AII	5	4310	21,55	53,23	
		3	⌀6 AI	15	1380	20,70	4,60	
		4	⌀10 AI	1	720	0,72	0,44	
		5	⌀10 AI	2	300	0,60	0,37	
		6	⌀10 AI	1	520	0,52	0,32	83,22
С-21	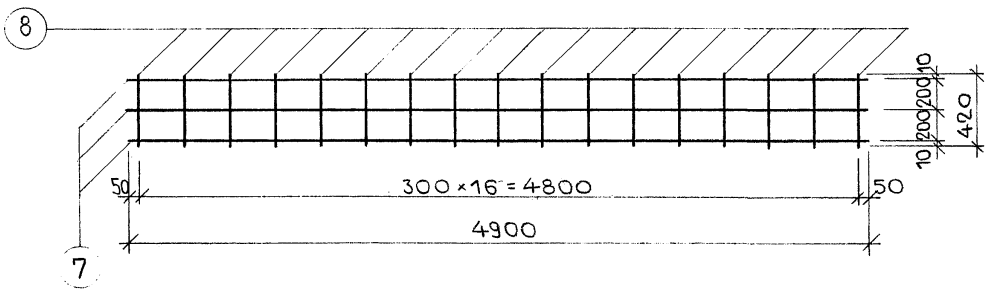	7	⌀5 BpI	3	4900	14,70	2,12	
		8	⌀6 AI	17	420	7,14	1,59	3,71

Нач. отд.	Ипатьев		
Гл. спец.	Алферова		
ГИП	Баско		
Рук. гр.	Фоломеева		
Ст. инж.	Кузнецова		28.05.85
Проверил	Фоломеева		

7рс53103-87

Изделия арматурные

Сталь арматурная

Стадия	Масса	Масштаб
Р	–	–
Лист 6А	Листов	

МНИИТЭП ОСК

636'781

Ф12и

Марка детали	ℓ мм	n	Эскиз
С-12	—	—	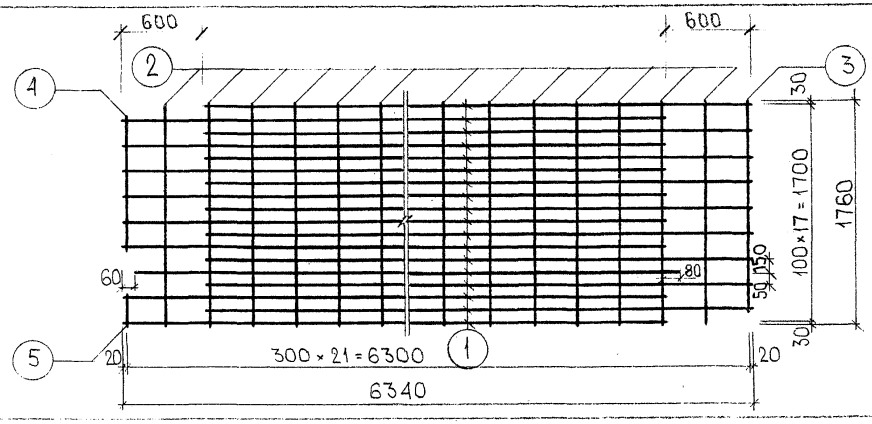
С-13	6320	41	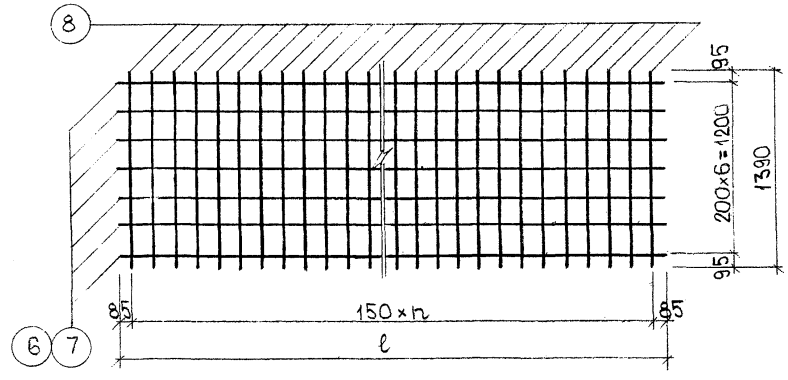
С-14	5720	37	

№№ поз	Сечение мм	Кол. шт.	Длина позиции мм	Длина на деталь м	Масса, кг позиции	Масса, кг детали
1	⌀20AII	18	5740	103,32	255,20	
2	⌀6AI	20	1760	35,20	7,81	
3	⌀10AI	1	1650	1,65	1,02	
4	⌀10AI	1	1040	1,04	0,64	
5	⌀10AI	1	250	0,25	0,15	264,82
6	⌀5BpI	7	6320	44,24	6,37	
8	⌀5BpI	42	1390	58,38	8,41	14,78
7	⌀5BpI	7	5720	40,04	5,77	
8	⌀5BpI	38	1390	52,82	7,61	13,38

Нач. отд.	Ипатьев		
Гл. спец.	Алферов		
ГИП	Баско		
Рук. гр.	Фоломеева		
Ст. инж.	Кузнецова		28.05.85
Проверил	Фоломеева		

ТРС 53103-87

Изделия арматурные

Стадия	Масса	Масштаб
Р	—	—

Лист 7А | Листов

Сталь арматурная

МНИИТЭП ОСК

6-36-82

Ф12и

Марка детали	Эскиз	№№ поз.	Сечение мм	Кол шт.	Длина позиции мм	Длина на деталь м	Масса, кг позиции	Масса, кг детали
С-15	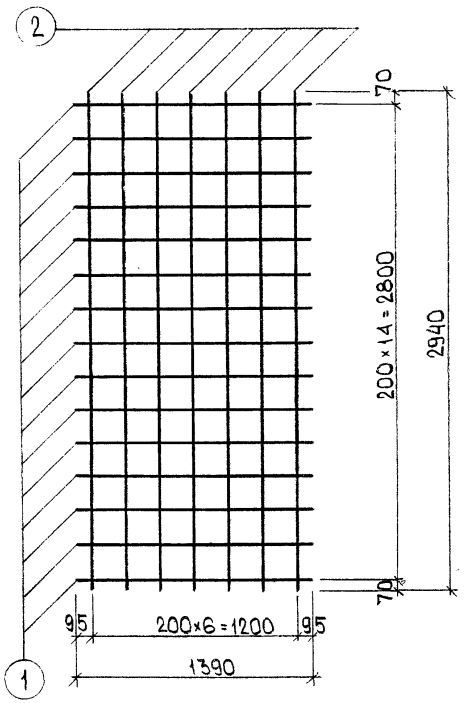	1	⌀5Вр-I	15	1390	20,85	3,00	
		2	⌀5Вр-I	7	2940	20,58	2,96	5,96

Нач.отд.	Ипатьев		
Гл.спец.	Алферов		
ГИП	Баско		
Рук.гр	Фоломеева		
Инженер	Зайцева		29.05.85
Проверил	Фоломеева		

7РС53.103

Изделия арматурные

Стадия	Масса	Масштаб
Р	-	-

Лист 8А | Листов

Сталь арматурная

МНИИТЭП ОСК

636 7803

Ф12и

Марка детали	ℓ мм	n	a мм	Эскиз
С-16	—	—	—	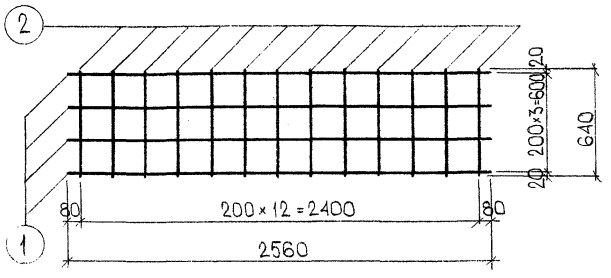
С-17	2080	10	40	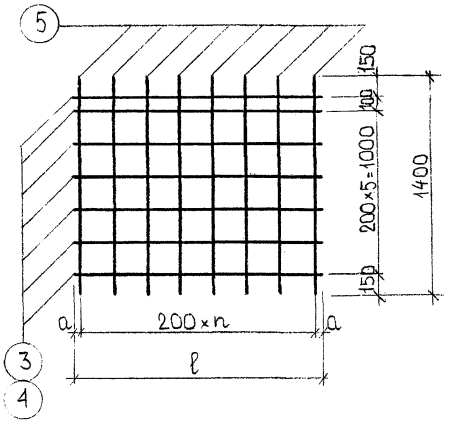
С-18	1400	6	100	

№№ поз.	Сечение мм	Кол. шт.	Длина позиции мм	Длина детали м	Масса, кг позиции	Масса, кг детали
1	⌀5Bp I	4	2560	10,24	1,47	
2	⌀5Bp I	13	640	8,32	1,20	2,67
3	⌀5Bp I	7	2080	14,56	2,10	
5	⌀5Bp I	11	1400	15,40	2,22	4,32
4	⌀5Bp I	7	1400	9,80	1,40	
5	⌀5Bp I	7	1400	9,80	1,40	2,80

СОГЛАСОВАНО

Инв. № подл. | Подпись и дата | Взам. инв. №

636789

Нач. отд.	Ипатьев	
Гл. спец.	Алферов	
ГИП	Баско	
Рук. гр.	Фоломеева	
Инженер	Зайцева	29.05.85
Проверил	Фоломеева	

7РС53103

Изделия арматурные

Стадия	Масса	Масштаб
Р	—	—
Лист 9а	Листов	

Сталь арматурная

МНИИТЭП ОСК

Ф12и

Марка детали	Эскиз	NN поз	Сечение, мм	Кол. шт	Длина позиции, мм	Длина детали, м	Масса, кг позиции	Масса, кг детали
С-19	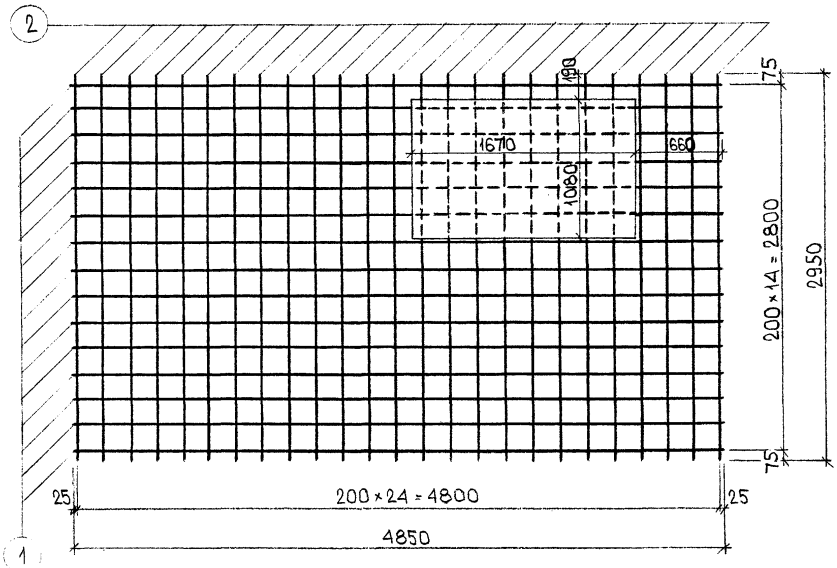	1	⌀5Вр I	15	4850	72,75	10,48	
		2	⌀5Вр I	25	2950	73,75	10,62	21,10

Примечания:

1. Стержни, показанные пунктиром, вырезать.
2. Сетку С-20 см на листе 4А.

Нач.отд.	Ипатьев	
Гл.спец.	Алферов	
ГИП	Баско	
Рук.гр.	Фоломеева	
Инженер	Зайцева	29.05.85
Проверил	Фоломеева	

7РС53103

Изделия арматурные

Стадия	Масса	Масштаб
Р	–	–

Лист 10А Листов

Сталь арматурная

МНИИТЭП ОСК

Ф12и

Согласовано

Инв.№ подл. | Подпись и дата | Взам. инв.№

636 785

Марка детали	Эскиз
ОК-1	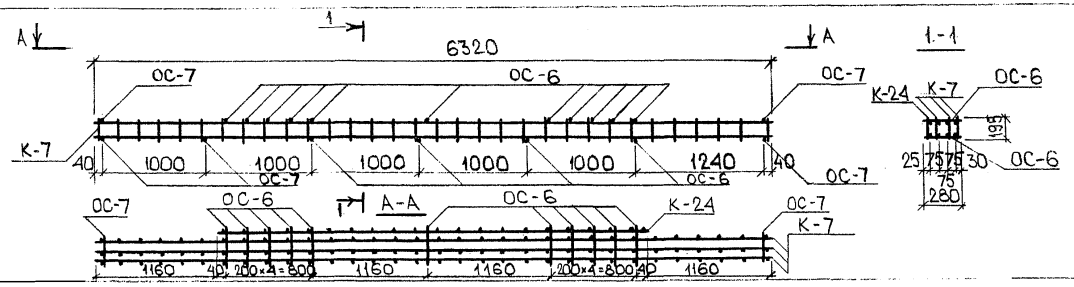
ОК-2	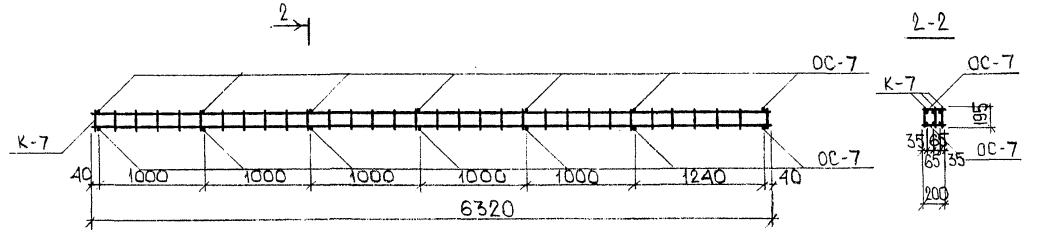
ОК-3	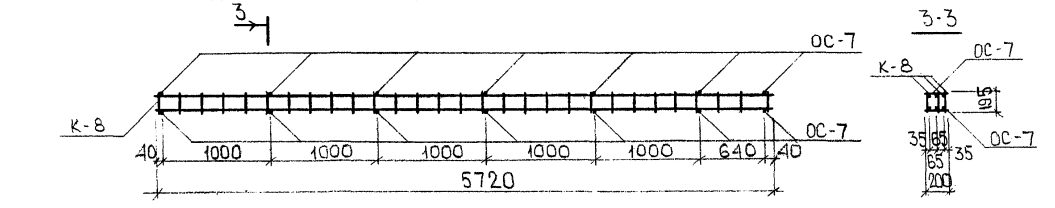

Марка детали	Кол. шт.	Масса, кг: одной детали	Масса, кг: всех деталей	Итого
К-7	3	51,44	154,32	
К-24	1	32,73	32,73	
ОС-6	15	0,11	1,65	
ОС-7	5	0,08	0,40	189,10
К-7	3	51,44	154,32	
ОС-7	14	0,08	1,12	155,44
К-8	3	29,63	88,89	
ОС-7	14	0,08	1,12	90,01

Нач. отд.	Ипатьев	
Гл. спец.	Алферов	
ГИП	Баско	
Рук. гр.	Фоломеева	
Инженер	Зайцева	21.05.85
Проверил	Фоломеева	

7РС53103-87

Изделия арматурные

Сталь арматурная

Стадия	Масса	Масштаб
Р	–	–

Лист 11А Листов

МНИИТЭП ОСК

Ф12и

636786

Марка детали	Эскиз	NN поз.	Сечение мм	Кол шт.	Длина позиции мм	Длина на деталь м	Масса, кг позиции	Масса, кг детали
К-1	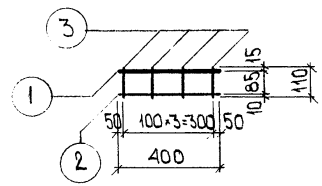	1	⌀12АIII	1	400	0,40	0,36	
		2	⌀5ВрI	1	400	0,40	0,06	
		3	⌀5ВрI	4	110	0,44	0,06	0,48
К-2	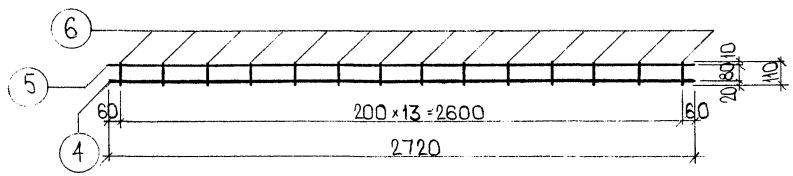	5	⌀5ВрI	1	2720	2,72	0,39	
		4	⌀10АIII	1	2720	2,72	1,68	
		6	⌀4ВрI	14	110	1,54	0,14	2,21
К-3	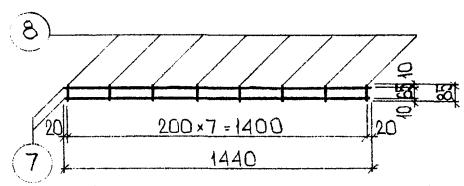	7	⌀5ВрI	2	1440	2,88	0,41	
		8	⌀4ВрI	8	85	0,68	0,06	0,47
К-4	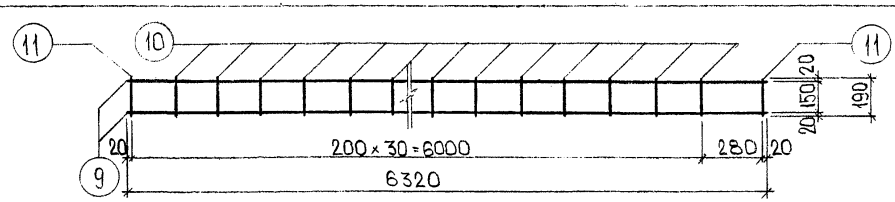	9	⌀18АII	2	6320	12,64	25,28	
		10	⌀6АI	30	190	5,70	1,27	
		11	⌀10АI	2	190	0,38	0,23	26,78

НАЧ.ОТД.	ИПАТЬЕВ		
ГЛ.СПЕЦ.	АЛФЕРОВ		
ГИП	БАСКО		
РУК.ГР	ФОЛОМЕЕВА		
ИНЖЕНЕР	ЗАЙЦЕВА		21.05.85
ПРОВЕРИЛ	УМЯРОВА		

7РС53 103-87

Изделия арматурные

Стадия	Масса	Масштаб
Р	–	–

Лист 12а | Листов

Сталь арматурная

МНИИТЭП ОСК

636 787

Ф12и

Марка детали	Эскиз	№ поз	Сечение, мм	Кол. шт	Длина позиции, мм	Длина на деталь, м	Масса, кг позиции	Масса, кг детали
К-5	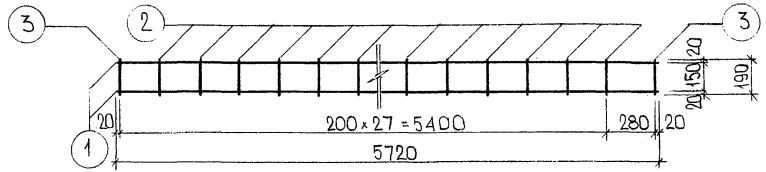	1	ф18АII	2	5720	11,44	22,88	
		2	ф6АI	27	190	5,13	1,14	
		3	ф10АI	2	190	0,38	0,23	24,25
К-6	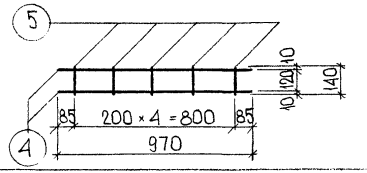	4	ф5ВрI	2	970	1,94	0,28	
		5	ФАВрI	5	140	0,70	0,06	0,34
К-7	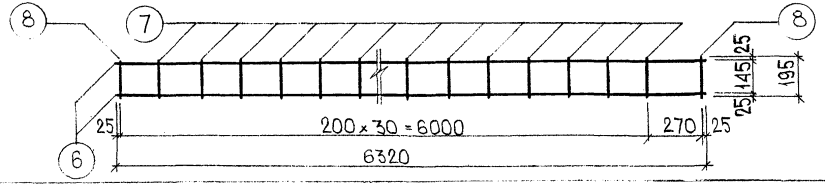	6	ф25АII	2	6320	12,64	48,56	
		7	ф8АI	30	195	5,85	2,31	
		8	ф14АI	2	195	0,39	0,47	51,44
К-8	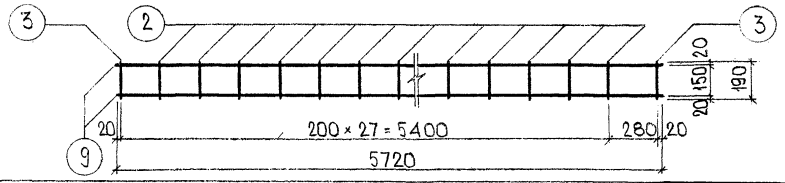	9	ф20АII	2	5720	11,44	28,26	
		2	ф6АI	27	190	5,13	1,14	
		3	ф10АI	2	190	0,38	0,23	29,63

Нач. отд.	Ипатьев		
Гл. спец.	Алферов		
ГИП	Баско		
Рук. гр.	Фоломеева		
Инженер	Зайцева		22.05.89
Проверил	Фоломеева		

ТРС 53103-87

Изделия арматурные

Сталь арматурная

Стадия	Масса	Масштаб
Р	–	–
Лист 13а	Листов	

МНИИТЭП ОСК

636 788

Ф12и

Марка детали	Эскиз	NN поз.	Сечение, мм	Кол. шт.	Длина позиции мм	Длина на деталь м	Масса, кг позиции	Масса, кг детали
К-9	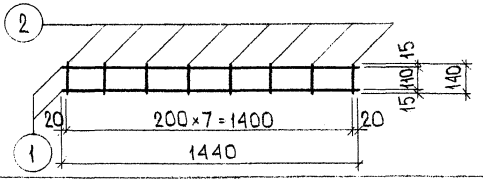	1	⌀5Bр I	2	1440	2,88	0,42	
		2	⌀4Bр I	8	140	1,12	0,10	0,52
К-10	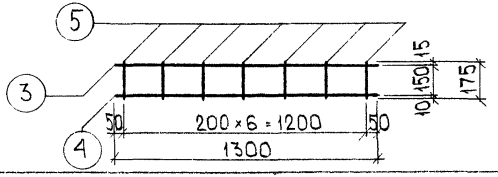	3	⌀12AIII	1	1300	1,30	1,15	
		4	⌀5Bр I	1	1300	1,30	0,19	
		5	⌀5Bр I	7	175	1,23	0,18	1,52
К-11 (К-11а)	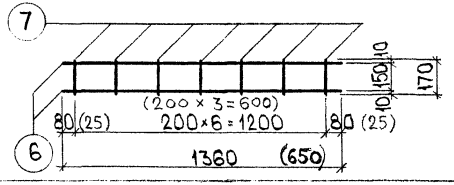	6	⌀5Bр I	2	1360 (650)	2,72 (1,30)	0,39 (0,19)	
		7	⌀4Bр I	7 (4)	170 (170)	1,19 (0,68)	0,11 (0,06)	0,50 (0,25)
К-12	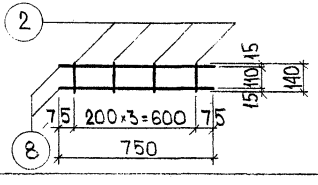	8	⌀5Bр I	2	750	1,50	0,22	
		2	⌀4Bр I	4	140	0,56	0,05	0,27

Нач. отд	Ипатьев	
Гл. спец	Алферов	
ГИП	Баско	
Рук. гр	Фоломеева	
Инженер	Зайцева	27.05.85
Проверил	Фоломеева	

7РС 53103-87

Изделия арматурные

Стадия	Масса	Масштаб
Р	-	-

Лист 14а Листов

Сталь арматурная

МНИИТЭП ОСК

636789

Марка детали	Эскиз
К-13	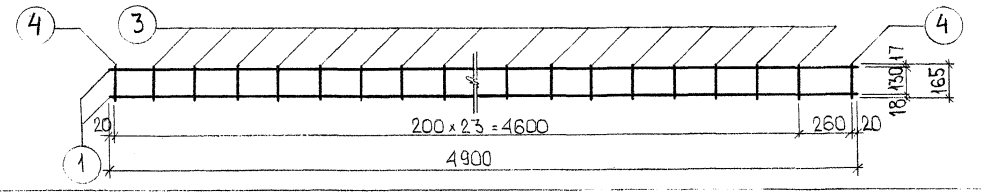
К-14	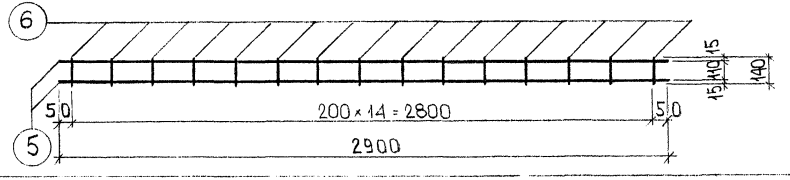
К-15	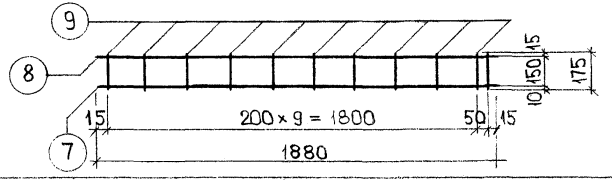
К-16	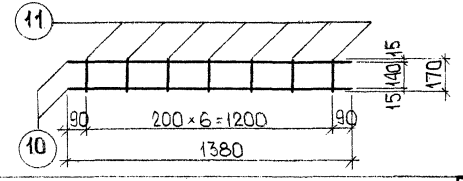

NN поз.	Сечение, мм	Кол. шт	Длина позиции, мм	Длина детали, м	Масса, кг позиции	Масса, кг детали
1	⌀18 AII	2	4900	9,80	19,60	
3	⌀6 AI	23	165	3,80	0,84	
4	⌀10 AI	2	165	0,33	0,20	20,64
5	⌀5 B_pI	2	2900	5,80	0,84	
6	⌀4 B_pI	15	140	2,10	0,19	1,03
7	⌀5 B_pI	1	1880	1,88	0,27	
8	⌀12 AIII	1	1880	1,88	1,67	
9	⌀5 B_pI	11	175	1,93	0,28	2,22
10	⌀5 B_pI	2	1380	2,76	0,40	
11	⌀4 B_pI	7	170	1,19	0,11	0,51

Нач. отд.	Ипатьев	
Гл. спец.	Алферов	
ГИП	Баско	
Рук. гр.	Фоломеева	
Инженер	Зайцева	27.05.85
Проверил	Фоломеева	

7РС53103

Изделия арматурные

Стадия	Масса	Масштаб
Р	-	-

Лист 15А Листов

Сталь арматурная

МНИИТЭП ОСК

616190

Ф12и

Марка детали	Эскиз	№№ поз.	Сечение, мм	Кол. шт.	Длина позиции, мм	Длина детали, м	Масса, кг позиции	Масса, кг детали
К-17	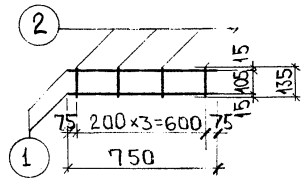	1	⌀12 AIII	2	1400	1,40	1,24	
		2	⌀5 BpI	4	135	0,54	0,08	1,32
К-18	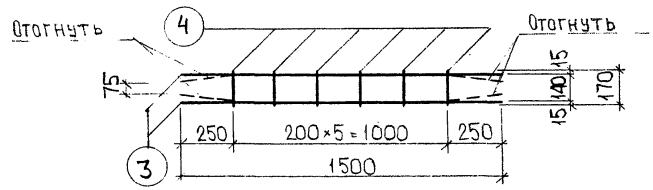	3	⌀5 BpI	2	1500	3,00	0,43	
		4	⌀4 BpI	6	170	1,02	0,09	0,52
К-19	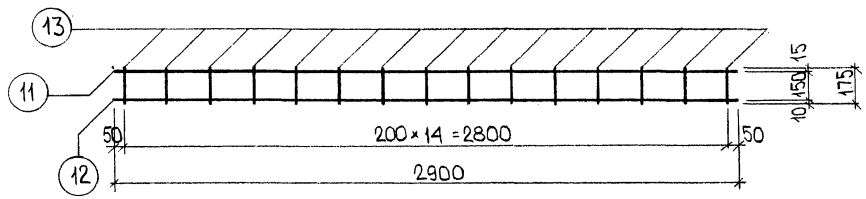	11	⌀12 AIII	1	2900	2,90	2,58	
		12	⌀5 BpI	1	2900	2,90	0,42	
		13	⌀5 BpI	15	175	2,63	0,38	3,38
К-20	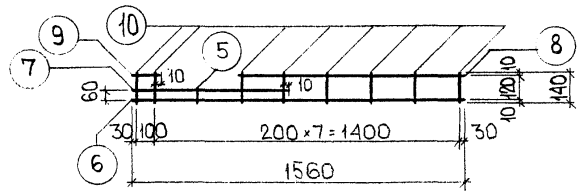	6	⌀5 BpI	1	1560	1,56	0,22	
		7	⌀5 BpI	1	740	0,74	0,11	
		8	⌀5 BpI	1	1040	1,04	0,15	
		9	⌀5 BpI	1	140	0,14	0,02	
		5	⌀4 BpI	1	85	0,085	0,01	
		10	⌀4 BpI	8	140	1,12	0,10	0,61

Нач. отд.	Ипатьев		
Гл. спец.	Алферов		
ГИП	Баско		
Рук. гр.	Фоломеева		
Инженер	Зайцева		27.05.86
Проверил	Фоломеева		

7РС53103

Изделия арматурные

Сталь арматурная

Стадия	Масса	Масштаб
Р	-	-
Лист 16А	Листов	

МНИИТЭП ОСК

636791

Ф12и

Марка детали	Эскиз	NN поз	Сечение мм	Кол шт.	Длина позиции мм	Длина детали м	Масса, кг позиции	Масса, кг детали
К-21	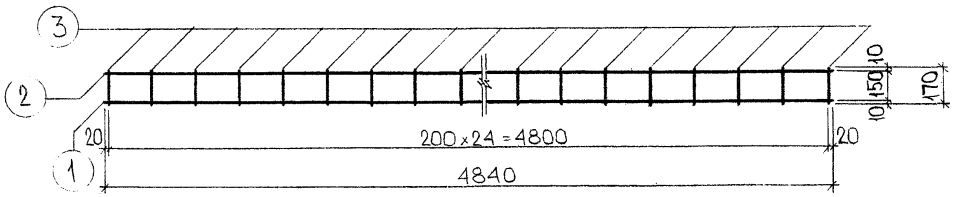	1	⌀10AIII	1	4840	4,84	2,99	
		2	⌀5BpI	1	4840	4,84	0,70	
		3	⌀4BpI	25	170	4,25	0,39	4,08
К-22	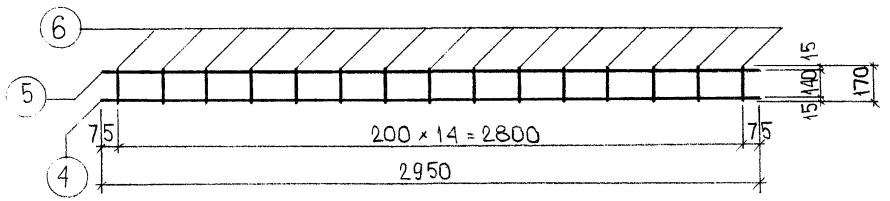	4	⌀10AIII	1	2950	2,95	1,82	
		5	⌀5BpI	1	2950	2,95	0,42	
		6	⌀4BpI	15	170	2,55	0,23	2,47
К-23	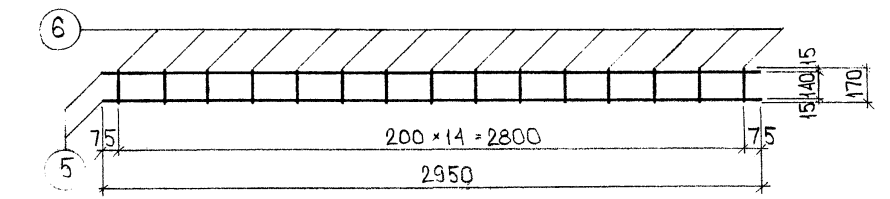	5	⌀5BpI	2	2950	5,90	0,85	
		6	⌀4BpI	15	170	2,55	0,23	1,08
К-24	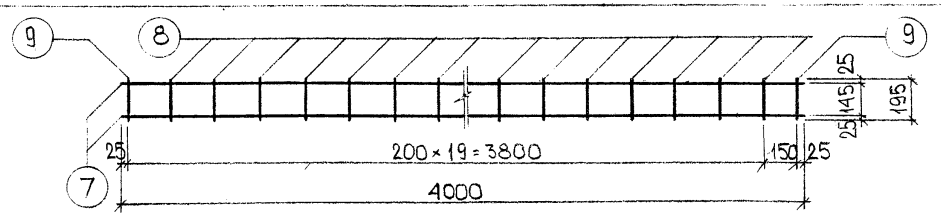	7	⌀25AII	2	4000	8,00	30,80	
		8	⌀8AI	19	195	3,71	1,46	
		9	⌀14AI	2	195	0,39	0,47	32,73

Нач.отд.	Ипатьев	
Гл.спец.	Алферов	
ГИП	Баско	
Рук.гр.	Фоломеева	
Инженер	Зайцева	18.05.85
Проверил	Фоломеева	

7РС53103-87

Изделия арматурные

Стадия	Масса	Масштаб
Р	–	–

Лист 17 | Листов

Сталь арматурная

МНИИТЭП ОСК

636792

Ф12и

Марка детали	ℓ мм	Эскиз	№№ поз.	Сечение, мм	Кол. шт	Длина позиции мм	Длина детали м	Масса, кг позиции	Масса, кг детали
ОС-1	3100	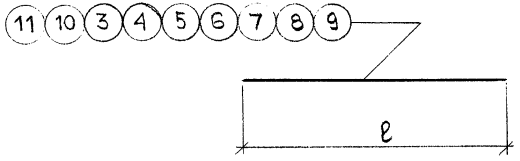	3	⌀10AIII	1	3100	3,10	1,91	1,91
ОС-2	1200		4	⌀6AIII	1	1200	1,20	0,27	0,27
ОС-3	1000		5	⌀5ВрI	1	1000	1,00	0,14	0,14
ОС-4	2720		6	⌀10AIII	1	2720	2,72	1,68	1,68
ОС-5	3400		7	⌀10AIII	1	3400	3,40	2,10	2,10
ОС-6	280		8	⌀8AI	1	280	0,28	0,11	0,11
ОС-7	200		9	⌀8AI	1	200	0,20	0,08	0,08
ОС-8	460		10	⌀8AI	1	460	0,46	0,18	0,18
ОС-9	400		11	⌀6AIII	1	400	0,40	0,09	0,09

Нач.отд.	Ипатьев	
Гл.спец.	Алферов	
ГИП	Баско	
Рук.гр	Фоломеева	
Инженер	Зайцева	28.05.85
Проверил	Фоломеева	

7РС 53 103-87

Изделия арматурные

Стадия	Масса	Масштаб
Р	–	–

Лист 18А Листов

Сталь арматурная

МНИИТЭП ОСК

636793

МАРКА ДЕТАЛИ	ЭСКИЗ	NN ПОЗ	СЕЧЕНИЕ ММ	КОЛ. ШТ.	ДЛИНА ПОЗИЦИИ, ММ	ДЛИНА ДЕТАЛИ, М	МАССА, КГ ПОЗИЦИИ	МАССА, КГ ДЕТАЛИ
МВ1	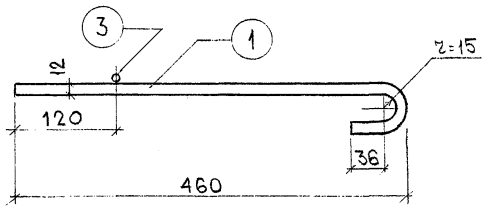	1	⌀12AI	1	535	0,535	0,48	
		3	⌀6AI	1	150	0,15	0,03	0,51
МВ1-1	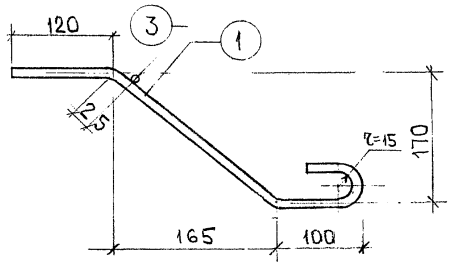	1	⌀12AI	1	535	0,535	0,48	
		3	⌀6AI	1	150	0,15	0,03	0,51
МВ2	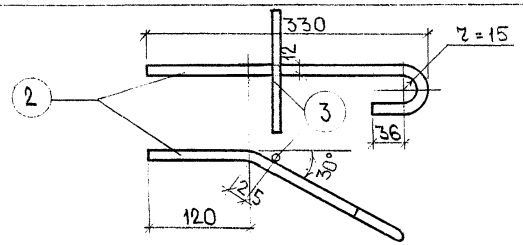	2	⌀12AI	1	405	0,405	0,36	
		3	⌀6AI	1	150	0,15	0,03	0,39

ПРИМЕЧАНИЕ

Стержень для фиксации монтажных выпусков при формовании (поз. 3), приварить контактной точечной сваркой в соответствии с ГОСТ 14098-68.

НАЧ. ОТД.	ИПАТЬЕВ		
ГЛ. СПЕЦ.	АЛФЕРОВ		
ГИП	БАСКО		
РУК. ГР.	ФОЛОМЕЕВА		
ИНЖЕНЕР	ЗАЙЦЕВА		29.05.85
ПРОВЕРИЛ	ФОЛОМЕЕВА		

7РС53103-87

ИЗДЕЛИЯ АРМАТУРНЫЕ

СТАДИЯ	МАССА	МАСШТАБ
Р	–	–

ЛИСТ 19А ЛИСТОВ

СТАЛЬ АРМАТУРНАЯ

МНИИТЭП ОСК

Ф12и

СОГЛАСОВАНО

Отпечатано 7.04.87г. Ивчев

ИНВ. № ПОДЛ.	ПОДПИСЬ И ДАТА	ВЗАМ. ИНВ. №
636794		

Марка детали	d мм	h мм	r мм	d_1 мм
ПБ12	12	445	20	30
ПБ14	14	505	30	50
ПБ16	16	565	30	50
ПБ18	18	625	30	50
ПБ12-1	12	–	20	30
ПБ14-1	14	–	30	50
ПБ16-1	16	–	30	50

Эскиз

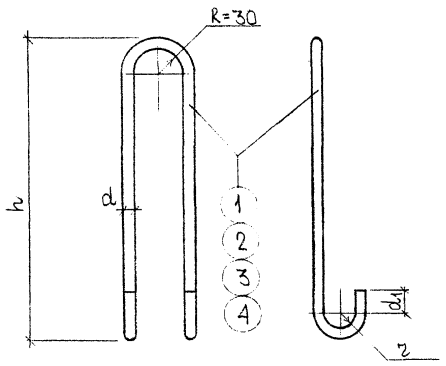

NN поз.	Сечение мм	Кол. шт	Длина позиции мм	Длина детали м	Масса, кг позиции	Масса, кг детали
1	⌀12AI	1	1090	1,09	0,97	0,97
2	⌀14AI	1	1280	1,28	1,55	1,55
3	⌀16AI	1	1400	1,40	2,21	2,21
4	⌀18AI	1	1530	1,53	3,06	3,06
1	⌀12AI	1	1090	1,09	0,97	0,97
2	⌀14AI	1	1280	1,28	1,55	1,55
3	⌀16AI	1	1400	1,40	2,21	2,21

СОГЛАСОВАНО

Инв. № подл. 6367-95 | Подпись и дата | Взам. инв. №

Нач. отд.	Ипатьев	
Гл. спец.	Аферов	
ГИП	Баско	
Рук. гр.	Фоломеева	
Инженер	Зайцева	29.05.85
Проверил	Фоломеева	

7РС53103

Изделия арматурные

Стадия	Масса	Масштаб
Р	–	–

Лист 20д | Листов

Сталь арматурная

МНИИТЭП ОСК

Ф12и

Марка детали	h мм	r мм	d_1 мм	Эскиз	NN поз.	Сечение мм	Кол. шт.	Длина позиции мм	Длина детали м	Масса, кг позиции	Масса, кг детали
ПБ12-2	445	20	30	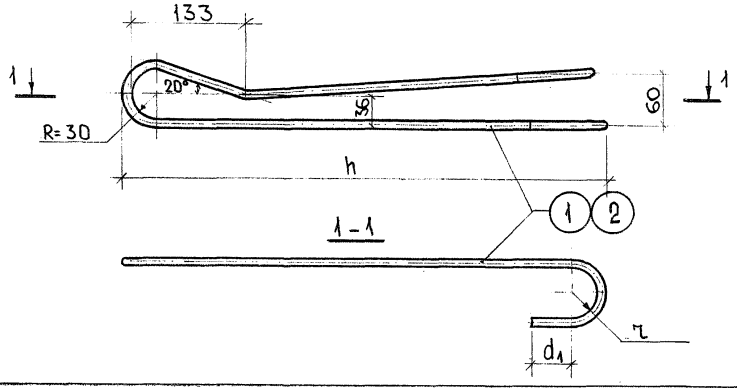	1	ф12АI	1	1090	1,09	0,97	0,97
ПБ16-2	565	30	50		2	ф16АI	1	1400	1,40	2,21	2,21
К-26	—	—	—	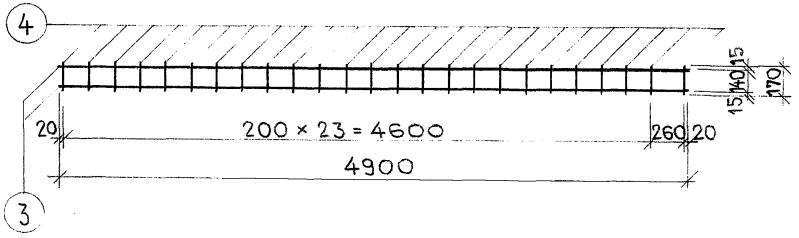	3	ф5ВрI	2	4900	9,80	1,41	
					4	ф4ВрI	25	170	4,25	0,39	1,80

СОГЛАСОВАНО

Инв. № подл. | Подпись и дата | Взам. инв. №

616796

Нач. отд.	Ипатьев		
Гл. спец.	Алферов		
ГИП	Баско		
Рук. гр.	Фоломеева		
Ст. инж.	Умярова		4.06.89
Проверил	Фоломеева		

7РС53103-87

Изделия арматурные

Сталь арматурная

Стадия	Масса	Масштаб
Р	-	-
Лист 21А	Листов	

МНИИТЭП
ОСК

Ф12и

Марка детали

Эскиз

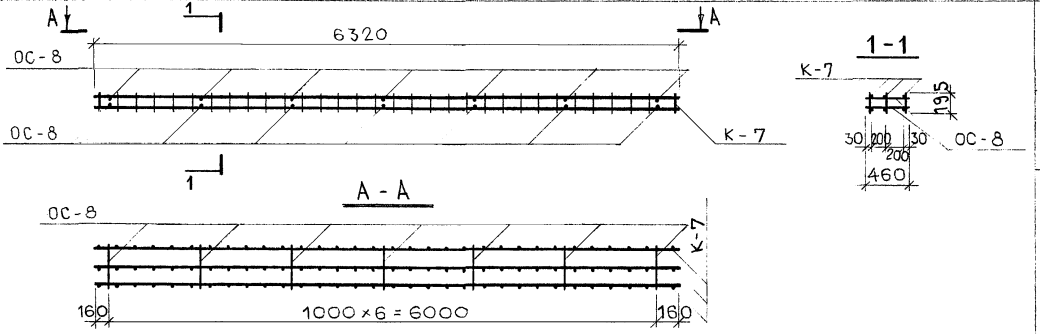

ОК-4

Марка детали	Кол. шт.	Масса, кг: одной детали	Масса, кг: всех деталей	Масса, кг: Итого
К-7	3	51,44	154,32	
ОС-8	14	0,18	2,52	156,84

Нач. ОСК	Ипатьев		
Гл. спец.	Алферов		
ГИП	Баско		
Рук. гр.	Фоломеева		
Ст. инж.	Кузнецова		26.03.87
Проверил	Фоломеева		

7РС53103-87

Изделия арматурные

Сталь арматурная

Стадия	Масса	Масштаб
Р		
Лист 22А	Листов	

МНИИТЭП ОСК

6ВОО6

Ф12и

Марка панели	Схема опирания и приложения нагрузок	Размеры, мм: д	Размеры, мм: ш	Расчетный пролет $l_р$, м	Нагрузки /с учетом собственного веса/: $q^р$ кг/м²	$q_1^р$ кг/м²	$q^н$ кг/м²	$q_1^н$ кг/м²	Контрольные нагрузки при испытании полная без собств. веса: на прочность $q^к$ кг/м²	на прочность $q_1^к$ кг/м²	на жесткость $q^к$ кг/м²	на жесткость $q_1^к$ кг/м²	Контрольный прогиб $f^к$ см
7П3	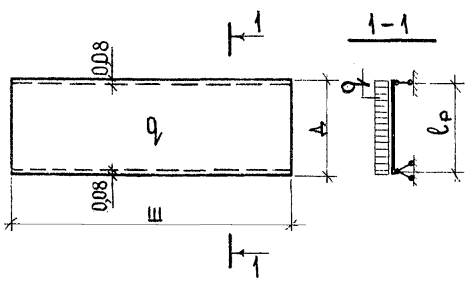	2160	5980	2,08	1000	—	850	—	1400/1040	—	850/490	—	≤ 0,69
7П4		2160	2980										
7П5		2760	5980	2,68									≤ 0,89
7П6		2760	2980										
7П29	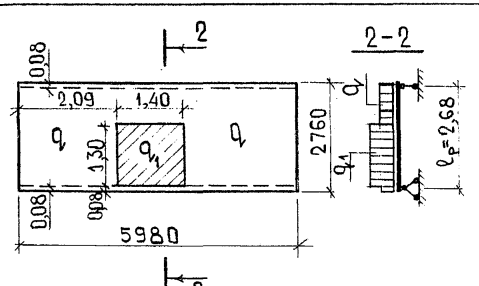	—	—	—	1000	1514	850	1467	1400/1040	2120/1570	850/490	1467/917	≤ 0,89

Нач.отд.	Ипатьев		
Гл.спец.	Алферов		
ГИП	Баско		
Рук.гр.	Фоломеева		
Ст.инж.	Умярова		27.3.85
Проверил	Баско		

7РС 53103

Данные для расчета и испытаний

Стадия	Масса	Масштаб
Р	—	—
Лист 1и	Листов	

—

МНИИТЭП ОСК

Согласовано

Гл.инж. М7 Никитин

Инв.№ подл. | Подпись и дата | Взам. инв.№

636792

Ф12и

Марка панели	Схема опирания и приложения нагрузок	Размеры, мм Д	Ш	Расчетный пролет $l_р$, м	Нагрузки (с учетом собств. веса) $q^р$, кг/м²	$q^н$, кг/м²	Контрольные нагрузки (полная; без собств. веса) на прочность $q^к$, кг/м²	на жесткость $q^к$, кг/м²	Контрольный прогиб $f^к$, см
7П7	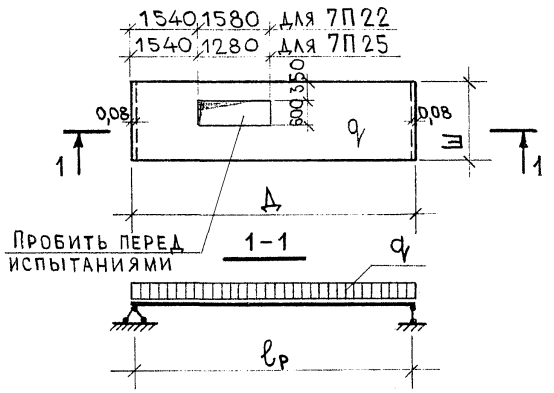	6360	1190	6,28	1205	1050	1687 / 1137	1050 / 500	1,06
7П15		5760	1190	5,68	1205	1050	1687 / 1137	1050 / 500	0,91
7П22		6360	1790	6,28	940	810	1316 / 1006	810 / 500	1,42
7П25		5760	1790	5,68	940	810	1316 / 1006	810 / 500	1,28
7П27		6360	1790	6,28	1205	1050	1687 / 1137	1050 / 500	1,31
7П30	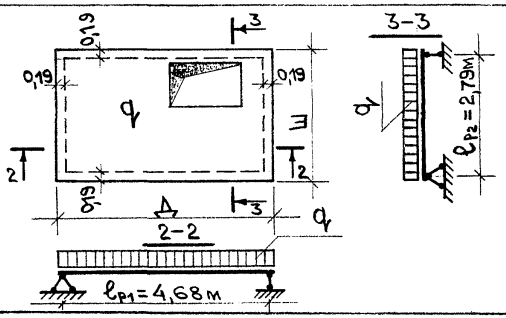	4870	2980	—	1205	1050	1687 / 1137	1050 / 500	—

Нач.отд.	Ипатьев	
Гл.спец.	Алферов	
ГИП	Баско	
Рук.гр.	Фоломеева	
Ст.инж.	Аверина	14.5.85
Проверил	Баско	

7РС 53103

Данные для расчета и испытаний

Стадия	Масса	Масштаб
Р	—	—
Лист 2и	Листов	

—

МНИИТЭП ОСК

Ф12и

Инв. № подл. | Подпись и дата | Взам. инв. №

Гл.инж. МТ Никитин

636798

Марка панели	Схема опирания и приложения нагрузок	Нагрузки								Контрольные нагрузки полная (без собств. веса); кг/м², кг								Контрольн. прогиб $f^к$ см
										на прочность				на жесткость				
		$q_1^р$ кг/м²	$q_1^н$ кг/м²	$q_2^р$ кг/м²	$q_2^н$ кг/м²	$P_1^р$ кг	$P_1^н$ кг	$P_2^р$ кг	$P_2^н$ кг	$q_1^к$ кг/м²	$q_2^к$ кг/м²	$P_1^к$ кг	$P_2^к$ кг	$q_1^к$ кг/м²	$q_2^к$ кг/м²	$P_1^к$ кг	$P_2^к$ кг	
7П12	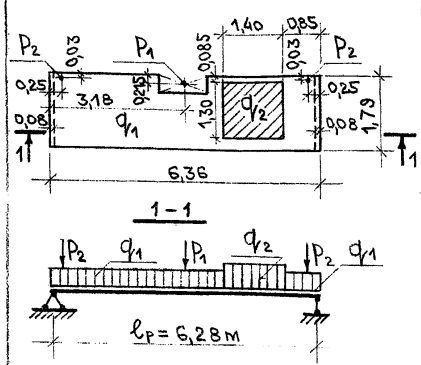	С учетом собств. веса																
		845	750	1335	1195	550	500	3660	3330	1183 / 633	1869 / 1319	770	5124	750 / 200	1195 / 645	500	3330	1,27
7П21	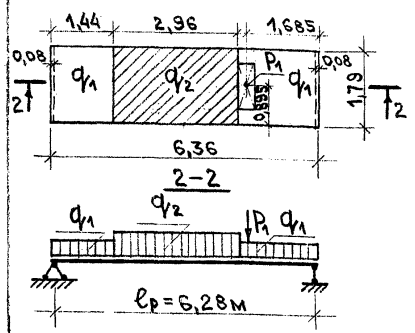	С учетом собств. веса																
		935	795	1311	1192	446	429	—	—	1309 / 759	1835 / 1285	624	—	795 / 245	1192 / 642	429	—	1,98

Нач.отд.	Ипатьев	
Гл.спец.	Алферов	
ГИП	Баско	
Рук.гр.	Фломеева	
Ст.инж.	Аверина	15.5.85
Проверил	Баско	

7РС53103

Данные для расчета и испытаний

Стадия	Масса	Масштаб
Р	—	—

Лист 31 | Листов

—

МНИИТЭП ОСК

Ф12и

636-799

Марка панели	Схема опирания и приложения нагрузок	Размеры, мм		Нагрузки (с учетом собственного веса)				Контрольные нагрузки (полная без собств. веса), кг/м²				Контрольный прогиб
								на прочность		на жесткость		
		Д	Ш	$q_1^р$ кг/м²	$q_1^н$ кг/м²	$q_2^р$ кг/м²	$q_2^н$ кг/м²	$q_1^к$ кг/м²	$q_2^к$ кг/м²	$q_1^к$ кг/м²	$q_2^к$ кг/м²	$f^к$ см
7П19	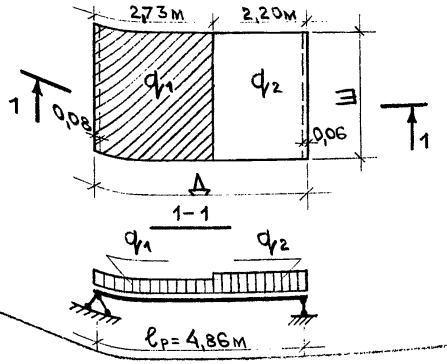	4930	2980	960	836	1360	1200	1344 / 794	1904 / 1454	836 / 286	1200 / 750	1,00
7П20	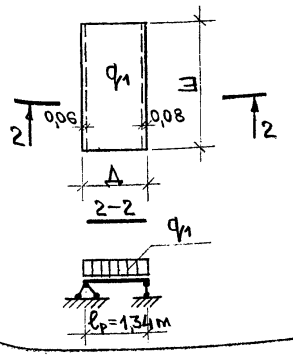	1410	2980	1197	1015	—	—	1676 / 1126	—	—	—	—

Нач.отд.	Ипатьев		
Гл.спец.	Алферов		
ГИП	Баско		
Рук.гр.	Фоломеева		
Ст.инж.	Аверина		11.85
Проверил	Баско		

7РС53103

Данные для расчета и испытаний

Стадия	Масса	Масштаб
Р	—	—
Лист 4и	Листов	

—

МНИИТЭП ОСК

Ф12и

636-800

Шифр	Наименование	Кол-во листов	Дата ввода	Дата отмены
7РС53103	**Элементы перекрытий**			
	Содержание лист 1с	1		
	Пояснительная записка листы 1п-2п	2		
	Номенклатура листы 1н-5н	5		
	Ведомость расхода стали лист 6н	1		
	Общие виды; армирования листы 1-30	30	Приказ	Приказ
	Спецификация стали листы 31-32	2	№ 242	№ 448
	Узлы листы 1у-11у	11	от	от
	Изделия арматурные листы 1а-21а	21	27.06.85г	15.12.86г
	Данные для расчета и испытаний листы 1и-4и	4		
	Информационная карта лист 1к	1		
7РС53103	Вводится в действие для массового производства и применения		Приказ № 448 от 15.12.86г	
7РС53103	Откорректировано			
	Содержание лист 1с	1	7.04.87г	
	Пояснительная записка листы 1п-2п	2		
	Ведомость расхода стали лист 6н	1		
	Армирования; общие виды листы 14-16	3		
	Спецификация стали листы 31; 32	2		
	Изделия арматурные листы 1а; 2а; 5а; 6а; 7а; 11а-14а; 17а; 18а; 19а; 21а	13		
	Информационная карта лист 1к	1		
	Дополнено:			
	Изделия арматурные лист 22а	1		

Шифр	Наименование	Кол-во листов	Дата ввода	Дата отмены

Согласовано

Инв. № подл. | Подпись и дата | Взам. инв. №

636-80

7РС 53103-87

Информационная карта

Стадия	Масса	Масштаб
Р	—	—

Лист 1К | Листов

МНИИТЭП ОСК

Ф12и