ТИПОВОЙ ПРОЕКТ
144-000-964с 93

ОДНОЭТАЖНЫЙ ОДНОКВАРТИРНЫЙ 3-КОМНАТНЫЙ ЖИЛОЙ ДОМ СО СТЕНАМИ ИЗ СЫРЦОВОГО КИРПИЧА, УСИЛЕННЫМИ СЕТЧАТЫМ АРМИРОВАНИЕМ

(ДЛЯ ИНДИВИДУАЛЬНЫХ ЗАСТРОЙЩИКОВ)

АЛЬБОМ I

АС АРХИТЕКТУРНО-СТРОИТЕЛЬНЫЕ РЕШЕНИЯ, СТР 4 - 42
ВК ВНУТРЕННИЕ ВОДОПРОВОД И КАНАЛИЗАЦИЯ СТР 43 - 45
ОВ ОТОПЛЕНИЕ И ВЕНТИЛЯЦИЯ СТР 46 - 49
ЭО ЭЛЕКТРООСВЕЩЕНИЕ СТР 50 - 51
СС СВЯЗЬ И СИГНАЛИЗАЦИЯ СТР 52 - 53
ГСВ ГАЗОСНАБЖЕНИЕ СТР 54 - 56

Ц00186-01

ТИПОВОЙ ПРОЕКТ

144-000-964с93

ОДНОЭТАЖНЫЙ ОДНОКВАРТИРНЫЙ 3-КОМНАТНЫЙ ЖИЛОЙ ДОМ СО СТЕНАМИ ИЗ СЫРЦОВОГО КИРПИЧА, УСИЛЕННЫМИ СЕТЧАТЫМ АРМИРОВАНИЕМ

(ДЛЯ ИНДИВИДУАЛЬНЫХ ЗАСТРОЙЩИКОВ)

АЛЬБОМ I

СОСТАВ ПРОЕКТА

АЛЬБОМ I	АРХИТЕКТУРНО-СТРОИТЕЛЬНЫЕ РЕШЕНИЯ, ВНУТРЕННИЕ ВОДОПРОВОД И КАНАЛИЗАЦИЯ, ОТОПЛЕНИЕ И ВЕНТИЛЯЦИЯ, ЭЛЕКТРООСВЕЩЕНИЕ, СВЯЗЬ И СИГНАЛИЗАЦИЯ, ГАЗОСНАБЖЕНИЕ
АЛЬБОМ II	СПЕЦИФИКАЦИИ ОБОРУДОВАНИЯ
АЛБОМ III	ВЕДОМОСТИ ПОТРЕБНОСТИ В МАТЕРИАЛАХ
АЛЬБОМ IV	СМЕТЫ

РАЗРАБОТАН ТАДЖИКГИПРОСЕЛЬСТРОЕМ

ГЛ. ИНЖЕНЕР ИНСТИТУТА СУЛТАНОВ А.С.

ГЛ. ИНЖЕНЕР ПРОЕКТА НЕМЦЕВ В.И.

РАБОЧИЙ ПРОЕКТ УТВЕРЖДЕН И ВВЕДЕН В ДЕЙСТВИЕ ГОССТРОЕМ ТАДЖИКИСТАНА ПРИКАЗ N4 ОТ 30.03.93г.

Альбом I

NN листов	Наименование листа	стр
	Содержание альбома (начало)	2
	Содержание альбома (окончание)	3
	Комплект АС	
1	Общие данные (начало)	4
2÷9	Общие данные (продолжение)	5 ÷ 12
10	Общие данные (окончание)	13
11	Примерный генплан	14
12	Фасады в осях 1-3; А-Г; 3-1; Г-А	15
	(основной вариант)	
13	Фасады в осях 1-3; А-Г; 3-1; Г-А	16
	(вариант с двухскатной крышей)	
14	Фасады в осях 1-3; А-Г; 3-1; Г-А	17
	(вариант с четырехскатной крышей)	
15	План стен	18
16	Разрез 1-1	19
17	Спецификации заполнения проемов, перемычек,	20
	элементов крепления перегородок	
18	Ведомость отделки помещений	21
19	План расстановки мебели	22
20	Схема расположения фундаментов.	23
21	Схема котлована. Сечение фундаментов	24
22	Схемы расположения подпольных каналов	25
	(вариант - централизованное отопление)	
23	Схемы расположения подпольных каналов	26
	(вариант - поквартирное отопление)	
24	Схема расположения элементов покрытия и анти-	27
	сейсмического пояса	
25	Спецификация к схеме расположения элементов покрытия	28

NN листов	Наименование листа	Примечан.
	и антисейсмического пояса	
26	Узлы 2÷4	29
27	Узлы 5÷7	30
28	Схема расположения элементов крыши. Разрез 1-1; 2-2	
	(основной вариант)	31
29	Спецификация к схеме расположения элементов крыши	32
	(основной вариант)	
30	Схема расположения элементов крыши	33
	(вариант с двухскатной крышей)	
31	Схема расположения элементов крыши	34
	(вариант с четырехскатной крышей)	
32	Спецификация к схемам расположения элементов	35
	крыши	
	(вариант с четырех и двухскатной крышей)	
33	Узлы 8÷19	36
34	Схема армирования стен	37
35	Монолитные приямки ПР-1÷ПР-4; лотки ЛМ-1, ЛМ-2	38
	и плиты ПК-1, ПК-2.	

Взам. инв. N | Подпись и дата | Инв. N подл.

привязан:

инв. N

Н. контр.	Султанов	
Нач. отд.	Звездина	
Г.И.П.	Немчев	
Зав. гр.	Урманова	
Инж.	Миллер	

т.п. 144-000-964с.93 АС

Одноэтажный однокварти рный 31-комнатный жилой дом с стенами из сварцевого кирпича, армированными сетчатым армированием

Стадия	Лист	Листов
Р.П.	1	

Содержание альбома (начало)

Таджикгипрасельстрой

Альбом I

NN листов	Наименование листа	стр.
36	Сетки С-1÷С-4. Деревянный щит Щ-1.	39
37	Сетки С-5÷С-19, МН-1	40
38	Каркас дымовой трубы. Дверь ИД-1.	41
39	Схема расположения отверстий	42
	Комплект ВК	
1	Общие данные	43
2	План. Схемы систем В-1, Т-3, К-1	44
	(централизованное горячее водоснабжение)	
3	План. Схемы систем В-1; Т-3; К-1	45
	(местное горячее водоснабжение)	
	Комплект ОВ	
1	Общие данные (начало)	46
2	Общие данные (окончание)	47
3	План и схема системы отопления	48
	(вариант централизованного отопления)	
4	План и схема системы отопления	49
	(вариант поквартирного отопления)	
	Комплект ЭО	
1	Общие данные	50
2	План электроосвещения	51
	Комплект СС	
1	Общие данные	52
2	План сети радиофикации	53
	Комплект ГСВ	
1	Общие данные	54
2	План газопровода. Схема газопровода.	55
	(природный газ)	
3.	План газопровода. Схема газопровода.	56
	(сниженный газ.)	

привязан			
инв. N			
Н. контр.	Султанов		т.п. 144-000-964с.93 АС
Нач.отд.	Звездина		Одноэтажный одноквартирный 3-комнатный жилой дом с остеклениями из керамического кирпича, усилен. ... сетчатым армированием — Стадия: Р.П. — Лист: 2 — Листов:
Гл.П.	Немцев		
Зав.гр.	Уманова		Содержание альбома (окончание) — Госнигипросельстрой
Инж.	Миллер		

Инв. N подл. | Подпись и дата | Взам. инв. N

Ц00186-01 4

Альбом I

Ведомость рабочих чертежей основного комплекта „АС"

Лист	Наименование	Примечание
1	Общие данные (начало)	4
2÷9	Общие данные (продолжение)	5÷12
10	Общие данные (окончание)	13
11	Примерный генплан	14
12	Фасады в осях 1-3; А-Г; 3-1; Г-А (основной вариант)	15
13	Фасады в осях 1-3; А-Г; 3-1; Г-А (Вариант с двухскатной крышей)	16
14	Фасады в осях 1-3; А-Г; 3-1; Г-А (Вариант с четырехскатной крышей)	17
15	План стен	18
16	Разрез 1-1	19
17	Спецификация заполнения проемов, перемычек, элементов крепления перегородок	20
18	Ведомость отделки помещений	21
19	План расстановки мебели	22
20	Схема расположения фундаментов	23
21	Схема котлована. Сечения фундаментов	24
22	Схема расположения подпольных каналов (Вариант - централизованное отопление)	25
23	Схема расположения подпольных каналов (Вариант - поквартирное отопление)	26
24	Схема расположения элементов покрытия и антисейсмического пояса	27
25	Спецификация к схеме расположения элементов покрытия и антисейсмического пояса	28
26	Узлы 2÷4	29
27	Узлы 5÷7	30
28	Схема расположения элементов крыши. Разрез 1-1; 2-2 (основной вариант)	31
29	Спецификация к схеме расположения элементов крыши (основной вариант)	32
30	Схема расположения элементов крыши (вариант с двухскатной крышей)	33
31	Схема расположения элементов крыши (вариант с четырехскатной крышей)	34
32	Спецификация к схемам расположения элементов крыши (вариант с четырех и двухскатной крышей	35
33	Узлы 8÷19	36
34	Схема армирования стен	37
35	Монолитные приямки ПР1÷ПР-4, лотки ЛМ-1, ЛМ-3 и плиты ПК-1, ПК-2	38 39
36	Сетки С-1÷С-4. Деревянный щит Щ-1	
37	Сетки С-5÷С-19; МН-1	40
38	Каркас вытяжной трубы. Дверь ИД-1.	41
39	Схема расположения отверстий	42

Настоящий проект выполнен в соответствии с действующими нормами и правилами

Гл. инженер проекта: /В.И. Немцев/

Гл. инженер проекта привязки:

Взам. инв. №

Подпись и дата

Инв. № подл.

Инв. №			
Н. контр.	Султанов		
Нач. отд.	Звездина		
Г.И.П.	Немцев		
Зав. гр.	Уманова		
Инж.	Миллер		

привязан:

т.п. 144-000-964с.93 АС

Одноэтажный однокварторный 3х комнатный жилой дом системы из сердцевого кирпича, усиленн. сетчатым армированием

Стадия	Лист	Листов
Р.П.	1	39

Общие данные (начало)

„Тадниигипросельстрой"

Ц00186-01 5

Альбом I

Ведомость основных комплектов рабочих чертежей

Обозначение	Наименование	Примечание
АС	Архитектурно-строительные	
	решения	
ВК	Внутренний водопровод и канализация	
ОВ	Отопление и вентиляция	
ЭО	Электроосвещение	Альбом I
СС	Связь и сигнализация	
ГСВ	Газоснабжение	

Ведомость ссылочных и прилагаемых документов

Обозначение	Наименование	Примечание
	Ссылочные документы	
1.136-10	Двери деревянные и внутренние для жилых и общественных зданий	
1.136-12	Унифицированные деревянные фрамуги для жилых и общественных зданий	
1.136.5-23	Окна и балконные двери деревянные с двойным остеклением для жилых зданий	
2.144-1/88	Узлы полов жилых зданий	
2.130-2т Вып.2	Детали стен и перегородок жилых зданий	
	Прилагаемые документы	
АС.ВМ	Ведомости потребности в материалах	Альбом III
	Сметы	Альбом IV

Инв.№ подл. | Подпись и дата | Взам.инв.№

привязан:

Инв. №

Н.контр.	Султанов	
Нач.отд.	Звездина	
Г.и.п.	Немцев	
Зав.гр	Уманова	
Инж.	Ушнеева	

т.п. 144-000-964с.93 АС

Одноэтажный однокварирный 3-комнатный жилой дом со стенами из сырцового кирпича, усиленного сетчатым армированием

Стадия	Лист	Листов
Р.П.	2	

Общие данные (продолжение)

Госпроектсельстрой

Ц.00-186-01 6

Альбом I

Ведомость спецификаций

Лист	Наименование	Примечание
17	Спецификация заполнения проемов	
	Спецификация элементов крепления перегородок	
	Спецификация перемычек	
20	Спецификация к схеме расположения фундаментов	
22	Спецификация к схемам расположения подпольных каналов	
	(вариант - централизованное отопление)	
23	Спецификация к схемам расположения подпольных каналов	
	(вариант - поквартирное отопление)	
25	Спецификация к схеме расположения элементов покрытия и антисейсмического пояса	
26	Спецификация на узлы 2÷4	
27	Спецификация на узлы 5÷7	
29	Спецификация к схеме расположения элементов крыши	
	(основной вариант)	

Лист	Наименование	Примечан.
32	Спецификация к схемам расположения элементов крыши	
	(вариант с четырех и двускатной крышей)	
34	Спецификация к схеме армирования стен	
35	Спецификация на монолитные приямки, лотки и плиты	
36	Спецификация на сетки С1÷С4.	
	Спецификация древесины на Ш-1	
37	Спецификация на сетки С5÷С19, МН-1.	
38	Спецификация на каркас дымовой трубы	
	Спецификация древесины на ИД-1	

Инв. N подл. | Подпись и дата | Взам. инв. N

Привязан

Инв. N

Н.контр.	Султанов		
Нач.отд.	Звездина		
Гл.п.	Немцев		
Зав.гр.	Уроманова		
Инж.	Миллер		

т.п. 144-000-964с.93 АС

Одноэтажный однокварти рный 3 комнатный жилой дом со стенами из кирпичного кирпича, усиленным армированием.

Стадия	Лист	Листов
Р.П.	3	

Общие данные (продолжение)

Гоздетиздпроектстрой

Ц00186-01 7

Альбом I

Технико-экономические показатели

NN п/п	Наименование	Ед. изм.	Показатели
1	Жилая площадь	$м^2$	61.99
2	Площадь летних помещений	$м^2$	27.16 / 26.42
3	Общая площадь (с учетом летних помещений)	$м^2$	102.38 / 101.64
4	Общая площадь (без учета летних помещений)	$м^2$	75.22
5	Площадь застройки	$м^2$	135.7 / 140.65
6	Строительный объем	$м^3$	394.88 / 428.34
7	$K_1 = \frac{\text{жилая площадь}}{\text{общая площадь (с учетом летних помещ)}}$		0.61 / 0.61
8	$K_2 = \frac{\text{строительный объем}}{\text{жилая площадь}}$		6.38 / 6.91
9	Общая сметная стоимость	тыс. руб.	19.01
	В том числе:		
	строительно-монтажных работ	тыс. руб.	19.01
10	Общая сметная стоимость на $1м^2$ общей площади		
	(с учетом летних помещений)		
11	Расход стали натуральной на $1м^2$ общей площади		
	(с учетом летних помещений)	т	0.006
12	Расход стали приведенной к кл. А-I и Ст.3 на $1м^2$		
	общей площади (с учетом летних помещений)	т	0.008
13	Расход леса, приведенного к круглому лесу на $1м^2$		
	общей площади		
	(с учетом летних помещений)	$м^3$	0.31

NN п/п	Наименование	Ед. изм.	Показатели
14	Расход цемента, приведенного к марке 400 на $1м^2$		
	общей площади		
	(с учетом летних помещений)	т	0.078
15	Расход электроэнергии на $1м^2$ общей площади в год		
	(с учетом летних помещений)	квт.час	44.83
16	Расход тепла на $1м^2$ общей площади		
	(без учета летних помещений)	ккал. час. $м^2$	109/140
17	Расход черного металла на $1м^2$ общей площади		
	здания (без учета летних помещений)		
	на ОВ по проекту / контрольный	$\frac{кг}{м^2}$	1.34/4,5
18	Расход черного металла на $1м^2$ общей площади		
	здания		
	(без учета летних помещений) на ВК		
	а) водопровод по проекту / контрольный	$\frac{кг}{м^2}$	0.60/1.2
19	Трудозатраты построечные	ч. дн.	250
20	Трудозатраты на $1м^2$ общей площади		
	(с учетом летних помещений)	ч. дн.	2.44

Показатели в числителе даны для варианта с толщиной наружных стен 380 мм, в знаменателе - для варианта с толщиной наружных стен 510 мм.

Взам. инв. N | Подпись и дата | Инв. N подл.

Привязан:

инв. N

Н. контр.	Султанов		
Нач. отд.	Звездина		
ГИП	Немцев		
Вед. гр.	Урманова		
Инж.	Миллер		

т.п. 144-000-964с.93 АС

Одноэтажный одноквартирный 3-комнатный жилой дом со стенами из сер. цокольного кирпича, усиленный сетчатым армированием

Стадия	Лист	Листов
Р.П.	4	

Общие данные (продолжение)

Таджикгипросельстрой

I Общая часть

Проект „Одноэтажного однокварти рного 3-комнатного жилого дома со стенами из сырцового кирпича, усиленными сетчатым армированием" разработан на основании задания, утвержденного Казтипроектом от 11 октября 1991 года и плана по типовому проектированию на 1991-1992г.

Проект предназначен для строительства в сельской местности во II, III, IV климатических районах, с расчетной сейсмичностью 7, 8 баллов, на грунтах непросадочных и просадочных II типа. Грунты в основании согласно СН 227-82.

Основной вариант - сейсмичность 8 баллов, грунты непросадочные, централизованное отопление. Расчетная зимняя температура наружного воздуха минус 14°С, -20°С, -25°С. Нормативное значение веса снегового покрова - 70 кгс/см². Нормативное значение ветрового давления - 38 кгс/м²

Здание относится к III классу сооружений. Степень долговечности ограждающих конструкций - III. Степень огнестойкости - V. Здание оборудуется электроосвещением, санитарно-техническими системами отопления, вентиляции, холодного и горячего водоснабжения, канализации и слаботочными устройствами.

Источники питания:

Теплоснабжение - от наружных тепловых сетей (вариант поквартирная система отопления)

Холодное водоснабжение - от поселковой водопроводной сети

Горячее водоснабжение - от наружных тепловых сетей (вариант от котла КС-ТСВ-18)

Канализация - в поселковую канализационную сеть

Газоснабжение - от индивидуальной баллонной установки (вариант - природный газ)

Электроснабжение - от поселковых электросетей

Слаботочные устройства - от поселковой сети

II Архитектурно-планировочные решения

Основные архитектурно-планировочные решения приняты согласно СНиП 2.08.01-89. Жилые здания."

Здание жилого однокварти рного дома решено одноэтажным. Вход в дом решен со стороны двора через веранду.

В состав квартиры входят: передняя, общая комната, спальные комнаты, кухня, ванная, уборная, кладовые, веранда.

Дан примерный генплан приусадебного участка площадью 1200м² с возможным набором хозяйственных построек.

III Наружная и внутренняя отделка

Стены с двух сторон от отм. -0.15 до отм. +0.15 (зона стыка сеток и повышенного увлажнения) штукатурятся цементным раствором М200 толщиной 2.5см. Выше отм. +0.15м стены штукатурятся цементно-глинопесчаным (либо цементно-известковопесчаным) раствором М-25.

Инв. № подл.	Подпись и дата	Взам. инв. №	Привязан:	Инв. №	Н. контр.	Султанов	т.п. 144-000-964с. 93	АС
					Нач. отд.	Звездина	Одноэтажный однокварти рный 3-комнатный жилой дом со стенами из сырцового кирпича, усиленными сетчатым армированием.	Стадия: Р.П. / Лист: 5 / Листов:
					Гл. п.	Немцев		
					Зод. гр.	Уразанова	Общие данные (продолжение)	Тюмгипроселькстрой
					Инж.	Миллер		

Ц00186-01 9

Альбом I

а) Наружная отделка

Основной вариант

Наружные поверхности стен после штукатурки белятся известью с добавлением цветных пигментов. Цветовая окраска фасадов выполняется в один цвет (голубой, зеленый или коричневый), но с различной тональностью. Выступающие рустры 2 см и членения окрашиваются в коллер светлого цвета, заглубленные плоскости в коллер более темного цвета.

Цоколь отделывается бетоном под шубу или штукатурится под руст. Крыльца штукатурятся цементным раствором.

Все деревянные элементы (окна, двери и т.д.) окрашиваются белой эмалью за 2 раза.

Цветовые решения фасадов должны в каждом отдельном случае утверждаться авторами привязки проекта.

Вариант с двускатной крышей

Наружные поверхности стен после штукатурки белятся известью с добавлением цветных пигментов.

Цоколь отделывается бетоном под шубу или штукатурится под руст. Крыльца штукатурятся цементным раствором.

Вариант с четырехскатной крышей

Отделка наружных стен эдентична отделке в основном варианте, но предусматривает облицовку стен и над окнами мелкой плоской речной галькой. Цоколь облицовывается мелкой плоской речной галькой, промывается соляной кислотой и покрывается бесцветным лаком.

б) Внутренняя отделка

Внутренние поверхности стен после штукатурки белятся известью. Потолок подшивается фанерой и окрашивается эмалью. Внутренние поверхности стен ванной и уборной до нанесения отделочного слоя покрыть 3% процентным водным раствором гидрофобных кремнийорганических соединений ГКЖ-10.

Кухня (по длине кухонного фронта), ванная и уборная, где располагаются сан. приборы отделываются глазурованной керамической плиткой.

Коллера окраски или поделки всех помещений подбираются при привязки. Все столярные изделия окрашиваются эмалью светлых тонов за 2 раза.

Полы в жилых помещениях приняты дощатые по лагам. В ванной комнате и уборной - из керамической плитки, на веранде - бетонные.

Указания по отделке каждого помещения даны в ведомости отделки помещений (смотри лист АС-18)

Инв. N подл.	Подпись и дата	Взам. инв. N	

Привязан:

инв. N

Н. контр.	Султанов		
Нач. отд.	Звездина		
Г.И.П.	Немцев		
Зав. гр.	Урманова		
Инж.	Миллер		

т.п. 144-000-964с.93 АС

Одноэтажный одноквартирный 31 комнатный жилой дом постройки из сборного кирпича, усиленного сетчатым армированием

Стадия	Лист	Листов
Р.П.	6	

Общие данные (продолжение)

Горгражданпроект

Ц00186-01 10

Альбом I

IV Конструктивная часть

- Здание запроектировано одноэтажным.
- Фундаменты выполняются из монолитного бетона класса В 7.5
- Гидроизоляция из слоя цементного раствора составляет 1:2, толщиной 2см.
- Отмостка - асфальтобетонная шириной 0.7м - для непросадочных грунтов; и 2.0м - для грунтов II типа просадочности.
- Наружные и внутренние стены выполняются из сырцового кирпича марки не ниже „15" для семибальной зоны, марки „25" для восьмибальной зоны на глинопесчаном растворе марки „15".

Для обеспечения необходимой сейсмостойкости стены усиливаются горизонтальным и вертикальным сетчатым армированием.

Горизонтальные сетки укладываются по всему периметру здания на отметках: -0.11м, -0.01; 0.590; 1.190; 1.790; 2.390.

Горизонтальные сетки укладываются так, что крайние продольные стержни сеток выходят на 1см за плоскость стены с каждой стороны, а в углах и примыканиях стен сетки на 30см выводятся за плоскость здания и загибаются.

Вертикальные сетки устанавливаются с двух сторон стены от отметки -0.12м и замыкаются на деревянном сейсмопоясе. Все пересечения сеток горизонтального и вертикального армирования связываются вязальной проволокой.

В местах оконных и дверных проемов сетки разрезаются, загибаются и связываются между собой. Установка сеток приведена на листах АС-34. В зависимости от расчетной сейсмичности параметры армирования дифференцированы.

Перегородки - армокирпичные из глиняного полнотелого, пластического прессования кирпича М-75 на растворе М50 и из гипсовых плит.

Покрытие - по деревянным балкам.

Кровля - из волнистых асбестоцементных листов по деревянной обрешетке и стропилам. Все деревянные элементы обработать специальным раствором для защиты от гниения и возгорания согласно указаниям глав СНиП II 25-80 и СНиП 3.03.01-87.

Полы - деревянные, керамические, бетонные.

Окна - по серии 1.136.5-23

Двери - по серии 1.136-10; 1.136.5-19; 1.136.5-10.

V Рекомендации по организации строительных и монтажных работ.

Подготовительные работы осуществляются в соответствии с требованиями СНиП 3.01.01-85 „Организация строительного производства."

Работы по нулевому циклу должны осуществляться согласно СНиП 3.02.01-87 „Земляные сооружения, основания и фундаменты."

В виду незначительного объема строительно-монтажных работ перед отрывкой траншей под фундаменты проводятся работы по устройству внешних коммуникаций (водопровод, электрические сети). Указанные коммуникации используются для нужд строительства.

Строительно-монтажные работы ведутся с соблюдением правил по технике безопасности в соответствии с требованиями СНиП III-4-80*. Техника безопасности в строительстве."

Н. контр.	Султанов		т.п. 144-000-964с. 93				АС
Начальн.	Звездина		Одноэтажный одноквартирный 3х комн. жилой дом со стенами из сырцового кирп. на усилен. сетчатым армированием	Стадия	Лист	Листов	
Г.И.П.	Немцев			Р.П.	7		
Зав. гр.	Урманова		Общие данные (продолжение)	Таджикгипросельстрой			
Инж.	Миллер						

Привязан:

Инв. №

Инв. № подл. | Подпись и дата | Взам. инв. №

Ц.00186-01 11

Альбом I

Вопросы техники безопасности отражаются в проектах производства работ с учетом принятых методов выполнения видов работ.

Производство бетонных работ в зимних условиях при средней суточной температуре +5°С и минимальной температуре ниже 0°С должно осуществляться в соответствии с проектами производства работ или технологическими картами, разработанными с учетом требований СНиП 3.03.01-87 „Несущие и ограждающие конструкции."

V Рекомендации по привязке на просадочных грунтах.

При привязке к конкретным условиям следует руководствоваться указаниями СНиП 2.02.01-83г; СНиП 2.04.02-84г.

(Допустимая величина просадки с учетом осадки не должна превышать 8см.)

Метод устранения просадочных свойств грунта принимается в зависимости от конкретных инженерно-геологических условий площадки строительства, а так же определяется технико-экономическим расчетом.

В проекте разработан вариант водозащитных мероприятий для строительства на грунтах II типа просадочности без устранения просадочных свойств грунта основания.

Для грунтов II типа просадочности предусмотреть грунтовую подушку.

Н.контр.	Султанов		
Нач.отд.	Звездина		
Г.И.П.	Немцев		
Зав.гр.	Урманова		
Инж.	Миллер		

т.п. 144-000-964с.93 АС

Привязан:

инв.№

Одноэтажный одноквартирный 3-комнатный жилой дом с стенами из сборного кирпича, цементно-песчаных сортов армированием

Стадия	Лист	Листов
Р.П.	8	

Общие данные (продолжение)

Гоpникгипросельстрой

Ц00186-01 12

Инв.№ подл. | Подпись и дата | Взам.инв.№

Альбом I

Техническое обслуживание здания

Все работы по техническому обслуживанию здания выполнить согласно ВСН 58-88(р). Положение об организации и проведении реконструкции, ремонта и технического обслуживания зданий, объектов коммунального и социально-культурного назначения.

Выполнение указаний по техническому обслуживанию здания дает возможность жилищно-эксплуатационным организациям более квалифицированно осуществлять мероприятия по обеспечению нормативных сроков службы жилых зданий в каждом конкретном случае.

Основной работой жилищно-эксплуатационных организаций в данном направлении являются:

- своевременное проведение частичных и общих осмотров конструкций и инженерного оборудования;
- устранение в кратчайшие сроки всех неисправностей и нарушений, выявленных при осмотрах в периоды между плановыми текущими ремонтами;
- безусловное выполнение плановых текущих ремонтов.

Своевременное обнаружение неисправностей и нарушений и быстрое устранение их является основным показателем высокого качества работы жилищно-эксплуатационной организации.

В перечень основных работ по текущему ремонту зданий входят следующие мероприятия:

1. Устранение местных деформаций путем перекладки и усиления стен.
2. Восстановление отдельных гидроизоляционных участков стен
3. Смена отдельных участков ленточных фундаментов.
4. Замена отдельных участков отмосток по периметру зданий.

При частичных осмотрах обследуются элементы конструкций и инженерного оборудования и, одновременно в процессе осмотра, производится устранение выявленных мелких неисправностей, а также обязательная наладка и регулировка приборов и оборудования (регулировка кранов, устранение утечки воды, смена прокладок, набивка сальников в кранах, очистка сифонов, регулировка смывных бачков.)

Устранение незначительных неисправностей в системе отопления и горячего водоснабжения (замена стальных радиаторов при течи, осмотр и очистка грязевиков воздухосборников, вентилей, задвижек, очистка от накипи запорной арматуры и др.)

Устранение незначительных неисправностей электрических сетей. Проверка наличия тяги в дымовентиляционных каналах. Мелкий ремонт печей.

При общих осмотрах, проводимых весной и осенью, обследуются все стальные конструкции, инженерное оборудование и отделка.

Данные этих обследований являются исходным материалом при составлении объемных показателей для планового текущего ремонта, выполняемого 1 раз в 3 года, а также для определения объемов работ по подготовке домов к зиме.

Минимальная продолжительность эксплуатации до капитального ремонта для элементов жилых домов составляет:

Фундаменты ленточные бетонные	- 60 лет
Стены глинобетонные	- 15 лет
Перекрытия деревянные по деревянным баллам чердачные	~ 30 лет
Крыши: стропила и обрешетка	~ 50 лет
Покрытия крыши: асбестоцементные волнистые листы	~ 30 лет
Перегородки гипсобетонные	~ 60 лет

Взам. инв. № | Подпись и дата | Инв. № подл.

привязан:

инв. №

Н. контр.	Султанов		
Нач. отд.	Звездина		
Гл. п.	Немцев		
Зав. ер.	Уромова		
Инж.	Миллер		

т.п. 144-000-964с.93 АС

Одноэтажный однокварт. на 34 комн. жилой дом с системой из сборных элементов, усиленных сетчатым армированием

Стадия	Лист	Листов
Р.П.	9	

Общие данные (продолжение)

Таджикгипросельстрой

Ц.00186-01 13

Альбом I

Двери и окна - переплеты	~ 40 лет
Полы из керамической плитки по бетонному основанию	~ 60 лет
Полы дощатые по грунту	~ 20 лет
Крыльца бетонные с бетонными ступенями	~ 20 лет
Трубопроводы холодной и горячей воды	~ 30 лет
Трубопроводы канализации пластмассовые	~ 60 лет

Периодичность проведения осмотров элементов крыши жилых домов следующая:

Крыши	~ 3-6 месяцев
Каменные конструкции	~ 12 месяцев
Деревянные конструкции	~ 6-12 месяцев
Дымоходы и дымовые трубы	~ 3. месяца
Вентиляционные каналы	~ 12 месяцев
Внутренняя и наружная отделка	~ 6-12 месяцев
Полы	~ 12 месяцев
Системы водопровода, канализации, горячего водоснабжения	~ 3-6 месяцев
Котлы	~ 2 месяца
Скрытая электропроводка	~ 6 месяцев

Взам. инв. N | Подпись и дата | Инв. N подл.

Н. контр.	Султанов		т.п. 144-000-964с.93 АС
привязан			
Нач. отд.	Звездина		Одноэтажный одноквартирный 4-х комнатный жилой дом с стенами из сборного кирпича, усиленным сетчатым армированием
Г.И.П.	Немцев		Стадия: Р.П. / Лист: 10 / Листов:
Вед. гр.	Уманова		Общие данные (окончание)
Инж.	Миллер		Таджикгипросельстрой
инв. N			

Альбом I

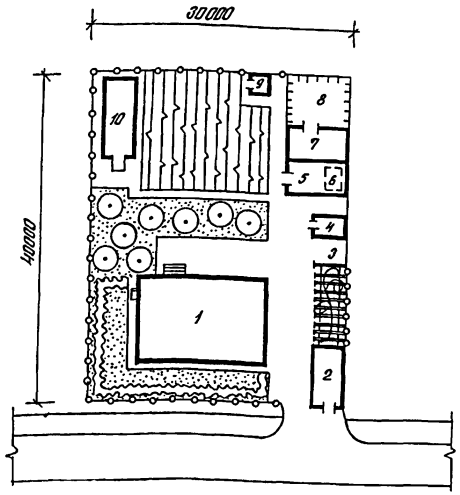

Экспликация

NN п/п	Наименование	Этажность	К-во шт	Площадь застройки, м²
1	Жилой дом	1	1	
2	Гараж для автомашины	1	1	25.6
3	Летняя кухня	1	1	16.0
4	Сарай для хранения хозинвентаря и твердого топлива	1	1	23.2
5	Хозяйственное помещение	1	1	30.4
6	Погреб (овощехранилище)	–	1	—
7	Хозпостройка для содержания скота и птицы	1	1	30.4
8	Выгульный двор	1	1	45.78
9	Уборная на 1 очко с выгребом	1	1	4.00
10	Теплица	1	1	41.23

Баланс территории

NN п/п	Наименование	площадь	
		м²	%
	Площадь участка	1200	100
	В том числе:		
а	площадь застройки	465.7	39.8
б	площадь дорожного покрытия	198.5	16.54
в	площадь озеленения	535.8	44.65

В зависимости от района строительства дома хозяйственные постройки и малые формы выполняют либо по типовым проектам типа: 194-000-627.87, либо по индивидуальным проектам.

Условные обозначения:

- проектируемые здания
- огород
- фруктовый сад
- цветник
- пергола с виноградником
- ограждение сетчатое – 98 п.м.

Н.контр.	Султанов		т.п. 144-000-964с.93 - АС
Нач.отд.	Звездина		Одноэтажный одноквартирный 3-комнатный жилой дом со стенами из сборного кирпича, усилен. сетчатым армированием
Г.И.П.	Немцев		Примерный генплан
Зав.ар.	Урманова		Стадия: Р.П. / Лист: 11 / Листов:
Инж.	Кульмашева		Гадникгипросельстрой

привязан

инв.№

Взам.инв.№ | Подпись и дата | Инв.№ подл.

Ц.00186-01 15

Альбом I

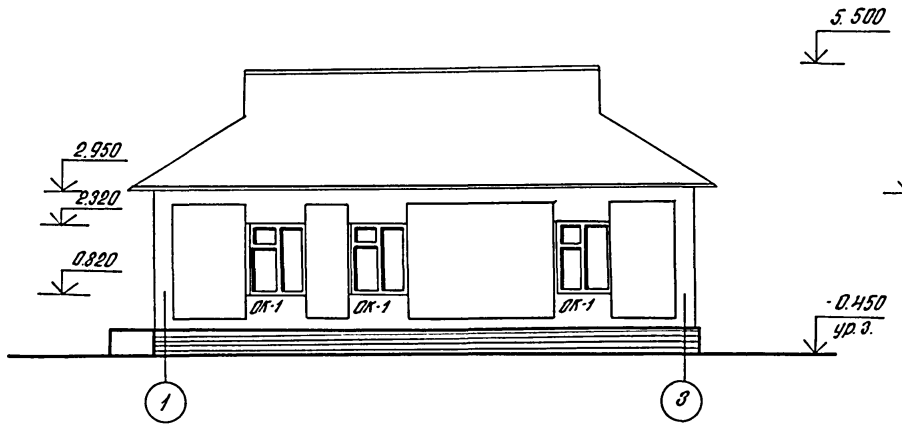

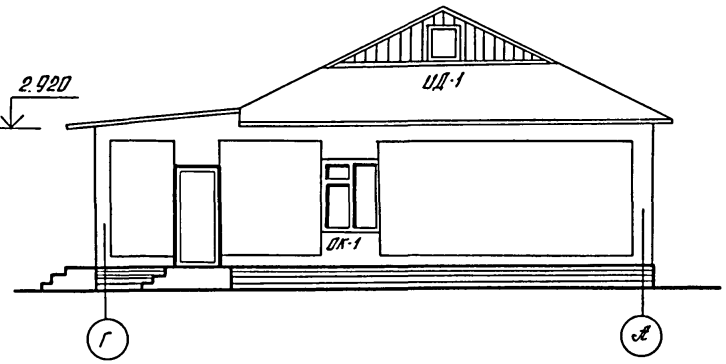

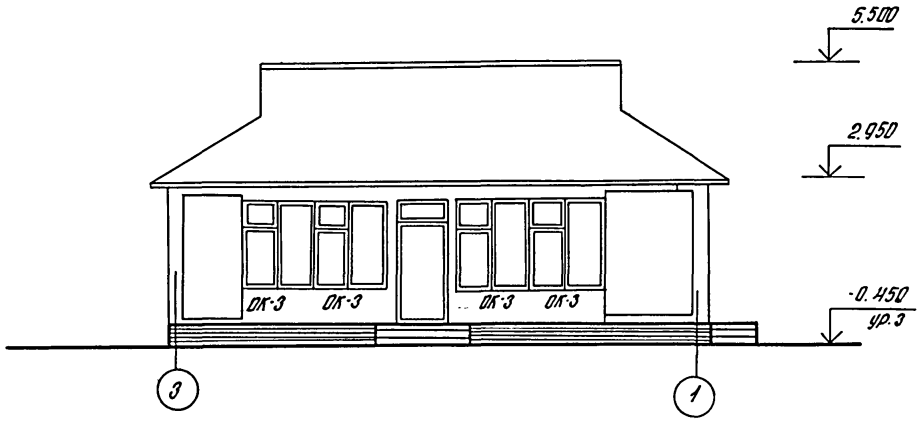

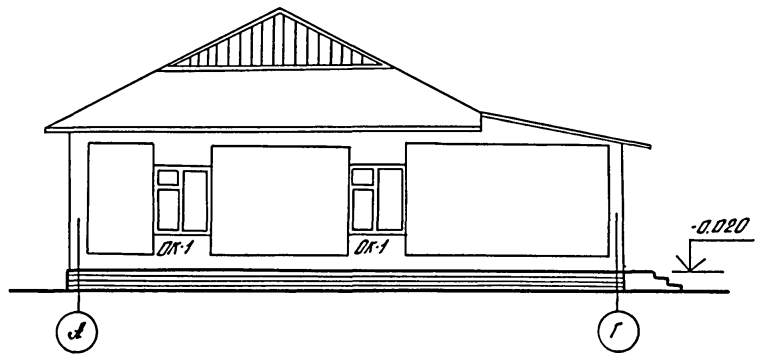

Н. контр	Султанов		т. п. 144-000-964с.93 АС
Нач. отд.	Звездина		Одноэтажный одноквартирный 3х комнатный жилой дом со стенами из сырцового кирпича, усиленными сетчатым армированием
ГИП	Немцев		Стадия: Р.П. / Лист: 12 / Листов:
Зав. гр.	Урманова		Фасады в осях 1-3; А-Г; 3-1; Г-А (основной вариант)
Инж.	Шикнеева		Тадгикгипросельстрой

Привязан

Инв. №

Взам. инв. №

Подпись и дата

Инв. № подл.

Ц00186-01 16

Альбом I

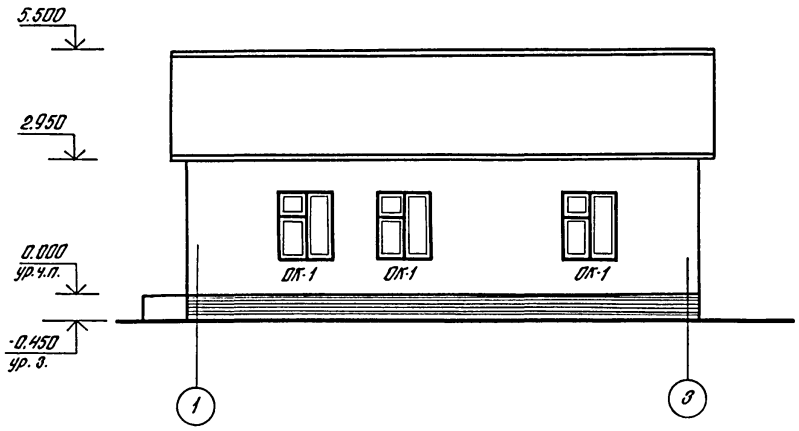

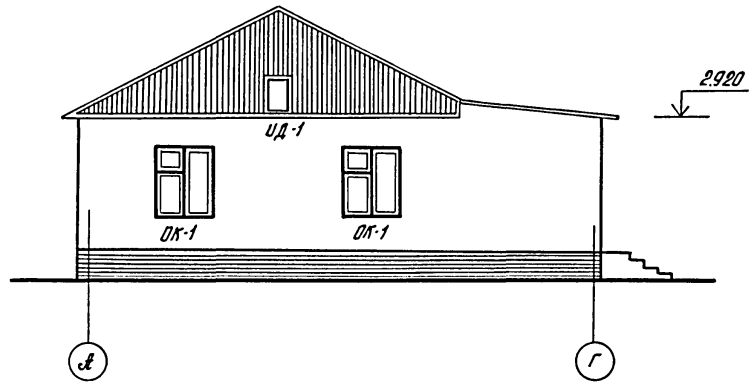

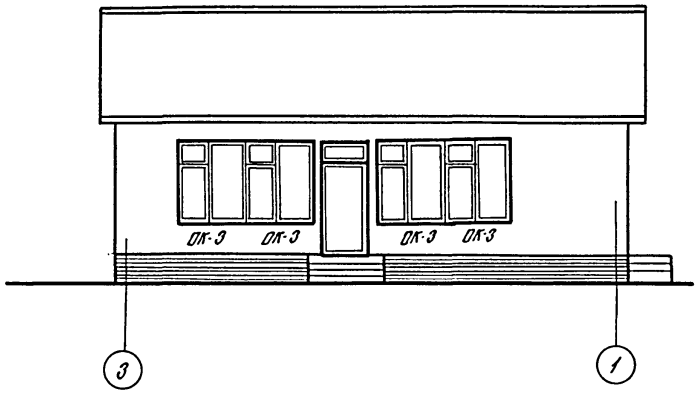

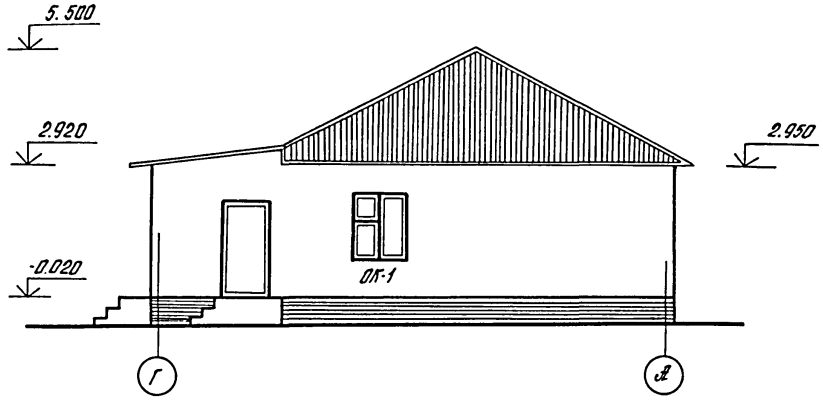

Н.контр.	Султанов			т.п. 144-000-964с.93		АС	
Нач.отд.	Звездина			Одноэтажный одноквартирный 3-комнатный жилой дом со стенами из строгого кирпича, усилен. сетчатым армированием	Стадия	Лист	Листов
ГИП	Немцев				Р.П.	13	
Зав.гр.	Урманова			Фасады в осях 1-3; А-Г; 3-1; Г-А (вариант с двухскатной крышей)	Тадникгипросельстрой		
Инж.	Ишкнеева						

привязан

инв.№

Взам.инв.№ | Подпись и дата | Инв.№ подл.

Ц00186-01 17

Альбом I

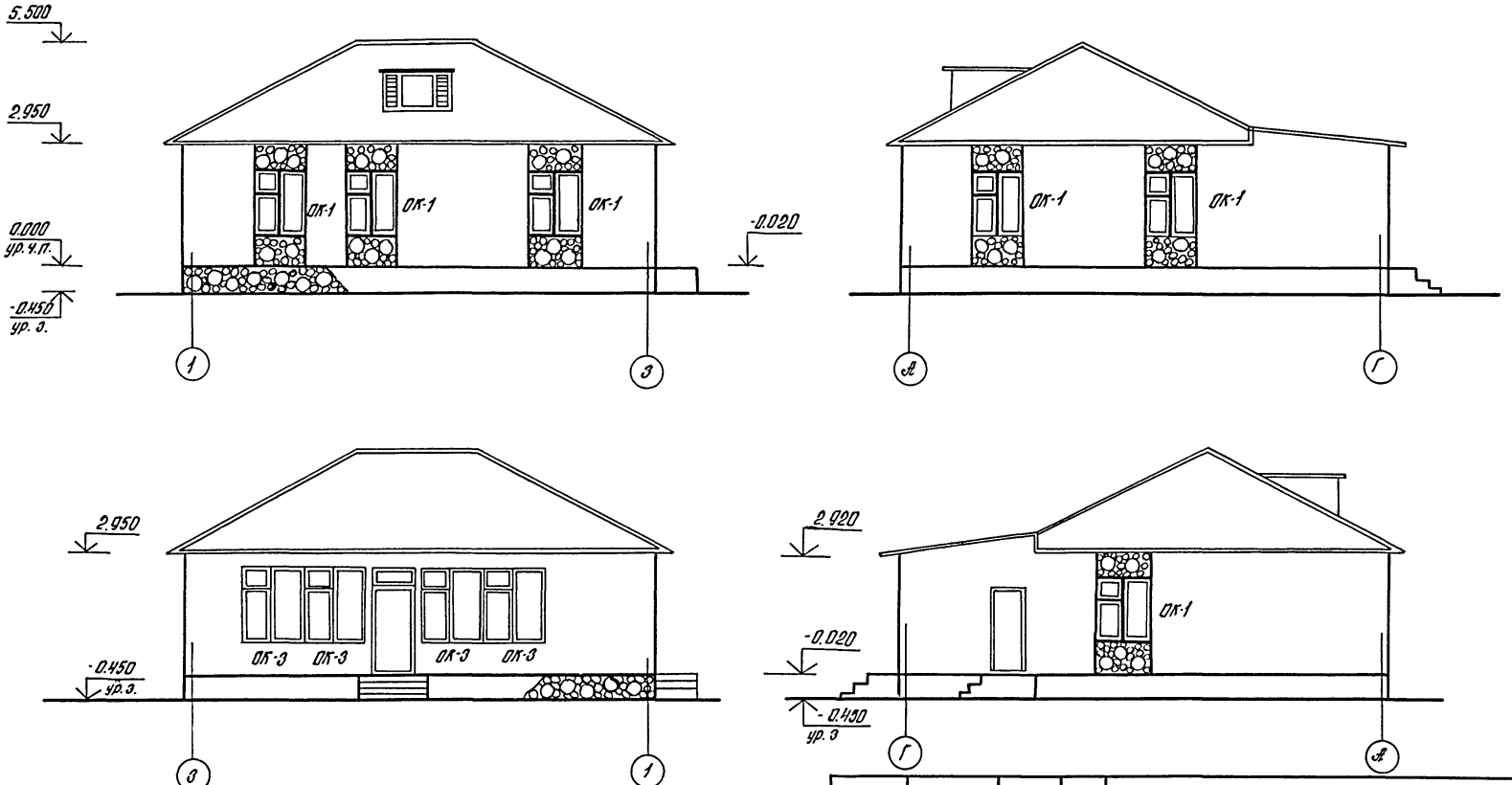

Взам. инв.№			
Подпись и дата			
Инв. № подл.			

			Н.контр.	Султанов		т.п.144-000-964с.93	АС	
Привязан			Нач.отд.	Звездина		Одноэтажный одноквартирный 3-х комнатный жилой дом со стенами из сырцового кирпича, цеиленн: сетчатым армированием	Стадия	Лист	Листов
			ГИП	Немцев			Р.П.	14	
			Вед.гр.	Урманова		Фасады в осях 1-3, А-Г, 3-1, Г-А (Вариант с четырехскатной крышей)	Таджикгипросельстрой		
Инв.№									

Ц.00186-01 18

Альбом I

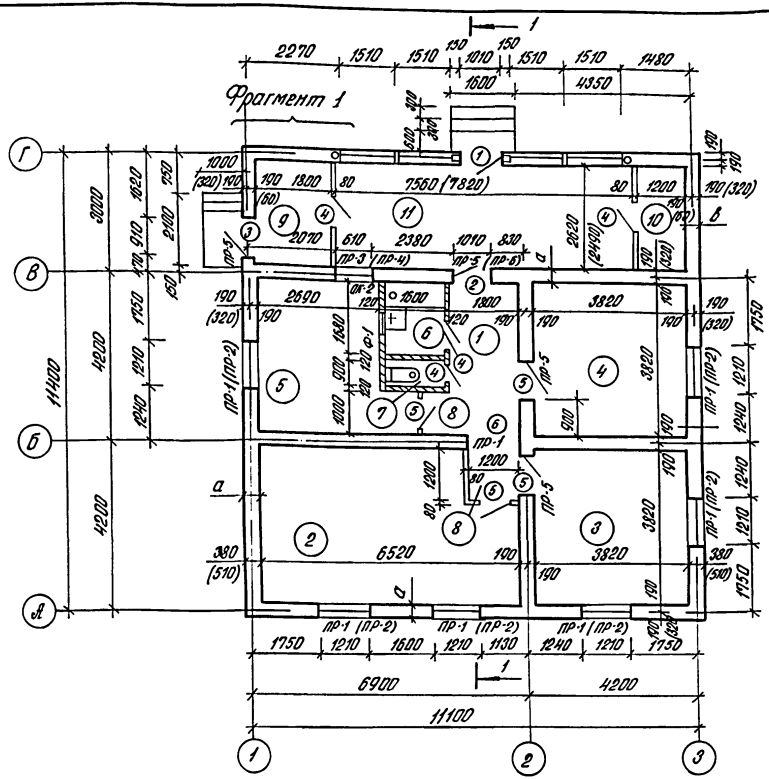

Таблица толщин наружных стен

Температура наружного воздуха	
t = -14°C	t = -20°C; -25°C
a = 380	a = 510
в = 380	в = 510

Экспликация помещений

Номер по плану	Наименование	Площадь м²
1	Передняя	6.68
2	Общая комната	22.82
3	Спальня	14.21
4	Спальня	14.21
5	Кухня	10.75
6	Ванная	2.57
7	Уборная	1.37
8	Коридор	2.61
9	Кладовая (молочная)	4.55 (4.32)
10	Кладовая	3.01 (2.85)
11	Веранда	19.60 (19.25)

Фрагмент 1. (Вариант-поквартирное отопление)

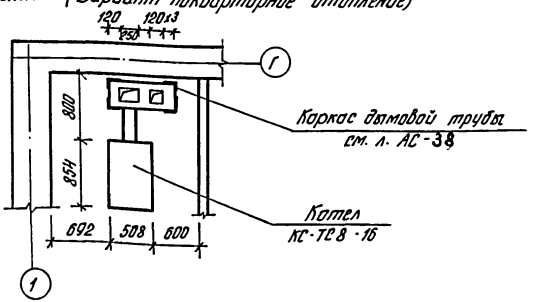

1. Цифры в скобках даны для варианта с толщиной стен 510 мм при зимней температуре наружного воздуха -20°С; -25°С.
2. Деревянные стойки, перед кладкой стен, обернуть только до отметки 0.700.
3. При варианте поквартирного отопления перегородка в молочную облицовывается минераловатными плитами толщиной 60 мм и оштукатуривается по сетке „рабица". Дверь в молочную обиваются жестью по слою асбеста.
4. Перегородки армокирпичные из глиняного полнотелого, пластического прессования кирпича М75 на растворе М50 - толщиной 120мм, из гипсобых плит - толщиной 80мм.

Н. контр.	Султанов		
Нач. отд.	Звездина		
Г.И.П.	Немцев		
Зав. гр.	Урманова		
Инж.	Кульмашева		

т.п. 144-000-964с.93 -АС

Одноэтажный однокварти рный 3-х комнатный жилой дом со стенами из сырцового кирпича, усиленн. сетчатым армированием.

Стадия	Лист	Листов
Р.П.	15	

План стен

Таджикгипросельстрой

Привязан

Инв. №

Взамен инв. №

Подпись и дата

Инв. № подл.

ЦО0186-01 19

Альбом I

Глиносоломенная известково-песчаная смазка - 30мм
Утеплитель - см. таблицу
Слой толя
Черный потолок - доски 25мм
Деревянная балка - 40х200
Подшивка фанерой или ДВП

Волнистые асбестоцементные листы СВ-1750 (ГОСТ 20430-84*)
Обрешетка из брусков 50х50 через 750мм
Стропила

Волнистые асбестоцементные листы СВ-1750 (ГОСТ 20430-84*)
Обрешетка из брусков 50х50 через 750мм
Стропила
Подшивка фанерой или ДВП

Разрез 1-1

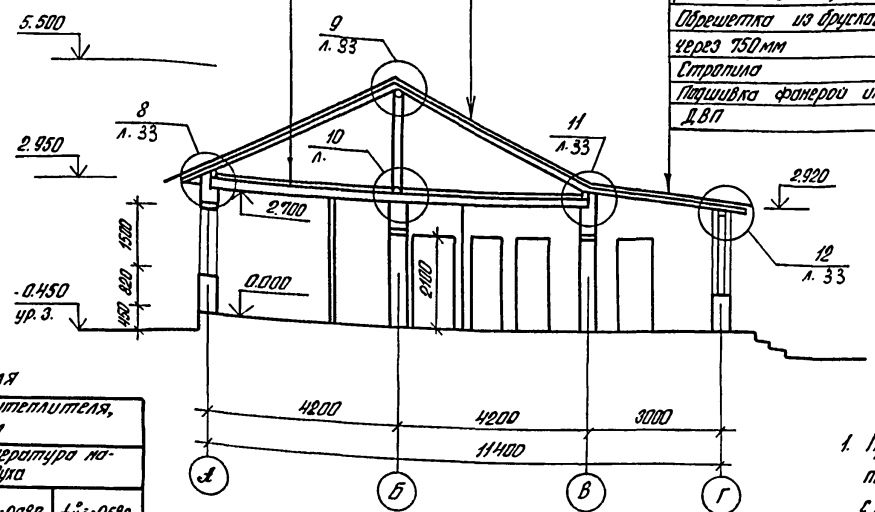

Таблица толщин утеплителя

Тип утеплителя		Толщина утеплителя, мм. Зимняя температура наружного воздуха $t_н^0=-14°C$	$t_н^0=-20°C$	$t_н^0=-25°C$
Минераловатные плиты по ГОСТ 9573-82*	П125-1000.500.60	60		
	П125-1000.500.80		80	
	П125-1000.500.50			100
Камыш или гуалая		100	140	180

1. При варианте поквартирного отопления в топочной подшивку фанерой заменить подшивкой досками б=25мм с последующей штукатуркой цементно-известковым раствором по сетке „Рабица"

Н.контр.	Султанов		
Нач.отд.	Звездина		
ГИП	Немцев		
Зав.гр.	Урманова		

привязан

инв. №

т.п. 144-000-964с.93с. АС

Одноэтажный однокварт. 3-х комн. жилой дом со стенами из сплошного кирпича, усиленн. сетчатым армированием

Стадия	Лист	Листов
Р.П.	16	

Разрез 1-1.

Таджикгипросельстрой

Взам. инв. №
Подпись и дата
Инв. № подл.

Ц00186-01 20

Спецификация заполнения проемов

Марка поз.	Обозначение	Наименование	Кол.	Масса ед. кг	Примечание
1	1.136-10	Дверной блок ДГ21-10ц	1		
	1.136-12 В.1	Фрамуга ФВ 04-10	1		
2	1.136.5-19	Дверной блок ДН21-10	1		
3	1.136-10	Дверной блок ДГ21-9ц	1		
4	1.136-10	Дверной блок ДГ21-7	4		
5	1.136-10	Дверной блок ДГ21-9	4		
ОК	1.136.5-23	Оконный блок ОС-15-12	6		
	ГОСТ 17280-79	Подоконная доска ПД 13-25	6		
ОК-2	1.136.5-23	Оконный блок ОС 15-6	1		
	ГОСТ 17280-79	Подоконная доска ПД-07-25	1		
ОК-3	1.136.5-23	Оконный блок ОС 18-15	4		
Ф-1	1.136-12 Вып.1	Фрамуга ФВ 06-07	1		
ИД-1	л. АС-38	Индивидуальн. двер ИД-1	1		

Спецификация элементов крепления перегородок

Марка поз.	Обозначение	Наименование	Кол.	Масса ед. кг	Примечание
		Крепление гипсовых перегородок			
1	2.130-2т В.2	Изделие соединит. КД-4	28	0.2	
2		ф 5 Вр-I ГОСТ 6727-80* ℓ=1000	70.32 п.м.	11.83	
3		ф 10 А-II ГОСТ 5781-82*	5.2 п.м.	3.21	
4		Брус 40×40	14.29 п.м.		0.014 м³
		Крепление кирпичных перегородок			
	2.130-2т В.2	Изделие соединит. КД-3	4	0.21	
		ф 4 Вр-I ГОСТ 6727-80*		11.32	
		ф 10 А-II ГОСТ 5781-82*	3.0 п.м.	1.85	

Схема армирования гипсовых перегородок

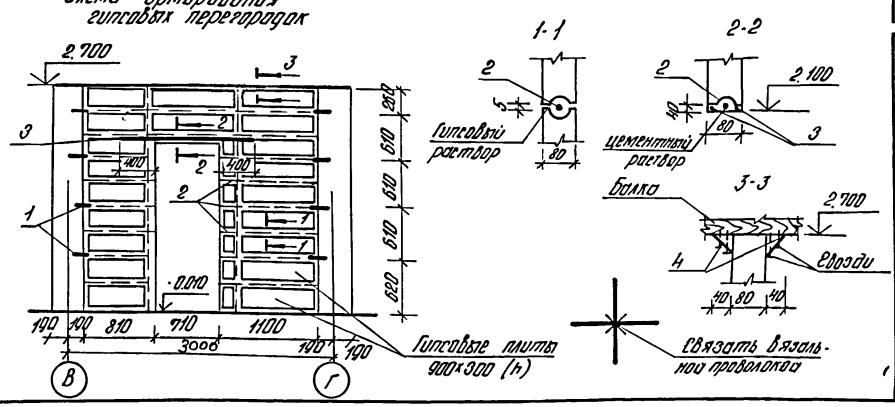

Экспликация полов

Наименование или номер помещения	Тип пола по проекту	Схема пола или номер узла по серии 2.144-1/88	Элементы пола и их толщины	Площадь пола, м²
1÷5; 8		N 149, 201	Покрытие - доски по ГОСТ 8242-75 - 28мм	71.28
6; 7		N 180	Покрытие - керамическая плитка на цементно-песчаном растворе М-150	3.64
9÷11		N 174	Покрытие - бетон кл. В 15	27.16 (26.42)

Спецификация перемычек

Формат	Зона	Поз.	Обозначение	Наименование	Кол.	Примечание
				Толщина наружных стен δ=380мм ($t^{н}$=-14°С)		
		1		Доска 50×190 ℓ=1700	14	0.224
		3		ℓ=1100	2	0.02
		5		ℓ=1500	8	0.112
				Толщина наружных стен δ=510мм ($t^{н}$=-20°÷-25°С)		
		1		Доска 50×190 ℓ=1700	2	0.032
		2		50×250 ℓ=1700	12	0.252
		4		50×250 ℓ=1100	2	0.028
		5		50×190 ℓ=1500	6	0.084
		6		50×250 ℓ=1500	2	0.038

Ведомость перемычек

Марка	Эскиз
ПР-1÷ ПР-6	1÷6

Ведомость проемов дверей

Марка поз.	Размер проема, мм
1, 2	1010×2100
3, 5	910×2100
4	710×2100
6	1200×2100

Взам. инв. №			
Подпись и дата			
Инв. № подл.			
привязан			
Инв. №			
Н. контр.	Султанов		
Нач. отд.	Звездина		
ГИП	Немцев		
Зав. гр.	Урманова		
Инж.	Кульмашева		

т.п. 144-000-964с. 93

АС

Одноэтажный однокварторный 3х комнатный жилой дом состоящий из сборного кирпича, усиленн. сетчатым армированием

Стадия	Лист	Листов
Р.П.	17	

Спецификации заполнения проемов перемычек, элементов крепления перегородок.

Годнипкгипросельстрой

Альбом I

Ведомость отделки помещений, площадь м²

Наименование или номер помещения	Потолок		Стены или перегородки		Низ стен или перегородок (панель)			Примечание
	площадь	Вид отделки	площадь	Вид отделки	площадь	Вид отделки	Высота мм	
Общая комната	22.82	Окраска эмалью	49,81	Стены - штукатурка и побелка известью	—	—	—	—
Спальни	28.42		61.99		—	—	—	—
Передняя	6.68		15.56		—	—	—	—
Кухня	10.75		31,12		1,54	Глазурованная плитка	600	Облицевать плиткой поверхность стены по всей длине кухонного фартука h=0.6м выше уровня кухонной плиты. Остальная поверхность окрашивается эмалью h=1.5м.
				Гипсовые перегородки: затирка и побелка известью	3.3	Окраска эмалью	900	
					13,11		1500	
Ванная	2.57		15,43		1.92	Глазурованная плитка	1800	Стены, к которым примыкают сан. приборы, облицевать плиткой на h=1.8м. Скрытые участки стен за ванной не облицовывать. Остальные стены облицевать на h=0.15м от пола с окраской необлицованной поверхности эмалью до 1.8м выше изверткобая побелка
					3.39		1160	
					0,3		150	
					2.97	Окраска эмалью	1650	
					1,86		640	
Уборная	1.37		11.69	Кирпичные перегородки - штукатурка и побелка известью	0.52	глазурованная плитка	150	Низ стен облицевать плиткой h=0.15м, далее окраска эмалью h=1.6м.
					6.05	окраска эмалью	1450	
Коридор	2.61		10.82		—	—	—	—
Кладовая (гардеробная)	4.55 (4.32)		20.04 (19.34)		—	—	—	—
Кладовая	3.01 (2.85)		18.71 (18.01)		—	—	—	—
Веранда	19.60 (19.25)		32.48 (32.47)		—	—	—	—

Взам. инв. №

Подпись и дата

Инв. № подл.

Привязан:

Инв. №

Н. контр.	Султанов	
Нач. отд.	Звездина	
ГИП	Немцев	
Зав. гр.	Уманова	
инж.	Кульмашева	

т.п. 144-000-964с.93

АС

Однозтонный одноквартирный 3х комнатный жилой дом с стенами из евроформата кирпича, усиленными сетчатым армированием

Стадия	Лист	Листов
Р.П.	18	

Ведомость отделки помещений

Гарникгипросельстрой

Ц00186-01 22

Альбом I

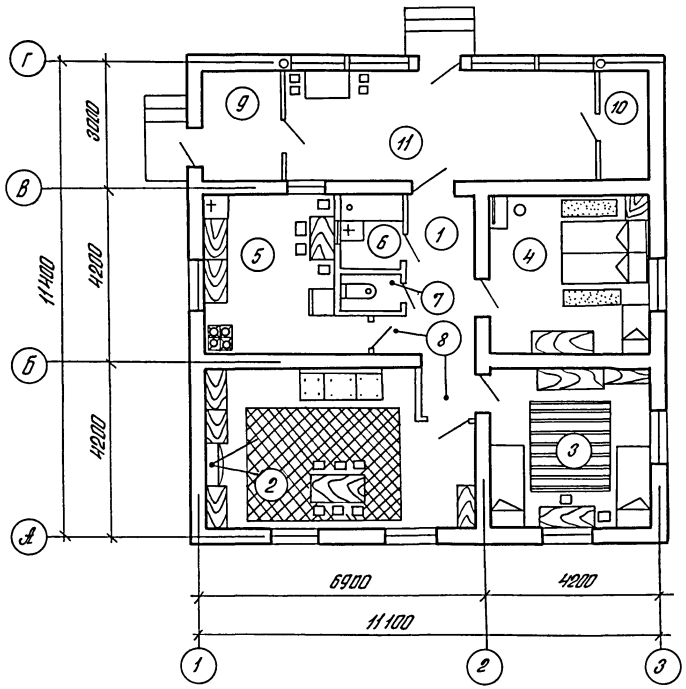

Экспликация помещений

Номер по плану	Наименование	Площадь, м²
1	Передняя	6.68
2	Общая комната	22.82
3	Спальня	14.21
4	Спальня	14.21
5	Кухня	10.75
6	Ванная	2.52
7	Уборная	1.12
8	Коридор	2.61
9	Кладовая (топочная)	4.55 (4.32)
10	Кладовая	3.01 (2.85)
11	Веранда	19.6 (19.25)

Н. контр.	Султанов		
Нач. отд.	Звездина		
ГИП	Немцев		
Зав. гр.	Урманова		
Инж.	Кульмашева		

т.п. 144-000-964 с.93 АС

Одноэтажный одноквартирный 3-х комнатный жилой дом со стенами из керамического кирпича, усиленного сетчатым армированием

План расстановки мебели

Стадия	Лист	Листов
Р.П.	19	

Горникипросельстрой

привязан:

инв. №

Инв. № подл. | Подпись и дата | Взам. инв.

Ц00186-01 23

Схема расположения фундаментов

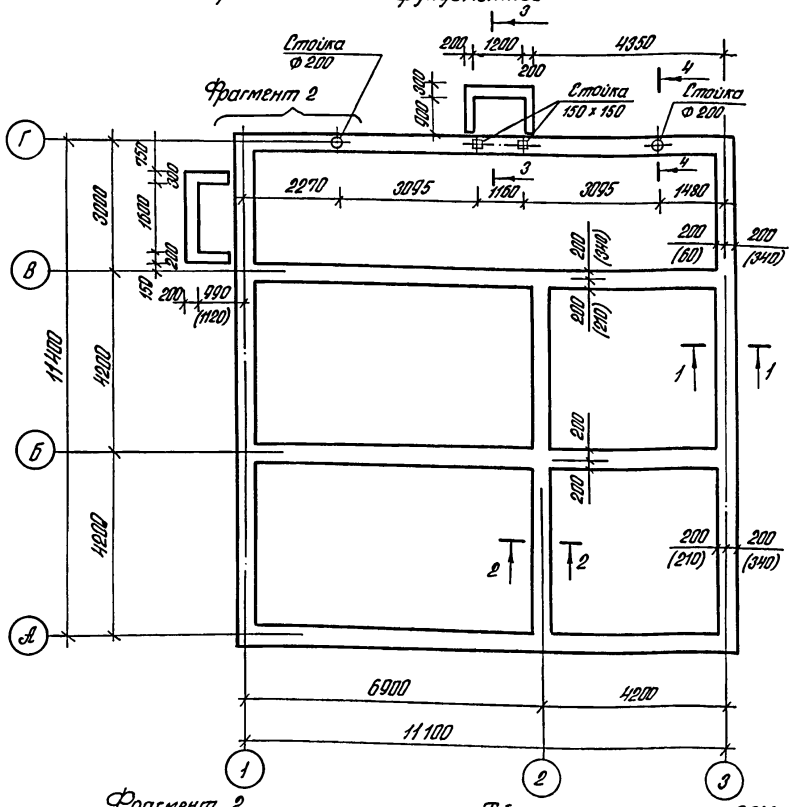

Фрагмент 2
(Вариант- поквартирное отопление)

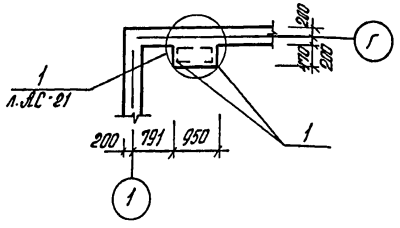

Таблица нагрузок на отм. -0.020

По оси	Расчетная нагрузка, т
А	2.673 (3.42)
Б	2.927 (3.632)
В	2.796 (3.535)

Спецификация к схеме расположения фундаментов

Марка поз.	Обозначение	Наименование	Кол.	Масса ед. кг	Примечан.
		Толщина наружных стен δ=380мм			
1		∠45х5 ГОСТ 19771-74* ℓ=650	/4	2.19	центр. отп. / покв. отп.
2	лист 36	Сетка С-1	78.1 п.м.		
4	лист 36	—"— С-3	78.1 п.м.		
		Толщина наружных стен δ=510мм			
1		∠45х5 ГОСТ 19771-74* ℓ=650	/4	2.19	центр. отп. / покв. отп.
2	лист 36	Сетка С-1	38.4 п.м.		
3	лист 36	—"— С-2	40.4 п.м.		
4	лист 36	—"— С-3	38.4 п.м.		
5	лист 36	—"— С-4	40.4 п.м.		

Ведомость расхода стали на элемент, кг

Наименование		Изделия арматурные: Яр-ра класса Вр I ГОСТ 6727-80* ф3	Итого	Всего	Изделия закладные: Прокат марки ст. 3кп ГОСТ 19771-74* ∠45х5	Итого	Всего	Общий расход
Фундам-ты (наруж. стены δ=380мм)	центр. отопл.	70.29	70.29	70.29				70.29
	поквар. отопл.	70.29	70.29	70.29	8.76	8.76	8.76	79.05
Фундам-ты (наруж. стены δ=510мм)	центр. отопл.	79.81	79.81	79.81				79.81
	поквартир. отопл.	79.81	79.81	79.81	8.76	8.76	8.76	88.57

Н. контр.	Султанов		т.п. 144-000-964с.93 АС
Нач. отд.	Звездина		Одноэтажный однокварти рный 3х комнатный жилой дом со стенами из сварного кирпича, усиленным сетчатым армированием
ГИП	Немцев		Стадия: Р.П. / Лист: 20 / Листов:
Зав. ер.	Уманова		Схема расположения фундаментов
Инж.	Ахмышева		Тюмниигипросельстрой

привязан

Инв. №

Инв. N подл. | Подпись и дата | Взам. инв. N

ЦО0186-01 24

Альбом I

Схема котлована
(для грунтов II типа просадочности)

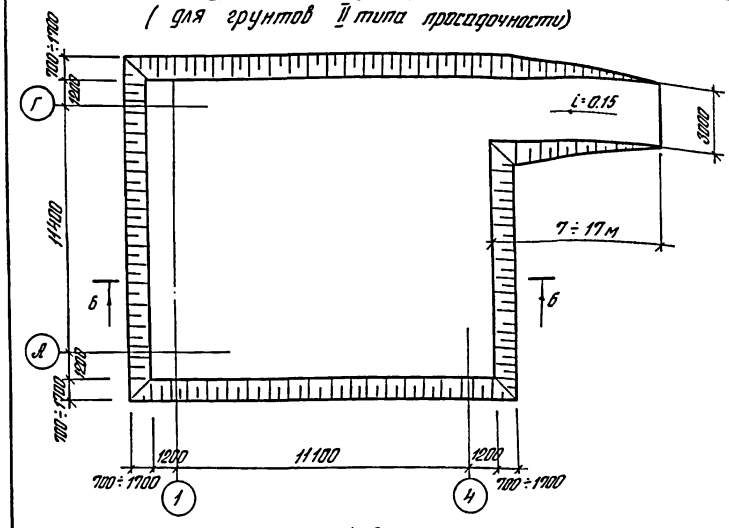

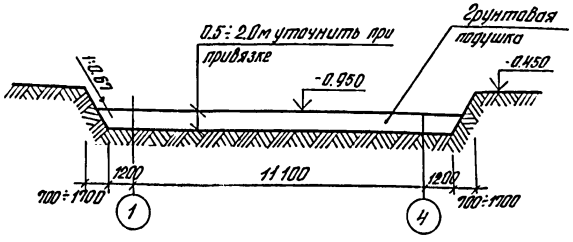

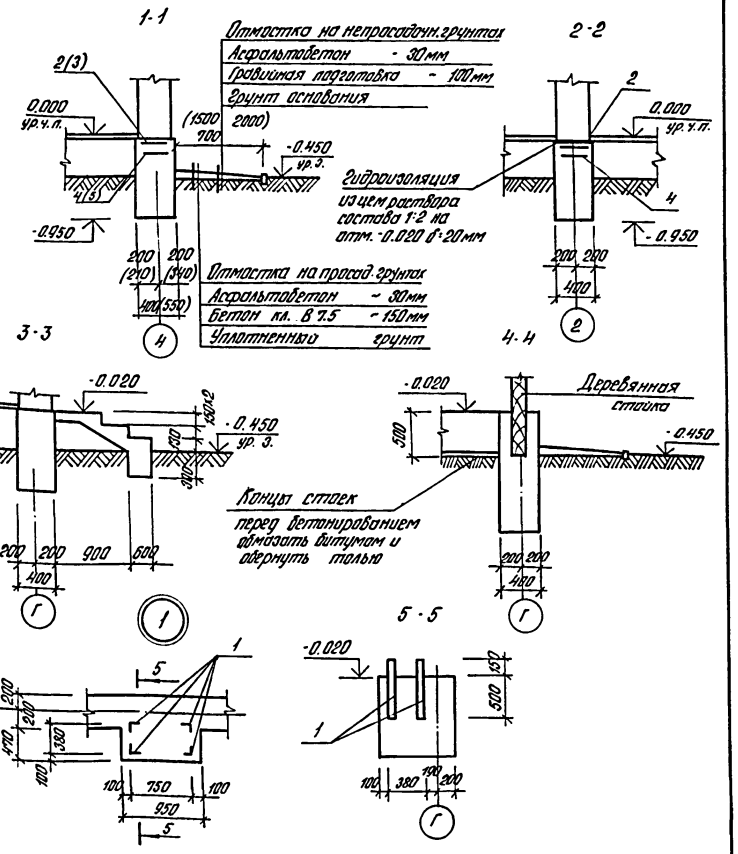

1. Ширина отмостки -0.7м дана для непросадочных грунтов, в скобках даны размеры -1.5м для грунтов I типа просадочности, а также при полном устранении просадочных свойств; 2м - для грунтов II типа просадочности.
2. Ленточные фундаменты из бетона кл. В 7.5.
3. Фундаменты под крыльца из бетона кл. В 12.5
4. Грунты в основании согласно СН 227-82.
5. Горизонтальное армирование фундаментов выполняется по периметру всех стен на отметках: -0.11м; -0.01м.
6. Под перегородки по грунтовому основанию под полы устраивается бетонная подготовка из бетона кл. В 7.5 сеч. 200×100(h)

Н.контр.	Султанов		
Нач.отд.	Звездина		
Г.и.п.	Немцев		
Зав.гр.	Урманова		
Инж.	Кульмашева		

привязан

инв. №

т.п. 144-000-964с.93 АС

Одноэтажный одноквартирный 3-х комнатный жилой дом со стенами из керамического кирпича, усиленных сетчатым армированием

Стадия	Лист	Листов
Р.П.	21	

Схема котлована. Сечения фундаментов

Таджикгипросельстрой

Ц00186-01 25

Взам. инв. № | Подпись и дата | Инв. № подл.

Альбом I

Схемы расположения подпольных каналов
(Вариант - централизованное отопление, грунты непросадочные)

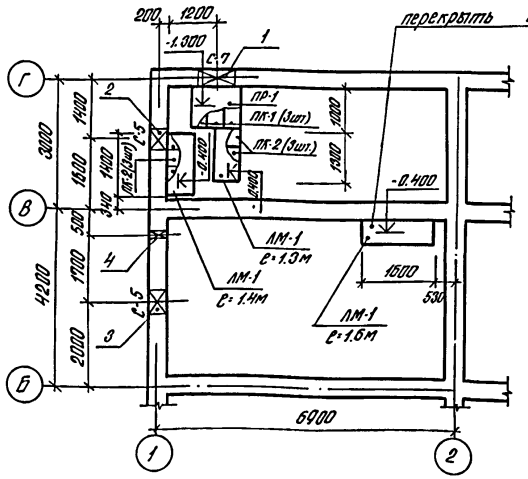

Спецификация к схеме расположения подпольных каналов

Марка поз.	Обозначение	Наименование	Кол.	Масса ед. кг	Примечан
ЛМ-1	лист 35	Лоток ЛМ-1 (п.м.)	4.3 / 3.48		непрос. / прос.
ЛМ-2	лист 35	—"— ЛМ-2 (м.п.)	— / 2.4		непрос. / прособ
ПР-1	лист 35	Приямок ПР-1 (шт)	1 / 1		непрос. / прособ
ПР-2	лист 35	—"— ПР-2 (шт)	— / 1		непрос. / прособ
ПР-3	лист 35	—"— ПР-3 (шт)	— / 1		непрос. / прос.
ПР-4	лист 35	—"— ПР-4 (шт)	— / 1		непрос. / прос.
ПК-1	лист 35	Плита перекрытия ПК-1 (шт)	3 / 6		непрос. / прос.
ПК-2	лист 36	—"— ПК-2 (шт)	6 / 5		непрос. / прос.
Щ-1	лист 36	Деревянный щит Щ-1 (п.м.)	1.6 / 6.2		непрос. / прос.
С-5	лист 37	Сетка С-5 (шт)	4 / —		непрос. / прос.
С-6	лист 37	—"— С-6 (шт)	— / 4		непрос. / прос.
С-7	лист 37	—"— С-7 (шт)	2 / —		непрос. / прос.
С-8	лист 37	—"— С-8 (шт.)	— / 2		непр. / прос.

(Вариант - централизованное отопление - грунты II типа просадочности)

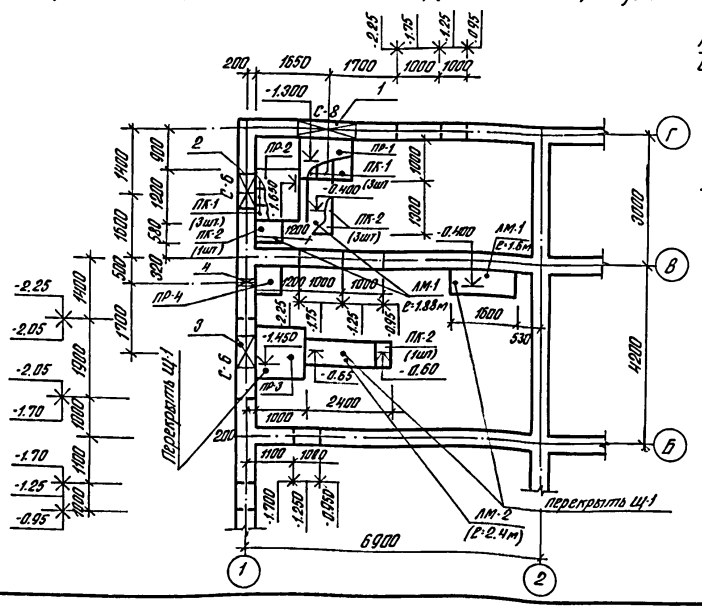

Узел прохода трубопровода

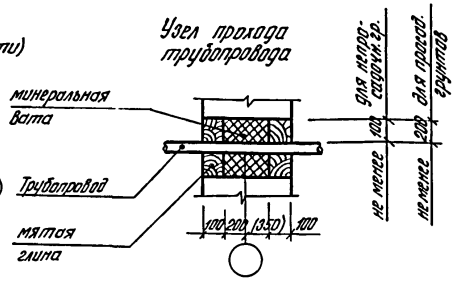

Экспликация отверстий

Тип отв.	Размеры, мм В	Размеры, мм Н	Отм. низа, м	Назначение	
1	1000 / 1300	450 / 950	-1.30 / -1.40	Отопление	непрос. / прос.
2	500 / 800	500 / 800	-1.65 / -1.75	Водопров.	непрос. / прос.
3	500 / 800	500 / 800	-1.45 / -1.55	канализ.	непрос / прос.
4	270 / 270	300 / 300	-0.35 / -0.35	Водопр.	непр. / прос.

В лотках и приямках выполнить внутри штукатурку цементным раствором с железнением.

Привязан:

инв. №

Н. контр	Султанов	
Нач. отд.	Звездина	
Г.и.п.	Немцев	
Зав. гр.	Урманова	
Инж.	Миллер	

т. п. 144-000-964с.93. -АС

Однозтажный одноквартирный 3х комнатный жилой дом со стенами из сырцового кирпича, усиленным сетчатым армированием

Стадия	Лист	Листов
Р.П.	22	

Схемы расположения подпольных каналов (централизованное отопление)

Таджикгипросельстрой

Взам. инв. | Подпись и дата | Инв. № подл.

Ц.00186-01 26

Альбом I

Схемы расположения подпольных каналов - поквартирное отопление

грунты - непросадочные

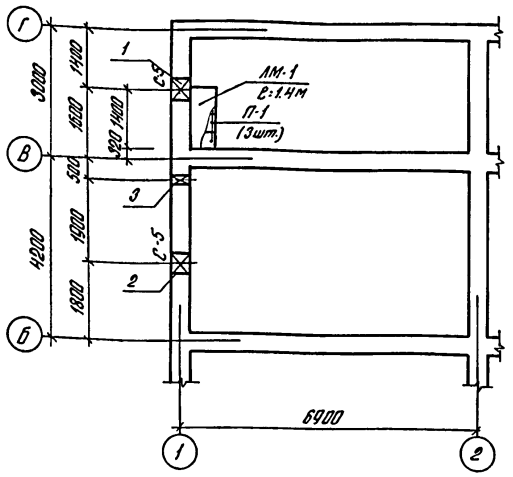

Деталь обрамления отверстий

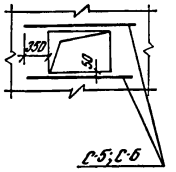

грунты - просадочные

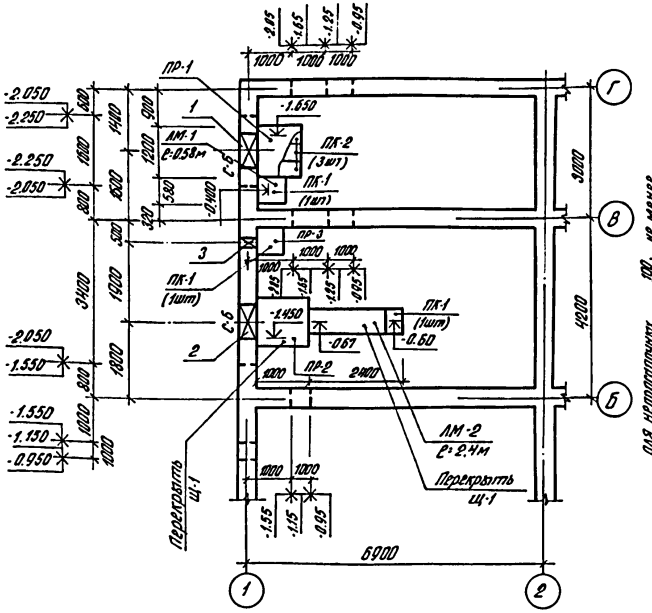

Узел прохода трубопровода

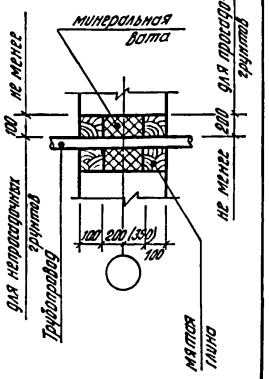

Спецификация к схеме расположения подпольных каналов

Марка поз	Обозначение	Наименование	Кол.	Масса ед. кг	Примечан.
АМ-1	лист АС-35	Лоток АМ-1 (п.м.)	2.4/0.58		непрос./просад.
АМ-2	лист АС-35	—"— АМ-2 (п.м)	—/2.4		непрос./просад.
ПР-1	лист АС-35	Приямок ПР-1 (шт.)	—/1		непрос./просад.
ПР-2	лист АС-35	—"— ПР-2 (шт.)	—/1		непрос./просад.
ПР-3	лист АС-35	—"— ПР-3 (шт)	—/1		непрос./просад.
ПК-1	лист АС-35	Плита перекрыт. ПК-1 (шт.)	3/3		непрос./просад.
ПК-2	лист АС-35	—"— ПК-2 (шт.)	—/3		непрос./просад.
Щ-1	лист АС-36	Деревянный щит Щ-1 (п.м.)	—/4.0		непрос./просад.
С-5	лист АС-37	Сетка С-5 (шт.)	4/—		непрос./просад.
С-6	лист АС-37	—"— С-6 (шт.)	—/4		непрос./просад.

1. В лотках и приямках внутри выполнить однослойную штукатурку цементным раствором с железнением.

Экспликация отверстий

Тип отв.	Размеры, мм В	Размеры, мм Н	Отм. низа, м	Назначение	
1	500/800	500/800	-1.65/-1.75	Водопров.	непрос./просад.
2	500/800	500/800	-1.45/-1.55	канализ.	непрос./просад.
3	270/270	300/300	0.35/-0.35	Водопров.	непрос./просад.

привязан			
инв. №			
Н. контр.	Султанов		
Нач. отд.	Звездина		
ГИП	Немцев		
Зав. гр.	Урманова		
Инж.	Миллер		

т.п. 144-000-964с.93 АС

Одноэтажный однокварти́рный 3х комнатный жилой дом со стенами из сырцового кирпича, усиленным сетчатым армированием

Схемы расположения подпольных каналов (поквартирное отопление)

Стадия	Лист	Листов
Р.П.	23	

"Таджикгипросельстрой"

Взам. инв. № | Подпись и дата | Инв. № подл.

Ц00186-01 27

Альбом I

Схема расположения элементов покрытия и антисейсмического покрытия

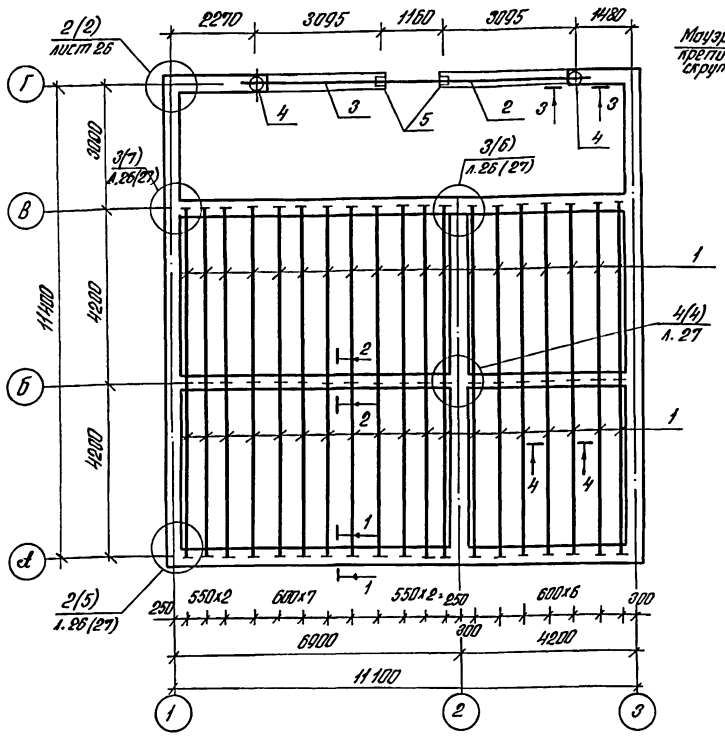

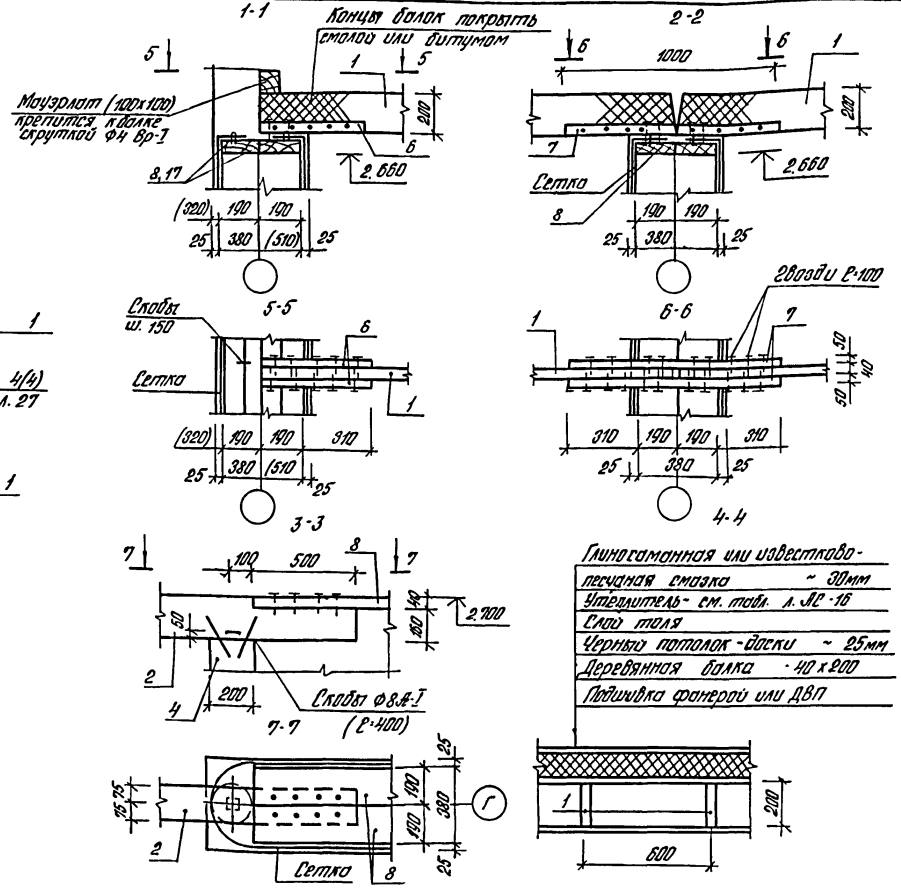

1. Деревянные балки покрытия антисептируются и покрываются специальными составами для повышения огнестойкости.
2. Мауэрлат крепится к балкам перекрытия и к сейсмопоясу проволочной скруткой ф 4 мм.
3. Мауэрлат выполнить из антисептированной древесины.
4. Цифры в скобках даны для варианта с толщиной стен 510 мм.

Н. контр.	Султанов		т.п. 144-000-964с.93				АС	
Нач.отд.	Звездина		Одноэтажный однокартирный 3-х комнатный жилой дом со стенами из сборного кирпича, усиленным сетчатым армированием		Стадия	Лист	Листов	
ГИП	Немцев				Р.П.	24		
Зав. гр.	Урманова		Схема расположения элементов покрытия и антисейсмического пояса		Тадгипросельстрой			
Инж.	Кульмашева							

Привязан

Инв. №

Инв. № подл. | Подпись и дата | Взам. инв. №

Альбом I

Спецификация к схеме расположения элементов покрытия и антисейсмического пояса

Формат	Зона	Поз.	Обозначение	Наименование	Кол.	Примечание
				Элементы покрытия		
		1		Балка 40х200 L=4200	38	1.292 м³
		2		Балка 150х200 L=4860	1	0.146 м³
		3		L=3695	1	0.111 м³
		4		Стойка ф200 L=3070	2	0.193 м³
		5		Стойка 150х150 L=3070	2	0.138 м³
		6		Брусок 50х50 L=500	76	0.095 м³
		7		L=100	38	0.095 м³
				Элементы антисейсмического пояса		
				Толщина наружных стен δ=380 мм		
		8		Доска 40х190	136.5 п.м.	1.038 м³
		9		Дер. накладка 40х190 L=400	28	0.084 м³
		10		L=480	16	0.058 м³
		11		Дер. брусок 40х50 L=380	30	0.023 м³
				Соединительные изделия		
		12		-4х80 ГОСТ 102-76* L=400	26	1.0 кг
		13		L=600	4	1.51 кг
		14		-4х50 ГОСТ 102-76* L=700	4	1.1 кг
		15		L=1050	6	1.65 кг
		16		L=1200	1	1.88 кг

Формат	Зона	Поз.	Обозначение	Наименование	Кол.	Примечание
				Толщина наружных стен δ=510 мм		
		8		Доска 40х190	58.5 п.м.	0.409 м³
		17		Доска 40х250	39 п.м.	0.390 м³
		18		Доска 40х260	40.6 п.м.	0.406 м³
		9		Дер. накладка 40х190 L=430	8	0.024 м³
		10		L=480	4	0.013 м³
		19		L=560	8	0.031 м³
		20		40х255 L=480	8	0.039 м³
		21		L=560	12	0.068 м³
		22		L=610	4	0.029 м³
		11		Дер. брусок 40х50 L=380	14	0.011 м³
		23		L=510	16	0.016 м³
				Соединительные изделия:		
		12		-4х80 ГОСТ 102-76* L=400	24	1.0 кг
		13		L=600	2	1.51 кг
		24		L=550	2	1.38 кг
		25		L=800	2	2.01 кг
		14		-4х50 ГОСТ 102-76* L=700	2	1.1 кг
		16		L=1200	1	1.88 кг
		26		L=960	2	1.51 кг
		27		L=1310	4	2.06 кг
		28		L=1440	2	2.26 кг

Взам. инв. №

Подпись и дата

Инв. № подл.

привязан:

Инв. №:

Н. контр.	Султанов		
Нач. отд.	Звездина		
Г.Н.П.	Немцев		
Зав. ер.	Ермакова		
Инж.	Кузьмошева		

т.п. 144-000-964с.93

АС

Одноэтажный одноквартирный 3-х комнатный жилой дом со стенами из керамического кирпича, усиленными сетчатым армированием	Стадия	Лист	Листов
	Р.П.	25	
Спецификация к схеме расположения элементов покрытия и антисейсмического пояса	Тодтикгипросельстрой		

Альбом I

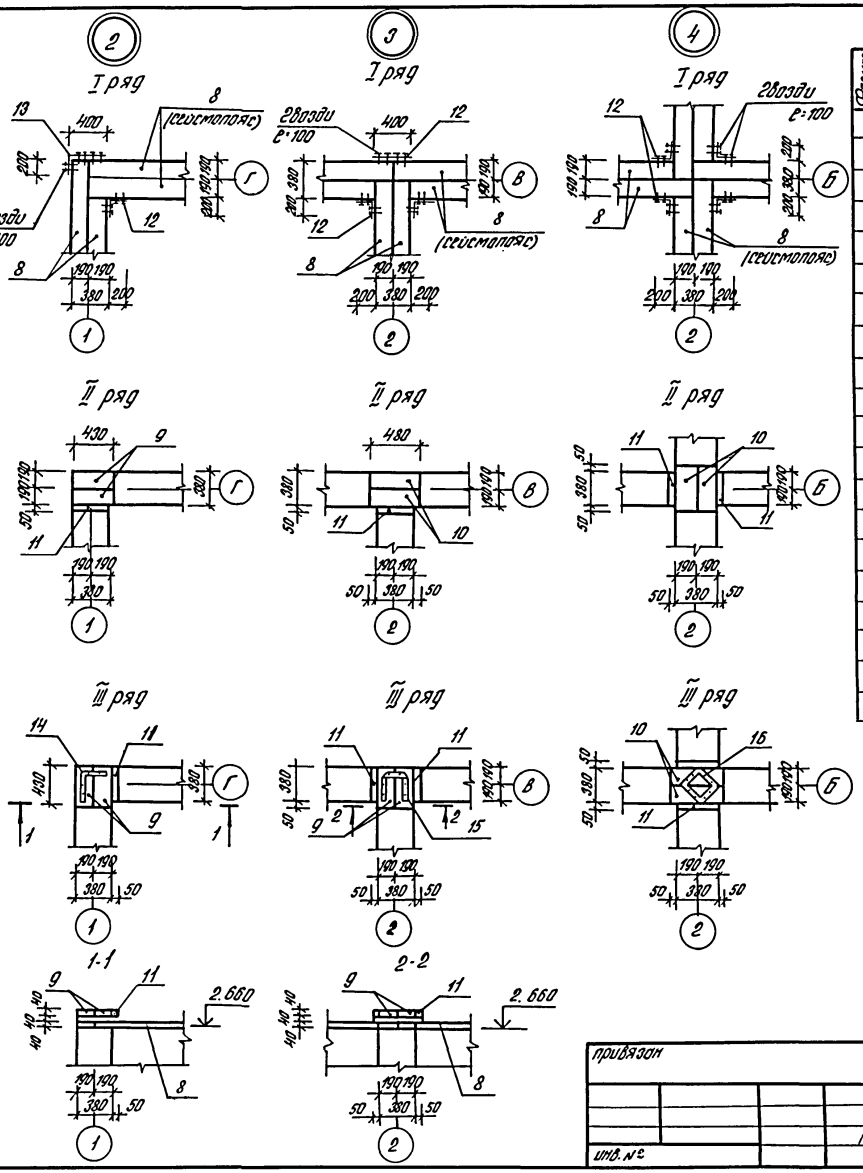

Спецификация на узлы 2÷4

Формат	Зона	Поз.	Обозначение	Наименование	Кол.	Примечан.
				Узел „2"		
		9		Дер. накладка 40х190 ℓ=430	4	0.013 м³
		11		Дер. брусок 40х50 ℓ=380	2	0.002 м³
				Соединительные элементы		
		12		-4х80 ГОСТ 102-76* ℓ=400	1	1.00 кг
		13		ℓ=600	1	1.51 кг
		14		-4х50 ГОСТ 102-76* ℓ=700	1	1.1 кг
				Узел „3"		
		9		Дер. накладка 40х190 ℓ=430	2	0.007 м³
		10		ℓ=480	2	0.007 м³
		11		Дер. брусок 40х50 ℓ=380	3	0.002 м³
				Соединительные элементы		
		12		-4х80 ГОСТ 102-76* ℓ=400	3	1.00 кг
		15		-4х50 ГОСТ 102-76* ℓ=1050	1	1.65 кг
				Узел „4"		
		10		Дер. накладка 40х190 ℓ=480	4	0.015 м³
		11		Дер. брусок 40х50 ℓ=380	4	0.003 м³
				Соединительные элементы:		
		12		-4х80 ГОСТ 102-76* ℓ=400	4	1.00 кг
		16		-4х50 ГОСТ 102-76 ℓ=1200	1	1.88 кг

Н. контр.	Султанов		
Нач. отд.	Звездина		
ГИП	Немцев		
Зав. гр.	Урманова		

привязан

инв. №

т.п. 144-000-964с.93 АС

Одноэтажный однопролетный 3х комнатный жилой дом со стенами из строительного кирпича, усиленным сетчатым армированием

Стадия	Лист	Листов
Р.П.	28	

Узлы 2÷4

Тюмгипросельстрой

Инв. № подл. | Подпись и дата | Взам. инв. №

Альбом I

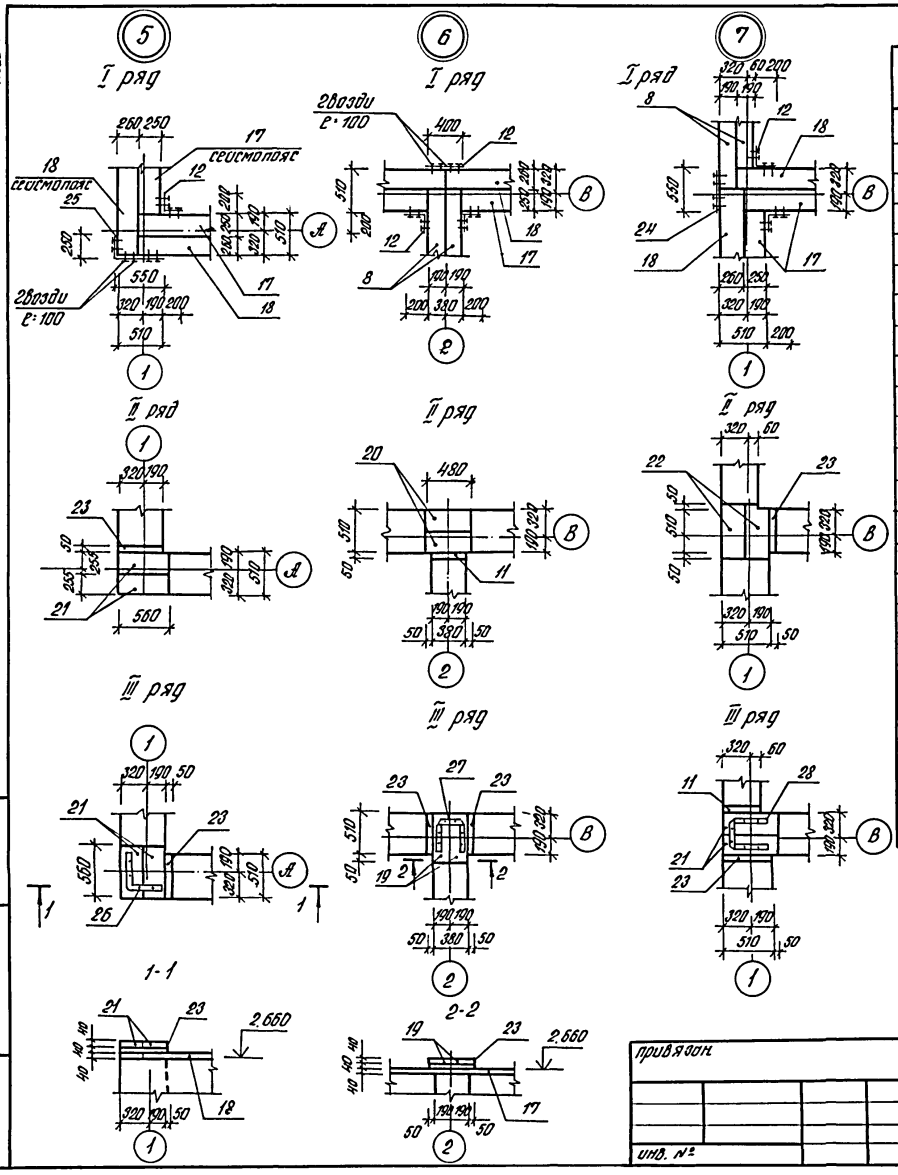

Спецификация на узлы 5÷7

Формат	Зона	Поз.	Обозначение	Наименование	Кол.	Примеч.
				Узел „5"		
		21		Дер. накладка 40х255 Р=560	4	0.023м³
		23		Дер. брусок 40х50 Р=510	2	0.002м³
				Соединительные элементы		
		12		-4х80 ГОСТ 102-76* Р=400	1	1.00кг
		25		Р=800	1	2.01кг
		26		-4х50 ГОСТ 102-76* Р=960	1	1.51кг
				Узел „6"		
		19		Дер. накладка 40х190 Р=560	2	0.009м³
		20		40х255 Р=480	2	0.01м³
		11		Дер. брусок 40х50 Р=380	1	0.001м³
		23		Р=510	2	0.002м³
				Соединительные элементы		
		12		-4х80 ГОСТ 102-76* Р=400	3	1.0кг
		27		-4х50 ГОСТ 102-76* Р=1310	1	2.06кг
				Узел „7"		
		21		Дер. накладка 40х255 Р=560	2	0.011м³
		22		Р=610	2	0.012м³
		11		Дер. брусок 40х50 Р=380	1	0.001м³
		23		Р=510	2	0.002м³
				Соединительные элементы		
		12		-4х80 ГОСТ 102-76* Р=400	2	1.0кг
		24		Р=550	1	1.38кг
		28		-4х50 ГОСТ 102-76* Р=1440	1	2.26кг

Н.контр.	Султанов		т.п. 144-000-964с.93 АС
привязан			
Нач.отд.	Звездина		Одноэтажный однокварт. 3х комнатный жилой дом со стенами из сырцового кирпича, усиленный сетчатым армированием — Стадия: Р.П. / Лист: 27 / Листов:
ГИП	Немцев		
Зав.гр.	Урманова		Узлы 5÷7 — Таджикгипросельстрой
инв. №			

Ц00186-01 31

Взам. инв. № | Подпись и дата | Инв. № подл.

Альбом I

Схема расположения элементов кровли (основной вариант)

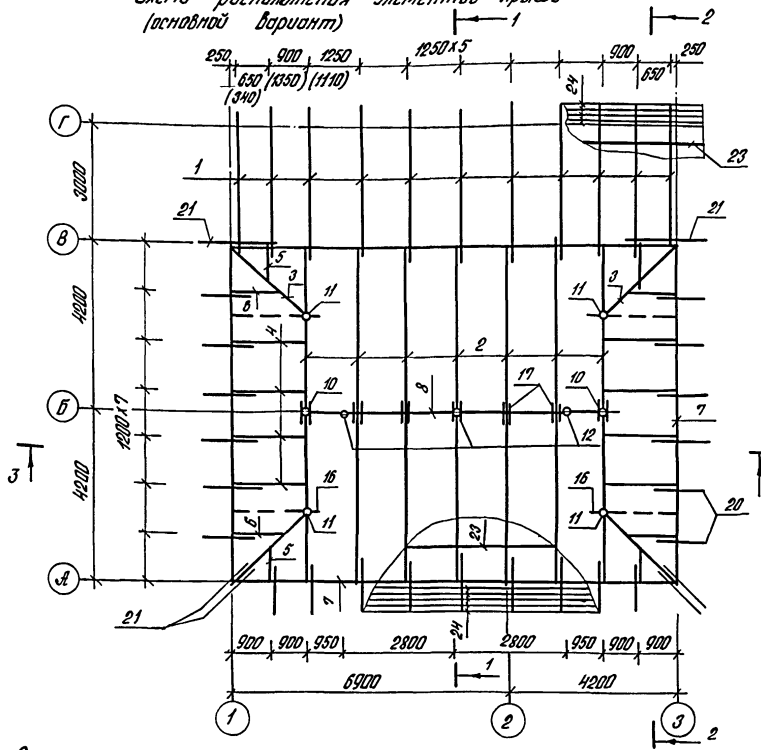

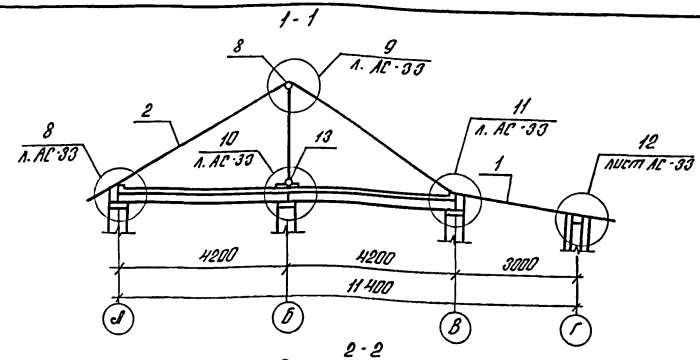

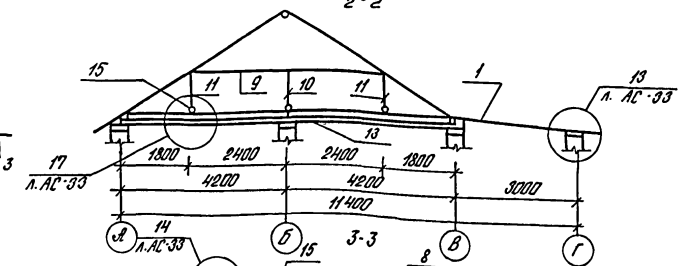

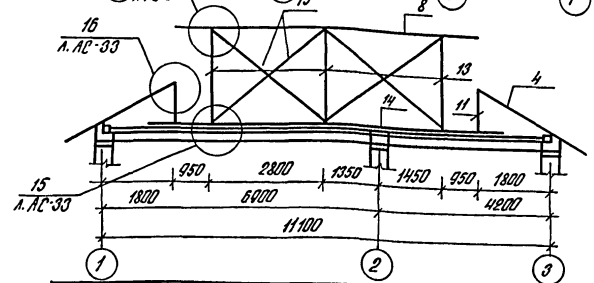

1. Размеры в скобках даны для Варианта с поквартирным отоплением.
2. Данный лист см. с листами АС-29, 33.
3. При поквартирном отоплении на участках прохождения дымовой трубы через покрытие устраивается открытая разделка размером 260мм. Деревянные конструкции покрытия на данном участке защищаются штукатуркой толщ. 25мм, либо асбестовым картоном толщ. 8мм.
4. Примыкание трубы к деревянным конструкциям кровли см. с. 2.160-6 с в. 1 узел „41."

Н. контр.	Султанов		т.п. 144-000-964с.93 АС
привязан			
Нач. отд.	Звездина		Одноэтажный одноквартирный 3-комнатный жилой дом со стенами из сборного кирпича, усиленным сетчатым армированием
ГИП	Немцев		Схема расположения элементов кровли (основной вариант) Разрез 1-1, 2-2, 3-3.
Зав. гр.	Урманова		
Инж.	Кульмашева		
инв. №			

Стадия	Лист	Листов
Р.П.	28	

Гражданпроектсельстрой

Ц00186-01 32

Взам. инв. №

Подпись и дата

Инв. № подл.

Альбом I

Спецификация к схеме расположения элементов крыши

Формат	Зона	Поз.	Обозначение	Наименование	Кол.	Примечание
		1		Стропила 50х180 ℓ=4220	11	0.418 м³
		2		50х220 ℓ=4790	14	0.728 м³
		3		ℓ=2720	4	1.120 м³
		4		ℓ=2030	8	0.179 м³
		5		ℓ=1030	4	0.045 м³
		6		ℓ=1370	4	0.060 м³
		7		Мауэрлат 100х100	39.0 п.м.	0.39 м³
		8		Верхний прогон ф 200	7.5 п.м.	0.235 м³
		9		Нижний прогон 50х220 ℓ=5000	2	0.110 м³
		10		Балка ф 200 ℓ=4390	4	0.551 м³
		11		Стойка ф 160 ℓ=400	2	0.016 м³
		12		ℓ=340	4	0.027 м³
		13		Стойка ф 200 ℓ=1930	3	0.182 м³
		14		Лежень 1/2 ф 200	8.5 п.м.	0.171 м³
		15		Связи 50х100 ℓ=3400	4	0.068 м³
		16		Балка ф 160 ℓ=2480	4	0.199 м³
		17		Накладка 40х180 ℓ=400	14	0.040 м³
		18		Брусок 50х50 ℓ=500	38	0.047 м³
		19		50х70 ℓ=400	6	0.008 м³
		20		Кобылка 40х160 ℓ=1200	21	0.162 м³
		21		ℓ=1700	6	0.065 м³

Формат	Зона	Поз.	Обозначение	Наименование	Кол.	Примечание
		22		Брус 80х80 ℓ=5000	2	0.064 м³
		23		Обрешетка 50х50	191 п.м.	0.477 м³
		24		Карнизный щит 50х150	206.8 п.м.	1.551 м³
		25		Коньковый брус 60х150	7.7 п.м.	0.069 м³
		26		Коньковая обрешетка 50х150	30.8 п.м.	0.231 м³
		27		Диагональный настил δ=25		2.503 м³
		28		Обшивка фронтона δ=25		0.151 м³
		29		Подшивка карниза δ=25		0.439 м³
		30		Рейка 50х50	27.9 п.м.	0.069 м³
		31		Фанера (ДВП)		102.08 м²
				Итого:		10.375 м³

Взам. инв. №

Подпись и дата

Инв. № подл.

Н. контр.	Султанов	
Нач. отд.	Звездина	
Г.И.П.	Немцев	
Зав. гр.	Урманова	
Инж.	Кульмашева	

привязан

инв. №

т.п. 144-000-964с.93 АС

Одноэтажный одноквартирный 3х комнатный жилой дом со стенами из сырцового кирпича, усилен. сетчатым армированием

Стадия	Лист	Листов
Р.П.	29	

Спецификация к схеме расположения элементов крыши (основной вариант)

Гарникгипросельстрой

Ц00186-01 33

Альбом I

Схема расположения элементов крыши (Вариант двускатной крыши)

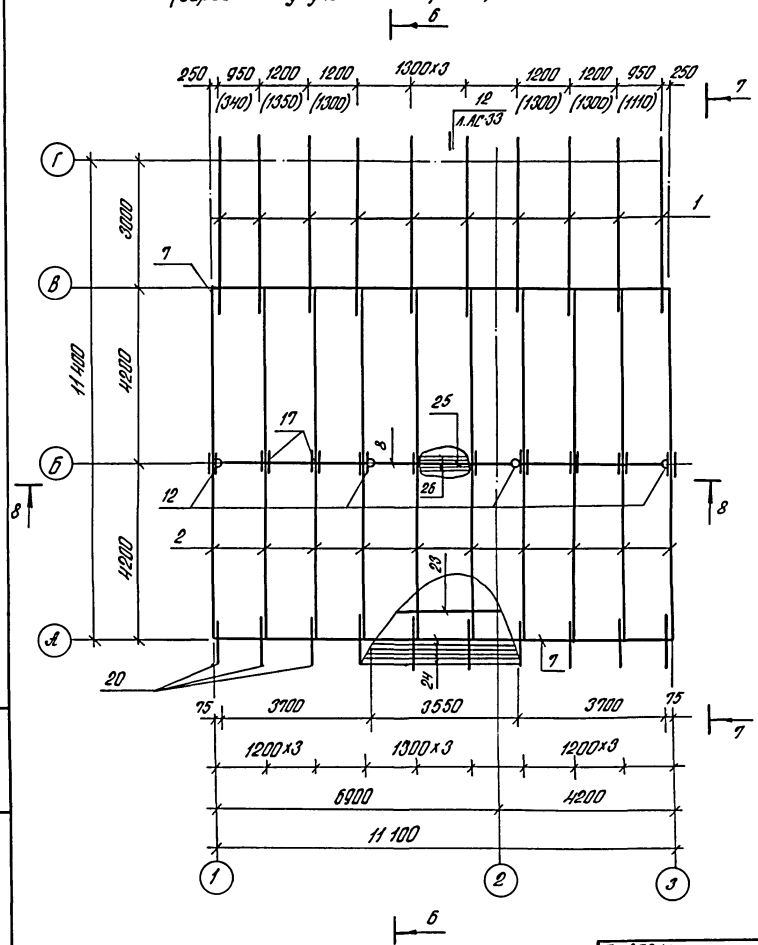

См. примечание лист АС-28.

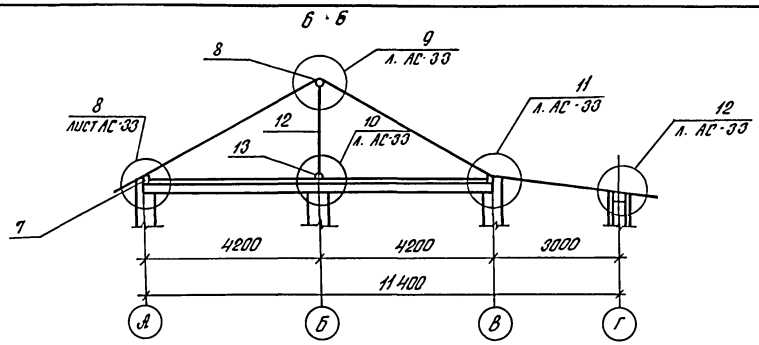

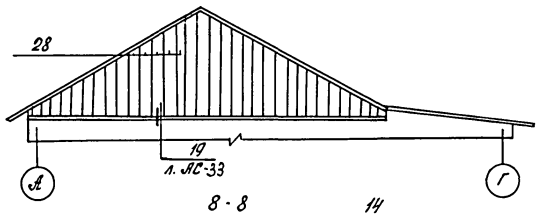

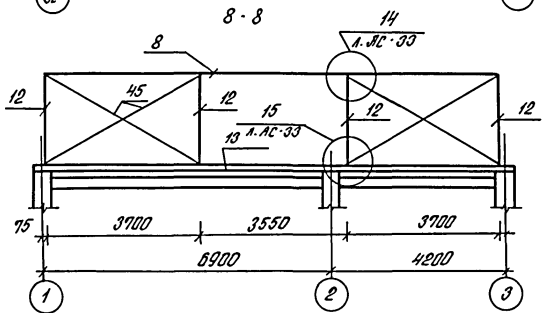

Взам. инв. N				Н контр.	Султанов	т.п. 144-000-96 Ис.93	АС
Подпись и дата							
Инв. N подл.							
Привязан				Нач. отд.	Звездина	Одноэтажный одноквартирный 3-комнатный жилой дом со стенами из сварного кирпича, усилен. сетчатым армированием	Стадия: Р.П. / Лист: 30 / Листов:
				ГИП	Немцев		
				Гл. спец.	Урманова	Схема расположения элементов крыши (Вариант двускатной крыши)	Таджикгипросельстрой
				Инж.	Кульмашева		
инв. N							

Ц00186-01 54

Альбом I

Схема расположения элементов крыши (Вариант четырехскатной крыши)

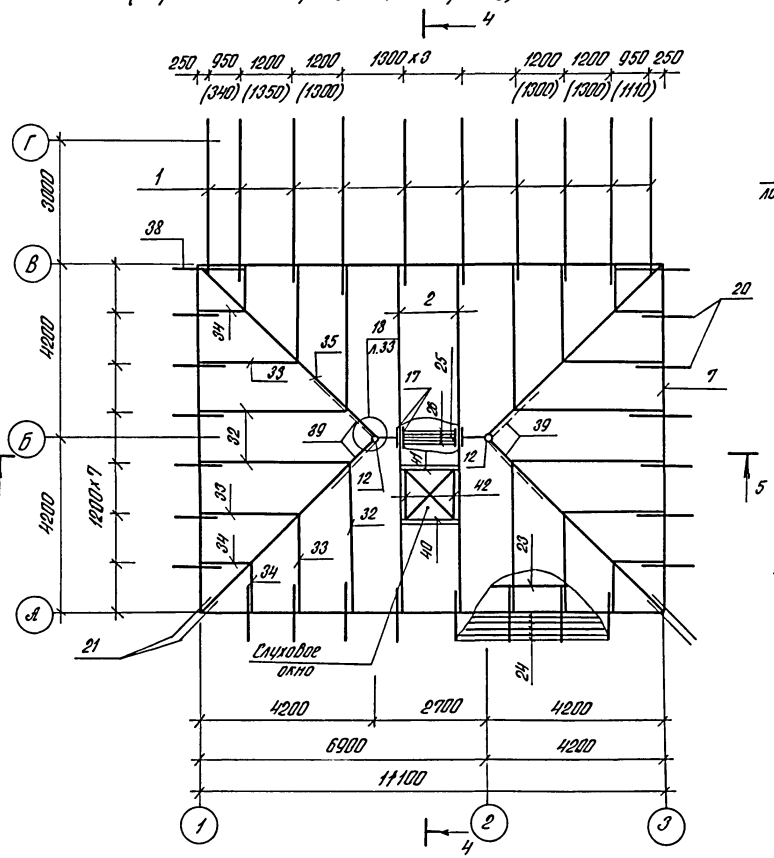

1. См. примечание лист АС-28.

4 - 4

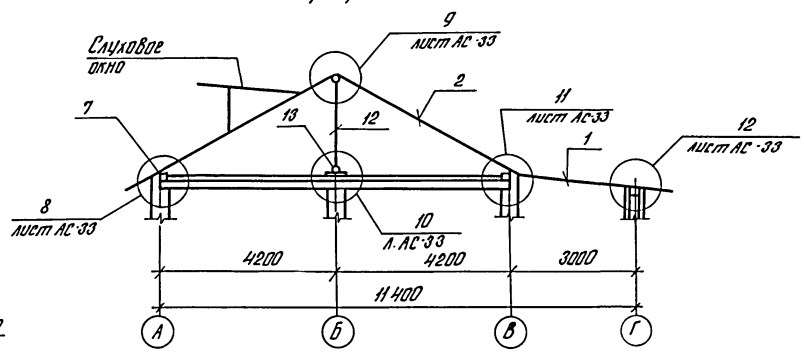

5 - 5

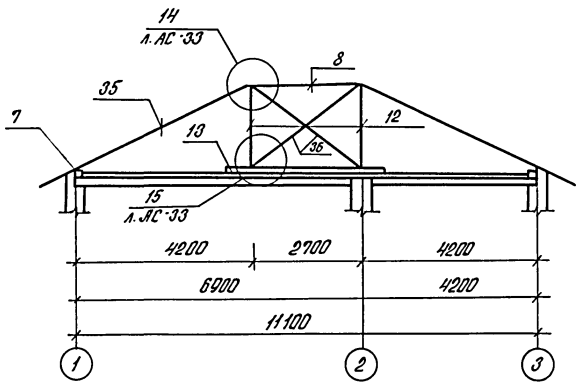

Н. контр.	Султанов		
Начотд.	Звездина		
Гл.п.	Немцев		
Зав.гр.	Уманова		
Инж.	Кульмашева		

т.п 144-000-964с.93

АС

Привязан

Инв. №

Одноэтажный одноквартирный 3-х комнатный малый дом со стенами из стандартного кирпича, усиленн. сетчатым армированием.

Стадия	Лист	Листов
Р.П.	31	

Схема расположения элементов крыши. (Вариант четырехскатной крыши.)

Таджикгипросельстрой

Ц00186-01 35

Взам. инв. №

Подпись и дата

Инв. № подл.

Альбом I

Спецификация к схеме расположения элементов крыши

Формат	Зона	Поз.	Обозначение	Наименование	Кол.	Примечание
				Вариант с четырехскатной крышей		
		1		Стропила 50х180 ℓ=4220	10	0.380м³
		2		ℓ=4730	4	0.170м³
		32		ℓ=4060	8	0.357м³
		33		ℓ=2710	8	0.238м³
		34		ℓ=1350	8	0.119м³
		35		Стропила ф200 ℓ=6100	4	0.342м³
		7		Мауэрлат 100х100	39.0 п.м	0.390м³
		8		Верхний прогон ф200	2.7 п.м.	0.085м³
		12		Стойка ф200 ℓ=1930	2	0.121м³
		13		Лежень 1/2 ф200	3.7 п.м.	0.029м³
		36		Связи 50х100 ℓ=3920	2	0.033м³
		17		Накладка 40х180 ℓ=400	4	0.012м³
		18		Брусок 50х50 ℓ=500	12	0.015м³
		19		50х70 ℓ=400	6	0.008м³
		37		150х200 ℓ=300	8	0.072м³
		20		Кобылка 40х160 ℓ=1200	20	0.154м³
		21		ℓ=1700	4	0.044м³
		38		ℓ=2000	2	0.026м³
		23		Обрешетка 50х50	161.4 п.м.	0.403м³
		24		Карнизный щит 50х150	206.8 п.м.	1.551м³
		25		Коньковый брус 60х150	2.7 п.м	0.024м³
		26		Коньковая обрешетка 50х150	10.8 п.м.	0.081м³
		27		Диагональный настил δ=25		2.503м³
		29		Подшивка карниза δ=25		0.44м³
		30		Рейка 50х50	27.9 п.м	0.069м³
		31		Фанера (ДВП.)		102.08м²
		39		Подкос ф150 ℓ=2050	4	0.145м³
				Элементы слухового окна		
		40		Рогель 100х50 ℓ=1400	1	0.007
		41		80х50 ℓ=1400	1	0.006
		42		Стропила 130х40 ℓ=2100	2	0.022
		43		Обшивка 130х25	22м²	0.055
		44		Настил 130х40	33м²	0.132
				Итого:		8.539м³

Формат	Зона	Поз.	Обозначение	Наименование	Кол.	Примеч.
				Вариант с двухскатной крышей		
		1		Стропила 50х180 ℓ=4220	10	0.380м³
		2		50х220 ℓ=4730	20	1.041м³
		7		Мауэрлат 100х100	22.2 п.м.	0.222м³
		8		Верхний прогон ф200	12.35 п.м	0.388м³
		12		Стойка ф200 ℓ=1930	4	0.242м³
		13		Лежень 1/2 ф200	11.48 п.м.	0.09м³
		45		Связи 50х100 ℓ=4170	4	0.083м³
		17		Накладка 40х180 ℓ=400	20	0.058м³
		18		Брусок 50х50 ℓ=500	12	0.015м³
		19		50х70 ℓ=400	6	0.008м³
		20		Кобылка 40х160 ℓ=1200	10	0.077м³
		23		Обрешетка 50х150	177.6 п.м	0.444м³
		24		Карнизный щит 50х150	112.2 п.м	0.841м³
		25		Коньковый брус 60х150	11.1 п.м	0.1м³
		26		Коньковая обрешетка 50х150	44.4 п.м	0.333м³
		27		Диагональный настил δ=25		2.503м³
		28		Обшивка фронтона δ=25		0.63м³
		29		Подшивка карниза δ=25		0.219м³
		30		Рейка 50х50	11.5 п.м.	0.029м³
		31		Фанера (ДВП)		102.08м²
		46		Брус 100х100	17.5 п.м	0.176м³
				Итого:		7.879м³

Н.контр.	Султанов		
Нач.отд	Звездина		
Г.и.п.	Немцев		
Зав.ср.	Урманова		
Инж.	Кульмашева		

т.п. 144-000-964с.93

АС

Привязан

Инв. №

Одноэтажный одноквартирный 3-комнатный жилой дом из сырцового кирпича, усиленн. сетчатым армированием

Стадия: Р.П. | Лист: 32 | Листов:

Спецификация к схеме расположения элементов крыши.

Таджикгипросельстрой

Ц00186-01 36

Инв.№ подл. | Подпись и дата | Взам.инв.№

Альбом I

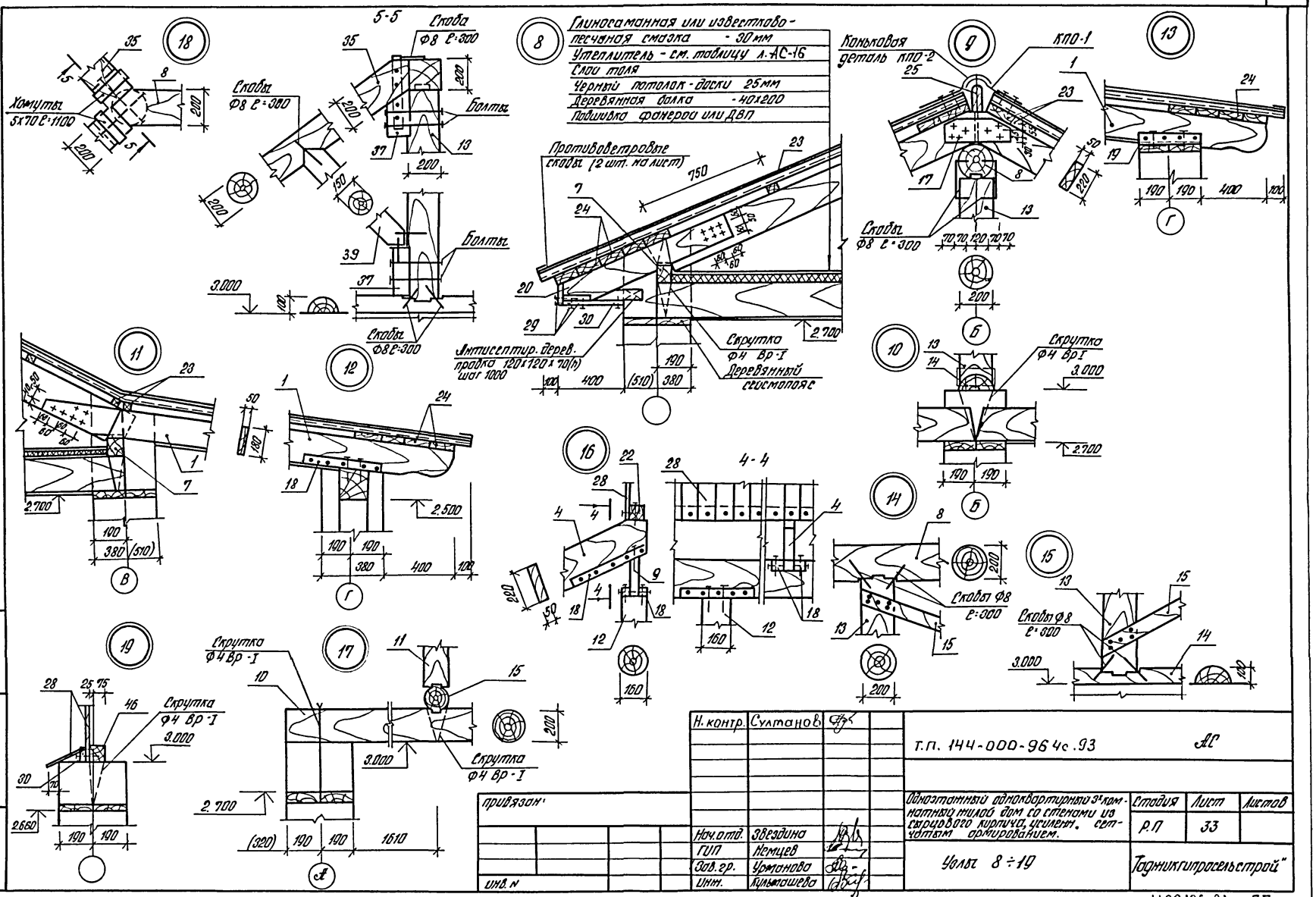

Н. контр.	Султанов		
Нач. отд.	Звездина		
ГИП	Немцев		
Зав. гр.	Уртанова		
Инж.	Кульмашева		

привязан:

инв. №

т.п. 144-000-96 ч.с.93 АС

Одноэтажный однокв. трехкомнатный жилой дом со стенами из керамического кирпича, армирован. сетчатым армированием.

Стадия	Лист	Листов
Р.П	33	

Узлы 8÷19

"Годнихгипросельстрой"

Взам. инв. №

Подпись и дата

Инв. № подл.

Ц00186-01 37

Альбом I

Схема армирования стен

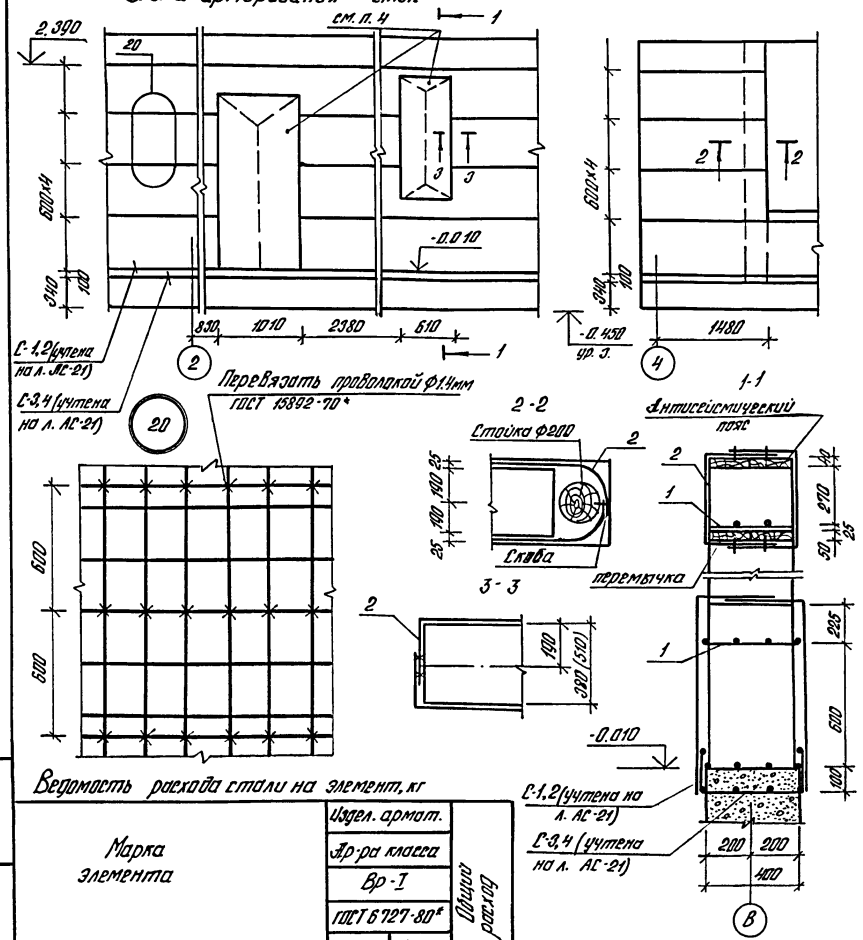

Спецификация к схеме армирования стен

Формат	Зона	Поз.	Наименование	Обозначение	Кол.	Примеч.
			Толщина наружных стен δ=380 мм ($t_н^o$=-14°С)			
			сейсмичность 7баллов (8баллов)			
		1	лист 36	Сетка С-1	281.61	п.м
		2	ГОСТ 8478-81*	С $\frac{3Вр\text{-}I\text{-}(\times200)+100}{3Вр\text{-}I\text{-}(\times250)+100}$ 2940	357.8 (422.6)	м²
			Толщина наружных стен δ=510 мм ($t_н^o$=-20°С÷-25°С)			
			сейсмичность 7баллов (8баллов)			
		1	лист 36	Сетка С-1	142.66	п.м.
		2	ГОСТ 8478-81*	С $\frac{3Вр\text{-}I\text{-}(\times200)+100}{3Вр\text{-}I\text{-}(\times250)+100}$ 2940	363.4 (428.2)	м²
		3	лист 36	Сетка С-2	144.97	п.м.

1. Для варианта сейсмичностью 8 баллов вертикальное армирование сетками выполняется по периметру всех стен с 2х сторон.
2. Горизонтальное армирование для 7,8 баллов одинаковое, выполняется по периметру всех стен на отметках: -0,11; -0,01; 0.590; 1,190; 1,790; 2,390.
3. Для варианта сейсмичностью 7баллов вертикальное армирование сетками выполнить с 2х сторон по периметру всех наружных стен и в местах примыкания и пересечения как наружных так и внутренних стен на расстоянии 1.5м от оси.
4. В местах расположения оконных и дверных проемов сетки разрезать и загнуть внутрь проема. Противоположные концы сеток вертикального армирования связать между собой вязальной проволокой.

Ведомость расхода стали на элемент, кг

Марка элемента			Изделл. армат. Кл-ра класса Вр-I ГОСТ 6727-80* ф3	Итого	Общий расход
Армирование стен	Толщина наружных стен δ=380 мм	7б	266.06	266.06	266.06
		8б	298.14	298.14	298.14
	Толщина наружных стен δ=510 мм	7б.	285.77	285.77	285.77
		8б.	317.85	317.85	317.85

Привязан:

Инв. №

Н. контр	Султанов	
Нач. отд	Звезвина	
Г.и.п.	Немцев	
Гл.в. гр.	Урманова	
Инж.	Кульмашева	

т.п. 144-000-964с-93 АС

Одноэтажный одноквартирный 3х комнатный жилой дом со стенами из сборного кирпича, усиленных сеткой армированием

Стадия	Лист	Листов
Р.П.	34	

Схема армирования стен

Тадниигипросельстрой

Инв. № подл. | Подпись и дата | Взам. инв. №

Ц00186-01 38

Альбом I

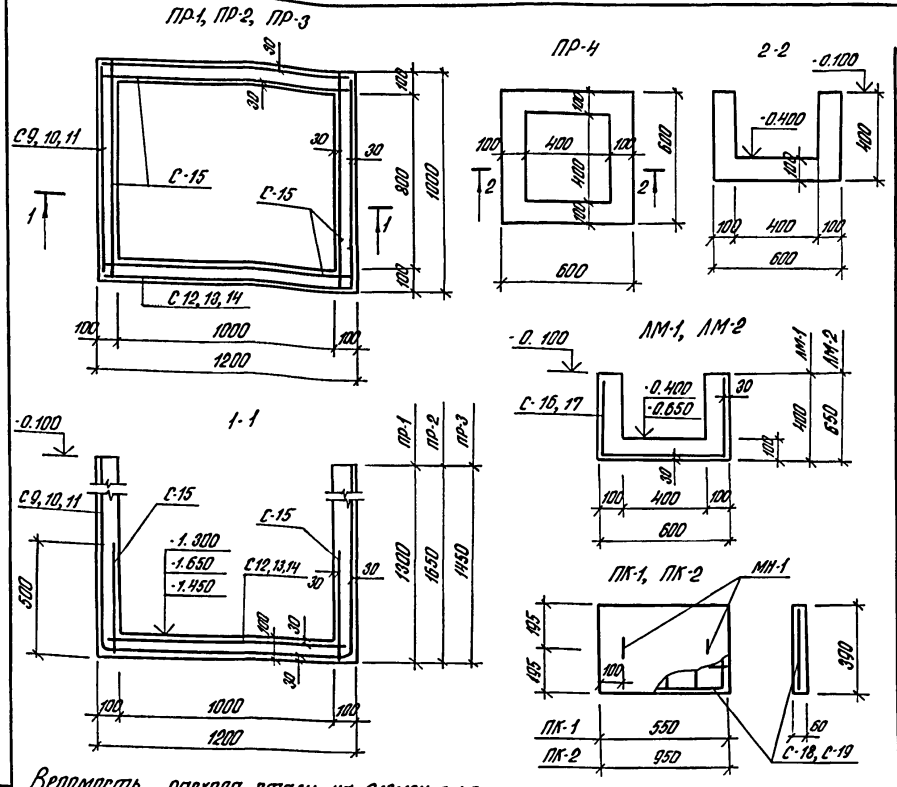

Спецификация на монолитные приямки, лотки и плиты

Формат	Зона	Поз.	Обозначение	Наименование	Кол.	Примеч.
				Приямок ПР-1		
				Сборочные единицы:		
			лист 37	Сетка С-9 (шт.)	1	
			лист 37	" С-12 (шт.)	1	
			лист 37	" С-15 (п.м.)	4.16	
				Материал: бетон кл.В12.5		0.60 м³
				Приямок ПР-2		
				Сборочные единицы:		
			лист 37	Сетка С-10 (шт)	1	
			лист 37	" С-13 (шт)	1	
			лист 37	" С-15 (п.м)	4.16	
				Материал: бетон кл. В 12.5		0.74 м³
				Приямок ПР-3		
				Сборочные единицы:		
			лист 37	Сетка С-11 (шт.)	1	
			лист 37	С-14 (шт)	1	
			лист 37	С-15 (п.м.)	4.16	
				Материал: бетон кл. В 12.5		0.66 м³
				Приямок ПР-4		
				Материал: бетон кл. В12.5		0.1 м³
				Лоток ЛМ-1 (ЛМ-2)		
				Сборочные единицы:		
			лист 37	Сетка С-16 (С-17) п.м.	1	
				Материал: бетон кл. В 12.5		0.12(0.17)м³
				Плита ПК-1 (ПК-2)		
				Сборочные единицы:		
			лист 37	Сетка С-18 (С-19) шт	1	
			лист 37	Монтажн. петля МН-1 (шт)	2	
				Материал: бетон кл. В 12.5		0.08(0.022)м³

Ведомость расхода стали на элемент, кг

Марка элемента	Изделия арматурные						Общий расход
	Арматура класса						
	A I		A III		Вр-I		
	ГОСТ 5781-82*		ГОСТ 5781-82*		ГОСТ 6727-80*		
	ф6	Итого	ф6	Итого	ф4	Итого	
ПР-1 (1шт)			8.55	8.55	6.06	6.06	14.61
ПР-2 (1шт)			10.2	10.2	6.8	6.8	17.0
ПР-3 (1шт)			9.21	9.21	6.38	6.38	15.59
ЛМ-1 (1п.м.)			1.4	1.4	0.7	0.7	2.1
ЛМ-2 (1п.м.)			1.95	1.95	0.9	0.9	2.85
ПК-1 (1шт.)	0.22	0.22	0.48	0.48	0.16	0.16	0.86
ПК-2 (1шт.)	0.22	0.22	0.8	0.8	0.24	0.24	1.26

Взам. инв. N | Подпись и дата | Инв. N подл.

привязан:

инв. N

Н. контр.	Султанов	
Нач. отд.	Звездина	
ГИП	Немцев	
Зав. гр.	Урманова	
Инж.	Миллер	

т.п. 144-000-964с.93 АС

Одноэтажный однокартирный 3-комнатный жилой дом со стенами из сырцового кирпича, усилен. сетчатым армированием

Стадия	Лист	Листов
Р.П.	35	

Монолитные приямки ПР1-ПР4, лотки ЛМ1, ЛМ-2, плиты ПК-1, ПК-2.

Гаднилкгипросельстрой

Альбом I

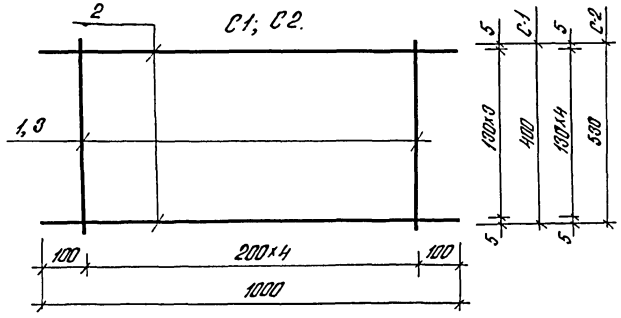

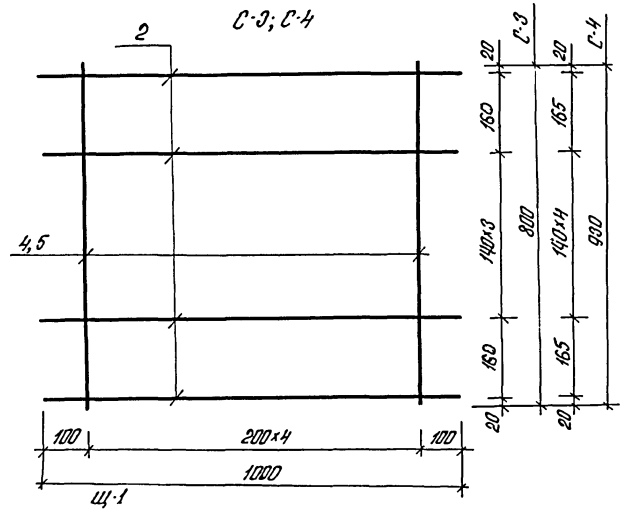

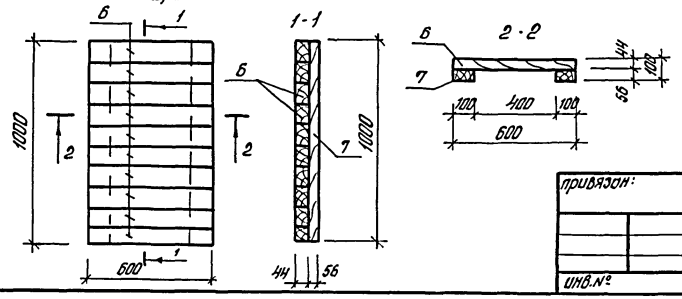

Спецификация на сетки С-1÷С-4

Формат	Зона	Поз.	Обозначение	Наименование	Кол.	Примечан.
				С-1		0,34 кг
		1		ф3 Вр-I ГОСТ 6727-80* Р=1000	5	0,02 кг
		2		Р=1000	4	0,06 кг
				С-2		0,45 кг
		3		ф3 Вр-I ГОСТ 6727-80* Р=530	5	0,03 кг
		2		Р=1000	5	0,06 кг
				С-3		0,56 кг
		4		ф3 Вр-I ГОСТ 6727-80* Р=800	5	0,04 кг
		2		Р=1000	6	0,06 кг
				С-4		0,67 кг
		5		ф3 Вр-I ГОСТ 6727-80* Р=930	5	0,05 кг
		2		Р=1000	7	0,06 кг

Спецификация древесины на Щ-1

Формат	Зона	Поз.	Обозначение	Наименование	Кол.	Примеч.
				Щ-1		
		6		Настил из досок 44×100; Р=600	10	0,03 м³
		7		Брус 56×100; Р=1000	2	0,01 м³

привязан:

Инв. №

Н. контр.	Султанов		
Нач. отд.	Звездина		
ГИП	Немцев		
Зав. ср.	Романова		
Инж.	Ишкеева		

т.п. 144-000-964с.93

АС

Одноэтажный одноквартирный 3х комнатный жилой дом со стенами из сплошного кирпича, усиленн. сетчатым армированием

Стадия	Лист	Листов
Р.П.	36	

Сетки С-1÷С-4
Деревянный щит Щ-1

Подмиксгипросельстрой

Инв. № подл. | Подпись и дата | Взам. инв. №

Альбом I

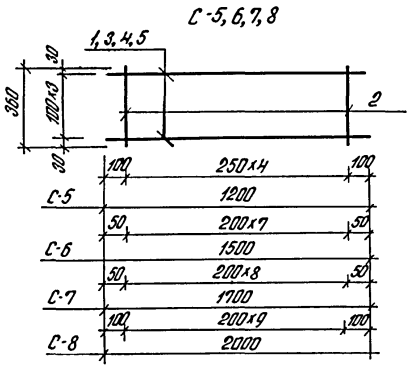

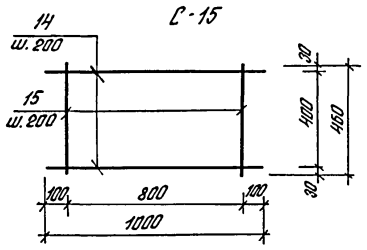

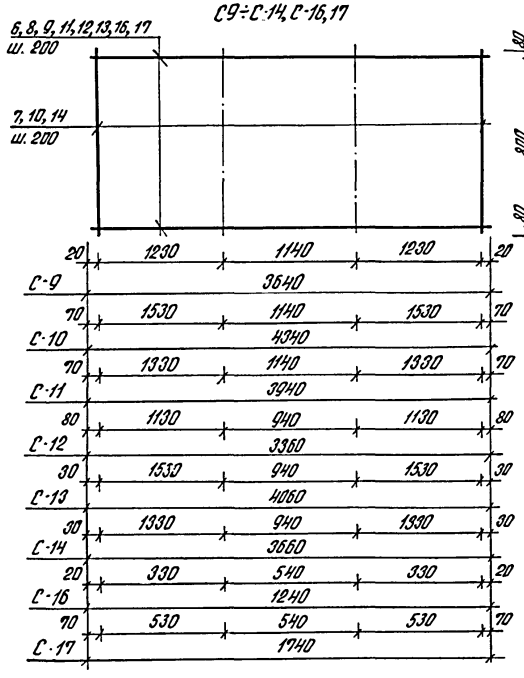

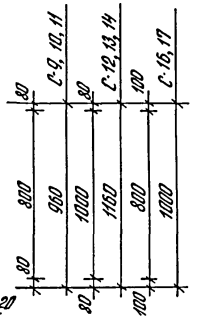

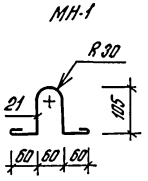

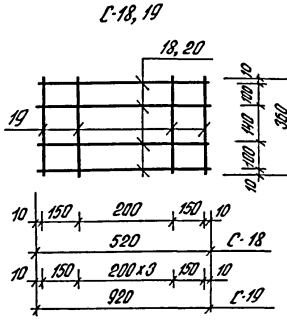

Спецификация на сетки С-5 ÷ С-19, МН-1

Формат	Зона	Поз.	Обозначение	Наименование	Кол.	Примечан.
				С-5, 6		1,78; 2,34кг
		1,3		Ф10А-III ГОСТ 5781-82* ℓ=1200, 1500	2	0.74; 0.93кг
		2		Ф5Вр-I ГОСТ 6727-80* ℓ=360	5, 8	0.06кг
				С-7, 8		2,64; 3.44кг
		4,5		Ф10А-III ГОСТ 5781-82* ℓ=1700, 2000	2	1.05; 1.24кг
		2		Ф5Вр-I ГОСТ 6727-80* ℓ=360	9; 11	0.06кг
				С-9, 10		5,95; 7кг
		6,8		Ф6А-III ГОСТ 5781-82* ℓ=3640, 4340	5	0.81; 0.96кг
		7		Ф4Вр-I ГОСТ 6727-80* ℓ=960	19, 22	0.1кг
				С-11, 12		6.35; 6.37кг
		9,11		Ф6А-III ГОСТ 5781-82* ℓ=3940, 3360	5; 6	0,87; 0.75кг
		7,10		Ф4Вр-I ГОСТ 6727-80* ℓ=960, 1160	20; 17	0.1; 0.11кг
				С-13; 14		7.71; 6.95кг
		12,13		Ф6А-III ГОСТ 5781-82* ℓ=4060, 3660	6	0.9; 0.81кг
		10		Ф4Вр-I ГОСТ 6727-80 ℓ=1160	21; 19	0.11кг
				С-15		0.55кг
		14		Ф4Вр-I ГОСТ 6727-80* ℓ=1000	3	0.1кг
		15		ℓ=460	5	0.05кг
				С-16, 17		2,1; 2.85кг
		16,17		Ф6А-III ГОСТ 5781-82* ℓ=1240, 1740	5	0,28; 0.39кг
		14		Ф4Вр-I ГОСТ 6727-80* ℓ=1000	7,9	0.1кг
				С-18, 19		0,64; 1.04кг
		18,20		Ф6А-III ГОСТ 5781-82* ℓ=520, 420	4	0.12; 0.20кг
		19		Ф4Вр-I ГОСТ 6727-80* ℓ=360	4; 6	0.04кг
				МН-1		0.11кг
		21		Ф6А-I ГОСТ 5781-80* ℓ=500	1	0.11кг

Взам. инв. N | Подпись и дата | Инв. N подл.

Н. контр.	Султанов		
Нач. отд.	Звездина		
Гип.	Немцев		
Зав. гр.	Урманова		

т.п. 144-000-96 4с.93 ЛС

Одноэтажный однокварторный 3-х комнатный жилой дом со стенами из сборного кирпича, армированным сетчатым армированием

Стадия	Лист	Листов
Р.П.	37	

Сетки С-5 ÷ С-19; МН-1

Гоздниикгипросельстрой

привязан

инв. N

Ц00186-01 41

Альбом I

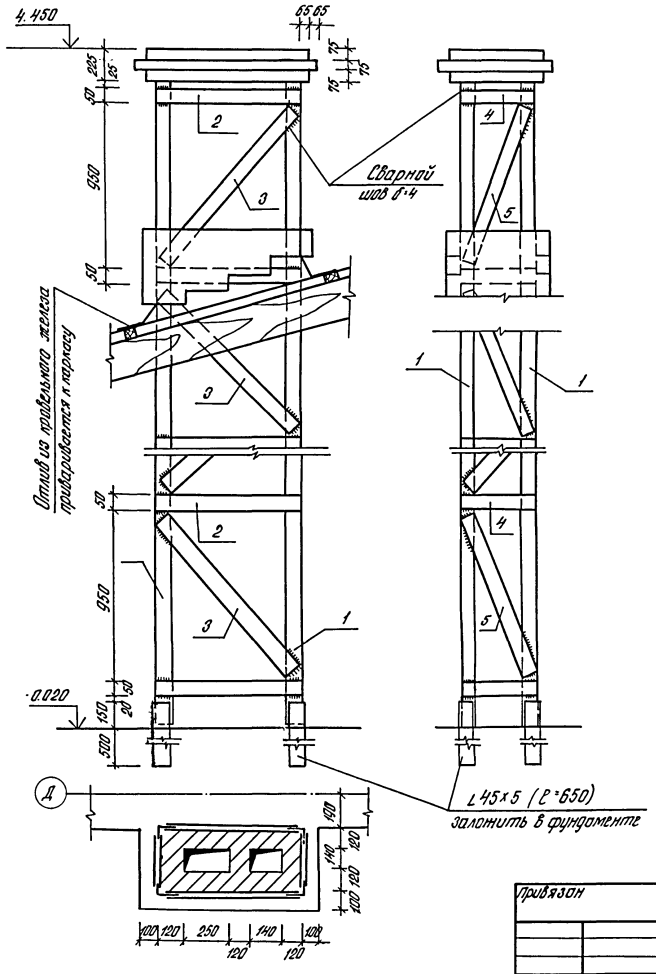

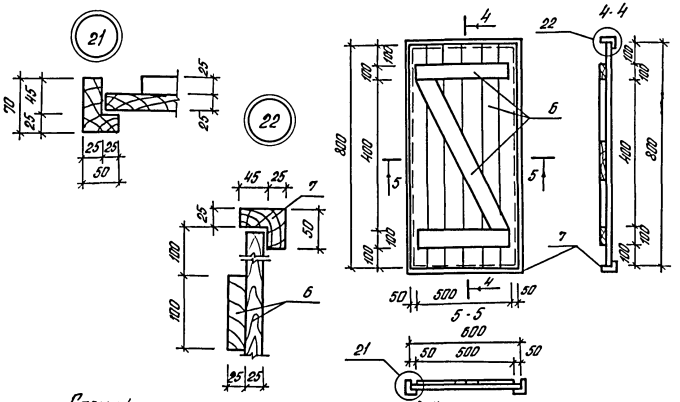

Спецификация на каркас дымовой трубы

Формат	Зона	Поз.	Обозначение	Наименование	Кол.	Примечан. кг
		1		L 45×5 ГОСТ 19771-74* ℓ=4220	4	14,22
		2		-50×5 ГОСТ 103-76* ℓ=750	10	1.47
		3		ℓ=1200	8	2.35
		4		ℓ=380	10	0.74
		5		ℓ=1000	8	1.96

Спецификация древесины на УД-1

Формат	Зона	Поз.	Обозначение	Наименование	Кол.	Примечан.
		6		Полотно из досок 25×100		0.016 м³
		7		Коробка		0.01 м³

Н.контр.	Султанов		т.п. 144-000-964с.93		АС
Привязан			Одноэтажный однокварти́рный 3-х комнатный жилой дом со стенами из керамич. кирп. лицевой, усиленн. сетчатым армированием	Стадия	Лист	Листов
Нач.отд.	Звездина			Р.П.	38	
Г.и.п.	Немцев		Каркас дымовой трубы. Дверь УД-1.	Таджикгипросельстрой		
Зав.гр.	Урманова					
Инж.	Миллер					
Инв.N						

Взам.инв.N | Подпись и дата | Инв.N подл.

Альбом I

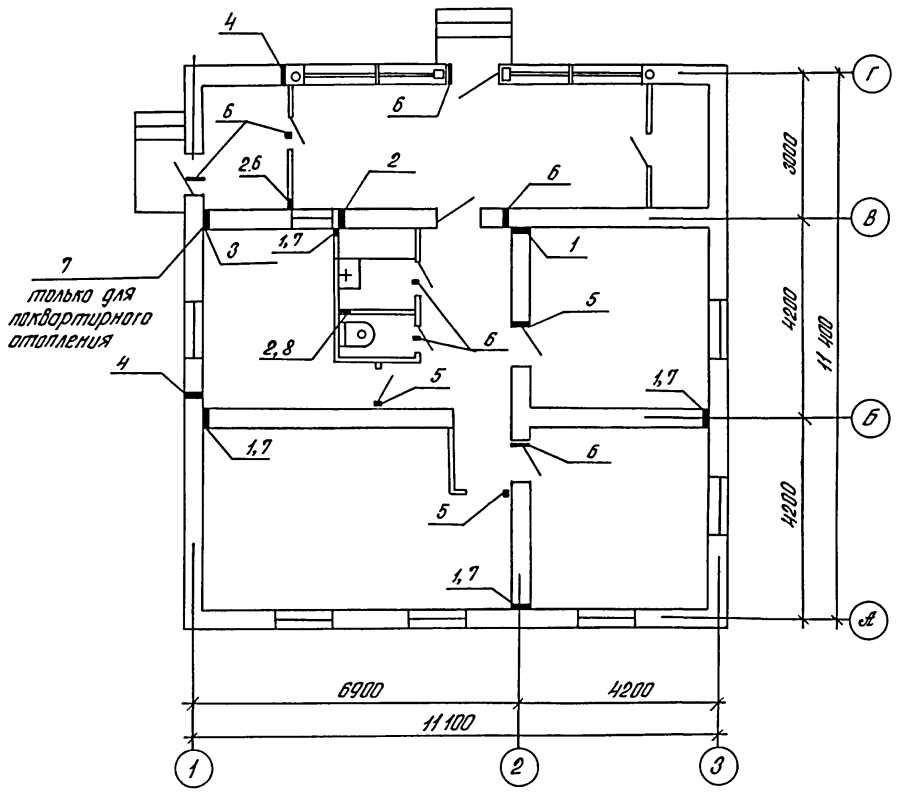

Экспликация отверстий

Тип отв.	Размеры, мм		Отм. низа м	Назначение
	В	Н		
1	100	100	0.150	ОВ
2	100	150	0.050	ВК
3	100	200	0.050	ОВ; ВК
4	100	100	2.45	ГС
5	50	100	2.45	ЭО; СС
6	50	50	2.45	ЭО
7	100	100	2.35	ОВ
8	150	200	2.35	ОВ

Н. контр.	Султанов		т.п. 144-000-964с.93. АС
Нач. отд	Звездина		Одноэтажный однокварти рный 3х комнатный жилой дом со стенами из сварцового кирпича, усиленн. сетчатым армированием
Гл.п.	Немцев		Стадия: Р.П. / Лист: 39 / Листов:
Зав. гр.	Урманова		Схема расположения отверстий
Инж.	Миллер		Гадникгипросельстрой

Привязан

Инв. №

Инв. № подл. | Подпись и дата | Взам. инв. №

Ц00186-01 43

Альбом I

Ведомость рабочих чертежей основного комплекта марки ВК

Лист	Наименование	Примечание
1	Общие данные	
2	План систем В1, Т3, К1. Схемы систем В1, Т3, К1.	центр. гор. водоснабж.
3	План систем В1, Т3, К1. Схемы систем В1, Т3, К1.	местное гор. водоснабж.

Ведомость ссылочных и прилагаемых документов

Обозначение	Наименование	Примечание
	Ссылочные документы	
серия 5.901-1	Водомерные узлы	
серия 2.110-2т Вып.6	Р.ч. герметизации вводов и выпусков	
серия 2.190-1/72 Вып III	Узлы и детали инженерного оборудования	
	Прилагаемые документы	
ВК.СО.	Спецификация оборудования	альбом II
ВК.ВМ.	Ведомость потребности в материалах	альбом III

Основные показатели по чертежам водопровода и канализации

Наименование системы	Потребный напор на вводе, м	Расчетный расход				Установленная мощн. электродвигателей, кВт	Примечание
		м³/сут	м³/ч	л/с	при пожаре л/с		
В1	10	0.9	0.39	0.26	—	—	централиз.
Т3	10	0.6	0.49	0.30	—	—	горячее
К1	—	1.5	0.75	2.06	—	—	водоснабж.
В1		0.9	0.59	0.38	—	—	местное гор.
К1	—	0.9	0.59	1.98	—	—	водоснабж.

Настоящий проект выполнен в соответствии с действующими нормами и правилами

Гл. инженер проекта
Гл. инженер проекта привязки

Данный проект разработан согласно СНиП 2.04.01-85 и задания на проектирование в 2х вариантах: 1. Централизованное горячее водоснабжение (при закрытой системе отопления); 2-Местное горячее водоснабжение от котла КС-ТСВ-16, установленного в котельной.

Внутренний водопровод выполняется из стальных водогазопроводных легких оцинкованных труб под накатку ф 15...25мм (ГОСТ 3262-75*). Подводки к смывным бачкам унитазов - из полиэтиленовых труб ф 20 ТУ 400-28-169-76

Внутренняя канализация выполняется из пластмассовых канализационных труб ф 50, 100мм (ГОСТ 22689.2-89)

Установку санитарно-технических приборов, монтаж и крепление стальных труб производить согласно СНиП 3.05.01-85, монтаж и крепление пластмассовых труб производить согласно СН 478-80 и серии 4.900-9.

Стальные трубы, прокладываемые открыто, покрыть эмалевой краской за 2 раза под цвет стен, прокладываемые ниже отметки пола, в канале, покрыть тепло и гидроизоляцией.

Трубы прокладываемые ниже отметки 0.000, при II типе просадочных грунтовых условий предусмотрены в водонепроницаемых каналах, в сторону контрольных колодцев. Проектом предусмотрены мероприятия для сейсмических районов, согласно СНиП 2.04.01-85, разделы 14 и 21.

Расход воды на наружное пожаротушение составляет 5л/с (при строительном объеме здания 409.67 м³). Расход воды на поливку предусмотреть при привязке проекта с учетом прилегающих площадей.

Удельный расход стальных труб для систем В1 и Т3 составляет: для варианта с централизованным горячим водоснабжением - 0.60 кг/м²; для варианта с местным горячим водоснабжением - 0.46 кг/м² (контрольный показатель - 1.2 кг/м²)

Стояки системы горячего отопления (Т3 и Т4) покрыть тепло и гидроизоляцией.

Ввод водопровода и выпуск канализации выполнены с учетом требований Т-3038. „Пособие по проектированию сетей водоснабжения и канализации в сложных инженерно-геологических условиях."

Привязан				
Инв.N				
Н. контр.	Султанов		т.п. 144-000-964с.93	ВК
Нач. отд.	Шаропов		Одноэтажный однокварторный 3-х комнатный жилой дом с системой из сборного кирпича, усиленной сетчатым армированием	Стадия: Р.П. / Лист: 1 / Листов: 3
Гл. инж.	Немцев			
Гл. спец.	Гадиятов			
Зав. гр.	Уварова		Общие данные	Гадниипросельстрой
Инж.	Бобышева			

Согласовано: Гл. инж. Немцев; Гл. инж. Гадиятов; Зав. гр. Уварова

Нормоконтроль

Взам. инв. N

Подпись и дата

Инв. N подл.

Альбом I

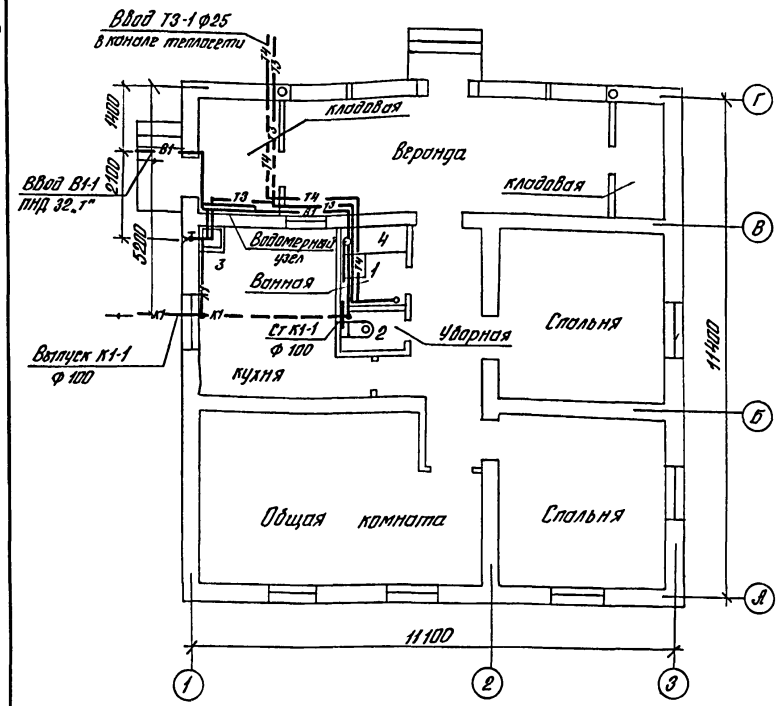

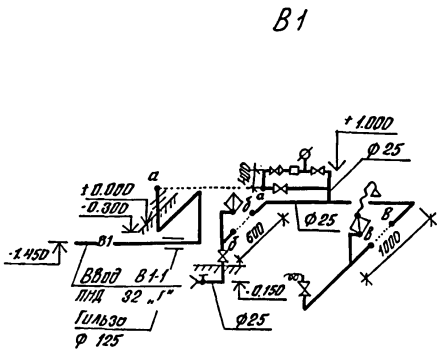

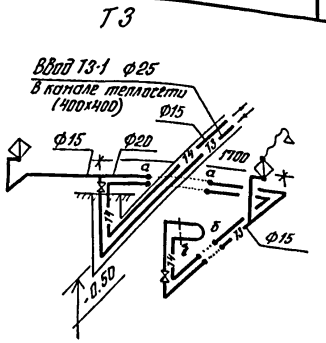

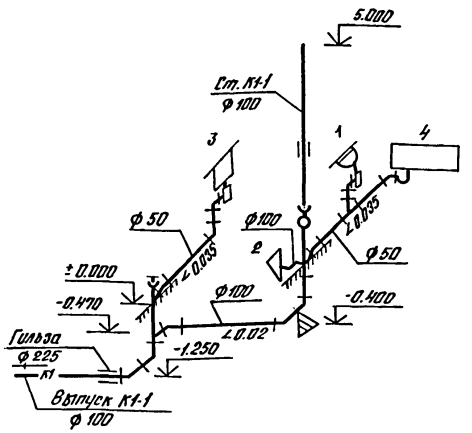

При привязке на грунтах II типа просадочности гильзу на Вводе В1-1 и Выпуске К-1-1 аннулировать.

Взам. инв. N			
Подпись и дата			
Инв. N подл.			

				Н.контр.	Султанов		т.п. 144-000-964с.93 ВК
привязан							
				Нач.отд.	Шаротов		Одноэтажный однокварти рный 3-комнатный жилой дом со стенами из сырцового кирпича, усилен. сетчатым армированием
				Гл.спец.	Гафитов		План. Схемы систем В1, Т3, К1. (центральное горячее водоснабжение)
				Зав.гр.	Угарова		
инв. N				Инж.	Бабышева		

Стадия	Лист	Листов
Р.П.	2	

Таджикгипросельстрой

Альбом I

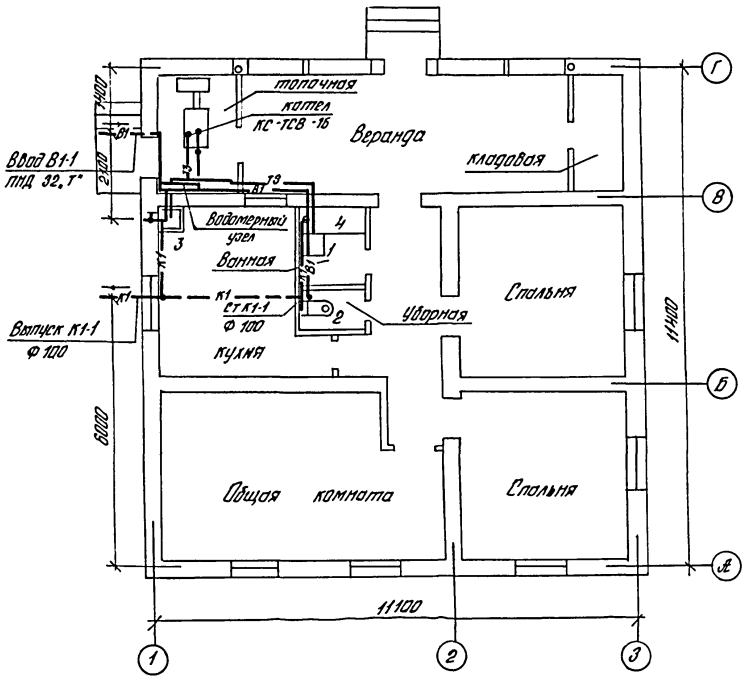

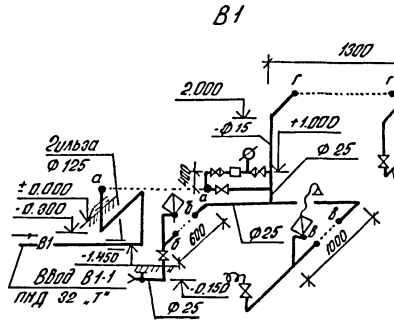

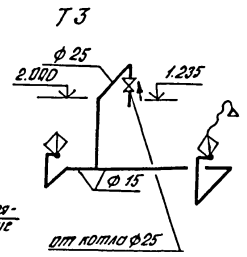

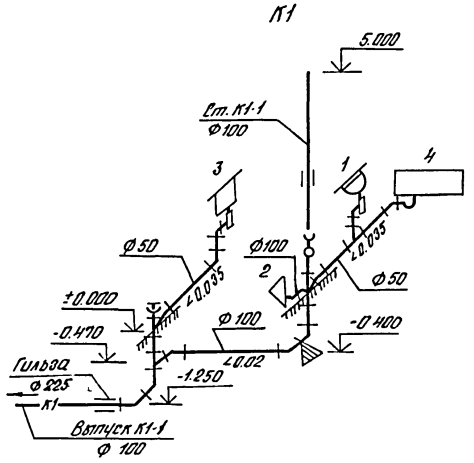

При привязке на грунтах II типа просадочности гильзу на вводе В1-1 и на выпуске К-1-1 аннулировать.

				Н.контр.	Султанов		т.п. 144-000-964с.93. ВК
привязан							
				Нач.отд.	Шаропов		Одноэтажный однокартирный 3х комнатный жилой дом из строительного кирпича, усилен. сетчатым армированием — Стадия: Р.П. — Лист: 3 — Листов:
				Гл.спец.	Гобитов		План. Схемы систем В1, Т3, К1 (местное горячее водоснабжение) — Тадниигипросельстрой
				Зав.гр.	Умарова		
инв. N				Инж.	Бодышева		

Взам. инв. N | Подпись и дата | Инв. N подл.

Ц00186-01 46

Ведомость рабочих чертежей основного комплекта

Лист	Наименование	Примечание
1	Общие данные (начало)	
2	Общие данные (окончание)	
3	План и схема системы отопления	
	(вариант централизованного отопления)	
4	План и схема системы отопления	
	(вариант поквартирного отопления)	

Ведомость ссылочных и прилагаемых документов

Обозначение	Наименование	Примечание
	Ссылочные документы	
серия 4.904-69	Детали крепления санитарно-технических	
	приборов и трубопроводов	
серия 4.903-10 вып. 8	Грязевики абонентские	
серия 1.494-10	Решетки щелевые регулирующие	
	Прилагаемые документы	
-ОВ.СО	Спецификация оборудования	
-ОВ.ВМ.	Ведомость потребности в материалах	

Коэффициент теплопередачи $K \frac{ккал}{ч \cdot м^2 \cdot град}$

Наименование ограждений	K
наружная кирпичная стена δ=380 мм δ=510 мм	1.12/0.90
покрытие - основной вариант - утеплитель минераловатные плиты δ=80 мм, 80 мм, δ=100 мм	0.38 0.30 0.30
покрытие - вариант - утеплитель керамзит или	0.42
гнезда δ=100 мм, δ=140 мм, δ=180 мм	0.37 0.33
окна с двойным остеклением	2.5
двери наружная деревянная	4.0

Основные показатели по чертежам отопления и вентиляции

Наименование здания (сооружения), помещения	Объем, м³	Периоды года при t н, °С	Расход тепла, Вт (ккал/ч)				Расчетные потери давления Па (кгс/м²)	Установленная мощн. эл. двигат. кВт	Удельные расходы на 1 м² общей площади по проекту контр.		
			На отопление жил. вер. минерал. плит	На отопление вер. камни из гипсо-пая	На горячее водоснабж. макс.	Общий			тепла ккал/ч·м²	стали кг/м²	поверхн. нагрева приборов м²/м²
Одноэтажн. одноквартирный 3х комнатный жилой дом		-14	8888 (7642)	9027 (7762)	28493 (24500)	37381 (32142)	1. 436 (436)	—	1 103/140 2 103/139	1.34/4.5 2.81/4.5	0.20/0.37 0.16/0.34
Вариант-централизован. отоплен.		-20	9792 (8420)	9960 (8564)	28493 (24500)	38285 (32920)		—	1 112/146 2 112/145	1.34/4.5 2.81/4.5	0.23/0.39 0.17/0.35
Вариант-поквартирного отоплен.		-25	11058 (9508)	11236 (9661)	28493 (24500)	39551 (34008)	2. 200 (20)	—	1 127/153 2 127/151	1.34/4.5 2.81/4.5	0.25/0.40 0.19/0.37

Расчетные потери давления и удельные показатели приведены для основного варианта кровли.

Согласовано: ВЛ Гобитов; ЭЛ Рабинович; ВГ Немцев

Нормоконтроль: Лебедев; Финько; Зав. гр.

Альбом I

Взам. инв. N

Подпись и дата

Инв. N подл.

Настоящий проект выполнен в соответствии с действующими нормами и правилами

Гл. инженер проекта: /В.И. Немцев/

Гл. инженер привязки проекта:

Инв. N			
Н. контр.	Султанов		
Нач. отд.	Шаропов		
ГИП	Немцев		
Зав. гр.	Финько		

привязан

т.п. 144-000-964с.93 ОВ

Одноэтажный одноквартирный 3х комнатный жилой дом из керамического кирпича со стенами, усиленными сетчатым армированием

Стадия	Лист	Листов
Р.П.	1	4

Общие данные (начало)

Горкиникгипросельстрой

Альбом I

Общие указания

Проект отопления и вентиляции жилого дома выполнен в соответствии со СНиП 2.08-01.89. Проект разработан для климатических районов с расчетными отопительными температурами наружного воздуха $T_{н.от.}$=-14°С; -20°С; -25°С. Теплоноситель - горячая вода с параметрами 95-70°С, поступающая из теплосети (вариант централизованного отопления) и от автоматизированного водогрейного котла КС-ТСВ-16, установленного в кладовой (топочной) при варианте поквартирного отопления. Система отопления принята однотрубная горизонтальная, проточная (вариант централизованного отопления) и двухтрубная тупиковая с верхней разводкой (при поквартирном отоплении.)

Трубопровод отопления прокладывается над полом, а в местах прохождения через дверные проемы - в подпольном канале (централизованное отопление). При варианте поквартирного отопления подающий трубопровод прокладывается под потолком, обратный - над полом и в подпольном канале - при прохождении через дверные проемы. В качестве нагревательных приборов приняты конвекторы типа. Комфорт-20" (вариант централизованного отопления) и радиаторы „РСГ-2" при поквартирном отоплении. На подводках к радиаторам устанавливаются регулирующие краны, Удаление воздуха из системы отопления производится кранами конструкции инженера. Маевского, установленными на трубопроводе (при варианте централизованного отопления) и через расширительный бак (при варианте поквартирного отопления). Расширительный бак изготовить на месте в соответствии с данными размерами и схемой установки, верхнее днище (крышка) съемное. Заполнение системы отопления водой производить через обратный трубопровод отопления от водопровода или через расширительный бак вручную. В нерабочем состоянии и для уменьшении коррозии система отопления должна быть постоянно заполнена водой. На вводе, обратный главный стояк и трубы в подпольном канале покрываются изоляцией:

а) антикоррозийное покрытие - масляно-битумное в 2 слоя по грунту ГФ-0,21; б) тепловая изоляция - ровинг (эггут) из стеклянных комплексных нитей диз. = 30мм; в) покровный слой - стеклопластик рулонный РСТ-Х-Н. Неизолированные трубопроводы и приборы отопления окрашиваются масляной краской за 2 раза. Для присоединения котла к дымовому каналу предусмотреть газоход Ф 140 длиной 0.5м из листовой стали δ=10мм с последующей изоляцией асбестовым картоном δ=30мм и затиркой цементным раствором. Вентиляция предусматривается приточно-вытяжная с естественным побуждением. Приток неорганизованный, через окна, двери. Вытяжка из кухни, кладовой, ванной и уборной через шахты и решетки. Вентиляция жилых комнат за счет проветривания через форточки. Горячее водоснабжение при поквартирном отоплении осуществляется от котла КС-ТСВ-16. Монтаж систем отопления и вентиляции производить согласно СНиП 3.05.01-85.

Н. контр.	Султанов		
Нач. отд.	Шаропов		
Гл. п.	Немцев		
Вед. ер.	Финько		

т.п. 144-000-964с.93 ОВ

Одноэтажный однокартирный 3-комнатный жилой дом с стенами из сборного кирпича, утепленными сетчатым армированием

Стадия	Лист	Листов
Р.П.	2	

Общие данные (окончание)

"Гражданпроектстрой"

привязан:

инв. №

Инв. № подл. | Подпись и дата | Взам. инв. №

Ц00186-01 48

Альбом I

План

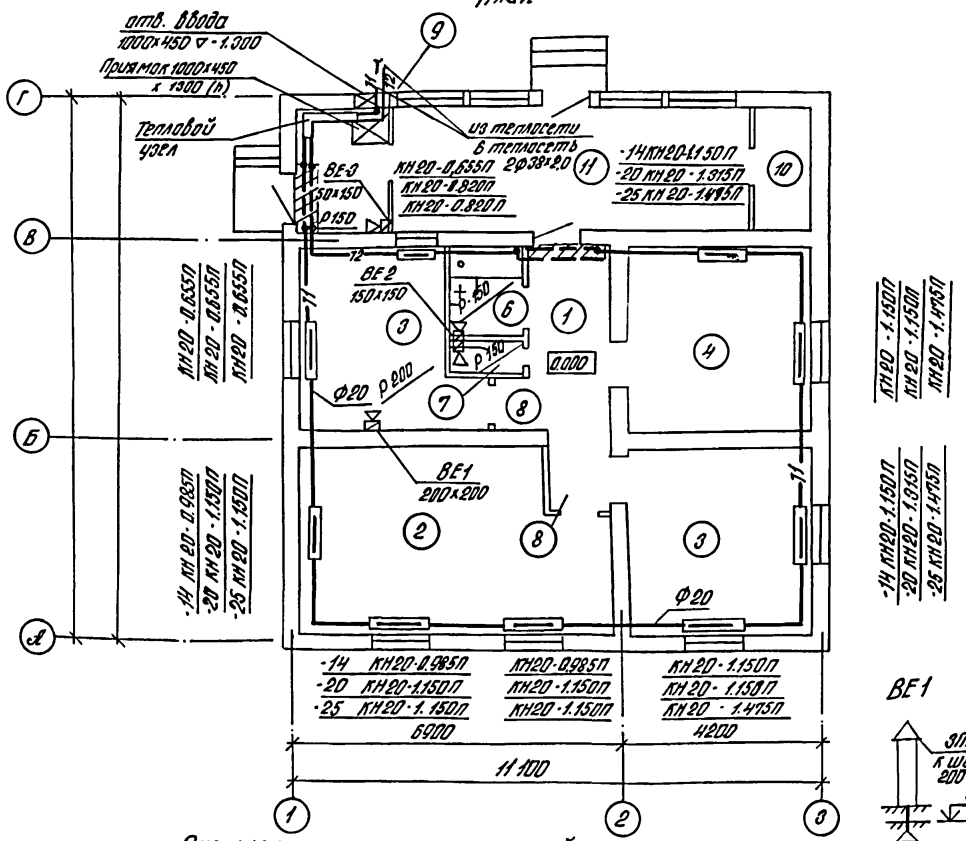

Схема системы отопления

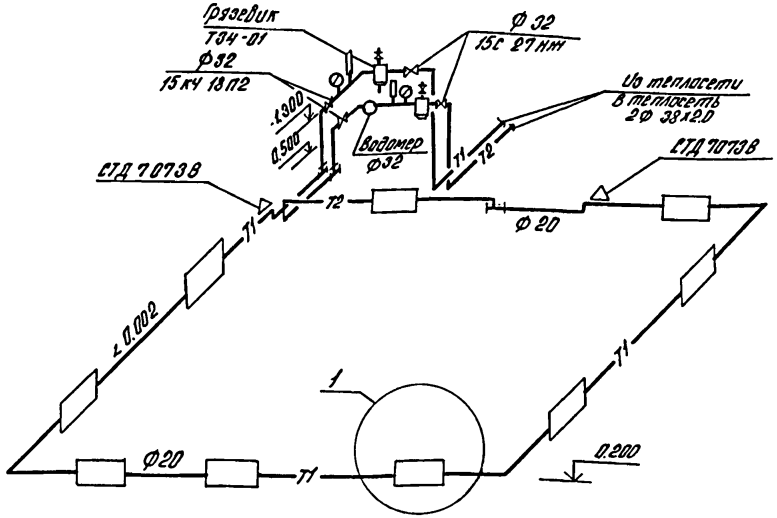

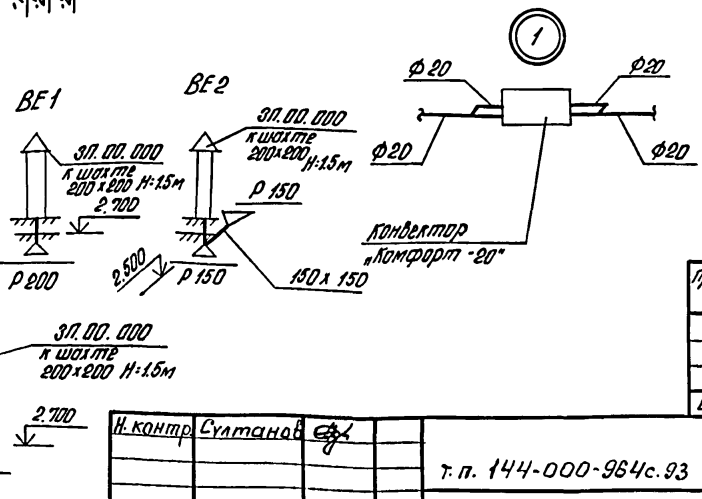

Экспликация помещений

NN по плану	Наименование	Площадь м²
1	Передняя	6.68
2	Общая комната	22.82
3	Спальня	14.21
4	Спальня	14.21
5	Кухня	10.75
6	Ванная	2.52
7	Уборная	1.12
8	Коридор	2.61
9	Кладовая	4.55
10,11	Кладовая / веранда	3.01/19.60

Н. контр.	Султанов		
Нач.отд	Шаропов		
ГИП	Немцев		
Зав.гр.	Финько		

т.п. 144-000-964с.93 ОВ

Одноэтажный одноквартирный 3х комнатный жилой дом со стенами из сдвоенного кирпича, усилен. сетчатым армированием.

Стадия	Лист	Листов
Р.П.	3	

План и схема систем отопления (вариант централизованного отопления)

„Таджикгипросельстрой"

привязан

инв. N

Взам. инв. N | Подпись и дата | Инв. N подл.

Альбом I

План

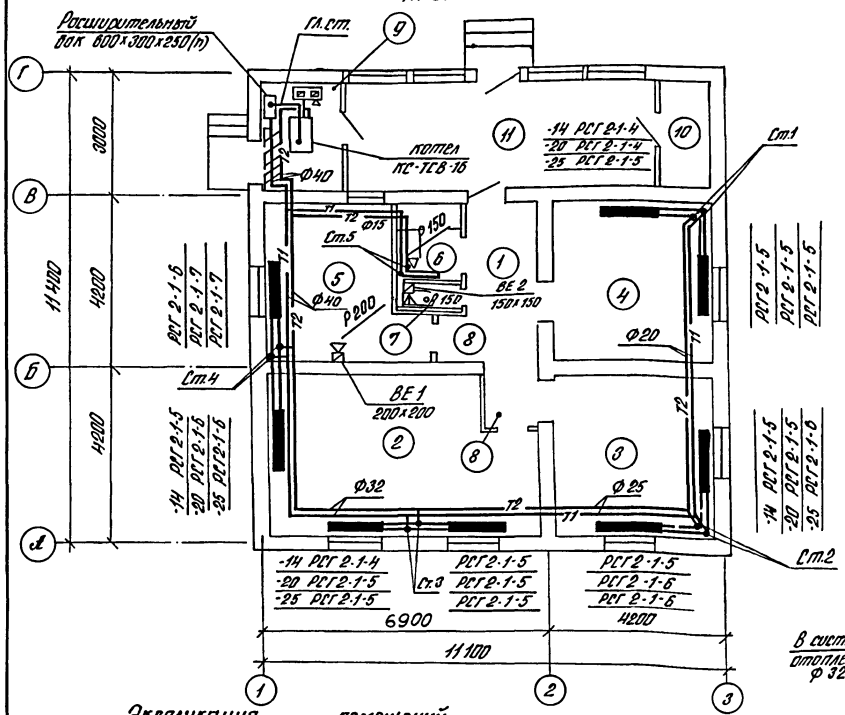

Схема системы отопления

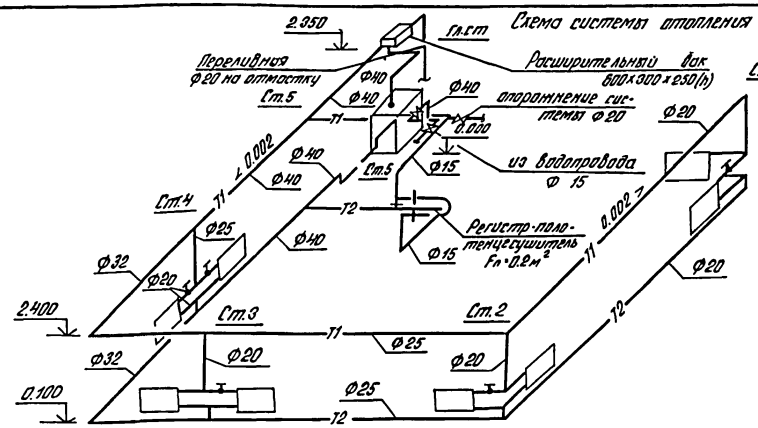

Расширительный бак

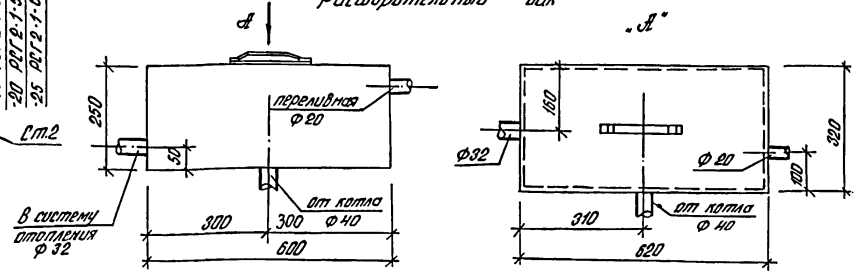

Экспликация помещений

№ по плану	Наименование	Площадь м²
1	Передняя	6.68
2	Общая комната	22.82
3	Спальня	14.21
4	Спальня	14.21
5	Кухня	10.75
6	Ванная	2.52
7	Уборная	1.12
8	Коридор	2.61
9	Кладовая (топочная)	4.55/4.32

Фрагмент плана 1

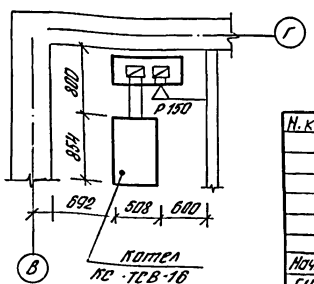

ВЕ 1 ВЕ 2

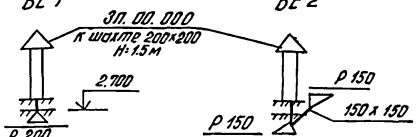

привязан			
инв. №			

Н. контр.	Султанов		т.п. 144-000-964с.93			ОВ
Нач.отд.	Шаропов		Одноэтажный однокв. 3х-ком. жилой дом системы из сборного кирпича, усиленн. сетчатым армированием	Стадия	Лист	Листов
Гл.и.п.	Немцев			Р.П.	4	
Зав.ер.	Финько		План и схема системы отопления (вариант поквартирного отопления)	Тадникгипрасельстрой		

Ц00186-01 50

Инв.№ подл. | Подпись и дата | Взам.инв.№

Альбом I

Ведомость рабочих чертежей основного комплекта „ЭО"

Лист	Наименование	Примечание
1	Общие данные	
2	План электроосвещения	

Ведомость ссылочных и прилагаемых документов

Обозначение	Наименование	Примечание
	Ссылочные документы	
5.407-36	Установка осветительных щитков	Тяжпромэлектропроект
5.407-19	Установка одиночных светильников	—"—
	с лампами накаливания	
3.407-82	Вводы линий электропередачи	Сельэнергопроект
	до 1 кВ в здания	— — —
	Прилагаемые документы	
ЭО.СО.	Спецификация оборудования	Альбом

Условные обозначения, не вошедшие в ГОСТ 21.614-88

⊗ колодка клеммная

Настоящий проект выполнен в соответствии с действующими нормами и правилами

Гл. инженер проекта /В.И. Немцев/

Гл. инженер проекта привязки

Согласовано: АС Немцев, ОВ Финько, Лёвин

Нормоконтроль: ЭО Лапотников

Взам. инв. №

Подпись и дата

Инв. № подл.

Общие указания

Исходными данными для разработки проекта являются чертежи архитектурно-строительной, технологической и сантехнических частей проекта.

Ввод в здание предусмотрен от н/б сети 380/220 В кабелем АВВГ. Защита ввода предусматривается предохранителем, установленным на опоре н/в линии.

Учет электроэнергии осуществляется однофазным счетчиком типа СО-И449, поставляемый комплектно со щитком типа ЩКУ-8502УХЛ4.

Групповая сеть электроосвещения выполняется проводом АППВ скрыто по стенам и проводам АППР по потолку.

Предусматривается установка от пола в метрах:

1. Щитка электроосвещения – 1.5
2. Штепсельных розеток – 1.0
3. Выключателей – 1.5

К штепсельной розетке с заземляющим контактом на ток 10А, устанавливаемой в общей комнате и кухне прокладывается групповая линия проводом марки АППВ сечением 3х4 мм², третья жила которого служит для зануления. Этот провод присоединяется к нулевому защитному проводнику до пакетного выключателя со стороны ввода.

Все электромонтажные работы выполнить в соответствии с действующими ПУЭ; ПТЭ; ПТБ и СН.

Инв. №			
Н. контр.	Султанов		
ГИП	Немцев		
Нач. отд.	Проценко		
Гл. спец.	Никифоров		
Зав. гр.	Перевалочков		
Инж. I к.	Диденко		

Привязан

т.п. 144-000-964с.93 ЭО

Одноэтажный однокварторный 3-комнатный жилой дом, со стенами из сарматного кирпича, усилен. сетчатым армированием

Стадия	Лист	Листов
Р.П.	1	2

Общие данные

Таджикгипросельстрой

Ц 00186-01 51

Альбом I

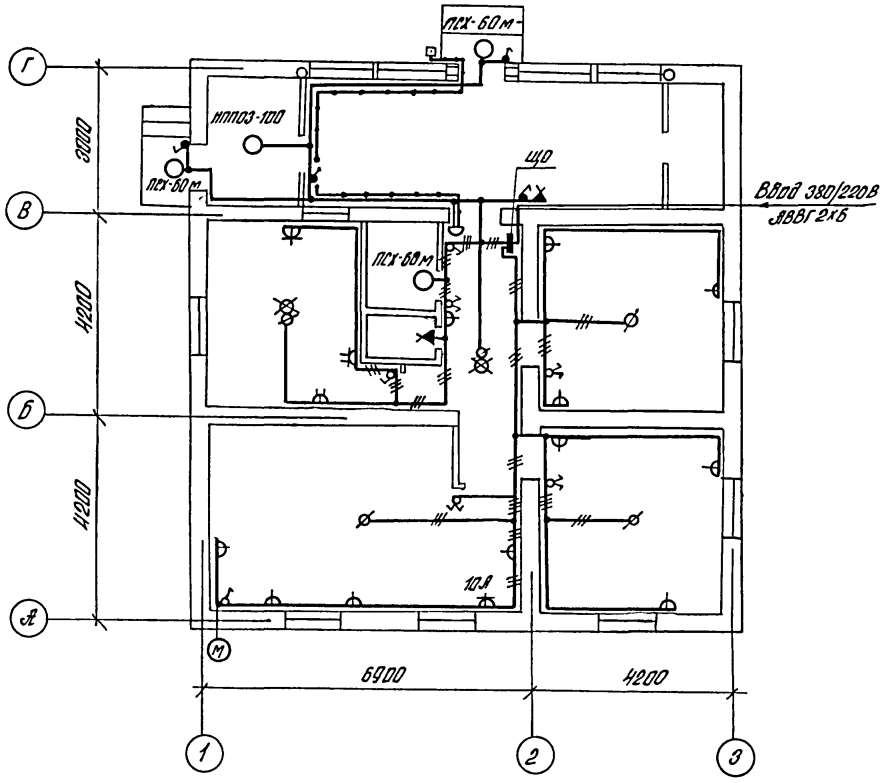

Данные о групповых щитках с автоматическими выключателями

Номер щитка	Тип	Установленная мощность кВт	Номера автоматических выключателей				Ток расцепителя, А	
			Однополюсные		Трехполюсные		на вводе	на линиях
			занятые	резервные	занятые	резервные		
ЩО	ЩРУ-8502 УХЛ 4	—	1, 2	—	—	—	—	16
			—	3	—	—	—	25

Н.контр	Султанов		т.п. 144-000-964с.93		ЭО
Привязан			Одноэтажный одноквартирный 3х-комнатный жилой дом со стенами из сварцового кирпича, усиленными армированием.	Стадия	Лист	Листов
ГИП	Немцев			Р.П.	2	
Нач.отд.	Проценко		План электроосвещения	Тадникегипросельстрой		
Гл.спец.	Никовимов					
Зав.гр.	Перевозчиков					
Инж I к.	Диденко					
Инв. №						

Взам. инв. № | Подпись и дата | Инв. № подл.

Ц00186-01 52

Лист 1

Ведомость рабочих чертежей основного комплекта „СС"

Лист	Наименование	Примечание
СС-1	Общие данные	
СС-2	План сети радиофикации	

Ведомость ссылочных и прилагаемых документов

Обозначение	Наименование	Примечание
	Прилагаемые документы	
СС.СО.	Спецификации оборудования	

Условные обозначения

Радиорозетка

Проводка радиофикации

Универсальная коробка на плане

То же, на схеме

Общие указания:

Радиофикация жилого дома осуществляется от местной радиотрансляционной сети. Ввод в здание воздушный с радиостойки проводом ПВН-1х1.4мм. Чердачная проводка выполняется проводом ПВН-1х1.4мм открыто по стропилам. Внутридомовая проводка выполняется скрыто по стене под слоем штукатурки проводом ПТПЛН-2х1.2мм.

Розетки следует устанавливать на высоте 50-100мм над плинтусами и на расстоянии не более 1м от розеток осветительной сети. Заземление радиостойки учитывается при проектировании наружных сетей.

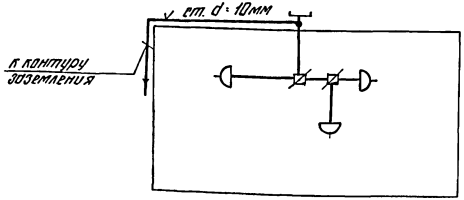

Схема расположения сети радиофикации

Настоящий проект выполнен в соответствии с действующими нормами и правилами

Гл. инженер проекта: /В.И. Немцев/.
Гл. инженер проекта привязки

Н. контр.	Султанов		
Гл.ал.	Немцев		
Нач.отд.	Проценко		
Гл.спец.	Комонова		
Инженер	Абрамова		

привязан

инв. №

т.п. 144-000-964с.93

СС

Одноэтажный однокварти́рный 3-х комнатный жилой дом со стенами из сборных элементов, чердак — сплошным армированием

Стадия	Лист	Листов
Р.П.	1	2

Общие данные

Таджикгипросельстрой

Ц 00186-01 53

Согл. отдел

Подпись и дата

Инв. № подл.

Альбом I

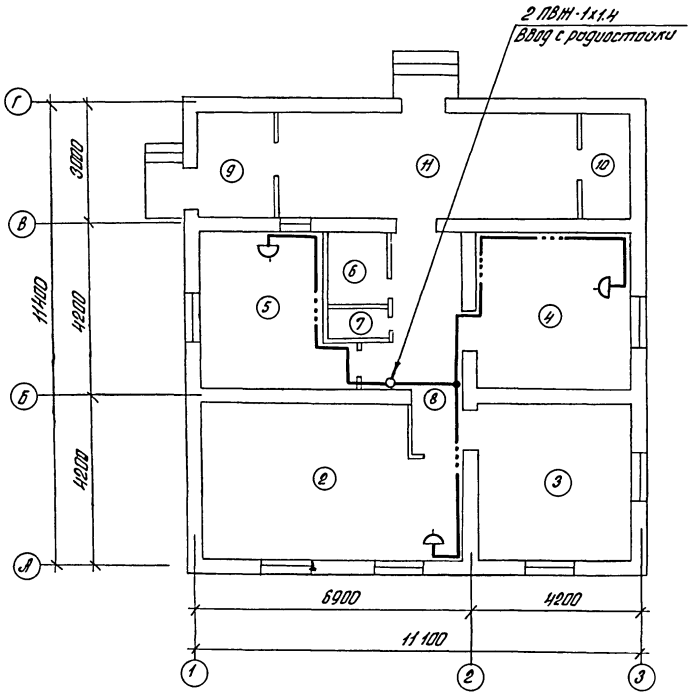

Экспликация помещений

Номер по плану	Наименование
1	Передняя
2	Общая комната
3	Спальня
4	Спальня
5	Кухня
6	Ванная
7	Уборная
8	Коридор
9	Кладовая (топочная)
10	Кладовая
11	Веранда

Н. контр.	Султанов			т.п. 144-000-964с.93.		СС
				Одноэтажный одноквартирный 3х комнатный жилой дом с стенами из кирпича, утеплен. сетчатым фигурным.	Стадия	Лист	Листов
					Р.П.	2	
ГИП.	Немцев			План сети радиофикации	Годнякгипросельстрой		
Нач.отд.	Проценко						
Гл.спец.	Команова						
Инж.	Мрамова						

привязан

инв. №

Взам. инв. №

Подпись и дата

Инв. № подл.

Альбом I

Общие указания

Газоснабжение жилого дома разработано на основании задания главного инженера.

Источник газоснабжения - наружные сети газопровода природного газа или индивидуальная баллонная установка сжиженного газа (т.с. 5.905-13.)

Газ используется на пищеприготовление и отопление (вариант природного газа) и на пищеприготовление (вариант сжиженного газа). В кухне устанавливается 4х горелочная газовая плита. В топочной устанавливается газовый водонагреватель типа АОГВ-17,4 и ГВС (вариант природного газа. Отвод продуктов сгорания от водонагревателя осуществляется в дымоход, расположенный в помещении топочной. От прибора дымоход выполняется из кровельной стали. Ниже места присоединения дымовыводящей трубы на дымоходе предусмотрен „карман" с лючком (см. серию 5.905-10.)

Газопровод принят из стальных водогазопроводных труб ГОСТ 3262-75 из стали гр. В марки ст 1 кп 2 ГОСТ 380-71. Прокладка газопровода открытая. Отключающая арматура предусмотрена перед газовыми приборами.

Вентиляция кухни через форточки и вентканалы, топочной - через вентканалы. (см. раздел ОВ.)

После испытания газопровод покрыть синтетической краской.

Ведомость рабочих чертежей основного комплекта ГСВ

Лист	Наименование	Примечание
ГСВ-1	Общие данные	
ГСВ-2	План газопровода. Схема газопровода (природный газ.)	
ГСВ-3	План газопровода. Схема газопровода (сжиженный газ.)	

Ведомость ссылочных и прилагаемых документов

Обозначение	Наименование	Примечание
	Ссылочные документы	
серия 5.905-8	Узлы и детали крепления газопроводов.	
серия 5.905-10	Установка газовых приборов и аппаратов в зданиях	
серия 5.905-15	Оборудование, узлы и детали наружных газопроводов.	
серия 5.905-13	Индивидуальные и групповые баллонные установки сжиженного газа	
	Прилагаемые документы	
ГСВ.СО.	Спецификация оборудования	

Основные показатели по рабочим чертежам марки ГСВ

Наименование помещения	Объем, м³	Наименование агрегата	Кол.	Расход газа, м³/ч на агрегат	Расход газа, м³/ч общий	Давление газа	Примечание
Кухня	29	Плита ПГ-4	1	1.28 / 0.35	1.28 / 0.35	200 / 300	прир. / сжиж. газ
Топочная	12.2	АОГВ-17.4-3-У	1	1.77 / —	1.77 / —	200 / —	прир. газ / сжиж. газ

Настоящий проект разработан в соответствии с действующими нормами и правилами

Гл. инженер проекта /В.И.Немцев/

Гл. инженер проекта привязки

Н. контр	Султанов		т.п. 144-000-964с.93.	ГСВ
Нач.отд.	Звездина		Однозтажный одноквартирный 3-комнатный жилой дом со стенами из сборочного кирпича, усиленных сетчатым армированием.	Стадия: Р.П; Лист: 1; Листов: 3
ГИП	Немцев			
Разраб.	Яскорова		Общие данные	Гипрокиносельстрой

Инв. № подл. | Подпись и дата | Взам. инв. №

Альбом I

План газопровода

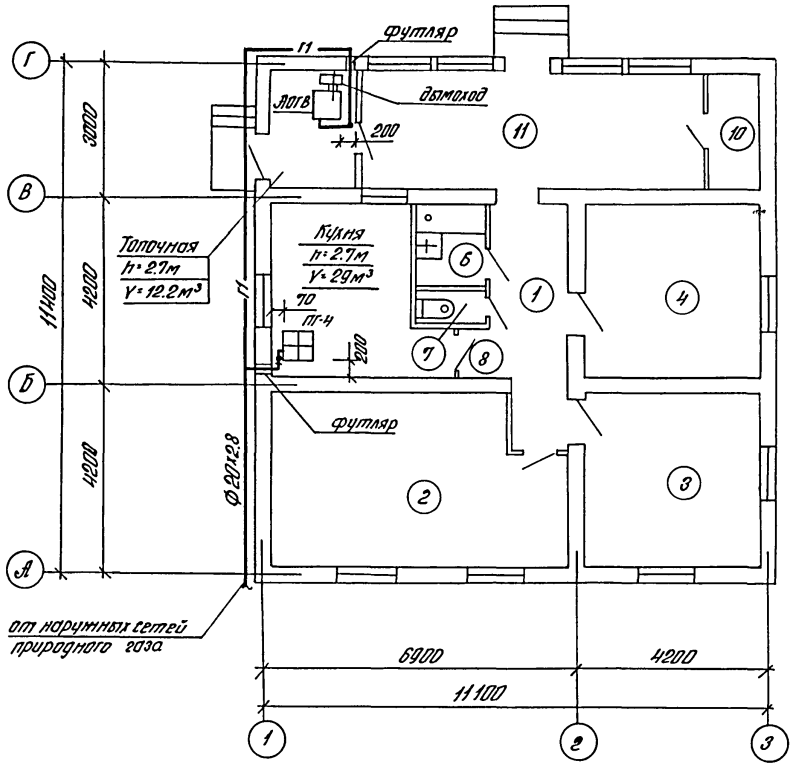

Схема газопровода

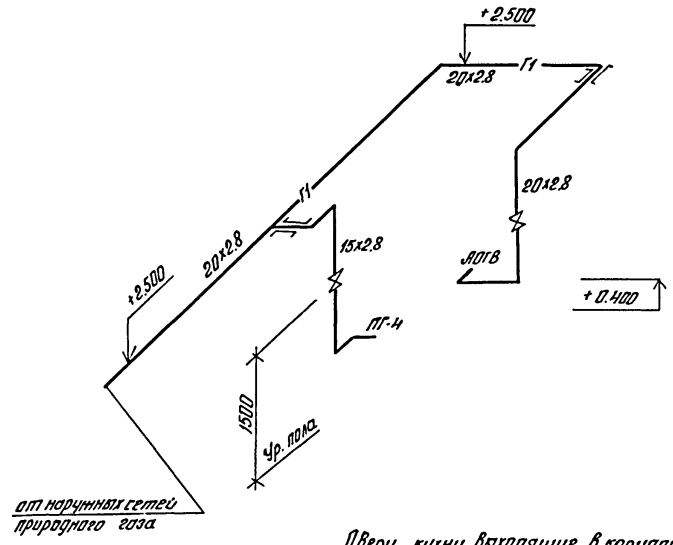

Двери кухни выходящие в коридор, подрезать снизу на сечение не менее 0.02м².

Н. контр.	Султанов		т.п. 144-000-964с.93		ГСВ		
Привязан:			Одноэтажный одноквартирный 3х комнатный жилой дом со стенами из сборного кирпича, усиленным сеточным армированием.	Стадия	Лист	Листов	
Нач.отд.	Звездина			Р.П.	2		
ГИП	Немцев		План. Схема газопровода. (природный газ)	Тюмниигипросельстрой			
Инж.	Яскарова						
инв. N							

Взам. инв.N | Подпись и дата | Инв. N подл.

Ц.00186-01 56

Альбом I

План газопровода

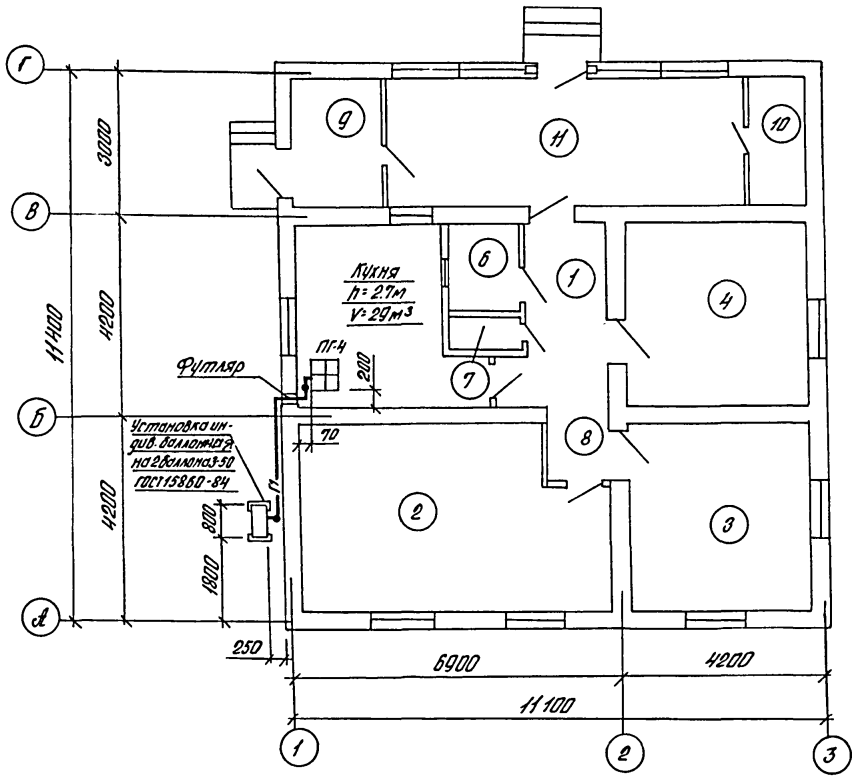

Схема газопровода

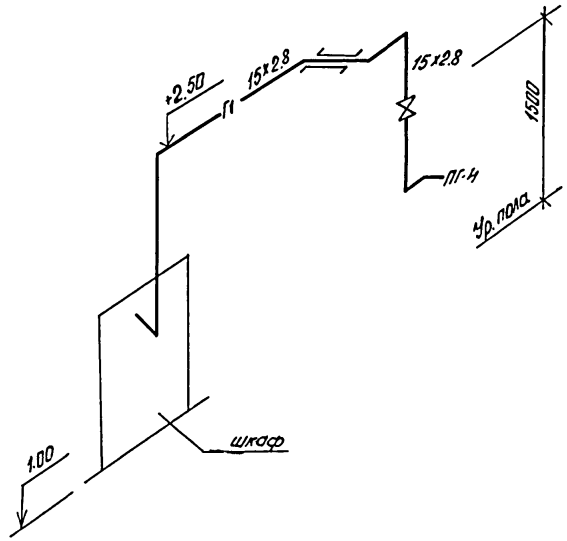

Двери кухни, выходящие в коридор, подрезать снизу на сечение не менее 0.02 м.³

Н. контр.	Султанов			т.п. 144-000-964с.93			ГСВ
Привязан				Одноэтажный однокварти́рный 3-х комнатный жилой дом с стенами из сырцового кирпича, усиленный сетчатым армированием.	Стадия	Лист	Листов
Нач. отд.	Звездина				Р.П.	3	
ГИП	Немцев			План. Схема газопровода (сниженный газ.)	Таджикгипросельстрой		
Разраб.	Ястарова						
Инв. N							

Взам. инв. N | Подпись и дата | Инв. N подл.

Ц00186-01 (57)