ПРОМЫШЛЕННАЯ ТРУБОПРОВОДНАЯ АРМАТУРА

ЧАСТЬ IV

КАТАЛОГ

ЛЕНИНГРАДСКОЕ НАУЧНО-ПРОИЗВОДСТВЕННОЕ ОБЪЕДИНЕНИЕ АРМАТУРОСТРОЕНИЯ
«ЗНАМЯ ТРУДА» имени И. И. ЛЕПСЕ
ЛенНПОА «ЗНАМЯ ТРУДА» имени И. И. ЛЕПСЕ
ЦЕНТРАЛЬНОЕ КОНСТРУКТОРСКОЕ БЮРО АРМАТУРОСТРОЕНИЯ
ЦКБА
ЦЕНТРАЛЬНЫЙ ИНСТИТУТ НАУЧНО-ТЕХНИЧЕСКОЙ ИНФОРМАЦИИ И ТЕХНИКО-ЭКОНОМИЧЕСКИХ ИССЛЕДОВАНИЙ ПО ХИМИЧЕСКОМУ И НЕФТЯНОМУ МАШИНОСТРОЕНИЮ

ПРОМЫШЛЕННАЯ ТРУБОПРОВОДНАЯ АРМАТУРА

КАТАЛОГ

Издание второе, исправленное и дополненное
Срок ввода в действие — IV квартал 1991 г.

Часть IV

РЕГУЛИРУЮЩАЯ, ФАЗОРАЗДЕЛИТЕЛЬНАЯ И РАСПРЕДЕЛИТЕЛЬНО-СМЕСИТЕЛЬНАЯ АРМАТУРА

(клапаны (вентили) регулирующие; клапаны регулирующие; пневматические исполнительные устройства; регуляторы давления; конденсатоотводчики; клапаны смесительные (многоходовые) и распределительные)

ЦИНТИхимнефтемаш
Москва 1991

Рубр. ГАСНТИ: 55.39
УДК 621.646.4(085)

В каталоге содержатся сведения о клапанах (вентилях) регулирующих; клапанах регулирующих; пневматических исполнительных устройствах; регуляторах давления и конденсатоотводчиках; клапанах распределительных и смесительных, серийно изготовляемых арматурными заводами химического и нефтяного машиностроения, а также привлеченными заводами.

Каталог предназначен для инженерно-технических работников проектных организаций, проектирующих предприятия и установки, на которых применяют трубопроводную арматуру, предприятий, эксплуатирующих эту арматуру.

Все вопросы и замечания по каталогу следует направлять в Центральное конструкторское бюро арматуростроения (ЦКБА) по адресу. 197061, Ленинград, М. Монетная, 2.

Составители Г. А. Бухалова, Ю. Х. Добин, Т. А. Кудина, В. А. Федоров

СОДЕРЖАНИЕ

Введение 3
Общие сведения 5
Клапаны (вентили) регулирующие 6
Клапаны регулирующие 29

Ответственные за выпуск *М. С. Калинина, Т. И. Лапташева*
Техн. редактор *В. И. Матвеева* Корректоры *Г. А. Уранова, Ж. Л. Суходолова*

Подп. в печ. 14.11.91 г. Усл. печ. л. 23 Уч-изд. л. 28,4 Тираж 12 000 экз.
Зак. 1298 Изд. № 2966 Форм. 60×90¹/₈. Цена 23 руб.

ЦИНТИхимнефтемаш. 119048, Москва, Г-48, ул. Доватора, 12

Типография Минстанкопрома СССР, г. Щербинка, Типографская ул., д. 10

© ЦИНТИхимнефтемаш, 1991

ВВЕДЕНИЕ

Каталог «Промышленная трубопроводная арматура» состоит из шести частей:

Часть I (книги 1, 2) — Клапаны (вентили) запорные.

Часть II (книги 1, 2) — Задвижки и затворы.

Часть III — Запорная арматура (краны пробковые и шаровые, запорные устройства указателей уровня).

Часть IV — Регулирующая, фазоразделительная и распределительно-смесительная арматура (клапаны (вентили) регулирующие; клапаны регулирующие и пневматические исполнительные устройства; регуляторы давления; конденсатоотводчики; клапаны смесительные (многоходовые) и распределительные).

Часть V — Предохранительная и защитная арматура (клапаны предохранительные, перепускные, обратные поворотные и подъемные) и электроприводы.

Часть VI — Запасные части промышленной трубопроводной арматуры общепромышленного назначения.

В каталоге приведены полное наименование изделия, условное обозначение и номер чертежа, назначение, основные параметры, показатели надежности арматуры, краткое описание конструкции, материал основных деталей, основные габаритные и присоединительные размеры, масса, фотография внешнего вида и чертеж общего вида; указаны изготовители и держатели подлинников.

Принятое в каталоге условное обозначение арматуры состоит из цифр и букв.

Первые две цифры обозначают тип арматуры (табл. 1); буквы за ними — материал корпуса (табл. 2); цифры после букв — конструктивные особенности изделия в пределах данного типа и вид привода; одна или две цифры после букв — номер модели (ручной привод с маховиком или рукояткой); при наличии трех цифр первая из них обозначает вид привода (табл. 3), а две последующие — номер модели; последние буквы обозначают материал уплотнительных поверхностей (табл. 4) или способ нанесения внутреннего покрытия корпуса (табл. 5).

Таблица 1

Тип арматуры	Условное обозначение
Кран (пробно-спускной)	10
Кран (для трубопровода)	11
Запорное устройство для указателя уровня	12
Клапан (вентиль) запорный, (клапан отсечной)	13, 14, 15, 22, 24
Клапан обратный (подъемный и приемный с сеткой)	16
Клапан предохранительный	17
Затвор обратный (клапан обратный поворотный)	19
(Клапан перепускной)	20
Регулятор давления (клапан редукционный)	18, 21
Клапан распределительный	23
Клапан регулирующий	25, 26
Клапан смесительный	27
Задвижка	30, 31
Затвор дисковый	32
Задвижка шланговая	33
(Инжектор)	40
Конденсатоотводчик	45

Примечание. Наименования, указанные в скобках, с 1982 г. не применяются.

Таблица 2

Материал корпуса	Условное обозначение
Углеродистая сталь	с
Легированная сталь	лс
Коррозионно-стойкая (нержавеющая) сталь	нж
Серый чугун	ч
Ковкий чугун	кч
Высокопрочный чугун	вч
Латунь, бронза	Б
Алюминий	а
Монель-металл	мн
Пластмассы (кроме винипласта)	п
Винипласт	вп
Фарфор	к
Титановый сплав	тн
Стекло	ск

Таблица 3

Привод	Условное обозначение
Под дистанционное управление	0
Механический с червячной передачей	3
То же, с цилиндрической зубчатой передачей	4
То же, с конической передачей	5
Пневматический	6
Гидравлический	7
Пневмогидравлический	6 (7)
Электромагнитный	8
Электрический	9

Таблица 4

Материал уплотнительных поверхностей	Условное обозначение
Латунь, бронза	бр
Монель-металл	мн
Коррозионно-стойкая (нержавеющая) сталь	нж
Нитрированная сталь	нт
Баббит	бт
Стеллит	ст
Сормайт	ср
Кожа	к
Эбонит	э
Резина	р
Пластмассы (кроме винипласта)	п
Винипласт	вп

Таблица 5

Способ нанесения внутреннего покрытия	Условное обозначение
Гуммирование	гм
Эмалирование	эм
Свинцевание	св
Футерование пластмассой	п
Футерование найритом	н

В отдельных случаях после букв, обозначающих материал уплотнительных поверхностей, добавляют одну или две цифры, которые обозначают вариант исполнения данного изделия или изготовление его из другого материала (или применение других материалов в качестве уплотнений).

Изделия без вставных или наплавленных колец, т. е. с уплотнительными поверхностями, выполненными непосредственно на корпусе или затворе, обозначаются буквами «бк» (без колец).

Например: 25Б8бк — клапан регулирующий с корпусом из бронзы, с уплотнительной поверхностью, выполненной непосредственно на корпусе, с ручным управлением; 25Б8бкЭ — то же, но в экспортном исполнении; 25ч7п1 — клапан регулирующий с корпусом из чугуна, с уплотнительной поверхностью из фторопласта, с ручным управлением, исполнение 1.

Для изделий, поставляемых для Крайнего Севера, в конце условного обозначения добавляются буквы «ХЛ». Для изделий, не имеющих условного обозначения, в каталоге указан номер чертежа.

По всему каталогу единица измерения давления — МПа (кгс/см^2), единица измерения усилия на рукоятке — Н (кгс) или крутящего момента на резьбовой втулке (шпинделе) — Н·м (кгс·м) при цифрах не указываются.

Для каждого изделия указаны следующие давления: условное ($P_у$) и пробное ($P_{пр}$), а в некоторых случаях — рабочее давление ($P_р$) при максимальной температуре рабочей среды.

Рабочее давление в зависимости от условного при различной температуре рабочей среды следует определять по ГОСТ 356—80.

Во всех таблицах масса изделий ориентировочная.

В описании материала основных деталей арматуры указаны марки коррозионно-стойких сталей; там, где марка стали не дана, имеется в виду углеродистая сталь.

В соответствии с ГОСТ 7.22—80 и для более полной ориентации проектантов и эксплуатационников в каталог включены изделия со всеми серийно изготовляемыми исполнениями.

Уточненные данные о заводах-изготовителях указаны в номенклатурных каталогах, которые издаются МосЦКБА (105023, Москва, Семеновский пер., 11).

При заказе электроприводов следует руководствоваться техническими характеристиками, приведенными в ТУ 26-07-1025—83 и ТУ 26-07-015—74.

Заказы на арматуру оформляют в установленном порядке.

При заказе арматуры на эксплуатационные параметры, отличающиеся от параметров, на которые арматура была разработана в соответствии с требованием п. 1.6 ГОСТ 2.124—85, необходимо оформить протокол разрешения применения арматуры в комплекте с опросным листом (форма протокола дана в приложении к ГОСТ 2.124—85, форма опросного листа — в приложении 2 настоящего каталога).

В каталог не включена энергетическая арматура, выпускаемая Чеховским и Саратовским заводами энергетического машиностроения, а также ПО «Красный котельщик» (г. Таганрог) и Барнаульским котельным заводом (ПО «Сибэнергомаш»). Все данные по указанной арматуре приведены в отраслевом каталоге 12-81 «Арматура энергетическая для ТЭС и АЭС» (М., НИИэкономики, 1986 г.).

В каталог также не включена сантехническая арматура и арматура, изготовляемая приборостроительными заводами.

По вопросам применения арматуры, описанной в каталоге, следует обращаться в Центральное конструкторское бюро арматуростроения (ЦКБА) по адресу: 197061, Ленинград, М. Монетная, 2.

В запросах необходимо указать: полное наименование изделия, условное обозначение, диаметр условного прохода, условное или рабочее давление, рабочую среду и ее температуру (см. опросный лист — приложение 2).

ОБЩИЕ СВЕДЕНИЯ

Чертежи, приведенные в каталоге, дают общее представление о конструкции изделия и в деталях могут отличаться от фактически изготовленного изделия.

При выборе трубопроводной арматуры, предназначенной для паропроводов, а также взрыво- и огнеопасных химических производств, следует руководствоваться правилами Госгортехнадзора, отраслевыми нормативными документами, ограничивающими применение арматуры, в частности, чугунной арматуры для паропроводов на определенное давление, чугунной арматуры для паропроводов на определенное давление, условные проходы и температуру и значительно ограничивающими ее применение для взрыво- и огнеопасных сред.

При выборе арматуры для агрессивных сред необходимо предусмотреть, чтобы материал основных деталей был стойким в этих средах.

К монтажу, эксплуатации и обслуживанию изделия допускается персонал, изучивший устройство изделия, правила техники безопасности, требования инструкции по эксплуатации и имеющий навыки работы с изделием.

При транспортировании, хранении, монтаже и эксплуатации необходимо выполнять следующие требования:

транспортирование изделия, подвергнутого консервации, к месту монтажа должно производиться в упаковке завода-изготовителя. Разрешается снимать заглушки и производить расконсервацию изделия только перед монтажом на трубопроводе;

перед монтажом проверить состояние упаковки укладки изделия и наличие эксплуатационной документации; наличие заглушек на проходных отверстиях фланцев; состояние внутренних поверхностей, доступных визуальному осмотру; состояние крепежных деталей; герметичность затвора и прокладочных соединений; плавность и легкость управления изделием;

при монтаже для подвески и других работ следует использовать наружные поверхности корпуса;

при монтаже фланцевой арматуры фланцы на трубопроводах устанавливать без перекосов и при полном совпадении болтовых отверстий с отверстиями во фланцах арматуры; затягивать болты следует нормальным гаечным ключом способами, гарантирующими от перекосов и перетяжек;

перед установкой арматуры трубопровод тщательно очищать от грязи, песка, окалины и т. п.;

при монтаже изделие необходимо устанавливать на опоры и разгрузить от массы привариваемого к нему трубопровода. Приварка труб не должна создавать напряжений на изделии во время сварки;

в период пуско-наладочных работ допускаются многократные опрессовки арматуры в составе системы давлением не выше 1,25 P_y;

при опрессовке запорное устройство арматуры должно быть в положении «открыто»;

во время эксплуатации следует производить периодические осмотры арматуры (регламентные работы) в определенные сроки, установленные графиком в зависимости от режима работы агрегата, но не реже одного раза в три месяца;

при обнаружении неустранимых неплотностей в прокладках (между корпусом и крышкой) и в затворе изделие снимать с трубопровода, разбирать и тщательно осматривать;

арматуру, предназначенную для особо ответственных установок, находящуюся в эксплуатации, резерве или ремонте, принимать на учет и регистрировать в специальном журнале с указанием времени поступления на склад, установки, производственных осмотров и ремонтов и состояния после ремонта.

Использовать арматуру следует строго по назначению в соответствии с эксплуатационной документацией, стандартными или особыми условиями заказа.

Трубопроводная арматура не предназначена для эксплуатации на рабочих средах, содержащих посторонние механические примеси, кроме арматуры, используемой на пульпе.

Материал ответных фланцев должен быть идентичен материалу трубопровода, к которому они привариваются.

Требования безопасности по ГОСТ 12.2.063—81.

Комплект поставки. Изделие в сборе, ПС (паспорт), ТО (техническое описание) и инструкция по эксплуатации — по согласованию сторон.

Поставка арматуры с ответными фланцами, крепежными деталями и прокладками осуществляется в соответствии с договорами.

Крепежные детали к ответным фланцам поставляются только в том случае, когда по условиям работы арматуры они являются специальными.

Метизы общего назначения в комплект поставки не входят.

КЛАПАНЫ (ВЕНТИЛИ) РЕГУЛИРУЮЩИЕ

Наименование и краткая характеристика	Номер чертежа и условное обозначение	Рабочая среда	Температура рабочей среды, °С	Держатель подлинников	Изготовитель	С.
Фланцевый из коррозионно-стойкой стали на P_y 1,6 (16); D_y 25 мм	СА 27078 (15нж29нж)	Серная кислота	До 20	Завод «Днепротяжбумаш» имени Артема (г. Днепропетровск)	Славгородский арматурный завод (пос. Славгород, Днепропетровская обл.)	7
		Агрессивные среды	До 100			
Цапковый стальной на P_y 2,5 (25); D_y 10 и 15 мм	КЗ 27083 (15с92бк)	Жидкий и газообразный аммиак с маслами ХА, ХА-23 и ХА-30	От —40 до +150	Курганский арматурный завод (г. Курган)	Курганский арматурный завод	8
			От —70 до +150			
Фланцевый стальной на P_y 2,5 (25); D_y 20, 25 и 32 мм	КЗ 27002 (15с94бк)	То же	От —40 до +150	То же	То же	10
			От —70 до +150			
Прямоточный с ответными фланцами под приварку P_y 4 (40); D_y 25 мм	ВР1-1-40	Воздух, неагрессивные газы и жидкости	До 100	Машиностроительный завод имени Бунията Сардарова (г. Баку)	Машиностроительный завод имени Бунията Сардарова	13
То же, на P_y 10 (100); D_y 25 мм	ВР1-1-100					
Фланцевые и под приварку на P_y 16 (160); D_y 25, 50 и 100 мм	УФ 27019 (13с54бк, 13нж54бк, 13лс54бк)	Влажный природный газ с содержанием углеводородного конденсата, метанола, диэтиленгликоля	От —40 до +200	Украинский филиал ЦКБА (г. Киев)	НПО «Арма» (г. Киев)	14
			От —55 до +200			
		То же, с содержанием сероводорода до 6% и углекислого газа до 2%	От —40 до +200			
			От —55 до +200			
		То же, с содержанием сероводорода до 25% и углекислого газа до 25%	От —40 до +200			
			От —55 до +200			
Угловые фланцевые, с ответными фланцами под линзовое уплотнение и под приварку на P_y 32 (320) и P_y 40 (400); D_y 50, 65, 80 и 125 мм	АК 28015 (13лс64нж, 13нж64нж)	Жидкие и газообразные среды, нейтральные к материалам основных деталей	От —40 до +200	Сумское МНПО имени М. В. Фрунзе (г. Сумы)	Конотопский арматурный завод (Сумская обл.)	17
		То же, в том числе содержащие аммиак	От —50 до +200			
			От —60 до +200			
			От —40 до +200			
Угловые с электроприводом фланцевые, с ответными фланцами под линзовое уплотнение и под приварку на P_y 32 (320) и P_y 40 (400); D_y 50, 65, 80 и 125 мм	АК 28016 (13лс964нж, 13нж964нж)	Жидкие и газообразные среды, нейтральные к материалам основных деталей	От —40 до +200	То же	То же	21
		То же, в том числе содержащие аммиак	От —50 до +200			
			От —60 до +200			
			От —40 до +200			

СА 27078 (15нж29нж) Dy 25 мм

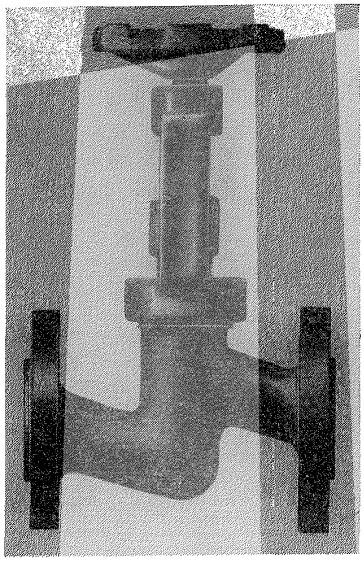

Клапан (вентиль) регулирующий фланцевый

Применяется на трубопроводах для серной кислоты рабочей температурой до 20° С (исп. основное) и других агрессивных сред рабочей температурой до 100° С (исп. 01 и 02).

P_y 1,6 (16)
$P_{пр}$ 2,4 (24)

Присоединение к трубопроводу — фланцевое с присоединительными размерами фланцев и размерами уплотнительных поверхностей по ГОСТ 12815—80 (исп. 1—5, ряд 2).

По требованию заказчика клапан может быть поставлен с ответными фланцами под приварку по ГОСТ 12821—80.

Уплотнение в затворе — плоское, с наплавкой твердым сплавом.

Герметичность затвора по 1-му классу ГОСТ 9544—75.

Уплотнение шпинделя — сальниковое.

Клапан герметичен по отношению к окружающей среде.

Рабочая среда подается под золотник.

Управление клапаном — ручное, маховиком.

Максимальное усилие на маховике: 180 (18) — при закрывании клапана и 260 (26) — для создания герметичности в верхнем уплотнении.

Клапан устанавливают на трубопроводе в любом рабочем положении.

Хранение и транспортирование по ГОСТ 5761—74.

Условия эксплуатации — группа 5 по ГОСТ 15150—69.

Материал основных деталей: корпус, крышка, золотник — сталь 12Х18Н9Т (исп. осн., 01) и сталь 10Х17Н13М3Т (исп. 02); набивка сальника — ФУМ-В.

Масса клапана — 6,2 кг.

Код ОКП в зависимости от исполнения клапана приведен в таблице.

Номер чертежа и исполнение	Условное обозначение	Код ОКП
СА 27078-025	15нж29нж 15нж29нжЭ 15нж29нжТ	37 4212 9324 37 4212 9327 37 4212 9328
СА 27078-025.01	15нж29нж1 15нж29нж1Э 15нж29нж1Т	37 4212 9325 37 4212 9329 37 4212 9330
02	15нж29нж2 15нж29нж2Э 15нж29нж2Т	37 4212 9326 37 4212 9331 37 4212 9332

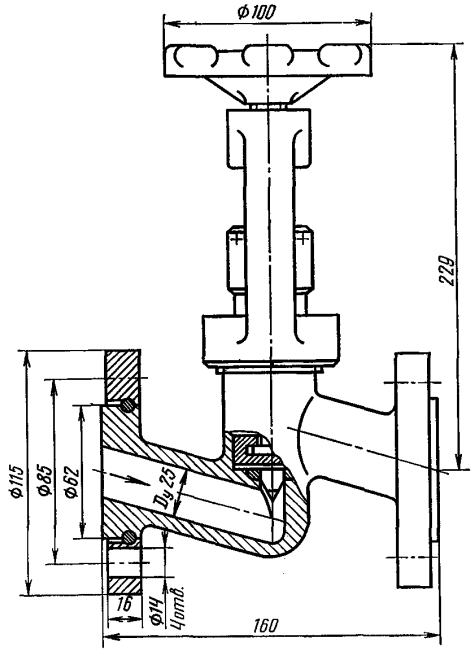

Клапан относится к классу ремонтируемых.

Гарантийный срок — 18 месяцев со дня ввода в эксплуатацию.

Гарантийная наработка — 12000 ч.

Изготовление и поставка — по ТУ 26-07-1176—77.

КЗ 27083 (15с92бк)

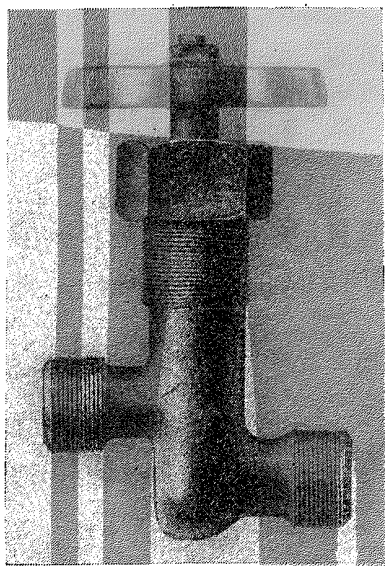

Клапан (вентиль) регулирующий цапковый

Применяется на трубопроводах для жидкого и газообразного аммиака с маслами ХА, ХА-23 и ХА-30 различной рабочей температурой (см. таблицу).

$P_у$	2,5 (25)
$P_{пр}$ . . .	3,8 (38)
ΔP	2,5 (25) — перепад давления рабочей среды в затворе

Присоединение к трубопроводу — цапковое.

Уплотнение в затворе — конусное.

Герметичность затвора по 1-му классу ГОСТ 9544—75.

Уплотнение шпинделя — сальниковое. Подтяжка сальника — накидной гайкой.

Соединение золотника со шпинделем подвижное. Мелкий шаг резьбы шпинделя и конусообразная форма золотника позволяют плавно регулировать величину потока среды.

Рабочая среда подается под золотник.

Управление клапаном — ручное, маховиком.

Максимальное усилие на маховике при закрывании клапана: 391 (39,1) — для $D_у$ 10 мм и 200 (20) — для $D_у$ 15 мм.

Клапан устанавливают на трубопроводе в любом рабочем положении.

Условная пропускная способность $K_{v_у}$ для жидкости, м³/ч: 1,24 — для $D_у$ 10 мм и 5,07 — для $D_у$ 15 мм.

Условия эксплуатации — климатические исполнения У1, УХЛ1 и Т1 по ГОСТ 15150—69.

Условия хранения и транспортирования по ГОСТ 15150—69: 7 (Ж1) — для климатического исполнения У1 и УХЛ1, 6 (ОЖ2) — для Т1.

Материал основных деталей (см. таблицу); набивка сальника — фторопласт 4.

Характеристика клапана (материал основных деталей, температура рабочей среды и код ОКП) в зависимости от исполнения приведена в таблице.

Номер чертежа и исполнение	Условный проход $D_у$, мм	Условное обозначение	Код ОКП	Температура рабочей среды, °С	Материал основных деталей (сталь)	
					Корпус	Золотник
КЗ 27083-010	10	15с92бк1	37 4211 6080	От —40 до +150	Сталь 25	20Х13
КЗ 27083-010.01		15с92бк1Э	37 4211 6082			
02		15с92бк1Т	37 4211 6084			
03		15с92бк	37 4211 6198	От —70 до +150	20ХН3А	20ХН3А
04		15с92бкЭ	37 4211 6254			
05		15с92бкТ	37 4211 6200			
КЗ 27083-015	15	15с92бк1	37 4211 6081	От —40 до +150	Сталь 25	20Х13
КЗ 27083-015.01		15с92бк1Э	37 4211 6255			
02		15с92бк1Т	37 4211 6085			
03		15с92бкII	37 4211 6202	От —70 до +150	20ХН3А	14Х17Н2
04		15с92бкIIЭ	37 4211 6078			
05		15с92бкIIТ	37 4211 6203			

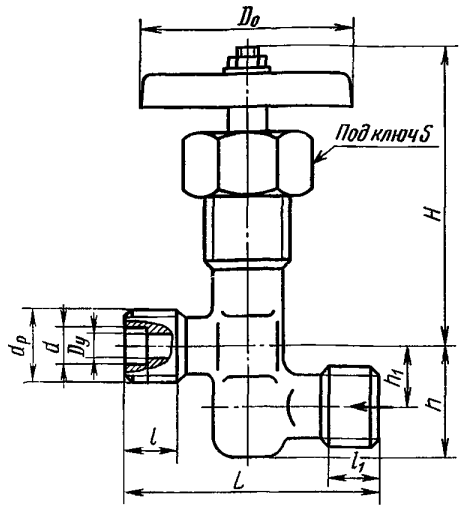

Исполнение для D_y 15 мм

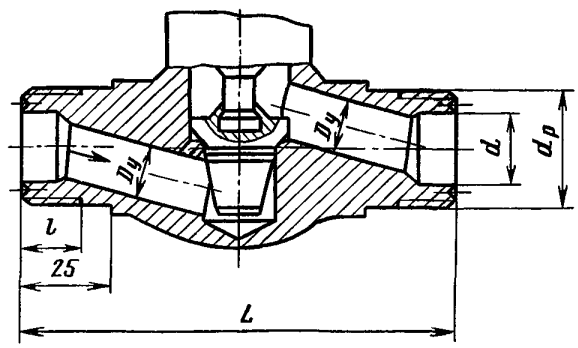

ОСНОВНЫЕ ГАБАРИТНЫЕ И ПРИСОЕДИНИТЕЛЬНЫЕ РАЗМЕРЫ (мм) И МАССА (кг)

Условный проход D_y	L	d_p	d	l	H*	h	h_1	D_0	S	Масса
10	75	М27×1,5	14	15	$\frac{79}{83}$	35	20	65	41	0,65
15	120	М33×1,5	20	17	$\frac{150}{168}$	—	—	120	46	2

* В числителе указано значение *H* при закрытом затворе, в знаменателе — при открытом затворе.

Клапан относится к классу ремонтируемых.

Гарантийный срок — 18 месяцев со дня ввода в эксплуатацию.

Гарантийная наработка — 7700 ч.

Изготовление и поставка — по ТУ 26-07-1191—78.

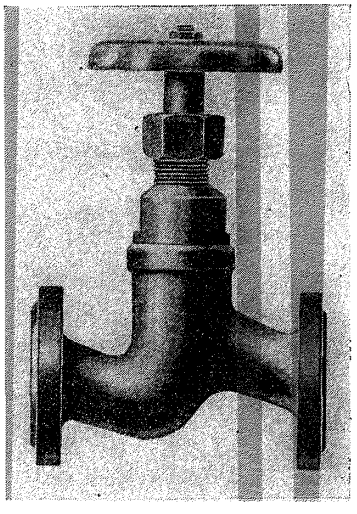

Клапан (вентиль) регулирующий фланцевый

Применяется на трубопроводах для жидкого и газообразного аммиака с маслами ХА, ХА-23, ХА-30 различной рабочей температурой (см. таблицу на с. 11).

$P_у$	2,5 (25)
$P_{пр}$	3,8 (38)
$P_р$	2,5 (25)

Присоединение к трубопроводу — фланцевое по ГОСТ 12819—80 с присоединительными размерами фланцев и размерами уплотнительных поверхностей по ГОСТ 12815—80 (исп. 5) и с ответными фланцами.

Уплотнение в затворе — конусное, металл по металлу.

Герметичность затвора по 1-му классу ГОСТ 9544—75.

Уплотнение шпинделя — сальниковое. Подтяжка сальника — накидной гайкой.

Верхнее уплотнение в крышке клапана обеспечивает отключение сальниковой камеры при полностью открытом затворе.

Рабочая среда подается под золотник.

Условная пропускная способность $K_{v_у}$ для жидкости, м³/ч: 7,8 — для $D_у$ 20 мм, 12,48 — для $D_у$ 25 мм, 16 — для $D_у$ 32 мм.

Управление клапаном — ручное, маховиком.

Максимальное усилие на маховике при закрывании клапана: 500 (50) — для $D_у$ 20 и 25 мм и 600 (60) — для $D_у$ 32 мм.

Клапан устанавливают на трубопроводе в любом рабочем положении.

Условия эксплуатации — климатические исполнения У1, УХЛ1 и Т1 по ГОСТ 15150—69.

Хранение и транспортирование — по ГОСТ 5761—74.

Условия хранения и транспортирования по ГОСТ 15150—69: 7 (Ж1) — для климатического исполнения У1 и УХЛ1 и 6 (ОЖ2) — для Т1.

Материал основных деталей (см. таблицу на с. 11); набивка сальника — фторопласт 4.

Характеристика клапана (материал основных деталей, присоединение к трубопроводу, температура рабочей среды и код ОКП) в зависимости от исполнения приведена в таблице.

Номер чертежа и исполнение	Условный проход D_y, мм	Условное обозначение	Код ОКП	Температура рабочей среды, °С	Присоединение к трубопроводу	Материал основных деталей (сталь)	
						Корпус	Золотник
КЗ 27002-020	20	15с94бк1	37 4212 6064	От —40 до +150	Фланцевое	Сталь 25	20Х13
КЗ 27002-020.01		15с94бк1Э	37 4212 6133				
02		15с94бк1Т	37 4212 6108		—		14Х17Н2
03		15с94бк4	37 4212 6134		С ответными фланцами		20Х13
04		15с94бк4Э	37 4212 6135				
05		15с94бк4Т	37 4212 6136				
06		15с94бк	37 4212 6110	От —70 до +150	Фланцевое	20ХН3А	14Х17Н2
07		15с94бкЭ	37 4212 6137				
08		15с94бкТ	37 4212 6112		—		
09		15с94бк5	37 4212 6138		С ответными фланцами		
10		15с94бк5Э	37 4212 6139				
11		15с94бк5Т	37 4212 6140				
КЗ 27002-025	25	15с94бк1	37 4212 6065	От —40 до +150	Фланцевое	Сталь 25	20Х13
КЗ 27002-025 01		15с94бк1Э	37 4212 6144				
02		15с94бк1Т	37 4212 6109		—		14Х17Н2
03		15с94бк4	37 4212 6141		С ответными фланцами		20Х13
04		15с94бк4Э	37 4212 6142				
05		15с94бк4Т	37 4212 6143				
06		15с94бк	37 4212 6111	От —70 до +150	Фланцевое	20ХН3А	14Х17Н2
07		15с94бкЭ	37 4212 6145				
08		15с94бкТ	37 4212 6113		—		
09		15с94бк5	37 4212 6148		С ответными фланцами		
10		15с94бк5Э	37 4212 6147				
11		15с94бк5Т	37 4212 6146				
КЗ 27002-032	32	15с94бк1	37 4213 6084	От —40 до +150	Фланцевое	Сталь 25	20Х13
КЗ 27002-032.01		15с94бк1Э	37 4213 6109				
02		15с94бк1Т	37 4213 6085		—		14Х17Н2
03		15с94бк4	37 4213 6108		С ответными фланцами		20Х13
04		15с94бк4Э	37 4213 6110				
05		15с94бк4Т	37 4213 6111				
06		15с94бк	37 4213 6086	От —70 до +150	Фланцевое	20ХН3А	14Х17Н2
07		15с94бкЭ	37 4213 6112				
08		15с94бкТ	37 4213 6087		—		
09		15с94бк5	37 4213 6113		С ответными фланцами		
10		15с94бк5Э	37 4213 6114				
11		15с94бк5Т	37 4213 6115				

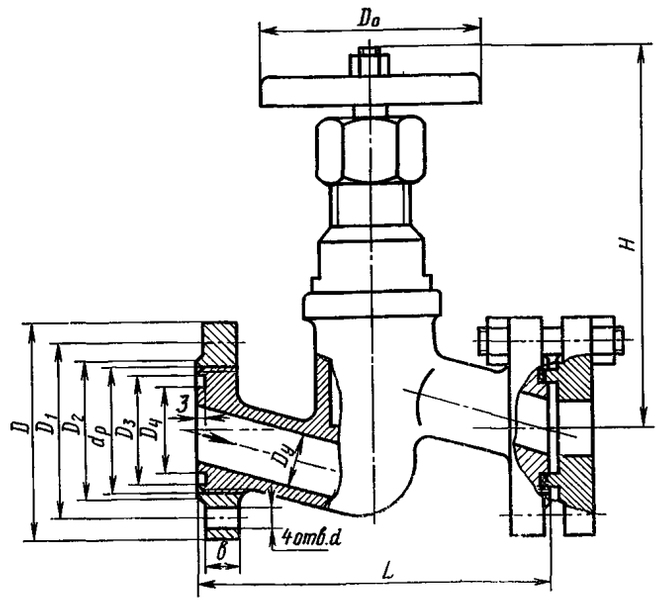

ОСНОВНЫЕ ГАБАРИТНЫЕ, ПРИСОЕДИНИТЕЛЬНЫЕ РАЗМЕРЫ (мм) И МАССА (кг)

Условный проход D_y	L	D	D_1	D_2	D_3	D_4	d_p	b	d	H*	D_0	Масса	
												без ответных фланцев	с ответными фланцами
20	150	105	75	58	51	35	М56×1,5	14	14	158/189	120	4,6	7,2
25	160	115	85	68	58	42	М64×2	14	14	160/192	120	5,3	8,3
32	180	135	100	78	66	50	М72×2	16	18	162/208	140	7,2	11,7

* В числителе указано значение H при закрытом затворе, в знаменателе — при открытом затворе.

Клапан относится к классу ремонтируемых.

Гарантийный срок — 18 месяцев со дня ввода в эксплуатацию.

Гарантийная наработка — 7700 ч.

Изготовление и поставка — по ТУ 26-07-1191—78.

ВР1-1-40
ВР1-1-100

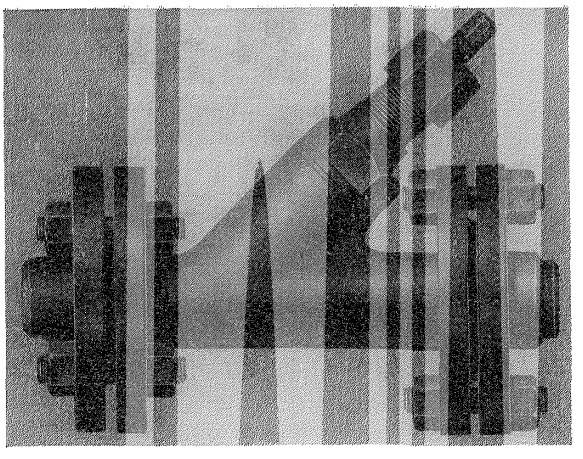

Клапаны (вентили) регулирующие прямоточные с ответными фланцами под приварку

Применяются на трубопроводах для воздуха, неагрессивных газов и жидкостей рабочей температурой до 100° С.

	ВР1-1-40	ВР1-1-100
$P_у$	4 (40)	10 (100)
$P_{пр}$	6 (60)	15 (150)

Присоединение к трубопроводу — ответные фланцы под приварку по ГОСТ 12821—80 с присоединительными размерами фланцев и размерами уплотнительных поверхностей по ГОСТ 12815—80 (исп. 1, ряд 2).

Уплотнение в затворе — конусное.

Уплотнение шпинделя — сальниковое. Подтяжка сальника — накидной гайкой.

Коэффициент гидравлического сопротивления 2.

Рабочая среда подается под золотник.

Клапаны устанавливают на трубопроводе в любом рабочем положении.

Материал основных деталей: корпус — сталь; золотник — сталь 20Х13; седло клапана — сталь 40Х; шток — сталь 45; набивка сальника — пропитанный асбест.

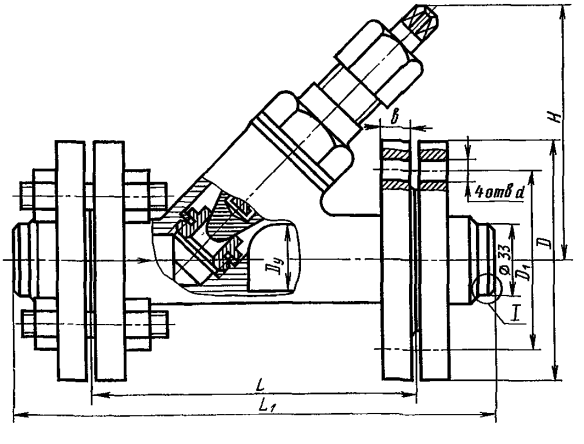

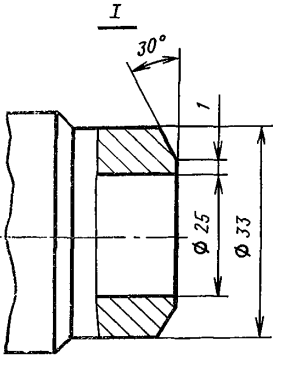

ОСНОВНЫЕ ГАБАРИТНЫЕ, ПРИСОЕДИНИТЕЛЬНЫЕ РАЗМЕРЫ (мм), КОД ОКП И МАССА (кг)

Условное обозначение	Условный проход $D_у$, мм	Код ОКП	L	L_1	D	D_1	b	d	H	Масса
ВР1-1-40	25	37 4212 6007	160	238	115	85	14	14	177	7,5
ВР1-1-100	25	37 4212 6011	184	300	135	100	22	18	187	13,4

Клапан относится к классу ремонтируемых.

Изготовление и поставка — по ТУ 26-02-374—71.

УФ 27019
(13с54бк, 13нж54бк, 13лс54бк)

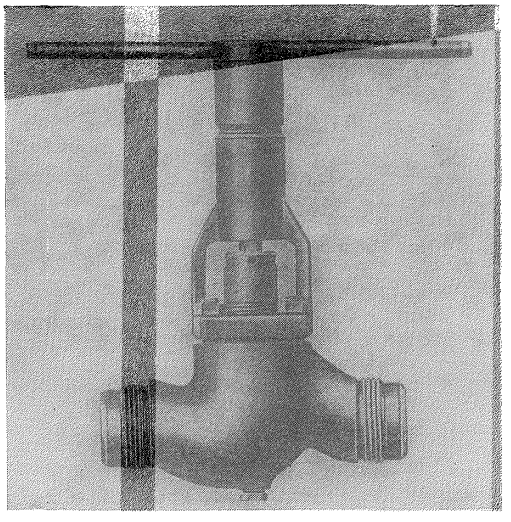

Клапаны (вентили) регулирующие

Применяются на трубопроводах для дросселирования давления и регулирования следующих рабочих сред:

влажного природного газа с содержанием углеводородного конденсата, метанола, диэтиленгликоля с возможным наличием механических примесей в виде частиц размером до 0,2 мм;

той же среды, с содержанием сероводорода до 6% и углекислого газа до 2%;

той же среды, с содержанием сероводорода до 25% и углекислого газа до 25%.

P_y	16 (160)
$P_{пр}$	24 (240)
ΔP	8 (80)

Присоединение к трубопроводу — под приварку и фланцевое по ГОСТ 12821—80 с присоединительными размерами фланцев и размерами уплотнительных поверхностей по ГОСТ 12815—80 (исп. 7, ряд 2).

Уплотнение штока — сальниковое. Подтяжка сальника — накидной гайкой.

Рабочая среда подается под золотник. Допускается подача рабочей среды на золотник, при этом показатели надежности снижаются на 15%.

Допускаемый пропуск среды при закрытом затворе не более, г/мин: 50 — для D_y 25 мм; 200 — для D_y 50 мм и 700 — для D_y 100 мм.

Условная пропускная способность $K_{v_{y\,max}}$, м³/ч: 11,2 — для D_y 25 мм; 44,8 — для D_y 50 мм; 140 — для D_y 100 мм.

Управление клапанами — ручное, рукояткой.

Максимальное усилие на рукоятке клапана 54 (5,4).

Клапаны устанавливают на трубопроводе в любом рабочем положении.

Условия эксплуатации — климатические исполнения ХЛ1, Ж2 по ГОСТ 15150—69.

Условия хранения и транспортирования по ГОСТ 5761—74.

Характеристика клапана (присоединение к трубопроводу, материал корпуса, температура рабочей среды и код ОКП) в зависимости от исполнения приведены в таблице.

Номер чертежа и исполнение	Условный проход D_y, мм	Условное обозначение	Код ОКП	Температура рабочей среды, °С	Материал корпуса (сталь)
УФ 27019-025	25	13с54бк	37 4212 6088	От —40 до +200	Сталь 20
УФ 27019-025.01		13с54бк1	37 4212 6091		
02		13нж54бк	37 4212 9782	От —55 до +200	10Х17Н13М3Т
03		13нж54бк1	37 4212 9785		
04		13лс54бк	37 4212 6094		08ГДНФЛ
05		13лс54бк1	37 4212 6096		
06		13с54бкЭ	37 4212 6089	От —40 до +200	Сталь 20
07		13с54бк1Э	37 4212 6092		
08		13нж54бкЭ	37 4212 9783	От —55 до +200	10Х17Н13М3Т
09		13нж54бк1Э	37 4212 9786		
10		13лс54бкЭ	37 4212 6095		08ГДНФЛ
11		13лс54бк1Э	37 4212 6097		
12		13с54бкТ	37 4212 6090	От —40 до +200	Сталь 20
13		13с54бк1Т	37 4212 6093		
14		13нж54бкТ	37 4212 9784		10Х17Н13М3Т
15		13нж54бк1Т	37 4212 9787		
16		13лс54бк2	37 4212 6126	От —55 до +200	20ГМЛ
17		13лс54бк3	37 4212 6127		
УФ 27019-050	50	13с54бк	37 4214 6072	От —40 до +200	Сталь 20
УФ 27019-050.01		13с54бк1	37 4214 6075		
02		13нж54бк	37 4214 8198	От —55 до +200	10Х17Н13М3Т
03		13нж54бк1	37 4214 8200		
04		13лс54бк	37 4214 6078		08ГДНФЛ
05		13лс54бк1	37 4214 6080		
06		13с54бкЭ	37 4214 6073	От —40 до +200	Сталь 20
07		13с54бк1Э	37 4214 6076		
08		13нж54бкЭ	37 4214 8199	От —55 до +200	10Х17Н13М3Т
09		13нж54бк1Э	37 4214 8201		
10		13лс54бкЭ	37 4214 6079		08ГДНФЛ
11		13лс54бк1Э	37 4214 6081		
12		13с54бкТ	37 4214 6074	От —40 до +200	Сталь 20
13		13с54бк1Т	37 4214 6077		
14		13нж54бкТ	37 4214 8202		10Х17Н13М3ТЛ
15		13нж54бк1Т	37 4214 8203		
16		13лс54бк2	37 4214 6082	От —55 до +200	20ГМЛ
17		13лс54бк3	37 4214 6083		
УФ 27019-100	100	13с54бк	37 4215 6082	От —40 до +200	25Л
УФ 27019-100.01		13с54бк1	37 4215 6085		
02		13нж54бк	37 4215 8420	От —55 до +200	12Х18Н12М3ТЛ
03		13нж54бк1	37 4215 8423		
04		13лс54бк	37 4215 6088		08ГДНФЛ
05		13лс54бк1	37 4215 6090		
06		13с54бкЭ	37 4215 6083	От —40 до +200	25Л
07		13с54бк1Э	37 4215 6086		
08		13нж54бкЭ	37 4215 8421	От —55 до +200	12Х18Н12М3ТЛ
09		13нж54бк1Э	37 4215 8424		
10		13лс54бкЭ	37 4215 6089		08ГДНФЛ
11		13лс54бк1Э	37 4215 6091		
12		13с54бкТ	37 4215 6084	От —40 до +200	25Л
13		13с54бк1Т	37 4215 6087		
14		13нж54бкТ	37 4215 8422		12Х18Н12М3ТЛ
15		13нж54бк1Т	37 4215 8425		
16		13лс54бк2	37 4215 6092	От —55 до +200	20ГМЛ
17		13лс54бк3	37 4215 6093		

Примечание. Присоединение к трубопроводу: под приварку — для основного и четных исполнений и фланцевое — для нечетных исполнений.

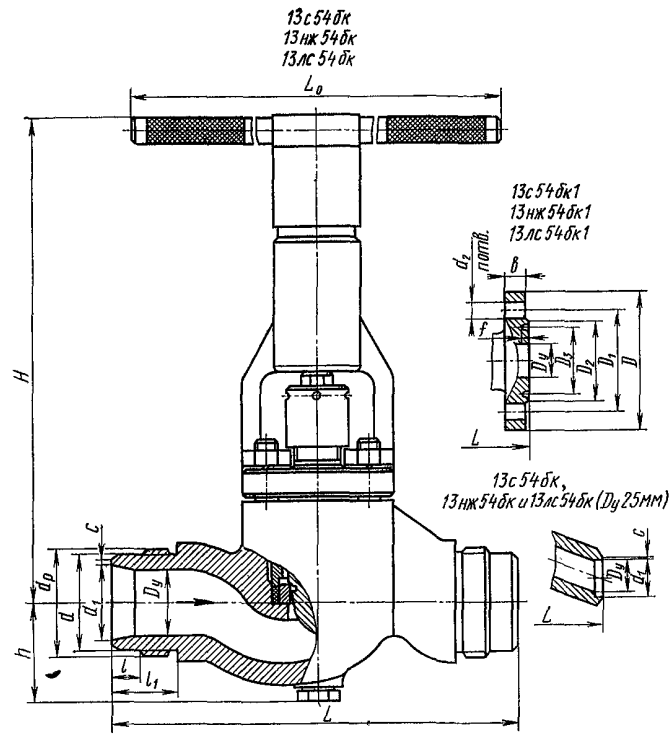

ОСНОВНЫЕ ГАБАРИТНЫЕ, ПРИСОЕДИНИТЕЛЬНЫЕ РАЗМЕРЫ (мм) И МАССА (кг)

Условный проход D_y, мм	L	d_p	d	d_1	c	D	D_1	D_2	D_3	d_2	b	f	l	l_1	H	h	L_0	n	Масса клапанов	
																			13с54бк, 13нж54бк, 13лс54бк, 13лс54бк2	13с54бк1, 13нж54бк1, 13лс54бк1, 13лс54бк3
25	160	—	—	24	1	135	100	78	50	18	22	6,5	—	—	250	70	160	4	10	14
50	300	М76×2	72	57	1	195	145	115	95	27	27	8	20	45	350	70	450	4	21	34,6
100	430	М135×3	110	103	1,6	265	210	175	160	30	37	8	20	45	480	120	450	8	63,8	85,2

Клапаны относятся к классу ремонтируемых.

Гарантийный срок — 24 месяца со дня ввода в эксплуатацию.

Изготовление и поставка — по ТУ 26-07-1271—80.

АК 28015
(13лс64нж, 13нж64нж)

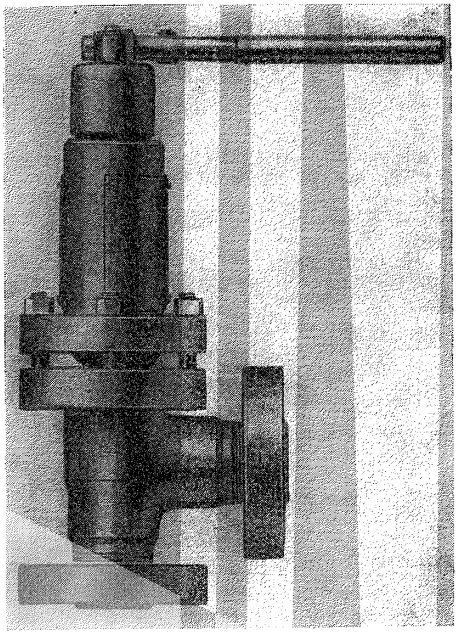

Клапаны угловые регулирующие

Применяются на трубопроводах для жидких и газообразных сред, нейтральных к материалам основных деталей, рабочей температурой (см. таблицу на с. 18).

$P_у$	32 (320) и 40 (400)
$P_р$	32 (320) и 40 (400)
$P_{пр}$	45 (450) и 56 (560)
ΔP	До 7 (70) — для жидких сред
ΔP	До 10 (100) — для газообразных сред

Присоединение к трубопроводу — фланцевое по ГОСТ 9399—81; с ответными фланцами под линзовое уплотнение по ГОСТ 9400—81 (на чертеже ответный фланец условно не показан) и под приварку по ГОСТ 22790—83.

Уплотнение в затворе — конусное, металл по металлу.

Уплотнительные поверхности наплавлены твердым сплавом.

Уплотнение штока — сальниковое. Подтяжка сальника — откидными болтами.

Рабочая среда подается под золотник.

Условная пропускная способность $K_{v_у}$, м³/ч: 40 — для $D_у$ 50 мм; 63 — для $D_у$ 65 мм; 100 — для $D_у$ 80 мм и 250 — для $D_у$ 125 мм.

Допускаемый пропуск воздуха при закрытом затворе, см³/мин: 160 — для $D_у$ 50 мм; 220 — для $D_у$ 65 мм; 300 — для $D_у$ 80 мм; 600 — для $D_у$ 125 мм.

Управление клапанами — ручное, рукояткой.

Клапаны устанавливают на трубопроводе в любом рабочем положении.

Условия эксплуатации по ГОСТ 15150—69: У1 — для корпуса из стали 18ХГ в обычном и экспортном исполнениях; УХЛ1 — для корпуса из стали 12Х18Н10Т в обычном и экспортном исполнениях; Т1 — для корпуса из сталей 18ХГ и 12Х18Н10Т в тропическом исполнении.

Материал основных деталей (см. таблицу на с. 18); набивка сальника — фторопласт 4 и Ф4-К20.

Характеристика клапана (материал основных деталей, присоединение к трубопроводу, рабочая среда и ее температура, код ОКП и масса) в зависимости от исполнения приведена в таблице.

Номер чертежа и исполнение	Условный проход D_y, мм	Условное обозначение	Код ОКП	Условное давление P_y	Пробное давление $P_{пр}$	Рабочая среда	Температура рабочей среды, °С	Материал основных деталей (сталь): а) корпус; б) шток	Уплотнение в затворе (твердый сплав)	Присоединение к трубопроводу	Масса, кг
АК 28015-050	50	13лс64нж	37 4251 1995	40 (400)	56 (560)	Жидкая и газообразная, нейтральная к материалам основных деталей	От —40 до +200	а) 18ХГ; б) 20Х13	ЦН-6	1	110
АК 28015-050.01		13лс64нж1	37 4251 1996							2	154
02		13лс64нж2	37 4251 1997							3	90
03		13лс64нжЭ	37 4251 2108							1	110
04		13лс64нж1Э	37 4251 2109							2	154
09		13нж64нж	37 4257 9372			То же, в том числе содержащая аммиак	От —50 до +200	а, б) 12Х18Н10Т	ЦН-12	1	110
10		13нж64нж1	37 4257 9373							2	154
11		13нж64нж2	37 4257 9374				От —60 до +200			3	90
18		13лс64нж3	37 4251 1998			Жидкая и газообразная, нейтральная к материалам основных деталей	От —40 до +200	а) 18ХГ; б) 20Х13	ЦН-6	1	110
19		13лс64нж4	37 4251 1999							2	154
20		13лс64нж5	37 4251 2000							3	90
27		13лс64нж6	37 4251 2001	32 (320)	45 (450)	То же, в том числе содержащая аммик	От —40 до +200	а) 18ХГ; б) 20Х13	ЦН-6	1	102
28		13лс64нж7	37 4251 2002							2	133
29		13лс64нж8	37 4251 2003							3	88
36		13нж64нж3	37 4257 9375				От —50 до +200	а, б) 12Х18Н10Т	ЦН-12	1	102
37		13нж64нж4	37 4257 9376							2	133
38		13нж64нж5	37 4257 9377				От —60 до +200			3	88
45		13лс64нж9	37 4251 2004				От —40 до +200	а) 18ХГ; б) 20Х13	ЦН-6	1	102
46		13лс64нж10	37 4251 2005							2	133
47		13лс64нж11	37 4251 2006							3	88
АК 28015-065	65	13лс64нж	37 4252 1716	40 (400)	56 (560)	Жидкая и газообразная, нейтральная к материалам основных деталей	От —40 до +200	а) 18ХГ; б) 20Х13	ЦН-6	1	150
АК 28015-065.01		13лс64нж1	37 4252 1717							2	203
02		13лс64нж2	37 4252 1718							3	122
03		13лс64нжЭ	37 4252 1795							1	150
04		13лс64нж1Э	37 4252 1796							2	203
09		13нж64нж	37 4252 9919			То же, в том числе содержащая аммиак	От —50 до +200	а, б) 12Х18Н10Т	ЦН-12	1	150
10		13нж64нж1	37 4252 9920							2	203
11		13нж64нж2	37 4252 9921				От —60 до +200			3	122
18		13лс64нж3	37 4252 1719			Жидкая и газообразная, нейтральная к материалам основных деталей	От —40 до +200	а) 18ХГ; б) 20Х13	ЦН-6	1	150
19		13лс64нж4	37 4252 1720							2	203
20		13лс64нж5	37 4252 1721							3	122
27		13лс64нж6	37 4252 1722	32 (320)	45 (450)	То же, в том числе содержащая аммиак	От —40 до +200	а) 18ХГ; б) 20Х13	ЦН-6	1	136
28		13лс64нж7	37 4252 1723							2	181
29		13лс64нж8	37 4252 1724							3	117
36		13нж64нж3	37 4252 9922				От —50 до +200	а, б) 12Х18Н10Т	ЦН-12	1	136
37		13нж64нж4	37 4252 9923							2	181
38		13нж64нж5	37 4252 9924				От —60 до +200			3	117
45		13лс64нж9	37 4252 1725				От —40 до +200	а) 18ХГ; б) 20Х13	ЦН-6	1	136
46		13лс64нж10	37 4252 1726							2	181
47		13лс64нж11	37 4252 1727							3	117

Продолжение

Номер чертежа и исполнение	Условный проход D_y, мм	Условное обозначение	Код ОКП	Условное давление P_y	Пробное давление $P_{пр}$	Рабочая среда	Температура рабочей среды, °С	Материал основных деталей (сталь): а) корпус; б) шток	Уплотнение в затворе (твердый сплав)	Присоединение к трубопроводу	Масса, кг
АК 28015-080	80	13лс64нж	37 4252 1728	40 (400)	56 (560)	Жидкая и газообразная, нейтральная к материалам основных деталей	От —40 до +200	а) 18ХГ; б) 20Х13	ЦН-6	1	182
АК 28015-080.01		13лс64нж1	37 4251 1729							2	273
02		13лс64нж2	37 4252 1730							3	135
03		13лс64нжЭ	37 4252 1797							1	182
04		13лс64нж1Э	37 4252 1798							2	273
09		13нж64нж	37 4252 9925			То же, в том числе содержащая аммиак	От —50 до +200	а, б) 12Х18Н10Т	ЦН-12	1	182
10		13нж64нж1	37 4252 9926							2	273
11		13нж64нж2	37 4252 9927				От —60 до +200			3	135
18		13лс64нж3	37 4252 1731							1	182
19		13лс64нж4	37 4252 1732							2	273
27		13лс64нж6	37 4252 1734			Жидкая и газообразная, нейтральная к материалам основных деталей	От —40 до +200	а) 18ХГ; б) 20Х13	ЦН-6	1	135
28		13лс64нж7	37 4252 1735							2	227
29		13лс64нж8	37 4252 1736							3	134
36		13нж64нж3	37 4252 9928	32 (320)	45 (450)	То же, в том числе содержащая аммиак	От —50 до +200	а, б) 12Х18Н10Т	ЦН-12	1	164
37		13нж64нж4	37 4252 9929							2	227
38		13нж64нж5	37 4252 9930				От —60 до +200			3	134
45		13лс64нж9	37 4252 1737				От —40 до +200	а) 18ХГ; б) 20Х13	ЦН-6	1	164
46		13лс64нж10	37 4252 1738							2	227
47		13лс64нж11	37 4252 1739							3	134
АК 28015-125	125	13лс64нж	37 4253 1646	40 (400)	56 (560)	Жидкая и газообразная, нейтральная к материалам основных деталей	От —40 до +200	а) 18ХГ; б) 20Х13	ЦН-6	1	384
АК 28015-125.01		13лс64нж1	37 4253 1647							2	601
02		13лс64нж2	37 4253 1648							3	274
09		13нж64нж	37 4253 9816			То же, в том числе содержащая аммиак	От —50 до +200	а, б) 12Х18Н10Т	ЦН-12	1	384
10		13нж64нж1	37 4253 9817							2	601
11		13нж64нж2	37 4253 9818				От —60 до +200			3	274
18		13лс64нж3	37 4253 1649							1	384
19		13лс64нж4	37 4253 1650							2	601
20		13лс64нж5	37 4253 1651							3	274
27		13лс64нж6	37 4253 1652			Жидкая и газообразная, нейтральная к материалам основных деталей	От —40 до +200	а) 18ХГ; б) 20Х13	ЦН-6	1	312
28		13лс64нж7	37 4253 1653							2	447
29		13лс64нж8	37 4253 1654							3	248
36		13нж64нж3	37 4253 9819	32 (320)	45 (450)	То же, в том числе содержащая аммиак	От —50 до +200	а, б) 12Х18Н10Т	ЦН-12	1	312
37		13нж64нж4	37 4253 9820							2	447
38		13нж64нж5	37 4253 9821				От —60 до +200			3	248
45		13лс64нж9	37 4253 1655				От —40 до +200	а) 18ХГ; б) 20Х13	ЦН-6	1	312
46		13лс64нж10	37 4253 1656							2	447
47		13лс64нж11	37 4253 1657							3	248

Примечание. Присоединение к трубопроводу: 1 — фланцевое по ГОСТ 9399—81; 2 — ответные фланцы под линзовое уплотнение по ГОСТ 9400—81; 3 — под приварку по ГОСТ 22790—83.

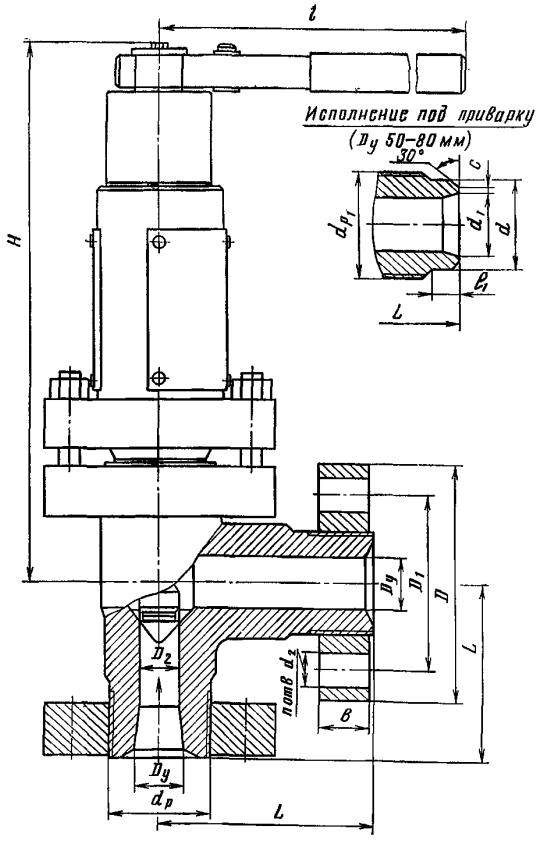

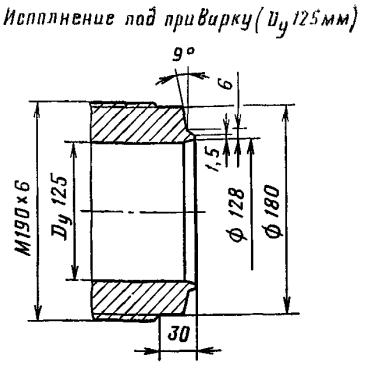

ОСНОВНЫЕ ГАБАРИТНЫЕ И ПРИСОЕДИНИТЕЛЬНЫЕ РАЗМЕРЫ (мм)

Условный проход D_y	L	D	D_1	D_2	d	d_1	d_2	d_p	d_{p_1}	b	H	l	l_1	n	c
50	200/170	225/200	170/145	44	85	57	33/29	M100×3/M80×3	M100×3	50/40	516/546	620	25	6	1
65	220/200	245/225	185/170	60	105	72	33	M110×3/M100×3	M100×3	55/50	805	470	30	6	1
80	250/235	290/260	220/195	71	130	93	39/36	M135×4/M125×4	M135×4	65/55	805	470	30	6	1
125	330/290	400/330	305/255	104	180	128	48/42	M190×6/M175×6	M190×6	85/80	900	620	30	8	1,5

Примечание. В числителе указаны размеры для P_y 40 (400), в знаменателе — для P_y 32 (320).

Клапаны относятся к классу ремонтируемых.

Гарантийный срок — 18 месяцев со дня ввода в эксплуатацию.

Гарантийная наработка — 1400 циклов.

Изготовление и поставка — по ТУ 26-07-1337—83.

АК 28016
(13лс964нж, 13нж964нж)

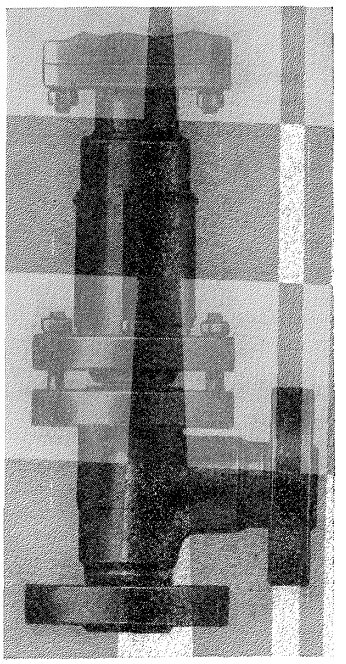

Клапаны угловые регулирующие с электроприводом

Применяются на трубопроводах для жидких и газообразных сред, нейтральных к материалам основных деталей, рабочей температурой (см. таблицу на с. 22).

$P_у$	32 (320) и 40 (400)
$P_р$	32 (320) и 40 (400)
$P_{пр}$	45 (450) и 56 (560)
ΔP	До 7 (70) — для жидких сред
ΔP	До 10 (100) — для газообразных сред

Присоединение к трубопроводу — фланцевое по ГОСТ 9399—81; с ответными фланцами под линзовое уплотнение по ГОСТ 9400—81 и под приварку по ГОСТ 22790—83.

Уплотнение в затворе — конусное, металл по металлу.

Уплотнительная поверхность корпуса наплавлена твердым сплавом.

Уплотнение штока — сальниковое. Подтяжка сальника — откидными болтами.

Рабочая среда подается под золотник.

Условная пропускная способность $K_{v_у}$, м³/ч: 40 — для $D_у$ 50 мм; 63 — для $D_у$ 65 мм; 100 — для $D_у$ 80 мм и 250 — для $D_у$ 125 мм.

Допускаемый пропуск воздуха при закрытом затворе, см³/мин: 160 — для $D_у$ 50 мм; 220 — для $D_у$ 65 мм; 300 — для $D_у$ 80 мм; 600 — для $D_у$ 125 мм.

Управление клапаном — от электропривода (см. таблицу):

Номер чертежа и условное обозначение электропривода	Электродвигатель		Размеры электропривода, мм	
	тип	мощность, кВт	H_1	H_2
Б099.100-02М (Н-В02)	4АМС100S4У3 или АИРС100S4У2	3,2 или 3	607	620
Б099.101-02М (В-В02)	В100S4У2,5 или 2В100S4У2,5	3	664	750
Б099.089-02М (С-В02)	В100S4У2	3	644	640

Клапаны устанавливают на трубопроводе в любом рабочем положении при условии применения густой смазки в электроприводах и установки опор.

Условия эксплуатации — климатические исполнения У2 и Т2 по ГОСТ 15150—69.

Материал основных деталей (см. таблицу на с. 22); набивка сальника — фторопласт Ф4-К20.

Характеристика клапана (материал основных деталей, присоединение к трубопроводу, рабочая среда и ее температура, код ОКП и масса, а также номер чертежа электропривода и высота клапана Н) в зависимости от исполнения приведена в таблице.

Номер чертежа и исполнение	Условный проход D_y, мм	Условное обозначение	Код ОКП	Условное давление P_y	Пробное давление $P_{пр}$	Рабочая среда	Температура рабочей среды, °С	Материал основных деталей (сталь): а) корпус; б) шток	Уплотнение в затворе (твердый сплав)	Присоединение к трубопроводу	Номер чертежа электропривода	H, мм	Масса, кг
АК 28016-050		13лс964нж	37 4251 3845			Жидкая и газообразная, нейтральная к материалам основных деталей	От —40 до +200	а) 18ХГ; б) 14Х17Н2	ЦН-6	1			218
АК 28016-050.01		13лс964нж1	37 4251 3846							2			262
02		13лс964нж2	37 4251 3847							3			198
03		13лс964нжЭ	37 4251 3869							1			218
											Б099.100-02М	1253	
09		13нж964нж	37 4257 9568			То же, в том числе содержащая аммиак	От —50 до +200	а, б) 12Х18Н10Т	ЦН-12	1			218
10		13нж964нж1	37 4257 9569							2			262
11		13нж964нж2	37 4257 9570				От —60 до +200			3			198
18		13лс964нж3	37 4251 3848			Жидкая и газообразная, нейтральная к материалам основных деталей	От —40 до +200	а) 18ХГ; б) 14Х17Н2	ЦН-6	1			280
19		13лс964нж4	37 4251 3849							2			324
20		13лс964нж5	37 4251 3850							3			260
21		13лс964нж3Э	37 4251 3870							1			280
				40 (400)	56 (560)						Б099.101-02М	1433	
27		13нж964нж3	37 4257 9571			То же, в том числе содержащая аммиак	От —50 до +200	а, б) 12Х18Н10Т	ЦН-12	1			280
28		13нж964нж4	37 4257 9572							2			324
29		13нж964нж5	37 4257 9573				От —60 до +200			3			260
36		13лс964нж6	37 4251 3851			Жидкая и газообразная, нейтральная к материалам основных деталей	От —40 до +200	а) 18ХГ; б) 14Х17Н2	ЦН-6	1			307
37		13лс964нж7	37 4251 3852							2			351
38		13лс964нж8	37 4251 3853							3			287
	50												
45		13нж964нж6	37 4257 9574			То же, в том числе содержащая аммиак	От —50 до +200	а, б) 12Х18Н10Т	ЦН-12	1			307
46		13нж964нж7	37 4257 9575							2	Б099.089-02М	1279	351
47		13нж964нж8	37 4257 9576				От —60 до +200			3			287
54		13лс964нж9	37 4251 3854							1			307
55		13лс964нж10	37 4251 3855							2			351
56		13лс964нж11	37 4251 3856				От —40 до +200	а) 18ХГ; б) 14Х17Н2	ЦН-6	3			287
АК 28016-050.63		13лс964нж12	37 4251 3857			Жидкая и газообразная, нейтральная к материалам основных деталей	От —40 до +200	а) 18ХГ; б) 14Х17Н2	ЦН-6	1			210
64		13лс964нж13	37 4251 3858							2			239
65		13лс964нж14	37 4251 3859							3			196
											Б099.100-02М	1223	
72		13нж964нж9	37 4257 9577	32 (320)	45 (450)	То же, в том числе содержащая аммиак	От —50 до +200	а, б) 12Х18Н10Т	ЦН-12	1			210
73		13нж964нж10	37 4257 9578							2			239
74		13нж964нж11	37 4257 9579				От —60 до +200			3			196
81		13лс964нж15	37 4257 3860			Жидкая и газообразная, нейтральная к материалам основных деталей	От —40 до +200	а) 18ХГ; б) 14Х17Н2	ЦН-6	1			272
82		13лс964нж16	37 4251 3861							2			303
83		13лс964нж17	37 4251 3862							3	Б099.101-02М	1403	258

Продолжение

Номер чертежа и исполнение	Условный проход D_y, мм	Условное обозначение	Код ОКП	Условное давление P_y	Пробное давление $P_{пр}$	Рабочая среда	Температура рабочей среды, °С	Материал основных деталей (сталь): а) корпус; б) шток	Уплотнение в затворе (твердый сплав)	Присоединение к трубопроводу	Номер чертежа электропривода	H, мм	Масса, кг
АК 28016-050.90	50	13нж964нж12	37 4257 9580	32 (320)	45 (450)	То же, в том числе содержащая аммиак	От —50 до +200	а, б) 12Х18Н10Т	ЦН-12	1	Б099.101-02М	1403	272
91		13нж964нж13	37 4257 9581							2			303
92		13нж964нж14	37 4257 9582				От —60 до +200			3			258
99		13лс964нж18	37 4251 3863			Жидкая и газообразная, нейтральная к материалам основных деталей	От —40 до +200	а) 18ХГ; б) 14Х17Н2	ЦН-6	1			299
100		13лс964нж19	37 4251 3864							2			330
101		13лс964нж20	37 4251 3865							3			285
108		13нж964нж15	37 4257 9583			То же, в том числе содержащая аммиак	От —50 до +200	а, б) 12Х18Н10Т	ЦН-12	1	Б099.089-02М	1249	299
109		13нж964нж16	37 4257 9584							2			330
110		13нж964нж17	37 4257 9585				От —60 до +200			3			285
117		13лс964нж21	37 4251 3866				От —40 до +200	а) 18ХГ; б) 14Х17Н2	ЦН-6	1			299
118		13лс964нж22	37 4251 3867							2			330
119		13лс964нж23	37 4251 3868							3			285
АК 28016-065.	65	13лс964нж	37 4252 3011	40 (400)	56 (560)	Жидкая и газообразная, нейтральная к материалам основных деталей	От —40 до +200	а) 18ХГ; б) 14Х17Н2	ЦН-6	1	Б099.100-02М	1490	258
АК 28016-065.01		13лс964нж1	37 4252 3012							2			311
02		13лс964нж2	37 4252 3013							3			230
03		13лс964нжЭ	37 4252 3059							1			258
09		13нж964нж	37 4259 9031			То же, в том числе содержащая аммиак	От —50 до +200	а, б) 12Х18Н10Т	ЦН-12	1			258
10		13нж964нж1	37 4259 9032							2			311
11		13нж964нж2	37 4259 9033				От —60 до +200			3			230
18		13лс964нж3	37 4252 3014			Жидкая и газообразная, нейтральная к материалам основных деталей	От —40 до +200	а) 18ХГ; б) 14Х17Н2	ЦН-6	1	Б099.101-02М	1670	320
19		13лс964нж4	37 4252 3015							2			373
20		13лс964нж5	37 4252 3016							3			292
21		13лс964нжЭЭ	37 4252 3060							1			320
27		13нж964нж3	37 4259 9034			То же, в том числе содержащая аммиак	От —50 до +200	а, б) 12Х18Н10Т	ЦН-12	1			320
28		13нж964нж4	37 4259 9035							2			373
29		13нж964нж5	37 4259 9036				От —60 до +200			3			292
36		13лс964нж6	37 4252 3017			Жидкая и газообразная, нейтральная к материалам основных деталей	От —40 до +200	а) 18ХГ; б) 14Х17Н2	ЦН-6	1			347
37		13лс964нж7	37 4252 3018							2			400
38		13лс964нж8	37 4252 3019							3			319
45		13нж964нж6	37 4259 9037			То же, в том числе содержащая аммиак	От —50 до +200	а, б) 12Х18Н10Т	ЦН-12	1	Б099.089-02М	1516	347
46		13нж964нж7	37 4259 9038							2			400
47		13нж964нж8	37 4259 9039				От —60 до +200			3			319

Продолжение

Номер чертежа и исполнение	Условный проход D_y, мм	Условное обозначение	Код ОКП	Условное давление P_y	Пробное давление $P_{пр}$	Рабочая среда	Температура рабочей среды, °С	Материал основных деталей (сталь): а) корпус; б) шток	Уплотнение в затворе (твердый сплав)	Присоединение к трубопроводу	Номер чертежа электропривода	H, мм	Масса, кг
АК 28016-065.54		13лс964нж9	37 4252 3020			Жидкая и газообразная, нейтральная к материалам основных деталей	От —40 до +200	а) 18ХГ; б) 14Х17Н2	ЦН-6	1			347
55		13лс964нж10	37 4252 3021							2			400
56		13лс964нж11	37 4252 3022	40 (400)	56 (560)					3	Б099.089-02М	1516	319
63		13лс964нж12	37 4252 3023			То же, в том числе содержащая аммиак	От —50 до +200	а, б) 12Х18Н10Т	ЦН-12	1			244
64		13лс964нж13	37 4252 3024							2			289
65		13лс964нж14	37 4252 3025				От —60 до +200			3			225
72		13нж964нж9	37 4259 9040				От —50 до +200			1	Б099.100-02М	1490	244
73		13нж964нж10	37 4259 9041							2			289
74		13нж964нж11	37 4259 9042				От —60 до +200			3			225
81		13лс964нж15	37 4252 3026			Жидкая и газообразная, нейтральная к материалам основных деталей	От —40 до +200	а) 18ХГ; б) 14Х17Н2	ЦН-6	1			306
82		13лс964нж16	37 4252 3027							2			351
83		13лс964нж17	37 4252 3028							3			287
	65										Б099.101-02М	1650	
90		13нж964нж12	37 4259 9043			То же, в том числе содержащая аммиак	От —50 до +200	а, б) 12Х18Н10Т	ЦН-12	1			306
91		13нж964нж13	37 4259 9044							2			351
92		13нж964нж14	37 4259 9045	32 (320)	45 (450)		От —60 до +200			3			287
99		13лс964нж18	37 4252 3029			Жидкая и газообразная, нейтральная к материалам основных деталей	От —40 до +200	а) 18ХГ; б) 14Х17Н2	ЦН-6	1			333
100		13лс964нж19	37 4252 3030							2			378
101		13лс964нж20	37 4252 3031							3			314
АК 28016-065.108		13нж964нж15	37 4259 9046			То же, в том числе содержащая аммиак	От —50 до +200	а, б) 12Х18Н10Т	ЦН-12	1	Б099.089-02М	1496	333
109		13нж964нж16	37 4259 9047							2			378
110		13нж964нж17	37 4259 9048				От —60 до +200			3			314
117		13лс964нж21	37 4252 3032				От —40 до +200	а) 18ХГ; б) 14Х17Н2	ЦН-6	1			333
118		13лс964нж22	37 4252 3033							2			378
119		13лс964нж23	37 4252 3034							3			314
АК 28016-080		13лс964нж	37 4252 3035			Жидкая и газообразная, нейтральная к материалам основных деталей	От —40 до +200	а) 18ХГ; б) 14Х17Н2	ЦН-6	1			290
АК 28016-080.01		13лс964нж1	37 4252 3036							2			381
02		13лс964нж2	37 4252 3037										243
03		13лс964нжЭ	37 4252 3061							1			290
	80			40 (400)	56 (560)						Б099.100-02М	1520	
09		13нж964нж	37 4259 9049			То же, в том числе содержащая аммиак	От —50 до +200	а, б) 12Х18Н10Т	ЦН-12	1			290
10		13нж964нж1	37 4259 9050							2			381
11		13нж964нж2	37 4259 9051				От —60 до +200			3			243

Продолжение

Номер чертежа и исполнение	Условный проход D_y, мм	Условное обозначение	Код ОКП	Условное давление P_y	Пробное давление $P_{пр}$	Рабочая среда	Температура рабочей среды, °С	Материал основных деталей (сталь): а) корпус; б) шток	Уплотнение в затворе (твердый сплав)	Присоединение к трубопроводу	Номер чертежа электропривода	H, мм	Масса, кг
АК 28016-080.18		13лс964нж3	37 4252 3038			Жидкая и газообразная, нейтральная к материалам основных деталей	От —40 до +200	а) 18ХГ; б) 14Х17Н2	ЦН-6	1			352
19		13лс964нж4	37 4252 3039							2			443
20		13лс964нж5	37 4252 3040							3			305
21		13лс964нж3Э	37 4252 3062							1			352
27		13нж964нж3	37 4259 9052			То же, в том числе содержащая аммиак	От —50 до +200	а, б) 12Х18Н10Т	ЦН-12		Б099.101-02М	1700	
28		13нж964нж4	37 4259 9053							1			352
29		13нж964нж5	37 4259 9054				От —60 до +200			2			443
										3			305
36		13лс964нж6	37 4252 3041			Жидкая и газообразная, нейтральная к материалам основных деталей	От —40 до +200	а) 18ХГ; б) 14Х17Н2	ЦН-6	1			379
37		13лс964нж7	37 4252 3042	40 (400)	56 (560)					2			470
38		13лс964нж8	37 4252 3043							3			332
45		13нж964нж6	37 4259 9055			То же, в том числе содержащая аммиак	От —50 до +200	а, б) 12Х18Н10Т	ЦН-12		Б099.089-02М	1546	
46		13нж964нж7	37 4259 9056							1			379
47		13нж964нж8	37 4259 9057				От —60 до +200			2			470
										3			332
54		13лс964нж9	37 4252 3044			Жидкая и газообразная, нейтральная к материалам основных деталей	От —40 до +200	а) 18ХГ; б) 14Х17Н2	ЦН-6	1			379
55		13лс964нж10	37 4252 3045							2			470
56		13лс964нж11	37 4252 3046							3			332
63	80	13лс964нж12	37 4252 3047							1			272
64		13лс964нж13	37 4252 3048							2			335
65		13лс964нж14	37 4252 3049							3			242
72		13нж964нж9	37 4259 9058			То же, *в том* числе содержащая аммиак	От —50 до +200	а, б) 12Х18Н10Т	ЦН-12		Б099.100-02М	1485	
73		13нж964нж10	37 4259 9059							1			272
74		13нж964нж11	37 4259 9060				От —60 до +200			2			335
										3			242
81		13лс964нж15	37 4252 3050			Жидкая и газообразная, нейтральная к материалам основных деталей	От —40 до +200	а) 18ХГ; б) 14Х17Н2	ЦН-12	1			334
82		13лс964нж16	37 4252 3051							2			397
83		13лс964нж17	37 4252 3052	32 (320)	45 (450)					3			304
90		13нж964нж12	37 4259 9061			То же, в том числе содержащая аммиак	От —50 до +200	а, б) 12Х18Н10Т	ЦН-12		Б099.101-02М	1665	
91		13нж964нж13	37 4259 9062							1			334
92		13нж964нж14	37 4259 9063				От —60 до +200			2			397
										3			304
99		13лс964нж18	37 4252 3053			Жидкая и газообразная, нейтральная к материалам основных деталей	От —40 до +200	а) 18ХГ; б) 14Х17Н2	ЦН-6	1			361
100		13лс964нж19	37 4252 3054							2			424
101		13лс964нж20	37 4252 3055							3	Б099.089-02М	1411	331

Продолжение

Номер чертежа и исполнение	Условный проход D_y, мм	Условное обозначение	Код ОКП	Условное давление P_y	Пробное давление $P_{пр}$	Рабочая среда	Температура рабочей среды, °С	Материал основных деталей (сталь): а) корпус; б) шток	Уплотнение в затворе (твердый сплав)	Присоединение к трубопроводу	Номер чертежа электропривода	H, мм	Масса, кг
АК 28016-080.108	80	13нж964нж15	37 4259 9064	32 (320)	45 (450)	То же, в том числе содержащая аммиак	От —50 до +200	а, б) 12Х18Н10Т	ЦН-12	1	Б099.089-02М	1411	361
109		13нж964нж16	37 4259 9065							2			424
110		13нж964нж17	37 4259 9066				От —60 до +200			3			331
117		13лс964нж21	37 4252 3056				От —40 до +200	а) 18ХГ; б) 14Х17Н2	ЦН-6	1			361
118		13лс964нж22	37 4252 3057							2			424
119		13лс964нж23	37 4252 3058							3			331
АК 28016-125	125	13лс964нж	37 4253 3011	40 (400)	56 (560)	Жидкая и газообразная, нейтральная к материалам основных деталей	От —40 до +200	а) 18ХГ; б) 14Х17Н2	ЦН-6	1	Б099.100-02М	1663	492
АК 28016-125.01		13лс964нж1	37 4253 3012							2			709
02		13лс964нж2	37 4253 3013							3			382
09		13нж964нж	37 4253 9934			То же, в том числе содержащая аммиак	От —50 до +200	а, б) 12Х18Н10Т	ЦН-12	1			492
10		13нж964нж1	37 4253 9935							2			709
11		13нж964нж2	37 4253 9936				От —60 до +200			3			382
18		13лс964нж3	37 4253 3014			Жидкая и газообразная, нейтральная к материалам основных деталей	От —40 до +200	а) 18ХГ; б) 14Х17Н2	ЦН-6	1	Б099.101-02М	1843	554
19		13лс964нж4	37 4253 3015							2			771
20		13лс964нж5	37 4253 3016							3			444
27		13нж964нж3	37 4253 9937			То же, в том числе содержащая аммиак	От —50 до +200	а, б) 12Х18Н10Т	ЦН-12	1			581
28		13нж964нж4	37 4253 9938							2			771
29		13нж964нж5	37 4253 9939				От —60 до +200			3			444
36		13лс964нж6	37 4253 3017			Жидкая и газообразная, нейтральная к материалам основных деталей	От —40 до +200	а) 18ХГ; б) 14Х17Н2	ЦН-6	1	Б099.089-02М	1689	581
37		13лс964нж7	37 4253 3018							2			798
38		13лс964нж8	37 4253 3019							3			491
45		13нж964нж6	37 4253 9940			То же, в том числе содержащая аммиак	От —50 до +200	а, б) 12Х18Н10Т	ЦН-12	1			581
46		13нж964нж7	37 4253 9941							2			798
47		13нж964нж8	37 4253 9942				От —60 до +200			3			491
54		13лс964нж9	37 4253 3020				От —40 до +200	а) 18ХГ; б) 14Х17Н2	ЦН-6	1			581
55		13лс964нж10	37 4253 3021							2			798
56		13лс964нж11	37 4253 3022							3			491
63		13лс964нж12	37 4253 3023	32 (320)	45 (450)	Жидкая и газообразная, нейтральная к материалам основных деталей				1	Б099.100-02М	1623	555
64		13лс964нж13	37 4253 3024							2			357
65		13лс964нж14	37 4253 3025							3			420

Продолжение

Номер чертежа и исполнение	Условный проход D_y, мм	Условное обозначение	Код ОКП	Условное давление P_y	Пробное давление $P_{пр}$	Рабочая среда	Температура рабочей среды, °С	Материал основных деталей (сталь): а) корпус; б) шток	Уплотнение в затворе (твердый сплав)	Присоединение к трубопроводу	Номер чертежа электропривода	H, мм	Масса, кг
АК 28016-125.72		13нж964нж9	37 4253 9943			То же, в том числе содержащая аммиак	От —50 до +200	а, б) 12Х18Н10Т	ЦН-12	1			555
73		13нж964нж10	37 4253 9944							2			357
74		13нж964нж11	37 4253 9945				От —60 до +200			3	Б099.100-02М	1623	420
81		13лс964нж15	37 4253 3026			Жидкая и газообразная, нейтральная к материалам основных деталей	От —40 до +200	а) 18ХГ; б) 14Х17Н2	ЦН-6	1			482
82		13лс964нж16	37 4253 3027							2			617
83		13лс964нж17	37 4253 3028							3	Б099.101-02М	1803	418
90		13нж964нж12	37 4253 9946			То же, в том числе содержащая аммиак	От —50 до +200	а, б) 12Х18Н10Т	ЦН-12	1			482
91		13нж964нж13	37 4253 9947							2			617
92		13нж964нж14	37 4253 9948				От —60 до +200			3			418
99	125	13лс964нж18	37 4253 3029	32 (320)	45 (450)	Жидкая и газообразная, нейтральная к материалам основных деталей	От —40 до +200	а) 18ХГ; б) 14Х17Н2	ЦН-6	1			509
100		13лс964нж19	37 4253 3030							2			644
101		13лс964нж20	37 4253 3031							3			445
108		13нж964нж15	37 4253 9949			То же, в том числе содержащая аммиак	От —50 до +200	а, б) 12Х18Н10Т	ЦН-12	1			509
109		13нж964нж16	37 4253 9950							2	Б099.089-02М	1649	644
110		13нж964нж17	37 4253 9951				От —60 до +200			3			445
117		13лс964нж21	37 4253 3032				От —40 до +200	а) 18ХГ; б) 14Х17Н2	ЦН-6	1			509
118		13лс964нж22	37 4253 3033							2			644
119		13лс964нж23	37 4253 3034							3			445

Примечание. Присоединение к трубопроводу: 1 — фланцевое по ГОСТ 9399—81; 2 — ответные фланцы под линзовое уплотнение по ГОСТ 9400—81; 3 — под приварку по ГОСТ 22790—83.

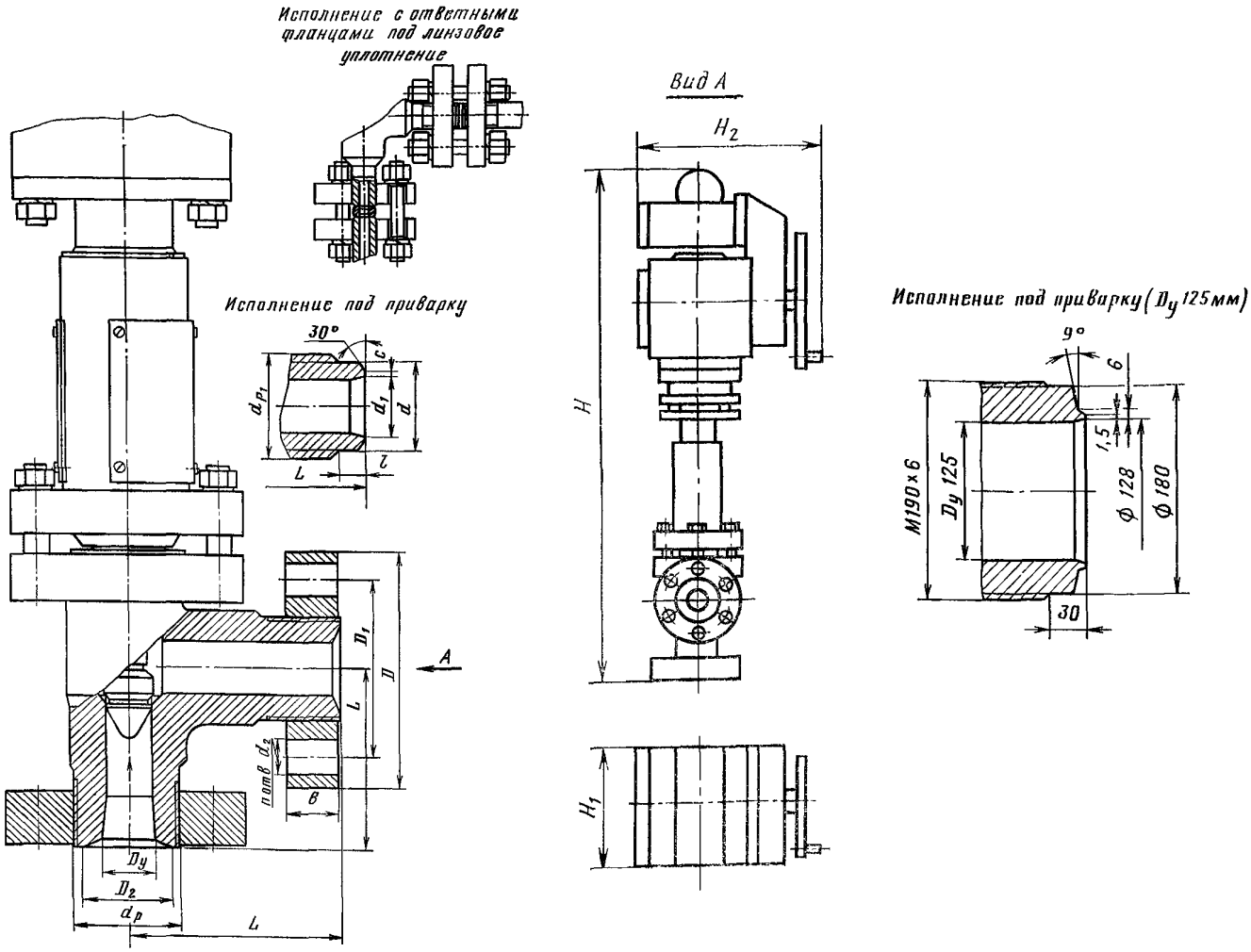

ОСНОВНЫЕ ГАБАРИТНЫЕ, ПРИСОЕДИНИТЕЛЬНЫЕ РАЗМЕРЫ (мм)

Условный проход D_y	L	D	D_1	D_2	d	d_1	d_2	d_p	d_{p_1}	b	l	n	c
50	200 / 170	225 / 200	170 / 145	82 / 72	85	57	33 / 29	M100×3 / M80×3	M100×3	50 / 40	25	6	1
65	220 / 200	245 / 225	185 / 170	95 / 90	105	72	33	M110×3 / M100×3	M100×3	55 / 50	30	6	1
80	250 / 235	290 / 260	220 / 195	115	130	93	39 / 36	M135×4 / M125×4	M135×4	65 / 55	30	6	1
125	330 / 290	400 / 330	305 / 255	162	180	128	48 / 42	M190×6 / M175×6	M190×6	85 / 80	30	8	1,5

Примечание. В числителе указаны размеры для P_y 40 (400), в знаменателе — для P_y 32 (320).

Клапаны относятся к классу ремонтируемых.

Гарантийный срок — 18 месяцев со дня ввода в эксплуатацию.

Гарантийная наработка — 12 000 ч.

Изготовление и поставка — по ТУ 26-07-1337—83.

КЛАПАНЫ РЕГУЛИРУЮЩИЕ

Предназначены для регулирования различных параметров рабочей среды (давления, температуры, концентрации, уровня и др.).

Принцип действия клапанов основан на изменении расхода рабочей среды в соответствии с сигналом, поступающим от регулятора или прибора дистанционного управления, установленных в системе автоматики.

Управление клапанами — от внешнего источника энергии.

Регулирующие клапаны изготовляют: с пневматическим мембранным (МИМ) или сильфонным исполнительными механизмами или с электрическим механизмом (ЭИМ). В зависимости от вида уплотнения штока, типа затвора, вида пропускной характеристики и способа действия клапаны изготовляют (соответственно): сальниковыми или сильфонными; односедельными, двухседельными и диафрагмовыми; с линейной или равнопроцентной пропускной характеристикой; нормально открытыми НО (воздух закрывает) и нормально закрытыми НЗ (воздух открывает).

Исполнительные механизмы регулирующих клапанов

Пневматические мембранные исполнительные механизмы (МИМ) действуют под давлением воздуха, подаваемого от постороннего источника. При этом развиваемое усилие передается на регулирующий орган (плунжер), который, перемещаясь, изменяет проходное сечение (в клапанах НО оно уменьшается, а в клапанах НЗ — увеличивается), в результате чего изменяется расход среды.

По требованию заказчика МИМ может быть дополнительно укомплектован пневматическим позиционером или ручным дублером или тем и другим одновременно. Позиционер устанавливают на клапане. При работе клапана без позиционера мембранную камеру МИМа соединяют трубкой с регулятором.

На позиционере предусмотрены три штуцера. Штуцер «прибор» соединен с регулятором или устройством дистанционного управления пневматической линией, по которой к нему поступает командный сигнал давлением 0,02—0,1 (0,2—1). К штуцеру «питание» подведена линия питания сжатым воздухом давлением 0,15—0,6 (1,5—6). Штуцер «привод» соединен трубкой с рабочей полостью МИМа.

Сильфонные исполнительные механизмы. Чувствительный орган — металлический сильфон, который под давлением воздуха, подаваемого от постороннего источника, сообщает перемещение регулирующему органу клапана.

Электрические исполнительные механизмы (ЭИМ) предназначены для работы от сети переменного тока. Применение ЭИМ ограничивается требованиями взрывобезопасности, величиной крутящего момента и агрессивностью окружающей среды.

Наиболее распространен электрический исполнительный механизм типа МЭО — однооборотный; применяются и прямоходные исполнительные механизмы типа МЭП.

Некоторые клапаны, управляемые дистанционно, поставляются без исполнительного механизма.

Основные характеристики регулирующих клапанов

К основным характеристикам регулирующих клапанов наряду с величиной условного (рабочего) давления P_y (P_p), условным проходом D_y, материалом основных деталей, относятся:

пропускная способность (K_{v_y}) — величина, численно равная расходу среды (м³/ч) плотностью 1000 кг/м³, протекающей через клапан, при перепаде давления на нем 0,1 (1) и соответствующем значении хода;

условная пропускная способность (K_{v_y}) — номинальная пропускная способность (м³/ч) при условном ходе плунжера;

условный ход (h_y) — номинальный полный ход плунжера (мм);

начальная пропускная способность (K_{v_0}) — теоретическая пропускная способность при ходе, равном нулю, задаваемая для построения пропускной характеристики;

пропускная характеристика — зависимость пропускной способности от хода плунжера

$$K_{v_l} = f(h_l);$$

линейная пропускная характеристика — пропускная характеристика, при которой приращение относительной пропускной способности пропорционально относительному ходу ($\Phi = \Phi_0 + nh$, где

$$\Phi = K_{v_l}/K_{v_y}; \quad \Phi_0 = K_{v_0}/K_{v_y};$$

$$h = h_l/h_y;$$

n — коэффициент пропорциональности);

равнопроцентная пропускная характеристика — характеристика, при которой приращение относительной пропускной способности по ходу пропорционально текущему значению относительной пропускной способности ($\Phi = \Phi_0 \cdot e^{nh}$, где $n = \ln\frac{1}{\Phi_0}$ — коэффициент пропорциональности);

диапазон регулирования (D) — отношение условной пропускной способности к минимальной пропускной способности, при которой сохраняется вид пропускной характеристики в допускаемых пределах;

нечувствительность (для клапанов с пневматическими исполнительными механизмами) — величина, равная половине максимальной разности давлений в исполнительном механизме при прямом и обратном ходе плунжера;

относительная протечка в затворе — отношение (выраженное в процентах) величины, численно равной расходу среды ($м^3/ч$) плотностью 1000 $кг/м^3$, протекающей через затвор клапана, закрытый номинальным усилием при перепаде давления на нем 0,1 (1), к условной пропускной способности.

Расход рабочей среды через регулирующий клапан определяется по следующей формуле:

$$G = K_{v_y} \cdot B\sqrt{\Delta P \gamma_1}\,, \qquad (1)$$

где K_{v_y} — условная пропускная способность, $м^3/ч$; B — коэффициент, учитывающий расширение среды (для жидкости $B=1$); ΔP — перепад давления на клапане, $кгс/см^2$; γ_1 — плотность (удельный вес) рабочей среды при рабочих параметрах P_1 и t_1, $кг/см^3$.

Перепад давления на клапане определяется по следующим формулам:

$$\Delta P = P_1' - P_2' \qquad (2)$$

или

$$\Delta P = \Delta P_{кав} = K_c(P_1' - P_{н.п})\,, \qquad (3)$$

где P_1' — абсолютное давление до клапана, $кгс/см^2$; P_2' — абсолютное давление после клапана, $кгс/см^2$; $\Delta P_{кав}$ — перепад давления на клапане, при котором возникает кавитация, $кгс/см^2$; K_c — коэффициент кавитации, который зависит от конфигурации проточной части клапана и выбирается по справочникам; $P_{н.п}$ — абсолютное давление насыщенных паров жидкости при температуре t_1, $кгс/см^2$.

В формулу (1) подставляется меньшее значение из величин ΔP и $\Delta P_{кав}$.

Коэффициент B рассчитывается по следующим формулам:

$$\text{при } \beta > \beta_{кр}\ B = \frac{1}{\sqrt{1-\beta}}\sqrt{\frac{k}{k-1}\left(\beta^{2/k} - \beta^{\frac{k+1}{k}}\right)}\,,$$

$$\text{при } \beta = \beta_{кр}\ B = \frac{1}{\sqrt{1-\beta_{кр}}}\sqrt{\frac{k}{k-1}\left(\beta_{кр}^{2/k} - \beta_{кр}^{\frac{k+1}{k}}\right)}\,,$$

$$\text{при } \beta < \beta_{кр}\ B = \frac{1}{\sqrt{1-\beta}}\sqrt{\frac{k}{k-1}\left(\beta_{кр}^{2/k} - \beta_{кр}^{\frac{k+1}{k}}\right)}\,,$$

где $\beta = P_2'/P_1'$ — отношение абсолютных давлений среды на выходе и входе в клапан; $\beta_{кр} = (P_2'/P_1')_{кр}$ — критическое отношение давлений; k — показатель адиабаты для газа.

Значения коэффициента B приведены в таблице.

КОЭФФИЦИЕНТ B

$\beta = P_2'/P_1'$	Значения показателя адиабаты k											
	1,0	1,135	1,24	1,30	1,40	1,66	2,0	2,5	3,0	4,0	6,0	10,0
0	0,429	0,449	0,464	0,472	0,484	0,513	0,544	0,582	0,612	0,659	0,721	0,789
0,04	0,438	0,459	0,474	0,482	0,494	0,524	0,556	0,594	0,625	0,673	0,736	0,806
0,08	0,447	0,469	0,484	0,492	0,505	0,535	0,568	0,607	0,639	0,687	0,752	0,823
0,12	0,457	0,479	0,495	0,503	0,516	0,547	0,580	0,620	0,653	0,702	0,768	0,841
0,16	0,468	0,490	0,506	0,515	0,528	0,559	0,594	0,635	0,668	0,719	0,786	0,861
0,20	0,479	0,502	0,519	0,527	0,541	0,573	0,609	0,651	0,685	0,737	0,806	0,878
0,24	0,492	0,515	0,532	0,541	0,555	0,588	0,624	0,668	0,702	0,756	0,826	0,891
0,28	0,505	0,529	0,546	0,556	0,570	0,604	0,641	0,686	0,721	0,776	0,844	0,903
0,32	0,520	0,545	0,563	0,572	0,587	0,622	0,660	0,706	0,743	0,798	0,860	0,913
0,36	0,536	0,562	0,580	0,590	0,605	0,641	0,680	0,728	0,765	0,818	0,874	0,922
0,40	0,533	0,580	0,598	0,609	0,625	0,662	0,702	0,751	0,788	0,836	0,887	0,931
0,44	0,573	0,600	0,620	0,630	0,647	0,685	0,727	0,775	0,808	0,852	0,899	0,938
0,48	0,594	0,622	0,643	0,654	0,671	0,711	0,753	0,797	0,827	0,867	0,909	0,944
0,50	0,606	0,635	0,656	0,667	0,685	0,725	0,765	0,807	0,836	0,874	0,914	0,947
0,52	0,619	0,648	0,669	0,681	0,699	0,739	0,777	0,817	0,845	0,881	0,919	0,950
0,54	0,632	0,662	0,684	0,696	0,714	0,752	0,789	0,827	0,854	0,888	0,924	0,953
0,56	0,646	0,677	0,699	0,711	0,729	0,765	0,800	0,837	0,862	0,894	0,928	0,956
0,58	0,662	0,693	0,715	0,726	0,743	0,778	0,811	0,846	0,870	0,900	0,932	0,959
0,60	0,678	0,710	0,730	0,741	0,757	0,790	0,822	0,855	0,878	0,906	0,936	0,962
0,62	0,695	0,726	0,745	0,756	0,771	0,802	0,833	0,864	0,886	0,912	0,940	0,965
0,64	0,712	0,742	0,760	0,770	0,785	0,814	0,843	0,873	0,893	0,918	0,944	0,967
0,66	0,729	0,758	0,775	0,784	0,798	0,826	0,853	0,881	0,900	0,924	0,948	0,969
0,68	0,748	0,773	0,790	0,798	0,811	0,838	0,863	0,889	0,907	0,929	0,952	0,971
0,72	0,780	0,803	0,818	0,826	0,837	0,860	0,883	0,905	0,920	0,939	0,959	0,975
0,76	0,812	0,833	0,846	0,852	0,862	0,882	0,901	0,920	0,933	0,949	0,966	0,979
0,80	0,845	0,862	0,873	0,878	0,886	0,903	0,919	0,935	0,945	0,959	0,972	0,983
0,84	0,877	0,891	0,899	0,904	0,910	0,924	0,936	0,949	0,957	0,968	0,978	0,987
0,88	0,908	0,919	0,925	0,929	0,933	0,944	0,953	0,962	0,968	0,976	0,984	0,991
0,92	0,939	0,946	0,951	0,953	0,956	0,963	0,969	0,975	0,979	0,984	0,990	0,994
0,96	0,970	0,973	0,976	0,977	0,978	0,982	0,985	0,988	0,990	0,992	0,995	0,997
1,0	1,0	1,0	1,0	1,0	1,0	1,0	1,0	1,0	1,0	1,0	1,0	1,0

Наименование и краткая характеристика	Номер чертежа и условное обозначение	Рабочая среда	Температура рабочей среды, °С	Держатель подлинников	Изготовитель	С.
С сильфонным пневмоприводом муфтовый на $P_р$ от 0,2 до 0,6 (от 2 до 6); $D_у$ 15 мм	СК 62045 (25Б607р)	Техническая вода	До 50	Украинский филиал ЦКБА (г. Киев)	НПО «Арма» (г. Киев)	36
Диафрагмовый эмалированный с пневматическим мембранным исполнительным механизмом фланцевый на $P_у$ 1(10); $D_у$ 15 мм	КА 65211 (25ч35эм, 25ч36эм)	Жидкая агрессивная среда: органические и неорганические кислоты (за исключением плавиковой и кремнефтористоводородной), растворы их солей любых концентраций, щелочей с pH≤11; нейтральные химические продукты, фармацевтические препараты	От —15 до +120	ПО «Кролевецпромарматура» (Сумская обл.)	Кролевецкий арматурный завод (Сумская обл.)	37
То же, на $P_у$ 0,6 (6); $D_у$ 20, 25 и 32 мм		То же	От —15 до +120	То же	То же	37
То же, на $P_у$ 0,4 (4); $D_у$ 40 и 50 мм		»	От —15 до +120	»	»	37
То же, на $P_у$ 0,3 (3); $D_у$ 65, 80 и 100 мм		»	От —15 до +120	»	»	37
Диафрагмовые футерованные с пневматическим мембранным исполнительным механизмом НЗ фланцевые на $P_у$ 0,3 (3); $D_у$ 80 и 100 мм	РХ 65231 (25ч7п1)	Агрессивная	До 60	Рижский завод химического машиностроения	Рижский завод химического машиностроения	41
	(25ч7п2)		До 110			
Диафрагмовые футерованные с пневматическим мембранным исполнительным механизмом НО фланцевые на $P_у$ 0,3 (3); $Д_у$ 80 и 100 мм	РХ 65231 (25ч5п1)	То же	До 60	То же	То же	43
	(25ч5п2)		До 110			
Мембранный с пневматическим мембранным исполнительным механизмом фланцевый на $P_у$ 1 (10); $D_у$ 15 мм	РХ 65317 (25ч5пМ, 25ч7пМ)	Жидкие и газообразные коррозионные среды	От —15 до +60	»	«	45
			От —15 до +110			
			От —15 до +125			
То же, на $P_у$ 0,63 (6,3); $D_у$ 25 и 32 мм		То же	От —15 до +60	»	»	45
			От —15 до +110			
			От —15 до +125			
То же, на $P_у$ 0,4 (4); $D_у$ 50 мм		»	От —15 до +60	»	»	45
			От —15 до +110			
			От —15 до +125			

Продолжение

Наименование и краткая характеристика	Номер чертежа и условное обозначение	Рабочая среда	Температура рабочей среды, °С	Держатель подлинников	Изготовитель	С.
Мембранный с пневматическим мембранным исполнительным механизмом фланцевый на P_y 0,3 (3); D_y 80 и 100 мм	РХ 65317 (25ч5пМ, 25ч7пМ)	Жидкие и газообразные коррозионные среды	От —15 до +60 От —15 до +110 От —15 до +125	Рижский завод химического машиностроения	Рижский завод химического машиностроения	45
С пневматическим мембранным исполнительным механизмом НО и НЗ фланцевые на P_y 1,6 (16); D_y 25, 40, 50, 80, 100, 150 и 200 мм	УФ 65085 (25ч37нж, 25ч38нж)	Жидкие и газообразные среды, нейтральные к материалам деталей, соприкасающихся со средой	От —15 до +300	Украинский филиал ЦКБА (г. Киев)	Гусь-Хрустальный арматурный завод «Красный Профинтерн» (Владимирская обл.) — D_y 25, 40 и 50 мм; Чуфаровский арматурный завод (Ульяновская обл.) — D_y 80—300 мм	50
То же, для D_y 250 и 300 мм		То же	От —15 до +200	То же		
Односедельные с пневматическим мембранным исполнительным механизмом НО и НЗ на P_y 1,6 (16); D_y 15 мм	И 65279 (25ч41нж, 25ч42нж)	Вода, пар, жидкие и газообразные среды, нейтральные к материалам деталей, соприкасающихся со средой	От 0 до 225	ЛенНПОА «Знамя труда» имени И. И. Лепсе (Ленинград)	Гусь-Хрустальный арматурный завод «Красный Профинтерн»	57
С электрическим исполнительным механизмом фланцевые на P_y 1,6 (16); D_y 100, 150 и 200 мм	УФ 68015 (25ч914нж)	Вода и пар	От 1 до 225	Украинский филиал ЦКБА (г. Киев)	Чуфаровский арматурный завод	62
То же, для D_y 250 и 300 мм		То же	От 1 до 200	То же	То же	
С электрическим исполнительным механизмом фланцевые на P_y 1,6 (16); D_y 25, 40, 50 и 80 мм	И 68066 (25ч940нж)	Жидкие и газообразные неагрессивные среды, нейтральные к материалам деталей, соприкасающихся со средой	От —15 до +220	Гусь-Хрустальный арматурный завод «Красный Профинтерн» (Владимирская обл.)	Гусь-Хрустальный арматурный завод «Красный Профинтерн»	66
Односедельный с электрическим исполнительным механизмом фланцевый на P_y 1,6 (16); D_y 15 мм	И 68069 (25ч943нж)	Вода, пар и другие жидкие и газообразные среды, нейтральные к материалам деталей, соприкасающихся со средой	От 0 до 225	То же	То же	71
С обогревом и пневматическим мембранным исполнительным механизмом НО на P_y 1,6 (16); D_y 80 мм	И 65284 (26нж5нж)	Плав нитрата магния и другие жидкие среды, нейтральные к материалам деталей, соприкасающихся со средой	До 175	ЛенНПОА «Знамя труда» имени И. И. Лепсе (Ленинград)	ЛенНПОА «Знамя труда» имени И. И. Лепсе	76
Клеточные с пневматическим мембранным исполнительным механизмом на P_y 4 (40); D_y 50, 80, 100 и 150 мм	И 65291 (25с21нж, 25нж21нж)	Жидкие и газообразные среды, нейтральные к материалам деталей, соприкасающихся со средой	От —40 до +220	То же	То же	78
Сильфонные с пневматическим мембранным исполнительным механизмом НО и НЗ на P_y 4 (40); D_y 80, 100 и 150 мм	И 65285 (25нж90нж, 25нж92нж)	То же	От —40 до +350	»	»	84

Продолжение

Наименование и краткая характеристика	Номер чертежа и условное обозначение	Рабочая среда	Температура рабочей среды, °С	Держатель подлинников	Изготовитель	С.
Двухседельный с электрическим исполнительным механизмом фланцевый на P_y 4 (40); D_y 80 мм	И 68061 (25с201нж)	Мазут, жидкие и газообразные среды, нейтральные к материалам деталей, соприкасающихся со средой	До 220	ЛенНПОА «Знамя труда» имени И. И. Лепсе (Ленинград)	ЛенНПОА «Знамя труда» имени И. И. Лепсе	87
Сильфонные с пневматическим мембранным исполнительным механизмом НО и НЗ фланцевые на P_y 4 (40); D_y 50, 80, 100 и 150 мм	И 65255 (25нж90нж, 25нж92нж)	Жидкие и газообразные среды, нейтральные к материалам деталей, соприкасающихся со средой	От —40 до +350	То же	То же	89
Сильфонные с мембранно-пружинным исполнительным механизмом НО и НЗ фланцевые на P_y 4 (40); D_y 25 мм	И 65255 (25с90нж, 25с92нж, 25нж90нж, 25нж92нж)	То же	От —40 до +200 От —40 до +350	Гусь-Хрустальный арматурный завод «Красный Профинтерн» (Владимирская обл.)	Гусь-Хрустальный арматурный завод «Красный Профинтерн»	96
Двухседельный с электрическим исполнительным механизмом НЗ фланцевый на P_y 4 (40); D_y 250 мм	УФ 68014 (25с903бр, 25нж903бр)	Кислород, азот и аргон	От —40 до +50	НПО «Арма» (г. Киев)	Миргородский арматурный завод (Полтавская обл.)	101
Односедельный с электрическим исполнительным механизмом фланцевый на P_y 4 (40); D_y 15 мм	И 68067 (25с047нж)	Мазут и другие жидкие или газообразные среды, нейтральные к материалам деталей, соприкасающихся со средой	До 220	Гусь-Хрустальный арматурный завод «Красный Профинтерн»	Гусь-Хрустальный арматурный завод «Красный Профинтерн»	103
Двухседельные с электрическим исполнительным механизмом фланцевые на P_y 4 (40); D_y 25 и 40 мм	Н 68061 (25с201нж)	То же	До 220	То же	То же	105
		Газообразный кислород	До 150			
С электрическим исполнительным механизмом фланцевые на P_y 4 (40); D_y 25 и 40 мм	И 68056 (25с989нж) 25нж989нж)	Жидкие и газообразные среды, нейтральные к материалам деталей, соприкасающихся со средой	От —40 до +200	Гусь-Хрустальный арматурный завод «Красный Профинтерн» (Владимирская обл.)	Гусь-Хрустальный арматурный завод «Красный Профинтерн»	108
Сильфонный с пневматическим мембранным исполнительным механизмом НЗ на P_p 4 (40); D_y 150 мм	М 65181	Сжиженный природный газ и криогенные среды (воздух, азот, водород, гелий, окись углерода, криптон, неон, углеводороды)	От —200 до —70	ЛенНПОА «Знамя труда» имени И. И. Лепсе (Ленинград)	ЛенНПОА «Знамя труда» имени И. И. Лепсе	111
Двухседельный с пневматическим мембранным исполнительным механизмом на P_p 4 (40); D_y 250 мм	М 65196	То же	От —200 до —70	То же	То же	113

Продолжение

Наименование и краткая характеристика	Номер чертежа и условное обозначение	Рабочая среда	Температура рабочей среды, °С	Держатель подлинников	Изготовитель	С.
Сильфонный с пневматическим мембранным исполнительным механизмом на P_p 4 (40); D_y 15, 20, 32 и 40 мм	М 65199	Сжиженный природный газ и криогенные среды (воздух, азот, водород, гелий, окись углерода, криптон, неон, углеводороды)	От —200 до —70	ЛенНПОА «Знамя труда» имени И. И. Лепсе (Ленинград)	ЛенНПОА «Знамя труда» имени И. И. Лепсе	115
Односедельные с пневматическим мембранным исполнительным механизмом на P_p 4 (40); D_y 6 и 10 мм	М 65202	То же	От —200 до —70	То же	То же	119
Односедельный угловой с пневматическим мембранным исполнительным механизмом на P_p 4 (40); D_y 6 мм	М 65241	Жидкая метановая фракция и жидкий азот	От —200 до —100	»	»	123
Двухседельные с пневматическим мембранным исполнительным механизмом НО фланцевые на P_y 4 (40); D_y 250 и 300 мм	И 65233 (25с42нжМ1, 25нж42нж18М1)	Жидкие и газообразные среды, нейтральные к материалам деталей, соприкасающихся со средой	До 200 До 220	Миргородский арматурный завод (Полтавская обл.)	Миргородский арматурный завод	126
То же, на P_y 4 (40); D_y 250 и 300 мм	И 65233 (25с40нжМ1, 25нж40нж18М1)	То же	До 200 До 220	То же	То же	130
Кислородный с пневматическим мембранным исполнительным механизмом НЗ фланцевый на P_y 4 (40); D_y 300 мм	УФ 65080 (25нж6бр, 25с6бр)	Кислород, азот и аргон	От —40 до +50	НПО «Арма» (г. Киев)	»	134
Двухседельные с пневматическим мембранным исполнительным механизмом НО и НЗ на P_p 6,4 (64); D_y 65, 80 и 100 мм	М 65208	Сжиженный природный газ и криогенные среды (воздух, азот, водород, гелий, окись углерода, криптон, неон, углеводороды)	От —200 до —70	ЛенНПОА «Знамя труда» имени И. И. Лепсе	ЛенНПОА «Знамя труда» имени И. И. Лепсе	135
Двухседельные с ребристой крышкой, с пневматическим мембранным исполнительным механизмом НО и НЗ фланцевые на P_p 6,4 (64); D_y 25, 40, 80, 100 и 150 мм	И 65260 (25с94нж, 25с96нж, 25нж94нж, 25нж96нж)	Жидкие и газообразные среды, нейтральные к материалам деталей, соприкасающихся со средой Нефтяные и газовые среды с содержанием сероводорода и углекислого газа от 6 до 25%	До 400 До 530 До 300 До 400	ЛенНПОА «Знамя труда» имени И. И. Лепсе (Ленинград) — D_y 80, 100 и 150 мм; Гусь-Хрустальный арматурный завод «Красный Профинтерн» (Владимирская обл.) — D_y 25 и 40 мм	НПО «Волгограднефтемаш» (Котельниковский арматурный завод, Волгоградская обл.) — D_y 100 и 150 мм; Гусь-Хрустальный арматурный завод «Красный Профинтерн» — D_y 25 и 40 мм; ЛенНПОА «Знамя труда» имени И. И. Лепсе — D_y 80 мм	138

Продолжение

Наименование и краткая характеристика	Номер чертежа и условное обозначение	Рабочая среда	Температура рабочей среды, °С	Держатель подлинников	Изготовитель	С.
Двухседельные с пневматическим мембранным исполнительным механизмом НЗ на $P_р$ 6,4 (64); $D_у$ 25, 40, 50, 80, 100, 150, 200, 250 и 300 мм	И 65235 (25с50нжМ1, 25нж50нжМ1)	Жидкие и газообразные среды, нейтральные к материалам деталей, соприкасающихся со средой	До 80	ЛенНПОА «Знамя труда» имени И. И. Лепсе — $D_у$ 40, 50, 80, 100, 150, 200, 250 и 300 мм; Гусь-Хрустальный арматурный завод «Красный Профинтерн» — $D_у$ 25 мм	ЛенНПОА «Знамя труда» имени И. И. Лепсе — $D_у$ 50 и 80 мм; Гусь-Хрустальный арматурный завод «Красный Профинтерн» — $D_у$ 25 мм; Котельниковский арматурный завод (Волгоградская обл.) — $D_у$ 100, 150 и 200 мм	151
			До 200			
			До 220			
		Нефтяные и газовые среды с содержанием сероводорода и углекислого газа от 6 до 25%	От —40 до +220			
То же, с пневматическим мембранным исполнительным механизмом НО	И 65235 (25с48нжМ1, 25нж48нжМ1)	Жидкие и газообразные среды, нейтральные к материалам деталей, соприкасающихся со средой	До 80	То же	То же	165
			До 200			
			До 220			
		Нефтяные и газовые среды с содержанием сероводорода и углекислого газа от 6 до 25%	От —40 до +220			
Сильфонные с пневматическим мембранным исполнительным механизмом, из коррозионно-стойкой стали на $P_р$ 10 (100); $D_у$ 10 и 40 мм	М 65201	Сжиженный природный газ и криогенные среды (воздух, азот, водород, гелий, окись углерода, криптон, неон, углеводороды)	От —200 до —70	ЛенНПОА «Знамя труда» имени И. И. Лепсе (Ленинград)	ЛенНПОА «Знамя труда» имени И. И. Лепсе	179
То же, на $P_р$ 20 (200); $D_у$ 6 мм	М 65236	То же	От —200 до —70	То же	То же	183

СК 62045 (25Б607р) Dy 15 мм

Клапан регулирующий с сильфонным пневмоприводом муфтовый

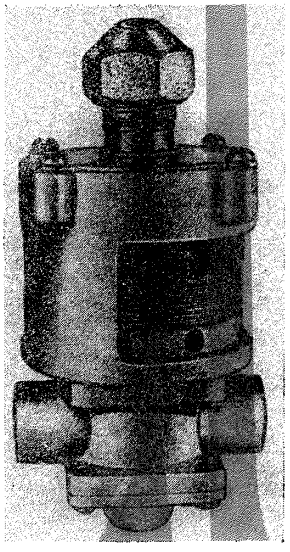

Применяется на трубопроводах для поддержания заданной температуры конденсации путем регулирования количества воды, подаваемой на конденсатор, пропорционально изменению давления хладагента. Рабочая среда — техническая вода температурой до 50° С.

$P_р$ . . . От 0,2 до 0,6 (от 2 до 6)

$P_{пр}$ 0,9 (9)

Присоединение к трубопроводу — муфтовое.

Уплотнение в затворе — резина по металлу (седло из нержавеющей стали).

Относительная протечка в затворе не более 0,01% от K_{v_y} при перепаде давления 0,1 (1).

Разность давлений при начале открывания клапана и его полном открывании ΔP не более 0,3 (3).

Условная пропускная способность K_{v_y} не менее 1,7 м³/ч.

Начальная пропускная способность K_{v_0} не более 0,068 м³/ч.

Нечувствительность — не более 0,04 (0,4).

Управление клапаном — от сильфонного пневмопривода.

Давление управляющего хладона в пневмоприводе от 0,5 до 1,5 (от 5 до 15).

Клапан устанавливают на трубопроводе в любом рабочем положении.

Условия эксплуатации — климатические исполнения УХЛ4 и Т4 по ГОСТ 15150—69.

Условия хранения и транспортирования — группа С по ГОСТ 15150—69.

Материал основных деталей: корпус, крышка, шток и золотник — латунь Лц 40Сд.

Масса клапана — 1,5 кг.

Код ОКП клапана в зависимости от исполнения приведен в таблице.

Номер чертежа и исполнение	Условное обозначение	Код ОКП
СК 62045-015	25Б607р	37 1251 4006
СК 62045-015.01	25Б607рТ	37 1251 4011
02	25Б607рЭ	37 1251 4014

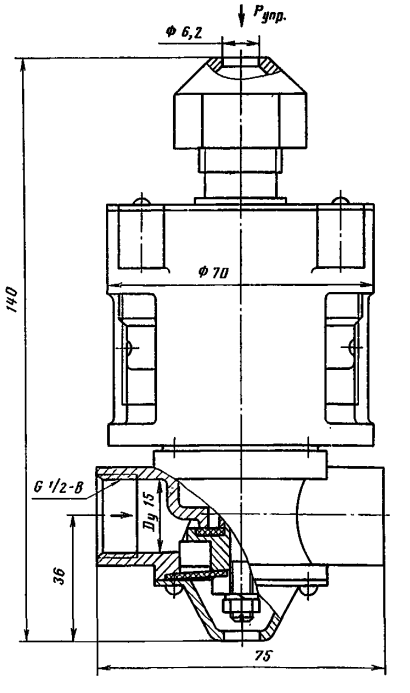

Клапан относится к классу ремонтируемых.

Гарантийный срок — 24 месяца со дня ввода в эксплуатацию.

Гарантийная наработка — 12000 ч.

Изготовление и поставка — по ТУ 26-07-1126—76.

КА 65211
(25ч35эм, 25ч36эм)

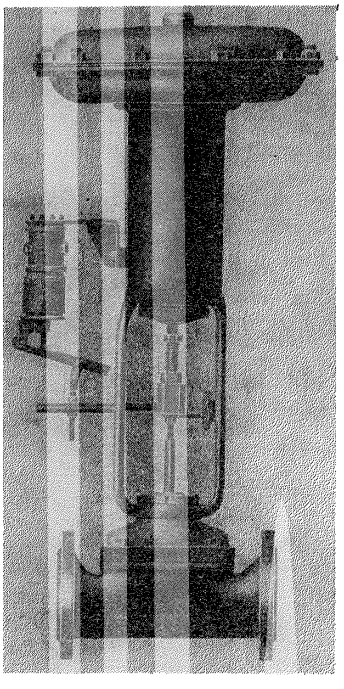

Клапаны регулирующие диафрагмовые эмалированные с пневматическим мембранным исполнительным механизмом НО и НЗ фланцевые

Применяются на трубопроводах для жидких агрессивных сред: органических и неорганических кислот (за исключением плавиковой и кремнефтористоводородной), растворов их солей любых концентраций; щелочей с pH≤11; нейтральных химических продуктов, фармацевтических препаратов при температуре от —15 до +120° С.

	D_y 15 мм	D_y 20, 25 и 32 мм	D_y 40 и 50 мм	D_y 65, 80 и 100 мм
P_y . . .	1 (10)	0,6 (6)	0,4 (4)	0,3 (3)
$P_{пр}$ . .	1,5 (15)	0,9 (9)	0,6 (6)	0,4 (4)

Остаточное давление $P_{ост}$ 0,93 (7) кПа (мм рт. ст.).

Присоединение к трубопроводу — фланцевое по ГОСТ 12817—80 с присоединительными размерами фланцев и размерами уплотнительных поверхностей по ГОСТ 12815—80 (исп. 1, ряд 2) на P_y 1 (10).

Внутренняя поверхность корпуса и уплотнительные поверхности присоединительных фланцев футерованы кислотощелочестойкой эмалью.

Между корпусом и крышкой клапана установлена диафрагма — основной регулирующий орган, закрывающий и открывающий проходное сечение клапана.

Для равномерного прижатия диафрагмы к уплотнительному гребню перемычки корпуса и предохранения ее от прорыва среды под действием внутреннего давления диафрагма опирается на крестовину.

Относительная протечка в затворе — по ГОСТ 9701—79.

Рабочая среда подается в любом направлении.

Управление клапанами — от пневматических мембранных исполнительных механизмов с позиционером и ручным дублером.

Шток клапана соединен с МИМом, который в зависимости от исполнения клапана (НЗ или НО) перемещает шток вверх или вниз.

На МИМе установлено позиционное реле, к которому подается командное давление воздуха не более 0,095 (0,95) и управляющее давление до 0,25 (2,5).

Клапаны устанавливают на трубопроводе вертикально, пневмоприводом вверх.

Условия эксплуатации — климатические исполнения У1, У2, У3, УХЛ4 и Т3.1 по ГОСТ 15150—69.

Условия хранения и транспортирования — 1 (Ж2) по ГОСТ 15150—69.

Материал основных деталей: корпус, крышка — чугун СЧ 15; шток — сталь 20Х13; диафрагма (см. таблицу).

Характеристика клапана (код ОКП, типоразмер мембранного исполнительного механизма, материал диафрагмы и масса) в зависимости от исполнения приведена в таблице.

Номер чертежа и исполнение	Условный проход D_y, мм	Условное давление P_y	Остаточное давление $P_{ост}$, кПа (мм рт. ст.)	Условное обозначение	Код ОКП	Типоразмер исполнительного механизма	Материал диафрагмы	Масса, кг
КА 65211-015	15	1 (10)	—	25ч35эм	37 2251 5378	МИМ 160-121-121041	Фторопласт 40	13,5
КА 65211-015.01				25ч35эмЭ	37 2251 5379			
02				25ч35эмТ	37 2251 5380			
03		—	0,93 (7)	25ч35эм2	37 2251 5381	МИМ 160-121-121041	Резиновая смесь III-1б-23	13,5
04				25ч35эм2Э	37 2251 5382			
05				25ч35эм2Т	37 2251 5383			
06		1 (10)	—	25ч36эм	37 2251 5384	МИМ 160-221-331041	Фторопласт 40	13,1
07				25ч36эмЭ	37 2251 5385			
08				25ч36эмТ	37 2251 5386			
09		—	0,93 (7)	25ч36эм2	37 2251 5387	МИМ 160-221-331041	Резиновая смесь III-1б-23	13,1
10				25ч36эм2Э	37 2251 5388			
11				25ч36эм2Т	37 2251 5389			
КА 65211-020.12	20	0,6 (6)	—	25ч35эм5	37 2251 5285	МИМ ЕСПА 04РА11А	Фторопласт 40	22,5
13				25ч35эм5Э	37 2251 5290			
14				25ч35эм5Т	37 2251 5295			
15		—	0,93 (7)	25ч35эм6	37 2251 5316		Резиновая смесь III-1б-23	
16				25ч35эм6Э	37 2251 5321			
17				25ч35эм6Т	37 2251 5326			
18		0,6 (6)	—	25ч36эм5	37 2251 5301	МИМ ЕСПА 04РС11А	Фторопласт 40	23,5
19				25ч36эм5Э	37 2251 5306			
20				25ч36эм5Т	37 2251 5311			
21		—	0,93 (7)	25ч36эм6	37 2251 5331		Резиновая смесь III-1б-23	
22				25ч36эм6Э	37 2251 5336			
23				25ч36эм6Т	37 2251 5341			
24		0,6 (6)	—	25ч35эм9	37 2251 5360	МИМ 200-121-123041	Фторопласт 40	17,6
25				25ч35эм9Э	37 2251 5362			
26				25ч35эм9Т	37 2251 5376			
27		—	0,93 (7)	25ч35эм10	37 2251 5354		Резиновая смесь III-1б-23	
28				25ч35эм10Э	37 2251 5356			
29				25ч35эм10Т	37 2251 5358			
30		0,6 (6)	—	25ч36эм9	37 2251 5372	МИМ 200-221-333041	Фторопласт 40	18,3
31				25ч36эм9Э	37 2251 5374			
32				25ч36эм9Т	37 2251 5376			
33		—	0,93 (7)	25ч36эм10	37 2251 5366		Резиновая смесь III-1б-23	
34				25ч36эм10Э	37 2251 5368			
35				25ч36эм10Т	37 2251 5370			
КА 65211-025.12	25	0,6 (6)	—	25ч35эм5	37 2251 5286	МИМ ЕСПА 04РА12А	Фторопласт 40	23,5
13				25ч35эм5Э	37 2251 5291			
14				25ч35эм5Т	37 2251 5296			
15		—	0,93 (7)	25ч35эм6	37 2251 5317		Резиновая смесь III-1б-23	
16				25ч35эм6Э	37 2251 5322			
17				25ч35эм6Т	37 2251 5327			
18		0,6 (6)	—	25ч36эм5	37 2251 5302	МИМ ЕСПА 04РС12А	Фторопласт 40	24,5
19				25ч36эм5Э	37 2251 5307			
20				25ч36эм5Т	37 2251 5312			
21		—	0,93 (7)	25ч36эм6	37 2251 5332		Резиновая смесь III-1б-23	
22				25ч36эм6Э	37 2251 5337			
23				25ч36эм6Т	37 2251 5342			
24		0,6 (6)	—	25ч35эм9	37 2251 5361	МИМ 200-121-133041	Фторопласт 40	19,4
25				25ч35эм9Э	37 2251 5363			
26				25ч35эм9Т	37 2251 5365			
27		—	0,93 (7)	25ч35эм10	37 2251 5355		Резиновая смесь III-1б-23	
28				25ч35эм10Э	37 2251 5357			
29				25ч35эм10Т	37 2251 5359			
30		0,6 (6)	—	25ч36эм9	37 2251 5373	МИМ 200-221-333041	Фторопласт 40	19,3
31				25ч36эм9Э	37 2251 5375			
32				25ч36эм9Т	37 2251 5377			
33		—	0,93 (7)	25ч36эм10	37 2251 5367		Резиновая смесь III-1б-23	
34				25ч36эм10Э	37 2251 5369			
35				25ч36эм10Т	37 2251 5371			
КА 65211-032.12	32	0,6 (6)	—	25ч35эм5	37 2251 5287	МИМ ЕСПА 04РА21А	Фторопласт 40	35,5
13				25ч35эм5Э	37 2251 5292			
14				25ч35эм5Т	37 2251 5297			
15		—	0,93 (7)	25ч35эм6	37 2251 5318		Резиновая смесь III-1б-23	
16				25ч35эм6Э	37 2251 5323			
17				25ч35эм6Т	37 2251 5328			

Продолжение

Номер чертежа и исполнение	Условный проход D_y, мм	Условное давление P_y	Остаточное давление $P_{ост}$, кПа (мм рт. ст.)	Условное обозначение	Код ОКП	Типоразмер исполнительного механизма	Материал диафрагмы	Масса, кг
КА 65211-032.18	32	0,6 (6)	—	25ч36эм5	37 2251 5303	МИМ ЕСПА 04РС21А	Фторопласт 40	37,5
19				25ч36эм5Э	37 2251 5308			
20				25ч36эм5Т	37 2251 5313			
21		—	0,93 (7)	25ч36эм6	37 2251 5333		Резиновая смесь III-1б-23	
22				25ч36эм6Э	37 2251 5338			
23				25ч36эм6Т	37 2251 5343			
КА 65211-040.12	40	0,4 (4)	—	25ч35эм5	37 2251 5288	МИМ ЕСПА 04РА21А	Фторопласт 40	36
13				25ч35эм5Э	37 2251 5293			
14				25ч35эм5Т	37 2251 5298			
15		—	0,93 (7)	25ч35эм6	37 2251 5319		Резиновая смесь III-1б-23	
16				25ч35эм6Э	37 2251 5324			
17				25ч35эм6Т	37 2251 5329			
18		0,4 (4)	—	25ч36эм5	37 2251 5304	МИМ ЕСПА 04РС21А	Фторопласт 40	38
19				25ч36эм5Т	37 2251 5309			
20				25ч36эм5Э	37 2251 5314			
21		—	0,93 (7)	25ч36эм6	37 2251 5334		Резиновая смесь III-1б-23	
22				25ч36эм6Э	37 2251 5339			
23				25ч36эм6Т	37 2251 5344			
КА 65211-050.12	50	0,4 (4)	—	25ч35эм5	37 2251 5289	МИМ ЕСПА 04РА31А	Фторопласт 40	54
13				25ч35эм5Э	37 2251 5294			
14				25ч35эм5Т	37 2251 5299			
15		—	0,93 (7)	25ч35эм6	37 2251 5320		Резиновая смесь III-1б-23	
16				25ч35эм6Э	37 2251 5325			
17				25ч35эм6Т	37 2251 5330			
18		0,4 (4)	—	25ч36эм5	37 2251 5305	МИМ ЕСПА 04РС31А	Фторопласт 40	58,4
19				25ч36эм5Э	37 2251 5310			
20				25ч36эм5Т	37 2251 5315			
21		—	0,93 (7)	25ч36эм6	37 2251 5335		Резиновая смесь III-1б-23	
22				25ч36эм6Э	37 2251 5340			
23				25ч36эм6Т	37 2251 5345			
КА 65211-065.12	65	0,3 (3)	—	25ч35эм5	37 2252 5081	МИМ ЕСПА 04РА31А	Фторопласт 40	57
13				25ч35эм5Э	37 2252 5083			
14				25ч35эм5Т	37 2252 5085			
15		—	0,93 (7)	25ч35эм6	37 2252 5093		Резиновая смесь III-1б-23	
16				25ч35эм6Э	37 2252 5095			
17				25ч36эм6Т	37 2252 5097			
18		0,3 (3)	—	25ч36эм5	37 2252 5087	МИМ ЕСПА 04РС31А	Фторопласт 40	61,4
19				25ч36эм5Э	37 2252 5089			
20				25ч36эм5Т	37 2252 5091			
21		—	0,93 (7)	25ч36эм6	37 2252 5099		Резиновая смесь III-1б-23	
22				25ч36эм6Э	37 2252 5102			
23				25ч36эм6Т	37 2252 5104			
КА 65211-080.12	80	0,3 (3)	—	25ч35эм5	37 2252 5082	МИМ ЕСПА 04РА32А	Фторопласт 40	66
13				25ч35эм5Э	37 2252 5084			
14				25ч35эм5Т	37 2252 5086			
15		—	0,93 (7)	25ч35эм6	37 2252 5094		Резиновая смесь III-1б-23	
16				25ч35эм6Э	37 2252 5096			
17				25ч35эм6Т	37 2252 5098			
18		0,3 (3)	—	25ч36эм5	37 2252 5088	МИМ ЕСПА 04РС32А	Фторопласт 40	70
19				25ч36эм5Э	37 2252 5090			
20				25ч36эм5Т	37 2252 5092			
21		—	0,93 (7)	25ч36эм6	37 2252 5101		Резиновая смесь III-1б-23	
22				25ч36эм6Э	37 2252 5103			
23				25ч36эм6Т	37 2252 5105			
КА 65211-100.12	100	0,3 (3)	—	25ч35эм5	37 2253 5047	МИМ ЕСПА 04РА32А	Фторопласт 40	70
13				25ч35эм5Э	37 2253 5051			
14				25ч35эм5Т	37 2253 5055			
15		—	0,93 (7)	25ч35эм6	37 2253 5049		Резиновая смесь III-1б-23	
16				25ч35эм6Э	37 2253 5052			
17				25ч35эм6Т	37 2253 5056			
18		0,3 (3)	—	25ч36эм5	37 2253 5048	МИМ ЕСПА 04РС32А	Фторопласт 40	74,4
19				25ч36эм5Э	37 2253 5053			
20				25ч36эм5Т	37 2253 5057			
21		—	0,93 (7)	25ч36эм6	37 2253 5050		Резиновая смесь III-1б-23	
22				25ч36эм6Э	37 2253 5054			
23				25ч36эм6Т	37 2253 5056			

Исполнение НЗ

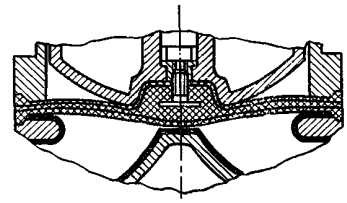

Исполнение НО

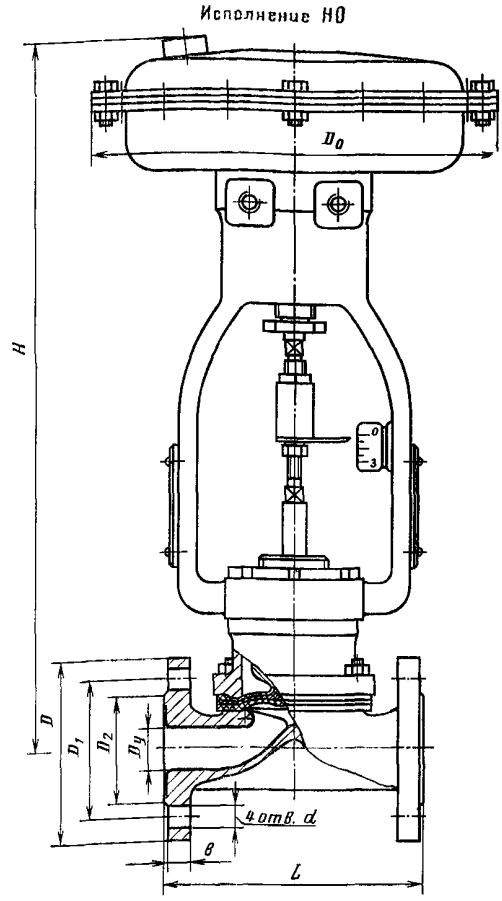

Исполнение с ручным дублером и позиционером

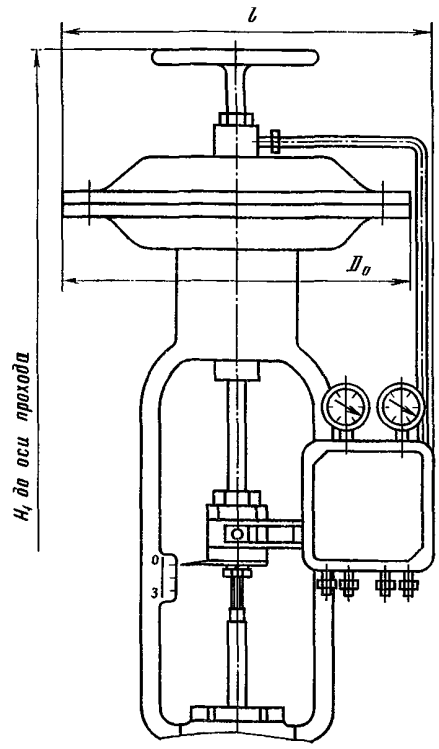

ОСНОВНЫЕ ГАБАРИТНЫЕ, ПРИСОЕДИНИТЕЛЬНЫЕ РАЗМЕРЫ (мм)

Условный проход D_y	L	D	D_1	D_2	D_0	d	b	H		H_1		l
								Исп. НО	Исп. НЗ	Исп. НО	Исп. НЗ	
15	130	95	65	45	200	14	12	436	410	—	—	—
20	150	105	75	58	250	14	14	508	464	—	—	—
25	160	115	85	68	250	14	14	511	466	—	—	—
32	180	135	100	78	310	18	16	—	—	615	572	350
40	200	145	110	88	310	18	16	—	—	615	572	350
50	230	160	125	102	380	18	17	—	—	750	710	408
65	290	180	145	122	380	18	17	—	—	750	710	403
80	310	185	150	128	380	18	19	—	—	760	720	403
100	350	210	170	148	470	18	19	—	—	760	720	403

Клапаны могут работать в системах автоматического управления, в том числе с использованием микропроцессорной техники.

Клапаны относятся к классу ремонтируемых.

Гарантийный срок — 18 месяцев со дня ввода в эксплуатацию.

Гарантийная наработка — 2000 циклов (8000 ч).

Изготовление и поставка — по ТУ 26-07-1073—78.

РХ 65231
(25ч7п1; п2)

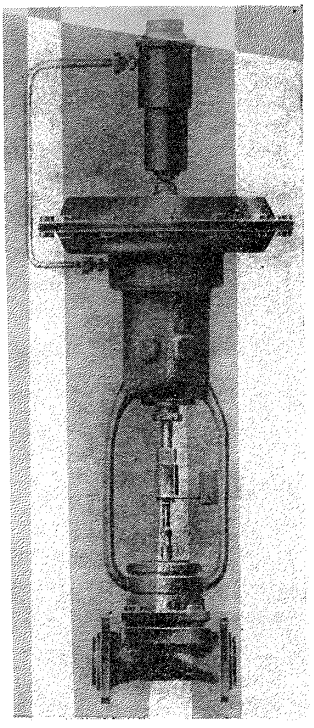

Клапаны регулирующие диафрагмовые футерованные с пневматическим мембранным исполнительным механизмом НЗ фланцевые

Применяются на трубопроводах для регулирования различных технологических процессов с агрессивными средами. Температура рабочей среды до 60° С (клапан 25ч7п1) и до 110° С (клапан 25ч7п2).

$P_у$	0,3 (3)
$P_{пр}$	0,45 (4,5)
$P_р$	0,3 (3)

Присоединение к трубопроводу — фланцевое с присоединительными размерами фланцев и размерами уплотнительных поверхностей по ГОСТ 12815—80 (исп. 1, ряд 2) на $P_у$ 0,6 (6).

Внутренняя поверхность корпуса и уплотнительные поверхности присоединительных фланцев футерованы полиэтиленом (клапан 25ч7п1) или фторопластом 42ЛД (клапан 25ч7п2), стойкими к воздействию агрессивных сред.

Между корпусом и крышкой клапана установлена диафрагма — основной регулирующий орган, закрывающий и открывающий проходное отверстие клапана.

Для равномерного прижатия диафрагмы к уплотнительному гребню перемычки корпуса и предохранения ее от прорыва диафрагма опирается на телескопическую опору, набранную из колец.

Допустимая протечка в затворе при закрытом клапане, г/мин: 475 — для $D_у$ 80 мм и 760 — для $D_у$ 100 мм.

Условная пропускная способность $K_{v_у}$, м³/ч: 100 — для $D_у$ 80 мм и 160 — для $D_у$ 100 мм.

По требованию заказчика клапаны могут быть изготовлены с дублирующим сальником и резьбовым отверстием для присоединения датчика и сигнализатора прорыва диафрагмы.

Управление клапанами — от пневматических мембранных исполнительных механизмов типов МИМП ОПХ 320-25-02-II по ГОСТ 13373—67 (для $D_у$ 80 мм) и МИМП ОПХ 400-40-02-II по ГОСТ 13373—67 (для $D_у$ 100 мм).

К позиционному реле подается командное давление воздуха 0,02—0,1 (0,2—1) и управляющее давление 0,4—0,6 (4—6).

Клапаны устанавливают на трубопроводе в любом рабочем положении.

Условия эксплуатации — климатическое исполнение У3 по ГОСТ 15150—69.

Условия хранения и транспортирования — 2 (С) по ГОСТ 15150—69.

Материал основных деталей: корпус, крышка — чугун; шток — сталь; кольца — капрон; диафрагма — полиэтилен и фторопласт 42ЛД.

Код ОКП и масса клапана в зависимости от исполнения приведены в таблице.

Номер чертежа и исполнение	Условный проход D_y, мм	Условное обозначение	Код ОКП	Масса, кг
РХ 65231-080.03	80	25ч7п1	37 2252 5034	59
04		25ч7п1Э	37 2252 5057	
05		25ч7п1Т	37 2252 5058	
09		25ч7п2	37 2252 5041	60
10		25ч7п2Э	37 2252 5047	
11		25ч7п2Т	37 2252 5054	
РХ 65231-100.03	100	25ч7п1	37 2253 5023	97
04		25ч7п1Э	37 2253 5037	
05		25ч7п1Т	37 2253 5038	
09		25ч7п2	37 2253 5028	98
10		25ч7п2Э	37 2253 5031	
11		25ч7п2Т	37 2253 5034	

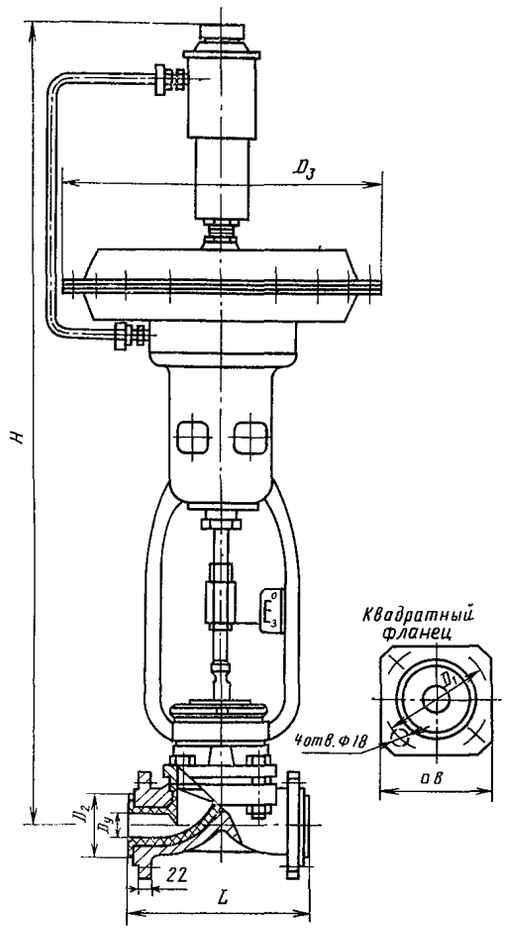

ОСНОВНЫЕ ГАБАРИТНЫЕ
И ПРИСОЕДИНИТЕЛЬНЫЕ РАЗМЕРЫ (мм)

Условный проход D_y	L	□B	D_1	D_2	D_3	H
80	240	140	150	125	380	850
100	300	155	170	145	470	1100

Клапаны относятся к классу ремонтируемых.

Гарантийный срок — 18 месяцев со дня ввода в эксплуатацию.

Гарантийная наработка — 1500 циклов.

Изготовление и поставка — по ТУ 26-07-124—74.

РХ 65231
(25ч5п1; п2)

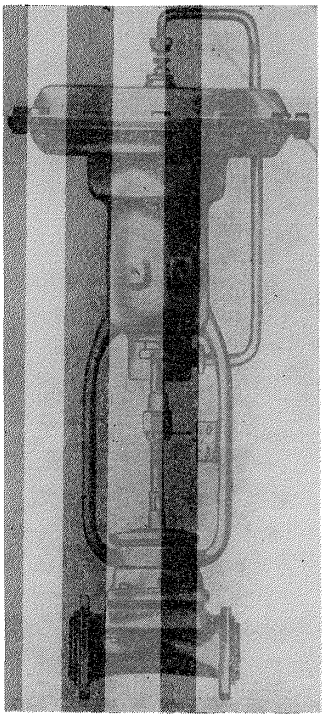

Клапаны регулирующие диафрагмовые футерованные с пневматическим мембранным исполнительным механизмом НО фланцевые

Применяются на трубопроводах для регулирования различных технологических процессов с агрессивными средами. Температура рабочей среды до 60° С (клапан 25ч5п1) и до 110° С (клапан 25ч5п2).

$P_у$	0,3 (3)
$P_{пр}$	0,45 (4,5)
$P_р$	0,3 (3)

Присоединение к трубопроводу — фланцевое с присоединительными размерами фланцев и размерами уплотнительных поверхностей по ГОСТ 12815—80 (исп. 1, ряд 2) на $P_у$ 0,6 (6).

Внутренняя поверхность корпуса и уплотнительные поверхности присоединительных фланцев футерованы полиэтиленом (клапан 25ч5п1) или фторопластом 42ЛД (клапан 25ч5п2), стойкими к воздействию агрессивных сред.

Между корпусом и крышкой клапана установлена диафрагма — основной регулирующий орган, закрывающий и открывающий проходное отверстие клапана.

Для равномерного прижатия диафрагмы к уплотнительному гребню перемычки корпуса и предохранения ее от прорыва диафрагма опирается на телескопическую опору, набранную из колец.

Допустимая протечка в затворе при закрытом клапане, г/мин: 475 — для $D_у$ 80 мм и 760 — для $D_у$ 100 мм.

Условная пропускная способность $K_{v_у}$, м³/ч: 100 — для $D_у$ 80 мм и 160 — для $D_у$ 100 мм.

По требованию заказчика клапаны могут быть изготовлены с дублирующим сальником и резьбовым отверстием для присоединения датчика и сигнализатора прорыва диафрагмы.

Управление клапанами — от пневматических мембранных исполнительных механизмов типов МИМ ППХ 320-16-02-II по ГОСТ 13373—67 (для $D_у$ 80 мм) и МИМ ППХ 400-25-02-II по ГОСТ 13373—67 (для $D_у$ 100 мм).

К позиционному реле подается командное давление воздуха 0,02—0,1 (0,2—1) и управляющее давление 0,4—0,6 (4—6).

Клапаны устанавливают на трубопроводе в любом рабочем положении.

Условия эксплуатации — климатическое исполнение У3 по ГОСТ 15150—69.

Условия хранения и транспортирования — 2 (С) по ГОСТ 15150—69.

Материал основных деталей: корпус, крышка — чугун; шток — сталь; кольца — капрон; диафрагма — полиэтилен и фторопласт 42ЛД.

Код ОКП и масса клапана в зависимости от исполнения приведены в таблице.

Номер чертежа и исполнение	Условный проход D_y, мм	Условное обозначение	Код ОКП	Масса, кг
РХ 65231-080	80	25ч5п1	37 2252 5031	57
РХ 65231-080.01		25ч5п1Э	37 2252 5055	
02		25ч5п1Т	37 2252 5056	
06		25ч5п2	37 2252 5037	58
07		25ч5п2Э	37 2252 5038	
08		25ч5п2Т	37 2252 5039	
РХ 65231-100	100	25ч5п1	37 2253 5021	95
РХ 65231-100.01		25ч5п1Э	37 2253 5035	
02		25ч5п1Т	37 2253 5036	
06		25ч5п2	37 2253 5025	96
07		25ч5п2Э	37 2253 5026	
08		25ч5п2Т	37 2253 5027	

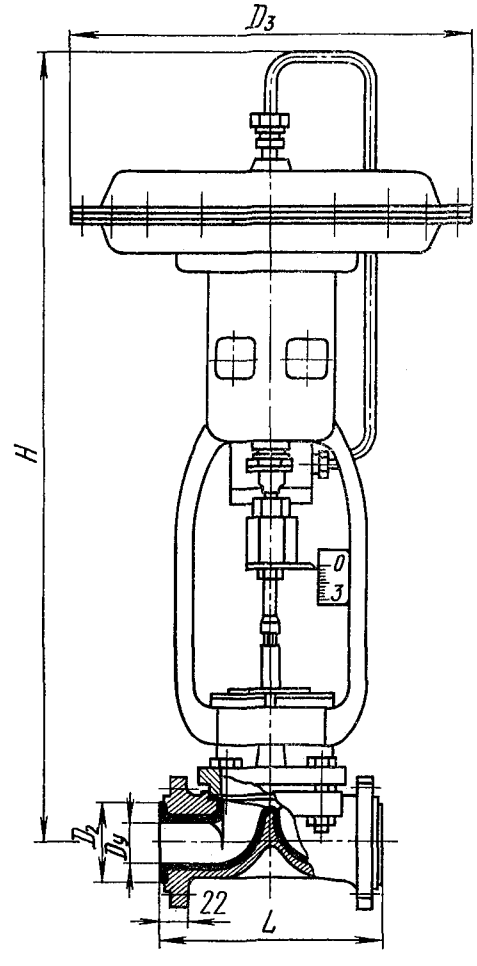

ОСНОВНЫЕ ГАБАРИТНЫЕ
И ПРИСОЕДИНИТЕЛЬНЫЕ РАЗМЕРЫ (мм)

Условный проход D_y	L	$\square B$	D_1	D_2	D_3	H
80	240	140	150	125	380	850
100	300	155	170	145	470	1100

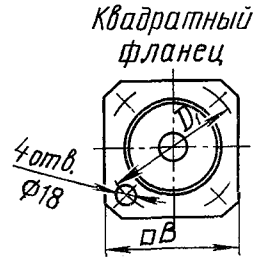

Клапаны относятся к классу ремонтируемых.

Гарантийный срок — 18 месяцев со дня ввода в эксплуатацию.

Гарантийная наработка — 1500 циклов.

Изготовление и поставка — по ТУ 26-07-124—74.

РХ 65317
(25ч5пМ, 25ч7пМ)

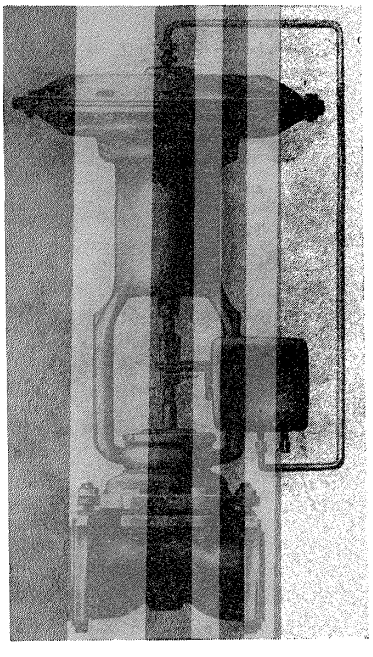

Клапаны регулирующие мембранные с пневматическим мембранным исполнительным механизмом НО и НЗ фланцевые

Применяются для жидких и газообразных коррозионных сред рабочей температурой от —15 до +125° С (см. таблицу на с. 46).

	D_y 15	D_y 25 и 32 мм	D_y 50 мм	D_y 80 и 100 мм
P_y	1 (10)	0,63 (6,3)	0,4 (4)	0,3 (3)
$P_{пр}$	1,5 (15)	0,94 (9,4)	0,6 (6)	0,45 (4,5)

Присоединение к трубопроводу — фланцевое.

Внутренняя поверхность корпуса и уплотнительные поверхности присоединительных фланцев футерованы защитным покрытием.

Между корпусом и крышкой клапана установлена диафрагма — основной регулирующий орган, закрывающий и открывающий проходное отверстие клапана.

Для равномерного прижатия диафрагмы к уплотнительному гребню перемычки корпуса и предохранения ее от прорыва диафрагма опирается на телескопическую опору, набранную из колец.

Рабочая среда подается в любом направлении.

Коэффициент гидравлического сопротивления — не более 5.

Условная пропускная способность K_{v_y} и относительная протечка в затворе — по ГОСТ 9701—79.

По требованию заказчика клапаны могут быть изготовлены с дублирующим сальником.

Управление клапанами — от пневматических мембранных исполнительных механизмов нормально открытого (НО) или нормально закрытого (НЗ) действия, типоразмеры которых приведены в таблице.

Допускается изготовление клапанов с другими мембранными исполнительными механизмами по рабочим чертежам, утвержденным в установленном порядке.

Шток клапана соединен с исполнительным механизмом, который в зависимости от типа клапана (НО или НЗ) перемещает шток соответственно вниз или вверх.

Клапаны имеют местный указатель положения запорного органа.

К позиционному реле подается командное давление воздуха от 0,02 до 0,1 (от 0,2 до 1); номинальное давление питания, подаваемого в позиционер, 0,25 (2,5).

Клапаны устанавливают на трубопроводе в любом рабочем положении.

Условия эксплуатации — климатическое исполнение У3 по ГОСТ 15150—69, но при температуре окружающей среды не ниже — 15° С.

Условия хранения и транспортирования — 4 (Ж2) по ГОСТ 15150—69.

Материал основных деталей: корпус, крышка — чугун; шток — сталь.

Характеристика клапана (условное давление P_y, типоразмер исполнительного механизма, способ действия клапана, материал защитного покрытия, температура рабочей среды, код ОКП и масса) в зависимости от исполнения приведена в таблице.

Номер чертежа и исполнение	Условный проход D_y, мм	Условное обозначение	Код ОКП	Условное давление P_y	Температура рабочей среды, °С	Способ действия	Материал защитного покрытия	Типоразмер исполнительного механизма	Масса, кг
РХ 65317-015	15	25ч5п1М	37 2251 5391	1 (10)	От —15 до +60	НО	Полиэтилен	МИМ 160-121-121041	13
РХ 65317-015.01		25ч5п1МЭ	37 2251 5398						
02		25ч5п1МТ	37 2251 5405						
03		25ч7п1М	37 2251 5454			НЗ		МИМ 160-221-331041	13,1
04		25ч7п1МЭ	37 2251 5461						
05		25ч7п1МТ	37 2251 5468						
06		25ч5п2М	37 2251 5412		От —15 до +110	НО	Фторопласт 42ЛД	МИМ 160-121-121041	13,7
07		25ч5п2МЭ	37 2251 5419						
08		25ч5п2МТ	37 2251 5429						
09		25ч7п2М	37 2251 5475			НЗ		МИМ 160-221-331041	13,6
10		25ч7п2МЭ	37 2251 5482						
11		25ч7п2МТ	37 2251 5489						
12		25ч5п3М	37 2251 5433		От —15 до +125	НО	Фторопласт 2М-Ж	МИМ 160-121-121041	13,7
13		25ч5п3МЭ	37 2251 5440						
14		25ч5п3МТ	37 2251 5447						
15		25ч7п3М	37 2251 5496			НЗ		МИМ 160-221-331041	13,6
16		25ч7п3МЭ	37 2251 5503						
17		25ч7п3МТ	37 2251 5510						
РХ 65317-025	25	25ч5п1М	37 2251 5393	0,63 (6,3)	От —15 до +60	НО	Полиэтилен	МИМ ЕСПА 04РА 200/6	19,2
РХ 65317-025.01		25ч5п1МЭ	37 2251 5400						
02		25ч5п1МТ	37 2251 5407						
03		25ч7п1М	37 2251 5456			НЗ		МИМ 200-221-333041	20,6
04		25ч7п1МЭ	37 2251 5463						
05		25ч7п1МТ	37 2251 5470						
06		25ч5п2М	37 2251 5414		От —15 до +110	НО	Фторопласт 42ЛД	МИМ ЕСПА 04РА 200/6	20,7
07		25ч5п2МЭ	37 2251 5421						
08		25ч5п2МТ	37 2251 5428						
09		25ч7п2М	37 2251 5477			НЗ		МИМ 200-221-333041	21,3
10		25ч7п2МЭ	37 2251 5484						
11		25ч7п2МТ	37 2251 5491						
12		25ч5п3М	37 2251 5435		От —15 до +125	НО	Фторопласт 2М-Ж	МИМ ЕСПА 04РА 200/6	20,7
13		25ч5п3МЭ	37 2251 5442						
14		25ч5п3МТ	37 2251 5449						
15		25ч7п3М	37 2251 5498			НЗ		МИМ 200-221-333041	21,3
16		25ч7п3МЭ	37 2251 5505						
17		25ч7п3МТ	37 2251 5512						
РХ 65317-032	32	25ч5п1М	37 2251 5394	0,63 (6,3)	От —15 до +60	НО	Полиэтилен	МИМ ЕСПА 04РА 250/10	31
РХ 65317-032.01		25ч5п1МЭ	37 2251 5401						
02		25ч5п1МТ	37 2251 5408						
03		25ч7п1М	37 2251 5457			НЗ		МИМ ЕСПА 04РС 250/16	32,5
04		25ч7п1МЭ	37 2251 5464						
05		25ч7п1МТ	37 2251 5471						
06		25ч5п2М	37 2251 5415		От —15 до +110	НО	Фторопласт 42ЛД	МИМ ЕСПА 04РА 250/10	32,8
07		25ч5п2МЭ	37 2251 5422						
08		25ч5п2МТ	37 2251 5329						
09		25ч7п2М	37 2251 5478			НЗ		МИМ ЕСПА 04РС 250/16	33,5
10		25ч7п2МЭ	37 2251 5485						
11		25ч7п2МТ	37 2251 5492						
12		25ч5п3М	37 2251 5436		От —15 до +125	НО	Фторопласт 2М-Ж	МИМ ЕСПА 04РА 250/10	32,8
13		25ч5п3МЭ	37 2251 5443						
14		25ч5п3МТ	37 2251 5450						
15		25ч7п3М	37 2251 5499			НЗ		МИМ ЕСПА 04РС 250/16	33,5
16		25ч7п3МЭ	37 2251 5506						
17		25ч7п3МТ	37 2251 5513						

Продолжение

Номер чертежа и исполнение	Условный проход D_y, мм	Условное обозначение	Код ОКП	Условное давление P_y	Температура рабочей среды, °С	Способ действия	Материал защитного покрытия	Типоразмер исполнительного механизма	Масса, кг
РХ 65317-050	50	25ч5п1М	37 2251 5396	0,4 (4)	От −15 до +60	НО	Полиэтилен	МИМ ЕСПА 04РА 320/16	51
РХ 65317-050.01		25ч5п1МЭ	37 2251 5403						
02		25ч5п1МТ	37 2251 5410						
03		25ч7п1М	37 2251 5459			НЗ		МИМ ЕСПА 04РС 320/25	53,2
04		25ч7п1МЭ	37 2251 5466						
05		25ч7п1МТ	37 2251 5473						
06		25ч5п2М	37 2251 5417		От −15 до +110	НО	Фторопласт 42ЛД	МИМ ЕСПА 04РА 320/16	53,8
07		25ч5п2МЭ	37 2251 5424						
08		25ч5п2МТ	37 2251 5431						
09		25ч7п2М	37 2251 5480			НЗ		МИМ ЕСПА 04РС 320/25	55
10		25ч7п2МЭ	37 2251 5487						
11		25ч7п2МТ	37 2251 5494						
12		25ч5п3М	37 2251 5438		От −15 до +125	НО	Фторопласт 2М-Ж	МИМ ЕСПА 04РА 320/16	53,8
13		25ч5п3МЭ	37 2251 5445						
14		25ч5п3МТ	37 2251 5452						
15		25ч7п3М	37 2251 5501			НЗ		МИМ ЕСПА 04РС 320/25	55
16		25ч7п3МЭ	37 2251 5508						
17		25ч7п3МТ	37 2251 5515						
РХ 65317-080	80	25ч5п1М	37 2252 5106	0,3 (3)	От −15 до +60	НО	Полиэтилен	МИМ ЕСПА 04РА 320/16	57
РХ 65317-080.01		25ч5п1МЭ	37 2252 5107						
02		25ч5п1МТ	37 2252 5108						
03		25ч7п1М	37 2252 5115			НЗ		МИМ ЕСПА 04РС 320/25	59
04		25ч7п1МЭ	37 2252 5116						
05		25ч7п1МТ	37 2252 5117						
06		25ч5п2М	37 2252 5109		От −15 до +110	НО	Фторопласт 42ЛД	МИМ ЕСПА 04РА 320/16	58
07		25ч5п2МЭ	37 2252 5110						
08		25ч5п2МТ	37 2252 5111						
09		25ч7п2М	37 2252 5118			НЗ		МИМ ЕСПА 04РС 320/25	60
10		25ч7п2МЭ	37 2252 5119						
11		25ч7п2МТ	37 2252 5120						
12		25ч5п3М	37 2252 5112		От −15 до +125	НО	Фторопласт 2М-Ж	МИМ ЕСПА 04РА 320/16	58
13		25ч5п3МЭ	37 2252 5113						
14		25ч5п3МТ	37 2252 5114						
15		25ч7п3М	37 2252 5121			НЗ		МИМ ЕСПА 04РС 320/25	60
16		25ч7п3МЭ	37 2252 5122						
17		25ч7п3МТ	37 2252 5123						
РХ 65317-100	100	25ч5п1М	37 2253 5071	0,3 (3)	От −15 до +60	НО	Полиэтилен	МИМ 400-112-154042	111
РХ 65317-100.01		25ч5п1МЭ	37 2253 5072						
02		25ч5п1МТ	37 2253 5073						
03		25ч7п1М	37 2253 5080			НЗ		МИМ 400-212-364042	117
04		25ч7п1МЭ	37 2253 5081						
05		25ч7п1МТ	37 2253 5082						
06		25ч5п2М	37 2253 5074		От −15 до +110	НО	Фторопласт 42ЛД	МИМ 400-112-154042	112
07		25ч5п2МЭ	37 2253 5075						
08		25ч5п2МТ	37 2253 5076						
09		25ч7п2М	37 2253 5083			НЗ		**МИМ 400-212-364042**	118
10		25ч7п2МЭ	37 2253 5084						
11		25ч7п2МТ	37 2253 5085						
12		25ч5п3М	37 2253 5077		От −15 до +125	НО	Фторопласт 2М-Ж	**МИМ 400-112-154042**	112
13		25ч5п3МЭ	37 2253 5078						
14		25ч5п3МТ	37 2253 5079						
15		25ч7п3М	37 2253 5086			НЗ		**МИМ 400-212-364042**	118
16		25ч7п3МЭ	37 2253 5087						
17		25ч7п3МТ	37 2253 5088						

Исполнение НО для D_y 25,32,50 и 80мм

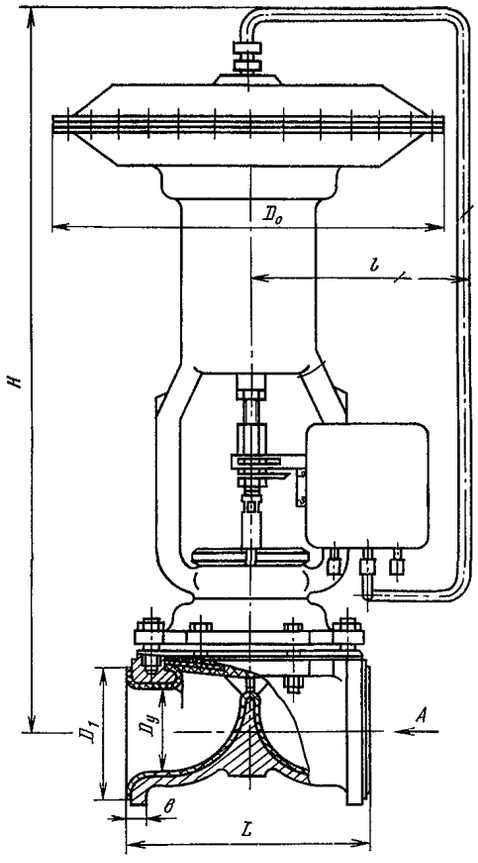

Вид А

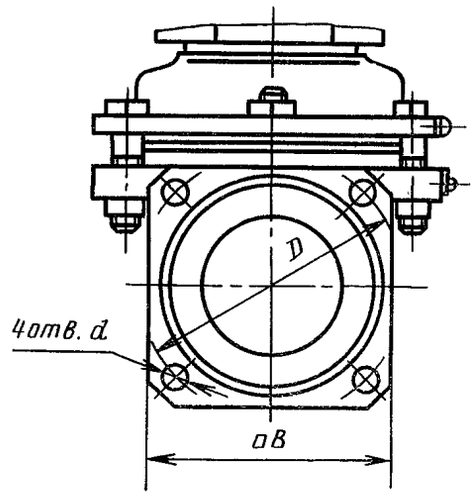

Исполнение НЗ для D_y 15 и 25мм

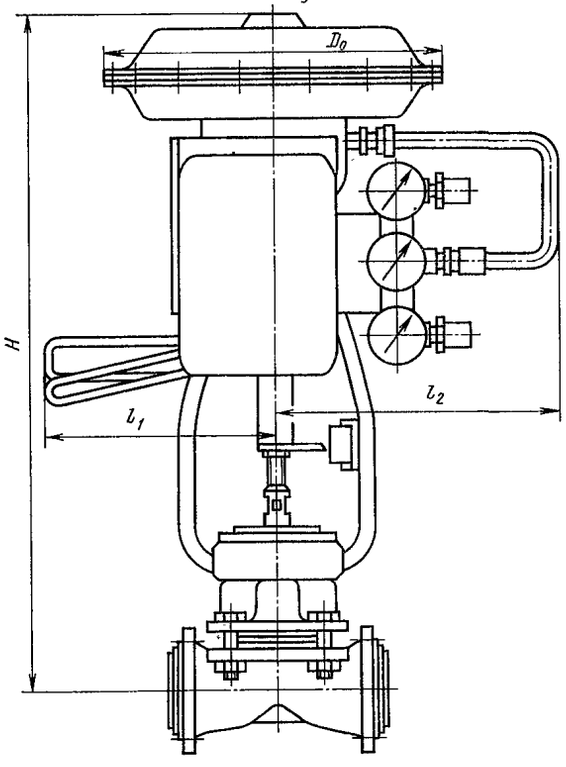

Исполнение НЗ для D_y 32,50 и 80мм

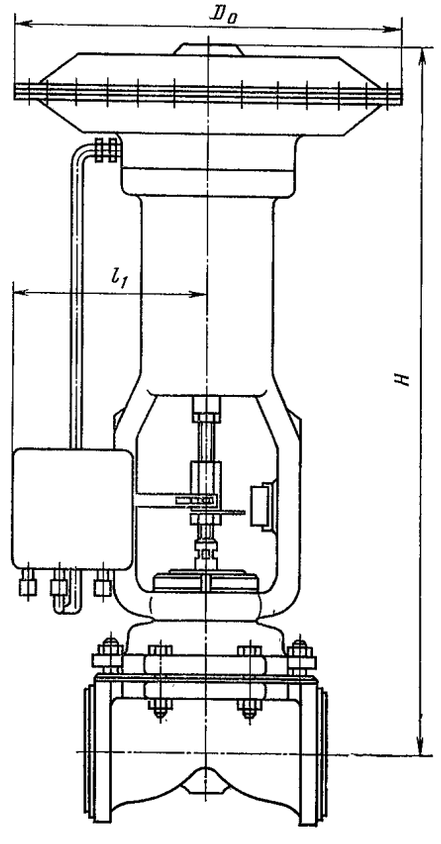

Исполнение НО для D_y 15мм

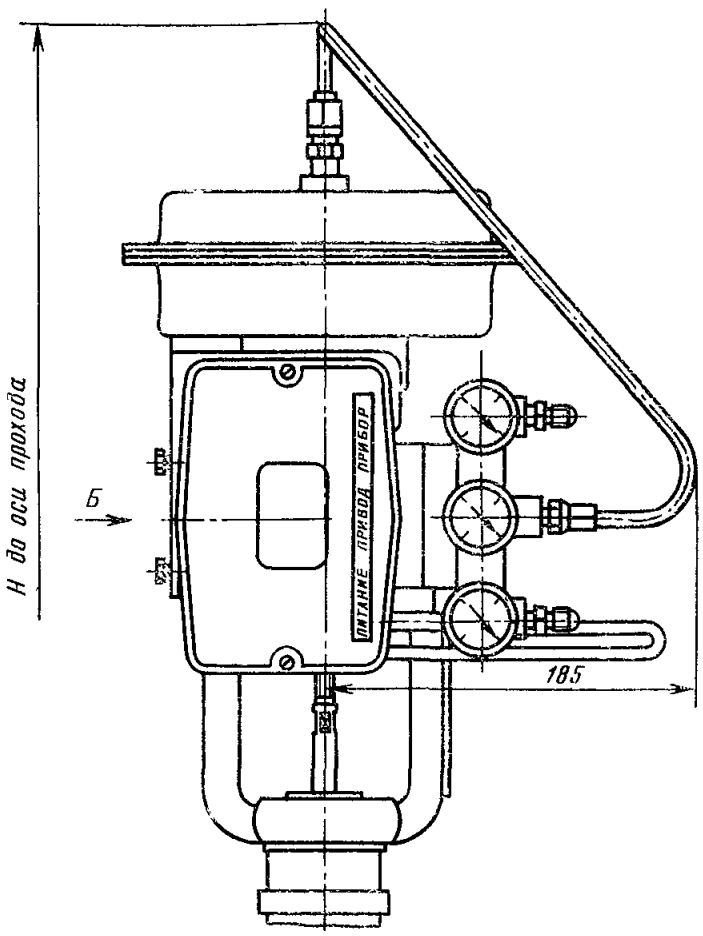

Вид Б

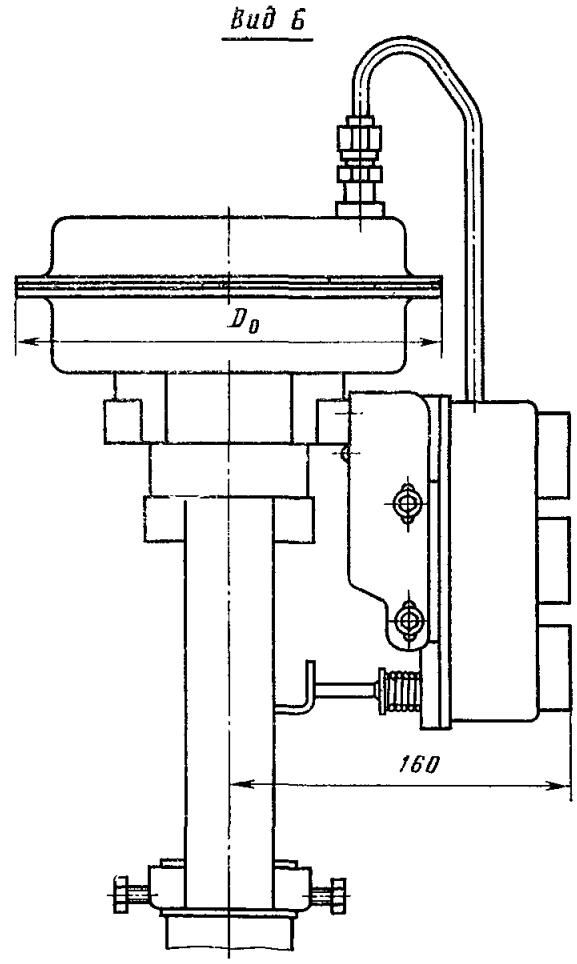

Исполнение для D_y 100мм

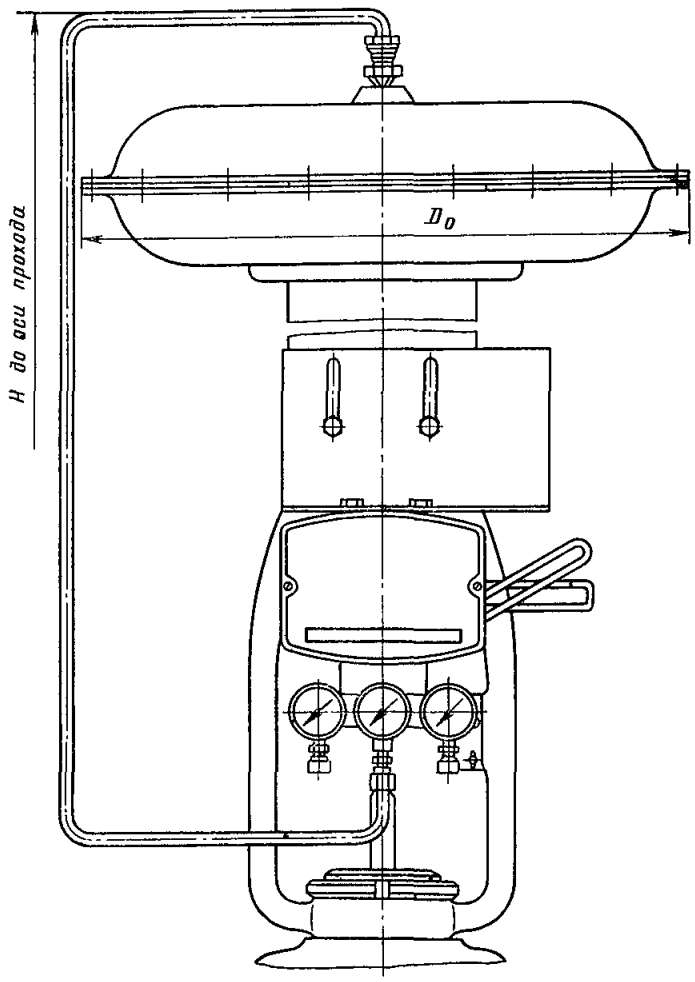

ОСНОВНЫЕ ГАБАРИТНЫЕ И ПРИСОЕДИНИТЕЛЬНЫЕ РАЗМЕРЫ (мм)

Условный проход D_y	L	$\square B$	D	D_1	b	d	H		D_0	l	l_1	l_2
							Исп. НО	Исп. НЗ				
15	130	75	65	38	17	14	470	410	200	—	165	185
25	160	90	85	53	20,5	14	510	418	250	175	170	200
32	180	105	100	60	23	18	625	575	250	170	170	—
50	230	125	125	86	25	18	765	735	390	240	180	—
80	310	140	150	125	22	18	785	745	390	240	180	—
100	315	155	170	145	22,5	18	855	1005	470	—	—	—

Клапаны относятся к классу ремонтируемых.
Гарантийный срок — 18 месяцев со дня ввода в эксплуатацию.
Гарантийная наработка — 1200 циклов.
Изготовление и поставка — по ТУ 26-07-1475—88.

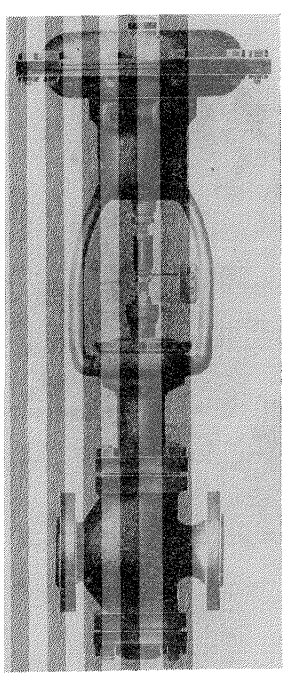

УФ 65085 (25ч37нж, 25ч38нж)

Клапаны регулирующие с пневматическим мембранным исполнительным механизмом НО и НЗ фланцевые

Применяются на трубопроводах для жидких и газообразных сред, нейтральных к материалам деталей, соприкасающихся со средой. Температура рабочей среды от —15 до +300° С — для D_y 25—200 мм и от —15 до +200° С — для D_y 250 и 300 мм.

P_y 1,6 (16)
ΔP_{max} . . . . 1,5 (15) — для D_y 25, 40 и 50 мм
ΔP_{max} . . . . 0,7 (7) — для D_y 80, 100, 150, 200, 250 и 300 мм

Присоединение к трубопроводу — фланцевое по ГОСТ 12817—80 с присоединительными размерами фланцев и размерами уплотнительных поверхностей по ГОСТ 12815—80 (исп. 1, ряд 2).

Уплотнение шпинделя — сальниковое. Подтяжка сальника — шпильками.

Пропускная характеристика — линейная, равнопроцентная и тарельчатого плунжера.

Пропуск воды в затворе не должен превышать значений, приведенных в таблице.

Условный проход D_y, мм	Пропуск воды (дм³/мин) в зависимости от K_{vy}			
	100%	60%	40%	25%
25	0,26	0,16	0,1	0,06
40	0,66	0,4	0,26	0,16
50	1	0,66	0,4	0,26
80	2,66	1,66	1	0,66
100	4,15	2,66	1,66	1
150	10,46	6,64	4,15	2,66
200	16,6	10,46	6,64	4,15
250	26,6	16,6	10,46	6,64
300	41,6	26,6	16,6	10,46

Условная пропускная способность для различных D_y клапана в зависимости от условного хода плунжера приведена в таблице.

Условный проход D_y, мм	Условный ход плунжера, мм	Условная пропускная способность K_{vy}, м³/ч			
		100%	60%	40%	25%
25	16	16	10	6,3	4
40	25	40	25	16	10
50	25	63	40	25	16
80	40	160	100	63	40
100	60	250	160	100	63
150	60	630	400	250	160
200	100	1000	630	400	250
250	100	1600	1000	630	400
300	100	2500	1600	1000	630

Управление клапанами — от пневматического мембранного пружинного исполнительного механизма: прямоходного прямого действия без дополнительных блоков (*а*); прямоходного прямого действия с верхним ручным дублером (*б*); прямоходного прямого действия с позиционером (*в*); прямоходного прямого действия с верхним ручным дублером и позиционером (*г*) (см. таблицу):

Номер чертежа и исполнение	Типоразмер исполнительного механизма	Тип МИМа	Масса клапана, кг, не более
УФ 65085-025, УФ 65085-025.01-53	МИМ 200-111-143011	*а*	22,9
	МИМ 200-111-143031	*б*	27,3
	МИМ 200-111-143041	*в*	25,4
	МИМ 200-111-143061	*г*	29,9
УФ 65085-040, УФ 65085-040.01-53	МИМ 250-111-153011	*а*	40,9
	МИМ 250-111-153031	*б*	45,4
	МИМ 250-111-153041	*в*	43,4
	МИМ 250-111-153061	*г*	47,9
УФ 65085-050, УФ 65085-050.01-53	МИМ 250-111-153011	*а*	49,4
	МИМ 250-111-153031	*б*	53,9
	МИМ 250-111-153041	*в*	51,9
	МИМ 250-111-153061	*г*	56,4
УФ 65085-080, УФ 65085-080.01-53	МИМ 320-111-164011	*а*	82,4
	МИМ 320-111-164031	*б*	89,6
	МИМ 320-111-164041	*в*	86
	МИМ 320-111-164061	*г*	93
УФ 65085-100, УФ 65085-100.01-53	МИМ 400-111-174011	*а*	127
	МИМ 400-111-174031	*б*	145,6
	МИМ 400-111-174041	*в*	130,6
	МИМ 400-111-174061	*г*	149,2
УФ 65085-150, УФ 65085-150.01-53	МИМ 400-111-174011	*а*	181
	МИМ 400-111-174031	*б*	199,6
	МИМ 400-111-174041	*в*	184,6
	МИМ 400-111-174061	*г*	203,2
УФ 65085-200, УФ 65085-200.01-53	МИМ 500-111-185011	*а*	365
	МИМ 500-111-185031	*б*	419,5
	МИМ 500-111-185041	*в*	368,5
	МИМ 500-111-185061	*г*	423,1
УФ 65085-250, УФ 65085-250.01-53	МИМ 500-111-185011	*а*	468
	МИМ 500-111-185031	*б*	542,5
	МИМ 500-111-185041	*в*	491,5
	МИМ 500-111-185061	*г*	546,1
УФ 65085-300, УФ 65085-300.01-53	МИМ 500-111-185011	*а*	734,2
	МИМ 500-111-185031	*б*	789
	МИМ 500-111-185041	*в*	740
	МИМ 500-111-185061	*г*	792,3

Управляющее давление, подаваемое к позиционеру, — 0,25 (2,5), командное давление воздуха — от 0,02 до 0,1 (от 0,2 до 1).

При комплектовании позиционера к нему редуктором подводится управляющий воздух давлением 0,35—1 (3,5—10).

Клапаны могут быть собраны по типу НО или НЗ.

Клапаны устанавливают на горизонтальном трубопроводе вертикально, пневмоприводом вверх.

Условия эксплуатации — У (О) и Т4 по ГОСТ 15150—69, но при температуре окружающей среды от —30 до +50° С и относительной влажности от 30 до 80%.

Условия транспортирования — по ГОСТ 12893—83.

Материал основных деталей: корпус, крышка, сальниковая втулка — чугун СЧ 15; плунжер — сталь 20Х13.

Способ действия клапанов, тип пропускной характеристики, условная пропускная способность и код ОКП в зависимости от исполнения клапана приведены в таблицах.

Номер чертежа и исполнение	Условное обозначение	Способ действия	Тип пропускной характеристики	Максимальная условная пропускная способность K_{vy}, %
УФ 65085-025—300	25ч37нж	НО	Линейная	100
УФ 65085-025—300.01	25ч37нж1			60
02	25ч37нж2			40
03	25ч37нж3			25
04	25ч37нж4		Равнопроцентная	100
05	25ч37нж5			60
06	25ч37нж6			40
07	25ч37нж7			25
08	25ч37нж8		Тарельчатый плунжер	100
09	25ч37нжЭ		Линейная	100
10	25ч37нж1Э			60
11	25ч37нж2Э			40
12	25ч37нж3Э			25
13	25ч37нж4Э		Равнопроцентная	100
14	25ч37нж5Э			60
15	25ч37нж6Э			40
16	25ч37нж7Э			25
17	25ч37нж8Э		Тарельчатый плунжер	100
18	25ч37нжТ		Линейная	100
19	25ч37нж1Т			60
20	25ч37нж2Т			40
21	25ч37нж3Т			25
22	25ч37нж4Т		Равнопроцентная	100
23	25ч37нж5Т			60
24	25ч37нж6Т			40
25	25ч37нж7Т			25
26	25ч37нж8Т		Тарельчатый плунжер	100

Номер чертежа и исполнение	Условное обозначение	Способ действия	Тип пропускной характеристики	Максимальная условная пропускная способность K_{vy}, %
УФ 65085-025-300.27	25ч38нж	НЗ	Линейная	100
28	25ч38нж1			60
29	25ч38нж2			40
30	25ч38нж3			25
31	25ч38нж4		Равнопроцентная	100
32	25ч38нж5			60
33	25ч38нж6			40
34	25ч38нж7			25
35	25ч38нж8		Тарельчатый плунжер	100
36	25ч38нжЭ		Линейная	100
37	25ч38нж1Э			60
38	25ч38нж2Э			40
39	25ч38нж3Э			25
40	25ч38нж4Э		Равнопроцентная	100
41	25ч38нж5Э			60
42	25ч38нж6Э			40
43	25ч38нж7Э			25
44	25ч38нж8Э		Тарельчатый плунжер	100
45	25ч38нжТ		Линейная	100
46	25ч38нж1Т			60
47	25ч38нж2Т			40
48	25ч38нж3Т			25
49	25ч38нж4Т		Равнопроцентная	100
50	25ч38нж5Т			60
51	25ч38нж6Т			40
52	25ч38нж7Т			25
53	25ч38нж8Т		Тарельчатый плунжер	100

Примечание. Клапаны D_y 300 мм с условной пропускной способностью K_{vy} 100% на тип линейной и равнопроцентной пропускной характеристик не изготовляются.

КОДЫ ОКП КЛАПАНОВ

Условное обозначение	Типоразмер исполнительного механизма	Условный проход D_y, мм	Код ОКП
25ч37нж; нж1—нж8	МИМ 200-111-143011	25	37 2251 1281
	МИМ 200-111-143031		37 2251 1284
25ч38нж; нж1—нж8	МИМ 200-111-143041		37 2251 1287
	МИМ 200-111-143061		37 2251 1230
25ч37нжЭ; нж1Э—нж8Э	МИМ 200-111-143011		37 2251 1293
	МИМ 200-111-143031		37 2251 1296
25ч38нжЭ; нж1Э—нж8Э	МИМ 200-111-143041		37 2251 1299
	МИМ 200-111-143061		37 2251 1302
25ч37нжТ; нж1Т—нж8Т	МИМ 200-111-143011		37 2251 1305
	МИМ 200-111-143031		37 2251 1308
25ч38нжТ; нж1Т—нж8Т	МИМ 200-111-143041		37 2251 1311
	МИМ 200-111-143061		37 2251 1314
25ч37нж; нж1—нж8	МИМ 250-111-153011	40	37 2251 1282
	МИМ 250-111-153031		37 2251 1285
25ч38нж; нж1—нж8	МИМ 250-111-153041		37 2251 1288
	МИМ 250-111-153061		37 2251 1291
25ч37нжЭ; нж1Э—нж8Э	МИМ 250-111-153011		37 2251 1294
	МИМ 250-111-153031		37 2251 1297
25ч38нжЭ; нж1Э—нж8Э	МИМ 250-111-153041		37 2251 1300
	МИМ 250-111-153061		37 2251 1303
25ч37нжТ; нж1Т—нж8Т	МИМ 250-111-153011		37 2251 1306
	МИМ 250-111-153031		37 2251 1309
25ч38нжТ; нж1Т—нж8Т	МИМ 250-111-153041		37 2251 1312
	МИМ 250-111-153061		37 2251 1315
25ч37нж; нж1—нж8	МИМ 250-111-153011	50	37 2251 1283
	МИМ 250-111-153031		37 2251 1286
25ч38нж; нж1—нж8	МИМ 250-111-153041		37 2251 1289
	МИМ 250-111-153061		37 2251 1292
25ч37нжЭ; нж1Э—нж8Э	МИМ 250-111-153011		37 2251 1295
	МИМ 250-111-153031		37 2251 1298
25ч38нжЭ; нж1Э—нж8Э	МИМ 250-111-153041		37 2251 1301
	МИМ 250-111-153061		37 2251 1304
25ч37нжТ; нж1Т—нж8Т	МИМ 250-111-153011		37 2251 1307
	МИМ 250-111-153031		37 2251 1310
25ч38нжТ; нж1Т—нж8Т	МИМ 250-111-153041		37 2251 1313
	МИМ 250-111-153061		37 2251 1316
25ч37нж; нж1—нж8	МИМ 320-111-164011	80	37 2252 1114
	МИМ 320-111-164031		37 2252 1115
25ч38нж; нж1—нж8	МИМ 320-111-164041		37 2252 1116
	МИМ 320-111-164061		37 2252 1117
25ч37нжЭ; нж1Э—нж8Э	МИМ 320-111-164011		37 2252 1118
	МИМ 320-111-164031		37 2252 1119
25ч38нжЭ; нж1Э—нж8Э	МИМ 320-111-164041		37 2252 1120
	МИМ 320-111-164061		37 2252 1121
25ч37нжТ; нж1Т—нж8Т	МИМ 320-111-164011		37 2252 1122
	МИМ 320-111-164031		37 2252 1123
25ч38нжТ; нж1Т—нж8Т	МИМ 320-111-164041		37 2252 1124
	МИМ 320-111-164061		37 2252 1125
25ч37нж; нж1—нж8	МИМ 400-111-174011	100	37 2253 1104
	МИМ 400-111-174031		37 2253 1105
25ч38нж; нж1—нж8	МИМ 400-111-174041		37 2253 1106
	МИМ 400-111-174061		37 2253 1107
25ч37нжЭ; нж1Э—нж8Э	МИМ 400-111-174011		37 2253 1108
	МИМ 400-111-174031		37 2253 1109

Продолжение

Условное обозначение	Типоразмер исполнительного механизма	Условный проход D_y, мм	Код ОКП
25ч38нжЭ; нж1Э—нж8Э	МИМ 400-111-174041 МИМ 400-111-174061	100	37 2253 1110 37 2253 1111
25ч37нжТ; нж1Т—нж8Т	МИМ 400-111-174011 МИМ 400-111-174031		37 2253 1112 37 2253 1113
25ч38нжТ; нж1Т—нж8Т	МИМ 400-111-174041 МИМ 400-111-174061		37 2253 1114 37 2253 1115
25ч37нж; нж1—нж8	МИМ 400-111-174011 МИМ 400-111-174031	150	37 2254 1108 37 2254 1109
25ч38нж; нж1—нж8	МИМ 400-111-174041 МИМ 400-111-174061		37 2254 1110 37 2254 1111
25ч37нжЭ; нж1Э—нж8Э	МИМ 400-111-174011 МИМ 400-111-174031		37 2254 1112 37 2254 1113
25ч38нжЭ; нж1Э—нж8Э	МИМ 400-111-174041 МИМ 400-111-174061		37 2254 1114 37 2254 1115
25ч37нжТ; нж1Т—нж8Т	МИМ 400-111-174011 МИМ 400-111-174031		37 2254 1116 37 2254 1117
25ч38нжТ; нж1Т—нж8Т	МИМ 400-111-174041 МИМ 400-111-174061		37 2254 1118 37 2254 1119
25ч37нж; нж1—нж8	МИМ 500-111-185011 МИМ 500-111-185031	200	37 2254 1120 37 2254 1121
25ч38нж; нж1—нж8	МИМ 500-111-185041 МИМ 500-111-185061		37 2254 1122 37 2254 1123
25ч37нжЭ; нж1Э—нж8Э	МИМ 500-111-185011 МИМ 500-111-185031		37 2254 1124 37 2254 1125
25ч38нжЭ; нж1Э—нж8Э	МИМ 500-111-185041 МИМ 500-111-185061		37 2254 1126 37 2254 1127
25ч37нжТ; нж1Т—нж8Т	МИМ 500-111-185011 МИМ 500-111-185031		37 2254 1128 37 2254 1129
25ч38нжТ; нж1Т—нж8Т	МИМ 500-111-185041 МИМ 500-111-185061		37 2254 1130 37 2254 1131
25ч37нж; нж1—нж8	МИМ 500-111-185011 МИМ 500-111-185031	250	37 2255 1103 37 2255 1105
25ч38нж; нж1—нж8	МИМ 500-111-185041 МИМ 500-111-185061		37 2255 1107 37 2255 1109
25ч37нжЭ; нж1Э—нж8Э	МИМ 500-111-185011 МИМ 500-111-185031		37 2255 1111 37 2255 1113
25ч38нжЭ; нж1Э—нж8Э	МИМ 500-111-185041 МИМ 500-111-185061		37 2255 1115 37 2255 1117
25ч37нжТ; нж1Т—нж8Т	МИМ 500-111-185011 МИМ 500-111-185031		37 2255 1119 37 2255 1121
25ч38нжТ; нж1Т—нж8Т	МИМ 500-111-185041 МИМ 500-111-185061		37 2255 1123 37 2255 1125
25ч37нж; нж1—нж8	МИМ 500-111-185011 МИМ 500-111-185031	300	37 2255 1104 37 2255 1106
25ч38нж; нж1—нж8	МИМ 500-111-185041 МИМ 500-111-185061		37 2255 1108 37 2255 1110
25ч37нжЭ; нж1Э—нж8Э	МИМ 500-111-185011 МИМ 500-111-185031		37 2255 1112 37 2255 1114
25ч38нжЭ; нж1Э—нж8Э	МИМ 500-111-185041 МИМ 500-111-185061		37 2255 1116 37 2255 1118
25ч37нжТ; нж1Т—нж8Т	МИМ 500-111-185011 МИМ 500-111-185031		37 2255 1120 37 2255 1122
25ч38нжТ; нж1Т—нж8Т	МИМ 500-111-185041 МИМ 500-111-185061		37 2255 1124 37 2255 1126

25ч 37нж
Исполнение НО

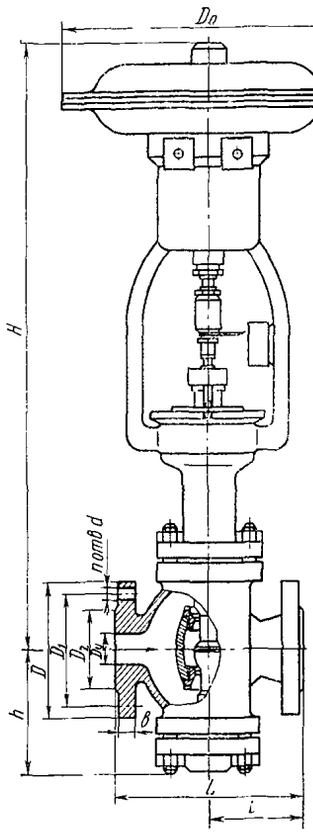

Исполнение МИМ с позиционером Пр 10-25
для Ду 25, 40 и 50 мм

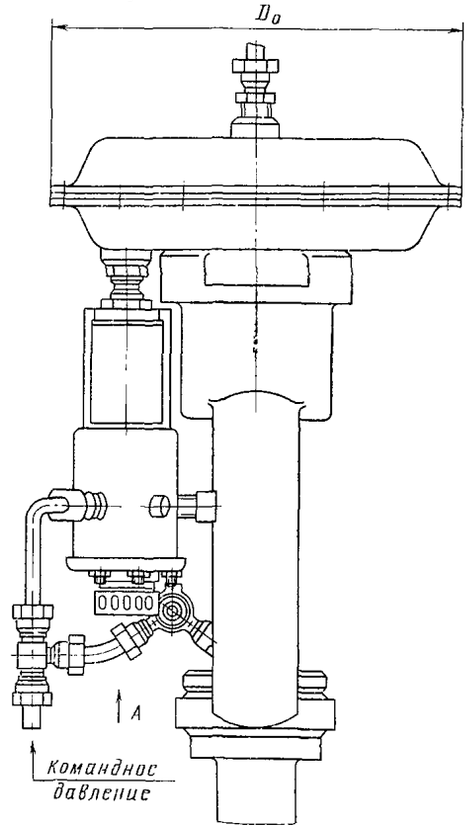

Вид А

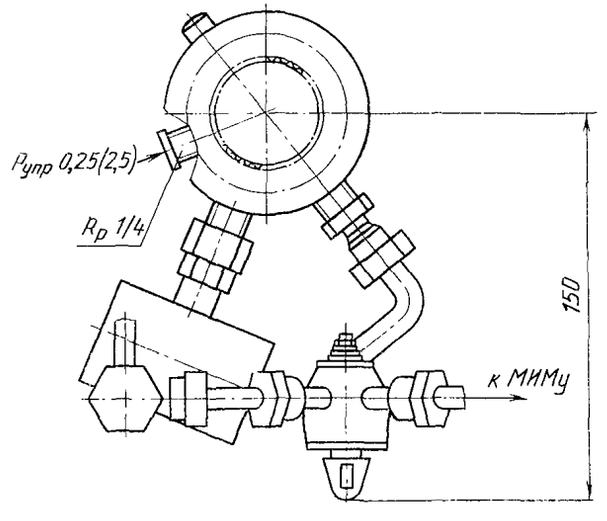

25ч 38 нж
Исполнение НЗ

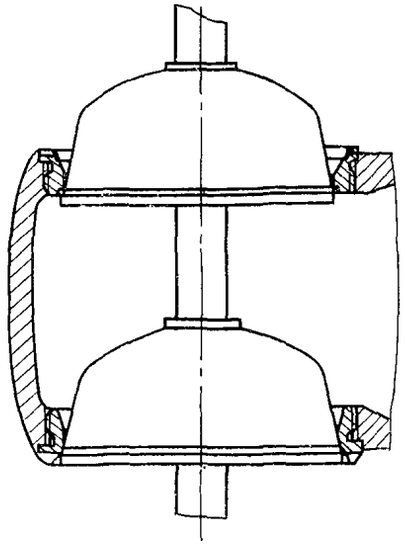

Исполнение МИМ с верхним ручным дублером

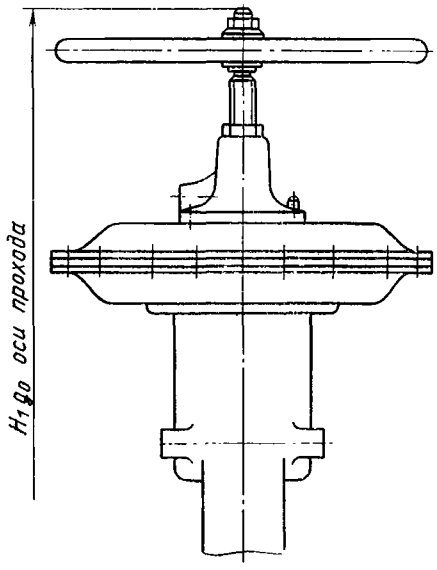

Исполнение для D_y 80-300 мм

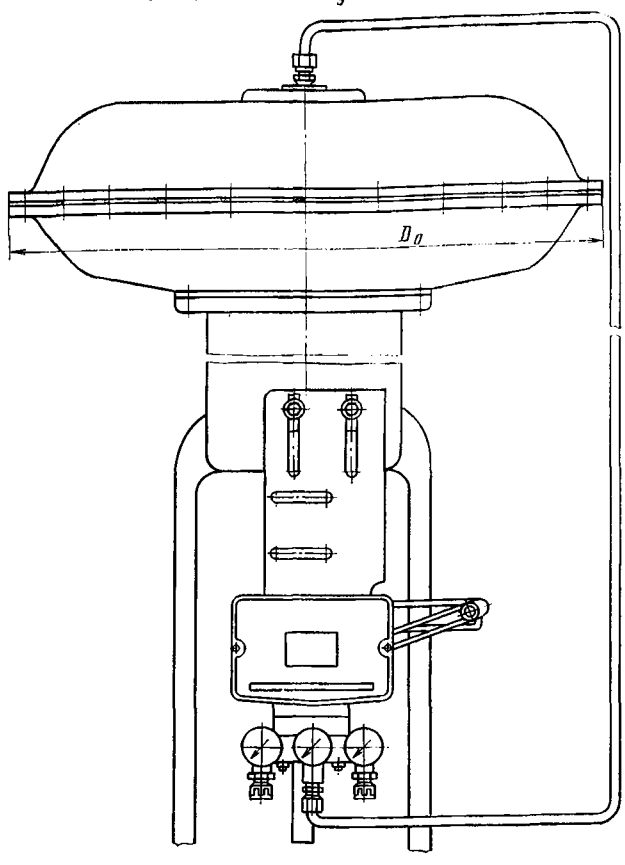

Исполнение МИМ с позиционером ППС-100 и верхним ручным дублером

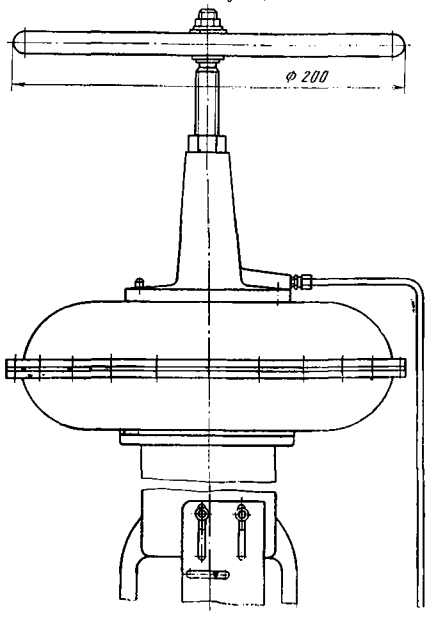

ОСНОВНЫЕ ГАБАРИТНЫЕ И ПРИСОЕДИНИТЕЛЬНЫЕ РАЗМЕРЫ (мм)

Условный проход D_y, мм	L	D	D_1	D_2	D_0	H	H_1	h	l	b	n	d
25	160	115	85	68	250	540	680	107	80	14	4	14
40	200	145	115	88	320	664	775	134	95	16	4	18
50	230	160	125	102	320	669	795	154	105	17	4	18
80	310	195	160	133	380	867	1117	208	135	19	4	18
100	350	215	180	158	470	1070	1385	260	150	21	8	18
150	480	280	240	212	470	1140	1455	330	205	25	8	22
200	600	335	295	268	570	1450	1825	440	250	27	12	22
250	730	405	355	320	570	1515	1890	515	310	29	12	26
300	850	460	410	370	570	1585	1960	585	355	30	12	26

Клапаны относятся к классу ремонтируемых.
Гарантийный срок — 18 месяцев со дня ввода в эксплуатацию.
Гарантийная наработка — 9000 ч.
Изготовление и поставка — по ТУ 26-07-1265—80.

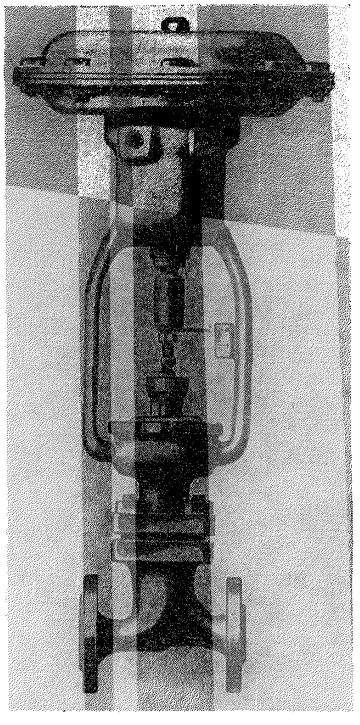

И 65279 (25ч41нж, 25ч42нж) Dy 15 мм

Клапаны регулирующие односедельные с пневматическим мембранным исполнительным механизмом НО и НЗ

Применяются на трубопроводах для воды, пара и других жидких и газообразных сред, нейтральных к материалам деталей, соприкасающихся со средой, рабочей температурой от 0 до 225° С.

$P_у$	1,6 (16)
$P_{пр}$	2,4 (24)

Присоединение к трубопроводу — фланцевое по ГОСТ 12817—80 с присоединительными размерами фланцев и размерами уплотнительных поверхностей по ГОСТ 12815—80 (исп. 1, ряд 2); с ответными фланцами под приварку.

Уплотнение шпинделя — сальниковое. Подтяжка сальника — шпильками.

Рабочая среда подается под золотник.

Допускается перепад давления ΔP не более 1,6 (16).

Управление клапанами — от мембранных исполнительных механизмов нормально открытого (НО) и нормально закрытого (НЗ) действия по ГОСТ 13373—67.

Клапаны устанавливают на горизонтальном трубопроводе в любом рабочем положении.

Условия эксплуатации — климатические исполнения У2 и Т2 по ГОСТ 15150—69, но при температуре окружающей среды от —30 до +50° С и относительной влажности от 30 до 80%.

Условия хранения — по ГОСТ 12893—83, но при температуре окружающей среды от —30 до +50° С и относительной влажности от 30 до 80%.

Условия транспортирования — 6 (ОЖ2) по ГОСТ 15150—69.

Материал основных деталей: корпус, крышка — чугун; плунжер — сталь 20Х13; набивка сальника — фторопласт ФУМ-В.

Характеристика клапана (типоразмер исполнительного механизма, присоединение к трубопроводу, способ действия, а также тип пропускной характеристики, условная пропускная способность K_{v_y}, пропуск воды через затвор, код ОКП и масса) в зависимости от исполнения приведена в таблице.

Номер чертежа и исполнение	Условное обозначение	Код ОКП	Способ действия	Климатическое исполнение	Тип пропускной характеристики	Условная пропускная способность K_{vy}, м³/ч	Пропуск воды через затвор, см³/мин, не более	Типоразмер исполнительного механизма	Присоединение к трубопроводу	Масса, кг, не более
И 65279-015	25ч41нж	37 2251 1452	НО	У2	Линейная	0,1	3,2	МИМ ППХ 200-10-10-II	Фланцевое	18
И 65279-015.01	25ч41нж1	37 2251 1453				0,16	5,3			
02	25ч41нж2	37 2251 1454				0,25	8,28			
03	25ч41нж3	37 2251 1455				0,4	13,2			
04	25ч41нж4	37 2251 1456				0,6	19,4			
05	25ч41нж5	37 2251 1457				1	32			
06	25ч41нж6	37 2251 1458				1,6	53			
07	25ч41нж7	37 2251 1459				2,5	82,8			
08	25ч41нж8	37 2251 1460			Равнопроцентная	0,1	3,2			
09	25ч41нж9	37 2251 1461				0,16	5,3			
10	25ч41нж10	37 2251 1462				0,25	8,28			
11	25ч41нж11	37 2251 1463				0,4	13,2			
12	25ч41нж12	37 2251 1464				0,6	19,4			
13	25ч41нж13	37 2251 1465				1	32			
14	25ч41нж14	37 2251 1466				1,6	53			
15	25ч41нж15	37 2251 1467				2,5	82,8			
16	25ч42нж	37 2251 1484	НЗ		Линейная	0,1	3,2	МИМ ОПХ 200-10-10-II		20
17	25ч42нж1	37 2251 1485				0,16	5,3			
18	25ч42нж2	37 2251 1486				0,25	8,28			
19	25ч42нж3	37 2251 1487				0,4	13,2			
20	25ч42нж4	37 2251 1488				0,6	19,4			
21	25ч42нж5	37 2251 1489				1	32			
22	25ч42нж6	37 2251 1490				1,6	53			
23	25ч42нж7	37 2251 1491				2,5	82,8			
И 65279-015.24	25ч42нж8	37 2251 1492			Равнопроцентная	0,1	3,2			
25	25ч42нж9	37 2251 1493				0,16	5,3			
26	25ч42нж10	37 2251 1494				0,25	8,28			
27	25ч42нж11	37 2251 1495				0,4	13,2			
28	25ч42нж12	37 2251 1496				0,6	19,4			
29	25ч42нж13	37 2251 1497				1	32			
30	25ч42нж14	37 2251 1498				1,6	53			
31	25ч42нж15	37 2251 1499				2,5	82,8			
32	25ч41нжЭ	37 2251 1516	НО		Линейная	0,1	3,2	МИМ ППХ 200-10-10-II		18
33	25ч41нж1Э	37 2251 1517				0,16	5,3			
34	25ч41нж2Э	37 2251 1518				0,25	8,28			
35	25ч41нж3Э	37 2251 1519				0,4	13,2			
36	25ч41нж4Э	37 2251 1520				0,6	19,4			
37	25ч41нж5Э	37 2251 1521				1	32			
38	25ч41нж6Э	37 2251 1522				1,6	53			
39	25ч41нж7Э	37 2251 1523				2,5	82,8			
40	25ч41нж8Э	37 2251 1524			Равнопроцентная	0,1	3,2			
41	25ч41нж9Э	37 2251 1525				0,16	5,3			
42	25ч41нж10Э	37 2251 1526				0,25	8,28			
43	25ч41нж11Э	37 2251 1527				0,4	13,2			
44	25ч41нж12Э	37 2251 1528				0,6	19,4			
45	25ч41нж13Э	37 2251 1529				1	32			
46	25ч41нж14Э	37 2251 1530				1,6	53			
47	25ч41нж15Э	37 2251 1531				2,5	82,8			
И 65279-015 48	25ч42нжЭ	37 2251 1548	НЗ		Линейная	0,1	3,2	МИМ ОПХ 200-10-10-II		20
49	25ч42нж1Э	37 2251 1549				0,16	5,3			
50	25ч42нж2Э	37 2251 1550				0,25	8,28			
51	25ч42нж3Э	37 2251 1551				0,4	13,2			
52	25ч42нж4Э	37 2251 1552				0,6	19,4			
53	25ч42нж5Э	37 2251 1553				1	32			
54	25ч42нж6Э	37 2251 1554				1,6	53			
55	25ч42нж7Э	37 2251 1555				2,5	82,8			
56	25ч42нж8Э	37 2251 1556			Равнопроцентная	0,1	3,2			
57	25ч42нж9Э	37 2251 1557				0,16	5,3			
58	25ч42нж10Э	37 2251 1558				0,25	8,28			
59	25ч42нж11Э	37 2251 1559				0,4	13,2			
60	25ч42нж12Э	37 2251 1560				0,6	19,4			
61	25ч42нж13Э	37 2251 1561				1	32			
62	25ч42нж14Э	37 2251 1562				1,6	53			
63	25ч42нж15Э	37 2251 1563				2,5	82,8			
64	25ч41нжТ	37 2251 1580	НО	Т2	Линейная	0,1	3,2	МИМ ППХ 200-10-10-II-Т		18
65	25ч41нж1Т	37 2251 1581				0,16	5,3			
66	25ч41нж2Т	37 2251 1582				0,25	8,28			
67	25ч41нж3Т	37 2251 1583				0,4	13,2			
68	25ч41нж4Т	37 2251 1584				0,6	19,4			
69	25ч41нж5Т	37 2251 1585				1	32			
70	25ч41нж6Т	37 2251 1586				1,6	53			
71	25ч41нж7Т	37 2251 1587				2,5	82,8			

Продолжение

Номер чертежа и исполнение	Условное обозначение	Код ОКП	Способ действия	Климатическое исполнение	Тип пропускной характеристики	Условная пропускная способность K_{Oy}, м³/ч	Пропуск воды через затвор, см³/мин, не более	Типоразмер исполнительного механизма	Присоединение к трубопроводу	Масса, кг, не более
И 65279-015.72	25ч41нж8Т	37 2251 1588	НО	Т2	Равнопроцентная	0,1	3,2	МИМ ППХ 200-10-10-II-Т	Фланцевое	18
73	25ч41нж9Т	37 2251 1589				0,16	5,3			
74	25ч41нж10Т	37 2251 1590				0,25	8,28			
75	25ч41нж11Т	37 2251 1591				0,4	13,2			
76	25ч41нж12Т	37 2251 1592				0,6	19,4			
77	25ч41нж13Т	37 2251 1593				1	32			
78	25ч41нж14Т	37 2251 1594				1,6	53			
79	25ч41нж15Т	37 2251 1595				2,5	82,8			
80	25ч42нжТ	37 2251 1612	НЗ		Линейная	0,1	3,2	МИМ ОПХ 200-10-10-II-Т		20
81	25ч42нж1Т	37 2251 1613				0,16	5,3			
82	25ч42нж2Т	37 2251 1614				0,25	8,28			
83	25ч42нж3Т	37 2251 1615				0,4	13,2			
84	25ч42нж4Т	37 2251 1616				0,6	19,4			
85	25ч42нж5Т	37 2251 1617				1	32			
86	25ч42нж6Т	37 2251 1618				1,6	53			
87	25ч42нж7Т	37 2251 1619				2,5	82,8			
88	25ч42нж8Т	37 2251 1620			Равнопроцентная	0,1	3,2			
89	25ч42нж9Т	37 2251 1621				0,16	5,3			
90	25ч42нж10Т	37 2251 1622				0,25	8,28			
91	25ч42нж11Т	37 2251 1623				0,4	13,2			
92	25ч42нж12Т	37 2251 1624				0,6	19,4			
93	25ч42нж13Т	37 2251 1625				1	32			
94	25ч42нж14Т	37 2251 1626				1,6	53			
95	25ч42нж15Т	37 2251 1627				2,5	82,8			
И 65279-015.96	25ч41нж16	37 2251 1468	НО	У2	Линейная	0,1	3,2	МИМ ППХ 200-10-10-II	С ответными фланцами под приварку	19,5
97	25ч41нж17	37 2251 1469				0,16	5,3			
98	25ч41нж18	37 2251 1470				0,25	8,28			
99	25ч41нж19	37 2251 1471				0,4	13,2			
100	25ч41нж20	37 2251 1472				0,6	19,4			
101	25ч41нж21	37 2251 1473				1	32			
102	25ч41нж22	37 2251 1474				1,6	53			
103	25ч41нж23	37 2251 1475				2,5	82,8			
104	25ч41нж24	37 2251 1476			Равнопроцентная	0,1	3,2			
105	25ч41нж25	37 2251 1477				0,16	5,3			
106	25ч41нж26	37 2251 1478				0,25	8,28			
107	25ч41нж27	37 2251 1479				0,4	13,2			
108	25ч41нж28	37 2251 1480				0,6	19,4			
109	25ч41нж29	37 2251 1481				1	32			
110	25ч41нж30	37 2251 1482				1,6	53			
111	25ч41нж31	37 2251 1483				2,5	82,8			
112	25ч42нж16	37 2251 1500	НЗ		Линейная	0,1	3,2	МИМ ОПХ 200-10-10-II		21,5
113	25ч42нж17	37 2251 1501				0,16	5,3			
114	25ч42нж18	37 2251 1502				0,25	8,28			
115	25ч42нж19	37 2251 1503				0,4	13,2			
116	25ч42нж20	37 2251 1504				0,6	19,4			
117	25ч42нж21	37 2251 1505				1	32			
118	25ч42нж22	37 2251 1506				1,6	53			
119	25ч42нж23	37 2251 1507				2,5	82,8			
И 65279-015.120	25ч42нж24	37 2251 1508			Равнопроцентная	0,1	3,2	МИМ ОПХ 200-10-10-II	с ответными фланцами под приварку	21,5
121	25ч42нж25	37 2251 1509				0,16	5,3			
122	25ч42нж26	37 2251 1510				0,25	8,28			
123	25ч42нж27	37 2251 1511				0,4	13,2			
124	25ч42нж28	37 2251 1512				0,6	19,4			
125	25ч42нж29	37 2251 1513				1	32			
126	25ч42нж30	37 2251 1514				1,6	53			
127	25ч42нж31	37 2251 1515				2,5	82,8			
128	25ч41нж16Э	37 2251 1532	НО		Линейная	0,1	3,2	МИМ ППХ 200-10-10-II		19,5
129	25ч41нж17Э	37 2251 1533				0,16	5,3			
130	25ч41нж18Э	37 2251 1534				0,25	8,28			
131	25ч41нж19Э	37 2251 1535				0,4	13,2			
132	25ч41нж20Э	37 2251 1536				0,6	19,4			
133	25ч41нж21Э	37 2251 1537				1	32			
134	25ч41нж22Э	37 2251 1538				1,6	53			
135	25ч41нж23Э	37 2251 1539				2,5	82,8			
136	25ч41нж24Э	37 2251 1540			Равнопроцентная	0,1	3,2			
137	25ч41нж25Э	37 2251 1541				0,16	5,3			
138	25ч41нж26Э	37 2251 1542				0,25	8,28			
139	25ч41нж27Э	37 2251 1543				0,4	13,2			
140	25ч41нж28Э	37 2251 1544				0,6	19,4			
141	25ч41нж29Э	37 2251 1545				1	32			
142	25ч41нж30Э	37 2251 1546				1,6	53			
143	25ч41нж31Э	37 2251 1547				2,5	82,8			

Продолжение

Номер чертежа и исполнение	Условное обозначение	Код ОКП	Способ действия	Климатическое исполнение	Тип пропускной характеристики	Условная пропускная способность K_{Cy}, м³/ч	Пропуск воды через затвор, см³/мин, не более	Типоразмер исполнительного механизма	Присоединение к трубопроводу	Масса, кг, не более
И 65279-015.144	25ч42нж16Э	37 2251 1564	НЗ	У2	Линейная	0,1	3,2	МИМ ОПХ 200-10-10-11	С ответными фланцами под приварку	21,5
145	25ч42нж17Э	37 2251 1565				0,16	5,3			
146	25ч42нж18Э	37 2251 1566				0,25	8,28			
147	25ч42нж19Э	37 2251 1567				0,4	13,2			
148	25ч42нж20Э	37 2251 1568				0,6	19,4			
149	25ч42нж21Э	37 2251 1569				1	32			
150	25ч42нж22Э	37 2251 1570				1,6	53			
151	25ч42нж23Э	37 2251 1571				2,5	82,8			
152	25ч42нж24Э	37 2251 1572			Равнопроцентная	0,1	3,2			
153	25ч42нж25Э	37 2251 1573				0,16	5,3			
154	25ч42нж26Э	37 2251 1574				0,25	8,28			
155	25ч42нж27Э	37 2251 1575				0,4	13,2			
156	25ч42нж28Э	37 2251 1576				0,6	19,4			
157	25ч42нж29Э	37 2251 1577				1	32			
158	25ч42нж30Э	37 2251 1578				1,6	53			
159	25ч42нж31Э	37 2251 1579				2,5	82,8			
160	25ч41нж16Т	37 2251 1596	НО	Т2	Линейная	0,1	3,2	МИМ ПИХ 200-10-10-11-Т		19,5
161	25ч41нж17Т	37 2251 1597				0,16	5,3			
162	25ч41нж18Т	37 2251 1598				0,25	8,28			
163	25ч41нж19Т	37 2251 1599				0,4	13,2			
164	25ч41нж20Т	37 2251 1600				0,6	19,4			
165	25ч41нж21Т	37 2251 1601				1	32			
166	25ч41нж22Т	37 2251 1602				1,6	53			
167	25ч41нж23Т	37 2251 1603				2,5	82,8			
II 65279-015.168	25ч41нж24Т	37 2251 1604			Равнопроцентная	0,1	3,2			
169	25ч41нж25Т	37 2251 1605				0,16	5,3			
170	25ч41нж26Т	37 2251 1606				0,25	8,28			
171	25ч41нж27Т	37 2251 1607				0,4	13,2			
172	25ч41нж28Т	37 2251 1608				0,	19,4			
173	25ч41нж29Т	37 2251 1609				1	32			
174	25ч41нж30Т	37 2251 1610				1,6	53			
175	25ч41нж31Т	37 2251 1611				2,5	82,8			
176	25ч42нж16Т	37 2251 1628	НЗ		Линейная	0,1	3,2	МИМ ОПХ 200-10-10-11-Т		21,5
177	25ч42нж17Т	37 2251 1629				0,16	5,3			
178	25ч42нж18Т	37 2251 1630				0,25	8,28			
179	25ч42нж19Т	37 2251 1631				0,4	13,2			
180	25ч42нж20Т	37 2251 1632				0,6	19,4			
181	25ч42нж21Т	37 2251 1633				1	32			
182	25ч42нж22Т	37 2251 1634				1,6	53			
183	25ч42нж23Т	37 2251 1635				2,5	82,8			
184	25ч42нж24Т	37 2251 1636			Равнопроцентная	0,1	3,2			
185	25ч42нж25Т	37 2251 1637				0,16	5,3			
186	25ч42нж26Т	37 2251 1638				0,25	8,28			
187	25ч42нж27Т	37 2251 1639				0,4	13,2			
188	25ч42нж28Т	37 2251 1640				0,6	19,4			
189	25ч42нж29Т	37 2251 1641				1	32			
190	25ч42нж30Т	37 2251 1642				1,6	53			
191	25ч42нж31Т	37 2251 1643				2,5	82,8			

Размеры клапана H и H_1 приведены в таблице.

Способ действия клапана	H	H_1
НО	370	510
НЗ	400	540

Исполнение НЗ

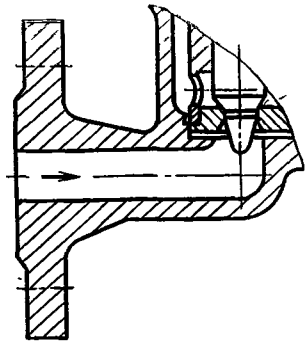

Исполнение НО

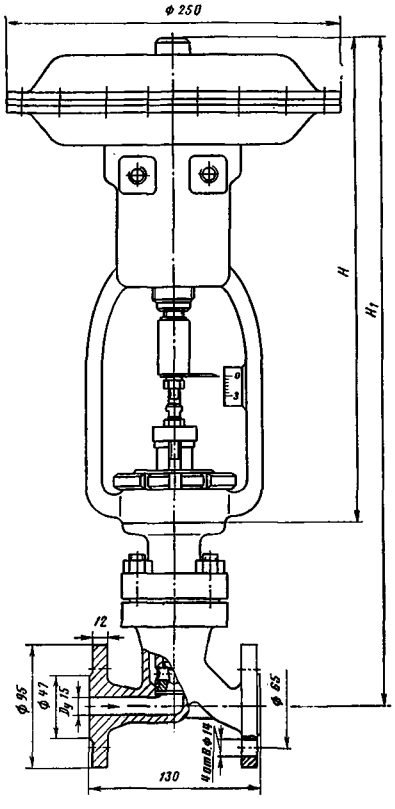

Исполнение с ответными фланцами под приварку

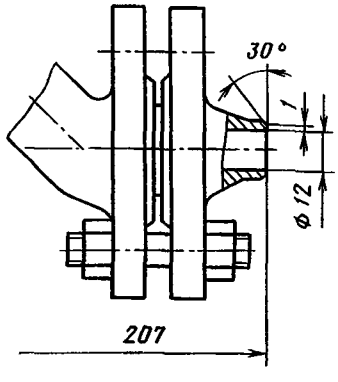

Клапаны относятся к классу ремонтируемых.

Гарантийный срок — 12 месяцев со дня ввода в эксплуатацию.

Гарантийная наработка — 6000 ч (1500 циклов).

Изготовление и поставка — по ТУ 26-07-326—83.

УФ 68015
(25ч914нж)

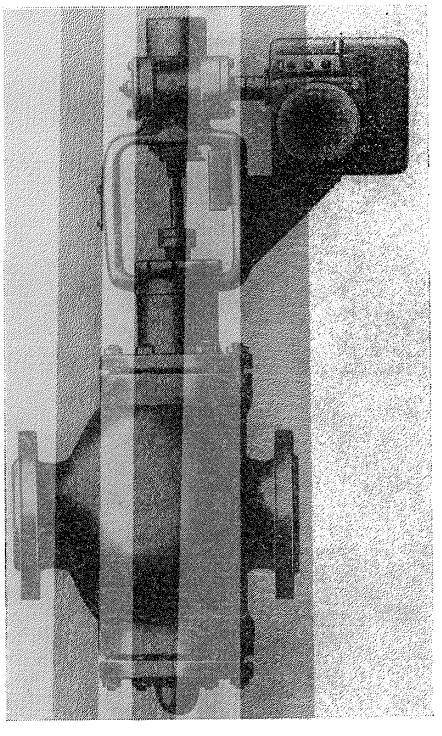

Клапаны регулирующие с электрическим исполнительным механизмом фланцевые

Применяются на трубопроводах для регулирования расхода воды и пара рабочей температурой от 1 до 225° С (для $D_у$ 100, 150 и 200 мм) и от 1 до 200° С (для $D_у$ 250 и 300 мм) в системах тепловодоснабжения, отопления, вентиляции и кондиционирования воздуха.

$P_у$	1,6 (16)
$P_{пр}$	2,4 (24)

Перепад давления ΔP в процессе эксплуатации должен быть не более 0,4 (4); для жидких сред перепад давления не должен превышать величины давления кавитации: $P_{кав}=K_с(P_1-P_п)$, где $K_с$ — коэффициент кавитации, равный 0,25; P_1 — абсолютное давление жидкости до клапана; $P_п$ — давление парообразования жидкости при рабочей температуре.

Присоединение к трубопроводу — фланцевое по ГОСТ 12817—80 с присоединительными размерами фланцев и размерами уплотнительных поверхностей по ГОСТ 12815—80 (исп. 1, ряд 2); с ответными фланцами под приварку.

Уплотнение шпинделя — сальниковое. Подтяжка сальника — шпильками.

Клапан герметичен по отношению к окружающей среде.

Пропуск воды через затвор и условная пропускная способность приведены в таблицах.

Условный проход $D_у$, мм	Пропуск воды, дм³/мин, в зависимости от K_{vy}	
	100%	60%
100	4,15	2,66
150	10,5	6,65
200	16,6	10,5
250	26,6	16,6
300	41,5	26,6

Условный проход $D_у$, мм	Условный ход плунжера, мм	Условная пропускная способность K_{vy}, м³/ч	
		100%	60%
100	60	250	160
150		630	400
200	100	1000	630
250		1600	1000
300		2500	1600

Управление клапанами — от однооборотного электрического исполнительного механизма (ТУ 25-02.191401—81) с однофазным переменным током напряжением 220 и 240 В при частоте 50 Гц и 220 В при частоте 60 Гц (см. таблицу):

Типоразмер исполнительного механизма	Номинальный крутящий момент на выходном валу	Номинальное время полного хода выходного вала, с	Номинальный полный ход выходного вала, оборот	Потребляемая мощность в номинальном режиме, Вт, не более	Масса ЭИМ, кг, не более
МЭО-16/63-0,25Р	16 (1,6)*	63**	0,25**	36	9
МЭО-100/63-0,63Р	100 (10)	63	0,63	40	26
МЭО-100/25-0,63Р	100 (10)	25	0,63	80	30

* Допускается нагружение крутящим моментом до 40 (4).
** При монтаже на клапане D_y 100 и 150 мм механизм настраивают на время полного хода выходного вала — 160 с за 0,63 оборота.

Клапаны устанавливают на трубопроводе в любом рабочем положении (D_y 100 и 150 мм) и вертикально, исполнительным механизмом вверх или с отклонением от вертикали не более 15° (D_y 200, 250 и 300 мм).

Условия эксплуатации: температура окружающего воздуха от 5 до 50° С (для D_y 100 и 150 мм) и от —30 до +50° С (для D_y 200, 250 и 300 мм), относительная влажность воздуха до 95% при температуре 35° С, воздействие солнечной радиации и дождя не допускается.

Условия хранения и транспортирования — группы 1 и 5 (соответственно) по ГОСТ 15150—69.

Материал основных деталей: корпус, стойка — чугун СЧ 18; крышка — сталь 25Л-I; шток — сталь 20Х13.

Характеристика клапана (типоразмер исполнительного механизма, код ОКП, максимальная условная пропускная способность, тип пропускной характеристики, комплект поставки, а также масса клапана) в зависимости от исполнения приведена в таблицах.

Номер чертежа и исполнение	Условное обозначение	Условный проход D_y, мм	Код ОКП	Тип пропускной характеристики	Максимальная условная пропускная способность, %	Типоразмер исполнительного механизма	Комплект поставки
УФ 68015-100	25ч914нж	100	37 2253 1116	Линейная	100	МЭО-16/63-0,25Р	Без комплекта ответных деталей
УФ 68015-100.01	25ч914нж1		37 2253 1117		60		
02	25ч914нж2		37 2253 1118	Равнопроцентная	100		
03	25ч914нж3		37 2253 1119		60		
04	25ч914нж8		37 2253 1120	Линейная	100		С комплектом ответных деталей
05	25ч914нж9		37 2253 1121		60		
06	25ч914нж10		37 2253 1122	Равнопроцентная	100		
07	25ч914нж11		37 2253 1123		60		
УФ 68015-150	25ч914нж	150	37 2254 1132	Линейная	100	МЭО-16/63-0,25Р	Без комплекта ответных деталей
УФ 68015-150.01	25ч914нж1		37 2254 1134		60		
02	25ч914нж2		37 2254 1136	Равнопроцентная	100		
03	25ч914нж3		37 2254 1138		60		
04	25ч914нж8		37 2254 1140	Линейная	100		С комплектом ответных деталей
05	25ч914нж9		37 2254 1142		60		
06	25ч914нж10		37 2254 1144	Равнопроцентная	100		
07	25ч914нж11		37 2254 1146		60		

Продолжение

Номер чертежа и исполнение	Условное обозначение	Условный проход D_y, мм	Код ОКП	Тип пропускной характеристики	Максимальная условная пропускная способность, %	Типоразмер исполнительного механизма	Комплект поставки
УФ 68015-200	25ч914нж	200	37 2254 1133	Линейная	100	МЭО-100/63-0,63Р	Без комплекта ответных деталей
УФ 68015-200.01	25ч914нж1		37 2254 1135		60		
02	25ч914нж2		37 2254 1137	Равнопроцентная	100		
03	25ч914нж3		37 2254 1139		60		
04	25ч914нж4		37 2254 1141	Линейная	100	МЭО-100/25-0,63Р	
05	25ч914нж5		37 2254 1143		60		
06	25ч914нж6		37 2254 1145	Равнопроцентная	100		
07	25ч914нж7		37 2254 1147		60		
08	25ч914нж8		37 2254 1148	Линейная	100	МЭО-100/63-0,63Р	С комплектом ответных деталей
09	25ч914нж9		37 2254 1149		60		
10	25ч914нж10		37 2254 1150	Равнопроцентная	100		
11	25ч914нж11		37 2254 1151		60		
12	25ч914нж12		37 2254 1152	Линейная	100	МЭО-100/25-0,63Р	
13	25ч914нж13		37 2254 1153		60		
14	25ч914нж14		37 2254 1154	Равнопроцентная	100		
15	25ч914нж15		37 2254 1155		60		
УФ 68015-250	25ч914нж	250	37 2255 1127	Линейная	100	МЭО-100/63-0,63Р	Без комплекта ответных деталей
УФ 68015-250.01	25ч914нж1		37 2255 1129		60		
02	25ч914нж2		37 2255 1130	Равнопроцентная	100		
03	25ч914нж3		37 2255 1131		60		
04	25ч914нж4		37 2255 1132	Линейная	100	МЭО-100/25-0,63Р	
05	25ч914нж5		37 2255 1133		60		
06	25ч914нж6		37 2255 1134	Равнопроцентная	100		
07	25ч914нж7		37 2255 1135		60		
08	25ч914нж8		37 2255 1136	Линейная	100	МЭО-100/63-0,63Р	С комплектом ответных деталей
09	25ч914нж9		37 2255 1137		60		
10	25ч914нж10		37 2255 1138	Равнопроцентная	100		
11	25ч914нж11		37 2255 1139		60		
12	25ч914нж12		37 2255 1140	Линейная	100	МЭО-100/25-0,63Р	
13	25ч914нж13		37 2255 1141		60		
14	25ч914нж14		37 2255 1142	Равнопроцентная	100		
15	25ч914нж15		37 2255 1143		60		
УФ 68015-300	25ч914нж1	300	37 2255 1128	Линейная	60	МЭО-100/63-0,63Р	Без комплекта ответных деталей
УФ 68015-300.01	25ч914нж3		37 2255 1144	Равнопроцентная			
02	25ч914нж16		37 2255 1145	Тарельчатый плунжер	100		
03	25ч914нж5		37 2255 1146	Линейная	60	МЭО-100/25-0,63Р	
04	25ч914нж7		37 2255 1147	Равнопроцентная			
05	25ч914нж17		37 2255 1148	Тарельчатый плунжер	100		
06	25ч914нж9		37 2255 1149	Линейная	60	МЭО-100/63-0,63Р	С комплектом ответных деталей
07	25ч914нж11		37 2255 1150	Равнопроцентная			
08	25ч914нж18		37 2255 1151	Тарельчатый плунжер	100		
09	25ч914нж13		37 2255 1152	Линейная	60	МЭО-100/25-0,63Р	
10	25ч914нж15		37 2255 1153	Равнопроцентная			
11	25ч914нж19		37 2255 1154	Тарельчатый плунжер	100		

Номер чертежа и исполнение	Масса клапана, кг, не более	
	без ответных деталей	с комплектом ответных деталей
УФ 68015-100, УФ 68015-100.01—03	100	—
УФ 68015-100.04—07	—	115
УФ 68015-150, УФ 68015-150.01—03	153	—
УФ 68015-150.04—07	—	174
УФ 68015-200, УФ 68015-200.01—03	310	—
УФ 68015-200.04—07	314	—
УФ 68015-200.08—11	—	340
УФ 68015-200.12—15	—	344
УФ 68015-250, УФ 68015-250.01—03	426	—
УФ 68015-250.04—07	430	—
УФ 68015-250.08—11	—	469
УФ 68015-250.12—15	—	473
УФ 68015-300, УФ 68015-300.01—02	680	—
УФ 68015-300.03—05	684	—
УФ 68015-300.06—08	—	730
УФ 68015-300.09—11	—	734

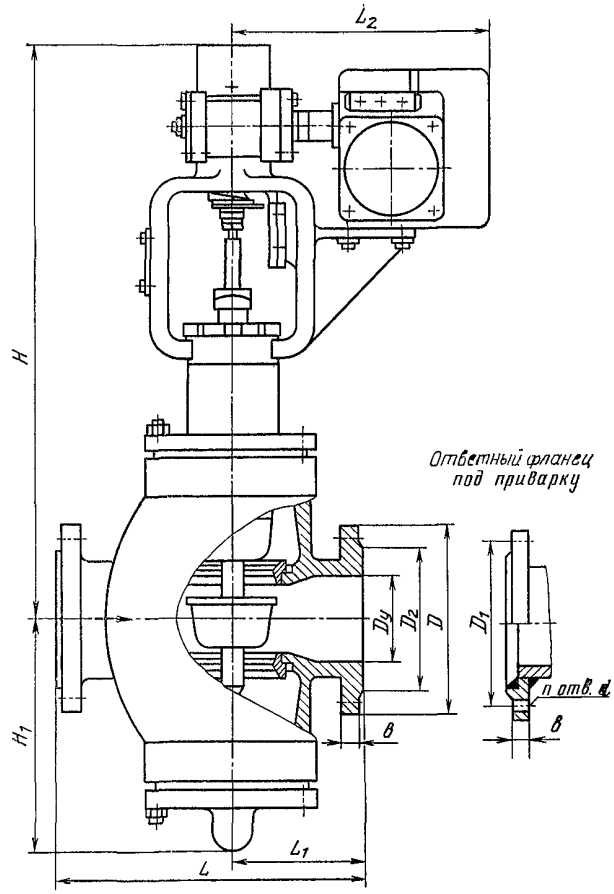

ОСНОВНЫЕ ГАБАРИТНЫЕ И ПРИСОЕДИНИТЕЛЬНЫЕ РАЗМЕРЫ (мм)

Условный проход $D_у$,	L	L_1	L_2	H	H_1	D	D_1	D_2	b	n	d
100	350	150	298	670	260	215	180	158	21	8	18
150	480	205	298	735	330	280	240	212	25	8	22
200	600	250	485	945	440	335	295	268	27	12	22
250	730	310	485	1000	515	405	355	320	29	12	26
300	850	385	485	1065	580	460	410	370	30	12	26

Клапан относится к классу ремонтируемых.

Гарантийный срок — 18 месяцев со дня ввода в эксплуатацию.

Гарантийная наработка — 8000 ч.

Изготовление и поставка — по ТУ 26-07-1325—83.

И 68066
(25ч940нж)
взамен
И 68062

Клапаны регулирующие с электрическим исполнительным механизмом фланцевые

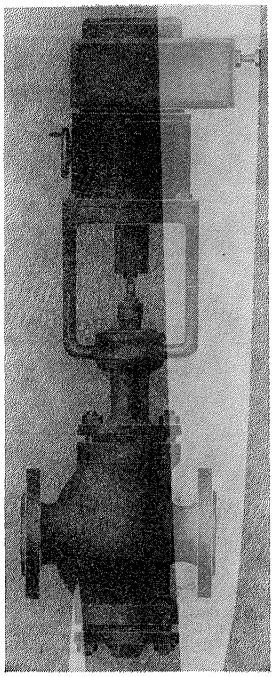

Применяются на трубопроводах для жидких и газообразных неагрессивных сред, нейтральных к материалам деталей, соприкасающихся со средой, рабочей температурой от —15 до +220° С.

P_y 1,6 (16)
$P_{пр}$ 2,4 (24)
P_p 1 (10)

Перепад давления ΔP рабочей среды в процессе эксплуатации не должен превышать 1,5 (15) для клапанов D_y 25, 40 и 50 мм и 0,7 (7) для клапана D_y 80 мм.

Присоединение к трубопроводу — фланцевое по ГОСТ 12817—80 с присоединительными размерами фланцев и размерами уплотнительных поверхностей по ГОСТ 12815—80 (исп. 1, ряд 2); с ответными фланцами.

Уплотнение в затворе — конусное, металл по металлу.

Уплотнение шпинделя — сальниковое. Подтяжка сальника — шпильками.

Относительная нерегулируемая протечка в затворе не более 0,05% от K_{v_y}.

Пропуск среды через затвор при указанной условной пропускной способности приведен в таблице.

Условный проход D_y, мм	Условная пропускная способность K_{vy} м³/ч	Пропуск среды при ΔP=0,4(4), дм³/мин
25	16	0,26
	10	0,16
	6,3	0,1
	4	0,06
40	40	0,66
	25	0,4
	16	0,26
	10	0,16
50	63	1,04
	40	0,66
	25	0,4
	16	0,26
80	160	2,6
	100	1,6
	63	1
	40	0,66

Управление клапанами — от электрического исполнительного механизма типа ЕСПА-02ПВ; потребляемая мощность — не более 40 Вт; напряжение 220 В.

Клапаны устанавливают на горизонтальном трубопроводе вертикально, электрическим исполнительным механизмом вверх.

Условия эксплуатации — по ГОСТ 15150—69, но при температуре окружающего воздуха от —20 до +50° С и относительной влажности от 30 до 80%.

Условия транспортирования — 6 (ОЖ2) по ГОСТ 15150—69.

Материал основных деталей: корпус, крышка — чугун СЧ 20; шток, седло — сталь 20Х13; набивка сальника — асбестовый шнур.

Характеристика клапана (присоединение к трубопроводу, тип пропускной характеристики, условная пропускная способность, код ОКП) в зависимости от исполнения приведена в таблице.

Номер чертежа и исполнение	Условный проход D_y, мм	Условное обозначение	Код ОКП	Присоединение к трубопроводу	Тип пропускной характеристики	Условная пропускная способность K_{vy}, м³/ч
И 68066-025	25	25ч940нж	37 2251 1326	Фланцевое	Линейная	16
И 68066-025.01		25ч940нж1				10
02		25ч940нж2				6,3
03		25ч940нж3				4
04		25ч940нжЭ	37 2251 1329			16
05		25ч940нж1Э				10
06		25ч940нж2Э				6,3
07		25ч940нж3Э				4
08		25ч940нжТ	37 2251 1332			16
09		25ч940нж1Т				10
10		25ч940нж2Т				6,3
11		25ч940нж3Т				4
12		25ч940нж4	37 2251 1326		Равнопроцентная	16
13		25ч940нж5				10
14		25ч940нж6				6,3
15		25ч940нж7				4
16		25ч940нж4Э	37 2251 1329			16
17		25ч940нж5Э				10
18		25ч940нж6Э				6,3
19		25ч940нж7Э				4
20		25ч940нж4Т	37 2251 1332			16
21		25ч940нж5Т				10
22		25ч940нж6Т				6,3
23		25ч940нж7Т				4
24		25ч940нж8	37 2251 1335	С ответными фланцами	Линейная	16
25		25ч940нж9				10
26		25ч940нж10				6,3
27		25ч940нж11				4
28		25ч940нж8Э	37 2251 1338			16
29		25ч940нж9Э				10
30		25ч940нж10Э				6,3
31		25ч940нж11Э				4
32		25ч940нж8Т	37 2251 1341			16
33		25ч940нж9Т				10
34		25ч940нж10Т				6,3
35		25ч940нж11Т				4
36		25ч940нж12	37 2251 1335		Равнопроцентная	16
37		25ч940нж13				10
38		25ч940нж14				6,3
39		25ч940нж15				4
И 68066-025.40		25ч940нж12Э	37 2251 1338	С ответными фланцами	Равнопроцентная	16
41		25ч940нж13Э				10
42		25ч940нж14Э				6,3
43		25ч940нж15Э				4
44		25ч940нж12Т	37 2251 1341			16
45		25ч940нж13Т				10
46		25ч940нж14Т				6,3
47		25ч940нж15Т				4
И 68066-040	40	25ч940нж	37 2251 1327	Фланцевое	Линейная	40
И 68066-040.01		25ч940нж1				25
02		25ч940нж2				16
03		25ч940нж3				10
04		25ч940нжЭ	37 2251 1330			40
05		25ч940нж1Э				25
06		25ч940нж2Э				16
07		25ч940нж3Э				10
08		25ч940нжТ	37 2251 1333			40
09		25ч940нж1Т				25
10		25ч940нж2Т				16
11		25ч940нж3Т				10
12		25ч940нж4	37 2251 1327		Равнопроцентная	40
13		25ч940нж5				25
14		25ч940нж6				16
15		25ч940нж7				10
16		25ч940нж4Э	37 2251 1330			40
17		25ч940нж5Э				25
18		25ч940нж6Э				16
19		25ч940нж7Э				10

Продолжение

Номер чертежа и исполнение	Условный проход D_y, мм	Условное обозначение	Код ОКП	Присоединение к трубопроводу	Тип пропускной характеристики	Условная пропускная способность K_{v_y}, м³/ч
20	40	25ч940нж4Т	37 2251 1333	Фланцевое	Равнопроцентная	40
21		25ч940нж5Т				25
22		25ч940нж6Т				16
23		25ч940нж7Т				10
24		25ч940нж8	37 2251 1336	С ответными фланцами	Линейная	40
25		25ч940нж9				25
26		25ч940нж10				16
27		25ч940нж11				10
28		25ч940нж8Э	37 2251 1339			40
29		25ч940нж9Э				25
30		25ч940нж10Э				16
31		25ч940нж11Э				10
И 68066-040.32		25ч940нж8Т	37 2251 1342			40
33		25ч940нж9Т				25
34		25ч940нж10Т				16
35		25ч940нж11Т				10
36		25ч940нж12	37 2251 1336		Равнопроцентная	40
37		25ч940нж13				25
38		25ч940нж14				16
39		25ч940нж15				10
40		25ч940нж12Э	37 2251 1339			40
41		25ч940нж13Э				25
42		25ч940нж14Э				16
43		25ч940нж15Э				10
44		25ч940нж12Т	37 2251 1342			40
45		25ч940нж13Т				25
46		25ч940нж14Т				16
47		25ч940нж15Т				10
И 68066-050	50	25ч940нж	37 2251 1328	Фланцевое	Линейная	63
И 68066-050.01		25ч940нж1				40
02		25ч940нж2				25
03		25ч940нж3				16
04		25ч940нжЭ	37 2251 1331			63
05		25ч940нж1Э				40
06		25ч940нж2Э				25
07		25ч940нж3Э				16
08		25ч940нжТ	37 2251 1334			63
09		25ч940нж1Т				40
10		25ч940нж2Т				25
11		25ч940нж3Т				16
12		25ч940нж4	37 2251 1328		Равнопроцентная	63
13		25ч940нж5				40
14		25ч940нж6				25
15		25ч940нж7				16
16		25ч940нж4Э	37 2251 1331			63
17		25ч940нж5Э				40
18		25ч940нж6Э				25
19		25ч940нж7Э				16
20		25ч940нж4Т	37 2251 1334			63
21		25ч940нж5Т				40
22		25ч940нж6Т				25
23		25ч940нж7Т				16
И 68066-050.24		25ч940нж8	37 2251 1337	С ответными фланцами	Линейная	63
25		25ч940нж9				40
26		25ч940нж10				25
27		25ч940нж11				16
28		25ч940нж8Э	37 2251 1340			63
29		25ч940нж9Э				40
30		25ч940нж10Э				25
31		25ч940нж11Э				16
32		25ч940нж8Т	37 2251 1343			63
33		25ч940нж9Т				40
34		25ч940нж10Т				25
35		25ч940нж11Т				16
36		25ч940нж12	37 2251 1337			63
37		25ч940нж13				40
38		25ч940нж14				25
39		25ч940нж15				16

Продолжение

Номер чертежа и исполнение	Условный проход D_y, мм	Условное обозначение	Код ОКП	Присоединение к трубопроводу	Тип пропускной характеристики	Условная пропускная способность K_{v_y}, м³/ч
40	50	25ч940нж12Э	37 2251 1340	С ответными фланцами	Равнопроцентная	63
41		25ч940нж13Э				40
42		25ч940нж14Э				25
43		25ч940нж15Э				16
44		25ч940нж12Т	37 2251 1343			63
45		25ч940нж13Т				40
46		25ч940нж14Т				25
47		25ч940нж15Т				16
И 68066-080	80	25ч940нж	37 2252 1129	Фланцевое	Линейная	160
И 68066-080.01		25ч940нж1				100
02		25ч940нж2				63
03		25ч940нж3				40
04		25ч940нжЭ	37 2252 1130			160
05		25ч940нж1Э				100
06		25ч940нж2Э				63
07		25ч940нж3Э				40
08		25ч940нжТ	37 2252 1131			160
09		25ч940нж1Т				100
10		25ч940нж2Т				63
11		25ч940нж3Т				40
12		25ч940нж4	37 2252 1129		Равнопроцентная	160
13		25ч940нж5				100
14		25ч940нж6				63
15		25ч940нж7				40
И 68066-080.16		25ч940нж4Э	37 2252 1130			160
17		25ч940нж5Э				100
18		25ч940нж6Э				63
19		25ч940нж7Э				40
20		25ч940нж4Т	37 2252 1131			160
21		25ч940нж5Т				100
22		25ч940нж6Т				63
23		25ч940нж7Т				40
24		25ч940нж8	37 2252 1132	С ответными фланцами	Линейная	160
25		25ч940нж9				100
26		25ч940нж10				63
27		25ч940нж11				40
28		25ч940нж8Э	37 2252 1133			160
29		25ч940нж9Э				100
30		25ч940нж10Э				63
31		25ч940нж11Э				40
32		25ч940нж8Т	37 2252 1134			160
33		25ч940нж9Т				100
34		25ч940нж10Т				63
35		254940нж11Т				40
36		25ч940нж12	37 2252 1132		Равнопроцентная	160
37		25ч940нж13				100
38		25ч940нж14				63
39		25ч940нж15				40
40		25ч940нж12Э	37 2252 1133			160
41		25ч940нж13Э				100
42		25ч940нж14Э				63
43		25ч940нж15Э				40
44		25ч940нж12Т	37 2252 1134			160
45		25ч940нж13Т				100
46		25ч940нж14Т				63
47		25ч940нж15Т				40

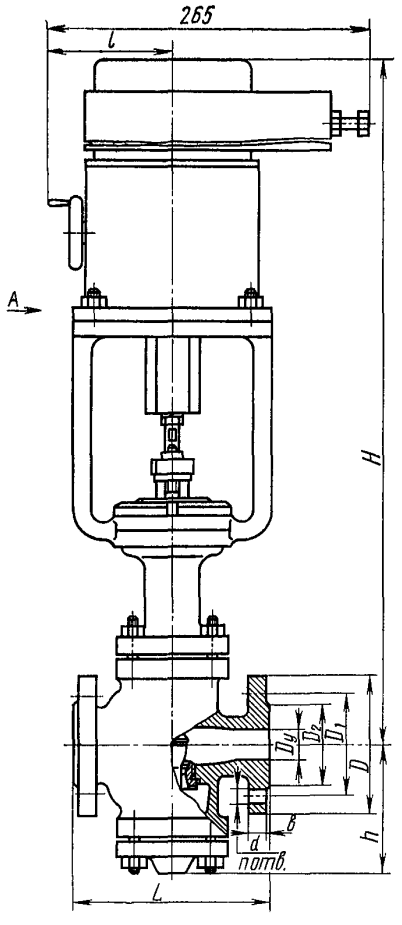

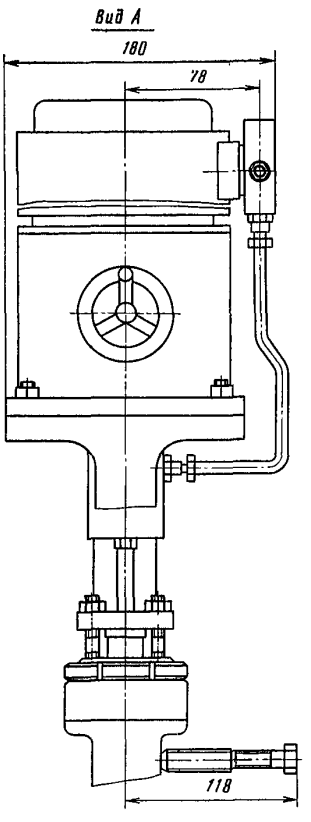

Исполнение с ответными фланцами

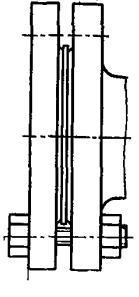

ОСНОВНЫЕ ГАБАРИТНЫЕ, ПРИСОЕДИНИТЕЛЬНЫЕ РАЗМЕРЫ (мм) И МАССА (кг)

Условный проход D_y	L	D	D_1	D_2	b	d	H	h	l	n	Масса без ответных фланцев	Масса с ответными фланцами
25	160	115	85	68	14	14	740	107	105	4	23	25
40	200	145	110	88	16	18	770	134	165	4	28,3	33,5
50	230	160	125	102	17	18	782	160	105	4	35,5	40,7
80	310	195	160	133	19	18	816	208	165	8	67,8	74,8

Клапаны относятся к классу ремонтируемых.

Гарантийный срок — 18 месяцев со дня ввода в эксплуатацию.

Гарантийная наработка — 10 000 ч (2500 циклов).

Изготовление и поставка — по ТУ 26-07-296—82.

И 68069
(25ч943нж)
Dy 15 мм

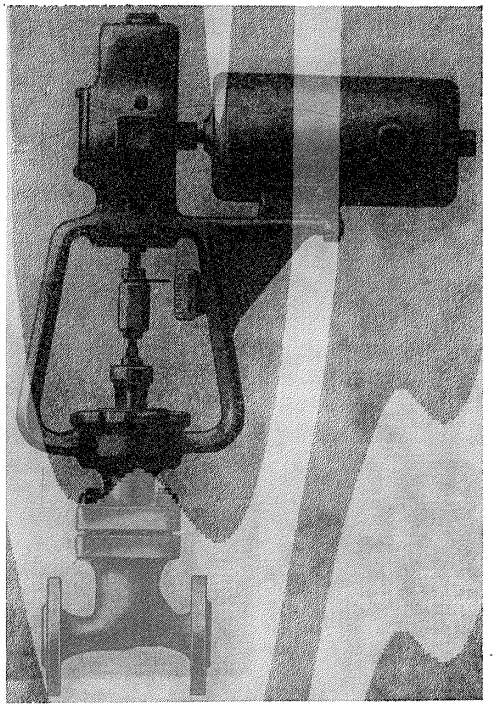

Клапан регулирующий односедельный с электрическим исполнительным механизмом фланцевый

Применяется в системах отопления, вентиляции и кондиционирования для регулирования расхода воды, пара и других жидких и газообразных сред, нейтральных к материалам деталей, соприкасающихся со средой. Рабочая температура среды от 0 до 225° С.

P_y	1,6 (16)
$P_{пр}$	2,4 (24)

Присоединение к трубопроводу — фланцевое по ГОСТ 12817—80 с присоединительными размерами фланцев и размерами уплотнительных поверхностей по ГОСТ 12815—80 (исп. 1, ряд 2); с ответными фланцами под приварку по ГОСТ 12821—80.

Рабочая среда подается под плунжер.

Управление клапаном — от электрического исполнительного однооборотного механизма типа МЭО-0,63/63-0,25 потребляемой мощностью 65 Вт, напряжением 220 В (исп. осн. и 01-95); от электрического исполнительного механизма типа ЕСПА-02ПВ потребляемой мощностью 40 Вт, напряжением 220 В (исп. 96-159).

Время полного хода клапана — не менее 100 с.

Клапан устанавливают на трубопроводе в любом рабочем положении.

Условия эксплуатации — климатическое исполнение У2 по ГОСТ 15150—69, но при температуре от 5 до 50° С и относительной влажности от 30 до 80%.

Условия хранения: температура окружающего воздуха от 1 до 50° С и относительная влажность от 30 до 80%.

Условия транспортирования — 6 (ОЖ2) по ГОСТ 15150—69.

Материал основных деталей: корпус, крышка — чугун; плунжер, седло — сталь 20Х13.

Характеристика клапана (присоединение к трубопроводу, тип пропускной характеристики, условная пропускная способность, пропуск воды через затвор, масса и код ОКП) в зависимости от исполнения приведена в таблице.

Номер чертежа и исполнение	Условное обозначение	Код ОКП	Тип пропускной характеристики	Условная пропускная способность K_{v_y}, м³/ч	Пропуск воды через затвор, см³/мин, не более	Присоединение к трубопроводу	Масса, кг, не более
И 68069-015	25ч943нж	37 2251 1356 00		0,1	3,2		
И 68069-015.01	25ч943нж1	37 2251 1357 10		0,16	5,3		
02	25ч943нж2	37 2251 1358 09	Линейная	0,25	8,28		
03	25ч943нж3	37 2251 1359 08		0,4	13,2		
04	25ч943нж4	37 2251 1360 04		0,6	19,4		
05	25ч943нж5	37 2251 1361 03		1	32		
06	25ч943нж6	37 2251 1362 02		1,6	53		
07	25ч943нж7	37 2251 1363 01		2,5	82,8		
08	25ч943нж8	37 2251 1364 00		0,1	3,2		
09	25ч943нж9	37 2251 1365 10		0,16	5,3		
10	25ч943нж10	37 2251 1366 09		0,25	8,28		
11	25ч943нж11	37 2251 1367 08	Равнопроцентная	0,4	13,2		
12	25ч943нж12	37 2251 1368 07		0,6	19,4		
13	25ч943нж13	37 2251 1369 06		1	32		
14	25ч943нж14	37 2251 1370 02		1,6	53		
15	25ч943нж15	37 2251 1371 01		2,5	82,8		
16	25ч943нжЭ	37 2251 1388 03		0,1	3,2		
17	25ч943нж1Э	37 2251 1389 02		0,16	5,3		
18	25ч943нж2Э	37 2251 1390 09		0,25	8,28		
19	25ч943нж3Э	37 2251 1391 08	Линейная	0,4	13,2		
20	25ч943нж4Э	37 2251 1392 07		0,6	19,4		
21	25ч943нж5Э	37 2251 1393 06		1	32		
22	25ч943нж6Э	37 2251 1394 05		1,6	53	Фланцевое	20
23	25ч943нж7Э	37 2251 1395 04		2,5	82,8		
И 68069-015.24	25ч943нж8Э	37 2251 1396 03		0,1	3,2		
25	25ч943нж9Э	37 2251 1397 02		0,16	5,3		
26	25ч943нж10Э	37 2251 1398 01		0,25	8,28		
27	25ч943нж11Э	37 2251 1399 00	Равнопроцентная	0,4	13,2		
28	25ч943нж12Э	37 2251 1400 02		0,6	19,4		
29	25ч943нж13Э	37 2251 1401 01		1	32		
30	25ч943нж14Э	37 2251 1402 00		1,6	53		
31	25ч943нж15Э	37 2251 1403 10		2,5	82,8		
32	25ч943нжТ	37 2251 1420 09		0,1	3,2		
33	25ч943нж1Т	37 2251 1421 08		0,16	5,3		
34	25ч943нж2Т	37 2251 1422 07		0,25	8,28		
35	25ч943нж3Т	37 2251 1423 06	Линейная	0,4	13,2		
36	25ч943нж4Т	37 2251 1424 05		0,6	19,4		
37	25ч943нж5Т	37 2251 1425 04		1	32		
38	25ч943нж6Т	37 2251 1426 03		1,6	53		
39	25ч943нж7Т	37 2251 1427 02		2,5	82,8		
40	25ч943нж8Т	37 2251 1428 01		0,1	3,2		
41	25ч943нж9Т	37 2251 1429 00		0,16	5,3		
42	25ч943нж10Т	37 2251 1430 07		0,25	8,28		
43	25ч943нж11Т	37 2251 1431 06	Равнопроцентная	0,4	13,2		
44	25ч943нж12Т	37 2251 1432 05		0,6	19,4		
45	25ч943нж13Т	37 2251 1433 04		1	32		
46	25ч943нж14Т	37 2251 1434 03		1,6	53		
47	25ч943нж15Т	37 2251 1435 02		2,5	82,8		
И 68069-015.48	25ч943нж16	37 2251 1372 00		0,1	3,2		
49	25ч943нж17	37 2251 1373 10		0,16	5,3		
50	25ч943нж18	37 2251 1374 09		0,25	8,28		
51	25ч943нж19	37 2251 1375 08	Линейная	0,4	13,2		
52	25ч943нж20	37 2251 1376 07		0,6	19,4		
53	25ч943нж21	37 2251 1377 06		1	32		
54	25ч943нж22	37 2251 1378 05		1,6	53		
55	25ч943нж23	37 2251 1379 04		2,5	82,8		
56	25ч943нж24	37 2251 1380 00		0,1	3,2		
57	25ч943нж25	37 2251 1381 10		0,16	5,3		
58	25ч943нж26	37 2251 1382 09		0,25	8,28		
59	25ч943нж27	37 2251 1383 08	Равнопроцентная	0,4	13,2		
60	25ч943нж28	37 2251 1384 07		0,6	19,4	С ответными фланцами под приварку	21,5
61	25ч943нж29	37 2251 1385 06		1	32		
62	25ч943нж30	37 2251 1386 05		1,6	53		
63	25ч943нж31	37 2251 1387 04		2,5	82,8		
64	25ч943нж16Э	37 2251 1404		0,1	3,2		
65	25ч943нж17Э	37 2251 1405		0,16	5,3		
66	25ч943нж18Э	37 2251 1406		0,25	8,28		
67	25ч943нж19Э	37 2251 1407	Линейная	0,4	13,2		
68	25ч943нж20Э	37 2251 1408		0,6	19,4		
69	25ч943нж21Э	37 2251 1409		1	32		
70	25ч943нж22Э	37 2251 1410		1,6	53		
71	25ч943нж23Э	37 2251 1411		2,5	82,8		

Продолжение

Номер чертежа и исполнение	Условное обозначение	Код ОКП	Тип пропускной характеристики	Условная пропускная способность K_{v_y}, м³/ч	Пропуск воды через затвор, см³/мин, не более	Присоединение к трубопроводу	Масса, кг, не более
И 68069-015.72	25ч943нж24Э	37 2251 1412		0,1	3,2		
73	25ч943нж25Э	37 2251 1413	Равнопроцентная	0,16	5,3		
74	25ч943нж26Э	37 2251 1414		0,25	8,28		
75	25ч943нж27Э	37 2251 1415		0,4	13,2		
76	25ч943нж28Э	37 2251 1416		0,6	19,4		
77	25ч943нж29Э	37 2251 1417		1	32		
78	25ч943нж30Э	37 2251 1418		1,6	53		
79	25ч943нж31Э	37 2251 1419		2,5	82,8		
80	25ч943нж16Т	37 2251 1436		0,1	3,2		
81	25ч943нж17Т	37 2251 1437		0,16	5,3		
82	25ч943нж18Т	37 2251 1438		0,25	8,28		
83	25ч943нж19Т	37 2251 1439	Линейная	0,4	13,2	С ответными фланцами под приварку	21,5
84	25ч943нж20Т	37 2251 1440		0,6	19,4		
85	25ч943нж21Т	37 2251 1441		1	32		
86	25ч943нж22Т	37 2251 1442		1,6	53		
87	25ч943нж23Т	37 2251 1443		2,5	82,8		
88	25ч943нж24Т	37 2251 1444		0,1	3,2		
89	25ч943нж25Т	37 2251 1445		0,16	5,3		
90	25ч943нж26Т	37 2251 1446		0,25	8,28		
91	25ч943нж27Т	37 2251 1447	Равнопроцентная	0,4	13,2		
92	25ч943нж28Т	37 2251 1448		0,6	19,4		
93	25ч943нж29Т	37 2251 1449		1	32		
94	25ч943нж30Т	37 2251 1450		1,6	53		
95	25ч943нж31Т	37 2251 1451		2,5	82,8		
И 68069-015.96	25ч943нж32	37 2251 1652		0,1	3,2		
97	25ч943нж33	37 2251 1653		0,16	5,3		
98	25ч943нж34	37 2251 1654		0,25	8,28		
99	25ч943нж35	37 2251 1655	Линейная	0,4	13,2		
100	25ч943нж36	37 2251 1656		0,6	19,4		
101	25ч943нж37	37 2251 1657		1	32		
102	25ч943нж38	37 2251 1658		1,6	53		
103	25ч943нж39	37 2251 1659		2,5	82,8		
104	25ч943нж40	37 2251 1660		0,1	3,2		
105	25ч943нж41	37 2251 1661		0,16	5,3		
106	25ч943нж42	37 2251 1662		0,25	8,28		
107	25ч943нж43	37 2251 1663	Равнопроцентная	0,4	13,2		
108	25ч943нж44	37 2251 1664		0,6	19,4	Фланцевое	17,5
109	25ч943нж45	37 2251 1665		1	32		
110	25ч943нж46	37 2251 1666		1,6	53		
111	25ч943нж47	37 2251 1667		2,5	82,8		
112	25ч943нж32Э	37 2251 1668		0,1	3,2		
113	25ч943нж33Э	37 2251 1669		0,16	5,3		
114	25ч943нж34Э	37 2251 1670		0,25	8,28		
115	25ч943нж35Э	37 2251 1671	Линейная	0,4	13,2		
116	25ч943нж36Э	37 2251 1672		0,6	19,4		
117	25ч943нж37Э	37 2251 1673		1	32		
118	25ч943нж38Э	37 2251 1674		1,6	53		
119	25ч943нж39Э	37 2251 1675		2,5	82,8		
И 68069-015.120	25ч943нж40Э	37 2251 1676		0,1	3,2		
121	25ч943нж41Э	37 2251 1677		0,16	5,3		
122	25ч943нж42Э	37 2251 1678		0,25	8,28		
123	25ч943нж43Э	37 2251 1679	Равнопроцентная	0,4	13,2		
124	25ч943нж44Э	37 2251 1680		0,6	19,4		
125	25ч943нж45Э	37 2251 1681		1	32		
126	25ч943нж46Э	37 2251 1682		1,6	53		
127	25ч943нж47Э	37 2251 1683		2,5	82,8		
128	25ч943нж48	37 2251 1684		0,1	3,2		
129	25ч943нж49	37 2251 1685		0,16	5,3		
130	25ч943нж50	37 2251 1686		0,25	8,28		
131	25ч943нж51	37 2251 1687	Линейная	0,4	13,2		
132	25ч943нж52	37 2251 1688		0,6	19,4		
133	25ч943нж53	37 2251 1689		1	32		
134	25ч943нж54	37 2251 1690		1,6	53		
135	25ч943нж55	37 2251 1691		2,5	82,8	С ответными фланцами под приварку	19
136	25ч943нж56	37 2251 1692		0,1	3,2		
137	25ч943нж57	37 2251 1693		0,16	5,3		
138	25ч943нж58	37 2251 1694		0,25	8,28		
139	25ч943нж59	37 2251 1695		0,4	13,2		
140	25ч943нж60	37 2251 1696		0,6	19,4		
141	25ч943нж61	37 2251 1697	Равнопроцентная	1	32		
142	25ч943нж62	37 2251 1698		1,6	53		
143	25ч943нж63	37 2251 1699		2,5	82,8		

Продолжение

Номер чертежа и исполнение	Условное обозначение	Код ОКП	Тип пропускной характеристики	Условная пропускная способность K_{v_y}, м³/ч	Пропуск воды через затвор, см³/мин, не более	Присоединение к трубопроводу	Масса, кг, не более
И 68069-015.144	25ч943нж48Э	37 2251 1700	Линейная	0,1	3,2	С ответными фланцами под приварку	19
145	25ч943нж49Э	37 2251 1701		0,16	5,3		
146	25ч943нж50Э	37 2251 1702		0,25	8,28		
147	25ч943нж51Э	37 2251 1703		0,4	13,2		
148	25ч943нж52Э	37 2251 1704		0,6	19,4		
149	25ч943нж53Э	37 2251 1705		1	32		
150	25ч943нж54Э	37 2251 1706		1,6	53		
151	25ч943нж55Э	37 2251 1707		2,5	82,8		
152	25ч943нж56Э	37 2251 1708	Равнопроцентная	0,1	3,2		
153	25ч943нж57Э	37 2251 1709		0,16	5,3		
154	25ч943нж58Э	37 2251 1710		0,25	8,28		
155	25ч943нж59Э	37 2251 1711		0,4	13,2		
156	25ч943нж60Э	37 2251 1712		0,6	19,4		
157	25ч943нж61Э	37 2251 1713		1	32		
158	25ч943нж62Э	37 2251 1714		1,6	53		
159	25ч943нж63Э	37 2251 1715		2,5	82,8		

Исполнение с приводом МЭО-0,63/63-0,25

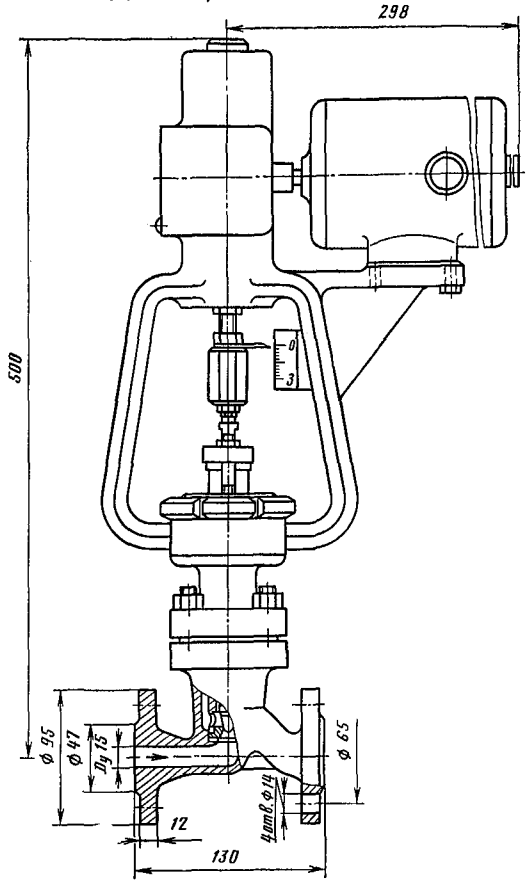

Исполнение с приводом ЕСПА-02ПВ

Вид А

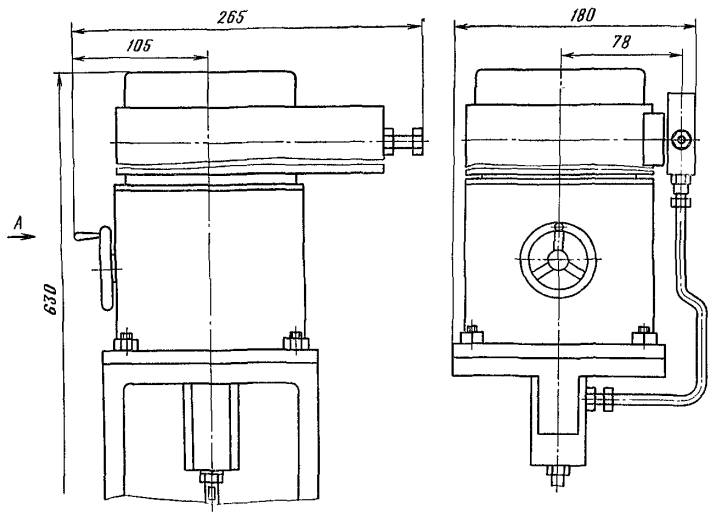

Исполнение с ответными фланцами под приварку

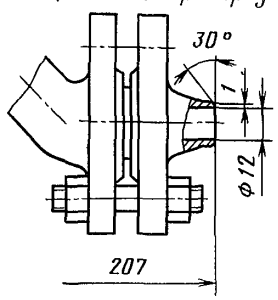

Клапан относится к классу ремонтируемых.

Гарантийный срок — 12 месяцев со дня ввода в эксплуатацию.

Гарантийная наработка — 6000 ч (1500 циклов).

Изготовление и поставка — по ТУ 26-07-326—83.

И 65284
(26нж5нж)
Dy 80 мм

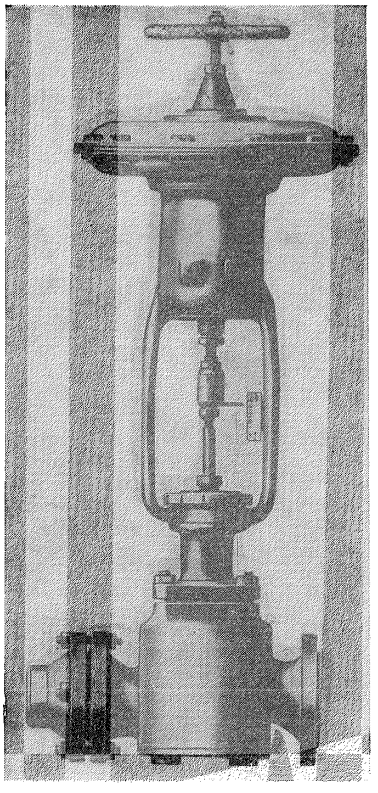

Клапан регулирующий с обогревом и пневматическим мембранным исполнительным механизмом НО

Применяется на трубопроводе для плава нитрата магния и других жидких сред, требующих обогрева и нейтральных к материалам деталей, соприкасающихся со средой, рабочей температурой до 175° С.

$P_у$	1,6 (16)
$P_{пр}$	2,4 (24)
ΔP	0,4 (4)

Присоединение к трубопроводу — фланцевое по ГОСТ 12819—80 с присоединительными размерами фланцев и размерами уплотнительных поверхностей по ГОСТ 12815—80 (исп. 9, ряд 2); с ответными фланцами под приварку по ГОСТ 12821—80.

Уплотнение в затворе — конусное, металл по металлу.

Рабочее давление пара для обогрева $P_р$ 1 (10), температура 180° С.

Управление клапаном — от пневматического мембранного исполнительного механизма НО МИМ 400-112-164062 по ГОСТ 13373—67.

Допускается комплектовать клапаны другими пневматическими мембранными исполнительными механизмами с аналогичными параметрами и присоединительными размерами.

Условия эксплуатации — климатическое исполнение У1 по ГОСТ 15150—69, но при температуре окружающей среды от —30 до +50° С и относительной влажности от 30 до 80% во всем диапазоне температур.

Условия транспортирования — по ГОСТ 12893—83.

Материал основных деталей: корпус, крышка — сталь 12Х18Н9ТЛ; шток, плунжер — сталь Х32Н8; седло, втулка — сталь 15Х18Н12С4ТЮ.

Масса клапана, укомплектованного исполнительным механизмом и ответными фланцами, не более 120 кг.

Условная пропускная способность, тип пропускной характеристики, пропуск среды через затвор при испытании и код ОКП приведены в таблице.

Номер чертежа и исполнение	Условный проход D_y, мм	Условное обозначение	Код ОКП	Условная пропускная способность $K_{v\,y}$, м³/ч	Пропуск среды при $\Delta P=0{,}4(4)$, дм³/мин
И 65284-080		26нж5нж	37 4252 8047	100	1,6
И 65284-080.01		26нж5нж1	37 4252 8048	100	1,6
02		26нж5нж2	37 4252 8049	63	1
03		26нж5нж3	37 4252 8050	63	1
04		26нж5нж4	37 4252 8051	40	0,6
05		26нж5нж5	37 4252 8052	40	0,6
06		26нж5нж6	37 4252 8053	25	0,4
07		26нж5нж7	37 4252 8054	25	0,4
08	80	26нж5нжЭ	37 4252 8055	100	1,6
09		26нж5нж1Э	37 4252 8056	100	1,6
10		26нж5нж2Э	37 4252 8057	63	1
11		26нж5нж3Э	37 4252 8058	63	1
12		26нж5нж4Э	37 4252 8059	40	0,6
13		26нж5нж5Э	37 4252 8060	40	0,6
14		26нж5нж6Э	37 4252 8061	25	0,4
15		26нж5нж7Э	37 4252 8062	25	0,4

Примечание. Тип пропускной характеристики: линейная — для основного и четных исполнений и равнопроцентная — для нечетных исполнений.

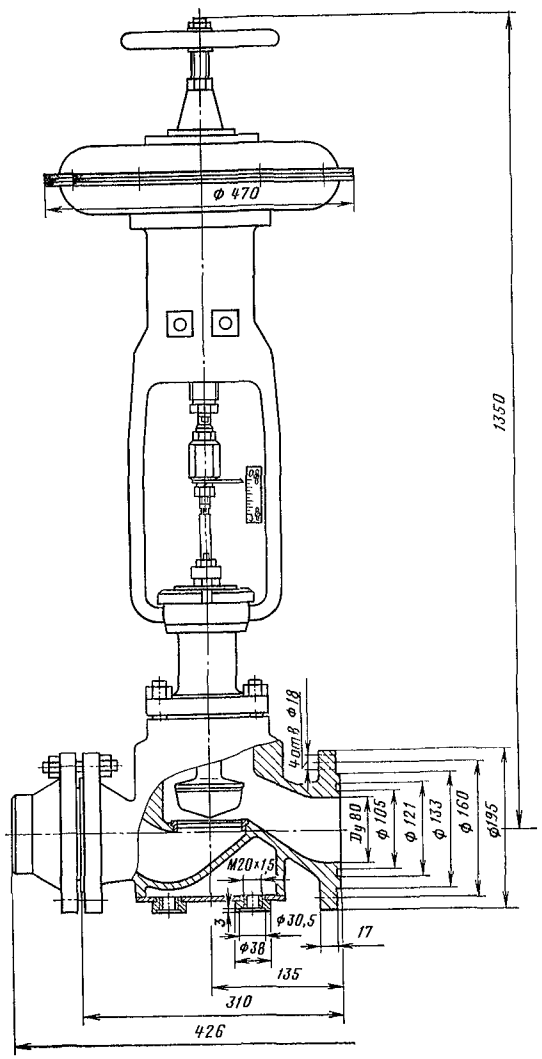

Клапан относится к классу ремонтируемых.

Гарантийный срок — 18 месяцев со дня ввода в эксплуатацию.

Гарантийная наработка — 10 000 ч (1000 циклов).

Изготовление и поставка — по ТУ 26-07-369—85.

И 65291
(25с21нж,
25нж21нж)

Клапаны регулирующие клеточные с пневматическим мембранным исполнительным механизмом НО и НЗ

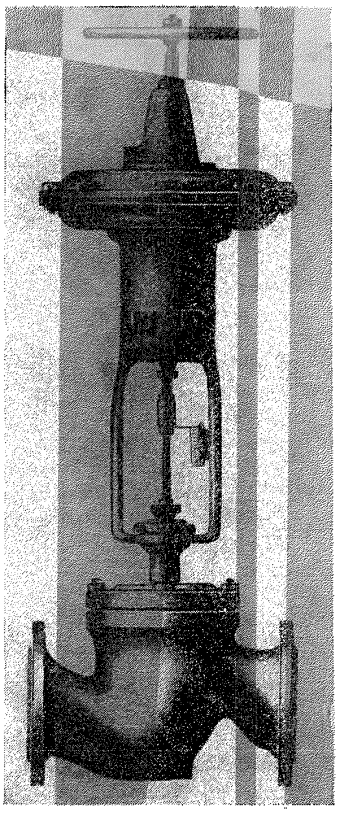

Применяются для регулирования различных параметров (давление, расход) жидких или газообразных сред, нейтральных к материалам деталей, соприкасающихся с рабочей средой; температура рабочей среды от —40 до +220° С.

P_y	4 (40)
$P_{пр}$	6 (60)
ΔP	⩽4 (40)

Присоединение к трубопроводу — фланцевое по ГОСТ 12819—80 с присоединительными размерами фланцев и размерами уплотнительных поверхностей по ГОСТ 12815—80 (исп. 9, ряд 2); с ответными фланцами под приварку по ГОСТ 12821—80.

Уплотнение в затворе — конусное, металл по металлу.

Уплотнение штока — сальниковое. Подтяжка сальника — шпильками.

Относительная протечка в затворе — не более 0,05% от K_{v_y} .

Рабочая среда подается под золотник.

Управление клапанами — от пневматического мембранного исполнительного механизма по ГОСТ 13373—67 с позиционером (на чертеже условно не показан) и ручным дублером.

Диапазон командного давления, при котором осуществляется полный ход плунжера, составляет 0,02—0,1 (0,2—1).

В таблице приведены типоразмеры исполнительных механизмов клапанов.

Номер чертежа и исполнение	Типоразмер исполнительного механизма*
И 65291-050.01—11	МИМ 250-111-153061
12—19	МИМ 250-111-153062
20—31	МИМ 250-111-153061
32—39	МИМ 250-111-153062
40—63	МИМ 250-111-153061
64—87	МИМ 250-111-153061
И 65291-080.01—11	МИМ 320-111-164061
12—19	МИМ 320-111-164062
20—31	МИМ 320-111-164061
32—39	МИМ 320-111-164062
40—63	МИМ 320-111-164061
64—87	МИМ 320-111-164061
И 65291-100.01—11	МИМ 400-111-174061
12—19	МИМ 400-111-174062
20—31	МИМ 400-111-174061
32—39	МИМ 400-111-174062
40—63	МИМ 400-111-174061
64—87	МИМ 400-111-174061
И 65291-150.01—11	МИМ 400-111-174061
12—19	МИМ 400-111-174062
20—31	МИМ 400-111-174061
32—39	МИМ 400-111-174062
40—63	МИМ 400-111-174061
64—87	МИМ 400-111-174061

* Для исполнений 40—63 МИМ изготовляется в экспортном исполнении, а для исполнений 64—87 — в тропическом исполнении для всех D_y.

Клапаны устанавливают на трубопроводе в любом рабочем положении; рекомендуется установка исполнительным механизмом вверх.

Условия эксплуатации — по ГОСТ 12893—83 при относительной влажности от 30 до 80% во всем диапазоне температур.

Условия хранения и транспортирования — по ГОСТ 12893—83.

Материал основных деталей (см. таблицу на с. 79); набивка сальника — фторопласт ФУМ-0.

Характеристика клапана (присоединение к трубопроводу, способ действия, температура окружающей среды, тип пропускной характеристики и условная пропускная способность, а также материал основных деталей, код ОКП и масса) в зависимости от исполнения приведена в таблице.

Номер чертежа и исполнение	Условное обозначение	Код ОКП	Условный проход D_y, мм	Присоединение к трубопроводу	Способ действия	Условная пропускная способность K_{vy}, м³/ч	Температура окружающей среды, °С	Материал (сталь): а) корпуса; б) плунжера	Масса, кг
И 65291-050	25с21нж	37 4251 2110	50	Фланцевое	НО	40	От −30 до +50	а) 25Л; б) 12Х13	43
И 65291-050.01	25с21нж1	37 4251 2111				32			
02	25с21нж2	37 4251 2112			НЗ	40			
03	25с21нж3	37 4251 2113				32			
04	25нж21нж	37 4257 9737			НО	40		а) 12Х18Н9ТЛ; б) 12Х18Н10Т	
05	25нж21нж1	37 4257 9738				32			
06	25нж21нж2	37 4257 9739			НЗ	40			
07	25нж21нж3	37 4257 9740				32			
08	25нж21нж4	37 4257 9741			НО	40		а) 12Х18Н12М3ТЛ; б) 10Х17Н13М2Т	
09	25нж21нж5	37 4257 9742				32			
10	25нж21нж6	37 4257 9743			НЗ	40			
11	25нж21нж7	37 4257 9744				32			
12	25нж21нж8	37 4257 9745			НО	40	От −50 до +50	а) 12Х18Н9ТЛ; б) 12Х18Н10Т	
13	25нж21нж9	37 4257 9746				32			
14	25нж21нж10	37 4257 9747			НЗ	40			
15	25нж21нж11	37 4257 9748				32			
16	25нж21нж12	37 4257 9749			НО	40		а) 12Х18Н12М3ТЛ; б) 10Х17Н13М2Т	
17	25нж21нж13	37 4257 9750				32			
18	25нж21нж14	37 4257 9751			НЗ	40			
19	25нж21нж15	37 4257 9752				32			
И 65291-050.20	25с21нж4	37 4251 2114		С ответными фланцами под приварку	НО	40	От −30 до +50	а) 25Л; б) 12Х13	50
21	25с21нж5	37 4251 2115				32			
22	25с21нж6	37 4251 2116			НЗ	40			
23	25с21нж7	37 4251 2117				32			
24	25нж21нж16	37 4257 9753			НО	40		а) 12Х18Н9ТЛ; б) 12Х18Н10Т	
25	25нж21нж17	37 4257 9754				32			
26	25нж21нж18	37 4257 9755			НЗ	40			
27	25нж21нж19	37 4257 9756				32			
28	25нж21нж20	37 4257 9757			НО	40		а) 12Х18Н12М3ТЛ; б) 10Х17Н13М2Т	
29	25нж21нж21	37 4257 9758				32			
30	25нж21нж22	37 4257 9759			НЗ	40			
31	25нж21нж23	37 4257 9760				32			
32	25нж21нж24	37 4257 9761			НО	40	От −50 до +50	а) 12Х18Н9ТЛ; б) 12Х18Н10Т	
33	25нж21нж25	37 4257 9762				32			
34	25нж21нж26	37 4257 9763			НЗ	40			
35	25нж21нж27	37 4257 9764				32			
36	25нж21нж28	37 4257 9765			НО	40		а) 12Х18Н12М3ТЛ; б) 10Х17Н3М2Т	
37	25нж21нж29	37 4257 9766				32			
38	25нж21нж30	37 4257 9767			НЗ	40			
39	25нж21нж31	37 4257 9768				32			
И 65291-050.40	25с21нжЭ	37 4251 2118		Фланцевое	НО	40	От −30 до +50	а) 25Л; б) 12Х13	43
41	25с21нж1Э	37 4251 2119				32			
42	25с21нж2Э	37 4251 2120			НЗ	40			
43	25с21нж3Э	37 4251 2121				32			
44	25нж21нжЭ	37 4257 9769			НО	40		а) 12Х18Н9ТЛ; б) 12Х18Н10Т	
45	25нж21нж1Э	37 4257 9770				32			
46	25нж21нж2Э	37 4257 9771			НЗ	40			
47	25нж21нж3Э	37 4257 9772				32			
48	25нж21нж4Э	37 4257 9773			НО	40		а) 12Х18Н12М3ТЛ; б) 10Х17Н13М2Т	
49	25нж21нж5Э	37 4257 9774				32			
50	25нж21нж6Э	37 4257 9775			НЗ	40			
51	25нж21нж7Э	37 4257 9776				32			
52	25с21нж4Э	37 4251 2122		С ответными фланцами под приварку	НО	40		а) 25Л; б) 12Х13	50
53	25с21нж5Э	37 4251 2123				32			
54	25с21нж6Э	37 4251 2124			НЗ	40			
55	25с21нж7Э	37 4251 2125				32			

Продолжение

Номер чертежа и исполнение	Условное обозначение	Код ОКП	Условный проход D_y, мм	Присоединение к трубопроводу	Способ действия	Условная пропускная способность K_{vy}, м³/ч	Температура окружающей среды, °С	Материал (сталь): а) корпуса; б) плунжера	Масса, кг
И 65291-050. 56	25нж21нж16Э	37 4257 9777	50	С ответными фланцами под приварку	НО	40	От —30 до +50	а) 12Х18Н9ТЛ; б) 12Х18Н10Т	50
57	25нж21нж17Э	37 4257 9778				32			
58	25нж21нж18Э	37 4257 9779			НЗ	40			
59	25нж21нж19Э	37 4257 9780				32			
60	25нж21нж20Э	37 4257 9781			НО	40		а) 12Х18Н12М3ТЛ; б) 10Х17Н13М2Т	
61	25нж21нж21Э	37 4257 9782				32			
62	25нж21нж22Э	37 4257 9783			НЗ	40			
63	25нж21нж23Э	37 4257 9784				32			
64	25с21нжТ	37 4251 2126		Фланцевое	НО	40	От —10 до +50	а) 25Л; б) 12Х13	43
65	25с21нж1Т	37 4251 2127				32			
66	25с21нж2Т	37 4251 2128			НЗ	40			
67	25с21нж3Т	37 4251 2129				32			
68	25нж21нжТ	37 4257 9785			НО	40		а) 12Х18Н9ТЛ; б) 12Х18Н10Т	
69	25нж21нж1Т	37 4257 9786				32			
70	25нж21нж2Т	37 4257 9787			НЗ	40			
71	25нж21нж3Т	37 4257 9788				32			
72	25нж21нж4Т	37 4257 9789			НО	40		а) 12Х18Н12М3ТЛ; б) 10Х17Н13М2Т	
73	25нж21нж5Т	37 4257 9790				32			
74	25нж21нж6Т	37 4257 9791			НЗ	40			
75	25нж21нж7Т	37 4257 9792				32			
76	25с21нж4Т	37 4251 2130		С ответными фланцами под приварку	НО	40		а) 25Л; б) 12Х13	50
77	25с21нж5Т	37 4251 2131				32			
78	25с21нж6Т	37 4251 2132			НЗ	40			
79	25с21нж7Т	37 4251 2133				32			
80	25нж21нж16Т	37 4257 9793			НО	40		а) 12Х18Н9ТЛ; б) 12Х18Н10Т	
81	25нж21нж17Т	37 4257 9794				32			
82	25нж21нж18Т	37 4257 9795			НЗ	40			
83	25нж21нж19Т	37 4257 9796				32			
84	25нж21нж20Т	37 4257 9797			НО	40		а) 12Х18Н12М3ТЛ; б) 10Х17Н13М2Т	
85	25нж21нж21Т	37 4257 9798				32			
86	25нж21нж22Т	37 4257 9799			НЗ	40			
87	25нж21нж23Т	37 4257 9800				32			
И 65291-080	25с21нж	37 4252 1799	80	Фланцевое	НО	100	От —30 до +50	а) 25Л; б) 12Х13	75
И 65291-080.01	25с21нж1	37 4252 1800				63			
02	25с21нж2	37 4252 1801			НЗ	100			
03	25с21нж3	37 4252 1802				63			
04	25нж21нж	37 4252 8015			НО	100		а) 12Х18Н9ТЛ; б) 12Х18Н10Т	
05	25нж21нж1	37 4252 8016				63			
06	25нж21нж2	37 4252 8017			НЗ	100			
07	25нж21нж3	37 4252 8018				63			
08	25нж21нж4	37 4252 8019			НО	100		а) 12Х18Н12М3ТЛ; б) 10Х17Н13М2Т	
09	25нж21нж5	37 4252 8020				63			
10	25нж21нж6	37 4252 8021			НЗ	100			
11	25нж21нж7	37 4252 8022				63			
12	25нж21нж8	37 4252 8023			НО	100	От —50 до +50	а) 12Х18Н9ТЛ; б) 12Х18Н10Т	
13	25нж21нж9	37 4252 8024				63			
14	25нж21нж10	37 4252 8025			НЗ	100			
15	25нж21нж11	37 4252 8026				63			
16	25нж21нж12	37 4252 8027			НО	100		а) 12Х18Н12М3ТЛ; б) 10Х17Н13М2Т	
17	25нж21нж13	37 4252 8028				63			
18	25нж21нж14	37 4252 8029			НЗ	100			
19	25нж21нж15	37 4252 8030				63			
И 65291-080.20	25с21нж4	37 4252 1803		С ответными фланцами под приварку	НО	100	От —30 до +50	а) 25Л; б) 12Х13	88
21	25с21нж5	37 4252 1804				63			
22	25с21нж6	37 4252 1805			НЗ	100			
23	25с21нж7	37 4252 1806				63			

Продолжение

Номер чертежа и исполнение	Условное обозначение	Код ОКП	Условный проход D_y, мм	Присоединение к трубопроводу	Способ действия	Условная пропускная способность K_{vy}, м³/ч	Температура окружающей среды, °С	Материал (сталь): а) корпуса; б) плунжера	Масса, кг
И 65291-080.24	25нж21нж16	37 4252 8031	80	С ответными фланцами под приварку	НО	100	От −30 до +50	а) 12Х18Н9ТЛ; б) 12Х18Н10Т	88
25	25нж21нж17	37 4252 8032				63			
26	25нж21нж18	37 4252 8033			НЗ	100			
27	25нж21нж19	37 4252 8034				63			
28	25нж21нж20	37 4252 8035			НО	100		а) 12Х18Н12М3ТЛ; б) 10Х17Н13М2Т	
29	25нж21нж21	37 4252 8036				63			
30	25нж21нж22	37 4252 8037			НЗ	100			
31	25нж21нж23	37 4252 8038				63			
32	25нж21нж24	37 4252 8039			НО	100	От −50 до +50	а) 12Х18Н9ТЛ; б) 12Х18Н10Т	
33	25нж21нж25	37 4252 8040				63			
34	25нж21нж26	37 4252 8041			НЗ	100			
35	25нж21нж27	37 4252 8042				63			
36	25нж21нж28	37 4252 8043			НО	100		а) 12Х18Н12М3ТЛ; б) 10Х17Н13М2Т	
37	25нж21нж29	37 4252 8044				63			
38	25нж21нж30	37 4252 8045			НЗ	100			
39	25нж21нж31	37 4252 8046				63			
И 65291-100	25с21нж	37 4253 1674	100	Фланцевое	НО	160	От −30 до +50	а) 25Л; б) 12Х13	140
И 65291-100.01	25с21нж1	37 4253 1675				100			
02	25с21нж2	37 4253 1676			НЗ	160			
03	25с21нж3	37 4253 1677				100			
04	25нж21нж	37 4253 9970			НО	160		а) 12Х18Н9ТЛ; б) 12Х18Н10Т	
05	25нж21нж1	37 4253 9971				100			
06	25нж21нж2	37 4253 9972			НЗ	160			
07	25нж21нж3	37 4253 9973				100			
08	25нж21нж4	37 4253 9974			НО	160		а) 12Х18Н12М3ТЛ; б) 10Х17Н13М2Т	
09	25нж21нж5	37 4253 9975				100			
10	25нж21нж6	37 4253 9976			НЗ	160			
11	25нж21нж7	37 4253 9977				100			
12	25нж21нж8	37 4253 9978			НО	160	От −50 до +50	а) 12Х18Н9ТЛ; б) 12Х18Н10Т	
13	25нж21нж9	37 4253 9979				100			
14	25нж21нж10	37 4253 9980			НЗ	160			
15	25нж21нж11	37 4253 9981				100			
16	25нж21нж12	37 4253 9982			НО	160		а) 12Х18Н12М3ТЛ; б) 10Х17Н13М2Т	
17	25нж21нж13	37 4253 9983				100			
18	25нж21нж14	37 4253 9984			НЗ	160			
19	25нж21нж15	37 4253 9985				100			
И 65291-100.20	25с21нж4	37 4253 1678		С ответными фланцами под приварку	НО	160	От −30 до +50	а) 25Л; б) 12Х13	160
21	25с21нж5	37 4253 1679				100			
22	25с21нж6	37 4253 1680			НЗ	160			
23	25с21нж7	37 4253 1681				100			
24	25нж21нж16	37 4253 9986			НО	160		а) 12Х18Н9ТЛ; б) 12Х18Н10Т	
25	25нж21нж17	37 4253 9987				100			
26	25нж21нж18	37 4253 9988			НЗ	160			
27	25нж21нж19	37 4253 9989				100			
28	25нж21нж20	37 4253 9990			НО	160		а) 12Х18Н12М3ТЛ; б) 10Х17Н13М2Т	
29	25нж21нж21	37 4253 9991				100			
30	25нж21нж22	37 4253 9992			НЗ	160			
31	25нж21нж23	37 4253 9993				100			
32	25нж21нж24	37 4253 9994			НО	160	От −50 до +50	а) 12Х18Н9ТЛ; б) 12Х18Н10Т	
33	25нж21нж25	37 4253 9995				100			
34	25нж21нж26	37 4253 9996			НЗ	160			
35	25нж21нж27	37 4253 9997				100			
36	25нж21нж28	37 4253 9998			НО	160		а) 12Х18Н12М3ТЛ; б) 10Х17Н13М2Т	
37	25нж21нж29	37 4253 9999				100			
38	25нж21нж30	37 4253 8000			НЗ	160			
39	25нж21нж31	37 4253 8001				100			

Продолжение

Номер чертежа и исполнение	Условное обозначение	Код ОКП	Условный проход D_y, мм	Присоединение к трубопроводу	Способ действия	Условная пропускная способность K_{vy}, м³/ч	Температура окружающей среды, °С	Материал (сталь): а) корпуса; б) плунжера	Масса, кг
И 65291-150	25с21нж	37 4254 1809	150	Фланцевое	НО	400	От −30 до +50	а) 25Л; б) 12Х13	180
						250			
И 65291-150.01	25с21нж1	37 4254 1810			НЗ	400			
						250			
02	25с21нж2	37 4254 1811			НО	400		а) 12Х18Н9ТЛ; б) 12Х18Н10Т	
						250			
03	25с21нж3	37 4254 1812			НЗ	400			
						250			
04	25нж21нж	37 4254 8019			НО	400		а) 12Х18Н12М3ТЛ; б) 10Х17Н13М2Т	
						250			
05	25нж21нж1	37 4254 8020			НЗ	400			
						250			
06	25нж21нж2	37 4254 8021			НО	400		а) 12Х18Н9ТЛ; б) 12Х18Н10Т	
						250			
07	25нж21нж3	37 4254 8022			НЗ	400			
						250			
08	25нж21нж4	37 4254 8023			НО	400	От −50 до +50	а) 12Х18Н12М3ТЛ; б) 10Х17Н13М2Т	
						250			
09	25нж21нж5	37 4254 8024			НЗ	400			
						250			
10	25нж21нж6	37 4254 8025			НО	400		а) 25Л; б) 12Х13	215
						250			
11	25нж21нж7	37 4254 8026			НЗ	400			
						250			
12	25нж21нж8	37 4254 8027			НО	400		а) 12Х18Н9ТЛ; б) 12Х18Н10Т	
						250			
13	25нж21нж9	37 4254 8028			НЗ	400			
						250			
14	25нж21нж10	37 4254 8029			НО	400		а) 12Х18Н12М3ТЛ; б) 10Х17Н13М2Т	
						250			
15	25нж21нж11	37 4254 8030			НЗ	400			
						250			
16	25нж21нж12	37 4254 8031			НО	400	От −30 до +50	а) 25Л; б) 12Х13	
						250			
17	25нж21нж13	37 4254 8032			НЗ	400			
						250			
18	25нж21нж14	37 4254 8033			НО	400		а) 12Х18Н9ТЛ; б) 12Х18Н10Т	
						250			
19	25нж21нж15	37 4254 8034			НЗ	400			
						250			
И 65291-150.20	25с21нж4	37 4254 1813		С ответными фланцами под приварку	НО	400		а) 12Х18Н12М3ТЛ; б) 10Х17Н13М2Т	
						250			
21	25с21нж5	37 4254 1814			НЗ	400			
						250			
22	25с21нж6	37 4254 1815			НО	400		а) 12Х18Н9ТЛ; б) 12Х18Н10Т	
						250			
23	25с21нж7	37 4254 1816			НЗ	400			
						250			
24	25нж21нж16	37 4254 8035			НО	400		а) 12Х18Н12М3ТЛ; б) 10Х17Н13М2Т	
						250			
25	25нж21нж17	37 4254 8036			НЗ	400			
						250			
26	25нж21нж18	37 4254 8037			НО	400		а) 12Х18Н9ТЛ; б) 12Х18Н10Т	
						250			
27	25нж21нж19	37 4254 8038			НЗ	400			
						250			
28	25нж21нж20	37 4254 8039			НО	400		а) 12Х18Н12М3ТЛ; б) 10Х17Н13М2Т	
						250			
29	25нж21нж21	37 4254 8040			НЗ	400			
						250			
30	25нж21нж22	37 4254 8041			НО	400	От −50 до +50	а) 12Х18Н9ТЛ; б) 12Х18Н10Т	
						250			
31	25нж21нж23	37 4254 8042			НЗ	400			
						250			
32	25нж21нж24	37 4254 8043			НО	400		а) 12Х18Н12М3ТЛ; б) 10Х17Н13М2Т	
						250			
33	25нж21нж25	37 4254 8044			НЗ	400			
						250			
34	25нж21нж26	37 4254 8045			НО	400			
						250			
35	25нж21нж27	37 4254 8046			НЗ	400			
						250			
36	25нж21нж28	37 4254 8047							
37	25нж21нж29	37 4254 8048							
38	25нж21нж30	37 4254 8049							
39	25нж21нж31	37 4254 8050							

Примечание. Тип пропускной характеристики: линейная — для основного и четных исполнений и равнопроцентная — для нечетных исполнений.

Исполнение Н0

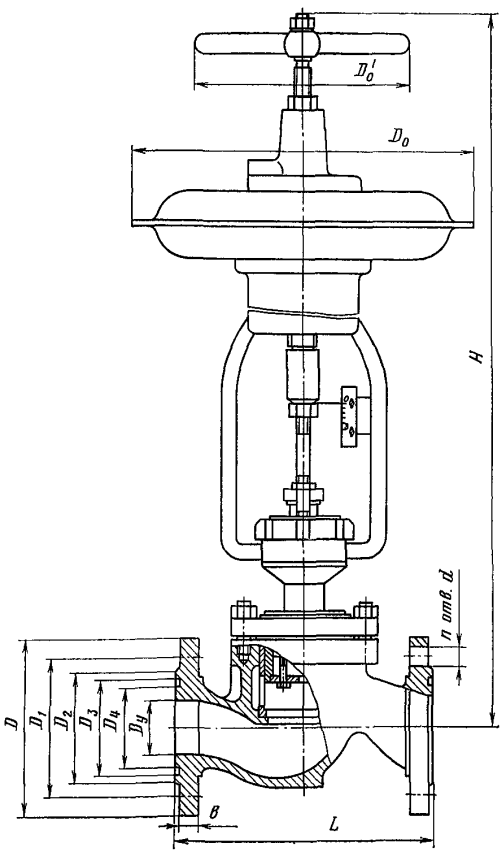

Исполнение Н3

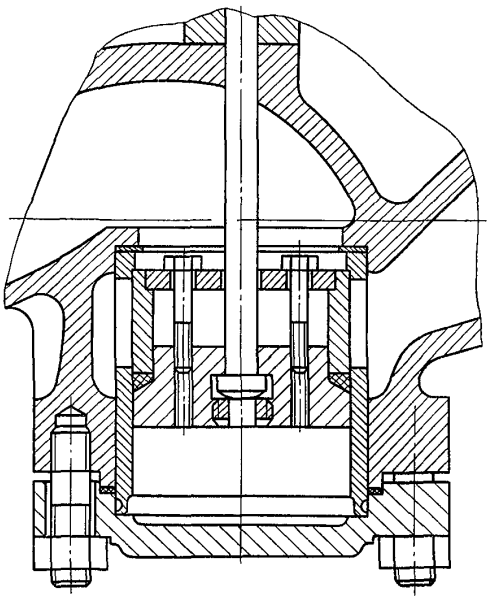

Исполнение с ответными фланцами под приварку

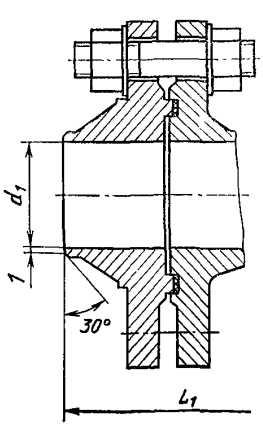

ОСНОВНЫЕ ГАБАРИТНЫЕ И ПРИСОЕДИНИТЕЛЬНЫЕ РАЗМЕРЫ (мм)

Условный проход D_y	L	D	D_1	D_2	D_3	D_4	D_0	D_0'	L_1	H	b	n	d	d_1
50	230	160	125	102	88	72	310	200	324	790	17	4	18	48
80	310	195	160	133	121	105	380	240	424	1017	19	8	18	78
100	350	230	190	158	150	128	470	320	484	1298	21	8	22	96
150	480	300	250	212	204	182	470	320	616	1320	27	8	26	145

Клапаны относятся к классу ремонтируемых.
Гарантийный срок — 18 месяцев со дня ввода в эксплуатацию.
Гарантийная наработка — 12 000 ч (1200 циклов).
Изготовление и поставка — по ТУ 26-07-428—89.

И 65285
(25нж90нж, 25нж92нж)

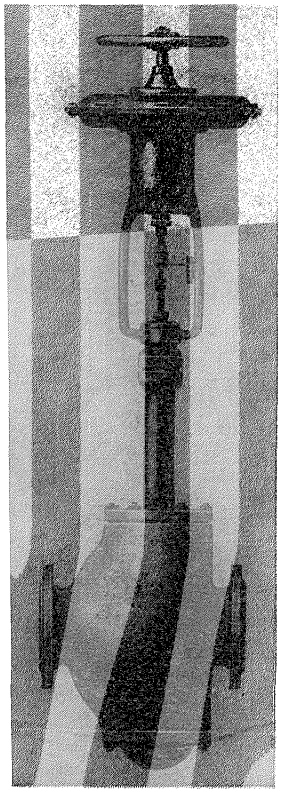

Клапаны регулирующие сильфонные с пневматическим мембранным исполнительным механизмом НО и НЗ

Применяются на трубопроводах для систем автоматического регулирования и управления технологическими процессами химических и других производств с целью непрерывного регулирования различных параметров (расход, давление и др.) рабочей среды. Рабочая среда — жидкая или газообразная, нейтральная к материалам деталей, соприкасающихся со средой, рабочей температурой от —40 до +350° С.

$P_у$	4 (40)
$P_{пр}$	6 (60)
ΔP	1,2 (12)

Присоединение к трубопроводу — фланцевое по ГОСТ 12819—80 с присоединительными размерами фланцев и размерами уплотнительных поверхностей по ГОСТ 12815—80 (исп. 9, ряд 2); с ответными фланцами под приварку по ГОСТ 12821—80.

Уплотнение штока — сильфонное.

Пропускная характеристика — линейная.

Условная пропускная способность и пропуск среды через затвор для каждого условного прохода приведены в таблице.

Условный проход $D_у$, мм	Условная пропускная способность $K_{v_у}$, м³/ч	Пропуск среды при ΔP=0,4 (4), дм³/мин
80	160	2,6
	100	1,6
100	250	4
	160	2,6
150	500	8
	400	6,6

Управление клапанами — от пневматического мембранного исполнительного механизма прямого действия по ГОСТ 13373—67: МИМ 320-111-154061 (для $D_у$ 80 мм); МИМ 400-112-164062 (для $D_у$ 100 и 150 мм) с ручным дублером.

Управляющее давление воздуха $P_{упр}$ от 0,02 до 0,1 (от 0,2 до 1).

Клапаны устанавливают на трубопроводе в любом рабочем положении; рекомендуется установка исполнительным механизмом вверх.

Условия эксплуатации: температура окружающей среды от —30 до +50° С, относительная влажность от 30 до 80% во всем диапазоне температур.

Условия хранения и транспортирования — 2 (С) по ГОСТ 15150—69, но при температуре от —10 до +35° С и относительной влажности от 30 до 80% во всем диапазоне температур.

Материал основных деталей: корпус — сталь 12Х18Н9ТЛ; плунжер — сталь 14Х17Н2; сильфон — сталь 08Х18Н10Т; втулка — чугун ЧН17Д3Х2.

Характеристика клапана (присоединение к трубопроводу, способ действия, код ОКП и масса) в зависимости от исполнения приведена в таблице.

Номер чертежа и исполнение	Условное обозначение	Код ОКП	Условный проход D_y, мм	Присоединение к трубопроводу	Способ действия	Масса, кг
И 65285-080	25нж90нж26	37 4252 9934	80	Фланцевое	НО	102
					НЗ	
И 65285-080.01	25нж92нж26	37 4252 9935		С ответными фланцами под приварку	НО	113
					НЗ	
02	25нж90нж27	37 4252 9936		Фланцевое	НО	102
					НЗ	
03	25нж92нж27	37 4252 9937		С ответными фланцами под приварку	НО	113
					НЗ	
04	25нж90нж28	37 4252 9938		Фланцевое	НО	102
					НЗ	
05	25нж92нж28	37 4252 9939		С ответными фланцами под приварку	НО	113
					НЗ	
06	25нж90нж29	37 4252 9940		Фланцевое	НО	102
					НЗ	
07	25нж92нж29	37 4252 9941		С ответными фланцами под приварку	НО	113
					НЗ	
08	25нж90нж26Э	37 4252 9942		Фланцевое	НО	102
					НЗ	
09	25нж92нж26Э	37 4252 9943		С ответными фланцами под приварку	НО	113
					НЗ	
10	25нж90нж27Э	37 4252 9944		Фланцевое	НО	102
					НЗ	
11	25нж92нж27Э	37 4252 9945		С ответными фланцами под приварку	НО	113
					НЗ	
12	25нж90нж28Э	37 4252 9946		Фланцевое	НО	102
					НЗ	
13	25нж92нж28Э	37 4252 9947		С ответными фланцами под приварку	НО	113
					НЗ	
14	25нж90нж29Э	37 4252 9948		Фланцевое	НО	102
					НЗ	
15	25нж92нж29Э	37 4252 9949		С ответными фланцами под приварку	НО	113
					НЗ	
16	25нж90нж26Т	37 4252 9950		Фланцевое	НО	102
					НЗ	
17	25нж92нж26Т	37 4252 9951		С ответными фланцами под приварку	НО	113
					НЗ	
18	25нж90нж27Т	37 4252 9952		Фланцевое	НО	102
					НЗ	
19	25нж92нж27Т	37 4252 9953		С ответными фланцами под приварку	НО	113
					НЗ	
20	25нж90нж28Т	37 4252 9954		Фланцевое	НО	102
					НЗ	
21	25нж92нж28Т	37 4252 9955		С ответными фланцами под приварку	НО	113
					НЗ	
22	25нж90нж29Т	37 4252 9956		Фланцевое	НО	102
					НЗ	
23	25нж92нж29Т	37 4252 9957		С ответными фланцами под приварку	НО	113
					НЗ	
И 65285-100	25нж90нж26	37 4253 9829	100	Фланцевое	НО	156
					НЗ	
И 65285-100.01	25нж92нж26	37 4253 9830		С ответными фланцами под приварку	НО	176
					НЗ	
02	25нж90нж27	37 4253 9831		Фланцевое	НО	156
					НЗ	
03	25нж92нж27	37 4253 9832		С ответными фланцами под приварку	НО	176
					НЗ	
04	25нж90нж28	37 4253 9833		Фланцевое	НО	156
					НЗ	
05	25нж92нж28	37 4253 9834		С ответными фланцами под приварку	НО	176
					НЗ	
06	25нж90нж29	37 4253 9835		Фланцевое	НО	156
					НЗ	
07	25нж92нж29	37 4253 9836		С ответными фланцами под приварку	НО	176
					НЗ	
08	25нж90нж26Э	37 4253 9837		Фланцевое	НО	156
					НЗ	
09	25нж92нж26Э	37 4253 9838		С ответными фланцами под приварку	НО	176
					НЗ	
10	25нж90нж27Э	37 4253 9839		Фланцевое	НО	156
					НЗ	
11	25нж92нж27Э	37 4253 9840		С ответными фланцами под приварку	НО	176
					НЗ	
И 65285-100.12	25нж90нж28Э	37 4253 9841		Фланцевое	НО	156
					НЗ	
13	25нж92нж28Э	37 4253 9842		С ответными фланцами под приварку	НО	176
					НЗ	
14	25нж90нж29Э	37 4253 9843		Фланцевое	НО	156
					НЗ	
15	25нж92нж29Э	37 4253 9844		С ответными фланцами под приварку	НО	176
					НЗ	
И 65285-100.16	25нж90нж26Т	37 4253 9845		Фланцевое	НО	156
					НЗ	
17	25нж92нж26Т	37 4253 9846		С ответными фланцами под приварку	НО	176
					НЗ	
18	25нж90нж27Т	37 4253 9847		Фланцевое	НО	156
					НЗ	
19	25нж92нж27Т	37 4253 9848		С ответными фланцами под приварку	НО	176
					НЗ	
20	25нж90нж28Т	37 4253 9849		Фланцевое	НО	156
					НЗ	
21	25нж92нж28Т	37 4253 9850		С ответными фланцами под приварку	НО	176
					НЗ	
22	25нж90нж29Т	37 4253 9851		Фланцевое	НО	156
					НЗ	
23	25нж92нж29Т	37 4253 9852		С ответными фланцами под приварку	НО	176
					НЗ	
И 65285-150	25нж90нж26	37 4254 9886	100	Фланцевое	НО	232
					НЗ	
И 65285-150.01	25нж92пж26	37 4254 9887		С ответными фланцами под приварку	НО	265
					НЗ	
02	25нж90нж27	37 4254 9888		Фланцевое	НО	232
					НЗ	
03	25нж92нж27	37 4254 9889		С ответными фланцами под приварку	НО	265
					НЗ	
04	25нж90нж28	37 4254 9890		Фланцевое	НО	232
					НЗ	
05	25нж92нж28	37 4254 9891		С ответными фланцами под приварку	НО	265
					НЗ	
06	25нж90нж29	37 4254 9892		Фланцевое	НО	232
					НЗ	
07	25нж92нж29	37 4254 9893		С ответными фланцами под приварку	НО	265
					НЗ	
08	25нж90нж26Э	37 4254 9894		Фланцевое	НО	232
					НЗ	
09	25нж92нж26Э	37 4254 9895		С ответными фланцами под приварку	НО	265
					НЗ	
10	25нж90нж27Э	37 4254 9896		Фланцевое	НО	232
					НЗ	
11	25нж92нж27Э	37 4254 9897		С ответными фланцами под приварку	НО	265
					НЗ	
12	25нж90нж28Э	37 4254 9898		Фланцевое	НО	232
					НЗ	
13	25нж92нж28Э	37 4254 9899		С ответными фланцами под приварку	НО	265
					НЗ	
14	25нж90нж29Э	37 4254 9900		Фланцевое	НО	232
					НЗ	
15	25нж92нж29Э	37 4254 9901		С ответными фланцами под приварку	НО	265
					НЗ	
16	25нж90нж26Т	37 4254 9902		Фланцевое	НО	232
					НЗ	
17	25нж92нж26Т	37 4254 9903		С ответными фланцами под приварку	НО	265
					НЗ	
18	25нж90нж27Т	37 4254 9904				
19	25нж92нж27Т	37 4254 9905				

Продолжение

Номер чертежа и исполнение	Условное обозначение	Код ОКП	Условный проход D_y, мм	Присоединение к трубопроводу	Способ действия	Масса, кг
20	25нж90нж28Т	37 4254 9906	150	Фланцевое	НО	232
21	25нж92нж28Т	37 4254 9907			НЗ	
22	25нж90нж29Т	37 4254 9908		С ответными фланцами под приварку	НО	265
23	25нж92нж29Т	37 4254 9909			НЗ	

Исполнение НО

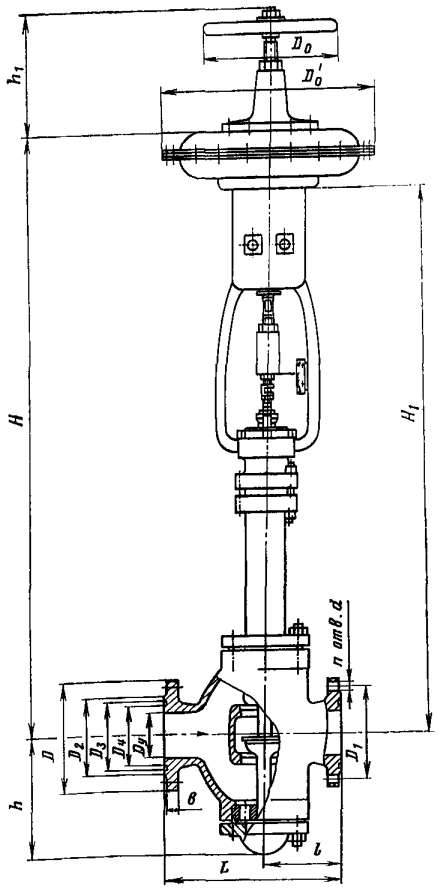

Исполнение НЗ

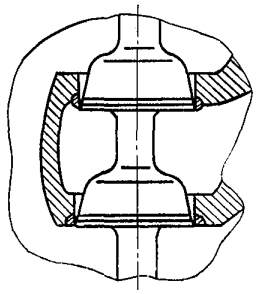

Исполнение с ответными фланцами под приварку

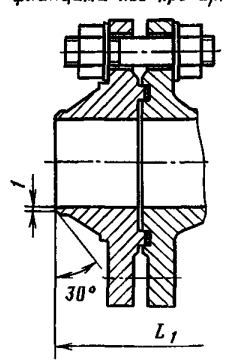

ОСНОВНЫЕ ГАБАРИТНЫЕ И ПРИСОЕДИНИТЕЛЬНЫЕ РАЗМЕРЫ (мм)

Условный проход D_y	L	D	D_1	D_2	D_3	D_4	D_6	D'_6	H	H_1	h	h_1	L_1	l	b	n	d
80	310	195	160	133	121	105	240	380	1305	980	210	225	426	135	19	8	18
100	350	230	190	158	150	128	320	460	1715	1306	280	275	530	150	21	8	23
150	480	300	250	218	204	182	320	460	1765	1370	360	275	620	205	27	8	26

Клапаны относятся к классу ремонтируемых.

Гарантийный срок — 18 месяцев со дня ввода в эксплуатацию.

Гарантийная наработка — 8000 ч (800 циклов).

Изготовление и поставка — по ТУ 26-07-284—80.

И 68061 (25с201нж) Dy 80 мм

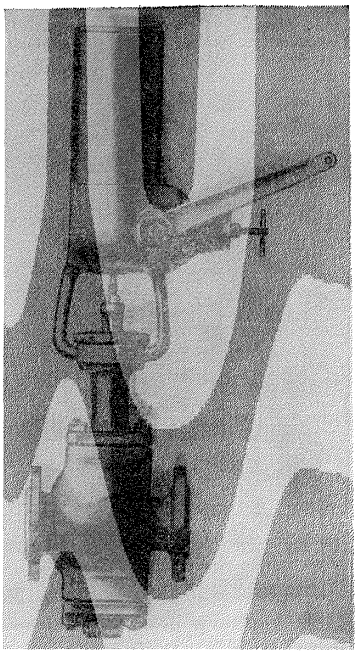

Клапан регулирующий двухседельный с электрическим исполнительным механизмом фланцевый

Применяется на трубопроводах для мазута и других жидких или газообразных сред, нейтральных к материалам деталей, соприкасающихся с рабочей средой, температурой до 220° С.

$P_у$	4 (40)
$P_{пр}$	6 (60)
ΔP	<1,2 (12)

Присоединение к трубопроводу — фланцевое по ГОСТ 12819—80 с присоединительными размерами фланцев и размерами уплотнительных поверхностей по ГОСТ 12815—80 (исп. 5, ряд 2).

По требованию заказчика клапан может быть изготовлен с ответными фланцами под приварку.

Уплотнение в затворе — конусное, металл по металлу.

Уплотнение штока — сальниковое. Подтяжка сальника — шпильками.

Условная пропускная способность $K_{v_у}$ 100 м³/ч.

Пропуск среды через затвор при ΔP=0,4 (4) — не более 1,6 дм³/мин.

Рабочая среда подается на плунжер.

Управление клапаном — дистанционное, от электрического исполнительного механизма типа МЭО-4/25-0,25 по ГОСТ 7192—80 с длиной кривошипа 130 мм; потребляемая мощность — не более 40 Вт, напряжение — 220 В.

Время полного хода плунжера — 25 с, обеспечивается при угле поворота выходного вала на 68°.

Клапан имеет местный указатель положения запорного органа.

Клапан устанавливают на трубопроводе в любом рабочем положении.

Условия эксплуатации — климатическое исполнение У1 по ГОСТ 15150—69, но при температуре окружающего воздуха от —30 до +50° С и относительной влажности от 30 до 80% во всем диапазоне температур.

Условия хранения и транспортирования — 6 (ОЖ2) по ГОСТ 15150—69.

Материал основных деталей: корпус, крышка — сталь 25Л-II; набивка сальника — пропитанный асбест АПС.

Масса клапана без ответных фланцев — 88 кг, с ответными фланцами — 96 кг.

Необходимость поставки клапанов с ответными фланцами оговаривается в заказе.

Код ОКП и пропускная характеристика клапана в зависимости от исполнения приведены в таблице.

Номер чертежа и исполнение	Условное обозначение	Код ОКП	Тип пропускной характеристики
И 68061-080	25с201нж	37 4252 1666	Линейная
И 68061-080.01	25с201нж1	37 4252 1667	Равнопроцентная
02	25с201нжЭ	37 4252 1668	Линейная
03	25с201нж1Э	37 4252 1669	Равнопроцентная
04	25с201нжТ	37 4252 1670	Линейная
05	25с201нж1Т	37 4252 1671	Равнопроцентная

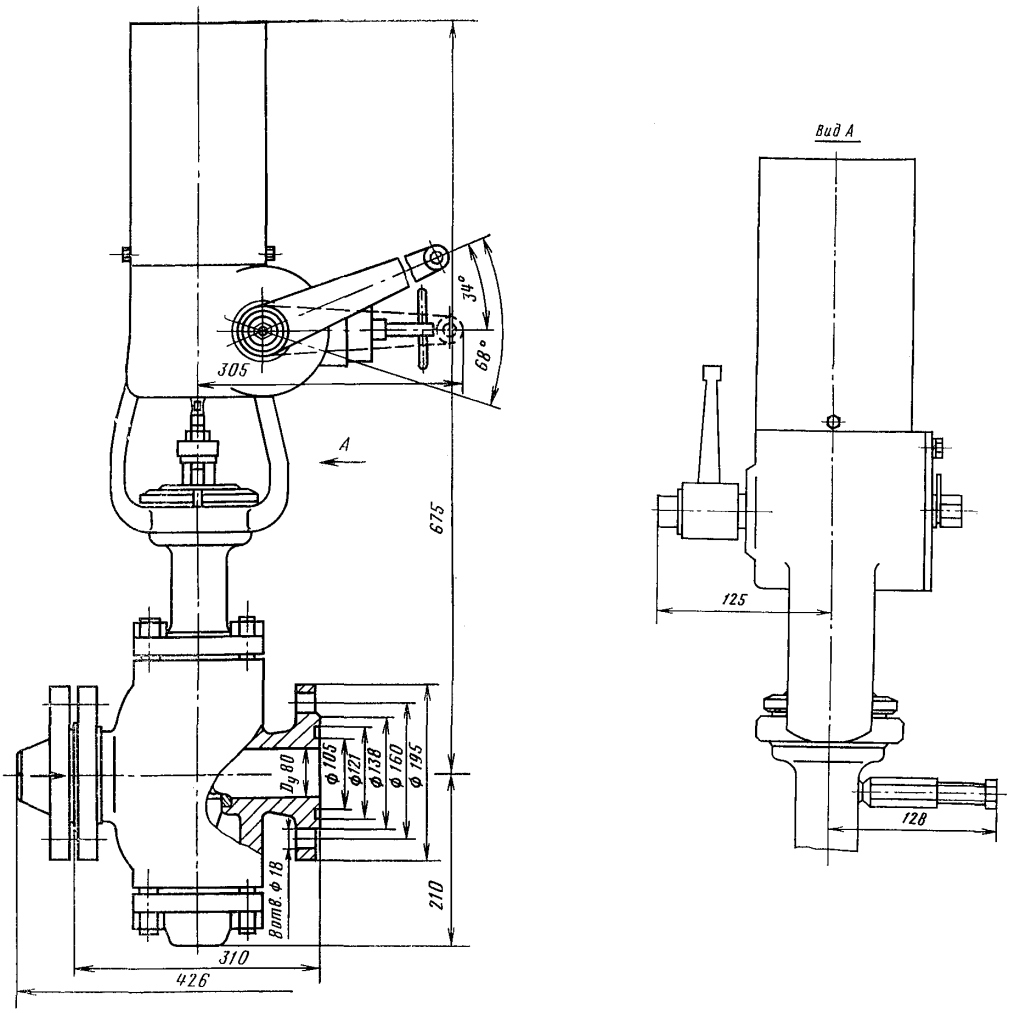

Клапан относится к классу ремонтируемых.

Гарантийный срок — 18 месяцев со дня ввода в эксплуатацию.

Гарантийная наработка — 10 000 ч (1000 циклов).

Изготовление и поставка — по ТУ 26-07-280—80.

И 65255
(25нж90нж, 25нж92нж)

Клапаны регулирующие сильфонные с пневматическим мембранным исполнительным механизмом НО и НЗ фланцевые

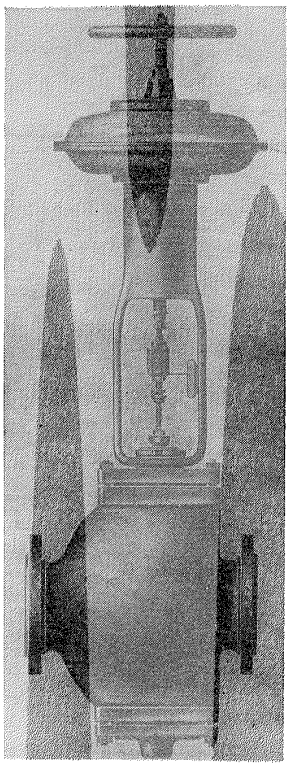

Применяются для жидких и газообразных сред, нейтральных к материалам деталей, соприкасающихся со средой, рабочей температурой (см. таблицу на с. 90).

$P_у$ 4 (40)
$P_{пр}$ 6 (60)
ΔP . . . . . $\leqslant$1,2 (12) — для $D_у$ 80, 100 и 150 мм
ΔP . . . . . $\leqslant$2 (20) — для $D_у$ 50 мм

Присоединение к трубопроводу — фланцевое по ГОСТ 12819—80 с присоединительными размерами фланцев и размерами уплотнительных поверхностей по ГОСТ 12815—80 (исп. 9, ряд 2); с ответными фланцами под приварку по ГОСТ 12821—80.

Уплотнение штока — сильфонное, предотвращает проникновение рабочей среды по штоку в окружающую среду.

Пропуск среды через затвор при указанных значениях условной пропускной способности $K_{v_у}$ приведен в таблице.

Управление клапанами — от пневматических мембранных исполнительных механизмов по ГОСТ 13373—67 с позиционером и ручным дублером (см. таблицу на с. 90).

Диапазон командного давления воздуха, при котором осуществляется полный ход плунжера, 0,02—0,1 (0,2—1).

Допускается комплектовать клапаны другими мембранными исполнительными механизмами с аналогичными выходными параметрами и одинаковыми присоединительными размерами.

Клапаны устанавливают на трубопроводе в любом рабочем положении; рекомендуется установка пневматическим мембранным исполнительным механизмом вверх.

Условный проход $D_у$, мм	Условная пропускная способность $K_{v_у}$, м³/ч	Пропуск среды при ΔP=0,4(4), дм³/мин
50	63	1
	40	0,6
80	160	2,6
	100	1,6
	63	1
100	250	4
	160	2,6
	100	1,6
150	500	8
	400	6,6
	250	4

Условия эксплуатации — климатические исполнения У и Т по ГОСТ 15150—69, но при температуре окружающей среды от —30 до +50° С и относительной влажности от 30 до 80% во всем диапазоне температур (для исполнения У); при температуре окружающей среды от —10 до +50° С и относительной влажности до 95% при 35° С (для исполнения Т).

Условия хранения и транспортирования — 2 (С) по ГОСТ 15150—69, но при температуре от —10 до +35° С и относительной влажности от 30 до 80%.

Материал основных деталей: корпус, крышка, седло — сталь 12Х18Н9Т; сильфон — сталь 12Х18Н10Т; плунжер, шток — сталь 14Х17Н2; втулка — чугун ЧН17Д3Х2.

Характеристика клапана (присоединение к трубопроводу, способ действия, типоразмер исполнительного механизма, тип пропускной характеристики и условная пропускная способность, температура рабочей среды, код ОКП и масса) в зависимости от исполнения приведена в таблице.

Номер чертежа и исполнение	Условное обозначение	Код ОКП	Присоединение к трубопроводу	Условный проход D_y, мм	Температура рабочей среды, °С	Способ действия	Тип пропускной характеристики	Условная пропускная способность K_{v_y}, м³/ч	Типоразмер исполнительного механизма	Масса, кг
И 65255-050	25нж90нж14	37 4257 9425	Фланцевое	50	От —40 до +350	НО	Линейная	63	МИМ 250-111-153061	62
И 65255-050.01	25нж92нж14	37 4257 9426				НЗ				
02	25нж90нж15	37 4257 9427	С ответными фланцами под приварку			НО				73
03	25нж92нж15	37 4257 9428				НЗ				
04	25нж90нж16	37 4257 9429	Фланцевое			НО	Линейная	40		62
05	25нж92нж16	37 4257 9430				НЗ				
06	25нж90нж17	37 4257 9431	С ответными фланцами под приварку			НО				73
07	25нж92нж17	37 4257 9432				НЗ				
09	25нж90нж9	37 4257 8973	Фланцевое		От —40 до +200	НО	Линейная	63		62
10	25нж92нж9	37 4257 8974				НЗ				
11	25нж90нж13	37 4257 8975	С ответными фланцами под приварку			НО				73
12	25нж92нж13	37 4257 8976				НЗ				
13	25нж90нж14Э	37 4257 9433	Фланцевое		От —40 до +350	НО				62
14	25нж92нж14Э	37 4257 9434				НЗ				
15	25нж90нж15Э	37 4257 9435	С ответными фланцами под приварку			НО				73
16	25нж92нж15Э	37 4257 9436				НЗ				
17	25нж90нж16Э	37 4257 9437	Фланцевое			НО	Линейная	40		62
18	25нж92нж16Э	37 4257 9438				НЗ				
19	25нж90нж17Э	37 4257 9439	С ответными фланцами под приварку			НО				73
20	25нж92нж17Э	37 4257 9440				НЗ				
27	25нж90нж9Э	37 4257 8977	Фланцевое		От —40 до +200	НО	Линейная	63		62
28	25нж92нж9Э	37 4257 8978				НЗ				
29	25нж90нж13Э	37 4257 8979	С ответными фланцами под приварку			НО				73
30	25нж92нж13Э	37 4257 8980				НЗ				
И 65255-050.31	25нж90нж14Т	37 4257 9441	Фланцевое		От —40 до +350	НО	Линейная	63	МИМ 250-111-153061	62
32	25нж92нж14Т	37 4257 9442				НЗ				
33	25нж90нж15Т	37 4257 9443	С ответными фланцами под приварку			НО				73
34	25нж92нж15Т	37 4257 9444				НЗ				
35	25нж90нж16Т	37 4257 9445	Фланцевое			НО	Линейная	40		62
36	25нж92нж16Т	37 4257 9446				НЗ				
37	25нж90нж17Т	37 4257 9447	С ответными фланцами под приварку			НО				73
38	25нж92нж17Т	37 4257 9448				НЗ				
46	25нж90нж9Т	37 4257 8981	Фланцевое		От —40 до +200	НО	Линейная	63		62
47	25нж92нж9Т	37 4257 8982				НЗ				
48	25нж90нж13Т	37 4257 8983	С ответными фланцами под приварку			НО				73
49	25нж92нж13Т	37 4257 8984				НЗ				
50	25нж90нж30	37 4257 9453	Фланцевое		От —40 до +200	НО	Равнопроцентная	63	МИМ 250-111-153061	62
51	25нж92нж30	37 4257 9454				НЗ				
52	25нж90нж31	37 4257 9455	С ответными фланцами под приварку			НО				73
53	25нж92нж31	37 4257 9456				НЗ				

Продолжение

Номер чертежа и исполнение	Условное обозначение	Код ОКП	Присоединение к трубопроводу	Условный проход D_y, мм	Температура рабочей среды, °С	Способ действия	Тип пропускной характеристики	Условная пропускная способность K_{v_y}, м³/ч	Типоразмер исполнительного механизма	Масса, кг
И 65255-050.54	25нж90нж32	37 4257 9457	Фланцевое	50	От —40 до +200	НО	Равнопроцентная	40	МИМ 250-111-153061	62
55	25нж92нж32	37 4257 9458				НЗ				73
56	25нж90нж33	37 4257 9459	С ответными фланцами под приварку			НО				
57	25нж92нж33	37 4257 9460				НЗ				
58	25нж90нж30Э	37 4257 9461	Фланцевое			НО	Равнопроцентная	63	МИМ 250-111-153061	62
59	25нж92нж30Э	37 4257 9462				НЗ				73
60	25нж90нж31Э	37 4257 9463	С ответными фланцами под приварку			НО				
61	25нж92нж31Э	37 4257 9464				НЗ				
И 65255-050.62	25нж90нж32Э	37 4257 9465	Фланцевое		От —40 до +200	НО	Равнопроцентная	40	МИМ 250-111-153061	62
63	25нж92нж32Э	37 4257 9466				НЗ				73
64	25нж90нж33Э	37 4257 9467	С ответными фланцами под приварку			НО				
65	25нж92нж33Э	37 4257 9468				НЗ				
66	25нж90нж30Т	37 4257 9469	Фланцевое			НО	Равнопроцентная	63	МИМ 250-111-153061	62
67	25нж92нж30Т	37 4257 9470				НЗ				73
68	25нж90нж31Т	37 4257 9471	С ответными фланцами под приварку			НО				
69	25нж92нж31Т	37 4257 9472				НЗ				
70	25нж90нж32Т	37 4257 9473	Фланцевое			НО	Равнопроцентная	40		62
71	25нж92нж32Т	37 4257 9474				НЗ				73
72	25нж90нж33Т	37 4257 9475	С ответными фланцами под приварку			НО				
73	25нж92нж33Т	37 4257 9476				НЗ				
И 65255-080.09	25нж90нж9	37 4252 9729	Фланцевое	80	От —40 до +200	НО	Линейная	160	МИМ 320-111-154061	98,5
10	25нж92нж9	37 4252 9882				НЗ				112,5
11	25нж90нж13	37 4252 9883	С ответными фланцами под приварку			НО				
12	25нж92нж13	37 4252 9884				НЗ				
13	25нж90нж30	37 4252 9958	Фланцевое			НО	Линейная	100		98,5
14	25нж92нж30	37 4252 9959				НЗ				112,5
15	25нж90нж31	37 4252 9960	С ответными фланцами под приварку			НО				
16	25нж92нж31	37 4252 9961				НЗ				
17	25нж90нж32	37 4252 9962	Фланцевое			НО	Равнопроцентная	100		98,5
18	25нж92нж32	37 4252 9963				НЗ				112,5
19	25нж90нж33	37 4252 9964	С ответными фланцами под приварку			НО				
20	25нж92нж33	37 4252 9965				НЗ				
И 65255-080.21	25нж90нж34	37 4252 9966	Фланцевое			НО	Равнопроцентная	63	МИМ 320-111-154061	98,5
22	25нж92нж34	37 4252 9967				НЗ				112,5
23	25нж90нж35	37 4252 9968	С ответными фланцами под приварку			НО				
24	25нж92нж35	37 4252 9969				НЗ				
27	25нж90нж9Э	37 4252 9730	Фланцевое			НО	Линейная	160		98,5
28	25нж92нж9Э	37 4252 9885				НЗ				112,5
29	25нж90нж13Э	37 4252 9886	С ответными фланцами под приварку			НО				
30	25нж92нж13Э	37 4252 9887				НЗ				

Продолжение

Номер чертежа и исполнение	Условное обозначение	Код ОКП	Присоединение к трубопроводу	Условный проход D_y, мм	Температура рабочей среды, °С	Способ действия	Тип пропускной характеристики	Условная пропускная способность K_{v_y}, м³/ч	Типоразмер исполнительного механизма	Масса, кг
И 65255-080.31	25нж90нж30Э	37 4252 9970	Фланцевое	80	От —40 до +200	НО	Линейная	100	МИМ 320-111-154061	98,5
32	25нж92нж30Э	37 4252 9971				НЗ				
33	25нж90нж31Э	37 4252 9972	С ответными фланцами под приварку			НО				112,5
34	25нж92нж31Э	37 4252 9973				НЗ				
35	25нж90нж32Э	37 4252 9974	Фланцевое			НО	Равнопроцентная	100		98,5
36	25нж92нж32Э	37 4252 9975				НЗ				
37	25нж90нж33Э	37 4252 9976	С ответными фланцами под приварку			НО				112,5
38	25нж92нж33Э	37 4252 9977				НЗ				
39	25нж90нж34Э	37 4252 9978	Фланцевое			НО	Равнопроцентная	63		98,5
40	25нж92нж34Э	37 4252 9979				НЗ				
41	25нж90нж35Э	37 4252 9980	С ответными фланцами под приварку			НО				112,5
42	25нж92нж35Э	37 4252 9981				НЗ				
46	25нж90нж9Т	37 4252 9731	Фланцевое			НО	Линейная	160	МИМ 320-111-154061Т1	98,5
47	25нж92нж9Т	37 4252 9888				НЗ				
48	25нж90нж13Т	37 4252 9889	С ответными фланцами под приварку			НО				112,5
49	25нж92нж13Т	37 4252 9890				НЗ				
50	25нж90нж30Т	37 4252 9982	Фланцевое		От —40 до +200	НО	Линейная	100		98,5
51	25нж92нж30Т	37 4252 9983				НЗ				
52	25нж90нж31Т	37 4252 9984	С ответными фланцами под приварку			НО				112,5
53	25нж92нж31Т	37 4252 9985				НЗ				
54	25нж90нж32Т	37 4252 9986	Фланцевое			НО	Равнопроцентная	100		98,5
55	25нж92нж32Т	37 4252 9987				НЗ				
56	25нж90нж33Т	37 4252 9988	С ответными фланцами под приварку			НО				112,5
57	25нж92нж33Т	37 4252 9989				НЗ				
58	25нж90нж34Т	37 4252 9990	Фланцевое			НО	Равнопроцентная	63		98,5
59	25нж92нж34Т	37 4252 9991				НЗ				
60	25нж90нж35Т	37 4252 9992	С ответными фланцами под приварку			НО				112,5
61	25нж92нж35Т	37 4252 9993				НЗ				
И 65255-100.09	25нж90нж9	37 4253 9689	Фланцевое	100	От —40 до +200	НО	Линейная	250	МИМ 400-112-164062	145
10	25нж92нж9	37 4253 9789				НЗ				
11	25нж90нж13	37 4253 9790	С ответными фланцами под приварку			НО				165
12	25нж92нж13	37 4253 9791				НЗ				
13	25нж90нж30	37 4253 9857	Фланцевое			НО	Линейная	160		145
14	25нж92нж30	37 4253 9858				НЗ				
15	25нж90нж31	37 4253 9859	С ответными фланцами под приварку			НО				165
16	25нж92нж31	37 4253 9860				НЗ				
17	25нж90нж32	37 4253 9861	Фланцевое			НО	Равнопроцентная	160		145
18	25нж92нж32	37 4253 9862				НЗ				
19	25нж90нж33	37 4253 9863	С ответными фланцами под приварку			НО				165
20	25нж92нж33	37 4253 9864				НЗ				

Продолжение

Номер чертежа и исполнение	Условное обозначение	Код ОКП	Присоединение к трубопроводу	Условный проход D_y, мм	Температура рабочей среды, °С	Способ действия	Тип пропускной характеристики	Условная пропускная способность $K_{v/y}$, м³/ч	Типоразмер исполнительного механизма	Масса, кг
И 65255-100.21	25нж90нж34	37 4253 9865	Фланцевое	100	От −40 до +200	НО	Равнопроцентная	100	МИМ 400-112-164062	145
22	25нж92нж34	37 4253 9866				НЗ				165
23	25нж90нж35	37 4253 9867	С ответными фланцами под приварку			НО				
24	25нж92нж35	37 4253 9868				НЗ				
27	25нж90нж9Э	37 4253 9690	Фланцевое			НО	Линейная	250	МИМ 400-112-164062	145
28	25нж92нж9Э	37 4253 9792				НЗ				165
29	25нж90нж13Э	37 4253 9793	С ответными фланцами под приварку			НО				
30	25нж92нж13Э	37 4253 9794				НЗ				
31	25нж90нж30Э	37 4253 9869	Фланцевое			НО	Линейная	160		145
32	25нж92нж30Э	37 4253 9870				НЗ				165
33	25нж90нж31Э	37 4253 9871	С ответными фланцами под приварку			НО				
34	25нж92нж31Э	37 4253 9872				НЗ				
35	25нж90нж32Э	37 4253 9873	Фланцевое			НО	Равнопроцентная	160		145
36	25нж92нж32Э	37 4253 9874				НЗ				165
37	25нж90нж33Э	37 4253 9875	С ответными фланцами под приварку			НО				
38	25нж92нж33Э	37 4253 9876				НЗ				
39	25нж90нж34Э	37 4253 9877	Фланцевое			НО	Равнопроцентная	100		145
40	25нж92нж34Э	37 4253 9878				НЗ				165
41	25нж90нж35Э	37 4253 9879	С ответными фланцами под приварку			НО				
42	25нж92нж35Э	37 4253 9880				НЗ				
46	25нж90нж9Т	37 4253 9692	Фланцевое			НО	Линейная	250	МИМ 400-112-164062	145
47	25нж92нж9Т	37 4253 9795				НЗ				165
48	25нж90нж13Т	37 4253 9796	С ответными фланцами под приварку			НО				
49	25нж92нж13Т	37 4253 9797				НЗ				
И 65255-100.50	25нж90нж30Т	37 4253 9881	Фланцевое			НО	Линейная	160	МИМ 400-112-164062	145
51	25нж92нж30Т	37 4253 9882				НЗ				165
52	25нж90нж31Т	37 4253 9883	С ответными фланцами под приварку			НО				
53	25нж92нж31Т	37 4253 9884				НЗ				
54	25нж90нж32Т	37 4253 9885	Фланцевое			НО	Равнопроцентная	160	МИМ 400-112-164062Т1	145
55	25нж92нж32Т	37 4253 9886				НЗ				165
56	25нж90нж33Т	37 4253 9887	С ответными фланцами под приварку			НО				
57	25нж92нж33Т	37 4253 9888				НЗ				
58	25нж90нж34Т	37 4253 9889	Фланцевое			НО	Равнопроцентная	100		145
59	25нж92нж34Т	37 4253 9890				НЗ				165
60	25нж90нж35Т	37 4253 9891	С ответными фланцами под приварку			НО				
61	25нж92нж35Т	37 4253 9892				НЗ				
И 65255-150.09	25нж90нж9	37 4254 9693	Фланцевое	150	От −40 до +200	НО	Линейная	500	МИМ 400-112-164062	220
10	25нж92нж9	37 4254 9810				НЗ				250
11	25нж90нж13	37 4254 9811	С ответными фланцами под приварку			НО				
12	25нж92нж13	37 4254 9812				НЗ				

Продолжение

Номер чертежа и исполнение	Условное обозначение	Код ОКП	Присоединение к трубопроводу	Условный проход D_y, мм	Температура рабочей среды, °С	Способ действия	Тип пропускной характеристики	Условная пропускная способность K_{v_y}, м³/ч	Типоразмер исполнительного механизма	Масса, кг
13	25нж90нж30	37 4254 9910	Фланцевое	150	От —40 до +200	НО	Линейная	400	МИМ 400-112-164062	220
14	25нж92нж30	37 4254 9911				НЗ				
15	25нж90нж31	37 4254 9912	С ответными фланцами под приварку			НО				250
16	25нж92нж31	37 4254 9913				НЗ				
17	25нж90нж32	37 4254 9914	Фланцевое			НО	Равнопроцентная	400		220
18	25нж92нж32	37 4254 9915				НЗ				
19	25нж90нж33	37 4254 9916	С ответными фланцами под приварку			НО				250
20	25нж92нж33	37 4254 9917				НЗ				
И 65255-150.21	25нж90нж34	37 4254 9918	Фланцевое			НО	Равнопроцентная	250	МИМ 400-112-164062	220
22	25нж92нж34	37 4254 9919				НЗ				
23	25нж90нж35	37 4254 9920	С ответными фланцами под приварку			НО				250
24	25нж92нж35	37 4254 9921				НЗ				
27	25нж90нж9Э	37 4254 9694	Фланцевое			НО	Линейная	500	МИМ 400-112-164062	220
28	25нж92нж9Э	37 4254 9813				НЗ				
29	25нж90нж13Э	37 4254 9814	С ответными фланцами под приварку			НО				250
30	25нж92нж13Э	37 4254 9815				НЗ				
31	25нж90нж30Э	37 4254 9922	Фланцевое			НО	Линейная	400		220
32	25нж92нж30Э	37 4254 9923				НЗ				
33	25нж90нж31Э	37 4254 9924	С ответными фланцами под приварку			НО				250
34	25нж92нж31Э	37 4254 9925				НЗ				
35	25нж90нж32Э	37 4254 9926	Фланцевое			НО	Равнопроцентная	400		220
36	25нж92нж32Э	37 4254 9927				НЗ				
37	25нж90нж33Э	37 4254 9928	С ответными фланцами под приварку			НО				250
38	25нж92нж33Э	37 4254 9929				НЗ				
39	25нж90нж34Э	37 4254 9930	Фланцезое			НО	Равнопроцентная	250		220
40	25нж92нж34Э	37 4254 9931				НЗ				
41	25нж90нж35Э	37 4254 9932	С ответными фланцами под приварку			НО				250
42	25нж92нж35Э	37 4254 9933				НЗ				
46	25нж90нж9Т	37 4254 9695	Фланцевое			НО	Линейная	500	МИМ 400-112-164062	220
47	25нж92нж9Т	37 4254 9816				НЗ				
48	25нж90нж13Т	37 4254 9817	С ответными фланцами под приварку			НО				250
49	25нж92нж13Т	37 4254 9818				НЗ				
И 65255-150.50	25нж90нж30Т	37 4254 9934	Фланцевое			НО	Линейная	400	МИМ 400-112-164062	220
51	25нж92нж30Т	37 4254 9935				НЗ				
52	25нж90нж31Т	37 4254 9936	С ответными фланцами под приварку			НО				250
53	25нж92нж31Т	37 4254 9937				НЗ				
54	25нж90нж32Т	37 4254 9938	Фланцевое			НО	Равнопроцентная	400	МИМ 400-112-164062Т1	220
55	25нж92нж32Т	37 4254 9939				НЗ				
56	25нж90нж33Т	37 4254 9940	С ответными фланцами под приварку			НО				250
57	25нж92нж33Т	37 4254 9941				НЗ				
58	25нж90нж34Т	37 4254 9942	Фланцевое			НО	Равнопроцентная	250		220
59	25нж92нж34Т	37 4254 9943				НЗ				
60	25нж90нж35Т	37 4254 9944	С ответными фланцами под приварку			НО				250
61	25нж92нж35Т	37 4254 9945				НЗ				

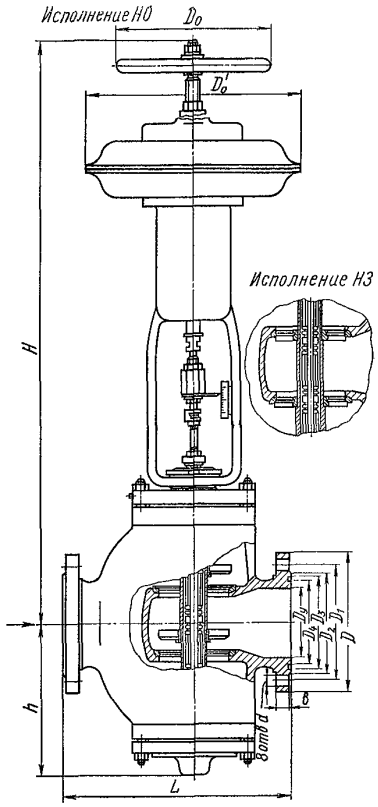

Исполнение МИМ с позиционером и верхним ручным дублером

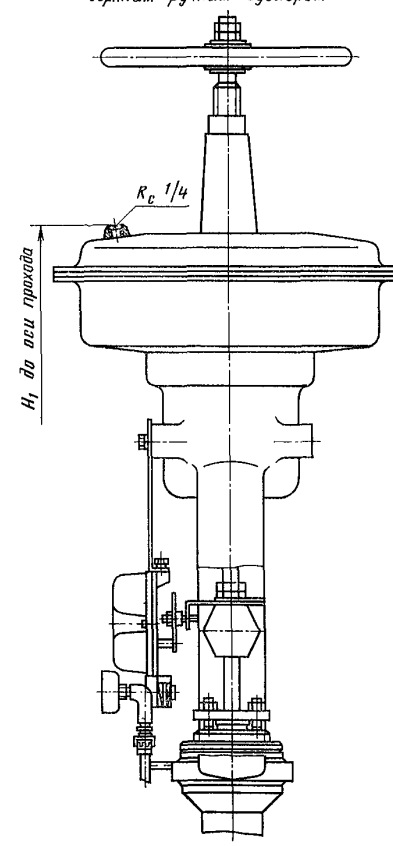

Исполнение МИМ с позиционером ППС-100 и верхним ручным дублером

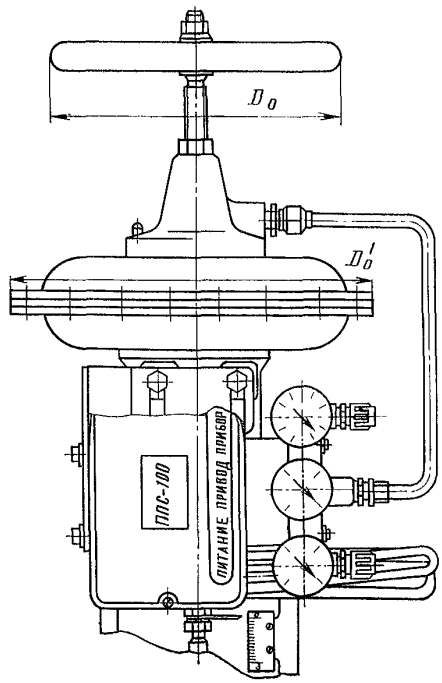

Исполнение с ответными фланцами под приварку

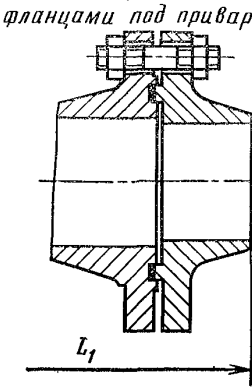

ОСНОВНЫЕ ГАБАРИТНЫЕ И ПРИСОЕДИНИТЕЛЬНЫЕ РАЗМЕРЫ (мм)

Условный проход D_y	L	L_1	D	D_1	D_2	D_3	D_4	D_0	D_0'	H	H_1	h	b	d
50	230	300	160	125	102	88	72	200	310	1040	870	160	17	18
80	310	426	195	160	133	121	105	240	380	1064	770	196	19	18
100	350	480	230	190	162	150	128	400	475	1174	900	265	21	23
150	480	618	300	250	218	204	182	400	475	1201	930	303	27	27

Клапаны относятся к классу ремонтируемых.
Гарантийный срок — 18 месяцев со дня ввода в эксплуатацию.
Гарантийная наработка — 8000 ч (800 циклов).
Изготовление и поставка — по ТУ 26-07-284—80.

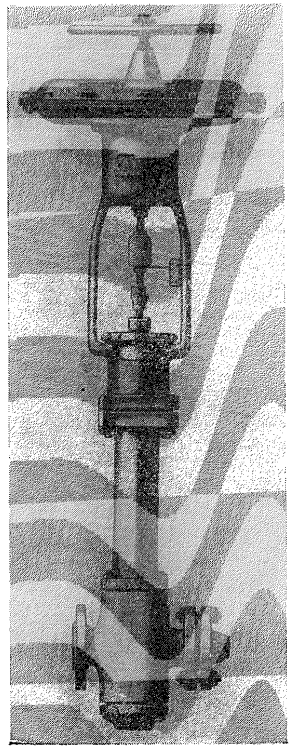

И 65255 (25с90нж, 25с92нж, 25нж90нж, 25нж92нж) Dy 25 мм

Клапаны регулирующие сильфонные с мембранно-пружинным исполнительным механизмом НО и НЗ

фланцевые

Применяются на трубопроводах для жидких и газообразных сред, нейтральных к материалам деталей, соприкасающихся со средой, рабочей температурой от —40 до +200° С (осн. исп. и 01—77 исп.) и рабочей температурой от —40 до +350° С (78—155 исп.).

P_y 4 (40)
$P_{пр}$ 6 (60)
ΔP . . . . . $\leqslant$2 (20)

Присоединение к трубопроводу — фланцевое по ГОСТ 12819—80, с присоединительными размерами фланцев и размерами уплотнительных поверхностей по ГОСТ 12815—80 (исп. 5 или 9, ряд 2).

По требованию заказчика клапан может быть изготовлен с ответными фланцами под приварку.

Уплотнение штока — сильфонное, предотвращает проникновение рабочей среды по штоку в окружающую среду.

Пропуск среды через затвор при указанных значениях условной пропускной способности K_{vy} приведен в таблице.

Условный проход D_y, мм	Условная пропускная способность K_{vy}, м³/ч	Пропуск среды ΔP=0,4(4), дм³/мин
25	16	0,26
	10	0,16
	6,3	0,1
	4	0,06
	2,5	0,04
	1,6	0,02

Диапазон командного давления воздуха, при котором осуществляется полный ход плунжера, 0,02—0,1 (0,2—1).

Управление клапанами — от мембранно-пружинного исполнительного механизма по ГОСТ 13373—67 с позиционером и верхним ручным дублером.

Допускается комплектовать клапан другими исполнительными механизмами с аналогичными выходными параметрами и одинаковыми присоединительными размерами.

Клапаны устанавливают на трубопроводе в любом рабочем положении; рекомендуется установка исполнительным механизмом вверх.

Условия эксплуатации: климатические исполнения У и Т по ГОСТ 15150—69, но при температуре окружающей среды от —30 до +50° С и относительной влажности от 30 до 80% во всем диапазоне температур (для исполнения У); при температуре окружающей среды от —10 до +50° С и относительной влажности до 95% при 35° С (для исполнения Т).

Условия хранения и транспортирования — по ГОСТ 12893—83.

Материал основных деталей (см. таблицу на с. 97): сильфон — сталь 08Х18Н10Т; набивка сальника — фторопласт ФУМ (осн. исп. и 01—77 исп.) и АФТ (78—155 исп.).

Масса клапана без ответных фланцев 49,5 кг, с ответными фланцами 51,8 кг.

Характеристика клапана (материал основных деталей, условная пропускная способность и пропускная характеристика, а также код ОКП) в зависимости от исполнения приведена в таблице.

Номер чертежа и исполнение	Условное обозначение		Код ОКП		Тип пропускной характеристики	Условная пропускная способность K_{vy}, м³/ч	Материал основных деталей: а) корпуса (сталь); б) плунжера и седла (сталь); в) втулки (чугун)
	НО	НЗ	НО	НЗ			
И 65255-025	25с90нж	25с92нж	37 4251 4043	37 4251 4049	Линейная	16	а) 25Л; б) 20Х13; в) ЧН17Д3Х2
И 65255-025.01	25с90нж1	25с92нж1	37 4251 4069	37 4251 4144		10	
02	25с90нж2	25с92нж2	37 4251 4070	37 4251 4145		6,3	
03	25с90нж3	25с92нж3	37 4251 4071	37 4251 4146		4	
04	25с90нж4	25с92нж4	37 4251 4072	37 4251 4147		2,5	
05	25с90нж5	25с92нж5	37 4251 4073	37 4251 4148		1,6	
06	25с90нж6	25с92нж6	37 4251 4074	37 4251 4149	Равнопроцентная	16	
07	25с90нж7	25с92нж7	37 4251 4075	37 4251 4150		10	
08	25с90нж8	25с92нж8	37 4251 4076	37 4251 4151		6,3	
09	25с90нж9	25с92нж9	37 4251 4077	37 4251 4152		4	
10	25с90нж10	25с92нж10	37 4251 4078	37 4251 4153		2,5	
11	25с90нж11	25с92нж11	37 4251 4079	37 4251 4154		1,6	
12	25с90нж12	25с92нж12	37 4251 4080	37 4251 4155	Тарельчатый плунжер	16	
13	25нж90нж	25нж92нж	37 4257 8053	37 4257 8059	Линейная	10	а) 12Х18Н9ТЛ; б) 14Х17Н2; в) ЧН17Д3Х2
14	25нж90нж1	25нж92нж1	37 4257 9035	37 4257 9110		6,3	
15	25нж90нж2	25нж92нж2	37 4257 9036	37 4257 9111		4	
16	25нж90нж3	25нж92нж3	37 4257 9037	37 4257 9112		2,5	
17	25нж90нж4	25нж92нж4	37 4257 9038	37 4257 9113		1,6	
18	25нж90нж5	25нж92нж5	37 4257 9039	37 4257 9114		16	
19	25нж90нж6	25нж92нж6	37 4257 9040	37 4257 9115	Равнопроцентная	10	
20	25нж90нж7	25нж92нж7	37 4257 9041	37 4257 9116		6,3	
21	25нж90нж8	25нж92нж8	37 4257 9042	37 4257 9117		4	
22	25нж90нж9	25нж92нж9	37 4257 9043	37 4257 9118		2,5	
23	25нж90нж10	25нж92нж10	37 4257 9044	37 4257 9119		1,6	
24	25нж90нж11	25нж92нж11	37 4257 9045	37 4257 9120		16	
25	25нж90нж12	25нж92нж12	37 4257 9046	37 4257 9121	Тарельчатый плунжер		
26	25с90нжЭ	25с92нжЭ	37 4251 4045	37 4251 4051	Линейная	10	а) 25Л; б) 20Х13; в) ЧН17Д3Х2
27	25с90нж1Э	25с92нж1Э	37 4251 4094	37 4251 4156		6,3	
28	25с90нж2Э	25с92нж2Э	37 4251 4095	37 4251 4157		4	
29	25с90нж3Э	25с92нж3Э	37 4251 4096	37 4251 4158		2,5	
30	25с90нж4Э	25с92нж4Э	37 4251 4097	37 4251 4159		1,6	
31	25с90нж5Э	25с92нж5Э	37 4251 4098	37 4251 4160			

Продолжение

Номер чертежа и исполнение	Условное обозначение		Код ОКП		Тип пропускной характеристики	Условная пропускная способность K_{v_y}, м³/ч	Материал основных деталей: а) корпуса (сталь); б) плунжера и седла (сталь); в) втулки (чугун)
	НО	НЗ	НО	НЗ			
И 65255-025.32	25с90нж6Э	25с92нж6Э	37 4251 4099	37 4251 4161		16	
33	25с90нж7Э	25с92нж7Э	37 4251 4100	37 4251 4162	Равнопроцентная	10	а) 25Л;
34	25с90нж8Э	25с92нж8Э	37 4251 4101	37 4251 4163		6,3	б) 20Х13;
35	25с90нж9Э	25с92нж9Э	37 4251 4102	37 4251 4164		4	в) ЧН17Д3Х2
36	25с90нж10Э	25с92нж10Э	37 4251 4103	37 4251 4165		2,5	
37	25с90нж11Э	25с92нж11Э	37 4251 4104	37 4251 4166		1,6	
38	25с90нж12Э	25с92нж12Э	37 4251 4105	37 4251 4167	Тарельчатый плунжер	16	
39	25нж90нжЭ	25нж92нжЭ	37 4257 8055	37 4257 8061			
40	25нж90нж1Э	25нж92нж1Э	37 4257 9060	37 4257 9135		10	
41	25нж90нж2Э	25нж92нж2Э	37 4257 9061	37 4257 9136	Линейная	6,3	
42	25нж90нж3Э	25нж92нж3Э	37 4257 9062	37 4257 9137		4	
43	25нж90нж4Э	25нж92нж4Э	37 4257 9063	37 4257 9138		2,5	
44	25нж90нж5Э	25нж92нж5Э	37 4257 9064	37 4257 9139		1,6	
45	25нж90нж6Э	25нж92нж6Э	37 4257 9065	37 4257 9140		16	а) 12Х18Н9ТЛ;
46	25нж90нж7Э	25нж92нж7Э	37 4257 9066	37 4257 9141		10	б) 14Х17Н2
47	25нж90нж8Э	25нж92нж8Э	37 4257 9067	37 4257 9142	Равнопроцентная	6,3	в) ЧН17Д3Х2
48	25нж90нж9Э	25нж92нж9Э	37 4257 9068	37 4257 9143		4	
49	25нж90нж10Э	25нж92нж10Э	37 4257 9069	37 4257 9144		2,5	
50	25нж90нж11Э	25нж92нж11Э	37 4257 9070	37 4257 9145		1,6	
51	25нж90нж12Э	25нж92нж12Э	37 4257 9071	37 4257 9146	Тарельчатый плунжер	16	
52	25с90нжТ	25с92нжТ	37 4251 4047	37 4251 4054			
53	25с90нж1Т	25с92нж1Т	37 4251 4106	37 4251 4181		10	
54	25с90нж2Т	25с92нж2Т	37 4251 4107	37 4251 4182	Линейная	6,3	
55	25с90нж3Т	25с92нж3Т	37 4251 4108	37 4251 4183		4	
56	25с90нж4Т	25с92нж4Т	37 4251 4109	37 4251 4184		2,5	
57	25с90нж5Т	25с92нж5Т	37 4251 4110	37 4251 4185		1,6	
58	25с90нж6Т	25с92нж6Т	37 4251 4111	37 4251 4186		16	а) 25Л;
59	25с90нж7Т	25с92нж7Т	37 4251 4112	37 4251 4187		10	б) 20Х13;
60	25с90нж8Т	25с92нж8Т	37 4251 4113	37 4251 4188	Равнопроцентная	6,3	в) ЧН17Д3Х2
61	25с90нж9Т	25с92нж9Т	37 4251 4114	37 4251 4189		4	
62	25с90нж10Т	25с92нж10Т	37 4251 4115	37 4251 4190		2,5	
63	25с90нж11Т	25с92нж11Т	37 4251 4116	37 4251 4191		1,6	
64	25с90нж12Т	25с92нж12Т	37 4251 4117	37 4251 4192	Тарельчатый плунжер	16	
И 65255-025.65	25нж90нжТ	25нж92нжТ	37 4257 8057	37 4257 9160			
66	25нж90нж1Т	25нж92нж1Т	37 4257 9085	37 4257 9161		10	
67	25нж90нж2Т	25нж92нж2Т	37 4257 9086	37 4257 9162	Линейная	6,3	
68	25нж90нж3Т	25нж92нж3Т	37 4257 9087	37 4257 9163		4	
69	25нж90нж4Т	25нж92нж4Т	37 4257 9088	37 4257 9164		2,5	
70	25нж90нж5Т	25нж92нж5Т	37 4257 9089	37 4257 9165		1,6	
71	25нж90нж6Т	25нж92нж6Т	37 4257 9090	37 4257 9166		16	а) 12Х18Н9ТЛ;
72	25нж90нж7Т	25нж92нж7Т	37 4257 9091	37 4257 9167		10	б) 14Х17Н2;
73	25нж90нж8Т	25нж92нж8Т	37 4257 9092	37 4257 9168	Равнопроцентная	6,3	в) ЧН17Д3Х2
74	25нж90нж9Т	25нж92нж9Т	37 4257 9093	37 4257 9169		4	
75	25нж90нж10Т	25нж92нж10Т	37 4257 9094	37 4257 9170		2,5	
76	25нж90нж11Т	25нж92нж11Т	37 4257 9095	37 4257 9171		1,6	
77	25нж90нж12Т	25нж92нж12Т	37 4257 9996	37 4257 9172	Тарельчатый плунжер	16	
78	25с90нж13	25с92нж13	37 4251 4081	37 4251 4206			
79	25с90нж14	25с92нж14	37 4251 4082	37 4251 4207		10	
80	25с90нж15	25с92нж15	37 4251 4083	37 4251 4208	Линейная	6,3	
81	25с90нж16	25с92нж16	37 4251 4084	37 4251 4209		4	
82	25с90нж17	25с92нж17	37 4251 4085	37 4251 4210		2,5	
83	25с90нж18	25с92нж18	37 4251 4086	37 4251 4211		1,6	
84	25с90нж19	25с92нж19	37 4251 4087	37 4251 4212		16	а) 25Л;
85	25с90нж20	25с92нж20	37 4251 4088	37 4251 4213		10	б) 20Х13;
86	25с90нж21	25с92нж21	37 4251 4089	37 4251 4214	Равнопроцентная	6,3	в) ЧН17Д3Х2
87	25с90нж22	25с92нж22	37 4251 4090	37 4251 4215		4	
88	25с90нж23	25с92нж23	37 4251 4091	37 4251 4216		2,5	
89	25с90нж24	25с92нж24	37 4251 4092	37 4251 4217		1,6	
90	25с90нж25	25с92нж25	37 4251 4093	37 4251 4218	Тарельчатый плунжер	16	

Продолжение

Номер чертежа и исполнение	Условное обозначение		Код ОКП		Тип пропускной характеристики	Условная пропускная способность K_{v_y}, м³/ч	Материал основных деталей: а) корпуса (сталь); б) плунжера и седла (сталь); в) втулки (чугун)
	НО	НЗ	НО	НЗ			
И 65255-025.91	25нж90нж13	25нж92нж13	37 4257 9047	37 4257 9122		16	
92	25нж90нж14	25нж92нж14	37 4257 9048	37 4257 9123	Линейная	10	
93	25нж90нж15	25нж92нж15	37 4257 9049	37 4257 9124		6,3	а) 12Х18Н9ТЛ;
94	25нж90нж16	25нж92нж16	37 4257 9050	37 4257 9125		4	б) 14Х17Н2;
95	25нж90нж17	25нж92нж17	37 4257 9051	37 4257 9126		2,5	в) ЧН17Д3Х2
96	25нж90нж18	25нж92нж18	37 4257 9052	37 4257 9127		1,6	
97	25нж90нж19	25нж92нж19	37 4257 9053	37 4257 9128		16	
98	25нж90нж20	25нж92нж20	37 4257 9054	37 4257 9129		10	
99	25нж90нж21	25нж92нж21	37 4257 9055	37 4257 9130	Равнопроцентная	6,3	
100	25нж90нж22	25нж92нж22	37 4257 9056	37 4257 9131		4	а) 12Х18Н9ТЛ;
101	25нж90нж23	25нж92нж23	37 4257 9057	31 4257 9132		2,5	б) 14Х17Н2;
102	25нж90нж24	25нж92нж24	37 4257 9058	37 4257 9133		1,6	в) ЧН17Д3Х2
103	25нж90нж25	25нж92нж25	37 4257 9059	37 4257 9134	Тарельчатый плунжер	16	
104	25с90нж13Э	25с92нж13Э	37 4251 4131	37 4251 4168			
105	25с90нж14Э	25с92нж14Э	37 4251 4132	37 4151 4169		10	
106	25с90нж15Э	25с92нж15Э	37 4251 4133	37 4251 4170	Линейная	6,3	
107	25с90нж16Э	25с92нж16Э	37 4251 4134	37 4251 4171		4	
108	25с90нж17Э	25с92нж17Э	37 4251 4135	37 4251 4172		2,5	
109	25с90нж18Э	25с92нж18Э	37 4251 4136	37 4251 4173		1,6	
110	25с90нж19Э	25с92нж19Э	37 4251 4137	37 4251 4174		16	а) 25Л;
111	25с90нж20Э	25с92нж20Э	37 4251 4138	37 4251 4175		10	б) 20Х13;
112	25с90нж21Э	25с92нж21Э	37 4251 4139	37 4251 4176	Равнопроцентная	6,3	в) ЧН17Д3Х2
113	25с90нж22Э	25с92нж22Э	37 4251 4140	37 4251 4177		4	
114	25с99нж23Э	25с92нж23Э	37 4251 4141	37 4251 4178		2,5	
115	25с90нж24Э	25с92нж24Э	37 4251 4142	37 4251 4179		1,6	
116	25с90нж25Э	25с92нж25Э	37 4251 4143	37 4251 4180	Тарельчатый плунжер	16	
117	25нж90нж13Э	25нж92нж13Э	37 4257 9072	37 4257 9147			
118	25нж90нж14Э	25нж92нж14Э	37 4257 9073	37 4257 9148		10	
119	25нж90нж15Э	25нж92нж15Э	37 4257 9074	37 4257 9149	Линейная	6,3	
120	25нж90нж16Э	25нж92нж16Э	37 4257 9075	37 4257 9150		4	
121	25нж90нж17Э	25нж92нж17Э	37 4257 9076	37 4257 9151		2,5	
122	25нж90нж18Э	25нж92нж18Э	37 4257 9077	37 4257 9152		1,6	
123	25нж90нж19Э	25нж92нж19Э	37 4257 9078	37 4257 9153		16	а) 12Х18Н9ТЛ;
124	25нж90нж20Э	25нж92нж20Э	37 4257 9079	37 4257 9154		10	б) 14Х17Н2;
125	25нж90нж21Э	25нж92нж21Э	37 4257 9080	37 4257 9155	Равнопроцентная	6,3	в) ЧН17Д3Х2
126	25нж90нж22Э	25нж92нж22Э	37 4257 9081	37 4257 9156		4	
127	25нж90нж23Э	25нж92нж23Э	37 4257 9082	37 4257 9157		2,5	
128	25нж90нж24Э	25нж92нж24Э	37 4257 9083	37 4257 9158		1,6	
129	25нж90нж25Э	25нж92нж25Э	37 4257 9084	37 4257 9159	Тарельчатый плунжер	16	
130	25с90нж13Т	25с92нж13Т	37 4251 4118	37 4251 4193			
131	25с90нж14Т	25с92нж14Т	37 4251 4119	37 4251 4194		10	
132	25с90нж15Т	25с92нж15Т	37 4251 4120	37 4251 4195	Линейная	6,3	
133	25с90нж16Т	25с92нж16Т	37 4251 4121	37 4251 4196		4	
134	25с90нж17Т	25с92нж17Т	37 4251 4122	37 4251 4197		2,5	
135	25с90нж18Т	25с92нж18Т	37 4251 4123	37 4251 4198		1,6	
136	25с90нж19Т	25с92нж19Т	37 4251 4124	37 4251 4199		16	а) 25Л;
137	25с90нж20Т	25с92нж20Т	37 4251 4125	37 4251 4200		10	б) 20Х13;
138	25с99нж21Т	25с92нж21Т	37 4251 4126	37 4251 4201	Равнопроцентная	6,3	в) ЧН17Д3Х2
139	25с90нж22Т	25с92нж22Т	37 4251 4127	37 4251 4202		4	
140	25с90нж23Т	25с92нж23Т	37 4251 4128	37 4251 4203		2,5	
141	25с90нж24Т	25с92нж24Т	37 4251 4129	37 4251 4204		1,6	
142	25с90нж25Т	25с92нж25Т	37 4251 4130	37 4251 4205	Тарельчатый плунжер	16	
143	25нж90нж13Т	25нж92нж13Т	37 4257 9097	37 4257 9173			
144	25нж90нж14Т	25нж92нж14Т	37 4257 9098	37 4257 9174		10	
145	25нж90нж15Т	25нж92нж15Т	37 4257 9099	37 4257 9175		6,3	а) 12Х18Н9ТЛ;
146	25нж90нж16Т	25нж92нж16Т	37 4257 9100	37 4257 9176	Линейная	4	б) 14Х17Н2;
147	25нж90нж17Т	25нж92нж17Т	37 4257 9101	37 4257 9177		2,5	в) ЧН17Д3Х2
148	25нж90нж18Т	25нж92нж18Т	37 4257 9102	37 4257 9178		1,6	

Продолжение

Номер чертежа и исполнение	Условное обозначение		Код ОКП		Тип пропускной характеристики	Условная пропускная способность K_{vy}, м³/ч	Материал основных деталей: а) корпуса (сталь); б) плунжера и седла (сталь); в) втулки (чугун)
	НО	НЗ	НО	НЗ			
149	25нж90нж19Т	25нж92нж19Т	37 4257 9103	37 4257 9179	Равнопроцентная	16	а) 12Х18Н9ТЛ б) 14Х17Н2; в) 4Н17Д3Х2
150	25нж90нж20Т	25нж92нж20Т	37 4257 9104	37 4257 9180		10	
151	25нж90нж21Т	25нж92нж21Т	37 4257 9105	37 4257 9181		6,3	
152	25нж90нж22Т	25нж92нж22Т	37 4257 9106	37 4257 9182		4	
153	25нж90нж23Т	25нж92нж23Т	37 4257 9107	37 4257 9183		2,5	
154	25нж90нж24Т	25нж92нж24Т	37 4257 9108	37 4257 9184		1,6	
155	25нж90нж25Т	25нж92нж25Т	37 4257 9109	37 4257 9185	Тарельчатый плунжер	16	

Исполнение НО

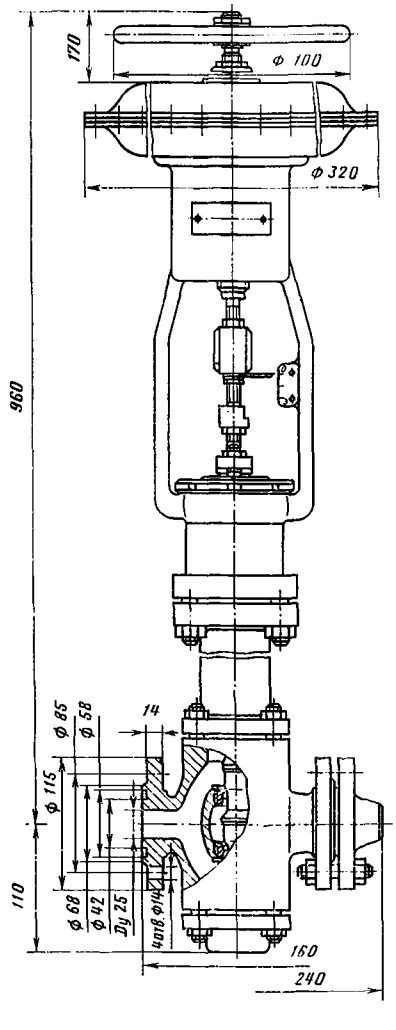

Исполнение МИМ с позиционером ППС-100 и верхним ручным дублером

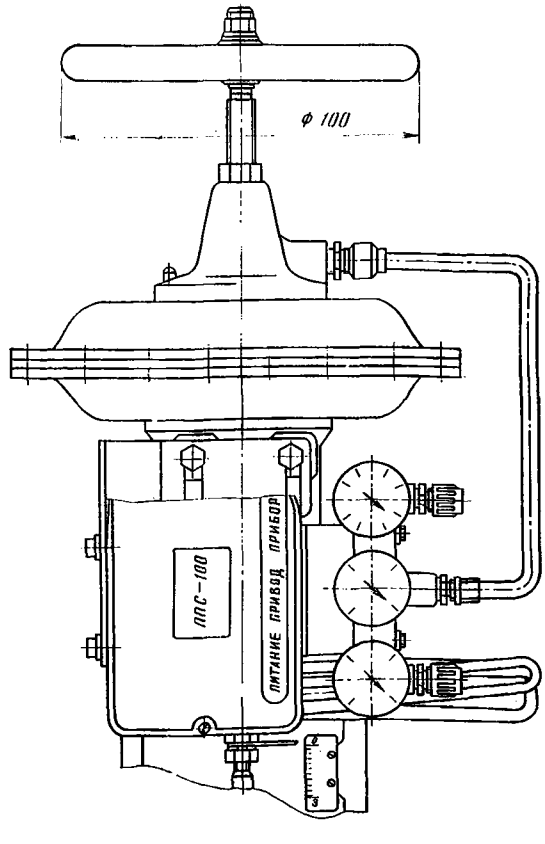

Исполнение НЗ

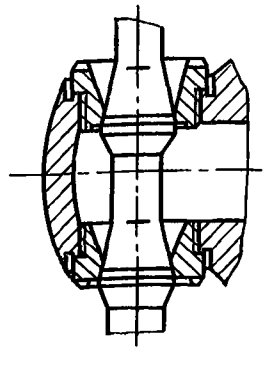

Исполнение МИМ с верхним ручным дублером

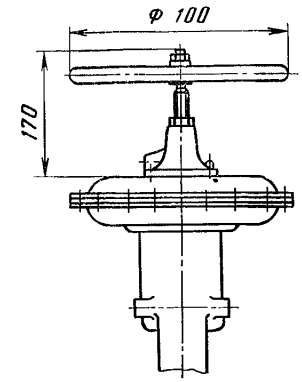

Клапаны относятся к классу ремонтируемых.

Гарантийный срок — 18 месяцев со дня ввода в эксплуатацию.

Гарантийная наработка — 8000 ч.

Изготовление и поставка — по ТУ 26-07-243—80.

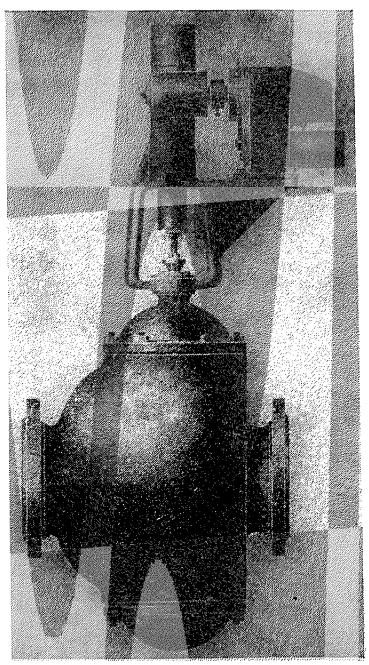

УФ 68014 (25нж903бр, 25с903бр) Dy 250 мм

Клапан регулирующий двухседельный с электрическим исполнительным механизмом НЗ фланцевый

Применяется на трубопроводах в автоматизированных системах управления металлургическими агрегатами для непрерывного регулирования расхода и давления кислорода, азота и аргона рабочей температурой от —40 до +50° С.

$P_у$	4 (40)
$P_{пр}$	6 (60)
$P_р$ на входе	1,5—4 (15—40)
ΔP	2 (20)

Присоединение к трубопроводу — фланцевое по ГОСТ 12819—80 с присоединительными размерами фланцев и размерами уплотнительных поверхностей по ГОСТ 12815—80 (исп. 5, ряд 2).

По требованию заказчика клапан может быть изготовлен с ответными фланцами под приварку.

Уплотнение штока — сальниковое. Подтяжка сальника — шпильками.

Клапан — двухседельный, статически разгруженный, нормально закрытый, герметичен по отношению к окружающей среде.

Пропускная характеристика — равнопроцентная (для УФ 68014-250.06 — линейная).

Условная пропускная способность K_{vy}: 1000 м³/ч при расходе рабочей среды 500—1500 м³/мин и 264 м³/ч при расходе рабочей среды 200—750 м³/мин (для исполнения 06).

Нечувствительность — не более 0,003 (0,03).

Допустимая негерметичность в затворе — не более 4400 г/мин.

Рабочая среда подается на плунжер.

Управление клапаном — от электрического исполнительного механизма МЭО-25/63-0,63 (ГОСТ 7192—80); потребляемая мощность 80 ВА; напряжение 220 В; частота 50 Гц, крутящий момент $M_{кр}$ на выходном валу — 250 (25).

Клапан устанавливают на горизонтальном трубопроводе электрическим исполнительным механизмом вверх.

Условия эксплуатации — климатическое исполнение ТВ по ГОСТ 15150—69, но при температуре окружающего воздуха от —30 до +50° С и относительной влажности 80% при 30° С.

Материал основных деталей: корпус — сталь 10Х18Н9Л-II (исп. осн. и 01, 02), 25Л-II (исп. 03—06); набивка сальника — фторопласт 4; прокладка — паронит.

Масса клапана 735 кг.

Код ОКП клапана в зависимости от исполнения приведен в таблице.

Номер чертежа и исполнение	Условное обозначение	Код ОКП
УФ 68014-250	25нж903бр	37 4255 9718
УФ 68014-250.01	25нж903брЭ	37 4255 9720
02	25нж903брТ	37 4255 9722
03	25с903бр	37 4255 1168
04	25с903брЭ	37 4255 1170
05	25с903брТ	37 4255 1172
06	25с903бр3Т	37 4255 1174

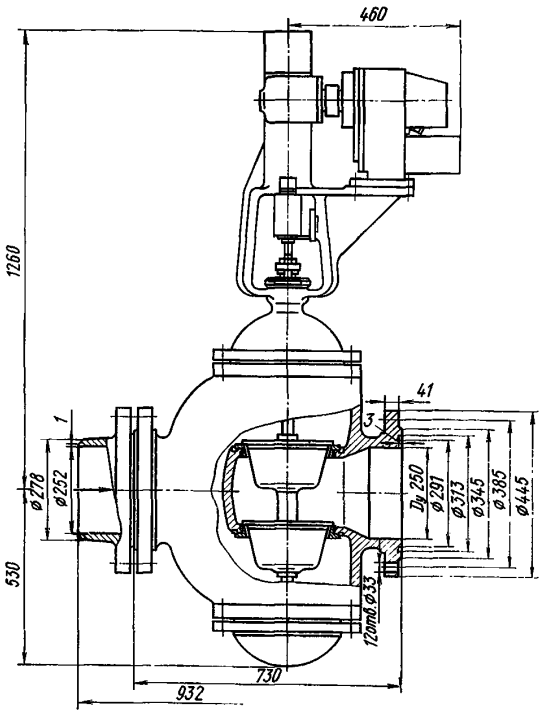

Клапан относится к классу ремонтируемых.

Гарантийный срок — 18 месяцев со дня ввода в эксплуатацию.

Гарантийная наработка — 8500 ч.

Клапаны относятся к классу ремонтируемых.

Изготовление и поставка — по ТУ 26-07-1289—81.

И 68067 (25с047нж) Dy 15 мм

Клапан регулирующий односедельный с электрическим исполнительным механизмом фланцевый

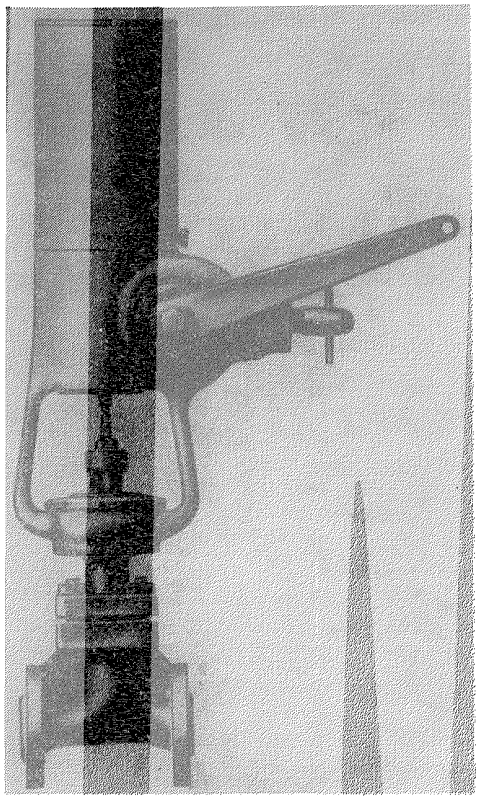

Применяется на трубопроводах для мазута и других жидких или газообразных сред, нейтральных к материалам деталей, соприкасающихся с рабочей средой, температурой до 220° С.

P_y	4 (40)
$P_{пр}$	6 (60)
ΔP	2 (20)

Присоединение к трубопроводу — фланцевое по ГОСТ 12819—80 с присоединительными размерами фланцев и размерами уплотнительных поверхностей по ГОСТ 12815—80 (исп. 5, ряд 2).

По требованию заказчика клапан может быть изготовлен с ответными фланцами под приварку.

Уплотнение в затворе — конусное, металл по металлу.

Уплотнение штока — сальниковое. Подтяжка сальника — шпильками.

Условная пропускная способность K_{v_y} 1 м³/ч.

Относительная протечка в затворе 0,05% от K_{v_y}.

Рабочая среда подается на плунжер.

Управление клапаном — дистанционное, от электрического исполнительного механизма МЭО-16/25-0,25 по ГОСТ 7192—80 с длиной кривошипа 130 мм; потребляемая мощность 40 Вт, напряжение 220 В.

Время совершения полного хода плунжера — 25 с, обеспечивается при угле поворота выходного вала на 90°.

Клапан имеет местный указатель положения запорного органа.

Клапан устанавливают на трубопроводе в любом рабочем положении.

Условия эксплуатации — климатические исполнения У2 и Т2 по ГОСТ 15150—69, но при температуре окружающей среды от —30 до +50° С и относительной влажности от 30 до 80%.

Условия хранения и транспортирования — 2 (С) и 6 (ОЖ2) соответственно по ГОСТ 15150—69, но при температуре окружающего воздуха от —10 до +35° С и относительной влажности от 30 до 80%.

Материал основных деталей: корпус, крышка — сталь 25Л; набивка сальника — пропитанный асбест АПС.

Масса клапана без ответных фланцев — 26,6 кг, с ответными фланцами — 28,1 кг.

Код ОКП, присоединение к трубопроводу и пропускная характеристика в зависимости от исполнения клапана приведены в таблице.

Номер чертежа и исполнение	Условное обозначение	Код ОКП	Присоединение к трубопроводу	Тип пропускной характеристики
И 68067-015	25с047нж	37 4251 1950	Фланцевое	Линейная
И 68067-015.01	25с047нж1	37 4251 1951		Равнопроцентная
02	25с047нж2	37 4251 1952	С ответными фланцами под приварку	Линейная
03	25с047нж3	37 4251 1953		Равнопроцентная
04	25с047нжЭ	37 4251 1954	Фланцевое	Линейная
05	25с047нж1Э	37 4251 1955		Равнопроцентная
06	25с047нж2Э	37 4251 1956	С ответными фланцами под приварку	Линейная
07	25с047нж3Э	37 4251 1957		Равнопроцентная
08	25с047нжТ	37 4251 1958	Фланцевое	Линейная
09	25с047нж1Т	37 4251 1959		Равнопроцентная
10	25с047нж2Т	37 4251 1960	С ответными фланцами под приварку	Линейная
11	25с047нж3Т	37 4251 1961		Равнопроцентная

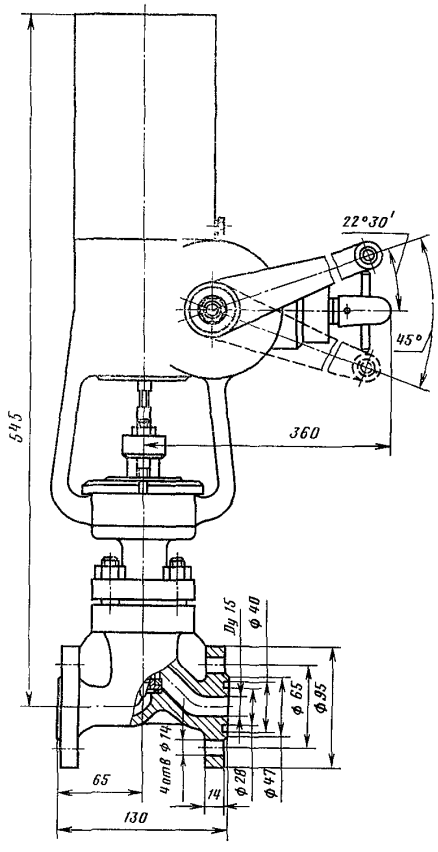

Исполнение с ответными фланцами под приварку

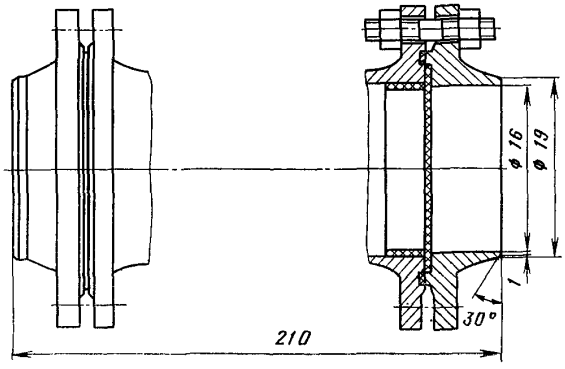

Клапан относится к классу ремонтируемых.

Гарантийный срок — 18 месяцев со дня ввода в эксплуатацию.

Гарантийная наработка — 9000 ч (4500 циклов).

Изготовление и поставка — по ТУ 26-07-327—83.

Н 68061
(25с201нж)

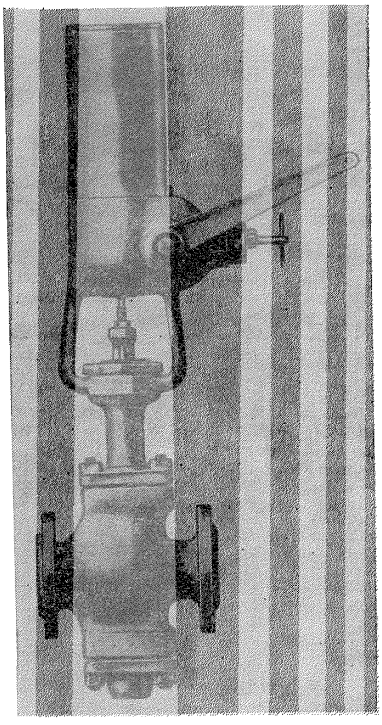

Клапаны регулирующие двухседельные с электрическим исполнительным механизмом фланцевые

Применяются на трубопроводах для мазута и других жидких или газообразных сред (в том числе газообразного кислорода), нейтральных к материалам деталей, соприкасающихся со средой. Рабочая температура — до 220° С; для газообразного кислорода — до 150° С.

$P_у$ 4 (40)

$P_{пр}$ 6 (60)

Перепад давления ΔP рабочей среды на клапане не должен превышать 2 (20).

Присоединение к трубопроводу — фланцевое по ГОСТ 12819—80 с присоединительными размерами фланцев и размерами уплотнительных поверхностей по ГОСТ 12815—80 (исп. 5, ряд 2).

По требованию заказчика клапаны могут быть изготовлены с ответными фланцами.

Уплотнение в затворе — конусное, металл по металлу.

Уплотнение шпинделя — сальниковое. Подтяжка сальника — шпильками.

Рабочая среда подается на плунжер.

Пропуск среды через затвор при указанных значениях условной пропускной способности $K_{v_у}$ приведен в таблице.

Условный проход $D_у$, мм	Условная пропускная способность $K_{v_у}$, м³/ч	Пропуск среды при ΔP=0,4(4), дм³/мин
25	16	0,25
	10	0,16
	6,3	0,1
40	40	0,66
	25	0,41

Управление клапанами — дистанционное, от электрического исполнительного механизма типа МЭО-4/25-0,25; потребляемая мощность — не более 40 Вт, напряжение — 220 В.

Допускается применение других исполнительных механизмов типа ИМТ-6/120 для исполнений Н 68061-040.05; 11; 17 при условии обеспечения заданных параметров работы клапана.

Время полного хода — 25 с, обеспечивается при угле поворота выходного вала механизма на 90°.

Клапаны устанавливают на трубопроводе в любом рабочем положении; рекомендуется установка электрическим исполнительным механизмом вверх.

Условия эксплуатации — климатическое исполнение У1 по ГОСТ 15150—69, но при температуре окружающей среды от —30 до +50° С и относительной влажности от 30 до 80% во всем диапазоне температур.

Условия транспортирования — 6 (ОЖ2) по ГОСТ 15150—69.

Материал основных деталей: корпус, крышка — сталь 25Л; плунжер, седло — сталь 20; втулка — чугун ЧН17Д3Х2; набивка сальника — пропитанный асбест АПС или фторопласт Ф4-К20.

Код ОКП, пропускная характеристика и условная пропускная способность в зависимости от исполнения клапана приведены в таблице.

Номер чертежа и исполнение	Условный проход D_y, мм	Условное обозначение	Код ОКП	Тип пропускной характеристики	Условная пропускная способность K_{v_y}, м³/ч
Н 68061-025	25	25с201нж	37 4251 1735	Линейная	16
Н 68061-025.01		25с201нж1	37 4251 1826		10
02		25с201нж2	37 4251 1827	Равнопроцентная	16
03		25с201нж3	37 4251 1828		10
04		25с201нжЭ	37 4251 1736	Линейная	16
05		25с201нж1Э	37 4251 1829		10
06		25с201нж2Э	37 4251 1830	Равнопроцентная	16
07		25с201нж3Э	37 4251 1831		10
08		25с201нжТ	37 4251 1737	Линейная	16
09		25с201нж1Т	37 4251 1832		10
10		25с201нж2Т	37 4251 1833	Равнопроцентная	16
11		25с201нж3Т	37 4251 1834		10
12		25с201нж4	37 4251 1820	Линейная	6,3
13		25с201нж5	37 4251 1821	Равнопроцентная	
14		25с201нж4Э	37 4251 1822	Линейная	
15		25с201нж5Э	37 4251 1823	Равнопроцентная	
16		25с201нж4Т	37 4251 1824	Линейная	
17		25с201нж5Т	37 4251 1825	Равнопроцентная	
Н 68061-040	40	25с201нж	37 4251 1738	Линейная	40
Н 68061-040.01		25с201нж1	37 4251 1835		25
02		25с201нж2	37 4251 1836	Равнопроцентная	40
03		25с201нж3	37 4251 1837		25
04		25с201нж4	37 4251 1838	Линейная	25
05		25с201нж5	37 4251 1839		25
06		25с201нжЭ	37 4251 1739		40
07		25с201нж1Э	37 4251 1840		25
08		25с201нж2Э	37 4251 1841	Равнопроцентная	40
09		25с201нж3Э	37 4251 1842		25
10		25с201нж4Э	37 4251 1843	Линейная	25
11		25с201нж5Э	37 4251 1844		25
12		25с201нжТ	37 4251 1740		40
13		25с201нж1Т	37 4251 1845		25
14		25с201нж2Т	37 4251 1846	Равнопроцентная	40
15		25с201нж3Т	37 4251 1847		25
16		25с201нж4Т	37 4251 1848	Линейная	25
17		25с201нж5Т	37 4251 1849		25

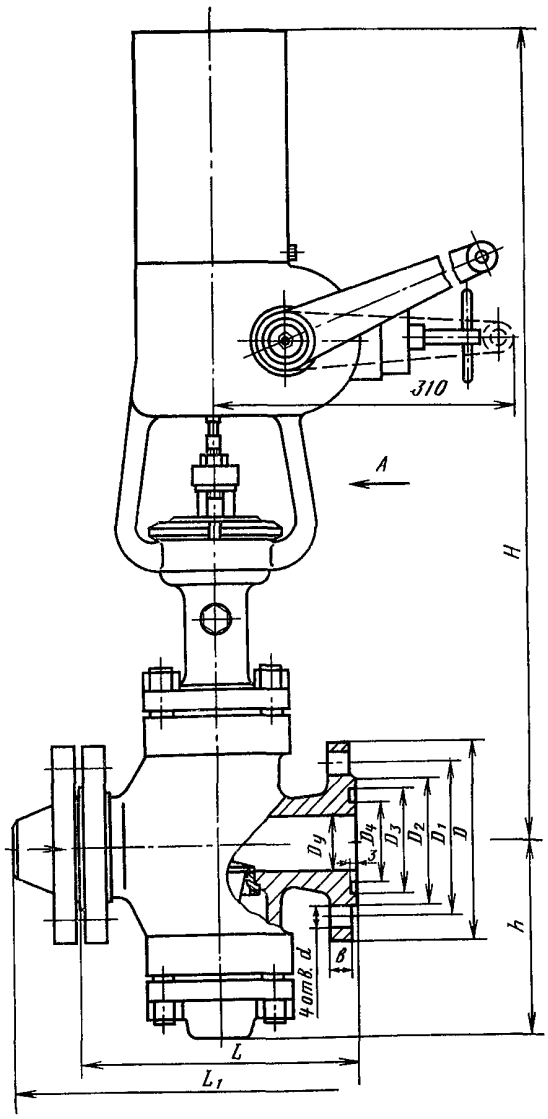

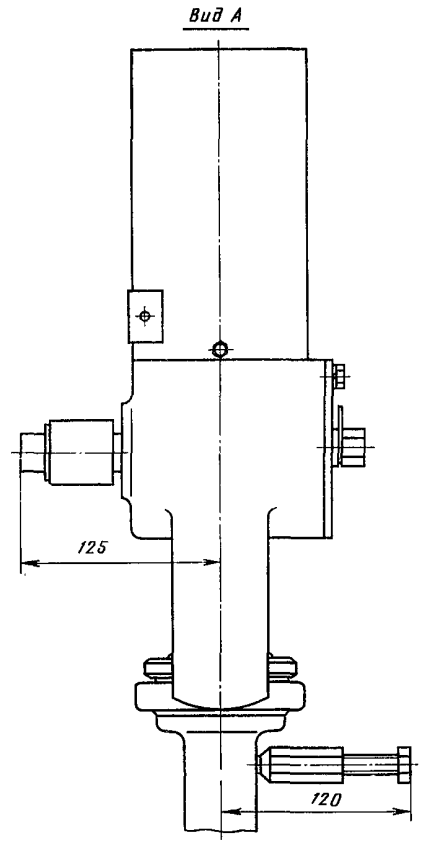

ОСНОВНЫЕ ГАБАРИТНЫЕ, ПРИСОЕДИНИТЕЛЬНЫЕ РАЗМЕРЫ (мм) И МАССА (кг)

Условный проход D_y	L	L_1	D	D_1	D_2	D_3	D_4	d	b	H	h	Масса	
												без ответных фланцев	с ответными фланцами
25	160	240	115	85	68	58	42	14	14	600	110	32	35
40	200	296	145	110	88	76	60	18	16	630	145	45	50

Клапаны относятся к классу ремонтируемых.

Гарантийный срок — 18 месяцев со дня ввода в эксплуатацию.

Гарантийная наработка — 10 000 ч.

Изготовление и поставка — по ТУ 26-07-280—80.

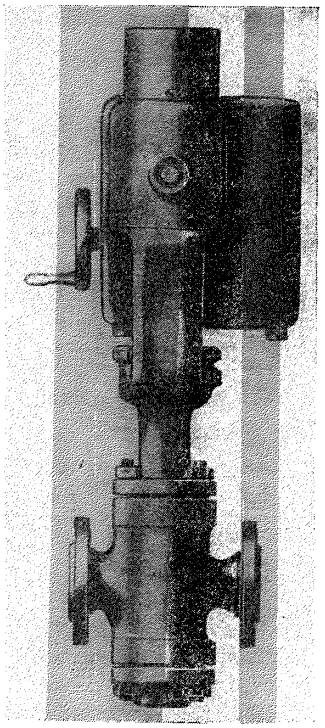

И 68056
(25с989нж, 25нж989нж)

Клапаны регулирующие с электрическим исполнительным механизмом фланцевые

Применяются в системах автоматического регулирования и управления технологическими процессами различных производств на трубопроводах для жидких и газообразных сред, нейтральных к материалам деталей, рабочей температурой от —40 до +200° С.

$P_у$ 4 (40)
$P_{пр}$ 6 (60)

Перепад давления ΔP рабочей среды на клапане не должен превышать 2 (20).

Присоединение к трубопроводу — фланцевое по ГОСТ 12819—80 с присоединительными размерами фланцев и размерами уплотнительных поверхностей по ГОСТ 12815—80 (исп. 9, ряд 2); с ответными фланцами под приварку.

Уплотнение в затворе — конусное, металл по металлу.

Уплотнение шпинделя — сальниковое. Подтяжка сальника — шпильками.

Пропускная характеристика — линейная.

Управление клапанами — от электрического однооборотного судового механизма типа МЭОС-1,6/160-0,63-ТВ-3 с датчиком БДР-1-Т; напряжение 220 В.

Допускается применение других исполнительных механизмов с аналогичными выходными параметрами.

Клапаны устанавливают на трубопроводе в любом рабочем положении; рекомендуется установка электрическим исполнительным механизмом вверх.

Условия эксплуатации — климатическое исполнение ОМ по ГОСТ 15150—69, но при температуре окружающей среды от —40 до +50° С.

При поставке в страны с тропическим климатом клапаны должны нормально работать при температуре окружающей среды от 0 до 60° С и относительной влажности до 100% при 50° С.

Клапаны должны выдерживать вибрационные и ударные нагрузки, установленные соответственно III и IV степенями жесткости по ГОСТ 16962—71.

Условия транспортирования — по ГОСТ 12893—83.

Характеристика клапана (код ОКП, материал основных деталей, присоединение к трубопроводу и условная пропускная способность) в зависимости от исполнения приведена в таблице.

Номер чертежа и исполнение	Условный проход D_y, мм	Условное обозначение	Код ОКП	Материал основных деталей (сталь)	Условная пропускная способность K_{vy}, м³/ч	Присоединение к трубопроводу
И 68056-025		25с989нж			16	
И 68056-025.01		25с989нж1	37 4251 1635	25Л	10	
02		25с989нж2			6,3	
03		25с989нж3			4	
04		25с989нж4			2,5	
05		25с989нж5			1,6	Фланцевое
06		25нж989нж	37 4257 8087	12Х18Н12М3ТЛ	16	
07		25нж989нж1			10	
08		25нж989нж2	37 4257 9405		6,3	
09		25нж989нж3	37 4257 9406		4	
10		25нж989нж4	37 4257 9407		2,5	
11		25нж989нж5	37 4257 9408		1,6	
12		25с989нж6	37 4251 1637	25Л	16	
13		25с989нж7			10	
14		25с989нж8			6,3	
15		25с989нж9			4	
16		25с989нж10			2,5	
17		25с989нж11			1,6	
18		25нж989нж6	37 4257 8089	12Х18Н12М3ТЛ	16	С ответными фланцами
19		25нж989нж7			10	
20		25нж989чж8			6,3	
21		25нж989нж9			4	
22	25	25нж989нж10			2,5	
23		25нж989нж11			1,6	
24		25с989нжТ	37 4257 1639	25Л	16	
25		25с989нж1Т			10	
26		25с989нж2Т			6,3	
27		25с989нж3Т			4	
28		25с989нж4Т			2,5	
29		25с989нж5Т			1,6	
30		25нж989нжТ	37 4257 8091	12Х18Н12М3ТЛ	16	Фланцевое
31		25нж989нж1Т			10	
32		25нж989нж2Т			6,3	
33		25нж989нж3Т			4	
34		25нж989нж4Т			2,5	
35		25нж989нж5Т			1,6	
36		25с989нж6Т	37 4257 1641	25Л	16	
37		25с989нж7Т			10	
38		25с989нж8Т			6,3	
39		25с989нж9Т			4	
40		25с989нж10Т			2,5	
41		25с989нж11Т			1,6	
42		25нж989нж6Т	37 4257 8093	12Х18Н12М3ТЛ	16	С ответными фланцами
43		25нж989нж7Т			10	
44		25нж989нж8Т			6,3	
45		25нж989нж9Т			4	
46		25нж989нж10Т			2,5	
47		25нж989нж11Т			1,6	
48		25нж989нж12	37 4257 9803	12Х18Н9ТЛ	16	
49		25нж989нж13	37 4257 9804		10	
50		25нж989нж14	37 4257 9805		6,3	Фланцевое
51		25нж989нж15	37 4257 9806		4	
52		25нж989нж16	37 4257 9807		2,5	
53		25нж989нж17	37 4257 9808		1,6	
И 68056-040		25с989нж	37 4251 1636	25Л	40	Фланцевое
И 68056-040 01		25с989нж1			25	
02		25нж989нж	37 4257 8088	12Х18Н12М3ТЛ	40	
03		25нж989нж1			25	
04		25с989нж6	37 4251 1638	25Л	40	
05		25с989нж7			25	С ответными фланцами
06		25нж989нж6	37 4257 8090	12Х18Н12М3ТЛ	40	
07	40	25нж989нж7			25	
08		25с989нжТ	37 4251 1640	25Л	40	
09		25с989нж1Т			25	Фланцевое
10		25нж989нжТ	37 4257 8092	12Х18Н12М3ТЛ	40	
11		25нж989нж1Т			25	
12		25с989нж6Т	37 4251 1642	25Л	40	
13		25с989нж7Т			25	С ответными фланцами
14		25нж989нж6Т	37 4257 8094	12Х18Н12М3ТЛ	40	
15		25нж989нж7Т			25	

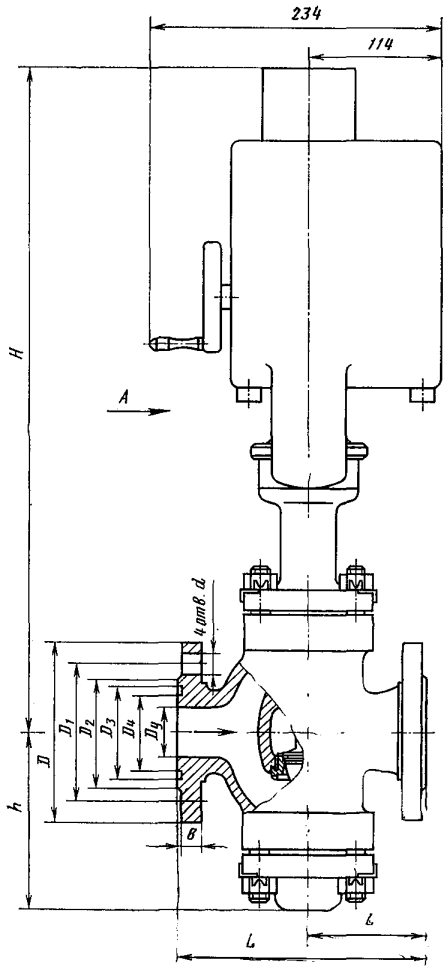

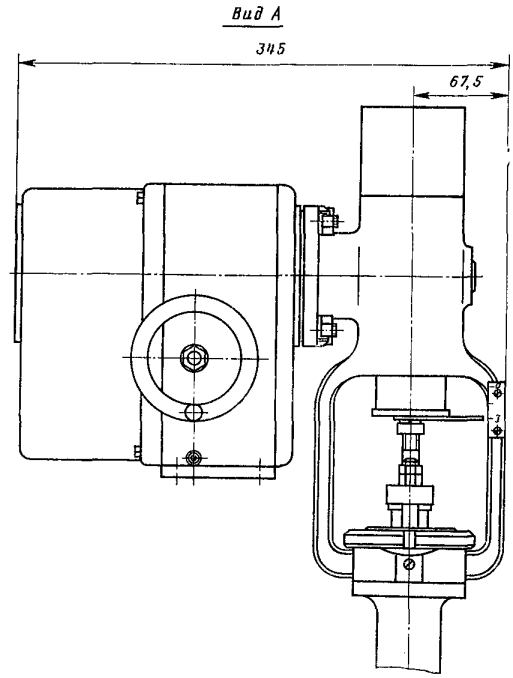

Исполнение с ответными фланцами под приварку

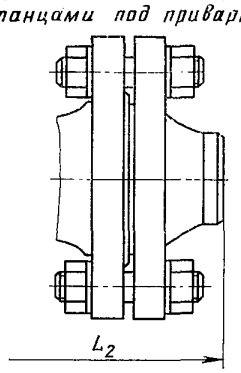

ОСНОВНЫЕ ГАБАРИТНЫЕ, ПРИСОЕДИНИТЕЛЬНЫЕ РАЗМЕРЫ (мм) И МАССА (кг)

Условный проход D_y	L	L_1	L_2	D	D_1	D_2	D_3	D_4	b	d	H	h	Масса	
													без ответных фланцев	с ответными фланцами
25	160	80	240	115	85	68	58	42	14	14	505	110	33	36
40	200	95	296	145	110	88	76	60	16	18	535	130	40	45

Клапаны относятся к классу ремонтируемых.

Гарантийный срок — 18 месяцев со дня ввода в эксплуатацию.

Гарантийная наработка — не менее 10 000 ч (5000 циклов).

Изготовление и поставка — по ТУ 26-07-245—79.

М 65181
Dy 150 мм

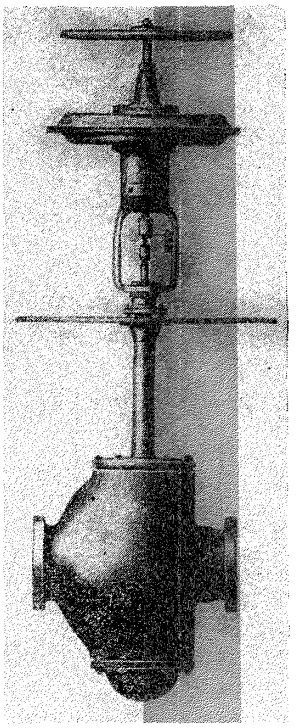

Клапан регулирующий сильфонный с пневматическим мембранным исполнительным механизмом НЗ

Применяется на трубопроводах для сжиженного природного газа и криогенных сред (воздух, азот, водород, гелий, окись углерода, криптон, неон, углеводороды) рабочей температурой от —200 до —70° С.

$P_р$	4 (40)
$P_{пр}$	6 (60)
ΔP	≤2 (20)

Присоединение к трубопроводу — фланцевое (исп. осн. и 01—07); с ответными фланцами под приварку (исп. 16—24 и 26); под приварку (исп. 08—15 и 25).

Присоединительные размеры к трубопроводу по РТМ 26-07-139—72.

Уплотнение в затворе — конусное, металл по металлу.

Уплотнительная поверхность корпуса наплавлена сплавом Э-07Х20Н9.

Уплотнение штока — сильфонное.

Рабочая среда подается на плунжер.

Пропускная характеристика клапана — линейная.

Условная пропускная способность K_{v_y}; 400 м³/ч — для исполнений основного и 01—23; 500 м³/ч — для исполнений 24—26.

Относительная протечка в затворе — не более 0,05% от K_{v_y}.

Управление клапаном — от пневматического мембранного исполнительного механизма МИМ 400 прямого действия по ГОСТ 13373—67 с позиционером и верхним ручным дублером.

К позиционеру подается командное давление воздуха 0,02—0,1 (0,2—1).

Клапан устанавливают на горизонтальном трубопроводе приводом (маховиком) вверх; допускается установка с наклоном до 15° к горизонтальному положению.

Условия эксплуатации — группа 5 по ГОСТ 15150—69, но при температуре окружающей среды от —30 до +50° С и относительной влажности 98%.

Условия хранения и транспортирования — 4 (Ж2) и 7 (Ж1) соответственно по ГОСТ 15150—69.

Материал основных деталей: корпус — сталь 10Х18Н9Л; золотник, шток — сталь 12Х18Н9Т; сильфон — сталь 08Х18Н10Т.

Код ОКП, размеры по высоте и масса клапана в зависимости от исполнения приведены в таблице.

Номер чертежа и исполнение	Код ОКП	H, мм	H_1, мм	Масса, кг	Номер чертежа и исполнение	Код ОКП	H, мм	H_1, мм	Масса, кг
М 65181-150	37 4254 9586	700	1885	232	14	37 4254 9966	1300	2485	231
М 65181-150.01	37 4254 9954	800	1985	233	15	37 4254 9967	1400	2585	232
02	37 4254 9955	900	2085	234	16	37 4254 9589	700	1885	253
03	37 4254 9956	1000	2185	235	17	37 4254 9968	800	1985	254
04	37 4254 9957	1100	2285	236	18	37 4254 9969	900	2085	255
05	37 4254 9958	1200	2385	237	19	37 4254 9970	1000	2185	256
06	37 4254 9959	1300	2485	238	20	37 4254 9971	1100	2285	257
07	37 4254 9960	1400	2585	239	21	37 4254 9972	1200	2385	258
08	37 4254 9588	700	1885	225	22	37 4254 9973	1300	2485	259
09	37 4254 9961	800	1985	226	23	37 4254 9974	1400	2585	260
10	37 4254 9962	900	2085	227	24	37 4254 9652	700	1885	232
11	37 4254 9963,	1000	2185	228	25	37 4254 9653	700	1885	225
12	37 4254 9964	1100	2285	229	26	37 4254 9654	700	1885	253
13	37 4254 9965	1200	2385	230					

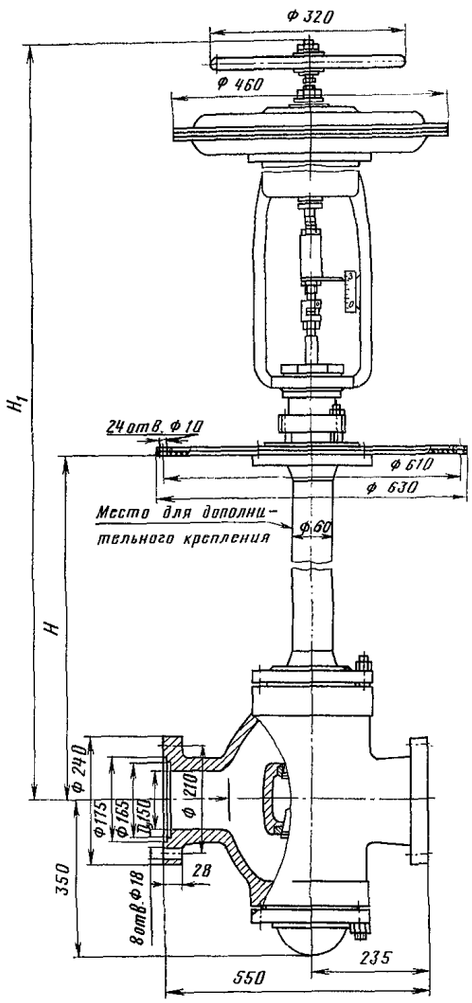

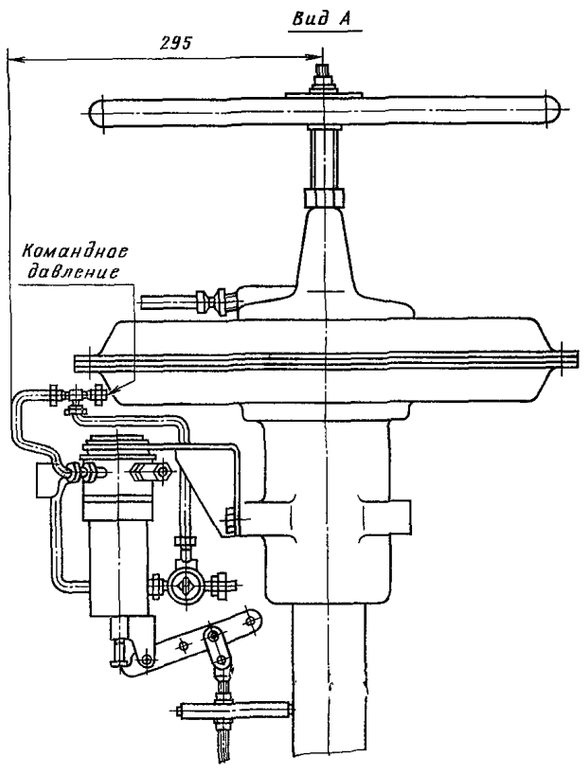

Исполнение с ответными фланцами под приварку (Исп. 16-24 и 26)

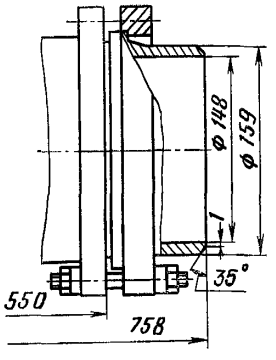

Исполнение под приварку (Исп. 08-15 и 25)

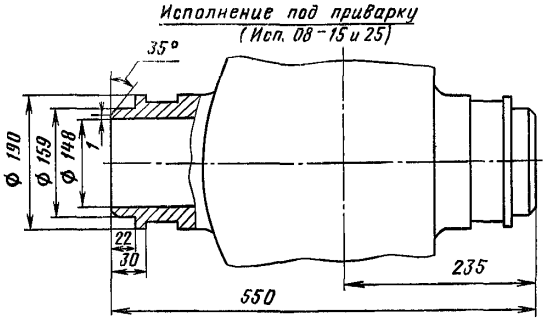

Клапан относится к классу ремонтируемых.
Гарантийный срок — 24 месяца со дня ввода в эксплуатацию.
Гарантийная наработка — 8000 ч.
Изготовление и поставка — по ТУ 26-07-182—76.

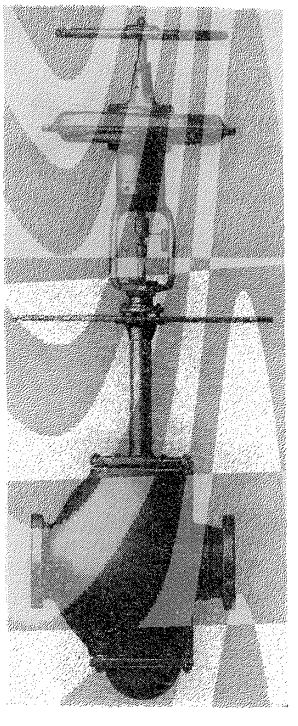

М 65196
Dy 250 мм

Клапан регулирующий двухседельный с пневматическим мембранным исполнительным механизмом НЗ

Применяется на трубопроводах для сжиженного природного газа и криогенных сред (воздух, азот, водород, гелий, окись углерода, криптон, неон, углеводороды) рабочей температурой от —200 до —70° С.

$P_р$	4 (40)
$P_{пр}$	6 (60)
ΔP	⩽2 (20)

Присоединение к трубопроводу — фланцевое (исп. осн. и 03); с ответными фланцами под приварку (исп. 02 и 05); под приварку (исп. 01 и 04).

Присоединительные размеры к трубопроводу по РТМ 26-07-139—72.

Уплотнение в затворе — конусное, металл по металлу.

Уплотнительная поверхность корпуса наплавлена сплавом Э-07Х20Н9.

Уплотнение штока — сальниковое. Подтяжка сальника — шпильками.

Рабочая среда подается на плунжер.

Пропускная характеристика клапана — линейная.

Условная пропускная способность K_{vy}: 1000 м³/ч — для исполнений основного, 01 и 02; 1600 м/³ч — для исполнений 03, 04 и 05.

Относительная протечка в затворе не более 0,05% от K_{vy}.

Управление клапаном — от пневматического мембранного исполнительного механизма МИМ 500 прямого действия по ГОСТ 13373—67 с позиционером и верхним ручным дублером.

К позиционеру подается командное давление воздуха 0,02—0,1 (0,2—1).

Клапан устанавливают на горизонтальном трубопроводе приводом (маховиком) вверх; допускается установка с наклоном до 15° к горизонтальному положению.

Условия эксплуатации — группа 5 по ГОСТ 15150—69, но при температуре окружающей среды от —30 до +50° С и относительной влажности 98%.

Условия хранения и транспортирования — 4 (Ж2) и 7 (Ж1) соответственно по ГОСТ 15150—69.

Материал основных деталей: корпус — сталь 10Х18Н9Л; золотник, шток — сталь 12Х18Н9Т.

Код ОКП и масса клапана в зависимости от исполнения приведены в таблице.

Номер чертежа и исполнение	Код ОКП	Масса, кг
М 65196-250	37 4255 9532	580
М 65196-250.01	37 4255 9533	550
02	37 4255 9531	659
03	37 4255 9532	580
04	37 4255 9533	550
05	37 4255 9531	659

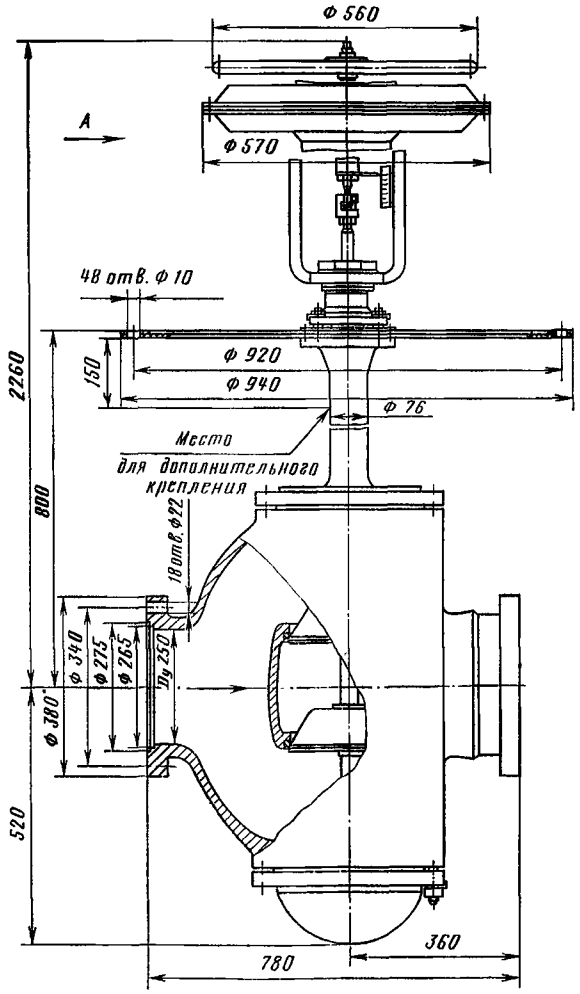

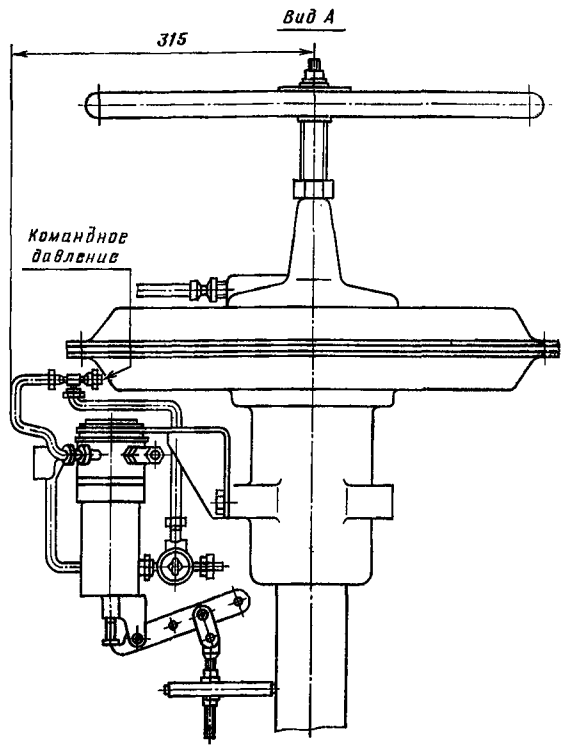

Исполнение с ответными фланцами под приварку (Исп. 02 и 05)

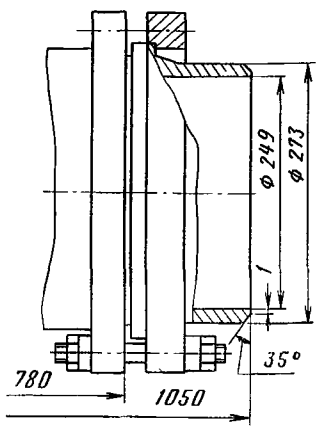

Исполнение под приварку (исп. 01 и 04)

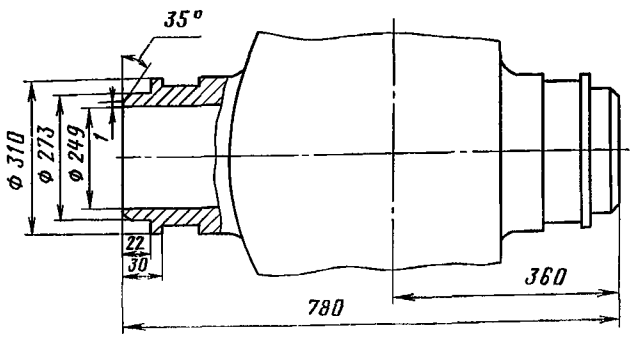

Клапаны относятся к классу ремонтируемых.

Гарантийный срок — 24 месяца со дня ввода в эксплуатацию.

Гарантийная наработка — 8000 ч.

Изготовление и поставка — по ТУ 26-07-182—76.

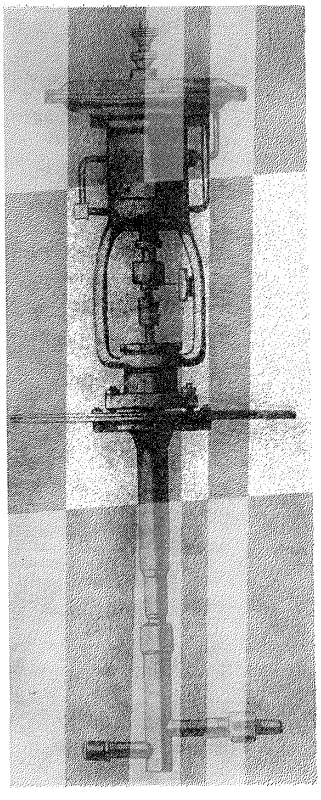

Клапаны регулирующие сильфонные с пневматическим мембранным исполнительным механизмом

Применяются на трубопроводах для сжиженного природного газа и криогенных сред (воздух, азот, водород, гелий, окись углерода, криптон, неон, углеводороды) рабочей температурой от —200 до —70° С.

$P_р$	4 (40)
$P_{пр}$	6 (60)
ΔP	⩽2 (20)

Присоединение к трубопроводу — фланцевое ($D_у$ 32 и 40 мм); с ответными фланцами под приварку ($D_у$ 32 и 40 мм); штуцерно-ниппельное и цапковое ($D_у$ 15 и 20 мм); под приварку ($D_у$ 15, 20, 32 и 40 мм).

Присоединительные размеры к трубопроводу и строительная длина по РТМ 26-07-139—72.

Уплотнение затвора — конусное.

Уплотнение штока — сильфонное.

Рабочая среда подается под плунжер.

Условная пропускная способность $K_{v_у}$, м³/ч: 4 — для $D_у$ 15 мм; 6,3 — для $D_у$ 20 мм; 16 — для $D_у$ 32 мм и 25 — для $D_у$ 40 мм.

Пропускная характеристика клапана — линейная.

Относительная протечка в затворе не более 0,05% от $K_{v_у}$.

Управление клапанами — от пневматического мембранного исполнительного механизма по ГОСТ 13373—67 с позиционером: МИМ 200 обратного действия ($D_у$ 15 мм), МИМ 250 обратного действия ($D_у$ 20 мм), МИМ 320 обратного действия ($D_у$ 32 мм, исп. осн., исп. 01, 04 и 05), МИМ 320 прямого действия ($D_у$ 32 мм, исп. 02, 03, 06 и 07) и МИМ 400 обратного действия ($D_у$ 40 мм).

К позиционеру подается командное давление воздуха 0,02—0,1 (0,2—1).

Клапаны устанавливают на трубопроводе вертикально, исполнительным механизмом вверх; допускается установка клапанов с наклоном до 15° к горизонтальному положению.

Условия эксплуатации — группа 5 по ГОСТ 15150—69, но при температуре окружающей среды от —30 до +50° С и относительной влажности 98%.

Условия хранения и транспортирования — 4 (Ж2) и 7 (Ж1) соответственно по ГОСТ 15150—69.

Материал основных деталей: плунжер — сталь 10Х11Н23Т3МР; корпус, шток, сильфон — сталь 12Х18Н9Т.

Характеристика клапана (код ОКП, масса и размеры по высоте) в зависимости от исполнения приведена в таблице.

Номер чертежа и исполнение	Условный проход D_y, мм	Код ОКП	H, мм	H_1, мм	Масса, кг
М 65199-015	15	37 4257 8080	400	945	41
М 65199-015.01		37 4257 9521	500	1045	42
02		37 4257 9522	600	1145	43
03		37 4257 9523	700	1245	44
04		37 4257 9524	800	1345	45
05		37 4257 9525	900	1445	46
06		37 4257 9526	1000	1545	47
07		37 4257 9527	1100	1645	48
08		37 4257 9528	1200	1745	49
09		37 4257 9529	400	945	40,8
10		37 4257 9530	500	1045	41,8
11		37 4257 8113	600	1145	42,8
12		37 4257 9531	700	1245	43,8
13		37 4257 9532	800	1345	44,8
14		37 4257 9533	900	1445	45,8
15		37 4257 9534	1000	1545	46,8
16		37 4257 9535	1100	1645	47,8
17		37 4257 9536	1200	1745	48,8
М 65199-020	20	37 4257 8081	400	1150	47
М 65199-020.01		37 4257 9537	500	1250	48
02		37 4257 9538	600	1350	49
03		37 4257 9539	700	1450	50
04		37 4257 9540	800	1550	51
05		37 4257 9541	900	1650	52
06		37 4257 9542	1000	1750	53
07		37 4257 9543	1100	1850	54
08		37 4257 9544	1200	1950	55
09		37 4257 9545	400	1150	46,5
10		37 4257 9546	500	1250	47,5
11		37 4257 8082	600	1350	48,5
12		37 4257 9547	700	1450	49,5
13		37 4257 9548	800	1550	50,5
14		37 4257 9549	900	1650	51,5
15		37 4257 9550	1000	1750	52,5
16		37 4257 9551	1100	1850	53,5
17		37 4257 9552	1200	1950	54,5
М 65199-032	32	37 4257 9384	600	1550	62
М 65199-032.01		37 4257 9385			64
02		37 4257 9386		1520	62
03		37 4257 9387			64
04		37 4257 9388		1550	58
05		37 4257 8083			59
06		37 4257 9389		1520	58
07		37 4257 9390			59
М 65199-040	40	37 4257 8125	600	1510	118
М 65199-040.01		37 4257 9409	700	1610	120
02		37 4257 9410	800	1710	122
03		37 4257 9411	900	1810	124
04		37 4257 9412	1000	1910	126
05		37 4257 9413	1100	2010	128
06		37 4257 9414	1200	2110	130
07		37 4257 9415	1300	2210	132
08		37 4257 9416	1400	2310	134
09		37 4257 8084	600	1510	112
10		37 4257 9417	700	1610	114
11		37 4257 9418	800	1710	116
12		37 4257 9419	900	1810	118
13		37 4257 9420	1000	1910	120
14		37 4257 9421	1100	2010	122
15		37 4257 9422	1200	2110	124
16		37 4257 9423	1300	2210	126
17		37 4257 9424	1400	2310	128

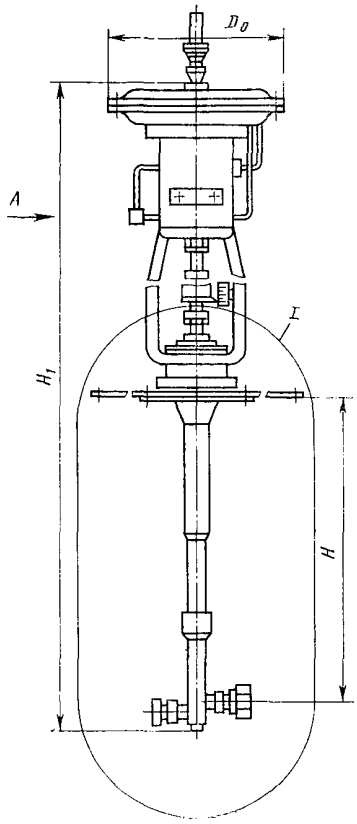

Вид А

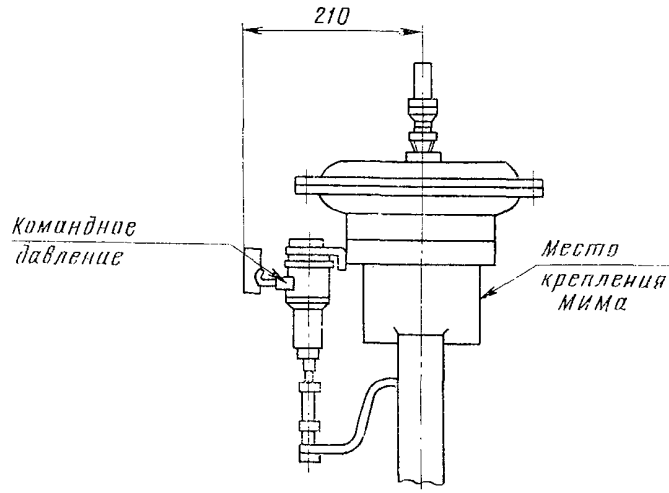

I
(D_y 15 и 20мм)

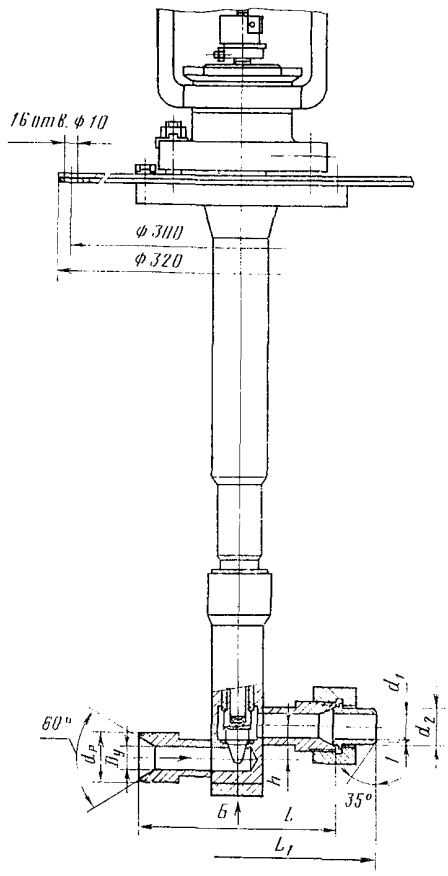

Вид Б

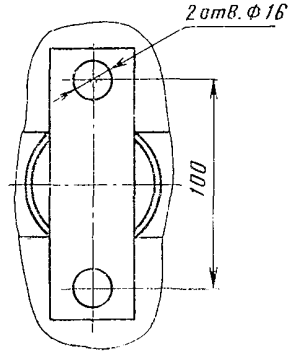

Исполнение под приварку
(D_y 15, 20, 32 и 40 мм)

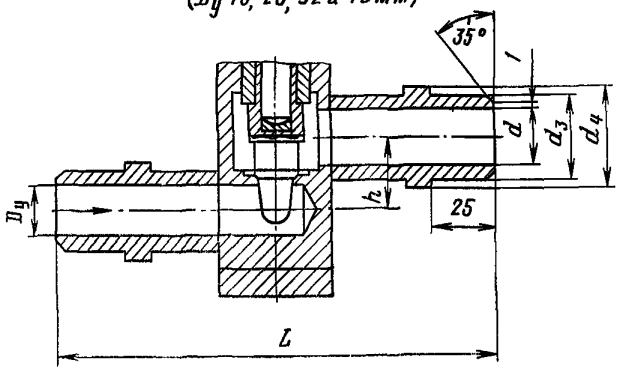

Исполнение фланцевое и с ответными фланцами под приварку (D_y 32 и 40 мм)

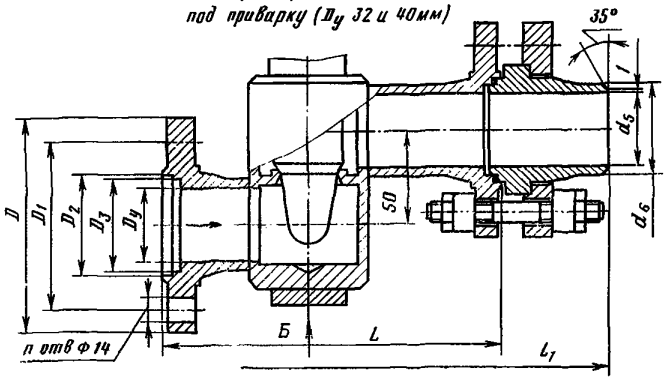

ОСНОВНЫЕ ГАБАРИТНЫЕ И ПРИСОЕДИНИТЕЛЬНЫЕ РАЗМЕРЫ (мм)

Условный проход D_y	L	D	D_1	D_2	D_3	D_0	d	d_p	d_1	d_2	d_3	d_4	d_5	d_6	L_1	h	n
15	160	—	—	—	—	310	15	27×1,5	15	20	22	28	—	—	260	26	—
20	160	—	—	—	—	310	20	39×1,5	20	28	30	34	—	—	225	26	—
32*	180	100	75	45	39	380	32 / 50	—	—	—	42 / 60	52 / 70	32 / 50	38 / 60	300	50	4
40	180	115	90	56	50	460	40	—	—	—	50	60	40	50	300	50	6

* В числителе указаны размеры для исполнений — осн., 01, 04, 05 и 06; в знаменателе — для исполнений 01, 03, 05 и 07.

Клапаны относятся к классу ремонтируемых.
Гарантийный срок — 24 месяца со дня ввода в эксплуатацию.
Гарантийная наработка — 8000 ч.
Изготовление и поставка — по ТУ 26-07-181—76.

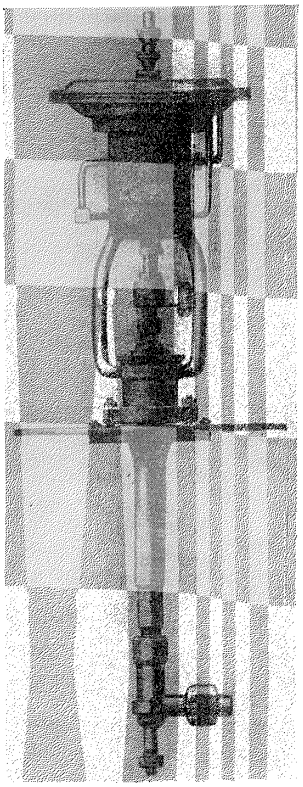

Клапаны регулирующие односедельные с пневматическим мембранным исполнительным механизмом

Применяются для сжиженного природного газа и криогенных сред (воздух, азот, водород, гелий, окись углерода, криптон, неон, углеводороды) рабочей температурой от —200 до —70° С.

$P_р$	4 (40)
$P_{пр}$	6 (60)
ΔP	2 (20)

Присоединение к трубопроводу — под приварку, цапковое и штуцерно-ниппельное. Для $D_у$ 6 мм (исп. 20, 38 и 39) присоединение к трубопроводу — цапковое и штуцерно-ниппельное (чертеж условно не показан).

Уплотнение штока — сильфонное и сальниковое.

Рабочая среда подается под плунжер.

Пропускная характеристика — линейная.

Условная пропускная способность K_{vy}, м³/ч: 0,3 (для $D_у$ 6 мм, исп. 38, 39, 47, 48); 0,63 (для $D_у$ 6 мм, исп. осн., 01, 02, 03, 11, 20, 29, 56); 1,6 (для $D_у$ 10 мм).

Относительная протечка в затворе составляет 0,05% от K_{vy}.

Условная пропускная способность и пропуск среды через затвор приведены в таблице.

Условная пропускная способность K_{vy}, м³/ч	Пропуск среды, не более	
	по воздуху, см³/мин	по воде, см³/мин
0,3	52	2,5
0,63	108	5,2
1,6	274	13,4

Управление клапанами — от пневматического мембранного исполнительного механизма МИМ ОПХ 200-10-02-II по ГОСТ 13373—67.

Управляющее давление $P_{упр}$ — от 0,05 до 0,4 (от 0,5 до 4), командное давление — от 0,02 до 0,1 (от 0,2 до 1).

В конструкции клапана предусмотрен местный указатель положений запорного органа.

Клапаны устанавливают на трубопроводе вертикально приводом вверх; допускается установка клапана с наклоном до 15° к горизонтальному положению.

Условия эксплуатации — группа 5 по ГОСТ 15150—69, но при температуре окружающей среды от —30 до +50° С и относительной влажности 98%.

Условия хранения и транспортирования — 4 (Ж2) и 7 (Ж1) соответственно по ГОСТ 15150—69.

Материал основных деталей: корпус, шток, сильфон — сталь 12Х18Н9Т; плунжер — сталь 10Х11Н23Т3МР.

Код ОКП, масса и размеры клапана по высоте в зависимости от исполнения приведены в таблице.

Номер чертежа и исполнение	Условный проход D_y, мм	Код ОКП	H, мм	H_1, мм	Масса, кг
М 65202-006	6	37 4257 8114	400	960	34
М 65202-006.01		37 4257 9838	500	1060	35
02		37 4257 9839	600	1160	36
03		37 4257 9840	700	1260	37
11		37 4257 8115	600	1160	35,5
20		37 4257 8073	600	1160	36,2
29		37 4257 8116	600	1160	35,5
38		37 4257 8075	600	1160	36,2
39		37 4257 8074	700	1260	37,2
47		37 4257 8076	600	1160	35,5
48		37 4257 8077	700	1260	36,5
56		37 4257 8117	600	1160	36,1
М 65202-010	10	37 4257 8079	400	960	34
М 65202-010.01		37 4257 9699	500	1060	35
02		37 4257 9700	600	1160	36
03		37 4257 8078	700	1260	37
09		37 4257 9701	400	960	35
10		37 4257 9702	500	1060	36
11		37 4257 9703	600	1160	37
12		37 4257 8118	700	1260	38

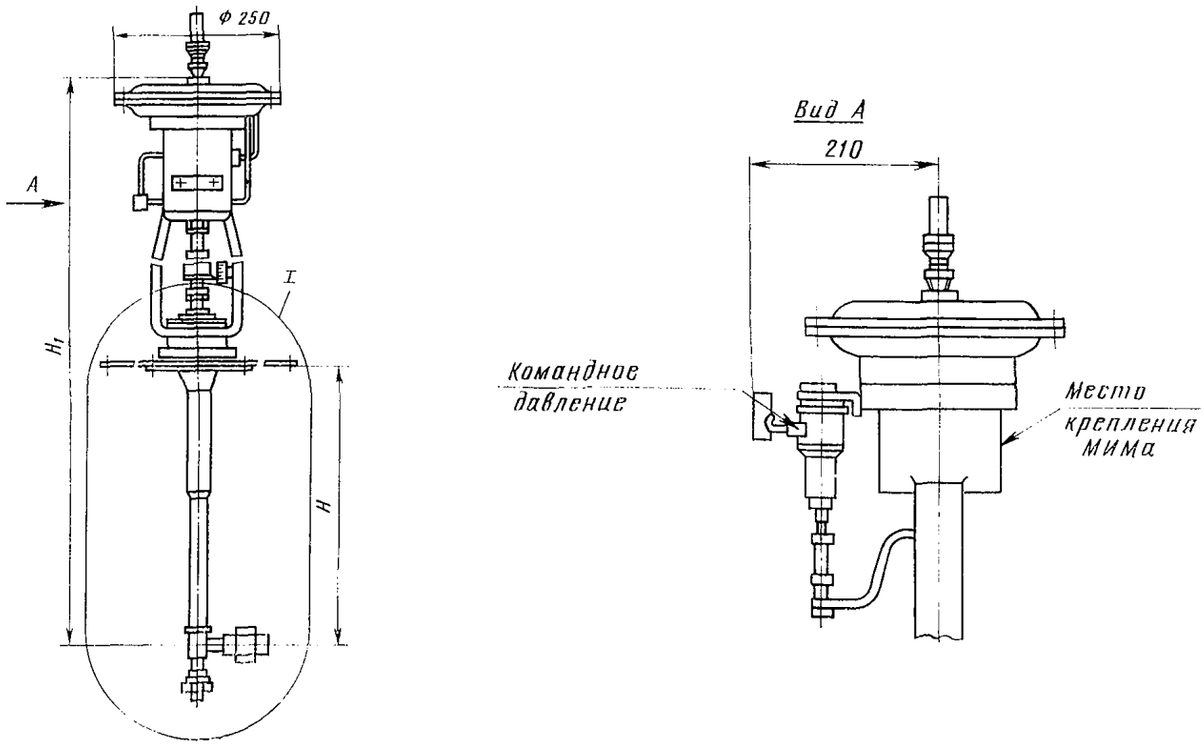

I

Ду10мм (исп. осн.; 01–03)

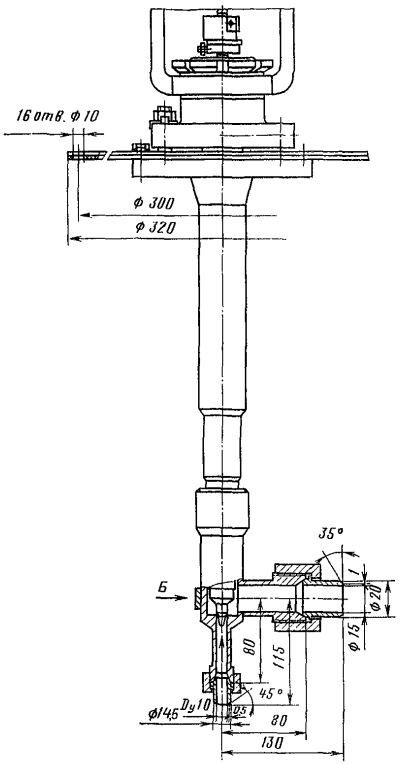

Исполнение под приварку

Ду 10мм (исп. 09–12) и Ду 6мм (исп. 11)

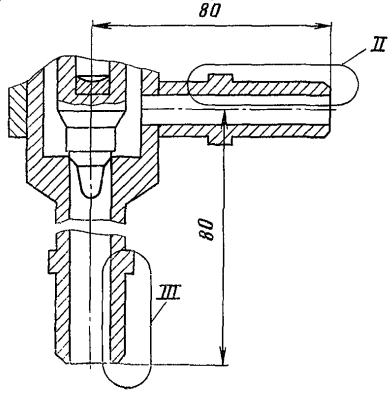

II

Ду 10мм (исп. 09–12)

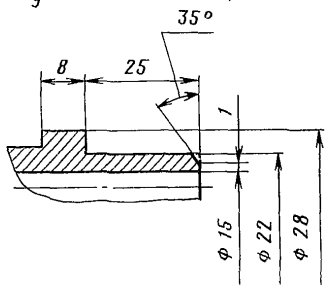

Вид Б

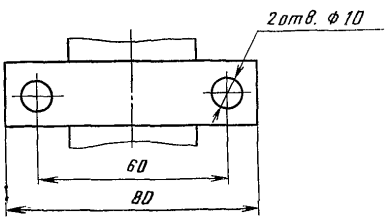

III

Ду 10мм (исп. 09–12)

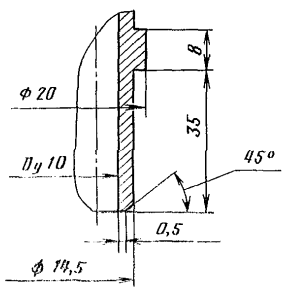

II

Ду 6мм (исп. 11)

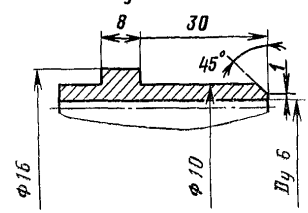

Исполнение под приварку
D_y 6 мм (исп. 29, 47 и 48)

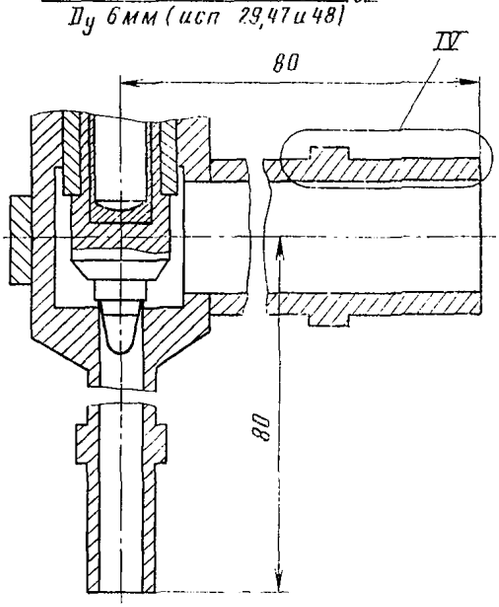

IV
D_y 6 мм (исп. 29, 47, 48)

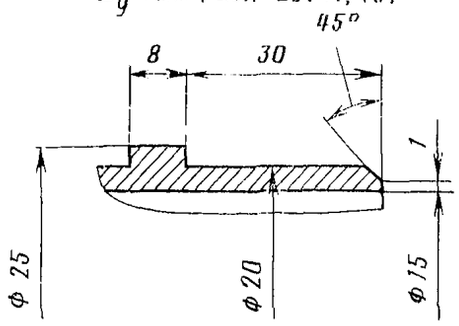

D_y 6 мм (исп. ИСН.; 01 03)

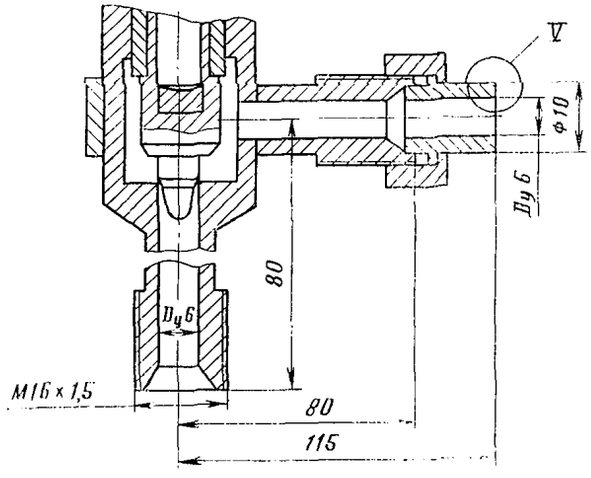

V
D_y 6 мм (исп. 56)

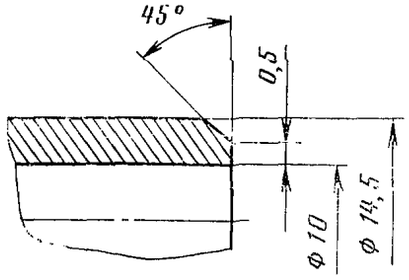

Клапаны относятся к классу ремонтируемых.

Гарантийный срок — 24 месяца со дня ввода в эксплуатацию.

Гарантийная наработка — 8000 ч.

Изготовление и поставка — по ТУ 26-07-181—76.

М 65241
Dy 6 мм

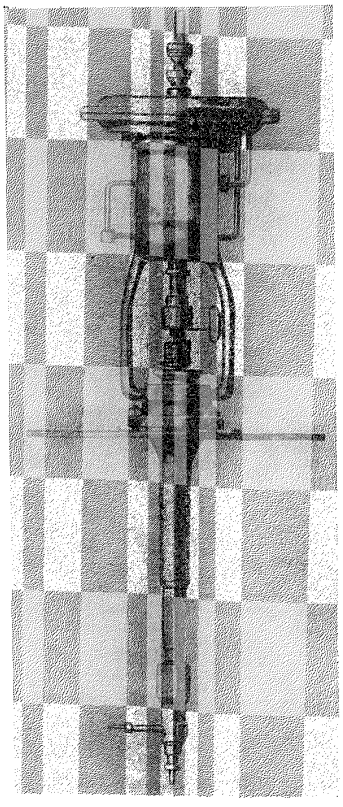

Клапан регулирующий угловой односедельный с пневматическим мембранным исполнительным механизмом

Применяется на трубопроводах для жидкой метановой фракции и жидкого азота рабочей температурой от —200 до —100° С.

$P_р$	4 (40)
$P_{пр}$	5 (50)
ΔP	⩽2 (20

Присоединение к трубопроводу — цапковое, штуцерно-ниппельное и под приварку.

Присоединительные размеры к трубопроводу по РТМ 26-07-139—72.

Уплотнение затвора — конусное, металл по металлу.

Уплотнение штока — сильфонное.

Рабочая среда подается на плунжер.

Условная пропускная способность K_{vy}, м³/ч: 0,008—0,063 (для исп. осн., 02 и 04) и 0,01—0,1 (для исп. 01, 03 и 05).

Пропускная характеристика клапана — линейная.

Относительная протечка в затворе не более 0,05% от K_{vy}.

Управление клапаном — от пневматического мембранного исполнительного механизма МИМ 200 обратного действия по ГОСТ 13373—67 с позиционером.

Командное давление воздуха, подаваемое к позиционеру, 0,02—0,1 (0,2—1).

Клапан устанавливают на трубопроводе вертикально, мембранным исполнительным механизмом вверх; допускается установка клапана с наклоном до 15° к горизонтальному положению.

Условия эксплуатации — группа 5 по ГОСТ 15150—69, но при температуре окружающей среды от —30 до +50° С и относительной влажности 98%.

Условия хранения и транспортирования — 4 (Ж2) и 7 (Ж1) соответственно по ГОСТ 15150—69.

Материал основных деталей: плунжер — сталь 10Х11Н23Т3МР; корпус, шток и сильфон — сталь 12Х18Н9Т.

Код ОКП и масса клапана в зависимости от исполнения приведены в таблице.

Номер чертежа и исполнение	Код ОКП	Масса клапана, кг
М 65241-006	37 4257 8085	35,5
М 65241-006.01	37 4257 9512	
02	37 4257 9513	
03	37 4257 9514	
04	37 4257 9515	
05	37 4257 9516	

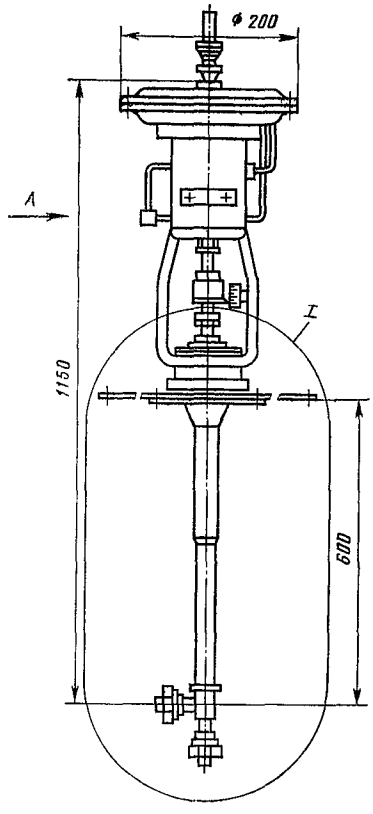

Вид А

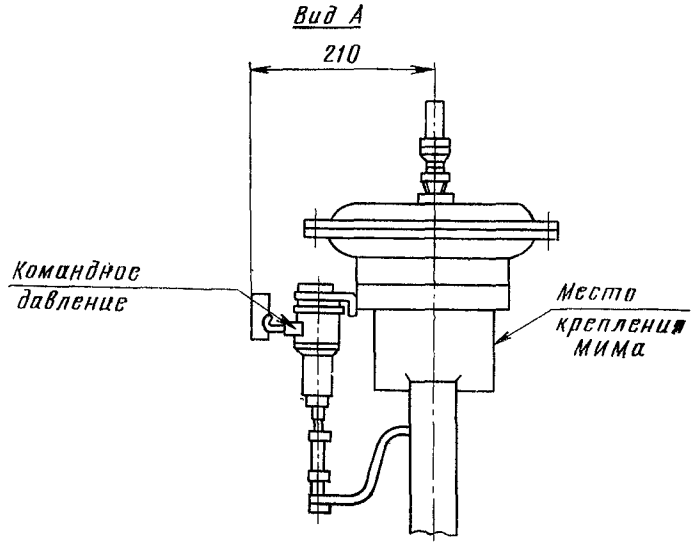

Вид Б

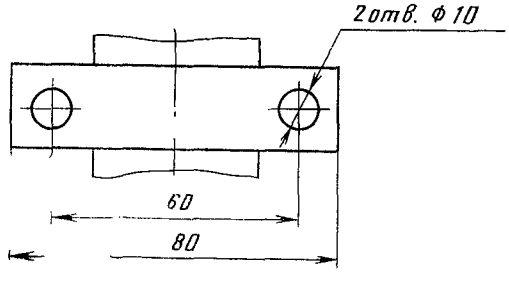

I
(Исп. осн.; 01)

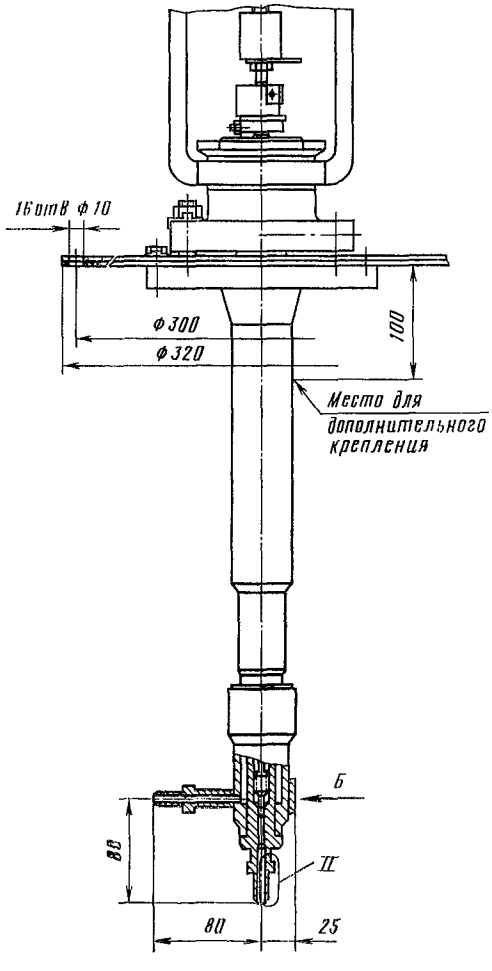

II

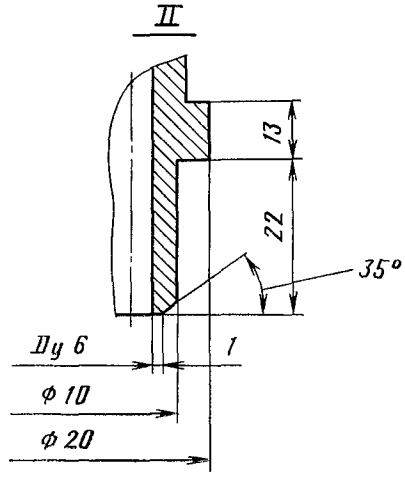

Исполнения 02; 03

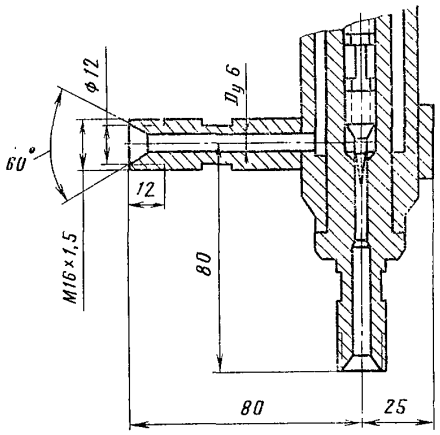

Исполнения 04; 05

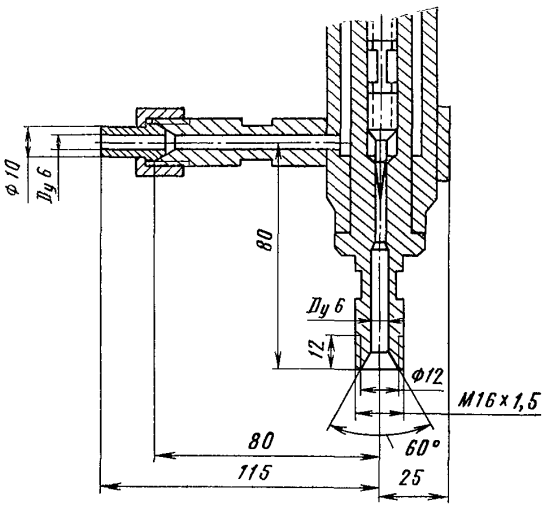

Клапан относится к классу ремонтируемых.

Гарантийный срок — 24 месяца со дня ввода в эксплуатацию.

Гарантийная наработка — 8000 ч.

Изготовление и поставка — по ТУ 26-07-181—76.

И 65233
(25с42нжМ1,
25нж42нж18М1)

Клапаны регулирующие двухседельные с пневматическим мембранным исполнительным механизмом НО фланцевые

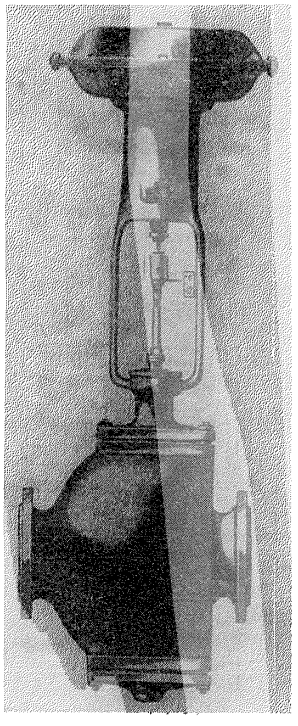

Применяются на трубопроводах для жидких и газообразных сред, нейтральных к материалам деталей, соприкасающихся со средой, рабочей температурой до 200 и 220° С.

$P_у$	4 (40)
$P_{пр}$	6 (60)
$P_р$ при 200°С	4 (40)
$P_р$ при 220°С	3,9 (39)
ΔP	≤1,2 (12)

Присоединение к трубопроводу — фланцевое по ГОСТ 12819—80 с присоединительными размерами фланцев и размерами уплотнительных поверхностей по ГОСТ 12815—80 (исп. 5 или 9, ряд 2).

По требованию заказчика клапаны могут быть изготовлены с ответными фланцами под приварку и с мембранным исполнительным механизмом с дополнительными блоками или без них.

Уплотнение шпинделя — сальниковое. Подтяжка сальника — шпильками.

Условная пропускная способность и пропуск среды через затвор приведены в таблице.

Условный проход $D_у$, мм	Условный ход плунжера, мм	Условная пропускная способность K_{vy}, м³/ч		Пропуск среды при ΔP=0,4(4), дм³/мин
		100%	60%	
250	100	1600	—	26,5
		—	1000	16
300		2240	—	37,1
		—	1600	26,5

Управление клапанами — от пневматических мембранных исполнительных механизмов по ГОСТ 13373—67 с позиционером и верхним ручным дублером (см. таблицу на с. 127).

К позиционеру подается командное давление воздуха 0,02—0,1 (0,2—1).

Клапаны устанавливают на трубопроводе в любом рабочем положении; рекомендуется установка пневматическим мембранным исполнительным механизмом вверх.

Условия эксплуатации: температура окружающей среды от —30 до +50° С и относительная влажность от 30 до 80% во всем диапазоне температур.

Условия транспортирования — по ГОСТ 12893—83.

Характеристика клапана (материал основных деталей и уплотнения, типоразмер исполнительного механизма, температура рабочей среды, пропускная характеристика и код ОКП) в зависимости от исполнения приведена в таблице.

Номер чертежа и исполнение	Условный проход D_y, мм	Условное обозначение	Код ОКП	Типоразмер исполнительного механизма	Температура рабочей среды, °С	Тип пропускной характеристики	Условная пропускная способность, %	Материал основных деталей (сталь): а) корпус, крышка; б) шток, плунжер	Материал уплотнения
И 65233-250	250	25с42нжМ1	37 4255 1200	МИМ 500-111-185011	220	Линейная	100	а) 25Л-II б) 20Х13	Асбест АП
И 65233-250.01		25с42нж1М1	37 4255 1202				60		
02		25с42нж4М1	37 4255 1204			Равнопроцентная	100		
03		25с42нж5М1	37 4255 1206				60		
04		25нж42нж18М1	37 4255 9738			Линейная	100	а) 12Х18Н9ТЛ-II б) 14Х17Н2	Фторопласт 4 или Ф4-К20
05		25нж42нж19М1	37 4255 9740				60		
06		25нж42нж30М1	37 4255 9742			Равнопроцентная	100		
07		25нж42нж31М1	37 4255 9744				60		
08		25нж42нж45М1	37 4255 9746		200	Линейная	100	а) 12Х18Н12М3ТЛ-II б) 10Х17Н13М3Т	Фторопласт ФУМ-О
09		25нж42нж46М1	37 4255 9748				60		
10		25нж42нж49М1	37 4255 9750			Равнопроцентная	100		
11		25нж42нж50М1	37 4255 9752				60		
24		25с42нж18М1	37 4255 1208		220	Линейная	100	а) 25Л-II б) 20Х13	Асбест АП
25		25с42нж19М1	37 4255 1210				60		
26		25с42нж20М1	37 4255 1212			Равнопроцентная	100		
27		25с42нж21М1	37 4255 1214				60		
28		25нж42нжМ1	37 4255 9754			Линейная	100	а) 12Х18Н9ТЛ-II б) 14Х17Н2	Фторопласт 4 или Ф4-К20
29		25нж42нж1М1	37 4255 9756				60		
30		25нж42нж2М1	37 4255 9758			Равнопроцентная	100		
31		25нж42нж3М1	37 4255 9760				60		
32		25нж42нж4М1	37 4255 9762		200	Линейная	100	а) 12Х18Н12М3ТЛ-II б) 10Х17Н13М3Т	Фторопласт ФУМ-О
33		25нж42нж5М1	37 4255 9764				60		
34		25нж42нж6М1	37 4255 9766			Равнопроцентная	100		
35		25нж42нж7М1	37 4255 9768				60		
И 65233-250.48	250	25с42нж22М1	37 4255 1216	МИМ 500-111-185011	220	Линейная	100	а) 25Л-II б) 20Х13	Асбест АП
49		25с42нж23М1	37 4255 1218				60		
50		25с42нж24М1	37 4255 1220			Равнопроцентная	100		
51		25с42нж25М1	37 4255 1222				60		
52		25нж42нж8М1	37 4255 9770			Линейная	100	а) 12Х18Н9ТЛ-II б) 14Х17Н2	Фторопласт 4 или Ф4-К20
53		25нж42нж9М1	37 4255 9772				60		
54		25нж42нж10М1	37 4255 9774			Равнопроцентная	100		
55		25нж42нж11М1	37 4255 9776				60		
56		25нж42нж12М1	37 4255 9778		200	Линейная	100	а) 12Х18Н12М3ТЛ-II б) 10Х17Н13М3Т	Фторопласт ФУМ-О
57		25нж42нж13М1	37 4255 9780				60		
58		25нж42нж14М1	37 4255 9782			Равнопроцентная	100		
59		25нж42нж15М1	37 4255 9784				60		
72		25с42нж26М1	37 4255 1224		220	Линейная	100	а) 25Л-II б) 20Х13	Асбест АП
73		25с42нж27М1	37 4255 1226				60		
74		25с42нж28М1	37 4255 1228			Равнопроцентная	100		
75		25с42нж29М1	37 4255 1230				60		
76		25нж42нж72М1	37 4255 9786			Линейная	100	а) 12Х18Н9ТЛ-II б) 14Х17Н2	Фторопласт 4 или Ф4-К20
77		25нж42нж73М1	37 4255 9788				60		
78		25нж42нж74М1	37 4255 9790			Равнопроцентная	100		
79		25нж42нж75М1	37 4255 9792				60		

Продолжение

Номер чертежа и исполнение	Условный проход D_y, мм	Условное обозначение	Код ОКП	Типоразмер исполнительного механизма	Температура рабочей среды, °С	Тип пропускной характеристики	Условная пропускная способность, %	Материал основных деталей (сталь): а) корпус, крышка; б) шток, плунжер	Материал уплотнения
И 65233-250.80	250	25нж42нж76М1	37 4255 9794	МИМ 500-111-185011	200	Линейная	100	а) 12Х18Н12М3ТЛ-II	Фторопласт ФУМ-О
81		25нж42нж77М1	37 4255 9796				60	а) 10Х17Н13М3Т	
82		25нж42нж78М1	37 4255 9798			Равнопроцентная	100		
83		25нж42нж79М1	37 4255 9800				60		
И 65233-300	300	25с42нжМ1	37 4255 1232		220	Линейная	60	а) 25Л-II б) 20Х13	Асбест АП
И 65233-300.01		25с42нж4М1	37 4255 1234			Равнопроцентная			
02		25с42нж8М1	37 4255 1236			—	100		
03		25нж42нж18М1	37 4255 9802			Линейная	60	а) 12Х18Н9ТЛ-II б) 14Х17Н2	Фторопласт 4 или Ф4-К20
04		25нж42нж30М1	37 4255 9804			Равнопроцентная			
05		25нж42нж44М1	37 4255 9806			—	100		
06		25нж42нж45М1	37 4255 9812		200	Линейная	60	а) 12Х18Н12М3ТЛ-II б) 10Х17Н13М3Т	Фторопласт ФУМ-О
07		25нж42нж49М1	37 4255 9810			Равнопроцентная			
08		25нж42нж53М1	37 4255 9812			—	100		
18		25с42нж18М1	37 4255 1238		220	Линейная	60	а) 25Л-II б) 20Х13	Асбест АП
19		25с42нж20М1	37 4255 1240			Равнопроцентная			
20		25с42нж30М1	37 4255 1242			—	100		
21		25нж42нжМ1	37 4255 9814			Линейная	60	а) 12Х18Н9ТЛ-II б) 14Х17Н2	Фторопласт 4 или Ф4-К20
22		25нж42нж2М1	37 4255 9816			Равнопроцентная			
23		25нж42нж16М1	37 4255 9818			—	100		
24		25нж42нж4М1	37 4255 9820		200	Линейная	60	а) 12Х18Н12М3ТЛ-II б) 10Х17Н13М3Т	Фторопласт ФУМ-О
25		25нж42нж6М1	37 4255 9822			Равнопроцентная			
26		25нж42нж17М1	37 4255 9824			—	100		
36		25с42нж22М1	37 4255 1244		220	Линейная	60	а) 25Л-II б) 20Х13	Асбест АП
37		25с42нж24М1	37 4255 1246			Равнопроцентная			
38		25с42нж31М1	37 4255 1248			—	100		
39		25нж42нж8М1	37 4255 9826			Линейная	60	а) 12Х18Н9ТЛ-II б) 14Х17Н2	Фторопласт 4 или Ф4-К20
40		25нж42нж10М1	37 4255 9828			Равнопроцентная			
41		25нж42нж80М1	37 4255 9830			—	100		
42		25нж42нж12М1	37 4255 9832		200	Линейная	60	а) 12Х18Н12М3ТЛ-II б) 10Х17Н13М3Т	Фторопласт ФУМ-О
43		25нж42нж14М1	37 4255 9834			Равнопроцентная			
44		25нж42нж81М1	37 4255 9836			—	100		
54		25с42нж26М1	37 4255 1250		220	Линейная	60	а) 25Л-II б) 20Х13	Асбест АП
55		25с42нж28М1	37 4255 1252			Равнопроцентная			
56		25с42нж32М1	37 4255 1254			—	100		
57		25нж42нж72М1	37 4255 9838			Линейная	60	а) 12Х18Н9ТЛ-II б) 14Х17Н2	Фторопласт 4 или Ф4-К20
58		25нж42нж74М1	37 4255 9840			Равнопроцентная			
59		25нж42нж82М1	37 4255 9842			—	100		
60		25нж42нж76М1	37 4255 9844		200	Линейная	60	а) 12Х18Н12М3ТЛ-II б) 10Х17Н13М3Т	Фторопласт ФУМ-О
61		25нж42нж78М1	37 4255 9846			Равнопроцентная			
62		25нж42нж83М1	37 4255 9848			—	100		

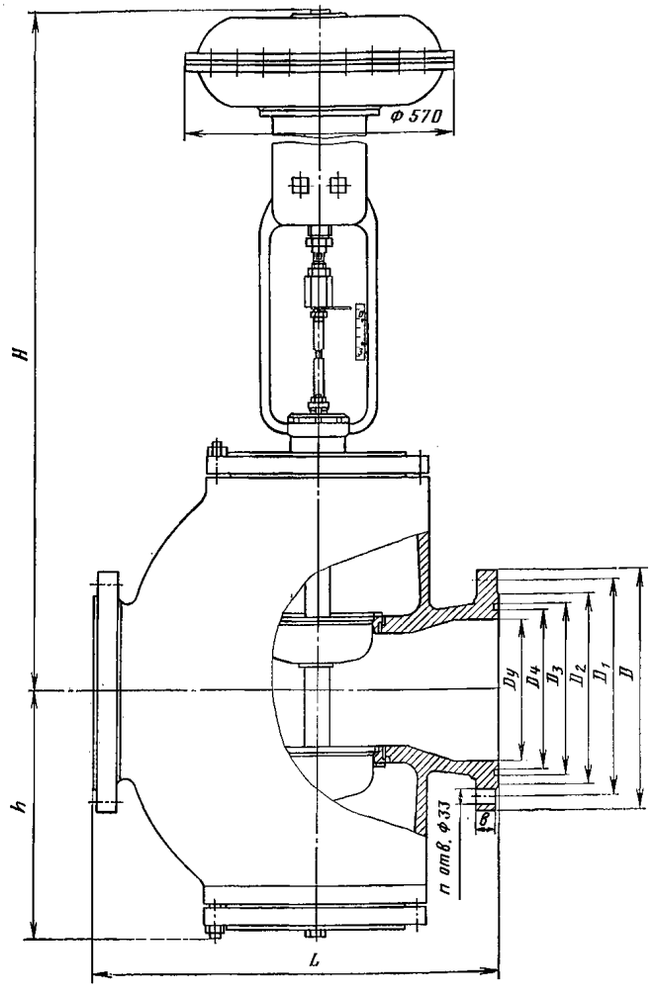

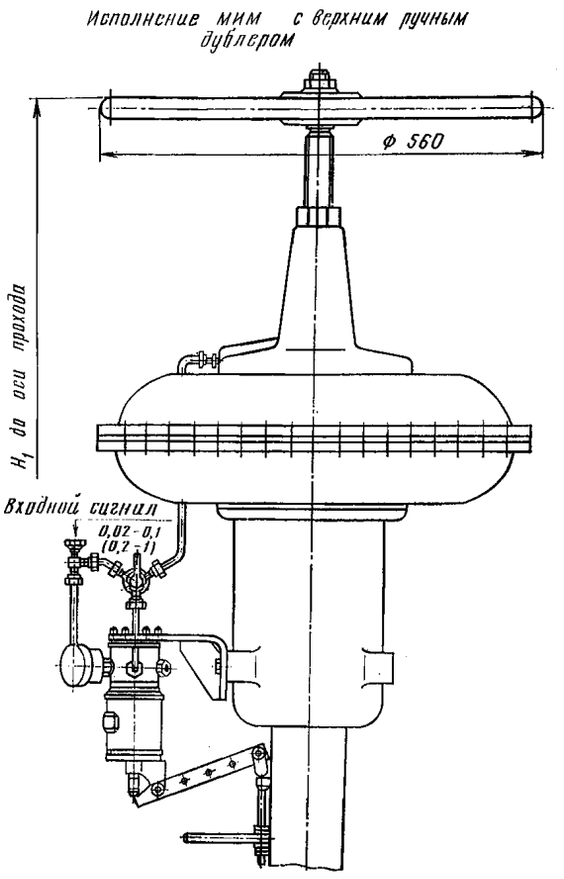

ОСНОВНЫЕ ГАБАРИТНЫЕ, ПРИСОЕДИНИТЕЛЬНЫЕ РАЗМЕРЫ (мм) И МАССА (кг)

Условный проход $D_у$	L	D	D_1	D_2	D_3	D_4	H	H_1	h	b	n	Масса	
												без ответных фланцев	с ответными фланцами
250	730	445	385	345	313	291	1425	1810	445	39	12	630	743
300	850	510	450	410	364	342	1500	1875	520	42	16	875	1021

Клапаны относятся к классу ремонтируемых.

Гарантийный срок — 18 месяцев со дня ввода в эксплуатацию.

Гарантийная наработка — 1200 ч (3000 циклов).

Изготовление и поставка — по ТУ 26-07-208—77.

И 65233
(25с40нжМ1, 25нж40нж18М1)

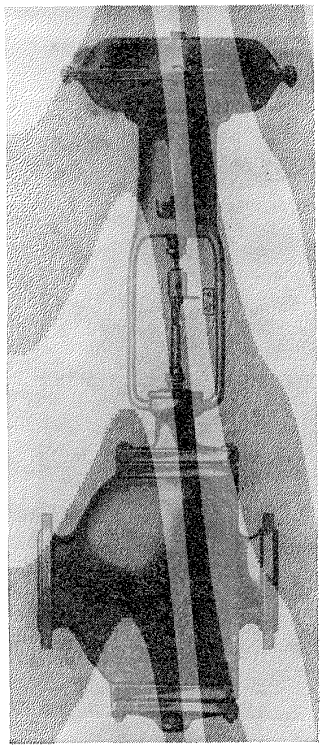

Клапаны регулирующие двухседельные с пневматическим мембранным исполнительным механизмом НО фланцевые

Условная пропускная способность и пропуск среды через затвор приведены в таблице.

Условный проход D_y, мм	Условный ход плунжера, мм	Условная пропускная способность K_{v_y}, м³/ч		Пропуск среды при ΔP=0,4(4), дм³/мин
		100%	60%	
250	100	1600	—	26,5
		—	1000	16
300		2240	—	37,1
		—	1600	26,5

Применяются на трубопроводах для жидких и газообразных сред, нейтральных к материалам деталей, соприкасающихся со средой, рабочей температурой до 200 и 220° С.

P_y	4 (40)
$P_{пр}$	6 (60)
P_p при 200°С	4 (40)
P_p при 220°С	3,9 (39)
ΔP	≤1,2 (12)

Присоединение к трубопроводу — фланцевое по ГОСТ 12819—80 с присоединительными размерами фланцев и размерами уплотнительных поверхностей по ГОСТ 12815—80 (исп. 5 или 9, ряд 2).

По требованию заказчика клапаны могут быть изготовлены с ответными фланцами под приварку и с мембранным исполнительным механизмом с дополнительными блоками или без них.

Уплотнение шпинделя — сальниковое. Подтяжка сальника — шпильками.

Управление клапанами — от пневматических мембранных исполнительных механизмов по ГОСТ 13373—67 с верхним ручным дублером (см. таблицу на с. 131).

К позиционеру подается командное давление воздуха 0,02—0,1 (0,2—1).

Клапаны устанавливают на трубопроводе в любом рабочем положении; рекомендуется установка пневматическим мембранным исполнительным механизмом вверх.

Условия эксплуатации: температура окружающей среды от —30 до +50° С и относительная влажность от 30 до 80% во всем диапазоне температур.

Условия транспортирования — по ГОСТ 12893—83.

Характеристика клапана (материал основных деталей и уплотнения, типоразмер исполнительного механизма, температура рабочей среды, пропускная характеристика и условная пропускная способность, код ОКП) в зависимости от исполнения приведена в таблице.

Номер чертежа и исполнение	Условный проход D_y, мм	Условное обозначение	Код ОКП	Типоразмер исполнительного механизма	Температура рабочей среды, °С	Тип пропускной характеристики	Условная пропускная способность, %	Материал основных деталей (сталь): а) корпус, крышка; б) шток, плунжер	Материал уплотнения
И 65233-250	250	25с40нжМ1	37 4255 1199	МИМ 500-111-185011	220	Линейная	100	а) 25Л-II б) 20Х13	Асбест АП
И 65233-250.01		25с40нж1М1	37 4255 1201				60		
02		25с40нж4М1	37 4255 1203			Равнопроцентная	100		
03		25с40нж5М1	37 4255 1205				60		
04		25нж40нж18М1	37 4255 9737			Линейная	100	а) 12Х18Н9ТЛ-II б) 14Х17Н2	Фторопласт 4 или Ф4-К20
05		25нж40нж19М1	37 4255 9739				60		
06		25нж40нж30М1	37 4255 9741			Равнопроцентная	100		
07		25нж40нж31М1	37 4255 9743				60		
08		25нж40нж45М1	37 4255 9745		200	Линейная	100	а) 12Х18Н12М3ТЛ-II б) 10Х17Н13М3Т	Фторопласт ФУМ-0
09		25нж40нж46М1	37 4255 9747				60		
10		25нж40нж49М1	37 4255 9749			Равнопроцентная	100		
11		25нж40нж50М1	37 4255 9751				60		
24		25с40нж18М1	37 4255 1207		220	Линейная	100	а) 25Л-II б) 20Х13	Асбест АП
25		25с40нж19М1	37 4255 1209				60		
26		25с40нж20М1	37 4255 1211			Равнопроцентная	100		
27		25с40нж21М1	37 4255 1213				60		
28		25нж40нжМ1	37 4255 9753			Линейная	100	а) 12Х18Н9ТЛ-II б) 14Х17Н2	Фторопласт 4 или Ф4-К20
29		25нж40нж1М1	37 4255 9755				60		
30		25нж40нж2М1	37 4255 9757			Равнопроцентная	100		
31		25нж40нж3М1	37 4255 9759				60		
32		25нж40нж4М1	37 4255 9761			Линейная	100	а) 12Х18Н12М3ТЛ-II б) 10Х17Н13М3Т	Фторопласт ФУМ-0
33		25нж40нж5М1	37 4255 9763				60		
34		25нж40нж6М1	37 4255 9765			Равнопроцентная	100		
35		25нж40нж7М1	37 4255 9767				60		
И 65233-250.48		25с40нж22М1	37 4255 1215	МИМ 500-111-185011	220	Линейная	100	а) 25Л-II б) 20Х13	Асбест АП
49		25с40нж23М1	37 4255 1217				60		
50		25с40нж24М1	37 4255 1219			Равнопроцентная	100		
51		25с40нж25М1	37 4255 1221				60		
52		25нж40нж8М1	37 4255 9769	МИМ 500-111-185061		Линейная	100	а) 12Х18Н9ТЛ-II б) 14Х17Н2	Фторопласт 4 или Ф4-К20
53		25нж40нж9М1	37 4255 9771				60		
54		25нж40нж10М1	37 4255 9773			Равнопроцентная	100		
55		25нж40нж11М1	37 4255 9775				60		
56		25нж40нж12М1	37 4255 9777		200	Линейная	100	а) 12Х18Н12М3ТЛ-II б) 10Х17Н13М3Т	Фторопласт ФУМ-0
57		25нж40нж13М1	37 4255 9779				60		
58		25нж40нж14М1	37 4255 9781			Равнопроцентная	100		
59		25нж40нж15М1	37 4255 9783				60		
72		25с40нж26М1	37 4255 1223		220	Линейная	100	а) 25Л-II б) 20Х13	Асбест АП
73		25с40нж27М1	37 4255 1225				60		
74		25с40нж28М1	37 4255 1227			Равнопроцентная	100		
75		25с40нж29М1	37 4255 1229				60		
76		25нж40нж72М1	37 4255 9785			Линейная	100	а) 12Х18Н9ТЛ-II б) 14Х17Н2	Фторопласт 4 или Ф4-К20
77		25нж40нж73М1	37 4255 9787				60		
78		25нж40нж74М1	37 4255 9789			Равнопроцентная	100		
79		25нж40нж75М1	37 4255 9791				60		

Продолжение

Номер чертежа и исполнение	Условный проход D_y, мм	Условное обозначение	Код ОКП	Типоразмер исполнительного механизма	Температура рабочей среды, °С	Тип пропускной характеристики	Условная пропускная способность, %	Материал основных деталей (сталь): а) корпус, крышка; б) шток, плунжер	Материал уплотнения
И 65233-250.80	250	25нж40нж76М1	37 4255 9793	МИМ 500-111-185061	200	Линейная	100	а) 12Х18Н12М3ТЛ-II б) 10Х17Н13М3Т	Фторопласт ФУМ-0
81		25нж40нж77М1	37 4255 9795				60		
82		25нж40нж78М1	37 4255 9797			Равнопроцентная	100		
83		25нж40нж79М1	37 4255 9799				60		
И 65233-300		25с40нжМ1	37 4255 1231	МИМ 500-111-185011	220	Линейная	60	а) 25Л-II б) 20Х13	Асбест АП
И 65233-300.01		25с40нж4М1	37 4255 1233			Равнопроцентная			
02		25с40нж8М1	37 4255 1235			—	100		
03		25нж40нж18М1	37 4255 9801			Линейная	60	а) 12Х18Н9ТЛ-II б) 14Х17Н2	Фторопласт 4 или Ф4-К20
04		25нж40нж30М1	37 4255 9803			Равнопроцентная			
05		25нж40нж44М1	37 4255 9805			—	100		
06		25нж40нж45М1	37 4255 9807		200	Линейная	60	а) 12Х18Н12М3ТЛ-II б) 10Х17Н13М3Т	Фторопласт ФУМ-0
07		25нж40нж49М1	37 4255 9809			Равнопроцентная			
08		25нж40нж53М1	37 4255 9811			—	100		
18		25с40нж18М1	37 4255 1237		220	Линейная	60	а) 25Л-II б) 20Х13	Асбест АП
19		25с40нж20М1	37 4255 1239			Равнопроцентная			
20		25с40нж30М1	37 4255 1241			—	100		
21		25нж40нжМ1	37 4255 9813			Линейная	60	а) 12Х18Н9ТЛ-II б) 14Х17Н2	Фторопласт 4 или Ф4-К20
22		25нж40нж2М1	37 4255 9815			Равнопроцентная			
23	300	25нж40нж16М1	37 4255 9817			—	100		
24		25нж40нж4М1	37 4255 9819		200	Линейная	60	а) 12Х18Н12М3ТЛ-II б) 10Х17Н13М3Т	Фторопласт ФУМ-0
25		25нж40нж6М1	37 4255 9821			Равнопроцентная			
26		25нж40нж17М1	37 4255 9823			—	100		
36		25с40нж22М1	37 4255 1243	МИМ 500-111-185061	220	Линейная	60	а) 25Л-II б) 20Х13	Асбест АП
37		25с40нж24М1	37 4255 1245			Равнопроцентная			
38		25с40нж31М1	37 4255 1247			—	100		
39		25нж40нж8М1	37 4255 9825			Линейная	60	а) 12Х18Н9ТЛ-II б) 14Х17Н2	Фторопласт 4 или Ф4-К20
40		25нж40нж10М1	37 4255 9827			Равнопроцентная			
41		25нж40нж80М1	37 4255 9829			—	100		
И 65233-300.42		25нж40нж12М1	37 4255 9831		200	Линейная	60	а) 12Х18Н12М3ТЛ-II б) 10Х17Н13М3Т	Фторопласт ФУМ-0
43		25нж40нж14М1	37 4255 9833			Равнопроцентная			
44		25нж40нж81М1	37 4255 9835			—	100		
54		25с40нж26М1	37 4255 1249		220	Линейная	60	а) 25Л-II б) 20Х13	Асбест АП
55		25с40нж28М1	37 4255 1251			Равнопроцентная			
56		25с40нж32М1	37 4255 1253			—	100		
57		25нж40нж72М1	37 4255 9837			Линейная	60	а) 12Х18Н9ТЛ-II б) 14Х17Н2	Фторопласт 4 или Ф4-К20
58		25нж40нж74М1	37 4255 9839			Равнопроцентная			
59		25нж40нж82М1	37 4255 9841			—	100		
60		25нж40нж76М1	37 4255 9843		200	Линейная	60	а) 12Х18Н12М3ТЛ-II б) 10Х17Н13М3Т	Фторопласт ФУМ-0
61		25нж40нж78М1	37 4255 9845			Равнопроцентная			
62		25нж40нж83М1	37 4255 9847			—	100		

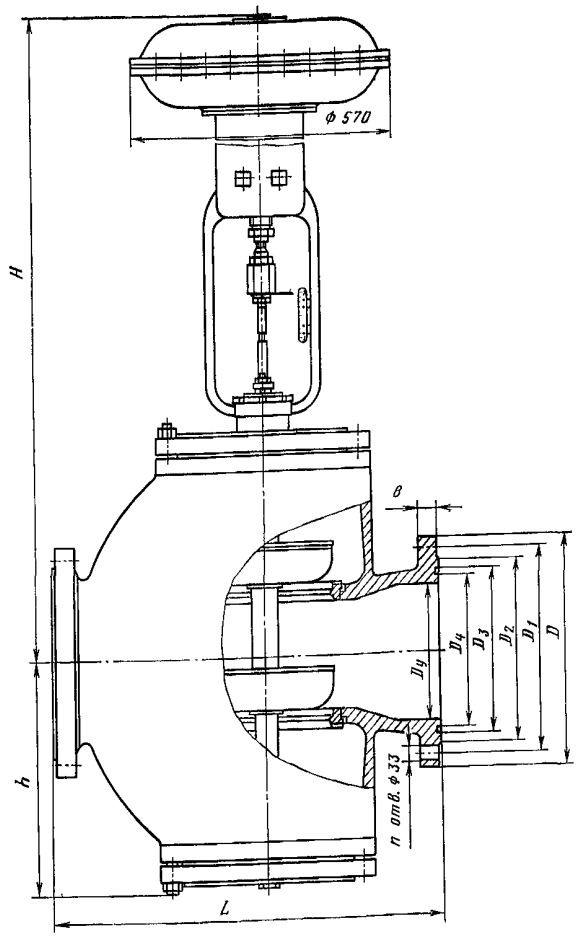

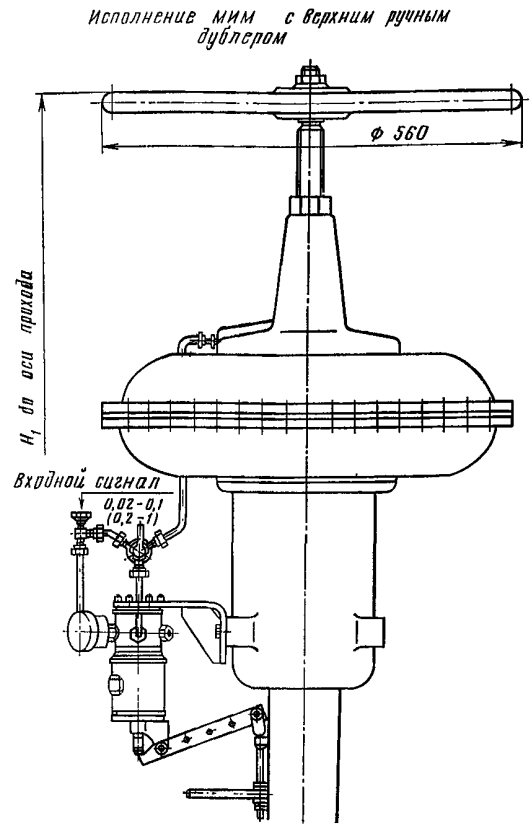

ОСНОВНЫЕ ГАБАРИТНЫЕ, ПРИСОЕДИНИТЕЛЬНЫЕ РАЗМЕРЫ (мм) И МАССА (кг)

Условный проход D_y	L	D	D_1	D_2	D_3	D_4	H	H_1	h	b	n	Масса	
												без ответных фланцев	с ответными фланцами
250	730	445	385	345	313	291	1425	1810	445	39	12	630	743
300	850	510	450	410	364	342	1500	1875	520	42	16	875	1021

Клапаны относятся к классу ремонтируемых.

Гарантийный срок — 18 месяцев со дня ввода в эксплуатацию.

Гарантийная наработка — 1200 ч (3000 циклов).

Изготовление и поставка — по ТУ 26-07-208—77.

УФ 65080
(25нж6бр, 25с6бр)
Dy 300 мм

Клапан регулирующий кислородный с пневматическим мембранным исполнительным механизмом НЗ фланцевый

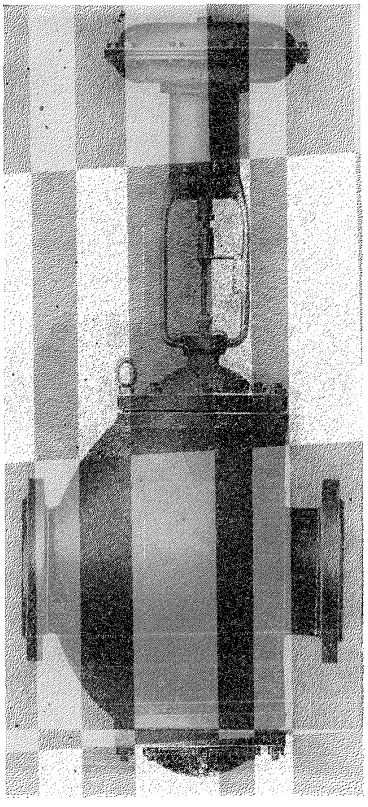

Применяется на трубопроводах пневматических систем автоматического регулирования для поддержания постоянного давления кислорода, азота и аргона, подаваемых в конвертеры вместимостью до 300 т, рабочей температурой от —40 до +50° С.

$P_у$	4 (40)
$P_{пр}$	6 (60)
ΔP	2 (20)

Режимы работы клапана с помощью системы автоматики:

I (основной) — рабочее давление $P_р$ на входе от 4 (40) до 2,5 (25); рабочее давление $P_р$ на выходе 2,4 (24);

II — рабочее давление $P_р$ на входе от 3,5 (35) до 1,7 (17); рабочее давление $P_р$ на выходе 1,6 (16).

Допускается изменение рабочего давления на выходе от 2,4 (24) до 1,6 (16) с помощью системы автоматики.

Присоединение к трубопроводу — фланцевое с присоединительными размерами фланцев и размерами уплотнительных поверхностей по ГОСТ 12815—80 (исп. 5, ряд 2).

По требованию заказчика клапан может быть изготовлен с ответными фланцами под приварку.

Уплотнение штока — сальниковое. Подтяжка сальника — шпильками.

Клапан — двухседельный, статически разгруженный, герметичен по отношению к окружающей среде.

Допустимый пропуск среды через затвор не более 9000 г/мин.

Условная пропускная способность K_{vy} 1600 м³/ч при расходе газа 500—3000 м³/мин.

Пропускная характеристика клапана — равнопроцентная.

Нечувствительность — не более 0,003 (0,03).

Управление клапаном — от пневматического мембранного исполнительного механизма НЗ МИМ ППХ 500-100-05В-II по ГОСТ 13373—67 с позиционером и боковым ручным дублером.

Давление воздуха для питания позиционера — 0,4—0,6 (4—6).

Командное давление воздуха, подаваемого в позиционер, 0,02—0,1 (0,2—1).

Клапан устанавливают на горизонтальном трубопроводе пневматическим мембранным исполнительным механизмом вверх.

Условия эксплуатации: температура окружающей среды от —30 до +50° С и относительная влажность 90% при 20° С.

Материал основных деталей: корпус — сталь 10Х18Н9Л (исп. осн. и 01), 25Л-II (исп. 02 и 03); набивка сальника — фторопласт 4; прокладка — паронит.

Масса клапана без ответных фланцев не более 850 кг, с ответными фланцами — 1040 кг.

Код ОКП клапана в зависимости от исполнения приведен в таблице.

Номер чертежа и исполнение	Условное обозначение	Код ОКП
УФ 65080-300	25нж6бр	37 4256 9011
УФ 65080-300.01	25нж6брТ	37 4256 9012
02	25с6бр	37 4256 1012
03	25с6брТ	37 4256 1013

Клапан относится к классу ремонтируемых.

Гарантийный срок — 18 месяцев со дня ввода в эксплуатацию.

Гарантийная наработка — 11 000 ч.

Изготовление и поставка — по ТУ 26-07-1115—75.

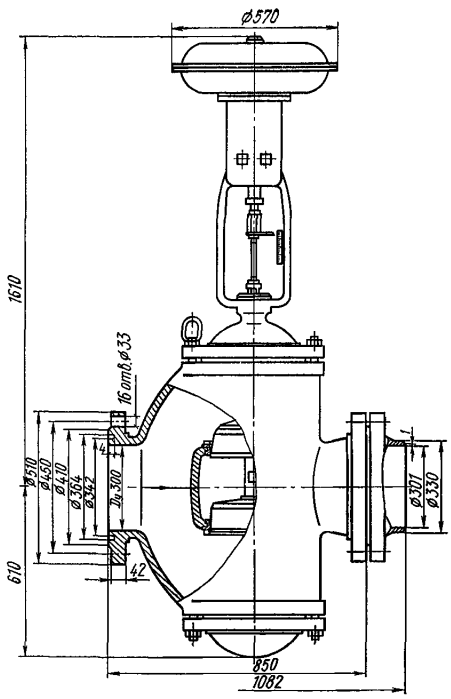

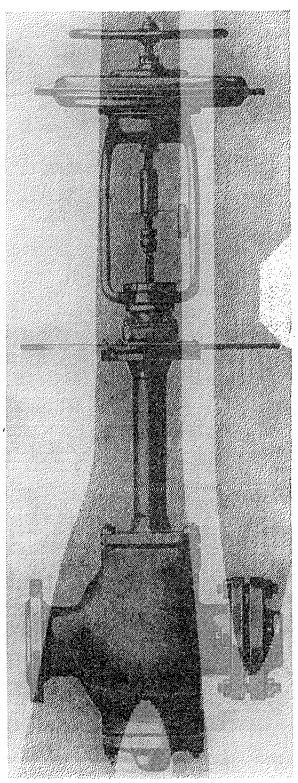

М 65208

Клапаны регулирующие двухседельные с пневматическим мембранным исполнительным механизмом НО и НЗ

Применяются на трубопроводах для сжиженного природного газа и криогенных сред (воздух, азот, водород, гелий, окись углерода, криптон, неон, углеводороды) рабочей температурой от —200 до —70° С.

$P_р$	6,4 (64)
$P_{пр}$	9,6 (96)
ΔP	≤2 (20)

Присоединение к трубопроводу — фланцевое, с ответными фланцами под приварку и под приварку.

Присоединительные размеры к трубопроводу — по РТМ 26-07-139—72.

Уплотнение в затворе — конусное, металл по металлу.

Уплотнительная поверхность корпуса наплавлена сплавом Э-07Х20Н9.

Уплотнение штока — сильфонное, предотвращает проникновение рабочей среды по штоку в окружающую среду.

Рабочая среда подается на плунжер.

Пропускная характеристика — линейная.

Условная пропускная способность K_{vy}: 63 м³/ч — для D_y 65 мм; 100 м³/ч — для D_y 80 мм; 160 м³/ч — для D_y 100 мм (исп. осн. и 01—23) и 250 м³/ч — для D_y 100 мм (исп. 24—26).

Относительная протечка в затворе не более 0,05% от K_{vy}.

Управление клапанами — от мембранного исполнительного механизма МИМ 400 прямого действия по ГОСТ 13373—67 (для D_y 65 и 80 мм) и МИМ 400 прямого действия по ГОСТ 13373—67 (для D_y 100 мм) с позиционером и верхним ручным дублером.

Командное давление воздуха, подаваемое к позиционеру, 0,02—0,1 (0,2—1).

Клапаны устанавливают на горизонтальном трубопроводе приводом (маховиком) вверх; допускается установка клапанов с наклоном до 15° к горизонтальному положению.

Условия эксплуатации — группа 5 по ГОСТ 15150—69, но при температуре окружающей среды от —30 до +50° С и относительной влажности 98% при 20° С.

Условия хранения и транспортирования — 4 (Ж2) и 7 (Ж1) соответственно по ГОСТ 15150—69.

Материал основных деталей: корпус — сталь 10Х18Н9Л; золотник, шток, сильфон — сталь 12Х18Н9Т.

Код ОКП, масса, способ действия, размеры клапана по высоте и присоединение к трубопроводу в зависимости от исполнения приведены в таблице.

Номер чертежа и исполнение	Условный проход D_y, мм	Код ОКП	H, мм	H_1, мм	Способ действия	Присоединение к трубопроводу	Масса, кг
М 65208-065	65	37 4252 9641	600	1725	НЗ	Фланцевое	143
М 65208-065.01		37 4252 9620	600			Под приварку	138
02		37 4252 9642	600			С ответными фланцами под приварку	151
М 65208-080	80	37 4252 9621	600	1725	НЗ	Фланцевое	149
М 65208-080.01		37 4252 9643	600			Под приварку	143
02		37 4252 9644	600			С ответными фланцами под приварку	163
03		37 4252 9621	600		НО	Фланцевое	149
04		37 4252 9643	600			Под приварку	143
05		37 4252 9644	600			С ответными фланцами под приварку	163
М 65208-100	100	37 4253 9596	700	2095	НЗ	Фланцевое	183
М 65208-100.01		37 4253 9905	800	2195			184
02		37 4253 9906	900	2295			185
03		37 4253 9907	1000	2395			186
04		37 4253 9908	1100	2495			187
05		37 4253 9909	1200	2595			188
06		37 4253 9910	1300	2695			189
07		37 4253 9911	1400	2795			190
08		37 4253 9597	700	2095		Под приварку	178
09		37 4253 9912	800	2195			179
10		37 4253 9913	900	2295			180
11		37 4253 9914	1000	2395			181
12		37 4253 9915	1100	2495			182
13		37 4253 9916	1200	2595			183
14		37 4253 9917	1300	2695			184
15		37 4253 9918	1400	2795			185
16		37 4253 9619	700	2095		С ответными фланцами под приварку	205
17		37 4253 9919	800	2195			206
18		37 4253 9920	900	2295			207
19		37 4253 9921	1000	2395			208
20		37 4253 9922	1100	2495			209
21		37 4253 9923	1200	2595			210
22		37 4253 9924	1300	2695			211
23		37 4253 9925	1400	2795			212
24		37 4253 9660	700	2095		Фланцевое	183
25		37 4253 9661	700	2095			178
26		37 4253 9662	700	2095			205

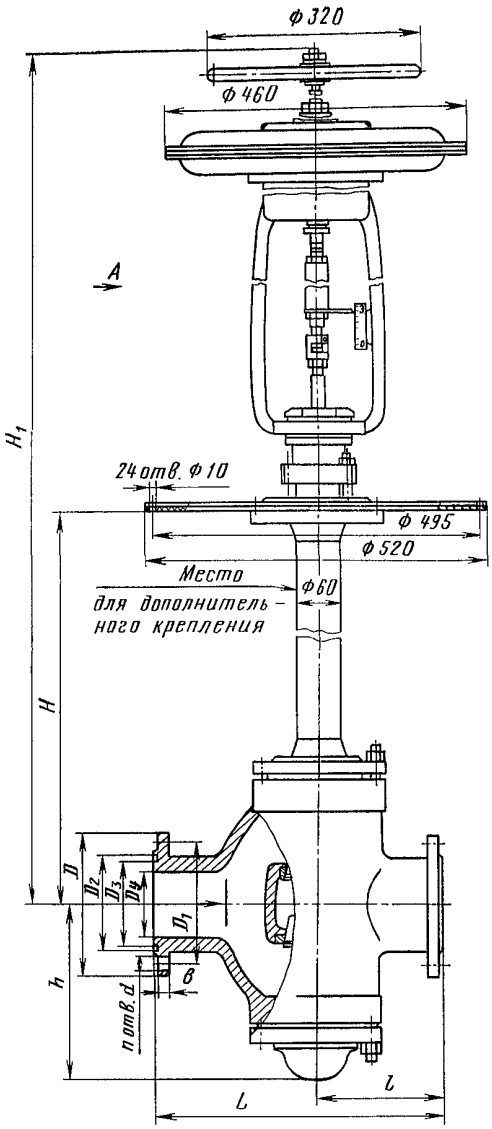

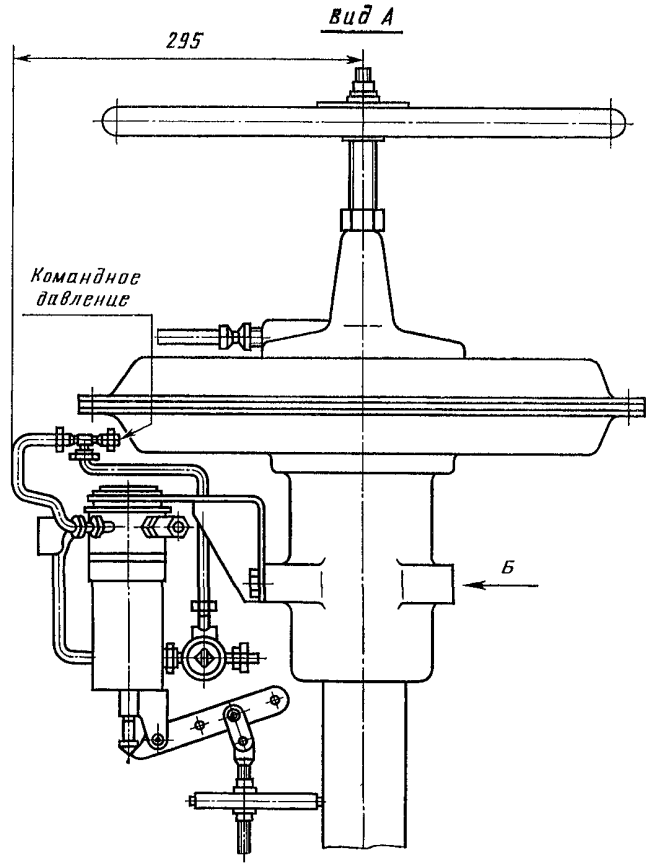

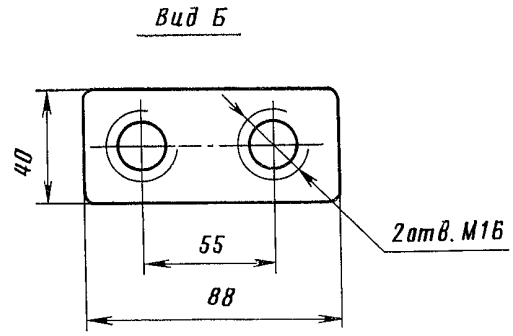

Исполнение с ответными фланцами под приварку

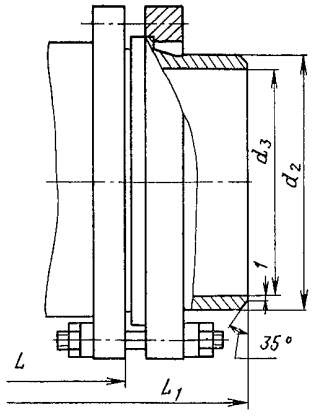

Исполнение под приварку

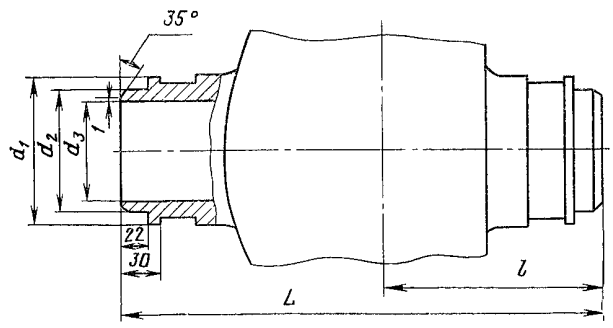

ОСНОВНЫЕ ГАБАРИТНЫЕ И ПРИСОЕДИНИТЕЛЬНЫЕ РАЗМЕРЫ (мм)

Условный проход D_y	L	D	D_1	D_2	D_3	d	d_1	d_2	d_3	L_1	h	l	n	b
65	340	155	125	84	78	18	90	75	65	488	174	160	6	20
80	380	210	170	121	105	22	118	95	80	528	220	170	8	27
100	430	250	200	150	128	27	121	114	98	582	272	190	8	29

Клапаны относятся к классу ремонтируемых.
Гарантийный срок — 24 месяца со дня ввода в эксплуатацию.
Гарантийная наработка — 8000 ч.
Изготовление и поставка — по ТУ 26-07-182—76.

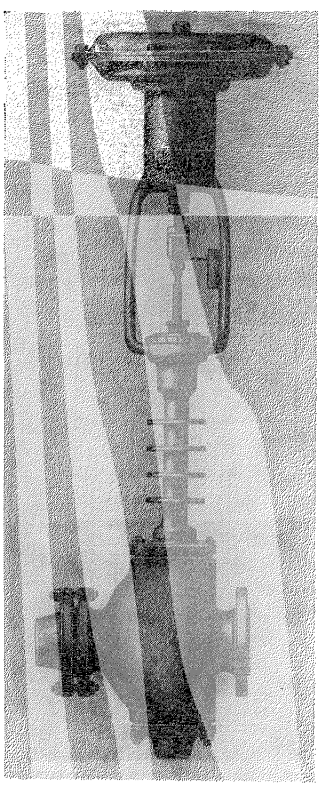

И 65260 (25с94нж, 25с96нж, 25нж94нж, 25нж96нж)

Клапаны регулирующие двухседельные с ребристой крышкой с пневматическим мембранным исполнительным механизмом НО и НЗ

Применяются на трубопроводах для жидких и газообразных сред, нейтральных к материалам деталей, соприкасающихся со средой, а также для нефтяных и газовых сред с содержанием сероводорода и углекислого газа от 6 до 25% (для исполнений клапанов из стали 20ГМЛ). Температура рабочей среды приведена в таблице на с. 140.

$P_р$	6,4 (64)
$P_{пр}$	9,6 (96)
ΔP	$\leqslant$2 (20)

Присоединение к трубопроводу — фланцевое по ГОСТ 12819—80 с присоединительными размерами фланцев и размерами уплотнительных поверхностей по ГОСТ 12815—80 (исп. 5, ряд 2); с ответными фланцами под приварку по ГОСТ 12821—80.

Уплотнение штока — сальниковое. Подтяжка сальника — шпильками.

Относительная протечка в затворе не более 0,05% от K_{v_y}.

Пропуск воды через затвор при указанных значениях условной пропускной способности приведен ниже:

Условная пропускная способность K_{v_y}, м³/ч	4	6,3	10	16	25	40	63	100	160	250	400	500	550
Пропуск воды через затвор при ΔP=0,4 (4), дм³/мин	0,06	0,1	0,16	0,26	0,41	0,66	1	1,6	2,6	4,1	6,5	8	8

Управление клапанами — от пневматического мембранного исполнительного механизма по ГОСТ 13373—67.

Командное давление воздуха, при котором осуществляется полный ход плунжера, 0,02—0,1 (0,2—1).

Клапаны устанавливают на трубопроводе пневматическим мембранным исполнительным механизмом вверх.

Условия эксплуатации: климатическое исполнение У1 по ГОСТ 15150—69, но при температуре окружающей среды от —30 до +50° С и относительной влажности от 30 до 80% во всем диапазоне температур; климатическое исполнение Т, но при температуре окружающей среды от —10 до +50° С и относительной влажности до 95% при 35° С.

Условия хранения и транспортирования — по ГОСТ 12893—83 (D_y 80, 100 и 150 мм); 4 (Ж2) по ГОСТ 15150—69 (D_y 25 и 40 мм).

Типоразмеры пневматических мембранных исполнительных механизмов для нормального, экспортного и тропического исполнений клапанов приведены в таблице.

Условный проход D_y, мм	Вариант комплектования исполнительного механизма дополнительными блоками	Типоразмер исполнительного механизма по ГОСТ 13373 — 67 для исполнений клапана		
		Нормальное	Экспортное	Тропическое
25,40	Без дополнительных блоков	МИМ ППХ 200-16-10-II	МИМ ППХ 200-16-10-II-У5	МИМ ППХ 200-16-10-Т
	С позиционером	МИМ ППХ 200-16-02-II	МИМ ППХ 200-16-02-II-У5	МИМ ППХ 200-16-02-Т
	С верхним ручным дублером	МИМ ППХ 200-16-01В-II	МИМ ППХ 200-16-01В-II-У5	МИМ ППХ 200-16-01В-Т
	С позиционером и верхним ручным дублером	МИМ ППХ 200-16-05В-II	МИМ ППХ 200-16-05В-II-У5	МИМ ППХ 200-16-05В-Т
80	Без дополнительных блоков	МИМ 320-111-164011	МИМ 320-111-164011	МИМ 320-111-164011Т
	С позиционером	МИМ 320-111-164041	МИМ 320-111-164041	МИМ 320-111-164041Т
	С верхним ручным дублером	МИМ 320-111-164031	МИМ 320-111-164031	МИМ 320-111-164031Т
	С позиционером и верхним ручным дублером	МИМ 320-111-164061	МИМ 320-111-164061	МИМ 320-111-164061Т
100,150	Без дополнительных блоков	МИМ 400-112-174012	МИМ 400-112-174012	МИМ 400-112-174012Т
	С позиционером	МИМ 400-112-174042	МИМ 400-112-174042	МИМ 400-112-174042Т
	С верхним ручным дублером	МИМ 400-112-174032	МИМ 400-112-174032	МИМ 400-112-174032Т
	С позиционером и верхним ручным дублером	МИМ 400-112-174062	МИМ 400-112-174062	МИМ 400-112-174062Т

Примечание. Клапаны для поставки на экспорт в страны с умеренным климатом должны комплектоваться исполнительными механизмами в экспортном исполнении.

Характеристика клапана (материал основных деталей и уплотнения, температура рабочей среды, тип пропускной характеристики и условная пропускная способность, способ действия, а также масса и код ОКП) в зависимости от исполнения приведена в таблицах.

Номер чертежа и исполнение	Условное обозначение НО	Условное обозначение НЗ	Условный проход D_y, мм	Исполнение	Температура рабочей среды, °С	Материал (сталь): а) корпуса; б) плунжера	Материал уплотнения	Тип пропускной характеристики	Условная пропускная способность K_{v_y}, м³/ч	Масса, кг: без ответных фланцев	Масса, кг: с ответными фланцами
И 65260-025	25с94нж	25с96нж	25	Нормальное и экспортное	До 400	а) 25Л; б) 20Х13	Асбест АПС	Линейная	16	32	38
И 65260-025.01	25с94нж1	25с96нж1							10		
02	25с94нж2	25с96нж2							6,3		
03	25с94нж3	25с96нж3							4		
04	25с94нж4	26с96нж4						Равнопроцентная	16		
05	25с94нж5	25с96нж5							10		
06	25с94нж6	25с96нж6							6,3		
07	25с94нж7	25с96нж7							4		
08	25с94нж8	25с96нж8						Тарельчатый плунжер	16		
09	25нж94нж	25нж96нж			До 530			Линейная	16		
10	25нж94нж1	25нж96нж1							10		
11	25нж94нж2	25нж96нж2							6,3		
12	25нж94нж3	25нж96нж3							4		
13	25нж94нж4	25нж96нж4			До 300	а) 12Х18Н9ТЛ; б) 12Х18Н9Т	Фторопласт ФУМ-В		16		
14	25нж94нж5	25нж96нж5							10		
15	25нж94нж6	25нж96нж6							6,3		
16	25нж94нж7	25нж96нж7							4		
17	25нж94нж8Э	25нж96нж8Э		Экспортное			Фторопласт Ф4-К20		16		
18	25нж94нж9Э	25нж96нж9Э							10		
19	25нж94нж10Э	25нж96нж10Э							6,3		
20	25нж94нж11Э	25нж96нж11Э							4		
И 65260-025.21	25нж94нж12	25нж96нж12		Нормальное и экспортное	До 530	а) 12Х18Н9ТЛ; б) 12Х18Н9Т	Асбест АПС	Равнопроцентная	16		
22	25нж94нж13	25нж96нж13							10		
23	25нж94нж14	25нж96нж14							6,3		
24	25нж94нж15	25нж96нж15							4		
25	25нж94нж16	25нж96нж16			До 300		Фторопласт ФУМ-В		16		
26	25нж94нж17	25нж96нж17							10		
27	25нж94нж18	25нж96нж18							6,3		
28	25нж94нж19	25нж96нж19							4		
29	25нж94нж20Э	25нж96нж20Э		Экспортное			Фторопласт Ф4-К20		16		
30	25нж94нж21Э	25нж96нж21Э							10		
31	25нж94нж22Э	25нж96нж22Э							6,3		
32	25нж94нж23Э	25нж96нж23Э							4		
33	25нж94нж24	25нж96нж24		Нормальное и экспортное	До 530		Асбест АПС	Тарельчатый плунжер	16		
34	25нж94нж25	25нж96нж25					Фторопласт ФУМ-В		16		
35	25нж94нж26Э	25нж96нж26Э		Экспортное	До 300		Фторопласт Ф4-К20		16		
36	25с94нжТ	25с96нжТ		Тропическое	До 400	а) 25Л; б) 20Х13	Асбест АПС	Линейная	16		
37	25с94нж1Т	25с96нж1Т							10		
38	25с94нж2Т	25с96нж2Т							6,3		
39	25с94нж3Т	25с96нж3Т							4		

Продолжение

Номер чертежа и исполнение	Условное обозначение НО	Условное обозначение НЗ	Условный проход D_y, мм	Исполнение	Температура рабочей среды, °С	Материал (сталь): а) корпуса; б) плунжера	Материал уплотнения	Тип пропускной характеристики	Условная пропускная способность K_{v_y}, м³/ч	Масса, кг: без ответных фланцев	Масса, кг: с ответными фланцами
И 65260-025.40	25с94нж4Т	25с96нж4Т	25	Тропическое	До 400	а) 25Л; б) 20Х13	Асбест АПС	Равнопроцентная	16	32	38
41	25с94нж5Т	25с96нж5Т							10		
42	25с94нж6Т	25с96нж6Т							6,3		
43	25с94нж7Т	25с96нж7Т							4		
44	25с94нж8Т	25с96нж8Т						Тарельчатый плунжер	16		
45	25нж94нжТ	25нж96нжТ			До 530			Линейная	16		
46	25нж94нж1Т	25нж96нж1Т							10		
47	25нж94нж2Т	25нж96нж2Т							6,3		
48	25нж94нж3Т	25нж96нж3Т							4		
49	25нж94нж4Т	25нж96нж4Т			До 300	а) 12Х18Н9ТЛ; б) 12Х18Н9Т	Фторопласт ФУМ-В		16		
50	25нж94нж5Т	25нж96нж5Т							10		
51	25нж94нж6Т	25нж96нж6Т							6,3		
52	25нж94нж7Т	25нж96нж7Т							4		
53	25нж94нж8Т	25нж96нж8Т					Фторопласт Ф4-К20		16		
54	25нж94нж9Т	25нж96нж9Т							10		
55	25нж94нж10Т	25нж96нж10Т							6,3		
56	25нж94нж11Т	25нж96нж11Т							4		
57	25нж94нж12Т	25нж96нж12Т			До 530		Асбест АПС	Равнопроцентная	16		
58	25нж94нж13Т	25нж96нж13Т							10		
59	25нж94нж14Т	25нж96нж14Т							6,3		
60	25нж94нж15Т	25нж96нж15Т							4		
И 65260-025.61	25нж94нж16Т	25нж96нж16Т		Тропическое	До 300	а) 12Х18Н9ТЛ; б) 12Х18Н9Т	Фторопласт ФУМ-В	Равнопроцентная	16		
62	25нж94нж17Т	25нж96нж17Т							10		
63	25нж94нж18Т	25нж96нж18Т							6,3		
64	25нж94нж19Т	25нж96нж19Т							4		
65	25нж94нж20Т	25нж96нж20Т					Фторопласт Ф4-К20		16		
66	25нж94нж21Т	25нж96нж21Т							10		
67	25нж94нж22Т	25нж96нж22Т							6,3		
68	25нж94нж23Т	25нж96нж23Т							4		
69	25нж94нж24Т	25нж96нж24Т			До 530		Асбест АПС	Тарельчатый плунжер	16		
70	25нж94нж25Т	25нж96нж25Т			До 300		Фторопласт ФУМ-В		16		
71	25нж94нж26Т	25нж96нж26Т					Фторопласт Ф4-К20		16		
72	25нж94нж9	25нж96нж9		Нормальное и экспортное	До 400	а) 20ГМЛ; б) 10Х17Н13М3Т	Асбест АПС	Линейная	16		
73	25нж94нж10	25нж96нж10						Равнопроцентная	16		
И 65260-040	25с94нж	25с96нж	40	Нормальное и экспортное	До 400	а) 25Л; б) 20Х13	Асбест АПС	Линейная	40	50	59
И 65260-040.01	25с94нж1	25с96нж1							25		
02	25с94нж2	25с96нж2							16		
03	25с94нж3	25с96нж3							10		
04	25с94нж4	25с96нж4						Равнопроцентная	40		
05	25с94нж5	25с96нж5							25		
06	25с94нж6	25с96нж6							16		
07	25с94нж7	25с96нж7							10		
08	25с94нж8	25с96нж8						Тарельчатый плунжер	40		

Продолжение

Номер чертежа и исполнение	Условное обозначение НО	Условное обозначение НЗ	Условный проход D_y, мм	Исполнение	Температура рабочей среды, °С	Материал (сталь): а) корпуса; б) плунжера	Материал уплотнения	Тип пропускной характеристики	Условная пропускная способность K_{vy}, м³/ч	Масса, кг: без ответных фланцев	Масса, кг: с ответными фланцами
И 65260-040.09	25нж94нж	25нж96нж	40	Нормальное и экспортное	До 530	а) 12Х18Н9ТЛ; б) 12Х18Н9Т	Асбест АПС	Линейная	40	50	59
10	25нж94нж1	25нж96нж1							25		
11	25нж94нж2	25нж96нж2							16		
12	25нж94нж3	25нж96нж3							10		
13	25нж94нж4	25нж96нж4					Фторопласт ФУМ-В		40		
14	25нж94нж5	25нж96нж5							25		
15	25нж94нж6	25нж96нж6							16		
16	25нж94нж7	25нж96нж7							10		
17	25нж94нж8Э	25нж96нж8Э		Экспортное	До 300		Фторопласт Ф4-К20		40		
18	25нж94нж9Э	25нж96нж9Э							25		
19	25нж94нж10Э	25нж96нж10Э							16		
20	25нж94нж11Э	25нж96нж11Э							10		
21	25нж94нж12	25нж96нж12		Нормальное и экспортное	До 530		Асбест АПС	Равнопроцентная	40		
22	25нж94нж13	25нж96нж13							25		
23	25нж94нж14	25нж96нж14							16		
24	25нж94нж15	25нж96нж15							10		
25	25нж94нж16	25нж96нж16			До 300		Фторопласт ФУМ-В		40		
26	25нж94нж17	25нж96нж17							25		
27	25нж94нж18	25нж96нж18							16		
28	25нж94нж19	25нж96нж19							10		
И 65260-040.29	25нж94нж20Э	25нж96нж20Э		Экспортное	До 300	а) 12Х18Н9ТЛ; б) 12Х18Н9Т	Фторопласт Ф4-К20	Равнопроцентная	40		
30	25нж94нж21Э	25нж96нж21Э							25		
31	25нж94нж22Э	25нж96нж22Э							16		
32	25нж94нж23Э	25нж96нж23Э							10		
33	25нж94нж24	25нж96нж24		Нормальное и экспортное	До 530		Асбест АПС	Тарельчатый плунжер	40		
34	25нж94нж25	25нж96нж25			До 300		Фторопласт ФУМ-В		40		
35	25нж94нж26Э	25нж96нж26Э		Экспортное			Фторопласт Ф4-К20		40		
36	25с94нжТ	25с96нжТ		Тропическое	До 400	а) 25Л; б) 20Х13	Асбест АПС	Линейная	40		
37	25с94нж1Т	25с96нж1Т							25		
38	25с94нж2Т	25с96нж2Т							16		
39	25с94нж3Т	25с96нж3Т							10		
40	25с94нж4Т	25с96нж4Т						Равнопроцентная	40		
41	25с94нж5Т	25с96нж5Т							25		
42	25с94нж6Т	25с96нж6Т							16		
43	25с94нж7Т	25с96нж7Т							10		
44	25с94нж8Т	25с96нж8Т						Тарельчатый плунжер	40		
45	25нж94нжТ	25нж96нжТ			До 530	а) 12Х18Н9ТЛ; б) 12Х18Н9Т		Линейная	40		
46	25нж94нж1Т	25нж96нж1Т							25		
47	25нж94нж2Т	25нж96нж2Т							16		
48	25нж94нж3Т	25нж96нж3Т							10		

Продолжение

Номер чертежа и исполнение	Условное обозначение НО	Условное обозначение НЗ	Условный проход D_y, мм	Исполнение	Температура рабочей среды, °С	Материал (сталь): а) корпуса; б) плунжера	Материал уплотнения	Тип пропускной характеристики	Условная пропускная способность K_{vy}, м³/ч	Масса, кг: без ответных фланцев	Масса, кг: с ответными фланцами
И 65260-040.49	25нж94нж4Т	25нж96нж4Т	40	Тропическое	До 300	а) 12Х18Н9ТЛ; б) 12Х18Н9Т	Фторопласт ФУМ-В	Линейная	40	50	59
50	25нж94нж5Т	25нж96нж5Т							25		
51	25нж94нж6Т	25нж96нж6Т							16		
52	25нж94нж7Т	25нж96нж7Т							10		
53	25нж94нж8Т	25нж96нж8Т					Фторопласт Ф4-К20		40		
54	25нж94нж9Т	25нж96нж9Т							25		
55	25нж94нж10Т	25нж96нж10Т							16		
56	25нж94нж11Т	25нж96нж11Т							10		
57	25нж94нж12Т	25нж96нж12Т			До 530		Асбест АПС	Равнопроцентная	40		
58	25нж94нж13Т	25нж96нж13Т							25		
59	25нж94нж14Т	25нж96нж14Т							16		
60	25нж94нж15Т	25нж96нж15Т							10		
61	25нж94нж16Т	25нж96нж16Т			До 300		Фторопласт ФУМ-В		40		
62	25нж94нж17Т	25нж96нж17Т							25		
63	25нж94нж18Т	25нж96нж18Т							16		
64	25нж94нж19Т	25нж96нж19Т							10		
65	25нж94нж20Т	25нж96нж20Т					Фторопласт Ф4-К20		40		
66	25нж94нж21Т	25нж96нж21Т							25		
67	25нж94нж22Т	25нж96нж22Т							16		
68	25нж94нж23Т	25нж96нж23Т							10		
69	25нж94нж24Т	25нж96нж24Т			До 530		Асбест АПС	Тарельчатый плунжер	40		
70	25нж94нж25Т	25нж96нж25Т			До 300		Фторопласт ФУМ-В		40		
71	25нж94нж26Т	25нж96нж26Т					Фторопласт Ф4-К20		40		
И 65260-080.	25с94нж	25с96нж	80	Нормальное и экспортное	До 400	а) 25Л; б) 12Х18Н9Т	Асбест АПС	Линейная	160	109	127
И 65260-080.01	25с94нж1	25с96нж1							100		
02	25с94нж2	25с96нж2							63		
03	25с94нж3	25с96нж3							40		
04	25с94нж4	25с96нж4						Равнопроцентная	160		
05	25с94нж5	25с96нж5							100		
06	25с94нж6	25с96нж6							63		
07	25с94нж7	25с96нж7							40		
08	25с94нж8	25с96нж8						Тарельчатый плунжер	160		
09	25нж94нж	25нж96нж			До 530			Линейная	160		
10	25нж94нж1	25нж96нж1							100		
11	25нж94нж2	25нж96нж2							63		
12	25нж94нж3	25нж96нж3							40		
13	25нж94нж4	25нж96нж4			До 300	а) 12Х18Н9ТЛ; б) 12Х18Н9Т	Фторопласт ФУМ-В		160		
14	25нж94нж5	25нж96нж5							100		
15	25нж94нж6	25нж96нж6							63		
16	25нж94нж7	25нж96нж7							40		
17	25нж94нж8Э	25нж96нж8Э		Экспортное			Фторопласт Ф4-К20		160		
18	25нж94нж9Э	25нж96нж9Э							100		
19	25нж94нж10Э	25нж96нж10Э							63		
20	25нж94нж11Э	25нж96нж11Э							40		

Продолжение

Номер чертежа и исполнение	Условное обозначение НО	Условное обозначение НЗ	Условный проход D_y, мм	Исполнение	Температура рабочей среды, °С	Материал (сталь): а) корпуса; б) плунжера	Материал уплотнения	Тип пропускной характеристики	Условная пропускная способность K_{vy}, м³/ч	Масса, кг: без ответных фланцев	Масса, кг: с ответными фланцами
И 65260-080.21	25нж94нж12	25нж96нж12							160		
22	25нж94нж13	25нж96нж13			До 530		Асбест АПС		100		
23	25нж94нж14	25нж96нж14		Нормальное и экспортное					63		
24	25нж94нж15	25нж96нж15							40		
25	25нж94нж16	25нж96нж16							160		
26	25нж94нж17	25нж96нж17					Фторопласт ФУМ-В	Равнопроцентная	100		
27	25нж94нж18	25нж96нж18				а) 12Х18Н9ТЛ; б) 12Х18Н9Т			63		
28	25нж94нж19	25нж96нж19							40		
29	25нж94нж20Э	25нж96нж20Э			До 300				160		
30	25нж94нж21Э	25нж96нж21Э		Экспортное			Фторопласт Ф4-К20		100		
31	25нж94нж22Э	25нж96нж22Э							63		
32	25нж94нж23Э	25нж96нж23Э							40		
33	25нж94нж24	25нж96нж24		Нормальное и экспортное	До 530		Асбест АПС		160		
34	25нж94нж25	25нж96нж25					Фторопласт ФУМ-В	Тарельчатый плунжер	160		
35	25нж94нж26Э	25нж96нж26Э		Экспортное	До 300		Фторопласт Ф4-К20		160		
36	25с94нжТ	25с96нжТ							160		
37	25с94нж1Т	25с96нж1Т						Линейная	100		
38	25с94нж2Т	25с96нж2Т							63		
39	25с94нж3Т	25с96нж3Т				а) 25Л; б) 12Х18Н9Т	Асбест АПС		40		
40	25с94нж4Т	25с96нж4Т							160		
41	25с94нж5Т	25с96нж5Т	80	Тропическое	До 400			Равнопроцентная	100	109	127
42	25с94нж6Т	25с96нж6Т							63		
43	25с94нж7Т	25с96нж7Т							40		
44	25с94нж8Т	25с96нж8Т						Тарельчатый плунжер	160		
И 65260-080.45	25нж94нжТ	25нж96нжТ							160		
46	25нж94нж1Т	25нж96нж1Т			До 530		Асбест АПС		100		
47	25нж94нж2Т	25нж96нж2Т							63		
48	25нж94нж3Т	25нж96нж3Т							40		
49	25нж94нж4Т	25нж96нж4Т							160		
50	25нж94нж5Т	25нж96нж5Т					Фторопласт ФУМ-В	Линейная	100		
51	25нж94нж6Т	25нж96нж6Т							63		
52	25нж94нж7Т	25нж96нж7Т							40		
53	25нж94нж8Т	25нж96нж8Т			До 300				160		
54	25нж94нж9Т	25нж96нж9Т					Фторопласт Ф4-К20		100		
55	25нж94нж10Т	25нж96нж10Т							63		
56	25нж94нж11Т	25нж96нж11Т		Тропическое		а) 12Х18Н9ТЛ; б) 12Х18Н9Т			40		
57	25нж94нж12Т	25нж96нж12Т							160		
58	25нж94нж13Т	25нж96нж13Т			До 530		Асбест АПС		100		
59	25нж94нж14Т	25нж96нж14Т							63		
60	25нж94нж15Т	25нж96нж15Т						Равнопроцентная	40		
61	25нж94нж16Т	25нж96нж16Т							160		
62	25нж94нж17Т	25нж96нж17Т			До 300		Фторопласт ФУМ-В		100		
63	25нж94нж18Т	25нж96нж18Т							63		
64	25нж94нж19Т	25нж96нж19Т							40		

Продолжение

Номер чертежа и исполнение	Условное обозначение НО	Условное обозначение НЗ	Условный проход D_y, мм	Исполнение	Температура рабочей среды, °С	Материал (сталь): а) корпуса; б) плунжера	Материал уплотнения	Тип пропускной характеристики	Условная пропускная способность K_{vy}, м³/ч	Масса, кг: без ответных фланцев	Масса, кг: с ответными фланцами
И 65260-080.65	25нж94нж20Т	25нж96нж20Т	80	Тропическое	До 300	а) 12Х18Н9ТЛ; б) 12Х18Н9Т	Фторопласт Ф4-К20	Равнопроцентная	160	109	127
66	25нж94нж21Т	25нж96нж21Т							100		
67	25нж94нж22Т	25нж96нж22Т							63		
68	25нж94нж23Т	25нж96нж23Т							40		
69	25нж94нж24Т	25нж96нж24Т			До 530		Асбест АПС	Тарельчатый плунжер	160		
70	25нж94нж25Т	25нж96нж25Т			До 300		Фторопласт ФУМ-В		160		
71	25нж94нж26Т	25нж96нж26Т					Фторопласт Ф4-К20		160		
И 65260-100	25с94нж	25с96нж	100	Нормальное и экспортное	До 400	а) 25Л; б) 12Х18Н9Т	Асбест АПС	Линейная	250	162	189
И 65260-100.01	25с94нж1	25с96нж1							160		
02	25с94нж2	25с96нж2							100		
03	25с94нж3	25с96нж3							63		
04	25с94нж4	25с96нж4						Равнопроцентная	250		
05	25с94нж5	25с96нж5							160		
06	25с94нж6	25с96нж6							100		
07	25с94нж7	25с96нж7							63		
08	25с94нж8	25с96нж8						Тарельчатый плунжер	250		
09	25нж94нж	25нж96нж			До 530	а) 12Х18Н9ТЛ; б) 12Х18Н9Т		Линейная	250	172	199
10	25нж94нж1	25нж96нж1							160		
11	25нж94нж2	25нж96нж2							100		
12	25нж94нж3	25нж96нж3							63		
И 65260-100.13	25нж94нж4	25нж96нж4		Нормальное и экспортное	До 300		Фторопласт ФУМ-В	Линейная	250		
14	25нж94нж5	25нж96нж5							160		
15	25нж94нж6	25нж96нж6							100		
16	25нж94нж7	25нж96нж7							63		
17	25нж94нж8Э	25нж96нж8Э		Экспортное			Фторопласт Ф4-К20		250		
18	25нж94нж9Э	25нж96нж9Э							160		
19	25нж94нж10Э	25нж96нж10Э							100		
20	25нж94нж11Э	25нж96нж11Э							63		
21	25нж94нж12	25нж96нж12		Нормальное и экспортное	До 530	а) 12Х18Н9ТЛ; б) 12Х18Н9Т	Асбест АПС	Равнопроцентная	250	172	199
22	25нж94нж13	25нж96нж13							160		
23	25нж94нж14	25нж96нж14							100		
24	25нж94нж15	25нж96нж15							63		
25	25нж94нж16	25нж96нж16			До 300		Фторопласт ФУМ-В		250		
26	25нж94нж17	25нж96нж17							160		
27	25нж94нж18	25нж96нж18							100		
28	25нж94нж19	25нж96нж19							63		
29	25нж94нж20Э	25нж96нж20Э		Экспортное			Фторопласт Ф4-К20		250		
30	25нж94нж21Э	25нж96нж21Э							160		
31	25нж94нж22Э	25нж96нж22Э							100		
32	25нж94нж23Э	25нж96нж23Э							63		
33	25нж94нж24	25нж96нж24		Нормальное и экспортное	До 530		Асбест АПС	Тарельчатый плунжер	250		
34	25нж94нж25	25нж96нж25			До 300		Фторопласт ФУМ-В		250		
35	25нж94нж26Э	25нж96нж26Э		Экспортное			Фторопласт Ф4-К20		250		

Продолжение

Номер чертежа и исполнение	Условное обозначение НО	Условное обозначение НЗ	Условный проход D_y, мм	Исполнение	Температура рабочей среды, °С	Материал (сталь): а) корпуса; б) плунжера	Материал уплотнения	Тип пропускной характеристики	Условная пропускная способность K_{v_y}, м³/ч	Масса, кг: без ответных фланцев	Масса, кг: с ответными фланцами
И 65260-100.36	25с94нжТ	25с96нжТ							250		
37	25с94нж1Т	25с96нж1Т							160		
38	25с94нж2Т	25с96нж2Т				а) 25Л;			100	162	189
39	25с94нж3Т	25с96нж3Т			До 400	б) 12Х18Н9Т			63		
40	25с94нж4Т	25с96нж4Т						Линейная	250		
41	25с94нж5Т	25с96нж5Т					Асбест АПС		160		
42	25с94нж6Т	26с96нж6Т							100		
43	25с94нж7Т	25с96нж7Т							63		
44	25с94нж8Т	25с96нж8Т						Тарельчатый плунжер	250		
45	25нж94нжТ	25нж96нжТ							250		
46	25нж94нж1Т	25нж96нж1Т			До 530				160		
47	25нж94нж2Т	25нж96нж2Т		Тропическое					100		
48	25нж94нж3Т	25нж96нж3Т							63		
49	25нж94нж4Т	25нж96нж4Т							250		
50	25нж94нж5Т	25нж96нж5Т					Фторопласт ФУМ-В		160		
51	25нж94нж6Т	25нж96нж6Т			До 300	а) 12Х18Н9ТЛ;		Линейная	100	172	199
52	25нж94нж7Т	25нж96нж7Т				б) 12Х18Н9Т			63		
53	25нж94нж8Т	25нж96нж8Т							250		
54	25нж94нж9Т	25нж96нж9Т					Фторопласт Ф4-К20		160		
55	25нж94нж10Т	25нж96нж10Т							100		
56	25нж94нж11Т	25нж96нж11Т							63		
И 65260-100.57	25нж94нж12Т	25нж96нж12Т	100						250		
58	25нж94нж13Т	25нж96нж13Т			До 530		Асбест АПС		160		
59	25нж94нж14Т	25нж96нж14Т							100		
60	25нж94нж15Т	25нж96нж15Т							63		
61	25нж94нж16Т	25нж96нж16Т							250		
62	25нж94нж17Т	25нж96нж17Т					Фторопласт ФУМ-В	Равнопроцентная	160		
63	25нж94нж18Т	25нж96нж18Т							100		
64	25нж94нж19Т	25нж96нж19Т		Тропическое		а) 12Х18Н9ТЛ;			63	172	199
65	25нж94нж20Т	25нж96нж20Т			До 300	б) 12Х18Н9Т			250		
66	25нж94нж21Т	25нж96нж21Т					Фторопласт Ф4-К20		160		
67	25нж94нж22Т	25нж96нж22Т							100		
68	25нж94нж23Т	25нж96нж23Т							63		
69	25нж94нж24Т	25нж96нж24Т			До 530		Асбест АПС	Тарельчатый плунжер	250		
70	25нж94нж25Т	25нж96нж25Т			До 300		Фторопласт ФУМ-В		250		
71	25нж94нж26Т	25нж96нж26Т					Фторопласт Ф4-К20		250		
72	25с94нж9	25с96нж9							250		
73	25с94нж10	25с96нж10		Нормальное и экспортное	До 400	а) 20ГМЛ;	Асбест АПС	Линейная	160	162	189
75	25с94нж12	25с96нж12				б) 12Х18Н9Т			250		
76	25с94нж13	25с96нж13						Равнопроцентная	160		

Продолжение

Номер чертежа и исполнение	Условное обозначение		Условный проход D_y, мм	Исполнение	Температура рабочей среды, °С	Материал (сталь): а) корпуса; б) плунжера	Материал уплотнения	Тип пропускной характеристики	Условная пропускная способность K_{vy}, м³/ч	Масса, кг	
	НО	НЗ								без ответных фланцев	с ответными фланцами
И 65260-150	25с94нж	25с96нж	150	Нормальное и экспортное	До 400	а) 25Л; б) 12Х18Н9Т	Асбест АПС	Линейная	500	275	332
И 65260-150.09	25нж94нж	25нж96нж			До 530	а) 12Х18Н9ТЛ; б) 12Х18Н9Т			500		
36	25с94нжТ	25с96нжТ		Тропическое	До 400	а) 25Л; б) 12Х18Н9Т			500		
45	25нж94нжТ	25нж96нжТ			До 530	а) 12Х18Н9ТЛ; б) 12Х18Н9Т			500		
72	25с94нж9	25с96нж9		Нормальное и экспортное	До 400	а) 20ГМЛ; б) 12Х18Н9Т		Равнопроцентная	550		
73	25с94нж10	25с96нж10							400		
75	25с94нж12	25с96нж12							550		
76	25с94нж13	25с96нж13							400		

Условное обозначение		Условный проход D_y, мм	Код ОКП	
НО	НЗ		НО	НЗ
25с94нж; нж1—8	25с96нж; нж1—8	25	37 4251 1711	37 4251 1713
25с94нжЭ; нж1Э—8Э	25с96нжЭ; нж1Э—8Э		37 4251 1715	37 4251 1717
25нж94нж; нж1—7	25нж96нж; нж1—7		37 4257 8402	37 4257 8404
25нж94нжЭ; нж1Э—11Э	25нж96нжЭ; нж1Э—11Э		37 4257 8406	37 4257 8408
25нж94нж12—19	25нж96нж12—19		37 4257 8410	37 4257 8412
25нж94нж12Э—19Э	25нж96нж12Э—19Э		37 4257 8414	37 4257 8416
25нж94нж20Э—23Э	25нж96нж20Э—23Э		37 4257 8418	37 4257 8420
25нж94нж24; нж25	25нж96нж24; нж25		37 4257 8422	37 4257 8424
25нж94нж24Э—26Э	25нж96нж24Э—26Э		37 4257 8426	37 4257 8390
25с94нжТ; нж1Т—8Т	25с96нжТ; нж1Т—8Т		37 4251 1719	37 4251 1721
25нж94нжТ; нж1Т—11Т	25нж96нжТ; нж1Т—11Т		37 4257 8429	37 4257 8431
25нж94нж12Т—26Т	25нж96нж12Т—26Т		37 4257 8433	37 4257 8435
25с94нж; нж1—8	25с96нж; нж1—8	40	37 4251 1712	37 4251 1714
25с94нжЭ; нж1Э—8Э	25с96нжЭ; нж1Э—8Э		37 4251 1716	37 4251 1718
25нж94нж; нж1—7	25нж96нж; нж1—7		37 4257 8403	37 4257 8405
25нж94нжЭ; нж1Э—11Э	25нж96нжЭ; нж1Э—11Э		37 4257 8407	37 4257 8409
25нж94нж12—19	25нж96нж12—19		37 4257 8410	37 4257 8413
25нж94нж12Э—19Э	25нж96нж12Э—19Э		37 4257 8415	37 4257 8417
25нж94нж20Э—23Э	25нж96нж20Э—23Э		37 4257 8419	37 4257 8421
25нж94нж24; нж25	25нж96нж24; нж25		37 4257 8423	37 4257 8425
25нж94нж24Э—26Э	25нж96нж24Э—26Э		37 4257 8427	37 4257 8428
25с94нжТ; нж1Т—8Т	25с96нжТ; нж1Т—8Т		37 4251 1720	37 4251 1722
25нж94нжТ; нж1Т—11Т	25нж96нжТ; нж1Т—11Т		37 4257 8430	37 4257 8432
25нж94нж12Т—26Т	25нж96нж12Т—26Т		37 4257 8434	37 4257 8436
25с94нж; нж1—8	25с96нж; нж1—8	80	37 4252 1615	37 4252 1617
25с94нжЭ; нж1Э—8Э	25с96нжЭ; нж1Э—8Э		37 4252 1616	37 4252 1618
25нж94нж; нж1—7	25нж96нж; нж1—7		37 4252 9619	37 4252 9623 02
25нж94нжЭ; нж1Э—7Э	25нж96нжЭ; нж1Э—7Э		37 4252 9622	37 4252 9624
25нж94нж8Э—11Э	25нж96нж8Э—11Э		37 4252 9625	37 4252 9626
25нж94нж12—19	25нж96нж12—19		37 4252 9627	37 4252 9629
25нж94нж12Э—19Э	25нж96нж12Э—19Э		37 4252 9628	37 4252 9630
25нж94нж20Э—23Э	25нж96нж20Э—23Э		37 4252 9631	37 4252 9632
25нж94нж24; нж25	25нж96нж24; нж25		37 4252 9633	37 4252 9635
25нж94нж24Э; нж25Э	25нж96нж24Э; нж25Э		37 4252 9634	37 4252 9636
25нж94нж26Э	25нж96нж26Э		37 4252 9637	37 4252 9638
25с94нжТ; нж1Т—8Т	25с96нжТ; нж1Т—8Т		37 4252 1619	37 4252 1620
25нж94нжТ; нж1Т—26Т	25нж96нжТ; нж1Т—26Т		37 4252 9639	37 4252 9640
25с94нж; нж1—8	25с96нж; нж1—8	100	37 4253 1580	37 4253 1581
25с94нжЭ; нж1Э—8Э	25с96нжЭ; нж1Э—8Э		37 4253 1582	37 4253 1583
25нж94нж; нж1—7	25нж96нж; нж1—7		37 4253 9599	37 4253 9600
25нж94нжЭ; нж1Э—7Э	25нж96нжЭ; нж1Э—7Э		37 4253 9601	37 4253 9602
25нж94нж8Э—11Э	25нж96нж8Э—11Э		37 4253 9603	37 4253 9604
25нж94нж12—19	25нж96нж12—19		37 4253 9605	37 4253 9606
25нж94нж12Э—19Э	25нж96нж12Э—19Э		37 4253 9607	37 4253 9608
25нж94нж20Э—23Э	25нж96нж20Э—23Э		37 4253 9609	37 4253 9610
25нж94нж24; нж25	25нж96нж24; нж25		37 4253 9611	37 4253 9612
25нж94нж24Э; нж25Э	25нж96нж24Э; нж25Э		37 4253 9613	37 4253 9614
25нж94нж26Э	25нж96нж26Э		37 4253 9615	37 4253 9616
25с94нжТ; нж1Т—8Т	25с96нжТ; нж1Т—8Т		37 4253 1584	37 4253 1585
25нж94нжТ; нж1Т—26Т	25нж96Т; нж1Т—26Т		37 4253 9617	37 4253 9618
25с94нж9	25с96нж9	100	37 4253 1630	37 4253 1638
25с94нж9Э	25с96нж9Э		37 4253 1634	37 4253 1642
25с94нж10	25с96нж10		37 4253 1631	37 4253 1639
25с94нж10Э	25с96нж10Э		37 4253 1635	37 4253 1643
25с94нж12	25с96нж12		37 4253 1632	37 4253 1640
25с94нж12Э	25с96нж12Э		37 4253 1636	37 4253 1644
25с94нж13	25с96нж13		37 4253 1633	37 4253 1641
25с94нж13Э	25с96нж13Э		37 4253 1637	37 4253 1645
25с94нж	25с96нж	150	37 4253 1593	37 4253 1594
25с94нжЭ	25с96нжЭ		37 4253 1595	37 4253 1596
25нж 94нж	25нж96нж		37 4253 9654	37 4253 9655
25нж94нжЭ	25нж96нжЭ		37 4253 9656	37 4253 9657
25с94нжТ	25с96нжТ		37 4253 1597	37 4253 1598
25нж94нжТ	25нж96нжТ		37 4253 9658	37 4253 9659
25с94нж9	25с96нж9		37 4254 1711	37 4254 1719
25с94нж9Э	25с96нж9Э		37 4254 1715	37 4254 1723
25с94нж10	25с96нж10		37 4254 1712	37 4254 1720
25с94нж10Э	25с96нж10Э		37 4254 1716	37 4254 1724
25с94нж12	25с96нж12		37 4254 1713	37 4254 1721
25с94нж12Э	25с96нж12Э		37 4254 1717	37 4254 1725
25с94нж13	25с96нж13		37 4254 1714	37 4254 1722
25с94нж13Э	25с96нж13Э		37 4254 1718	37 4254 1726

Исполнение НО

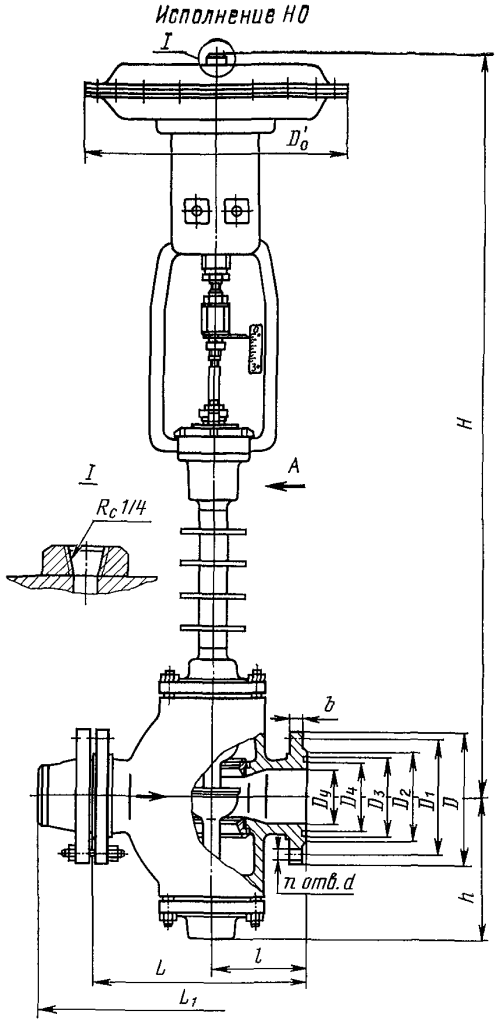

Вид А

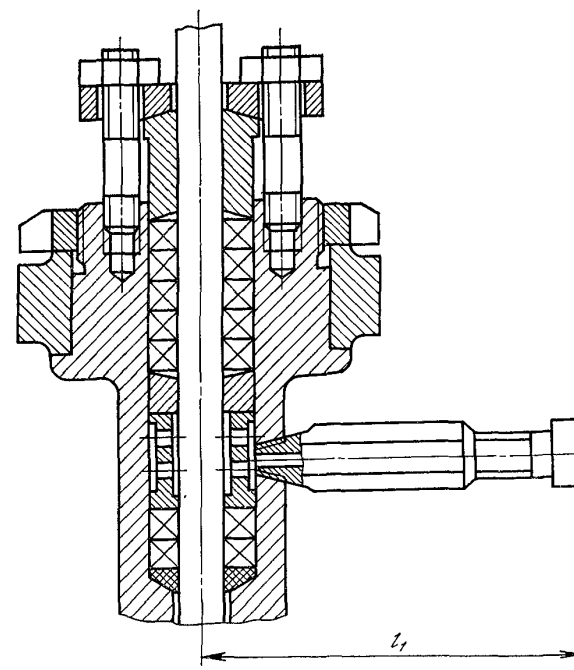

Исполнение МИМ с позиционером

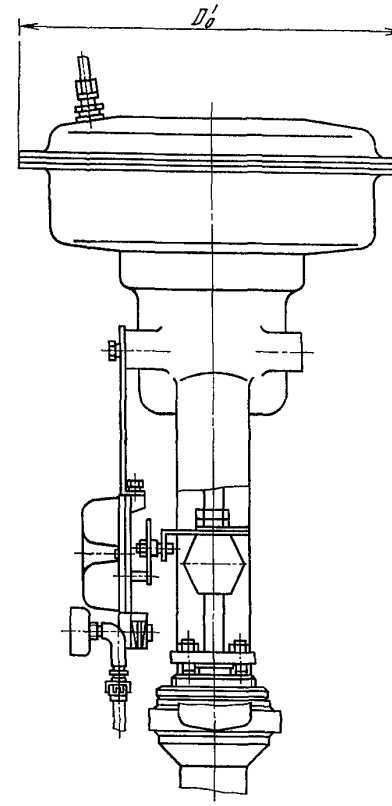

Исполнение МИМ с позиционером и верхним ручным дублером.

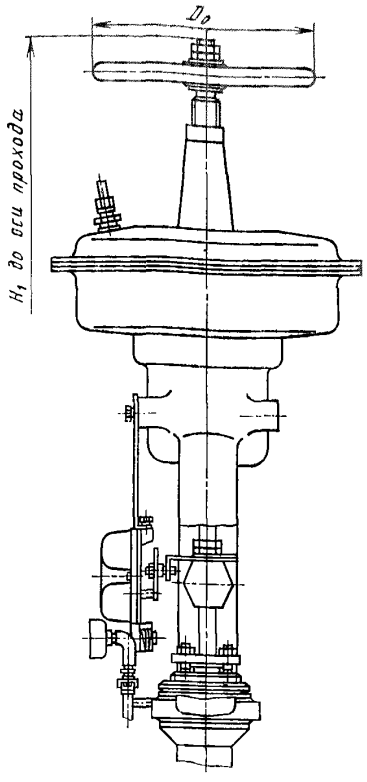

Исполнение МИМ с верхним ручным дублером

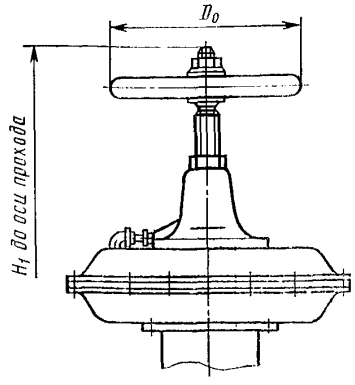

ОСНОВНЫЕ ГАБАРИТНЫЕ И ПРИСОЕДИНИТЕЛЬНЫЕ РАЗМЕРЫ (мм)

Условный проход D_y	L	D	D_1	D_2	D_3	D_4	D_5	D_6*	H	H_1	h	L_1	l	l_1	b	n	d
25	210	135	100	78	58	42	200	250	756,5	926,5	113	329	105	120	20	4	18
40	260	165	125	96	76	60	200	310	882,5	1052,5	143,5	387	125	120	22	4	22
80	380	210	170	142	121	105	240	380	1053	1263	210	530	170	128	27	8	22
100	430	250	200	158	150	128	400	475	1162	1414	265	592	190	128	29	8	26
150	550	340	280	212	204	182	400	475	1236	1488	325	762	240	128	35	8	33

Клапаны относятся к классу ремонтируемых.

Гарантийный срок — 18 месяцев со дня ввода в эксплуатацию.

Гарантийная наработка — 12 000 ч (3000 циклов) (D_y 80, 100 и 150 мм) и 10 000 ч (D_y 25 и 40 мм).

Изготовление и поставка — по ТУ 26-07-246—79 (D_y 80, 100 и 150 мм) и по ТУ 26-07-247—80 (D_y 25 и 40 мм).

И 65235
(25с50нжМ1, 25нж50нжМ1)

Клапаны регулирующие двухседельные с пневматическим мембранным исполнительным механизмом НЗ

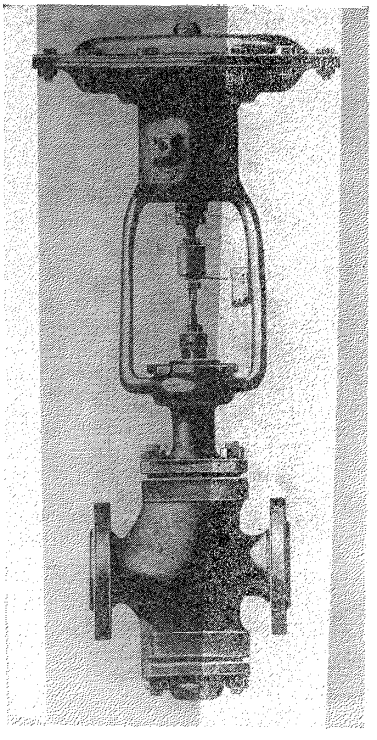

Применяются на трубопроводах для жидких и газообразных сред, нейтральных к материалам деталей, соприкасающихся со средой, а также для нефтяных и газовых сред с содержанием сероводорода и углекислого газа от 6 до 25% рабочей температурой (см. таблицу на с. 152).

$P_р$	6,4 (64)
$P_{пр}$	9,6 (96)

Присоединение к трубопроводу — фланцевое по ГОСТ 12819—80 с присоединительными размерами фланцев и размерами уплотнительных поверхностей по ГОСТ 12815—80 (исп. 5 или 9, ряд 2); с ответными фланцами под приварку по ГОСТ 12821—80.

Допустимый перепад давления ΔP в процессе эксплуатации клапанов: не более 2,5 (25) — для $D_у$ 25, 40 и 50 мм, не более 1,6 (16) — для $D_у$ 80, 100, 150 и 200 мм и не более 1,2 (12) — для $D_у$ 250 и 300 мм.

Уплотнение штока — сальниковое. Подтяжка сальника — шпильками.

Нечувствительность — не более 0,003 (0,03).

Условная пропускная способность и пропуск среды через затвор приведены в таблице.

Управление клапанами — от пневматических мембранных исполнительных механизмов по ГОСТ 13373—67, типоразмеры которых приведены в таблице на с. 156.

Допускается комплектовать клапаны другими мембранными исполнительными механизмами с аналогичными выходными параметрами и одинаковыми присоединительными размерами.

Комплектование МИМа дополнительными блоками следует оговорить при заказе.

Условный проход $D_у$, мм	Условная пропускная способность $K_{v_у}$, м³/ч	Пропуск среды при ΔP=0,4(4), дм³/мин
25	16	0,26
	10	0,16
	6,3	0,1
	4	0,066
40	40	0,66
	25	0,41
	16	0,26
	10	0,16
50	63	1
	40	0,66
	25	0,41
	16	0,26
80	160	2,6
	100	1,6
	63	1
	40	0,66
100	250	4,1
	160	2,6
	100	1,6
	63	1
150	500	8
	400	6,5
	250	4,1
	160	2,6
200	1000	16
	630	10
	400	6,5
	250	4,1
250	1600	26,5
	1000	16
	630	10
	400	6,5
300	2240	37,1
	1600	26,5
	1000	16
	630	10

Клапаны устанавливают на трубопроводе в любом рабочем положении; рекомендуется установка пневматическим мембранным исполнительным механизмом вверх.

Условия эксплуатации: температура окружающей среды от —30 до +50° С и относительная влажность от 30 до 80% во всем диапазоне температур.

Условия транспортирования — по ГОСТ 12893—83.

Характеристика клапана (рабочая среда и ее температура, материал основных деталей и уплотнения, условная пропускная способность и тип пропускной характеристики) в зависимости от исполнения приведена в таблице.

Номер чертежа и исполнение	Условное обозначение	Рабочая среда	Температура рабочей среды, °С	Материал уплотнения	Материал основных деталей: а) корпуса; б) плунжера; в) седла; г) втулки	Тип пропускной характеристики	Условная пропускная способность K_{vy}, м³/ч
И 65235-025-300	25с50нжМ1	Жидкая или газообразная, нейтральная к материалам деталей, соприкасающихся со средой	До 220	Асбест АП	а) сталь 25Л; б, в) сталь 20Х13; г) латунь ЛС 59-1	Линейная	100
И 65235-025-300.01	25с50нж1М1						60
02	25с50нж2М1						40
03	25с50нж3М1						25
04	25с50нж4М1					Равнопроцентная	100
05	25с50нж5М1						60
06	25с50нж6М1						40
07	25с50нж7М1						25
08	25с50нж8М1					Тарельчатый плунжер	100
09	25с50нж9М1		До 200	Фторопласт ФУМ-В	а) сталь 25Л; б, в) сталь 20Х13; г) чугун ЧН17Д3Х2	Линейная	100
10	25с50нж10М1						60
11	25с50нж11М1						40
12	25с50нж12М1						25
13	25с50нж13М1					Равнопроцентная	100
14	25с50нж14М1						60
15	25с50нж15М1						40
16	25с50нж16М1						25
17	25с50нж17М1					Тарельчатый плунжер	100
18	25нж50нж18М1		До 220	Фторопласт 4 или Ф4-К20	а) сталь 12Х18Н9ТЛ; б, в) сталь 14Х17Н2; г) чугун ЧН17Д3Х2	Линейная	100
19	25нж50нж19М1						60
20	25нж50нж20М1						40
21	25нж50нж21М1						25
И 65235-025-300.22	25нж50нж22М1	Жидкая или газообразная, нейтральная к материалам деталей, соприкасающихся со средой	До 200	Фторопласт ФУМ-В	а) сталь 12Х18Н9ТЛ; б, в) сталь 14Х17Н2; г) чугун ЧН17Д3Х2	Линейная	100
23	25нж50нж23М1						60
24	25нж50нж24М1						40
25	25нж50нж25М1						25
26	25нж50нж26М1					Равнопроцентная	100
27	25нж50нж27М1						60
28	25нж50нж28М1						40
29	25нж50нж29М1						25
30	25нж50нж30М1		До 220	Фторопласт 4 или Ф4-К20		Тарельчатый плунжер	100
31	25нж50нж31М1						60
32	25нж50нж32М1						40
33	25нж50нж33М1						25
34	25нж50нж34М1		До 200	Асбест АП			100
35	25нж50нж35М1						60
36	25нж50нж36М1						40
37	25нж50нж37М1						25
38	25нж50нж38М1			Фторопласт ФУМ-В			100
39	25нж50нж39М1						60
40	25нж50нж40М1						40
41	25нж50нж41М1						25
42	25нж50нж42М1			Асбест АП			100
43	25нж50нж43М1			Фторопласт ФУМ-В			100
44	25нж50нж44М1		До 220	Фторопласт 4 или Ф4-К20			100
И 65235-025-300.45	25нж50нж45М1	Жидкая или газообразная, нейтральная к материалам деталей, соприкасающихся со средой	До 200	Фторопласт ФУМ-В	а) сталь 12Х18Н12М3ТЛ; б) сталь 10Х17Н13М3Т; в, г) сталь Х32Н8	Линейная	100
46	25нж50нж46М1						60
47	25нж50нж47М1						40
48	25нж50нж48М1						25
49	25нж50нж49М1					Равнопроцентная	100
50	25нж50нж50М1						60
51	25нж50нж51М1						40
52	25нж50нж52М1						25
53	25нж50нж53М1					Тарельчатый плунжер	100
54	25нж50нж54М1				а) сталь 16Х18Н12С4ТЮЛ; б) сталь 15Х18Н12С4ТЮ; в, г) сталь Х32Н8	Линейная	100
55	25нж50нж55М1						60
56	25нж50нж56М1						40
57	25нж50нж57М1						25

Продолжение

Номер чертежа и исполнение	Условное обозначение	Рабочая среда	Температура рабочей среды, °С	Материал уплотнения	Материал основных деталей: а) корпуса; б) плунжера; в) седла; г) втулки	Тип пропускной характеристики	Условная пропускная способность K_{vy}, м³/ч
И 65235-025-300.58	25нж50нж58М1	Жидкая или газообразная, нейтральная к материалам деталей, соприкасающихся со средой	До 200	Фторопласт ФУМ-В	а) сталь 16Х18Н12С4ТЮЛ5; б) сталь 15Х18Н12С4ТЮ; в, г) сталь Х32Н8	Равнопроцентная	100
59	25нж50нж59М1						60
60	25нж50нж60М1						40
61	25нж50нж61М1						25
62	25нж50нж62М1					Тарельчатый плунжер	100
63	25нж50нж63М1		До 80		а) сталь 07Х20Н25М3Д2ТЛ; б, в, г) сталь 06ХН28МДТ	Линейная	100
64	25нж50нж64М1						60
65	25нж50нж65М1						40
66	25нж50нж66М1						25
67	25нж50нж67М1		До 80		а) 07Х20Н25М3Д2ТЛ; б, в, г) сталь 06ХН28МДТ	Равнопроцентная	100
68	25нж50нж68М1						60
69	25нж50нж69М1						40
70	25нж50нж70М1						25
71	25нж50нж71М1					Тарельчатый плунжер	100
И 65235-025-040.72	25с50нж72М1Т	Жидкая или газообразная, нейтральная к материалам деталей, соприкасающихся со средой	До 220	Асбест АП	а) сталь 25Л; б, в) сталь 20Х13; г) латунь ЛС 59-1	Линейная	100
73	25с50нж73М1Т						60
74	25с50нж74М1Т						40
75	25с50нж75М1Т						25
76	25с50нж76М1Т					Равнопроцентная	100
77	25с50нж77М1Т						60
78	25с50нж78М1Т						40
79	25с50нж79М1Т						25
80	25с50нж80М1Т					Тарельчатый плунжер	100
81	25с50нж81М1Т		До 200	Фторопласт ФУМ-В	а) сталь 25Л; б, в) сталь 20Х13; г) чугун ЧН17Д3Х2	Линейная	100
82	25с50нж82М1Т						60
83	25с50нж83М1Т						40
84	25с50нж84М1Т						25
85	25с50нж85М1Т					Равнопроцентная	100
86	25с50нж86М1Т						60
87	25с50нж87М1Т						40
88	25с50нж88М1Т						25
89	25с50нж89М1Т					Тарельчатый плунжер	100
И 65235-025-040.90	25нж50нж90М1Т	Жидкая или газообразная, нейтральная к материалам деталей, соприкасающихся со средой	До 220	Фторопласт 4 или Ф4-К20	а) сталь 12Х18Н9ТЛ; б, в) сталь 14Х17Н2; г) чугун ЧН17Д3Х2	Линейная	100
91	25нж50нж91М1Т						60
92	25нж50нж92М1Т						40
93	25нж50нж93М1Т						25
94	25нж50нж94М1Т		До 200	Асбест АП			100
95	25нж50нж95М1Т						60
96	25нж50нж96М1Т						40
97	25нж50нж97М1Т						25
98	25нж50нж98М1Т			Фторопласт ФУМ-В			100
99	25нж50нж99М1Т						60
100	25нж50нж100М1Т						40
101	25нж50нж101М1Т						25
102	25нж50нж102М1Т		До 220	Фторопласт 4 или Ф4-К20		Равнопроцентная	100
103	25нж50нж103М1Т						60
104	25нж50нж104М1Т						40
105	25нж59нж105М1Т						25
106	25нж50нж106М1Т		До 200	Асбест АП			100
107	25нж50нж107М1Т						60
108	25нж50нж108М1Т						40
109	25нж50нж109М1Т						25
110	25нж50нж110М1Т						100
111	25нж50нж111М1Т						60
112	25нж50нж112М1Т						40
113	25нж50нж113М1Т						25

Продолжение

Номер чертежа и исполнение	Условное обозначение	Рабочая среда	Температура рабочей среды, °С	Материал уплотнения	Материал основных деталей: а) корпуса; б) плунжера; в) седла; г) втулки	Тип пропускной характеристики	Условная пропускная способность K_{vy}, $м^3/ч$
И 65235-025-040.114	25нж50нж114М1Т	Жидкая или газообразная, нейтральная к материалам деталей, соприкасающихся со средой	До 200	Асбест АП	а) сталь 12Х18Н9ТЛ; б, в) сталь 14Х17Н2; г) чугун ЧН17Д3Х2	Тарельчатый плунжер	100
115	25нж50нж115М1Т			Фторопласт ФУМ-В			100
116	25нж50нж116М1Т		До 220	Фторопласт 4 или Ф4-К20			100
117	25нж50нж117М1Т		До 200	Фторопласт ФУМ-В	а) сталь 12Х18Н12М3ТЛ; б) сталь 10Х17Н13М3Т; в, г) сталь Х32Н8	Линейная	100
118	25нж50нж118М1Т						60
119	25нж50нж119М1Т						40
120	25нж50нж120М1Т						25
121	25нж50нж121М1Т					Равнопроцентная	100
122	25нж50нж122М1Т						60
123	25нж50нж123М1Т						40
124	25нж50нж124М1Т						25
125	25нж50нж125М1Т					Тарельчатый плунжер	100
126	25нж50нж126М1Т				а) сталь 16Х18Н12С4ТЮЛ; б) сталь 15Х18Н12С4ТЮ; в, г) сталь Х32Н8	Линейная	100
127	25нж50нж127М1Т						60
128	25нж50нж128М1Т						40
129	25нж50нж129М1Т						25
130	25нж50нж130М1Т					Равнопроцентная	100
131	25нж50нж131М1Т						60
132	25нж50нж132М1Т						40
133	25нж50нж133М1Т						25
134	25нж50нж134М1Т					Тарельчатый плунжер	100
И 65235-025-040.135	25нж50нж135М1Т	Жидкая или газообразная, нейтральная к материалам деталей, соприкасающихся со средой	До 200	Фторопласт ФУМ-В	а) сталь 07Х20Н25М3Д2ТЛ; б, в, г) сталь 06ХН88МДТ	Линейная	100
136	25нж50нж136М1Т						60
137	25нж50нж137М1Т						40
138	25нж50нж138М1Т						25
139	25нж50нж139М1Т					Равнопроцентная	100
140	25нж50нж140М1Т						60
141	25нж50нж141М1Т						40
142	25нж50нж142М1Т						25
143	25нж50нж143М1Т					Тарельчатый плунжер	100
И 65235-050.90	25нж50нж90М1Т		До 220	Фторопласт 4 или Ф4-К20	а) сталь 12Х18Н9ТЛ; б, в) сталь 14Х17Н2; г) чугун ЧН17Д3Х2	Линейная	100
И 65235-080.90							
И 65235-050.91	25нж50нж91М1Т						100
И 65235-080.91							
И 65235-025.144	25с50нж144М1	Нефтяные и газовые среды с содержанием сероводорода и углекислого газа от 6 до 25%	От −40 до +220	Фторопласт ФУМ-0	а) сталь 20ГМЛ; б) сталь 08Х21Н6М2Т; г) чугун ЧН17Д3Х2	Линейная	100
145	25с50нж145М1						60
146	25с50нж146М1						40
148	25с50нж148М1					Равнопроцентная	100
149	25с50нж149М1						60
150	25с50нж150М1						40
И 65235-050.144	25с50нж144М1					Линейная	100
145	25с50нж145М1						60
146	25с50нж146М1						40
147	25с50нж147М1						25
И 65235-050.148	25с50нж148М1					Равнопроцентная	100
149	25с50нж149М1						60
150	25с50нж150М1						40
151	25с50нж151М1						25
И 65235-080.144	25с50нж144М1					Линейная	100
145	25с50нж145М1						60
148	25с50нж148М1					Равнопроцентная	100
149	25с50нж149М1						60

Продолжение

Номер чертежа и исполнение	Условное обозначение	Рабочая среда	Температура рабочей среды, °С	Материал уплотнения	Материал основных деталей: а) корпуса; б) плунжера; в) седла; г) втулки	Тип пропускной характеристики	Условная пропускная способность K_{vy}, м³/ч
И 65235-100.144	25с50нж144М1	Нефтяные и газовые среды с содержанием сероводорода и углекислого газа от 6 до 25%	От —40 до +220	Фторопласт ФУМ-0	а) сталь 20ГМЛ; б) сталь 08Х21Н6М2Т; в) чугун ЧН17Д3Х2	Линейная	100
145	25с50нж145М1						60
148	25с50нж148М1					Равнопроцентная	100
149	25с50нж149М1						60
И 65235-150.144	25с50нж144М1					Линейная	100
145	25с50нж145М1						60
148	25с50нж148М1					Равнопроцентная	100
149	25с50нж149М1						60
И 65235-200.144	25с50нж144М1					Линейная	100
145	25с50нж145М1						60
148	25с50нж148М1					Равнопроцентная	100
149	25с50нж149М1						60
И 65235-250.144	25с50нж144М1					Линейная	100
И 65235-250.145	25с50нж145М1					Равнопроцентная	100

Примечание. Технические характеристики, указанные в таблице, соответствуют характеристикам экспортных исполнений клапанов (см. таблицу с кодами ОКП).

КОДЫ ОКП КЛАПАНОВ

Условное обозначение	Условный проход D_y, мм	Типоразмер исполнительного механизма	Код ОКП
25с50нжМ1; нж1М1—17М1	25	МИМ 200-111-143011	37 4251 1007
		МИМ 200-111-143041	37 4251 1103
		МИМ 200-111-143031	37 4251 1055
		МИМ 200-111-143061	37 4251 1151
25нж50нж18М1—44М1		МИМ 200-111-143011	37 4251 8751
		МИМ 200-111-143041	37 4251 9039
		МИМ 200-111-143031	37 4251 8895
		МИМ 200-111-143061	37 4251 9183
25нж50нж45М1—53М1		МИМ 200-111-143011	37 4257 8506
		МИМ 200-111-143041	37 4257 8504
		МИМ 200-111-143031	37 4257 8508
		МИМ 200-111-143061	37 4257 8510
25нж50нж54М1—62М1		МИМ 200-111-143011	37 4257 8515
		МИМ 200-111-143041	37 4257 8512
		МИМ 200-111-143031	37 4257 8518
		МИМ 200-111-143061	37 4257 8521
25нж50нж63М1—71М1		МИМ 200-111-143011	37 4257 8527
		МИМ 200-111-143041	37 4257 8524
		МИМ 200-111-143031	37 4257 8530
		МИМ 200-111-143061	37 4257 8533
25с50нжМ1Э; нж1М1Э—17М1Э		МИМ 200-111-143011	37 4251 1751
		МИМ 200-111-143041	37 4251 1754
		МИМ 200-111-143031	37 4251 1757
		МИМ 200-111-143061	37 4251 1760
25нж50нж18М1Э—44М1Э		МИМ 200-111-143011	37 4257 8756
		МИМ 200-111-143041	37 4257 8759
		МИМ 200-111-143031	37 4257 8762
		МИМ 200-111-143061	37 4257 8765
25нж50нж45М1Э—53М1Э		МИМ 200-111-143011	37 4257 8768
		МИМ 200-111-143041	37 4257 8771
		МИМ 200-111-143031	37 4257 8774
		МИМ 200-111-143061	37 4257 8777
25нж50нж54М1Э—62М1Э		МИМ 200-111-143011	37 4257 8780
		МИМ 200-111-143041	37 4257 8783
		МИМ 200-111-143031	37 4257 8786
		МИМ 200-111-143061	37 4257 8789
25нж50нж63М1Э—71М1Э		МИМ 200-111-143011	37 4257 8791
		МИМ 200-111-143041	37 4257 8794
		МИМ 200-111-143031	37 4257 8797
		МИМ 200-111-143061	37 4257 8800
25с50нж72М1Т—89М1Т		МИМ 200-111-143011Т1	37 4251 1704
		МИМ 200-111-143041Т1	37 4251 1705
		МИМ 200-111-143031Т1	37 4251 1708
		МИМ 200-111-143061Т1	37 4251 1710
25нж50нж90М1Т—116М1Т		МИМ 200-111-143011Т1	37 4257 8237
		МИМ 200-111-143041Т1	37 4257 8239
		МИМ 200-111-143031Т1	37 4257 8241
		МИМ 200-111-143061Т1	37 4257 8243
25нж50нж117М1Т—125М1Т		МИМ 200-111-143011Т1	37 4257 8246
		МИМ 200-111-143041Т1	37 4257 8249
		МИМ 200-111-143031Т1	37 4257 8252
		МИМ 200-111-143061Т1	37 4257 8255
25нж50нж126М1Т—134М1Т		МИМ 200-111-143011Т1	37 4257 8553
		МИМ 200-111-143041Т1	37 4257 8552
		МИМ 200-111-143031Т1	37 4257 8554
		МИМ 200-111-143061Т1	37 4257 8555
25нж50нж135М1Т—143М1Т		МИМ 200-111-143011Т1	37 4257 8557
		МИМ 200-111-143041Т1	37 4257 8556
		МИМ 200-111-143031Т1	37 4257 8558
		МИМ 200-111-143061Т1	37 4257 8559
25с50нж144М1		МИМ 200-111-143041	37 4251 1850
25с50нж145М1			37 4251 1852
25с50нж146М1			37 4251 1854
25с50нж148М1			37 4251 1856
25с50нж149М1			37 4251 1858
25с50нж150М1			37 4251 1860

Продолжение

Условное обозначение	Условный проход D_y, мм	Типоразмер исполнительного механизма	Код ОКП
25с50нж144М1Э	25	МИМ 200-111-143041	37 4251 1862
25с50нж145М1Э			37 4251 1864
25с50нж146М1Э			37 4251 1866
25с50нж148М1Э			37 4251 1868
25с50нж149М1Э			37 4251 1870
25с50нж150М1Э			37 4251 1872
25с50нжМ1; нж1М1—17М1	40	МИМ 250-111-153011	37 4251 1009
		МИМ 250-111-153041	37 4251 1105
		МИМ 250-111-153031	37 4251 1057
		МИМ 250-111-153061	37 4251 1153
25нж50нж18М1—44М1		МИМ 250-111-153011	37 4251 8753
		МИМ 250-111-153041	37 4251 9041
		МИМ 250-111-153031	37 4251 8897
		МИМ 250-111-153061	37 4251 9185
25нж50нж45М1—53М1		МИМ 250-111-153011	37 4257 8507
		МИМ 250-111-153041	37 4257 8505
		МИМ 250-111-153031	37 4257 8509
		МИМ 250-111-153061	37 4257 8511
25нж50нж54М1—62М1		МИМ 250-111-153011	37 4257 8516
		МИМ 250-111-153041	37 4257 8513
		МИМ 250-111-153031	37 4257 8519
		МИМ 250-111-153061	37 4257 8522
25нж50нж63М1—71М1		МИМ 250-111-153011	37 4257 8528
		МИМ 250-111-153041	37 4257 8525
		МИМ 250-111-153031	37 4257 8531
		МИМ 250-111-153061	37 4257 8534
25с50нжМ1Э; нж1М1Э—17М1Э		МИМ 250-111-153011	37 4251 1752
		МИМ 250-111-153041	37 4251 1755
		МИМ 250-111-153031	37 4251 1758
		МИМ 250-111-153061	37 4251 1761
25нж50нж18М1Э—44М1Э		МИМ 250-111-153011	37 4257 8757
		МИМ 250-111-153041	37 4257 8760
		МИМ 250-111-153031	37 4257 8763
		МИМ 250-111-153061	37 4257 8766
25нж50нж45М1Э—53М1Э		МИМ 250-111-153011	37 4257 8769
		МИМ 250-111-153041	37 4257 8772
		МИМ 250-111-153031	37 4257 8775
		МИМ 250-111-153061	37 4257 8778
25нж50нж54М1Э—62М1Э		МИМ 250-111-153011	37 4257 8781
		МИМ 250-111-153041	37 4257 8784
		МИМ 250-111-153031	37 4257 8787
		МИМ 250-111-153061	37 4257 8790
25нж50нж63М1Э—71М1Э		МИМ 250-111-153011	37 4257 8792
		МИМ 250-111-153041	37 4257 8795
		МИМ 250-111-153031	37 4257 8798
		МИМ 250-111-153061	37 4257 8801
25с50нж72М1Т—89М1Т		МИМ 250-111-153011Т1	37 4251 1743
		МИМ 250-111-153041Т1	37 4251 1741
		МИМ 250-111-153031Т1	37 4251 1745
		МИМ 250-111-153061Т1	37 4251 1747
25с50нж90М1Т—116М1Т		МИМ 250-111-153011Т1	37 4257 8536
		МИМ 250-111-153041Т1	37 4257 8537
		МИМ 250-111-153031Т1	37 4257 8538
		МИМ 250-111-153061Т1	37 4257 8539
25нж50нж117М1Т—125М1Т		МИМ 250-111-153011Т1	37 4257 8540
		МИМ 250-111-153041Т1	37 4257 8541
		МИМ 250-111-153031Т1	37 4257 8542
		МИМ 250-111-153061Т1	37 4257 8543
25нж50нж126М1Т—134М1Т		МИМ 250-111-153011Т1	37 4257 8544
		МИМ 250-111-153041Т1	37 4257 8545
		МИМ 250-111-153031Т1	37 4257 8546
		МИМ 250-111-153061Т1	37 4257 8547

Продолжение

Условное обозначение	Условный проход D_y, мм	Типоразмер исполнительного механизма	Код ОКП
25нж50нж135М1Т—143М1Т	40	МИМ 250-111-153011Т1	37 4257 8548
		МИМ 250-111-153041Т1	37 4257 8549
		МИМ 250-111-153031Т1	37 4257 8550
		МИМ 250-111-153061Т1	37 4257 8551
25с50нжМ1; нж1М1—17М1	50	МИМ 250-111-153011	37 4251 1010
		МИМ 250-111-153041	37 4251 1106
		МИМ 250-111-153031	37 4251 1058
		МИМ 250-111-153061	37 4251 1154
25нж50нж18М1—44М1		МИМ 250-111-153011	37 4251 8754
		МИМ 250-111-153041	37 4251 9042
		МИМ 250-111-153031	37 4251 8898
		МИМ 250-111-153061	37 4251 9186
25нж50нж45М1—53М1		МИМ 250-111-153011	37 4257 8394
		МИМ 250-111-153041	37 4257 8396
		МИМ 250-111-153031	37 4257 8398
		МИМ 250-111-153061	37 4257 8400
25нж50нж54М1—62М1		МИМ 250-111-153011	37 4257 8517
		МИМ 250-111-153041	37 4257 8514
		МИМ 250-111-153031	37 4257 8520
		МИМ 250-111-153061	37 4257 8523
25нж50нж63М1—71М1		МИМ 250-111-153011	37 4257 8529
		МИМ 250-111-153041	37 4257 8526
		МИМ 250-111-153031	37 4257 8532
		МИМ 250-111-153061	37 4257 8535
25с50нжМ1Э; нж1М1Э—17М1Э		МИМ 250-111-153011	37 4251 1753
		МИМ 250-111-153041	37 4251 1756
		МИМ 250-111-153031	37 4251 1759
		МИМ 250-111-153061	37 4251 1762
25нж50нж18М1Э—44М1Э		МИМ 250-111-153011	37 4257 8758
		МИМ 250-111-153041	37 4257 8761
		МИМ 250-111-153031	37 4257 8764
		МИМ 250-111-153061	37 4257 8767
25нж50нж45М1Э—53М1Э		МИМ 250-111-153011	37 4257 8770
		МИМ 250-111-153041	37 4257 8773
		МИМ 500-111-153031	37 4257 8776
		МИМ 250-111-153061	37 4257 8779
25нж50нж54М1Э—62М1Э		МИМ 250-111-153011	37 4257 8782
		МИМ 250-111-153041	37 4257 8785
		МИМ 250-111-153031	37 4257 8788
		МИМ 250-111-153061	37 4257 8791
25нж50нж63М1Э—71М1Э		МИМ 250-111-153011	37 4257 8793
		МИМ 250-111-153041	37 4257 8796
		МИМ 250-111-153031	37 4257 8799
		МИМ 250-111-153061	37 4257 8802
25нж50нж90М1Т; 91М1Т		МИМ 250-111-153011Т1	37 4257 8815
		МИМ 250-111-153041Т1	37 4257 8816
		МИМ 250-111-153031Т1	37 4257 8817
		МИМ 250-111-153061Т1	37 4257 8819
25с50нж144М1			37 4251 1875
25с50нж145М1			37 4251 1877
25с50нж146М1			37 4251 1879
25с50нж147М1			37 4251 1881
25с50нж148М1			37 4251 1883
25с50нж149М1			37 4251 1885
25с50нж150М1			37 4251 1887
25с50нж151М1			37 4251 1889
25с50нж144М1Э		МИМ 250-111-153041	37 4251 1891
25с50нж145М1Э			37 4251 1893
25с50нж146М1Э			37 4251 1895
25с50нж147М1Э			37 4251 1897
25с50нж148М1Э			37 4251 1899
25с50нж149М1Э			37 4251 1901
25с50нж150М1Э			37 4251 1903
25с50нж151М1Э			37 4251 1905

Продолжение

Условное обозначение	Условный проход D_y, мм	Типоразмер исполнительного механизма	Код ОКП
25с50нжМ1; нж1М1—17М1	80	МИМ 320-111-164011	37 4252 1006
		МИМ 320-111-164041	37 4252 1038
		МИМ 320-111-164031	37 4252 1022
		МИМ 320-111-164061	37 4252 1054
25нж50нж18М1—44М1		МИМ 320-111-164011	37 4252 9405
		МИМ 320-111-164041	37 4252 9502
		МИМ 320-111-164031	37 4252 9454
		МИМ 320-111-164061	37 4252 9550
25нж50нж45М1—53М1		МИМ 320-111-164011	37 4252 9688
		МИМ 320-111-164041	37 4252 9690
		МИМ 320-111-164031	37 4252 9692
		МИМ 320-111-164061	37 4252 9694
25нж50нж54М1—62М1		МИМ 320-111-164011	37 4252 9704
		МИМ 320-111-164041	37 4252 9703
		МИМ 320-111-164031	37 4252 9705
		МИМ 320-111-164061	37 4252 9706
25нж50нж63М1—71М1		МИМ 320-111-164011	37 4252 9708
		МИМ 320-111-164041	37 4252 9707
		МИМ 320-111-164031	37 4252 9709
		МИМ 320-111-164061	37 4252 9710
25с50нжМ1Э; нж1М1Э—17М1Э		МИМ 320-111-164011	37 4252 1634
		МИМ 320-111-164041	37 4252 1635
		МИМ 320-111-164031	37 4252 1636
		МИМ 320-111-164061	37 4252 1637
25нж50нж18М1Э—44М1Э		МИМ 320-111-164011	37 4252 9785
		МИМ 320-111-164041	37 4252 9786
		МИМ 320-111-164031	37 4252 9787
		МИМ 320-111-164061	37 4252 9788
25нж50нж45М1Э—53М1Э		МИМ 320-111-164011	37 4252 9789
		МИМ 320-111-164041	37 4252 9790
		МИМ 320-111-164031	37 4252 9791
		МИМ 320-111-164061	37 4252 9792
25нж50нж54М1Э—62М1Э		МИМ 320-111-164011	37 4252 9793
		МИМ 320-111-164041	37 4252 9794
		МИМ 320-111-164031	37 4252 9795
		МИМ 320-111-164061	37 4252 9796
25нж50нж63М1Э—71М1Э		МИМ 320-111-164011	37 4252 9797
		МИМ 320-111-164041	37 4252 9798
		МИМ 320-111-164031	37 4252 9799
		МИМ 320-111-164061	37 4252 9800
25нж50нж90М1Т; 91М1Т		МИМ 320-111-164011Т1	37 4252 9712
		МИМ 320-111-164041Т1	37 4252 9711
		МИМ 320-111-164031Т1	37 4252 9713
		МИМ 320-111-164061Т1	37 4252 9714
25с50нж144М1 25с50нж145М1 25с50нж148М1 25с50нж149М1 25с50нж144М1Э 25с50нж145М1Э 25с50нж148М1Э 25с50нж149М1Э		МИМ 320-111-164041	37 4252 1701 37 4252 1703 37 4252 1705 37 4252 1707 37 4252 1709 37 4252 1711 37 4252 1713 37 4252 1715
25с50нжМ1; нж1М1—17М1	100	МИМ 400-112-174012	37 4253 1005
		МИМ 400-112-174042	37 4253 1037
		МИМ 400-112-174032	37 4253 1021
		МИМ 400-112-174062	37 4253 1053
25нж50нж18М1—44М1		МИМ 400-112-174012	37 4253 9373
		МИМ 400-112-174042	37 4253 9469
		МИМ 400-112-174032	37 4253 9397
		МИМ 400-112-174062	37 4253 9517
25нж50нж45М1—53М		МИМ 400-112-174012	37 4253 9664
		МИМ 400-112-174042	37 4253 9663
		МИМ 400-112-174032	37 4253 9665
		МИМ 400-112-174062	37 4253 9666

Продолжение

Условное обозначение	Условный проход D_y, мм	Типоразмер исполнительного механизма	Код ОКП
25нж50нж54М1—62М1	100	МИМ 400-112-174012	37 4253 9668
		МИМ 400-112-174042	37 4253 9667
		МИМ 400-112-174032	37 4253 9669
		МИМ 400-112-174062	37 4253 9670
25нж50нж63М1—71М1		МИМ 400-112-174012	37 4253 9672
		МИМ 400-112-174042	37 4253 9671
		МИМ 400-112-174032	37 4253 9673
		МИМ 400-112-174062	37 4253 9674
25с50нжМ1Э; нж1М1Э—17М1Э		МИМ 400-112-174012	37 4253 1602
		МИМ 400-112-174042	37 4253 1603
		МИМ 400-112-174032	37 4253 1604
		МИМ 400-112-174062	37 4253 1605
25нж50нж18М1Э—44М1Э		МИМ 400-112-174012	37 3253 9767
		МИМ 400-112-174042	37 4253 9768
		МИМ 400-112-174032	37 4253 9769
		МИМ 400-112-174062	37 4253 9770
25нж50нж45М1Э—53М1Э		МИМ 400-112-174012	37 4253 9771
		МИМ 400-112-174042	37 4253 9772
		МИМ 400-112-174032	37 4253 9773
		МИМ 400-112-174062	37 4253 9774
25нж50нж54М1Э—62М1Э		МИМ 400-112-174012	37 4253 9775
		МИМ 400-112-174042	37 4253 9776
		МИМ 400-112-174032	37 4253 9777
		МИМ 400-112-174062	37 4253 9778
25нж50нж63М1Э—71М1Э		МИМ 400-112-174012	37 4253 9779
		МИМ 400-112-174042	37 4253 9780
		МИМ 400-112-174032	37 4253 9781
		МИМ 400-112-174062	37 4253 9782
25с50нж144М1 25с50нж145М1 25с50нж148М1 25с50нж149М1		МИМ 400-112-174042	37 4253 1615 37 4253 1617 37 4253 1619 37 4253 1621
25с50нж144М1 25с50нж145М1 25с50нж148М1 25с50нж149М1		МИМ 400-112-174062	37 4253 1659 37 4253 1661 37 4253 1663 37 4253 1665
25с50нж144М1Э 25с50нж145М1Э 25с50нж148М1Э 25с50нж149М1Э		МИМ 400-112-174042	37 4253 1623 37 4253 1625 37 4253 1627 37 4253 1629
25с50нж144М1Э 25с50нж145М1Э 25с50нж148М1Э 25с50нж149М1Э		МИМ 400-112-174062	37 4253 1667 37 4253 1669 37 4253 1671 37 4253 1673
25с50нжМ1; нж1М1—17М1	150	МИМ 400-112-174012	37 4254 1134
		МИМ 400-112-174042	37 4254 1585
		МИМ 400-112-174032	37 4254 1587
		МИМ 400-112-174062	37 4254 1589
25нж50нж18М1—44М1		МИМ 400-112-174012	37 4254 9373
		МИМ 400-112-174042	37 4254 9469
		МИМ 400-112-174032	37 4254 9421
		МИМ 400-112-174062	37 4254 9517
25нж50нж45М1—53М1		МИМ 400-112-174012	37 4254 9661
		МИМ 400-112-174042	37 4254 9655
		МИМ 400-112-174032	37 4254 9667
		МИМ 400-112-174062	37 4254 9673
25нж50нж54М1—62М1		МИМ 400-112-174012	37 4254 9663
		МИМ 400-112-174042	37 4254 9657
		МИМ 400-112-174032	37 4254 9669
		МИМ 400-112-174062	37 4254 9675
25нж50нж63М1—71М1		МИМ 400-112-174012	37 4254 9659
		МИМ 400-112-174042	37 4254 9665
		МИМ 400-112-174032	37 4254 9671
		МИМ 400-112-174062	37 4254 9677

Продолжение

Условное обозначение	Условный проход D_y, мм	Типоразмер исполнительного механизма	Код ОКП
25с50нжМ1Э; нж1М1—17М1Э	150	МИМ 400-112-174012	37 4254 1593
		МИМ 400-112-174042	37 4254 1594
		МИМ 400-112-174032	37 4254 1595
		МИМ 400-112-174062	37 4254 1596
25нж50нж18М1Э—44М1Э		МИМ 400-112-174012	37 4254 9751
		МИМ 400-112-174042	37 4254 9752
		МИМ 400-112-174032	37 4254 9753
		МИМ 400-112-174062	37 4254 9754
25нж50нж45М1Э—53М1Э		МИМ 400-112-174012	37 4254 9755
		МИМ 400-112-174042	37 4254 9756
		МИМ 400-112-174032	37 4254 9757
		МИМ 400-112-174062	37 4254 9758
25нж50нж54М1Э—62М1Э		МИМ 400-112-174012	37 4254 9759
		МИМ 400-112-174042	37 4254 9760
		МИМ 400-112-174032	37 4254 9761
		МИМ 400-112-174062	37 4254 9762
25нж50нж63М1Э—71М1Э		МИМ 400-112-174012	37 4254 9763
		МИМ 400-112-174042	37 4254 9764
		МИМ 400-112-174032	37 4254 9765
		МИМ 400-112-174062	37 4254 9766
25с50нж144М1		МИМ 400-112-174042	37 4254 1673
25с50нж145М1			37 4254 1675
25с50нж148М1			37 4254 1677
25с50нж149М1			37 4254 1679
25с50нж144М1		МИМ 400-112-174062	37 4254 1772
25с50нж145М1			37 4254 1774
25с50нж148М1			37 4254 1776
25с50нж149М1			37 4254 1778
25с50нж144М1Э		МИМ 400-112-174042	37 4254 1681
25с50нж145М1Э			37 4254 1683
25с50нж148М1Э			37 4254 1685
25с50нж149М1Э			37 4254 1687
25с50нж144М1Э		МИМ 400-112-174062	37 4254 1780
25с50нж145М1Э			37 4254 1782
25с50нж148М1Э			37 4254 1784
25с50нж149М1Э			37 4254 1786
25с50нжМ1; нж1М1—17М1	200	МИМ 500-111-185011	37 4254 1135
		МИМ 500-111-185041	37 4254 1586
		МИМ 500-111-185031	37 4254 1588
		МИМ 500-111-185061	37 4254 1590
		МИМ 500-112-185041	37 4254 1825
25нж50нж18М1—44М1		МИМ 500-111-185011	37 4254 9374
		МИМ 500-111-185041	37 4254 9470
		МИМ 500-111-185031	37 4254 9422
		МИМ 500-111-185061	37 4254 9518
		МИМ 500-112-185041	37 4254 8067
25нж50нж45М1—53М1		МИМ 500-111-185011	37 4254 9662
		МИМ 500-111-185041	37 4254 9656
		МИМ 500-111-185031	37 4254 9668
		МИМ 500-111-185061	37 4254 9674
		МИМ 500-112-185041	37 4254 8068
25нж50нж54М1—62М1		МИМ 500-111-185011	37 4254 9664
		МИМ 500-111-185041	37 4254 9658
		МИМ 500-111-185031	37 4254 9670
		МИМ 500-111-185061	37 4254 9676
		МИМ 500-112-185041	37 4254 8069
25нж50нж63М1—71М1		МИМ 500-111-185011	37 4254 9666
		МИМ 500-111-185041	37 4254 9660
		МИМ 500-111-185031	37 4254 9672
		МИМ 500-111-185061	37 4254 9678
		МИМ 500-112-185041	37 4254 8070
25нж50нжМ1Э; нж1М1Э—17М1Э		МИМ 500-111-185011	37 4254 1597
		МИМ 500-111-185041	37 4254 1598
		МИМ 500-111-185031	37 4254 1599
		МИМ 500-111-185061	37 4254 1600
		МИМ 500-112-185041	37 4254 1826

Продолжение

Условное обозначение	Условный проход D_y, мм	Типоразмер исполнительного механизма	Код ОКП
25нж50нж18М1Э—44М1Э	200	МИМ 500-111-185011	37 4254 9767
		МИМ 500-111-185041	37 4254 9768
		МИМ 500-111-185031	37 4254 9769
		МИМ 500-111-185061	37 4254 9770
		МИМ 500-112-185041	37 4254 8071
25нж50нж45М1Э—53М1Э		МИМ 500-111-185011	37 4254 9771
		МИМ 500-111-185041	37 4254 9772
		МИМ 500-111-185031	37 4254 9773
		МИМ 500-111-185061	37 4254 9774
		МИМ 500-112-185041	37 4254 8072
25нж50нж54М1Э—62М1Э		МИМ 500-111-185011	37 4254 9775
		МИМ 500-111-185041	37 4254 9776
		МИМ 500-111-185031	37 4254 9777
		МИМ 500-111-185061	37 4254 9778
		МИМ 500-112-185041	37 4254 8073
25нж50нж63М1Э—71М1Э		МИМ 500-111-185011	37 4254 9779
		МИМ 500-111-185041	37 4254 9780
		МИМ 500-111-185031	37 4254 9781
		МИМ 500-111-185061	37 4254 9782
		МИМ 500-112-185041	37 4254 8074
25с50нж144М1 25с50нж145М1 25с50нж148М1 25с50нж149М1		МИМ 500-111-185041	37 4254 1689 37 4254 1691 37 4254 1696 37 4254 1698
25с50нж144М1 25с50нж145М1 25с50нж148М1 25с50нж149М1		МИМ 500-111-185061	37 4254 1788 37 4254 1790 37 4254 1792 37 4254 1794
25с50нж144М1Э 25с50нж145М1Э 25с50нж148М1Э 25с50нж149М1Э		МИМ 500-111-185041	37 4254 1700 37 4254 1702 37 4254 1704 37 4254 1706
25с50нж144М1Э 25с50нж145М1Э 25с50нж148М1Э 25с50нж149М1Э		МИМ 500-111-185061	37 4254 1796 37 4254 1798 37 4254 1800 37 4254 1802
25с50нжМ1; нж1М1—17М1	250	МИМ 500-111-185011	37 4255 1005
		МИМ 500-111-185041	37 4255 1154
		МИМ 500-111-185031	37 4255 1156
		МИМ 500-111-185061	37 4255 1152
25нж50нж18М1—44М1		МИМ 500-111-185011	37 4255 9353
		МИМ 500-111-185041	37 4255 9449
		МИМ 500-111-185031	37 4255 9401
		МИМ 500-111-185061	37 4255 9497
25нж50нж45М1—53М1		МИМ 500-111-185011	37 4255 9666
		МИМ 500-111-185041	37 4255 9664
		МИМ 500-111-185031	37 4255 9668
		МИМ 500-111-185061	37 4255 9670
25нж50нж54М1—62М1		МИМ 500-111-185011	37 4255 9674
		МИМ 500-111-185041	37 4255 9672
		МИМ 500-111-185031	37 4255 9676
		МИМ 500-111-185061	37 4255 9548
25нж50нж63М1—71М1		МИМ 500-111-185011	37 4255 9680
		МИМ 500-111-185041	37 4256 9678
		МИМ 500-111-185031	37 4255 9682
		МИМ 500-111-185061	37 4255 9684
25с50нжМ1Э; нж1М1Э—17М1Э		МИМ 500-111-185011	37 4255 1158
		МИМ 500-111-185041	37 4255 1160
		МИМ 500-111-185031	37 4255 1162
		МИМ 500-111-185061	37 4255 1164
25нж50нж18М1Э—44М1Э		МИМ 500-111-185011	37 4255 9686
		МИМ 500-111-185041	37 4255 9688
		МИМ 500-111-185031	37 4255 9690
		МИМ 500-111-185061	37 4255 9692

Продолжение

Условное обозначение	Условный проход D_y, мм	Типоразмер исполнительного механизма	Код ОКП
25нж50нж45М1Э—53М1Э	250	МИМ 500-111-185011	37 4255 9694
		МИМ 500-111-185041	37 4255 9696
		МИМ 500-111-185031	37 4255 9698
		МИМ 500-111-185061	37 4255 9700
25нж50нж54М1Э—62М1Э		МИМ 500-111-185011	37 4255 9702
		МИМ 500-111-185041	37 4255 9764
		МИМ 500-111-185031	37 4256 9706
		МИМ 500-111-185061	37 4255 9708
25нж50нж63М1Э—71М1Э		МИМ 500-111-185011	37 4255 9710
		МИМ 500-111-185041	37 4255 9712
		МИМ 500-111-185031	37 4255 9714
		МИМ 500-111-185061	37 4255 9716
25с50нж144М1		МИМ 500-111-185041	37 4255 1176
25с50нж144М1Э		МИМ 500-111-185041	37 4255 1180
25с50нж144М1		МИМ 500-111-185061	37 4255 1184
25с50нж144М1Э		МИМ 500-111-185061	37 4255 1188
25с50нж145М1		МИМ 500-111-185041	37 4255 1178
25с50нж145М1Э		МИМ 500-111-185041	37 4255 1182
25с50нж145М1		МИМ 500-111-185061	37 4255 1186
25с50нж145М1Э		МИМ 500-111-185061	37 4255 1190
25с50нжМ1; нж1М1—17М1	300	МИМ 500-111-185011	37 4255 1006
		МИМ 500-111-185041	37 4255 1155
		МИМ 500-111-185031	37 4255 1157
		МИМ 500-111-185061	37 4255 1153
25нж50нж18М1—44М1		МИМ 500-111-185011	37 4255 9354
		МИМ 500-111-185041	37 4255 9450
		МИМ 500-111-185031	37 4255 9402
		МИМ 500-111-185061	37 4255 9498
25нж50нж45М1—53М1		МИМ 500-111-185011	37 4255 9667
		МИМ 500-111-185041	37 4255 9665
		МИМ 500-111-185031	37 4255 9669
		МИМ 500-111-185061	37 4255 9671
25нж50нж54М1—62М1		МИМ 500-111-185011	37 4255 9675
		МИМ 500-111-185041	37 4255 9673
		МИМ 500-111-185031	37 4255 9677
		МИМ 500-111-185061	37 4255 9549
25нж50нж63М1—71М1		МИМ 500-111-185011	37 4255 9681
		МИМ 500-111-185041	37 4255 9679
		МИМ 500-111-185031	37 4255 9683
		МИМ 500-111-185061	37 4255 9685
25с50нжМ1Э; нж1М1Э—17М1Э		МИМ 500-111-185011	37 4255 1159
		МИМ 500-111-185041	37 4255 1161
		МИМ 500-111-185031	37 4255 1163
		МИМ 500-111-185061	37 4255 1165
25нж50нж18М1Э—44М1Э		МИМ 500-111-185011	37 4255 9687
		МИМ 500-111-185041	**37 4255 9689**
		МИМ 500-111-185031	37 4255 9691
		МИМ 500-111-185061	37 4255 9693
25нж50нж45М1Э—53М1Э		МИМ 500-111-185011	37 4255 9695
		МИМ 500-111-185041	37 4255 9697
		МИМ 500-111-185031	37 4255 9699
		МИМ 500-111-185061	37 4255 9701
25нж50нж54М1Э—62М1Э		МИМ 500-111-185011	37 4255 9703
		МИМ 500-111-185041	37 4255 9705
		МИМ 500-111-185031	37 4255 9707
		МИМ 500-111-185061	37 4255 9709
25нж50нж63М1Э—71М1Э		МИМ 500-111-185011	37 4255 9711
		МИМ 500-111-185041	37 4255 9713
		МИМ 500-111-185031	37 4255 9715
		МИМ 500-111-185061	37 4255 9717

Исполнение НЗ

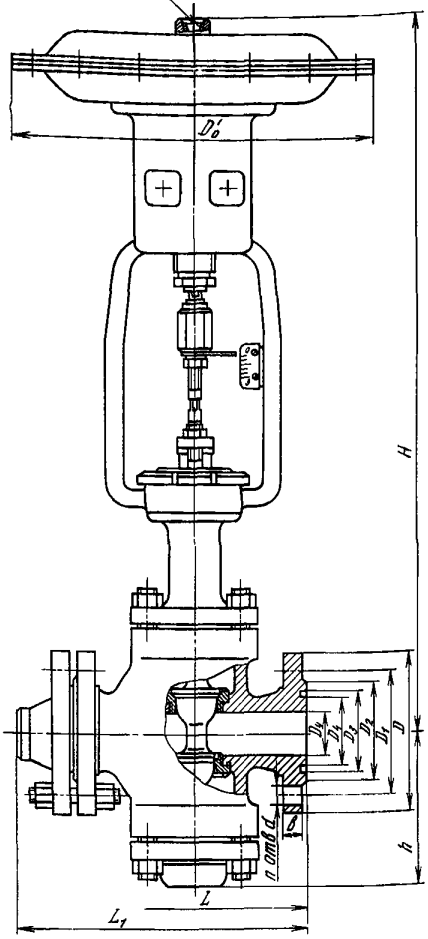

Исполнение МИМ с позиционером ППС-100 и верхним ручным дублером

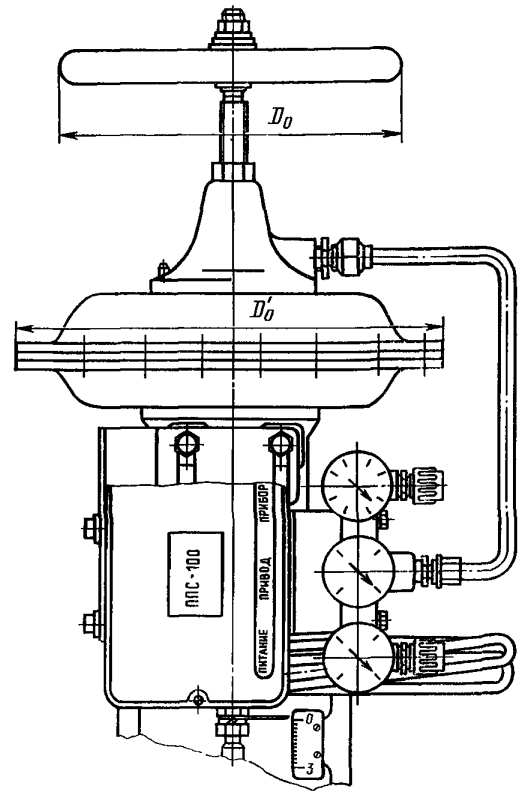

Исполнение МИМ с верхним ручным дублером

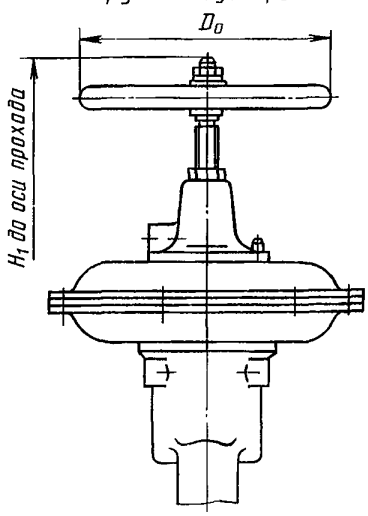

ОСНОВНЫЕ ГАБАРИТНЫЕ И ПРИСОЕДИНИТЕЛЬНЫЕ РАЗМЕРЫ (мм) И МАССА (кг)

Условный проход D_y	L	L_1	D	D_1	D_2	D_3	D_4	b	d	l	D_0	D_0'	H	H_1	h	n	Масса	
																	без ответных фланцев	с ответными фланцами
25	210	326	95	100	68	58	42	20	18	115	100	260	545	685	110	4	36	42
40	260	387	165	110	96	76	60	22	18	120	200	310	650	820	130	4	54	62
50	300	438	175	135	102	88	72	23	22	106	200	310	660	815	168	4	62	79
80	380	530	210	170	142	121	105	27	22	128	280	380	860	1070	210	8	107	125
100	430	592	250	200	170	150	128	29	26	123	400	475	1090	1218	265	8	172	199
150	550	762	340	280	240	204	182	35	33	115	400	475	1029	1281	325	8	275	332
200	650	876	405	345	285	260	238	41	33	150	150	570	1455	2075	435	12	500	573
250	780	1016	470	400	355	313	291	45	40	150	560	570	1523	2025	503	12	700	798
300	900	1145	530	460	410	364	342	50	40	150	560	570	1590	2075	580	16	1010	1130

Клапаны относятся к классу ремонтируемых.

Гарантийный срок — 18 месяцев со дня ввода в эксплуатацию.

Гарантийная наработка — 12 000 ч (3000 циклов).

Изготовление и поставка — по ТУ 26-07-208—77.

Клапаны могут быть изготовлены в экспортном и экспортном тропическом исполнениях.

И 65235
(25с48нжМ1, 25нж48нжМ1)

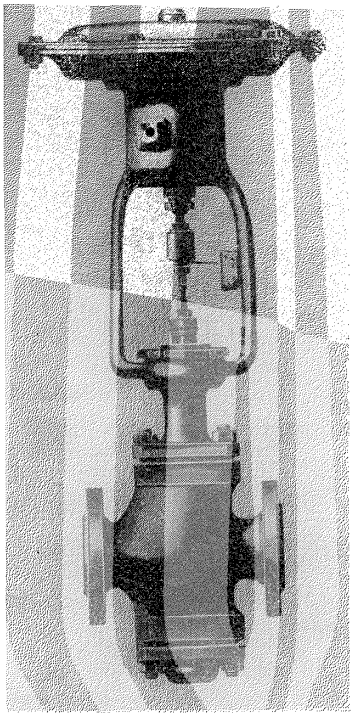

Клапаны регулирующие двухседельные с пневматическим мембранным исполнительным механизмом НО

Применяются на трубопроводах для жидких и газообразных сред, нейтральных к материалам деталей, соприкасающихся со средой, а также для нефтяных и газовых сред с содержанием сероводорода и углекислого газа от 6 до 25% рабочей температурой (см. таблицу на с. 166).

$P_р$	6,4 (64)
$P_{пр}$	9,6 (96)

Присоединение к трубопроводу — фланцевое по ГОСТ 12819—80 с присоединительными размерами фланцев и размерами уплотнительных поверхней по ГОСТ 12815—80 (исп. 5 или 9, ряд 2); с ответными фланцами под приварку по ГОСТ 12821—80.

Допустимый перепад давления ΔP в процессе эксплуатации клапанов: не более 2,5 (25) — для $D_у$ 25, 40 и 50 мм; не более 1,6 (16) — для $D_у$ 80, 100, 150 и 200 мм и не более 1,2 (12) — для $D_у$ 250 и 300 мм.

Уплотнение штока — сальниковое. Подтяжка сальника — шпильками.

Нечувствительность — не более 0,003 (0,03).

Условная пропускная способность и пропуск среды через затвор приведены в таблицах.

Условный проход $D_у$, мм	Условный ход $h_у$, мм	Условная пропускная способность $K_{v_у}$, м³/ч			
		100%	60%	40%	25%
25	16	16	10	6,3	4
40	25	40	25	16	10
50		63	40	25	16
80	40	160	100	63	40
100	60	250	160	100	63
150		500	400	250	160
200	100	1000	630	400	250
250		1600	1000	630	400
300		2240	1600	1000	630

Условный проход D_y, мм	Условная пропускная способность K_{vy}, м³/ч	Пропуск среды при ΔP=0,4(4), дм³/мин
25	16	0,26
	10	0,16
	6,3	0,1
	4	0,066
40	40	0,66
	25	0,41
	16	0,26
	10	0,16
50	63	1
	40	0,66
	25	0,41
	16	0,26
80	160	2,6
	100	1,6
	63	1
	40	0,66
100	250	4,1
	160	2,6
	100	1,6
	63	1
150	500	8
	400	6,5
	250	4,1
	160	2,6
200	1000	16
	630	10
	400	6,5
	250	4,1
250	1600	26,5
	1000	16
	630	10
	400	6,5
300	2240	37,1
	1600	26,5
	1000	16
	630	10

Управление клапанами — от пневматических мембранных исполнительных механизмов по ГОСТ 13373—67, типоразмеры которых приведены в таблице на с. 170.

Допускается комплектовать клапаны другими мембранными исполнительными механизмами с аналогичными выходными параметрами и одинаковыми присоединительными размерами. Комплектование МИМа дополнительными блоками следует оговорить при заказе.

Клапаны устанавливают на трубопроводе в любом рабочем положении; рекомендуется установка пневматическим мембранным исполнительным механизмом вверх.

Условия эксплуатации: температура окружающей среды от —30 до +50° С и относительная влажность от 30 до 80% во всем диапазоне температур.

Условия транспортирования — по ГОСТ 12893—83.

Характеристика клапана (рабочая среда и ее температура, материал основных деталей и уплотнения, условная пропускная способность и тип пропускной характеристики) в зависимости от исполнения приведена в таблице.

Номер чертежа и исполнение	Условное обозначение	Рабочая среда	Температура рабочей среды, °С	Материал уплотнения	Материал основных деталей: а) корпуса; б) плунжера; в) седла; г) втулки	Тип пропускной характеристики	Условная пропускная способность K_{vy}, м³/ч
И 65235-025-300	25с48нжМ1	Жидкая или газообразная, нейтральная к материалам деталей, соприкасающихся со средой	До 220	Асбест АП	а) сталь 25Л; б, в) сталь 20Х13; г) латунь ЛС 59-1	Линейная	100
И 65235-025-300.01	25с48нж1М1						60
02	25с48нж2М1						40
03	25с48нж3М1						25
04	25с48нж4М1					Равнопроцентная	100
05	25с48нж5М1						60
06	25с48нж6М1						40
07	25с48нж7М1						25
08	25с48нж8М1					Тарельчатый плунжер	100
09	25с48нж9М1		До 200	Фторопласт ФУМ-В	а) сталь 25Л; б, в) сталь 20Х13; г) чугун ЧН17Д3Х2	Линейная	100
10	25с48нж10М1						60
11	25с48нж11М1						40
12	25с48нж12М1						25
13	25с48нж13М1					Равнопроцентная	100
14	25с48нж14М1						60
15	25с48нж15М1						40
16	25с48нж16М1						25
17	25с48нж17М1					Тарельчатый плунжер	100
18	25нж48нж18М1		До 220	Фторопласт 4 или Ф4-К20	а) сталь 12Х18Н9ТЛ; б, в) сталь 14Х17Н2; г) чугун ЧН17Д3Х2	Линейная	100
19	25нж48нж19М1						60
20	25нж48нж20М1						40
21	25нж48нж21М1						25

Продолжение

Номер чертежа и исполнение	Условное обозначение	Рабочая среда	Температура рабочей среды, °С	Материал уплотнения	Материал основных деталей: а) корпуса; б) плунжера; в) седла; г) втулки	Тип пропускной характеристики	Условная пропускная способность K_{vy}, м³/ч
И 65235-025-300.22	25нж48нж22М1	Жидкая или газообразная, нейтральная к материалам деталей, соприкасающихся со средой	До 200	Фторопласт ФУМ-В	а) сталь 12Х18Н9ТЛ; б, в) сталь 14Х17Н2; г) чугун ЧН17Д3Х2	Линейная	100
23	25нж48нж23М1						60
24	25нж48нж24М1						40
25	25нж48нж25М1						25
26	25нж48нж26М1					Равнопроцентная	100
27	25нж48нж27М1						60
28	25нж48нж28М1						40
29	25нж48нж29М1						25
30	25нж48нж30М1		До 220	Фторопласт 4 или Ф4-К20			100
31	25нж48нж31М1						60
32	25нж48нж32М1						40
33	25нж48нж33М1						25
34	25нж48нж34М1		До 200	Асбест АП			100
35	25нж48нж35М1						60
36	25нж48нж36М1						40
37	25нж48нж37М1						25
38	25нж48нж38М1			Фторопласт ФУМ-В			100
39	25нж48нж39М1						60
40	25нж48нж40М1						40
41	25нж48нж41М1						25
42	25нж48нж42М1			Асбест АП		Тарельчатый плунжер	100
43	25нж48нж43М1			Фторопласт ФУМ-В			100
44	25нж48нж44М1		До 220	Фторопласт 4 или Ф4-К20			100
И 65235-025-300.45	25нж48нж45М1	Жидкая или газообразная, нейтральная к материалам деталей, соприкасающихся со средой	До 200	Фторопласт ФУМ-В	а) сталь 12Х18Н12М3ТЛ; б) сталь 10Х17Н13М3Т; в, г) сталь Х32Н8	Линейная	100
46	25нж48нж46М1						60
47	25нж48нж47М1						40
48	25нж48нж48М1						25
49	25нж48нж49М1					Равнопроцентная	100
50	25нж48нж50М1						60
51	25нж48нж51М1						40
52	25нж48нж52М1						25
53	25нж48нж53М1					Тарельчатый плунжер	100
54	25нж48нж54М1				а) сталь 16Х18Н12С4ТЮЛ; б) сталь 15Х18Н12С4ТЮ; в, г) сталь Х32Н8	Линейная	100
55	25нж48нж55М1						60
56	25нж48нж56М1						40
57	25нж48нж57М1						25
58	25нж48нж58М1					Равнопроцентная	100
59	25нж48нж59М1						60
60	25нж48нж60М1						40
61	25нж48нж61М1						25
62	25нж48нж62М1					Тарельчатый плунжер	100
63	25нж48нж63М1		До 80		а) сталь 07Х20Н25М3Д2ТЛ; б, в, г) сталь 06ХН28МДТ	Линейная	100
64	25нж48нж64М1						60
65	25нж48нж65М1						40
66	25нж48нж66М1						25
И 65235-025-300.67	25нж48нж67М1	Жидкая или газообразная, нейтральная к материалам деталей, соприкасающихся со средой	До 80	Фторопласт ФУМ-В	а) сталь 07Х20Н25М3Д2ТЛ; б, в, г) сталь 06ХН28МДТ	Равнопроцентная	100
68	25нж48нж68М1						60
69	25нж48нж69М1						40
70	25нж48нж70М1						25
71	25нж48нж71М1					Тарельчатый плунжер	100
И 65235-025-040.72	25с48нж72М1Т	Жидкая или газообразная, нейтральная к материалам деталей, соприкасающихся со средой	До 220	Асбест АП	а) сталь 25Л; б, в) сталь 20Х13; г) латунь ЛС 59-1	Линейная	100
73	25с48нж73М1Т						60
74	25с48нж74М1Т						40
75	25с48нж75М1Т						25
76	25с48нж76М1Т					Равнопроцентная	100
77	25с48нж77М1Т						60
78	25с48нж78М1Т						40
79	25с48нж79М1Т						25
80	25с48нж80М1Т					Тарельчатый плунжер	100

Продолжение

Номер чертежа и исполнение	Условное обозначение	Рабочая среда	Температура рабочей среды, °С	Материал уплотнения	Материал основных деталей: а) корпуса; б) плунжера; в) седла; г) втулки	Тип пропускной характеристики	Условная пропускная способность K_{vy}, м³/ч
11 65235-025-040.81	25с48нж81М1Т	Жидкая или газообразная, нейтральная к материалам деталей, соприкасающихся со средой	До 200	Фторопласт ФУМ-В	а) сталь 25Л; б, в) сталь 20Х13; г) чугун ЧН17Д3Х2	Линейная	100
82	25с48нж82М1Т						60
83	25с48нж83М1Т						40
84	25с48нж84М1Т						25
85	25с48нж85М1Т					Равнопроцентная	100
86	25с48нж86М1Т						60
87	25с48нж87М1Т						40
88	25с48нж88М1Т						25
89	25с48нж89М1Т					Тарельчатый плунжер	100
90	25нж48нж90М1Т	Жидкая или газообразная, нейтральная к материалам деталей, соприкасающихся со средой	До 220	Фторопласт 4 или Ф4-К20	а) сталь 12Х18Н9ТЛ; б, в) сталь 14Х17Н2; г) чугун ЧН17Д3Х2	Линейная	100
91	25нж48нж91М1Т						60
92	25нж48нж92М1Т						40
93	25нж48нж93М1Т						25
94	25нж48нж94М1Т		До 200	Асбест АП			100
95	25нж48нж95М1Т						60
96	25нж48нж96М1Т						40
97	25нж48нж97М1Т						25
98	25нж48нж98М1Т			Фторопласт ФУМ-В			100
99	25нж48нж99М1Т						60
100	25нж48нж100М1Т						40
101	25нж48нж101М1Т						25
102	25нж48нж102М1Т		До 220	Фторопласт 4 или Ф4-К20		Равнопроцентная	100
103	25нж48нж103М1Т						60
104	25нж48нж104М1Т						40
105	25нж48нж105М1Т						25
106	25нж48нж106М1Т		До 200	Асбест АП			100
107	25нж48нж107М1Т						60
108	25нж48нж108М1Т						40
109	25нж48нж109М1Т						25
110	25нж48нж110М1Т			Фторопласт ФУМ-В			100
111	25нж48нж111М1Т						60
112	25нж48нж112М1Т						40
113	25нж48нж113М1Т						25
И 65235-025-040.114	25нж48нж114М1Т	Жидкая или газообразная, нейтральная к материалам деталей, соприкасающихся со средой	До 200	Асбест АП	а) сталь 12Х18Н9ТЛ; б, в) сталь 14Х17Н2; г) чугун ЧН17Д3Х2	Тарельчатый плунжер	100
115	25нж48нж115М1Т			Фторопласт ФУМ-В			100
116	25нж48нж116М1Т		До 220	Фторопласт 4 или Ф4-К20			100
117	25нж48нж117М1Т	Жидкая или газообразная, нейтральная к материалам деталей, соприкасающихся со средой	До 200	Фторопласт ФУМ-В	а) сталь 12Х18Н12М3ТЛ; б) сталь 10Х17Н13М3Т; в, г) сталь Х32Н8	Линейная	100
118	25нж48нж118М1Т						60
119	25нж48нж119М1Т						40
120	25нж48нж120М1Т						25
121	25нж48нж121М1Т					Равнопроцентная	100
122	25нж48нж122М1Т						60
123	25нж48нж123М1Т						40
124	25нж48нж124М1Т						25
125	25нж48нж125М1Т					Тарельчатый плунжер	100
126	25нж48нж126М1Т				а) сталь 16Х18Н12С4ТЮЛ; б) сталь 15Х18Н12С4ТЮ; в, г) сталь Х32Н8	Линейная	100
127	25нж48нж127М1Т						60
128	25нж48нж128М1Т						40
129	25нж48нж129М1Т						25
130	25нж48нж130М1Т					Равнопроцентная	100
131	25нж48нж131М1Т						60
132	25нж48нж132М1Т						40
133	25нж48нж133М1Т						25
134	25нж48нж134М1Т					Тарельчатый плунжер	100

Продолжение

Номер чертежа и исполнение	Условное обозначение	Рабочая среда	Температура рабочей среды, °С	Материал уплотнения	Материал основных деталей: а) корпуса; б) плунжера; в) седла; г) втулки	Тип пропускной характеристики	Условная пропускная способность K_{oy}, м³/ч
И 65235-025-040.135	25нж48нж135М1Т	Жидкая или газообразная, нейтральная к материалам деталей, соприкасающихся со средой	До 200	Фторопласт ФУМ-В	а) сталь 07Х20Н25М3Д2ТЛ; б, в, г) сталь 06ХН28МДТ	Линейная	100
136	25нж48нж136М1Т						60
137	25нж48нж137М1Т						40
138	25нж48нж138М1Т						25
139	25нж48нж139М1Т					Равнопроцентная	100
140	25нж48нж140М1Т						60
141	25нж48нж141М1Т						40
142	25нж48нж142М1Т						25
143	25нж48нж143М1Т					Тарельчатый плунжер	100
И 65235-050.90	25нж48нж90М1Т		До 220	Фторопласт 4 или Ф4-К20	а) сталь 12Х18Н9ТЛ; б, в) сталь 14Х17Н2; г) чугун ЧН17Д3Х2	Линейная	100
И 65235-080.90							
И 65235-050.91	25нж48нж91М1Т						60
И 65235-080.91							
И 65235-025.144	25с48нж144М1	Нефтяные и газовые среды с содержанием сероводорода и углекислого газа от 6 до 25%	от —40 до +220	Фторопласт ФУМ-О	а) сталь 20ГМЛ; б) сталь 08Х21Н6М2Т; в) чугун ЧН17Д3Х2	Линейная	100
145	25с48нж145М1						60
146	25с48нж146М1						40
148	25с48нж148М1					Равнопроцентная	100
149	25с48нж149М1						60
150	25с48нж150М1						40
И 65235-050.144	25с48нж144М1					Линейная	100
145	25с48нж145М1						60
146	25с48нж146М1						40
147	25с48нж147М1						25
И 65235-050.148	25с48нж148М1					Равнопроцентная	100
149	25с48нж149М1						60
150	25с48нж150М1						40
151	25с48нж151М1						25
И 65235-080.144	25с48нж144М1					Линейная	100
145	25с48нж145М1						60
148	25с48нж148М1					Равнопроцентная	100
149	25с48нж149М1						60
И 65235-100.144	25с48нж144М1					Линейная	100
145	25с48нж145М1						60
148	25с48нж148М1					Равнопроцентная	100
149	25с48нж149М1						60
И 65235-150.144	25с48нж144М1					Линейная	100
145	25с48нж145М1						60
148	25с48нж148М1					Равнопроцентная	100
149	25с48нж149М1						60
И 65235-200.144	25с48нж144М1					Линейная	100
145	25с48нж145М1						60
148	25с48нж148М1					Равнопроцентная	100
149	25с48нж149М1						60
И 65235-250.144	25с48нж144М1					Линейная	100
И 65235-250.145	25с48нж145М1					Равнопроцентная	100

Примечание. Технические характеристики, указанные в таблице, соответствуют характеристикам экспортных исполнений клапанов (см. таблицу с кодами ОКП).

КОДЫ ОКП КЛАПАНОВ

Условное обозначение	Условный проход D_y, мм	Типоразмер исполнительного механизма	Код ОКП
25с48нжМ1; нж1М1—17М1	25	МИМ 200-111-143011	37 4251 1007
		МИМ 200-111-143041	37 4251 1103
		МИМ 200-111-143031	37 4251 1055
		МИМ 200-111-143061	37 4251 1151
25нж48нж18М1—44М1		МИМ 200-111-143011	37 4251 8751
		МИМ 200-111-143041	37 4251 9039
		МИМ 200-111-143031	37 4251 8895
		МИМ 200-111-143061	37 4251 9183
25нж48нж45М1—53М1		МИМ 200-111-143011	37 4257 8506
		МИМ 200-111-143041	37 4257 8504
		МИМ 200-111-143031	37 4257 8508
		МИМ 200-111-143061	37 4257 8510
25нж48нж54М1—62М1		МИМ 200-111-143011	37 4257 8515
		МИМ 200-111-143041	37 4257 8512
		МИМ 200-111-143031	37 4257 8518
		МИМ 200-111-143061	37 4257 8521
25нж48нж63М1—71М1		МИМ 200-111-143011	37 4257 8527
		МИМ 200-111-143041	37 4257 8524
		МИМ 200-111-143031	37 4257 8530
		МИМ 200-111-143061	37 4257 8533
25с48нжМ1Э; нж1М1Э—17М1Э		МИМ 200-111-143011	37 4251 1751
		МИМ 200-111-143041	37 4251 1754
		МИМ 200-111-143031	37 4251 1757
		МИМ 200-111-143061	37 4251 1760
25нж48нж18М1Э—44М1Э		МИМ 200-111-143011	37 4257 8756
		МИМ 200-111-143041	37 4257 8759
		МИМ 200-111-143031	37 4257 8762
		МИМ 200-111-143061	37 4257 8765
25нж48нж45М1Э—53М1Э		МИМ 200-111-143011	37 4257 8768
		МИМ 200-111-143041	37 4257 8771
		МИМ 200-111-143031	37 4257 8774
		МИМ 200-111-143061	37 4257 8777
25нж48нж54М1Э—62М1Э		МИМ 200-111-143011	37 4257 8780
		МИМ 200-111-143041	37 4257 8783
		МИМ 200-111-143031	37 4257 8786
		МИМ 200-111-143061	37 4257 8789
25нж48нж63М1Э—71М1Э		МИМ 200-111-143011	37 4257 8791
		МИМ 200-111-143041	37 4257 8794
		МИМ 200-111-143031	37 4257 8797
		МИМ 200-111-143061	37 4257 8800
25с48нж72М1Т—89М1Т		МИМ 200-111-143011Т1	37 4251 1704
		МИМ 200-111-143041Т1	37 4251 1706
		МИМ 200-111-143031Т1	37 4251 1708
		МИМ 200-111-143061Т1	37 4251 1710
25нж48нж90М1Т—116М1Т		МИМ 200-111-143011Т1	37 4257 8237
		МИМ 200-111-143041Т1	37 4257 8239
		МИМ 200-111-143031Т1	37 4257 8241
		МИМ 200-111-143061Т1	37 4257 8243
25нж48нж117М1Т—125М1Т		МИМ 200-111-143011Т1	37 4257 8246
		МИМ 200-111-143041Т1	37 4257 8249
		МИМ 200-111-143031Т1	37 4257 8252
		МИМ 200-111-143061Т1	37 4257 8255
25нж48нж126М1Т—134М1Т		МИМ 200-111-143011Т1	37 4257 8553
		МИМ 200-111-143041Т1	37 4257 8552
		МИМ 200-111-143031Т1	37 4257 8554
		МИМ 200-111-143061Т1	37 4257 8555
25нж48нж135М1Т—143М1Т1		МИМ 200-111-143011Т1	37 4257 8557
		МИМ 200-111-143041Т1	37 4257 8556
		МИМ 200-111-143031Т1	37 4257 8558
		МИМ 200-111-143061Т1	37 4257 8559

Условное обозначение	Условный проход D_y, мм	Типоразмер исполнительного механизма	Код ОКП
25с48нж144М1	25	МИМ 200-111-143041	37 4251 1850
25с48нж145М1			37 4251 1852
25с48нж146М1			37 4251 1854
25с48нж148М1			37 4251 1856
25с48нж149М1			37 4251 1858
25с48нж150М1			37 4251 1860
25с48нж144М1Э		МИМ 200-111-143041	37 4251 1862
25с48нж145М1Э			37 4251 1864
25с48нж146М1Э			37 4251 1866
25с48нж148М1Э			37 4251 1868
25с48нж149М1Э			37 4251 1870
25с48нж150М1Э			37 4251 1872
25с48нжМ1; нж1М1—17М1	40	МИМ 250-111-153011	37 4251 1009
		МИМ 250-111-153041	37 4251 1105
		МИМ 250-111-153031	37 4251 1057
		МИМ 250-111-153061	37 4251 1153
25нж48нж18М1—44М1		МИМ 250-111-153011	37 4251 8753
		МИМ 250-111-153041	37 4251 9041
		МИМ 250-111-153031	37 4251 8897
		МИМ 250-111-153061	37 4251 9185
25нж48нж45М1—53М1		МИМ 250-111-153011	37 4257 8507
		МИМ 250-111-153041	37 4257 8505
		МИМ 250-111-153031	37 4257 8509
		МИМ 250-111-153061	37 4257 8511
25нж48нж54М1—62М1		МИМ 250-111-153011	37 4257 8516
		МИМ 250-111-153041	37 4257 8513
		МИМ 250-111-153031	37 4257 8519
		МИМ 250-111-153061	37 4257 8522
25нж48нж63М1—71М1		МИМ 250-111-153011	37 4257 8528
		МИМ 250-111-153041	37 4257 8525
		МИМ 250-111-153031	37 4257 8531
		МИМ 250-111-153061	37 4257 8534
25с48нжМ1Э; нж1М1Э—17М1Э		МИМ 250-111-153011	37 4251 1752
		МИМ 250-111-153041	37 4251 1755
		МИМ 250-111-153031	37 4251 1758
		МИМ 250-111-153061	37 4251 1761
25нж48нж18М1Э—44М1Э		МИМ 250-111-153011	37 4257 8757
		МИМ 250-111-153041	37 4257 8760
		МИМ 250-111-153031	37 4257 8763
		МИМ 250-111-153061	37 4257 8766
25нж48нж45М1Э—53М1Э		МИМ 250-111-153011	37 4257 8769
		МИМ 250-111-153041	37 4257 8772
		МИМ 250-111-153031	37 4257 8775
		МИМ 250-111-153061	37 4257 8778
25нж48нж54М1Э—62М1Э		МИМ 250-111-153011	37 4257 8781
		МИМ 250-111-153041	37 4257 8784
		МИМ 250-111-153031	37 4257 8787
		МИМ 250-111-153061	37 4257 8790
25нж48нж63М1Э—71М1Э		МИМ 250-111-153011	37 4257 8792
		МИМ 250-111-153041	37 4257 8795
		МИМ 250-111-153031	37 4257 8798
		МИМ 250-111-153061	37 4257 8801
25с48нж72М1Т—89М1Т		МИМ 250-111-153011Т1	37 4251 1743
		МИМ 250-111-153041Т1	37 4251 1741
		МИМ 250-111-153031Т1	37 4251 1745
		МИМ 250-111-153061Т1	37 4251 1747
25нж48нж90М1Т—116М1Т		МИМ 250-111-153011Т1	37 4257 8536
		МИМ 250-111-153041Т1	37 4257 8537
		МИМ 250-111-153031Т1	37 4257 8538
		МИМ 250-111-153061Т1	37 4257 8539
25нж48нж117М1Т—125М1Т		МИМ 250-111-153011Т1	37 4257 8540
		МИМ 250-111-153041Т1	37 4257 8541
		МИМ 250-111-153031Т1	37 4257 8542
		МИМ 250-111-153061Т1	37 4257 8543

Продолжение

Условное обозначение	Условный проход D_y, мм	Типоразмер исполнительного механизма	Код ОКП
25нж48нж126М1Т—134М1Т	40	МИМ 250-111-153011Т1	37 4257 8544
		МИМ 250-111-153041Т1	37 4257 8545
		МИМ 250-111-153031Т1	37 4257 8546
		МИМ 250-111-153061Т1	37 4257 8547
25нж48нж135М1Т—143М1Т	50	МИМ 250-111-153011Т1	37 4257 8548
		МИМ 250-111-153041Т1	37 4257 8549
		МИМ 250-111-153031Т1	37 4257 8550
		МИМ 250-111-153061Т1	37 4257 8551
25с48нжМ1; нж1М1—17М1		МИМ 250-111-153011	37 4251 1010
		МИМ 250-111-153041	37 4251 1106
		МИМ 250-111-153031	37 4251 1058
		МИМ 250-111-153061	37 4251 1154
25нж48нж18М1—44М1		МИМ 250-111-153011	37 4251 8754
		МИМ 250-111-153041	37 4251 9042
		МИМ 250-111-153031	37 4251 8898
		МИМ 250-111-153061	37 4251 9186
25нж48нж45М1—53М1		МИМ 250-111-153011	37 4257 8394
		МИМ 250-111-153041	37 4257 8396
		МИМ 250-111-153031	37 4257 8398
		МИМ 250-111-153061	37 4257 8400
25нж48нж54М1—62М1		МИМ 250-111-153011	37 4257 8517
		МИМ 250-111-153041	37 4257 8514
		МИМ 250-111-153031	37 4257 8520
		МИМ 250-111-153061	37 4257 8523
25нж48нж63М1—71М1		МИМ 250-111-153011	37 4257 8529
		МИМ 250-111-153041	37 4257 8526
		МИМ 250-111-153031	37 4257 8532
		МИМ 250-111-153061	37 4257 8535
25с48нжМ1Э; нж1М1Э—17М1Э		МИМ 250-111-153011	37 4251 1753
		МИМ 250-111-153041	37 4251 1756
		МИМ 250-111-153031	37 4251 1759
		МИМ 250-111-153061	37 4251 1762
25нж48нж18М1Э—44М1Э		МИМ 250-111-153011	37 4257 8758
		МИМ 250-111-153041	37 4257 8761
		МИМ 250-111-153031	37 4257 8764
		МИМ 250-111-153061	37 4257 8767
25нж48нж45М1Э—53М1Э		МИМ 250-111-153011	37 4257 8770
		МИМ 250-111-153041	37 4257 8773
		МИМ 250-111-153031	37 4257 8776
		МИМ 250-111-153061	37 4257 8779
25нж48нж54М1Э—62М1Э		МИМ 250-111-153011	37 4257 8782
		МИМ 250-111-153041	37 4257 8785
		МИМ 250-111-153031	37 4257 8788
		МИМ 250-111-153061	37 4257 8791
25нж48нж63М1Э—71М1Э		МИМ 250-111-153011	37 4257 8793
		МИМ 250-111-153041	37 4257 8796
		МИМ 250-111-153031	37 4257 8799
		МИМ 250-111-153061	37 4257 8802
25нж48нж90М1Т; 91М1Т		МИМ 250-111-153011Т1	37 4257 8815
		МИМ 250-111-153041Т1	37 4257 8816
		МИМ 250-111-153031Т1	37 4257 8817
		МИМ 250-111-153061Т1	37 4257 8819
25с48нж144М1		МИМ 250-111-153041	37 4251 1874
25с48нж145М1			37 4251 1876
25с48нж146М1			37 4251 1878
25с48нж147М1			37 4251 1880
25с48нж148М1			37 4251 1882
25с48нж149М1			37 4251 1884
25с48нж150М1			37 4251 1886
25с48нж151М1			37 4251 1888

Условное обозначение	Условный проход D_y, мм	Типоразмер исполнительного механизма	Код ОКП
25с48нжМ1; нж1М1—17М1	80	МИМ 320-111-164011	37 4252 1006
		МИМ 320-111-164041	37 4252 1038
		МИМ 320-111-164031	37 4252 1022
		МИМ 320-111-164061	37 4252 1054
25нж48нж18М1—44М1		МИМ 320-111-164011	37 4252 9405
		МИМ 320-111-164041	37 4252 9502
		МИМ 320-111-164031	37 4252 9454
		МИМ 320-111-164061	37 4252 9550
25нж48нж45М1—53М1		МИМ 320-111-164011	37 4252 9688
		МИМ 320-111-164041	37 4252 9690
		МИМ 320-111-164031	37 4252 9692
		МИМ 320-111-164061	37 4252 9694
25нж48нж54М1—62М1		МИМ 320-111-164011	37 4252 9704
		МИМ 320-111-164041	37 4252 9703
		МИМ 320-111-164031	37 4252 9705
		МИМ 320-111-164061	37 4252 9706
25нж48нж63М1—71М1		МИМ 320-111-164011	37 4252 9708
		МИМ 320-111-164041	37 4252 9707
		МИМ 320-111-164031	37 4252 9709
		МИМ 320-111-164061	37 4252 9710
25с48нжМ1Э; нж1М1Э—17М1Э		МИМ 320-111-164011	37 4252 1634
		МИМ 320-111-164041	37 4252 1635
		МИМ 320-111-164031	37 4252 1636
		МИМ 320-111-164061	37 4252 1637
25нж48нж18М1Э—44М1Э		МИМ 320-111-164011	37 4252 9785
		МИМ 320-111-164041	37 4252 9786
		МИМ 320-111-164031	37 4252 9787
		МИМ 320-111-164061	37 4252 9788
25нж48нж45М1Э—53М1Э		МИМ 320-111-164011	37 4252 9789
		МИМ 320-111-164041	37 4252 9790
		МИМ 320-111-164031	37 4252 9791
		МИМ 320-111-164061	37 4252 9792
25нж48нж54М1Э—62М1Э		МИМ 320-111-164011	37 4252 9793
		МИМ 320-111-164041	37 4252 9794
		МИМ 320-111-164031	37 4252 9795
		МИМ 320-111-164061	37 4252 9796
25нж48нж63М1Э—71М1Э		МИМ 320-111-164011	37 4252 9797
		МИМ 320-111-164041	37 4252 9798
		МИМ 320-111-164031	37 4252 9799
		МИМ 320-111-164061	37 4252 9800
25нж48нж90М1Т; 91М1Т		МИМ 320-111-164011Т1	37 4252 9712
		МИМ 320-111-164041Т1	37 4252 9711
		МИМ 320-111-164031Т1	37 4252 9713
		МИМ 320-111-164061Т1	37 4252 9714
25с48нж144М1 25с48нж145М1 25с48нж148М1 25с48нж149М1		МИМ 320-111-164041	37 4252 1700 37 4252 1702 37 4252 1704 37 4252 1706
25с48нж144М1Э 25с48нж145М1Э 25с48нж148М1Э 25с48нж149М1Э			37 4252 1708 37 4252 1710 37 4252 1712 37 4252 1714
25с48нжМ1; нж1М1—17М1	100	МИМ 400-112-174012	37 4253 1005
		МИМ 400-112-174042	37 4253 1037
		МИМ 400-112-174032	37 4253 1021
		МИМ 400-112-174062	37 4253 1053
25с48нжМ1Э; нж1М1Э—17М1Э	50	МИМ 250-111-153041	37 4251 1890
25с48нж144М1Э			37 4251 1892
25с48нж145М1Э			37 4251 1894
25с48нж146М1Э			37 4251 1896
25с48нж147М1Э			37 4251 1898
25с48нж148М1Э			37 4251 1900
25с48нж149М1Э			37 4251 1902
25с48нж150М1Э			37 4251 1904
25с48нж151М1Э			

Условное обозначение	Условный проход D_y, мм	Типоразмер исполнительного механизма	Код ОКП
25нж48нж18М1—44М1	100	МИМ 400-112-174012	37 4253 9373
		МИМ 400-112-174042	37 4253 9469
		МИМ 400-112-174032	37 4253 9397
		МИМ 400-112-174062	37 4253 9517
25нж48нж45М1—53М1		МИМ 400-112-174012	37 4253 9664
		МИМ 400-112-174042	37 4253 9663
		МИМ 400-112-174032	37 4253 9665
		МИМ 400-112-174062	37 4253 9666
25нж48нж54М1—62М1		МИМ 400-112-174012	37 4253 9668
		МИМ 400-112-174042	37 4253 9667
		МИМ 400-112-174032	37 4253 9669
		МИМ 400-112-174062	37 4253 9670
25нж48нж63М1—71М1		МИМ 400-112-174012	37 4253 9672
		МИМ 400-112-174042	37 4253 9671
		МИМ 400-112-174032	37 4253 9673
		МИМ 400-112-174062	37 4253 9674
25с48нжМ1Э; нж1М1Э—17М1Э		МИМ 400-112-174012	37 4253 1602
		МИМ 400-112-174042	37 4253 1603
		МИМ 400-112-174032	37 4253 1604
		МИМ 400-112-174062	37 4253 1605
25нж48нж18М1Э—44М1Э		МИМ 400-112-174012	37 4253 9767
		МИМ 400-112-174042	37 4253 9768
		МИМ 400-112-174032	37 4253 9769
		МИМ 400-112-174062	37 4253 9770
25нж48нж45М1Э—53М1Э		МИМ 400-112-174012	37 4253 9771
		МИМ 400-112-174042	37 4253 9772
		МИМ 400-112-174032	37 4253 9773
		МИМ 400-112-174062	37 4253 9774
25нж48нж54М1Э—62М1Э		МИМ 400-112-174012	37 4253 9775
		МИМ 400-112-174042	37 4253 9776
		МИМ 400-112-174032	37 4253 9777
		МИМ 400-112-174062	37 4253 9778
25нж48нж63М1Э—71М1Э		МИМ 400-112-174012	37 4253 9779
		МИМ 400-112-174042	37 4253 9780
		МИМ 400-112-174032	37 4253 9781
		МИМ 400-112-174062	37 4253 9782
25с48нж144М1 25с48нж145М1 25с48нж148М1 25с48нж149М1		МИМ 400-112-174042	37 4253 1614 37 4253 1616 37 4253 1618 37 4253 1620
25с48нж144М1 25с48нж145М1 25с48нж148М1 25с48нж149М1		МИМ 400-112-174062	37 4253 1658 37 4253 1660 37 4253 1662 37 4253 1664
25с48нж144М1Э 25с48нж145М1Э 25с48нж148М1Э 25с48нж149М1Э		МИМ 400-112-174042	37 4253 1622 37 4253 1624 37 4253 1626 37 4253 1628
25с48нж144М1Э 25с48нж145М1Э 25с48нж148М1Э 25с48нж149М1Э		МИМ 400-112-174062	37 4253 1666 37 4253 1668 37 4253 1670 37 4253 1672
25с48нжМ1; нж1М1—17М1	150	МИМ 400-112-174012	37 4254 1134
		МИМ 400-112-174042	37 4254 1585
		МИМ 400-112-174032	37 4254 1587
		МИМ 400-112-174062	37 4254 1589
25нж48нж18М1—44М1		МИМ 400-112-174012	37 4254 9373
		МИМ 400-112-174042	37 4254 9469
		МИМ 400-112-174032	37 4254 9421
		МИМ 400-112-174062	37 4254 9517
25нж48нж45М1—53М1		МИМ 400-112-174012	37 4254 9661
		МИМ 400-112-174042	37 4254 9655
		МИМ 400-112-174032	37 4254 9667
		МИМ 400-112-174062	37 4254 9673

Условное обозначение	Условный проход D_y, мм	Типоразмер исполнительного механизма	Код ОКП
25нж48нж54М1—62М1	150	МИМ 400-112-174012	37 4254 9663
		МИМ 400-112-174042	37 4254 9657
		МИМ 400-112-174032	37 4254 9669
		МИМ 400-112-174062	37 4254 9675
25нж48нж63М1—71М1		МИМ 400-112-174012	37 4254 9659
		МИМ 400-112-174042	37 4254 9665
		МИМ 400-112-174032	37 4254 9671
		МИМ 400-112-174062	37 4254 9677
25с48нжМ1Э; нж1М1—17М1Э		МИМ 400-112-174012	37 4254 1593
		МИМ 400-112-174042	37 4254 1594
		МИМ 400-112-174032	37 4254 1595
		МИМ 400-112-174062	37 4254 1596
25нж48нж18М1Э—44М1Э		МИМ 400-112-174012	37 4254 9751
		МИМ 400-112-174042	37 4254 9752
		МИМ 400-112-174032	37 4254 9753
		МИМ 400-112-174062	37 4254 9754
25нж48нж45М1Э—53М1Э		МИМ 400-112-174012	37 4254 9755
		МИМ 400-112-174042	37 4254 9756
		МИМ 400-112-174032	37 4254 9757
		МИМ 400-112-174062	37 4254 9758
25нж48нж54М1Э—62М1Э		МИМ 400-112-174012	37 4254 9759
		МИМ 400-112-174042	37 4254 9760
		МИМ 400-112-174032	37 4254 9761
		МИМ 400-112-174062	37 4254 9762
25нж48нж63М1Э—71М1Э		МИМ 400-112-174012	37 4254 9763
		МИМ 400-112-174042	37 4254 9764
		МИМ 400-112-174032	37 4254 9765
		МИМ 400-112-174062	37 4254 9766
25с48нж144М1		МИМ 400-112-174042	37 4254 1672
25с48нж145М1			37 4254 1674
25с48нж148М1			37 4254 1676
25с48нж149М1			37 4254 1678
25с48нж144М1		МИМ 400-112-174062	37 4254 1771
25с48нж145М1			37 4254 1773
25с48нж148М1			37 4254 1775
25с48нж149М1			37 4254 1777
25с48нж144М1Э		МИМ 400-112-174042	37 4254 1680
25с48нж145М1Э			37 4254 1682
25с48нж148М1Э			37 4254 1684
25с48нж149М1Э			37 4254 1686
25с48нж144М1Э		МИМ 400-112-174062	37 4254 1779
25с48нж145М1Э			37 4254 1781
25с48нж148М1Э			37 4254 1783
25с48нж149М1Э			37 4254 1785
25с48нжМ1; нж1М1—17М1	200	МИМ 500-111-185011	37 4254 1135
		МИМ 500-111-185041	37 4254 1586
		МИМ 500-111-185031	37 4254 1588
		МИМ 500-111-185061	37 4254 1590
		МИМ 500-112-185041	37 4254 1825
25нж48нж18М1—44М1		МИМ 500-111-185011	37 4254 9374
		МИМ 500-111-185041	37 4254 9470
		МИМ 500-111-185031	37 4254 9422
		МИМ 500-111-185061	37 4254 9518
		МИМ 500-112-185041	37 4254 8067
25нж48нж45М1—53М1		МИМ 500-111-185011	37 4254 9662
		МИМ 500-111-185041	37 4254 9656
		МИМ 500-111-185031	37 4254 9668
		МИМ 500-111-185061	37 4254 9674
		МИМ 500-112-185041	37 4254 8068
25нж48нж54М1—62М1		МИМ 500-111-185011	37 4254 9664
		МИМ 500-111-185041	37 4254 9658
		МИМ 500-111-185031	37 4254 9670
		МИМ 500-111-185061	37 4254 9676
		МИМ 500-112-185041	37 4254 8069

Продолжение

Условное обозначение	Условный проход D_y, мм	Типоразмер исполнительного механизма	Код ОКП
25нж48нж63М1—71М1	200	МИМ 500-111-185011	37 4254 9666
		МИМ 500-111-185041	37 4254 9660
		МИМ 500-111-185031	37 4254 9672
		МИМ 500-111-185061	37 4254 9678
		МИМ 500-112-185041	37 4254 8070
25с48нжМ1Э; нж1М1Э—17М1Э		МИМ 500-111-185011	37 4254 1597
		МИМ 500-111-185041	37 4254 1598
		МИМ 500-111-185031	37 4254 1599
		МИМ 500-111-185061	37 4254 1600
		МИМ 500-112-185041	37 4254 1826
25нж48нж18М1Э—44М1Э		МИМ 500-111-185011	37 4254 9767
		МИМ 500-111-185041	37 4254 9768
		МИМ 500-111-185031	37 4254 9769
		МИМ 500-111-185061	37 4254 9770
		МИМ 500-112-185041	37 4254 8071
25нж48нж45М1Э—53М1Э		МИМ 500-111-185011	37 4254 9771
		МИМ 500-111-185041	37 4254 9772
		МИМ 500-111-185031	37 4254 9773
		МИМ 500-111-185061	37 4254 9774
		МИМ 500-112-185041	37 4254 8072
25нж48нж54М1Э—62М1Э		МИМ 500-111-185011	37 4254 9775
		МИМ 500-111-185041	37 4254 9776
		МИМ 500-111-185031	37 4254 9777
		МИМ 500-111-185061	37 4254 9778
		МИМ 500-112-185041	37 4254 8073
25нж48нж63М1Э—71М1Э		МИМ 500-111-185011	37 4254 9779
		МИМ-500-111-185041	37 4254 9780
		МИМ 500-111-185031	37 4254 9781
		МИМ 500-111-185061	37 4254 9782
		МИМ 500-112-185041	37 4254 8074
25с48нж144М1		МИМ 500-111-185041	37 4254 1688
25с48нж145М1			37 4254 1690
25с48нж148М1			37 4254 1695
25с48нж149М1			37 4254 1697
25с48нж144М1		МИМ 500-111-185061	37 4254 1787
25с48нж145М1			37 4254 1789
25с48нж148М1			37 4254 1791
25с48нж149М1			37 4254 1793
25с48нж144М1Э		МИМ 500-111-185041	37 4254 1699
25с48нж145М1Э			37 4254 1701
25с48нж148М1Э			37 4254 1703
25с48нж149М1Э			37 4254 1705
25с48нж144М1Э		МИМ 500-111-185061	37 4254 1795
25с48нж145М1Э			37 4254 1797
25с48нж148М1Э			37 4254 1799
25с48нж149М1Э			37 4254 1801
25с48нжМ1; нж1М1—17М1	250	МИМ 500-111-185011	37 4255 1005
		МИМ 500-111-185041	37 4255 1154
		МИМ 500-111-185031	37 4255 1156
		МИМ 500-111-185061	37 4255 1152
25нж48нж18М1—44М1		МИМ 500-111-185011	37 4255 9353
		МИМ 500-111-185041	37 4255 9449
		МИМ 500-111-185031	37 4255 9401
		МИМ 500-111-185061	37 4255 9497
25нж48нж45М1—53М1		МИМ 500-111-185011	37 4255 9666
		МИМ 500-111-185041	37 4255 9664
		МИМ 500-111-185031	37 4255 9668
		МИМ 500-111-185061	37 4255 9670
25нж48нж54М1—62М1		МИМ 500-111-185011	37 4255 9674
		МИМ 500-111-185041	37 4255 9672
		МИМ 500-111-185031	37 4255 9676
		МИМ 500-111-185061	37 4255 9548

Продолжение

Условное обозначение	Условный проход D_y, мм	Типоразмер исполнительного механизма	Код ОКП
25нж48нж63М1—71М1	250	МИМ 500-111-185011	37 4255 9680
		МИМ 500-111-185041	37 4255 9678
		МИМ 500-111-185031	37 4255 9682
		МИМ 500-111-185061	37 4255 9684
25с48нжМ1Э; нж1М1Э—17М1Э		МИМ 500-111-185011	37 4255 1158
		МИМ 500-111-185041	37 4255 1160
		МИМ 500-111-185031	37 4255 1162
		МИМ 500-111-185061	37 4255 1164
25нж48нж18М1Э—44М1Э		МИМ 500-111-185011	37 4255 9686
		МИМ 500-111-185041	37 4255 9688
		МИМ 500-111-185031	37 4255 9690
		МИМ 500-111-185061	37 4255 9692
25нж48нж45М1Э—53М1Э		МИМ 500-111-185011	37 4255 9694
		МИМ 500-111-185041	37 4255 9696
		МИМ 500-111-185031	37 4255 9698
		МИМ 500-111-185061	37 4255 9700
25нж48нж54М1Э—62М1Э		МИМ 500-111-185011	37 4255 9702
		МИМ 500-111-185041	37 4255 9764
		МИМ 500-111-185031	37 4255 9706
		МИМ 500-111-185061	37 4255 9708
25нж48нж63М1Э—71М1Э		МИМ 500-111-185011	37 4255 9710
		МИМ 500-111-185041	37 4255 9712
		МИМ 500-111-185031	37 4255 9714
		МИМ 500-111-185061	37 4255 9716
25с48нж144М1		МИМ 500-111-185041	37 4255 1175
25с48нж144М1Э		МИМ 500-111-185041	37 4255 1179
25с48нж144М1		МИМ 500-111-185061	37 4255 1183
25с48нж144М1Э		МИМ 500-111-185061	37 4255 1187
25с48нж145М1		МИМ 500-111-185041	37 4255 1177
25с48нж145М1Э		МИМ 500-111-185041	37 4255 1181
25с48нж145М1		МИМ 500-111-185061	37 4255 1185
25с48нж 145М1Э		МИМ 500-111-185061	37 4255 1189
25с48нжМ1; нж1М1—17М1	300	МИМ 500-111-185011	37 4255 1006
		МИМ 500-111-185041	37 4255 1155
		МИМ 500-111-185031	37 4255 1157
		МИМ 500-111-185061	37 4255 1153
25нж48нж18М1—44М1		МИМ 500-111-185011	37 4255 9354
		МИМ 500-111-185041	37 4255 9450
		МИМ 500-111-185031	37 4255 9402
		МИМ 500-111-185061	37 4255 9498
25нж48нж45М1—53М1		МИМ 500-111-185011	37 4255 9667
		МИМ 500-111-185041	37 4255 9665
		МИМ 500-111-185031	37 4255 9669
		МИМ 500-111-185061	37 4255 9671
25нж48нж54М1—62М1		МИМ 500-111-185011	37 3255 9675
		МИМ 500-111-185041	37 4255 9673
		МИМ 500-111-185031	37 4255 9677
		МИМ 500-111-185061	37 4255 9549
25нж48нж63М1—71М1		МИМ 500-111-185011	37 4255 9681
		МИМ 500-111-185041	37 4255 9679
		МИМ 500-111-185031	37 4255 9683
		МИМ 500-111-185061	37 4255 9685
25с48нжМ1Э; нж1М1Э—17М1Э		МИМ 500-111-185011	37 4255 1159
		МИМ 500-111-185041	37 4255 1161
		МИМ 500-111-185031	37 4255 1163
		МИМ 500-111-185061	37 4255 1165
25нж48нж18М1Э—44М1Э		МИМ 500-111-185011	37 4255 9687
		МИМ 500-111-185041	37 4255 9689
		МИМ 500-111-185031	37 4255 9691
		МИМ 500-111-185061	37 4255 9693
25нж48нж45М1Э—53М1Э		МИМ 500-111-185011	37 4255 9695
		МИМ 500-111-185041	37 4255 9697
		МИМ 500-111-185031	37 4255 9699
		МИМ 500-111-185061	37 4255 9701
25нж48нж54М1Э—62М1Э		МИМ 500-111-185011	37 4255 9703
		МИМ 500-111-185041	37 4255 9705
		МИМ 500-111-185031	37 4255 9707
		МИМ 500-111-185061	37 4255 9709
25нж48нж63М1Э—71М1Э		МИМ 500-111-185011	37 4255 9711
		МИМ 500-111-185041	37 4255 9713
		МИМ 500-111-185031	37 4255 9715
		МИМ 500-111-185061	37 4255 9717

Исполнение НО

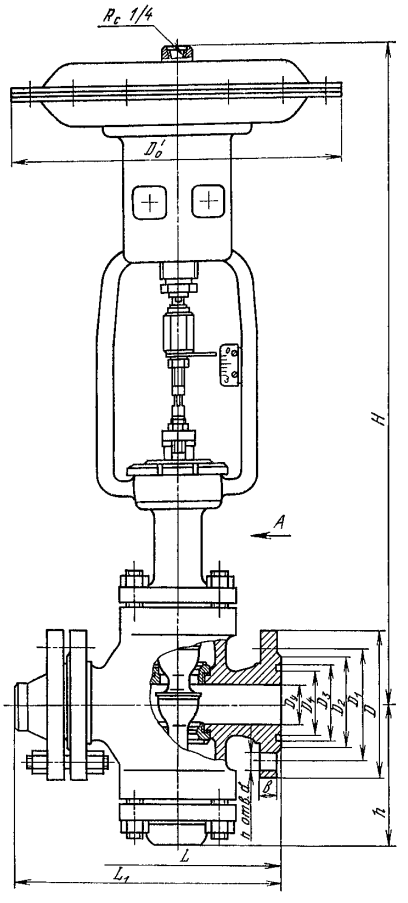

Вид А

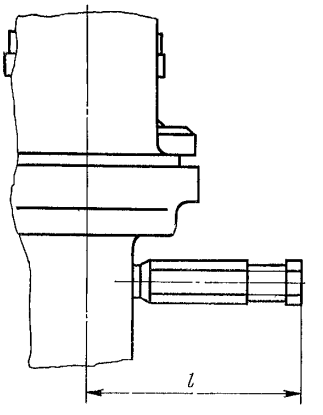

Исполнение МИМ с верхним ручным дублером

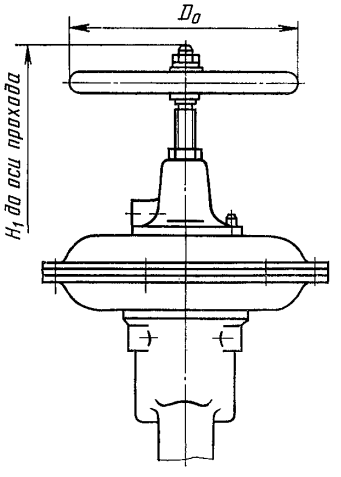

Исполнение МИМ с позиционером ППС-100 и верхним ручным дублером

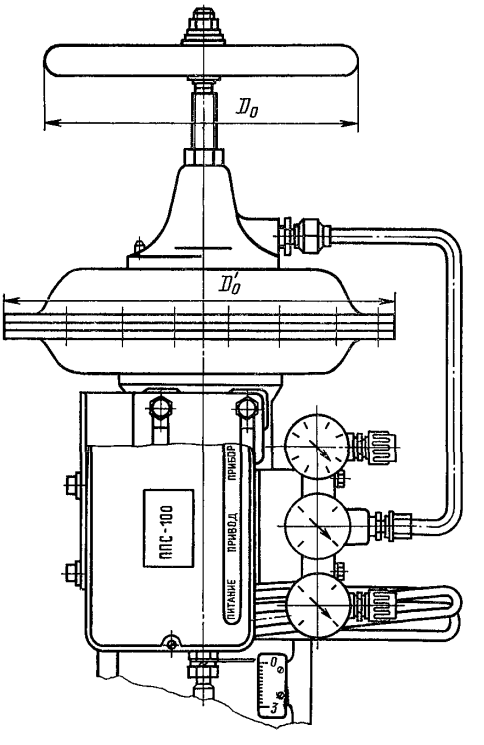

ОСНОВНЫЕ ГАБАРИТНЫЕ, ПРИСОЕДИНИТЕЛЬНЫЕ РАЗМЕРЫ (мм) И МАССА (кг)

Условный проход D_y	L	L_1	D	D_1	D_2	D_3	D_4	b	d	l	D_5	D_6^*	H	H_1	h	n	Масса без ответных фланцев	Масса с ответными фланцами
25	210	326	95	100	68	58	42	20	18	115	100	260	545	685	110	4	36	42
40	260	387	165	110	96	76	60	22	18	120	200	310	650	820	130	4	54	62
50	300	438	175	135	102	88	72	23	22	106	200	310	660	815	168	4	62	79
80	380	530	210	170	142	121	105	27	22	128	280	380	860	1070	210	8	107	125
100	430	592	250	200	170	150	128	29	26	123	400	475	1090	1218	265	8	172	199
150	550	762	340	280	240	204	182	35	33	115	400	475	1029	1281	325	8	275	332
200	650	876	405	345	285	260	238	41	33	150	560	570	1455	2075	435	12	500	573
250	780	1016	470	400	355	313	291	45	40	150	560	570	1523	2025	503	12	700	798
300	900	1145	530	460	410	364	342	50	40	150	560	570	1590	2075	580	16	1010	1130

Клапаны относятся к классу ремонтируемых.

Гарантийный срок — 18 месяцев со дня ввода в эксплуатацию.

Гарантийная наработка — 12 000 ч (3000 циклов).

Изготовление и поставка — по ТУ 26-07-208—77.

Клапаны могут быть изготовлены в экспортном и экспортном тропическом исполнениях.

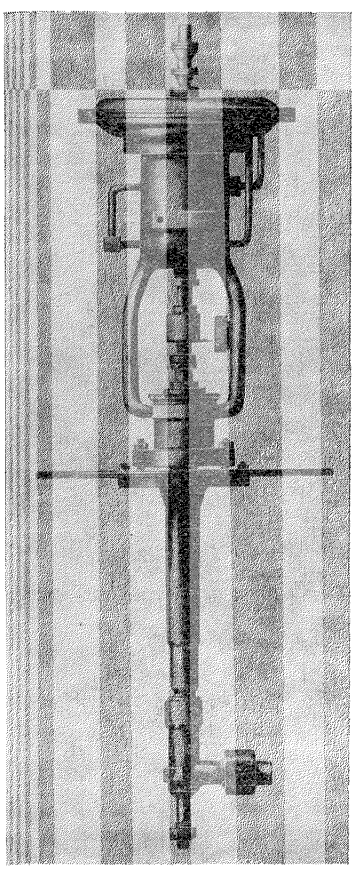

М 65201

Клапаны регулирующие сильфонные с пневматическим мембранным исполнительным механизмом

Применяются на трубопроводах для сжиженного природного газа и криогенных сред (воздух, азот, водород, гелий, окись углерода, криптон, неон, углеводороды) рабочей температурой от —200 до —70° С.

$P_р$ 10 (100)
$P_{пр}$ 15 (150)
ΔP . . . . . $\leqslant$2 (20)

Присоединение к трубопроводу — фланцевое, с ответными фланцами под приварку, штуцерно-ниппельное и под приварку.

Присоединительные размеры к трубопроводу — по РТМ 26-07-139—72.

Уплотнение затвора — конусное.

Уплотнение штока — сильфонное.

Рабочая среда подается под плунжер.

Условная пропускная способность K_{vy} — 2,5 м³/ч.

Относительная протечка в затворе — не более 0,05% от K_{vy}.

Пропускная характеристика клапана — линейная.

Управление клапанами — от мембранного исполнительного механизма МИМ 250 обратного действия по ГОСТ 13373—67 с позиционером (для D_y 10 мм) и МИМ 400 обратного действия по ГОСТ 13373—67 с верхним ручным дублером (для D_y 40 мм).

Командное давление воздуха, подаваемого к позиционеру, 0,02—0,1 (0,2—1).

Клапаны устанавливают на трубопроводе вертикально, исполнительным механизмом вверх; допускается установка клапана с наклоном до 15° к горизонтальному положению.

Условия эксплуатации — группа 5 по ГОСТ 15150—69, но при температуре окружающей среды от —30 до +50° С и относительной влажности 98% во всем диапазоне температур.

Условия хранения и транспортирования — 4 (Ж2) и 7 (Ж1) по ГОСТ 15150—69.

Материал основных деталей: плунжер — сталь 10Х11Н23Т3МР; корпус, шток, сильфон — сталь 12Х18Н9Т.

Код ОКП, масса и размеры клапана по высоте в зависимости от исполнения приведены в таблице.

Номер чертежа и исполнение	Условный проход D_y, мм	Код ОКП	H, мм	H_1, мм	Масса, кг
М 65201-010	10	37 4257 9517	400	960	47
М 65201-010.01		37 4257 9518	500	1060	48
02		37 4257 8119	600	1160	49
03		37 4257 9519	700	1260	50
04		37 4257 9520	800	1360	51
05		37 4257 9825	900	1460	52
06		37 4257 9826	1000	1560	53
07		37 4257 9827	1100	1660	54
08		37 4257 9828	1200	1760	55
09		37 4257 9710	400	960	47
10		37 4257 9711	500	1060	48
11		37 4257 9712	600	1160	49
12		37 4257 9713	700	1260	50
13		37 4257 8120	800	1360	51
18		37 4257 9714	400	960	47
19		37 4257 9715	500	1060	48
20		37 4257 9716	600	1160	49
21		37 4257 8121	700	1260	50
27		37 4257 9717	400	960	47
28		37 4257 9718	500	1060	48
29		37 4257 9719	600	1160	49
30		37 4257 8122	700	1260	51
М 65201-040	40	37 4257 8123	600	—	113
М 65201-040.09		37 4257 8124	600	—	109

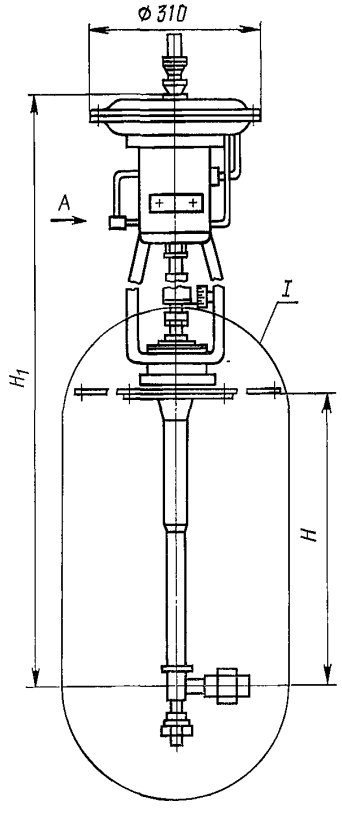

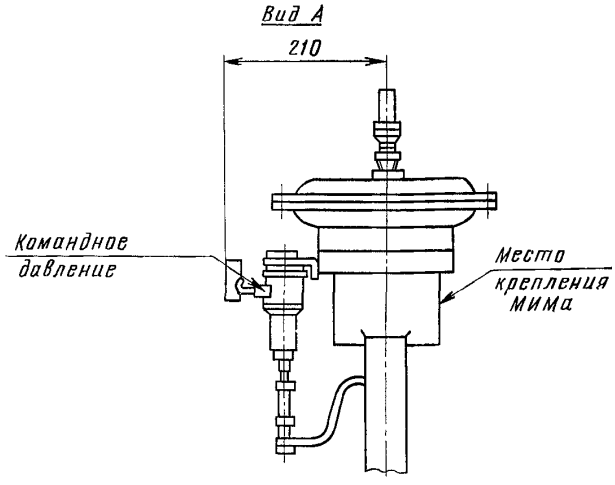

I

Ду 10 мм (исп. осн.; 01-08)

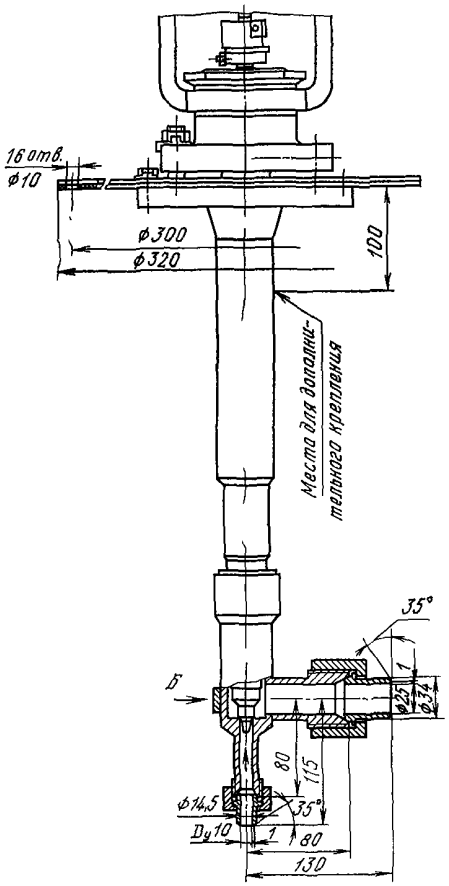

Ду 40 мм (исп. осн.)

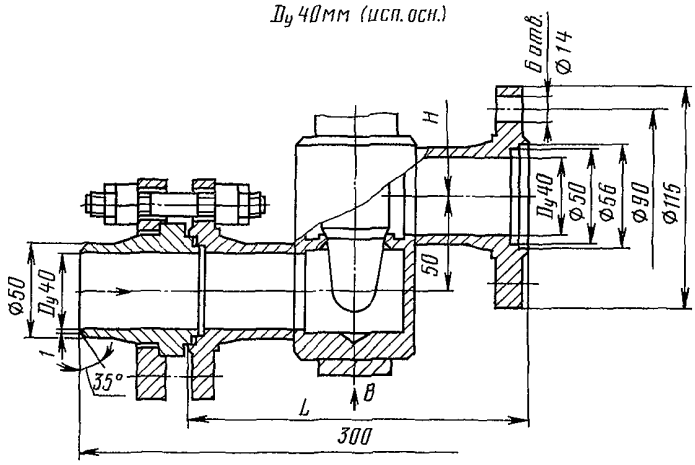

Вид Б

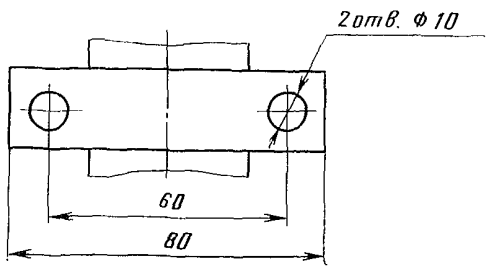

Вид В

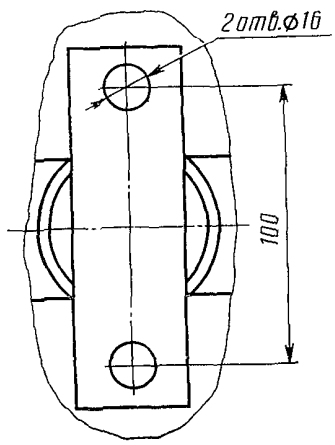

Исполнение под приварку

Dу 10 мм (исп. 09-13)

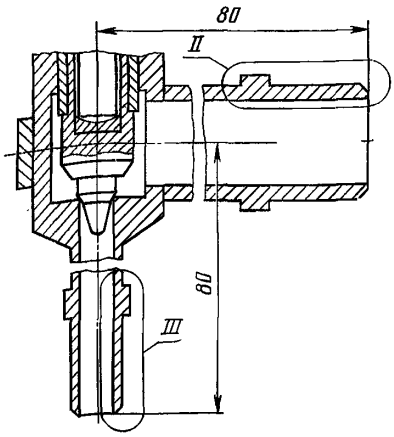

II

Dу 10мм (исп. 09-13) и Dу 40мм (исп. 09)

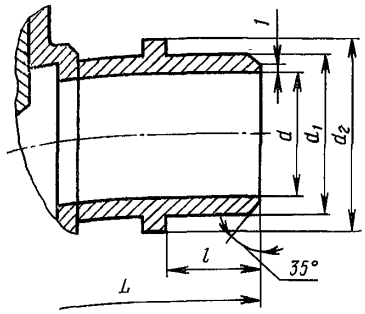

III

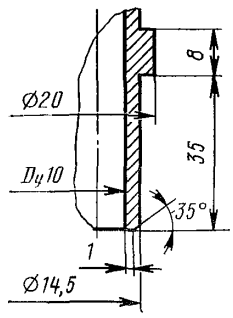

Dу 10 мм (исп. 18-21)

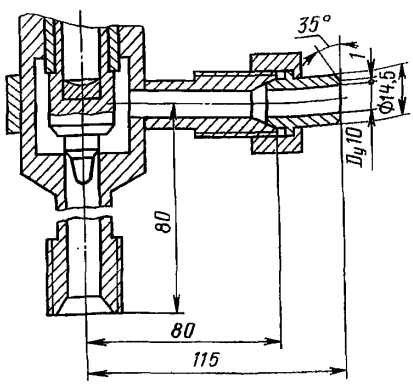

Dу 40 мм

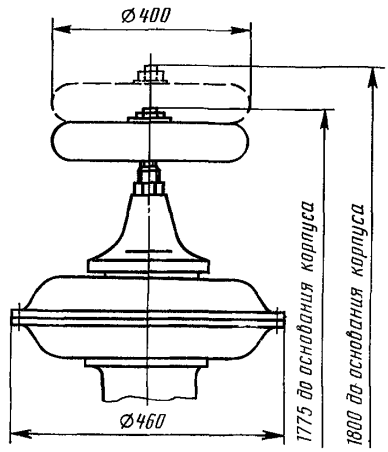

Dу 10мм (исп. 27-30)

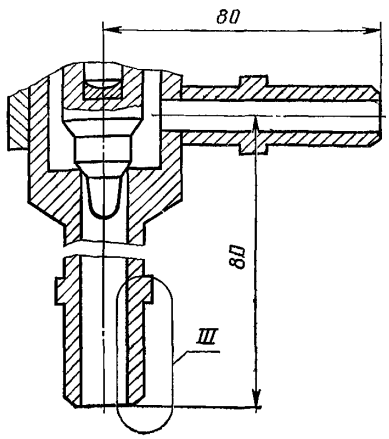

ОСНОВНЫЕ ГАБАРИТНЫЕ И ПРИСОЕДИНИТЕЛЬНЫЕ РАЗМЕРЫ (мм)

Условный проход D_y	d	d_1	d_2	L	l
10	25	34	40	—	35
40	40	50	60	180	25

Клапаны относятся к классу ремонтируемых.

Гарантийный срок — 24 месяца со дня ввода в эксплуатацию.

Гарантийная наработка — 8000 ч.

Изготовление и поставка — по ТУ 26-07-181—76.

М 65236
Dy 6 мм

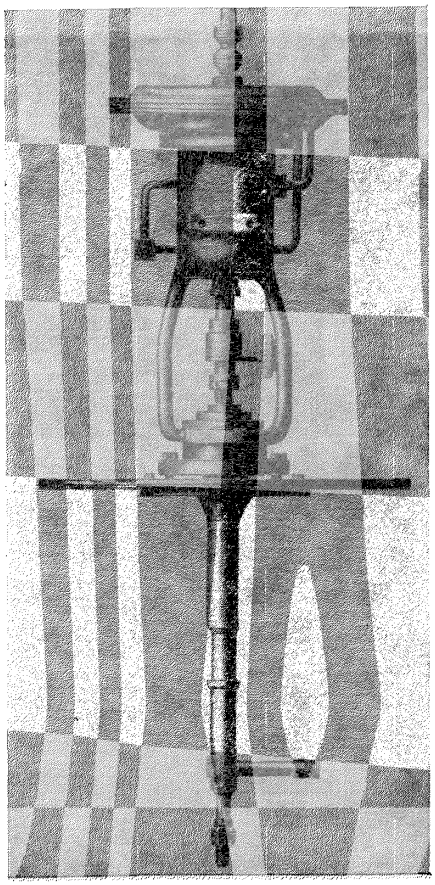

Клапан регулирующий сильфонный с пневматическим мембранным исполнительным механизмом

Применяется на трубопроводах для сжиженного природного газа и криогенных сред (воздух, азот, водород, гелий, окись углерода, криптон, неон, углеводороды) рабочей температурой от —200 до —70° С.

$P_р$	20 (200)
$P_{пр}$	25 (250)
ΔP	≤2 (20)

Присоединение к трубопроводу — штуцерно-ниппельное, цапковое и под приварку.

Уплотнение затвора — конусное.

Уплотнение штока — сильфонное.

Рабочая среда подается под плунжер.

Условная пропускная способность K_{vy}, м³/ч: 0,63 (для осн. исп. и исп. 01 и 04) и 0,3 (для исп. 02, 03 и 05).

Относительная протечка в затворе — не более 0,05% от K_{vy}.

Пропускная характеристика клапана — линейная.

Управление клапаном — от пневматического мембранного исполнительного механизма МИМ 250 обратного действия по ГОСТ 13373—67 с позиционером.

Командное давление воздуха, подаваемого к позиционеру, 0,02—0,1 (0,2—1).

Клапан устанавливают на трубопроводе вертикально, исполнительным механизмом вверх; допускается установка клапана с наклоном до 15° к горизонтальному положению.

Условия эксплуатации — группа 5 по ГОСТ 15150—69, но при температуре окружающей среды от —30 до +50° С и относительной влажности 98% во всем диапазоне температур.

Условия хранения и транспортирования — 4 (Ж2) и 7 (Ж1) по ГОСТ 15150—69.

Материал основных деталей: плунжер — сталь 10Х11Н23Т3МР; сильфон, шток — сталь 12Х18Н9Т.

Коды ОКП, присоединение к трубопроводу и масса клапана в зависимости от исполнения приведены в таблице.

Номер чертежа и исполнение	Код ОКП	Присоединение к трубопроводу	Масса, кг
М 65236-006	37 4257 8086	На входе—штуцерно-ниппельное, на выходе — цапковое	
М 65236-006.01	37 4257 9507	Под приварку	51
02	37 4257 9508	Цапковое	
03	37 4257 9509	Под приварку	
04	37 4257 9510	На входе — штуцерно-ниппельное, на выходе — цапковое	
05	37 4257 9511	Штуцерно-ниппельное	

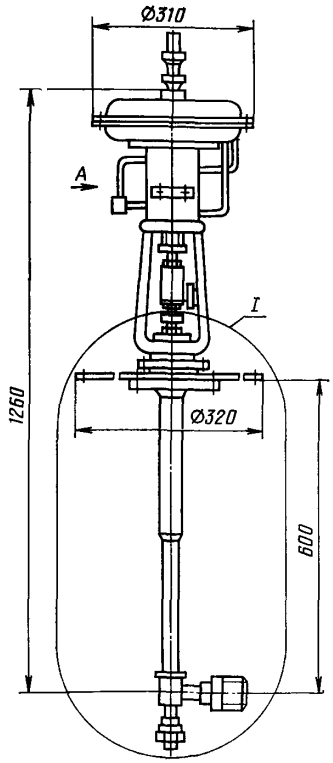
Ø310
A
I
1250
Ø320
600

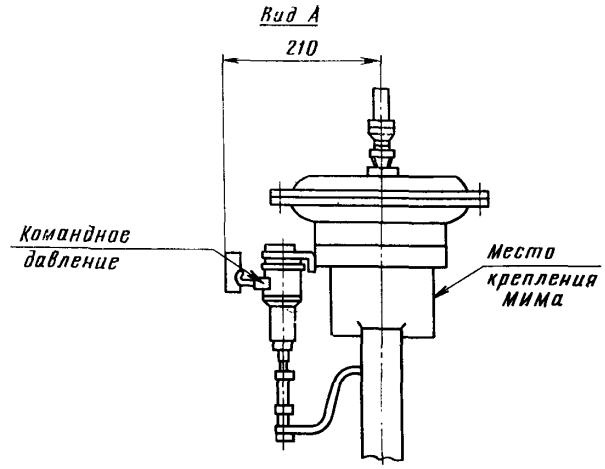
Вид А
210
Командное давление
Место крепления МИМа

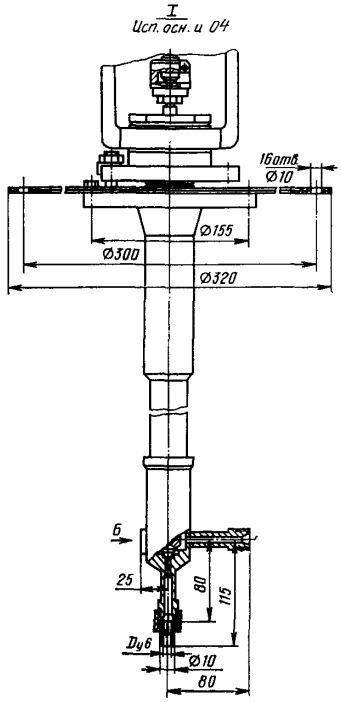
I
Исп. осн. и 04
16отв. Ø10
Ø155
Ø300
Ø320
Б
25
80
115
Dy6
Ø10
80

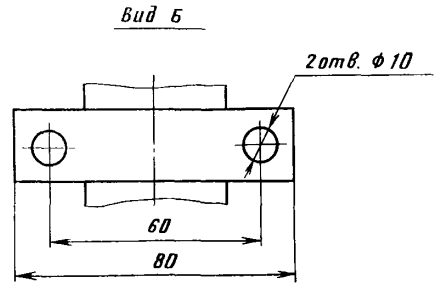
Вид Б
2отв. ф 10
60
80

Исполнение под приварку
(исп. 01 и 03)

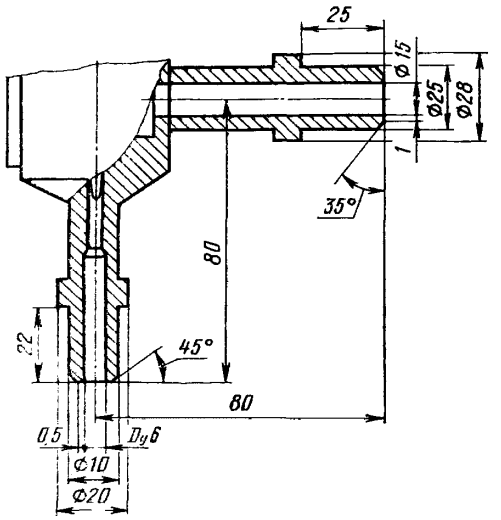

Исполнение штуцерно-ниппельное
исп. 05

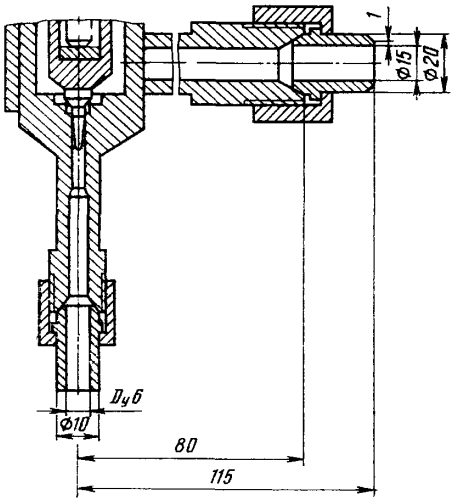

Исполнение цапковое
(исп. 02)

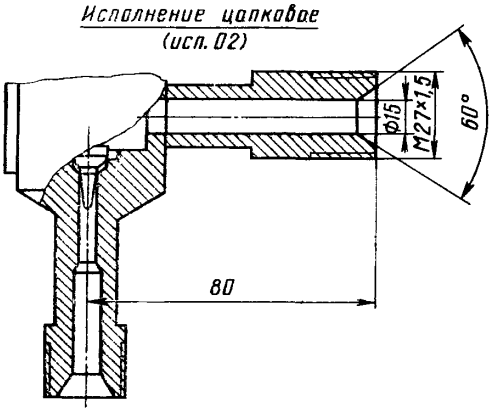

Клапаны относятся к классу ремонтируемых.

Гарантийный срок — 24 месяца со дня ввода в эксплуатацию.

Гарантийная наработка — 8000 ч.

Изготовление и поставка — по ТУ 26-07-181—76.