ТИПОВОЙ ПРОЕКТ
702-1-16.90

СИЛОСНЫЙ КОРПУС СКС-3×144 ВМЕСТИМОСТЬЮ 18 тыс.т С КОНСТРУКТИВНОЙ ЗАЩИТОЙ НАРУЖНЫХ СТЕН

АЛЬБОМ 6

НО НЕСТАНДАРТИЗИРОВАННОЕ ОБОРУДОВАНИЕ

25100-06
ЦЕНА 12-77

Отпускная цена на момент реализации указана в счет-накладной

ТИПОВОЙ ПРОЕКТ
702-1-16.90

СИЛОСНЫЙ КОРПУС СКС-3 х 96 ВМЕСТИМОСТЬЮ 18 тыс. т С КОНСТРУКТИВНОЙ ЗАЩИТОЙ НАРУЖНЫХ СТЕН

АЛЬБОМ 6

ПЕРЕЧЕНЬ АЛЬБОМОВ

АЛЬБОМ 1	ПЗ	ПОЯСНИТЕЛЬНАЯ ЗАПИСКА
	ТХ	ТЕХНОЛОГИЧЕСКИЕ РЕШЕНИЯ
	ЭМ	ЭЛЕКТРОТЕХНИЧЕСКИЕ РЕШЕНИЯ
АЛЬБОМ 2	АР	АРХИТЕКТУРНЫЕ РЕШЕНИЯ
	КЖ	КОНСТРУКЦИИ ЖЕЛЕЗОБЕТОННЫЕ
	КМ	КОНСТРУКЦИИ МЕТАЛЛИЧЕСКИЕ
АЛЬБОМ 3	КЖИ	СТРОИТЕЛЬНЫЕ ИЗДЕЛИЯ ЗАВОДСКОГО ИЗГОТОВЛЕНИЯ
АЛЬБОМ 4	СО	СПЕЦИФИКАЦИЯ ОБОРУДОВАНИЯ
АЛЬБОМ 5	ВМ	ВЕДОМОСТИ ПОТРЕБНОСТИ В МАТЕРИАЛАХ
АЛЬБОМ 6	НО	НЕСТАНДАРТИЗИРОВАННОЕ ОБОРУДОВАНИЕ
АЛЬБОМ 7	С	СМЕТЫ

РАЗРАБОТАН:
ПРОЕКТНЫМ ИНСТИТУТОМ
ХАРЬКОВСКИЙ ПРОМЗЕРНОПРОЕКТ

РАБОЧИЙ ПРОЕКТ УТВЕРЖДЕН
ГЛАВНЫМ НАУЧНО-ПРОЕКТНЫМ УПРАВЛЕНИЕМ
ПО СТРОИТЕЛЬСТВУ ГОСУДАРСТВЕННОЙ КОМИССИИ
СОВЕТА МИНИСТРОВ СССР ПО ПРОДОВОЛЬСТВИЮ
И ЗАКУПКАМ, РАСПОРЯДИТЕЛЬНЫМ ДОКУМЕНТОМ
ОТ 14.12.89 г. № 073-3-10
ВВЕДЕН В ДЕЙСТВИЕ ХАРЬКОВСКИМ ПРОМЗЕРНОПРОЕКТОМ
Приказ от 31 августа 1990 г. № 56.

ГЛАВНЫЙ ИНЖЕНЕР ИНСТИТУТА Ю.И. СИРЕНКО
ГЛАВНЫЙ ИНЖЕНЕР ПРОЕКТА А.Л. ЦАДОВИЧ

Типовой проект 702-1-16.90 Альбом 6

Содержание альбома

Обозначение	Наименование	№ стр.
01.00.00.00.СБ	Металлоконструкция удлиняемой части конвейеров №№ 1.1; 1.2; 1.3. Сборочный чертёж	3
02.00.00.00.СБ	Металлоконструкция удлиняемой части конвейеров №№ 1.4; 1.5; 1.6. Сборочный чертёж	4
03.00.00.00.СБ	Металлоконструкции под РЗ-ТС2-Ц-25/15 № 21 У21-ББЦ-275; 400 и ЦОЛ-4,5 над ним. Сборочный чертеж	5
03.01.00.00.СБ	Металлоконструкция под ЦОЛ-4.5 и агрегат шлюзового затвора. Сборочный чертеж	6
04.00.00.00.СБ	Патрубок переходный от РЗ-ТС2-Ц-25/15 № 21 на ф300. Сборочный чертёж	6
05.00.00.00.СБ	Патрубок переходный с ф300 на РЗ-ТС2-Ц-25/15. Сборочный чертеж	7
06.00.00.00.СБ	Патрубок переходный с ф220 на РЗ-ТС2-Ц-25/15 Сборочный чертеж	7
07.00.00.00.СБ	Опора под ЦОЛ-4.5. Сборочный чертеж	8
08.00.00.00.СБ	Кронштейн для крепления воздуховода ф250 Сборочный чертеж	9
09.00.00.00.СБ	Кронштейн для крепления воздуховодов ф250 и ф355 Сборочный чертеж	10
10.00.00.00.СБ	Кронштейн для крепления самотека ф300. Сборочный чертеж	11
11.00.00.00.СБ.	Коробка входная к вентилятору ВЦ5-45-4.25 В 101 Сборочный чертеж	12
12.00.00.00.СБ.	Патрубок для подвода наружного воздуха в помещение Сборочный чертеж.	13
13.00.00.00.СБ	Устройство на выхлопе аспирационных сетей. Сборочный чертеж	14
01.00.00.00	Металлоконструкция удлиняемой части конвейеров №№ 1.1; 1.2; 1.3. Спецификация	15
02.00.00.00	Металлоконструкция удлиняемой части конвейеров №№ 1.4; 1.5; 1.6 Спецификация.	15
03.00.00.00	Металлоконструкции под РЗ-ТС2-Ц-25/15 № 21; У21-ББЦ-275, 400 и ЦОЛ-4.5 над ним. Спецификация	16
03.01.00.00	Металлоконструкция под ЦОЛ-4.5 и агрегат шлюзового затвора. Спецификация.	16
04.00.00.00	Патрубок переходный от РЗ-ТС2-Ц25/15 №21 на ф300 Спецификация	16
05.00.00.00	Патрубок переходный с ф300 на РЗ-ТС2-Ц25/15. Спецификация	17
06.00.00.00	Патрубок переходный с ф220 на РЗ-ТС2-Ц25/15 Спецификация	17
07.00.00.00	Опора под ЦОЛ-4.5. Спецификация	17
08.00.00.00	Кронштейн для крепления воздуховода ф250 Спецификация.	17
09.00.00.00	Кронштейн для крепления воздуховодов ф250 и ф355 Спецификация	18
10.00.00.00	Кронштейн для крепления самотека ф300 Спецификация	18
11.00.00.00	Коробка входная к вентилятору ВЦ5-45-4.25 В 101 Спецификация	18
12.00.00.00	Патрубок для подвода наружного воздуха в помещение. Спецификация	18
13.00.00.00	Устройство на выхлопе аспирационных сетей Спецификация.	19

Изм	Лист	№ докум	Подп	Дата
Разраб.		Гара		
Пров.		Полинкевич		
Т.контр.				
Рук. гр.		Полинкевич		
Н.контр.		Родованова		
Нач.отд.		Роганова		

Содержание альбома

Лит	Масса	Масштаб

Лист | Листов

Харьковский ПРОМЗЕРНОПРОЕКТ

Инв. № подл. | Подп. и дата | Взам. инв. № | Инв. № дубл. | Подп. и дата

01.00.00.00.СБ

Типовой проект 702-1-16.90 Альбом 6

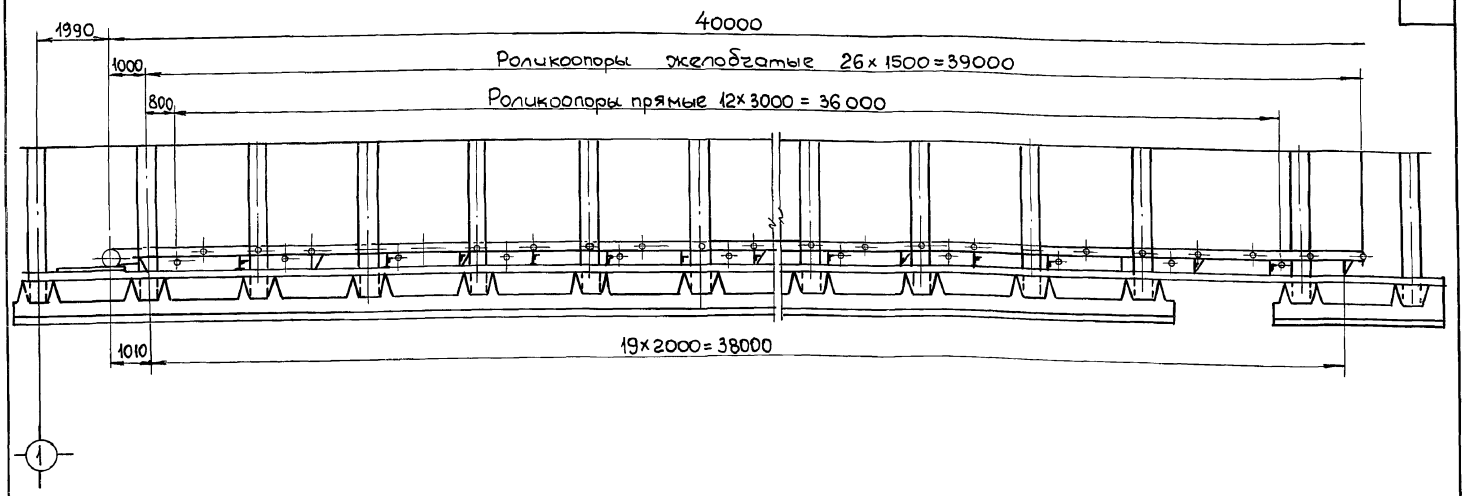

Фрагмент металлоконструкции конвейера

М 1:20

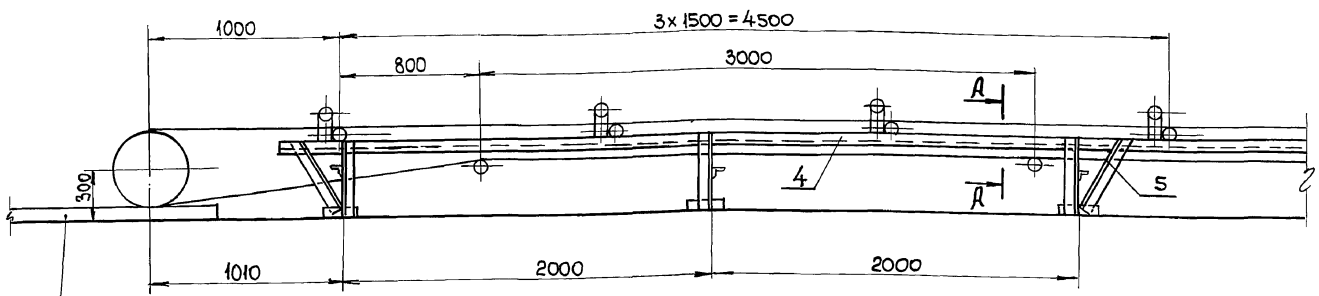

Бетонную подливку под ИЛ-3 см. строительные чертежи

А-А

М 1:10

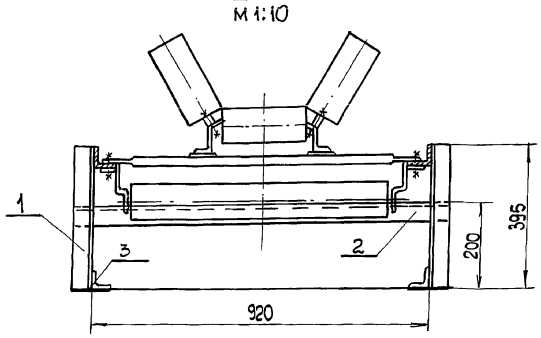

1. Предельные отклонения размеров $\pm \frac{IT14}{2}$ по ст. СЭВ 302-76.
2. Сварку производить сплошным швом по двум сторонам сопрягаемых деталей согласно ГОСТ 5264-80.
3. Сварку производить электродом Э-42, ГОСТ 9466-75. Катет шва 5 мм.
4. Уголок основания (деталь поз. №3) приварить к закладным деталям при монтаже.
5. Спецификация составлена на один конвейер.

					01.00.00.00.СБ.			
Изм.	Лист	N докум.	Подпись	Дата	Металлоконструкция удлиненной части конвейеров N 1.1; 1.2; 1.3. Сборочный чертёж.	Лит.	Масса	Масштаб
Разраб.		Гара					397.0	1:100
Пров.		Поликковский				Лист	Листов 1	
Т. контр.						Харьковский ПРОМЗЕРНОПРОЕКТ		
Рук. гр.		Поликковский						
Н. контр.		Роганова						
Нач. отд.		Гальченко						

Инв. N подл. | Подп. и дата | Взам. инв. N | Инв. N дубл. | Подп. и дата

02.00.00.00.СБ.

Типовой проект 702-1-16.90 Альбом 6

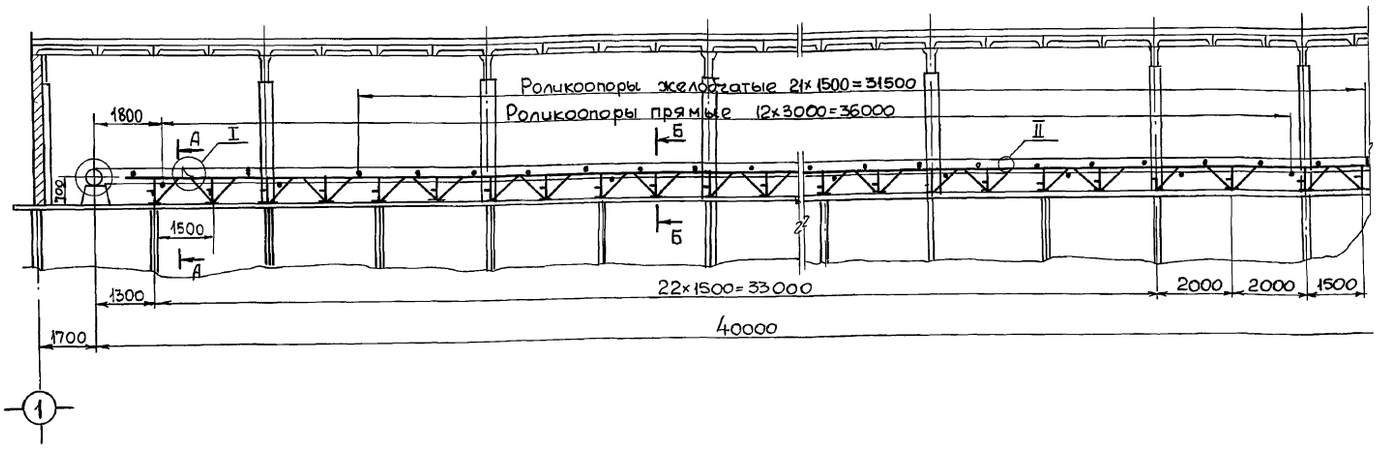

Фрагмент металлоконструкции конвейера
М 1:20

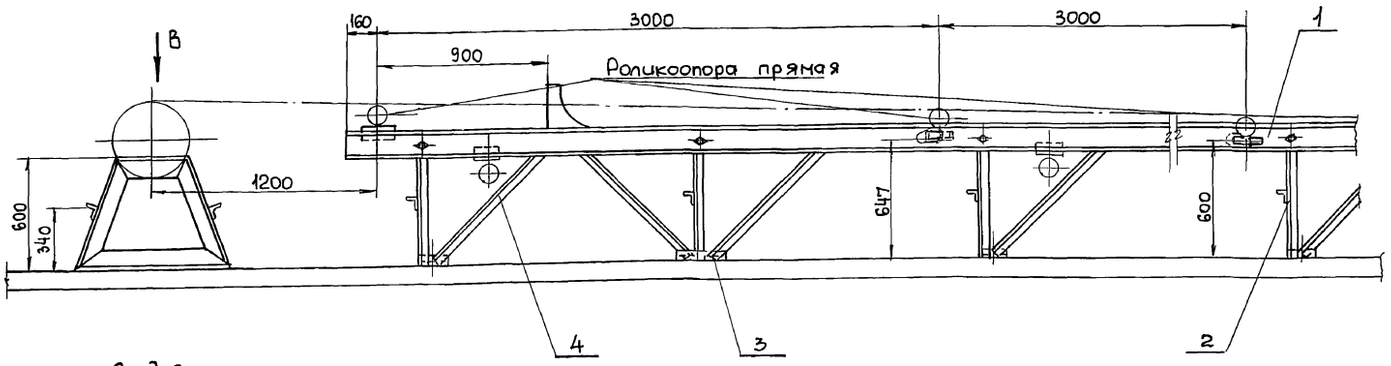

Вид В
М 1:20

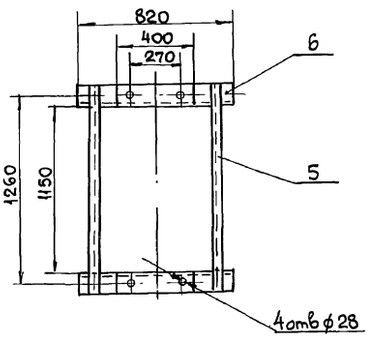

А–А
М 1:10

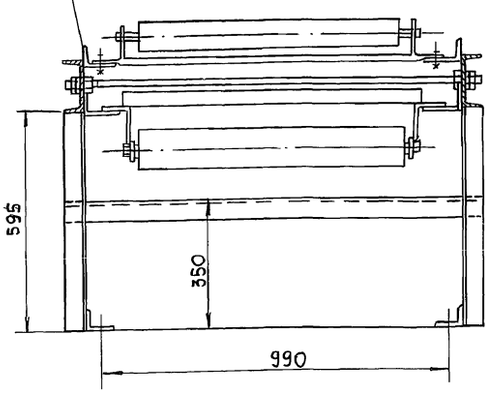

Б–Б
М 1:10

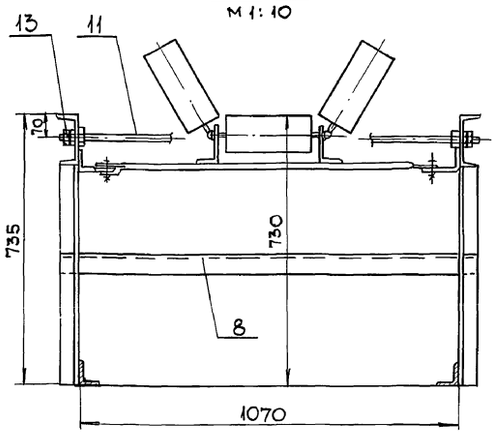

I
М 1:10

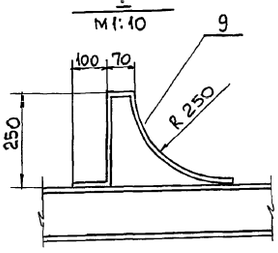

II
М 1:5

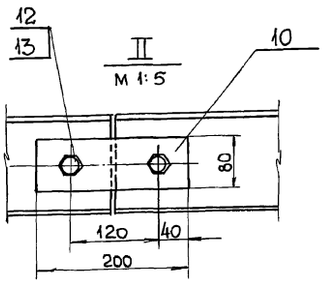

1 Предельные отклонения размеров $\pm\frac{t14}{2}$ по ст. СЭВ302-76.
2. Сварку производить сплошным швом по всему контуру сопрягаемых деталей согласно ГОСТ 5264-80.
3 Сварку производить электродом Э-42 ГОСТ 9466-75 Катет шва 5 мм.
4 Спецификация составлена на один конвейер.

					02.00.00.00.СБ.			
Изм	Лист	N докум	Подпись	Дата	Металлоконструкция удлинённой части надсилосных конвейеров L=14÷16. Сборочный чертеж.	Лит	Масса	Масшт.
Разраб.		Гара					1654	1:100
Пров.		Полинкевич				Лист	Листов 1	
Т.контр.						Харьковский ПРОМЗЕРНОПРОЕКТ		
Рук.гр.		Полинкевич						
Н.контр.		Розанова						
Нач.отд.		Гальченко						

Инв.№ подл. | Подп. и дата | Взам. инв.№ | Инв.№ дубл. | Подп. и дата

03.00.00.00.СБ

Типовой проект № 702-1-16.90 Альбом 6

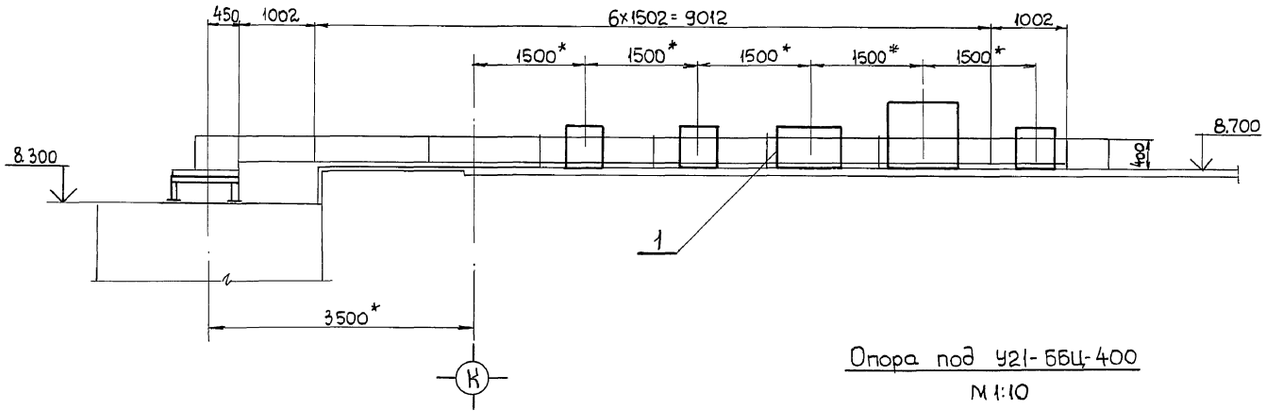

Опора под У21-ББЦ-400
М 1:10

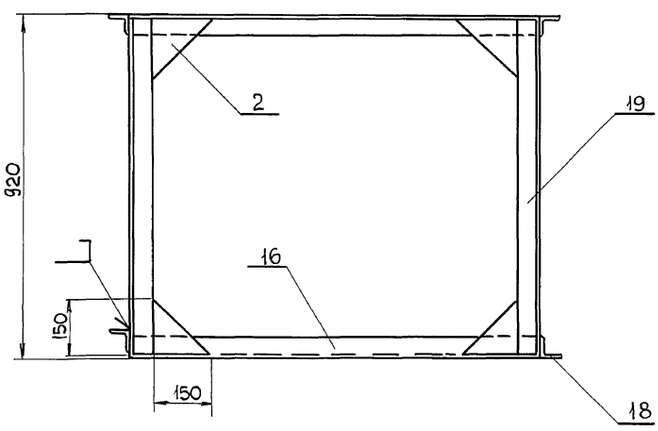

Опора под приводную станцию
М 1:10

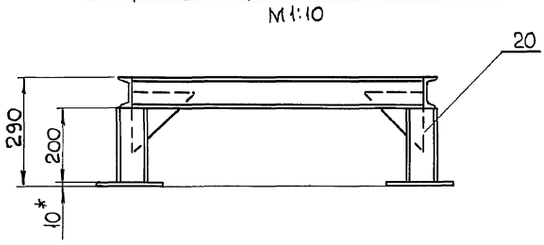

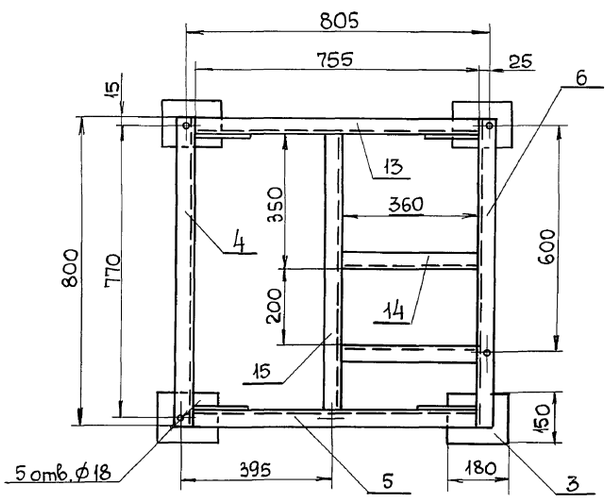

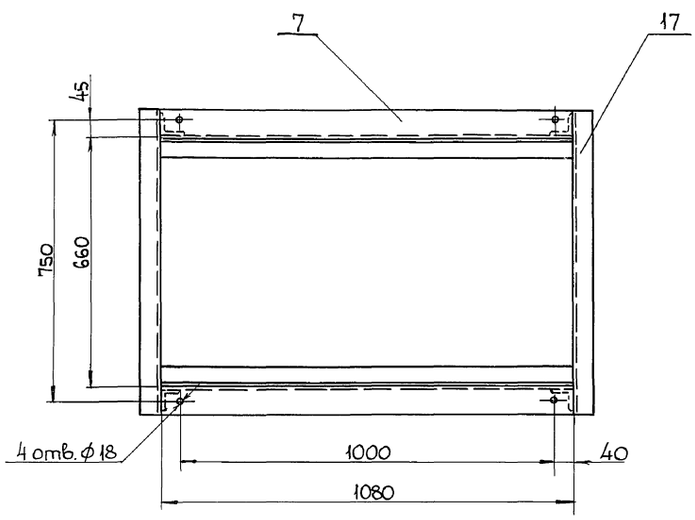

Опора под У21-ББЦ-275
М 1:10

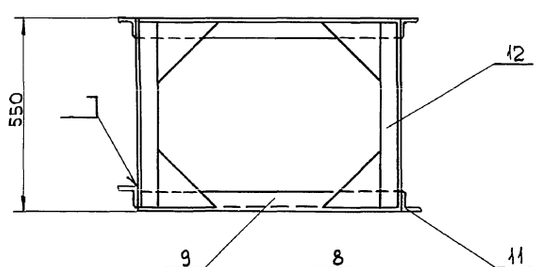

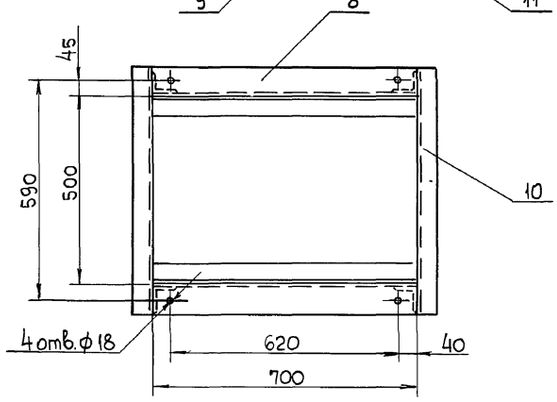

1. Сварку производить сплошным нормальным швом по двум сторонам сопряжения деталей согласно ГОСТ 5264-80, электродом Э-42 ГОСТ 9466-75 Катет шва 5мм.
2. Предельные отклонения размеров $\pm\frac{t14}{2}$ по ст. СЭВ 302-76.
3* Размеры для справок.

					03.00.00.00.СБ.			
Изм	Лист	№ докум	Подпись	Дата	Металлоконструкции под РЗ-ТС2-Ц25/15 № 2.1 У21-ББЦ и ЦОП-4,5 над ним Сборочный чертеж	Лит	Масса	Масшт
Разраб.		Гара					286,0	1:50
Пров.		Полинкевич				Лист	Листов 1	
Т.контр.						Харьковский ПРОМЗЕРНОПРОЕКТ		
Рук.гр.		Полинкевич						
Н. контр.		Роганова						
Нач.отд		Гальченко						

Инв. № подл. | Подп. и дата | Взам. инв. № | Инв. № дубл. | Подп. и дата

04.00.00.00.СБ

Типовой проект 702-1-16.90 Альбом 6

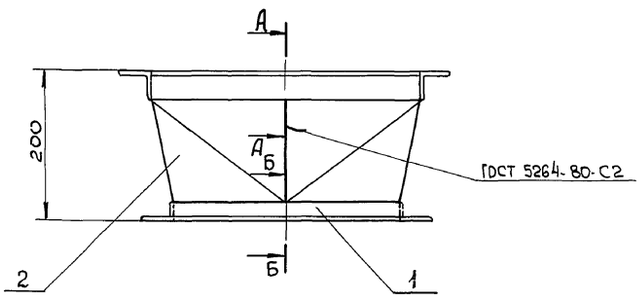

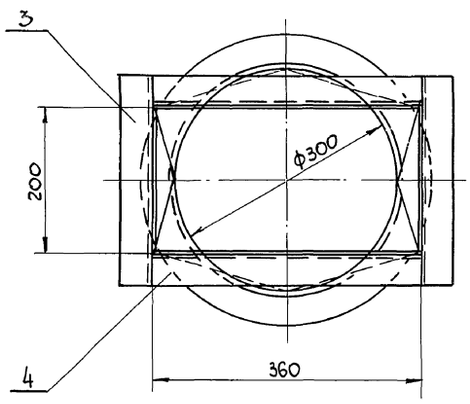

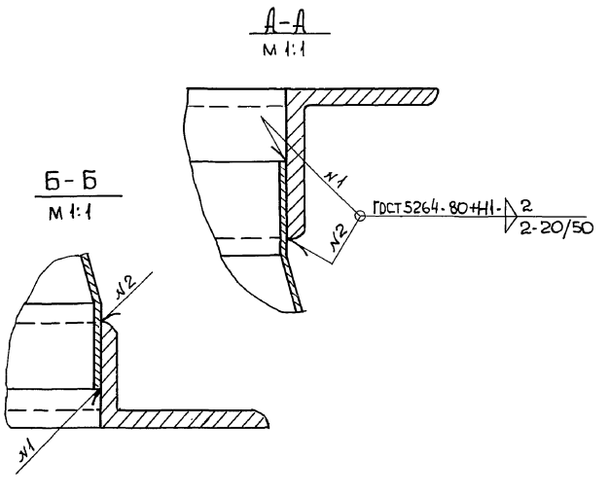

1. Предельные отклонения размеров $\pm\frac{t14}{2}$ по ст.СЭВ 302-76.
2. Сварку производить электродом Э-42 ГОСТ 9466-75.
3. Контроль качества сварных швов по ГОСТ 3242-79.

					04.00.00.00. СБ			
Изм	Лист	N докум	Подпись	Дата	Патрубок переходный от РЗ-ТС2-Ц25/15 N 2.1 на ф 300 Сборочный чертеж	Лит	Масса	Масшт.
Разраб.		Гара					8,0	1:5
Пров.		Полинкевич				Лист	Листов 1	
Т. контр.						Харьковский ПРОМЗЕРНОПРОЕКТ		
Рук. гр.		Полинкевич						
Н. контр.		Роганова						
Нач. отд.		Гальченко						

Инв. N подл. | Подп. и дата | Взам. инв. N | Инв. N дубл. | Подп. и дата

Копировал | Формат А3

03.01.00.00.СБ

Типовой проект 702-1-16.90 Альбом 6

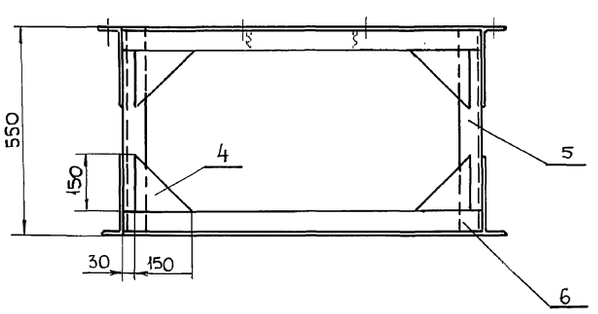

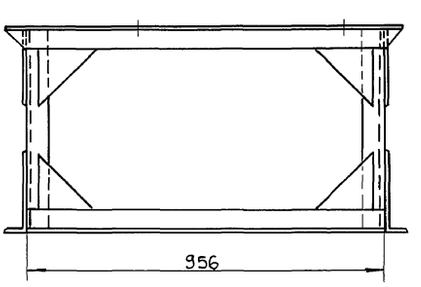

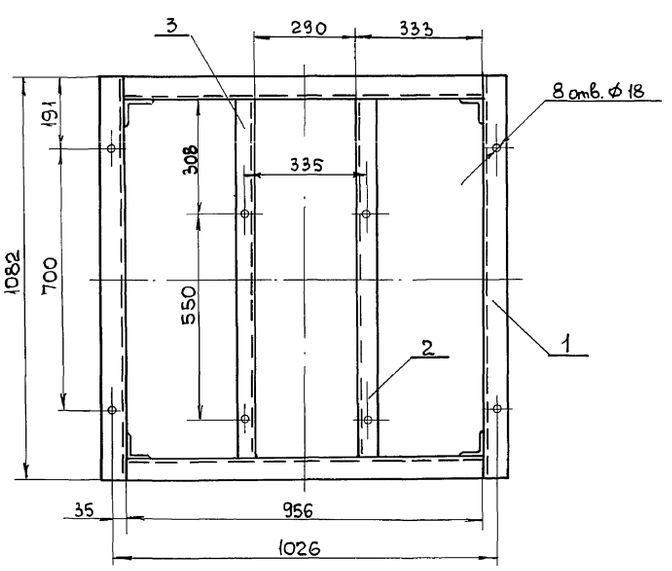

1. Предельные отклонения размеров $\pm\frac{t14}{2}$ по ст.СЭВ 302-76.
2. Сварку производить по двум сторонам прилегания деталей согласно ГОСТ 5264-79, электродом Э42 ГОСТ 9466-75. Катет шва 5 мм.

					03.01.00.00.СБ			
Изм	Лист	N докум.	Подпись	Дата	Металлоконструкция под ЦОЛ-4,5 и агрегат шлюзового затвора. Сборочный чертеж.	Лит	Масса	Масшт.
Разраб.		Гара					65.0	1:10
Пров.		Полинкевич				Лист	Листов 1	
Т. контр.						Харьковский ПРОМЗЕРНОПРОЕКТ		
Рук. гр.		Полинкевич						
Н. контр.		Роганова						
Нач. отд.		Гальченко						

Инв. N подл. | Подп. и дата | Взам. инв. N | Инв. N дубл. | Подп. и дата

25100-06 | Копировал | Формат А3

06.00.00.00.СБ.

Типовой проект 702-1-16.90 Альбом 6

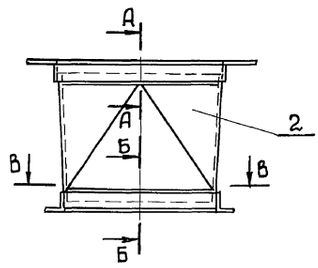

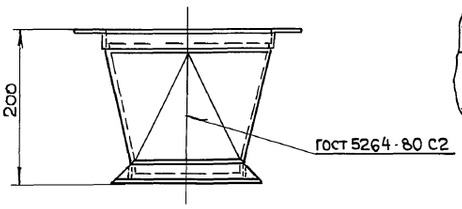

А-А
М 1:1

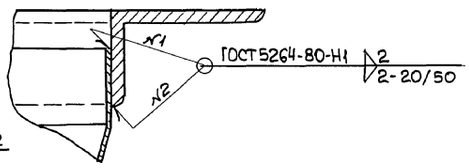

Б-Б
М 1:1

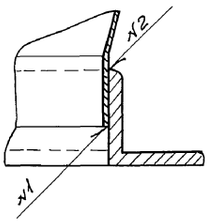

В В

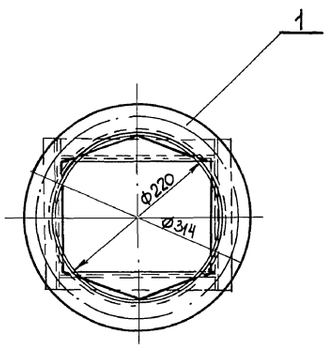

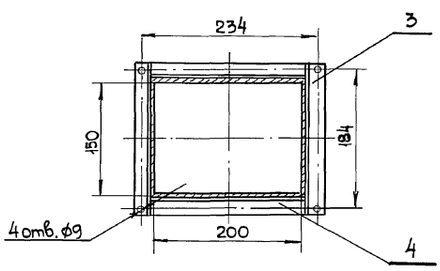

1. Предельные отклонения размеров $\pm\frac{t14}{2}$ по ст. СЭВ 302-76.
2. Сварку производить электродом Э-42 ГОСТ 9466-75.
3. Контроль качества сварных швов по ГОСТ 3242-79.

					06.00.00.00.СБ.			
Изм	Лист	№ докум	Подпись	Дата	Патрубок переходный с ф220 на Р3-ТС2-Ц25/15 Сборочный чертеж	Лит	Масса	Масштаб
Разраб.		Гара					5,0	1:5
Пров.		Полинкевич				Лист	Листов 1	
Т. контр.						Харьковский ПРОМЗЕРНОПРОЕКТ		
Рук. гр.		Полинкевич						
Н. контр.		Роганова						
Нач. отд.		Гальченко						

Копировал

Формат А3

Инв. № подл. | Подп. и дата | Взам. инв. № | Инв. № дубл. | Подп. и дата

05.00.00.00.СБ

Типовой проект 702-1-16.90 Альбом 6

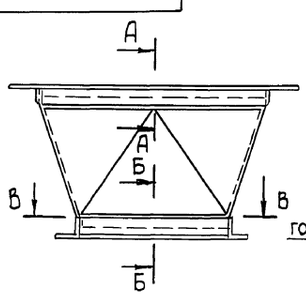

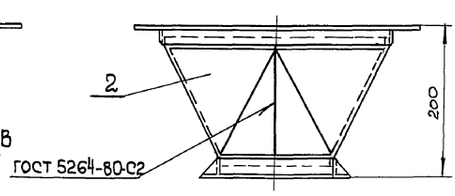

А-А
М 1:1

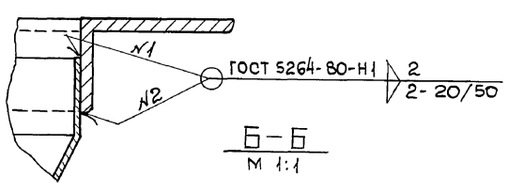

Б-Б
М 1:1

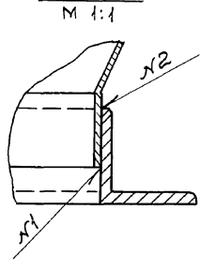

В—В

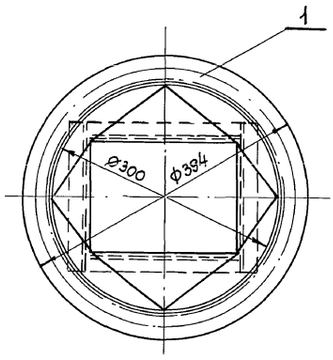

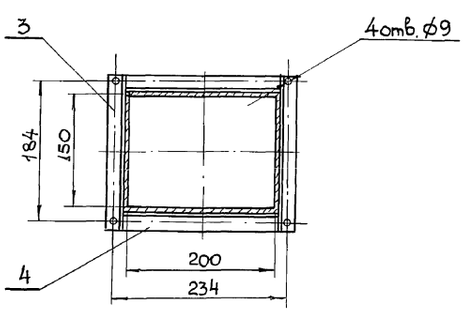

1. Предельные отклонения размеров $\pm\frac{t14}{2}$ по ст. СЭВ 302-76.
2. Сварку производить электродом Э-42 ГОСТ 9466-75.
3. Контроль качества сварных швов по ГОСТ 3242-79.

					05.00.00.00.СБ			
Изм	Лист	№ докум	Подпись	Дата	Патрубок переходный с ф300 на Р3-ТС2-Ц25/15 Сборочный чертеж	Лит	Масса	Масшт.
Разраб.		Гара					7.0	1:5
Пров.		Полинкевич				Лист	Листов 1	
Т. контр.						Харьковский ПРОМЗЕРНОПРОЕКТ		
Рук. гр.		Полинкевич						
Н. контр.		Роганова						
Нач. отд.		Гальченко						

Инв. № подл. | Подп. и дата | Взам. инв. № | Инв. № дубл. | Подп. и дата

07.00.00.00.СБ

Типовой проект № 702-1-16.90 Альбом 6

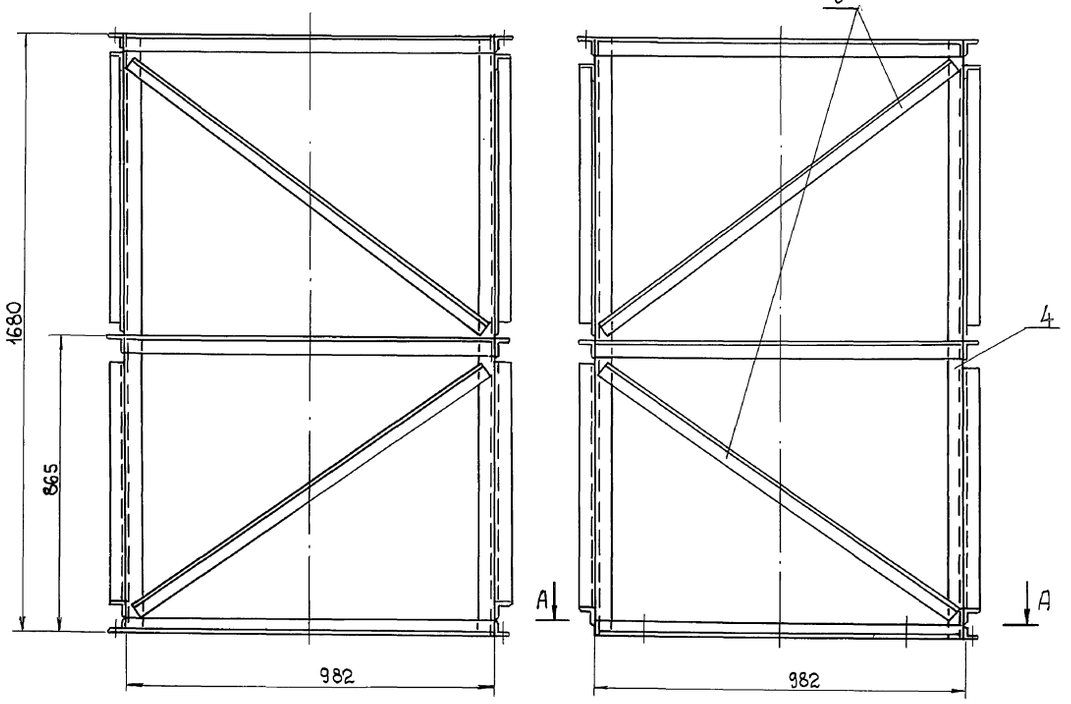

А-А

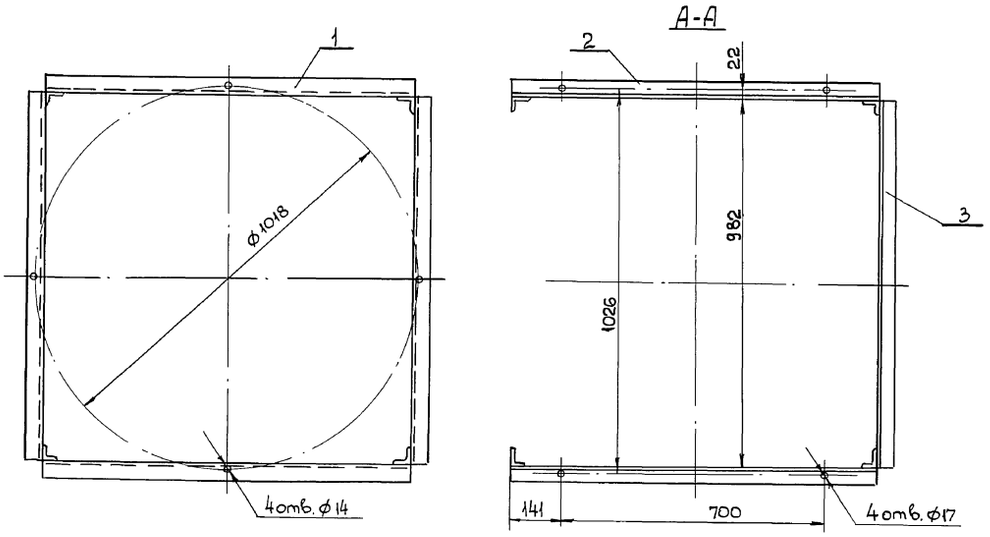

1. Предельные отклонения размеров $\pm\frac{t14}{2}$ по ст. СЭВ 302-76.
2. Сварку производить сплошным нормальным швом по двум сторонам сопряжения деталей согласно ГОСТ 5264-80, электродом Э42 ГОСТ 9466-75.

					07.00.00.00.СБ			
Изм	Лист	№ докум	Подпись	Дата	Опора под ЦОЛ-4.5. Сборочный чертеж	Лит	Масса	Масшт.
Разраб		Гара					64.4	1:10
Пров.		Полинкевич				Лист	Листов 1	
Т.контр.						Харьковский ПРОМЗЕРНОПРОЕКТ		
Рук. гр.		Полинкевич						
Н.контр.		Роганова						
Нач.отд.		Гальченко						

Инв. № подл. | Подп. и дата | Взам. инв. № | Инв. № дубл. | Подп. и дата

08.00.00.00.СБ

Типовой проект 702-1-16.90 Альбом 6

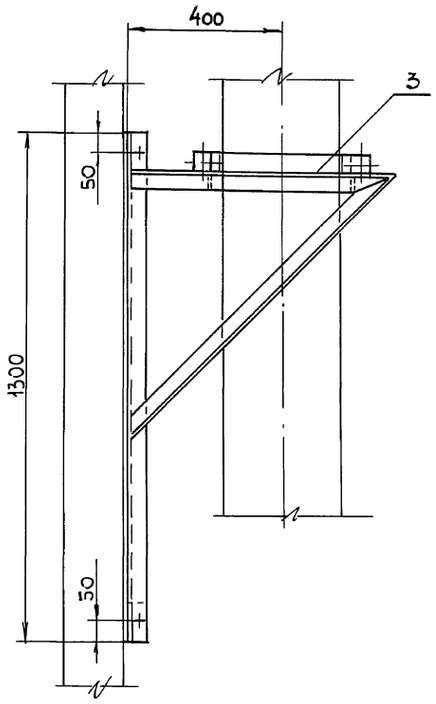

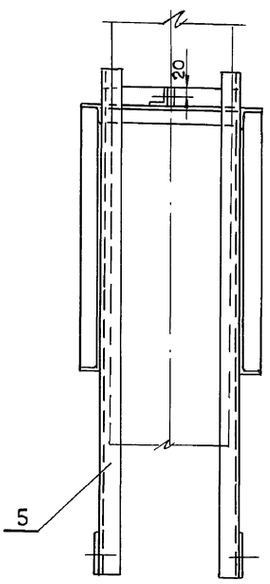

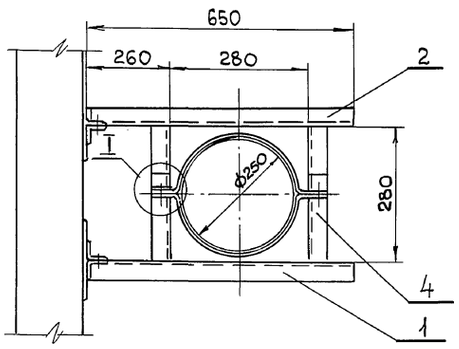

I
М 1:2

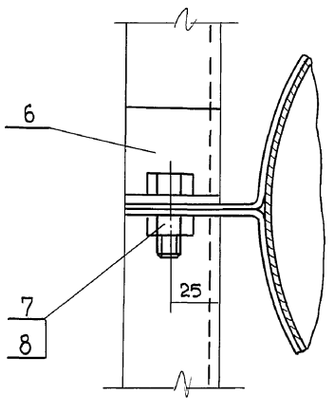

1. Предельные отклонения размеров $\pm\frac{t14}{2}$ по ст. СЭВ 302-76.
2. Сварку производить по двум сторонам прилегания деталей согласно ГОСТ 5264-80, электродом Э42 ГОСТ 9466-75. Катет шва - 5 мм

Изм.	Лист	№ докум.	Подпись	Дата	08.00.00.00.СБ			
Разраб.		Гара			Кронштейн для крепления воздуховода ф250. Сборочный чертеж.	Лит.	Масса	Масштаб
Пров.		Полинкевич					25,0	1:10
Т. контр.						Лист	Листов 1	
Рук. гр.		Полинкевич				Харьковский ПРОМЗЕРНОПРОЕКТ		
Н. контр.		Роганова						
Нач. отд.		Галыгенко						

Инв. № подл. | Подп. и дата | Взам. инв. № | Инв. № дубл. | Подп. и дата

09.00.00.00.СБ

Альбом 6

Типовой проект 702-1-16.90

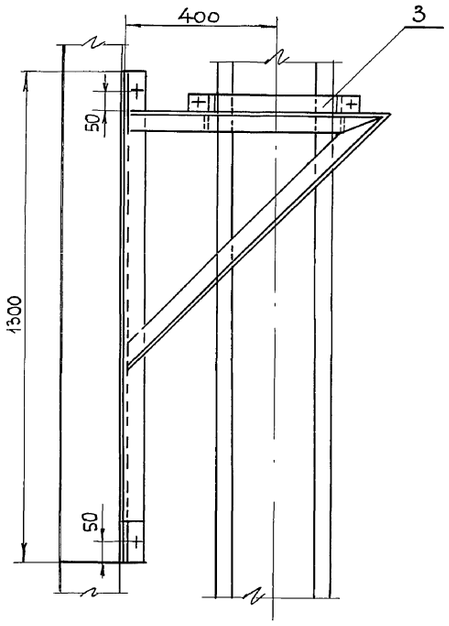

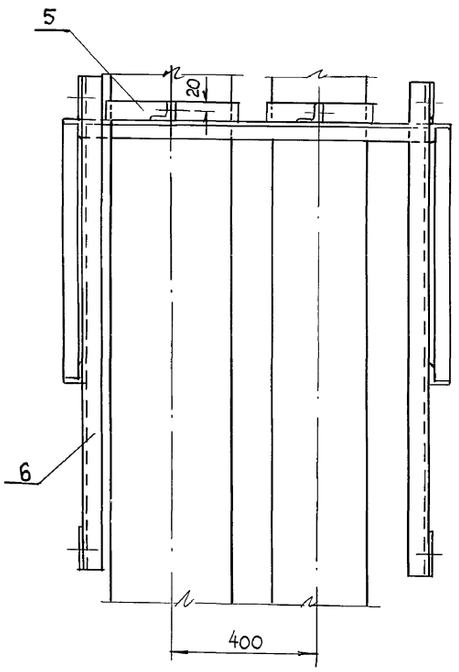

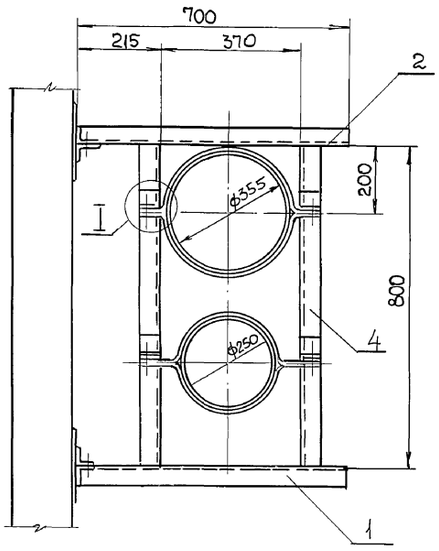

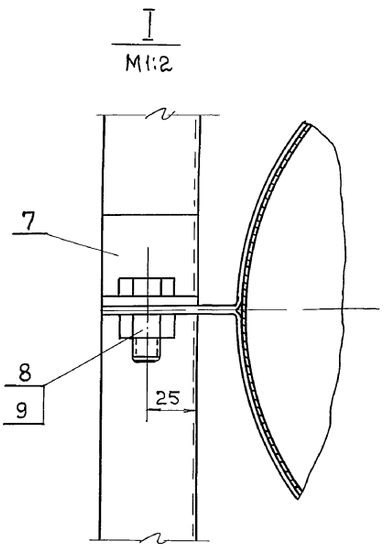

1 Предельные отклонения размеров $\pm\frac{t_{14}}{2}$ по ст. СЭВ 302-76.

2. Сварку производить по двум сторонам прилегания деталей согласно ГОСТ 5264-80, электродом Э-42. ГОСТ 9466-75. Катет шва 5мм.

Изм.	Лист	№Докум.	Подпись	Дата	09.00.00.00.СБ		
Разраб.		Гара			Кронштейн для крепления воздуховодов ф250 и ф355. Сборочный чертеж	Лит.	Масса: 32,0 / Масштаб: 1:10
Пров.		Полинкевич				Лист	Листов 1
Т.контр.						Харьковский ПРОМЗЕРНОПРОЕКТ	
Рук. гр.		Полинкевич					
Н.контр.		Роганова					
Нач.отд.		Гольченко					

Инв. № подл. | Подп. и дата | Взам. инв. № | Инв. № дубл. | Подп. и дата

10.00.00.00.СБ

Типовой проект 702-1-16.90 Альбом 6

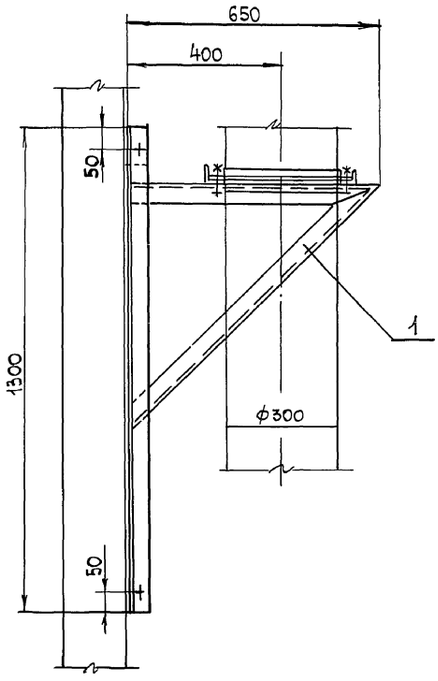

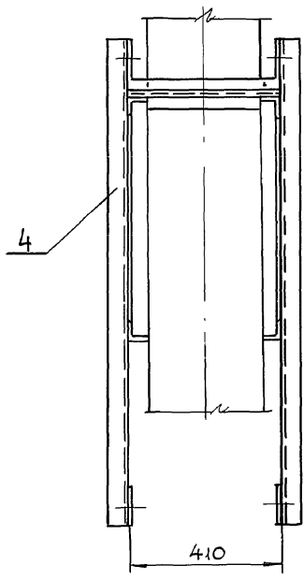

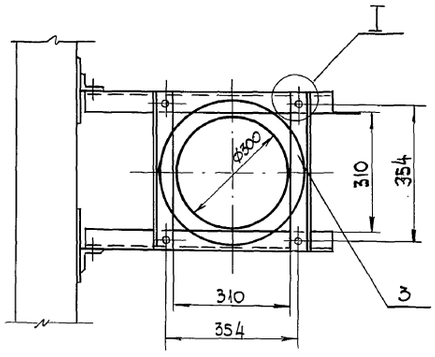

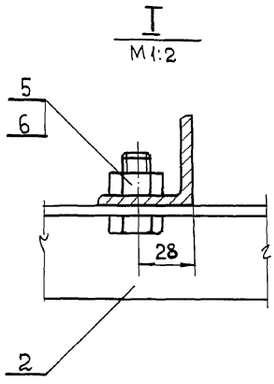

1. Предельные отклонения размеров $\pm\frac{t14}{2}$ по ст. СЭВ.302-76.
2. Сварку производить по двум сторонам прилегания деталей согласно ГОСТ 5264-80, электродом Э42 ГОСТ 9466-75. Катет шва - 5 мм
3. После установки кронштейна на болтах сварку произвести по контуру прилегания деталей

Изм	Лист	N докум	Подпись	Дата	10.00.00.00.СБ.			
Разраб.		Гара			Кронштейн для крепления самотека ф 300 мм. Сборочный чертеж.	Лит	Масса	Масшт
Пров.		Полинкевич					25.0	1:10
Т. контр.						Лист	Листов 1	
Рук. гр.		Полинкевич				Харьковский ПРОМЗЕРНОПРОЕКТ		
Н. контр.		Роганова						
Нач. отд.		Гольченко						

Инв. N подл. | Подп. и дата | Взам. инв. N | Инв. N дубл. | Подп. и дата

11.00.00.00.СБ

Типовой проект 702-1-16.90 Альбом 6

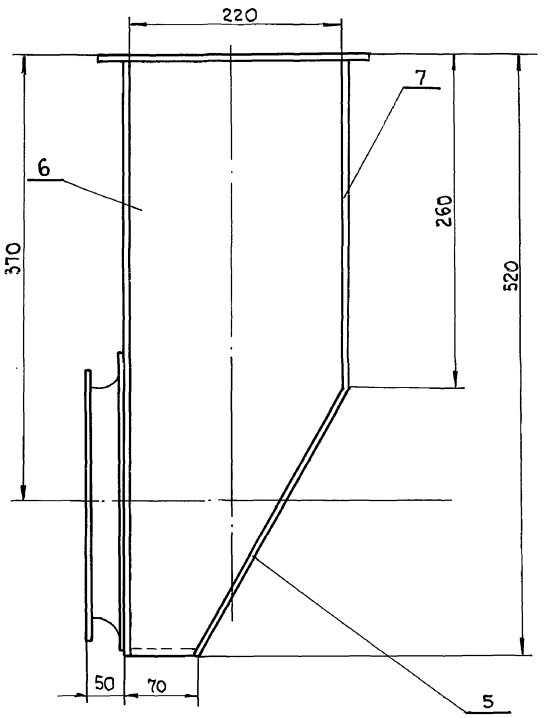

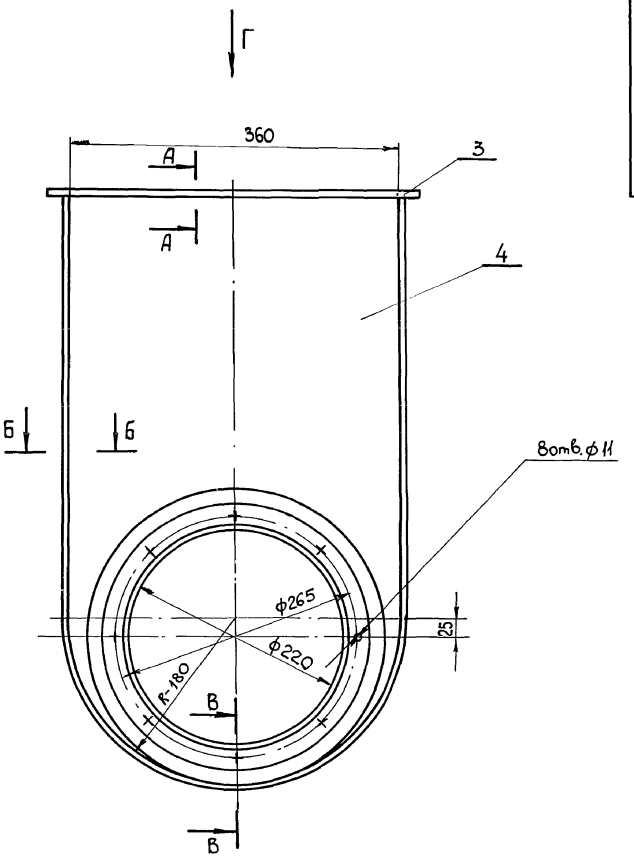

Вид Г

В-В
М1:1

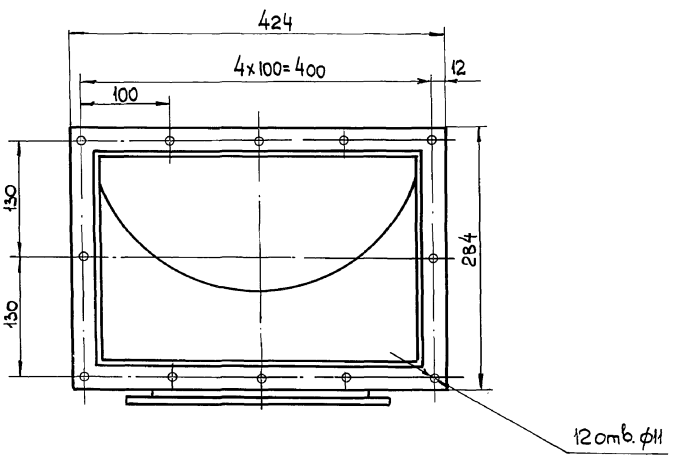

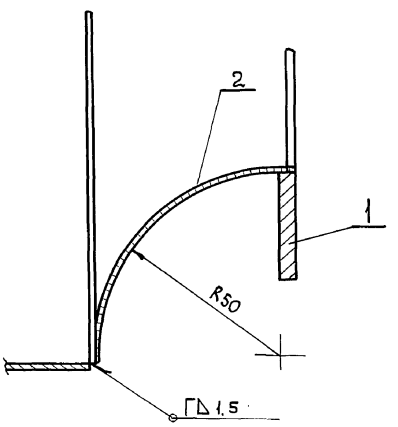

1. Сварку производить сплошным нормальным швом по всему контуру сопряжения деталей газосваркой.
2. Контроль качества сварного шва по ГОСТ 3242-79.
3. Предельные отклонения размеров $\pm\frac{t14}{2}$ по ст.. СЭВ 302-76.
4* — размер для справок

А-А
М1:1

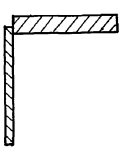

Б-Б
М1:1

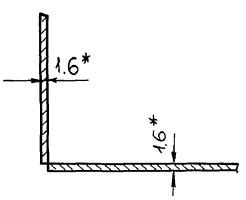

Изм.	Лист	№документа	Подп.	Дата
Разраб.		Гара		
Проверил		Полинкевич		
Т.контр.				
Рук. гр.		Полинкевич		
Н.контр.		Роганова		
Нач. отд.		Гальченко		

11.00.00.00.СБ.

Коробка входная к вентилятору ВЦ5-45-4.25

Сборочный чертеж

Литер	Масса	Масштаб
	10,0	1:5

Лист | Листов 1

Харьковский ПРОМЗЕРНОПРОЕКТ

Инв. № подл. | Подп. и дата | Взам. инв. № | Инв. № дубл. | Подп. и дата

Типовой проект 702-1-16.90 Альбом 6

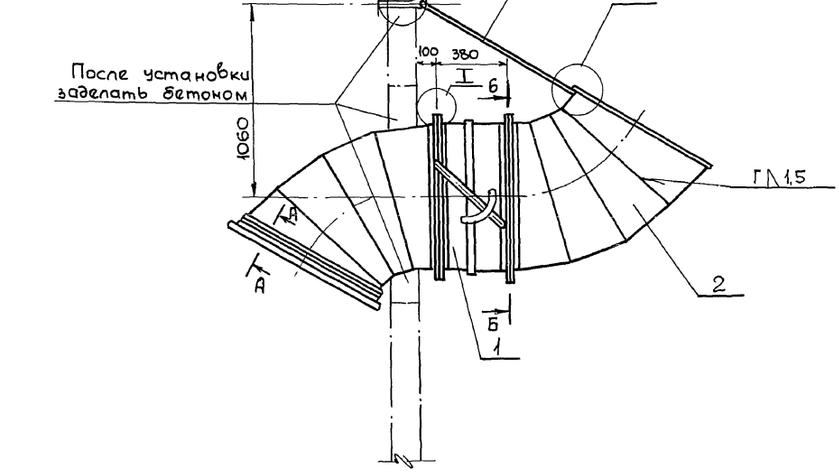

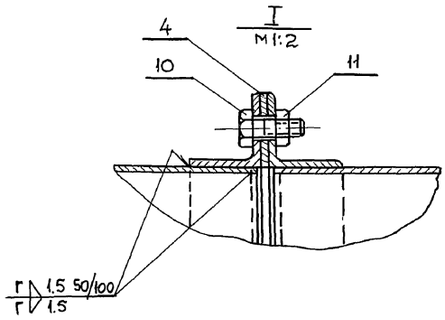

А – А
М 1:1

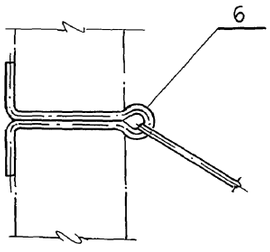

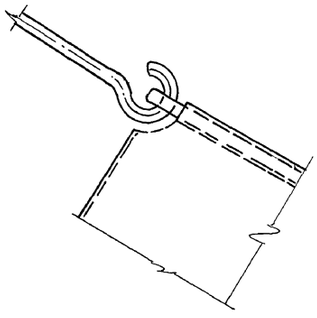

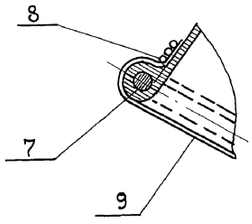

Б – Б
М 1:10

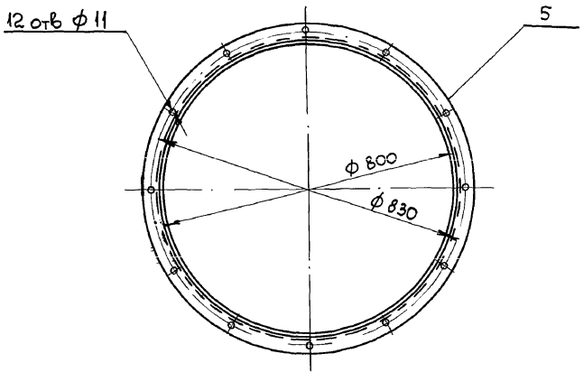

1. Предельные отклонения размеров $\pm\frac{t14}{2}$ по ст. СЭВ 302-76
2. Контроль качества сварного шва по ГОСТ 3242-79.

					12.00.00.00.СБ			
Изм	Лист	№ докум	Подпись	Дата	Патрубок для подвода наружного воздуха в помещение. Сборочный чертеж	Лит	Масса	Масштаб
Разраб.		Гара					133,0	1:20
Пров.		Полинкевич				Лист	Листов 1	
Т. контр.						Харьковский ПРОМЗЕРНОПРОЕКТ		
Рук. гр.		Полинкевич						
Н. контр.		Роганова						
Нач. отд.		Гальченко						

Инв. № подл. | Подп. и дата | Взам. инв. № | Инв. № дубл. | Подп. и дата

13.00.00.00.СБ.

Типовой проект 702-1-16.90 Альбом 6

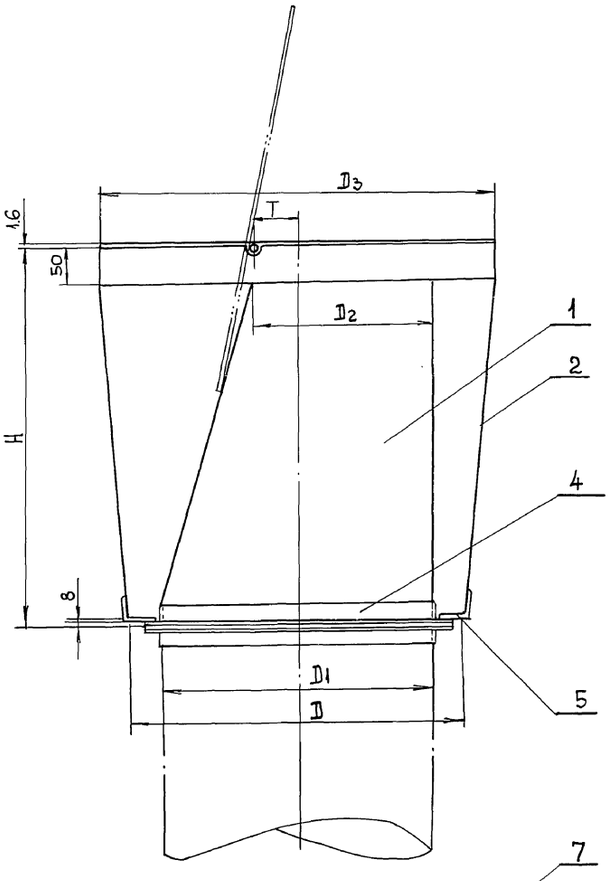

Вид Б

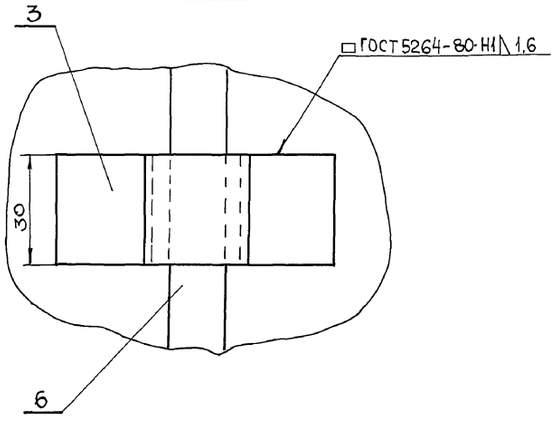

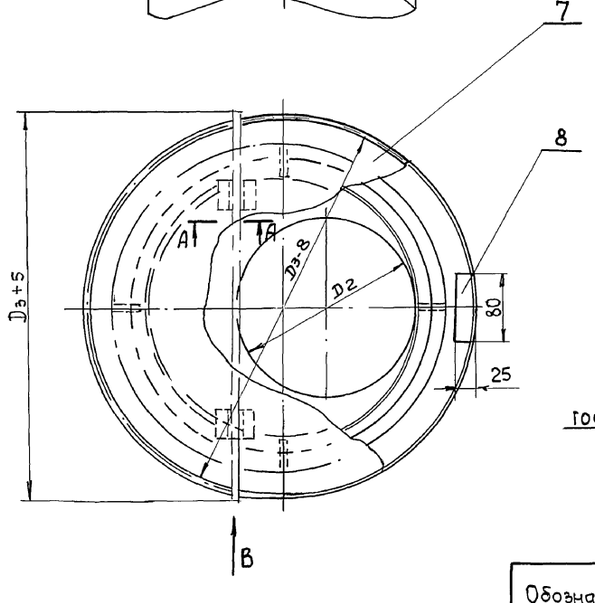

Вид В
М 1:1

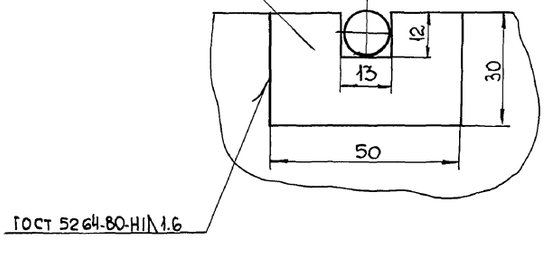

Обозначение	Масса кг	Н	Т	Д1	Д2	Д3	Д4
13.00.00.00	18,5	400	45	250	180	400	350
13.00.00.00.-01	22,5	550	65	355	230	505	455

А-А
М 1:1

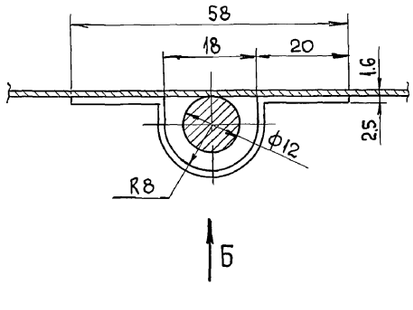

Изм	Лист	N докум	Подпись	Дата	13.00.00.00.СБ.		
Разраб.		Гара			Устройство на выхлопе аспирационных сетей Сборочный чертеж.	Лит	Масса	Масштаб
Пров.		Полинкевич						
Т.контр.						Лист	Листов 1
Рук.гр.		Полинкевич				Харьковский ПРОМЗЕРНОПРОЕКТ	
Н.контр.		Роганова					
Нач.отд.		Гальченко					

Подп. и дата | Инв. N дубл. | Взам. инв. N | Подп. и дата | Инв. N подл.

Альбом 6

Типовой проект №702-1-16.90

Формат	Зона	Поз.	Обозначение	Наименование	Кол.	Примечание
Б4		9	02.00.00.09	Упор		
				Полоса 5×50 ГОСТ 103-76 ℓ=800 / Ст.3 ГОСТ 535-79*	2	3,2 кг
Б4		10	02.00.00.10	Планка		
				Полоса 5×80 ГОСТ 103-76 ℓ=200 / Ст.3. ГОСТ 535-79*	4	2,4 кг
Б4		11	02.00.00.11	Стяжка		
				Круг 16 ГОСТ 2590-71* ℓ=1200 / Ст.3 ГОСТ 535-79*	26	49,6 кг
				Стандартные изделия		
		12		Болт М16×40.58 ГОСТ 7798-70*	8	
		13		Гайка М16.5 ГОСТ 5915-70*	120	

Изм	Лист	№ докум.	Подп.	Дата	02.00.00.00	Лист 2

Копировал Ляин Формат А4

Альбом 6

Типовой проект 702-1-16.90

Формат	Зона	Поз.	Обозначение	Наименование	Кол.	Примечание
				Документация		
А2			02.00.00.00 СБ	Сборочный чертеж		
				Детали		
Б4		1	02.00.00.01	Рельс		
				Швеллер 14 ГОСТ 8240-72* ℓ=39000 / Ст.3 ГОСТ 535-79*	2	960,0 кг
Б4		2	02.00.00.02	Стойка		
				Уголок Б.50×50×5 ГОСТ 8509-86 ℓ=595 / Ст.3 ГОСТ 535-79*	52	117,0 кг
Б4		3	02.00.00.03	Уголок основания		
				Уголок Б.75×50×5 ГОСТ 8510-86 ℓ=200 / Ст.3 ГОСТ 535-79*	52	39,0 кг
Б4		4	02.00.00.04	Подкос		
				Уголок Б.50×50×5 ГОСТ 8509-86 ℓ=800 / Ст.3 ГОСТ 535-79*	78	234,0 кг
Б4		5	00.00.00.05	Уголок поперечный		
				Уголок Б.50×50×5 ГОСТ 8509-86 ℓ=1350 / Ст.3 ГОСТ 535-79*	2	10,2 кг
Б4		6	02.00.00.06	Опора		
				Уголок Б.100×100×7 ГОСТ 8509-86 ℓ=2520 / Ст.3 ГОСТ 535-79*	2	54,4 кг
Б4		7	02.00.00.07	Кронштейн		
				Уголок Б.50×50×5 ГОСТ 8509-86 ℓ=250 / Ст.3 ГОСТ 535-79*	74	69,6 кг
Б4		8	02.00.00.08	Уголок поперечный		
				Уголок Б.50×50×5 ГОСТ 8509-86 ℓ=1170 / Ст.3 ГОСТ 535-79*	26	114,6 кг

Изм	Лист	№ докум	Подп.	Дата	02.00.00.00			
Разраб.		Гара			Металлоконструкция удлиненной части надсилосных конвейеров №1.4÷1.6	Литер	Лист 1	Листов 2
Провер.		Полинкевич				Харьковский ПРОМЗЕРНОПРОЕКТ		
Рук. гр.		Полинкевич						
Н.контр.		Роганова						
Нач.отд.		Гальченко						

Копировал Ляин Формат А4

Альбом 6

Типовой проект 702-1-16.90

Формат	Зона	Поз	Обозначение	Наименование	Кол.	Примечание
				Документация		
А2			01.00.00.00 СБ	Сборочный чертеж		
				Детали		
Б4		1	01.00.00.01	Стойка		
				Уголок В.50×50×5 ГОСТ 8509-86 ℓ=395 / Ст.3 ГОСТ 535-79*	40	60,0 кг
Б4		2	01.00.00.02	Уголок поперечный		
				Уголок В.50×50×5 ГОСТ 8509-86 ℓ=1020 / Ст.3 ГОСТ 535-79*	20	77,0 кг
Б4		3	01.00.00.03	Уголок основания		
				Уголок В.50×50×5 ГОСТ 8509-86 ℓ=200 / Ст.3 ГОСТ 535-79*	40	30,0 кг
Б4		4	01.00.00.04	Уголок продольный		
				Уголок В.50×50×5 ГОСТ 8509-86 ℓ=39300 / Ст.3 ГОСТ 535-79*	2	296,0 кг
Б4		5	01.00.00.05	Подкос		
				Уголок В.50×50×5 ГОСТ 8509-86 ℓ=450 / Ст.3 ГОСТ 535-79*	20	34,0 кг

Изм	Лист	№ докум	Подп.	Дата	01.00.00.00 СБ			
Разраб.		Гара			Металлоконструкции удлиненной части конвейеров №1.1; 1.2; 1.3.	Лит	Лист 1	Листов
Провер.		Полинкевич				Харьковский ПРОМЗЕРНОПРОЕКТ		
Рук. гр.		Полинкевич						
Н.контр.		Роганова						
Нач.отд.		Гальченко						

Копировал Ляин Формат А4

Типовой проект 702-1-16.90 Альбом 6

Формат	Зона	Поз.	Обозначение	Наименование	Кол.	Примечание
				Документация		
А3			04.00.00.00.СБ	Сборочный чертеж		
				Детали		
		1	серия 4.702-I	Фланец 1СФ4	1	2.7 кг
Б.Ч		2	04.00.00.01	Корпус		
				Лист $\frac{БЛН2\ ГОСТ\ 19903-74^*}{3\text{-}IV\text{-}Н\ Ст3\ ГОСТ\ 16523-70}$	1	2.2 кг
Б.Ч		3	04.00.00.02	Сторона фланца		
				Уголок $\frac{В40\times40\times4\ ГОСТ\ 8509-86}{Ст.3\ ГОСТ\ 535-79^*}$ $l=280$	2	1.4 кг
Б.Ч		4	04.00.00.03	Сторона фланца		
				Уголок $\frac{В40\times40\times4\ ГОСТ\ 8509-86}{Ст.3\ ГОСТ\ 535-79^*}$ $l=360$	2	1.7 кг

Подпись и дата | Инв. № дубл. | Взам. инв. № | Подпись и дата | Инв. № подл.

Изм	Лист	№ докум	Подп.	Дата	04.00.00.00			
Разраб.		Гара			Патрубок переходный от РЗ-ТС2-Ц25/15 №2,1 на ⌀ 300.	Лит	Лист	Листов 1
Провер.		Полинкевич				Харьковский ПРОМЗЕРНОПРОЕКТ		
Рук. гр.		Полинкевич						
Н.контр.		Роганова						
Нач.отд.		Гальченко						

Копировал ляин Формат А4

Типовой проект 702-1-16.90 Альбом 6

Формат	Зона	Поз.	Обозначение	Наименование	Кол.	Примечание
				Документация		
А3			03.01.00.00.СБ	Сборочный чертеж		
				Детали		
Б.Ч		1	03.01.00.01	Уголок опоры		
				Уголок $\frac{В63\times63\times5\ ГОСТ\ 8509-86}{Ст.3\ ГОСТ\ 535-79^*}$ $l=1082$	2	10,4 кг
Б.Ч		2	03.01.00.02	Уголок опоры		
				Уголок $\frac{В63\times40\times5\ ГОСТ\ 8510-86}{Ст.3\ ГОСТ\ 535-79^*}$ $l=956$	1	3,7 кг
Б.Ч		3	03.01.00.03	Уголок опоры		
				Уголок $\frac{В63\times40\times5\ ГОСТ\ 8510-86}{Ст.3\ ГОСТ\ 535-79^*}$ $l=956$	1	3,7 кг
Б.Ч		4	03.01.00.04	Косынка		
				Полоса $\frac{5\times150\ ГОСТ\ 103-76}{Ст.3\ ГОСТ\ 535-79^*}$ $l=150$	16	7.2 кг
				Материалы		
		5		Уголок $\frac{В63\times63\times6\ ГОСТ\ 8509-86}{Ст.3\ ГОСТ\ 535-79^*}$ $l=540$	4	12,4 кг
		6		Уголок $\frac{В63\times63\times5\ ГОСТ\ 8509-86}{Ст.3\ ГОСТ\ 535-79^*}$ $l=956$	6	27,6 кг

Подпись и дата | Инв. № дубл. | Взам. инв. № | Подпись и дата | Инв. № подл.

Изм	Лист	№ докум	Подп.	Дата	03.01.00.00			
Разраб.		Гара			Металлоконструкции под ЦОЛ-4,5 и агрегат шлюзового затвора	Лит	Лист	Листов 1
Провер.		Полинкевич				Харьковский ПРОМЗЕРНОПРОЕКТ		
Рук. гр.		Полинкевич						
Н.контр.		Роганова						
Нач.отд.		Гальченко						

Копировал ляин Формат А4

Типовой проект 702-1-16.90 Альбом 6

Формат	Зона	Поз.	Обозначение	Наименование	Кол.	Примечание
		9		Уголок $\frac{В50\times50\times5\ ГОСТ\ 8509-86}{Ст.3\ ГОСТ\ 535-79^*}$ $l=700$	6	15,8 кг
		10		Уголок $\frac{В50\times50\times5\ ГОСТ\ 8509-86}{Ст.3\ ГОСТ\ 535-79^*}$ $l=650$	6	14,7 кг
		11		Уголок $\frac{В50\times50\times5\ ГОСТ\ 8509-86}{Ст.3\ ГОСТ\ 535-79^*}$ $l=630$	6	14,2 кг
		12		Уголок $\frac{В63\times63\times5\ ГОСТ\ 8509-86}{Ст.3\ ГОСТ\ 535-79^*}$ $l=540$	12	37,0 кг
		13		Швеллер $\frac{8\ ГОСТ\ 8240-72^*}{Ст.3\ ГОСТ\ 535-79^*}$ $l=755$	1	5,3 кг
		14		Швеллер $\frac{8\ ГОСТ\ 8240-72^*}{Ст.3\ ГОСТ\ 535-79^*}$ $l=360$	2	5,0 кг
		15		Швеллер $\frac{8\ ГОСТ\ 8240-72^*}{Ст.3\ ГОСТ\ 535-79}$ $l=720$	1	5,0 кг
		16		Уголок $\frac{В50\times50\times5\ ГОСТ\ 8509-86}{Ст.3\ ГОСТ\ 535-79^*}$ $l=1080$	2	8,1 кг
		17		Уголок $\frac{В50\times50\times5\ ГОСТ\ 8509-86}{Ст.3\ ГОСТ\ 535-79^*}$ $l=810$	2	6,1 кг
		18		Уголок $\frac{В50\times50\times5\ ГОСТ\ 8509-86}{Ст.3\ ГОСТ\ 536-79^*}$ $l=790$	2	6,0 кг
		19		Уголок $\frac{В63\times63\times6\ ГОСТ\ 8509-86}{Ст.3\ ГОСТ\ 535-79}$ $l=910$	4	20,8 кг
		20		Швеллер $\frac{8\ ГОСТ\ 8240-72^*}{Ст.3\ ГОСТ\ 535-79^*}$ $l=200$	4	5,6 кг

Подпись и дата | Инв. № подл. | Взам. инв. № | Подпись и дата | Инв. № подл.

Изм	Лист	№ докум	Подпись	Дата	03.00.00.00.	Лист 2

Типовой проект 702-1-16.90 Альбом 6

Формат	Зона	Поз.	Обозначение	Наименование		Примечание
				Документация		
А2			03.00.00.00.СБ	Сборочный чертеж		
				Сборочные единицы		
А4		1	03.01.00.00	Опора под ЦОЛ-4.5 и		
				Агрегат шлюзового затвора	1	
				Детали		
Б.Ч		2	03.00.00.01	Косынка		
				Полоса $\frac{5\times150\ ГОСТ\ 103-76}{Ст.3\ ГОСТ\ 535-79^*}$ $l=150$	36	16,2 кг
Б.Ч		3	03.00.00.02	Пластина		
				Полоса $\frac{10\times150\ ГОСТ\ 103-76}{Ст.3\ ГОСТ\ 535-79^*}$ $l=180$	4	8.4 кг
Б.Ч		4	03.00.00.03	Балка поперечная		
				Швеллер $\frac{8\ ГОСТ\ 8240-72^*}{Ст.3\ ГОСТ\ 535-79^*}$ $l=800$	1	5,6 кг
Б.Ч		5	03.00.00.04	Балка продольная		
				Швеллер $\frac{8\ ГОСТ\ 8240-72^*}{Ст.3\ ГОСТ\ 535-79^*}$ $l=755$	1	5,3 кг
Б.Ч		6	03.00.00.05	Балка поперечная		
				Швеллер $\frac{8\ ГОСТ\ 8240-72^*}{Ст.3\ ГОСТ\ 535-79^*}$ $l=800$	1	5.6 кг
Б.Ч		7	03.00.00.06	Уголок опоры		
				Уголок $\frac{В75\times50\times6\ ГОСТ\ 8510-86}{Ст.3\ ГОСТ\ 535-79^*}$ $l=1080$	2	12,3 кг
Б.Ч		8	03.00.00.07	Уголок опоры		
				Уголок $\frac{В75\times50\times8\ ГОСТ\ 8510-86}{Ст.3\ ГОСТ\ 535-79^*}$ $l=700$	6	24.0 кг
				Материалы		

Подпись и дата | Инв. № подл. | Взам. инв. № | Подпись и дата | Инв. № подл.

Изм	Лист	№ докум	Подп.	Дата	03.00.00.00			
Разраб.		Гара			Металлоконструкции под РЗ-ТС2-Ц25/15 № 2.1 УГ1-ББЦ и ЦОЛ-4.5 над ним.	Лит	Лист 1	Листов 2
Провер.		Полинкевич				Харьковский ПРОМЗЕРНОПРОЕКТ		
Рук. гр.		Полинкевич						
Н.контр.		Роганова						
Нач.отд.		Гальченко						

Формат А4

Типовой проект № 702-1-16.90 Альбом 6

Формат	Зона	Поз.	Обозначение	Наименование	Кол.	Примечание
				Документация		
А2			08.00.00.00.СБ	Сборочный чертеж		
				Детали		
Б4		1	08.00.00.01	Кронштейн левый		
				Уголок ℓ=1600 В50×50×5 ГОСТ 8509-86 Ст.3 ГОСТ 535-79*	1	6,0 кг
Б4		2	08.00.00.02	Кронштейн правый		
				Уголок ℓ=1600 В50×50×5 ГОСТ 8509-86 Ст3. ГОСТ 535-79*	1	6,0 кг
Б4		3	08.00.00.03	Полухомут		
				Лента ℓ=520 2,5×50 ГОСТ 6009-74* Ст.3 ГОСТ 535-79*	2	0,7 кг
Б4		4	08.00.00.04	Поперечина		
				Уголок ℓ=280 В50×50×5 ГОСТ 8509-86 Ст.3 ГОСТ 535-79*	2	2.1 кг
Б4		5	08.00.00.05	Стойка		
				Уголок ℓ=1300 В50×50×5 ГОСТ 8509-86 Ст3. ГОСТ 535-79*	2	9,8 кг
Б4		6	08.00.00.06	Лапа		
				Уголок ℓ=50 В50×50×5 ГОСТ 8509-86 Ст.3 ГОСТ 535-79*	2	0,4 кг
				Стандартные изделия		
		7		Болт М12×25.58 ГОСТ 7798-70*	2	
		8		Гайка М12.5 ГОСТ 5915-70*	2	

Подп. и дата | Инв. № дубл. | Взам. инв. № | Подп. и дата | Инв. № подл.

Изм	Лист	№ докум	Подпись	Дата
Разраб.		Гара		
Провер.		Полинкевич		
Рук. гр.		Полинкевич		
Н. контр.		Роганова		
Нач. отд.		Гальченко		

08.00.00.00

Кронштейн для крепления воздуховода ф 250

Лит	Лист	Листов
		1

Харьковский ПРОМЗЕРНОПРОЕКТ

Копировал Ляци Формат А4

Типовой проект 702-1-16.90 Альбом 6

Формат	Зона	Поз.	Обозначение	Наименование	Кол.	Примечание
				Документация		
А2			07.00.00.00.СБ	Сборочный чертеж		
				Детали		
Б4		1	07.00.00.01	Уголок верхний		
				Уголок ℓ=982 В40×40×4 ГОСТ 8509-86 Ст.3 ГОСТ 535-79*	4	9,5 кг
Б4		2	07.00.00.02	Уголок нижний		
				Уголок ℓ=982 В40×40×4 ГОСТ 8509-86 Ст3 ГОСТ 535-79*	2	4.8 кг
Б4		3	07.00.00.03	Боковина		
				Уголок ℓ=982 В40×40×4 ГОСТ 8509-86 Ст.3 ГОСТ 535-79*	5	11.9 кг
Б4		4	07.00.00.04	Стойка		
				Уголок ℓ=1690 В40×40×4 ГОСТ 8509-86 Ст.3 ГОСТ 535-79*	4	16,0 кг
Б4		5	07.00.00.05	Раскос		
				Уголок ℓ=1150 В40×40×4 ГОСТ 8509-86 Ст.3 ГОСТ 535-79*	8	22,2 кг

Подп. и дата | Инв. № дубл. | Взам. инв. № | Подп. и дата | Инв. № подл.

Изм	Лист	№ докум	Подпись	Дата
Разраб.		Гара		
Пров.		Полинкевич		
Рук. гр.		Полинкевич		
Н. контр.		Роганова		
Нач. отд.		Гальченко		

07.00.00.00

Опора под цол-4,5

Лит	Лист	Листов
		1

Харьковский ПРОМЗЕРНОПРОЕКТ

Копировал Ляци Формат А4

Типовой проект 702-1-16.90 Альбом 6

Формат	Зона	Поз	Обозначение	Наименование	Кол.	Примечание
				Документация		
А3			06.00.00.00.СБ	Сборочный чертеж		
				Детали		
		1	Серия 4.702-I	Фланец 1СФ3	1	1.8 кг
Б4		2	06.00.00.01	Корпус		
				Лист Б.ПН 2 ГОСТ 19903-74* 3.IV Ст 3 ГОСТ 16523-70*	1	2.4 кг
Б4		3	06.00.00.02	Сторона фланца		
				Уголок ℓ=204 В25×25×3 ГОСТ 8509-86 Ст.3 ГОСТ 535-79*	2	0,4 кг
Б4		4	06.00.00.03	Сторона фланца		
				Уголок ℓ=204 В25×25×3 ГОСТ 8509-86 Ст.3 ГОСТ 535-79*	2	0,4 кг

Подп. и дата | Инв. № дубл. | Взам. инв. № | Подп. и дата | Инв. № подл.

Изм	Лист	№ докум	Подп.	Дата
Разраб.		Гара		
Провер.		Полинкевич		
Рук. гр.		Полинкевич		
Н. контр.		Роганова		
Нач. отд.		Гальченко		

06.00.00.00.

Патрубок переходный с ф 220 на РЗ-ТС2-Ц25/15

Лит	Лист	Листов
		1

Харьковский ПРОМЗЕРНОПРОЕКТ

Типовой проект 702-1-16.90 Альбом 6

Формат	Зона	Поз	Обозначение	Наименование	Кол.	Примечание
				Документация		
А3			05.00.00.00.СБ	Сборочный чертеж		
				Детали		
		1	Серия 4.702-I	Фланец 1СФ.4	1	2.7 кг
Б4		2	05.00.00.01	Корпус		
				Лист Б.ПН.2 ГОСТ 19903-74* 3.IV Н ст3 ГОСТ 16523-70*	1	3,5 кг
Б4		3	05.00.00.02	Сторона фланца		
				Уголок ℓ=204 В25×25×3 ГОСТ 8509-86 Ст.3 ГОСТ 535-79*	2	0,4 кг
Б4		4	05.00.00.03	Сторона фланца		
				Уголок ℓ=204 В25×25×3 ГОСТ 8509-86 Ст3 ГОСТ 535-79*	2	0,4 кг

Подп. и дата | Инв. № дубл. | Взам. инв. № | Подп. и дата | Инв. № подл.

Изм	Лист	№ докум	Подп.	Дата
Разраб.		Гара		
Провер.		Полинкевич		
Рук. гр.		Полинкевич		
Н. контр.		Роганова		
Нач. отд.		Гальченко		

05.00.00.00

Патрубок переходный с ф 300 на РЗ-ТС2-Ц25/15

Лит	Лист	Листов
		1

Харьковский ПРОМЗЕРНОПРОЕКТ

Типовой проект 702-1-16.90 Альбом 6

Формат	Зона	Поз.	Обозначение	Наименование	Кол.	Примечание
				Документация		
А2			12.00.00.00СБ	Сборочный чертеж		
				Сборочные единицы		
		1	АТ31-80	Клапан для воздуховода ф 800	1	
				Детали		
Б4		2	12.00.00.01	Звено отвода		
				Лист $\frac{БПН.1,5\ ГОСТ\ 19903-74^*}{3-IV-Н.Ст3.ГОСТ\ 16523-70}$	8	85,6 кг
Б4		3	12.00.00.02	Тяга		
				Круг $\frac{10\ ГОСТ\ 2590-71^*}{3\ ГОСТ\ 535-79^*}$ ℓ=1000	1	0,62 кг
Б4		4	12.00.00.03	Прокладка		
				Резина 3 ГОСТ 7338-77*	2	
Б4		5	12.00.00.04	Фланец		
				Уголок $\frac{6,25\times25\times4\ ГОСТ\ 8509-86}{Ст3\ ГОСТ\ 535-79^*}$ ℓ=2660	2	7,9 кг
Б4		6	12.00.00.05	Проушина		
				Круг $\frac{10.ГОСТ\ 2590-71^*}{3\ ГОСТ\ 535-79^*}$ ℓ=550	1	0,38 кг
Б4		7	12.00.00.06	Кольцо жесткости	2	2.0 кг
				Круг $\frac{8.ГОСТ\ 2590-71^*}{3\ ГОСТ\ 535-79^*}$		
				Материалы		
		8		Проволока 2 ГОСТ 3282-74*		0,3 кг
		9		Сетка ГОСТ 2715-75*		2,0 кг
				Стандартные изделия		
		10		Болт М10×25.58. ГОСТ 7798-70*	24	
		11		Гайка М10.5 ГОСТ 5915-70*	24	

Подп. и дата | Инв. № подл. | Взам. инв. № | Инв. № дубл. | Подп. и дата

Изм.	Лист	№ докум.	Подп.	Дата
Разраб.		Гара		
Провер.		Полинкевич		
Рук. гр.		Полинкевич		
Н.контр.		Роганова		
Нач.отд.		Роганова		

12.00.00.00

Патрубок для подвода наружного воздуха в помещение

Лит	Лист	Листов
И		1

Харьковский ПРОМЗЕРНОПРОЕКТ

Копировал Формат А4

Типовой проект 702-1-16.90 Альбом 6

Формат	Зона	Поз.	Обозначение	Наименование	Кол.	Примечание
				Документация		
А2			11.00.00.00СБ	Сборочный чертеж		
				Детали		
Б4		1	11.00.00.01	Фланец		
				Лист $\frac{БПН.3,0\ ГОСТ\ 19903-74^*}{3.IV.Н.Ст3\ ГОСТ\ 16523-70^*}$	1	0,75 кг
Б4		2	11.00.00.02	Переход		
				Лист $\frac{БПН.1,6\ ГОСТ\ 19903-74^*}{3.IV.Н.Ст3.ГОСТ\ 16523-70^*}$	1	0,9 кг
Б4		3	11.00.00.03	Фланец		
				Лист $\frac{БПН.3,0\ ГОСТ\ 19903-74^*}{3.IV.Н.Ст3.ГОСТ\ 16523-70^*}$	1	1,15 кг
Б4		4	11.00.00.04	Стенка передняя		
				Лист $\frac{БПН.1,6\ ГОСТ\ 19903-74^*}{3.IV.Н.Ст3\ ГОСТ\ 16523-70^*}$	1	1.85 кг
Б4		5	11.00.00.05	Стенка задняя		
				Лист $\frac{БПК.1,6\ ГОСТ\ 19903-74^*}{3.IV.Н.Ст3\ ГОСТ\ 16523-70^*}$	1	1.3 кг
Б4		6	11.00.00.06	Стенка боковая		
				Лист $\frac{БПН.1,6\ ГОСТ\ 19903-74^*}{3.IV.Н.Ст3\ ГОСТ\ 16523-70^*}$	1	2,9 кг
Б4		7	11.00.00.07	Стенка задняя		
				Лист $\frac{БПН.1,6\ ГОСТ\ 19903-74^*}{3.IV.Н.Ст3.ГОСТ\ 16523-70^*}$	1	1,15 кг

Подп. и дата | Инв. № подл. | Взам. инв. № | Инв. № дубл. | Подп. и дата

Изм.	Лист	№ докум.	Подп.	Дата
Разраб.		Гара		
Провер.		Полинкевич		
Рук. гр.		Полинкевич		
Н.контр.		Роганова		
Нач.отд.		Роганова		

11.00.00.00

Коробка входная к вентилятору ВЦ5-45-4,25

Лит	Лист	Листов
И		1

Харьковский ПРОМЗЕРНОПРОЕКТ

Копировал Формат А4

Типовой проект 702-1-16.90. Альбом 6

Формат	Зона	Поз.	Обозначение	Наименование	Кол.	Примечание
				Документация		
А2			10.00.00.00.СБ	Сборочный чертеж		
				Детали		
Б4		1	10.00.00.01	Кронштейн левый		
				Уголок $\frac{B.50\times50\times5\ ГОСТ\ 8509-86}{Ст.3\ ГОСТ\ 535-79^*}$ ℓ=1600	1	6,0 кг
Б4		2	10.00.00.02	Кронштейн правый		
				Уголок $\frac{B.50\times50\times5\ ГОСТ\ 8509-86}{Ст3\ ГОСТ\ 535-79^*}$ ℓ=1600	1	6.0 кг
Б4		3	10.00.00.03	Поперегина		
				Уголок $\frac{B50\times50\times5\ ГОСТ\ 8509-86}{Ст.3\ ГОСТ\ 535-79^*}$ ℓ=410	2	3,2 кг
Б4		4	10.00.00.04	Стойка		
				Уголок $\frac{B\ 50\times50\times5\ ГОСТ\ 8509-86}{Ст.3\ ГОСТ\ 535-79^*}$ ℓ=1300	2	9,8 кг
				Стандартные изделия		
		5		Болт М12×25.58. ГОСТ 7798-70*	4	
		6		Гайка М12.5. ГОСТ 5915-70*	4	

Подпись и дата | Инв. № подл. | Взам. инв. № | Инв. № дубл. | Подпись и дата

Изм.	Лист	№ докум.	Подпись	Дата
Разраб.		Гара		
Провер.		Полинкевич		
Рук. гр.		Полинкевич		
Н.контр.		Роганова		
Нач.отд.		Роганова		

10.00.00.00

Кронштейн для крепления самотека ф300 мм

Лит	Лист	Листов
		1

Харьковский ПРОМЗЕРНОПРОЕКТ

Копировал Формат А4

Типовой проект 702-1-16.90 Альбом 6

Формат	Зона	Поз.	Обозначение	Наименование	Кол.	Примечание
				Документация		
А2			09.00.00.00.СБ	Сборочный чертеж		
				Детали		
Б4		1	09.00.00.01	Кронштейн левый		
				Уголок $\frac{B.50\times50\times5\ ГОСТ\ 8509-86}{Ст.3\ ГОСТ\ 535-79^*}$ ℓ=1700	1	6.4 кг
Б4		2	09.00.00.02	Кронштейн правый		
				Уголок $\frac{B50\times50\times5\ ГОСТ\ 8509-86}{Ст.3\ ГОСТ\ 535-79^*}$ ℓ=1700	1	6.4 кг
Б4		3	09.00.00.03	Полухомут		
				Лента $\frac{2,5\times50\ ГОСТ\ 6009-74^*}{Ст3\ ГОСТ\ 535-79^*}$ ℓ=610	2	1,2 кг
Б4		4	09.00.00.04	Поперегина		
				Уголок $\frac{B.50\times50\times5\ ГОСТ\ 8509-86}{Ст.3\ ГОСТ\ 535-79^*}$ ℓ=800	2	6,0 кг
Б4		5	09.00.00.05	Полухомут		
				Лента $\frac{2,5\times50\ ГОСТ\ 6009-74^*}{Ст.3\ ГОСТ\ 535-79^*}$ ℓ=675	2	1.4 кг
Б4		6	09.00.00.06	Стойка		
				Уголок $\frac{B.50\times50\times5\ ГОСТ\ 8509-86}{Ст.3\ ГОСТ\ 535-79^*}$ ℓ=1300	2	9.8 кг
Б4		7	09.00.00.07	Лапа		
				Уголок $\frac{B50\times50\times5\ ГОСТ\ 8509-86}{Ст.3\ ГОСТ\ 535-79^*}$ ℓ=50	4	0,8 кг
				Стандартные изделия		
		8		Болт М12×25.58. ГОСТ 7798-70*	4	
		9		Гайка М12.5 .ГОСТ 5915-70*	4	

Подп. и дата | Инв. № подл. | Взам. инв. № | Инв. № дубл. | Подпись и дата

Изм.	Лист	№ докум.	Подпись	Дата
Разраб.		Гара		
Провер.		Полинкевич		
Рук. гр.		Полинкевич		
Н.контр.		Роганова		
Нач.отд.		Роганова		

09.00.00.00

Кронштейн для крепления воздуховодов ф250и ф355

Лит.	Лист	Листов
		1

Харьковский ПРОМЗЕРНОПРОЕКТ

Типовой проект 902-1-16.90 Альбом 6

Формат	Зона	Поз	Обозначение	Наименование	Колич.	Примечание
Б4		9	13.00.00.09	Держатель		
				Лента $\frac{3\times30\ ГОСТ\ 6009-74^*}{Ст.3\ ГОСТ\ 535-79^*}$ ℓ=50	2	0,07кг
				Детали		
Б4		1	13.00.00.01-01	Корпус патрубка		
				Лист $\frac{Б.ПН.1.6\ ГОСТ\ 19903-74^*}{3-IV-Н\ Ст.3\ ГОСТ\ 16523-70}$	1	5,6 кг
Б4		2	13.00.00.02-01	Корпус патрубка		
				Лист $\frac{Б.ПН.1.6\ ГОСТ\ 19903-74^*}{3-IV-Н\ Ст.3\ ГОСТ\ 16523-70}$	1	10,4 кг
Б4		3	13.00.00.03-01	Петля		
				Лента $\frac{25\times30\ ГОСТ\ 6009-74^*}{Ст\ 3\ ГОСТ\ 535-79^*}$ ℓ=80	2	0,09 кг
Б4		4	13.00.00.04-01	Фланец ⌀355		
				Уголок $\frac{В.32\times32\times3\ ГОСТ\ 8509-86}{Ст.3\ ГОСТ\ 535-79^*}$ ℓ=1220	2	3,6 кг
Б4		5	13.00.00.05-01	Кронштейн		
				Круг $\frac{8\ ГОСТ\ 2590-71^*}{Ст.3\ ГОСТ\ 535-79^*}$ ℓ=200	4	0,3кг
Б4		6	13.00.00.06-01	Ось		
				Круг $\frac{12\ ГОСТ\ 2590-71^*}{Ст.3\ ГОСТ\ 535-79^*}$ ℓ=510	1	0,5 кг
Б4		7	13.00.00.07-01	Крышка		
				Лист $\frac{Б.ПН.1.2\ ГОСТ\ 19903-74^*}{3-IV-Н\ Ст.3\ ГОСТ\ 16523-70}$	1	1,9 кг
Б4		8	13.00.00.08-01	Полка		
				Лента $\frac{3\times25\ ГОСТ\ 6009-74^*}{Ст\ 3\ ГОСТ\ 535-79^*}$ ℓ=80	1	0,05 кг
Б4		9	13.00.00.09-01	Держатель		
				Лента $\frac{3\times30\ ГОСТ\ 6009-74^*}{Ст\ 3\ ГОСТ\ 535-79^*}$ ℓ=50	2	0,07кг

Подпись и дата | Инв. № дубл. | Взам. инв. № | Подп. и дата | Инв. № подл.

Изм	Лист	№ докум	Подп.	Дата

13.00.00.00.

Лист 2

Типовой проект 902-1-16.90 Альбом 6

Формат	Зона	Поз.	Обозначение	Наименование	Колич.	Примечание
				Документация		
А2			13.00.00.00.СБ	Сборочный чертеж		
				Переменные данные		
				Детали		
Б4		1	13.00.00.01	Корпус патрубка		
				Лист $\frac{Б.ПН.1.6\ ГОСТ\ 19903-74^*}{3-IV-Н\ Ст.3\ ГОСТ\ 16523-70}$	1	4.7кг
Б4		2	13.00.00.02	Корпус патрубка		
				Лист $\frac{Б.ПН.1.6\ ГОСТ\ 19903-74^*}{3-IV-Н\ Ст.3\ ГОСТ\ 16523-70}$	1	9.0кг
Б4		3	13.00.00.03	Петля		
				Лента $\frac{2.5\times30\ ГОСТ\ 6009-74^*}{Ст.3\ ГОСТ\ 535-79^*}$ ℓ=80	2	0,09 кг
Б4		4	13.00.00.04	Фланец ⌀250		
				Уголок $\frac{В.32\times32\times3\ ГОСТ\ 8509-86}{Ст.3\ ГОСТ\ 535-79^*}$ ℓ=880	2	2.6 кг
Б4		5	13.00.00.05	Кронштейн		
				Круг $\frac{8\ ГОСТ\ 2590-71^*}{Ст.3\ ГОСТ\ 535-79^*}$ ℓ=200	4	0,3 кг
Б4		6	13.00.00.06	Ось		
				Круг $\frac{12\ ГОСТ\ 2590-71^*}{Ст.3\ ГОСТ\ 535-79^*}$ ℓ=405	1	0,36 кг
Б4		7	13.00.00.07	Крышка		
				Лист $\frac{Б.ПН.1.2\ ГОСТ\ 19903-74^*}{3-IV-Н\ Ст.3\ ГОСТ\ 16523-70}$	1	1.3 кг
Б4		8	13.00.00.08	Полка		
				Лента $\frac{3\times25\ ГОСТ\ 6009-74^*}{Ст.3\ ГОСТ\ 535-79^*}$ ℓ=80	1	0,05кг

Подп. и дата | Инв. № подл.

Изм	Лист	№ докум	Подпись	Дата
Разраб.		Гара		
Пров.		Полинкевич		
Рук. гр.		Полинкевич		
Н. контр.		Роганова		
Нач. отд.		Гальченко		

13.00.00.00

Устройство на выхлопе аспирационных сетей

Лит	Лист	Листов
	1	2

Харьковский промзернопроект