ИЗМЕНЕНИЯ, ВНЕСЕННЫЕ В МЕЖГОСУДАРСТВЕННЫЕ СТАНДАРТЫ

Д. ТРАНСПОРТНЫЕ СРЕДСТВА И ТАРА

Группа Д55

Изменение № 1 ГОСТ 28300—89 Валы карданные тягового привода тепловозов и дизель-поездов. Типы, основные параметры и размеры, технические требования

Принято Межгосударственным Советом по стандартизации, метрологии и сертификации (протокол № 9 от 12.04.96)

Зарегистрировано Техническим секретариатом МГС № 2075

Дата введения 1997—05—01

За принятие проголосовали:

Наименование государства	Наименование национального органа стандартизации
Азербайджанская Республика	Азгосстандарт
Республика Армения	Армгосстандарт
Республика Белоруссия	Белстандарт
Республика Казахстан	Госстандарт Республики Казахстан
Киргизская Республика	Киргизстандарт
Республика Молдова	Молдовастандарт
Российская Федерация	Госстандарт России
Республика Таджикистан	Таджикский государственный центр по стандартизации, метрологии и сертификации
Туркменистан	Туркменглавгосинспекция
Украина	Госстандарт Украины

На обложке и первой странице под обозначением стандарта исключить обозначение: **(СТ СЭВ 6413—88).**

Вводная часть. Исключить слова: «колеи 1435 и 1520 мм»;

дополнить абзацем: «Требования к качеству продукции, обеспечивающие ее безопасность для жизни, здоровья и имущества населения, охраны окружающей среды, изложенные в пп. 1.1, 1.3, 2.2, 2.3 (в части требований к гарантированному осевому зазору), 2.4—2.7, 2.9, 2.11—2.17, 3.1—3.5, 4.1, 4.2, 6.1, 6.2, разд. 5, являются обязательными».

Пункт 1.1. Чертеж 2 изложить в новой редакции (*см. с. 6*);

таблица. Наименование «Диаметр габарита вращающего вала при отсутствии излома». Заменить обозначение: D_1^* на D_1; для валов типа 2 заменить размер: 210 на 270.

Пункт 1.2. Последний абзац изложить в новой редакции:

«Валы типа 2 применяют по согласованию с заказчиком».

Пункт 1.3 дополнить словами: «для типоразмера с крутящим моментом 21 кН · м по таблице и 15° для остальных типоразмеров».

Пункт 1.4 после слова «Допускается» дополнить словами: «по согласованию с заказчиком».

Пункт 1.5 дополнить словами:

«По согласованию с заказчиком могут применяться подшипники других видов».

(Продолжение см. с. 6)

Тип 2

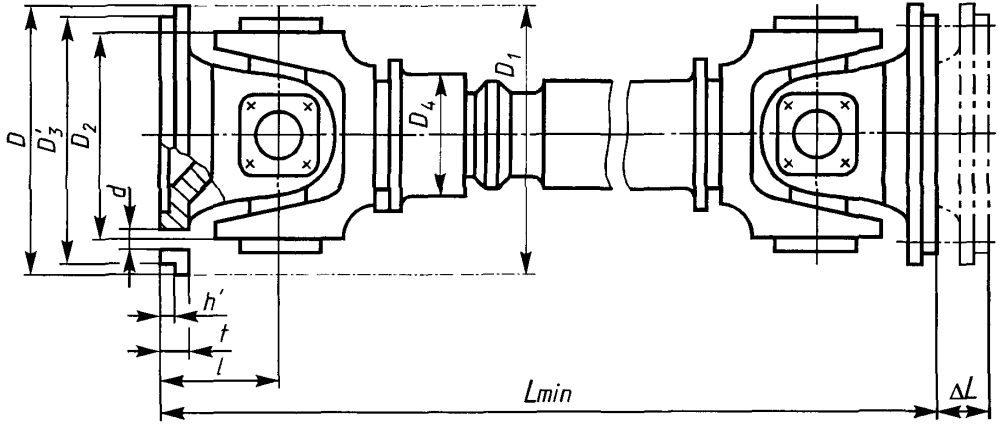

Черт 2

(Продолжение см. с. 7)

Пункт 1.6 изложить в новой редакции:

«1.6. Требуемая длина карданного вала должна быть согласована между заказчиком и изготовителем карданных валов».

Пункт 1.7. Первый абзац дополнить словами: «и климатического исполнения *V* для категории размещения 1.1»;

пример условного обозначения после цифры 750 дополнить обозначение У1.1.

Пункт 2.1 изложить в новой редакции:

«2.1. Карданные валы должны быть работоспособны при климатических условиях, установленных для соответствующих единиц тягового подвижного состава, или по согласованию между заказчиком и изготовителем карданные валы могут изготовляться в других климатических исполнениях».

Пункт 2.3. Заменить слово: «устанавливается» на «рекомендуется устанавливать».

Пункт 2.4. Второй абзац исключить.

Пункт 2.5. Заменить обозначение частоты: ($\eta_{кр}$, $м \cdot с^{-1}$) на ($n_{кр}$, $с^{-1}$);

формула. Заменить обозначение $\eta_{кр}$ на $n_{кр}$;

дополнить абзацем:

(Продолжение см. с. 8)

«Предельная частота вращения карданных валов указывается в паспорте».

Пункт 2.8 дополнить словами: «Тип системы смазки и тип смазки устанавливают по согласованию между изготовителем и заказчиком».

Пункт 2.14. Перечисление 6 изложить в новой редакции: «6) клеймо представителя железных дорог (для валов, предназначенных их предприятиям)».

Пункт 3.4 после слова «включают» дополнить словами: «(полностью или по согласованию с заказчиком частично)»;

дополнить перечислением 5 и абзацем:

«5) испытания на выносливость и долговечность элементов карданного вала.

Те из перечисленных видов испытаний, которые не связаны с вносимыми изменениями, могут не проводиться».

Пункт 3.5 после слова «испытания» дополнить словами: «на выносливость и долговечность».

Пункт 6.2 изложить в новой редакции:

«6.2 Гарантийный срок эксплуатации карданных валов устанавливается в технических условиях на соответствующие единицы тягового подвижного состава, но не более, чем до первой разборки вала».

(ИУС № 2 1997 г.)