ЧАСТЬ 3 Раздел 4 Группа 4.903	КОТЕЛЬНЫЕ УСТАНОВКИ. ВСПОМОГАТЕЛЬНОЕ ОБОРУДОВАНИЕ И БЛОКИ. ВЫПУСК 3. БЛОКИ ВОДОПОДГОТОВИТЕЛЬНЫХ УСТАНОВОК КОТЕЛЬНЫХ.	ПАСПОРТ ТИПОВЫЕ КОНСТРУКЦИИ СЕРИЯ 4.903-II ВЫП.3 УДК 696.42 Разработаны: институтом Гипротехмонтаж, I2I0I9, Москва, Арбат, 5 ГПИ Сантехпроект I05203, Москва, Нижняя Первомайская, 46 Утверждены и введены в действие с I января I979 года Минмонтажспецстроем. Протокол от 29 декабря I978 года.

БЛОК ПРИГОТОВЛЕНИЯ ИСХОДНОЙ ВОДЫ БПИВ-I0/30

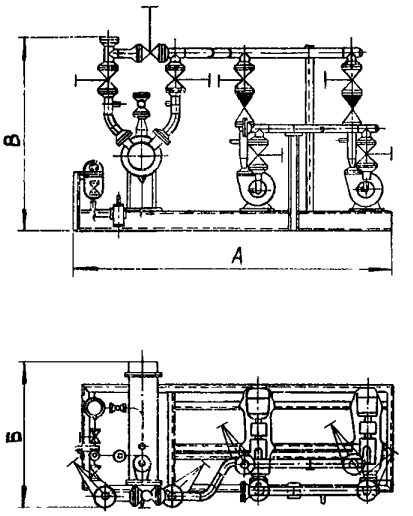

В состав блока входят: пароводяные подогреватели, насосы, трубопроводы и арматура в пределах блока, опорные металлоконструкции, средства контроля и конструкции для их установки.

Давление пара в пароводяных подогревателях не более 7 кгс/см^2 и $t = I70^0$С.

Давление воды на входе в пароподогреватель не более 7 кгс/см^2.

Блок предназначен для подогрева и повышения напора исходной воды.

Пример условного обозначения блока:

БПИВ-I0/3 0 - блок приготовления исходной воды, производительностью от I0 до 30 м^3/ч.

На 21 странице, стр.I

ТЕХНИЧЕСКАЯ ХАРАКТЕРИСТИКА БЛОКА ПРИГОТОВЛЕНИЯ ИСХОДНОЙ ВОДЫ

Наименование		Ед. изм.	Техническая характеристика блока БПИВ-I0/30
Диапазон применения блока		$м^3/ч$	I0-30
		м вод.ст.	34,5-24
Температура нагрева		^oC	от 5 до 25
Поверхность нагрева		$м^2$	3,9
Гидравлическое сопротивление		м вод.ст.	2
Габариты	А	мм	2900
	Б		I355
	В		I755
Масса		кг	I233
Оборудование	Насос центробежный, тип	-	2КМ-20/30
	Электродвигатель, тип	-	АОЛ2-32-2
	мощность	кВт	4
	Количество агрегатов	шт	2
	Пароводяной подогреватель, тип		БиКЗ-25
	Поверхность нагрева	$м^2$	3,9
	Количество агрегатов	шт	I

БЛОКИ ПРИГОТОВЛЕНИЯ ИСХОДНОЙ ВОДЫ БПИВ-28/48, 47/80

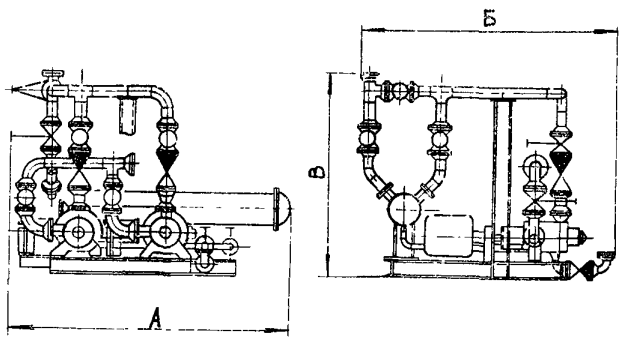

В состав блока входят: пароводяные подогреватели, насосы, трубопроводы и арматура в пределах блока, опорные металлоконструкции, средства контроля и конструкции для их установки.

Давление пара в пароводяных подогревателях не более 7 $кгс/см^2$ и t =I80^oC.

Давление воды на входе в подогреватель не более 7 $кгс/см^2$.

Проектная организация Гипротехмонтаж	Котельные установки. Вспомогательное оборудование и блоки	Серия 4.903-II Вып.3	Паспорт лист 2

Блоки предназначены для подогрева и повышения напора исходной воды.

Пример условного обозначения блока:
БПИВ-28/48 - блок приготовления исходной воды, производительностью от 28 до 48 $м^3/ч$.

ТЕХНИЧЕСКАЯ ХАРАКТЕРИСТИКА БЛОКОВ ПРИГОТОВЛЕНИЯ ИСХОДНОЙ ВОДЫ

Наименование		Ед. изм.	Техническая характеристика блоков	
			БПИВ-28/48	БПИВ-47/80
Диапазон применения блока		$м^3/ч$	28-48	47-80
		м вод.ст	52-38	72-48
Температура нагрева		°С	от 5 до 25	от 5 до 25
Поверхность нагрева		$м^2$	8,4	8,4
Гидравлическое сопротивление		м вод.ст.	2	2
Габариты	А	мм	2594	2759
	Б		2339	2295
	В		I756	I959
Масса		кг	I760	22II
Оборудование	Насос центробежный, тип	-	ЦНС38-44	ЦНС60-66
	Электродвигатель, тип	-	А5I-2	А2-62-2
	мощность	кВт	7	22
	Количество агрегатов	шт.	2	2
	Пароводяной подогреватель, тип	-	ТКЗ-50	ТКЗ-50
	Поверхность нагрева	$м^2$	8,4	8,4
	Количество агрегатов	шт.	I	I

БЛОК ПРИГОТОВЛЕНИЯ ИСХОДНОЙ ВОДЫ БПИВ-65/II0

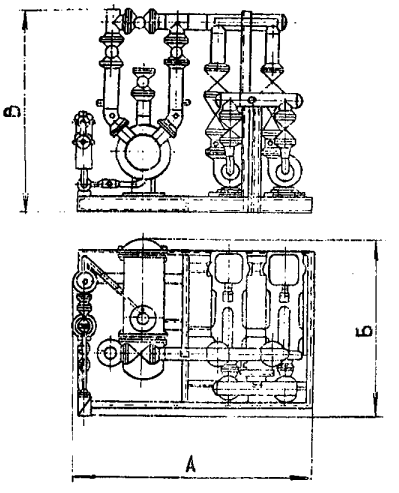

В состав блока входят: пароводяные подогреватели, насосы, трубопроводы и арматура в пределах блока, опорные металлоконструкции, средства контроля и конструкции для их установки.

Давление воды на входе в подогреватель не более 7 кгс/см^2.

Давление пара в пароводяных подогревателях не более 7 кгс/см^2 и t=I80^{o}C.

Блок предназначен для подогрева и повышения напора исходной воды.

Пример условного обозначения блока:

БПИВ-65/II0 - блок приготовления исходной воды, производительностью от 65 до II0 м^3/ч.

ТЕХНИЧЕСКАЯ ХАРАКТЕРИСТИКА БЛОКА ПРИГОТОВЛЕНИЯ ИСХОДНОЙ ВОДЫ

Наименование			Ед. изм.	Техническая характеристика блока БПИВ-65/II0
Диапазон применения блока			м^3/ч	65-II2
			м вод.ст.	6I-45
Температура нагрева			^{o}C	от 5 до 25
Поверхность нагрева			м^2	I5,6
Гидравлическое сопротивление			м вод.ст.	2
Габариты		А	мм	2775
		Б		20I5
		В		2300
Масса			кг	3I97
Оборудование	Насос центробежный, тип		-	4К-90/55
	Электродвигатель, тип,		-	А2-62-2
	мощность		кВт	22
	Количество агрегатов		шт	2
	Пароводяной подогреватель, тип		-	ТКЗ-I00
	Поверхность нагрева		м^2	I5,6
	Количество агрегатов		шт	I

К 3 Проектная организация Гипротехмонтаж	Котельные установки. Вспомогательное оборудование и блоки.	Серия 4.903-II Вып.3	Паспорт лист 3

БЛОК ПРИГОТОВЛЕНИЯ ИСХОДНОЙ ВОДЫ БПИВ-65/224

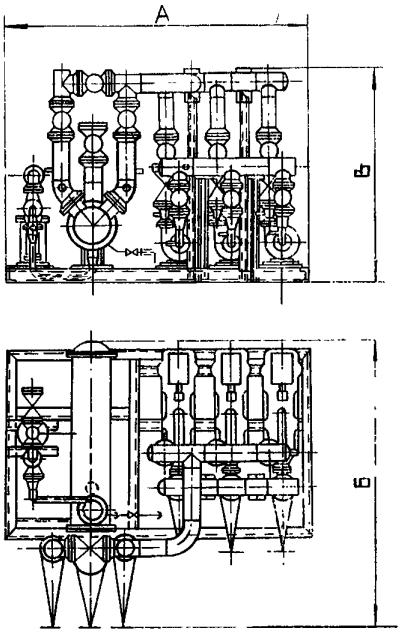

В состав блока входят: пароводяные подогреватели, насосы, трубопроводы и арматура в пределах блока, опорные металлоконструкции, средства контроля и конструкции для их установки.

Давление пара в пароводяных подогревателях не более 7 кгс/см^2 и t =I80°С

Давление воды на входе в подогреватель не более 7 кгс/см^2.

Блок предназначен для подогрева и повышения напора исходной воды.

Пример условного обозначения блока:

БПИВ-65/224 - блок приготовления исходной воды, производительностью от 65 до 224 м^3/ч.

ТЕХНИЧЕСКАЯ ХАРАКТЕРИСТИКА БЛОКА ПРИГОТОВЛЕНИЯ ИСХОДНОЙ ВОДЫ

Наименование		Ед. изм.	Техническая характеристика блока БПИВ-65/224
Диапазон применения блока		м^3/ч	65-224
		м вод.ст.	6I-45
Температура нагрева		°С	от 5 до 25
Поверхность нагрева		м^2	3I,2
Гидравлическое сопротивление		м вод.ст.	2
Габариты	А	мм	3440
	Б		2960
	В		24I0

Наименование		Ед. изм.	Техническая характеристика блока БПИБ-65/224
Масса		кг	4558
Оборудование	Насос центробежный, тип	-	4К-90/55
	Электродвигатель, тип	-	А2-62-2
	мощность	кВт	22
	Количество агрегатов	шт	3
	Пароводяной подогреватель, тип	-	ТКЗ-200
	Поверхность нагрева	$м^2$	3I,2
Количество агрегатов		шт	I

БЛОК НАСОСОВ ДЕКАРБОНИЗИРОВАННОЙ ВОДЫ БНДВ-30/60

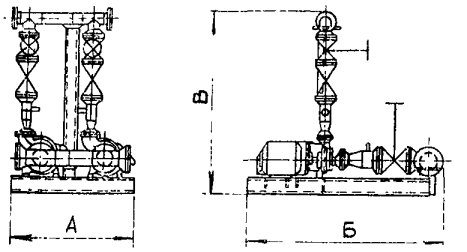

В состав блока входят: насосы, трубопроводы и арматура обвязки, опорные металлоконструкции, средства автоматизации и контроля и конструкции для их установки.

Блок предназначен для перекачивания декарбонизированной воды.

Пример условного обозначения блока:

БНДВ-30/60 - блок насосов декарбонизированной воды, производительностью от 30 до 60 $м^3/ч$

ТЕХНИЧЕСКАЯ ХАРАКТЕРИСТИКА БЛОКА НАСОСОВ ДЕКАРБОНИЗИРОВАННОЙ ВОДЫ

Наименование			Ед. изм.	Техническая характеристика блока БНДВ-30/60
Диапазон применения			$м^3/ч$	30-60
			м вод.ст.	58-45
Габариты		А	мм	II35
		Б		I830
		В		I708
Масса			кг	I002
Оборудование	Насос центробежный, тип		-	3КМ-45/55
	Электродвигатель, тип		-	А2-6I-2
	мощность		кВт	I7
	Количество агрегатов		шт	2

Проектная организация Гипротехмонтаж	Котельные установки. Вспомогательное оборудование и блоки	Серия 4.903-II Вып.3	Паспорт лист 4

БЛОК НАСОСОВ ДЕКАРБОНИЗИРОВАННОЙ ВОДЫ БНДВ-65/224

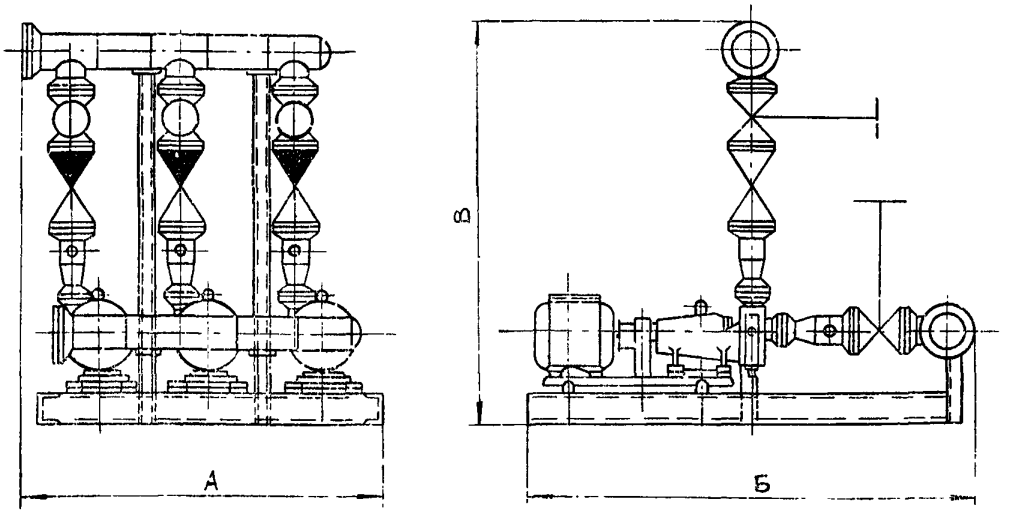

В состав блока входят: насосы, трубопроводы и арматура, опорные металлоконструкции, средства автоматизации и контроля и конструкции для их установки.

Блок предназначен для перекачивания декарбонизированной воды.

Пример условного обозначения блока:

БНДВ-65/224 - блок насосов декарбонизированной воды, производительностью от 65 до 224 м^3/ч.

ТЕХНИЧЕСКАЯ ХАРАКТЕРИСТИКА БЛОКА НАСОСОВ ДЕКАРБОНИЗИРОВАННОЙ ВОДЫ

Наименование			Ед. изм.	Техническая характеристика блока БНДВ-65/224
Диапазон применения			м^3/ч	65-224
			м вод.ст.	6I-45
Габариты		А	мм	I900
		Б		2460
		В		2I37
Масса			кг	2298
Оборудование	Насос центробежный, тип		-	4К-90/55
	Электродвигатель, тип		-	А2-62-2
	мощность		кВт	22
	Количество агрегатов		шт	2

БЛОК УПРАВЛЕНИЯ Н-КАТИОНИТНЫМИ ФИЛЬТРАМИ БФ-Нг-I500х3

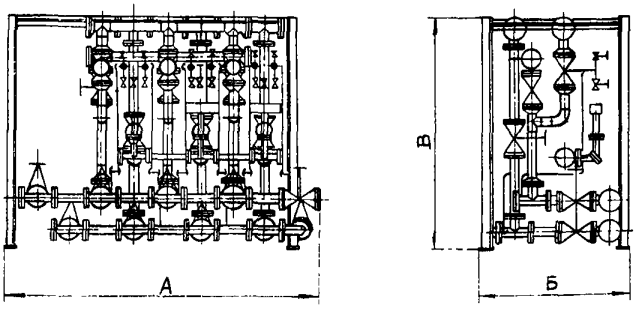

В состав блока входят: трубопроводы и арматура управления фильтрами, опорная металлоконструкция, средства контроля и конструкции для их установки.

Блок предназначен для умягчения исходной воды.

Производительность блока указана с учетом допустимых скоростей фильтрования.

Применение блока в проекте следует производить в зависимости от качества исходной воды и в соответствии с указаниями СНиП П-35-76 главы 35 параграфа I0 "Котельные установки".

Пример условного обозначения блока:

БФ-Нг-I500х3 - блок управления водород-катионитными фильтрами с "голодной" регенерацией, диаметром I500 мм в количестве 3 шт.

ТЕХНИЧЕСКАЯ ХАРАКТЕРИСТИКА БЛОКА УПРАВЛЕНИЯ Н-КАТИОНИТНЫМИ ФИЛЬТРАМИ

Наименование		Ед. изм.	Техническая характеристика блока БФ-Нг-I500х3
Габариты	А	мм	2770
	Б		I320
	В		2I50
Масса		кг	I755
Гидравлическое сопротивление		м вод.ст.	0,4
Диапазон применения (верхний предел кратковременно)		$м^3/ч$	52-86

БЛОК УПРАВЛЕНИЯ Н-КАТИОНИТНЫМИ ФИЛЬТРАМИ БФ-Нг-2000х3

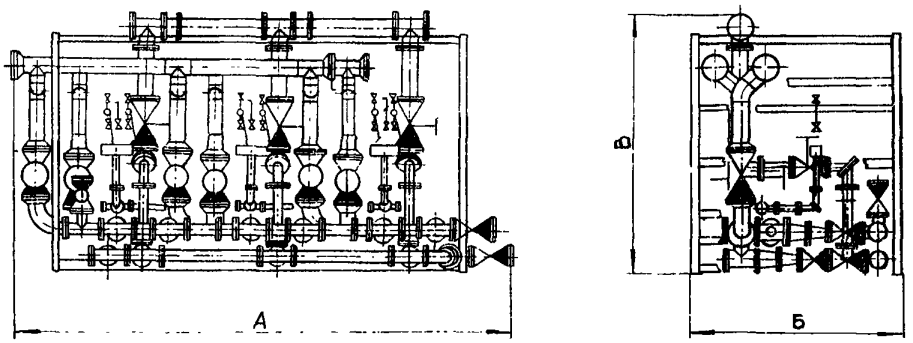

Проектная организация Гипротехмонтаж	Котельные установки. Вспомогательное оборудование и блоки.	Серия 4.903-II Вып.3	Паспорт лист 5

В состав блока входят: трубопроводы и арматура управления фильтрами, опорная металлоконструкция, средства контроля и конструкции для их установки.

Блок предназначен для умягчения исходной воды.

Производительность блока указана с учетом допустимых скоростей фильтрования.

Применение блока в проекте следует производить в зависимости от качества исходной воды и в соответствии с указаниями СНиП П-35-76 главы 35 параграфа 10 "Котельные установки".

Пример условного обозначения блока:

БФ-Нг-2000х3 - блок управления водород-катионитными фильтрами с "голодной" регенерацией, диаметром 2000 мм в количестве 3 штук.

ТЕХНИЧЕСКАЯ ХАРАКТЕРИСТИКА БЛОКА УПРАВЛЕНИЯ Н-КАТИОНИТНЫМИ ФИЛЬТРАМИ

Наименование		Ед. изм.	Техническая характеристика блока БФ-Нг-2000х3
Габариты	А	мм	4555
	Б		2010
	В		2480
Масса		кг	4666
Гидравлическое сопротивление		м вод.ст.	0,4
Диапазон применения (верхний предел кратковременно)		$м^3/ч$	93-156

БЛОК УПРАВЛЕНИЯ Н-КАТИОНИТНЫМИ ФИЛЬТРАМИ БФ-Нг-2600х3

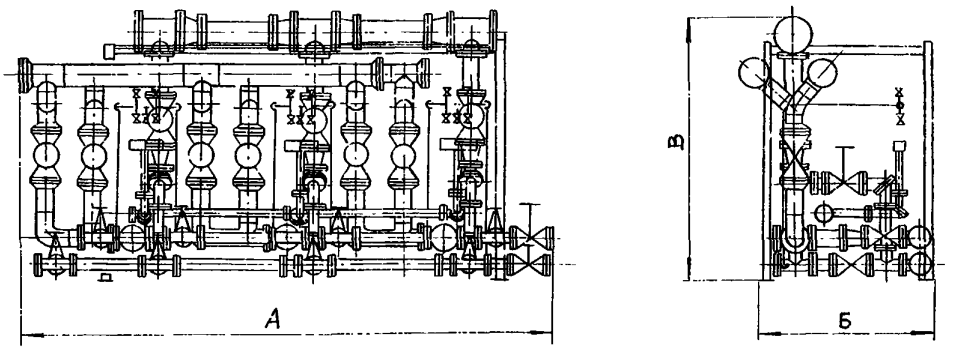

В состав блока входят: трубопроводы и арматура управления фильтрами, опорная металлоконструкция, средства контроля и конструкции для их установки.

Блок предназначен для умягчения исходной воды.

Производительность блока указана с учетом допустимых скоростей фильтрования.

Применение блока в проекте следует производить в зависимости от качества исходной воды и в соответствии с указаниями СНиП П-35-76 главы 35 параграфа I0 "Котельные установки".

Пример условного обозначения блока:

БФ-Нг-2600х3 - блок управления водород-катионитными фильтрами с "голодной" регенерацией, диаметром 2600 мм в количестве 3 штук.

ТЕХНИЧЕСКАЯ ХАРАКТЕРИСТИКА БЛОКА УПРАВЛЕНИЯ Н-КАТИОНИТНЫМИ ФИЛЬТРАМИ

Наименование		Ед. изм.	Техническая характеристика блока БФ-Нг-2600х3
Габариты	А	мм	4954
	Б		I79I
	В		254I
Масса		кг	4690
Гидравлическое сопротивление		м вод.ст.	0,4
Диапазон применения (верхний предел кратковременно)		$м^3/ч$	I56-260

БЛОК УПРАВЛЕНИЯ Н-КАТИОНИТНЫМИ ФИЛЬТРАМИ БФ-Нб-I500х2

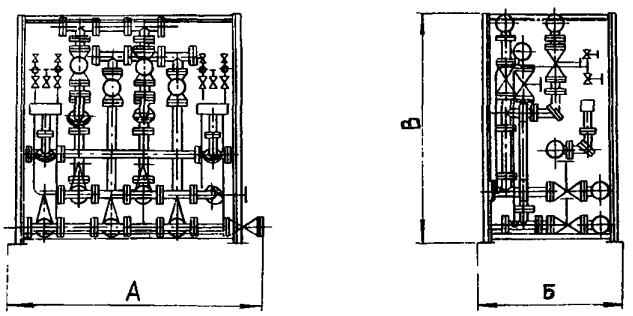

В состав блока входят: трубопроводы и арматура управления фильтрами, опорные металлоконструкции, средства контроля и конструкции для их установки.

Блок предназначен для выравнивания щелочности водород-катионированной воды.

Производительность блока указана с учетом допустимых скоростей фильтрования.

Применение блока следует производить в соответствии с указаниями СНиП П-35-76 главы 35 параграфа I0 "Котельные установки".

Блок может быть установлен также в схемах обезжелезивания воды.

Пример условного обозначения блока:

БФ-Нб-I500х2 - блок управления буферными фильтрами диаметром I500 мм в количестве 2 штук.

Проектная организация Гипротехмонтаж	Котельные установки. Вспомогательное оборудование и блоки.	Серия 4.903-II Вып.3	Паспорт лист 6

ТЕХНИЧЕСКАЯ ХАРАКТЕРИСТИКА БЛОКА УПРАВЛЕНИЯ Н-КАТИОНИТНЫМИ ФИЛЬТРАМИ

Наименование		Ед. изм.	Техническая характеристика блока БФ-Нб-I500х2
Габариты	А	мм	2I50
	Б		22I0
	В		I250
Масса		кг	I378
Гидравлическое сопротивление		м вод.ст.	0,5
Диапазон применения		$м^3/ч$	69-I03

БЛОК УПРАВЛЕНИЯ Н-КАТИОНИТНЫМИ ФИЛЬТРАМИ БФ-Нб-2000х2

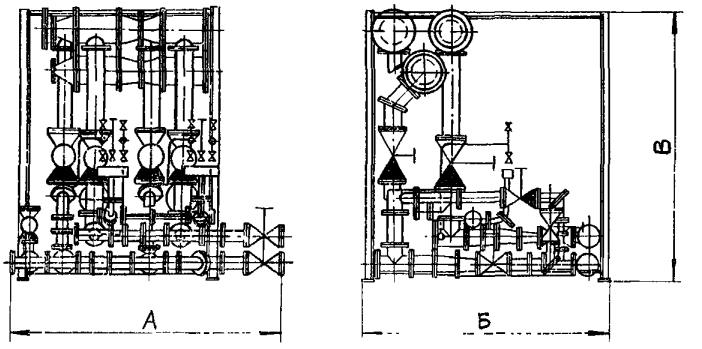

В состав блока входят: трубопроводы и арматура управления фильтрами, опорные металлоконструкции, средства контроля и конструкции для их установки.

Блок предназначен для выравнивания щелочности водород-катионированной воды.

Производительность блока указана с учетом допустимых скоростей фильтрования.

Применение блока следует производить в соответствии с указаниями СНиП П-35-76 главы 35 параграфа I0 "Котельные установки".

Блок может быть установлен также в схемах обезжелезивания воды.

Пример условного обозначения блока:

БФ-Нб-2000х2 - блок управления буферными фильтрами диаметром 2000 мм в количестве 2 штук.

ТЕХНИЧЕСКАЯ ХАРАКТЕРИСТИКА БЛОКА УПРАВЛЕНИЯ Н-КАТИОНИТНЫМИ ФИЛЬТРАМИ

Наименование		Ед. изм.	Техническая характеристика блока БФ-Нб-2000х2
Габариты	А	мм	2445
	Б		2290
	В		2528
Масса		кг	3257
Гидравлическое сопротивление блока		м вод.ст.	0,5
Диапазон применения блока		$м^3/ч$	I24-I86

БЛОК УПРАВЛЕНИЯ Н-КАТИОНИТНЫМИ ФИЛЬТРАМИ БФ-Нб-2600х2

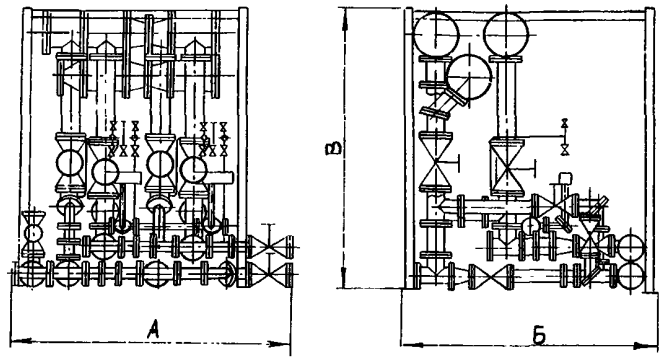

В состав блока входят: трубопроводы и арматура управления фильтрами, опорные металлоконструкции, средства контроля и конструкции для их установки.

Блок предназначен для выравнивания щелочности водород-катионированной воды.

Производительность блока указана с учетом допустимых скоростей фильтрования.

Применение блока следует производить в соответствии с указаниями СНиП II-35-76 главы 35 параграфа I0 "Котельные установки".

Блок может быть установлен также в схемах обезжелезивания воды.

Пример условного обозначения блока:

БФ-Нб-2600х2 - блок управления буферными фильтрами диаметром 2600 мм в количестве 2 штук.

Стр.I2

ТЕХНИЧЕСКАЯ ХАРАКТЕРИСТИКА БЛОКА УПРАВЛЕНИЯ Н-КАТИОНИТНЫМИ ФИЛЬТРАМИ

Наименование		Ед. изм.	Техническая характеристика блока БФ-Нб-2600х2
Габариты	А	мм	2445
	Б		2305
	В		2550
Масса		кг	3928
Гидравлическое сопротивление		м вод.ст.	0,5
Диапазон применения		$м^3/ч$	206-3I2

БЛОК УПРАВЛЕНИЯ Na-КАТИОНИТНЫМИ ФИЛЬТРАМИ I СТУПЕНИ БФ-Na I-I000х2

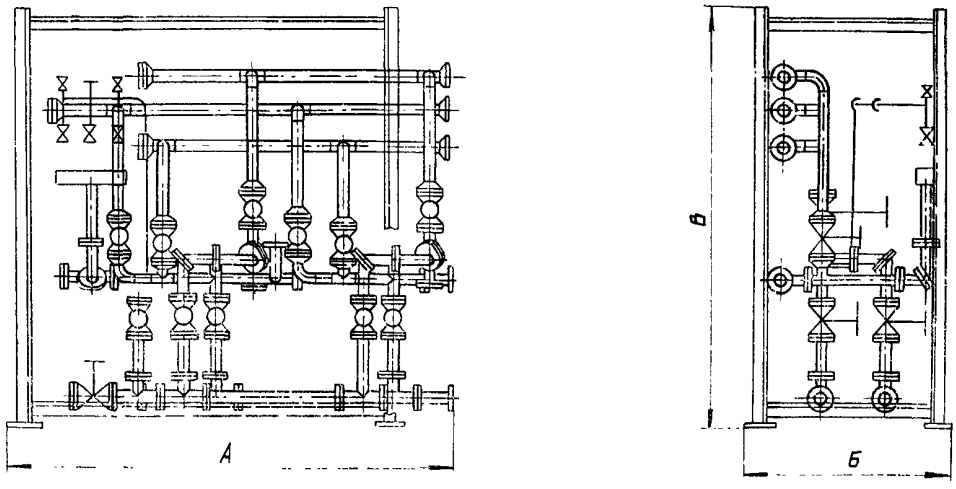

В состав блока входят: трубопроводы и арматура управления фильтрами, опорная металлоконструкция, средства контроля и конструкции для их установки.

Блок предназначен для умягчения воды.

Производительность блока указана с учетом допустимых скоростей фильтрования.

Применение блока в проекте следует производить в зависимости от качества воды на входе в блок и в соответствии с указаниями СНиП П-35-76 главы 35 параграфа I0 "Котельные установки".

Блок может быть установлен на водоподготовительных установках, работающих по схеме натрий-хлор-ионирования.

Пример условного обозначения блока:

БФ-NaI-I000x2 - блок управления натрий-катионитными фильтрами I ступени, диаметром I000 мм в количестве 2 штук.

ТЕХНИЧЕСКАЯ ХАРАКТЕРИСТИКА БЛОКА УПРАВЛЕНИЯ Na-КАТИОНИТНЫМИ ФИЛЬТРАМИ I СТУПЕНИ

Наименование		Ед. изм.	Техническая характеристика блока БФ-NaI-I000x2
Габариты	А	мм	2275
	Б		790
	В		2190
Масса		кг	76I
Гидравлическое сопротивление		м вод.ст.	0,4
Диапазон применения (верхний предел кратковременно)		$м^3/ч$	38-53

БЛОК УПРАВЛЕНИЯ Na-КАТИОНИТНЫМИ ФИЛЬТРАМИ I СТУПЕНИ БФ-NaI-I000x3

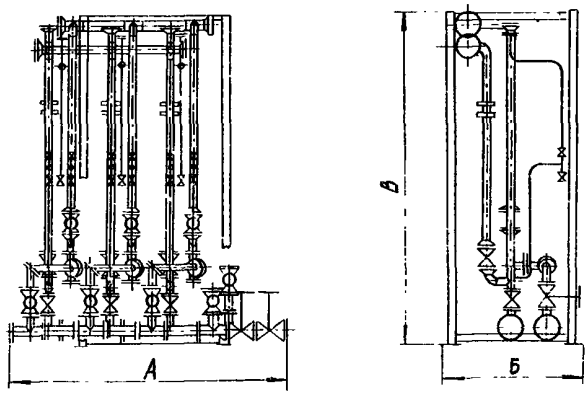

В состав блока входят: трубопроводы и арматура управления фильтрами, опорная металлоконструкция, средства контроля и конструкции для их установки.

Блок предназначен для умягчения воды.

Производительность блока указана с учетом допустимых скоростей фильтрования.

Применение блока в проекте следует производить в зависимости от качества воды на входе в блок и в соответствии с указаниями СНиП П-35-76 главы 35 параграфа I0 "Котельные установки".

Блок может быть установлен на водоподготовительных установках, работающих по схеме натрий-хлор-ионирования.

Пример условного обозначения блока:

БФ-NaI-I000x3 - блок управления натрий-катионитными фильтрами I ступени, диаметром I000 мм в количестве 3 штук.

ТЕХНИЧЕСКАЯ ХАРАКТЕРИСТИКА БЛОКА УПРАВЛЕНИЯ Na-КАТИОНИТНЫМИ ФИЛЬТРАМИ БФ-Na I-I000x3

Наименование		Ед. изм.	Техническая характеристика блока БФ-Na I-I000x3
Габариты	А	мм	2380
	Б		II70
	В		3050
Масса		кг	I07I
Гидравлическое сопротивление		м вод.ст.	2
Диапазон применения (верхний предел кратковременно)		$м^3/ч$	38-53

БЛОКИ УПРАВЛЕНИЯ Na-КАТИОНИТНЫМИ ФИЛЬТРАМИ I СТУПЕНИ БФ-NaI-I500x2, 700x2

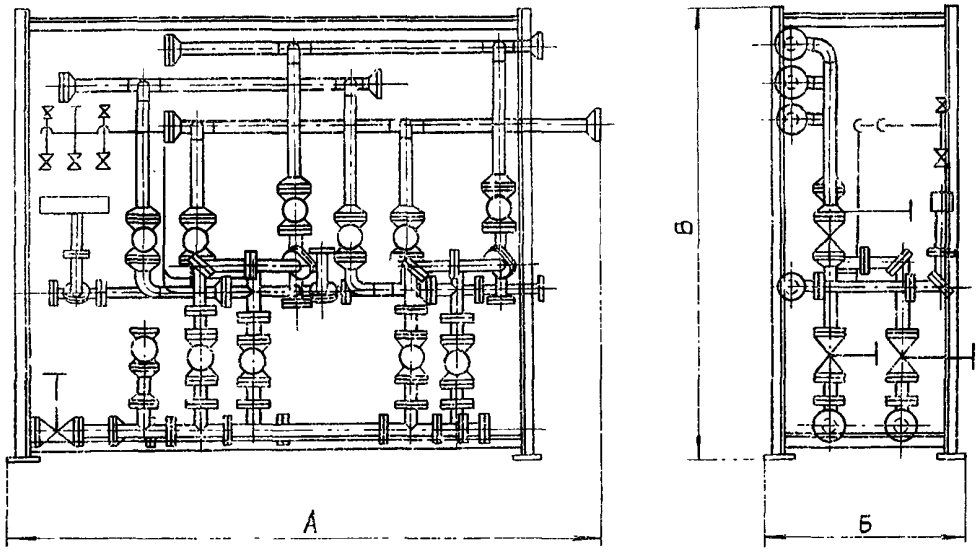

В состав блока входят: трубопроводы и арматура управления фильтрами, опорная металлоконструкция, средства контроля и конструкции для их установки.

Блок предназначен для умягчения воды.

Производительность блока указана с учетом допустимых скоростей фильтрования.

Применение блока в проекте следует производить в зависимости от качества воды на входе в блок и в соответствии с указаниями СНиП П-35-76 главы 35 параграфа I0 "Котельные установки".

Блок может быть установлен на водоподготовительных установках, работающих по схеме натрий-хлор-ионирования.

Пример условного обозначения блока:

БФ-Na I-700x2 - блок управления натрий-катионитными фильтрами I ступени, диаметром 700 мм в количестве 2 штук.

Проектная организация Гипротехмонтаж	Котельные установки. Вспомогательное оборудование и блоки.	Серия 4.903-II Вып.3	Паспорт лист 8

ТЕХНИЧЕСКАЯ ХАРАКТЕРИСТИКА БЛОКОВ УПРАВЛЕНИЯ Na-КАТИОНИТНЫМИ ФИЛЬТРАМИ I СТУПЕНИ

Наименование		Ед. изм.	Техническая характеристика блоков	
			БФ-NaI-700x2	БФ-NaI-I500x2
Габариты	А	мм	2310	2900
	Б		2600	II05
	В		683	2390
Масса		кг	609	II2I
Гидравлическое сопротивление		м вод.ст.	0,4	0,4
Диапазон применения (верхний предел кратковременно)		$м^3/ч$	I9-27	86-I2I

БЛОК УПРАВЛЕНИЯ Na-КАТИОНИТНЫМ ФИЛЬТРОМ II СТУПЕНИ БФ-Na II-700xI

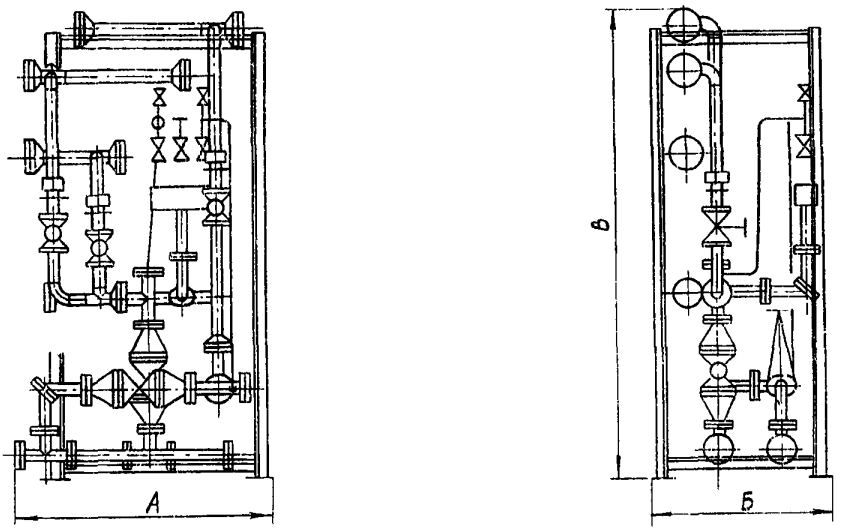

В состав блока входят: трубопроводы и арматура управления фильтром, опорная металлоконструкция, средства контроля и конструкции для их установки.

Блок предназначен для умягчения воды.

Производительность блока указана с учетом допустимых скоростей фильтрования.

Пример условного обозначения блока:

БФ-NaII-700xI - блок управления натрий-катионитным фильтром II ступени диаметром 700 мм в количестве I шт.

ТЕХНИЧЕСКАЯ ХАРАКТЕРИСТИКА БЛОКА УПРАВЛЕНИЯ Na-КАТИОНИТНЫМ ФИЛЬТРОМ II СТУПЕНИ

Наименование		Ед. изм.	Техническая характеристика блока БФ-Na П-700хI
Габариты	А	мм	I079
	Б		750
	В		2I30
Масса		кг	3I3
Гидравлическое сопротивление		м вод.ст.	0,4
Производительность блока		$м^3/ч$	I3,5

БЛОК УПРАВЛЕНИЯ Na-КАТИОНИТНЫМИ ФИЛЬТРАМИ II СТУПЕНИ БФ-NaП-700х2

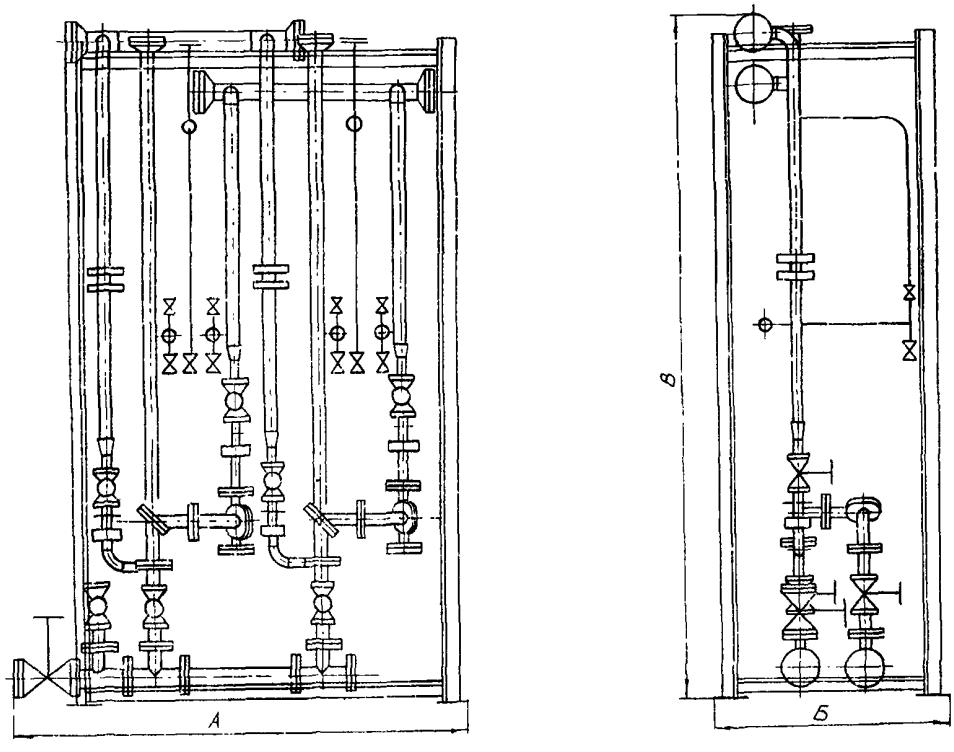

В состав блока входят: трубопроводы и арматура управления фильтрами, опорная металлоконструкция, средства контроля и конструкции для их установки.

Блок предназначен для умягчения воды.

Производительность блока указана с учетом допустимых скоростей фильтрования.

Пример условного обозначения блока:

БФ-Na П-700х2 - блок управления натрий-катионитными фильтрами II ступени диаметром 700 мм в количестве 2 штук.

Проектная организация Гипротехмонтаж	Котельные установки. Вспомогательное оборудование и блоки.	Серия 4.903-II Вып.3	Паспорт лист 9

ТЕХНИЧЕСКАЯ ХАРАКТЕРИСТИКА БЛОКА УПРАВЛЕНИЯ Na-КАТИОНИТНЫМ ФИЛЬТРОМ II СТУПЕНИ

Наименование		Ед. изм.	Техническая характеристика блока БФ-NaII-700x2
Габариты	А	мм	I965
	Б		990
	В		3007
Масса		кг	530
Гидравлическое сопротивление		м вод.ст.	2
Производительность блока		$м^3/ч$	27

БЛОК УПРАВЛЕНИЯ Na-КАТИОНИТНЫМ ФИЛЬТРОМ II СТУПЕНИ БФ-NaII-I000xI

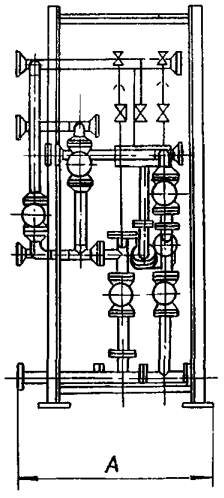

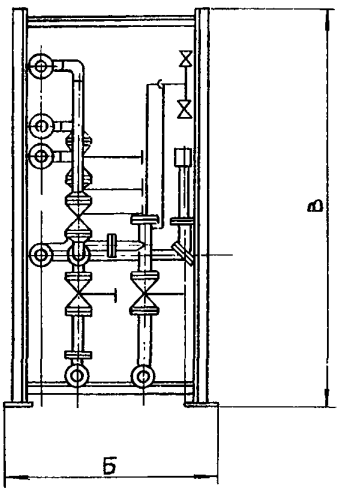

В состав блока входят: трубопроводы и арматура управления фильтром, опорная металлоконструкция, средства контроля и конструкции для их установки.

Блок предназначен для умягчения воды.

Производительность блока указана с учетом допустимых скоростей фильтрования.

Пример условного обозначения блока:

БФ-NaII-I000xI - блок управления натрий-катионитным фильтром II ступени диаметром I000 мм в количестве I шт.

ТЕХНИЧЕСКАЯ ХАРАКТЕРИСТИКА БЛОКА УПРАВЛЕНИЯ Na-КАТИОНИТНЫМ ФИЛЬТРОМ II СТУПЕНИ

Наименование		Ед. изм.	Техническая характеристика блока БФ-NaII-I000xI
Габариты	А	мм	915
	Б		790
	В		2200
Масса		кг	406
Гидравлическое сопротивление		м вод.ст.	0,4
Производительность блока		$м^3/ч$	27

БЛОК УПРАВЛЕНИЯ Na-КАТИОНИТНЫМ ФИЛЬТРОМ II СТУПЕНИ БФ- NaII-I500xI

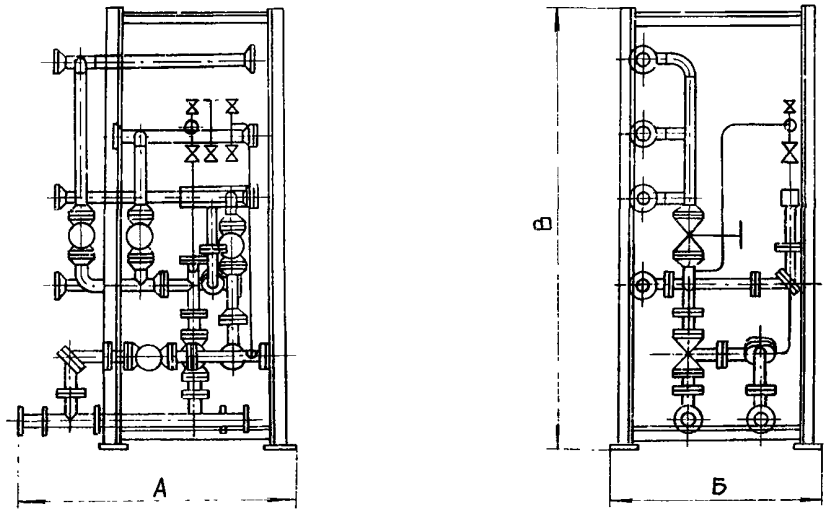

В состав блока входят: трубопроводы и арматура управления фильтром, опорная металлоконструкция, средства контроля и конструкции для их установки.

Блок предназначен для умягчения воды.

Производительность блока указана с учетом допустимых скоростей фильтрования.

Пример условного обозначения блока:

БФ- NaII-I500xI - блок управления натрий-катионитным фильтром II ступени диаметром I500 мм в количестве I шт.

ТЕХНИЧЕСКАЯ ХАРАКТЕРИСТИКА БЛОКА УПРАВЛЕНИЯ Na-КАТИОНИТНЫМ ФИЛЬТРОМ II СТУПЕНИ

Наименование		Ед. изм.	Техническая характеристика блока БФ-NaII-I500xI
Габариты	А	мм	2225
	Б		900
	В		2400
Масса		кг	597
Гидравлическое сопротивление		м вод.ст.	0,4
Производительность блока		$м^3/ч$	6I

Проектная организация Гипротехмонтаж	Котельные установки. Вспомогательное оборудование и блоки.	Серия 4.903-II Вып.3	Паспорт лист I0

БЛОК УПРАВЛЕНИЯ Na-КАТИОНИТНЫМИ ФИЛЬТРАМИ I И П СТУПЕНИ БФ-NaI/П-700xI

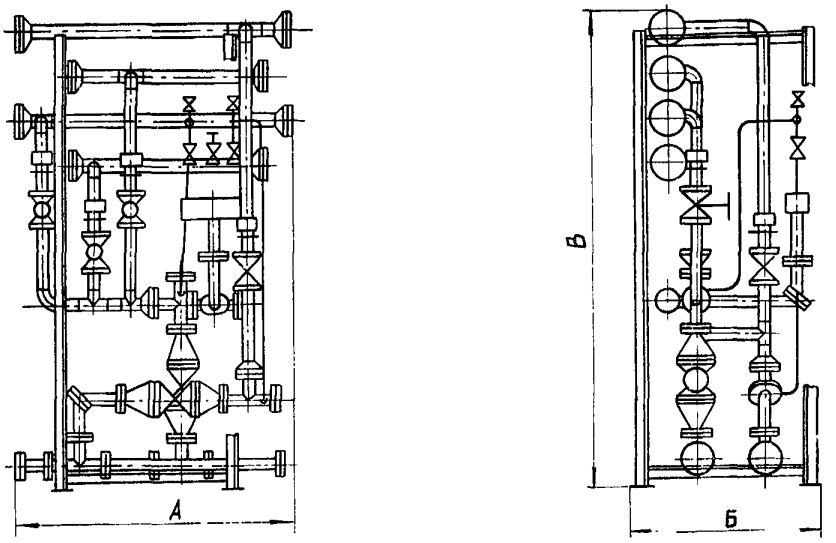

В состав блока входят: трубопроводы и арматура управления фильтром, опорная металлоконструкция, средства контроля и конструкции для их установки.

Блок предназначен для умягчения воды.

Производительность блока указана с учетом допустимых скоростей фильтрования.

Блок устанавливается в качестве резервного в схемах натрий-катионирования.

Пример условного обозначения блока:

БФ-Na I/П-700xI - блок управления натрий-катионитным фильтром I и П ступени диаметром 700 мм в количестве I шт.

ТЕХНИЧЕСКАЯ ХАРАКТЕРИСТИКА БЛОКА УПРАВЛЕНИЯ Na-КАТИОНИТНЫМ ФИЛЬТРОМ I И П СТУПЕНИ

Наименование		Ед. изм.	Техническая характеристика блока БФ-Na I/П-700xI
Габариты	А	мм	II99
	Б		830
	В		2I30
Масса		кг	328,8
Гидравлическое сопротивление		м вод.ст.	0,5
Производительность		$м^3/ч$	I3,5

БЛОКИ УПРАВЛЕНИЯ Na-КАТИОНИТНЫМИ ФИЛЬТРАМИ I И II СТУПЕНИ БФ-NaI/II-I000xI, I500xI

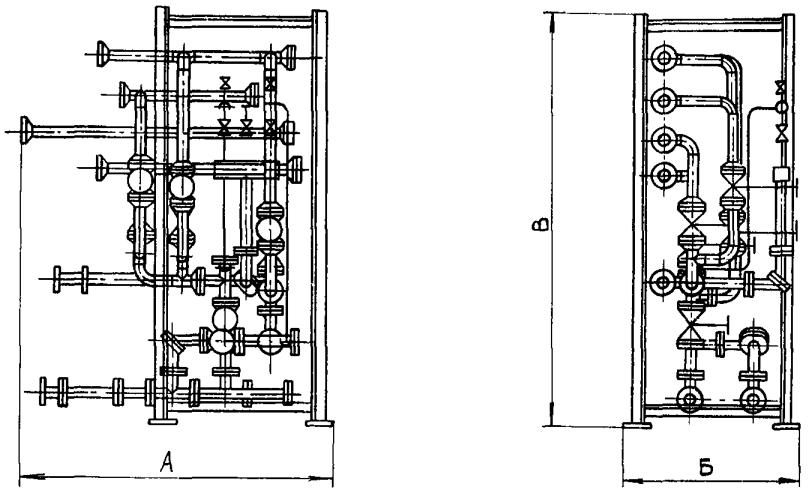

В состав блока входят: трубопроводы и арматура управления фильтром, опорная металлоконструкция, средства контроля и конструкции для их установки.

Блок предназначен для умягчения воды.

Производительность блока указана с учетом допустимых скоростей фильтрования.

Блок устанавливается в качестве резервного в схемах натрий-катионирования.

Пример условного обозначения блока:

БФ-NaI/II-I000xI - блок управления натрий-катионитным фильтром I и II ступени диаметром I000 мм в количестве I шт.

ТЕХНИЧЕСКАЯ ХАРАКТЕРИСТИКА БЛОКОВ УПРАВЛЕНИЯ Na-КАТИОНИТНЫМИ ФИЛЬТРАМИ I И II СТУПЕНИ

Наименование		Ед. изм.	Техническая характеристика блоков	
			БФ-NaI/II-I000xI	БФ-NaI/II-I500xI
Габариты	А	мм	I595	I400
	Б		8I9	I075
	В		2200	2390
Масса		кг	55I	780
Гидравлическое сопротивление		м вод.ст.	0,5	0,5
Производительность		$м^3/ч$	27	6I

ДОПОЛНИТЕЛЬНЫЕ ДАННЫЕ

Срок действия серии 4.903-II Вып.3 - I983 год

Установлен протоколом Минмонтажспецстроя от 29 декабря I978 года

КЗ	Проектная организация Гипротехмонтаж	Котельные установки. Вспомогательное оборудование и блоки.	Серия 4.903-II Вып.3	Паспорт лист II

СОСТАВ ВЫПУСКА

Альбом I - Тепломеханическая часть. Электрическая часть

Альбом II - Контроль и автоматика

Объем проектных материалов - 584 форматки

Чертежи распространяет: Тбилисский филиал ЦИТП,
380019, Тбилиси, 19, ул.Церетели,115