УДК 621.73.07 : 006.354 Группа Г21

ГОСУДАРСТВЕННЫЙ СТАНДАРТ СОЮЗА ССР

Инструмент кузнечный для ручных и молотовых работ

ПОДБОЙКИ-НИЖНИКИ ПРЯМОУГОЛЬНЫЕ

Конструкция и размеры

Blacksmith's hand and hammer tools.
Rectangular top set hammers.
Design and dimensions

ГОСТ 11407—75*

Взамен ГОСТ 11407—65

ОКП 39 6910

Постановлением Государственного комитета стандартов Совета Министров СССР от 28 ноября 1975 г. № 3679 срок введения установлен

с 01.01.77

Проверен в 1982 г.

Несоблюдение стандарта преследуется по закону

1. Конструкция и размеры прямоугольных подбоек-нижников должны соответствовать указанным на чертеже и в таблице.

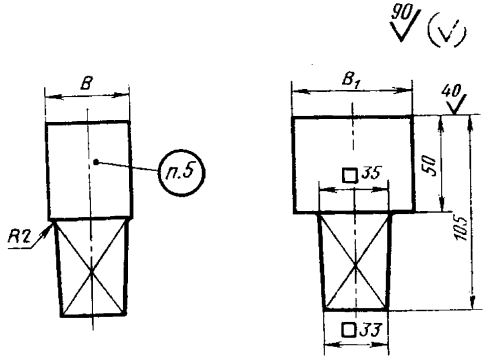

Размеры в мм

Обозначение подбоек-нижников	Применяемость	B	B_1	Масса, кг
1214-0501		40	60	1,40
1214-0502		45	70	1,67
1214-0503		55	80	2,27

Издание официальное **Перепечатка воспрещена**

★

Переиздание (ноябрь 1986 г.) с Изменением № 1, утвержденным в мае 1982 г.; Пост. № 2102 от 26.05.82 г. (ИУС 9—82)

Пример условного обозначения прямоугольной подбойки-нижника размером $B=40$ мм:

Подбойка-нижник 1214-1501 ГОСТ 11407—75

(Измененная редакция, Изм. № 1).

2. Материал — сталь марки 45 по ГОСТ 1050—74.

3. Поверхностная твердость рабочей части на длине 30 мм — не менее $HRC_э$ 39,5.

4. Технические условия — по ГОСТ 11435—75.

3, 4. **(Измененная редакция, Изм. № 1).**

5. Маркировать: условное обозначение подбойки-нижника без наименования и товарный знак предприятия-изготовителя.