УДК 621.822.6-2 : 006.354 Группа Г16

ГОСУДАРСТВЕННЫЙ СТАНДАРТ СОЮЗА ССР

КРЫШКИ ТОРЦОВЫЕ ГЛУХИЕ НИЗКИЕ ДИАМЕТРОМ от 110 до 400 мм КОРПУСОВ ПОДШИПНИКОВ КАЧЕНИЯ

Конструкция и размеры

Low vague end cupsffor diameters from 110 till 400 of pillow blocks. Construction and dimensions

ОКП 41 8422

ГОСТ 13219.2—81

Взамен ГОСТ 13219.2—67

Постановлением Государственного комитета СССР по стандартам от 9 апреля 1981 г. № 1925 срок действия установлен

с 01.01 1982 г.
до 01.01 1987 г.

Несоблюдение стандарта преследуется по закону

1. Настоящий стандарт распространяется на глухие низкие торцовые крышки, устанавливаемые в корпусах подшипников качения по ГОСТ 13218.1-80—ГОСТ 13218.10-80 и предназначенные для герметизации подшипникового узла, осевой фиксации подшипника и восприятия осевых нагрузок.

2. Основные размеры крышек должны соответствовать указанным на чертеже и в таблице.

3. Технические требования — по ГОСТ 13219.17—81.

4. Дополнительные размеры элементов крышек — по рекомендуемому приложению к ГОСТ 13219.1—81.

Издание официальное **Перепечатка воспрещена**

★

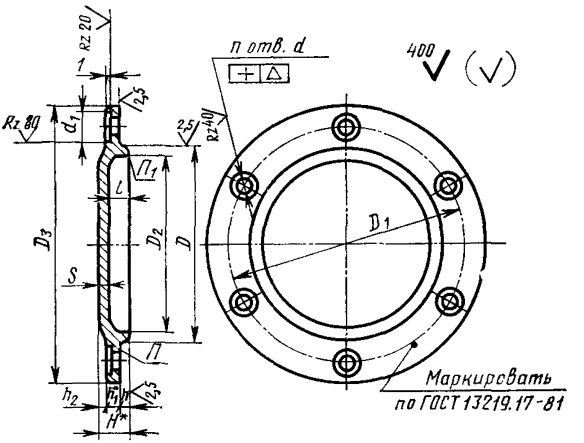

* Размеры для справок

Размеры в мм

Обозначение крышки	D (пред. откл. по h9)	D_1	D_2	D_3	d	d_1	n	Δ	H	h	h_1	h_2	l	s	Теоретическая масса, кг
ГН 110	110	130	100	155	11	20	4	0,12	16	5	7	4	10	6	0,96
ГН 120	120	145	110	175	13	24			17		9	3	14	7	1,40
ГН 125	125	150	116	180					21	6		7			1,68
ГН 130	130	155	118	185								6			1,70
ГН 140	140	165	128	195											1,85
ГН 150	150	180	138	210											2,16
ГН 160	160	190	148	220			6								2,35
ГН 170	170	200	158	230											2,55
ГН 180	180	210	165	240				0,15	25			10	18		2,80
ГН 190	190	220	175	250	15	26			26		10			8	3,33
ГН 200	200	230	185	260											3,57
ГН 215	215	250	200	285						8		8			4,47
ГН 225	225	260	210	295	17	30			27		12	7		9	5,73
ГН 230	230	270	216	305											6,02
ГН 240	240	280	225	315											6,46
ГН 250	250	290	236	325											6,96
ГН 260	260	300	245	335											7,20
ГН 270	270	310	256	345											7,88

Продолжение

Размеры в мм

Обозначение крышки	D (пред. откл. по h9)	D_1	D_2	D_3	d	d_1	n	Δ	H	h	h_1	h_2	l	s	Теоретическая масса, кг
ГН 280	280	320	262	355	17	30	6	0,15	29	8	14	7	18	11	8,20
ГН 290	290	330	272	365					32	10		8	21		9,00
ГН 300	300	340	282	380											9,43
ГН 310	310	350	292	390											10,20
ГН 320	320	360	302	400											10,40
ГН 340	340	380	315	420					33		16	7	20	13	11,40
ГН 360	360	400	335	440											13,20
ГН 380	380	430	352	470	22	36			34		18	6		14	16,20
ГН 400	400	450	372	490											17,50

Пример условного обозначения низкой глухой торцовой крышки диаметром $D=140$ мм:

Крышка ГН 140 ГОСТ 13219.2—81