УДК 621.643.4:006.354 Группа Г18

ГОСУДАРСТВЕННЫЙ СТАНДАРТ СОЮЗА ССР

ПРОХОДНИКИ ВВЕРТНЫЕ ПОД МЕТАЛЛИЧЕСКОЕ УПЛОТНЕНИЕ ДЛЯ СОЕДИНЕНИЙ ТРУБОПРОВОДОВ ПО ВНУТРЕННЕМУ КОНУСУ

Конструкция и размеры

Screwed unions for metal packer for tube connections on internal cone. Construction and dimensions

ГОСТ 16071—70*

Постановлением Комитета стандартов, мер и измерительных приборов при Совете Министров СССР от 5 июня 1970 г. № 839 срок введения установлен с 01.01.71

Несоблюдение стандарта преследуется по закону

1. Конструкция и размеры ввертных проходников должны соответствовать указанным на чертеже и в таблице.

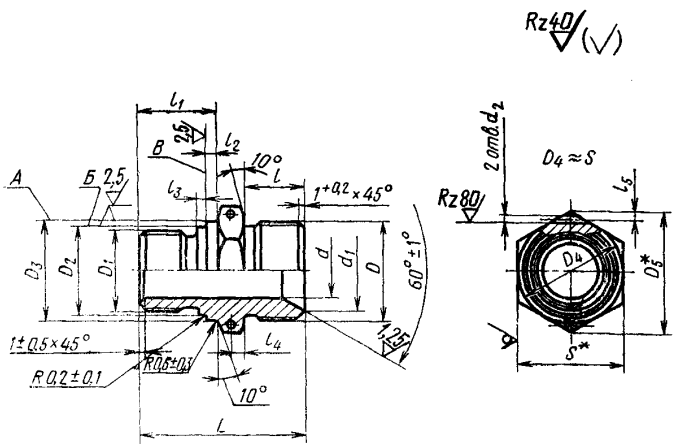

* Размеры для справок.

Издание официальное Перепечатка воспрещена

★

* Переиздание (июнь 1987 г.) с Изменениями № 1, 2, утвержденными в декабре 1980 г., феврале 1986 г. (ИУС 3—81, 5—86).

Размеры, мм

Наружный диаметр труб $D_н$	d	d_1	d_2 Пред. откл. +0,12 −0,06	Резьба D	Резьба D_1	D_2 Пред. откл. по $d11$	D_3 Пред. откл. по $d11$	D_5	S	l ±0,4	l_1 ±0,2	l_2 ±0,2	l_3 ±0,2	l_4 ±0,2	l_5 ±0,2	L ±0,4	Масса 100 шт. в кг
6	4	11,0	1,5	M14×1,5	M10	10,2	13	19,6	17	13	17	2,5	2,0	3	2,0	35,5	3,02
8	6	13,0		M16×1,5	M12×1,5	12,2	15										3,43
10	8	15,0		M18×1,5	M14×1,5	14,2	17	21,9	19								4,04
12	10	17,0		M20×1,5	M16×1,5	16,2	19	25,4	22		18					36,5	5,21
14	12	19,0		M22×1,5	M18×1,5	18,2	21	27,7	24	15	19			2		38,5	6,63
16	14	21,0		M24×1,5	M20×1,5	20,2	23	31,2	27		20	3,0	2,5	3		41,5	8,03
18	16	24,0		M27×1,5	M22×1,5	22,2	25	34,6	30		21					42,5	9,49
20	18	27,0		M30×1,5	M24×1,5	24,2	27	36,9	32	16							8,11
22	20	29,0		M33×1,5	M27×1,5	27,2	30	41,6	36		22					44,5	14,46
24	22				M30×1,5	30,2	33			17							12,51
25	23	32,0		M36×1,5				47,4	41							45,5	16,22
28	26	35,0		M39×1,5	M33×1,5	33,2	36										18,05
30	28	35,5	2,0		M36×1,5	36,2	39	53,1	46					4	2,5	46,5	16,10
32	30	38,0		M42×1,5	M39×1,5	39,2	42										19,97
34	32	41,0		M45×1,5												47,5	22,69
36	34	44,0		M48×1,5	M42×1,5	42,2	46	57,7	50		23						26,24

(Измененная редакция, Изм. № 1).

2. Материал: сталь марок 45, 38ХА, 13Х11Н2В2МФ (1Х12Н2ВМФ).

3. Допуски радиального биения поверхностей А и Б и торцового — поверхности В относительно оси резьбы D_1: А и Б — 0,07 мм, В — 0,05 мм.

(Измененная редакция, Изм. № 2).

4. Технические требования — по ГОСТ 16078—70.

Пример условного обозначения ввертного проходника к трубопроводу $D_н$ 16 из стали марки 45:

Проходник ввертной 16—022 ГОСТ 16071—70

То же, из стали марки 38ХА:

Проходник ввертной 16—021 ГОСТ 16071—70

То же, из стали марки 13Х11Н2В2МФ:

Проходник ввертной 16—011 ГОСТ 16071—70

То же, для изделий авиационной и общей техники:

Проходник ввертной 16—022А ГОСТ 16071—70

Проходник ввертной 16—012А ГОСТ 16071—70

Проходник ввертной 16—011А ГОСТ 16071—70