УДК 678.057.726-2:006.354 Группа Г21

ГОСУДАРСТВЕННЫЙ СТАНДАРТ СОЮЗА ССР

# ПАКЕТЫ ТРЕХКАССЕТНЫХ ПРЕСС-ФОРМ ДЛЯ ИЗГОТОВЛЕНИЯ РЕЗИНОТКАНЕВЫХ НАЖИМНЫХ КОЛЕЦ

**Конструкция и размеры**

Packets of three — cassets press moulds for manufacturing the rubber — fabric locking rings. Design and dimensions

ОКП 39 6381 00

**ГОСТ 25480—82**

Постановлением Государственного комитета СССР по стандартам от 14 октября 1982 г. № 3970 срок введения установлен

с 01.01.84

Несоблюдение стандарта преследуется по закону

1. Настоящий стандарт распространяется на пакеты, устанавливаемые в блоки трехкассетных пресс-форм по ГОСТ 24318—80 (вариант 1) и ГОСТ 25109—81 (вариант 2) для изготовления нажимных колец резинотканевых уплотнений по ГОСТ 22704—77.

2. Исполнительные размеры формообразующих полостей пакетов рассчитаны с учетом линейной послевулканизационной усадки формуемого материала от 0 до 2%.

Значение линейной послевулканизационной усадки формуемого материала должно соответствовать указанному в табл. 1.

Таблица 1

| Усадка материала % | | |
|---|---|---|
| Допускаемая | | Расчетная |
| Наим. | Наиб. | |
| 0 | 0,2 | 0 |
| 0,2 | 0,7 | 0,5 |
| 0,7 | 1,2 | 1,0 |
| 1,2 | 2,0 | 1,5 |

Метод экспериментального определения линейной послевулканизационной усадки резиновых смесей указан в справочном приложении 1 к ГОСТ 24513—80.

Издание официальное Перепечатка воспрещена

★

3. Конструкция и размеры пакетов с вариантами исполнения паза для крепления пакетов в блоке кассетной пресс-формы, должны соответствовать указанным на черт. 1 и в табл. 2.

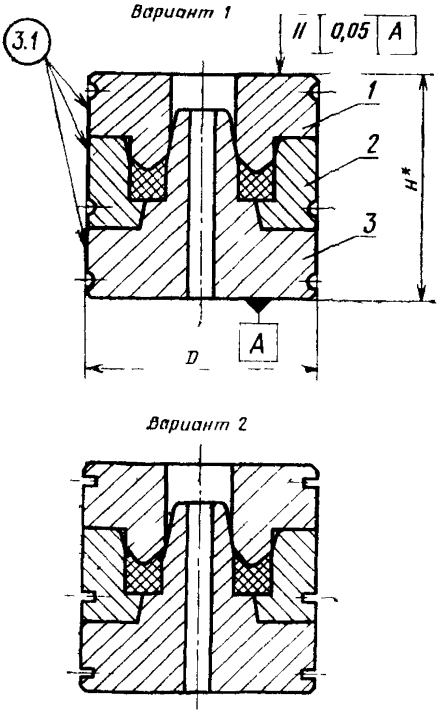


* Размер для справок

1—пуансон по табл. 2, 2—обойма по табл. 2;
3—матрица по табл. 2

Черт. 1

Таблица 2

Размеры в мм

| Обозначение пакета | Применяемость | Обозначение нажимного кольца по ГОСТ 22704—77 | *D* (пред. откл. по d11) | *H* | Масса, кг, не более | *Поз. 1* Пуансон Кол. 1 | *Поз. 2* Обойма Кол. 1 | *Поз. 3* Матрица Кол. 1 |
|---|---|---|---|---|---|---|---|---|
| | | | | | | Обозначение | | |
| 1017-3751 | | КН 10×20 | 38 | 60 | 0,527 | 1017-3751/001 | 1017-3751/002 | 1017-3751/003 |
| 1017-3752 | | КН 10×22 | | | 0,525 | 1017-3752/001 | 1017-3752/002 | 1017-3752/003 |
| 1017-3753 | | КН 12×22 | | | 0,528 | 1017-3753/001 | 1017-3753/002 | 1017-3753/003 |
| 1017-3754 | | КН 12×24 | | | 0,521 | 1017-3754/001 | 1017-3754/002 | 1017-3754/003 |
| 1017-3755 | | КН 13×25 | 45 | | 0,730 | 1017-3755/001 | 1017-3755/002 | 1017-3755/003 |
| 1017-3756 | | КН 14×24 | 38 | | 0,519 | 1017-3756/001 | 1017-3756/002 | 1017-3756/003 |
| 1017-3757 | | КН 14×26 | 45 | | 0,706 | 1017-3757/001 | 1017-3757/002 | 1017-3757/003 |
| 1017-3758 | | КН 15×25 | | | 0,735 | 1017-3758/001 | 1017-3758/002 | 1017-3758/003 |
| 1017-3759 | | КН 16×26 | | | 0,728 | 1017-3759/001 | 1017-3759/002 | 1017-3759/003 |
| 1017-3761 | | КН 16×28 | | | 0,724 | 1017-3761/001 | 1017-3761/002 | 1017-3761/003 |
| 1017-3762 | | КН 18×28 | | | 0,733 | 1017-3762/001 | 1017-3762/002 | 1017-3762/003 |
| 1017-3763 | | КН 18×30 | | | 0,718 | 1017-3763/001 | 1017-3763/002 | 1017-3763/003 |
| 1017-3764 | | КН 20×30 | | | 0,729 | 1017-3764/001 | 1017-3764/002 | 1017-3764/003 |
| 1017-3765 | | КН 20×32 | 53 | | 1,007 | 1017-3765/001 | 1017-3765/002 | 1017-3765/003 |
| 1017-3766 | | КН 20×35 | | | 1,003 | 1017-3766/001 | 1017-3766/002 | 1017-3766/003 |
| 1017-3767 | | КН 20×40 | 60 | | 1,290 | 1017-3767/001 | 1017-3767/002 | 1017-3767/003 |

*Продолжение табл. 2*

Размеры в мм

| Обозначение пакета | Применяемость | Обозначение нажимного кольца по ГОСТ 22704—77 | *D* (пред. откл. по d11) | *H* | Масса, кг, не более | Поз. 1 Пуансон Кол. 1 | Поз. 2 Обойма Кол. 1 | Поз. 3 Матрица Кол. 1 |
|---|---|---|---|---|---|---|---|---|
| | | | | | | Обозначение | | |
| 1017-3768 | | КН 21×36 | 53 | | 1,019 | 1017-3768/001 | 1017-3768/002 | 1017-3768/003 |
| 1017-3769 | | КН 22×32 | | | 1,005 | 1017-3769/001 | 1017-3769/002 | 1017-3769/003 |
| 1017-3771 | | КН 22×42 | 60 | | 1,280 | 1017-3771/001 | 1017-3771/002 | 1017-3771/003 |
| 1017-3772 | | КН 25×37 | 53 | | 0,938 | 1017-3772/001 | 1017-3772/002 | 1017-3772/003 |
| 1017-3773 | | КН 25×40 | 60 | | 1,253 | 1017-3773/001 | 1017-3773/002 | 1017-3773/003 |
| 1017-3774 | | КН 25×45 | | | 1,285 | 1017-3774/001 | 1017-3774/002 | 1017-3774/003 |
| 1017-3775 | | КН 26×36 | 53 | | 0,984 | 1017-3775/001 | 1017-3775/002 | 1017-3775/003 |
| 1017-3776 | | КН 28×40 | 60 | | 1,021 | 1017-3776/001 | 1017-3776/002 | 1017-3776/003 |
| 1017-3777 | | КН 28×48 | 63 | 60 | 1,354 | 1017-3777/001 | 1017-3777/002 | 1017-3777/003 |
| 1017-3778 | | КН 30×45 | 60 | | 1,222 | 1017-3778/001 | 1017-3778/002 | 1017-3778/003 |
| 1017-3779 | | КН 30×50 | 63 | | 1,312 | 1017-3779/001 | 1017-3779/002 | 1017-3779/003 |
| 1017-3781 | | КН 32×44 | 60 | | 1,214 | 1017-3781/001 | 1017-3781/002 | 1017-3781/003 |
| 1017-3782 | | КН 32×52 | 71 | | 1,511 | 1017-3782/001 | 1017-3782/002 | 1017-3782/003 |
| 1017-3783 | | КН 33×45 | 60 | | 1,204 | 1017-3783/001 | 1017-3783/002 | 1017-3783/003 |
| 1017-3784 | | КН 35×55 | 71 | | 1,680 | 1017-3784/001 | 1017-3784/002 | 1017-3784/003 |
| 1017-3785 | | КН 36×48 | 63 | | 1,244 | 1017-3785/001 | 1017-3785/002 | 1017-3785/003 |

*Продолжение табл. 2*

Размеры в мм

| Обозначение пакета | Применяемость | Обозначение нажимного кольца по ГОСТ 22704—77 | D (пред. откл. по d11) | H | Масса, кг, не более | Поз. 1 Пуансон Кол. 1 | Поз 2 Обойма Кол. 1 | Поз. 3 Матрица Кол. 1 |
|---|---|---|---|---|---|---|---|---|
| | | | | | | Обозначение | | |
| 1017-3786 | | КН 36×56 | 71 | 60 | 1,742 | 1017-3786/001 | 1017-3786/002 | 1017-3786/003 |
| 1017-3787 | | КН 38×50 | 63 | | 1,237 | 1017-3787/001 | 1017-3787/002 | 1017-3787/003 |
| 1017-3788 | | КН 40×52 | 71 | | 1,615 | 1017-3788/001 | 1017-3788/002 | 1017-3788/003 |
| 1017-3789 | | КН 40×60 | 75 | | 1,761 | 1017-3789/001 | 1017-3789/002 | 1017-3789/003 |
| 1017-3791 | | КН 41×56 | 71 | | 1,606 | 1017-3791/001 | 1017-3791/002 | 1017-3791/003 |
| 1017-3792 | | КН 43×63 | 85 | | 2,408 | 1017-3792/001 | 1017-3792/002 | 1017-3792/003 |
| 1017-3793 | | КН 45×60 | 75 | | 1,735 | 1017-3793/001 | 1017-3793/002 | 1017-3793/003 |
| 1017-3794 | | КН 45×65 | 85 | | 2,262 | 1017-3794/001 | 1017-3794/002 | 1017-3794/003 |
| 1017-3795 | | КН 48×63 | | | 2,310 | 1017-3795/001 | 1017-3795/002 | 1017-3795/003 |
| 1017-3796 | | КН 50×65 | | | 2,218 | 1017-3796/001 | 1017-3796/002 | 1017-3796/003 |
| 1017-3797 | | КН 50×70 | | | 2,210 | 1017-3797/001 | 1017-3797/002 | 1017-3797/003 |
| 1017-3798 | | КН 55×70 | | | 2,161 | 1017-3798/001 | 1017-3798/002 | 1017-3798/003 |
| 1017-3799 | | КН 55×75 | 95 | | 2,126 | 1017-3799/001 | 1017-3799/002 | 1017-3799/003 |
| 1017-3801 | | КН 56×71 | | | 2,748 | 1017-3801/001 | 1017-3801/002 | 1017-3801/003 |
| 1017-3802 | | КН 56×76 | | | 2,741 | 1017-3802/001 | 1017-3802/002 | 1017-3802/003 |
| 1017-3803 | | КН 60×80 | | | 2,596 | 1017-3803/001 | 1017-3803/002 | 1017-3803/003 |

*Продолжение табл. 2*

Размеры в мм

| Обозначение пакета | Применяемость | Обозначение нажимного кольца по ГОСТ 22704—77 | *D* (пред. откл. по d11) | *H* | Масса, кг, не более | Поз. 1 Пуансон Кол. 1 | Поз. 2 Обойма Кол. 1 | Поз. 3 Матрица Кол. 1 |
|---|---|---|---|---|---|---|---|---|
| | | | | | | Обозначение | | |
| 1017-3804 | | КН 60×85 | 105 | 70 | 3,329 | 1017-3804/001 | 1017-3804/002 | 1017-3804/003 |
| 1017-3805 | | КН 63×78 | 95 | 60 | 2,545 | 1017-3805/001 | 1017-3805/002 | 1017-3805/003 |
| 1017-3806 | | КН 63×83 | 105 | | 3,319 | 1017-3806/001 | 1017-3806/002 | 1017-3806/003 |
| 1017-3807 | | КН 65×80 | 95 | | 3,442 | 1017-3807/001 | 1017-3807/002 | 1017-3807/003 |
| 1017-3808 | | КН 65×90 | 105 | 70 | 3,251 | 1017-3808/001 | 1017-3808/002 | 1017-3808/003 |
| 1017-3809 | | КН 70×85 | | 60 | 2,964 | 1017-3809/001 | 1017-3809/002 | 1017-3809/003 |
| 1017-3811 | | КН 70×95 | 125 | 70 | 4,751 | 1017-3811/001 | 1017-3811/002 | 1017-3811/003 |
| 1017-3812 | | КН 75×90 | 105 | 60 | 2,825 | 1017-3812/001 | 1017-3812/002 | 1017-3812/003 |
| 1017-3813 | | КН 75×100 | 125 | 70 | 4,593 | 1017-3813/001 | 1017-3813/002 | 1017-3813/003 |
| 1017-3814 | | КН 80×95 | | 60 | 4,249 | 1017-3814/001 | 1017-3814/002 | 1017-3814/003 |
| 1017-3815 | | КН 80×105 | | 70 | 4,357 | 1017-3815/001 | 1017-3815/002 | 1017-3815/003 |
| 1017-3816 | | КН 85×100 | | 60 | 3,972 | 1017-3816/001 | 1017-3816/002 | 1017-3816/003 |
| 1017-3817 | | КН 85×110 | 135 | 70 | 5,002 | 1017-3817/001 | 1017-3817/002 | 1017-3817/003 |
| 1017-3818 | | КН 90×105 | 125 | 60 | 3,718 | 1017-3818/001 | 1017-3818/002 | 1017-3818/003 |
| 1017-3819 | | КН 90×115 | 170 | 70 | 8,504 | 1017-3819/001 | 1017-3819/002 | 1017-3819/003 |
| 1017-3821 | | КН 95×110 | 135 | 60 | 4,417 | 1017-3821/001 | 1017-3821/002 | 1017-3821/003 |

*Продолжение табл. 2*

Размеры в мм

| Обозначение пакета | Применяемость | Обозначение нажимного кольца по ГОСТ 22704—77 | *D* (пред. откл. по d11) | *H* | Масса, кг, не более | Поз. 1 Пуансон Кол. 1 | Поз. 2 Обойма Кол. 1 | Поз. 3 Матрица Кол. 1 |
|---|---|---|---|---|---|---|---|---|
| | | | | | | Обозначение | | |
| 1017-3822 | | КН 95×120 | 170 | 70 | 8,513 | 1017-3822/001 | 1017-3822/002 | 1017-3822/003 |
| 1017-3823 | | КН 100×115 | | 60 | 8,544 | 1017-3823/001 | 1017-3823/002 | 1017-3823/003 |
| 1017-3824 | | КН 100×125 | | 70 | 8,271 | 1017-3824/001 | 1017-3824/002 | 1017-3824/003 |
| 1017-3825 | | КН 105×135 | | | 9,861 | 1017-3825/001 | 1017-3825/002 | 1017-3825/003 |
| 1017-3826 | | КН 110×125 | | 60 | 8,007 | 1017-3826/001 | 1017-3826/002 | 1017-3826/003 |
| 1017-3827 | | КН 110×140 | | 70 | 9,466 | 1017-3827/001 | 1017-3827/002 | 1017-3827/003 |
| 1017-3828 | | КН 120×150 | | | 9,524 | 1017-3828/001 | 1017-3828/002 | 1017-3828/003 |
| 1017-3829 | | КН 125×140 | | 60 | 7,381 | 1017-3829/001 | 1017-3829/002 | 1017-3829/003 |
| 1017-3831 | | КН 125×155 | 180 | 70 | 10,642 | 1017-3831/001 | 1017-3831/002 | 1017-3831/003 |
| 1017-3832 | | КН 130×160 | | | 10,718 | 1017-3832/001 | 1017-3832/002 | 1017-3832/003 |

Пример условного обозначения пакета для изготовления нажимного кольца КН10×20 при расчетном значении усадки формуемого материала 0,5%.

*Пакет 1017-3751—0,5 ГОСТ 25480—82*

3.1. Маркировать:

На обойме — обозначение пакета, расчетное значение усадки формуемого материала, порядковый номер пакета (при индивидуальной сборке), обозначение настоящего стандарта, товарный знак предприятия-изготовителя и обозначение нажимного кольца по ГОСТ 22704—77;

на пуансоне и матрице — обозначение пакета, расчетное значение усадки формуемого материала, порядковый номер пакета и обозначение нажимного кольца по ГОСТ 22704—77 (при необходимости).

Шрифт маркировки — 5-Пр3 по ГОСТ 26.020—80. Допускается маркировать шрифтом 3-Пр3.

3.2. Технические требования — по ГОСТ 14901—79.

3.3. Примеры крепления пакетов в блоках кассетных пресс-форм и расчет размеров формообразующих полостей пакетов указаны в справочных приложениях к ГОСТ 25481—82.

4. Конструкция и размеры пуансона должны соответствовать указанным на черт. 2 и в табл. 3.

Размеры $d$, $B$, $r_1$ должны соответствовать указанным в табл. 4.

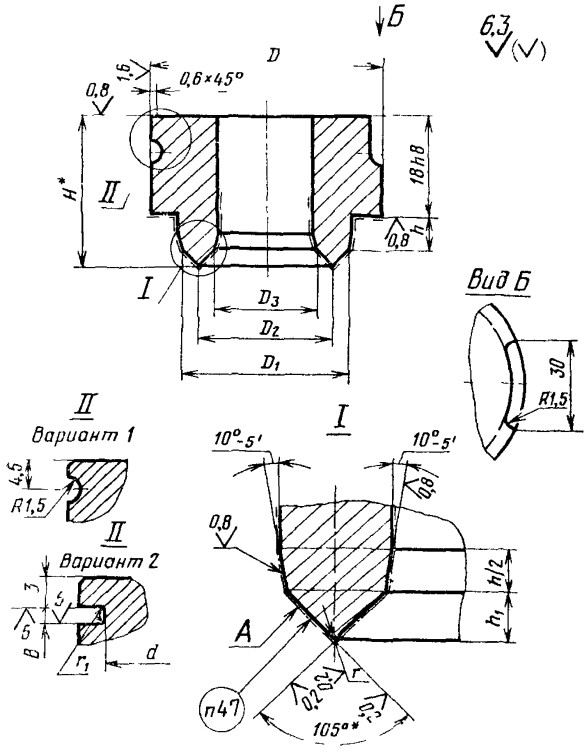


Черт. 2

* Размеры для справок.

Таблица 3

Размеры в мм

| Обозначение пуансона | $D$ (пред. откл. по d11) | $D_1$ при расчетном значении усадки, % | | | | $D_2$ при расчетном значении усадки, % | | | | Пред. откл. |
|---|---|---|---|---|---|---|---|---|---|---|
| | | 0 | 0,5 | 1,0 | 1,5 | 0 | 0,5 | 1,0 | 1,5 | |
| | | Пред. откл. по h6 | | | | Номин. | | | | |
| 1017-3751/001 | 38 | 19,7 | 19,8 | 19,9 | 20,0 | 15,0 | 15,1 | 15,2 | 15,2 | ±0,018 |
| 1017-3752/001 | | 21,7 | 21,8 | 21,9 | 22,0 | 16,0 | 16,1 | 16,2 | 16,2 | |
| 1017-3753/001 | | | | | | 17,0 | 17,1 | 17,2 | 17,3 | |
| 1017-3754/001 | | 23,7 | 23,8 | 23,9 | 24,1 | 18,0 | 18,1 | 18,2 | 18,3 | |
| 1017-3755/001 | 45 | 24,7 | 24,8 | 25,0 | 25,1 | 19,0 | 19,1 | 19,2 | 19,3 | ±0,021 |
| 1017-3756/001 | 38 | 23,7 | 23,8 | 23,9 | 24,1 | | | | | |
| 1017-3757/001 | 45 | 25,7 | 25,8 | 26,0 | 26,1 | 20,0 | 20,1 | 20,2 | 20,3 | |
| 1017-3758/001 | | 24,7 | 24,8 | 25,0 | 25,1 | | | | | |
| 1017-3759/001 | | 25,7 | 25,8 | 26,0 | 26,1 | 21,0 | 21,1 | 21,2 | 21,3 | |
| 1017-3761/001 | | 27,7 | 27,8 | 28,0 | 28,1 | 22,0 | 22,1 | 22,2 | 22,3 | |
| 1017-3762/001 | | | | | | 23,0 | 23,1 | 23,2 | 23,3 | |
| 1017-3763/001 | | 29,7 | 29,9 | 30,0 | 30,1 | 24,0 | 24,1 | 24,2 | 24,4 | |
| 1017-3764/001 | | | | | | 25,0 | 25,1 | 25,3 | 25,4 | |
| 1017-3765/001 | 53 | 31,7 | 31,9 | 32,0 | 32,2 | 26,0 | 26,1 | 26,3 | 26,4 | |
| 1017-3766/001 | | 34,7 | 34,9 | 35,1 | 35,2 | 27,5 | 27,6 | 27,8 | 27,9 | |

*Продолжение табл. 3*

Размеры в мм

| Сосо чение пуансона | $D_s$ при расчетном значении усадки, % | | | | $H$ | $h$ (пред.. откл. ±0,02) | $h_1$ (пред. откл. +0,1) | $r$ (пред. откл. ±0,1) | Масса, кг, не более |
|---|---|---|---|---|---|---|---|---|---|
| | 0 | 0,5 | 1,0 | 1,5 | | | | | |
| | Пред. откл. по H7 | | | | | | | | |
| 1017-3751/001 | 10,3 | 10,4 | 10,4 | 10,5 | 26,1 | 6 | 1,6 | 0,50 | 0,164 |
| 1017-3752/001 | | | | | 26,5 | | 2,0 | 0,60 | 0,168 |
| 1017-3753/001 | 12 3 | 12,4 | 12,4 | 12,5 | 26,1 | | 1,6 | 0,50 | 0,161 |
| 1017-3754/001 | | | | | 26,5 | | 2,0 | 0,60 | 0,165 |
| 1017-3755/001 | 13,3 | 13,4 | 13,4 | 13,5 | | | | | 0,223 |
| 1017-3756/001 | 14,3 | 14,4 | 14,4 | 14,5 | 26,1 | | 1,6 | 0,50 | 0,156 |
| 1017-3757/001 | | | | | 26,5 | | 2,0 | 0,60 | 0,200 |
| 1017-3758/001 | 15,3 | 15,4 | 15,5 | 15,5 | 26,1 | | 1,6 | 0,50 | 0,221 |
| 1017-3759/001 | 16,3 | 16,4 | 16,5 | 16,5 | | | | | 0,214 |
| 1017-3761/001 | | | | | 26,5 | | 2,0 | 0,60 | 0,217 |
| 1017-3762/001 | 18,3 | 18,4 | 18,5 | 18,6 | 26,1 | | 1,6 | 0,50 | 0,217 |
| 1017-3763/001 | | | | | 26,5 | | 2,0 | 0,60 | 0,211 |
| 1017-3764/001 | 20,3 | 20,4 | 20,5 | 20,6 | 26,1 | | 1,6 | 0,50 | 0,211 |
| 1017-3765/001 | | | | | 26,5 | | 2,0 | 0,60 | 0,225 |
| 1017-3766/001 | | | | | 27,0 | | 2,4 | 0,75 | 0,232 |

*Продолжение табл. 3*

Размеры в мм

| Обозначение пуансона | $D$ (пред. откл. по a11) | $D_1$ при расчетном значении усадки, % | | | | $D_2$ при расчетном значении усадки, % | | | | Пред. откл. |
|---|---|---|---|---|---|---|---|---|---|---|
| | | 0 | 0,5 | 1,0 | 1,5 | 0 | 0,5 | 1,0 | 1,5 | |
| | | Пред. откл. по h6 | | | | Номин. | | | | |
| 1017-3767/001 | 60 | 39,7 | 39,9 | 40,1 | 40,3 | 30,0 | 30,2 | 30,3 | 30,5 | ±0,021 |
| 1017-3768/001 | 53 | 35,7 | 35,9 | 36,1 | 36,2 | 28,5 | 28,6 | 28,8 | 28,9 | |
| 1017-3769/001 | | 31,7 | 31,9 | 32,0 | 32,2 | 27,0 | 27,1 | 27,3 | 27,4 | |
| 1017-3771/001 | 60 | 41,7 | 41,9 | 42,1 | 42,3 | 32,0 | 32,2 | 32,3 | 32,5 | ±0,025 |
| 1017-3772/001 | 53 | 36,7 | 36,9 | 37,1 | 37,3 | 31,0 | 31,2 | 31,3 | 31,5 | ±0,021 |
| 1017-3773/001 | 60 | 39,7 | 39,9 | 40,1 | 40,3 | 32,5 | 32,7 | 32,8 | 33,0 | ±0,025 |
| 1017-3774/001 | | 44,7 | 44,9 | 45,2 | 45,4 | 35,0 | 35,2 | 35,4 | 35,5 | |
| 1017-3775/001 | 53 | 35,7 | 35,9 | 36,1 | 36,2 | 31,0 | 31,2 | 31,3 | 31,5 | ±0,021 |
| 1017-3776/001 | 60 | 39,7 | 39,9 | 40,1 | 40,3 | 34,0 | 34,2 | 34,3 | 34,5 | ±0,025 |
| 1017-3777/001 | 63 | 47,7 | 47,9 | 48,2 | 48,4 | 38,0 | 38,2 | 38,4 | 38,6 | |
| 1017-3778/001 | 60 | 44,5 | 44,7 | 45,0 | 45,2 | 37,5 | 37,7 | 37,9 | 38,1 | |
| 1017-3779/001 | 63 | 49,5 | 49,8 | 50,0 | 50,2 | 40,0 | 40,2 | 40,4 | 40,6 | |
| 1017-3781/001 | 60 | 43,5 | 43,7 | 43,9 | 44,2 | 38,0 | 38,2 | 38,4 | 38,6 | |
| 1017-3782/001 | 71 | 51,5 | 51,8 | 52,0 | 52,3 | 42,0 | 42,2 | 42,4 | 42,6 | |
| 1017-3783/001 | 60 | 44,5 | 44,7 | 45,0 | 45,2 | 39,0 | 39,2 | 39,4 | 39,6 | |

*Продолжение табл. 3*

Размеры в мм

| Обозначение пуансона | $D_3$ при расчетном значении усадки, % | | | | $H$ | $h$ (пред. откл. ±0,02) | $h_1$ (пред. откл. +0,1) | $r$ (пред. откл. ±0,1) | Масса, кг, не более |
|---|---|---|---|---|---|---|---|---|---|
| | 0 | 0,5 | 1,0 | 1,5 | | | | | |
| | Пред. откл. по H7 | | | | | | | | |
| 1017-3767/001 | 20,3 | 20,4 | 20,5 | 20,6 | 27,9 | 6 | 3,4 | 1,00 | 0,410 |
| 1017-3768/001 | 21,3 | 21,4 | 21,5 | 21,6 | 27,0 | | 2,5 | 0,75 | 0,300 |
| 1017-3769/001 | 22,3 | 22,4 | 22,5 | 22,6 | 26,1 | | 1,6 | 0,50 | 0,283 |
| 1017-3771/001 | | | | | 27,9 | | 3,4 | 1,00 | 0,410 |
| 1017-3772/001 | 25,3 | 25,4 | 25,6 | 25,7 | 26,5 | | 2,0 | 0,60 | 0,278 |
| 1017-3773/001 | | | | | 26,9 | | 2,4 | 0,75 | 0,379 |
| 1017-3774/001 | | | | | 27,9 | | 3,4 | 1,00 | 0,414 |
| 1017-3775/001 | 26,3 | 26,4 | 26,6 | 26,7 | 26,1 | | 1,6 | 0,50 | 0,266 |
| 1017-3776/001 | 28,3 | 28,4 | 28,6 | 28,7 | 26,5 | | 2,0 | 0,60 | 0,345 |
| 1017-3777/001 | | | | | 27,9 | | 3,4 | 1,00 | 0,47 |
| 1017-3778/001 | 30,5 | 30,7 | 30,8 | 31,0 | 26,9 | | 2,4 | 0,75 | 0,342 |
| 1017-3779/001 | | | | | 27,9 | | 3,4 | 1,00 | 0,429 |
| 1017-3781/001 | 32,5 | 32,7 | 32,8 | 33,0 | 26,4 | | 1,9 | 0,60 | 0,311 |
| 1017-3782/001 | | | | | 27,9 | | 3,4 | 1,00 | 0,528 |
| 1017-3783/001 | 33,5 | 33,7 | 33,8 | 34,0 | 26,4 | | 1,9 | 0,60 | 0,305 |

*Продолжение табл. 3*

Размеры в мм

| Обозначение пуансона | $D$ (пред. откл. по a11) | $D_1$ при расчетном значении усадки, % | | | | $D_2$ при расчетном значении усадки, % | | | | Пред. откл. |
|---|---|---|---|---|---|---|---|---|---|---|
| | | 0 | 0,5 | 1,0 | 1,5 | 0 | 0,5 | 1,0 | 1,5 | |
| | | Пред. откл. по h6 | | | | Номин. | | | | |
| 1017-3784/001 | 71 | 54,5 | 54,8 | 55,3 | 45,0 | 45,2 | 45,5 | 45,7 | 45,7 | ±0,025 |
| 1017-3785/001 | 63 | 47,5 | 47,7 | 48,0 | 48,2 | 42,0 | 42,2 | 42,4 | 42,6 | |
| 1017-3786/001 | 71 | 55,5 | 55,8 | 56,1 | 56,3 | 46,0 | 46,2 | 46,5 | 46,7 | |
| 1017-3787/001 | 63 | 49,5 | 49,8 | 50,0 | 50,2 | 44,0 | 44,2 | 44,4 | 44,7 | |
| 1017-3788/001 | 71 | 51,5 | 51.8 | 52,0 | 52,3 | 46,0 | 46,2 | 46,5 | 46,7 | |
| 1017-3789/001 | 75 | 59,5 | 59,8 | 60,1 | 60,4 | 50,0 | 50,3 | 50,5 | 50,8 | |
| 1017-3791/001 | 71 | 55,5 | 55,8 | 56,1 | 56,3 | 48,5 | 48,7 | 49,0 | 49,2 | |
| 1017-3792/001 | 85 | 62,5 | 62,8 | 63,1 | 63,4 | 53,0 | 53,3 | 53,5 | 53,8 | ±0,030 |
| 1017-3793/001 | 75 | 59,5 | 59,8 | 60,1 | 60,4 | 52,5 | 52,8 | 53,0 | 53,3 | |
| 1017-3794/001 | 85 | 64,5 | 64,8 | 65,2 | 65,0 | 55,0 | 55,3 | 55,6 | 55,8 | |
| 1017-3795/001 | | 62,5 | 62,8 | 63,1 | 63,4 | 55,5 | 55,8 | 56,1 | 56,3 | |
| 1017-3796/001 | | 64,5 | 64,8 | 65,1 | 65,5 | 57,5 | 57,8 | 58,1 | 58,4 | |
| 1017-3797/001 | | 69,5 | 69,9 | 70,2 | 70,5 | 60,0 | 60,3 | 60,6 | 60,9 | |
| 1017-3798/001 | | | | | | 62,5 | 62,8 | 63,1 | 63,4 | |
| 1017-3799/001 | 95 | 74,5 | 74,9 | 75,3 | 75,6 | 65,0 | 65,3 | 65,7 | 66,0 | |
| 1017-3801/001 | | 70,3 | 70,7 | 71,0 | 71,4 | 63,5 | 63,8 | 64,1 | 64,4 | |

*Продолжение табл. 3*

Размеры в мм

| Обозначение пуансона | $D_3$ при расчетном значении усадки, % | | | | $H$ | $h$ (пред. откл. ±0,02) | $h_1$ (пред. откл. +0,1) | $r$ (пред. откл. ±0,1) | Масса, кг, не более |
|---|---|---|---|---|---|---|---|---|---|
| | 0 | 0,5 | 1,0 | 1,5 | | | | | |
| | Пред. откл. по H7 | | | | | | | | |
| 1017-3784/001 | 35,5 | 35,7 | 35,9 | 36,0 | 27,9 | 6 | 3,4 | 1,00 | 0,500 |
| 1017-3785/001 | 36,5 | 36,7 | 36,9 | 37,0 | 26,4 | | 1,9 | 0,60 | 0,338 |
| 1017-3786/001 | | | | | 27,9 | | 3,4 | 1,00 | 0,507 |
| 1017-3787/001 | 38,5 | 38,7 | 38,9 | 39,1 | 26,4 | | 1,9 | 0,60 | 0,320 |
| 1017-3788/001 | 40,5 | 40,7 | 40,9 | 41,1 | | | | | 0,414 |
| 1017-3789/001 | | | | | 27,9 | | 3,4 | 1,00 | 0,550 |
| 1017-3791/001 | 41,5 | 41,7 | 41,9 | 42,1 | 26,9 | | 2,4 | 0,75 | 0,431 |
| 1017-3792/001 | 43,5 | 43,7 | 43,9 | 44,2 | 27,9 | | 3,4 | 1,00 | 0,11 |
| 1017-3793/001 | 45,5 | 45,7 | 46,0 | 46,2 | 26,9 | | 2,4 | 0,75 | 0,468 |
| 1017-3794/001 | | | | | 27,9 | | 3,4 | 1,00 | 0,696 |
| 1017-3795/001 | 48,5 | 48,7 | 49,0 | 49,2 | 26,9 | | 2,4 | 0,75 | 0,621 |
| 1017-3796/001 | 50,5 | 50,8 | 51,0 | 51,3 | | | | | 0,598 |
| 1017-3797/001 | | | | | 27,9 | | 3,4 | 1,00 | 0,652 |
| 1017-3798/001 | 55,5 | 55,8 | 56,1 | 56,3 | 26,9 | | 2,4 | 0,75 | 0,579 |
| 1017-3799/001 | | | | | 27,9 | | 3,4 | 1,00 | 0,800 |
| 1017-3801/001 | 56,7 | 57,0 | 57,3 | 57,6 | 26,9 | | 2,4 | 0,75 | 0,741 |

*Продолжение табл. 3*

Размеры в мм

| Обозначение пуансона | $D$ (пред. откл. по d11) | $D_1$ при расчетном значении усадки, % | | | | $D_2$ при расчетном значении усадки, % | | | | Пред. откл. |
|---|---|---|---|---|---|---|---|---|---|---|
| | | 0 | 0,5 | 1,0 | 1,5 | 0 | 0,5 | 1,0 | 1,5 | |
| | | Пред. откл. по h6 | | | | Номин. | | | | |
| 1017-3802/001 | 95 | 75,3 | 75,7 | 76,1 | 76,4 | 66,0 | 66,3 | 66,7 | 67,0 | ±0,030 |
| 1017-3803/001 | | 79,3 | 79,7 | 80,1 | 80,5 | 70,0 | 70,4 | 70,7 | 71,0 | |
| 1017-3804/001 | 105 | 84,3 | 84,7 | 85,2 | 85,6 | 72,5 | 72,9 | 73,2 | 73,6 | |
| 1017-3805/001 | 95 | 77,3 | 77,7 | 78,1 | 78,5 | 70,5 | 70,9 | 71,2 | 71,6 | |
| 1017-3806/001 | 105 | 82,3 | 82,7 | 83,1 | 83,5 | 73,0 | 73,4 | 73,7 | 74,1 | |
| 1017-3807/001 | 95 | 79,3 | 79,7 | 80,1 | 80,5 | 72,5 | 72,9 | 73,2 | 73,6 | |
| 1017-3808/001 | 105 | 89,3 | 89,8 | 90,2 | 90,6 | 77,5 | 77,9 | 78,3 | 78,7 | |
| 1017-3809/001 | | 84,3 | 84,7 | 85,2 | 85,6 | | | | | |
| 1017-3811/001 | 125 | 94,3 | 94,8 | 95,3 | 95,7 | 82,5 | 82,9 | 83,3 | 83,7 | ±0,035 |
| 1017-3812/001 | 105 | 89,3 | 89,8 | 90,2 | 90,6 | | | | | |
| 1017-3813/001 | 125 | 99,3 | 99,8 | 100,3 | 100,8 | 87,5 | 87,9 | 88,4 | 88,8 | |
| 1017-3814/001 | | 94,3 | 94,8 | 95,3 | 95,7 | | | | | |
| 1017-3815/001 | | 104,3 | 104,8 | 105,4 | 105,9 | 92,5 | 93,0 | 93,4 | 93,9 | |
| 1017-3816/001 | | 99,3 | 99,8 | 100,3 | 100,8 | | | | | |
| 1017-3817/001 | 135 | 109,3 | 109,8 | 110,4 | 110,9 | 97,5 | 98,0 | 98,5 | 99,0 | |

*Продолжение табл. 3*

Размеры в мм

| Обозначение пуансона | $D_3$ при расчетном значении усадки, % | | | | $H$ | $h$ (пред. откл. ±0,02) | $h_1$ (пред. откл. +0,1) | $r$ (пред. откл. ±0,1) | Масса, кг, не более |
|---|---|---|---|---|---|---|---|---|---|
| | 0 | 0,5 | 1,0 | 1,5 | | | | | |
| | Пред. откл. по H7 | | | | | | | | |
| 1017-3802/001 | 56,7 | 57,0 | 57,3 | 57,6 | 27,8 | 6 | 3,3 | 1,00 | 0,791 |
| 1017-3803/001 | 60,7 | 61,0 | 61,3 | 61,6 | | | | | 0,749 |
| 1017-3804/001 | | | | | 28,7 | 10 | 4,2 | 1,25 | 1,048 |
| 1017-3805/001 | 63,7 | 64,0 | 64,3 | 64,7 | 26,9 | 6 | 2,4 | 0,75 | 0,700 |
| 1017-3806/001 | | | | | 27,8 | | 3,3 | 1,00 | 0,936 |
| 1017-3807/001 | 65,7 | 66,0 | 66,4 | 66,7 | 26,9 | | 2,4 | 0,75 | 0,626 |
| 1017-3808/001 | | | | | 32,7 | 10 | 4,2 | 1,25 | 1,077 |
| 1017-3809/001 | 70,7 | 71,1 | 71,4 | 71,8 | 26,9 | 6 | 2,4 | 0,75 | 0,761 |
| 1017-3811/001 | | | | | 32,7 | 10 | 4,2 | 1,25 | 1,514 |
| 1017-3812/001 | 75,7 | 76,1 | 76,5 | 76,8 | 26,9 | 6 | 2,4 | 0,75 | 0,756 |
| 1017-3813/001 | | | | | 32,7 | 10 | 4,2 | 1,25 | 1,519 |
| 1017-3814/001 | 80,7 | 81,1 | 81,5 | 81,9 | 26,9 | 6 | 2,4 | 0,75 | 1,115 |
| 1017-3815/001 | | | | | 32,7 | 10 | 4,2 | 1,25 | 1,427 |
| 1017-3816/001 | 85,7 | 86,1 | 86,6 | 87,0 | 26,9 | 6 | 2,4 | 0,75 | 1,024 |
| 1017-3817/001 | | | | | 32,7 | 10 | 4,2 | 1,25 | 1,601 |

*Продолжение табл. 3*

Размеры в мм

| Обозначение пуансона | D (пред. откл. по d11) | $D_1$ | | | | $D_2$ | | | | Пред. откл. |
|---|---|---|---|---|---|---|---|---|---|---|
| | | при расчетном значении усадки, % | | | | | | | | |
| | | 0 | 0,5 | 1,0 | 1,5 | 0 | 0,5 | 1,0 | 1,5 | |
| | | Пред. откл. по h6 | | | | Номин. | | | | |
| 1017-3818/001 | 125 | 104,3 | 104,8 | 105,4 | 105,9 | 97,5 | 98,0 | 98,5 | 99,0 | ±0,035 |
| 1017-3819/001 | 170 | 114,3 | 114,9 | 115,5 | 116,0 | 102,5 | 103,0 | 103,5 | 104,0 | |
| 1017-3821/001 | 135 | 109,2 | 109,9 | 110,4 | 110,8 | | | | | |
| 1017-3822/001 | 170 | 119,2 | 119,8 | 120,4 | 121,0 | 107,5 | 108,0 | 108,6 | 109,1 | |
| 1017-3823/001 | | 114,2 | 114,8 | 115,4 | 115,9 | | | | | |
| 1017-3824/001 | | 124,2 | 124,8 | 125,5 | 126,1 | 112,5 | 113,1 | 113,6 | 114,2 | |
| 1017-3825/001 | | 134,2 | 134,9 | 135,6 | 136,2 | 120,0 | 120,6 | 121,2 | 121,8 | |
| 1017-3826/001 | | 124,2 | 124,8 | 124,5 | 126,1 | 117,5 | 118,1 | 118,7 | 119,3 | |
| 1017-3827/001 | | 139,2 | 139,9 | 140,6 | 141,3 | 125,0 | 125,6 | 126,3 | 126,9 | |
| 1017-3828/001 | | 149,2 | 149,9 | 150,7 | 151,4 | 135,0 | 135,7 | 136,4 | 137,0 | |
| 1017-3829/001 | | 139,2 | 139,9 | 140,6 | 141,3 | 132,5 | 133,2 | 133,8 | 134,5 | ±0,040 |
| 1017-3831/001 | 180 | 154,2 | 155,0 | 155,8 | 156,5 | 140,0 | 140,7 | 141,4 | 142,1 | |
| 1017-3832/001 | | 159,2 | 160,0 | 160,8 | 161,6 | 145,0 | 145,7 | 146,5 | 147,9 | |

*Продолжение табл. 3*

Размеры в мм

| Обозначение пуансона | $D_3$ при расчетном значении усадки, % | | | | $H$ | $h$ (пред. откл. ±0,02) | $h_1$ (пред. откл. +0,1) | $r$ (пред. откл. ±0,1) | Масса, кг, не более |
|---|---|---|---|---|---|---|---|---|---|
| | 0 | 0,5 | 1,0 | 1,5 | | | | | |
| | Пред. откл. по H7 | | | | | | | | |
| 1017-3818/001 | 90,7 | 91,2 | 91,6 | 92,1 | 26,9 | 6 | 2,4 | 0,75 | 0,937 |
| 1017-3819/001 | | | | | 32,7 | 10 | 4,2 | 1,25 | 2.722 |
| 1017-3821/001 | 95,8 | 96,3 | 96,8 | 97,2 | 28,9 | 8 | 2,4 | 0,75 | 1,160 |
| 1017-3822/001 | | | | | 32,6 | 10 | 4,1 | 1,25 | 2,636 |
| 1017-3823/001 | 100,8 | 101,3 | 101,8 | 102,3 | 28,8 | 8 | 2,3 | 0,75 | 2,236 |
| 1017-3824/001 | | | | | 32,6 | 10 | 4,1 | 1,25 | 2,544 |
| 1017-3825/001 | 105.8 | 106,3 | 106,9 | 107,4 | 33,5 | | 5,0 | 1,50 | 2,624 |
| 1017-3826/001 | 110,8 | 111,4 | 111,9 | 112,5 | 28,8 | 8 | 2,3 | 0,75 | 2,034 |
| 1017-3827/001 | | | | | 33,5 | 10 | 5,0 | 1,50 | 2,532 |
| 1017-3828/001 | 120,8 | 121,4 | 122,0 | 122,6 | | | | | 2,329 |
| 1017-3829/001 | 125,8 | 126,4 | 127,1 | 127,7 | 28,8 | 8 | 2,3 | 0,75 | 1,665 |
| 1017-3831/001 | | | | | 33,5 | 10 | 5,0 | 1,50 | 2,559 |
| 1017-3832/001 | 130,8 | 131,5 | 132,1 | 132,8 | | | | | 2,495 |

Таблица 4

мм

| $D$ | $d$ | $B$ (пред. откл. по H13) | $r_1$, не более |
|---|---|---|---|
| 38 | 33 | 1,4 | 0,1 |
| 45 | 39 | 1,9 | 0,2 |
| 53 | 45 | | |
| 60 | 53 | | |
| 63 | 55 | | |
| 71 | 63 | | |
| 75 | 68 | | |
| 85 | 77 | 2,2 | |
| 95 | 87 | | |
| 105 | 96 | 2,8 | 0,3 |
| 125 | 115 | | |
| 135 | 123 | | |
| 170 | 158 | 3,4 | |
| 180 | 166 | | 0,4 |

Пример условного обозначения пуансона для изготовления нажимного кольца КН 10×20, при расчетном значении усадки формуемого материала 0,5%:

*Пуансон 1017-3751/001—0,5 ГОСТ 25480—82*

4.1. Для нажимных колец с внутренним диаметром более 26 мм и шириной профиля более 5 мм на поверхности *А* гравировать в зеркальном изображении размеры *D* и *d* по ГОСТ 22704—77 и товарный знак предприятия-изготовителя. Шрифт — по ГОСТ 26.020—80:

2-Пр3 — для колец шириной профиля 6 и 7,5 мм;

3-Пр3 — для колец шириной профиля 10 и 12,5 мм;

4-Пр3 — для колец шириной профиля 15 мм.

Глубина гравировки 0,3 мм для шрифта 2-Пр3, для остальных шрифтов — 0,5 мм.

5. Конструкция и размеры обоймы должны соответствовать указанным на черт. 3 и в табл. 5.

Размеры $d$, $B$, $r$, $l$, $h_2$ должны соответствовать указанным в табл. 6.

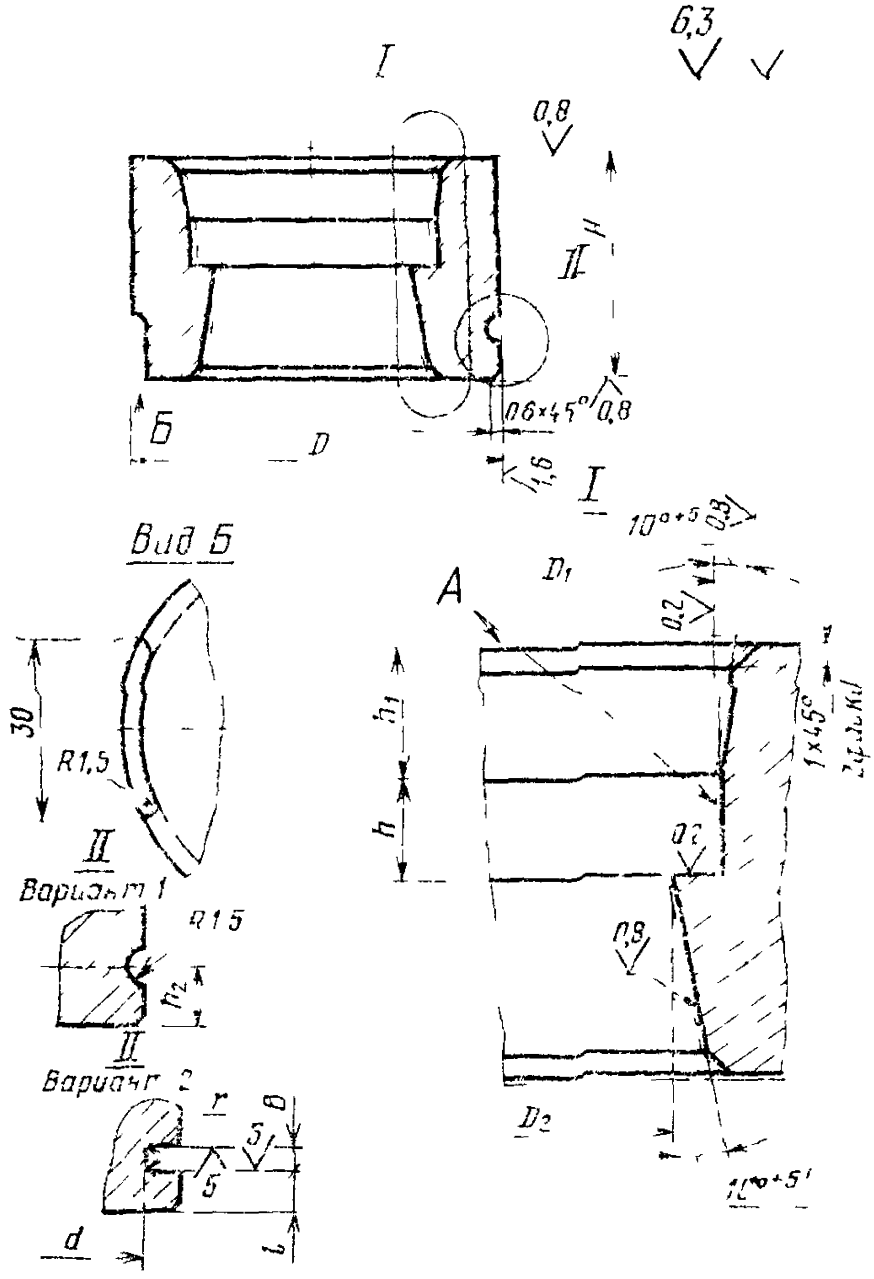
6,3
I
0,8
II
H
Б
D
0,6×45°
0,8
1,6
I
Вид Б
30
R1,5
II
Вариант 1
R15
h2
II
Вариант 2
r
B
5
5
d
l
A
D1
10°+5
0,8
0,2
h1
h
1×45°
0,2
0,8
D2
10°+5

Черт 3

Таблица 5

Размеры в мм

| Обозначение обоймы | $D$ (пред. откл. по d11) | $D_1$ при расчетном значении усадки, % | | | | $D_2$ при расчетном значении усадки, % | | | | $H$ | $h$ | $h_1$ (пред. откл. ±0,02) | Масса, кг, не более |
|---|---|---|---|---|---|---|---|---|---|---|---|---|---|
| | | 0 | 0,5 | 1,0 | 1,5 | 0 | 0,5 | 1,0 | 1,5 | Пред. откл. по h8 | | | |
| | | Пред. откл. по H7 | | | | | | | | | | | |
| 1017-3751/002 | 38 | 19,7 | 19,8 | 19,9 | 20,0 | 15,0 | 15,1 | 15,2 | 15,2 | 24 | 5,8 | 6 | 0,170 |
| 1017-3752/002 | | 21,7 | 21,8 | 21,9 | 22,0 | 16,0 | 16,1 | 16,2 | 16,2 | | 10,2 | | 0,161 |
| 1017-3753/002 | | | | | | 17,0 | 17,1 | 17,2 | 17,3 | | 6,2 | | 0,160 |
| 1017-3754/002 | | 23,7 | 23,8 | 23,9 | 24,1 | 18,0 | 18,1 | 18,2 | 18,3 | | 7,7 | | 0,148 |
| 1017-3755/002 | 45 | 24,7 | 24,8 | 25,0 | 25,1 | 19,0 | 19,1 | 19,2 | 19,3 | | 10,2 | | 0,229 |
| 1017-3756/002 | 38 | 23,7 | 23,8 | 23,9 | 24,1 | | | | | | 5,8 | | 0,147 |
| 1017-3757/002 | 45 | 25,7 | 25,8 | 26,0 | 26,1 | 20,0 | 20,1 | 20,2 | 20,3 | | 6,2 | | 0,222 |
| 1017-3758/002 | | 24,7 | 24,8 | 25,0 | 25,1 | | | | | | 10,2 | | 0,227 |
| 1017-3759/002 | | 25,7 | 25,8 | 26,0 | 26,1 | 21,0 | 21,1 | 21,2 | 21,3 | | 7,6 | | 0,220 |
| 1017-3761/002 | | 27,7 | 27,8 | 28,0 | 28,1 | 22,0 | 22,1 | 22,2 | 22,3 | | 10,2 | | 0,208 |
| 1017-3762/002 | | | | | | 23,0 | 23,1 | 23,2 | 23,3 | | 6,1 | | 0,206 |
| 1017-3763/002 | | 29,7 | 29,9 | 30,0 | 30,1 | 24,0 | 24,1 | 24,2 | 24,4 | | 10,2 | | 0,192 |
| 1017-3764/002 | | | | | | 25,0 | 25,1 | 25,3 | 25,4 | | 6,1 | | 0,191 |
| 1017-3765/002 | 53 | 31,7 | 31,9 | 32,0 | 32,2 | 26,0 | 26,1 | 26,3 | 26,4 | | 10,2 | | 0,292 |
| 1017-3766/002 | | 34,7 | 34,9 | 35,1 | 35,2 | 27,5 | 27,6 | 27,8 | 27,9 | | 6,1 | | 0,267 |

*Продолжение табл. 5*

Размеры в мм

| Обозначение обоймы | $D$ (пред. откл. по d11) | $D_1$ при расчетном значении усадки, % | | | | $D_2$ при расчетном значении усадки, % | | | | $H$ | $h$ | $h_1$ (пред. откл. ±0,02) | Масса, кг, не более |
|---|---|---|---|---|---|---|---|---|---|---|---|---|---|
| | | 0 | 0,5 | 1,0 | 1,5 | 0 | 0,5 | 1,0 | 1,5 | Пред. откл. по h8 | | | |
| | | Пред. откл. по H7 | | | | | | | | | | | |
| 1017-3767/002 | 60 | 39,7 | 39,9 | 40,1 | 40,3 | 30,0 | 30,2 | 30,3 | 30,5 | 24 | 10,2 | 6 | 0,339 |
| 1017-3768/002 | 53 | 35,7 | 35,9 | 36,1 | 36,2 | 28.5 | 28,6 | 28,8 | 28,9 | | 7,7 | | 0,262 |
| 1017-3769/002 | | 31,7 | 31,9 | 32,0 | 32,2 | 27,0 | 27,1 | 27,3 | 27,4 | | 5,8 | | 0,290 |
| 1017-3771/002 | 60 | 41,7 | 41,9 | 42,1 | 42,3 | 32,0 | 32,2 | 32,3 | 32,5 | | 10,2 | | 0,317 |
| 1017-3772/002 | 53 | 36,7 | 36,9 | 37,1 | 37,3 | 31,0 | 31,2 | 31,3 | 31,5 | | 6,2 | | 0,200 |
| 1017-3773/002 | 60 | 39,7 | 39,9 | 40,1 | 40,3 | 32,5 | 32,7 | 32,8 | 33,0 | | 7,7 | | 0,302 |
| 1017-3774/002 | | 44,7 | 44,9 | 45,2 | 45,4 | 35,0 | 35,2 | 35,4 | 35,5 | | 10,2 | | 0,283 |
| 1017-3775/002 | 53 | 35,7 | 35,9 | 36,1 | 36,2 | 31,0 | 31,2 | 31,3 | 31,5 | | 5,8 | | 0,253 |
| 1017-3776/002 | 60 | 39,7 | 39,9 | 40,1 | 40,3 | 34,0 | 34,2 | 34,3 | 34,5 | | 6,2 | | 0,332 |
| 1017-3777/002 | 63 | 47,7 | 47,9 | 48,2 | 48,4 | 38,0 | 38,2 | 38,4 | 38,6 | | 10,2 | | 0,300 |
| 1017-3778/002 | 60 | 44,5 | 44,7 | 45,0 | 45,2 | 37,5 | 37,7 | 37,9 | 38,1 | | 7,6 | | 0,277 |
| 1017-3779/002 | 63 | 49,5 | 49,8 | 50,0 | 50,2 | 40,0 | 40,2 | 40,4 | 40,6 | | 10,2 | | 0,219 |
| 1017-3781/002 | 60 | 43,5 | 43,7 | 43,9 | 44,2 | 38,0 | 38,2 | 38,4 | 38,6 | | 6,1 | | 0,286 |
| 1017-3782/002 | 71 | 51,5 | 51,8 | 52,0 | 52,3 | 42,0 | 42,2 | 42,4 | 42,6 | | 10,2 | | 0,171 |
| 1017-3783/002 | 60 | 44,5 | 44,7 | 45,0 | 45,2 | 39,0 | 39,2 | 39,4 | 39,6 | | 6,1 | | 0,268 |

*Продолжение табл. 5*

Размеры в мм

| Обозначение обоймы | $D$ (пред. откл. по d11) | $D_1$ при расчетном значении усадки, % | | | | $D_2$ при расчетном значении усадки, % | | | | $H$ | $h$ | $h_1$ (пред. откл. ±0,02) | Масса, кг, не более |
|---|---|---|---|---|---|---|---|---|---|---|---|---|---|
| | | 0 | 0,5 | 1,0 | 1,5 | 0 | 0,5 | 1,0 | 1,5 | Пред. откл. по h8 | | | |
| | | Пред. откл. по H7 | | | | | | | | | | | |
| 1017-3784/002 | 71 | 54,5 | 54,8 | 55,1 | 55,3 | 45,0 | 45,2 | 45,5 | 45,7 | 24 | 10,2 | 6 | 0,351 |
| 1017-3785/002 | 63 | 47,5 | 47,7 | 48,0 | 48,2 | 42,0 | 42,2 | 42,4 | 42,6 | | 6,1 | | 0,229 |
| 1017-3786/002 | 71 | 55,5 | 55,8 | 56,1 | 56,3 | 46,0 | 46,2 | 46,5 | 46,7 | | 10,2 | | 0,400 |
| 1017-3787/002 | 63 | 49,5 | 49,8 | 50,0 | 50,2 | 44,0 | 44,2 | 44,4 | 44,7 | | 6,1 | | 0,208 |
| 1017-3788/002 | 71 | 51,5 | 51,8 | 52,0 | 52,3 | 46,0 | 46,2 | 46,5 | 46,7 | | | | 0,293 |
| 1017-3789/002 | 75 | 59,5 | 59,8 | 60,1 | 60,4 | 50,0 | 50,3 | 50,5 | 50,8 | | 10,2 | | 0,357 |
| 1017-3791/002 | 71 | 55,5 | 55,8 | 56,1 | 56,3 | 48,5 | 48,7 | 49,0 | 49,2 | | 7,6 | | 0,328 |
| 1017-3792/002 | 85 | 62,5 | 62,8 | 63,1 | 63,4 | 53,0 | 53,3 | 53,5 | 53,8 | | 10,2 | | 0,537 |
| 1017-3793/002 | 75 | 59,5 | 59,8 | 60,1 | 60,4 | 52,5 | 52,8 | 53,0 | 53,3 | | 7,6 | | 0,350 |
| 1017-3794/002 | 85 | 64,5 | 64,8 | 65,2 | 65,0 | 55,0 | 55,3 | 55,6 | 55,8 | | 10,2 | | 0,500 |
| 1017-3795/002 | | 62,5 | 62,8 | 63,1 | 63,4 | 55,5 | 55,8 | 56,1 | 56,3 | | 7,6 | | 0,534 |
| 1017-3796/002 | | 64,5 | 64,8 | 65,1 | 65,5 | 57,5 | 57,8 | 58,1 | 58,4 | | | | 0,499 |
| 1017-3797/002 | | 69,5 | 69,9 | 70,2 | 70,5 | 60,0 | 60,3 | 60,6 | 60,9 | | 10,2 | | 0,405 |
| 1017-3798/002 | | | | | | 62,5 | 62,8 | 63,1 | 63,4 | | 7,6 | | 0,465 |

*Продолжение табл. 5*

Размеры в мм

| Обозначение обоймы | $D$ (пред. откл. по d11) | $D_1$ при расчетном значении усадки, % | | | | $D_2$ при расчетном значении усадки, % | | | | $H$ | $h$ | $h_1$ (пред. откл. ±0,02) | Масса, кг, не более |
|---|---|---|---|---|---|---|---|---|---|---|---|---|---|
| | | 0 | 0,5 | 1,0 | 1,5 | 0 | 0,5 | 1,0 | 1,5 | Пред. откл. по h8 | | | |
| | | Пред. откл. по H7 | | | | | | | | | | | |
| 1017-3799/002 | 95 | 74,5 | 74,9 | 75,3 | 75,6 | 65,0 | 65,3 | 65,7 | 66,0 | 24 | 10,2 | 6 | 0,569 |
| 1017-3801/002 | | 70,3 | 70,7 | 71,0 | 71,4 | 63,5 | 63,8 | 64,1 | 64,4 | | 7,6 | | 0,649 |
| 1017-3802/002 | | 75,3 | 75,7 | 76,1 | 76,4 | 66,0 | 66,3 | 66,7 | 67,0 | | 10,1 | | 0,548 |
| 1017-3803/002 | | 79,3 | 79,7 | 80,1 | 80,5 | 70,0 | 70,4 | 70,7 | 71,0 | | | | 0,459 |
| 1017-3804/002 | 105 | 84,3 | 84,7 | 85,2 | 85,6 | 72,5 | 72,9 | 73,2 | 73,6 | 34 | 12,6 | 10 | 0,639 |
| 1017-3805/002 | 95 | 77,3 | 77,7 | 78,1 | 78,5 | 70,5 | 70,9 | 71,2 | 71,6 | 24 | 7,6 | 6 | 0,525 |
| 1017-3806/002 | 105 | 82,3 | 82,7 | 83,1 | 93,5 | 73,0 | 73,4 | 73,7 | 74,1 | | 10,1 | | 0,676 |
| 1017-3807/002 | 95 | 79,3 | 79,7 | 80,1 | 80,5 | 72,5 | 72,9 | 73,2 | 73,6 | | 7,6 | | 0,456 |
| 1017-3808/002 | 105 | 89,3 | 89,8 | 90,2 | 90,6 | 77,5 | 77,9 | 78,3 | 78,7 | 34 | 12,6 | 10 | 0,507 |
| 1017-3809/002 | | 84,3 | 84,7 | 85,2 | 85,6 | | | | | 24 | 7,6 | 6 | 0,633 |
| 1017-3811/002 | 125 | 94,3 | 94,8 | 95,3 | 95,7 | 82,5 | 82,9 | 83,3 | 83,7 | 34 | 12,6 | 10 | 1,055 |
| 1017-3812/002 | 105 | 89,3 | 89,8 | 90,2 | 90,6 | | | | | 24 | 7,6 | 6 | 0,497 |
| 1017-3813/002 | 125 | 99,3 | 99,8 | 100,3 | 100,8 | 87,5 | 87,9 | 88,4 | 88,8 | 34 | 12,6 | 10 | 0,895 |
| 1017-3814/002 | | 94,3 | 94,8 | 95,3 | 95,7 | | | | | 24 | 7,6 | 6 | 1,045 |
| 1017-3815/002 | | 104,3 | 104,8 | 105,4 | 105,9 | 92,5 | 93,0 | 93,4 | 93,9 | 34 | 12,6 | 10 | 0,750 |
| 1017-3816/002 | | 99,3 | 99,8 | 100,3 | 100,8 | | | | | 24 | 7,6 | 6 | 0,877 |

*Продолжение табл. 5*

Размеры в мм

| Обозначение обоймы | $D$ (пред. откл. по d11) | $D_1$ при расчетном значении усадки, % | | | | $D_2$ при расчетном значении усадки, % | | | | $H$ | $h$ | $h_1$ (пред. откл. ±0,02) | Масса, кг, не более |
|---|---|---|---|---|---|---|---|---|---|---|---|---|---|
| | | 0 | 0,5 | 1,0 | 1,5 | 0 | 0,5 | 1,0 | 1,5 | Пред. откл. по h8 | | | |
| | | Пред. откл. по H7 | | | | | | | | | | | |
| 1017-3817/002 | 125 | 109,3 | 109,9 | 110,4 | 110,9 | 97,5 | 98,0 | 98,5 | 99,0 | 34 | 12,6 | 10 | 0,976 |
| 1017-3818/002 | 170 | 104,3 | 104,8 | 105,4 | 105,9 | | | | | 24 | 7,6 | 6 | 0,756 |
| 1017-3819/002 | 135 | 114,3 | 114,9 | 115,5 | 116,0 | 102,5 | 103,0 | 103,5 | 104,0 | 34 | 12,6 | 10 | 2,343 |
| 1017-3821/002 | 170 | 109,2 | 109,9 | 110,4 | 110,8 | | | | | 24 | 7,6 | 8 | 0,882 |
| 1017-3822/002 | | 119,2 | 119,8 | 120,4 | 121,0 | 107,5 | 108,0 | 108,6 | 109,1 | 34 | 12,5 | 10 | 2,212 |
| 1017-3823/002 | | 114,2 | 114,8 | 115,4 | 115,9 | | | | | 24 | 7,5 | 8 | 2,462 |
| 1017-3824/002 | | 124,2 | 124,8 | 125,5 | 126,1 | 112,5 | 113,1 | 113,6 | 114,2 | 34 | 12,5 | 10 | 2,034 |
| 1017-3825/002 | | 134,2 | 134,9 | 135,6 | 136,2 | 120,0 | 120,6 | 121,2 | 121,8 | | 15,4 | | 2,430 |
| 1017-3826/002 | | 124,2 | 124,8 | 124,5 | 126,1 | 117,5 | 118,1 | 118,7 | 119,3 | 24 | 7,5 | 8 | 1,945 |
| 1017-3827/002 | | 139,2 | 139,9 | 140,6 | 141,3 | 125,0 | 125,6 | 126,3 | 126,9 | 34 | 15,4 | 10 | 2,073 |
| 1017-3828/002 | | 149,2 | 149,9 | 150,7 | 151,4 | 135,0 | 135,7 | 136,4 | 137,0 | | | | 1,537 |
| 1017-3829/002 | | 139,2 | 139,9 | 140,6 | 141,3 | 132,5 | 133,2 | 133,8 | 134,5 | 24 | 7,5 | 8 | 1,429 |
| 1017-3831/002 | 180 | 154,2 | 155,0 | 155,8 | 156,5 | 140,0 | 140,7 | 141,4 | 142,1 | 34 | 15,4 | 10 | 1,957 |
| 1017-3832/002 | | 159,2 | 160,0 | 160,8 | 161,6 | 145,0 | 145,7 | 146,5 | 147,9 | | | | 1,684 |

Таблица 6

мм

| D | d | B (пред. откл. по H13) | r, не более | l | $h_2$ |
|---|---|---|---|---|---|
| 38 | 33 | 1,4 | 0,1 | 7 | 8,5 |
| 45 | 39 | 1,9 | 0,2 | | |
| 53 | 45 | | | | |
| 60 | 53 | | | | |
| 63 | 55 | | | | |
| 71 | 63 | | | | |
| 75 | 68 | | | | |
| 85 | 77 | 2,2 | | | |
| 95 | 87 | | | | |
| 105 | 96 | 2,8 | 0,3 | 12 | 13,5 |
| 125 | 115 | | | 7 | 8,5 |
| 135 | 123 | | | 12 | 13,5 |
| 170 | 158 | 3,4 | | 7 | 8,5 |
| 180 | 166 | | 0,4 | 12 | 13,5 |

Пример условного обозначения обоймы для изготовления нажимного кольца КН10×20 при расчетном значении усадки формуемого материала 0,5%:

*Обойма 1017-3751/002 — 0,5 ГОСТ 25480—82*

6. Конструкция и размеры матрицы должны соответствовать указанным на черт. 4 и в табл. 7.

Размеры *d, B, r* должны соответствовать указанным в табл. 8.

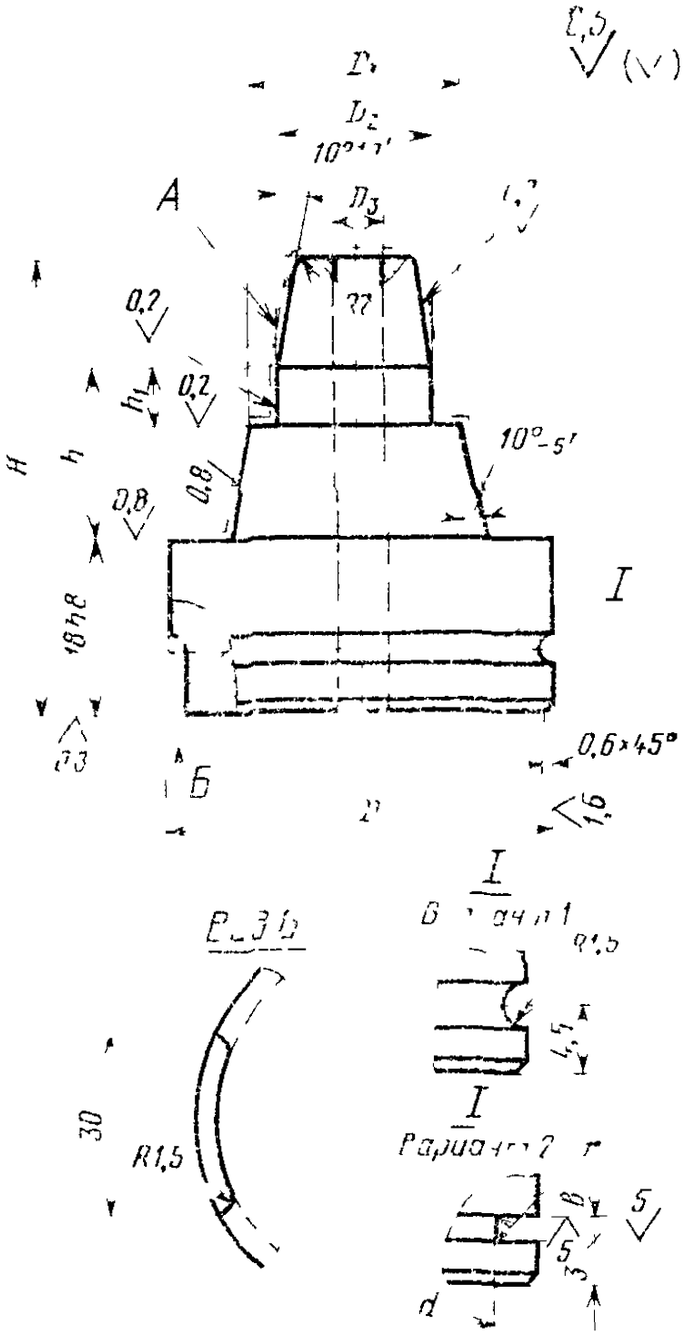


Черт. 4

Таблица 7

Размеры в мм

| Обозначение матрицы | $D$ (пред. откл. по d11) | $D_1$ при расчетном значении усадки, % | | | | $D_2$ при расчетном значении усадки, % | | | | $D_3$ (пред. откл. по H14) | $H$ (пред. откл. по h12) | $h$ | $h_1$ | Масса, кг, не более |
|---|---|---|---|---|---|---|---|---|---|---|---|---|---|---|
| | | 0 | 0,5 | 1,0 | 1,5 | 0 | 0,5 | 1,0 | 1,5 | | | Пред. откл. по h8 | | |
| | | Пред. откл. по h6 | | | | | | | | | | | | |
| 1017-3751/003 | 38 | 15,0 | 15,1 | 15,2 | 15,2 | 10,3 | 10,4 | 10,4 | 10,5 | — | 50 | 11,8 | 5,8 | 0,193 |
| 1017-3752/003 | | 16,0 | 16,1 | 16,2 | 16,2 | | | | | | | 16,2 | 10,2 | 0,196 |
| 1017-3753/003 | | 17,0 | 17,1 | 17,2 | 17,3 | 12,3 | 12,4 | 12,4 | 12,5 | | | 12,2 | 6,2 | 0,204 |
| 1017-3754/003 | | 18,0 | 18,1 | 18,2 | 18,3 | | | | | | | 13,7 | 7,7 | 0,208 |
| 1017-3755/003 | 45 | 19,0 | 19,1 | 19,2 | 19,3 | 13,3 | 13,4 | 13,4 | 13,5 | | | 16,2 | 10,2 | 0,278 |
| 1017-3756/003 | 38 | | | | | 14,3 | 14,4 | 14,4 | 14,5 | | | 11,8 | 5,8 | 0,216 |
| 1017-3757/003 | 45 | 20,0 | 20,1 | 20,2 | 20,3 | | | | | | | 12,2 | 6,2 | 0,284 |
| 1017-3758/003 | | | | | | 15,3 | 15,4 | 15,5 | 15,5 | | | 16,2 | 10,2 | 0,287 |
| 1017-3759/003 | | 21,0 | 21,1 | 21,2 | 21,3 | 16,3 | 16,4 | 16,5 | 16,5 | | | 13,6 | 7,6 | 0,294 |
| 1017-3761/003 | | 22,0 | 22,1 | 22,2 | 22,3 | | | | | | | 16,2 | 10,2 | 0,299 |
| 1017-3762/003 | | 23,0 | 23,1 | 23,2 | 23,3 | 18,3 | 18,4 | 18,5 | 18,6 | | | 12,1 | 6,1 | 0,310 |
| 1017-3763/003 | | 24,0 | 24,1 | 24,2 | 24,4 | | | | | | | 16,2 | 10,2 | 0,315 |
| 1017-3764/003 | | 25,0 | 25,1 | 25,3 | 25,4 | 20,3 | 20,4 | 20,5 | 20,6 | | | 12,1 | 6,1 | 0,327 |
| 1017-3765/003 | 53 | 26,0 | 26,1 | 26,3 | 26,4 | | | | | | | 16,2 | 10,2 | 0,420 |
| 1017-3766/003 | | 27,5 | 27,6 | 27,8 | 27,9 | | | | | | | 12,1 | 6,1 | 0,432 |

*Продолжение табл. 7*

Размеры в мм

| Обозначение матрицы | $D$ (пред. откл. по d11) | $D_1$ при расчетном значении усадки, % | | | | $D_2$ при расчетном значении усадки, % | | | | $D_3$ (пред. откл. по H14) | $H$ (пред. откл. по h12) | $h$ | $h_1$ | Масса, кг, не более |
|---|---|---|---|---|---|---|---|---|---|---|---|---|---|---|
| | | 0 | 0,5 | 1,0 | 1,5 | 0 | 0,5 | 1,0 | 1,5 | | | Пред. откл. по h8 | | |
| | | Пред. откл. по h6 | | | | | | | | | | | | |
| 1017-3767/003 | 60 | 30,0 | 30,2 | 30,3 | 30,5 | 20,3 | 20,4 | 20,5 | 20,6 | — | 50 | 16,2 | 10,2 | 0,532 |
| 1017-3768/003 | 53 | 28,5 | 28,6 | 28,8 | 28,9 | 21,3 | 21,4 | 21,5 | 21,6 | | | 13,7 | 7,7 | 0,418 |
| 1017-3769/003 | | 27,0 | 27,1 | 27,3 | 27,4 | 22,3 | 22,4 | 22,5 | 22,6 | | | 11,8 | 5,8 | 0,432 |
| 1017-3771/003 | 60 | 32,0 | 32,2 | 32,3 | 32,5 | | | | | | | 16,2 | 10,2 | 0,553 |
| 1017-3772/003 | 53 | 31,0 | 31,2 | 31,3 | 31,5 | 25,3 | 25,4 | 25,6 | 25,7 | | | 12,2 | 6,2 | 0,460 |
| 1017-3773/003 | 60 | 32,5 | 32,7 | 32,8 | 33,0 | | | | | | | 13,7 | 7,7 | 0,572 |
| 1017-3774/003 | | 35,0 | 35,2 | 35,4 | 35,5 | | | | | | | 16,2 | 10,2 | 0,588 |
| 1017-3775/003 | 53 | 31,0 | 31,2 | 31,3 | 31,5 | 26,3 | 26,4 | 26,6 | 26,7 | | | 11,8 | 5,8 | 0,465 |
| 1017-3776/003 | 60 | 34,0 | 34,2 | 34,3 | 34,5 | 28,3 | 28,4 | 28,6 | 28,7 | 10 | | 12,2 | 6,2 | 0,564 |
| 1017-3777/003 | 63 | 38,0 | 38,2 | 38,4 | 38,6 | | | | | | | 16,2 | 10,2 | 0,637 |
| 1017-3778/003 | 60 | 37,5 | 37,7 | 37,9 | 38,1 | 30,5 | 30,7 | 30,8 | 31,0 | | | 13,6 | 7,6 | 0,606 |
| 1017-3779/003 | 63 | 40,0 | 40,2 | 40,4 | 40,6 | | | | | | | 16,2 | 10,2 | 0,664 |
| 1017-3781/003 | 60 | 38,0 | 38,2 | 38,4 | 38,6 | 32,5 | 32,7 | 32,8 | 33,0 | | | 12,1 | 6,1 | 0,617 |
| 1017-3782/003 | 71 | 42,0 | 42,2 | 42,4 | 42,6 | | | | | | | 16,2 | 10,2 | 0,812 |
| 1017-3783/003 | 60 | 39,0 | 39,2 | 39,4 | 39,6 | 33,5 | 33,7 | 33,8 | 34,0 | | | 12,1 | 6,1 | 0,631 |

*Продолжение табл. 7*

Размеры в мм

| Обозначение матрицы | $D$ (пред. откл. по d11) | $D_1$ при расчетном значении усадки, % | | | | $D_2$ при расчетном значении усадки, % | | | | $D_3$ (пред. откл. по H14) | $H$ (пред. откл. по h12) | $h$ | $h_1$ | Масса, кг, не более |
|---|---|---|---|---|---|---|---|---|---|---|---|---|---|---|
| | | 0 | 0,5 | 1,0 | 1,5 | 0 | 0,5 | 1,0 | 1,5 | | | Пред. откл. по h8 | | |
| | | Пред. откл. по h6 | | | | | | | | | | | | |
| 1017-3784/003 | 71 | 45,0 | 45,2 | 45,5 | 45,7 | 35,5 | 35,7 | 35,9 | 36,0 | 15 | 50 | 16,2 | 10,2 | 0,829 |
| 1017-3785/003 | 63 | 42,0 | 42,2 | 42,4 | 42,6 | 36,5 | 36,7 | 36,9 | 37,0 | | | 12,1 | 6,1 | 0,677 |
| 1017-3786/003 | 71 | 46,0 | 46,2 | 46,5 | 46,7 | | | | | | | 16,2 | 10,2 | 0,835 |
| 1017-3787/003 | 63 | 44,0 | 44,2 | 44,4 | 44,7 | 38,5 | 38,7 | 38,9 | 39,1 | | | 12,1 | 6,1 | 0,709 |
| 1017-3788/003 | 71 | 46,0 | 46,2 | 46,5 | 46,7 | 40,5 | 40,7 | 40,9 | 41,1 | 20 | | | | 0,608 |
| 1017-3789/003 | 75 | 50,0 | 50,3 | 50,5 | 50,8 | | | | | | | 16,2 | 10,2 | 0,854 |
| 1017-3791/003 | 71 | 48,5 | 48,7 | 49,0 | 49,2 | 41,5 | 41,7 | 41,9 | 42,1 | | | 13,6 | 7,6 | 0,847 |
| 1017-3792/003 | 85 | 53,0 | 53,3 | 53,5 | 53,8 | 43,5 | 43,7 | 43,9 | 44,2 | | | 16,2 | 10,2 | 1,160 |
| 1017-3793/003 | 75 | 52,5 | 52,8 | 53,0 | 53,3 | 45,5 | 45,7 | 46,0 | 46,2 | 25 | | 13,6 | 7,6 | 0,917 |
| 1017-3794/003 | 85 | 55,0 | 55,3 | 55,6 | 55,8 | | | | | | | 16,2 | 10,2 | 1,066 |
| 1017-3795/003 | | 55,5 | 55,8 | 56,1 | 56,3 | 48,5 | 48,7 | 49,0 | 49,2 | | | 13,6 | 7,6 | 1,155 |
| 1017-3796/003 | | 57,5 | 57,8 | 58,1 | 58,4 | 50,5 | 50,8 | 51,0 | 51,3 | 30 | | | | 1,121 |
| 1017-3797/003 | | 60,0 | 60,3 | 60,6 | 60,9 | | | | | | | 16,2 | 10,2 | 1,160 |
| 1017-3798/003 | | 62,5 | 62,8 | 63,1 | 63,4 | 55,5 | 55,8 | 56,0 | 56,3 | 35 | | 13,6 | 7,6 | 1,215 |
| 1017-3799/003 | 96 | 65,0 | 65,3 | 65,7 | 66,9 | | | | | | | 16,2 | 10,2 | 1,300 |

*Продолжение табл. 7*

Размеры в мм

| Обозначение матрицы | $D$ (пред. откл. по d11) | $D_1$ при расчетном значении усадки, % | | | | $D_2$ при расчетном значении усадки, % | | | | $D_3$ (пред. откл. по H14) | $H$ (пред. откл. по h12) | $h$ | $h_1$ | Масса, кг, не более |
|---|---|---|---|---|---|---|---|---|---|---|---|---|---|---|
| | | 0 | 0,5 | 1,0 | 1,5 | 0 | 0,5 | 1,0 | 1,5 | | | Пред. откл. по h8 | | |
| | | Пред. откл. по h6 | | | | | | | | | | | | |
| 1017-3801/003 | 95 | 63,5 | 63,8 | 64,1 | 64,4 | 56,7 | 57,0 | 57,3 | 57,6 | 35 | 50 | 13,6 | 7,6 | 1,358 |
| 1017-3802/003 | | 66,0 | 66,3 | 66,7 | 67,0 | | | | | | | 16,1 | 10,1 | 1,402 |
| 1017-3803/003 | | 70,0 | 70,4 | 70,7 | 71,0 | 60,7 | 61,0 | 61,3 | 61,6 | 40 | | | | 1,388 |
| 1017-3804/003 | 105 | 72,5 | 72,9 | 73,2 | 73,6 | | | | | | 60 | 22,6 | 12,6 | 1,642 |
| 1017-3805/003 | 95 | 70,5 | 70,9 | 71,2 | 71,6 | 63,7 | 64,0 | 64,3 | 64,7 | | 50 | 13,6 | 7,6 | 1,420 |
| 1017-3806/003 | 105 | 73,0 | 73,4 | 73,7 | 74,1 | | | | | | | 16,1 | 10,1 | 1,707 |
| 1017-3807/003 | 95 | 72,5 | 72,9 | 73,2 | 73,6 | 65,7 | 66,0 | 66,4 | 66,7 | 45 | | 13,6 | 7,6 | 1,360 |
| 1017-3808/003 | 105 | 77,5 | 77,9 | 78,3 | 78,7 | | | | | | 60 | 22,6 | 12,6 | 1,667 |
| 1017-3809/003 | | | | | | 70,7 | 71,1 | 71,4 | 71,8 | 50 | 50 | 13,6 | 7,6 | 1,580 |
| 1017-3811/003 | 125 | 82,5 | 82,9 | 83,3 | 83,7 | | | | | | 60 | 22,6 | 12,6 | 2,182 |
| 1017-3812/003 | 105 | | | | | 75,7 | 76,1 | 76,5 | 76,8 | 55 | 50 | 13,6 | 7,6 | 1,572 |
| 1017-3813/003 | 125 | 87,5 | 87,9 | 88,4 | 88,8 | | | | | | 60 | 22,6 | 12,6 | 2,179 |
| 1017-3814/003 | | | | | | 80,7 | 81,1 | 81,5 | 81,9 | 60 | 50 | 13,6 | 7,6 | 2,089 |
| 1017-3815/003 | | 92,5 | 93,0 | 93,4 | 93,9 | | | | | | 60 | 22,6 | 12,6 | 2,171 |
| 1017-3816/003 | | | | | | 85,7 | 86,1 | 86,6 | 87,0 | 65 | 50 | 13,6 | 7,6 | 2,071 |

*Продолжение табл. 7*

Размеры в мм

| Обозначение матрицы | $D$ (пред. откл. по d11) | $D_1$ при расчетном значении усадки, % | | | | $D_2$ при расчетном значении усадки, % | | | | $D_3$ (пред. откл. по H14) | $H$ (пред. откл. по h12) | $h$ | $h_1$ | Масса, кг, не более |
|---|---|---|---|---|---|---|---|---|---|---|---|---|---|---|
| | | 0 | 0,5 | 1,0 | 1,5 | 0 | 0,5 | 1,0 | 1,5 | | | Пред. откл. по h8 | | |
| | | Пред. откл. по h6 | | | | | | | | | | | | |
| 1017-3817/003 | 125 | 97,5 | 98,0 | 98,5 | 99,0 | 85,7 | 86,1 | 86,6 | 87,0 | 65 | 60 | 22,6 | 12,6 | 2,445 |
| 1017-3818/003 | 170 | | | | | 90,7 | 91,2 | 91,6 | 92,1 | 70 | 50 | 13,6 | 7,6 | 2,025 |
| 1017-3819/003 | 135 | 102,5 | 103,0 | 103,5 | 104,0 | | | | | | 60 | 22,6 | 12,6 | 3,439 |
| 1017-3821/003 | 170 | | | | | 95,8 | 96,3 | 96,8 | 97,2 | 75 | 55 | 15,6 | 7,6 | 2,375 |
| 1017-3822/003 | | 107,5 | 108,0 | 108,6 | 109,1 | | | | | | 60 | 22,5 | 12,5 | 3,665 |
| 1017-3823/003 | | | | | | 100,8 | 101,3 | 101,8 | 102,3 | | 55 | 15,5 | 7,5 | 3,846 |
| 1017-3824/003 | | 112,5 | 113,1 | 113,6 | 114,2 | | | | | 80 | 60 | 22,5 | 12,5 | 3,693 |
| 1017-3825/003 | | 120,0 | 120,6 | 121,2 | 121,8 | 105,8 | 106,3 | 106,9 | 107,4 | | | 25,4 | 15,4 | 4,807 |
| 1017-3826/003 | | 117,5 | 118,1 | 118,7 | 119,3 | 110,8 | 111,4 | 111,9 | 112,5 | | 55 | 15,5 | 7,5 | 4,028 |
| 1017-3827/003 | | 125,0 | 125,6 | 126,3 | 126,9 | | | | | 85 | 60 | 25,4 | 15,4 | 4,859 |
| 1017-3828/003 | | 135,0 | 135,7 | 136,4 | 137,0 | 120,8 | 121,4 | 122,0 | 122,6 | | | | | 5,658 |
| 1017-3829/003 | | 132,5 | 133,2 | 133,8 | 134,5 | 125,8 | 126,4 | 127,1 | 127,7 | 90 | 55 | 15,5 | 7,5 | 4,287 |
| 1017-3831/003 | 180 | 140,0 | 140,7 | 141,4 | 142,1 | | | | | | 60 | 25,4 | 15,4 | 6,126 |
| 1017-3832/003 | | 145,0 | 145,7 | 146,5 | 147,9 | 130,8 | 131,5 | 132,1 | 132,8 | | | | | 6,589 |

Таблица 8

мм

| D | d | B (пред. откл. по H13) | r, не более |
|---|---|---|---|
| 38 | 33 | 1,4 | 0,1 |
| 45 | 39 | 1,9 | 0,2 |
| 53 | 45 | | |
| 60 | 53 | | |
| 63 | 55 | | |
| 71 | 63 | | |
| 75 | 68 | | |
| 85 | 77 | 2,2 | |
| 95 | 87 | | |
| 105 | 96 | 2,8 | 0,3 |
| 125 | 115 | | |
| 135 | 123 | | |
| 170 | 158 | 3,4 | |
| 180 | 166 | | 0,4 |

Пример условного обозначения матрицы для изготовления нажимного кольца КН10×20 при расчетном значении усадки формуемого материала 0,5%:

*Матрица 1017-3751/003 — 0,5 ГОСТ 25480—82*

7. Материал пуансонов, обойм, матриц — сталь марки 40Х по ГОСТ 4543—71. Допускается изготовление из стали по ГОСТ 14901—79.

8. Твердость пуансонов, обойм, матриц — $HRC_э$ 39...43. Допускается твердость по ГОСТ 14901—79.

9. Размеры и шероховатость поверхности *А* пуансонов, обойм и матриц указаны после покрытия. Допускается параметры шероховатости выполнять по ГОСТ 14901—79.

10. Предельные отклонения формы и расположения поверхностей пуансонов, обойм и матриц — не ниже 7-й степени точности по ГОСТ 24643—81.

11. Покрытие поверхности *А* пуансонов, обойм, матриц — Хтв.18 по ГОСТ 9.073—77. Поверхность полировать до и после покрытия.