ГОСТ 4735—69

МЕЖГОСУДАРСТВЕННЫЙ СТАНДАРТ

ПРИХВАТЫ ПЕРЕДВИЖНЫЕ

КОНСТРУКЦИЯ

Издание официальное

БЗ 4—2004

ИПК ИЗДАТЕЛЬСТВО СТАНДАРТОВ
Москва

Образец авторского заказа

УДК 621.9.-229.312:006.354

Группа Г27
7011-0500

М Е Ж Г О С У Д А Р С Т В Е Н Н Ы Й С Т А Н Д А Р Т

ПРИХВАТЫ ПЕРЕДВИЖНЫЕ

Конструкция

Sliding clamp straps.
Design

ГОСТ 4735—69

Взамен ГОСТ 4735—57

МКС 25.060.20

Постановлением Комитета стандартов, мер и измерительных приборов при Совете Министров СССР от 13 июня 1969 г. № 680 дата введения установлена

01.07.70

Ограничение срока действия снято Постановлением Госстандарта СССР от 20.04.89 № 1028

Настоящий стандарт распространяется на передвижные прихваты, предназначенные для станочных приспособлений.

1. Конструкция и размеры прихватов должны соответствовать указанным на чертеже и в таблице.

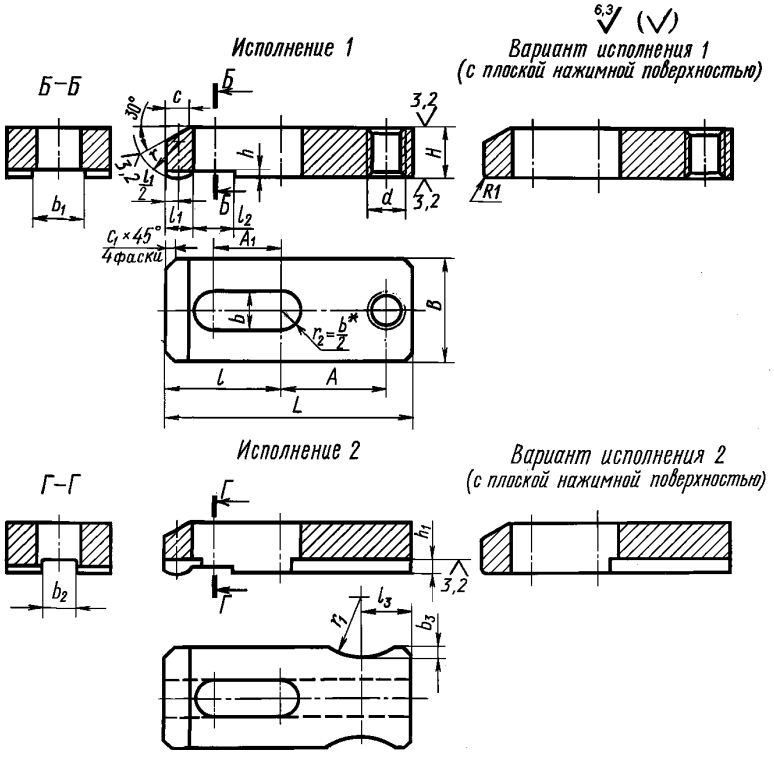

* Размер для справок.

Издание официальное **Перепечатка воспрещена**

Издание (январь 2005 г.) с Изменениями № 1, 2, утвержденными в июне 1980 г., апреле 1989 г. (ИУС 9—80, 7—89).

© ИПК Издательство стандартов, 2005

Размеры в мм

Обозначение прихватов	Применяемость	Исполнение	Под стержень диаметром	L	B	H	A ±0,5	A_1	b	b_1	b_2	b_3	d	l	l_1	l_2	l_3	h	h_1	c	c_1	r	r_1	Масса, кг ≈
7011-0501		1	6	40	18	8	16	8	7	8	—	—	M6	18	6	6	—	1,6	—	4	2	10	—	0,034
7011-0502		2					—			—	6	2,5	—				12		2,5				12,5	0,030
7011-0503		1		50	20	10	22	12		8	—	—	M6	22			—		—				—	0,062
7011-0504		2					—			—	6	2,5	—				12		2,5				12,5	0,057
7011-0505		1		63			28	16		8	—	—	M6	28			—		—				—	0,083
7011-0506		2					—			—	6	2,5	—				12		2,5				12,5	0,077
7011-0507		1	8	50	22		22	10	10	10	—	—	M8	22			—		—				—	0,064
7011-0508		2					—			—	8	2,5	—				12		3,0				12,5	0,058
7011-0509		1		63	25	12	28	16		10	—	—	M8	28			—		—	6	3		—	0,115
7011-0510		2					—			—	8	2,5	—				16		3,0				16,0	0,107
7011-0511		1		80			36	22		10	—	—	M8	36			—		—				—	0,148
7011-0512		2					—			—	8	2,5	—				16		3,0				16,0	0,138
7011-0513		1	10	63	28		28	12	12	12	—	—	M8	28			—		—				—	0,127
7011-0514		2					—			—	10	2,5	—				16		4,0				16,0	0,113
7011-0515		1		80	32	16	36	20		12	—	—	M8	36	8	8	—		—	8			—	0,256
7011-0516		2					—			—	10	2,5	—				16		4,0				16,0	0,239
7011-0517		1		100			45	28		12	—	—	M8	45			—		—				—	0,324
7011-0518		2					—			—	10	2,5	—				16		4,0				16,0	0,307
7011-0519		1	12	80	36		36	16	14	16	—	—	M10	36			—		—				—	0,285
7011-0520		2					—			—	12	2,5	—				16		5,0				16,0	0,268
7011-0521		1		100	40	20	45	25		16	—	—	M10	45	10		—	2,0	—	10	4	16	—	0,505
7011-0522		2					—			—	12	4,0	—				20		5,0				20,0	0,457
7011-0523		1		125			56	32		16	—	—	M10	56			—		—				—	0,640
7011-0524		2					—			—	12	4,0	—				20		5,0				20,0	0,586
7011-0525		1	16	100	45		45	20	18	20	—	—	M12	45			—		—				—	0,539
7011-0526		2					—			—	14	4,0	—				20		5,0				20,0	0,502
7011-0527		1		125	50	25	56	32		20	—	—	M12	56	12	10	—		—	12			—	0,994
7011-0528		2					—			—	14	4,0	—				20		5,0				20,0	0,916
7011-0529		1		160			75	40		20	—	—	M12	70			—		—				—	1,302
7011-0530		2					—			—	14	4,0	—				20		5,0				20,0	1,210
7011-0531		1	20	125	56		56	25	22	25	—	—	M16	56			—	2,5	—				—	1,087
7011-0532													Tr 16 × 4											1,090
7011-0533		2					—			—	18	4,0	—				20		6,0				20,0	1,002

Продолжение

Размеры в мм

Обозначение прихватов	Применяемость	Исполнение	Под стержень диаметром	L	B	H	A ±0,5	A_1	b	b_1	b_2	b_3	d	l	l_1	l_2	l_3	h	h_1	c	c_1	r	r_1	Масса, кг ≈
7011-0534		1	20	160	63	32	75	40	22	25	—	—	M16	70	16	10	—	2,5	—	12	4	20	—	2,115
7011-0535													Tr 16 × 4											2,127
7011-0536		2					—			—	18	4,0	—				25		6,0				25,0	2,013
7011-0537		1		200			95	60		25	—	—	M16	90			—		—				—	4,636
7011-0538													Tr 16 × 4											2,648
7011-0539		2					—			—	18	4,0	—				25		6,0				25,0	2,500
7011-0540		1	24	160	70		75	32	26	32	—	—	M20	70			—		—				—	2,311
7011-0541													Tr 20 × 4											2,314
7011-0542		2					—			—	22	4,0	—				25		8,0				25,0	2,181
7011-0543		1		200	80	40	90	50		32	—	—	M20	90	20	16	—		—	16	5	25	—	4,184
7011-0544													Tr 20 × 4											4,187
7011-0545		2					—			—	22	6,0	—				32		8,0				25,0	3,996
7011-0546		1		250			115	70		32	—	—	M20	115			—		—				—	5,277
7011-0547													Tr 20 × 4											5,280
7011-0548		2					—			—	22	6,0	—				32		8,0				25,0	5,075
7011-0549		1	30	200	90		90	50	32	40	—	—	M24	90			—		—				—	4,630
7011-0550													Tr 26 × 5											4,613
7011-0551		2					—			—	28	6,0	—				32		10,0				25,0	4,367
7011-0552		1		250			115	70		40	—	—	M24	110			—		—	20	6		—	5,774
7011-0553													Tr 26 × 5											5,787
7011-0554		2					—			—	28	6,0	—				32		10,0				25,0	5,489
7011-0555			36		100	50		63	38		32													7,736
7011-0556				320				100						150										9,811

Пример условного обозначения передвижного прихвата исполнения 1, под стержень диаметром 20 мм, размерами L = 125 мм, d = M16—6H:

Прихват 7011-0531 ГОСТ 4735—69

То же, варианта прихвата исполнения 1:

Прихват 7011-0531 В ГОСТ 4735—69

(Измененная редакция, Изм. № 1, 2).

2. Материал — сталь марки 45 по ГОСТ 1050—88. Допускается замена на сталь других марок с механическими свойствами не ниже, чем у стали марки 45.

3. Твердость — 40 . . . 45 HRC.

4. Неуказанные предельные отклонения размеров: H14, h14, $\pm \frac{t_2}{2}$.

5. Резьба метрическая — по ГОСТ 24705—81. Поле допуска резьбы — 6H по ГОСТ 16093—81. Резьба трапецеидальная — по ГОСТ 24738—81. Поле допуска резьбы — 8H по ГОСТ 9562—81.

4, 5. **(Измененная редакция, Изм. № 2).**

6. Размеры фасок для резьбы — по ГОСТ 10549—80.

7. **(Исключен, Изм. № 1).**

8. Покрытие — Хим. Окс. прм (обозначение покрытия — по ГОСТ 9.306—85). По соглашению с потребителем допускается применение других видов защитных покрытий.

9. Маркировать: наименование изделия, его обозначение, обозначение настоящего стандарта и товарный знак предприятия-изготовителя. Маркировку нанести на тару или упаковку для партии прихватов одного типоразмера.

Редактор *Р.Г. Говердовская*
Технический редактор *О.Н. Власова*
Корректор *Р.А. Ментова*
Компьютерная верстка *И.А. Налейкиной*

Изд. лиц. № 02354 от 14.07.2000. Сдано в набор 28.02.2005. Подписано в печать 10.03.2005. Усл. печ.л. 0,93. Уч.-изд.л. 0,67.
Тираж 181 экз. С 543. Зак. 138.

ИПК Издательство стандартов, 107076 Москва, Колодезный пер., 14.
http://www.standards.ru e-mail: info@standards.ru
Набрано в Издательстве на ПЭВМ
Отпечатано в филиале ИПК Издательство стандартов — тип. «Московский печатник», 105062 Москва, Лялин пер., 6.
Плр № 080102