УДК 621.643.4.062

Группа 118

ОТРАСЛЕВОЙ СТАНДАРТ

УГОЛЬНИКИ ФЛАНЦЕВЫЕ ГЕРМЕТИЗИРУЕМЫЕ
Конструкция и размеры

ОСТ 1 10359-72

На 5 страницах

Введен впервые

ОКП 75 9510

Распоряжением Министерства от 22 декабря 1972 г. № 087-16

срок введения установлен с 1 января 1974 г.

Несоблюдение стандарта преследуется по закону

1. Настоящий стандарт распространяется на фланцевые угольники, предназначенные для соединений трубопроводов по внутреннему конусу.

Издание официальное

ГР 2144 от 08.05.73

Перепечатка воспрещена

Инв. № дубликата 1084
Инв. № подлинника
Лит.изм. 1 2
№ изв. 6628 11776

2. Конструкция и размеры фланцевых угольников должны соответствовать указанным на чертеже и в таблице.

Rz40 (√)

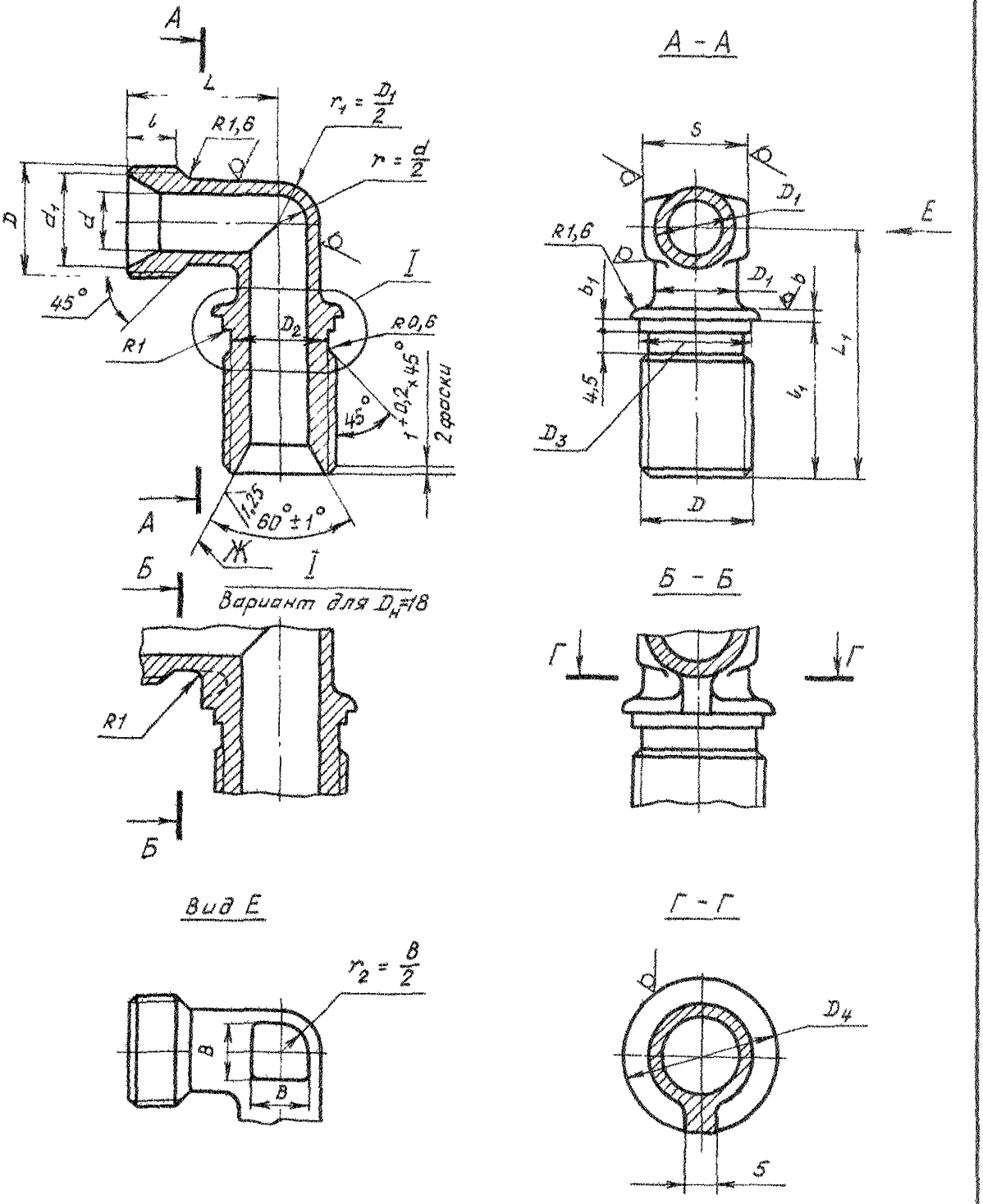

Инв. № дубликата
Инв. № подлинника
1084
Лит. изм. 2
№ изв. 11776

Размеры, мм

Наружный диаметр трубы $D_н$	d	d_1 ±0,2	D	D_1	D_2	D_3	D_4	S	l	l_1	L	L_1	b	b_1	B	Масса 100 шт., кг
6	4	11,0	MR14x1,5	9	11,8	14,2	17	12	9	28,0	25	40	1,5	1,5	5	2,61
8	6	13,0	MR16x1,5	11	13,8	16,2	19	14		28,5	26	42	2,0	2,0	7	3,38
10	8	15,0	MR18x1,5	13	15,8	18,2	22				27				9	4,35
12	10	17,0	MR20x1,5	15	17,3	20,2	24	17			28	45			10	5,13
14	12	19,0	MR22x1,5	17	19,8	22,2	26	19			30				13	5,79
16	14	21,0	MR24x1,5	19	21,8	24,2	28	22	11	32,0	33	48	2,5	2,5	15	7,21
18	16	24,0	MR27x1,5	22	24,8	27,2	31	24		33,0	34	52			17	8,14
20	18	27,0	MR30x1,5	24	27,8	30,2	34	27		34,0	36	55			18	10,40
22	20	29,0	MR33x1,5	26	30,8	33,2	36		12	35,0	38	60				12,01
25	23	32,0	MR36x1,5	29	33,8	36,2	40	30	13	37,0	40	62			22	15,45
28	26	35,0	MR39x1,5	32	36,8	39,2	43	32			42	65			25	18,65
30	28	35,5		34				36							28	20,30
32	30	38,0	MR42x1,5	37	39,3	42,2	48	41		37,5	45		3,0	3,0	30	24,50
34	32	41,0	MR45x1,5	39	42,8	45,2	51				47	68				23,60
36	34	44,0	MR48x1,5	41	45,8	48,2	54	46			49	70				25,30
38	36			43												28,80
40	38	48,0	MR52x1,5	45	49,8	52,2	58	50			52	75			32	30,80
42	40			47												34,90

3. Материал: штамповка из титановых сплавов ВТ3-1, ВТ6.

4. Термическая обработка: отжечь, группа контроля 5 ОСТ 1 00021-78.

5. Резьба – по ОСТ 1 00105-83, поле допуска 6е.

6. Неуказанные предельные отклонения размеров, формы и расположения поверхностей – по ОСТ 1 00022-80.

7. Предельные отклонения размеров необрабатываемых поверхностей – по ОСТ 1 41187-78, класс точности 5.

8. Допуск радиального биения поверхности Ж относительно оси резьбы – не более 0,1 мм.

9. Покрытие: Ан. Окс 2-3*.

10. Маркировать и клеймить – по ОСТ 1 00538-72.

11. Технические условия – по ОСТ 1 00538-72.

12. Для обозначения фланцевых угольников из сплава ВТ6 принят код "1".

Пример наименования и обозначения фланцевого герметизируемого угольника к трубопроводу $D_н$ = 12 мм из сплава ВТ3-1:

Угольник фланцевый 12-ОСТ 1 10359-72

То же из сплава ВТ6:

Угольник фланцевый 12-1-ОСТ 1 10359-72

* По действующему отраслевому документу.

Инв. № дубликата | 1084
Инв. № подлинника
№ изм | 2
№ изв | 11776