О Т Р А С Л Е В О Й С Т А Н Д А Р Т

КРЫШКИ СФЕРИЧЕСКИЕ ЛЮКОВ СТАЛЬНЫХ СВАРНЫХ СОСУДОВ И АППАРАТОВ

Конструкция

Предисловие

I. РАЗРАБОТАН Центральным конструкторским бюро нефтеаппаратуры (ЦКБН)

2. УТВЕРЖДЕН И ВВЕДЕН В ДЕЙСТВИЕ письмом министерства химического и нефтяного машиностроения от 23 мая I983г. № II-I0-4/740

3. ЗАРЕГИСТРИРОВАН ВНИИКИ ГР № 8297588 от I6 сентября I983г.

4. ВЗАМЕН ОСТ 26-2009-77

5. ПЕРЕИЗДАНИЕ I994г., июнь С ИЗМЕНЕНИЯМИ № I; 2; 3; 4 I-ИУС№ 3-I987г., 2-ИУС№ 6-I989г., 3-ИУС№ I2-I990г., 4-ИУС№ 7; 8-I992г.

6. СРОК ПЕРВОЙ ПРОВЕРКИ - I997 г.
периодичность проверки - 5 лет.

ОТРАСЛЕВОЙ СТАНДАРТ

КРЫШКИ СФЕРИЧЕСКИЕ ЛЮКОВ СТАЛЬНЫХ СВАРНЫХ СОСУДОВ И АППАРАТОВ

Конструкция

ОКСТУ 3600

Дата введения 1994-01-01

1. Область применения

Настоящий стандарт распространяется на сферические крышки люков по ОСТ 26-2003.

2. Нормативные ссылки

В настоящем стандарте использованы ссылки на следующие стандарты:

ОСТ 26-2003-83 Люки со сферическими крышками стальных сварных сосудов и аппаратов. Конструкция.

ОСТ 26-2011-83 Люки стальных сварных сосудов и аппаратов. Общие технические требования.

3. Конструкция и основные размеры.

3.I. Стандарт устанавливает конструкции крышек следующих исполнений:

I - с гладкой уплотнительной поверхностью с соединительным выступом;

2 - с уплотнительной поверхностью типа "шип".

3.2. Конструкция и размеры крышек исполнения 1, должны соответствовать указанным на рисунке 1 и в таблице 1.

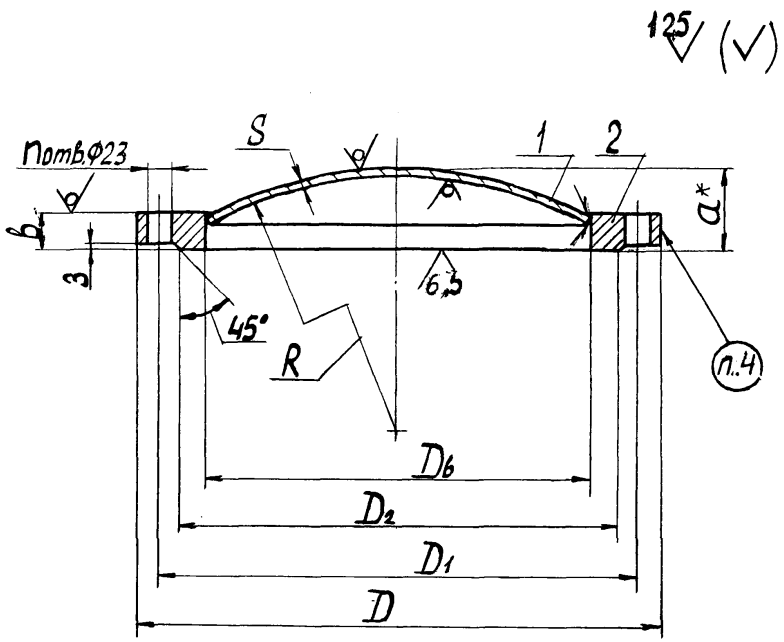

1. Днище.
2. Фланец.

Рисунок 1

Таблица 1

Размеры в миллиметрах

Давление условное, МПа	Давление условное, кгс/см^2	Диаметр внутренний D_b	D	D_1	D_2	R	a*	b	S	n
0,6	6	400	520	480	444	400	73	25	6	16
1,0	10		535	495	458		76	30	8	20
1,6	16						81	35		
0,6	6	450	570	530	494	450	77	25		
1,0	10		590	550	514		82	30		24
1,6	16						90	40	10	
0,6	6	500	620	580	544	500	84	25	8	20
1,0	10		640	600	564		94	35		24
1,6	16						97	40	10	
0,3	3	600	720	680	644	600	97	25	8	20
0,6	6						102	30		24
1,0	10		740	700	664		105	35	10	28
1,6	16						110	40		
0,3	3	700	820	780	744	700	111	25	8	24
0,6	6						121	35		28
1,0	10		840	800	764		119		10	32
1,6	16						132	50	12	

* Размер для справок

Пример условного обозначения крышки исполнения 1 люка диаметром D_b = 400 мм на условное давление 1,6 МПа с шифром материального исполнения 4:

Крышка 1-400-1,6-4 ОСТ 26-2009-83

Пример условного обозначения фланца крышки люка исполнения I диаметром D_b = 400 мм на условное давление I,6 МПа из стали марки I2XI8HIOT:

Фланец I-400-I,6-I2XI8HIOT ОСТ 26-2009-83

Пример условного обозначения днища с радиусом R = 400 мм и толщиной S = 8 мм из стали марки I2XI8HIOT:

Днище 400-8-I2XI8HIOT ОСТ 26-2009-83

3.3. Конструкция и размеры крышек исполнения 2 должны соответствовать указанным на рисунке 2 и в таблице 2.

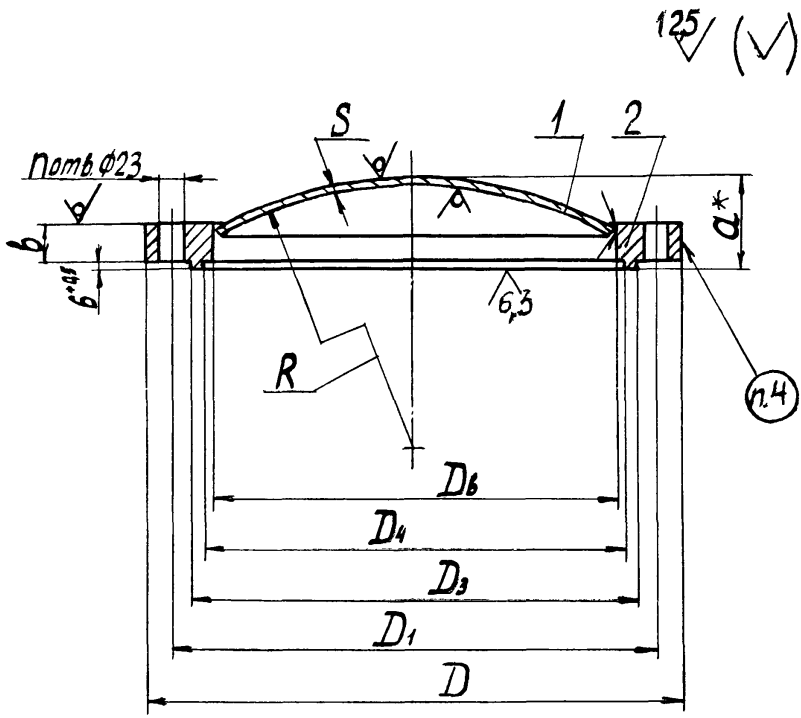

1. Днище.

2. Фланец.

Рисунок 2

Таблица 2

Размеры в миллиметрах

Давление условное МПа	Давление условное кгс/см²	Диаметр внутренний, D_b	D	D_1	D_3	D_4	R	a*	b	S	n
0,6	6	400	520	480	443	419	400	79	25	6	16
1,0	10		535	495	457	433		82	30	8	20
1,6	16							87	35		
0,6	6	450	570	530	493	469	450	83	25		
1,0	10		590	550	513	489		88	30		24
1,6	16							96	40	10	
0,6	6	500	620	580	543	519	500	90	25	8	20
1,0	10		640	600	563	539		100	35		24
1,6	16							103	40	10	
0,3	3	600	720	680	643	619	600	103	25	8	20
0,6	6							108	30		24
1,0	10		740	700	663	639		111	35	10	28
1,6	16							116	40		
0,3	3	700	820	780	743	719	700	117	25	8	24
0,6	6							127	35		28
1,0	10		840	800	763	739		125		10	32
1,6	16							138	50	12	

* Размер для справок

Пример условного обозначения крышки исполнения 2 люка диаметром D_b=400 мм на условное давление 1,6 МПа с шифром материального исполнения 4:

Крышка 2-400-1,6-4 ОСТ 26-2009-83

То же крышки при применении прокладки из фторопласта

Крышка 2-400-I,6-4-Ф ОСТ 26-2009-83.

Пример условного обозначения фланца крышки люка исполнения 2 диаметром $D_в$= 400 мм на условное давление I,6 МПа из стали марки I2XI8HIOT:

Фланец 2-400-I,6-I2XI8HIOT ОСТ 26-2009-83.

То же фланца крышки при применении прокладки из фторопласта:

Фланец 2-400-I,6-I2XI8HIOT-Ф ОСТ 26-2009-83.

4. Технические требования и маркировка по ОСТ 26-20II.

5. Масса крышек и их деталей указана в справочном приложении А.

Приложение А
(справочное)

Таблица А.1 Масса крышек и их деталей

Давление условное		Диаметр внутренний люка $D_в$, мм	Наименование					
			Фланец		Днище		Крышка	
			Масса, кг, при исполнении крышки					
МПа	кгс/см^2		I	2	I	2	I	2
0,6	6	400	I4,6	I6,5	6,38		2I,3	23,4
I,0	I0		20,3	22,2	8,47		29,2	3I,3
I,6	I6		23,8	25,8			33,0	35,0
0,6	6	450	I6,0	I8,I	I0,70		27,3	29,4
I,0	I0		23,4	25,5			34,7	36,9
I,6	I6		3I,6	33,7	I3,40		45,9	48,I
0,6	6	500	I7,7	20,I	I3,30		3I,7	34,I
I,0	I0		30,4	32,7			44,5	47,0
I,6	I6		34,9	37,3	I6,50		52,4	54,8
0,3	3	600	2I,2	23,9	I9,20		4I,2	44,0
0,6	6		25,4	28,I			45,5	48,3
I,0	I0		35,7	38,5	23,90		60,8	63,7
I,6	I6		4I,3	45,9			66,5	7I,2
0,3	3	700	24,3	27,5	26,20		5I,5	54,8
0,6	6		34,3	37,5			6I,7	65,0
I,0	I0		4I,4	43,I	32,60		75,5	77,2
I,6	I6		60,0	63,2	39,00		I0I,0	I04,0

Примечание - Масса крышек и их деталей подсчитана при плотности стали 7,85 г/см^3.