ТИПОВЫЕ СТРОИТЕЛЬНЫЕ КОНСТРУКЦИИ, ИЗДЕЛИЯ И УЗЛЫ

СЕРИЯ 1.030.1-1/88

СТЕНЫ НАРУЖНЫЕ ИЗ ОДНОСЛОЙНЫХ ПАНЕЛЕЙ ДЛЯ КАРКАСНЫХ ОБЩЕСТВЕННЫХ ЗДАНИЙ, ПРОИЗВОДСТВЕННЫХ И ВСПОМОГАТЕЛЬНЫХ ЗДАНИЙ ПРОМЫШЛЕННЫХ ПРЕДПРИЯТИЙ

ВЫПУСК 1-2

ПАНЕЛИ ИЗ ЛЕГКИХ И ЯЧЕИСТЫХ БЕТОНОВ ТОЛЩИНОЙ 250 ММ ДЛЯ СТЕН ОБЩЕСТВЕННЫХ ЗДАНИЙ И ВСПОМОГАТЕЛЬНЫХ ЗДАНИЙ ПРОМЫШЛЕННЫХ ПРЕДПРИЯТИЙ. ОПАЛУБКА И АРМИРОВАНИЕ.

РАБОЧИЕ ЧЕРТЕЖИ

24764

Отпускная цена на момент реализации указана в счет-накладной

НАСТОЯЩАЯ ДОКУМЕНТАЦИЯ НЕ ПОДЛЕЖИТ ПРЯМОЙ ПЕРЕДАЧЕ НА ЗАВОД-ИЗГОТОВИТЕЛЬ И МОЖЕТ БЫТЬ ИСПОЛЬЗОВАНА В КАЧЕСТВЕ СПРАВОЧНОГО МАТЕРИАЛА ПРИ РАЗРАБОТКЕ КОНКРЕТНОГО ПРОЕКТА (ПИСЬМО ГОССТРОЯ РОССИИ ОТ 17.03.99 №5-11/30)

Пров. 13.10.92

Кон. Кожуко

ТИПОВЫЕ СТРОИТЕЛЬНЫЕ КОНСТРУКЦИИ, ИЗДЕЛИЯ И УЗЛЫ

СЕРИЯ 1.030.1-1/88

СТЕНЫ НАРУЖНЫЕ ИЗ ОДНОСЛОЙНЫХ ПАНЕЛЕЙ ДЛЯ КАРКАСНЫХ ОБЩЕСТВЕННЫХ ЗДАНИЙ, ПРОИЗВОДСТВЕННЫХ И ВСПОМОГАТЕЛЬНЫХ ЗДАНИЙ ПРОМЫШЛЕННЫХ ПРЕДПРИЯТИЙ

ВЫПУСК 1-2

ПАНЕЛИ ИЗ ЛЕГКИХ И ЯЧЕИСТЫХ БЕТОНОВ ТОЛЩИНОЙ 250 ММ ДЛЯ СТЕН ОБЩЕСТВЕННЫХ ЗДАНИЙ И ВСПОМОГАТЕЛЬНЫХ ЗДАНИЙ ПРОМЫШЛЕННЫХ ПРЕДПРИЯТИЙ. ОПАЛУБКА И АРМИРОВАНИЕ.

РАБОЧИЕ ЧЕРТЕЖИ

РАЗРАБОТАНЫ

ЦНИИЭП ТБЗ И ТК

Директор ин-та	Подпись	В.И.Лепский
Начальник отдела	"	Б.Н.Вольнский
Гл. конструктор отдела	"	С.Б.Шац
Гл.инженер проекта	"	А.А.Шанаурова

НИИЖБ ГОССТРОЯ СССР

Зам. директора института	Подпись	Т.Мамедов
Зав.сектором конструкций из легких бетонов	"	Ю.Чиненков
Зав. сектором конструкций из ячеистых бетонов	"	Б.Филиппов

УТВЕРЖДЕНЫ ГОССТРОЕМ СССР

протокол А4-10 от 17.03.89г.

ВВЕДЕНЫ В ДЕЙСТВИЕ с 25.12.91г.

ПРИКАЗ ЦНИИП РЕКОНСТРУКЦИИ ГОРОДОВ от 04.12.91 №21

© ГП ЦПП, 1996

Обозначение документа	Наименование	Стр
1.030.1-1/88.1-2-ТТ	Технические требования	4
-К 1	Панели ПС 30.6.2.5..., ПС 30.9.2.5...	10
-К 2	Панели ПС 30.12.2.5..., ПС 30.15.2.5...	11
-К 3	Панели ПС 30.18.2.5..., ПС 30.21.2.5...	13
-К 4	Панели ПС 60.6.2.5..., ПС 60.9.2.5...	14
-К 5	Панели ПС 60.12.2.5..., ПС 60.15.2.5...	16
-К 6	Панели ПС 60.18.2.5..., ПС 60.21.2.5...	17
-К 7	Панель ПС 72.9.2.5...	19
-К 8	Панели ПС 72.12.2.5..., ПС 72.15.2.5...	20
-К 9	Панели ПС 72.18.2.5..., ПС 72.21.2.5...	21
-К 10	Панели ПС 90.12.2.5..., ПС 90.15.2.5...	23
-К 11	Панели ПС 90.18.2.5..., ПС 90.21.2.5...	24
-К 12	Панели 1ПС 27.6.2.5..., 1ПС 27.9.2.5...	25
-К 13	Панели 1ПС 27.12.2.5..., 1ПС 27.15.2.5...	26
-К 14	Панели 1ПС 27.18.2.5..., 1ПС 27.21.2.5...	28
-К 15	Панели 2ПС 27.6.2.5..., 2ПС 27.9.2.5...	29
-К 16	Панели 2ПС 27.12.2.5..., 2ПС 27.15.2.5...	31
-К 17	Панели 2ПС 27.18.2.5..., 2ПС 27.21.2.5...	32
-К 18	Панели 1ПС 57.6.2.5..., 1ПС 57.9.2.5...	34
-К 19	Панели 1ПС 57.12.2.5..., 1ПС 57.15.2.5...	35
-К 20	Панели 1ПС 57.18.2.5..., 1ПС 57.21.2.5...	37
-К 21	Панели 2ПС 57.6.2.5..., 2ПС 57.9.2.5...	38
-К 22	Панели 2ПС 57.12.2.5..., 2ПС 57.15.2.5...	40

Нач. отд.	Соловьянин	
Н. контр.	Асютьева	
ГИП	Шац	
Гл. спец.	Кочин	
Гл. спец.	Захарова	
Провер.	Асютьева	
Разраб.	Лукина	

1.030.1-1/88.1-2

Содержание

Стадия	Лист	Листов
Р	1	4

ЦНИИЭП торгово-бытовых зданий и туристских комплексов

Инв. № подл. | Подпись и дата | Взам. инв. №

Формат А4

Обозначение документа	Наименование	Стр
1.030.1-1/88.1-2-К 23	Панели 2ПС 57.18.2.5..., 2ПС 57.21.2.5...	41
-К 24	Панели ПС 3.12.2.5..., ПС 3.18.2.5..., ПС 3.21.2.5...	43
-К 25	Панели ПС 6.12.2.5..., ПС 6.18.2.5..., ПС 6.21.2.5...	44
-К 26	Панели ПС 12.12.2.5..., ПС 12.18.2.5..., ПС 12.21.2.5...	45
-К 27	Панели ПС 12.12.2.5...-1, ПС 12.18.2.5...-1, ПС 12.21.2.5...-1	47
-К 28	Панели 3ПС 46.60.2.5..., 3ПС 46.90.2.5...	49
-К 29	Панели 3ПС 46.120.2.5..., 3ПС 46.150.2.5...	50
-К 30	Панели 3ПС 46.180.2.5..., 3ПС 46.210.2.5...	51
-К 31	Панели 4ПС 67.120.2.5-л, 4ПС 67.180.2.5-л, 4ПС 67.210.2.5-л	52
-К 32	Панели 4ПС 67.120.2.5-я, 4ПС 67.180.2.5-я, 4ПС 67.210.2.5-я	53
-К 33	Панели ПСК 60.6.2.5..., ПСК 60.9.2.5	54
-К 34	Панели 1ПСК 57.6.2.5..., 1ПСК 57.9.2.5...	55
-К 35	Панели 2ПСК 57.6.2.5..., 2ПСК 57.9.2.5...	57

1.030.1-1/88.1-2

Лист 2

24764 3

Инв. № подл. | Подпись и дата | Взам. инв. №

Формат А4

Обозначение документа	Наименование	Стр
1.030.1-1/88.1-2-К36	Панели 1ПС27.5.6.2.5..., 1ПС27.5.9.2.5...	59
-К37	Панели 1ПС27.5.12.2.5..., 1ПС27.5.15.2.5...	60
-К38	Панели 1ПС27.5.18.2,5..., 1ПС27.5.21.2.5...	62
-К39	Панели 2ПС27,5.6. 2,5..., 2ПС27.5.9.2.5...	63
-К40	Панели 2ПС27.5.12.2.5..., 2ПС27.5.15.2.5...	65
-К41	Панели 2ПС27,5.18.2.5..., 2ПС27.5.21.2.5...	66
-К42	Панели 1ПС57.5.6.2.5..., 1ПС57.5.9.2.5...	68
-К43	Панели 1ПС57.5.12.2.5..., 1ПС57.5.15.2.5...	69
-К44	Панели 1ПС57.5.18.2.5..., 1ПС57.5.21.2.5...	71
-К45	Панели 2ПС57.5.6.2.5..., 2ПС57.5.9.2.5...	72
-К46	Панели 2ПС57.5.12.2.5..., 2ПС57.5.15.2.5...	74
-К47	Панели 2ПС57.5.18.2.5..., 2ПС57.5.21.2.5...	75
-К48	Панели 3ПС41.60.25..., 3ПС41.90.25...	77
-К49	Панели 3ПС41.120.25..., 3ПС41.150.25...	78
-К50	Панели 3ПС41.180.25..., 3ПС41.210.25...	79
-К51	Панели 4ПС72.120.25-Л,	80
	4ПС72.180.25-Л, 4ПС72.210.25-Л	

Инв. № подл. | Подпись и дата | Взам. инв. №

Обозначение документа	Наименование	Стр.
1.030.1-1/88.1-2-К52	Панели 4ПС72.120.25-Я,	61
	4ПС72.180.25-Я, 4ПС72.210.25-Я	
-К53	Панели 1ПСК57.5.6.2.5..., 1ПСК57.5.9.2.5...	82
-К54	Панели 2ПСК57.5.6.2.5..., 2ПСК57.5.9.2.5...	83
-К55	Узлы 1...14	85
-РС	Ведомость расхода стали	89

Инв. № подл. | Подпись и дата | Взам. инв. №

24764 4

I. Общие данные

Данный выпуск входит в состав серии I.030.I-I/88 "Стены наружные из однослойных панелей для каркасных общественных зданий, производственных и вспомогательных зданий промышленных предприятий".

Выпуск содержит: технические требования, опалубочные чертежи, армирование, спецификации, опалубочные и арматурные узлы, ведомость расхода стали на панели толщиной 250 мм.

Общие указания по применению и расчету панелей приведены в выпусках 0-0 "Общие указания по применению. Номенклатура изделий, Часть I. Общественные здания и вспомогательные здания промышленных предприятий" и в 0-I "Материалы для проектирования стен многоэтажных зданий с высотами этажей 3,3; 3,6 и 4,2 м".

Настоящий выпуск следует рассматривать совместно с выпусками:

I-7 "Панели из легких и ячеистых бетонов. Пространственные арматурные каркасы. Рабочие чертежи";

I-8 "Панели из легких и ячеистых бетонов. Арматурные и закладные изделия. Рабочие чертежи".

Панели запроектированы в соответствии с требованиями СНиП 2.03.0I-84* "Бетонные и железобетонные конструкции", ГОСТ II024-84 "Панели стеновые наружные бетонные и железобетонные для жилых и общественных зданий. Общие технические условия".

В таблицах спецификаций изделий на панели в графе "Обозначение" опущено название серии I.030.I-I/88.

2. Конструкция и изготовление панелей

2.I. Панель представляет собой плоскую однослойную конструкцию, выполненную из легкого или ячеистого бетона, армированную пространственным каркасом.

2.2. Панели запроектированы из следующих видов бетона:

легкого бетона плотного строения на пористых заполнителях класса по прочности на сжатие В 3,5 марки по средней плотности в пределах D 900...D 1200 (керамзитобетон, шунгизитобетон, перлитобетон, аглопоритобетон);

ячеистого бетона автоклавного твердения класса по прочности на сжатие В 2,5 марки по средней плотности D600, D 700 (пенобетон, газобетон).

2.3. Панели, выполняемые из легкого бетона, имеют наружный и внутренний фактурные слои толщиной соответственно 20 и I5 мм.

Фактурные слои запроектированы из цементно-песчаного раствора со средней плотностью I800 кг/м^3 марки I00.

2.4. Проектная марка бетона и раствора фактурных слоев по морозостойкости назначается проектной организацией в зависимости от режима эксплуатации ограждающих конструкций и значения расчетной зимней температуры воздуха в районе строительства.

2.5. Панели армируются пространственными каркасами. Пространственные каркасы, применяемые в панелях из ячеистого бетона, должны иметь цементно-полистирольное или латексно-минеральное защитное покрытие согласно требованиям СН 277-80 "Инструкция по изготовлению изделий из ячеистого бетона".

2.6. Марка проектной стали для закладных деталей, применяемых в панелях, назначается в конкретном проекте в соответствии с приложением 2 (п.Iа) СНиП 2.03.0I-84* в зависимости от температуры наружного воздуха. Закладные изделия должны быть защищены от коррозии в соответствии с требованиями главы СНиП 2.03.II-85 "Защита строительных конструкций от коррозии".

2.7. Для монтажных петель применяется горячекатаная сталь класса А-I марки Ст3сп2 и Ст3пс2. В случае монтажа панелей при зимней

НАЧ.ОТД	ВОЛЬНСКИЙ		I.030.I-I/88. I - 2 - ТТ			
Н.КОНТР.	ЛЕОНТЬЕВА					
ГИП	ШАЦ		Технические требования	СТАДИЯ	ЛИСТ	ЛИСТОВ
ГЛ.СПЕЦ	ШАНАТ[illegible]ВА			Р	I	6
ГЛ.СПЕЦ	КОЧИН			ЦНИИЭП торгово-бытовых зданий и туристских комплексов		

24764 5

ФОРМАТ А3

Взамен | Подпись и дата | Инв. подл.

температуре ниже минус 40°С – применение петель из стали марки Ст3пс2 не допускается.

2.8. Масса легкобетонных панелей, указанная в номенклатуре выпуска 0-0ч1 определена при отпускной объемной влажности бетона ω = I5% с учетом 5% весовой влажности цементно-песчаного раствора и веса арматурных изделий. Отпускная плотность бетона определялась по формуле

$$\mathcal{D}^{отп} = \mathcal{D} + \frac{\omega}{I00} I000 \ (кг/м^3),$$

где $\mathcal{D}$ – марка по средней плотности бетона; отпускная плотность цементно-песчаного раствора – I890 кг/м³.

Масса ячеистобетонных панелей определена с учетом 25% весовой влажности бетона.

Отпускная плотность бетона определялась по формуле:

$$\mathcal{D}^{отп} = \mathcal{D} \times I,25 \ (кг/м^3).$$

2.9. Изготовление панелей следует выполнять в соответствии с требованиями ГОСТ II024-84 по рабочим чертежам в инвентарной заводской оснастке. При этом необходимо выполнить следующие требования:

2.9.I. Панели изготавливаются в горизонтальных формах фасадной стороной вниз.

2.9.2. Армирование панелей должно производиться сварными пространственными каркасами, которые устанавливаются в форму в собранном виде при закрытых бортах меткой к нижней торцевой продольной грани панели (согласно рис.I). Все строповочные петли устанавливаются в форме и фиксируются в проектном положении при помощи бортовых вкладышей формы и крепятся к пространственным каркасам при помощи отдельных стержней.

Фиксация пространственных каркасов в проектном положении в форме должна обеспечиваться при помощи пластмассовых или цементных фиксаторов.

Рис.I

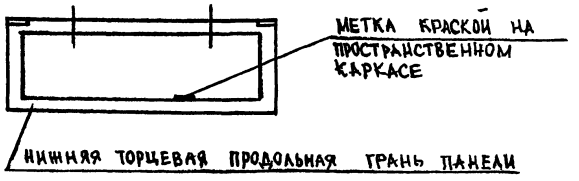

2.9.3. Крепление закладных изделий в панелях марок ПС, 1ПС, 2ПС, 3ПС и 4ПС производится к бортам форм при помощи фиксаторов, кроме закладных изделий МН-4 и МН-6, которые крепятся вязальной проволокой к пространственным каркасам в форме.

2.9.4. Термообработку панелей производить по режимам, предусмотренным в действующих нормативных документах.

2.9.5. Распалубку панелей производить при достижении бетоном прочности не менее 80% проектного класса бетона "В" с применением кантователя, обеспечивающего угол подъема изделия не менее 70° к горизонту.

2.I0. Контроль качества при изготовлении должен производиться путем систематического пооперационного контроля прочности кубов бетона, толщин защитных слоев и средней плотности бетона.

2.II. Для подъема панелей предусмотрены строповочные петли. Подъем панелей длиной 9,0 м осуществляется за 4 петли, при этом должны быть применены приспособления, обеспечивающие равномерное распределение усилий на все петли (самобалансирующие траверсы).

2.I2. Участки верхней и боковых торцевых граней панелей, указанных пунктиром на рис.2, подлежат затирке и покрытию грунтовочными составами в заводских условиях. Вид и техническая характеристика грунтовочных составов приведены в выпуске 0-I, таблица 3

Рис. 2

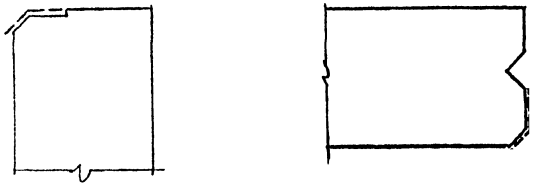

2.13. Отпускная прочность бетона и раствора легкобетонных панелей должна быть не менее 80% проектного класса бетона по прочности на сжатие в летний период и 90% – в холодный период года, отпускная прочность бетона ячеистобетонных панелей – 100%.

Отпускная влажность панелей из легкого бетона не должна быть более 13% (15% – для перлитобетона), отпускная влажность панелей из ячеистого бетона – не более 25%.

2.14. Приемка панелей ОТК завода-изготовителя и контрольная выборочная проверка производятся в соответствии с требованиями ГОСТ 11024-84, ГОСТ 8829-85 "Конструкции и изделия бетонные и железобетонные сборные. Методы испытаний нагружением и оценка прочности, жесткости и трещиностойкости".

3. Хранение и транспортировка панелей.

3.1. Хранение и траспортирование панелей следует выполнять в соответствии с требованиями ГОСТ 11024-84.

3.2. Панели должны храниться в специально оборудованных складах в вертикальном положении.

3.3. Каждая панель должна опираться на деревянные подкладки толщиной не менее 30 мм. Прокладки располагаются на расстоянии 1,2 м от торцов для панелей 6м (для панелей 3м не более 0.6 м.)

3.4. Транспортирование панелей производят на панелевозах в вертикальном или с небольшим уклоном положении, с закреплением их в кассетных стойках, обеспечивающих неподвижность панелей и сохранность лицевых поверхностей.

4. Маркировка панелей.

4.1. Маркировка панелей выполнена в соответствии с требованиями ГОСТ 23009-78 "Конструкции и изделия бетонные и железобетонные сборные. Условные обозначения (марки)". Марка содержит основные характеристики панели и состоит из буквенно-цифровых индексов, образующих три группы обозначений. Группы разделяются между собой дефисом.

Структура марки панелей в общем виде следующая:

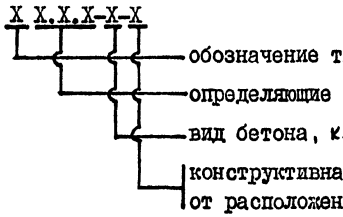

4.2. Первая группа содержит обозначение типа панели и ее габаритные размеры. Для обозначения типа панелей использованы следующие буквенно-цифровые индексы:

ПС – панель стеновая или простеночная;

ПСК – панель стеновая подкарнизная;

1ПС – панель стеновая рядовая для внутреннего угла (прямая);

2ПС – панель стеновая рядовая для внутреннего угла (зеркальная);

3ПС – панель стеновая для наружного угла здания;

4ПС – панель стеновая простеночная для внутреннего угла здания.

Габаритные размеры, обозначающие соответственно длину, высоту и толщину, даны для панелей ПС, 1ПС, 2ПС в дециметрах, а для панелей 3ПС и 4ПС в сантиметрах.

4.3. Во вторую группу обозначений входит буквенный индекс вида

бетона и имеет следующее обозначение:

Л – легкий бетон на пористых заполнителях;

Я – ячеистый бетон.

4.4. Третья группа содержит характеристики конструктивных особенностей панелей в зависимости от расположения закладных деталей и может состоять из двух подгрупп цифровых индексов, разделенных точкой, или одной подгруппы.

Наличие цифрового индекса "I" в первой подгруппе всегда означает, что данные панели применяются для навесных стен. Исключение составляют только простеночные панели длиной 1180 мм, в которых цифровой индекс "I" первой подгруппы означает, что данная простеночная панель устанавливается с привязкой к оси, равной 10 мм.

Цифровой индекс второй подгруппы означает наличие дополнительных закладных изделий в панелях.

В панелях, предназначенных для самонесущих стен, в первой подгруппе ставится цифровой индекс "0" только в случае наличия второй цифровой подгруппы. При отсутствии в панелях для самонесущих стен дополнительных закладных изделий третья цифровая группа не проставляется.

4.5. Пример маркировки панели:

ПС 60.12.2.5-Л – панель рядовая для внутренних углов здания длиной 5980 мм, высотой 1185 мм, толщиной 250 мм из легкого бетона на пористых заполнителях, прямая для самонесущих стен.

ПС 72.18.2,5 – Л – панель рядовая длиной 7180 мм, высотой 1785 мм, толщиной 250 мм из легкого бетона на пористых заполнителях для навесных стен.

ЗПС 46.150.2,5 – Я – панель стеновая для наружного угла здания длиной 460 мм, высотой 1485 мм, толщиной 250 мм из ячеистого бетона.

5. Испытание панелей.

5.1. Контрольные испытания и оценка качества панелей по показателям прочности, жесткости и трещиностойкости следует проводить в соответствии с требованиями ГОСТ 8829-85 нагружением конструкции до контролируемого предельного состояния путем силового воздействия. Партия изделий признается годной, если результаты испытаний отобранных панелей удовлетворяют всем требованиям по прочности, жесткости и трещиностойкости.

5.2. Панели следует испытывать на одновременное действие вертикальной и горизонтальной нагрузок и опирать на шарнирные опоры, обеспечивающие свободное перемещение конструкции вдоль ее осей.

На листе 5 дана схема опирания и загружения панелей при испытаниях.

5.3. Значения контрольных испытательных нагрузок (за вычетом собственной массы панелей при определении вертикальных нагрузок) даны в таблицах 1 и 2.

5.4. Контролируемая ширина раскрытия трещин равна 0,25 мм.

РАСПОЛОЖЕНИЕ НАГРУЗОК ПО ФАСАДУ

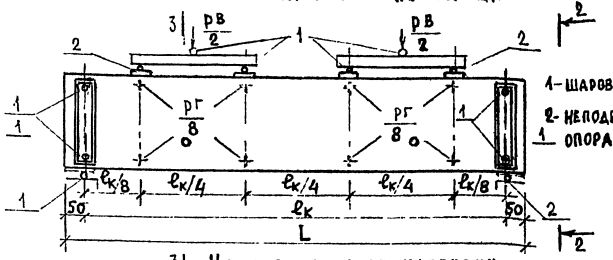

1 – ШАРОВАЯ ОПОРА
2 – НЕПОДВИЖНАЯ ОПОРА

РАСПОЛОЖЕНИЕ НАГРУЗОК В ПЛАНЕ

1–1 (ДЛЯ ПАНЕЛЕЙ ПС60..., ПС72...)

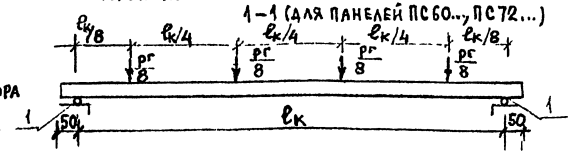

1–1 (ДЛЯ ПАНЕЛЕЙ ПС90...)

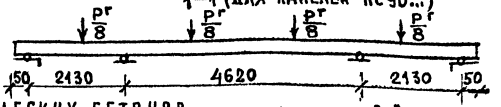

2-2

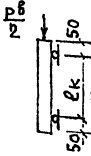

3-3

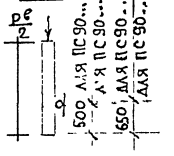

3| ИСПЫТАТЕЛЬНЫЕ НАГРУЗКИ ДЛЯ ПАНЕЛЕЙ ИЗ ЛЕГКИХ БЕТОНОВ ТАБЛИЦА 1

№ п/п	МАРКА ПАНЕЛИ	КОНТРОЛЬНЫЕ НАГРУЗКИ ПРИ ИСПЫТАНИИ ПАНЕЛЕЙ НА ПРОЧНОСТЬ				КОНТРОЛЬНЫЕ НАГРУЗКИ ПРИ ИСПЫТАНИИ ПО РАСКРЫТИЮ ТРЕЩИН	
		ВЕРТИКАЛЬНАЯ $P^в$ ТС		ГОРИЗОНТАЛЬНАЯ $P^г$ ТС		ВЕРТИКАЛЬНАЯ $P^в$ ТС	ГОРИЗОНТАЛЬНАЯ $P^г$ ТС
		C = 1,25	C = 1,6	C = 1,25	C = 1,6		
1	ПС 60. 6 2,5 — Л	2,51	3,57	0,91	1,17	1,25	0,52
2	ПС 60. 9. 2,5 — Л	3,76	5,34	1,37	1,76	1,88	0,78
3	ПС 60. 12. 2,5 — Л	5,01	7,12	1,82	2,34	2,51	1,04
4	ПС 60. 15. 2,5 — Л	6,26	8,89	2,28	2,92	3,14	1,30
5	ПС 60. 18. 2,5 — Л	7,53	10,69	2,74	3,51	3,76	1,57
6	ПС 60. 21. 2,5 — Л	8,77	12,46	3,19	4,10	4,39	1,83
7	ПС 72. 9. 2,5 — Л	4,61	6,55	1,68	2,16	2,30	0,96
8	ПС 72. 12. 2,5 — Л	6,14	8,72	2,24	2,88	3,07	1,28
9	ПС 72. 15. 2,5 — Л	7,68	10,91	2,80	3,60	3,84	1,60
10	ПС 72. 18. 2,5 — Л	9,22	13,09	3,37	4,32	4,61	1,93
11	ПС 72. 21. 2,5 — Л	10,76	15,28	3,93	5,04	5,38	2,25
12	ПС 90. 12. 2,5 — Л	7,68	10,91	2,81	3,60	3,84	1,61
13	ПС 90. 15. 2,5 — Л	9,60	13,63	3,51	4,50	4,80	2,01

L = 5980; 7180; 8980 мм
H – ВЫСОТА ПАНЕЛЕЙ мм

Инв.№ подл. | Подп. и дата | Взам. инв.№

ПРОДОЛЖЕНИЕ ТАБЛИЦЫ

№ п/п	Марка панели	Контрольные нагрузки при испытании панелей на прочность				Контрольные нагрузки при испытании по раскрытию трещин	
		Вертикальная $P^в$, тс		Горизонтальная $P^г$, тс		Вертикальная $P^в$, тс	Горизонтальная $P^г$, тс
		С = 1,25	С = 1,6	С = 1,25	С = 1,6		
14	ПС 90.18. 2,5 — А	11,52	16,35	4,21	5,40	5,76	2,41
15	ПС 90.21. 2,5 — А	13,44	19,07	4,91	6,30	6,72	2,81
16	ПСК 60. 6. 2,5 — А	6,79	9,05	0,91	1,17	3,54	0,52
17	ПСК 60.9. 2,5 — А	7,95	10,67	1,37	1,76	3,83	0,78

Испытательные нагрузки для панелей из ячеистых бетонов

ТАБЛИЦА 2

№ п/п	Марка панели	Контрольные нагрузки при испытании панелей на прочность				Контрольные нагрузки при испытании панелей на жесткость	
		Вертикальная $P^в$ тс		Горизонтальная $P^г$ тс		Вертикальная $P^в$ тс	Горизонтальная $P^г$ тс
		С = 1,25	С = 1,6	С = 1,25	С = 1,6		
1	ПС 60. 6. 2,5 — Я	1,53	2,17	0,91	1,17	0,77	0,52
2	ПС 60. 9. 2,5 — Я	2,30	3,27	1,37	1,76	1,15	0,73
3	ПС 60.12 2,5 — Я	3,07	4,36	1,82	2,34	1,54	1,04
4	ПС 60.15. 2,5 — Я	3,84	5,46	2,0	2,92	1,92	1,30
5	ПС 60.18. 2,5 — Я	4,61	6,56	2,74	3,51	2,30	1,57
6	ПС 72. 9. 2,5 — Я	2,83	4,01	1,68	2,16	1,41	0,96
7	ПС 72.12. 2,5 — Я	3,77	5,35	2,24	2,88	1,88	1,28
8	ПС 72.15. 2,5 — Я	4,70	6,68	2,80	3,60	2,36	1,60
9	ПС 72.18. 2,5 — Я	5,65	8,02	3,37	4,32	2,83	1,93

Значения контрольных нагрузок подсчитаны:

для легкобетонных панелей при отпускной плотности бетона $\gamma^{отп} = 1200 + 150 = 1350$ кг/м³

для ячеистобетонных панелей при отпускной плотности бетона $\gamma^{отп} = 700 \times 125 = 875$ кг/м³

Инв. № подл. | Подп. и дата | Взам. инв. №

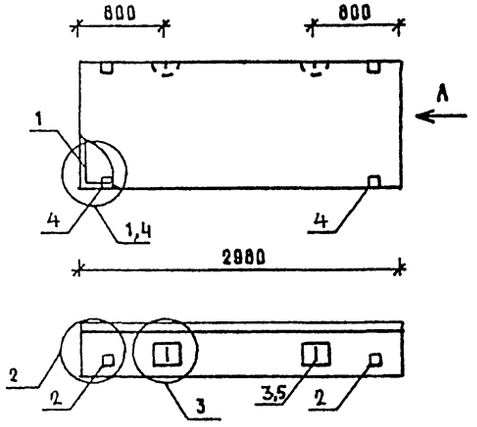

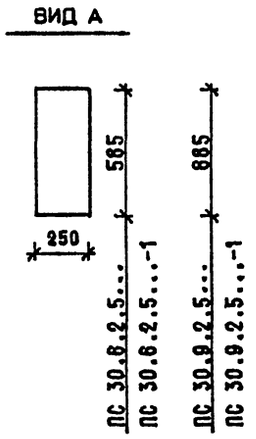

МАРКА ПАНЕЛИ	РАСХОД МАТЕРИАЛОВ				№ УЗЛА
	БЕТОН, М3		ОТДЕЛ.СЛОЙ ЦЕМ.Р-Р М100, М3	СТАЛЬ, КГ	
	КЛ.В3.5	КЛ.В2.5			
ПС 30.6.2.5-Л	0,375	-	0,061	12,12	1,2,3
ПС 30.6.2.5-Л-1	0,375	-	0,061	14,52	2,3,4
ПС 30.9.2.5-Л	0,567	-	0,092	12,48	1,2,3
ПС 30.9.2.5-Л-1	0,567	-	0,092	14,88	2,3,4
ПС 30.6.2.5-Я	-	0,436	-	11,38	1,2,3
ПС 30.6.2.5-Я-1	-	0,436	-	13,78	2,3,4
ПС 30.9.2.5-Я	-	0,659	-	12,48	1,2,3
ПС 30.9.2.5-Я-1	-	0,659	-	14,88	2,3,4

1. УЗЛЫ СМ. К 55
2. ВЕДОМОСТЬ РАСХОДА МАТЕРИАЛОВ СМ. РС

НАЧ.ОТД.	ВОЛЫНСКИЙ	
Н КОНТР	ЛЕОНТЬЕВА	
Г И П	ШАЦ	
ГЛ СПЕЦ	КОЧИН	
ГЛ СПЕЦ	ШАНАУРОВА	
ПРОВЕР	ЛЕОНТЬЕВА	
РАЗРАБ	МУСОВСКИЙ	

1.030.1-1/88. 1-2-К 1

ПАНЕЛИ
ПС 30.6.2.5....
ПС 30.9.2.5 ...

СТАДИЯ	ЛИСТ	ЛИСТОВ
Р	1	3

ЦНИИЭП торгово-бытовых зданий и туристских комплексов

ФОРМАТ А4

МАРКА ПАНЕЛИ	ПОЗ.	МАРКА АРМАТУРНОГО ИЗДЕЛИЯ	КОЛ.	МАССА, КГ		ОБОЗНАЧЕНИЕ ДОКУМЕНТА
				1 ШТ	ВСЕГО	
ПС 30.6.2.5-Л	1	КП-1.25	1	6,15	6,15	1-7-К1
	2	МН-1	2	2,07	4,14	1-8-К51
	3	СП-2	2	0,83	1,66	1-8-К48
	5	Ф8АIII L= 220	2	0.09	0,17	Б.Ч.
	ИТОГО: 12.12					
ПС 30.6.2.5-Л-1	1	КП-1.25	1	6.15	6.15	1-7-К1
	2	МН-1	2	2.07	4.14	1-8-К51
	3	СП-2	2	0.83	1.66	1-8-К48
	4	МН-2.25	2	1.20	2.40	1-8-К52
	5	Ф8АIII L= 220	2	0.09	0.17	Б.Ч.
	ИТОГО: 14.52					
ПС 30.9.2.5-Л	1	КП-2.25	1	6,51	6,51	1-7-К2
	2	МН-1	2	2,07	4,14	1-8-К51
	3	СП-2	2	0,83	1,66	1-8-К48
	5	Ф8АIII L= 220	2	0,09	0,17	Б.Ч
	ИТОГО: 12.48					
ПС 30.9.2.5-Л-1	1	КП-2.25	1	6,51	6,51	1-7-К2
	2	МН-1	2	2,07	4,14	1-8-К51
	3	СП-2	2	0,83	1,66	1-8-К48
	4	МН-2.25	2	1,20	2,40	1-8-К52
	5	Ф8АIII L= 220	2	0,09	0,17	Б.Ч.
	ИТОГО: 14,88					

1.030.1-1/88. 1-2-К 1

ЛИСТ 2

24764 11

ФОРМАТ А4

МАРКА ПАНЕЛИ	ПОЗ.	МАРКА АРМАТУРНОГО ИЗДЕЛИЯ	КОЛ.	МАССА, КГ 1 ШТ	МАССА, КГ ВСЕГО	ОБОЗНАЧЕНИЕ ДОКУМЕНТА
ПС 30.6.2.5-Я	1	КП-1.25	1	6.15	6.15	1-7-К1
	2	МН-1	2	2.07	4.14	1-8-К51
	3	СП-1	2	0.46	0.92	1-8-К48
	5	⌀8AIII L= 220	2	0.09	0.17	Б.Ч.
		ИТОГО: 11.38				
ПС 30.6.2.5-Я-1	1	КП-1.25	1	6.15	6.15	1-7-К1
	2	МН-1	2	2.07	4.14	1-8-К51
	3	СП-1	2	0.46	0.92	1-8-К48
	4	МН-2.25	2	1.20	2.40	1-8-К52
	5	⌀8AIII L= 220	2	0.09	0.17	Б.Ч.
		ИТОГО: 13.78				
ПС 30.9.2 5-Я	1	КП-2.25	1	6.51	6.51	1-7-К2
	2	МН-1	2	2.07	4.14	1-8-К51
	3	СП-2	2	0.83	1.66	1-8-К48
	5	⌀8AIII L= 220	2	0.09	0.17	Б.Ч.
		ИТОГО: 12.48				
ПС 30.9.2 5-Я-1	1	КП-2.25	1	6.51	6.51	1-7-К2
	2	МН-1	2	2.07	4.14	1-8-К51
	3	СП-2	2	0.83	1.66	1-8-К48
	4	МН-2.25	2	1.20	2.40	1-8-К52
	5	⌀8AIII L= 220	2	0.09	0.17	Б.Ч.
		ИТОГО: 14.88				

1.030.1-1/88. 1-2-К1 | ЛИСТ 3

ФОРМАТ А4

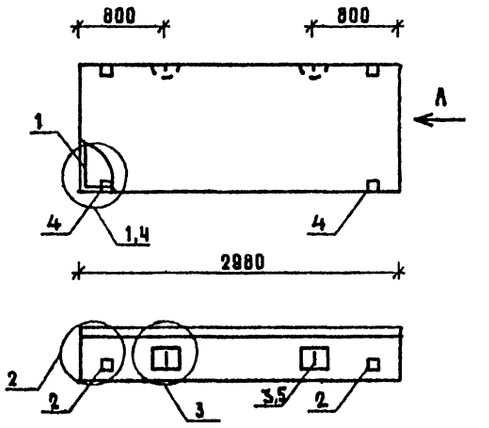

ВИД А

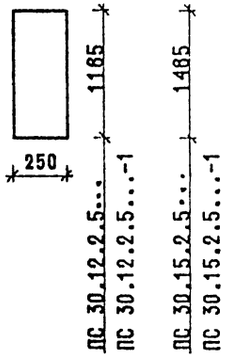

МАРКА ПАНЕЛИ	РАСХОД МАТЕРИАЛОВ: БЕТОН, М3 КЛ.В3.5	БЕТОН, М3 КЛ.В2.5	ОТДЕЛ.СЛОЙ ЦЕМ.Р-Р М100, М3	СТАЛЬ, КГ	№ УЗЛА
ПС 30.12.2.5-Л	0.759	-	0,124	15,72	1,2,3
ПС 30.12.2.5-Л-1	0.759	-	0,124	18,12	2,3,4
ПС 30.15.2.5-Л	0.951	-	0,155	17,92	1,2,3
ПС 30.15.2.5-Л-1	0.951	-	0,155	20,32	2,3,4
ПС 30.12.2.5-Я	-	0.883	-	14,68	1,2,3
ПС 30.12.2.5-Я-1	-	0.883	-	17,08	2,3,4
ПС 30.15.2.5-Я	-	1.106	-	16,88	1,2,3
ПС 30.15.2.5-Я-1	-	1.106	-	19,28	2,3,4

1. УЗЛЫ СМ. К 55
2. ВЕДОМОСТЬ РАСХОДА МАТЕРИАЛОВ СМ. РС

НАЧ.ОТД	ВОЛЫНСКИЙ	
Н.КОНТР.	ЛЕОНТЬЕВА	
ГИП	ШАЦ	
ГЛ.СПЕЦ	КОЧИН	
ГЛ.СПЕЦ	ШАНАУРОВА	
ПРОВЕР.	ЛЕОНТЬЕВА	
РАЗРАБ.	МИСОЦКИЙ	

1.030.1-1/88. 1-2-К2

ПАНЕЛИ ПС 30.12.2.5... ПС 30.15.2.5....

СТАДИЯ	ЛИСТ	ЛИСТОВ
Р	1	3

ЦНИИЗП Торгово-бытовых зданий и туристских комплексов

24764 12

ФОРМАТ А4

МАРКА ПАНЕЛИ	ПОЗ.	МАРКА АРМАТУРНОГО ИЗДЕЛИЯ	КОД.	МАССА, КГ 1 ШТ	МАССА, КГ ВСЕГО	ОБОЗНАЧЕНИЕ ДОКУМЕНТА
ПС 30.12.2.5-Л	1	КП-3.25	1	8.71	8.71	1-7-К3
	2	МН-1	2	2.07	4.14	1-8-К51
	3	СП-3	2	1.35	2.70	1-8-К48
	5	Ф8АIII L= 220	2	0.09	0.17	Б.Ч.
		ИТОГО: 15.72				
ПС 30.12.2.5-Л-1	1	КП-3.25	1	8.71	8.71	1-7-К3
	2	МН-1	2	2.07	4.14	1-8-К51
	3	СП-3	2	1.35	2.70	1-8-К48
	4	МН-2.25	2	1.20	2.40	1-8-К52
	5	Ф8АIII L= 220	2	0.09	0.17	Б.Ч.
		ИТОГО: 18.12				
ПС 30.15.2.5-Д	1	КП-4.25	1	10.91	10.91	1-7-К4
	2	МН-1	2	2.07	4.14	1-8-К51
	3	СП-3	2	1.35	2.70	1-8-К48
	5	Ф8АIII L= 220	2	0.09	0.17	Б.Ч.
		ИТОГО: 17.92				
ПС 30.15.2.5-Л-1	1	КП-4.25	1	10.91	10.91	1-7-К4
	2	МН-1	2	2.07	4.14	1-8-К51
	3	СП-3	2	1.35	2.70	1-8-К48
	4	МН-2.25	2	1.20	2.40	1-8-К52
	5	Ф8АIII L= 220	2	0.09	0.17	Б.Ч.
		ИТОГО: 20.32				

ВИНОКУР БУРЛАКОВА ВЕДИХ ВЕДИХ ТЛП СП САПР ТБЗТК ВЗАМИНВ ПОДПИСЬ И ДАТА ИНВ ПОДЛ

1.030.1-1/88. 1-2-К 2 ЛИСТ 2

ФОРМАТ А4

МАРКА ПАНЕЛИ	ПОЗ.	МАРКА АРМАТУРНОГО ИЗДЕЛИЯ	КОЛ.	МАССА, КГ 1 ШТ	МАССА, КГ ВСЕГО	ОБОЗНАЧЕНИЕ ДОКУМЕНТА
ПС 30.12.2.5-Я	1	КП-3.25	1	8.71	8.71	1-7-К3
	2	МН-1	2	2.07	4.14	1-8-К51
	3	СП-2	2	0.83	1.66	1-8-К48
	5	Ф8АIII L= 220	2	0.09	0.17	Б Ч
		ИТОГО: 14.68				
ПС 30.12.2.5-Я-1	1	КП-3.25	1	8.71	8.71	1-7-К3
	2	МН-1	2	2.07	4.14	1-8-К51
	3	СП-2	2	0.83	1.66	1-8-К48
	4	МН-2.25	2	1.20	2.40	1-8-К52
	5	Ф8АIII L= 220	2	0.09	0.17	Б.Ч
		ИТОГО: 17.08				
ПС 30.15.2.5-Я	1	КП-4.25	1	10.91	10.91	1-7-К4
	2	МН-1	2	2.07	4.14	1-8-К51
	3	СП-2	2	0.83	1.66	1-8-К48
	5	Ф8АIII L= 220	2	0.09	0.17	Б.Ч.
		ИТОГО: 16.88				
ПС 30.15.2.5-Я-1	1	КП-4.25	1	10.91	10.91	1-7-К4
	2	МН-1	2	2.07	4.14	1-8-К51
	3	СП-2	2	0.83	1.66	1-8-К48
	4	МН-2.25	2	1.20	2.40	1-8-К52
	5	Ф8АIII L= 220	2	0.09	0.17	Б.Ч.
		ИТОГО: 19.28				

ВИНОКУР БУРЛАКОВА ВЕДИХ ВЕДИХ ТЛП СП САПР ТБЗТК ВЗАМИНВ ПОДПИСЬ И ДАТА ИНВ ПОДЛ

1.030.1-1/88. 1-2-К 2 ЛИСТ 3

24764 13

ФОРМАТ А4

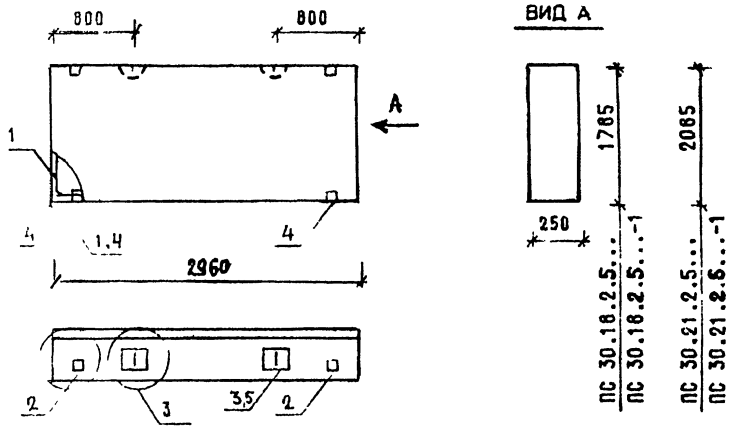

МАРКА ПАНЕЛИ	РАСХОД МАТЕРИАЛОВ				№ УЗЛА
	БЕТОН, М3		ОТДЕЛ. СЛОЙ ЦЕМ.Р-Р М100, М3	СТАЛЬ, КГ	
	КЛ.В3,5	КЛ.В2,5			
ПС 30.18.2.5-Л	1.144	-	0.186	20,12	1,2,3
ПС 30.18.2.5-Л-1	1.144	-	0.186	22,52	2,3,4
ПС 30.21.2.5-Л	1.336	-	0.217	23,49	1,2,3
ПС 30.21.2.5-Л-1	1.336	-	0.217	25,89	2,3,4
ПС 30.18.2.5-Я	-	1.330	-	19,08	1,2,3
ПС 30.18.2.5-Я-1	-	1.330	-	21,48	2,3,4

1. УЗЛЫ СМ. К 55
2. ВЕДОМОСТЬ РАСХОДА МАТЕРИАЛОВ СМ. РС

НАЧ.ОТД	ВОЛКИНСКИЙ	
Н.КОНТР	ЛЕОНТЬЕВА	
Г И П	ШАЦ	
ГЛ.СПЕЦ	КОЧИН	
ГЛ.СПЕЦ	ШАНАУРОВА	
ПРОВЕР	КАДЕЙКИНА	
РАЗРАБ	МЫСОВСКИЙ	

1.030.1-1/88. 1-2-К 3

ПАНЕЛИ
ПС 30.18.2.5....
ПС 30.21.2.5....

СТАДИЯ	ЛИСТ	ЛИСТОВ
Р	1	3

ЦНИИЭП торгово-бытовых зданий и туристских комплексов

ФОРМАТ А4

МАРКА ПАНЕЛИ	ПОЗ.	МАРКА АРМАТУРНОГО ИЗДЕЛИЯ	КОЛ.	МАССА, КГ		ОБОЗНАЧЕНИЕ ДОКУМЕНТА
				1 ШТ	ВСЕГО	
ПС 30.18.2.5-Л	1	КП-5.25	1	13.11	13.11	1-7-К5
	2	МН-1	2	2.07	4.14	1-8-К51
	3	СП-3	2	1.35	2.70	1-8-К48
	5	Ф8АIII L= 220	2	0.09	0.17	Б Ч.
		ИТОГО: 20.12				
ПС 30.18.2.5-Л-1	1	КП-5.25	1	13.11	13.11	1-7-К5
	2	МН-1	2	2.07	4.14	1-8-К51
	3	СП-3	2	1.35	2.70	1-8-К48
	4	МН-2.25	2	1.20	2.40	1-8-К52
	5	Ф8АIII L= 220	2	0.09	0.17	Б.Ч.
		ИТОГО: 22.52				
ПС 30.21.2.5-Л	1	КП-6.25	1	14.80	14.80	1-7-К6
	2	МН-1	2	2.07	4.14	1-8-К51
	3	СП-4	2	2.19	4.38	1-8-К49
	5	Ф8АIII L= 220	2	0.09	0.17	Б.Ч.
		ИТОГО: 23.49				
ПС 30.21.2.5-Л-1	1	КП-6.25	1	14.80	14.80	1-7-К6
	2	МН-1	2	2.07	4.14	1-8-К51
	3	СП-4	2	2.19	4.38	1-8-К49
	4	МН-2.25	2	1.20	2.40	1-8-К52
	5	Ф8АIII L= 220	2	0.09	0.17	Б.Ч
		ИТОГО: 25.89				

1.030.1-1/88. 1-2-К 3 ЛИСТ 2

24764 14

ФОРМАТ А4

МАРКА ПАНЕЛИ	ПОЗ.	МАРКА АРМАТУРНОГО ИЗДЕЛИЯ	КОЛ.	МАССА, КГ 1 ШТ	МАССА, КГ ВСЕГО	ОБОЗНАЧЕНИЕ ДОКУМЕНТА
ПС 30.18.2.5-Я	1	КП-5.25	1	13.11	13.11	1-7-К5
	2	МН-1	2	2.07	4.14	1-8-К51
	3	СП-2	2	0.83	1.66	1-8-К48
	5	Ф8AIII L= 220	2	0.09	0.17	Б.Ч.
		ИТОГО: 19.08				
ПС 30.18.2.5-Я-1	1	КП-5.25	1	13.11	13.11	1-7-К5
	2	МН-1	2	2.07	4.14	1-8-К51
	3	СП-2	2	0.83	1.66	1-8-К48
	4	МН-2.25	2	1.20	2.40	1-8-К52
	5	Ф8AIII L= 220	2	0.09	0.17	Б.Ч.
		ИТОГО: 21.48				

1.030.1-1/88. 1-2-К 3

ЛИСТ 3

ФОРМАТ А4

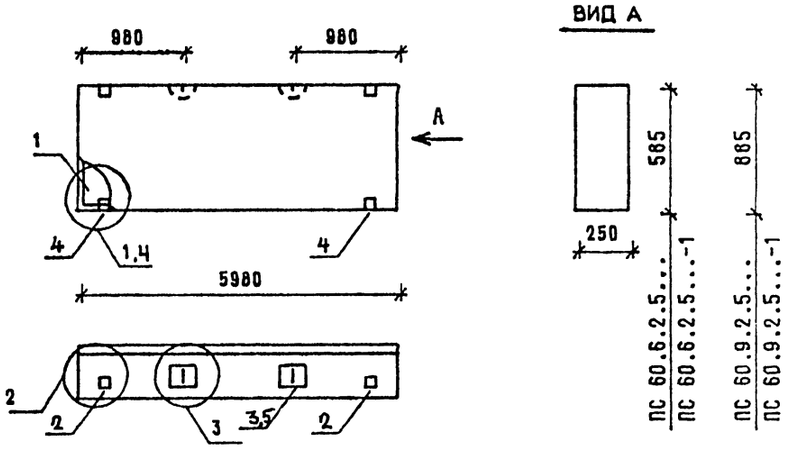

МАРКА ПАНЕЛИ	РАСХОД МАТЕРИАЛОВ: БЕТОН, М3 КЛ.В3.5	БЕТОН, М3 КЛ.В2.5	ОТДЕЛ.СЛОЙ ЦЕМ.Р-Р М100, М3	СТАЛЬ, КГ	№ УЗЛА
ПС 60.6.2.5-Л	0.752	-	0.122	22,66	1,2,3
ПС 60.6.2.5-Л-1	0.752	-	0.122	25,07	2,3,4
ПС 60.9.2.5-Л	1.138	-	0.185	25,73	1,2,3
ПС 60.9.2.5-Л-1	1.138	-	0.185	28,13	2,3,4
ПС 60.6.2.5-Я	-	0.875	-	22,67	1,2,3
ПС 60.6.2.5-Я-1	-	0.875	-	25,07	2,3,4
ПС 60.9.2.5-Я	-	1.323	-	24,69	1,2,3
ПС 60.9.2.5-Я-1	-	1.323	-	27,09	2,3,4

1. УЗЛЫ СМ. К 55
2. ВЕДОМОСТЬ РАСХОДА МАТЕРИАЛОВ СМ. РС

НАЧ.ОТД	ВОЛЫНСКИЙ	
Н.КОНТР	ЛЕОНТЬЕВА	
ГИП	ШАЦ	
ГЛ.СПЕЦ	КОЧИН	
Г.1.СПЕЦ	ШАНАУРОВА	
ПРОВЕР.	КАДЕЙКИНА	
РАЗРАБ.	МЫСОВСКИЙ	

1.030.1-1/88. 1-2-К4

ПАНЕЛИ ПС 60.6.2.5.... ПС 60.9.2.5....

СТАДИЯ	ЛИСТ	ЛИСТОВ
Р	1	3

ЦНИИЭП торгово-бытовых зданий и туристских комплексов

24764 15

ФОРМАТ А4

МАРКА ПАНЕЛИ	ПОЗ	МАРКА АРМАТУРНОГО ИЗДЕЛИЯ	КОЛ.	МАССА, КГ 1 ШТ	МАССА, КГ ВСЕГО	ОБОЗНАЧЕНИЕ ДОКУМЕНТА
ПС 60.6.2.5-Я	1	КП-7.25	1	16.70	16.70	1-7-К7
	2	МН-1	2	2.07	4.14	1-8-К51
	3	СП-2	2	0.83	1.66	1-8-К48
	5	ФВАIII L= 220	2	0.09	0.17	Б.Ч.
		ИТОГО: 22.66				
ПС 60.6.2.5-Я-1	1	КП-7.25	1	16.70	16.70	1-7-К7
	2	МН-1	2	2.07	4.14	1-8-К51
	3	СП-2	2	0.83	1.66	1-8-К48
	4	МН-2.25	2	1.20	2.40	1-8-К52
	5	ФВАIII L= 220	2	0.09	0.17	Б.Ч
		ИТОГО: 25.07				
ПС 60.9.2.5-Я	1	КП-8.25	1	18.72	18.72	1-7-К8
	2	МН-1	2	2.07	4.14	1-8-К51
	3	СП-3	2	1.35	2.70	1-8-К48
	5	ФВАIII L= 220	2	0.09	0.17	Б.Ч.
		ИТОГО: 25.73				
ПС 60.9.2.5-Я-1	1	КП-8.25	1	18.72	18.72	1-7-К8
	2	МН-1	2	2.07	4.14	1-8-К51
	3	СП-3	2	1.35	2.70	1-8-К48
	4	МН-2.25	2	1.20	2.40	1-8-К52
	5	ФВАIII L= 220	2	0.09	0.17	Б.Ч
		ИТОГО: 28.13				

ВЗАМ.ИНВ. | ПОДПИСЬ И ДАТА | ИНВ. ПОДЛ.

1.030.1-1/88. 1-2-К4 | ЛИСТ 2

ФОРМАТ А4

МАРКА ПАНЕЛИ	ПОЗ.	МАССА АРМАТУРНОГО ИЗДЕЛИЯ	КОЛ.	МАССА, КГ 1 ШТ	МАССА, КГ ВСЕГО	ОБОЗНАЧЕНИЕ ДОКУМЕНТА
ПС 60.6.2.5-Я	1	КП-7.25	1	16.70	16.70	1-7-К7
	2	МН-1	2	2.07	4.14	1-8-К51
	3	СП-2	2	0.83	1.66	1-8-К48
	5	ФВАIII L= 220	2	0.09	0.17	Б.Ч.
		ИТОГО: 22.67				
ПС 60.6.2.5-Я-1	1	КП-7.25	1	16.70	16.70	1-7-К7
	2	МН-1	2	2.07	4.14	1-8-К51
	3	СП-2	2	0.83	1.66	1-8-К48
	4	МН-2.25	2	1.20	2.40	1-8-К52
	5	ФВАIII L= 220	2	0.09	0.17	Б Ч
		ИТОГО: 25.07				
ПС 60.9.2.5-Я	1	КП-8.25	1	18.72	18.72	1-7-К8
	2	МН-1	2	2.07	4.14	1-8-К51
	3	СП-2	2	0.83	1.66	1-8-К48
	5	ФВАIII L= 220	2	0.09	0.17	Б Ч
		ИТОГО: 24.69				
ПС 60.9.2.5-Я-1	1	КП-8.25	1	18.72	18.72	1-7-К8
	2	МН-1	2	2.07	4.14	1-8-К51
	3	СП-2	2	0.83	1.66	1-8-К48
	4	МН-2.25	2	1.20	2.40	1-8-К52
	5	ФВАIII L= 220	2	0.09	0.17	Б.Ч.
		ИТОГО: 27.09				

ВЗАМ.ИНВ. | ПОДПИСЬ И ДАТА | ИНВ. ПОДЛ.

1.030.1-1/88. 1-2-К4 | ЛИСТ 3

24764 16

ФОРМАТ А4

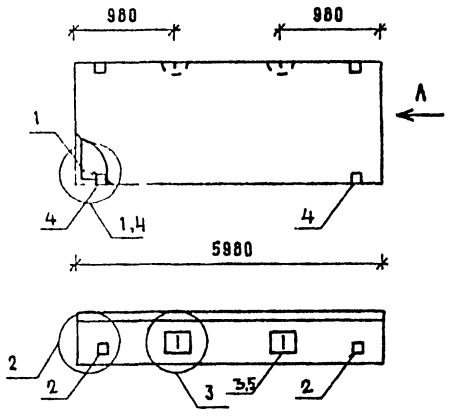

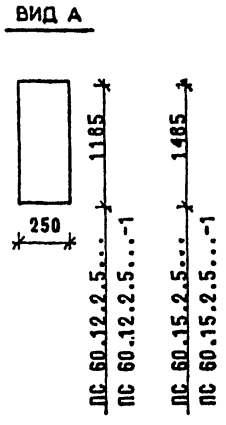

МАРКА ПАНЕЛИ	РАСХОД МАТЕРИАЛОВ				N
	БЕТОН, М3		ОТДЕЛ.СЛОЙ ЦЕМ.Р-Р М100, М3	СТАЛЬ, КГ	УЗЛА
	КЛ.В3.5	КЛ.В2.5			
ПС 60.12.2.5-Л	1,524	-	0,248	31,62	1,2,3
ПС 60.12.2.5-Л-1	1,524	-	0,248	34,02	2,3,4
ПС 60.15.2.5-Л	1,909	-	0,311	39,81	1,2,3
ПС 60.15.2.5-Л-1	1,909	-	0,311	42,21	2,3,4
ПС 60.12.2.5-Я	-	1,772	-	29,94	1,2,3
ПС 60.12.2.5-Я-1	-	1,772	-	32,34	2,3,4
ПС 60.15.2.5-Я	-	2,220	-	36,23	1,2,3
ПС 60.15.2.5-Я-1	-	2,220	-	38,63	2,3,4

1 УЗЛЫ СМ-К55
2. ВЕДОМОСТЬ РАСХОДА МАТЕРИАЛОВ СМ. РС

НАЧ ОТД	ВОЛЖНСКИЙ	
Н.КОНТР	ЛЕОНТЬЕВА	
Г И П	ШАЦ	
ГЛ СПЕЦ	КОЧИН	
ГЛ СПЕЦ	ШАНАУРОВА	
ПРОВЕР	КАДЕЙКИНА	
РАЗРАБ	МИСОВСКИЙ	

1.030.1-1/88. 1-2-К5

ПАНЕЛИ
ПС 60.12.2.5...
ПС 60.15.2.5...

СТАДИЯ	ЛИСТ	ЛИСТОВ
Р	1	3

ЦНИИЭП торгово-бытовых зданий и туристских комплексов

ФОРМАТ А4

МАРКА ПАНЕЛИ	ПОЗ.	МАРКА АРМАТУРНОГО ИЗДЕЛИЯ	КОЛ.	МАССА, КГ		ОБОЗНАЧЕНИЕ ДОКУМЕНТА
				1 ШТ	ВСЕГО	
ПС 60.12.2.5-Л	1	КП-9.25	1	22,93	22,93	1-7-К9
	2	МН-1	2	2,07	4,14	1-8-К51
	3	СП-4	2	2,19	4,38	1-8-К49
	5	Ф8АIII L= 220	2	0,09	0,17	Б.Ч
	ИТОГО: 31.62					
ПС 60.12.2.5-Л-1	1	КП-9.25	1	22.93	22.93	1-7-К9
	2	МН-1	2	2.07	4.14	1-8-К51
	3	СП-4	2	2.19	4.38	1-8-К49
	4	МН-2.25	2	1.20	2.40	1-8-К52
	5	Ф8АIII L= 220	2	0.09	0.17	Б Ч
	ИТОГО: 34.02					
ПС 60.15.2.5-Л	1	КП-10.25	1	29.22	29.22	1-7-К10
	2	МН-1	2	2.07	4.14	1-8-К51
	3	СП-5	2	3.09	6.18	1-8-К49
	5	Ф10АIII L= 220	2	0.14	0.27	Б Ч
	ИТОГО: 39.81					
ПС 60.15.2.5-Л-1	1	КП-10.25	1	29,22	29.22	1-7-К10
	2	МН-1	2	2,07	4,14	1-8-К51
	3	СП-5	2	3,09	6,18	1-8-К49
	4	МН-2.25	2	1,20	2,40	1-8-К52
	5	Ф10АIII L= 220	2	0,14	0,27	Б Ч.
	ИТОГО: 42,21					

1.030.1-1/88. 1-2-К5

ЛИСТ 2

24764 17

ФОРМАТ А4

МАРКА ПАНЕЛИ	ПОЗ.	МАРКА АРМАТУРНОГО ИЗДЕЛИЯ	КОЛ.	МАССА, КГ 1 ШТ	МАССА, КГ ВСЕГО	ОБОЗНАЧЕНИЕ ДОКУМЕНТА
ПС 60.12.2.5-Я	1	КП-9.25	1	22.93	22.93	1-7-К9
	2	МН-1	2	2.07	4.14	1-8-К51
	3	СП-3	2	1.35	2.70	1-8-К48
	5	Ф8АIII L= 220	2	0.09	0.17	Б.Ч.
		ИТОГО: 28.94				
ПС 60.12.2.5-Я-1	1	КП-9.25	1	22.93	22.93	1-7-К9
	2	МН-1	2	2.07	4.14	1-8-К51
	3	СП-3	2	1.35	2.70	1-8-К48
	4	МН-2.25	2	1.20	2.40	1-8-К52
	5	Ф8АIII L= 220	2	0.09	0.17	Б.Ч.
		ИТОГО: 32,34				
ПС 60.15.2.5-Я	1	КП-10.25	1	28.22	28.22	1-7-К10
	2	МН-1	2	2.07	4.14	1-8-К51
	3	СП-3	2	1.35	2.70	1-8-К48
	5	Ф8АIII L= 220	2	0.09	0.17	Б.Ч.
		ИТОГО: 38.23				
ПС 60.15.2.5-Я-1	1	КП-10.25	1	28.22	28.22	1-7-К10
	2	МН-1	2	2.07	4.14	1-8-К51
	3	СП-3	2	1.35	2.70	1-8-К48
	4	МН-2.25	2	1.20	2.40	1-8-К52
	5	Ф8АIII L= 220	2	0.09	0.17	Б.Ч.
		ИТОГО: 38.83				

1.030.1-1/88. 1-2-К5 | ЛИСТ 3

ФОРМАТ А4

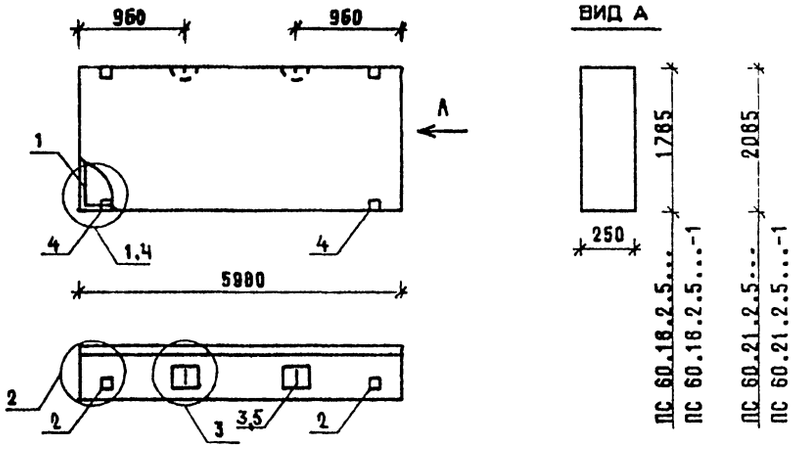

МАРКА ПАНЕЛИ	РАСХОД МАТЕРИАЛОВ: БЕТОН, М3 КЛ.В3,5	БЕТОН, М3 КЛ.В2.5.	ОТДЕЛ.СЛОЙ ЦЕМ.Р-Р М100, М3	СТАЛЬ, КГ	№ УЗЛА
ПС 60.18.2.5-Л	2.295	-	0.374	47.08	1,2,3
ПС 60.18.2.5-Л-1	2.295	-	0.374	49.48	2,3,4
ПС 60.21.2.5-Л	2.681	-	0.436	52.37	1,2,3
ПС 60.21.2.5-Л-1	2.681	-	0.436	54,77	2,3,4
ПС 60.18.2.5-Я	-	2.669	-	42 14	1,2,3
ПС 60.18.2.5-Я-1	-	2.669	-	44,54	2,3,4

1. УЗЛЫ СМ.-К55
2. ВЕДОМОСТЬ РАСХОДА МАТЕРИАЛОВ СМ. РС

НАЧ.ОТД.	ВОЛЫНСКИЙ	
Н.КОНТР.	ЛЕОНТЬЕВА	
ГИП	ШАЦ	
ГЛ.СПЕЦ	КОЧИН	
ГЛ.СПЕЦ	ШАНАУРОВА	
ПРОВЕР	КАДЕЙКИНА	
РАЗРАБ.	МЫСОВСКИЙ	

1.030.1-1/88. 1-2-К6

ПАНЕЛИ ПС 60.18.2.5... ПС 60.21.2.5...

СТАДИЯ	ЛИСТ	ЛИСТОВ
Р	1	3

ЦНИИЭП торгово-бытовых зданий и туристских комплексов

24764 18

ФОРМАТ А4

Марка панели	Поз.	Марка арматурного изделия	Кол.	Масса, кг 1 шт	Масса, кг всего	Обозначение документа
ПС 60.18.2.5-Л	1	КП-11.25	1	33.45	33.45	1-7-К11
	2	МН-1	2	2.07	4.14	1-8-К51
	3	СП-6	2	4.61	9.22	1-8-К50
	5	Ф10АIII L= 220	2	0.14	0.27	Б.Ч.
		ИТОГО: 47.08				
ПС 60.18.2.5-Л-1	1	КП-11.25	1	33.45	33.15	1-7-К11
	2	МН-1	2	2.07	4.14	1-8-К51
	3	СП-6	2	4.61	9.22	1-8-К50
	4	МН-2.25	2	1.20	2.40	1-8-К52
	5	Ф10АIII L= 220	2	0.14	0.27	Б.Ч.
		ИТОГО: 49.48				
ПС 60.21.2.5-Л	1	КП-12.25	1	38.74	38.74	1-7-К12
	2	МН-1	2	2.07	4.14	1-8-К51
	3	СП-6	2	4.61	9.22	1-8-К50
	5	Ф10АIII L= 220	2	0.14	0.27	Б.Ч.
		ИТОГО: 52.37				
ПС 60.21.2.5-Л-1	1	КП-12.25	1	38.74	3 .74	1-7-К12
	2	МН-1	2	2.07	4.14	1-8-К51
	3	СП-6	2	4.61	9.22	1-8-К50
	4	МН-2.25	2	1.20	2.40	1-8-К52
	5	Ф10АIII L= 220	2	0.14	0.27	Б.Ч.
		ИТОГО: 54.77				

Винокур, Бурлакова, Ведих, Ведих, ТЛП, СП, САПР, ТБЗТК, Взам.инв, Подпись и дата, Инв. подл.

1.030.1-1/88. 1-2-К 6 Лист 2

ФОРМАТ А4

Марка панели	Поз.	Марка арматурного изделия	Кол.	Масса, кг 1 шт	Масса, кг всего	Обозначение документа
ПС 60.18.2.5-Я	1	КП-11.25	1	33.45	33.45	1-7-К11
	2	МН-1	2	2.07	4.14	1-8-К51
	3	СП-4	2	2.19	4.38	1-8-К49
	5	Ф8АIII L= 220	2	0.09	0.17	Б.Ч.
		ИТОГО: 42.14				
ПС 60.18.2.5-Я-1	1	КП-11.25	1	33.45	33.45	1-7-К11
	2	МН-1	2	2.07	4.14	1-8-К51
	3	СП-4	2	2.19	4.38	1-8-К49
	4	МН-2.25	2	1.20	2.40	1-8-К52
	5	Ф8АIII L= 220	2	0.09	0.17	Б.Ч.
		ИТОГО: 44.54				

Винокур, Бурлакова, Ведих, Ведих, ТЛП, СП, САПР, ТБЗТК, Взам.инв, Подпись и дата, Инв. подл.

1.030.1-1/88. 1-2-К 6 Лист 3

24764 19

ФОРМАТ А4

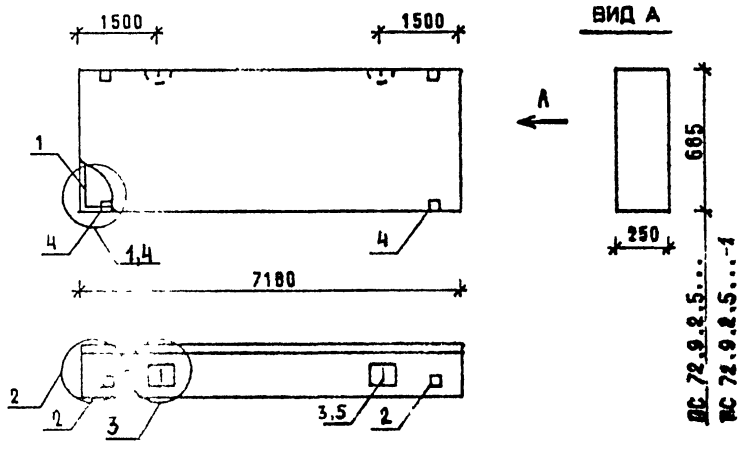

МАРКА ПАНЕЛИ	РАСХОД МАТЕРИАЛОВ				N УЗЛА
	БЕТОН, М3		ОТДЕЛ.СЛОЙ ЦЕМ.Р-Р М100, М3	СТАЛЬ, КГ	
	КЛ.В3.5	КЛ.В7.5			
ПС 72.9.2.5-Л	1.366	-	0.222	38,03	1,2,3
ПС 72.9.2.5-Л-1	1.366	-	0.222	40,43	2,3,4
ПС 72.9.2.5-Я	-	1.589	-	42,71	1,2,3
ПС 72.9.2.5-Я-1	-	1.589	-	45,11	2,3,4

1 УЗЛЫ СМ К 55

2. ВЕДОМОСТЬ РАСХОДА МАТЕРИАЛОВ СМ. РС

НАЧ ОТД	ВОЛЫНСКИЙ		1.030.1-1/88. 1-2-К7
Н.КОНТР	ЛЕОНТЬЕВА		
ГИП	ШАЦ		ПАНЕЛЬ ПС 72.9.2.5...
ГЛ.СПЕЦ	КОЧИН		
ГЛ.СПЕЦ	ШАНАУРОВА		
ПРОВЕР	КАДЕЙКИНА		
РАЗРАБ	МЫСОВСКИЙ		

СТАДИЯ	ЛИСТ	ЛИСТОВ
Р	1	2

ЦНИИЭП ТОРГОВО-БЫТОВЫХ ЗДАНИЙ И ТУРИСТСКИХ КОМПЛЕКСОВ

ФОРМАТ А4

МАРКА ПАНЕЛИ	ПОЗ.	МАРКА АРМАТУРНОГО ИЗДЕЛИЯ	КОЛ.	МАССА, КГ		ОБОЗНАЧЕНИЕ ДОКУМЕНТА
				1 ШТ.	ВСЕГО	
ПС 72.9.2.5-Л	1	КП-13.25	1	29,34	29,34	1-7-К13
	2	МН-1	2	2,07	4,14	1-8-К51
	3	СП-4	2	2,19	4,38	1-8-К49
	5	⌀8АIII L= 220	2	0,09	0.17	Б Ч
	ИТОГО: 38.03					
ПС 72.9.2.5-Л-1	1	КП-13.25	1	29,34	29,34	1-7-К13
	2	МН-1	2	2,07	4,14	1-8-К51
	3	СП-4	2	2,19	4,38	1-8-К49
	4	МН-2.25	2	1,20	2,40	1-8-К52
	5	⌀8АIII L= 220	2	0,09	0,17	Б Ч
	ИТОГО: 40.43					
ПС 72.9.2.5-Я	1	КП-58.25	1	35,70	35,70	1-7-К13
	2	МН-1	2	2,07	4,14	1-8-К51
	3	СП-3	2	1,35	2.70	1-8-К48
	5	⌀8АIII L= 220	2	0,09	0.17	Б Ч
	ИТОГО: 42,71					
ПС 72.9.2.5-Я-1	1	КП-58.25	1	35,70	35,70	1-7-К13
	2	МН-1	2	2,07	4,14	1-8-К51
	3	СП-3	2	1,35	2.70	1-8-К48
	4	МН-2.25	2	1,20	2.40	1-8-К52
	5	⌀8АIII L= 220	2	0,09	0.17	Б Ч
	ИТОГО: 45,11					

1.030.1-1/88. 1-2-К7 ЛИСТ 2

24764 20

ФОРМАТ А4

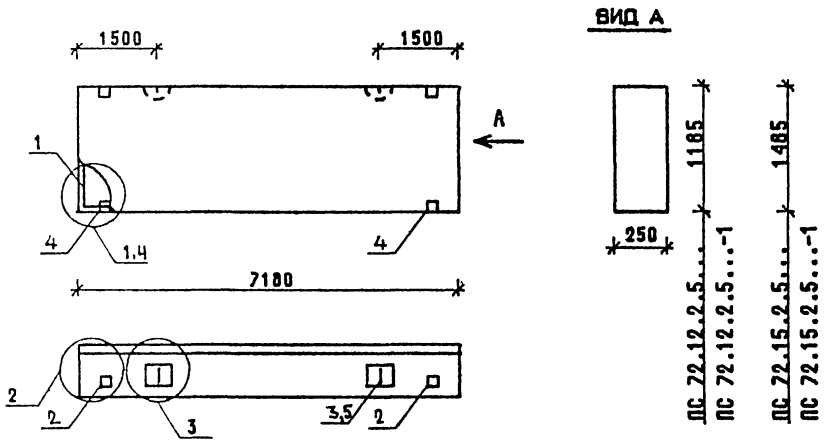

МАРКА ПАНЕЛИ	РАСХОД МАТЕРИАЛОВ				N УЗЛА
	БЕТОН, М3		ОТДЕЛ.СЛОЙ ЦЕМ.Р-Р М100, М3	СТАЛЬ, КГ	
	КЛ.В3.5	КЛ.В2.5			
ПС 72.12.2.5-Л	1.829	-	0.298	46,11	1,2,3
ПС 72.12.2.5-Л-1	1.829	-	0.298	49,11	2,3,4
ПС 72.15.2.5-Л	2.292	-	0.373	57.23	1,2,3
ПС 72.15.2.5-Л-1	2.292	-	0.373	59.63	2,3,4
ПС 72.12.2.5-Я	-	2.127	-	51.17	1,2,3
ПС 72.12.2.5-Я-1	-	2.127	-	53.57	2,3,4
ПС 72.15.2.5-Я	-	2.666	-	58.65	1,2,3
ПС 72.15.2.5-Я-1	-	2.666	-	61.05	2,3,4

1. УЗЛЫ СМ. К 55
2. ВЕДОМОСТЬ РАСХОДА МАТЕРИАЛОВ СМ. РС

НАЧ ОТД	ВОЛЫНСКИЙ	
Н.КОНТР	ЛЕОНТЬЕВА	
ГИП	ШАЦ	
ГЛ.СПЕЦ	КОЧИН	
ГЛ.СПЕЦ	ШАНАУРОВА	
ПРОВЕР	КАДЕЙКИНА	
РАЗРАБ	МЫСОВСКИЙ	

1.030.1-1/88. 1-2-К8

ПАНЕЛИ
ПС 72.12.2.5...
ПС 72.15.2.5...

СТАДИЯ	ЛИСТ	ЛИСТОВ
Р	1	3

ЦНИИЭП торгово-бытовых зданий и туристских комплексов

ФОРМАТ А4

МАРКА ПАНЕЛИ	ПОЗ.	МАРКА АРМАТУРНОГО ИЗДЕЛИЯ	КОЛ.	МАССА, КГ		ОБОЗНАЧЕНИЕ ДОКУМЕНТА
				1 ШТ	ВСЕГО	
ПС 72.12.2.5-Л	1	КП-14.25	1	36.12	36.12	1-7-К14
	2	МН-1	2	2.07	4.14	1-8-К51
	3	СП-5	2	3.09	6.18	1-8-К49
	5	Ф10АIII L= 220	2	0.14	0.27	Б Ч
	ИТОГО: 46.71					
ПС 72.12.2.5-Л-1	1	КП-14.25	1	36.12	36.12	1-7-К14
	2	МН-1	2	2.07	4.14	1-8-К51
	3	СП-5	2	3.09	6.18	1-8-К49
	4	МН-2.25	2	1.20	2.40	1-8-К52
	5	Ф10АIII L= 220	2	0.14	0.27	Б Ч
	ИТОГО: 49.11					
ПС 72.15.2.5-Л	1	КП-15.25	1	43.60	43.60	1-7-К15
	2	МН-1	2	2.07	4.14	1-8-К51
	3	СП-6	2	4.61	9.22	1-8-К50
	5	Ф10АIII L= 220	2	0.14	0.27	Б Ч.
	ИТОГО: 57.23					
ПС 72.15.2.5-Л-1	1	КП-15.25	1	43.60	43.60	1-7-К15
	2	МН-1	2	2.07	4.14	1-8-К51
	3	СП-6	2	4.61	9.22	1-8-К50
	4	МН-2.25	2	1.20	2.40	1-8-К52
	5	Ф10АIII L= 220	2	0.14	0.27	Б.Ч
	ИТОГО: 59.63					

1.030.1-1/88. 1-2-К8 | ЛИСТ 2

ФОРМАТ А4

МАРКА ПАНЕЛИ	ПОЗ.	МАРКА АРМАТУРНОГО ИЗДЕЛИЯ	КОЛ.	МАССА, КГ 1 ШТ	МАССА, КГ ВСЕГО	ОБОЗНАЧЕНИЕ ДОКУМЕНТА
ПС 72.12.2.5-Я	1	КП-59.25	1	42.48	42.48	1-7-К 14
	2	МН-1	2	2.07	4.14	1-8-К 51
	3	СП-4	2	2.19	4.38	1-8-К 49
	5	Ф8АIII L= 220	2	0.09	0.17	Б.Ч.
		ИТОГО: 51.17				
ПС 72.12.2.5-Я-1	1	КП-59.25	1	42.48	42.48	1-7-К 14
	2	МН-1	2	2.07	4.14	1-8-К 51
	3	СП-4	2	2.19	4.38	1-8-К 49
	4	МН-2.25	2	1.20	2.40	1-8-К 52
	5	Ф8АIII L= 220	2	0.09	0.17	Б.Ч.
		ИТОГО: 53.57				
ПС 72.15.2.5-Я	1	КП-60.25	1	49.98	49.98	1-7-К 15
	2	МН-1	2	2.07	4.14	1-8-К 51
	3	СП-4	2	2.19	4.38	1-8-К 49
	5	Ф8АIII L= 220	2	0.09	0.17	Б.Ч.
		ИТОГО: 58.65				
ПС 72.15.2.5-Я-1	1	КП-60.25	1	49.98	49.98	1-7-К 15
	2	МН-1	2	2.07	4.14	1-8-К 51
	3	СП-4	2	2.19	4.38	1-8-К 49
	4	МН-2.25	2	1.20	2.40	1-8-К 52
	5	Ф8АIII L= 220	2	0.09	0.17	Б.Ч.
		ИТОГО: 61.05				

ВИНОКУР БУРЛАКОВА ВЕД.ИНЖ ВЕД.ИНЖ ТЛП СП САПР ТБЗТК ВЗАМ.ИНВ ПОДПИСЬ И ДАТА ИНВ. ПОДЛ.

1.030.1-1/88. 1-2-К 8 ЛИСТ 3

ФОРМАТ А4

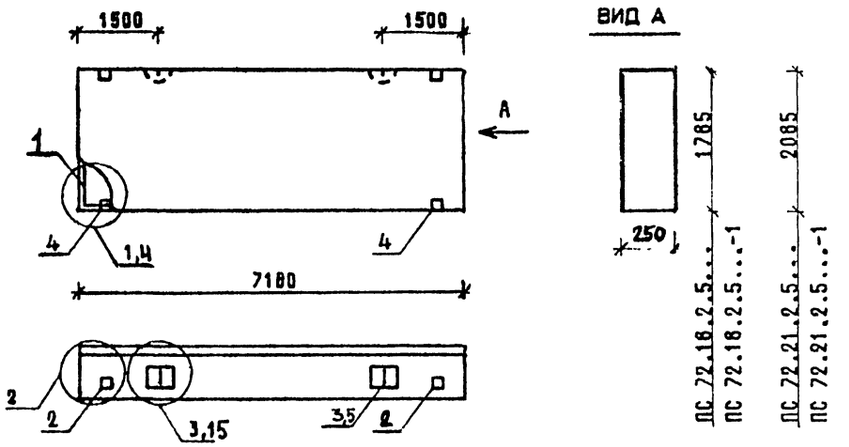

МАРКА ПАНЕЛИ	РАСХОД МАТЕРИАЛОВ: БЕТОН, М3 КЛ.В3,5	БЕТОН, М3 КЛ.В2,5	ОТДЕЛ.СЛОЙ ЦЕМ.Р-Р М100, М3	СТАЛЬ, КГ	№ УЗЛА
ПС 72.18.2.5-Л	2.756	-	0.449	72,48	1,2,3
ПС 72.18.2.5-Л-1	2.756	-	0.449	74,88	2,3,4
ПС 72.21.2.5-Л	3.219	-	0.524	76,79	1,2,15
ПС 72.21.2.5-Л-1	3.219	-	0.524	79.19	2,15,4
ПС 72.18.2.5-Я	-	3.204	-	68,04	1,2,3
ПС 72.18.2.5-Я-1	-	3.204	-	70.44	2,3,4

1. УЗЛЫ СМ. К 55
2. ВЕДОМОСТЬ РАСХОДА МАТЕРИАЛОВ СМ. РС

ВИНОКУР БУРЛАКОВА ВЕД.ИНЖ ВЕД.ИНЖ ТЛП П САПР БЗТК ВЗАМ.ИНВ ПОДПИСЬ И ДАТА ИНВ. ПОДЛ.

НАЧ.ОТД.	ВОЛЫНСКИЙ	
Н.КОНТР.	ЛЕОНТЬЕВА	
Г И П	ШАЦ	
ГЛ.СПЕЦ	КОЧИН	
ГЛ.СПЕЦ	ШАНАУРОВА	
ПРОВЕР.	КАДЕЙКИНА	
РАЗРАБ.	МЫСОВСКИЙ	

1.030.1-1/88. 1-2-К 9

ПАНЕЛИ ПС 72.18.2.5... ПС 72.21.2.5...

СТАДИЯ	ЛИСТ	ЛИСТОВ
Р	1	3

ЦНИИЭП торгово-бытовых зданий и туристских комплексов

24764 22

ФОРМАТ А4

МАРКА ПАНЕЛИ	ПОЗ.	МАРКА АРМАТУРНОГО ИЗДЕЛИЯ	КОЛ.	МАССА, КГ 1 ШТ	МАССА, КГ ВСЕГО	ОБОЗНАЧЕНИЕ ДОКУМЕНТА
ПС 72.18.2.5-Л	1	КП-16.25	1	58.85	58.85	1-7-К16
	2	МН-1	2	2.07	4.14	1-8-К51
	3	СП-6	2	4.61	9.22	1-8-К50
	5	Ф10АIII L= 220	2	0.14	0.27	Б.Ч.
	ИТОГО: 72.48					
ПС 72.18.2.5-Л-1	1	КП-16.25	1	58.85	58.85	1-7-К16
	2	МН-1	2	2.07	4.14	1-8-К51
	3	СП-6	2	4.61	9.22	1-8-К50
	4	МН-2.25	2	1.20	2.40	1-8-К52
	5	Ф10АIII L= 220	2	0.14	0.27	Б.Ч.
	ИТОГО: 74.88					
ПС 72.21.2.5-Л	1	КП-17.25	1	60.18	60.18	1-7-К17
	2	МН-1	2	2.07	4.14	1-8-К51
	3	СП-7	2	6.10	12.20	1-8-К50
	5	Ф10АIII L= 220	2	0.14	0.27	Б.Ч.
	ИТОГО: 76.79					
ПС 72.21.2.5-Л-1	1	КП-17.25	1	60.18	60.18	1-7-К17
	2	МН-1	2	2.07	4.14	1-8-К51
	3	СП-7	2	6.10	12.20	1-8-К50
	4	МН-2.25	2	1.20	2.40	1-8-К52
	5	Ф10АIII L= 220	2	0.14	0.27	Б.Ч.
	ИТОГО: 78.19					

ВИНОКУР БУРЛАКОВА ВЕДИЖК ВЕДИЖК ТЛП СП САПР ТЕЗТК ВЗАМ.ИНВ ПОДПИСЬ И ДАТА ИНВ. ПОДЛ.

1.030.1-1/88. 1-2-К 9 ЛИСТ 2

ФОРМАТ А4

МАРКА ПАНЕЛИ	ПОЗ.	МАРКА АРМАТУРНОГО ИЗДЕЛИЯ	КОЛ.	МАССА, КГ 1 ШТ	МАССА, КГ ВСЕГО	ОБОЗНАЧЕНИЕ ДОКУМЕНТА
ПС 72.18.2.5-Я	1	КП-61.25	1	57.45	57.45	1-7-К16
	2	МН-1	2	2.07	4.14	1-8-К51.
	3	СП-5	2	3.09	6.18	1-8-К49
	5	Ф10АIII L= 220	2	0.14	0.27	Б Ч
	ИТОГО: 68.04					
ПС 72.18.2.5-Я-1	1	КП-61.25	1	57.45	57.45	1-7-К16
	2	МН-1	2	2.07	4.14	1-8-К51
	3	СП-5	2	3.09	6.18	1-8-К49
	4	МН-2.25	2	1.20	2.40	1-8-К52
	5	Ф10АIII L= 220	2	0.14	0.27	Б Ч.
	ИТОГО: 70.44					

ВИНОКУР БУРЛАКОВА ВЕДИЖК ВЕДИЖК ТЛП СП САПР ТЕЗТК ВЗАМ.ИНВ. ПОДПИСЬ И ДАТА ИНВ. ПОДЛ.

1.030.1-1/88. 1-2-К 9 ЛИСТ 3

24764 23

ФОРМАТ А4

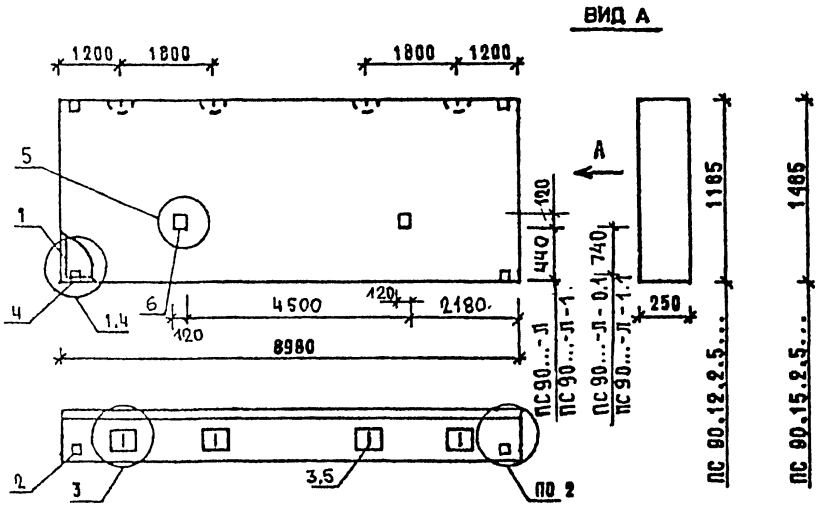

МАРКА ПАНЕЛИ	РАСХОД МАТЕРИАЛОВ				N УЗЛА
	БЕТОН, М3		ОТДЕЛ.СЛОЙ ЦЕМ.Р-Р М100, М3	СТАЛЬ, КГ	
	КЛ.В3,5	КЛ.В2,5			
ПС 90.12.2.5-Л ПС 90.12.2.5-Л-0.1	2.288	-	0.372	109.59	1,2,3,5
ПС 90.12.2.5-Л-1 ПС 90.12.2.5-Л-1.1	2.288	-	0.372	111.99	2,3,4,5
ПС 90.15.2.5-Л ПС 90.15.2.5-Л-0.1	2.867	-	0.467	125.45	1,2,3,5
ПС 90.15.2.5-Л-1 ПС 90.15.2.5-Л-1.1	2.867	-	0.467	127.85	2,3,4,5

1. УЗЛЫ СМ. К55
2. ВЕДОМОСТЬ РАСХОДА МАТЕРИАЛОВ СМ. РС

НАЧ.ОТД.	ВОЛЬНСКИЙ	
НАЧ.ГРУП.	ЛЕОНТЬЕВА	
ГИП	ЧЧЧ	
ГЛ.СПЕЦ	КОЧЕН	
ГЛ.СПЕЦ	ШАНАУРОВА	
ПРОВЕР	КАЦЕРИНА	
РАЗРАБ.	МЕСОВСКИЙ	

1.030.1-1/88. 1-2-К10

ПАНЕЛИ
ПС 90.12.2.5 ...
ПС 90.15.2.5 ...

СТАДИЯ	ЛИСТ	ЛИСТОВ
Р	1	2

ЦНИИЭП торгово-бытовых зданий и туристских комплексов

ФОРМАТ А4

МАРКА ПАНЕЛИ	ПОЗ.	МАРКА АРМАТУРНОГО ИЗДЕЛИЯ	КОЛ.	МАССА, КГ		ОБОЗНАЧЕНИЕ ДОКУМЕНТА
				1 ШТ	ВСЕГО	
ПС 90.12.2.5-Л ПС 90.12.2.5-Л-0.1	1	КП-18.25	1	95.02	95.02	1-7-К18
	2	МН-1	2	2.07	4.14	1-8-К51
	3	СП-3	4	1.35	5.40	1-8-К48
	5	Ф8AIII L= 220	4	0.09	0.35	Б.Ч.
	6	МН-6	2	2.34	4.68	1-8-К57
	ИТОГО: 109.59					
ПС 90.12.2.5-Л-1 ПС 90.12.2.5-Л-1.1	1	КП-18.25	1	95.02	95.02	1-7-К18
	2	МН-1	2	2.07	4.14	1-8-К51
	3	СП-3	4	1.35	5.40	1-8-К48
	4	МН-2.25	2	1.20	2.40	1-8-К52
	5	Ф8AIII L= 220	4	0.09	0.35	Б.Ч.
	6	МН-6	2	2.34	4.68	1-8-К57
	ИТОГО: 111.99					
ПС 90.15.2.5-Л ПС 90.15.2.5-Л-0.1	1	КП-19.25	1	107.52	107.52	1-7-К19
	2	МН-1	2	2.07	4.14	1-8-К51
	3	СП-4	4	2.19	8.76	1-8-К49
	5	Ф8AIII L= 220	4	0.09	0.35	Б.Ч.
	6	МН-6	2	2.34	4.68	1-8-К57
	ИТОГО: 125.45					
ПС 90.15.2.5-Л-1 ПС 90.15.2.5-Л-1.1	1	КП-19.25	1	107.52	107.52	1-7-К19
	2	МН-1	2	2.07	4.14	1-8-К51
	3	СП-4	4	2.19	8.76	1-8-К49
	4	МН-2.25	2	1.20	2.40	1-8-К52
	5	Ф8AIII L= 220	4	0.09	0.35	Б.Ч.
	6	МН-6	2	2.34	4.68	1-8-К57
	ИТОГО: 127.85					

1.030.1-1/88. 1-2-К 10 | ЛИСТ 2

24764 24

ФОРМАТ А4

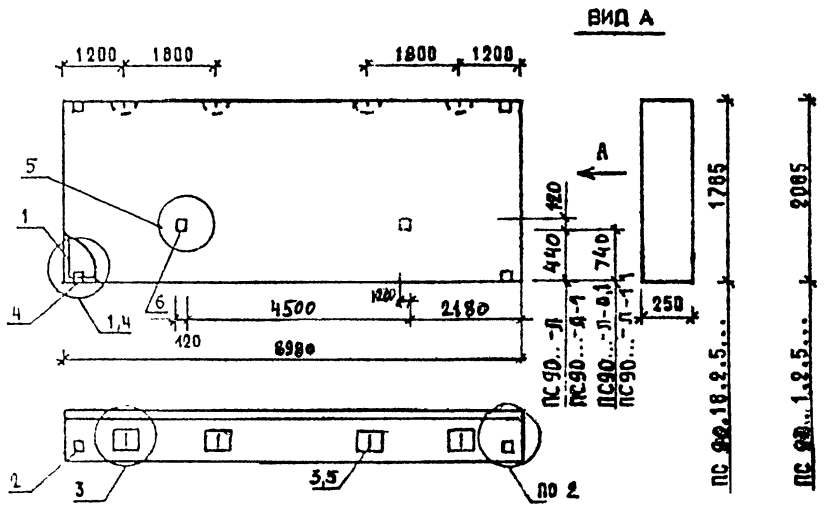

МАРКА ПАНЕЛИ	РАСХОД МАТЕРИАЛОВ				N УЗЛА
	БЕТОН, м3		ОТДЕЛ.СЛОЙ ЦЕМ.Р-Р М100, м3	СТАЛЬ, кг	
	КЛ.В3,5	КЛ.В2,5			
ПС 90.18 2.5-1 ПС 90.18.2.5-Л-0.1	3.446	-	0.561	147.37	1,2,3,5
ПС 90.18.2.5-Л-1 ПС.90.18.2.5-Л-1.1	3.446	-	0.561	149.77	2,3,4,5
ПС 90.21.2.5-Л ПС 90.21.2.5-Л-0.1	4.026	-	0.655	154.66	1,2,3,5
ПС 90.21.2.5-Л-1 ПС 90.21.2.5-Л-1.1	4.026	-	0.655	157.06	2,3,4,5

1. УЗЛЫ СМ. К55
2. ВЕДОМОСТЬ РАСХОДА МАТЕРИАЛОВ СМ. РС

НАЧ.ОТД	ВОЛЕНСКИЙ		1.030.1-1/88. 1-2-К11
Н.КОНТР.	ЛЕОНТЬЕВА		
ГИП	ШАЦ		ПАНЕЛИ ПС 90.18.2.5... ПС 90.21.2.5...
ГЛ.СПЕЦ	КОЧИН		
ГЛ.СПЕЦ	ШАНАУРОВА		
ГРОВЕР.	КАДЕЙКИНА		
РАЗРАБ.	МУСОВСКИЙ		

СТАДИЯ	ЛИСТ	ЛИСТОВ
Р	1	2

ЦНИИЭП торгово-бытовых зданий и туристских комплексов

ФОРМАТ А4

МАРКА ПАНЕЛИ	ПОЗ.	МАРКА АРМАТУРНОГО ИЗДЕЛИЯ	КОЛ.	МАССА, КГ 1 ШТ.	МАССА, КГ ВСЕГО	ОБОЗНАЧЕНИЕ ДОКУМЕНТА
ПС 90.18.2.5-Л ПС 90.18.2.5-Л-0.1	1	КП-20.25	1	125.65	125.65	1-7-К20
	2	МН-1	2	2.07	4.14	1-8-К51
	3	СП-5	4	3.09	12.36	1-8-К49
	5	Ф10АIII L= 220	4	0.14	0.54	Б.Ч.
	6	МН-6	2	2.34	4.68	1-8-К57
		ИТОГО: 147.37				
ПС 90.18.2.5-Л-1 ПС 90.18.2.5-Л-1.1	1	КП-20.25	1	125,65	125.65	1-7-К20
	2	МН-1	2	2.07	4.14	1-8-К51
	3	СП-5	4	3.09	12.36	1-8-К49
	4	МН-2.25	2	1.20	2.40	1-8-К52
	5	Ф10АIII L= 220	4	0.14	0.54	Б.Ч.
	6	МН-6	2	2.34	4.68	1-8-К57
		ИТОГО: 149.77				
ПС 90.21.2.5-Л ПС 90.21.2.5-Л-0.1	1	КП-21.25	1	132.94	132.94	1-7-К21
	2	МН-1	2	2.07	4.14	1-8-К51
	3	СП-5	4	3.09	12.36	1-8-К49
	5	Ф10АIII L= 220	4	0.14	0.54	Б.Ч
	6	МН-6	2	2.34	4.68	1-8-К57
		ИТОГО: 154.66				
ПС 90.21.2.5-Л-1 ПС 90.21.2.5-Л-1.1	1	КП-21.25	1	132.94	132.94	1-7-К21
	2	МН-1	2	2.07	4.14	1-8-К51
	3	СП-5	4	3.09	12.36	1-8-К49
	4	МН-2.25	2	1.20	2.40	1-8-К52
	5	Ф10АIII L= 220	4	0.14	0.54	Б.Ч.
	6	МН-6	2	2.34	4.68	1-8-К57
		ИТОГО: 157.06				

1.030.1-1/88. 1-2-К11 | ЛИСТ 2

24764 25

ФОРМАТ А4

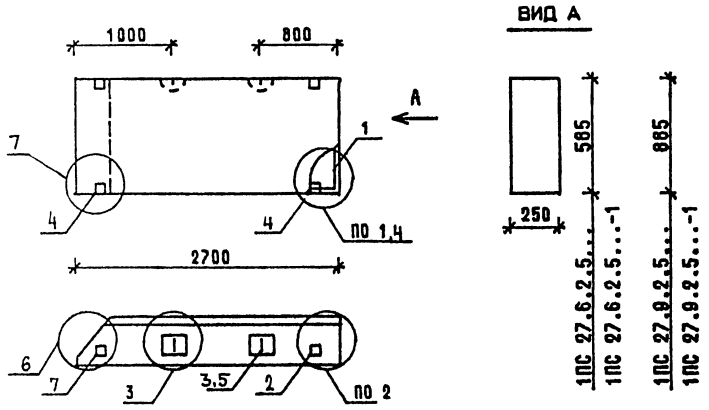

МАРКА ПАНЕЛИ	РАСХОД МАТЕРИАЛОВ				№ УЗЛА
	БЕТОН, М3		ОТДЕЛ.СЛОЙ ЦЕМ.Р-Р М100, М3	СТАЛЬ, КГ	
	КЛ.В3.5	КЛ.В2.5			
1ПС 27.6.2.5-Л	0.331	-	0.053	11,59	1,2,3,6
1ПС 27.6.2.5-Л-1	0.331	-	0.053	13,99	2,3,4,6,7
1ПС 27.9.2.5-Л	0.501	-	0.080	12,02	1,2,3,6
1ПС 27.9.2.5-Л-1	0.501	-	0.080	14,42	2,3,4,6,7
1ПС 27.6.2.5-Я	-	0.384	-	10,85	1,2,3,6
1ПС 27.6.2.5-Я-1	-	0.384	-	13,25	2,3,4,6,7
1ПС 27.9.2.5-Я	-	0.581	-	12,02	1,2,3,6
1ПС 27.9.2.5-Я-1	-	0.581	-	14,42	2,3,4,6,7

1. УЗЛЫ СМ. К55
2. ВЕДОМОСТЬ РАСХОДА МАТЕРИАЛОВ СМ. РС

НАЧ.ОТД	ВОЛЫНСКИЙ		1.030.1-1/88. 1-2-К12
Н.КОНТР.	ЛЕОНТЬЕВА		
ГИП	ШАЦ		ПАНЕЛИ 1ПС 27.6.2.5..., 1ПС 27.9.2.5...
ГЛ.СПЕЦ	КОЧИН		СТАДИЯ: Р; ЛИСТ: 1; ЛИСТОВ: 3
ГЛ.СПЕЦ	ШАНАУРОВА		ЦНИИЭП торгово-бытовых зданий и туристских комплексов
ПРОВЕР.	КАДЕЙКИНА		
РАЗРАБ.	МЫСОВСКИЙ		

ФОРМАТ А4

МАРКА ПАНЕЛИ	ПОЗ.	МАРКА АРМАТУРНОГО ИЗДЕЛИЯ	КОЛ.	МАССА, КГ		ОБОЗНАЧЕНИЕ ДОКУМЕНТА
				1 ШТ	ВСЕГО	
1ПС 27.6.2.5-Л	1	КП-22.25Т	1	5.55	5.55	1-7-К22
	2	МН-1	1	2.07	2.07	1-8-К51
	3	СП-2	2	0.83	1.66	1-8-К48
	5	Ф8АIII L= 220	2	0.09	0.17	Б.Ч.
	7	МН-3	1	2.14	2.14	1-8-К54
	ИТОГО: 11.59					
1ПС 27.6.2.5-Л-1	1	КП-22.25Т	1	5.55	5.55	1-7-К22
	2	МН-1	1	2.07	2.07	1-8-К51
	3	СП-2	2	0.83	1.66	1-8-К48
	4	МН-2.25	2	1.20	2.40	1-8-К52
	5	Ф8АIII L= 220	2	0.09	0.17	Б.Ч.
	7	МН-3	1	2.14	2.14	1-8-К54
	ИТОГО: 13.99					
1ПС 27.9.2.5-Л	1	КП-23.25Т	1	5.98	5.98	1-7-К23
	2	МН-1	1	2.07	2.07	1-8-К51
	3	СП-2	2	0.83	1.66	1-8-К48
	5	Ф8АIII L= 220	2	0.09	0.17	Б.Ч.
	7	МН-3	1	2.14	2.14	1-8-К54
	ИТОГО: 12.02					
1ПС 27.9.2.5-Л-1	1	КП-23.25Т	1	5.98	5.98	1-7-К23
	2	МН-1	1	2.07	2.07	1-8-К51
	3	СП-2	2	0.83	1.66	1-8-К48
	4	МН-2.25	2	1.20	2.40	1-8-К52
	5	Ф8АIII L= 220	2	0.09	0.17	Б.Ч.
	7	МН-3	1	2.14	2.14	1-8-К54
	ИТОГО: 14.42					

1.030.1-1/88. 1-2-К12 — ЛИСТ 2

24764 26

ФОРМАТ А4

МАРКА ПАНЕЛИ	ПОЗ.	МАРКА АРМАТУРНОГО ИЗДЕЛИЯ	КОЛ.	МАССА, КГ 1 ШТ	МАССА, КГ ВСЕГО	ОБОЗНАЧЕНИЕ ДОКУМЕНТА
1ПС 27.6.2.5-Я	1	КП-22.25Т	1	5.55	5.55	1-7-К 22
	2	МН-1	1	2.07	2.07	1-8-К 51
	3	СП-1	2	0.46	0.92	1-8-К 48
	5	Ф8АIII L= 220	2	0.09	0.17	Б.Ч.
	7	МН-3	1	2.14	2.14	1-8-К 54
	ИТОГО: 10.85					
1ПС 27.6.2.5-Я-1	1	КП-22.25Т	1	5.55	5.55	1-7-К 22
	2	МН-1	1	2.07	2.07	1-8-К 51
	3	СП-1	2	0.46	0.92	1-8-К 48
	4	МН-2.25	2	1.20	2.40	1-8-К 52
	5	Ф8АIII L= 220	2	0.09	0.17	Б.Ч.
	7	МН-3	1	2.14	2.14	1-8-К 54
	ИТОГО: 13.25					
1ПС 27.9.2.5-Я	1	КП-23.25Т	1	5.98	5.98	1-7-К 23
	2	МН-1	1	2.07	2.07	1-8-К 51
	3	СП-2	2	0.83	1.66	1-8-К 48
	5	Ф8АIII L= 220	2	0.09	0.17	Б.Ч.
	7	МН-3	1	2.14	2.14	1-8-К 54
	ИТОГО: 12.02					
1ПС 27.9.2.5-Я-1	1	КП-23.25Т	1	5.98	5.98	1-7-К 23
	2	МН-1	1	2.07	2.07	1-8-К 51
	3	СП-2	2	0.83	1.66	1-8-К 48
	4	МН-2.25	2	1.20	2.40	1-8-К 52
	5	Ф8АIII L= 220	2	0.09	0.17	Б.Ч.
	7	МН-3	1	2.14	2.14	1-8-К 54
	ИТОГО: 14.42					

1.030.1-1/88. 1-2-К 12 | ЛИСТ 3

ФОРМАТ А4

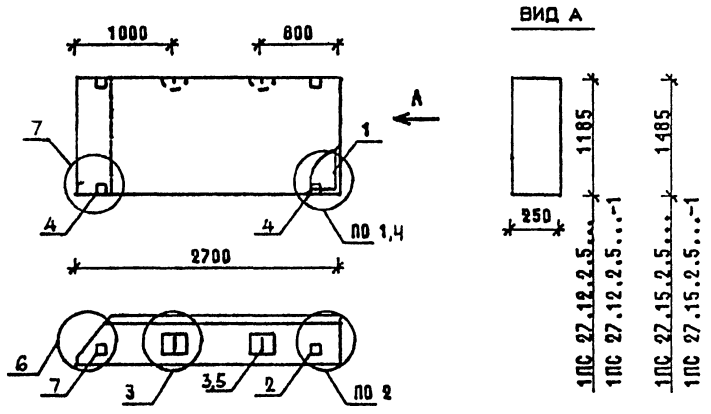

МАРКА ПАНЕЛИ	РАСХОД МАТЕРИАЛОВ: БЕТОН, М3 КЛ.В3.5	БЕТОН, М3 КЛ.В2.5	ОТДЕЛ.СЛОЙ ЦЕМ.Р-Р М100, М3	СТАЛЬ КГ	№ УЗЛА
1ПС 27.12.2.5-Л	0.670	-	0.107	15,09	1,2,3,6
1ПС 27.12.2.5-Л-1	0.670	-	0.107	17,49	2,3,4,6,7
1ПС 27.15.2.5-Л	0.840	-	0.135	17,11	1,2,3,6
1ПС 27.15.2.5-Л-1	0.840	-	0.135	19,51	2,3,4,6,7
1ПС 27.12.2.5-Я	-	0.778	-	14,05	1,2,3,6
1ПС 27.12.2.5-Я-1	-	0.778	-	16,45	2,3,4,6,7
1ПС 27.15.2.5-Я	-	0.974	-	16,07	1,2,3,6
1ПС 27.15.2.5-Я-1	-	0.974	-	18,47	2,3,4,6,7

1. УЗЛЫ СМ. К 55
2. ВЕДОМОСТЬ РАСХОДА МАТЕРИАЛОВ СМ. РС

НАЧ.ОТД.	ВОЛЬНСКИЙ	
Н.КОНТР.	ЛЕОНТЬЕВА	
ГИП	ШАЦ	
ГЛ.СПЕЦ	КОЧИН	
ГЛ.СПЕЦ	ШАНАУРОВА	
ПРОВЕР.	КАДЕЙКИНА	
РАЗРАБ.	МЫСОВСКИЙ	

1.030.1-1/88. 1-2-К13

ПАНЕЛИ 1ПС 27.12.2.5... 1ПС 27.15.2.5...

СТАДИЯ	ЛИСТ	ЛИСТОВ
Р	1	3

ЦНИИЭП торгово-бытовых зданий и туристских комплексов

24764 27

ФОРМАТ А4

Марка панели	Поз.	Марка арматурного изделия	Кол.	Масса, кг 1 шт	Масса, кг всего	Обозначение документа
1ПС 27.12.2.5-Л	1	КП-24.25Т	1	8.01	8.01	1-7-К24
	2	МН-1	1	2.07	2.07	1-8-К51
	3	СП-3	2	1.35	2.70	1-8-К48
	5	Ф8АIII L= 220	2	0.09	0.17	Б.Ч.
	7	МН-3	1	2.14	2.14	1-8-К54
		ИТОГО: 15.09				
1ПС 27.12.2.5-Л	1	КП-24.25Т	1	8.01	8.01	1-7-К24
	2	МН-1	1	2.07	2.07	1-8-К51
	3	СП-3	2	1.35	2.70	1-8-К48
	4	МН-2.25	2	1.20	2.40	1-8-К52
	5	Ф8АIII L= 220	2	0.09	0.17	Б.Ч.
	7	МН-3	1	2.14	2.14	1-8-К54
		ИТОГО: 17.49				
1ПС 27.15.2.5-Л	1	КП-25.25Т	1	10.03	10.03	1-7-К25
	2	МН-1	1	2.07	2.07	1-8-К51
	3	СП-3	2	1.35	2.70	1-8-К48
	5	Ф8АIII L= 220	2	0.09	0.17	Б.Ч.
	7	МН-3	1	2.14	2.14	1-8-К54
		ИТОГО: 17.11				
1ПС 27.15.2.5-Л-1	1	КП-25.25Т	1	10.03	10.03	1-7-К25
	2	МН-1	1	2.07	2.07	1-8-К51
	3	СП-3	2	1.35	2.70	1-8-К48
	4	МН-2.25	2	1.20	2.40	1-8-К52
	5	Ф8АIII L= 220	2	0.09	0.17	Б.Ч.
	7	МН-3	1	2.14	2.14	1-8-К54
		ИТОГО: 19.51				

Гап Сп Сапр Гбзтк Вед.инж Бурлакова Вед.инж Бычкова Взам.инв. Подпись и дата Инв. подл.

1.030.1-1/88. 1-2-К13 Лист 2

ФОРМАТ А4

Марка панели	Поз.	Марка арматурного изделия	Кол.	Масса, кг 1 шт	Масса, кг всего	Обозначение документа
1ПС 27.12.2.5-Я	1	КП-24.25Т	1	8.01	8.01	1-7-К24
	2	МН-1	1	2.07	2.07	1-8-К51
	3	СП-2	2	0.83	1.66	1-8-К48
	5	Ф8АIII L= 220	2	0.09	0.17	Б.Ч.
	7	МН-3	1	2.14	2.14	1-8-К54
		ИТОГО: 14.05				
1ПС 27.12.2.5-Я-1	1	КП-24.25Т	1	8.01	8.01	1-7-К24
	2	МН-1	1	2.07	2.07	1-8-К51
	3	СП-2	2	0.83	1.66	1-8-К48
	4	МН-2.25	2	1.20	2.40	1-8-К52
	5	Ф8АIII L= 220	2	0.09	0.17	Б.Ч
	7	МН-3	1	2.14	2.14	1-8-К54
		ИТОГО: 16.45				
1ПС 27.15.2.5-Я	1	КП-25.25Т	1	10.03	10.03	1-7-К25
	2	МН-1	1	2.07	2.07	1-8-К51
	3	СП-2	2	0.83	1.66	1-8-К48
	5	Ф8АIII L= 220	2	0.09	0.17	Б.Ч.
	7	МН-3	1	2.14	2.14	1-8-К54
		ИТОГО: 16.07				
1ПС 27.15.2.5-Я-1	1	КП-25.25Т	1	10.03	10.03	1-7-К25
	2	МН-1	1	2.07	2.07	1-8-К51
	3	СП-2	2	0.83	1.66	1-8-К48
	4	МН-2.25	2	1.20	2.40	1-8-К52
	5	Ф8АIII L= 220	2	0.09	0.17	Б.Ч.
	7	МН-3	1	2.14	2.14	1-8-К54
		ИТОГО: 18.47				

Гап Сп Сапр Гбзтк Вед.инж Бурлакова Вед.инж Бычкова Взам.инв. Подпись и дата Инв. подл.

1.030.1-1/88. 1-2-К13 Лист 3

24764 28

ФОРМАТ А4

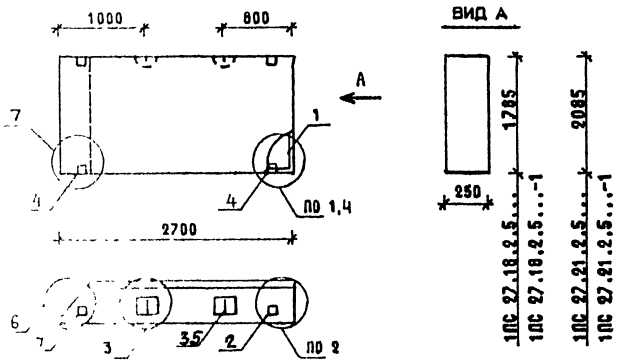

МАРКА ПАНЕЛИ	РАСХОД МАТЕРИАЛОВ				N УЗЛА
	БЕТОН, м³		ОТДЕЛ.СЛОЙ ЦЕМ.Р-Р М100, м³	СТАЛЬ, кг	
	кл.В3,5	кл.В2,5			
1ПС 27.18.2.5-л	1.010	-	0.162	19,14	1,2,3,6
1ПС 27.18.2.5-л-1	1.010	-	0.162	21,54	2,3,4,6,7
1ПС 27.21.2.5-л	1.179	-	0,168	21,38	1,2,3,6
1ПС 27.21.2.5-л-1	1.179	-	0,189	24,78	2,3,4,6,7
1ПС 27.18.2.5-я	-	1.171	-	18,10	1,2,3,6
1ПС 27.18.2.5-я-1	-	1.171	-	20,50	2,3,4,6,7

1. УЗЛЫ СМ. К55
2. ВЕДОМОСТЬ РАСХОДА МАТЕРИАЛОВ СМ. РС

ГИП	БОЛЬШУ	1.030.1-1/88. 1-2-К14	
ГИП	ЛЕЛА		
ГИП	ШУ		
ГИП	ЗАУРОВА	ПАНЕЛИ 1ПС 27.18.2.5... 1ПС 27.21.2.5...	СТАДИЯ Р / ЛИСТ 1 / ЛИСТОВ 3
Н.КОНТ.	КАДЕРИНА	ЦНИИЭП торгово-бытовых зданий и туристских комплексов	
РАЗРАБ.	МЫСОВСКИЙ		

ФОРМАТ А4

МАРКА ПАНЕЛИ	ПОЗ.	МАРКА АРМАТУРНОГО ИЗДЕЛИЯ	КОЛ.	МАССА, КГ		ОБОЗНАЧЕНИЕ ДОКУМЕНТА
				1 ШТ	ВСЕГО	
1ПС 27.18.2.5-л	1	КП-26.25Т	1	12.06	12.06	1-7-К26
	2	МН-1	1	2.07	2.07	1-8-К51
	3	СП-3	2	1.35	2.70	1-8-К48
	5	Ф8АIII L= 220	2	0.09	0.17	Б Ч
	7	МН-3	1	2.14	2.14	1-8-К54
		ИТОГО: 19.14				
1ПС 27.18.2.5-л-1	1	КП-26.25Т	1	12.06	12.06	1-7-К26
	2	МН-1	1	2.07	2.07	1-8-К51
	3	СП-3	2	1.35	2.70	1-8-К48
	4	МН-2.25	2	1.20	2.40	1-8-К52
	5	Ф8АIII L= 220	2	0.09	0.17	Б.Ч.
	7	МН-3	1	2.14	2.14	1-8-К54
		ИТОГО: 21.54				
1ПС 27.21.2.5-л	1	КП-27.25Т	1	13.62	13.62	1-7-К27
	2	МН-1	1	2.07	2.07	1-8-К51
	3	СП-4	2	2.19	4.38	1-8-К49
	5	Ф8АIII L= 220	2	0.09	0.17	Б.Ч.
	7	МН-3	1	2.14	2.14	1-8-К54
		ИТОГО: 22.38				
1ПС 27.21.2.5-л-1	1	КП-27.25Т	1	13.62	13.62	1-7-К27
	2	МН-1	1	2.07	2.07	1-8-К51
	3	СП-4	2	2.19	4.38	1-8-К49
	4	МН-2.25	2	1.20	2.40	1-8-К52
	5	Ф8АIII L= 220	2	0.09	0.17	Б Ч.
	7	МН-3	1	2.14	2.14	1-8-К54
		ИТОГО: 24.78				

1.030.1-1/88. 1-2-К14 | ЛИСТ 2

ФОРМАТ А4

МАРКА ПАНЕЛИ	ПОЗ.	МАРКА АРМАТУРНОГО ИЗДЕЛИЯ	КОЛ.	МАССА, КГ 1 ШТ	МАССА, КГ ВСЕГО	ОБОЗНАЧЕНИЕ ДОКУМЕНТА
1ПС 27.18.2.5-Я	1	КП-26.25Т	1	12.06	12.06	1-7-К 26
	2	МН-1	1	2.07	2.07	1-8-К 51
	3	СП-2	2	0.83	1.66	1-8-К 48
	5	Ф8AIII L= 220	2	0.09	0.17	Б.Ч.
	7	МН-3	1	2.14	2.14	1-8-К 54
	ИТОГО: 18.10					
1ПС 27.18.2.5-Я-1	1	КП-26.25Т	1	12.06	12.06	1-7-К 26
	2	МН-1	1	2.07	2.07	1-8-К 51
	3	СП-2	2	0.83	1.66	1-8-К 48
	4	МН-2.25	2	1.20	2.40	1-8-К 52
	5	Ф8AIII L= 220	2	0.09	0.17	Б.Ч.
	7	МН-3	1	2.14	2.14	1-8-К 54
	ИТОГО: 20.50					

1.030.1-1/88. 1-2-К 14 | ЛИСТ 3

ФОРМАТ А4

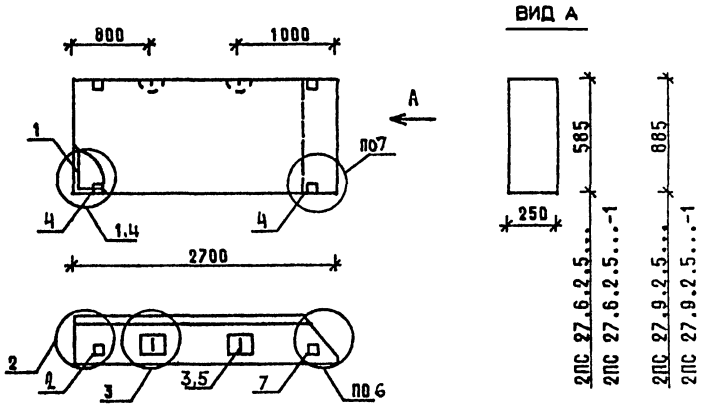

МАРКА ПАНЕЛИ	РАСХОД МАТЕРИАЛОВ: БЕТОН, М3 КЛ.В3.5	БЕТОН, М3 КЛ.В2.5	ОТДЕЛ.СЛОЙ ЦЕМ.Р-Р М100, М3	СТАЛЬ, КГ	№ УЗЛА
2ПС 27.6.2.5-Л	0.331	-	0.053	11,59	1,2,3,6
2ПС 27.6.2.5-Л-1	0.331	-	0.053	13,99	2,3,4,6,7
2ПС 27.9.2.5-Л	0.501	-	0.080	12,02	1,2,3,6
2ПС 27.9.2.5-Л-1	0.501	-	0.080	14,42	2,3,4,6,7
2ПС 27.6.2.5-Я	-	0.384	-	10,85	1,2,3,6
2ПС 27.6.2.5-Я-1	-	0.384	-	13,25	2,3,4,6,7
2ПС 27.9.2.5-Я	-	0.581	-	12,02	1,2,3,6
2ПС 27.9.2.5-Я-1	-	0.581	-	14,42	2,3,4,6,7

1. УЗЛЫ СМ. К 55
2. ВЕДОМОСТЬ РАСХОДА МАТЕРИАЛОВ СМ. РС

НАЧ.ОТД.	ВОЛЫНСКИЙ	
Н.КОНТР.	ЛЕОНТЬЕВА	
ГИП	ШАЦ	
ГЛ.СПЕЦ	КОЧИН	
ГЛ.СПЕЦ	ШАНАУРОВА	
ПРОВЕР.	КАДЕЙКИНА	
РАЗРАБ.	МЫСОВСКИЙ	

1.030.1-1/88. 1-2-К15

ПАНЕЛИ 2ПС 27.6.2.5... 2ПС 27.9.2.5...

СТАДИЯ	ЛИСТ	ЛИСТОВ
Р	1	3

ЦНИИЭП торгово-бытовых зданий и туристских комплексов

24764 30

ФОРМАТ А4

Марка панели	Поз.	Марка арматурного изделия	Кол.	Масса, кг 1 шт	Масса, кг всего	Обозначение документа
2ПС 27.6.2.5-Л	1	КП-22.25Н	1	5.55	5.55	1-7-К 22
	2	МН-1	1	2.07	2.07	1-8-К 51
	3	СП-2	2	0.83	1.66	1-8-К 48
	5	Ф8АIII L= 220	2	0.09	0.17	Б.Ч.
	7	МН-3	1	2.14	2.14	1-8-К 54
		ИТОГО: 11.59				
2ПС 27.6.2.5-Л-1	1	КП-22.25Н	1	5.55	5.55	1-7-К 22
	2	МН-1	1	2.07	2.07	1-8-К 51
	3	СП-2	2	0.83	1.66	1-8-К 48
	4	МН-2.25	2	1.20	2.40	1-8-К 52
	5	Ф8АIII L= 220	2	0.09	0.17	Б.Ч.
	7	МН-3	1	2.14	2.14	1-8-К 54
		ИТОГО: 13.99				
2ПС 27.9.2.5-Л	1	КП-23.25Н	1	5.98	5.98	1-7-К 23
	2	МН-1	1	2.07	2.07	1-8-К 51
	3	СП-2	2	0.83	1.66	1-8-К 48
	5	Ф8АIII L= 220	2	0.09	0.17	Б.Ч.
	7	МН-3	1	2.14	2.14	1-8-К 54
		ИТОГО: 12.02				
2ПС 27.9.2.5-Л-1	1	КП-23.25Н	1	5.98	5.98	1-7-К 23
	2	МН-1	1	2.07	2.07	1-8-К 51
	3	СП-2	2	0.83	1.66	1-8-К 48
	4	МН-2.25	2	1.20	2.40	1-8-К 52
	5	Ф8АIII L= 220	2	0.09	0.17	Б.Ч.
	7	МН-3	1	2.14	2.14	1-8-К 54
		ИТОГО: 14.42				

Винокур, Бурлакова, Ведяк, Ведяк, Т.П., СП, САПР, ТБЗТК, Взам.инв, Подпись и дата, Инв. подл.

1.030.1-1/88. 1-2-К 15 — Лист 2

ФОРМАТ А4

Марка панели	Поз.	Марка арматурного изделия	Кол.	Масса, кг 1 шт	Масса, кг всего	Обозначение документа
2ПС 27.6.2.5-Я	1	КП-22.25Н	1	5.55	5.55	1-7-К 22
	2	МН-1	1	2.07	2.07	1-8-К 51
	3	СП-1	2	0.46	0.92	1-8-К 48
	5	Ф8АIII L= 220	2	0.09	0.17	Б.Ч
	7	МН-3	1	2.14	2.14	1-8-К 54
		ИТОГО: 10.85				
2ПС 27.6.2.5-Я-1	1	КП-22.25Н	1	5.55	5.55	1-7-К 22
	2	МН-1	1	2.07	2.07	1-8-К 51
	3	СП-1	2	0.46	0.92	1-8-К 48
	4	МН-2.25	2	1.20	2.40	1-8-К 52
	5	Ф8АIII L= 220	2	0.09	0.17	Б.Ч
	7	МН-3	1	2.14	2.14	1-8-К 54
		ИТОГО: 13.25				
2ПС 27.9.2.5-Я	1	КП-23.25Н	1	5.98	5.98	1-7-К 23
	2	МН-1	1	2.07	2.07	1-8-К 51
	3	СП-2	2	0.83	1.66	1-8-К 48
	5	Ф8АIII L= 220	2	0.09	0.17	Б.Ч
	7	МН-3	1	2.14	2.14	1-8-К 54
		ИТОГО: 12.02				
2ПС 27.9.2.5-Я-1	1	КП-23.25Н	1	5.98	5.98	1-7-К 23
	2	МН-1	1	2.07	2.07	1-8-К 51
	3	СП-2	2	0.83	1.66	1-8-К 48
	4	МН-2.25	2	1.20	2.40	1-8-К 52
	5	Ф8АIII L= 220	2	0.09	0.17	Б.Ч.
	7	МН-3	1	2.14	2.14	1-8-К 54
		ИТОГО: 14.42				

Винокур, Бурлакова, Ведяк, Ведяк, Т.П., СП, САПР, ТБЗТК, Взам.инв, Подпись и дата, Инв. подл.

1.030.1-1/88. 1-2-К 15 — Лист 3

24764 31

ФОРМАТ А4

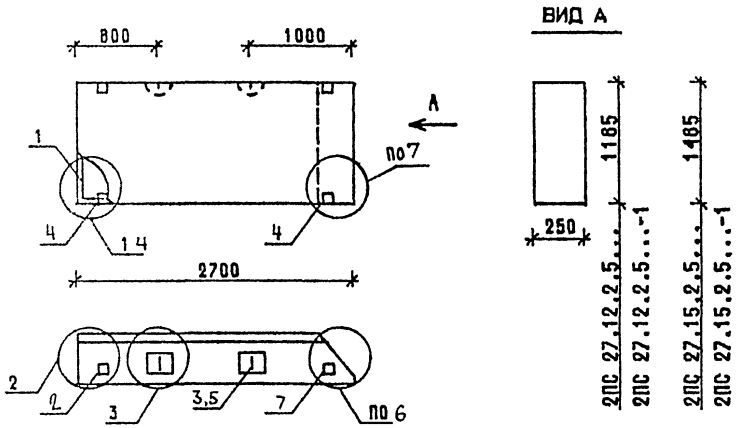

МАРКА ПАНЕЛИ	РАСХОД МАТЕРИАЛОВ				N
	БЕТОН, М3		ОТДЕЛ.СЛОЙ ЦЕМ.Р-Р М100, М3	СТАЛЬ, КГ	УЗЛА
	КЛ.В3.5	КЛ.В2.5			
2ПС 27.12.2.5-Л	0.670	-	0.107	15.09	1,2,3,6
2ПС 27.12.2.5-Л-1	0.670	-	0.107	17.49	2,3,4,6,7
2ПС 27.15.2.5-Л	0.840	-	0.135	17.11	1,2,3,6
2ПС 27.15.2.5-Л-1	0.840	-	0.135	19.51	2,3,4,6,7
2ПС 27.12.2.5-Я	-	0.778	-	14.05	1,2,3,6
2ПС 27.12.2.5-Я-1	-	0.778	-	16.45	2,3,4,6,7
2ПС 27.15.2.5-Я	-	0.974	-	16.07	1,2,3,6
2ПС 27.15.2.5-Я-1	-	0.974	-	18.47	2,3,4,6,7

1. УЗЛЫ СМ. К55
2. ВЕДОМОСТЬ РАСХОДА МАТЕРИАЛОВ СМ.

НАЧ.ОТД.	ВОЛЫЧСКИЙ	
Н.КОНТР.	ЛЕОНТЬЕВА	
ГИП	ШАЦ	
ГЛ.СПЕЦ	КОЧИН	
ГЛ.СПЕЦ	ШАНАУРОВА	
ПРОВЕР	КАДЕЙКИНА	
РАЗРАБ.	МЫСОВСКИЙ	

1.030.1-1/88. 1-2-К16

ПАНЕЛИ
2ПС 27.12.2.5...
2ПС 27.15.2.5...

СТАДИЯ	ЛИСТ	ЛИСТОВ
Р	1	3

ЦНИИЭП торгово-бытовых зданий и туристских комплексов

ФОРМАТ А4

МАРКА ПАНЕЛИ	ПОЗ.	МАРКА АРМАТУРНОГО ИЗДЕЛИЯ	КОЛ.	МАССА, КГ		ОБОЗНАЧЕНИЕ ДОКУМЕНТА
				1 ШТ	ВСЕГО	
2ПС 27.12.2.5-Л	1	КП-24.25Н	1	8.01	8.01	1-7-К 24
	2	МН-1	1	2.07	2.07	1-8-К 51
	3	СП-3	2	1.35	2.70	1-8-К 48
	5	Ф8АIII L= 220	2	0.09	0.17	Б.Ч
	7	МН-3	1	2.14	2.14	1-8-К 54
	ИТОГО: 15.09					
2ПС 27.12.2.5-Л-1	1	КП-24.25Н	1	8.01	8.01	1-7-К 24
	2	МН-1	1	2.07	2.07	1-8-К 51
	3	СП-3	2	1.35	2.70	1-8-К 48
	4	МН-2.25	2	1.20	2.40	1-8-К 52
	5	Ф8АIII L= 220	2	0.09	0.17	Б.Ч
	7	МН-3	1	2.14	2.14	1-8-К 54
	ИТОГО: 17.49					
2ПС 27.15.2.5-Л	1	КП-25.25Н	1	10.03	10.03	1-7-К 25
	2	МН-1	1	2.07	2.07	1-8-К 51
	3	СП-3	2	1.35	2.70	1-8-К 48
	5	Ф8АIII L= 220	2	0.09	0.17	Б.Ч.
	7	МН-3	1	2.14	2.14	1-8-К 54
	ИТОГО: 17.11					
2ПС 27.15.2.5-Л-1	1	КП-25.25Н	1	10.03	10.03	1-7-К 25
	2	МН-1	1	2.07	2.07	1-8-К 51
	3	СП-3	2	1.35	2.70	1-8-К 48
	4	МН-2.25	2	1.20	2.40	1-8-К 52
	5	Ф8АIII L= 220	2	0.09	0.17	Б.Ч.
	7	МН-3	1	2.14	2.14	1-8-К 54
	ИТОГО: 19.51					

1.030.1-1/88. 1-2-К 16 | ЛИСТ 2

24764 32

ФОРМАТ А4

МАРКА ПАНЕЛИ	ПОЗ.	МАРКА АРМАТУРНОГО ИЗДЕЛИЯ	КОЛ.	МАССА, КГ 1 ШТ	МАССА, КГ ВСЕГО	ОБОЗНАЧЕНИЕ ДОКУМЕНТА
2ПС 27.12.2.5-Я	1	КП-24.25Н	1	8.01	8.01	1-7-К 24
	2	МН-1	1	2.07	2.07	1-8-К 51
	3	СП-2	2	0.83	1.66	1-8-К 48
	5	Ф8AIII L= 220	2	0.09	0.17	Б.Ч.
	7	МН-3	1	2.14	2.14	1-8-К 54
	ИТОГО: 14.05					
2ПС 27.12.2.5-Я-1	1	КП-24.25Н	1	8.01	8.01	1-7-К 24
	2	МН-1	1	2.07	2.07	1-8-К 51
	3	СП-2	2	0.83	1.66	1-8-К 48
	4	МН-2.25	2	1.20	2.40	1-8-К 52
	5	Ф8AIII L= 220	2	0.09	0.17	Б.Ч.
	7	МН-3	1	2.14	2.14	1-8-К 54
	ИТОГО: 16.45					
2ПС 27.15.2.5-Я	1	КП-25.25Н	1	10.03	10.03	1-7-К 25
	2	МН-1	1	2.07	2.07	1-8-К 51
	3	СП-2	2	0.83	1.66	1-8-К 48
	5	Ф8AIII L= 220	2	0.09	0.17	Б.Ч.
	7	МН-3	1	2.14	2.14	1-8-К 54
	ИТОГО: 16.07					
2ПС 27.15.2.5-Я-1	1	КП-25.25Н	1	10.03	10.03	1-7-К 25
	2	МН-1	1	2.07	2.07	1-8-К 51
	3	СП-2	2	0.83	1.66	1-8-К 48
	4	МН-2.25	2	1.20	2.40	1-8-К 52
	5	Ф8AIII L= 220	2	0.09	0.17	Б.Ч.
	7	МН-3	1	2.14	2.14	1-8-К 54
	ИТОГО: 18.47					

1.030.1-1/88. 1-2-К 16 ЛИСТ 3

ВИНОКУР БУРЛАКОВА ВЕДИНХ ВЕДИНХ ТЛП СП САПР ТБЗТК ВЗАМ.ИНВ ПОДПИСЬ И ДАТА ИНВ. ПОДЛ.

ФОРМАТ А4

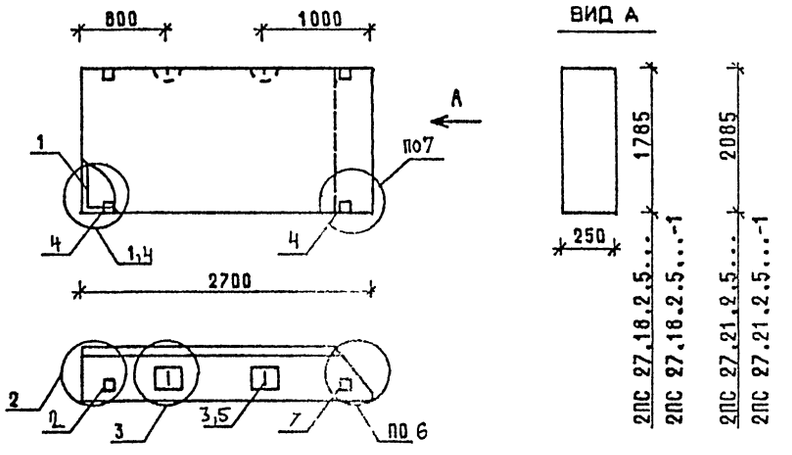

МАРКА ПАНЕЛИ	РАСХОД МАТЕРИАЛОВ: БЕТОН, М3 КЛ.В3.5	БЕТОН, М3 КЛ.В2.5	ОТДЕЛ.СЛОЙ ЦЕМ.Р-Р М100, М3	СТАЛЬ, КГ	№ УЗЛА
2ПС 27.18.2.5-Л	1.010	-	0.162	19,14	1,2,3,6
2ПС 27.18.2.5-Л-1	1.010	-	0.162	21,54	2,3,4,6,7
2ПС 27.21.2.5-Л	1.179	-	0.189	22,38	1,2,3,6
2ПС 27.21.2.5-Л-1	1.179	-	0.189	24,78	2,3,4,6,7
2ПС 27.18.2.5-Я	-	1.171	-	18,10	1,2,3,6
2ПС 27.18.2.5-Я-1	-	1.171	-	20,50	2,3,4,6,7

1. УЗЛЫ СМ. К 55
2. ВЕДОМОСТЬ РАСХОДА МАТЕРИАЛОВ СМ. РС

НАЧ.ОТД.	ВОЛЫНСКИЙ	
Н.КОНТР.	ЛЕОНТЬЕВА	
ГИП	ШАЦ	
ГЛ.СПЕЦ	КОЧИН	
ГЛ.СПЕЦ	ШАНАУРОВА	
ПРОВЕР.	КАДЕЙКИНА	
РАЗРАБ.	МЫСОВСКИЙ	

1.030.1-1/88. 1-2-К 17

ПАНЕЛИ 2ПС 27.18.2.5... 2ПС 27.21.2.5...

СТАДИЯ	ЛИСТ	ЛИСТОВ
Р	1	3

ЦНИИЭП ТОРГОВО-БЫТОВЫХ ЗДАНИЙ И ТУРИСТСКИХ КОМПЛЕКСОВ

24764 33

ФОРМАТ А4

МАРКА ПАНЕЛИ	ПОЗ.	МАРКА АРМАТУРНОГО ИЗДЕЛИЯ	КОЛ.	МАССА, КГ 1 ШТ	МАССА, КГ ВСЕГО	ОБОЗНАЧЕНИЕ ДОКУМЕНТА
2ПС 27.18.2.5-Л	1	КП-26.25Н	1	12.06	12.06	1-7-К 26
	2	МН-1	1	2.07	2.07	1-8-К 51
	3	СП-3	2	1.35	2.70	1-8-К 48
	5	ФВАIII L= 220	2	0.09	0.17	Б.Ч.
	7	МН-3	1	2.14	2.14	1-8-К 54
	ИТОГО: 19.14					
2ПС 27.18.2.5-Л-1	1	КП-26.25Н	1	12.06	12.06	1-7-К 26
	2	МН-1	1	2.07	2.07	1-8-К 51
	3	СП-3	2	1.35	2.70	1-8-К 48
	4	МН-2.25	2	1.20	2.40	1-8-К 52
	5	ФВАIII L= 220	2	0.09	0.17	Б.Ч.
	7	МН-3	1	2.14	2.14	1-8-К 54
	ИТОГО: 21.54					
2ПС 27.21.2.5-Л	1	КП-27.25Н	1	13.62	13.62	1-7-К 27
	2	МН-1	1	2.07	2.07	1-8-К 51
	3	СП-4	2	2.19	4.38	1-8-К 49
	5	ФВАIII L= 220	2	0.09	0.17	Б.Ч.
	7	МН-3	1	2.14	2.14	1-8-К 54
	ИТОГО: 22.38					
2ПС 27.21.2.5-Л-1	1	КП-27.25Н	1	13.62	13.62	1-7-К 27
	2	МН-1	1	2.07	2.07	1-8-К 51
	3	СП-4	2	2.19	4.38	1-8-К 49
	4	МН-2.25	2	1.20	2.40	1-8-К 52
	5	ФВАIII L= 220	2	0.09	0.17	Б.Ч.
	7	МН-3	1	2.14	2.14	1-8-К 54
	ИТОГО: 24.78					

ВИЧКУР БУРЛАКОВА ВЕДИХ ВЕДИХ ТЛП СП САПР ГБЗТК ВЗАМ.ИНВ ПОДПИСЬ И ДАТА ИНВ ПОДЛ

1.030.1-1/88. 1-2-К 17 ЛИСТ 2

ФОРМАТ А4

МАРКА ПАНЕЛИ	ПОЗ.	МАРКА АРМАТУРНОГО ИЗДЕЛИЯ	КОЛ.	МАССА, КГ 1 ШТ	МАССА, КГ ВСЕГО	ОБОЗНАЧЕНИЕ ДОКУМЕНТА
2ПС 27.18.2.5-Я	1	КП-26.25Н	1	12.06	12.06	1-7-К 26
	2	МН-1	1	2.07	2.07	1-8-К 51
	3	СП-2	2	0.83	1.66	1-8-К 48
	5	ФВАIII L= 220	2	0.09	0.17	Б.Ч.
	7	МН-3	1	2.14	2.14	1-8-К 54
	ИТОГО: 18.10					
2ПС 27.18.2.5-Я-1	1	КП-26.25Н	1	12.06	12.06	1-7-К 26
	2	МН-1	1	2.07	2.07	1-8-К 51
	3	СП-2	2	0.83	1.66	1-8-К 48
	4	МН-2.25	2	1.20	2.40	1-8-К 52
	5	ФВАIII L= 220	2	0.09	0.17	Б.Ч
	7	МН-3	1	2.14	2.14	1-8-К 54
	ИТОГО: 20.50					

ВИЧКУР БУРЛАКОВА ВЕДИХ ВЕДИХ ТЛП СП САПР ГБЗТК ВЗАМ.ИНВ ПОДПИСЬ И ДАТА ИНВ. ПОДЛ.

1.030.1-1/88. 1-2-К 17 ЛИСТ 3

24764 34

ФОРМАТ А4

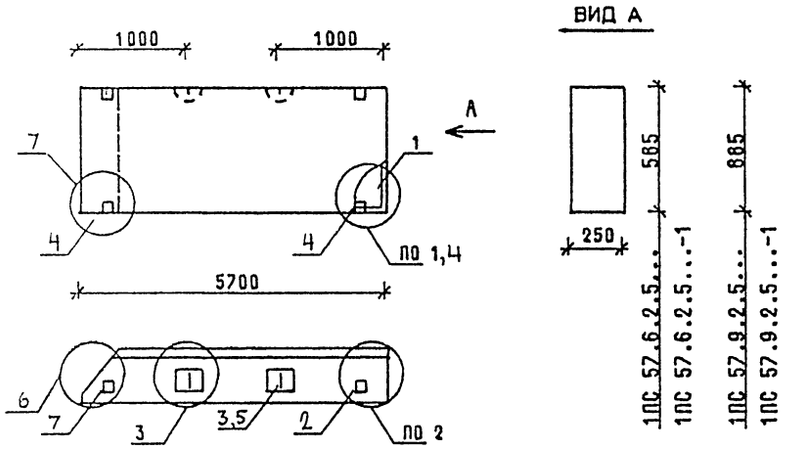

МАРКА ПАНЕЛИ	РАСХОД МАТЕРИАЛОВ				N УЗЛА
	БЕТОН, М3		ОТДЕЛ.СЛОЙ ЦЕМ.Р-Р М100, М3	СТАЛЬ, КГ	
	КЛ.В3.5	КЛ.В2.5			
1ПС 57.6.2.5-Л	0.708	-	0.114	22,00	1,2,3,6
1ПС 57.6.2.5-Л-1	0.708	-	0.114	24,40	2,3,4,6,7
1ПС 57.9.2.5-Л	1.071	-	0.173	24,89	1,2,3,6
1ПС 57.9.2.5-Л-1	1.071	-	0.173	27,29	2,3,4,6,7
1ПС 57.6.2.5-Я	-	0.823	-	22,00	1,2,3,6
1ПС 57.6.2.5-Я-1	-	0.823	-	24,40	2,3,4,6,7
1ПС 57.9.2.5-Я	-	1.244	-	23,85	1,2,3,6
1ПС 57.9.2.5-Я-1	-	1.244	-	26,25	2,3,4,6,7

1 УЗЛЫ СМ К 55

2. ВЕДОМОСТЬ РАСХОДА МАТЕРИАЛОВ СМ. РС

НАЧ ОТД	ВОЛЫНСКИЙ		1.030.1-1/88. 1-2-К 18
Н КОНТР	ЛЕОНТЬЕВА		
ГИП	ШАЦ		ПАНЕЛИ 1ПС 57.6.2.5... 1ПС 57.9.2.5...
ГЛ.СПЕЦ	КОЧИН		
ГЛ.СПЕЦ	ШАНАУРОВА		
ПРОВЕР	КАДЕЙКИНА		
РАЗРАБ	МУСОВСКИЙ		

СТАДИЯ	ЛИСТ	ЛИСТОВ
Р	1	3

ЦНИИЭП торгово-бытовых зданий и туристских комплексов

ФОРМАТ А4

МАРКА ПАНЕЛИ	ПОЗ.	МАРКА АРМАТУРНОГО ИЗДЕЛИЯ	КОЛ.	МАССА, КГ		ОБОЗНАЧЕНИЕ ДОКУМЕНТА
				1 ШТ	ВСЕГО	
1ПС 57.6.2.5-Л	1	КП-28.25Т	1	15.96	15.96	1-7-К 28
	2	МН-1	1	2.07	2.07	1-8-К 51
	3	СП-2	2	0.83	1.66	1-8-К 48
	5	Ф8АIII L= 220	2	0.09	0.17	Б Ч
	7	МН-3	1	2.14	2.14	1-8-К 54
	ИТОГО: 22.00					
1ПС 57.6.2.5-Л-1	1	КП-28.25Т	1	15.96	15.96	1-7-К 28
	2	МН-1	1	2.07	2.07	1-8-К 51
	3	СП-2	2	0.83	1.66	1-8-К 48
	4	МН-2.25	2	1.20	2.40	1-8-К 52
	5	Ф8АIII L= 220	2	0.09	0.17	Б Ч
	7	МН-3	1	2.14	2.14	1-8-К 54
	ИТОГО: 24.40					
1ПС 57.9.2.5-Л	1	КП-29.25Т	1	17.81	17.81	1-7-К 29
	2	МН-1	1	2.07	2.07	1-8-К 51
	3	СП-3	2	1.35	2.70	1-8-К 48
	5	Ф8АIII L= 220	2	0.09	0.17	Б Ч.
	7	МН-3	1	2.14	2.14	1-8-К 54
	ИТОГО: 24.89					
1ПС 57.9.2.5-Л-1	1	КП-29.25Т	1	17.81	17.81	1-7-К 29
	2	МН-1	1	2.07	2.07	1-8-К 51
	3	СП-3	2	1.35	2.70	1-8-К 48
	4	МН-2.25	2	1.20	2.40	1-8-К 52
	5	Ф8АIII L= 220	2	0.09	0.17	Б Ч
	7	МН-3	1	2.14	2.14	1-8-К 54
	ИТОГО: 27.29					

1.030.1-1/88. 1-2-К 18 ЛИСТ 2

24764 35

ФОРМАТ А4

МАРКА ПАНЕЛИ	ПОЗ.	МАРКА АРМАТУРНОГО ИЗДЕЛИЯ	КОЛ.	МАССА, КГ 1 ШТ	МАССА, КГ ВСЕГО	ОБОЗНАЧЕНИЕ ДОКУМЕНТА
1ПС 57.6.2.5-Я	1	КП-28.25Т	1	15.96	15.96	1-7-К 28
	2	МН-1	1	2.07	2.07	1-8-К 51
	3	СП-2	2	0.83	1.66	1-8-К 48
	5	Ф8АIII L= 220	2	0.09	0.17	Б.Ч.
	7	МН-3	1	2.14	2.14	1-8-К 54
	ИТОГО: 22.00					
1ПС 57.6.2.5-Я-1	1	КП-28.25Т	1	15.96	15.96	1-7-К 28
	2	МН-1	1	2.07	2.07	1-8-К 51
	3	СП-2	2	0.83	1.66	1-8-К 48
	4	МН-2.25	2	1.20	2.40	1-8-К 52
	5	Ф8АIII L= 220	2	0.09	0.17	Б.Ч.
	7	МН-3	1	2.14	2.14	1-8-К 54
	ИТОГО: 24.40					
1ПС 57.9.2.5-Я	1	КП-29.25Т	1	17.81	17.81	1-7-К 29
	2	МН-1	1	2.07	2.07	1-8-К 51
	3	СП-2	2	0.83	1.86	1-8-К 48
	5	Ф8АIII L= 220	2	0.09	0.17	Б.Ч.
	7	МН-3	1	2.14	2.14	1-8-К 54
	ИТОГО: 23.85					
1ПС 57.9.2.5-Я-1	1	КП-29.25Т	1	17.81	17.81	1-7-К 29
	2	МН-1	1	2.07	2.07	1-8-К 51
	3	СП-2	2	0.83	1.66	1-8-К 48
	4	МН-2.25	2	1.20	2.40	1-8-К 52
	5	Ф8АIII L= 220	2	0.09	0.17	Б.Ч.
	7	МН-3	1	2.14	2.14	1-8-К 54
	ИТОГО: 26.25					

1.030.1-1/88. 1-2-К18 | ЛИСТ 3

ФОРМАТ А4

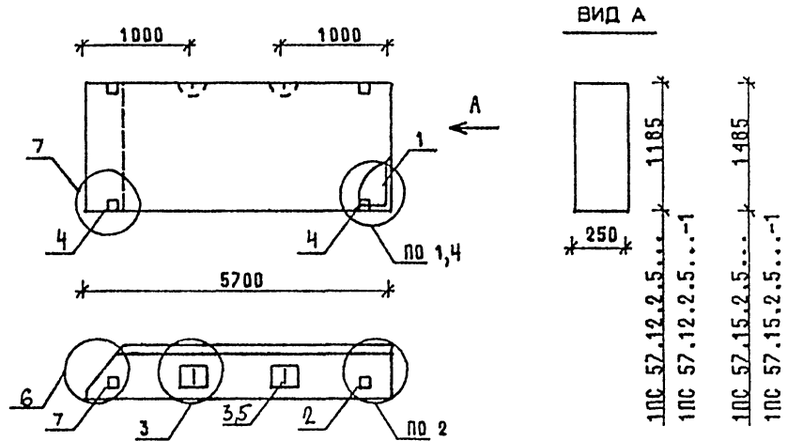

МАРКА ПАНЕЛИ	РАСХОД МАТЕРИАЛОВ: БЕТОН, М3 КЛ.В3.5	БЕТОН, М3 КЛ.В2.5	ОТДЕЛ.СЛОЙ ЦЕМ.Р-Р М100, М3	СТАЛЬ, КГ	N УЗЛА
1ПС 57.12.2.5-Л	1.435	-	0.232	30,62	1,2,3,6
1ПС 57.12.2.5-Л-1	1.435	-	0.232	33,02	2,3,4,6,7
1ПС 57.15.2.5-Л	1.798	-	0.290	38 51	1,2,3,6
1ПС 57.15.2.5-Л-1	1.798	-	0.290	40.91	2,3,4,6,7
1ПС 57.12.2.5-Я	-	1,666	-	28,94	1,2,3,6
1ПС 57.12.2.5-Я-1	-	1.666	-	31,34	2,3,4,6,7
1ПС 57.15.2.5-Я	-	2.088	-	34,93	1,2,3,6
1ПС 57.15.2.5-Я-1	-	2.088	-	37,33	2,3,4,6,7

1. УЗЛЫ СМ. К55
2. ВЕДОМОСТЬ РАСХОДА МАТЕРИАЛОВ СМ. РС

НАЧ ОТД	ВОЛЫНСКИЙ	
Н КОНТР.	ЛЕОНТЬЕВА	
ГИП	ШАЦ	
ГЛ.СПЕЦ	КОЧИН	
ГЛ.СПЕЦ	ШАНАУРОВА	
ПРОВЕР	КАДЕЙКИНА	
РАЗРАБ.	МЫСОВСКИЙ	

1.030.1-1/88. 1-2-К19

ПАНЕЛИ 1ПС 57.12.2.5... 1ПС 57.15.2.5...

СТАДИЯ	ЛИСТ	ЛИСТОВ
Р	1	3

ЦНИИЭП торгово-бытовых зданий и туристских комплексов

24764 36

ФОРМАТ А4

МАРКА ПАНЕЛИ	ПОЗ.	МАРКА АРМАТУРНОГО ИЗДЕЛИЯ	КОЛ.	МАССА, КГ 1 ШТ	МАССА, КГ ВСЕГО	ОБОЗНАЧЕНИЕ ДОКУМЕНТА
1ПС 57.12.2.5-Л	1	КП-30.25Т	1	21.86	21.86	1-7-К 30
	2	МН-1	1	2.07	2.07	1-8-К 51
	3	СП-4	2	2.19	4.38	1-8-К 49
	5	Ф8АIII L= 220	2	0.09	0.17	Б.Ч.
	7	МН-3	1	2.14	2.14	1-8-К 54
		ИТОГО: 30.62				
1ПС 57.12.2.5-Л-1	1	КП-30.25Т	1	21.86	21.86	1-7-К 30
	2	МН-1	1	2.07	2.07	1-8-К 51
	3	СП-4	2	2.19	4.38	1-8-К 49
	4	МН-2.25	2	1.20	2.40	1-8-К 52
	5	Ф8АIII L= 220	2	0.09	0.17	Б.Ч.
	7	МН-3	1	2.14	2.14	1-8-К 54
		ИТОГО: 33.02				
1ПС 57.15.2.5-Л	1	КП-31.25Т	1	27.85	27.85	1-7-К 31
	2	МН-1	1	2.07	2.07	1-8-К 51
	3	СП-5	2	3.09	6.18	1-8-К 49
	5	Ф10АIII L= 220	2	0.14	0.27	Б.Ч.
	7	МН-3	1	2.14	2.14	1-8-К 54
		ИТОГО: 38.51				
1ПС 57.15.2.5-Л-1	1	КП-31.25Т	1	27.85	27.85	1-7-К 31
	2	МН-1	1	2.07	2.07	1-8-К 51
	3	СП-5	2	3.09	6.18	1-8-К 49
	4	МН-2.25	2	1.20	2.40	1-8-К 52
	5	Ф10АIII L= 220	2	0.14	0.27	Б.Ч.
	7	МН-3	1	2.14	2.14	1-8-К 54
		ИТОГО: 40.91				

ВИНОКУР БУРЛАКОВА ВЕДИХ ВЕДИХ ТЛП СП САПР ТЕЗТК ВЗАМ.ИНВ ПОДПИСЬ И ДАТА ПОДЛ ИНВ

1.030.1-1/88. 1-2-К 19 ЛИСТ 2

ФОРМАТ А4

МАРКА ПАНЕЛИ	ПОЗ.	МАРКА АРМАТУРНОГО ИЗДЕЛИЯ	КОЛ.	МАССА, КГ 1 ШТ	МАССА, КГ ВСЕГО	ОБОЗНАЧЕНИЕ ДОКУМЕНТА
1ПС 57.12.2.5-Я	1	КП-30.25Т	1	21.86	21.86	1-7-К 30
	2	МН-1	1	2.07	2.07	1-8-К 51
	3	СП-3	2	1.35	2.70	1-8-К 48
	5	Ф8АIII L= 220	2	0.09	0.17	Б.Ч.
	7	МН-3	1	2.14	2.14	1-8-К 54
		ИТОГО: 28.94				
1ПС 57.12.2.5-Я-1	1	КП-30.25Т	1	21.86	21.86	1-7-К 30
	2	МН-1	1	2.07	2.07	1-8-К 51
	3	СП-3	2	1.35	2.70	1-8-К 48
	4	МН-2.25	2	1.20	2.40	1-8-К 52
	5	Ф8АIII L= 220	2	0.09	0.17	Б.Ч.
	7	МН-3	1	2.14	2.14	1-8-К 54
		ИТОГО: 31.34				
1ПС 57.15.2.5-Я	1	КП-31.25Т	1	27.85	27.85	1-7-К 31
	2	МН-1	1	2.07	2.07	1-8-К 51
	3	СП-3	2	1.35	2.70	1-8-К 48
	5	Ф8АIII L= 220	2	0.09	0.17	Б.Ч.
	7	МН-3	1	2.14	2.14	1-8-К 54
		ИТОГО: 34.93				
1ПС 57.15.2.5-Я-1	1	КП-31.25Т	1	27.85	27.85	1-7-К 31
	2	МН-1	1	2.07	2.07	1-8-К 51
	3	СП-3	2	1.35	2.70	1-8-К 48
	4	МН-2.25	2	1.20	2.40	1-8-К 52
	5	Ф8АIII L= 220	2	0.09	0.17	Б.Ч.
	7	МН-3	1	2.14	2.14	1-8-К 54
		ИТОГО: 37.33				

ВИНОКУР БУРЛАКОВА ВЕДИХ ВЕДИХ ТЛП СП САПР ТЕЗТК ВЗАМ.ИНВ ПОДПИСЬ И ДАТА ПОДЛ. ИНВ

1.030.1-1/88. 1-2-К 19 ЛИСТ 3

24764 37

ФОРМАТ А4

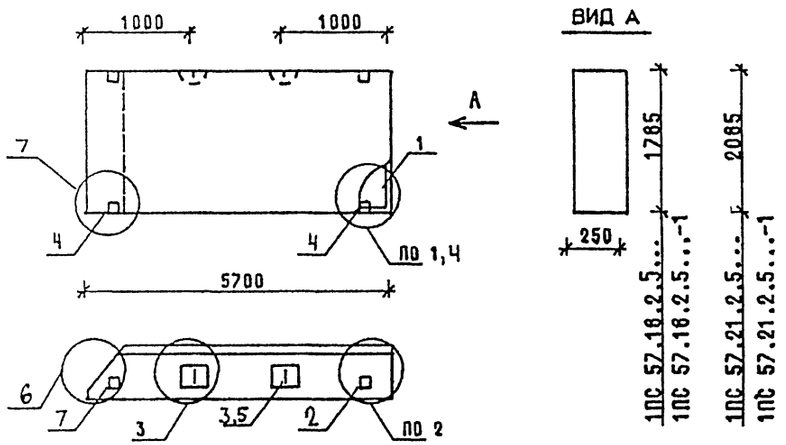

МАРКА ПАНЕЛИ	РАСХОД МАТЕРИАЛОВ				№ УЗЛА
	БЕТОН, М3		ОТДЕЛ.СЛОЙ ЦЕМ.Р-Р М100, М3	СТАЛЬ, КГ	
	КЛ.В3.5	КЛ.В2.5			
1ПС 57.18.2.5-Л	2.161	-	0.349	45.61	1,2,3,6
1ПС 57.18.2.5-Л-1	2.161	-	0.349	48.01	2,3,4,6,7
1ПС 57.21.2.5-Л	2.524	-	0.408	50.64	1,2,3,6
1ПС 57.21.2.5-Л-1	2.524	-	0.408	53.04	2,3,4,6,7
1ПС 57.18.2.5-Я	-	2.510	-	40 67	1,2,3,6
1ПС 57.18.2.5-Я-1	-	2.510	-	43.07	2,3,4,6,7

1 УЗЛЫ СМ К 55
2 ВЕДОМОСТЬ РАСХОДА МАТЕРИАЛОВ СМ. РС

НАЧ ОТД	ВОЛЫНСКИЙ		1.030.1-1/88. 1-2-К 20
Н КОНТР	ЛРОНТЬЕВА		
Г И П	ШАЦ		ПАНЕЛИ 1ПС 57.18.2.5... 1ПС 57.21.2.5...
ГЛ СПЕЦ	КОЧИН		СТАДИЯ Р / ЛИСТ 1 / ЛИСТОВ 3
ГЛ СПЕЦ	ШАНАУРОВА		ЦНИИЭП ТОРГОВО-БЫТОВЫХ ЗДАНИЙ И ТУРИСТСКИХ КОМПЛЕКСОВ
ПРОВЕР	КАДЕЙКИНА		
РАЗРАБ	МУСОВСКИЙ		

ФОРМАТ А4

МАРКА ПАНЕЛИ	ПОЗ.	МАРКА АРМАТУРНОГО ИЗДЕЛИЯ	КОЛ.	МАССА, КГ		ОБОЗНАЧЕНИЕ ДОКУМЕНТА
				1 ШТ	ВСЕГО	
1ПС 57.18.2.5-Л	1	КП-32.25Т	1	31.91	31 91	1-7-К 32
	2	МН-1	1	2.07	2.07	1-8-К 51
	3	СП-6	2	4.61	9.22	1-8-К 50
	5	Ф10АIII L= 220	2	0.14	0.27	Б.Ч
	7	МН-3	1	2.14	2.14	1-8-К 54
	ИТОГО: 45.61					
1ПС 57.18.2.5-Л-1	1	КП-32.25Т	1	31.91	31.91	1-7-К 32
	2	МН-1	1	2.07	2.07	1-8-К 51
	3	СП-6	2	4.61	9.22	1-8-К 50
	4	МН-2.25	2	1.20	2.40	1-8-К 52
	5	Ф10АIII L= 220	2	0.14	0.27	Б Ч
	7	МН-3	1	2.14	2.14	1-8-К 54
	ИТОГО: 48.01					
1ПС 57.21.2.5-Л	1	КП-33.25Т	1	36.94	36 94	1-7-К 33
	2	МН-1	1	2.07	2.07	1-8-К 51
	3	СП-6	2	4.61	9.22	1-8-К 50
	5	Ф10АIII L= 220	2	0.14	0.27	Б Ч
	7	МН-3	1	2.14	2.14	1-8-К 54
	ИТОГО: 50.64					
1ПС 57.21.2.5-Л-1	1	КП-33.25Т	1	36.94	36 94	1-7-К 33
	2	МН-1	1	2.07	2.07	1-8-К 51
	3	СП-6	2	4.61	9.22	1-8-К 50
	4	МН-2.25	2	1.20	2.40	1-8-К 52
	5	Ф10АIII L= 220	2	0.14	0.27	Б Ч
	7	МН-3	1	2.14	2.14	1-8-К 54
	ИТОГО: 53 04					

1.030.1-1/88. 1-2-К 20 | ЛИСТ 2

24764 38

ФОРМАТ А4

МАРКА ПАНЕЛИ	ПОЗ.	МАРКА АРМАТУРНОГО ИЗДЕЛИЯ	КОЛ.	МАССА, КГ 1 ШТ	МАССА, КГ ВСЕГО	ОБОЗНАЧЕНИЕ ДОКУМЕНТА
1ПС 57.18.2.5-Я	1	КП-32.25Т	1	31.91	31.91	1-7-К32
	2	МН-1	1	2.07	2.07	1-8-К51
	3	СП-4	2	2.19	4.38	1-8-К49
	5	Ф8AIII L= 220	2	0.09	0.17	Б.Ч.
	7	МН-3	1	2.14	2.14	1-8-К54
	ИТОГО: 40.67					
1ПС 57.18.2.5-Я-1	1	КП-32.25Т	1	31.91	31 91	1-7-К32
	2	МН-1	1	2.07	2.07	1-8-К51
	3	СП-4	2	2.19	4.38	1-8-К49
	4	МН-2.25	2	1.20	2.40	1-8-К52
	5	Ф8AIII L= 220	2	0.09	0.17	Б.Ч.
	7	МН-3	1	2.14	2.14	1-8-К54
	ИТОГО: 43.07					

1.030.1-1/88. 1-2-К20 | ЛИСТ 3

ФОРМАТ А4

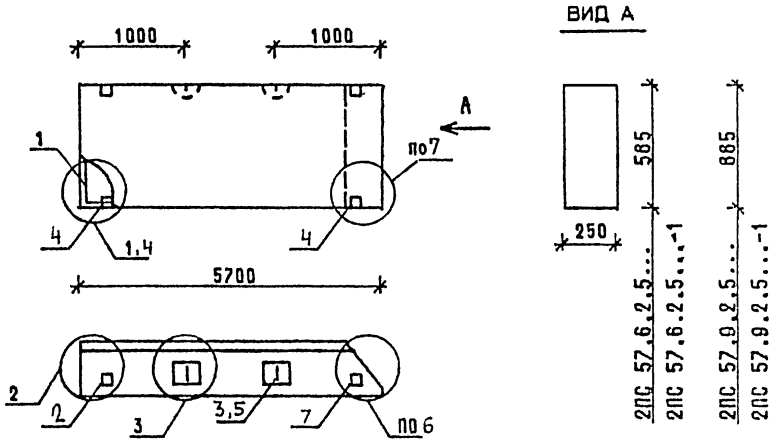

МАРКА ПАНЕЛИ	РАСХОД МАТЕРИАЛОВ: БЕТОН, М3 КЛ.В3.5	БЕТОН, М3 КЛ.В2.5	ОТДЕЛ.СЛОЙ ЦЕМ.Р-Р М100, М3	СТАЛЬ, КГ	N УЗЛА
2ПС 57.6.2.5-Л	0.708	-	0.114	22,00	1,2,3,6
2ПС 57.6.2.5-Л-1	0.708	-	0.114	24,40	2,3,4,6,7
2ПС 57.9.2.5-Л	1.071	-	0.173	24,89	1,2,3,6
2ПС 57.9.2.5-Л-1	1.071	-	0.173	27,29	2,3,4,6,7
2ПС 57.6.2.5-Я	-	0.823	-	22,00	1,2,3,6
2ПС 57.6.2.5-Я-1	-	0.823	-	24,40	2,3,4,6,7
2ПС 57.9.2.5-Я	-	1.244	-	23,85	1,2,3,6
2ПС 57.9.2.5-Я-1	-	1.244	-	26,25	2,3,4,6,7

1. УЗЛЫ СМ. К55
2. ВЕДОМОСТЬ РАСХОДА МАТЕРИАЛОВ СМ. РС

НАЧ.ОТД.	ВОЛЫНСКИЙ	
Н.КОНТР.	ЛЕОНТЬЕВА	
ГИП	ШАЦ	
ГЛ.СПЕЦ	КОЧИН	
ГЛ.СПЕЦ	ШАНАУРОВА	
ПРОВЕР.	КАДЕЙКИНА	
РАЗРАБ.	МЫСОВСКИЙ	

1.030.1-1/88. 1-2-К21

ПАНЕЛИ 2ПС 57.6.2.5... 2ПС 57.9.2.5...

СТАДИЯ	ЛИСТ	ЛИСТОВ
Р	1	3

ЦНИИЭП торгово-бытовых зданий и туристских комплексов

24764 39

ФОРМАТ А4

Марка панели	Поз.	Марка арматурного изделия	Кол.	Масса, кг 1 шт	Масса, кг всего	Обозначение документа
2ПС 57.6.2.5-Л	1	КП-28.25Н	1	15.96	15.96	1-7-К 28
	2	МН-1	1	2.07	2.07	1-8-К 51
	3	СП-2	2	0.83	1.66	1-8-К 48
	5	ФВАIII L= 220	2	0.09	0.17	Б.Ч.
	7	МН-3	1	2.14	2.14	1-8-К 54
		ИТОГО: 22.00				
2ПС 57.6.2.5-Л-1	1	КП-28.25Н	1	15.96	15.96	1-7-К 28
	2	МН-1	1	2.07	2.07	1-8-К 51
	3	СП-2	2	0.83	1.66	1-8-К 48
	4	МН-2.25	2	1.20	2.40	1-8-К 52
	5	ФВАIII L= 220	2	0.09	0.17	Б.Ч.
	7	МН-3	1	2.14	2.14	1-8-К 54
		ИТОГО: 24.40				
2ПС 57.9.2.5-Л	1	КП-29.25Н	1	17.81	17.81	1-7-К 29
	2	МН-1	1	2.07	2.07	1-8-К 51
	3	СП-3	2	1.35	2.70	1-8-К 48
	5	ФВАIII L= 220	2	0.09	0.17	Б.Ч.
	7	МН-3	1	2.14	2.14	1-8-К 54
		ИТОГО: 24.89				
2ПС 57.9.2.5-Л-1	1	КП-29.25Н	1	17.81	17.81	1-7-К 29
	2	МН-1	1	2.07	2.07	1-8-К 51
	3	СП-3	2	1.35	2.70	1-8-К 48
	4	МН-2.25	2	1.20	2.40	1-8-К 52
	5	ФВАIII L= 220	2	0.09	0.17	Б.Ч.
	7	МН-3	1	2.14	2.14	1-8-К 54
		ИТОГО: 27.29				

Винокур, Бурлакова, Ведих, Ведих, Т/П, СП, САПР, ТБЗТК, Взам.инв, Подпись и дата, Инв. подл.

1.030.1-1/88. 1-2-К 21 — Лист 2

ФОРМАТ А4

Марка панели	Поз.	Марка арматурного изделия	Кол.	Масса, кг 1 шт	Масса, кг всего	Обозначение документа
2ПС 57.6.2.5-Я	1	КП-28.25Н	1	15.96	15.96	1-7-К 28
	2	МН-1	1	2.07	2.07	1-8-К 51
	3	СП-2	2	0.83	1.66	1-8-К 48
	5	ФВАIII L= 220	2	0.09	0.17	Б.Ч.
	7	МН-3	1	2.14	2.14	1-8-К 54
		ИТОГО: 22.00				
2ПС 57.6.2.5-Я-1	1	КП-28.25Н	1	15.96	15.96	1-7-К 28
	2	МН-1	1	2.07	2.07	1-8-К 51
	3	СП-2	2	0.83	1.66	1-8-К 48
	4	МН-2.25	2	1.20	2.40	1-8-К 52
	5	ФВАIII L= 220	2	0.09	0.17	Б.Ч.
	7	МН-3	1	2.14	2.14	1-8-К 54
		ИТОГО: 24.40				
2ПС 57.9.2.5-Я	1	КП-29.25Н	1	17.81	17.81	1-7-К 29
	2	МН-1	1	2.07	2.07	1-8-К 51
	3	СП-2	2	0.83	1.66	1-8-К 48
	5	ФВАIII L= 220	2	0.09	0.17	Б.Ч.
	7	МН-3	1	2.14	2.14	1-8-К 54
		ИТОГО: 23.85				
2ПС 57.9.2.5-Я-1	1	КП-29.25Н	1	17.81	17.81	1-7-К 29
	2	МН-1	1	2.07	2.07	1-8-К 51
	3	СП-2	2	0.83	1.66	1-8-К 48
	4	МН-2.25	2	1.20	2.40	1-8-К 52
	5	ФВАIII L= 220	2	0.09	0.17	Б.Ч.
	7	МН-3	1	2.14	2.14	1-8-К 54
		ИТОГО: 26.25				

Винокур, Бурлакова, Ведих, Ведих, Т/П, СП, САПР, ТБЗТК, Взам.инв, Подпись и дата, Инв. подл.

1.030.1-1/88. 1-2-К 21 — Лист 3

24764 40

ФОРМАТ А4

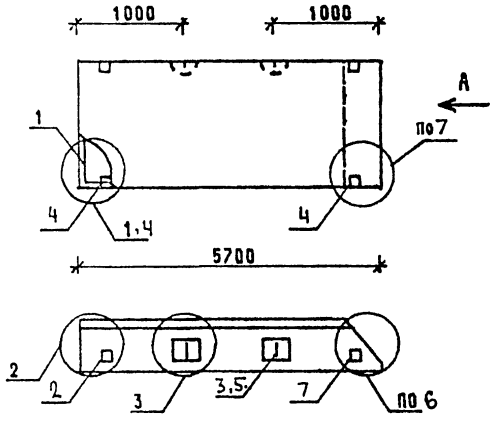

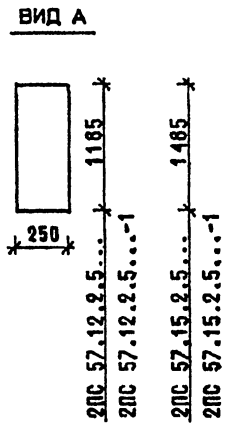

МАРКА ПАНЕЛИ	РАСХОД МАТЕРИАЛОВ				N УЗЛА
	БЕТОН, М3		ОТДЕЛ.СЛОЙ ЦЕМ.Р-Р М100, М3	СТАЛЬ, КГ	
	КЛ.В3.5	КЛ.В2.5			
2ПС 57.12.2.5-Л	1.435	-	0.232	30,62	1,2,3,6
2ПС 57.12.2.5-Л-1	1.435	-	0.232	33,02	2,3,4,6,7
2ПС 57.15.2.5-Л	1.798	-	0.290	38,51	1,2,3,6
2ПС 57.15.2.5-Л-1	1.798	-	0.290	40.91	2,3,4,6,7
2ПС 57.12.2.5-Я	-	1.666	-	28,94	1,2,3,6
2ПС 57.12.2.5-Я-1	-	1.666	-	31,34	2,3,4,6,7
2ПС 57.15.2.5-Я	-	2.088	-	34 93	1,2,3,6
2ПС 57.15.2.5-Я-1	-	2.088	-	37.33	2,3,4,6,7

1. УЗЛЫ СМ. К 55
2. ВЕДОМОСТЬ РАСХОДА МАТЕРИАЛОВ СМ. РС

НАЧ.ОТД	ВОЛЫНСКИЙ	
Н.КОНТР	ЛЕОНТЬЕВА	
ГИП	ШАЦ	
ГЛ.СПЕЦ	КОЧИН	
ГЛ.СПЕЦ	ШАНАУРОВА	
ПРОВЕР.	КАДЕЙКИНА	
РАЗРАБ.	МЫСОВСКИЙ	

1.030.1-1/88. 1-2-К 22

ПАНЕЛИ
2ПС 57.12.2.5...
2ПС 57.15.2.5...

СТАДИЯ	ЛИСТ	ЛИСТОВ
Р	1	3

ЦНИИЭП торгово-бытовых зданий и туристских комплексов

ФОРМАТ А4

МАРКА ПАНЕЛИ	ПОЗ.	МАРКА АРМАТУРНОГО ИЗДЕЛИЯ	КОЛ.	МАССА, КГ		ОБОЗНАЧЕНИЕ ДОКУМЕНТА
				1 ШТ	ВСЕГО	
2ПС 57.12.2.5-Л	1	КП-30.25Н	1	21.86	21.86	1-7-К 30
	2	МН-1	1	2.07	2.07	1-8-К 51
	3	СП-4	2	2.19	4.38	1-8-К 49
	5	Ф8АIII L= 220	2	0.09	0.17	Б Ч
	7	МН-3	1	2.14	2.14	1-8-К 54
	ИТОГО: 30.62					
2ПС 57.12.2.5-Л-1	1	КП-30.25Н	1	21.86	21.86	1-7-К 30
	2	МН-1	1	2.07	2.07	1-8-К 51
	3	СП-4	2	2.19	4.38	1-8-К 49
	4	МН-2.25	2	1.20	2.40	1-8-К 52
	5	Ф8АIII L= 220	2	0.09	0.17	Б.Ч.
	7	МН-3	1	2.14	2.14	1-8-К 54
	ИТОГО: 33.02					
2ПС 57.15.2.5-Л	1	КП-31.25Н	1	27.85	27.85	1-7-К 31
	2	МН-1	1	2.07	2.07	1-8-К 51
	3	СП-5	2	3.09	6.18	1-8-К 49
	5	Ф10АIII L= 220	2	0.14	0.27	Б Ч.
	7	МН-3	1	2.14	2.14	1-8-К 54
	ИТОГО: 38.51					
2ПС 57.15.2.5-Л-1	1	КП-31.25Н	1	27.85	27.85	1-7-К 31
	2	МН-1	1	2.07	2.07	1-8-К 51
	3	СП-5	2	3.09	6.18	1-8-К 49
	4	МН-2.25	2	1.20	2.40	1-8-К 52
	5	Ф10АIII L= 220	2	0.14	0.27	Б.Ч.
	7	МН-3	1	2.14	2.14	1-8-К 54
	ИТОГО: 40.91					

1.030.1-1/88. 1-2-К 22 | ЛИСТ 2

24764 41

ФОРМАТ А4

МАРКА ПАНЕЛИ	ПОЗ.	МАРКА АРМАТУРНОГО ИЗДЕЛИЯ	КОЛ.	МАССА, КГ 1 ШТ	МАССА, КГ ВСЕГО	ОБОЗНАЧЕНИЕ ДОКУМЕНТА
2ПС 57.12.2.5-Я	1	КП-30.25Н	1	21.86	21.86	1-7-К30
	2	МН-1	1	2.07	2.07	1-8-К51
	3	СП-3	2	1.35	2.70	1-8-К48
	5	Ф8АIII L= 220	2	0.09	0.17	Б.Ч.
	7	МН-3	1	2.14	2.14	1-8-К54
		ИТОГО: 28.94				
2ПС 57.12.2.5-Я-1	1	КП-30.25Н	1	21.86	21.86	1-7-К30
	2	МН-1	1	2.07	2.07	1-8-К51
	3	СП-3	2	1.35	2.70	1-8-К48
	4	МН-2.25	2	1.20	2.40	1-8-К52
	5	Ф8АIII L= 220	2	0.09	0.17	Б.Ч.
	7	МН-3	1	2.14	2.14	1-8-К54
		ИТОГО: 31.34				
2ПС 57.15.2.5-Я	1	КП-31.25Н	1	27.85	27.85	1-7-К31
	2	МН-1	1	2.07	2.07	1-8-К51
	3	СП-3	2	1.35	2.70	1-8-К48
	5	Ф8АIII L= 220	2	0.09	0.17	Б.Ч.
	7	МН-3	1	2.14	2.14	1-8-К54
		ИТОГО: 34.93				
2ПС 57.15.2.5-Я-1	1	КП-31.25Н	1	27.85	27.85	1-7-К31
	2	МН-1	1	2.07	2.07	1-8-К51
	3	СП-3	2	1.35	2.70	1-8-К48
	4	МН-2.25	2	1.20	2.40	1-8-К52
	5	Ф8АIII L= 220	2	0.09	0.17	Б.Ч.
	7	МН-3	1	2.14	2.14	1-8-К54
		ИТОГО: 37.33				

1.030.1-1/88. 1-2-К22 ЛИСТ 3

ФОРМАТ А4

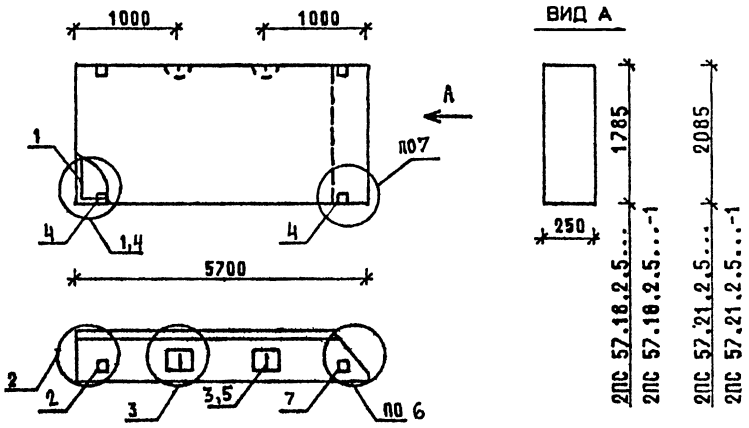

МАРКА ПАНЕЛИ	РАСХОД МАТЕРИАЛОВ: БЕТОН, М3 КЛ.В3.5	БЕТОН, М3 КЛ.В2.5	ОТДЕЛ.СЛОЙ ЦЕЛ.Р-Р М100, М3	СТАЛЬ, КГ	N УЗЛА
2ПС 57.18.2.5-Л	2.161	-	0.349	45.61	1,2,3,6
2ПС 57.18.2.5-Л-1	2.161	-	0.349	48.01	2,3,4,6,7
2ПС 57.21.2.5-Л	2.524	-	0.408	50.64	1,2,3,6
2ПС 57.21.2.5-Л-1	2.524	-	0.408	53.04	2,3,4,6,7
2ПС 57.18.2.5-Я	-	2.510	-	40.67	1,2,3,6
2ПС 57.18.2.5-Я-1	-	2.510	-	43.07	2,3,4,6,7

1. УЗЛЫ СМ. К 55
2. ВЕДОМОСТЬ РАСХОДА МАТЕРИАЛОВ СМ. РС

НАЧ.ОТД.	ВОЛЫНСКИЙ		1.030.1-1/88. 1-2-К23
Н.КОНТР.	ЛЕОНТЬЕВА		
ГИП	ШАЦ		ПАНЕЛИ 2ПС 57.18.2.5... 2ПС 57.21.2.5...
ГЛ.СПЕЦ	КОЧИН		
ГЛ.СПЕЦ	ШАНАУРОВА		
ПРОВЕР.	КАДЕЙКИНА		
РАЗРАБ.	МЫСОВСКИЙ		

СТАДИЯ	ЛИСТ	ЛИСТОВ
Р	1	3

ЦНИИЭП торгово-бытовых зданий и туристских комплексов

24764 42

ФОРМАТ А4

МАРКА ПАНЕЛИ	ПОЗ.	МАРКА АРМАТУРНОГО ИЗДЕЛИЯ	КОЛ.	МАССА, КГ 1 ШТ	МАССА, КГ ВСЕГО	ОБОЗНАЧЕНИЕ ДОКУМЕНТА
2ПС.57.18.2.5-Л	1	КП-32.25Н	1	31.91	31.91	1-7-К 32
	2	МН-1	1	2.07	2.07	1-8-К 51
	3	СП-6	2	4.61	9.22	1-8-К 50
	5	Ф10АIII L= 220	2	0.14	0.27	Б.Ч.
	7	МН-3	1	2.14	2.14	1-8-К 54
	ИТОГО: 45.61					
2ПС 57.18.2.5-Л-1	1	КП-32.25Н	1	31.91	31.91	1-7-К 32
	2	МН-1	1	2.07	2.07	1-8-К 51
	3	СП-6	2	4.61	9.22	1-8-К 50
	4	МН-2.25	2	1.20	2.40	1-8-К 52
	5	Ф10АIII L= 220	2	0.14	0.27	Б.Ч.
	7	МН-3	1	2.14	2.14	1-8-К 54
	ИТОГО: 48.01					
2ПС 57.21.2.5-Л	1	КП-33.25Н	1	36.94	36.94	1-7-К 33
	2	МН-1	1	2.07	2.07	1-8-К 51
	3	СП-6	2	4.61	9.22	1-8-К 50
	5	Ф10АIII L= 220	2	0.14	0.27	Б.Ч.
	7	МН-3	1	2.14	2.14	1-8-К 54
	ИТОГО: 50.64					
2ПС 57.21.2.5-Л-1	1	КП-33.25Н	1	36.94	36.94	1-7-К 33
	2	МН-1	1	2.07	2.07	1-8-К 51
	3	СП-6	2	4.61	9.22	1-8-К 50
	4	МН-2.25	2	1.20	2.40	1-8-К 52
	5	Ф10АIII L= 220	2	0.14	0.27	Б.Ч.
	7	МН-3	1	2.14	2.14	1-8-К 54
	ИТОГО: 53.04					

ВИНОКУР БУРДАКОВА ВЕДИХ ВЕДИХ ТЛП СП САПР ГБЗТК ВЗАМ.ИНВ ПОДПИСЬ И ДАТА ИНВ ПОДЛ.

1.030.1-1/88. 1-2-К 23 ЛИСТ 2

ФОРМАТ А4

МАРКА ПАНЕЛИ	ПОЗ.	МАРКА АРМАТУРНОГО ИЗДЕЛИЯ	КОЛ.	МАССА, КГ 1 ШТ	МАССА, КГ ВСЕГО	ОБОЗНАЧЕНИЕ ДОКУМЕНТА
2ПС 57.18.2.5-Я	1	КП-32.25Н	1	31.91	31.91	1-7-К 32
	2	МН-1	1	2.07	2.07	1-8-К 51
	3	СП-4	2	2.19	4.38	1-8-К 49
	5	Ф8АIII L= 220	2	0.09	0.17	Б.Ч
	7	МН-3	1	2.14	2.14	1-8-К 54
	ИТОГО: 40.67					
2ПС 57.18.2.5-Я-1	1	КП-32.25Н	1	31.91	31.91	1-7-К 32
	2	МН-1	1	2.07	2.07	1-8-К 51
	3	СП-4	2	2.19	4.38	1-8-К 49
	4	МН-2.25	2	1.20	2.40	1-8-К 52
	5	Ф8АIII L= 220	2	0.09	0.17	Б.Ч.
	7	МН-3	1	2.14	2.14	1-8-К 54
	ИТОГО: 43.07					

ВИНОКУР БУРДАКОВА ВЕДИХ ВЕДИХ ТЛП СП САПР ГБЗТК ВЗАМ.ИНВ ПОДПИСЬ И ДАТА ИНВ. ПОДЛ.

1.030.1-1/88. 1-2-К 23 ЛИСТ 3

24764 43

ФОРМАТ А4

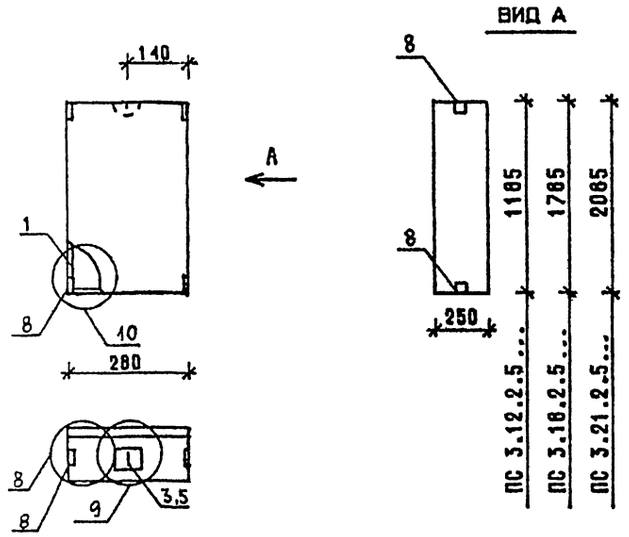

МАРКА ПАНЕЛИ	РАСХОД МАТЕРИАЛОВ			
	БЕТОН, М3		ОТДЕЛ.СЛОЙ ЦЕМ.Р-Р М100, М3	СТАЛЬ, КГ
	КЛ.В3.5	КЛ.В2.5		
ПС 3.12.2.5-Л	0.071	-	0,012	3,54
ПС 3.18.2.5-Л	0.107	-	0.017	4,04
ПС 3.21.2.5-Л	0.126	-	0.020	4,30

1. УЗЛЫ СМ. К55
2. ВЕДОМОСТЬ РАСХОДА МАТЕРИАЛОВ СМ. РС

НАЧ.ОТД	ВОЛЫНСКИЙ		1.030.1-1/88. 1-2-К24
Н.КОНТР.	ЛЕОНТЬЕВА		
ГИП	ШАЦ		ПАНЕЛИ ПС 3.12.2.5..., ПС 3.18.2.5..., ПС 3.21.2.5...
ГЛ.СПЕЦ	КОЧИН		
ГЛ.СПЕЦ	ШАНДУРОВА		
ПРОВЕР	КАДЕЙКИНА		
РАЗРАБ.	МЫСОВСКИЙ		

СТАДИЯ	ЛИСТ	ЛИСТОВ
Р	1	3

ЦНИИЭП ТОРГОВО-БЫТОВЫХ ЗДАНИЙ И ТУРИСТСКИХ КОМПЛЕКСОВ

ФОРМАТ А4

МАРКА ПАНЕЛИ	ПОЗ.	МАРКА АРМАТУРНОГО ИЗДЕЛИЯ	КОЛ.	МАССА, КГ		ОБОЗНАЧЕНИЕ ДОКУМЕНТА
				1 ШТ	ВСЕГО	
ПС 3.12.2.5-Л	1	КП-34.25	1	0.99	0.99	1-7-К34
	3	СП-1	1	0.46	0.46	1-8-К48
	5	Ф8AIII L= 220	1	0.09	0.09	Б.Ч.
	8	МН-4	4	0.50	2.00	1-8-К55
	ИТОГО: 3.54					
ПС 3.18.2.5-Л.	1	КП-35.25	1	1.49	1.49	1-7-К35
	3	СП-1	1	0.46	0.46	1-8-К48
	5	Ф8AIII L= 220	1	0.09	0.09	Б.Ч.
	8	МН-4	4	0.50	2.00	1-8-К55
	ИТОГО: 4.04					
ПС 3.21.2.5-Л	1	КП-36.25	1	1.75	1.75	1-7-К36
	3	СП-1	1	0.46	0.46	1-8-К48
	5	Ф8AIII L= 220	1	0.09	0.09	Б.Ч.
	8	МН-4	4	0.50	2.00	1-8-К55
	ИТОГО: 4.30					

1.030.1-1/88. 1-2-К24 ЛИСТ 2

24764 44

ФОРМАТ А4

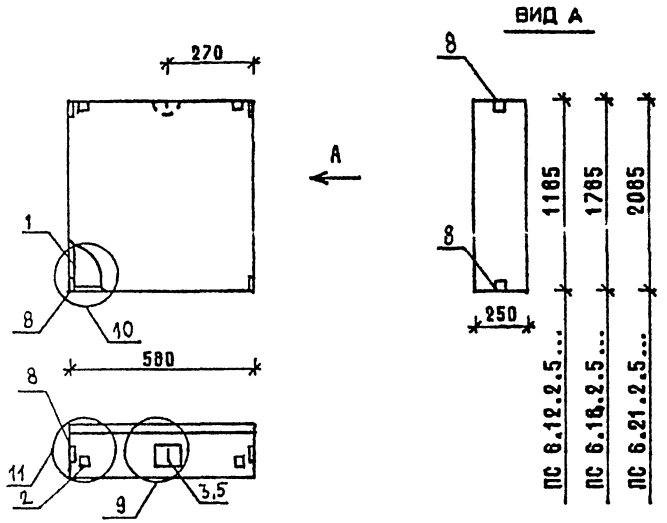

МАРКА ПАНЕЛИ	РАСХОД МАТЕРИАЛОВ			
	БЕТОН, М3		ОТДЕЛ.СЛОЙ ЦЕМ.Р-Р М100, М3	СТАЛЬ, КГ
	КЛ.В3.5	КЛ.В2.5		
ПС 6.12.2.5-Л	0,148	-	0,024	8,30
ПС 6.18.2.5-Л	1.144	-	0.186	9,49
ПС 6.21.2.5-Л	0,260	-	0,042	9,90
ПС 6.12.2.5-Я	-	0,172	-	8,30
ПС 6.18.2.5-Я	-	0,259	-	9,12
ПС 6.21.2.5-Я	-	0,302	-	9,90

1. УЗЛЫ СМ. К 55
2. ВЕДОМОСТЬ РАСХОДА МАТЕРИАЛОВ СМ. РС

НАЧ.ОТД.	ВОЛЫНСКИЙ	
Н.КОНТР.	ЛЕОНТЬЕВА	
Г.И.П.	ШАЦ	
ГЛ.СПЕЦ	КОЧИН	
ГЛ.СПЕЦ	ШАНАУРОВА	
ПРОВЕР.	КАДЕЙКИНА	
РАЗРАБ.	МУСОВСКИЙ	

1.030.1-1/88. 1-2-К 25

ПАНЕЛИ ПС 6.12.2.5..., ПС 6.18.2.5..., ПС 6.21.2.5...

СТАДИЯ	ЛИСТ	ЛИСТОВ
Р	1	3

ЦНИИЭП торгово-бытовых зданий и туристских комплексов

ФОРМАТ А4

МАРКА ПАНЕЛИ	ПОЗ.	МАРКА АРМАТУРНОГО ИЗДЕЛИЯ	КОЛ.	МАССА, КГ		ОБОЗНАЧЕНИЕ ДОКУМЕНТА
				1 ШТ	ВСЕГО	
ПС 6.12.2.5-Л	1	КП-37.25	1	1,61	1,61	1-7-К 37
	2	МН-1	2	2,07	4,14	1-8-К 51
	3	СП-1	1	0,46	0,46	1-8-К 48
	5	Ф8АIII L= 220	1	0,09	0,09	Б.Ч.
	8	МН-4	4	0,50	2,00	1-8-К 55
	ИТОГО: 8,30					
ПС 6.18.2.5-Л	1	КП-38.25	1	2.43	2.43	1-7-К 38
	2	МН-1	2	2.07	4.14	1-8-К 51
	3	СП-2	1	0.83	0.83	1-8-К 48
	5	Ф8АIII L= 220	1	0.09	0.09	Б.Ч.
	8	МН-4	4	0.50	2.00	1-8-К 55
	ИТОГО: 9.49					
ПС 6.21.2.5-Л	1	КП-39.25	1	2.84	2.84	1-7-К 39
	2	МН-1	2	2.07	4.14	1-8-К 51
	3	СП-2	1	0.83	0.83	1-8-К 48
	5	Ф8АIII L= 220	1	0.09	0.09	Б.Ч.
	8	МН-4	4	0.50	2.00	1-8-К 55
	ИТОГО: 9,90					

1.030.1-1/88. 1-2-К 25

ЛИСТ 2

24764 45

ФОРМАТ А4

МАРКА ПАНЕЛИ	ПОЗ.	МАРКА АРМАТУРНОГО ИЗДЕЛИЯ	КОЛ.	МАССА, КГ 1 ШТ	МАССА, КГ ВСЕГО	ОБОЗНАЧЕНИЕ ДОКУМЕНТА
ПС 6.12.2.5-Я	1	КП-37.25	1	1.61	1.61	1-7-К37
	2	МН-1	2	2.07	4.14	1-8-К51
	3	СП-1	1	0.46	0.46	1-8-К48
	5	Ф8АIII L= 220	1	0.09	0.09	Б.Ч
	8	МН-4	4	0.50	2.00	1-8-К55
	ИТОГО: 8.30					
ПС 6.18.2.5-Я	1	КП-38.25	1	2.43	2.43	1-7-К38
	2	МН-1	2	2.07	4.14	1-8-К51
	3	СП-1	1	0.46	0.46	1-8-К48
	5	Ф8АIII L= 220	1	0.09	0.09	Б.Ч.
	8	МН-4	4	0.50	2.00	1-8-К55
	ИТОГО: 9.12					
ПС 6.21.2.5-Я	1	КП-39.25	1	2.84	2.84	1-7-К39
	2	МН-1	2	2.07	4.14	1-8-К51
	3	СП-2	1	0.83	0.83	1-8-К48
	5	Ф8АIII L= 220	1	0.09	0.09	Б.Ч.
	8	МН-4	4	0.50	2.00	1-8-К55
	ИТОГО: 9.90					

ВИНЮКУР, БУРЛАКОВА, ВЕДИХ, ТЛП, СП, САПР, ТБЗТК, ВЗАМ.ИНВ, ПОДПИСЬ И ДАТА, ИНВ. ПОДЛ.

1.030.1-1/88. 1-2-К25 | ЛИСТ 3

ФОРМАТ А4

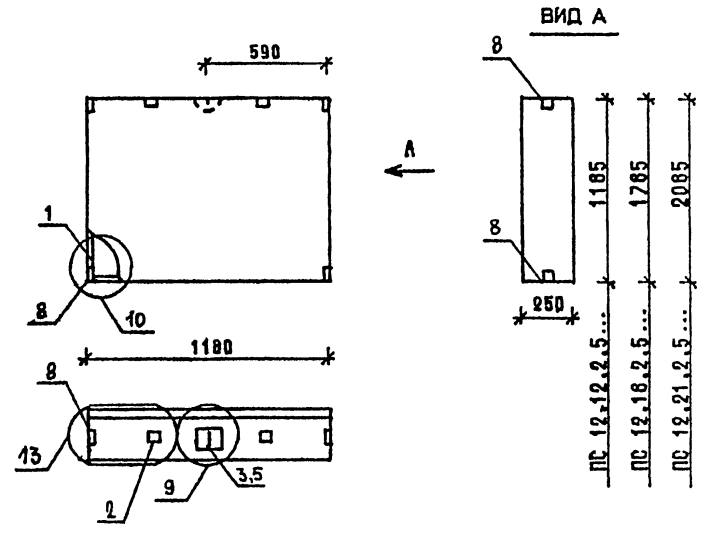

МАРКА ПАНЕЛИ	РАСХОД МАТЕРИАЛОВ: БЕТОН, М3 КЛ.В3.5	БЕТОН, М3 КЛ.В2.5	ОТДЕЛ.СЛОЙ ЦЕМ.Р-Р М100, М3	СТАЛЬ, КГ
ПС 12.12.2.5-Л	0.301	-	0.049	9,58
ПС 12.18.2.5-Л	0.453	-	0.074	11,39
ПС 12.21.2.5-Л	0.529	-	0.086	12,03
ПС 12.12.2.5-Я	-	0.350	-	9,58
ПС 12.18.2.5-Я	-	0.527	-	10,87
ПС 12.21.2.5-Я	-	0.615	-	11,51

1. УЗЛЫ СМ. К 55
2. ВЕДОМОСТЬ РАСХОДА МАТЕРИАЛОВ СМ. РС

НАЧ.ОТД.	ВОЛЬНСКИЙ	
Н.КОНТР.	ЛЕОНТЬЕВА	
ГИП	ШАЦ	
ГЛ.СПЕЦ	КОЧИН	
ГЛ.СПЕЦ	ШАНАУРОВА	
ПРОВЕР.	КАДЕЙКИНА	
РАЗРАБ.	МЫСОВСКИЙ	

1.030.1-1/88. 1-2-К26

ПАНЕЛИ ПС 12.12.2.5..., ПС 12.18.2.5..., ПС 12.21.2.5...

СТАДИЯ	ЛИСТ	ЛИСТОВ
Р	1	3

ЦНИИЭП торгово-бытовых зданий и туристских комплексов

24764 46

ФОРМАТ А4

МАРКА ПАНЕЛИ	ПОЗ.	МАРКА АРМАТУРНОГО ИЗДЕЛИЯ	КОЛ.	МАССА, КГ 1 ШТ	МАССА, КГ ВСЕГО	ОБОЗНАЧЕНИЕ ДОКУМЕНТА
ПС 12.12.2.5-Л	1	КП-40.25	1	2.52	2.52	1-7-К 40
	2	МН-1	2	2.07	4.14	1-8-К 51
	3	СП-2	1	0.83	0.83	1-8-К 48
	5	Ф8АIII L= 220	1	0.09	0.09	Б.Ч.
	8	МН-4	4	0.50	2.00	1-8-К 55
		ИТОГО: 9.58				
ПС 12.18.2.5-Л	1	КП-41.25	1	3.81	3.81	1-7-К 41
	2	МН-1	2	2.07	4.14	1-8-К 51
	3	СП-3	1	1.35	1.35	1-8-К 48
	5	Ф8АIII L= 220	1	0.09	0.09	Б.Ч.
	8	МН-4	4	0.50	2.00	1-8-К 55
		ИТОГО: 11.39				
ПС 12.21.2.5-Л	1	КП-42.25	1	4.45	4.45	1-7-К 42
	2	МН-1	2	2.07	4.14	1-8-К 51
	3	СП-3	1	1.35	1.35	1-8-К 48
	5	Ф8АIII L= 220	1	0.09	0.09	Б.Ч.
	8	МН-4	4	0.50	2.00	1-8-К 55
		ИТОГО: 12.03				

ВИНСКУР БУРЛАКОВА ВЕД.ИНЖ ВЕД.ИНЖ ТЛП СП САПР ТБЗТК ВЗАМ.ИНВ ПОДПИСЬ И ДАТА ИНВ ПОДЛ

1.030.1-1/88. 1-2-К 26 ЛИСТ 2

ФОРМАТ А4

МАРКА ПАНЕЛИ	ПОЗ.	МАРКА АРМАТУРНОГО ИЗДЕЛИЯ	КОЛ.	МАССА, КГ 1 ШТ	МАССА, КГ ВСЕГО	ОБОЗНАЧЕНИЕ ДОКУМЕНТА
ПС 12.12.2.5-Я	1	КП-40.25	1	2.52	2.52	1-7-К 40
	2	МН-1	2	2.07	4.14	1-8-К 51
	3	СП-2	1	0.83	0.83	1-8-К 48
	5	Ф8АIII L= 220	1	0.09	0.09	Б.Ч
	8	МН-4	4	0.50	2.00	1-8-К 55
		ИТОГО: 9.58				
ПС 12.18.2.5-Я	1	КП-41.25	1	3.81	3.81	1-7-К 41
	2	МН-1	2	2.07	4.14	1-8-К 51
	3	СП-2	1	0.83	0.83	1-8-К 48
	5	Ф8АIII L= 220	1	0.09	0.09	Б.Ч.
	8	МН-4	4	0.50	2.00	1-8-К 55
		ИТОГО: 10.87				
ПС 12.21.2.5-Я	1	КП-42.25	1	4.45	4.45	1-7-К 42
	2	МН-1	2	2.07	4.14	1-8-К 51
	3	СП-2	1	0.83	0.83	1-8-К 48
	5	Ф8АIII L= 220	1	0.09	0.09	Б.Ч.
	8	МН-4	4	0.50	2.00	1-8-К 55
		ИТОГО: 11.51				

ВИНСКУР БУРЛАКОВА ВЕД.ИНЖ ВЕД.ИНЖ ТЛП СП САПР ТБЗТК ВЗАМ.ИНВ. ПОДПИСЬ И ДАТА ИНВ ПОДЛ.

1.030.1-1/88. 1-2-К 26 ЛИСТ 3

24764 47

ФОРМАТ А4

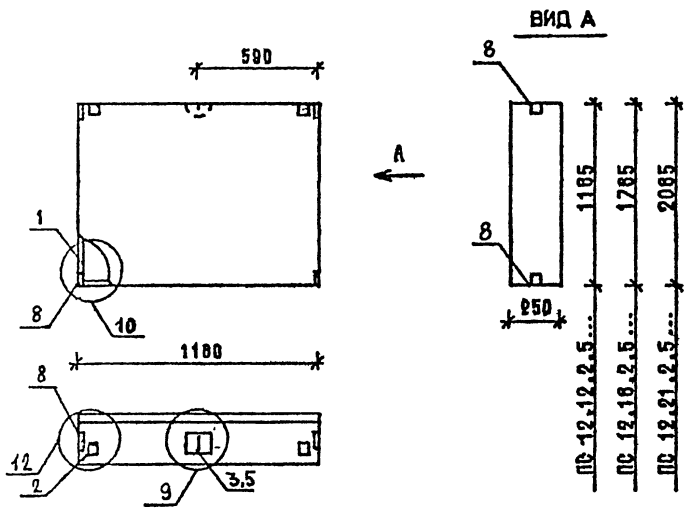

МАРКА ПАНЕЛИ	РАСХОД МАТЕРИАЛОВ			
	БЕТОН, М3		ОТДЕЛ.СЛОЙ ЦЕМ.Р-Р М100, М3	СТАЛЬ, КГ
	КЛ.В3.5	КЛ.В2,5		
ПС 12.12.2.5-Л-1	0.301	-	0.049	9,58
ПС 12.18.2.5-Л-1	0.453	-	0.074	11,39
ПС 12.21.2.5-Л-1	0.529	-	0.086	12,03
ПС 12.12.2.5-Я-1	-	0.350	-	9,58
ПС 12.18.2.5-Я-1	-	0.527	-	10,87
ПС 12.21.2.5-Я-1	-	0.615	-	11,51

1. УЗЛЫ СМ. К 55
2. ВЕДОМОСТЬ РАСХОДА МАТЕРИАЛОВ СМ. РС

НАЧ.ОТД.	ВОЛЕЖСКИЙ	
Н.КОНТР.	ЛЕОНТЬЕВА	
ГИП	ШАЦ	
ГЛ.СПЕЦ	КОЧИН	
ГЛ.СПЕЦ	ШАНАУРОВА	
ГРОУПР	КАДЕЛЬНИЧА	
РАЗРАБ.	МИСОВСКИЙ	

1.030.1-1/88. 1-2-К 27

ПАНЕЛИ
ПС 12.12.2.5...-1, ПС 12.18.2.5...-1, ПС 12.21.2.5...-1

СТАДИЯ	ЛИСТ	ЛИСТОВ
Р	1	3

ЦНИИЭП торгово-бытовых зданий и туристских комплексов

ФОРМАТ А4

МАРКА ПАНЕЛИ	ПОЗ.	МАРКА АРМАТУРНОГО ИЗДЕЛИЯ	КОЛ.	МАССА, КГ		ОБОЗНАЧЕНИЕ ДОКУМЕНТА
				1 ШТ	ВСЕГО	
ПС 12.12.2.5-Л-1	1	КП-40.25	1	2,52	2,52	1-7-К 40
	2	МН-1	2	2,07	4,14	1-8-К 51
	3	СП-2	1	0,83	0,83	1-8-К 48
	5	Ф8АIII L= 220	1	0,09	0,09	Б.Ч.
	8	МН-4	4	0,50	2,00	1-8-К 55
	ИТОГО: 9,58					
ПС 12.18.2.5-Л-1	1	КП-41.25	1	3,81	3,81	1-7-К 41
	2	МН-1	2	2,07	4,14	1-8-К 51
	3	СП-3	1	1,35	1,35	1-8-К 48
	5	Ф8АIII L= 220	1	0,09	0,09	Б.Ч.
	8	МН-4	4	0,50	2,00	1-8-К 55
	ИТОГО: 11.39					
ПС 12.21.2.5-Л-1	1	КП-42.25	1	4,45	4,45	1-7-К 42
	2	МН-1	2	2,07	4,14	1-8-К 51
	3	СП-3	1	1,35	1,35	1-8-К 48
	5	Ф8АIII L= 220	1	0,09	0,09	Б.Ч.
	8	МН-4	4	0,50	2,00	1-8-К 55
	ИТОГО: 12,03					

1.030.1-1/88. 1-2-К 27

ЛИСТ 2

24764 48

ФОРМАТ А4

МАРКА ПАНЕЛИ	ПОЗ.	МАРКА АРМАТУРНОГО ИЗДЕЛИЯ	КОЛ.	МАССА, КГ		ОБОЗНАЧЕНИЕ ДОКУМЕНТА
				1 ШТ	ВСЕГО	
ПС 12.12.2.5-Я-1	1	КП-40.25	1	2.52	2.52	1-7-К40
	2	МН-1	2	2.07	4.14	1-8-К51
	3	СП-2	1	0.83	0.83	1-8-К48
	5	Ф8АIII L= 220	1	0.09	0.09	Б.Ч.
	8	МН-4	4	0.50	2.00	1-8-К55
	ИТОГО: 9.58					
ПС 12.18.2.5-Я-1	1	КП-41.25	1	3.81	3.81	1-7-К41
	2	МН-1	2	2.07	4.14	1-8-К51
	3	СП-2	1	0.83	0.83	1-8-К48
	5	Ф8АIII L= 220	1	0.09	0.09	Б.Ч.
	8	МН-4	4	0.50	2.00	1-8-К55
	ИТОГО: 10.87					
ПС 12.21.2.5-Я-1	1	КП-42.25	1	4.45	4.45	1-7-К42
	2	МН-1	2	2.07	4.14	1-8-К51
	3	СП-2	1	0.83	0.83	1-8-К48
	5	Ф8АIII L= 220	1	0.09	0.09	Б.Ч.
	8	МН-4	4	0.50	2.00	1-8-К55
	ИТОГО: 11.51					

САПР ТБЗТК | ТАП СП | ГЕДИХ ВЕДИХ | ВИХ-СКУР БУРЛАКОВА

ВЗАМ.ИНВ. | ПОДПИСЬ И ДАТА | ИНВ. ПОДЛ.

1.030.1-1/88. 1-2-К 27 | ЛИСТ 3

ФОРМАТ А4

ВЗАМ.ИНВ | ПОДПИСЬ И ДАТА | ИНВ. № ПОДЛ.

24764 49

ФОРМАТ А4

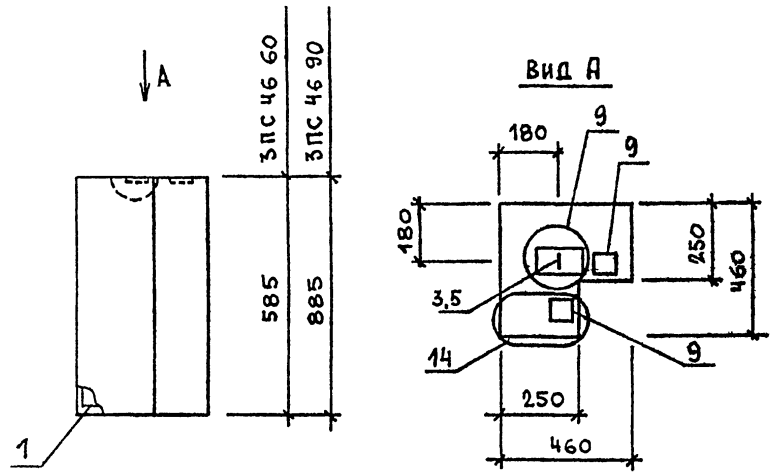

МАРКА ПАНЕЛИ	РАСХОД МАТЕРИАЛОВ			
	БЕТОН, м3		ОТДЕЛ СЛОЙ ЦЕМ Р-Р М100, м3	СТАЛЬ, кг
	КЛ В3 5	КЛ В2 5		
3ПС 46 60 25-Л	0,085	-	0,011	4,23
3ПС 46 90.25-Л	0,130	-	0,016	4,57
3ПС 46 60.25-Я	-	0,096	-	4,23
3ПС 46 90.25-Я	-	0,146	-	4,57

1 УЗЛЫ СМ К 55

2 ВЕДОМОСТЬ РАСХОДА МАТЕРИАЛОВ СМ РС

НАЧ ОТД	ВОЛЬЧСКИЙ		1 030 1-1/88 1-2-К 28
Н КОНТР	ЛЕОНТЬЕВА		
ГИП	ШАЦ		ПАНЕЛИ 3ПС 46 60 25 3ПС 46.90 25
ГЛ СПЕЦ	КОЧЕН		
ГЛ СПЕЦ	ШАНАУРОВА		
ПРОВЕР	ЛЕОНТЬЕВА		
РАЗРАБ	АЛЕКСЕЕВА		

СТАДИЯ	ЛИСТ	ЛИСТОВ
Р	1	2

ЦНИИЭП торгово-бытовых зданий и туристских комплексов

ФОРМАТ А4

МАРКА ПАНЕЛИ	ПОЗ.	МАРКА АРМАТУРНОГО ИЗДЕЛИЯ	КОЛ	МАССА, КГ		ОБОЗНАЧЕНИЕ ДОКУМЕНТА
				1 ШТ	ВСЕГО	
3ПС 46.60.2.5-Л	1	КП-49.25	1	1 18	1 18	1-7-К47
	3	СП-1	1	0.46	0.46	1-8-К48
	5	Ф8АIII L= 220	1	0.09	0.09	Б Ч
	9	МН-5	2	1 25	2 50	1-8-К56
	ИТОГО: 4.23					
3ПС 46.90.2 5-Л	1	КП-50.25	1	1.52	1 52	1-7-К48
	3	СП-1	1	0.46	0.46	1-8-К48
	5	Ф8АIII L= 220	1	0 09	0.09	Б Ч
	9	МН-5	2	1.25	2.50	1-8-К56
	ИТОГО: 4.57					
3ПС 46.60.2.5-Я	1	КП-49.25	1	1.18	1.18	1-7-К47
	3	СП-1	1	0.46	0.46	1-8-К48
	5	Ф8АIII L= 220	1	0.09	0 09	Б.Ч
	9	МН-5	2	1.25	2.50	1-8-К56
	ИТОГО: 4.23					
3ПС 46.90.2.5-Я	1	КП-50.25	1	1.52	1.52	1-7-К48
	3	СП-1	1	0.46	0 46	1-8-К48
	5	Ф8АIII L= 220	1	0.09	0 09	Б Ч
	9	МН-5	2	1.25	2.50	1-8-К56
	ИТОГО: 4.57					

1 030 1-1/88 1-2-К 28 | ЛИСТ 2

24764 50

ФОРМАТ А4

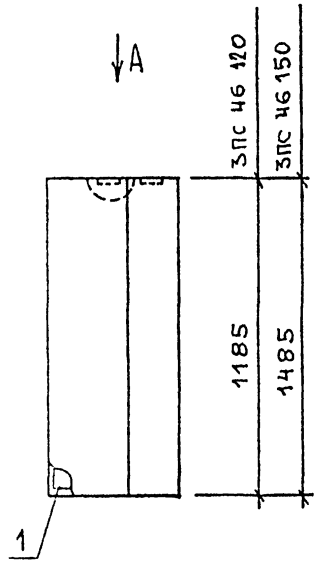

Вид А

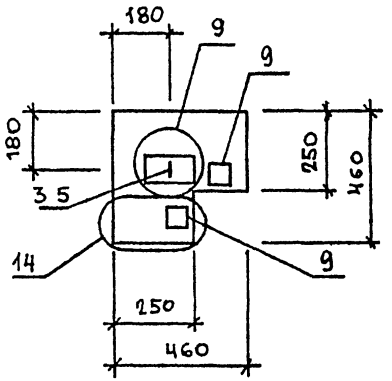

МАРКА ПАНЕЛИ	РАСХОД МАТЕРИАЛОВ			
	БЕТОН, м3		ОТДЕЛ СЛОЙ ЦЕМ.Р-Р М100, м3	СТАЛЬ, кг
	КЛ.В3.5	КЛ В2,5		
3ПС 46 120 25 - Л	0,175	-	0,021	5,09
3ПС 46 150 25 - Л	0,218	-	0,027	5,98
3ПС 46 120 25 - Я	-	0,196	-	5,09
3ПС 46 150 25 - Я	-	0,245	-	5,61

1. УЗЛЫ СМ К 55
2. ВЕДОМОСТЬ РАСХОДА МАТЕРИАЛОВ СМ. РС

НАЧ ОТД	ВОЛЬНСКИЙ		1.030 1-1/88 1-2-К 29
Н КОНТР	ЛЕОНТЬЕВА		
ГИП	ШАЦ		ПАНЕЛИ 3ПС 46 120 25 3ПС 46 150 25
ГЛ СПЕЦ	КОЧИН		
ГЛ СПЕЦ	ШАНАУРОВА		
ПРОВЕР	ЛЕОНТЬЕВА		
РАЗРАБ	АЛЕКСЕЕВА		

СТАДИЯ	ЛИСТ	ЛИСТОВ
Р	1	2

ЦНИИЭП торгово-бытовых зданий и туристских комплексов

ФОРМАТ А4

МАРКА ПАНЕЛИ	ПОЗ.	МАРКА АРМАТУРНОГО ИЗДЕЛИЯ	КОЛ	МАССА, КГ		ОБОЗНАЧЕНИЕ ДОКУМЕНТА
				1 ШТ	ВСЕГО	
3ПС 46.120 2 5-Л	1	КП-51 25	1	2.04	2.04	1-7-К53
	3	СП-1	1	0 46	0 46	1-8-К48
	5	Ф8AIII L= 220	1	0.09	0 09	Б Ч
	9	МН-5	2	1 25	2 50	1-8-К56
	ИТОГО 5.09					
3ПС 46 150 2 5-Л	1	КП-52.25	1	2.56	2.56	1-7-К55
	3	СП-2	1	0 83	0 83	1-8-К48
	5	Ф8AIII L= 220	1	0.09	0 09	Б Ч
	9	МН-5	2	1 25	2 50	1-8-К56
	ИТОГО 5 98					
3ПС 46 120 2 5-Я	1	КП-51.25	1	2 04	2 04	1-7-К53
	3	СП-1	1	0 46	0 46	1-8-К48
	5	Ф8AIII L= 220	1	0.09	0.09	Б Ч
	9	МН-5	2	1 25	2 50	1-8-К56
	ИТОГО 5 09					
3ПС 46 150 2 5-Я	1	КП-52.25	1	2.56	2.56	1-7-К55
	3	СП-1	1	0 46	0 46	1-8-К48
	5	Ф8AIII L= 220	1	0 09	0 09	Б Ч
	9	МН-5	2	1 25	2 50	1-8-К56
	ИТОГО. 5.61					

1 030 1-1/88 1-2-К 29

ЛИСТ 2

24764 51

ФОРМАТ А4

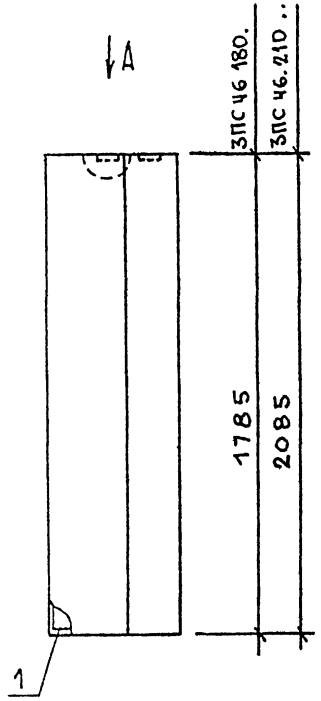

Вид А

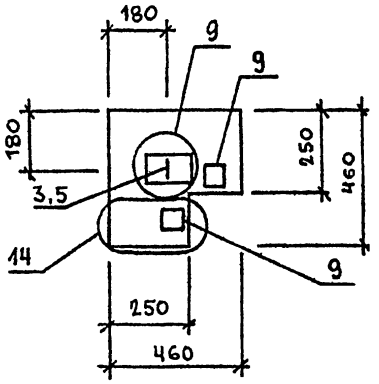

МАРКА ПАНЕЛИ	РАСХОД МАТЕРИАЛОВ			
	БЕТОН, М3		ОТДЕЛ.СЛОЙ ЦЕМ.Р-Р М100, М3	СТАЛЬ, КГ
	КЛ.В3.5	КЛ.В2.5		
3ПС 46 180 25-А	0,262	–	0,032	6,50
3ПС 46.210 25-А	0,308	–	0,036	7,02
3ПС 46 180 25-Я	–	0,294	–	6,13
3ПС 46 210 25-Я	–	0,344	–	7,02

1. УЗЛЫ СМ. К 55
2 ВЕДОМОСТЬ РАСХОДА МАТЕРИАЛОВ СМ. РС

НАЧ ОТД	ВОЛЫНСКИЙ		1.030.1-1/88. 1-2-К 30
Н КОНТР	ЛЕОНТЬЕВА		
ГИП	ШАЦ		ПАНЕЛИ 3ПС 46 180 25.., 3ПС 46.210 25
ГЛ СПЕЦ	КОЧИН		
ГЛ СПЕЦ	ШАНАУРОВА		
ПРОВЕР	ЛЕОНТЬЕВА		
РАЗРАБ	АЛЕКСЕЕВА		

СТАДИЯ	ЛИСТ	ЛИСТОВ
Р	1	2

ЦНИИЭП торгово-бытовых зданий и туристских комплексов

ФОРМАТ А4

МАРКА ПАНЕЛИ	ПОЗ.	МАРКА АРМАТУРНОГО ИЗДЕЛИЯ	КОЛ.	МАССА, КГ 1 ШТ	МАССА, КГ ВСЕГО	ОБОЗНАЧЕНИЕ ДОКУМЕНТА
3ПС 46.180.2.5-А	1	КП-53.25	1	3.08	3.08	1-7-К 58
	3	СП-2	1	0.83	0.83	1-8-К48
	5	Ф8АIII L= 220	1	0.09	0.09	Б Ч
	9	МН-5	2	1.25	2.50	1-8-К 56
	ИТОГО: 6.50					
3ПС 46.210.2.5-А	1	КП-54.25	1	3.60	3.60	1-7-К60
	3	СП-2	1	0.83	0.83	1-8-К48
	5	Ф8АIII L= 220	1	0.09	0.09	Б Ч
	9	МН-5	2	1.25	2.50	1-8-К 56
	ИТОГО: 7.02					
3ПС 46.180.2.5-Я	1	КП-53.25	1	3.08	3.08	1-7-К 58
	3	СП-1	1	0.46	0.46	1-8-К48
	5	Ф8АIII L= 220	1	0.09	0.09	Б Ч
	9	МН-5	2	1.25	2.50	1-8-К 56
	ИТОГО: 6.13					
3ПС 46.210.2.5-Я	1	КП-54.25	1	3.60	3.60	1-7-К60
	3	СП-2	1	0.83	0.83	1-8-К48
	5	Ф8АIII L= 220	1	0.09	0.09	Б Ч
	9	МН-5	2	1.25	2.50	1-8-К 56
	ИТОГО: 7.02					

1.030.1-1/88. 1-2-К30 ЛИСТ 2

24764 52

ФОРМАТ А4

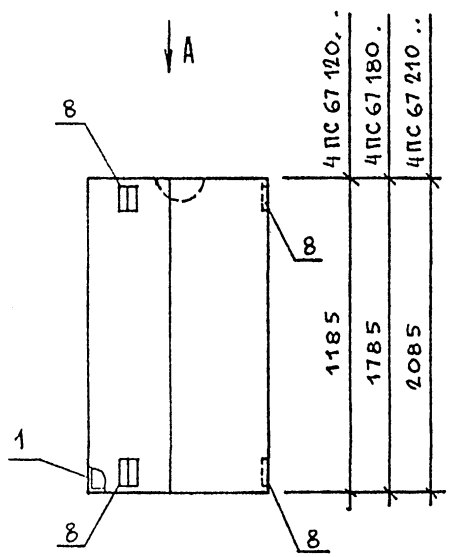

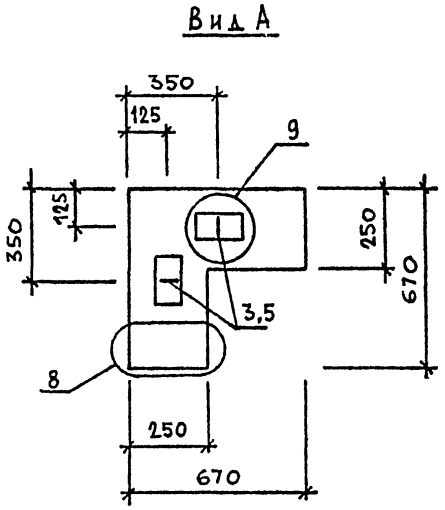

МАРКА ПАНЕЛИ	РАСХОД МАТЕРИАЛОВ			
	БЕТОН, М3		ОТДЕЛ.СЛОЙ ЦЕМ.Р-Р М100, М3	СТАЛЬ, КГ
	КЛ.В3.5	КЛ.В2.5		
4ПС 67 120 25-Л	0,280	-	0,044	5,38
4ПС 67 180 25-Л	0,420	-	0,066	7,33
4ПС 67 210 25-Л	0,493	-	0,077	7.93

1 УЗЛЫ СМ К 55
2 ВЕДОМОСТЬ РАСХОДА МАТЕРИАЛОВ СМ. РС

НАЧ ОТД	ВОЛЫНСКИЙ		1.030 1-1/88. 1-2-К 31
Н КОНТР	ЛЕОНТЬЕВА		
ГИП	ШАЦ		ПАНЕЛИ 4ПС 67.120 25-Л, 4ПС 67.180 25-Л, 4ПС 67 210.25-Л
ГЛ СПЕЦ	КОЧИН		
ГЛ.СПЕЦ	ШАНАУРОВА		
ПРОВЕР	МЫСОВСКИЙ		
РАЗРАБ	АЛЕКСЕЕВА		

СТАДИЯ	ЛИСТ	ЛИСТОВ
Р	1	2

ЦНИИЭП торгово-бытовых зданий и туристских комплексов

ФОРМАТ А4

МАРКА ПАНЕЛИ	ПОЗ.	МАРКА АРМАТУРНОГО ИЗДЕЛИЯ	КОЛ.	МАССА, КГ		ОБОЗНАЧЕНИЕ ДОКУМЕНТА
				1 ШТ	ВСЕГО	
4ПС 67.120.2.5-Л	1	КП-55.25	1	2.37	2.37	1-7-К62
	3	СП-1	2	0.46	0.92	1-8-К48
	5	Ф8АIII L= 220	1	0.09	0.09	Б Ч
	8	МН-4	4	0.50	2.00	1-8-К55
	ИТОГО: 5.38					
4ПС 67.180.2.5-Л	1	КП-56.25	1	3.58	3.58	1-7-К64
	3	СП-2	2	0.83	1.66	1-8-К48
	5	Ф8АIII L= 220	1	0.09	0.09	Б Ч
	8	МН-4	4	0.50	2.00	1-8-К55
	ИТОГО: 7.33					
4ПС 67.210.2.5-Л	1	КП-57.25	1	4.18	4.18	1-7-К66
	3	СП-2	2	0.83	1.66	1-8-К48
	5	Ф8АIII L= 220	1	0.09	0.09	Б Ч
	8	МН-4	4	0.50	2.00	1-8-К55
	ИТОГО: 7.93					

1.030.1-1/88 1-2-К31 ЛИСТ 2

24764 53

ФОРМАТ А4

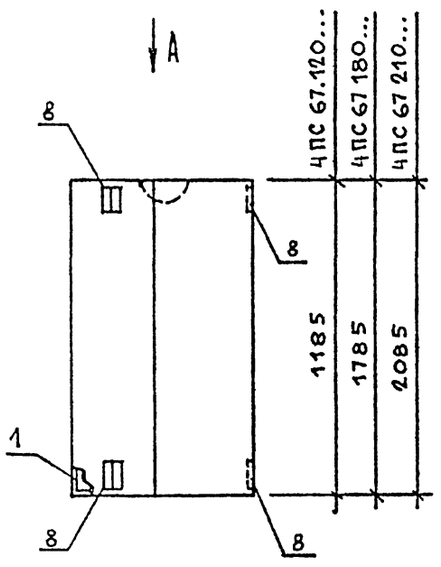

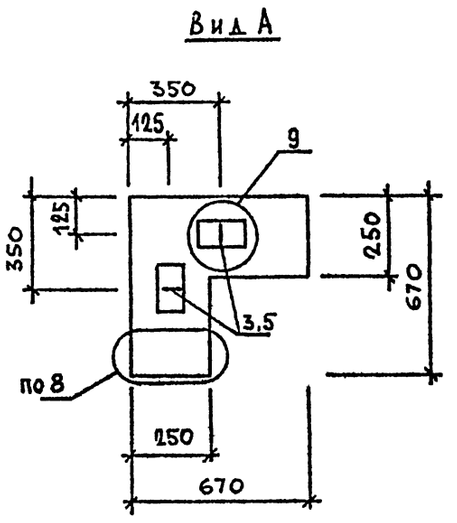

МАРКА ПАНЕЛИ	РАСХОД МАТЕРИАЛОВ			
	БЕТОН, М3		ОТДЕЛ СЛОЙ ЦЕМ.Р-Р М100, М3	СТАЛЬ, КГ
	КЛ.В3.5	КЛ.В2.5		
4ПС 67 120 25-Я	-	0,324	-	5 38
4ПС 67 180 25-Я	-	0,486	-	6.59
4ПС 67 210 25-Я	-	0,570	-	7.19

1 УЗЛЫ СМ К55

2 ВЕДОМОСТЬ РАСХОДА МАТЕРИАЛОВ СМ. РС

НАЧ ОТД	ВОЛЬНСКИЙ		1.030.1-1/88. 1-2 К32
Н.КОНТР	ЛЕОНТЬЕВА		
Г И П	ШАЦ		ПАНЕЛИ 4ПС 67.120 25-Я, 4ПС 67 180.25-Я, 4ПС 67.210.25-Я
ГЛ СПЕЦ	ШАНАУРОВА		СТАДИЯ Р / ЛИСТ 1 / ЛИСТОВ 2
ГЛ СПЕЦ	КОЧИН		ЦНИИЭП торгово-бытовых зданий и туристских комплексов

ФОРМАТ А4

МАРКА ПАНЕЛИ	ПОЗ.	МАРКА АРМАТУРНОГО ИЗДЕЛИЯ	КОЛ.	МАССА, КГ		ОБОЗНАЧЕНИЕ ДОКУМЕНТА
				1 ШТ	ВСЕГО	
4ПС 67.120.2.5-Я	1	КП-55.25	1	2.37	2.37	1-7-К62
	3	СП-1	2	0.46	0.92	1-8-К48
	5	Ф8АIII L= 220	1	0.09	0.09	Б Ч
	8	МН-4	4	0.50	2.00	1-8-К55
	ИТОГО: 5.38					
4ПС 67.180.2.5-Я	1	КП-56.25	1	3.58	3.58	1-7-К64
	3	СП-1	2	0.46	0.92	1-8-К48
	5	Ф8АIII L= 220	1	0.09	0.09	Б Ч
	8	МН-4	4	0.50	2.00	1-8-К55
	ИТОГО: 6.59					
4ПС 67.210.2.5-Я	1	КП-57.25	1	4.18	4.18	1-7-К66
	3	СП-1	2	0.46	0.92	1-8-К48
	5	Ф8АIII L= 220	1	0.09	0.09	Б Ч
	8	МН-4	4	0.50	2.00	1-8-К55
	ИТОГО: 7.19					

1.030 1-1/88. 1-2-К32 | ЛИСТ 2

24764 54

ФОРМАТ А3

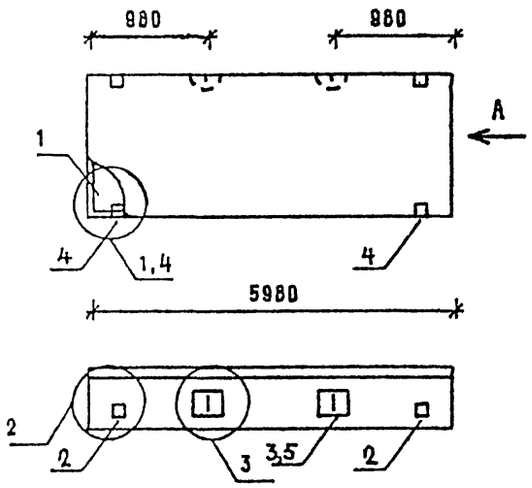

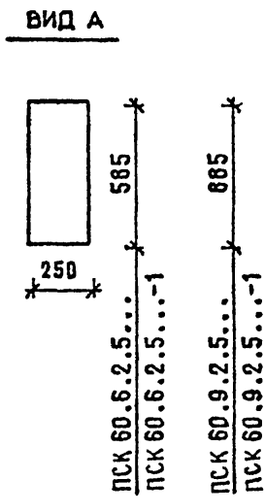

МАРКА ПАНЕЛИ	РАСХОД МАТЕРИАЛОВ				N УЗЛА
	БЕТОН, М3		ОТДЕЛ СЛОЙ ЦЕМ Р-Р М100, М3	СТАЛЬ, КГ	
	КЛ.В3 5	КЛ В2 5			
ПСК 60 6 2 5-Л	0.752	-	0.122	90 18	1,2,3
ПСК 60.6 2.5-Л-1	0.752	-	0.122	92.58	2,3,4
ПСК 60.9 2 5-Л	1.138	-	0.185	43 44	1,2,3
ПСК 60 9.2 5-Л-1	1.138	-	0.185	45.84	2,3,4

1 УЗЛЫ СМ К55
2 ВЕДОМОСТЬ РАСХОДА МАТЕРИАЛОВ СМ РС

НАЧ ОТД	ВОЛЫНСКИЙ	
Н.КОНТР	ЛЕОНТЬЕВА	
Г И П	ШАШ	
ГЛ СПЕЦ	КОЧИН	
ГЛ.СПЕЦ	ШАНАУРОВА	
ПРОВЕР	КАДЕНКИНА	
РАЗРАБ	МЫСОВСКИЙ	

1.030.1-1/88. 1-2-К33

ПАНЕЛИ
ПСК 60 6.2.5....
ПСК 60.9.2.5. ..

СТАДИЯ	ЛИСТ	ЛИСТОВ
Р	1	3

ЦНИИЭП торгово-бытовых зданий и туристских комплексов

ФОРМАТ А4

МАРКА ПАНЕЛИ	ПОЗ.	МАРКА АРМАТУРНОГО ИЗДЕЛИЯ	КОЛ.	МАССА, КГ		ОБОЗНАЧЕНИЕ ДОКУМЕНТА
				1 ШТ	ВСЕГО	
ПСК 60.6.2.5-Л	1	КП-43.25	1	83.17	83.17	1-7-К43
	2	МН-1	2	2.07	4.14	1-8-К51
	3	СП-3	2	1.35	2.70	1-8-К48
	4	Ф8АIII L= 220	2	0.09	0.17	БЧ
	ИТОГО: 90.18					
ПСК 60.6.2.5-Л-1	1	КП-43.25	1	83.17	83.17	1-7-К43
	2	МН-1	2	2.07	4.14	1-8-К51
	3	СП-3	2	1.35	2.70	1-8-К48
	4	МН-2.25	2	1.20	2.40	1-8-К52
	5	Ф8АIII L= 220	2	0.09	0.17	БЧ
	ИТОГО: 92.58					
ПСК 60.9.2.5-Л	1	КП-44.25	1	36.43	36.43	1-7-К44
	2	МН-1	2	2.07	4.14	1-8-К51
	3	СП-3	2	1.35	2.70	1-8-К48
	4	Ф8АIII L= 220	2	0.09	0.17	БЧ
	ИТОГО: 43.44					

1.030.1-1/88. 1-2-К33 | ЛИСТ 2

24764 55

ФОРМАТ А4

МАРКА ПАНЕЛИ	ПОЗ	МАРКА АРМАТУРНОГО ИЗДЕЛИЯ	КОЛ.	МАССА, КГ 1 ШТ	МАССА, КГ ВСЕГО	ОБОЗНАЧЕНИЕ ДОКУМЕНТА
ПСК 60 9 2,5-Л-1	1	КП-44.25	1	36.43	36.43	1-7-К44
	2	МН-1	2	2.07	4.14	1-8-К51
	3	СП-3	2	1.35	2.70	1-8-К48
	4	МН-2.25	2	1.20	2.40	1-8-К52
	5	Ф8AIII L= 220	2	0.09	0.17	БЧ
	ИТОГО: 45.84					

1.030.1-1/88. 1-2-К33

ЛИСТ 3

ФОРМАТ А4

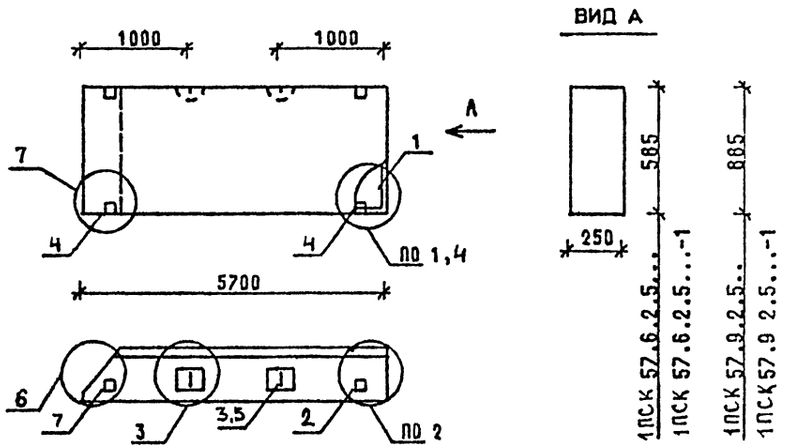

МАРКА ПАНЕЛИ	РАСХОД МАТЕРИАЛОВ: БЕТОН, М3 КЛ.В3.5	БЕТОН, М3 КЛ.В2 5	ОТДЕЛ СЛОЙ ЦЕМ.Р-Р М100, М3	СТАЛЬ, КГ	N УЗЛА
1ПСК57.6.2.5-Л	0.708	-	0.115	84 75	1,2,3,6
1ПСК57.6.2.5-Л-1	0.708	-	0.115	87 15	2,3,4,6,7
1ПСК57.9.2.5-Л	1.070	-	0.174	41 63	1,2,3,6
1ПСК57.9.2.5-Л-1	1.070	-	0.174	44 03	2,3,4,6,7

1. УЗЛЫ СМ К 55
2. ВЕДОМОСТЬ РАСХОДА МАТЕРИАЛОВ СМ. РС

НАЧ ОТД	ВОЛЫНСКИЙ	
Н.КОНТР	ЛЕОНТЬЕВА	
ГИП	ШАЦ	
ГЛ.СПЕЦ	КОЧИН	
ГЛ.СПЕЦ	ШАНАУРОВА	
ПРОВЕР	КАДЕЙКИНА	
РАЗРАБ	МЫСОВСКИЙ	

1.030 1-1/88 1-2-К 34

ПАНЕЛИ
1ПСК 57 6 2 5
1ПСК 57 9.2.5...

СТАДИЯ	ЛИСТ	ЛИСТОВ
Р	1	3

ЦНИИЭП торгово-бытовых зданий и туристских комплексов

24764 56

ФОРМАТ А4

Марка панели	Поз.	Марка арматурного изделия	Кол.	Масса, кг 1 шт	Масса, кг всего	Обозначение документа
1ПСК 57.6.2.5-Л	1	КП-45.25Т	1	78.71	78.71	1-7-К45
	2	МН-1	1	2.07	2.07	1-8-К51
	3	СП-2	2	0.83	1.66	1-8-К48
	4	Ф8АIII L= 220	2	0.09	0.17	БЧ
	5	МН-3	1	2.14	2.14	1-8-К54
		ИТОГО: 84.75				
1ПСК 57.6.2.5-Л-1	1	КП-45.25Т	1	78.71	78.71	1-7-К45
	2	МН-1	1	2.07	2.07	1-8-К51
	3	СП-2	2	0.83	1.66	1-8-К48
	4	МН-2.25	2	1.20	2.40	1-8-К52
	5	Ф8АIII L= 220	2	0.09	0.17	БЧ
	6	МН-3	1	2.14	2.14	1-8-К54
		ИТОГО: 87.15				
1ПСК 57 9 2,5-Л	1	КП-46.25Т	1	34.55	34.55	1-7-К46
	2	МН-1	1	2.07	2.07	1-8-К51
	3	СП-3	2	1.35	2.70	1-8-К48
	4	Ф8АIII L= 220	2	0.09	0.17	БЧ
	5	МН-3	1	2.14	2.14	1-8-К54
		ИТОГО: 41.63				

Винокур, Бурлакова, Ведих, Ведих, Т/П, СП, САПР, ТБЗТК, Взам.инв, Подпись и дата, Инв. подл.

1.030.1-1/88. 1-2-К34 Лист 2

ФОРМАТ А4

Марка панели	Поз.	Марка арматурного изделия	Кол.	Масса, кг 1 шт	Масса, кг всего	Обозначение документа
1ПСК 57.9.2.5-Л-1	1	КП-46.25Т	1	34.55	34.55	1-7-К46
	2	МН-1	1	2.07	2.07	1-8-К51
	3	СП-3	2	1.35	2.70	1-8-К48
	4	МН-2.25	2	1.20	2.40	1-8-К52
	5	Ф8АIII L= 220	2	0.09	0.17	БЧ
	6	МН-3	1	2.14	2.14	1-8-К54
		ИТОГО: 44.03				

Винокур, Бурлакова, Ведих, Ведих, Т/П, СП, САПР, ТБЗТК, Взам.инв, Подпись и дата, Инв. подл.

1.030.1-1/88. 1-2-К34 Лист 3

24764 57

ФОРМАТ А4

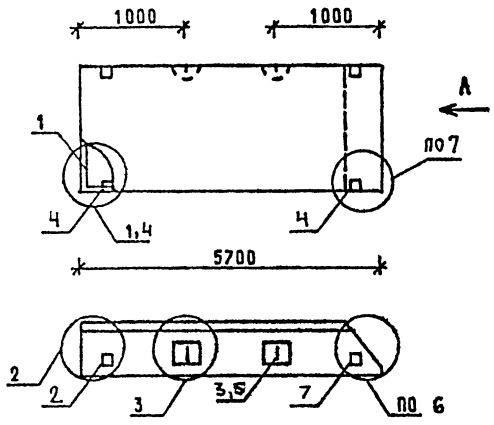

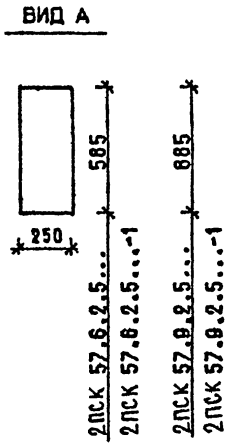

МАРКА ПАНЕЛИ	РАСХОД МАТЕРИАЛОВ				№ УЗЛА
	БЕТОН, М3		ОТДЕЛ.СЛОЙ ЦЕМ.Р-Р М100, М3	СТАЛЬ, КГ	
	КЛ.В3.5	КЛ.В2.5			
2ПСК57.6.2.5-Л	0.708	-	0.115	84.75	1,2,3,6
2ПСК57.6.2.5-Л-1	0.708	-	0.115	87.15	2,3,4,6,7
2ПСК57.9.2.5-Л	1.070	-	0.174	41.63	1,2,3,6
2ПСК57.9.2.5-Л-1	1.070	-	0.174	44.03	2,3,4,6,7

1 УЗЛЫ СМ К 55
2. ВЕДОМОСТЬ РАСХОДА МАТЕРИАЛОВ СМ. РС

НАЧ ОТД	ВОЛ ЮКИЙ		1.030.1-1/88. 1-2-К35
Н.КОНТР	ЛЕОНТЬЕВА		
ГИП	ШАЦ		ПАНЕЛИ 2ПСК 57 6.2.5... 2ПСК 57.9.2.5...
ГЛ.СПЕЦ	КОЧЕТ		
ГЛ.СПЕЦ	ШАНДАРОВА		
ПРОВЕР	КАДЕРКИНА		
РАЗРАБ	МЫСОВСКИЙ		

СТАДИЯ	ЛИСТ	ЛИСТОВ
Р	1	3

ЦНИИЭП торгово-бытовых зданий и туристских комплексов

ФОРМАТ А4

МАРКА ПАНЕЛИ	ПОЗ.	МАРКА АРМАТУРНОГО ИЗДЕЛИЯ	КОЛ.	МАССА, КГ		ОБОЗНАЧЕНИЕ ДОКУМЕНТА
				1 ШТ	ВСЕГО	
2ПСК 57.6.2.5-Л	1	КП-45.25Н	1	78.71	78.71	1-7-К45
	2	МН-1	1	2.07	2.07	1-8-К51
	3	СП-2	2	0.83	1.66	1-8-К48
	4	ФВАIII L= 220	2	0.09	0.17	БЧ
	5	МН-3	1	2.14	2.14	1-8-К54
	ИТОГО: 84.75					
2ПСК 57.6.2.5-Л-1	1	КП-45.25Н	1	78.71	78.71	1-7-К45
	2	МН-1	1	2.07	2.07	1-8-К51
	3	СП-2	2	0.83	1.66	1-8-К48
	4	МН-2.25	2	1.20	2.40	1-8-К52
	5	ФВАIII L= 220	2	0.09	0.17	БЧ
	6	МН-3	1	2.14	2.14	1-8-К54
	ИТОГО: 87.15					
2ПСК 57.9.2.5-Л	1	КП-46.25Н	1	34.55	34.55	1-7-К46
	2	МН-1	1	2.07	2.07	1-8-К51
	3	СП-3	2	1.35	2.70	1-8-К48
	4	ФВАIII L= 220	2	0.09	0.17	БЧ
	5	МН-3	1	2.14	2.14	1-8-К54
	ИТОГО: 41.63					

1.030.1-1/88. 1-2-К35 ЛИСТ 2

24764 58

ФОРМАТ А4

МАРКА ПАНЕЛИ	ПОЗ	МАРКА АРМАТУРНОГО ИЗДЕЛИЯ	КОЛ.	МАССА, КГ		ОБОЗНАЧЕНИЕ ДОКУМЕНТА
				1 ШТ	ВСЕГО	
2ПСК 57 9 2.5-Л-1	1	КП-46.25Н	1	34.55	34.55	1-7-К46
	2	МН-1	1	2.07	2.07	1-8-К51
	3	СП-3	2	1.35	2.70	1-8-К48
	4	МН-2.25	2	1.20	2.40	1-8-К52
	5	Ф8АIII L= 220	2	0.09	0.17	БЧ
	6	МН-3	1	2.14	2.14	1-8-К54
	ИТОГО: 44.03					

САПР ЦНИИП | ТЛП СП | ВЕД.ИНЖ ВЕДИНЖ | ВИЧОКУР БУРЛАКОВА

ИНВ ПОДЛ | ПОДПИСЬ И ДАТА | ВЗАМ.ИНВ

1.030 1-1/88. 1-2-К35 | ЛИСТ 3

ФОРМАТ А4

САПР ТБЗТК | ТЛП СП | ВЕД.ИНЖ ВЕД.ИНЖ | ВИЧОКУР

24764 59

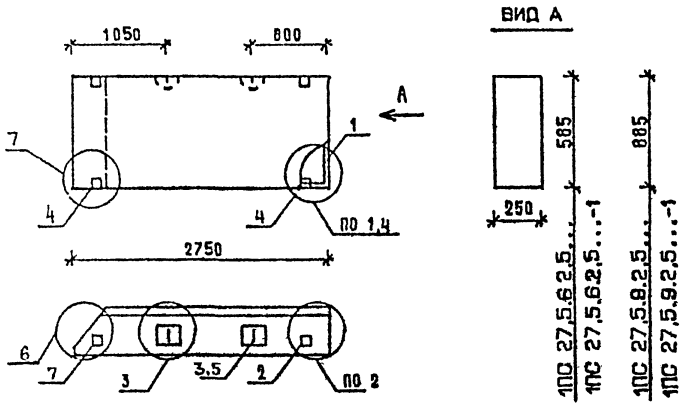

МАРКА ПАНЕЛИ	РАСХОД МАТЕРИАЛОВ				№ УЗЛА
	БЕТОН, М3		ОТДЕЛ.СЛОЙ ЦЕМ.Р-Р М100, М3	СТАЛЬ, КГ	
	КЛ.В3.5	КЛ В2.5			
1ПС 27,5 6 2,5-Л	0.337	-	0.054	11,73	1,2,3,6
1ПС 27,5 6 2,5-Л-1	0.337	-	0.054	14,13	2,3,4,6,7
1ПС 27,5 9 2,5-Л	0.511	-	0.082	12,21	1,2,3,6
1ПС 27,5 9 2,5-Л-1	0.511	-	0.082	14,61	2,3,4,6,7
1ПС 27,5 6 2,5-Я	-	0.391	-	10,99	1,2,3,6
1ПС 27,5 6 2,5-Я-1	-	0.391	-	13,39	2,3,4,6,7
1ПС 27,5.9.2,5-Я	-	0.592	-	12,21	1,2,3,6
1ПС 27,5 9 2,5-Я-1	-	0.592	-	14,61	2,3,4,6,7

1 УЗЛЫ СМ К 55
2 ВЕДОМОСТЬ РАСХОДА МАТЕРИАЛОВ СМ. РС

НАЧ.ОТД	ВОЛОСКИЙ	
Н.КОНТР	ЛЕОНТ-ЕВА	
ГИП	ШАЧ	
ГЛ.СПЕЦ	КОЧЕН	
ГЛ.СПЕЦ	ШАНАУРОВА	
ПРОВЕР	КАДЕЛИНА	
РАЗРАБ	МЫСОВСКИЙ	

1.030.1-1/88 1-2-К 36

ПАНЕЛИ
1ПС 27,5 6.2,5...
1ПС 27,5 9.2,5...

СТАДИЯ	ЛИСТ	ЛИСТОВ
Р	1	3

ЦНИИЭП торгово-бытовых зданий и туристских комплексов

ФОРМАТ А4

МАРКА ПАНЕЛИ	ПОЗ.	МАРКА АРМАТУРНОГО ИЗДЕЛИЯ	КОЛ.	МАССА, КГ		ОБОЗНАЧЕНИЕ ДОКУМЕНТА
				1 ШТ	ВСЕГО	
1ПС 27,5.6.2,5-Л	1	КП-62.25Т	1	5.69	5.69	1-7-К68
	2	МН-1	1	2.07	2.07	1-8-К51
	3	СП-2	2	0.83	1.66	1-8-К48
	5	Ф8AIII L= 220	2	0.09	0.17	Б Ч
	7	МН-3	1	2.14	2.14	1-8-К54
	ИТОГО: 11.73					
1ПС 27,5.6 2,5-Л-1	1	КП-62.25Т	1	5.69	5.69	1-7-К68
	2	МН-1	1	2.07	2.07	1-8-К51
	3	СП-2	2	0.83	1.66	1-8-К48
	4	МН-2.25	2	1.20	2.40	1-8-К52
	5	Ф8AIII L= 220	2	0.09	0.17	Б.Ч.
	7	МН-3	1	2.14	2.14	1-8-К54
	ИТОГО: 14.13					
1ПС 27,5 9 2,5-Л	1	КП-63.25Т	1	6.17	6.17	1-7-К69
	2	МН-1	1	2.07	2.07	1-8-К51
	3	СП-2	2	0.83	1.66	1-8-К48
	5	Ф8AIII L= 220	2	0.09	0.17	Б Ч
	7	МН-3	1	2.14	2.14	1-8-К54
	ИТОГО: 12.21					
1ПС 27,5 9 2,5-Л-1	1	КП-63.25Т	1	6.17	6.17	1-7-К69
	2	МН-1	1	2.07	2.07	1-8-К51
	3	СП-2	2	0.83	1.66	1-8-К48
	4	МН-2.25	2	1.20	2.40	1-8-К52
	5	Ф8AIII L= 220	2	0.09	0.17	Б Ч
	7	МН-3	1	2.14	2.14	1-8-К54
	ИТОГО: 14.61					

1.030.1-1/88. 1-2-К 36 | ЛИСТ 2

24764 60

ФОРМАТ А4

МАРКА ПАНЕЛИ	ПОЗ.	МАРКА АРМАТУРНОГО ИЗДЕЛИЯ	КОЛ.	МАССА, КГ 1 ШТ	МАССА, КГ ВСЕГО	ОБОЗНАЧЕНИЕ ДОКУМЕНТА
1ПС 27,5 6 2,5-Я	1	КП-62.25Т	1	5.69	5.69	1-7-К68
	2	МН-1	1	2.07	2.07	1-8-К51
	3	СП-1	2	0.46	0.92	1-8-К48
	5	Ф8АIII L= 220	2	0.09	0.17	Б Ч.
	7	МН-3	1	2.14	2.14	1-8-К54
		ИТОГО: 10.99				
1ПС 27,5 6 2,5-Я-1	1	КП-62.25Т	1	5.69	5.69	1-7-К68
	2	МН-1	1	2.07	2.07	1-8-К51
	3	СП-1	2	0.46	0.92	1-8-К48
	4	МН-2.25	2	1.20	2.40	1-8-К52
	5	Ф8АIII L= 220	2	0.09	0.17	Б Ч
	7	МН-3	1	2.14	2.14	1-8-К54
		ИТОГО: 13.39				
1ПС 27,5 9 2,5-Я	1	КП-63.25Т	1	6.17	6.17	1-7-К69
	2	МН-1	1	2.07	2.07	1-8-К51
	3	СП-2	2	0.83	1.66	1-8-К48
	5	Ф8АIII L= 220	2	0.09	0.17	Б.Ч.
	7	МН-3	1	2.14	2.14	1-8-К54
		ИТОГО: 12.21				
1ПС 27,5 9 2,5-Я-1	1	КП-63.25Т	1	6.17	6.17	1-7-К69
	2	МН-1	1	2.07	2.07	1-8-К51
	3	СП-2	2	0.83	1.66	1-8-К48
	4	МН-2.25	2	1.20	2.40	1-8-К52
	5	Ф8АIII L= 220	2	0.09	0.17	Б.Ч.
	7	МН-3	1	2.14	2.14	1-8-К54
		ИТОГО: 14.61				

1.030.1-1/88. 1-2-К36 ЛИСТ 3

ФОРМАТ А4

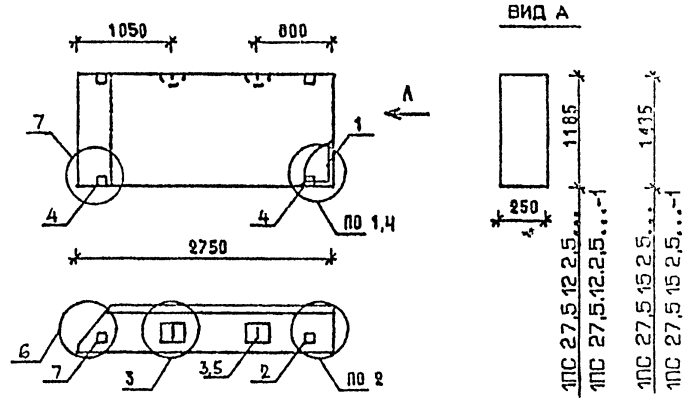

МАРКА ПАНЕЛИ	РАСХОД МАТЕРИАЛОВ: БЕТОН, М3 КЛ.В3.5	БЕТОН, М3 КЛ.В2.5	ОТДЕЛ.СЛОЙ ЦЕМ.Р-Р М100, М3	СТАЛЬ, КГ	№ УЗЛА
1ПС 27,5.12 2,5-Л	0.683	-	0.109	15,34	1,2,3,6
1ПС 27,5.12.2,5-Л-1	0.683	-	0.109	17,74	2,3,4,6,7
1ПС 27,5 15 2,5-Л	0.856	-	0.138	17,42	1,2,3,6
1ПС 27,5 15 2,5-Л-1	0.856	-	0.138	19,82	2,3,4,6,7
1ПС 27,5 12.2,5-Я	-	0.793	-	14,30	1,2,3,6
1ПС 27,5 12 2,5-Я-1	-	0.793	-	16,70	2,3,4,6,7
1ПС 27,5.15.2,5-Я	-	1.011	-	16,38	1,2,3,6
1ПС 27,5 15 2,5-Я-1	-	1.011	-	18,78	2,3,4,6,7

1. УЗЛЫ СМ. К 55
2. ВЕДОМОСТЬ РАСХОДА МАТЕРИАЛОВ СМ. РС

НАЧ.ОТД	ВОЛЬНСКИЙ	
Н.КОНТР.	ЛЕОНТЬЕВА	
ГИП	ШАЦ	
ГЛ.СПЕЦ	КОЧИН	
ГЛ.СПЕЦ	ШАНАУРОВА	
ПРОВЕР	КАДЕЛКИНА	
РАЗРАБ	МЫСОВСКИЙ	

1.030.1-1/88. 1-2-К37

ПАНЕЛИ 1ПС 27,5.12.2,5..., 1ПС 27,5.15 2,5...

СТАДИЯ	ЛИСТ	ЛИСТОВ
Р	1	3

ЦНИИЭП торгово-бытовых зданий туристских комплексов

24764 61

ФОРМАТ А4

МАРКА ПАНЕЛИ	ПОЗ.	МАРКА АРМАТУРНОГО ИЗДЕЛИЯ	КОЛ.	МАССА, КГ 1 ШТ	МАССА, КГ ВСЕГО	ОБОЗНАЧЕНИЕ ДОКУМЕНТА
1ПС 27,5 12 2,5-Л	1	КП-64.25Т	1	8.26	8.26	1-7-К70
	2	МН-1	1	2.07	2.07	1-8-К51
	3	СП-3	2	1.35	2.70	1-8-К48
	5	Ф8АIII L= 220	2	0.09	0.17	Б.Ч.
	7	МН-3	1	2.14	2.14	1-8-К54
		ИТОГО: 15.34				
1ПС 27,5 12 2,5-Л-1	1	КП-64.25Т	1	8.26	8.26	1-7-К70
	2	МН-1	1	2.07	2.07	1-8-К51
	3	СП-3	2	1.35	2.70	1-8-К48
	4	МН-2.25	2	1.20	2.40	1-8-К52
	5	Ф8АIII L= 220	2	0.09	0.17	Б.Ч.
	7	МН-3	1	2.14	2.14	1-8-К54
		ИТОГО: 17.74				
1ПС 27,5 15 2,5-Л	1	КП-65.25Т	1	10.34	10.34	1-7-К71
	2	МН-1	1	2.07	2.07	1-8-К51
	3	СП-3	2	1.35	2.70	1-8-К48
	5	Ф8АIII L= 220	2	0.09	0.17	Б.Ч.
	7	МН-3	1	2.14	2.14	1-8-К54
		ИТОГО: 17.42				
1ПС 27,5 15 2,5-Л-1	1	КП-65.25Т	1	10.34	10.34	1-7-К71
	2	МН-1	1	2.07	2.07	1-8-К51
	3	СП-3	2	1.35	2.70	1-8-К48
	4	МН-2.25	2	1.20	2.40	1-8-К52
	5	Ф8АIII L= 220	2	0.09	0.17	Б.Ч.
	7	МН-3	1	2.14	2.14	1-8-К54
		ИТОГО: 19.82				

САПР ТБЗТК | ТЛП СП | ВЕДУЩ. ВЕДУЩ. | СИНСКУР БУРГАКОВА | ВЗАМ.ИНВ | ПОДПИСЬ И ДАТА | ИНВ ПОДЛ

1.030.1-1/88. 1-2-К37 | ЛИСТ 2

ФОРМАТ А4

МАРКА ПАНЕЛИ	ПОЗ.	МАРКА АРМАТУРНОГО ИЗДЕЛИЯ	КОЛ.	МАССА, КГ 1 ШТ	МАССА, КГ ВСЕГО	ОБОЗНАЧЕНИЕ ДОКУМЕНТА
1ПС 27,5 12 2,5-Я	1	КП-64.25Т	1	8.26	8.26	1-7-К70
	2	МН-1	1	2.07	2.07	1-8-К51
	3	СП-2	2	0.83	1.66	1-8-К48
	5	Ф8АIII L= 220	2	0.09	0.17	Б.Ч.
	7	МН-3	1	2.14	2.14	1-8-К54
		ИТОГО: 14.30				
1ПС 27,5 12 2,5-Я-1	1	КП-64.25Т	1	8.26	8.26	1-7-К70
	2	МН-1	1	2.07	2.07	1-8-К51
	3	СП-2	2	0.83	1.66	1-8-К48
	4	МН-2.25	2	1.20	2.40	1-8-К52
	5	Ф8АIII L= 220	2	0.09	0.17	Б Ч
	7	МН-3	1	2.14	2.14	1-8-К54
		ИТОГО: 16.70				
1ПС 27,5 15 2,5-Я	1	КП-65.25Т	1	10.34	10.34	1-7-К71
	2	МН-1	1	2.07	2.07	1-8-К51
	3	СП-2	2	0.83	1.66	1-8-К48
	5	Ф8АIII L= 220	2	0.09	0.17	Б Ч
	7	МН-3	1	2.14	2.14	1-8-К54
		ИТОГО: 16.38				
1ПС 27,5 15 2,5-Я-1	1	КП-65.25Т	1	10.34	10.34	1-7-К71
	2	МН-1	1	2.07	2.07	1-8-К51
	3	СП-2	2	0.83	1.66	1-8-К48
	4	МН-2.25	2	1.20	2.40	1-8-К52
	5	Ф8АIII L= 220	2	0.09	0.17	Б Ч
	7	МН-3	1	2.14	2.14	1-8-К54
		ИТОГО: 18.78				

САПР ТБЗТК | ТЛП СП | ВЕДУЩ. ВЕДУЩ. | ВАНЮКР БУРГАКОВА | ВЗАМ.ИНВ | ПОДПИСЬ И ДАТА | ИНВ ПОДЛ

1.030.1-1/88. 1-2-К37 | ЛИСТ 3

24764 62

ФОРМАТ А4

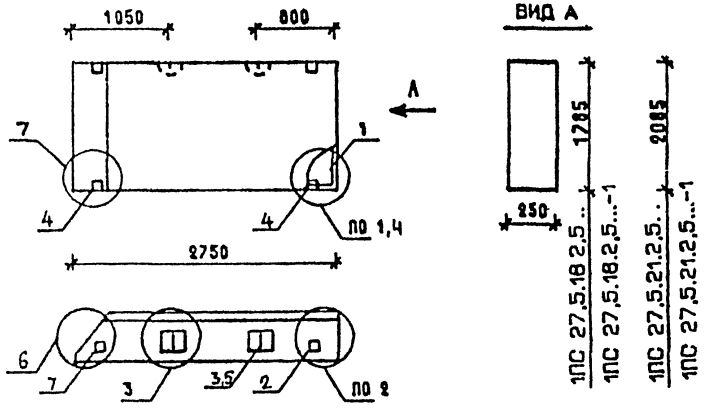

МАРКА ПАНЕЛИ	РАСХОД МАТЕРИАЛОВ				Ж
	БЕТОН, М3		ОТДЕЛ.СЛОЙ ЦЕМ.Р-Р М100, М3	СТАЛЬ, КГ	УЗЛА
	КЛ.В3.5	КЛ.В2.5			
1ПС 27,5.18.2,5-Л	1.029	-	0.165	19,51	1,2,3,6
1ПС 27,5.18.2,5-Л-1	1.029	-	0.165	21,91	2,3,4,6,7
1ПС 27,5 21.2,5-Л	1.201	-	0.193	22,81	1,2,3,6
1ПС 27,5.21.2,5-Л-1	1.201	-	0.193	25,21	2,3,4,6,7
1ПС 27,5.18.2,5-Я	-	1.193	-	18,47	1,2,3,6
1ПС 27,5.18 2,5-Я-1	-	1.193	-	20,87	2,3,4,6,7

1. УЗЛЫ СМ. К 55
2. ВЕДОМОСТЬ РАСХОДА МАТЕРИАЛОВ СМ. РС

НАЧ ОТД	ВОЛЫНСКИЙ		1.030.1-1/88. 1-2-К 38
Н.КОНТР	ЛЕОНТЬЕВА		
ГИП	ШАЦ		ПАНЕЛИ 1ПС 27,5.18.2,5..., 1ПС 27,5.21.2,5...
ГЛ.СПЕЦ	КОЧИН		СТАДИЯ Р / ЛИСТ 1 / ЛИСТОВ 3
ГЛ.СПЕЦ	ШАНАУРОВА		ЦНИИЭП ТОРГОВО-БЫТОВЫХ ЗДАНИЙ ТУРИСТСКИХ КОМПЛЕКСОВ
ПРОВЕР	КАДЕЙКИНА		
РАЗРАБ.	МЫСОВСКИЙ		

ФОРМАТ А4

МАРКА ПАНЕЛИ	ПОЗ.	МАРКА АРМАТУРНОГО ИЗДЕЛИЯ	КОЛ.	МАССА, КГ		ОБОЗНАЧЕНИЕ ДОКУМЕНТА
				1 ШТ	ВСЕГО	
1ПС 27,5.18.2,5-Л	1	КП-66.25Т	1	12.43	12.43	1-7-К 72
	2	МН-1	1	2.07	2.07	1-8-К 51
	3	СП-3	2	1.35	2.70	1-8-К 48
	5	Ф8АIII L= 220	2	0.09	0.17	Б Ч
	7	МН-3	1	2.14	2.14	1-8-К 54
	ИТОГО: 19.51					
1ПС 27,5.18.2,5-Л-1	1	КП-66.25Т	1	12.43	12.43	1-7-К 72
	2	МН-1	1	2.07	2.07	1-8-К 51
	3	СП-3	2	1.35	2.70	1-8-К 48
	4	МН-2.25	2	1.20	2.40	1-8-К 52
	5	Ф8АIII L= 220	2	0.09	0.17	Б Ч
	7	МН-3	1	2.14	2.14	1-8-К 54
	ИТОГО: 21.91					
1ПС 27,5.21.2,5-Л	1	КП-67.25Т	1	14.05	14.05	1-7-К 73
	2	МН-1	1	2.07	2.07	1-8-К 51
	3	СП-4	2	2.19	4.38	1-8-К 49
	5	Ф8АIII L= 220	2	0.09	0.17	Б.Ч
	7	МН-3	1	2.14	2.14	1-8-К 54
	ИТОГО: 22.81					
1ПС 27,5 21 2,5-Л-1	1	КП-67.25Т	1	14.05	14.05	1-7-К 73
	2	МН-1	1	2.07	2.07	1-8-К 51
	3	СП-4	2	2.19	4.38	1-8-К 49
	4	МН-2.25	2	1.20	2.40	1-8-К 52
	5	Ф8АIII L= 220	2	0.09	0.17	Б.Ч
	7	МН-3	1	2.14	2.14	1-8-К 54
	ИТОГО: 25.21					

1.030.1-1/88. 1-2-К 38 ЛИСТ 2

24764 63

ФОРМАТ А4

МАРКА ПАНЕЛИ	ПОЗ.	МАРКА АРМАТУРНОГО ИЗДЕЛИЯ	КОЛ.	МАССА, КГ 1 ШТ	МАССА, КГ ВСЕГО	ОБОЗНАЧЕНИЕ ДОКУМЕНТА
1ПС 27.5.18.2.5-Я	1	КП-66.25Т	1	12.43	12.43	1-7-К72
	2	МН-1	1	2.07	2.07	1-8-К51
	3	СП-2	2	0.83	1.66	1-8-К48
	5	Ф8АIII L= 220	2	0.09	0.17	Б.Ч.
	7	МН-3	1	2.14	2.14	1-8-К54
	ИТОГО: 18.47					
1ПС 27.5.18.2.5-Я-1	1	КП-66.25Т	1	12.43	12.43	1-7-К72
	2	МН-1	1	2.07	2.07	1-8-К51
	3	СП-2	2	0.83	1.66	1-8-К48
	4	МН-2.25	2	1.20	2.40	1-8-К52
	5	Ф8АIII L= 220	2	0.09	0.17	Б.Ч.
	7	МН-3	1	2.14	2.14	1-8-К54
	ИТОГО: 20.87					

1.030.1-1/88. 1-2-К38 | ЛИСТ 3

ФОРМАТ А4

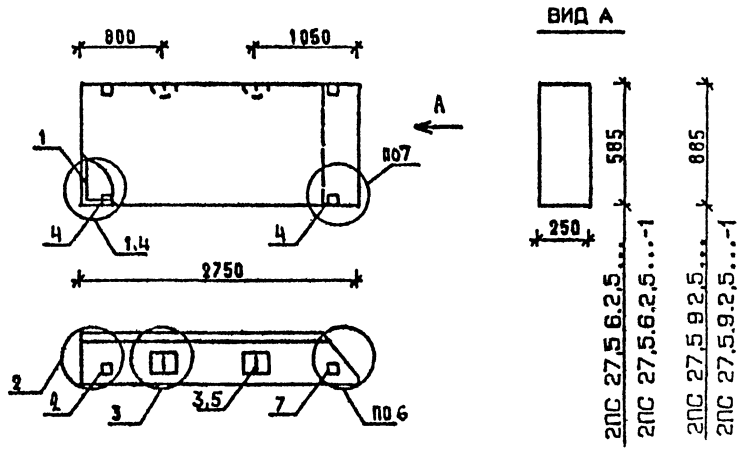

МАРКА ПАНЕЛИ	РАСХОД МАТЕРИАЛОВ: БЕТОН, М3 КЛ.В3.5	БЕТОН, М3 КЛ.В2.5	ОТДЕЛ.СЛОЙ ЦЕМ.Р-Р М100, М3	СТАЛЬ, КГ	№ УЗЛА
2ПС 27.5.6.2.5-Л	0,337	-	0,054	11,73	1,2,3,6
2ПС 27.5.6.2.5-Л-1	0,337	-	0,054	14,13	2,3,4,6,7
2ПС 27.5.9.2.5-Л	0,511	-	0,082	12,21	1,2,3,6
2ПС 27.5.9.2.5-Л-1	0,511	-	0,082	14,61	2,3,4,6,7
2ПС 27.5.6.2.5-Я	-	0,391	-	10,99	1,2,3,6
2ПС 27.5.6.2.5-Я-1	-	0,391	-	13,39	2,3,4,6,7
2ПС 27.5.9.2.5-Я	-	0,592	-	12,21	1,2,3,6
2ПС 27.5.9.2.5-Я-1	-	0,592	-	14,61	2,3,4,6,7

1. УЗЛЫ СМ. К 55
2. ВЕДОМОСТЬ РАСХОДА МАТЕРИАЛОВ СМ. РС

НАЧ.ОТД	ВОЛЬНСКИЙ	
Н.КОНТР	ЛЕОНТЬЕВА	
ГИП	ШАЦ	
ГЛ.СПЕЦ	КОЧИН	
ГЛ.СПЕЦ	ШАНАУРОВА	
ПРОВЕР.	КАДЕЛКИНА	
РАЗРАБ	МУСОВСКИЙ	

1.030.1-1/88. 1-2-К39

ПАНЕЛИ 2ПС 27.5.6.2.5..., 2ПС 27.5.9.2.5...

СТАДИЯ	ЛИСТ	ЛИСТОВ
Р	1	3

ЦНИИЭП торгово-бытовых зданий туристских комплексов

24764 64

ФОРМАТ А4

Марка панели	Поз	Марка арматурного изделия	Кол.	Масса, кг 1 шт	Масса, кг всего	Обозначение документа
2ПС 27,5 6 2,5-Л	1	КП-62.25Н	1	5.69	5.69	1-7-К68
	2	МН-1	1	2.07	2.07	1-8-К51
	3	СП-2	2	0.83	1.66	1-8-К48
	5	Ф8АIII L= 220	2	0.09	0.17	Б.Ч.
	7	МН-3	1	2.14	2.14	1-8-К54
		ИТОГО: 11.73				
2ПС 27,5 6 2,5-Л-1	1	КП-62.25Н	1	5.69	5.69	1-7-К68
	2	МН-1	1	2.07	2.07	1-8-К51
	3	СП-2	2	0.83	1.66	1-8-К48
	4	МН-2.25	2	1.20	2.40	1-8-К52
	5	Ф8АIII L= 220	2	0.09	0.17	Б.Ч.
	7	МН-3	1	2.14	2.14	1-8-К54
		ИТОГО: 14.13				
2ПС 27,5 9 2,5-Л	1	КП-63.25Н	1	6.17	6.17	1-7-К69
	2	МН-1	1	2.07	2.07	1-8-К51
	3	СП-2	2	0.83	1.66	1-8-К48
	5	Ф8АIII L= 220	2	0.09	0.17	Б.Ч.
	7	МН-3	1	2.14	2.14	1-8-К54
		ИТОГО: 12.21				
2ПС 27,5 9 2,5-Л-1	1	КП-63.25Н	1	6.17	6.17	1-7-К69
	2	МН-1	1	2.07	2.07	1-8-К51
	3	СП-2	2	0.83	1.66	1-8-К48
	4	МН-2.25	2	1.20	2.40	1-8-К52
	5	Ф8АIII L= 220	2	0.09	0.17	Б.Ч
	7	МН-3	1	2.14	2.14	1-8-К54
		ИТОГО: 14.61				

ВНКОР БУРЛАКОВА; ВЕДИЖ; ТЛП СП; САПР ТЕЗТК; ВЗАМИНВ; ПОДПИСЬ И ДАТА; ИНВ ПОДЛ

1.030.1-1/88. 1-2-К39 Лист 2

ФОРМАТ А4

Марка панели	Поз.	Марка арматурного изделия	Кол.	Масса, кг 1 шт	Масса, кг всего	Обозначение документа
2ПС 27,5.6.2,5-Я	1	КП-62.25Н	1	5.69	5.69	1-7-К68
	2	МН-1	1	2.07	2.07	1-8-К51
	3	СП-1	2	0.46	0.92	1-8-К48
	5	Ф8АIII L= 220	2	0.09	0.17	Б.Ч.
	7	МН-3	1	2.14	2.14	1-8-К54
		ИТОГО: 10.99				
2ПС 27,5.6.2,5-Я-1	1	КП-62.25Н	1	5.69	5.69	1-7-К68
	2	МН-1	1	2.07	2.07	1-8-К51
	3	СП-1	2	0.46	0.92	1-8-К48
	4	МН-2.25	2	1.20	2.40	1-8-К52
	5	Ф8АIII L= 220	2	0.09	0.17	Б Ч
	7	МН-3	1	2.14	2.14	1-8-К54
		ИТОГО: 13.39				
2ПС 27,5.9.2,5-Я	1	КП-63.25Н	1	6.17	6.17	1-7-К69
	2	МН-1	1	2.07	2.07	1-8-К51
	3	СП-2	2	0.83	1.66	1-8-К48
	5	Ф8АIII L= 220	2	0.09	0.17	Б Ч
	7	МН-3	1	2.14	2.14	1-8-К54
		ИТОГО: 12.21				
2ПС 27,5.9.2,5-Я-1	1	КП-63.25Н	1	6.17	6.17	1-7-К69
	2	МН-1	1	2.07	2.07	1-8-К51
	3	СП-2	2	0.83	1.66	1-8-К48
	4	МН-2.25	2	1.20	2.40	1-8-К52
	5	Ф8АIII L= 220	2	0.09	0.17	Б Ч
	7	МН-3	1	2.14	2.14	1-8-К54
		ИТОГО: 14.61				

ВНКОР БУРЛАКОВА; ВЕДИЖ; ТЛП СП; САПР ТЕЗТК; ВЗАМИНВ; ПОДПИСЬ И ДАТА; ИНВ ПОДЛ.

1.030.1-1/88. 1-2-К39 Лист 3

24764 65

ФОРМАТ А4

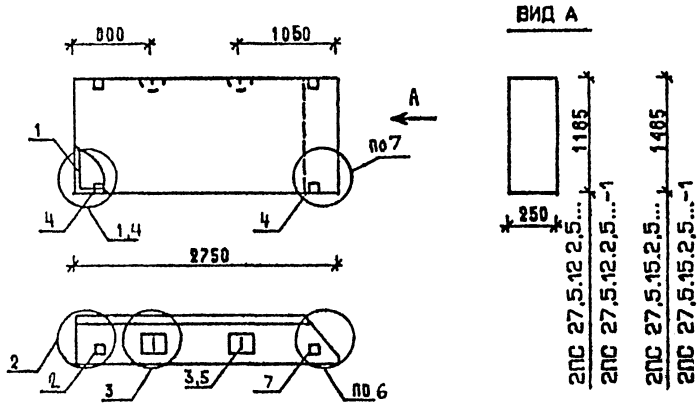

МАРКА ПАНЕЛИ	РАСХОД МАТЕРИАЛОВ				N УЗЛА
	БЕТОН, М3		ОТДЕЛ.СЛОЙ ЦЕМ.Р-Р М100, М3	СТАЛЬ, КГ	
	КЛ.В3.5	КЛ.В2.5			
2ПС 27,5 12 2,5-Л	0.683	-	0.109	15.34	1,2,3,6
2ПС 27,5 12 2,5-Л-1	0.683	-	0.109	17.74	2,3,4,6,7
2ПС 27,5 15 2,5-Л	0.856	-	0.138	17.42	1,2,3,6
2ПС 27,5 15 2,5-Л-1	0.856	-	0.138	19.82	2,3,4,6,7
2ПС 27,5 12 2,5-Я	-	0.793	-	14.30	1,2,3,6
2ПС 27,5 12 2,5-Я-1	-	0.793	-	16.70	2,3,4,6,7
2ПС 27,5 15 2,5-Я	-	1.011	-	16.38	1,2,3,6
2ПС 27,5 15 2,5-Я-1	-	1.011	-	18.78	2,3,4,6,7

1. УЗЛЫ СМ. К 55
2. ВЕДОМОСТЬ РАСХОДА МАТЕРИАЛОВ СМ.

НАЧ.ОТД	БОЛЬШОЙ		1.030.1-1/88. 1-2-К40
Н.КОНТР	ЛЕОНТЬЕВА		
ГИП	ШАЦ		ПАНЕЛИ 2ПС 27,5.12.2,5..., 2ПС 27,5.15.2,5...
ГЛ.СПЕЦ	КОЧЯН		СТАДИЯ Р / ЛИСТ 1 / ЛИСТОВ 3
ГЛ.СПЕЦ	ШАНАУРОВА		ЦНИИЭП ТОРГОВО-ВЫСТАВОЧНЫХ ЗДАНИЙ ТИРИСТОВЫХ КОМПЛЕКСОВ
ПРОВЕР	КАДЕЛИНА		
РАЗРАБ	МЫСОВСКИЙ		

ФОРМАТ А4

МАРКА ПАНЕЛИ	ПОЗ.	МАРКА АРМАТУРНОГО ИЗДЕЛИЯ	КОЛ.	МАССА, КГ		ОБОЗНАЧЕНИЕ ДОКУМЕНТА
				1 ШТ	ВСЕГО	
2ПС 27,5 12.2,5-Л	1	КП-64.25Н	1	8.26	8.26	1-7-К 70
	2	МН-1	1	2.07	2.07	1-8-К 51
	3	СП-3	2	1.35	2.70	1-8-К 48
	5	Ф8АIII L= 220	2	0.09	0.17	Б Ч
	7	МН-3	1	2.14	2.14	1-8-К 54
	ИТОГО: 15.34					
2ПС 27,5 12.2,5-Л-1	1	КП-64.25Н	1	8.26	8.26	1-7-К 70
	2	МН-1	1	2.07	2.07	1-8-К 51
	3	СП-3	2	1.35	2.70	1-8-К 48
	4	МН-2.25	2	1.20	2.40	1-8-К 52
	5	Ф8АIII L= 220	2	0.09	0.17	Б Ч
	7	МН-3	1	2.14	2.14	1-8-К 54
	ИТОГО: 17.74					
2ПС 27,5 15 2,5-Л	1	КП-65.25Н	1	10.34	10.34	1-7-К 71
	2	МН-1	1	2.07	2.07	1-8-К 51
	3	СП-3	2	1.35	2.70	1-8-К 48
	5	Ф8АIII L= 220	2	0.09	0.17	Б.Ч
	7	МН-3	1	2.14	2.14	1-8-К 54
	ИТОГО: 17.42					
2ПС 27,5 15.2,5-Л-1	1	КП-65.25Н	1	10.34	10.34	1-7-К 71
	2	МН-1	1	2.07	2.07	1-8-К 51
	3	СП-3	2	1.35	2.70	1-8-К 48
	4	МН-2.25	2	1.20	2.40	1-8-К 52
	5	Ф8АIII L= 220	2	0.09	0.17	Б Ч
	7	МН-3	1	2.14	2.14	1-8-К 54
	ИТОГО: 19.82					

1.030.1-1/88. 1-2-К40 ЛИСТ 2

24764 66

ФОРМАТ А4

МАРКА ПАНЕЛИ	ПОЗ.	МАРКА АРМАТУРНОГО ИЗДЕЛИЯ	КОЛ.	МАССА, КГ 1 ШТ	МАССА, КГ ВСЕГО	ОБОЗНАЧЕНИЕ ДОКУМЕНТА
2ПС 27,5 12 2,5-Я	1	КП-64.25Н	1	8.26	8.26	1-7-К 70
	2	МН-1	1	2.07	2.07	1-8-К 51
	3	СП-2	2	0.83	1.66	1-8-К 48
	5	Ф8АIII L= 220	2	0.09	0.17	Б.Ч.
	7	МН-3	1	2.14	2.14	1-8-К 54
	ИТОГО: 14.30					
2ПС 27,5 12 2,5-Я-1	1	КП-64.25Н	1	8.26	8.26	1-7-К 70
	2	МН-1	1	2.07	2.07	1-8-К 51
	3	СП-2	2	0.83	1.66	1-8-К 48
	4	МН-2.25	2	1.20	2.40	1-8-К 52
	5	Ф8АIII L= 220	2	0.09	0.17	Б.Ч.
	7	МН-3	1	2.14	2.14	1-8-К 54
	ИТОГО: 16.70					
2ПС 27,5 15 2,5-Я	1	КП-65.25Н	1	10.34	10.34	1-7-К 71
	2	МН-1	1	2.07	2.07	1-8-К 51
	3	СП-2	2	0.83	1.66	1-8-К 48
	5	Ф8АIII L= 220	2	0.09	0.17	Б.Ч.
	7	МН-3	1	2.14	2.14	1-8-К 54
	ИТОГО: 16.38					
2ПС 27,5 15 2,5-Я-1	1	КП-65.25Н	1	10.34	10.34	1-7-К 71
	2	МН-1	1	2.07	2.07	1-8-К 51
	3	СП-2	2	0.83	1.66	1-8-К 48
	4	МН-2.25	2	1.20	2.40	1-8-К 52
	5	Ф8АIII L= 220	2	0.09	0.17	Б.Ч.
	7	МН-3	1	2.14	2.14	1-8-К 54
	ИТОГО: 18.78					

1.030.1-1/88. 1-2-К40 | ЛИСТ 3

ФОРМАТ А4

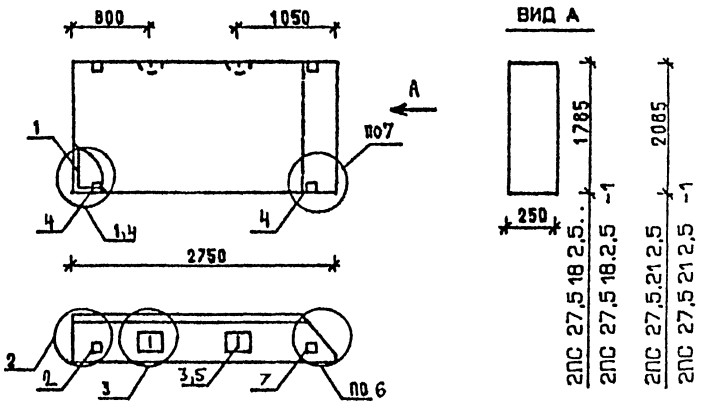

МАРКА ПАНЕЛИ	РАСХОД МАТЕРИАЛОВ: БЕТОН, М3 КЛ.В3.5	БЕТОН, М3 КЛ.В2.5	ОТДЕЛ.СЛОЙ ЦЕМ.Р-Р М100, М3	СТАЛЬ, КГ	N УЗЛА
2ПС 27,5.18 2,5-Л	1.029	-	0.165	19,51	1,2,3,6
2ПС 27,5.18 2,5-Л-1	1.029	-	0.165	21,91	2,3,4,6,7
2ПС 27,5.21.2,5-Л	1.201	-	0.193	22,81	1,2,3,6
2ПС 27,5.21.2,5-Л-1	1.201	-	0.193	25,21	2,3,4,6,7
2ПС 27,5.18 2,5-Я	-	1.193	-	18,47	1,2,3,6
2ПС 27,5.18.2,5-Я-1	-	1.193	-	20,87	2,3,4,6,7

1. УЗЛЫ СМ. К 55
2. ВЕДОМОСТЬ РАСХОДА МАТЕРИАЛОВ СМ. РС

НАЧ.ОТД	ВОЛЫНСКИЙ	
Н.КОНТР.	ЛЕОНТЬЕВА	
ГИП	ШАЦ	
ГЛ.СПЕЦ	КОЧИН	
ГЛ.СПЕЦ	ШАНАУРОВА	
ПРОВЕР.	КАДЕЛКИНА	
РАЗРАБ.	МЕССОВСКИЙ	

1.030.1-1/88. 1-2-К41

ПАНЕЛИ 2ПС 27,5.18.2,5..., 2ПС 27,5.21.2,5...

СТАДИЯ	ЛИСТ	ЛИСТОВ
Р	1	3

ЦНИИЭП торгово-бытовых зданий и туристских комплексов

24764 67

ФОРМАТ А4

МАРКА ПАНЕЛИ	ПОЗ.	МАРКА АРМАТУРНОГО ИЗДЕЛИЯ	КОЛ.	МАССА, КГ 1 ШТ	МАССА, КГ ВСЕГО	ОБОЗНАЧЕНИЕ ДОКУМЕНТА
2ПС 27,5 18 2,5-Л	1	КП-66.25Н	1	12.43	12.43	1-7-К 72
	2	МН-1	1	2.07	2.07	1-8-К 51
	3	СП-3	2	1.35	2.70	1-8-К 48
	5	ФВАIII L= 220	2	0.09	0.17	Б.Ч.
	7	МН-3	1	2.14	2.14	1-8-К 54
		ИТОГО: 19.51				
2ПС 27,5 18 2,5-Л-1	1	КП-66.25Н	1	12.43	12.43	1-7-К 72
	2	МН-1	1	2.07	2.07	1-8-К 51
	3	СП-3	2	1.35	2.70	1-8-К 48
	4	МН-2.25	2	1.20	2.40	1-8-К 52
	5	ФВАIII L= 220	2	0.09	0.17	Б.Ч.
	7	МН-3	1	2.14	2.14	1-8-К 54
		ИТОГО: 21.91				
2ПС 27,5 21 2,5-Л	1	КП-67.25Н	1	14.05	14.05	1-7-К 73
	2	МН-1	1	2.07	2.07	1-8-К 51
	3	СП-4	2	2.19	4.38	1-8-К 49
	5	ФВАIII L= 220	2	0.09	0.17	Б.Ч.
	7	МН-3	1	2.14	2.14	1-8-К 54
		ИТОГО: 22.81				
2ПС 27,5 21 2,5-Л-1	1	КП-67.25Н	1	14.05	14.05	1-7-К 73
	2	МН-1	1	2.07	2.07	1-8-К 51
	3	СП-4	2	2.19	4.38	1-8-К 49
	4	МН-2.25	2	1.20	2.40	1-8-К 52
	5	ФВАIII L= 220	2	0.09	0.17	Б.Ч.
	7	МН-3	1	2.14	2.14	1-8-К 54
		ИТОГО: 25.21				

ВИСКОР ВЕДИХ БУРДАКОВА ВЕДИХ ТЛП СП САПР ТЕЗТК ВЗАМ.ИНВ ПОДПИСЬ И ДАТА ИНВ ПОДЛ

1.030.1-1/88. 1-2-К41 ЛИСТ 2

ФОРМАТ А4

МАРКА ПАНЕЛИ	ПОЗ.	МАРКА АРМАТУРНОГО ИЗДЕЛИЯ	КОЛ.	МАССА, КГ 1 ШТ	МАССА, КГ ВСЕГО	ОБОЗНАЧЕНИЕ ДОКУМЕНТА
2ПС 27,5.18.2,5-Я	1	КП-66.25Н	1	12.43	12.43	1-7-К 72
	2	МН-1	1	2.07	2.07	1-8-К 51
	3	СП-2	2	0.83	1.66	1-8-К 48
	5	ФВАIII L= 220	2	0.09	0.17	Б Ч
	7	МН-3	1	2.14	2.14	1-8-К 54
		ИТОГО: 18.47				
2ПС 27,5.18.2,5-Я-1	1	КП-66.25Н	1	12.43	12.43	1-7-К 72
	2	МН-1	1	2.07	2.07	1-8-К 51
	3	СП-2	2	0.83	1.66	1-8-К 48
	4	МН-2.25	2	1.20	2.40	1-8-К 52
	5	ФВАIII L= 220	2	0.09	0.17	Б.Ч.
	7	МН-3	1	2.14	2.14	1-8-К 54
		ИТОГО: 20.87				

ВИСКОР ВЕДИХ БУРДАКОВА ВЕДИХ ТЛП СП САПР ТЕЗТК ВЗАМ.ИНВ ПОДПИСЬ И ДАТА ИНВ ПОДЛ

1.030.1-1/88. 1-2-К41 ЛИСТ 3

24764 68

ФОРМАТ А4

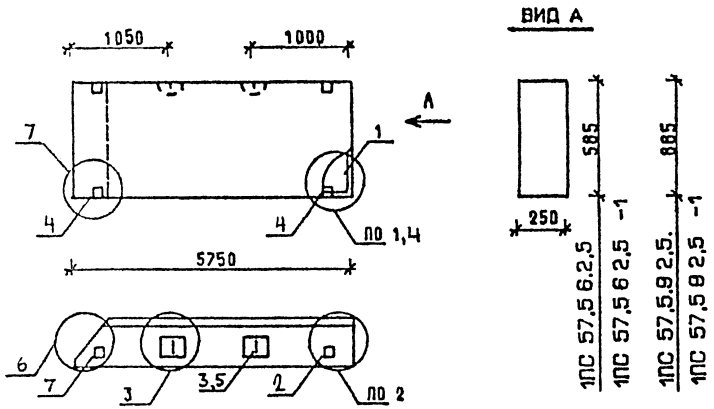

МАРКА ПАНЕЛИ	РАСХОД МАТЕРИАЛОВ				N УЗЛА
	БЕТОН, М3		ОТДЕЛ СЛОЙ ЦЕМ.Р-Р М100, М3	СТАЛЬ, КГ	
	КЛ.В3.5	КЛ.В2.5			
1ПС 57,5 6 2,5-Л	0.714	-	0.115	22,18	1,2,3,6
1ПС 57,5 6 2,5-Л-1	0.714	-	0.115	24,58	2,3,4,6,7
1ПС 57,5 9 2,5-Л	1.081	-	0.175	25,13	1,2,3,6
1ПС 57,5.9.2,5-Л-1	1.081	-	0.175	27,53	2,3,4,6,7
1ПС 57,5 6 2,5-Я	-	0.830	-	22,18	1,2,3,6
1ПС 57,5 6 2,5-Я-1	-	0.830	-	24,58	2,3,4,6,7
1ПС 57,5 9 2,5-Я	-	1.255	-	24,09	1,2,3,6
1ПС 57,5 9.2,5-Я-1	-	1.255	-	26,49	2,3,4,6,7

1 УЗЛЫ СМ К 55
2 ВЕДОМОСТЬ РАСХОДА МАТЕРИАЛОВ СМ.РС

НАЧ ОТД	ВОЛЫНСКИЙ		1.030.1-1/88. 1-2-К42
Н КОНТР	ЛЕОНТЬЕВА		
ГИП	ШАЦ		ПАНЕЛИ 1ПС 57,5.6.2,5..., 1ПС 57,5 9 2,5 ..
ГЛ.СПЕЦ	КОЧИН		
ГЛ.СПЕЦ	ШАНАУРОВА		
ПРОВЕР	КАДЕЙКИНА		
РАЗРАБ	МЫСОВСКИЙ		

СТАДИЯ	ЛИСТ	ЛИСТОВ
Р	1	3

ЦНИИЭП торгово-бытовых зданий туристских комплексов

ФОРМАТ А4

МАРКА ПАНЕЛИ	ПОЗ.	МАРКА АРМАТУРНОГО ИЗДЕЛИЯ	КОЛ.	МАССА, КГ		ОБОЗНАЧЕНИЕ ДОКУМЕНТА
				1 ШТ	ВСЕГО	
1ПС 57,5 6.2,5-Л	1	КП-68.25Т	1	16.14	16.14	1-7-К 74
	2	МН-1	1	2.07	2.07	1-8-К 51
	3	СП-2	2	0.83	1.66	1-8-К 48
	5	Ф8АIII L= 220	2	0.09	0.17	Б Ч
	7	МН-3	1	2.14	2.14	1-8-К 54
	ИТОГО: 22.18					
1ПС 57,5 6 2,5-Л-1	1	КП-68.25Т	1	16.14	16.14	1-7-К 74
	2	МН-1	1	2.07	2.07	1-8-К 51
	3	СП-2	2	0.83	1.66	1-8-К 48
	4	МН-2.25	2	1.20	2.40	1-8-К 52
	5	Ф8АIII L= 220	2	0.09	0.17	Б Ч
	7	МН-3	1	2.14	2.14	1-8-К 54
	ИТОГО: 24.58					
1ПС 57,5 9.2,5-Л	1	КП-69.25Т	1	18.05	18.05	1-7-К 75
	2	МН-1	1	2.07	2.07	1-8-К 51
	3	СП-3	2	1.35	2.70	1-8-К 48
	5	Ф8АIII L= 220	2	0.09	0.17	Б Ч
	7	МН-3	1	2.14	2.14	1-8-К 54
	ИТОГО: 25.13					
1ПС 57,5.9 2,5-Л-1	1	КП-69.25Т	1	18.05	18.05	1-7-К 75
	2	МН-1	1	2.07	2.07	1-8-К 51
	3	СП-3	2	1.35	2.70	1-8-К 48
	4	МН-2.25	2	1.20	2.40	1-8-К 52
	5	Ф8АIII L= 220	2	0.09	0.17	Б Ч.
	7	МН-3	1	2.14	2.14	1-8-К 54
	ИТОГО: 27.53					

1.030.1-1/88. 1-2-К42 ЛИСТ 2

24764 69

ФОРМАТ А4

МАРКА ПАНЕЛИ	ПОЗ.	МАРКА АРМАТУРНОГО ИЗДЕЛИЯ	КОЛ.	МАССА, КГ 1 ШТ	МАССА, КГ ВСЕГО	ОБОЗНАЧЕНИЕ ДОКУМЕНТА
1ПС 57,5 6 2,5-Я	1	КП-68.25Т	1	16.14	16.14	1-7-К 74
	2	МН-1	1	2.07	2.07	1-8-К 51
	3	СП-2	2	0.83	1.66	1-8-К 48
	5	Ф8АIII L= 220	2	0.09	0.17	Б.Ч.
	7	МН-3	1	2.14	2.14	1-8-К 54
		ИТОГО: 22.18				
1ПС 57,5 6 2,5-Я-1	1	КП-68.25Т	1	16.14	16.14	1-7-К 74
	2	МН-1	1	2.07	2.07	1-8-К 51
	3	СП-2	2	0.83	1.66	1-8-К 48
	4	МН-2.25	2	1.20	2.40	1-8-К 52
	5	Ф8АIII L= 220	2	0.09	0.17	Б.Ч
	7	МН-3	1	2.14	2.14	1-8-К 54
		ИТОГО: 24.58				
1ПС 57,5,5,2,5-Я	1	КП-69.25Т	1	18.05	18.05	1-7-К 75
	2	МН-1	1	2.07	2.07	1-8-К 51
	3	СП-2	2	0.83	1.66	1-8-К 48
	5	Ф8АIII L= 220	2	0.09	0.17	Б.Ч.
	7	МН-3	1	2.14	2.14	1-8-К 54
		ИТОГО: 24.09				
1ПС 57,5,9,2,5-Я-1	1	КП-69.25Т	1	18.05	18.05	1-7-К 75
	2	МН-1	1	2.07	2.07	1-8-К 51
	3	СП-2	2	0.83	1.66	1-8-К 48
	4	МН-2.25	2	1.20	2.40	1-8-К 52
	5	Ф8АIII L= 220	2	0.09	0.17	Б.Ч
	7	МН-3	1	2.14	2.14	1-8-К 54
		ИТОГО: 26.49				

1.030.1-1/88. 1-2-К42 | ЛИСТ 3

ФОРМАТ А4

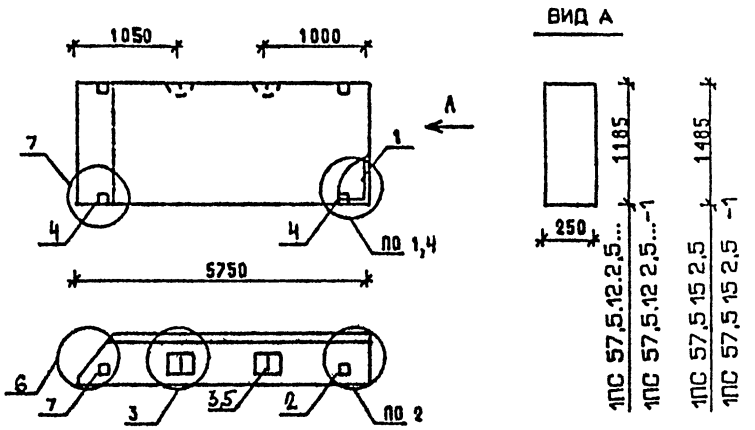

МАРКА ПАНЕЛИ	РАСХОД МАТЕРИАЛОВ: БЕТОН, М3 КЛ.В3.5	БЕТОН, М3 КЛ.В2.5	ОТДЕЛ.СЛОЙ ЦЕМ.Р-Р М100, М3	СТАЛЬ, КГ	N УЗЛА
1ПС 57,5.12.2,5-Л	1.448	-	0.234	30,92	1,2,3,6
1ПС 57,5.12.2,5-Л-1	1.448	-	0.234	33,32	2,3,4,6,7
1ПС 57,5.15.2,5-Л	1.814	-	0.293	38 89	1,2,3,6
1ПС 57,5.15.2,5-Л-1	1.814	-	0.293	41.29	2,3,4,6,7
1ПС 57,5 12.2,5-Я	-	1.681	-	29,24	1,2,3,6
1ПС 57,5 12 2,5-Я-1	-	1.681	-	31,64	2,3,4,6,7
1ПС 57,5.15.2,5-Я	-	2.107	-	35,31	1,2,3,6
1ПС 57,5.15.2,5-Я-1	-	2.107	-	37,71	2,3,4,6,7

1. УЗЛЫ СМ. К 55
2. ВЕДОМОСТЬ РАСХОДА МАТЕРИАЛОВ СМ. РС

НАЧ.ОТД.	ВОЛЫНСКИЙ	
Н.КОНТР.	ЛЕОНТЬЕВА	
Г И П	ШАЦ	
ГЛ.СПЕЦ	КОЧИН	
ГЛ.СПЕЦ	ШАНАУРОВА	
ПРОВЕР.	КАДЕЙКИНА	
РАЗРАБ.	МЫСОВСКИЙ	

1.030.1-1/88. 1-2-К43

ПАНЕЛИ 1ПС 57,5.12.2,5..., 1ПС 57,5.15.2,5...

СТАДИЯ	ЛИСТ	ЛИСТОВ
Р	1	3

ЦНИИЭП торгово-бытовых зданий туристских комплексов

24764 70

ФОРМАТ А4

Марка панели	Поз	Марка арматурного изделия	Кол.	Масса, кг 1 шт	Масса, кг всего	Обозначение документа
1ПС 57.5 12 2.5-Л	1	КП-70.25Т	1	22.16	22.16	1-7-К76
	2	МН-1	1	2.07	2.07	1-8-К51
	3	СП-4	2	2.19	4.38	1-8-К49
	5	Ф8АIII L= 220	2	0.09	0.17	Б Ч
	7	МН-3	1	2.14	2.14	1-8-К54
		ИТОГО: 30.92				
1ПС 57.5.12 2.5-Л-1	1	КП-70.25Т	1	22.16	22 16	1-7-К76
	2	МН-1	1	2.07	2.07	1-8-К51
	3	СП-4	2	2.19	4.38	1-8-К49
	4	МН-2.25	2	1.20	2.40	1-8-К52
	5	Ф8АIII L= 220	2	0.09	0.17	Б Ч
	7	МН-3	1	2.14	2.14	1-8-К54
		ИТОГО: 33.32				
1ПС 57.5.15.2.5-Л	1	КП-71.25Т	1	28.23	28 23	1-7-К77
	2	МН-1	1	2.07	2.07	1-8-К54
	3	СП-5	2	3.09	6.18	1-8-К48
	5	Ф10АIII L= 220	2	0.14	0.27	Б Ч
	7	МН-3	1	2.14	2.14	1-8-К54
		ИТОГО: 38.89				
1ПС 57.5.15.2.5-Л-1	1	КП-71.25Т	1	28 23	28 23	1-7-К77
	2	МН-1	1	2.07	2.07	1-8-К51
	3	СП-5	2	3.09	6.18	1-8-К49
	4	МН-2.25	2	1.20	2.40	1-8-К52
	5	Ф10АIII L= 220	2	0.14	0.27	Б Ч
	7	МН-3	1	2.14	2.14	1-8-К54
		ИТОГО: 41.29				

1.030.1-1/88. 1-2-К43 Лист 2

ФОРМАТ А4

Марка панели	Поз.	Марка арматурного изделия	Кол.	Масса, кг 1 шт	Масса, кг всего	Обозначение документа
1ПС 57,5 12 2,5-Я	1	КП-70.25Т	1	22.16	22.16	1-7-К76
	2	МН-1	1	2.07	2.07	1-8-К51
	3	СП-3	2	1.35	2.70	1-8-К48
	5	Ф8АIII L= 220	2	0.09	0.17	Б Ч
	7	МН-3	1	2.14	2.14	1-8-К54
		ИТОГО: 29 24				
1ПС 57,5 12 2,5-Я-1	1	КП-70.25Т	1	22.16	22 16	1-7-К76
	2	МН-1	1	2.07	2.07	1-8-К51
	3	СП-3	2	1.35	2.70	1-8-К48
	4	МН-2.25	2	1.20	2.40	1-8-К52
	5	Ф8АIII L= 220	2	0.09	0.17	Б Ч
	7	МН-3	1	2.14	2.14	1-8-К54
		ИТОГО: 31.64				
1ПС 57,5.15 2,5-Я	1	КП-71.25Т	1	28.23	28.23	1-7-К77
	2	МН-1	1	2.07	2.07	1-8-К51
	3	СП-3	2	1.35	2.70	1-8-К48
	5	Ф8АIII L= 220	2	0.09	0.17	Б Ч
	7	МН-3	1	2.14	2.14	1-8-К54
		ИТОГО: 35 31				
1ПС 57,5.15 2,5-Я-1	1	КП-71.25Т	1	28.23	28 23	1-7-К77
	2	МН-1	1	2.07	2.07	1-8-К51
	3	СП-3	2	1.35	2.70	1-8-К48
	4	МН-2.25	2	1.20	2.40	1-8-К52
	5	Ф8АIII L= 220	2	0.09	0.17	Б Ч
	7	МН-3	1	2.14	2.14	1-8-К54
		ИТОГО: 37.71				

1.030.1-1/88. 1-2-К43 Лист 3

24764 71

ФОРМАТ А4

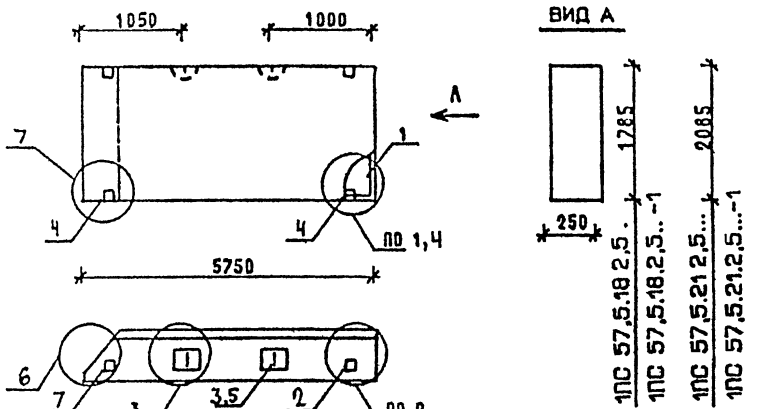

МАРКА ПАНЕЛИ	РАСХОД МАТЕРИАЛОВ				№ УЗЛА
	БЕТОН, м3		ОТДЕЛ.СЛОЙ ЦЕМ.Р-Р М100, м3	СТАЛЬ, КГ	
	КЛ.В3.5	КЛ.В2.5			
1ПС 57,5.18 2,5-Л	2.180	-	0.352	46 05	1,2,3,6
1ПС 57,5 18 2.5-Л-1	2.180	-	0.352	48.45	2,3,4,6,7
1ПС 57,5 21 2,5-Л	2.546	-	0.412	51.16	1,2,3,6
1ПС 57 5 21.2,5-Л-1	2.546	-	0.412	53.56	2,3,4,6,7
1ПС 57,5.18 2,5-Я	-	2.532	-	41 11	1,2,3,6
1ПС 57,5 18.2,5-Я-1	-	2.532	-	43.51	2,3,4,6,7

1 УЗЛЫ СМ К 55
2. ВЕДОМОСТЬ РАСХОДА МАТЕРИАЛОВ СМ. РС

НАЧ ОТД	ВОЛЫНСКИЙ	
Н.КОНТР	ЛГОНТЬЕВА	
ГИП	ШАЦ	
ГЛ.СПЕЦ	КОЧН	
ГЛ.СПЕЦ	ШАНАУРОВА	
ПРОВЕР	КАДЕЖИНА	
РАЗРАБ	МУСОВСКИЙ	

1.030.1-1/88. 1-2-К44

ПАНЕЛИ
1ПС 57,5.18.2,5. .,
1ПС 57,5.21.2,5...

СТАДИЯ	ЛИСТ	ЛИСТОВ
Р	1	3

ЦНИИЭП торгово-бытовых зданий туристских комплексов

ФОРМАТ А4

МАРКА ПАНЕЛИ	ПОЗ.	МАРКА АРМАТУРНОГО ИЗДЕЛИЯ	КОЛ.	МАССА, КГ		ОБОЗНАЧЕНИЕ ДОКУМЕНТА
				1 ШТ	ВСЕГО	
1ПС 57,5.18.2,5-Л	1	КП-72.25Т	1	32.35	32 35	1-7-К 78
	2	МН-1	1	2.07	2.07	1-8-К 51
	3	СП-6	2	4.61	9.22	1-8-К50
	5	Ф10АIII L= 220	2	0.14	0.27	Б.Ч
	7	МН-3	1	2.14	2.14	1-8-К54
	ИТОГО: 46.05					
1ПС 57,5 18.2,5-Л-1	1	КП-72.25Т	1	32.35	32.35	1-7-К 78
	2	МН-1	1	2.07	2.07	1-8-К 51
	3	СП-6	2	4.61	9.22	1-8-К 50
	4	МН-2.25	2	1.20	2.40	1-8-К52
	5	Ф10АIII L= 220	2	0.14	0.27	Б Ч.
	7	МН-3	1	2.14	2.14	1-8-К54
	ИТОГО: 48.45					
1ПС 57,5.21.2,5-Л	1	КП-73.25Т	1	37.46	37.46	1-7-К 79
	2	МН-1	1	2.07	2.07	1-8-К 51
	3	СП-6	2	4.61	9.22	1-8-К 50
	5	Ф10АIII L= 220	2	0.14	0.27	Б Ч
	7	МН-3	1	2.14	2.14	1-8-К 54
	ИТОГО: 51.16					
1ПС 57,5.21.2,5-Л-1	1	КП-73.25Т	1	37.46	37 46	1-7-К 79
	2	МН-1	1	2.07	2.07	1-8-К 51
	3	СП-6	2	4.61	9.22	1-8-К 50
	4	МН-2.25	2	1.20	2.40	1-8-К 52
	5	Ф10АIII L= 220	2	0.14	0.27	Б.Ч.
	7	МН-3	1	2.14	2.14	1-8-К 54
	ИТОГО: 53 56					

1.030.1-1/88. 1-2-К44 ЛИСТ 2

24764 72

ФОРМАТ А4

МАРКА ПАНЕЛИ	ПОЗ	МАРКА АРМАТУРНОГО ИЗДЕЛИЯ	КОЛ	МАССА, КГ 1 ШТ	МАССА, КГ ВСЕГО	ОБОЗНАЧЕНИЕ ДОКУМЕНТА
1ПС 57,5 18 2,5-Я	1	КП-72.25Т	1	32 35	32.35	1-7-К 78
	2	МН-1	1	2.07	2.07	1-8-К 51
	3	СП-4	2	2.19	4.38	1-8-К 49
	5	Ф8AIII L= 220	2	0.09	0.17	Б Ч
	7	МН-3	1	2.14	2.14	1-8-К 54
	ИТОГО: 41 11					
1ПС 57,5 18 2,5-Я-1	1	КП-72.25Т	1	32 35	32 35	1-7-К 78
	2	МН-1	1	2.07	2.07	1-8-К 51
	3	СП-4	2	2.19	4.38	1-8-К 49
	4	МН-2.25	2	1.20	2.40	1-8-К 52
	5	Ф8AIII L= 220	2	0.09	0.17	Б Ч
	7	МН-3	1	2.14	2.14	1-8-К 54
	ИТОГО: 43 51					

1.030.1-1/88. 1-2-К 44

ЛИСТ 3

ФОРМАТ А4

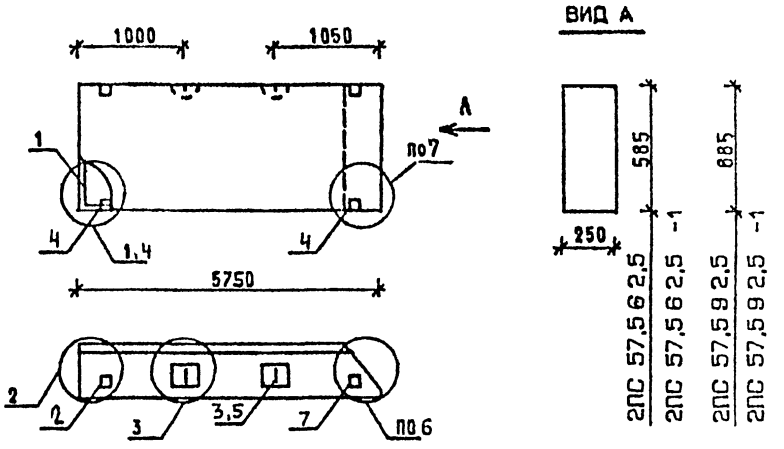

МАРКА ПАНЕЛИ	РАСХОД МАТЕРИАЛОВ: БЕТОН, М3 КЛ.В3.5	БЕТОН, М3 КЛ.В2.5	ОТДЕЛ.СЛОЙ ЦЕМ.Р-Р М100, М3	СТАЛЬ, КГ	N УЗЛА
2ПС 57,5 6 2,5-Л	0.714	-	0.115	22,18	1,2,3,6
2ПС 57,5 6 2,5-Л-1	0.714	-	0.115	24,58	2,3,4,6,7
2ПС 57,5 9 2,5-Л	1.081	-	0.175	25,13	1,2,3,6
2ПС 57,5 9 2,5-Л-1	1.081	-	0.175	27,53	2,3,4,6,7
2ПС 57,5 6 2,5-Я	-	0.830	-	22,18	1,2,3,6
2ПС 57,5 6 2,5-Я-1	-	0.830	-	24,58	2,3,4,6,7
2ПС 57,5 9 2,5-Я	-	1.255	-	24,09	1,2,3,6
2ПС 57,5 9 2,5-Я-1	-	1.255	-	26,49	2,3,4,6,7

1 УЗЛЫ СМ К 55

2. ВЕДОМОСТЬ РАСХОДА МАТЕРИАЛОВ СМ. РС

НАЧ.ОТД	БОЛЬЧСКИЙ	
Н.КОНТР	ЛЕОНТЬЕВА	
ГИП	ШАЦ	
ГЛ.СПЕЦ	КОЧИН	
ГЛ.СПЕЦ	ШАНАУРОВА	
ПРОВЕР	КАДЕЙКИНА	
РАЗРАБ	МЫСОВСКИЙ	

1.030.1-1/88. 1-2-К 45

ПАНЕЛИ 2ПС 57,5.6 2,5 2ПС 57,5 9.2,5..

СТАДИЯ	ЛИСТ	ЛИСТОВ
Р	1	3

ЦНИИЭП торгово-бытовых зданий туристских комплексов

24764 73

ФОРМАТ А4

Марка панели	Поз.	Марка арматурного изделия	Кол.	Масса, кг 1 шт	Масса, кг всего	Обозначение документа
2ПС 57,5 Б 2,5-Л	1	КП-68.25Н	1	16.14	16.14	1-7-К 74
	2	МН-1	1	2.07	2.07	1-8-К 51
	3	СП-2	2	0.83	1.66	1-8-К 48
	5	Ф8АIII L= 220	2	0.09	0.17	Б.Ч.
	7	МН-3	1	2.14	2.14	1-8-К 54
		ИТОГО: 22.18				
2ПС 57,5 Б 2,5-Л-1	1	КП-68.25Н	1	16.14	16.14	1-7-К 74
	2	МН-1	1	2.07	2.07	1-8-К 51
	3	СП-2	2	0.83	1.66	1-8-К 48
	4	МН-2.25	2	1.20	2.40	1-8-К 52
	5	Ф8АIII L= 220	2	0.09	0.17	Б.Ч.
	7	МН-3	1	2.14	2.14	1-8-К 54
		ИТОГО: 24.58				
2ПС 57,5 Б 2,5-Л	1	КП-69.25Н	1	18.05	18.05	1-7-К 75
	2	МН-1	1	2.07	2.07	1-8-К 51
	3	СП-3	2	1.35	2.70	1-8-К 48
	5	Ф8АIII L= 220	2	0.09	0.17	Б.Ч.
	7	МН-3	1	2.14	2.14	1-8-К 54
		ИТОГО: 25.13				
2ПС 57,5 Б 2,5-Л-1	1	КП-69.25Н	1	18.05	18.05	1-7-К 75
	2	МН-1	1	2.07	2.07	1-8-К 51
	3	СП-3	2	1.35	2.70	1-8-К 48
	4	МН-2.25	2	1.20	2.40	1-8-К 52
	5	Ф8АIII L= 220	2	0.09	0.17	Б.Ч.
	7	МН-3	1	2.14	2.14	1-8-К 54
		ИТОГО: 27.53				

Виюкр | Ведмик | Бурлакова | Т/П | СП | САПР | ТБЗТК | Взам.инв | Подпись и дата | Инв. подл.

1.030.1-1/88. 1-2-К 45 | Лист 2

ФОРМАТ А4

Марка панели	Поз.	Марка арматурного изделия	Кол.	Масса, кг 1 шт	Масса, кг всего	Обозначение документа
2ПС 57,5 Б 2,5-Я	1	КП-68.25Н	1	16.14	16.14	1-7-К 74
	2	МН-1	1	2.07	2.07	1-8-К 51
	3	СП-2	2	0.83	1.66	1-8-К 48
	5	Ф8АIII L= 220	2	0.09	0.17	Б.Ч.
	7	МН-3	1	2.14	2.14	1-8-К 54
		ИТОГО: 22.18				
2ПС 57,5 Б 2,5-Я-1	1	КП-68.25Н	1	16.14	16.14	1-7-К 74
	2	МН-1	1	2.07	2.07	1-8-К 51
	3	СП-2	2	0.83	1.66	1-8-К 48
	4	МН-2.25	2	1.20	2.40	1-8-К 52
	5	Ф8АIII L= 220	2	0.09	0.17	Б.Ч.
	7	МН-3	1	2.14	2.14	1-8-К 54
		ИТОГО: 24.58				
2ПС 57,5 Б 2,5-Я	1	КП-69.25Н	1	18.05	18.05	1-7-К 75
	2	МН-1	1	2.07	2.07	1-8-К 51
	3	СП-2	2	0.83	1.66	1-8-К 48
	5	Ф8АIII L= 220	2	0.09	0.17	Б.Ч.
	7	МН-3	1	2.14	2.14	1-8-К 54
		ИТОГО: 24.09				
2ПС 57,5 Б 2,5-Я-1	1	КП-69.25Н	1	18.05	18.05	1-7-К 75
	2	МН-1	1	2.07	2.07	1-8-К 51
	3	СП-2	2	0.83	1.66	1-8-К 48
	4	МН-2.25	2	1.20	2.40	1-8-К 52
	5	Ф8АIII L= 220	2	0.09	0.17	Б.Ч.
	7	МН-3	1	2.14	2.14	1-8-К 54
		ИТОГО: 26.49				

Виюкр | Ведмик | Бурлакова | Т/П | СП | САПР | ТБЗТК | Взам.инв | Подпись и дата | Инв. подл.

1.030.1-1/88. 1-2-К 45 | Лист 3

24764 74

ФОРМАТ А4

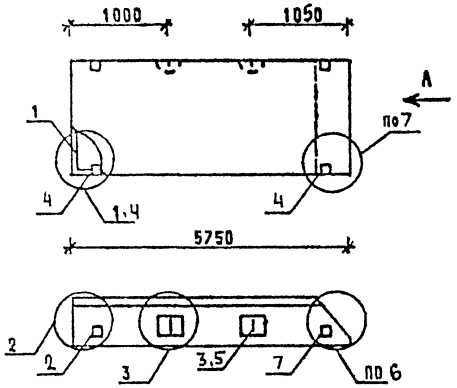

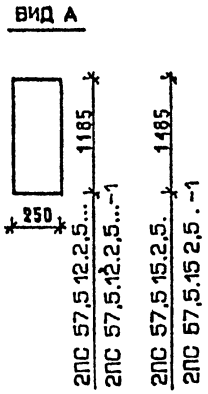

МАРКА ПАНЕЛИ	РАСХОД МАТЕРИАЛОВ				N УЗЛА
	БЕТОН, М3		ОТДЕЛ.СЛОЙ ЦЕМ.Р-Р М100, М3	СТАЛЬ, КГ	
	КЛ.В3.5	КЛ.В2.5			
2ПС 57,5 12 2,5-Л	1.448	-	0.234	30,92	1,2,3,6
2ПС 57,5 12 2,5-Л-1	1.448	-	0.234	33,32	2,3,4,6,7
2ПС 57,5 15 2,5-Л	1.814	-	0.293	38,89	1,2,3,6
2ПС 57,5 15 2,5-Л-1	1.814	-	0.293	41.29	2,3,4,6,7
2ПС 57,5 12 2,5-Я	-	1.681	-	29,24	1,2,3,6
2ПС 57,5 12 2,5-Я-1	-	1.681	-	31,64	2,3,4,6,7
2ПС 57,5.15.2,5-Я	-	2.107	-	35 31	1,2,3,6
2ПС 57,5 15 2,5-Я-1	-	2.107	-	37 71	2,3,4,6,7

1 УЗЛЫ СМ К 55.
2. ВЕДОМОСТЬ РАСХОДА МАТЕРИАЛОВ СМ. РС

НАЧ ОТД	ВОЛЫНСКИЙ	
Н.КОНТР.	ЛЕОНТЬЕВА	
ГИП	ШАЦ	
ГЛ.СПЕЦ	КОЧИН	
ГЛ.СПЕЦ	ШАНАУРОВА	
ПРОВЕР	КАДЕЛКИНА	
РАЗРАБ	МЫСОВСКИЙ	

1.030.1-1/88. 1-2-К 46

ПАНЕЛИ
2ПС 57,5.12.2,5...,
2ПС 57,5.15.2,5...

СТАДИЯ	ЛИСТ	ЛИСТОВ
Р	1	3

ЦНИИЭП торгово-бытовых зданий и туристских комплексов

ФОРМАТ А4

МАРКА ПАНЕЛИ	ПОЗ.	МАРКА АРМАТУРНОГО ИЗДЕЛИЯ	КОЛ.	МАССА, КГ		ОБОЗНАЧЕНИЕ ДОКУМЕНТА
				1 ШТ	ВСЕГО	
2ПС 57,5.12.2,5-Л	1	КП-70.25Н	1	22.16	22.16	1-7-К76
	2	МН-1	1	2.07	2.07	1-8-К51
	3	СП-4	2	2.19	4.38	1-8-К49
	5	Ф8АIII L= 220	2	0.09	0.17	Б Ч
	7	МН-3	1	2.14	2.14	1-8-К54
	ИТОГО: 30.92					
2ПС 57,5.12 2,5-Л-1	1	КП-70.25Н	1	22.16	22.16	1-7-К76
	2	МН-1	1	2.07	2.07	1-8-К51
	3	СП-4	2	2.19	4.38	1-8-К49
	4	МН-2.25	2	1.20	2.40	1-8-К52
	5	Ф8АIII L= 220	2	0.09	0.17	Б Ч
	7	МН-3	1	2.14	2.14	1-8-К54
	ИТОГО: 33.32					
2ПС 57,5 15 2,5-Л	1	КП-71.25Н	1	28.23	28 23	1-7-К77
	2	МН-1	1	2.07	2.07	1-8-К51
	3	СП-5	2	3.09	6.18	1-8-К49
	5	Ф10АIII L= 220	2	0.14	0.27	Б Ч
	7	МН-3	1	2.14	2.14	1-8-К54
	ИТОГО: 38.89					
2ПС 57,5.15 2,5-Л-1	1	КП-71.25Н	1	28.23	28.23	1-7-К77
	2	МН-1	1	2.07	2.07	1-8-К51
	3	СП-5	2	3.09	6.18	1-8-К49
	4	МН-2.25	2	1.20	2.40	1-8-К52
	5	Ф10АIII L= 220	2	0.14	0.27	Б.Ч
	7	МН-3	1	2.14	2.14	1-8-К54
	ИТОГО: 41.29					

1.030.1-1/88. 1-2-К 46 | ЛИСТ 2

24764 75

ФОРМАТ А4

МАРКА ПАНЕЛИ	ПОЗ.	МАРКА АРМАТУРНОГО ИЗДЕЛИЯ	КОЛ.	МАССА, КГ 1 ШТ	МАССА, КГ ВСЕГО	ОБОЗНАЧЕНИЕ ДОКУМЕНТА
2ПС 57,5 12 2,5-Я	1	КП-70.25Н	1	22.16	22.16	1-7-К76
	2	МН-1	1	2.07	2.07	1-8-К51
	3	СП-3	2	1.35	2.70	1-8-К48
	5	Ф8АIII L= 220	2	0.09	0.17	Б.Ч.
	7	МН-3	1	2.14	2.14	1-8-К54
	ИТОГО: 29.24.					
2ПС 57,5 12 2,5-Я-1	1	КП-70.25Н	1	22.16	22.16	1-7-К76
	2	МН-1	1	2.07	2.07	1-8-К51
	3	СП-3	2	1.35	2.70	1-8-К48
	4	МН-2.25	2	1.20	2.40	1-8-К52
	5	Ф8АIII L= 220	2	0.09	0.17	Б.Ч.
	7	МН-3	1	2.14	2.14	1-8-К54
	ИТОГО: 31.64					
2ПС 57,5.15.2,5-Я	1	КП-71.25Н	1	28.23	28.23	1-7-К77
	2	МН-1	1	2.07	2.07	1-8-К51
	3	СП-3	2	1.35	2.70	1-8-К48
	5	Ф8АIII L= 220	2	0.09	0.17	Б.Ч.
	7	МН-3	1	2.14	2.14	1-8-К54
	ИТОГО: 35.31					
2ПС 57,5 15 2,5-Я-1	1	КП-71.25Н	1	28.23	28.23	1-7-К77
	2	МН-1	1	2.07	2.07	1-8-К51
	3	СП-3	2	1.35	2.70	1-8-К48
	4	МН-2.25	2	1.20	2.40	1-8-К52
	5	Ф8АIII L= 220	2	0.09	0.17	Б.Ч.
	7	МН-3	1	2.14	2.14	1-8-К54
	ИТОГО: 37.71					

1.030.1-1/88. 1-2-К46 | ЛИСТ 3

ФОРМАТ А4

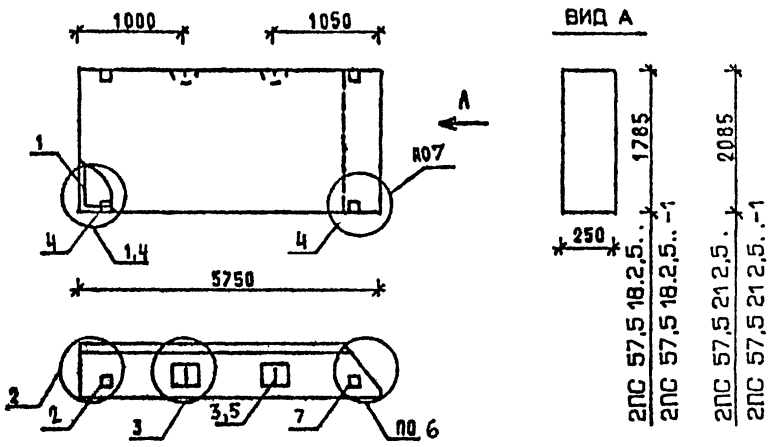

МАРКА ПАНЕЛИ	РАСХОД МАТЕРИАЛОВ: БЕТОН, М3 КЛ.В3.5	БЕТОН, М3 КЛ.В2.5	ОТДЕЛ.СЛОЙ ЦЕМ.Р-Р М100, М3	СТАЛЬ, КГ	N УЗЛА
2ПС 57,5 18 2,5-Л	2,180	-	0,352	46,05	1,2,3,6
2ПС 57,5.18.2,5-Л-1	2,180	-	0,352	48,45	2,3,4,6,7
2ПС 57,5.21 2,5-Л	2,546	-	0,412	51,16	1,2,3,6
2ПС 57,5.21.2,5-Л-1	2,546	-	0,41 2	53,56	2,3,4,6,7
2ПС 57,5.18.2,5-Я	-	2,532	-	41,11	1,2,3,6
2ПС 57,5.18.2,5-Я-1	-	2,532	-	43,51	2,3,4,6,7

1. УЗЛЫ СМ. К 55
2. ВЕДОМОСТЬ РАСХОДА МАТЕРИАЛОВ СМ. РС

НАЧ.ОТД	ВОЛЬНСКИЙ	
Н.КОНТР	ЛЕОНТЬЕВА	
ГИП	ШАЦ	
ГЛ.СПЕЦ	КОЗЯН	
ГЛ.СПЕЦ	ШАНАУРОВА	
ПРОВЕР	КАДЕРХИНА	
РАЗРАБ.	МЫСОВСКИЙ	

1.030.1-1/88. 1-2-К47

ПАНЕЛИ 2ПС 57,5.18.2,5..., 2ПС 57,5.21.2,5...

СТАДИЯ	ЛИСТ	ЛИСТОВ
Р	1	3

ЦНИИЭП торгово-бытовых зданий туристских комплексов

24764 76

ФОРМАТ А4

МАРКА ПАНЕЛИ	ПОЗ.	МАРКА АРМАТУРНОГО ИЗДЕЛИЯ	КОЛ.	МАССА, КГ 1 ШТ	МАССА, КГ ВСЕГО	ОБОЗНАЧЕНИЕ ДОКУМЕНТА
2ПС 57,5 18 2,5-Л	1	КП-72.25Н	1	32.35	32.35	1-7-К 78
	2	МН-1	1	2.07	2.07	1-8-К 51
	3	СП-6	2	4.61	9.22	1-8-К 50
	5	Ф10АIII L= 220	2	0.14	0.27	Б Ч
	7	МН-3	1	2.14	2.14	1-8-К 54
	ИТОГО: 46.05					
2ПС 57,5 18 2,5-Л-1	1	КП-72.25Н	1	32 35	32.35	1-7-К 78
	2	МН-1	1	2.07	2.07	1-8-К 51
	3	СП-6	2	4.61	9.22	1-8-К 50
	4	МН-2.25	2	1.20	2.40	1-8-К 52
	5	Ф10АIII L= 220	2	0.14	0.27	Б Ч.
	7	МН-3	1	2.14	2.14	1-8-К 54
	ИТОГО: 48.45					
2ПС 57,5 21 2,5-Л	1	КП-73.25Н	1	37.46	37.46	1-7-К 79
	2	МН-1	1	2.07	2.07	1-8-К 51
	3	СП-6	2	4.61	9.22	1-8-К 50
	5	Ф10АIII L= 220	2	0.14	0.27	Б Ч
	7	МН-3	1	2.14	2.14	1-8-К 54
	ИТОГО: 51 16					
2ПС 57,5 21 2,5-Л-1	1	КП-73.25Н	1	37.46	37.46	1-7-К 79
	2	МН-1	1	2.07	2.07	1-8-К 51
	3	СП-6	2	4.61	9.22	1-8-К 50
	4	МН-2.25	2	1.20	2.40	1-8-К 52
	5	Ф10АIII L= 220	2.	0.14	0.27	Б.Ч.
	7	МН-3	1	2.14	2.14	1-8-К 54
	ИТОГО: 53.56					

1.030.1-1/88. 1-2-К47 ЛИСТ 2

ФОРМАТ А4

МАРКА ПАНЕЛИ	ПОЗ.	МАРКА АРМАТУРНОГО ИЗДЕЛИЯ	КОЛ.	МАССА, КГ 1 ШТ	МАССА, КГ ВСЕГО	ОБОЗНАЧЕНИЕ ДОКУМЕНТА
2ПС 57,5 18,2,5-Я	1	КП-72.25Н	1	32.35	32.35	1-7-К 78
	2	МН-1	1	2.07	2.07	1-8-К 51
	3	СП-4	2	2.19	4.38	1-8-К 49
	5	Ф8АIII L= 220	2	0.09	0.17	Б Ч
	7	МН-3	1	2.14	2.14	1-8-К 54
	ИТОГО: 41.11					
2ПС 57,5 18,2,5-Я-1	1	КП-72.25Н	1	32.35	32.35	1-7-К 78
	2	МН-1	1	2.07	2.07	1-8-К 51
	3	СП-4	2	2.19	4.38	1-8-К 49
	4	МН-2.25	2	1.20	2.40	1-8-К 52
	5	Ф8АIII L= 220	2	0.09	0.17	Б.Ч
	7	МН-3	1	2.14	2.14	1-8-К 54
	ИТОГО: 43.51					

1.030.1-1/88. 1-2-К47 ЛИСТ 3

24764 77

ФОРМАТ А4

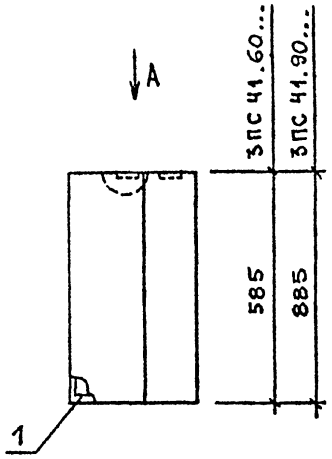

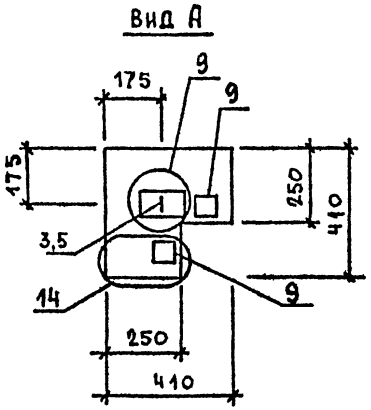

МАРКА ПАНЕЛИ	РАСХОД МАТЕРИАЛОВ			
	БЕТОН, М3		ОТДЕЛ.СЛОЙ ЦЕМ.Р-Р М100, М3	СТАЛЬ, КГ
	КЛ.В3.5	КЛ.В2.5		
ЗПС 41 60 25-Л	0,072	-	0,009	4,20
ЗПС 41 90 25-Л	0,111	-	0,013	4,53
ЗПС 41 60.25-Я	-	0,081	-	4,20
ЗПС 41.90 25-Я	-	0,124	-	4,53

1 УЗЛЫ СМ К 55
2 ВЕДОМОСТЬ РАСХОДА МАТЕРИАЛОВ СМ РС

НАЧ ОТД	ВОЛОСКИЙ		1.030.1-1/88. 1-2-К48
Н КОНТР	ЛЕОНТЬЕВА		
ГИП	ШАЦ		ПАНЕЛИ ЗПС 41 60 25 ..., ЗПС 41.90.25...,
ГЛ СПЕЦ	КОЗИН		
ГЛ СПЕЦ	ШАКИРОВА		
ПРОВЕР	ЛЕОНТЬЕВА		
РАЗРАБ	АЛЕКСЕЕВА		

СТАДИЯ	ЛИСТ	ЛИСТОВ
Р	1	2

ЦНИИЭП торгово-бытовых зданий тиристорных комплексов

ФОРМАТ А4

МАРКА ПАНЕЛИ	ПОЗ.	МАРКА АРМАТУРНОГО ИЗДЕЛИЯ	КОЛ.	МАССА, КГ		ОБОЗНАЧЕНИЕ ДОКУМЕНТА
				1 ШТ	ВСЕГО	
ЗПС 41.60.25-Л	1	КП-76.25	1	1.15	1.15	1-7-К82
	3	СП-1	1	0.46	0.46	1-8-К48
	5	Ф8AIII L= 220	1	0.09	0.09	Б Ч.
	9	МН-5	2	1.25	2.50	1-8-К56
	ИТОГО: 4.20					
ЗПС 41.90.25-Л	1	КП-77.25	1	1.48	1.48	1-7-К84
	3	СП-1	1	0.46	0.46	1-8-К48
	5	Ф8AIII L= 220	1	0.09	0.09	Б Ч
	9	МН-5	2	1.25	2.50	1-8-К56
	ИТОГО: 4.53					
ЗПС 41.60.25-Я	1	КП-76.25	1	1.15	1.15	1-7-К82
	3	СП-1	1	0.46	0.46	1-8-К48
	5	Ф8AIII L= 220	1	0.09	0.09	Б.Ч
	9	МН-5	2	1.25	2.50	1-8-К56
	ИТОГО: 4.20					
ЗПС 41.90.25-Я	1	КП-77.25	1	1.48	1.48	1-7-К84
	3	СП-1	1	0.46	0.46	1-8-К48
	5	Ф8AIII L= 220	1	0.09	0.09	Б Ч
	9	МН-5	2	1.25	2.50	1-8-К56
	ИТОГО: 4.53					

1.030.1-1/88. 1-2-К48 ЛИСТ 2

24764 78

ФОРМАТ А4

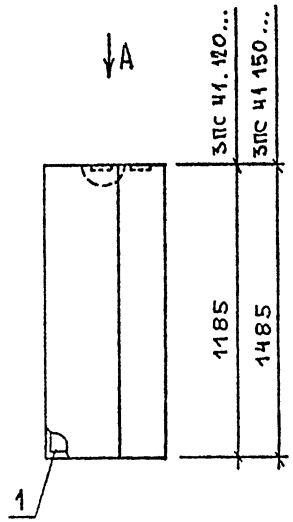

Вид А

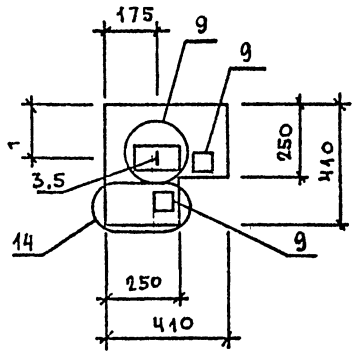

МАРКА ПАНЕЛИ	РАСХОД МАТЕРИАЛОВ			
	БЕТОН, М3		ОТДЕЛ.СЛОЙ ЦЕМ.Р-Р М100, М3	СТАЛЬ, КГ
	КЛ.В3.5	КЛ.В2.5		
3ПС 41.120 25- Л	0,150	-	0,017	5,04
3ПС 41 150 25- Л	0,186	-	0,022	5,92
3ПС 41 120 25- Я	-	0,166	-	5,04
3ПС 41 150 25- Я	-	0,201	-	5,55

1. УЗЛЫ СМ. К 55
2. ВЕДОМОСТЬ РАСХОДА МАТЕРИАЛОВ СМ. РС

НАЧОТД			1.030.1-1/88. 1-2-К49
НКОНТР			
ГИП			ПАНЕЛИ 3ПС 41 120 25 .., 3ПС 41 150 25 ..
ГИНЖ			
ГИНЖ			
ПРОВЕР	ЛЕОНТЬЕВА		
РАЗРАБ	АЛЕКСЕЕВА		

СТАДИЯ	ЛИСТ	ЛИСТОВ
Р	1	2

ЦНИИЭП торгово-бытовых зданий и туристских комплексов

ФОРМАТ А4

МАРКА ПАНЕЛИ	ПОЗ.	МАРКА АРМАТУРНОГО ИЗДЕЛИЯ	КОЛ.	МАССА, КГ		ОБОЗНАЧЕНИЕ ДОКУМЕНТА
				1 ШТ	ВСЕГО	
3ПС 41.120.25-Л	1	КП-78.25	1	1.99	1.99	1-7-К86
	3	СП-1	1	0.46	0.46	1-8-К48
	5	Ф8АIII L= 220	1	0.09	0.09	БЧ
	9	МН-5	2	1.25	2.50	1-8-К56
	ИТОГО: 5.04					
3ПС 41.150.25-Л	1	КП-79.25	1	2.50	2.50	1-7-К88
	3	СП-2	1	0.83	0.83	1-8-К48
	5	Ф8АIII L= 220	1	0.09	0.09	БЧ
	9	МН-5	2	1.25	2.50	1-8-К56
	ИТОГО: 5.92					
3ПС 41.120.25-Я	1	КП-78.25	1	1.99	1.99	1-7-К86
	3	СП-1	1	0.46	0.46	1-8-К48
	5	Ф8АIII L= 220	1	0.09	0.09	БЧ
	9	МН-5	2	1.25	2.50	1-8-К56
	ИТОГО: 5.04					
3ПС 41.150.25-Я	1	КП-79.25	1	2.50	2.50	1-7-К88
	3	СП-1	1	0.46	0.46	1-8-К48
	5	Ф8АIII L= 220	1	0.09	0.09	БЧ
	9	МН-5	2	1.25	2.50	1-8-К56
	ИТОГО: 5.55					

1.030.1-1/88 1-2-К49 | ЛИСТ 2

24764 79

ФОРМАТ А4

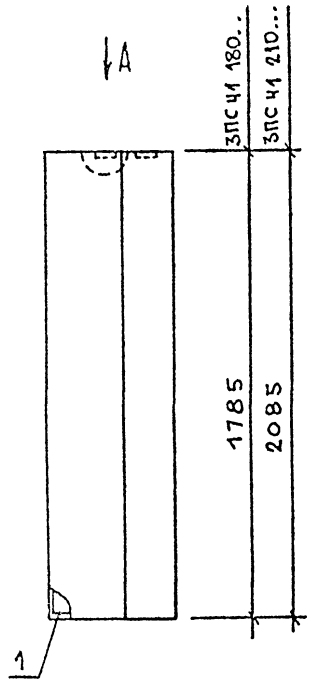

Вид А

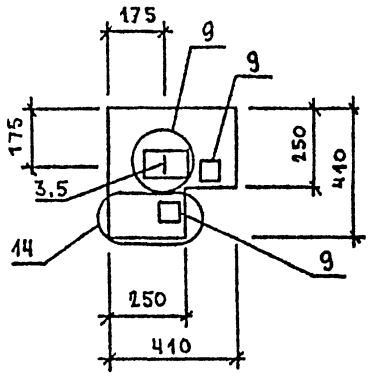

МАРКА ПАНЕЛИ	РАСХОД МАТЕРИАЛОВ			
	БЕТОН, М3		ВТДЕЛ.СЛОЙ ЦЕМ.Р-Р М100, М3	СТАЛЬ, КГ
	КЛ.В3.5	КЛ.В2.5		
3ПС 41 180 25-Л	0,224	–	0,026	6,43
3ПС 41 210.25-Л	0,263	–	0,029	6,94
3ПС 41.180 25-Я	–	0,248	–	6,06
3ПС 41 210.25-Я	–	0,292	–	6,94

1. УЗЛЫ СМ. К 55
2. ВЕДОМОСТЬ РАСХОДА МАТЕРИАЛОВ СМ. РС

НАЧ ОТД	ВОЛЧЕНКО		1.030.1-1/88. 1-2-К 50
Н КОНТР	ЛЕОНТЬЕВА		
ГИП	ШАЦ		ПАНЕЛИ 3ПС 41 180 25..., 3ПС 41.210 25..
ГЛ СПЕЦ	КОЧИН		
ГЛ СПЕЦ	ШАНАУРОВА		
ПРОВЕР	ЛЕОНТЬЕВА		
РАЗРАБ	АЛЕКСЕЕВА		

СТАДИЯ	ЛИСТ	ЛИСТОВ
Р	1	2

ЦНИИЭП ТОРГОВО-БЫТОВЫХ ЗДАНИЙ ТУРИСТСКИХ КОМПЛЕКСОВ

ФОРМАТ А4

МАРКА ПАНЕЛИ	ПОЗ.	МАРКА АРМАТУРНОГО ИЗДЕЛИЯ	КОЛ.	МАССА, КГ		ОБОЗНАЧЕНИЕ ДОКУМЕНТА
				1 ШТ	ВСЕГО	
3ПС 41.180.25-Л	1	КП-80.25	1	3.01	3.01	1-7-К90
	3	СП-2	1	0.83	0.83	1-8-К48
	5	Ф8АIII L= 220	1	0.09	0.09	Б Ч
	9	МН-5	2	1.25	2.50	1-8-К56
	ИТОГО: 6.43					
3ПС 41.210.25-Л	1	КП-81.25	1	3.52	3.52	1-7-К92
	3	СП-2	1	0.83	0.83	1-8-К48
	5	Ф8АIII L= 220	1	0.09	0.09	Б Ч
	9	МН-5	2	1.25	2.50	1-8-К56
	ИТОГО: 6.94					
3ПС 41.180.25-Я	1	КП-80.25	1	3.01	3.01	1-7-К90
	3	СП-1	1	0.46	0.46	1-8-К48
	5	Ф8АIII L= 220	1	0.09	0.09	Б Ч
	9	МН-5	2	1.25	2.50	1-8-К56
	ИТОГО: 6.06					
3ПС 41.210.25-Я	1	КП-81.25	1	3.52	3.52	1-7-К92
	3	СП-2	1	0.83	0.83	1-8-К48
	5	Ф8АIII L= 220	1	0.09	0.09	Б.Ч.
	9	МН-5	2	1.25	2.50	1-8-К56
	ИТОГО: 6.94					

1.030.1-1/88. 1-2-К 50 ЛИСТ 2

24764 80

ФОРМАТ А4

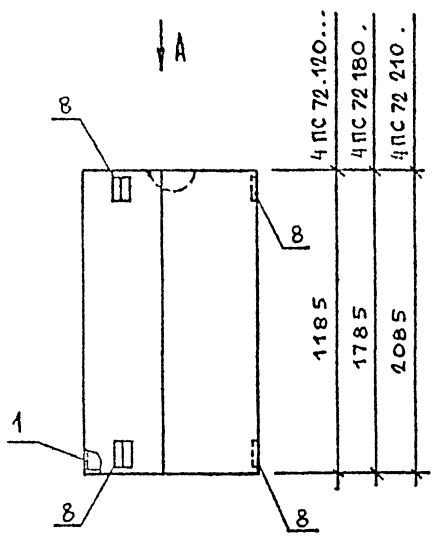

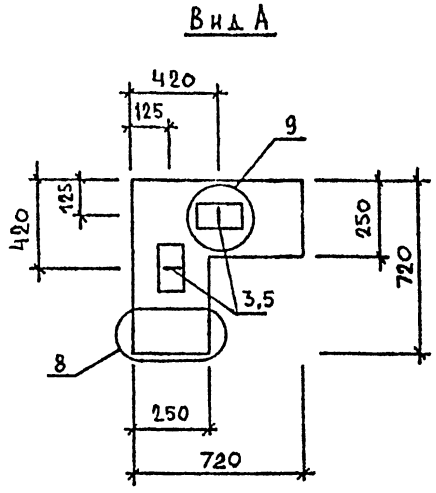

МАРКА ПАНЕЛИ	РАСХОД МАТЕРИАЛОВ			
	БЕТОН, М3		ОТДЕЛ.СЛОЙ ЦЕМ.Р-Р М100, М3	СТАЛЬ, КГ
	КЛ.В3.5	КЛ.В2.5		
4ПС 72 120. 25 - Л	0,301	-	0,048	5,45
4ПС 72 180 25 - Л	0,458	-	0,072	7,44
4ПС 72 210. 25 - Л	0,538	-	0,084	8.06

1 УЗЛЫ СМ К 55
2 ВЕДОМОСТЬ РАСХОДА МАТЕРИАЛОВ СМ РС

НАЧ.ОТД	ВОЛЬЧСКИЙ		1.030 1-1/88. 1-2-К 51
Н.КОНТР	ЛЕОНТЬЕВА		
ГИП	ШАЦ		ПАНЕЛИ 4ПС 72 120 25 - Л, 4ПС 72.180 25 - Л, 4ПС 72.210.25-Л
ГЛ.СПЕЦ	КОЧИН		
ГЛ.СПЕЦ	ШАНАУРОВА		
ПРОВЕР	МЫСОВСКИЙ		
РАЗРАБ	АЛЕКСЕЕВА		

СТАДИЯ	ЛИСТ	ЛИСТОВ
Р	1	2

ЦНИИЭП торгово-бытовых зданий и туристских комплексов

ФОРМАТ А4

МАРКА ПАНЕЛИ	ПОЗ.	МАРКА АРМАТУРНОГО ИЗДЕЛИЯ	КОЛ.	МАССА, КГ		ОБОЗНАЧЕНИЕ ДОКУМЕНТА
				1 ШТ	ВСЕГО	
4ПС 72.120.25-Л	1	КП-82.25	1	2.44	2.44	1-7-К94
	3	СП-1	2	0.46	0.92	1-8-К48
	5	ФВАIII L= 220	1	0.09	0.09	Б Ч
	8	МН-4	4	0.50	2.00	1-8-К55
	ИТОГО: 5.45					
4ПС 72.180.25-Л	1	КП-83.25	1	3.69	3.69	1-7-К96
	3	СП-2	2	0.83	1.66	1-8-К48
	5	ФВАIII L= 220	1	0.09	0.09	Б Ч
	8	МН-4	4	0.50	2.00	1-8-К55
	ИТОГО: 7.44					
4ПС 72.210.25-Л	1	КП-84.25	1	4.31	4.31	1-7-К98
	3	СП-2	2	0.83	1.66	1-8-К48
	5	ФВАIII L= 220	1	0.09	0.09	Б Ч
	8	МН-4	4	0.50	2.00	1-8-К55
	ИТОГО: 8.06					

1.030.1-1/88. 1-2-К51 | ЛИСТ 2

24764 81

ФОРМАТ А4

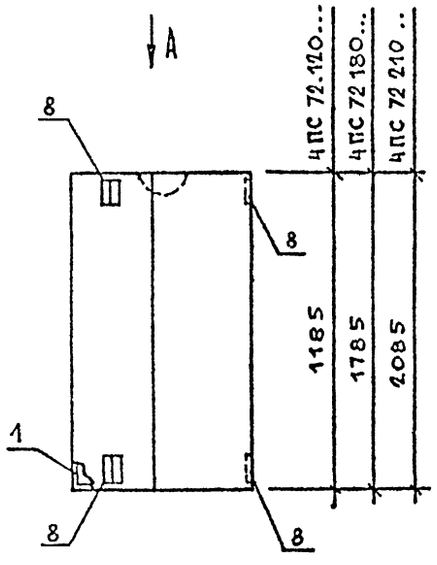

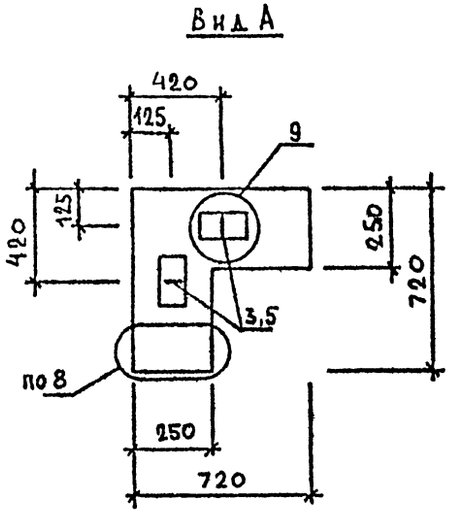

МАРКА ПАНЕЛИ	РАСХОД МАТЕРИАЛОВ			
	БЕТОН, М3		ОТДЕЛ СЛОЙ ЦЕМ.Р-Р М100, М3	СТАЛЬ, КГ
	КЛ.В3.5	КЛ В2.5		
4ПС 72 120.25-Я	-	0,354	-	5.45
4ПС 72 180 25-Я	-	0,531	-	6 70
4ПС 72 210. 25-Я	-	0,622	-	7.32

1 УЗЛЫ СМ К55

2 ВЕДОМОСТЬ РАСХОДА МАТЕРИАЛОВ СМ. РС

НАЧ ОТД	ВОЛЬНСКИЙ		1.030.1-1/88 1-2 К52
НАКОНТР	ГЕОНТЬЕВА		
ГИП	ШАЦ		ПАНЕЛИ 4ПС 72 120 25-Я, 4ПС 72 180 25-Я, 4ПС 72.210 25-Я
ГЛ СПЕЦ	ШАНАУРОВА		СТАДИЯ Р / ЛИСТ 1 / ЛИСТОВ 2
ГЛ СПЕЦ	КОЧИН		ЦНИИЭП торгово-бытовых зданий туристских комплексов

ФОРМАТ А4

МАРКА ПАНЕЛИ	ПОЗ.	МАРКА АРМАТУРНОГО ИЗДЕЛИЯ	КОЛ.	МАССА, КГ 1 ШТ	МАССА, КГ ВСЕГО	ОБОЗНАЧЕНИЕ ДОКУМЕНТА
4ПС 72.120.25-Я	1	КП-82.25	1	2.44	2.44	1-7-К94
	3	СП-1	2	0.46	0.92	1-8-К48
	5	Ф8АIII L= 220	1	0.09	0.09	Б Ч
	8	МН-4	4	0.50	2.00	1-8-К55
	ИТОГО: 5.45					
4ПС 72.180.25-Я	1	КП-83.25	1	3.69	3.69	1-7-К96
	3	СП-1	2	0.46	0.92	1-8-К48
	5	Ф8АIII L= 220	1	0.09	0.09	Б Ч
	8	МН-4	4	0.50	2.00	1-8-К55
	ИТОГО: 6.70					
4ПС 72.210.25-Я	1	КП-84.25	1	4.31	4.31	1-7-К98
	3	СП-1	2	0.46	0.92	1-8-К48
	5	Ф8АIII L= 220	1	0.09	0.09	Б.Ч
	8	МН-4	4	0.50	2.00	1-8-К55
	ИТОГО: 7.32					

1 030.1-1/88 1-2-К52 ЛИСТ 2

24764 82

ФОРМАТ А3

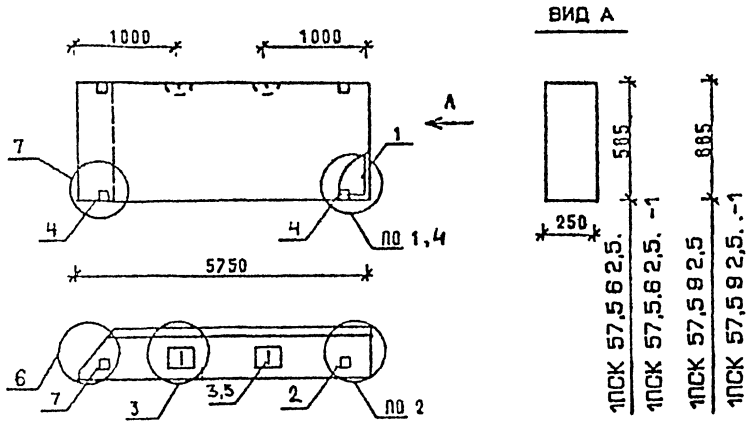

МАРКА ПАНЕЛИ	РАСХОД МАТЕРИАЛОВ				N
	БЕТОН, М3		ОТДЕЛ СЛОЙ ЦЕМ.Р-Р М100, М3	СТАЛЬ, КГ	УЗЛА
	КЛ.В3.5	КЛ.В2.5			
1ПСК 57 5 6 2 5-Л	0.714	-	0.116	85 36	1,2,3,6
1ПСК 57,5 6 2,5-Л-1	0.714	-	0.116	87 76	2,3,4,6,7
1ПСК 57,5 9 2,5-Л	1.080	-	0.176	41 88	1,2,3,6
1ПСК 57,5 9 2,5-Л-1	1.080	-	0.176	44 28	2,3,4,6,7

1 УЗЛЫ СМ К 55
2 ВЕДОМОСТЬ РАСХОДА МАТЕРИАЛОВ СМ РС

НАЧ.ОТД			1 030 1-1/68. 1-2-К53
Н.КОНТР			
ГИП			ПАНЕЛИ 1ПСК 57,5.6.2,5..., 1ПСК 57,5 9.2,5...
ГЛ.СПЕЦ			СТАДИЯ Р / ЛИСТ 1 / ЛИСТОВ 3
ГЛ.СПЕЦ			ЦНИИЭП торгово-бытовых зданий и туристских комплексов
ПРОВЕР			
РАЗРАБ			

ФОРМАТ А4

МАРКА ПАНЕЛИ	ПОЗ.	МАРКА АРМАТУРНОГО ИЗДЕЛИЯ	КОЛ.	МАССА, КГ		ОБОЗНАЧЕНИЕ ДОКУМЕНТА
				1 ШТ	ВСЕГО	
1ПСК 57,5 6 2,5-Л	1	КП-74.25Т	1	79.32	79.32	1-7-К80
	2	МН-1	1	2.07	2.07	1-8-К51
	3	СП-2	2	0.83	1.66	1-8-К48
	4	Ф8АIII L= 220	2	0.09	0.17	БЧ
	5	МН-3	1	2.14	2.14	1-8-К54
	ИТОГО: 85.36					
1ПСК 57,5 6 2,5-Л-1	1	КП-74.25Т	1	79.32	79.32	1-7-К80
	2	МН-1	1	2.07	2.07	1-8-К51
	3	СП-2	2	0.83	1.66	1-8-К48
	4	МН-2.25	2	1.20	2.40	1-8-К52
	5	Ф8АIII L= 220	2	0.09	0.17	БЧ
	6	МН-3	1	2.14	2.14	1-8-К54
	ИТОГО: 87.76					
1ПСК 57,5 9 2,5-Л	1	КП-75.25Т	1	34.80	34.80	1-7-К81
	2	МН-1	1	2.07	2.07	1-8-К51
	3	СП-3	2	1.35	2.70	1-8-К48
	4	Ф8АIII L= 220	2	0.09	0.17	БЧ
	5	МН-3	1	2.14	2.14	1-8-К54
	ИТОГО: 41.88					

1.030.1-1/88. 1-2-К53 | ЛИСТ 2

24764 83

ФОРМАТ А4

МАРКА ПАНЕЛИ	ПОЗ.	МАРКА АРМАТУРНОГО ИЗДЕЛИЯ	КОЛ.	МАССА, КГ 1 ШТ	МАССА, КГ ВСЕГО	ОБОЗНАЧЕНИЕ ДОКУМЕНТА
1ПСК 57,5 9 2,5-Л-1	1	КП-75.25Т	1	34.80	34.80	1-7-К81
	2	МН-1	1	2.07	2.07	1-8-К51
	3	СП-3	2	1.35	2.70	1-8-К48
	4	МН-2.25	2	1.20	2.40	1-8-К52
	5	Ф8AIII L= 220	2	0.09	0.17	БЧ
	6	МН-3	1	2.14	2.14	1-8-К54
	ИТОГО: 44.28					

1.030.1-1/88. 1-2-К53 ЛИСТ 3

ФОРМАТ А4

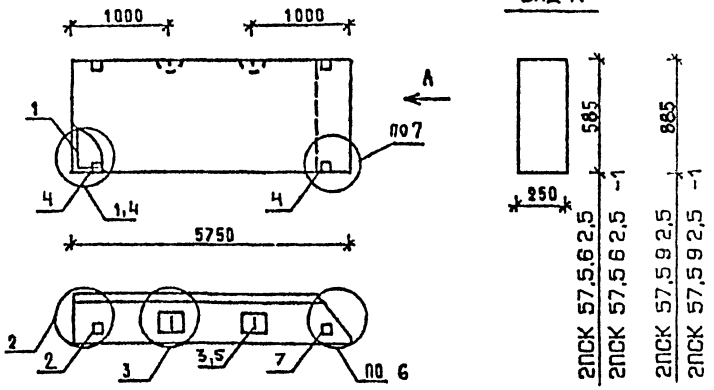

МАРКА ПАНЕЛИ	РАСХОД МАТЕРИАЛОВ: БЕТОН, М3 КЛ.В3.5	БЕТОН, М3 КЛ.В2.5	ОТДЕЛ.СЛОЙ ЦЕМ.Р-Р М100, М3	СТАЛЬ, КГ	Н УЗЛА
2ПСК 57,5 6 2,5-Л	0.714	-	0.116	85,36	1,2,3,6
2ПСК 57,5 6.2,5-Л-1	0.714	-	0.116	87,76	2,3,4,6,7
2ПСК 57,5.9.2,5-Л	1.080	-	0.176	41,88	1,2,3,6
2ПСК 57,5.9.2,5-Л-1	1.080	-	0.176	44,28	2,3,4,6,7

1. УЗЛЫ СМ. К55
2. ВЕДОМОСТЬ РАСХОДА МАТЕРИАЛОВ СМ. РС

НАЧ.ОТД.	ВОЛЕНСКИЙ		
АРХИТ.	ЛЕОНТЬЕВА		
ГИП	[illegible]		
ГАСПЦ	[illegible]		
ГАСПЦ	[illegible]		
[illegible]	[illegible]		
РАС.АЗ	[illegible]		

1.030.1-1/88. 1-2-К54

ПАНЕЛИ 2ПСК 57,5.6 2,5. 2ПСК 57,5 9.2,5.

СТАДИЯ	ЛИСТ	ЛИСТОВ
Р	1	5

ЦНИИЭП торгово-бытовых зданий туристских комплексов

24764 84

ФОРМАТ А4

МАРКА ПАНЕЛИ	ПОЗ.	МАРКА АРМАТУРНОГО ИЗДЕЛИЯ	КОЛ.	МАССА, КГ 1 ШТ	МАССА, КГ ВСЕГО	ОБОЗНАЧЕНИЕ ДОКУМЕНТА
2ПСК 57,5 6 2,5-Л	1	КП-74.25Н	1	79.32	79.32	1-7-К80
	2	МН-1	1	2.07	2.07	1-8-К51
	3	СП-2	2	0.83	1.66	1-8-К48
	4	Ф8АIII L= 220	2	0.09	0.17	БЧ
	5	МН-3	1	2.14	2.14	1-8-К54
	ИТОГО: 85.36					
2ПСК 57,5 6 2,5-Л-1	1	КП-74.25Н	1	79.32	79.32	1-7-К80
	2	МН-1	1	2.07	2.07	1-8-К51
	3	СП-2	2	0.83	1.66	1-8-К48
	4	МН-2.25	2	1.20	2.40	1-8-К52
	5	Ф8АIII L= 220	2	0.09	0.17	БЧ
	6	МН-3	1	2.14	2.14	1-8-К54
	ИТОГО: 87.76					
2ПСК 57,5 9 2,5-Л	1	КП-75.25Н	1	34.80	34.80	1-7-К81
	2	МН-1	1	2.07	2.07	1-8-К51
	3	СП-3	2	1.35	2.70	1-8-К48
	4	Ф8АIII L= 220	2	0.09	0.17	БЧ
	5	МН-3	1	2.14	2.14	1-8-К54
	ИТОГО: 41.88					

САПР ТБЗТК | ТЛП СП | ВЕДИСТ ГЕОТЕХ | ВИЧКУР ЗУРЛИКОВА | ВЗАМ.ИНВ | ПОДПИСЬ И ДАТА | ИНВ ПОДЛ

1.030.1-1/88. 1-2-К54 ЛИСТ 2

ФОРМАТ А4

МАРКА ПАНЕЛИ	ПОЗ.	МАРКА АРМАТУРНОГО ИЗДЕЛИЯ	КОЛ.	МАССА, КГ 1 ШТ	МАССА, КГ ВСЕГО	ОБОЗНАЧЕНИЕ ДОКУМЕНТА
2ПСК 57,5 9 2,5-Л-1	1	КП-75.25Н	1	34.80	34.80	1-7-К81
	2	МН-1	1	2.07	2.07	1-8-К51
	3	СП-3	2	1.35	2.70	1-8-К48
	4	МН-2.25	2	1.20	2.40	1-8-К52
	5	Ф8АIII L= 220	2	0.09	0.17	БЧ
	6	МН-3	1	2.14	2.14	1-8-К54
	ИТОГО: 44.28					

САПР ЦНИИП | ТЛП СП | ВЕДИСТ ВЕДИСТ | ВИЧКУР ЗУРЛИКОВА | ВЗАМ.ИНВ | ПОДПИСЬ И ДАТА | ИНВ ПОДЛ

1.030.1-1/88. 1-2-К54 ЛИСТ 3

24764 85

ФОРМАТ А4

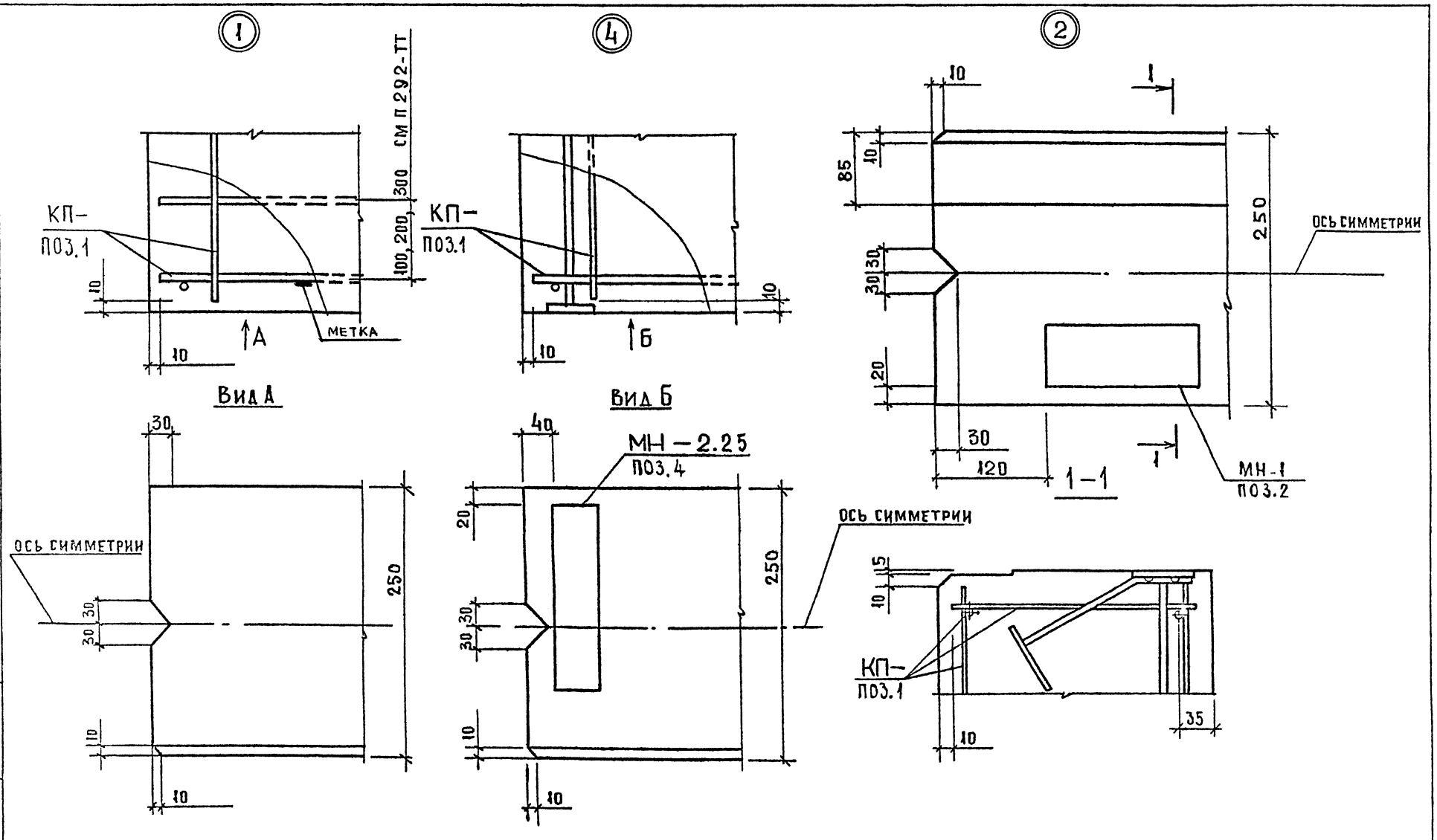

НАЧ ОТД	Волынский		1 030 1-1/88 1-2-К55
Н. КОНТР	Леонтьева		
ГЛ КОНСТР	Шац		Узлы 1...14
ГИП	Шанаурова		
ГИП	Кочин		
ПРОВЕР	Алексеева		
РАЗРАБ	Мысовский		

СТАДИЯ	ЛИСТ	ЛИСТОВ
Р	1	4

ЦНИИЭП торгово бытовых зданий и туристских комплексов

Инв. № подл. | Подп. и дата | Взам. инв. №

24764 86

Формат А3

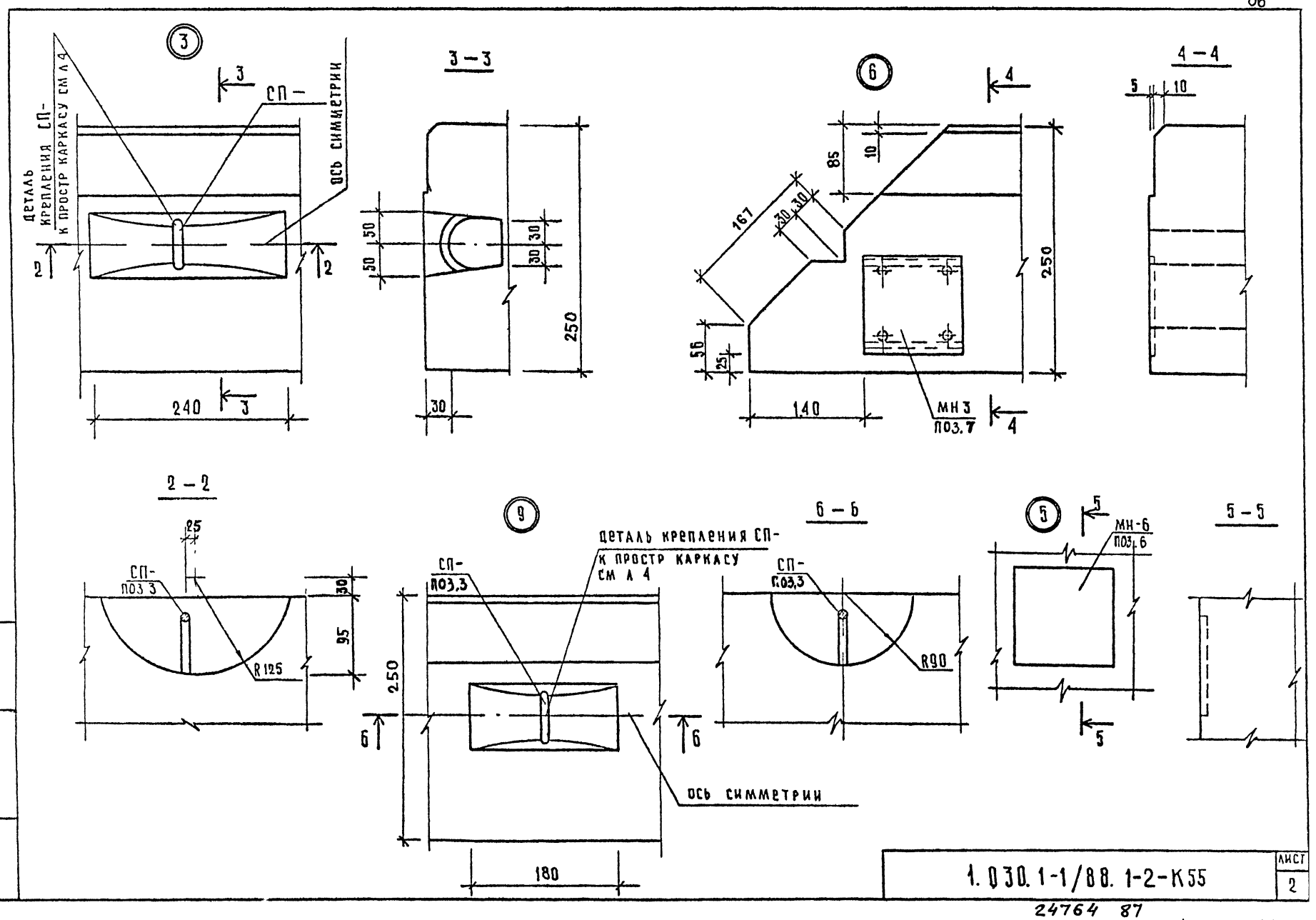

1.030.1-1/88.1-2-К55	Лист 2

24764 87

Формат А3

Инв № подл | Подпись и дата | Взам инв №

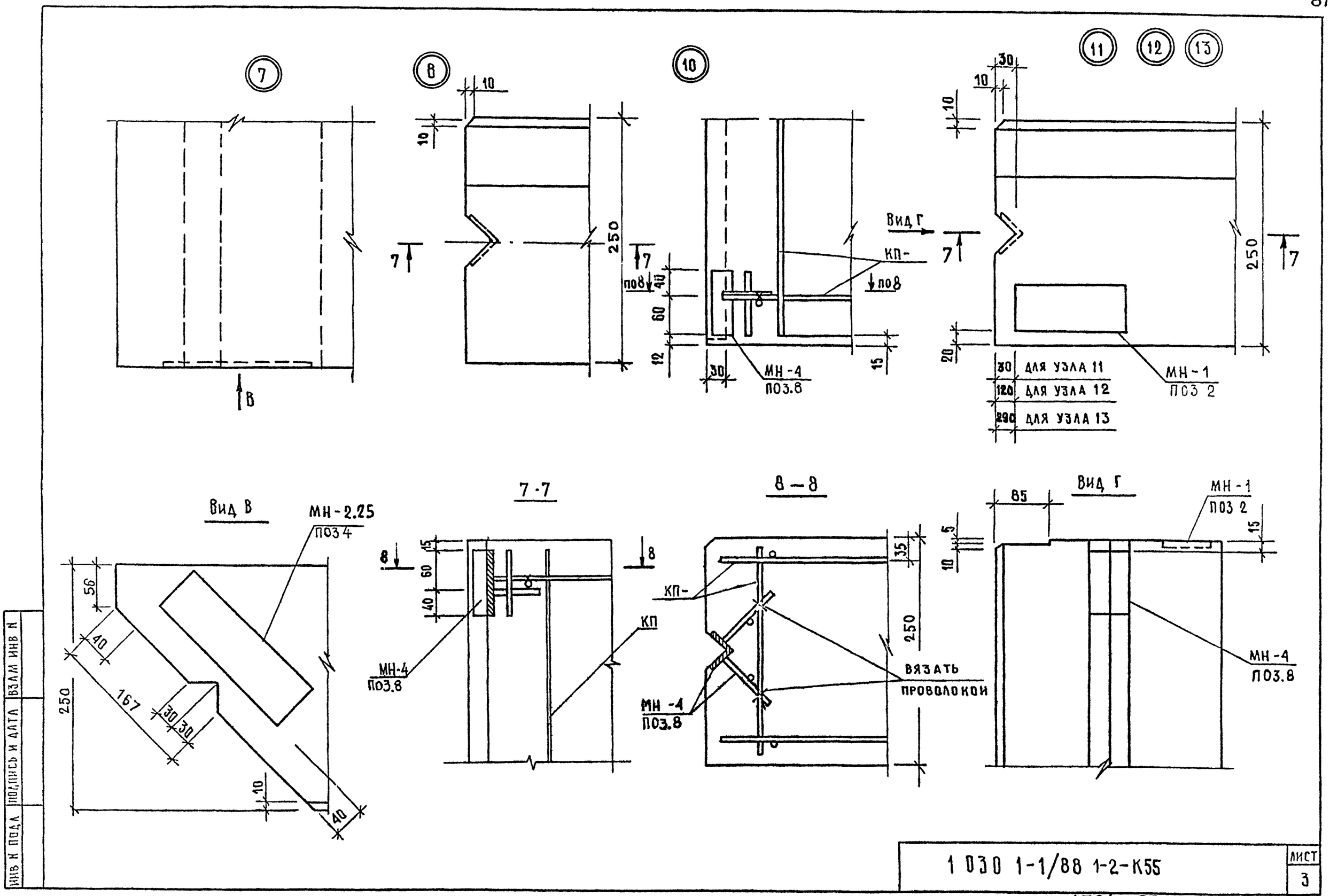

1 030 1-1/88 1-2-К55	Лист 3

24764 88

Формат А3

Инв № подл. | Подпись и дата | Взам. инв. №

ДЕТАЛЬ КРЕПЛЕНИЯ СТРОПОВОЧНЫХ ПЕТЕЛЬ К ПРОСТРАНСТВЕННОМУ КАРКАСУ

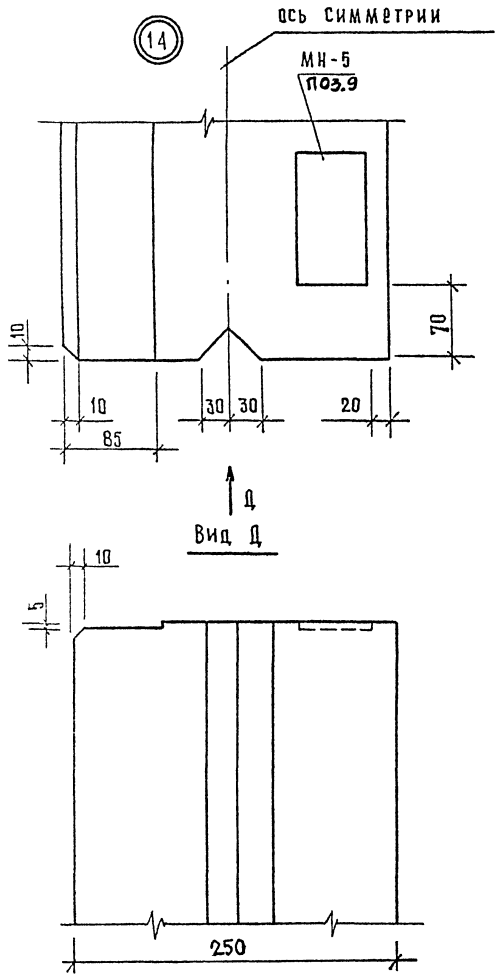

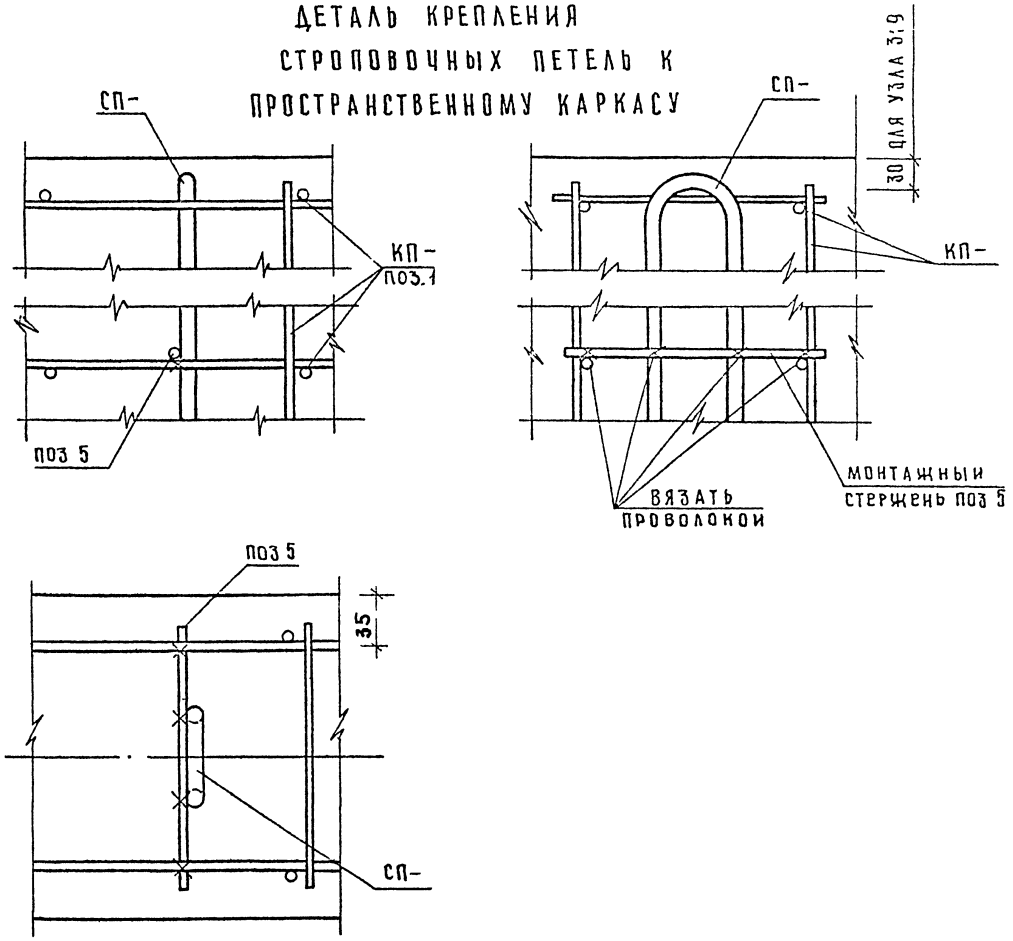

1.030.1-1/88. 1-2-К55	Лист 4

24764 89

Инв № подл | Подпись и дата | Взам инв №

Формат А3

ВЕДОМОСТЬ РАСХОДА СТАЛИ НА 1 ЭЛЕМЕНТ, КГ

МАРКА ЭЛЕМЕНТА	ИЗДЕЛИЯ АРМАТУРНЫЕ									ВСЕГО
	АРМАТУРА КЛАССА									
	А-III			ВР-I			А-I			
	ГОСТ 5781-82			ГОСТ 6727-80			ГОСТ 5781-82			
	Ø6	Ø8	ИТОГО	Ø4	Ø5	ИТОГО	Ø8	Ø10	ИТОГО	
ПС 30.6.2.5-Л	3,93	0,27	4,20	0,66	1,56	2,22	—	1,56	1,56	7,98
ПС 30.6.2.5-Л-1	3,93	0,27	4,20	0,66	1,56	2,22	—	1,56	1,56	7,98
ПС 30.9.2.5-Л	3,93	0,27	4,20	0,66	1,91	2,57	—	1,56	1,56	8,33
ПС 30.9.2.5-Л-1	3,93	0,27	4,20	0,66	1,91	2,57	—	1,56	1,56	8,33
ПС 30.6.2.5-Я	3,93	0,27	4,20	0,66	1,56	2,22	0,82	—	0,82	7,24

ПРОДОЛЖЕНИЕ ВЕДОМОСТИ

ИЗДЕЛИЯ ЗАКЛАДНЫЕ						ОБЩИЙ РАСХОД
АРМАТУРА КЛАССА		ПРОКАТ			ВСЕГО	
А-III						
ГОСТ 5781-82		ГОСТ 103-78				
Ø10	ИТОГО	-8 X 60	-8 X 70	ИТОГО		
1,12	1,12	1,52	1,50	3,02	4,14	12,12
2,32	2,32	2,72	1,50	4,22	6,54	14,52
1,12	1,12	1,52	1,50	3,02	4,14	12,47
2,32	2,32	2,72	1,50	4,22	6,54	14,87
1,12	1,12	1,52	1,50	3,02	4,14	11,38

НАЧ ОТД	ВОЛЫНСКИЙ		
Н.КОНТР	ЛЕОНТЬЕВА		
Г И П	ШАЦ		
ГЛ СПЕЦ	КОЧИН		
ГЛ.СПЕЦ	ШАНАУРОВА		

1 030.1-1/88. 1-2 -РС

ВЕДОМОСТЬ РАСХОДА СТАЛИ

СТАДИЯ	ЛИСТ	ЛИСТОВ
Р	1	37

ЦНИИЭП торгово-бытовых зданий туристских комплексов

ВИНОКУР БУРЛАКОВА ВЕДИНХ ВЕДИНХ ТЛП СП САПР ЦНИИП

ВЗАМ.ИНВ ПОДПИСЬ И ДАТА ИНВ ПОДЛ

24764 90

ФОРМАТ А3

ВЕДОМОСТЬ РАСХОДА СТАЛИ НА 1 ЭЛЕМЕНТ, КГ

МАРКА ЭЛЕМЕНТА	ИЗДЕЛИЯ АРМАТУРНЫЕ											ВСЕГО
	АРМАТУРА КЛАССА											
	А-III				ВР-I			А-I				
	ГОСТ 5781-82				ГОСТ 6727-80			ГОСТ 5781-82				
	ф6	ф8	ф10	ИТОГО	ф4	ф5	ИТОГО	ф8	ф10	ф12	ИТОГО	
ПС 30.6.2.5-Я-1	3,93	0,27	–	4,20	0,66	1,56	2,22	0,82	–	–	0,82	7,24
ПС 30.9.2.5-Я	3,93	0,27	–	4,20	0,66	1.91	2.57	–	1,56	–	1,56	8,33
ПС 30.9.2.5-Я-1	3,93	0,27	–	4,20	0,66	1.91	2.57	–	1,56	–	1,56	8,33
ПС 30.12.2.5-Л	5,24	0,17	0,16	5,57	0,88	2.58	3.46	–	–	2,54	2,54	11,57
ПС 30.12.2.5-Л-1	5,24	0,17	0,16	5,57	0,88	2.58	3.46	–	–	2,54	2,54	11,57
ПС 30.15.2.5-Л	6,55	0,17	0,16	6,88	1,10	3.25	4.35	–	–	2,54	2,54	13,77

ПРОДОЛЖЕНИЕ ВЕДОМОСТИ

ИЗДЕЛИЯ ЗАКЛАДНЫЕ					ВСЕГО	ОБЩИЙ РАСХОД
АРМАТУРА КЛАССА		ПРОКАТ				
А-III						
ГОСТ 5781-82		ГОСТ 103-78				
ф10	ИТОГО	-8 X 60	-8 X 70	ИТОГО		
2,32	2,32	2,72	1,50	4,22	6,54	13,78
1,12	1,12	1,52	1,50	3,02	4,14	12,47
2,32	2,32	2,72	1,50	4,22	6,54	14,87
1,12	1,12	1,52	1,50	3,02	4,14	15,71
2,32	2,32	2,72	1,50	4,22	6,54	18,11
1,12	1,12	1,52	1,50	3,02	4,14	17,91

САПР ЦНИИП | ТЛП СП | ВЕДУЩ. ВЕДУЩ. | ВИНОКУР БУРЛАКОВА

ИНВ ПОДЛ | ПОДПИСЬ И ДАТА | ВЗАМ.ИНВ

ВЕДОМОСТЬ РАСХОДА СТАЛИ НА 1 ЭЛЕМЕНТ, КГ

МАРКА ЭЛЕМЕНТА	ИЗДЕЛИЯ АРМАТУРНЫЕ										
	АРМАТУРА КЛАССА										ВСЕГО
	А-III				ВР-I			А-I			
	ГОСТ 5781-82				ГОСТ 6727-80			ГОСТ 5781-82			
	Ø6	Ø10	Ø8	ИТОГО	Ø4	Ø5	ИТОГО	Ø12	Ø10	ИТОГО	
ПС 30.15.2.5-Л-1	6,55	0,33	—	6,88	1,10	3,25	4,35	2,54	—	2,54	13,77
ПС 30.12.2.5-Я	5,24	—	0,27	5,51	0,88	2,58	4,46	—	1,56	1,56	10,53
ПС 30.12.2.5-Я-1	5,24	—	0,27	5,51	0.88	2,58	4,46	—	1,56	1,56	10,53
ПС 30.15.2.5-Я	6,55	—	0,27	6,82	1,10	3,25	4,35	—	1,56	1,56	12,73
ПС 30.15.2.5-Я-1	6,55	0,17	0,10	6,82	1,10	3.25	4,35	—	1,56	1,56	12,73
ПС 30.18.2.5-Л	7,86	0,16	0,17	8,19	1,32	3.91	5,23	2.54	—	2,54	15,96

ПРОДОЛЖЕНИЕ ВЕДОМОСТИ

ИЗДЕЛИЯ ЗАКЛАДНЫЕ						ОБЩИЙ РАСХОД
АРМАТУРА КЛАССА		ПРОКАТ			ВСЕГО	
А-III						
ГОСТ 5781-82		ГОСТ 103-78				
Ø10	ИТОГО	-8 X 60	-8 X 70	ИТОГО		
2,32	2,32	2,72	1,50	4,22	6,54	20,31
1,12	1,12	1,52	1,50	3,02	4,14	14,67
2,32	2,32	2,72	1,50	4,22	6,54	17,07
1,12	1,12	1,52	1,50	3,02	4,14	16,87
2,32	2,32	2,72	1,50	4,22	6,54	19,27
1,12	1,12	1,52	1,50	3,02	4,14	20,10

1 030 1-1/88. 1-2-РС	ЛИСТ 3

24764 92

ФОРМАТ А3

ВИНОКУР БУРЛАКОВА ВЕДИХ ВЕДИХ ТЛП СП САПР ТЕЗТК ВЗАМ.ИНВ ПОДПИСЬ И ДАТА ИНВ ПОДЛ

ВЕДОМОСТЬ РАСХОДА СТАЛИ НА 1 ЭЛЕМЕНТ, КГ

МАРКА ЭЛЕМЕНТА	ИЗДЕЛИЯ АРМАТУРНЫЕ											
	АРМАТУРА КЛАССА											
	А-III				ВР-I			А-I				ВСЕГО
	ГОСТ 5781-82				ГОСТ 6727-80			ГОСТ 5781-82				
	⌀6	⌀10	⌀8	ИТОГО	⌀4	⌀5	ИТОГО	⌀12	⌀14	⌀10	ИТОГО	
ПС 30 18.2.5-Л-1	7,86	0,16	0,17	8,19	1,32	3,91	5,23	2,54	—	—	2,54	15,96
ПС 30 21.2.5-Л	6,55	0,32	2,51	9,38	1,32	4,58	5,90	—	4,06	—	4,06	19,34
ПС 30.21.2.5-Л-1	6,55	0,32	2,51	9,38	1,32	4,58	5,90	—	4,06	—	4,06	19,34
ПС 30.18.2 5-Я	7,86	—	0,27	8,13	1,32	3,91	5,23	—	—	1,56	1,56	14,92
ПС 30.18.2.5-Я-1	7,86	—	0,27	8,13	1.32	3.91	5,23	—	—	1,56	1,56	14,92
ПС 60 6 2 5-Л	5,28	7,35	0,27	12,90	1,26	2,80	4,06	—	—	1,56	1,56	18,52

ПРОДОЛЖЕНИЕ ВЕДОМОСТИ

ИЗДЕЛИЯ ЗАКЛАДНЫЕ						ОБЩИЙ РАСХОД
АРМАТУРА КЛАССА		ПРОКАТ			ВСЕГО	
А-III						
ГОСТ 5781-82		ГОСТ 103-78				
⌀10	ИТОГО	-8 X 60	-8 X 70	ИТОГО		
2,32	2,32	2,72	1,50	4,22	6,54	22,50
1,12	1,12	1,52	1,50	3,02	4,14	23,18
2,32	2,32	2,72	1,50	4,22	6,54	25,88
1,12	1,12	1,52	1,50	3,02	4,14	19,06
2,32	2,32	2,72	1,50	4,22	6,54	21,46
1,12	1,12	1,52	1,50	3,02	4,14	22,66

ГИП ЗЕДНИК | ВИНОКУР
РЕДНИК | БУРАКОВА
ТЛП | СП
САПР | ГБЗТК

ВЗАМ. ИНВ. | ПОДПИСЬ И ДАТА | ИНВ. ПОДЛ.

24764 93

ФОРМАТ А3

ВЕДОМОСТЬ РАСХОДА СТАЛИ НА 1 ЭЛЕМЕНТ, КГ

МАРКА ЭЛЕМЕНТА	ИЗДЕЛИЯ АРМАТУРНЫЕ										ВСЕГО
	АРМАТУРА КЛАССА										
	А-III				ВР-I			А-I			
	ГОСТ 5781-82				ГОСТ 6727-80			ГОСТ 5781-82			
	Ø6	Ø10	Ø8	ИТОГО	Ø4	Ø5	ИТОГО	Ø10	Ø12	ИТОГО	
ПС 60.6.2.5-Л-1	5.28	7.35	0.27	12.90	1.26	2.80	4.06	1.56	–	1,56	18.52
ПС 60.9.2.5-Л	–	0.16	14.30	14.46	1.26	3.35	4.61	–	2.54	2.54	21.61
ПС 60.9.2.5-Л-1	–	0.16	14.30	14.46	1.26	3.35	4.61	–	2.54	2.54	21.61
ПС 60.6.2.5-Я	5.28	7.35	0.27	12.90	1.26	2.80	4.06	1.56	–	1.56	18.52
ПС 60.6.2.5-Я-1	5.28	7.35	0.27	12.90	1.26	2.80	4.06	1.56	–	1.56	18.52
ПС 60.9.2.5-Я	–	–	14.40	14.40	1.26	3.35	4.61	1.56	–	1.56	20.57

ПРОДОЛЖЕНИЕ ВЕДОМОСТИ

ИЗДЕЛИЯ ЗАКЛАДНЫЕ					ВСЕГО	ОБЩИЙ РАСХОД
АРМАТУРА КЛАССА		ПРОКАТ				
А-III						
ГОСТ 5781-82		ГОСТ 103-76				
Ø10	ИТОГО	-8 X 60	-8 X 70	ИТОГО		
2,32	2,32	2,72	1,50	4,22	6,54	25,06
1,12	1,12	1,52	1,50	3,02	4,14	25,75
2,32	2,32	2,72	1,50	4,22	6,54	28,15
1,12	1,12	1,52	1,50	3,02	4,14	22,66
2,32	2,32	2,72	1,50	4,22	6,54	25,06
1,12	1,12	1,52	1,50	3,02	4,14	24,71

САПР ТБЗТК | ТЛП СП | ВЕДИХ ВЕДИХ | ВИНОКУР БУРЛАКОВА
ВЗАМ.ИНВ | ПОДПИСЬ И ДАТА | ИНВ. ПОДЛ.

ВЕДОМОСТЬ РАСХОДА СТАЛИ НА 1 ЭЛЕМЕНТ, КГ

МАРКА ЭЛЕМЕНТА	ИЗДЕЛИЯ АРМАТУРНЫЕ												ВСЕГО
	АРМАТУРА КЛАССА												
	А-III				ВР-I			А-I					
	ГОСТ 5781-82				ГОСТ 6727-80			ГОСТ 5781-82					
	Ø6	Ø8	Ø10	ИТОГО	Ø4	Ø5	ИТОГО	Ø10	Ø12	Ø14	Ø16	ИТОГО	
ПС 60.9.2.5-Я-1	—	14,40	—	14,40	1,26	3,35	4,61	1,56	—	—	—	1,56	20,57
ПС 60.12.2.5-Л	2,63	14,30	0,32	17,25	1,68	4,51	6,19	—	—	4,06	—	4,06	27,50
ПС 60 12.2.5-Л-1	2,63	14,30	0,32	17,25	1,68	4,51	6,19	—	—	4,06	—	4,06	27,50
ПС 60.15.2.5-Л	2,61	18,84	0,59	22,04	2,10	5,68	7,78	—	—	—	5,86	5,86	35,68
ПС 60.15.2.5-Л-1	2,61	18,84	0,59	22,04	2,10	5,68	7.78	—	—	—	5,86	5,86	35,68
ПС 60.12.2.5-Я	2,61	14,30	0,16	17,07	1,68	4,51	6.19	—	2,54	—	—	2,54	25,80

ПРОДОЛЖЕНИЕ ВЕДОМОСТИ

ИЗДЕЛИЯ ЗАКЛАДНЫЕ					ВСЕГО	ОБЩИЙ РАСХОД
АРМАТУРА КЛАССА		ПРОКАТ				
А-III						
ГОСТ 5781-82		ГОСТ 103-76				
Ø10	ИТОГО	-8 X 60	-8 X 70	ИТОГО		
2,32	2,32	2,72	1,50	4,22	6,54	27,11
1,12	1,12	1.52	1.50	3.02	4.14	31,64
2.32	2.32	2.72	1.50	4.22	6.54	34.04
1.12	1.12	1.52	1.50	3.02	4.14	39.82
2.32	2.32	2.72	1.50	4.22	6.54	42.22
1.12	1.12	1.52	1.50	3.02	4.14	29,94

СДПР | ТЛП | ВЕД.ИНЖ | ОИКУР
ЦНИИП | СП | ВЕД.ИНЖ | ОУРЛАКОВА
ВЗАМ.ИНВ
ПОДПИСЬ И ДАТА
ИНВ ПОДЛ

ВЕДОМОСТЬ РАСХОДА СТАЛИ НА 1 ЭЛЕМЕНТ, КГ

МАРКА ЭЛЕМЕНТА	ИЗДЕЛИЯ АРМАТУРНЫЕ											ВСЕГО
	АРМАТУРА КЛАССА											
	A-III					ВР-I			A-I			
	ГОСТ 5781-82					ГОСТ 6727-80			ГОСТ 5781-82			
	Ø6	Ø8	Ø10	Ø12	ИТОГО	Ø4	Ø5	ИТОГО	Ø12	Ø18	ИТОГО	
ПС 60.12.2.5-Я-1	2,63	14,30	0,16	–	17,09	1,68	4,51	6,19	2,54	–	2,54	25,82
ПС 60.15.2.5-Я	2.61	19.01	0.16	–	21.78	2.10	5.68	7.78	2.54	–	2.54	32.10
ПС 60.15.2.5-Я-1	2.61	19.01	0.16	–	21.78	2 10	5.68	7.78	2 54	–	2.54	32.10
ПС 60.18.2.5-Л	5 25	18.84	0.27	0.56	24.92	2.52	6.85	9 37	–	8.66	8.66	42.95
ПС 60.18.2.5-Л-1	5.25	18.84	0.27	0.56	24.92	2.52	6.85	9.37	–	8.66	8 66	42.95
ПС 60 21.2.5-Л	–	28 26	0.27	0.56	29·09	2.52	8.02	10.54	–	8.66	8.66	48.29

ПРОДОЛЖЕНИЕ ВЕДОМОСТИ

ИЗДЕЛИЯ ЗАКЛАДНЫЕ					ВСЕГО	ОБЩИЙ РАСХОД
АРМАТУРА КЛАССА		ПРОКАТ				
A-III						
ГОСТ 5781-82		ГОСТ 103-76				
Ø10	ИТОГО	-8 X 60	-8 X 70	ИТОГО		
2,32	2,32	2,72	1,50	4,22	6,54	32,36
1,12	1,12	1.52	1 50	3.02	4.14	36.24
2,32	2,32	2.72	1.50	4.22	6.54	38.64
1,12	1,12	1.52	1.50	3.02	4 14	47 09
2,32	2,32	2.72	1.50	4.22	6.54	49 49
1,12	1,12	1 52	1.50	3.02	4 14	52 43

ВИНОКУР БУРЛАКОВА
ВЕДИНЫХ ВЕДИНЫХ
Т/П СП
САПР ЦНИИП
ВЗАМ ИНВ
ПОДПИСЬ И ДАТА
ИНВ ПОДЛ

ВЕДОМОСТЬ РАСХОДА СТАЛИ НА 1 ЭЛЕМЕНТ, КГ

МАРКА ЭЛЕМЕНТА	ИЗДЕЛИЯ АРМАТУРНЫЕ														ВСЕГО
	АРМАТУРА КЛАССА														
	A-III					ВР-I			A-I						
	ГОСТ 5781-82					ГОСТ 6727-80			ГОСТ 5781-82						
	Ø6	Ø8	Ø10	Ø12	ИТОГО	Ø4	Ø5	ИТОГО	Ø12	Ø14	Ø18	Ø16	ИТОГО		
ПС 60.21.2,5-Л-1	–	28.26	0.27	0.56	29.09	2.52	8.02	10.54	–	–	8,66	–	8.66		48.29
ПС 60.18.2,5-Я	5.25	19.01	0.32	–	24.58	2.52	6.85	9.37	–	4,06	–	–	4.06		38.01
ПС 60.18.2,5-Я-1	5.25	19.01	0.32	–	24.58	2.52	6.85	9.37	–	–	–	4,06	4.06		38.01
ПС 72.9.2,5-Л	–	11.49	0.32	12.72	24.53	1.50	3.83	5.33	–	4.06	–	–	4.06		33.92
ПС 72.9.2,5-Л-1	–	11.49	0.32	12.72	24.53	1.50	3.83	5.33	–	4.06	–	–	4.06		33.92
ПС 72.9.2,5-Я	–	0.17	17.84	12.72	30.73	1.50	3.83	5.33	2.54	–	–	–	2.54		38.60

ПРОДОЛЖЕНИЕ ВЕДОМОСТИ

ИЗДЕЛИЯ ЗАКЛАДНЫЕ					ВСЕГО	ОБЩИЙ РАСХОД
АРМАТУРА КЛАССА		ПРОКАТ				
A-III						
ГОСТ 5781-82		ГОСТ 103-78				
Ø10	ИТОГО	-8 X 60	-8 X 70	ИТОГО		
2.32	2.32	2.72	1.50	4.22	6.54	54.83
1.12	1.12	1.52	1.50	3.02	4.14	42.15
2.32	2.32	2.72	1.50	4.22	6.54	44.55
1.12	1.12	1.52	1.50	3.02	4.14	38.06
2.32	2.32	2.72	1.50	4.22	6.54	40.46
1.12	1.12	1.52	1.50	3.02	4.14	42.74

24764 97

ФОРМАТ А3

САПР ТЛП ВЕДИНХ ВИНОКУР
ШНИИП СП ГПИ IX 5-Г ЛУ 1 ОГ 7
ИНВ ПОДЛ ПОДПИСЬ И ДАТА ВЗАМ ИНВ

ВЕДОМОСТЬ РАСХОДА СТАЛИ НА 1 ЭЛЕМЕНТ, КГ

МАРКА ЭЛЕМЕНТА	ИЗДЕЛИЯ АРМАТУРНЫЕ												
	АРМАТУРА КЛАССА												
	А-III				ВР-I			А-I					ВСЕГО
	ГОСТ 5781-82				ГОСТ 6727-80			ГОСТ 5781-82					
	Ø8	Ø10	Ø12	ИТОГО	Ø4	Ø5	ИТОГО	Ø12	Ø14	Ø16	Ø18	ИТОГО	
ПС 72.9.2.5-Я-1	0,17	17,84	12,72	30,73	1,50	3,83	5,33	2,54	—	—	—	2,54	38,60
ПС 72.12.2.5-Л	11,32	18.27	—	29.59	2.00	5.16	7.16	—	—	5.86	—	5.86	42.61
ПС 72.12.2.5-Л-1	11,32	18.27	—	29.59	2.00	5.16	7.16	—	—	5.86	—	5.86	42.61
ПС 72.15.2.5-Л	16,98	17.95	0.56	35.49	2.50	6.49	8.99	—	—	—	8.66	8.66	53.14
ПС 72.15.2.5-Л-1	16,98	17.95	0.56	35.49	2.50	6.49	8.99	—	—	—	8.66	8.66	53.14
ПС 72.12.2.5-Я	0,17	35.68	—	35.85	2.00	5.16	7.16	—	4.06	—	—	4.06	47.07

ПРОДОЛЖЕНИЕ ВЕДОМОСТИ

ИЗДЕЛИЯ ЗАКЛАДНЫЕ						ОБЩИЙ РАСХОД
АРМАТУРА КЛАССА		ПРОКАТ			ВСЕГО	
А-III						
ГОСТ 5781-82		ГОСТ 103-76				
Ø10	ИТОГО	-8 X 60	-8 X 70	ИТОГО		
2.32	2.32	2.72	1.50	4.22	6.54	45.14
1.12	1.12	1.52	1.50	3.02	4.14	46.75
2.32	2.32	2.72	1.50	4.22	6.54	49.15
1.12	1.12	1.52	1.50	3.02	4.14	57.28
2.32	2.32	2.72	1.50	4.22	6.54	59.68
1.12	1.12	1.52	1.50	3.02	4.14	51.21

САПР ТЛП ВЕДИХ ВИНОКУР
ЦНИИП СП ВЕДУХ БУРЛАКОВА
ВЗАМ.ИНВ
ПОДПИСЬ И ДАТА
ИНВ ПОДЛ

ВЕДОМОСТЬ РАСХОДА СТАЛИ НА 1 ЭЛЕМЕНТ, КГ

МАРКА ЭЛЕМЕНТА	ИЗДЕЛИЯ АРМАТУРНЫЕ											ВСЕГО
	АРМАТУРА КЛАССА											
	А-III				ВР-I			А-I				
	ГОСТ 5781-82				ГОСТ 6727-80			ГОСТ 5781-82				
	Ø8	Ø10	Ø12	ИТОГО	Ø4	Ø5	ИТОГО	Ø14	Ø18	Ø20	ИТОГО	
ПС 72.12.2,5-Я-1	0.17	35.68	—	35.85	2.00	5.16	7.16	4.06	—	—	4.06	47.07
ПС 72.15.2,5-Я	5.83	35.68	—	41.51	2.50	6.49	8.99	4.06	—	—	4.06	54.56
ПС 72.15.2,5-Я-1	5.83	35.68	—	41.51	2.50	6.49	8.99	4.06	—	—	4.06	54.56
ПС 72.18.2,5-Л	22.64	0.27	26.00	48.91	3.00	7.83	10.83	—	8,66	—	8.66	68.40
ПС 72.18.2,5-Л-1	22.64	0.27	26.00	48.91	3.00	7.83	10.83	—	8,66	—	8.66	68.40
ПС 72.21.2,5-Л	22.64	0.27	26.00	48.91	3.00	9.16	12.16	—		11.64	11.64	72.71

ПРОДОЛЖЕНИЕ ВЕДОМОСТИ

ИЗДЕЛИЯ ЗАКЛАДНЫЕ					ВСЕГО	ОБЩИЙ РАСХОД
АРМАТУРА КЛАССА		ПРОКАТ				
А-III						
ГОСТ 5781-82		ГОСТ 103-78				
Ø10	ИТОГО	-8 X 60	-8 X 70	ИТОГО		
2.32	2.32	2.72	1.50	4.22	6.54	53.61
1.12	1.12	1.52	1.50	3.02	4.14	58.70
2.32	2.32	2.72	1.50	4.22	6.54	61.10
1.12	1.12	1.52	1.50	3.02	4.14	72.54
2.32	2.32	2.72	1.50	4.22	6.54	74.94
1.12	1.12	1.52	1.50	3.02	4.14	76.85

24764 99

ФОРМАТ А3

САПР ЦНИИП | ГИП СП | ГЕНПЛАН БЕДНЯХ | ВЕДОМОСТИ БУРЛАКОВА | ИНВ ПОДЛ | ПОДПИСЬ И ДАТА | ВЗАМ.ИНВ.

ВЕДОМОСТЬ РАСХОДА СТАЛИ НА 1 ЭЛЕМЕНТ, КГ

МАРКА ЭЛЕМЕНТА	ИЗДЕЛИЯ АРМАТУРНЫЕ													ВСЕГО
	АРМАТУРА КЛАССА													
	А-III					ВР-I			А-I					
	ГОСТ 5781-82					ГОСТ 6727-80			ГОСТ 5781-82					
	Ø8	Ø10	Ø12	Ø14	ИТОГО	Ø4	Ø5	ИТОГО	Ø12	Ø14	Ø16	Ø20	ИТОГО	
ПС 72 21 2,5-Л-1	22,64	0,27	26,00	–	48,91	3,00	9,16	12,16	–	–	–	11,64	11,64	72,71
ПС 72 18.2,5-Я	11,32	35.95	–	–	47,27	3.00	7.83	10.83	–	–	5,86	–	5,86	63,96
ПС 72 18 2,5-Я-1	11,32	35.95	–	–	47,27	3.00	7.83	10.83	–	–	5,86	–	5,86	63,96
ПС 90 12 2,5-Л ПС 90 12.2,5-Л-0 1	0,35	0.32	–	86.56	87,23	2.44	6.12	8.56	5,08	–	–	–	5,08	100,87
ПС 90 12 2,5-Л-1 ПС 90 12.2,5-Л-1.1	0,35	0,32	–	86.56	87,23	2.44	6.12	8,56	5,08	–	–	–	5,08	100,87
ПС 90 15.2,5-Л ПС 90.15.2,5-Л-0 1	0,35	0,64	31.82	64.92	97,73	3.05	7.71	10,76	–	8,12	–	–	8,12	116,61

ПРОДОЛЖЕНИЕ ВЕДОМОСТИ

ИЗДЕЛИЯ ЗАКЛАДНЫЕ						ВСЕГО	ОБЩИЙ РАСХОД
АРМАТУРА КЛАССА		ПРОКАТ					
А-III							
ГОСТ 5781-82		ГОСТ 103-76					
Ø10	ИТОГО	-8 X 60	-8 X 70	-8 X 120	ИТОГО		
2,32	2,32	2,72	1,50	–	4,22	6,54	79,25
1,12	1,12	1,52	1,50	–	3,02	4,14	68,10
2,32	2,32	2,72	1,50	–	4,22	6,54	70,50
2,16	2,16	3,36	1,50	1,80	6,66	8,82	109,69
3,36	3,36	4,56	1,50	1.80	7,86	11,22	112,09
2,16	2,16	3,36	1,50	1.80	6,66	8,82	125,43

ВИНОКУР БУРЛАКОВА ВЕДИХ ВЕДИХ ТЛП СП ЦНИИП ЦАПР
ВЗАМ.ИНВ ПОДПИСЬ И ДАТА ИНВ ПОДЛ

ВЕДОМОСТЬ РАСХОДА СТАЛИ НА 1 ЭЛЕМЕНТ, КГ

МАРКА ЭЛЕМЕНТА	ИЗДЕЛИЯ АРМАТУРНЫЕ											ВСЕГО
	АРМАТУРА КЛАССА											
	А-III					ВР-I			А-I			
	ГОСТ 5781-82					ГОСТ 6727-80			ГОСТ 5781-82			
	Ø8	Ø10	Ø12	Ø14	ИТОГО	Ø4	Ø5	ИТОГО	Ø14	Ø16	ИТОГО	
ПС 90.15.2,5-Л-1 ПС 90.15.2,5-Л-1.1	0,35	0,64	31,82	64,92	97,73	3,05	7,71	10,76	8,12	–	8,12	116,61
ПС 90.18.2,5-Л ПС 90.18.2,5-Л-0.1	–	1.18	47.73	64.92	113.83	3.66	9.29	12.95	–	11.72	11.72	138.50
ПС 90.18.2,5-Л-1 ПС 90.18.2,5-Л-1.1	–	1.18	47.73	64.92	113.83	3.66	9.29	12.95	–	11.72	11.72	138.50
ПС 90.21.2,5-Л ПС 90.21.2,5-Л-0.1	–	1.18	31.82	86.56	119.56	3.66	10.88	14.54	–	11.72	11.72	145.82
ПС 90.21.2,5-Л-1 ПС 90.21.2,5-Л-1.1	–	1.18	31.82	86.56	119.56	3.66	10.88	14.54	–	11.72	11.72	145.82

ПРОДОЛЖЕНИЕ ВЕДОМОСТИ

ИЗДЕЛИЯ ЗАКЛАДНЫЕ						ВСЕГО	ОБЩИЙ РАСХОД
АРМАТУРА КЛАССА		ПРОКАТ					
А-III							
ГОСТ 5781-82		ГОСТ 103-76					
Ø10	ИТОГО	-8 X 60	-8 X 70	-8 X 120	ИТОГО		
3,36	3,36	4,56	1,50	1,80	7,86	11,22	127,83
2.16	2.16	3.36	1.50	1.80	6.66	8.82	147.32
3.36	3.36	4.56	1.50	1.80	7.86	11.22	149.72
2.16	2.16	3.36	1.50	1.80	6.66	8.82	154.64
3.36	3.36	4.56	1.50	1.80	7.86	11.22	157.04

САПР ЦНИИП
Т.ЛП СП
ВЕДУЩ. ВЕДУЩ.
Е'ЧЮКУР БУРЛАКОВА
ВЗАМ.ИНВ
ПОДПИСЬ И ДАТА
ПОДЛ ИНВ

ВЕДОМОСТЬ РАСХОДА СТАЛИ НА 1 ЭЛЕМЕНТ, КГ

МАРКА ЭЛЕМЕНТА	ИЗДЕЛИЯ АРМАТУРНЫЕ									ВСЕГО
	АРМАТУРА КЛАССА									
	А-III			ВР-I			А-I			
	ГОСТ 5781-82			ГОСТ 6727-80			ГОСТ 5781-82			
	Ø6	Ø8	ИТОГО	Ø4	Ø5	ИТОГО	Ø10	Ø8	ИТОГО	
1ПС 27.6.2.5-Л	3,42	0,27	3,69	0,63	1,48	2,11	1,56	–	1,56	7,36
1ПС 27.6.2.5-Л-1	3,42	0,27	3.69	0.63	1.48	2.11	1.56	–	1,56	7,36
1ПС 27.9.2.5-Л	3,42	0.27	3.69	0.63	1.91	2.54	1.56	–	1,56	7,79
1ПС 27.9.2.5-Л-1	3,42	0.27	3.69	0.63	1.91	2.54	1.56	–	1,56	7.79
1ПС 27.6.2.5-Я	3,42	0.27	3.69	0.63	1.48	2.11	–	0.82	0.82	6.62
1ПС 27.6.2.5-Я-1	3,42	0.27	3.69	0.63	1.48	2.11	–	0.82	0.82	6.62

ПРОДОЛЖЕНИЕ ВЕДОМОСТИ

ИЗДЕЛИЯ ЗАКЛАДНЫЕ						ВСЕГО	ОБЩИЙ РАСХОД
АРМАТУРА КЛАССА		ПРОКАТ					
А-III							
ГОСТ 5781-82		ГОСТ 103-76					
Ø10	ИТОГО	-8 X 120	-8 X 60	-8 X 70	ИТОГО		
1,80	1,80	0,90	0,76	0,75	2,41	4,21	11,57
3,00	3,00	0,90	1,96	0,75	3,61	6,61	13,97
1,80	1,80	0,90	0,76	0,75	2,41	4,21	12,00
3,00	3,00	0.90	1.96	0.75	3.61	6.61	14.40
1,80	1,80	0.90	0.76	0.75	2.41	4.21	10.83
3,00	3,00	0.90	1.96	0.75	3.61	6.61	13.23

САПР | ТЛП | ВЕДИН | ВИНОКУР
ТБЗТК | СП | ВЕДИН | БУРЛАКОВА

ИНВ. ПОДЛ. | ПОДПИСЬ И ДАТА | ВЗАМ.ИНВ.

ВЕДОМОСТЬ РАСХОДА СТАЛИ НА 1 ЭЛЕМЕНТ, КГ

МАРКА ЭЛЕМЕНТА	ИЗДЕЛИЯ АРМАТУРНЫЕ										ВСЕГО
	АРМАТУРА КЛАССА										
	А-III				ВР-I			А-I			
	ОСТ 5781-82				ГОСТ 6727-80			ГОСТ 5781-82			
	Ø6	Ø8	Ø10	ИТОГО	Ø5	Ø4	ИТОГО	Ø10	Ø12	ИТОГО	
1ПС 27.9.2.5-Я	3,42	0,27	–	3,69	1,91	0,63	2,54	1,56	–	1,56	7,79
1ПС 27.9.2.5-Я-1	3,42	0,27	–	3,69	1,91	0,63	2,54	1,56	–	1,56	7,79
1ПС 27.12.2.5-Л	4.56	0.17	0.16	4.89	2.58	0.84	3.42	–	2.54	2.54	10.85
1ПС 27.12.2.5-Л-1	4.56	0.17	0.16	4.89	2.58	0.84	3.42	–	2.54	2.54	10.85
1ПС 27.15.2.5-Л	5.70	0.17	0.16	6.03	3.24	1.05	4.29	–	2.54	2.54	12.86
1ПС 27.15.2.5-Л-1	5.70	0.17	0.16	6.03	3.24	1.05	4.29	–	2.54	2.54	12.86

ПРОДОЛЖЕНИЕ ВЕДОМОСТИ

ИЗДЕЛИЯ ЗАКЛАДНЫЕ						ВСЕГО	ОБЩИЙ РАСХОД
АРМАТУРА КЛАССА		ПРОКАТ					
А-III							
ГОСТ 5781-82		ГОСТ 103-78					
Ø10	ИТОГО	-8 X 120	-8 X 60	-8 X 70	ИТОГО		
1,80	1,80	0,90	0,76	0,75	2,41	4,21	12,00
3,00	3,00	0,90	1,96	0,75	3,61	6,61	14,40
1.80	1,80	0,90	0,76	0,75	2,41	4,21	15,06
3.00	3,00	0,90	1,96	0,75	3.61	6.61	17.46
1.80	1,80	0,90	0.76	0.75	2.41	4.21	17.07
3,00	3,00	0.90	1.96	0.75	3.61	6.61	19.47

САПР ТБЗТК | ТЛП СП | ВЕДУЩ. ВЕДУЩ. | ВИНОКУР БУРЛАКОВА | ИНВ ПОДЛ | ПОДПИСЬ И ДАТА | ВЗАМ.ИНВ

ВЕДОМОСТЬ РАСХОДА СТАЛИ НА 1 ЭЛЕМЕНТ, КГ

МАРКА ЭЛЕМЕНТА	ИЗДЕЛИЯ АРМАТУРНЫЕ										ВСЕГО
	АРМАТУРА КЛАССА										
	А-III				ВР-I			А-I			
	ГОСТ 5781-82				ГОСТ 6727-80			ГОСТ 5781-82			
	Ø6	Ø8	Ø10	ИТОГО	Ø5	Ø4	ИТОГО	Ø10	Ø12	ИТОГО	
1ПС 27.12.2.5-Я	4.56	0.27	–	4.83	2.58	0.84	3.42	1.56	–	1.56	9.81
1ПС 27.12.2.5-Я-1	4.56	0.27	–	4.83	2.58	0.84	3.42	1.56	–	1.56	9.81
1ПС 27.15.2.5-Я	5.70	0.27	–	5.97	3.24	1.05	4.29	1.56	–	1.56	11.82
1ПС 27.15.2.5-Я-1	5.70	0.27	–	5.97	3.24	1.05	4.29	1.56	–	1.56	11.82
1ПС 27.18.2.5-Л	6.84	0.17	0.16	7.17	3.91	1.26	5.17	–	2.54	2.54	14.88
1ПС 27.18.2.5-Л-1	6.84	0.17	0.16	7.17	3.91	1.26	5.17	–	2.54	2.54	14.88

ПРОДОЛЖЕНИЕ ВЕДОМОСТИ

ИЗДЕЛИЯ ЗАКЛАДНЫЕ						ВСЕГО	ОБЩИЙ РАСХОД
АРМАТУРА КЛАССА		ПРОКАТ					
А-III							
ГОСТ 5781-82		ГОСТ 103-76					
Ø10	ИТОГО	-8 X 120	-8 X 60	-8 X 70	ИТОГО		
1.80	1.80	0.90	0.76	0.75	2.41	4.21	14.02
3.00	3.00	0.90	1.96	0.75	3.61	6.61	16.42
1.80	1.80	0.90	0.76	0.75	2.41	4.21	16.03
3.00	3.00	0.90	1.96	0.75	3.61	6.61	18.43
1.80	1.80	0.90	0.76	0.75	2.41	4.21	19.09
3.00	3.00	0.90	1.96	0.75	3.61	6.61	21.49

САПР | ТЛП | ВЕДИХ | ВИНОКУР
ТБЗТК | СП | ВЕДИХ | БУРЛАКОВА

ВЗАМ.ИНВ | ПОДПИСЬ И ДАТА | ИНВ ПОДЛ

ВЕДОМОСТЬ РАСХОДА СТАЛИ НА 1 ЭЛЕМЕНТ, КГ

МАРКА ЭЛЕМЕНТА	ИЗДЕЛИЯ АРМАТУРНЫЕ										
	АРМАТУРА КЛАССА										ВСЕГО
	А-III				ВР-I			А-I			
	ГОСТ 5781-82				ГОСТ 6727-80			ГОСТ 5781-82			
	Ø6	Ø8	Ø10	ИТОГО	Ø4	Ø5	ИТОГО	Ø14	Ø10	ИТОГО	
1ПС 27.21.2.5-Л	5,70	2,22	0,32	8,24	1,26	4,58	5,84	4,06	–	4,06	18,14
1ПС 27.21.2.5-Л-1	5.70	2.22	0.32	8.24	1.26	4.58	5.84	4.06	–	4.06	18.14
1ПС 27.18.2.5-Я	6.84	0.27	–	7.11	1.26	3.91	5.17	–	1.56	1.56	13.84
1ПС 27.18.2.5-Я-1	6.84	0.27	–	7.11	1.26	3.91	5.17	–	1.56	1.56	13.84
1ПС 57.6.2.5-Л	4.96	0.27	6.89	12.12	1.23	2.88	4.11	–	1.56	1.56	17.79
1ПС 57.6.2.5-Л-1	4.96	0.27	6.89	12.12	1.23	2.88	4.11	–	1.56	1.56	17.79

ПРОДОЛЖЕНИЕ ВЕДОМОСТИ

ИЗДЕЛИЯ ЗАКЛАДНЫЕ							ОБЩИЙ РАСХОД
АРМАТУРА КЛАССА		ПРОКАТ				ВСЕГО	
А-III							
ГОСТ 5781-82		ГОСТ 103-76					
Ø10	ИТОГО	-8 X 120	-8 X 60	-8 X 70	ИТОГО		
1,80	1,80	0,90	0,76	0,75	2,41	4,21	22,35
3.00	3.00	0.90	1.96	0.75	3.61	6.61	24.75
1.80	1.80	0.90	0.76	0.75	2.41	4.21	18.05
3.00	3.00	0.90	1.96	0.75	3.61	6.61	20.45
1.80	1.80	0.90	0.76	0.75	2.41	4.21	22.00
3.00	3.00	0.90	1.96	0.75	3.61	6.61	24.40

САПР ТБЗТК | ТЛП СП | ВЕДУЩИЙ ВЕД.ИНЖ | В.ЮКУР БУРЛАКОВА

ВЗАМ.ИНВ | ПОДПИСЬ И ДАТА | ИНВ ПОДЛ

ВЕДОМОСТЬ РАСХОДА СТАЛИ НА 1 ЭЛЕМЕНТ, КГ

МАРКА ЭЛЕМЕНТА	ИЗДЕЛИЯ АРМАТУРНЫЕ										ВСЕГО
	АРМАТУРА КЛАССА										
	А-III				ВР-I			А-I			
	ГОСТ 5781-82				ГОСТ 6727-80			ГОСТ 5781-82			
	Ø8	Ø10	Ø6	ИТОГО	Ø4	Ø5	ИТОГО	Ø12	Ø10	ИТОГО	
1ПС 57.9.2.5-Л	13,40	0,16	–	13,56	1,23	3,35	4,58	2,54	–	2,54	20,68
1ПС 57.9.2.5-Л-1	13.40	0.16	–	13.56	1.23	3.35	4.58	2.54	–	2.54	20.68
1ПС 57.6.2.5-Я	0.27	6.89	4.96	12.12	1.23	2.88	4.11	–	1.56	1.56	17.79
1ПС 57.6.2.5-Я-1	0.27	6.89	4.96	12.12	1.23	2.88	4.11	–	1.56	1.56	17.79
1ПС 57.9.2.5-Я	13.50	–	–	13.50	1.23	3.35	4.58	–	1.56	1.56	19.64
1ПС 57.9.2.5-Я-1	13.50	–	–	13.50	1.23	3.35	4.58	–	1.56	1.56	19.64

ПРОДОЛЖЕНИЕ ВЕДОМОСТИ

ИЗДЕЛИЯ ЗАКЛАДНЫЕ						ВСЕГО	ОБЩИЙ РАСХОД
АРМАТУРА КЛАССА		ПРОКАТ					
А-III							
ГОСТ 5781-82		ГОСТ 103-76					
Ø10	ИТОГО	-8 X 120	-8 X 60	-8 X 70	ИТОГО		
1,80	1,80	0,90	0,76	0,75	2,41	4,21	24,90
3,00	3,00	0.90	1.96	0.75	3.61	6.61	27.29
1.80	1.80	0.90	0.76	0.75	2.41	4.21	22.00
3.00	3.00	0.90	1.96	0.75	3.61	6.61	24.40
1.80	1.80	0.90	0.76	0.75	2.41	4.21	23.85
3.00	3.00	0.90	1.96	0.75	3.61	6.61	26.25

САПР | ТЛП | ВЕДИЖ | ВИНОКУР
ТЕЗТК | СП | ВЕДИЖ | БУРЛАКОВА

ВЗАМ.ИНВ | ПОДПИСЬ И ДАТА | ИНВ ПОДЛ

ВЕДОМОСТЬ РАСХОДА СТАЛИ НА 1 ЭЛЕМЕНТ, КГ

МАРКА ЭЛЕМЕНТА	ИЗДЕЛИЯ АРМАТУРНЫЕ											ВСЕГО
	АРМАТУРА КЛАССА											
	А-III				ВР-I			А-I				
	ГОСТ 5781-82				ГОСТ 6727-80			ГОСТ 5781-82				
	⌀6	⌀8	⌀10	ИТОГО	⌀4	⌀5	ИТОГО	⌀12	⌀14	⌀16	ИТОГО	
1ПС 57.12.2.5-Л	2.07	13.81	0.32	16.20	1.64	4.51	6.15	–	4.06	–	4.06	26.41
1ПС 57.12.2.5-Л-1	2.07	13.81	0.32	16.20	1.64	4.51	6.15	–	4.06	–	4.06	26.41
1ПС 57.15.2.5-Л	2.48	17.64	0.59	20.71	2.05	5.68	7.73	–	–	5.86	5.86	34.30
1ПС 57.15.2.5-Л-1	2.48	17.64	0.59	20.71	2.05	5.68	7.73	–	–	5.86	5.86	34.30
1ПС 57.12.2.5-Я	2.07	13.81	0.16	16.04	1.64	4.51	6.15	2.54	–	–	2.54	24.73
1ПС 57.12.2.5-Я-1	2.07	13.81	0.16	16.04	1.64	4.51	6.15	2.54	–	–	2.54	24.73

ПРОДОЛЖЕНИЕ ВЕДОМОСТИ

ИЗДЕЛИЯ ЗАКЛАДНЫЕ						ВСЕГО	ОБЩИЙ РАСХОД
АРМАТУРА КЛАССА		ПРОКАТ					
А-III							
ГОСТ 5781-82		ГОСТ 103-76					
⌀10	ИТОГО	-8 X 60	-8 X 70	-8 X 120	ИТОГО		
1.80	1.80	0.76	0.75	0.90	2.41	4.21	30.62
3.00	3.00	1.96	0.75	0.90	3.61	6.61	33.02
1.80	1.80	0.76	0.75	0.90	2.41	4.21	38.51
3.00	3.00	1.96	0.75	0.90	3.61	6.61	40.91
1.80	1.80	0.76	0.75	0.90	2.41	4.21	28.94
3.00	3.00	1.96	0.75	0.90	3.61	6.61	31.34

САПР ЦНИИП | ТЛП СП | ВЕДУЩ. ВЕДИНХ | ВИНОГУР БУРЛАКОВА

ВЗАМ.ИНВ | ПОДП.СЬ И ДАТА | ИНВ ПОДЛ

ВЕДОМОСТЬ РАСХОДА СТАЛИ НА 1 ЭЛЕМЕНТ, КГ

МАРКА ЭЛЕМЕНТА	ИЗДЕЛИЯ АРМАТУРНЫЕ											ВСЕГО
	АРМАТУРА КЛАССА –											
	А-III					ВР-I			А-I			
	ГОСТ 5781-82					ГОСТ 6727-80			ГОСТ 5781-82			
	Ø6	Ø10	Ø8	Ø12	ИТОГО	Ø4	Ø5	ИТОГО	Ø12	Ø18	ИТОГО	
1ПС 57 15.2.5-Я	2,48	0,16	17,81	–	20,45	2,05	5,68	7,73	2,54	–	2,54	30,72
1ПС 57.15.2.5-Я-1	2.48	0.16	17.81	–	20.45	2.05	5.68	7.73	2.54	–	2.54	30.72
1ПС 57.18.2.5-Л	4.95	0.27	17.64	0.56	23.42	2.46	6.85	9.31	–	8.66	8.66	41.39
1ПС 57.18.2.5-Л-1	4.95	0.27	17.64	0.56	23.42	2.46	6.85	9.31	–	8.66	8.66	41.39
1ПС 57.21.2.5-Л	–	0.27	26.46	0.56	27.29	2.46	8.02	10.48	–	8 66	8.66	46 43
1ПС 57.21.2.5-Л-1	–	0.27	26.46	0.56	27.29	2.46	8.02	10.48	–	8.66	8.66	46 43

ПРОДОЛЖЕНИЕ ВЕДОМОСТИ

ИЗДЕЛИЯ ЗАКЛАДНЫЕ							ОБЩИЙ РАСХОД
АРМАТУРА КЛАССА		ПРОКАТ				ВСЕГО	
А-III							
ГОСТ 5781-82		ГОСТ 103-76					
Ø10	ИТОГО	-8 X 120	-8 X 60	-8 X 70	ИТОГО		
1,80	1,80	0,90	0,76	0,75	2,41	4,21	34,93
3,00	3.00	0,90	1,96	0,75	3,61	6,61	37,33
1.80	1.80	0.90	0.76	0.75	2.41	4.21	45.60
3.00	3.00	0.90	1.96	0.75	3.61	6.61	48 00
1.80	1.80	0.90	0.76	0.75	2.41	4.21	50 64
3.00	3.00	0.90	1.96	0.75	3.61	6.61	53.04

БЛЮКУР ЕЫРЛАКОВА ВЕДУЧИЙ ВЕДУЧИЙ ГЛП СП САПР ТБЭТК ВЗАМ.ИНВ ПОДПИСЬ И ДАТА ИНВ ПОДЛ

ВЕДОМОСТЬ РАСХОДА СТАЛИ НА 1 ЭЛЕМЕНТ, КГ

МАРКА ЭЛЕМЕНТА	ИЗДЕЛИЯ АРМАТУРНЫЕ									
	АРМАТУРА КЛАССА									
	А-III				ВР-I			А-I		ВСЕГО
	ГОСТ 5781-82				ГОСТ 6727-80			ГОСТ 5781-82		
	Ø6	Ø10	Ø8	ИТОГО	Ø4	Ø5	ИТОГО	Ø14	ИТОГО	
1ПС 57.18.2.5-Я	4,96	0,32	17,81	23,09	2,46	6,85	9,31	4,06	4,06	36,46
1ПС 57.18.2.5-Я-1	4,96	0.32	17.81	23.09	2.46	6.85	9.31	4.06	4.06	36.46

ПРОДОЛЖЕНИЕ ВЕДОМОСТИ

ИЗДЕЛИЯ ЗАКЛАДНЫЕ							ОБЩИЙ РАСХОД
АРМАТУРА КЛАССА		ПРОКАТ				ВСЕГО	
А-III							
ГОСТ 5781-82		ГОСТ 103-76					
Ø10	ИТОГО	-8 X 120	-8 X 60	-8 X 70	ИТОГО		
1,80	1,80	0,90	0,76	0,75	2,41	4,21	40,67
3.40	3.40	0.90	1.96	0.75	4.21	6.61	43,07

1.030.1-1/88. 1-2-РС	ЛИСТ 20

24764 109

ФОРМАТ А3

ВИЧКУР | БУРЛАКОВА | ГЕДИХ | ВЕДИЧ | ТЛП | СП | САПР | ТЕЗТК | ВЗАМ ИНВ | ПОДПИСЬ И ДАТА | ИНВ ПОДЛ

ВЕДОМОСТЬ РАСХОДА СТАЛИ НА 1 ЭЛЕМЕНТ, КГ

МАРКА ЭЛЕМЕНТА	ИЗДЕЛИЯ АРМАТУРНЫЕ									ВСЕГО
	АРМАТУРА КЛАССА									
	А-III			ВР-I			А-I			
	ГОСТ 5781-82			ГОСТ 6727-80			ГОСТ 5781-82			
	Ø6	Ø8	ИТОГО	Ø4	Ø5	ИТОГО	Ø10	Ø8	ИТОГО	
2ПС 27.6.2.5-Л	3,42	0,27	3,69	0,63	1,48	2,11	1,56	–	1.56	7,36
2ПС 27.6.2.5-Л-1	3.42	0.27	3.69	0.63	1.48	2.11	1.56	–	1.56	7,36
2ПС 27.9.2.5-Л	3.42	0.27	3.69	0.63	1.91	2.54	1.56	–	1.56	7,79
2ПС 27.9.2.5-Л-1	3.42	0.27	3.69	0.63	1.91	2.54	1.56	–	1.56	7,79
2ПС 27.6.2.5-Я	3.42	0.27	3.69	0.63	1.48	2.11	–	0.82	0.82	6,62
2ПС 27.6.2.5-Я-1	3.42	0.27	3.69	0.63	1.48	2.11	–	0.82	0.82	6,62

ПРОДОЛЖЕНИЕ ВЕДОМОСТИ

ИЗДЕЛИЯ ЗАКЛАДНЫЕ						ВСЕГО	ОБЩИЙ РАСХОД
АРМАТУРА КЛАССА		ПРОКАТ					
А-III							
ГОСТ 5781-82		ГОСТ 103-76					
Ø10	ИТОГО	-8 X 120	-8 X 60	-8 X 70	ИТОГО		
1,80	1,80	0,90	0,76	0,75	2,41	4,21	11,57
3.00	3.00	0.90	1.96	0.75	3.61	6.61	13.97
1.80	1.80	0.90	0.76	0.75	2.41	4.21	12.00
3.00	3.00	0.90	1.96	0.75	3.61	6.61	14.40
1.80	1.80	0.90	0.76	0.75	2.41	4.21	10.83
3.00	3.00	0.90	1.96	0.75	3.61	6.61	13.23

САПР ТЛП ВИЧКУР
ТБЭТК СП ВЕДИХ БУРДАКОВА
ИНВ ПОДЛ ПОДПИСЬ И ДАТА ВЗАМ.ИНВ

ВЕДОМОСТЬ РАСХОДА СТАЛИ НА 1 ЭЛЕМЕНТ, КГ

МАРКА ЭЛЕМЕНТА	ИЗДЕЛИЯ АРМАТУРНЫЕ										
	АРМАТУРА КЛАССА										ВСЕГО
	А-III				ВР-I			А-I			
	ГОСТ 5781-82				ГОСТ 6727-80			ГОСТ 5781-82			
	Ø6	Ø8	Ø10	ИТОГО	Ø5	Ø4	ИТОГО	Ø10	Ø12	ИТОГО	
2ПС 27.9.2.5-Я	3,42	0,27	–	3,69	1,91	0,63	2,54	1,56	–	1,56	7,79
2ПС 27.9.2.5-Я-1	3,42	0,27	–	3,69	1,91	0,63	2.54	1 56	–	1.56	7.79
2ПС 27.12.2.5-Л	4,56	0,17	0,16	4,89	2,58	0,84	3,42	–	2.54	2.54	10.85
2ПС 27.12.2.5-Л-1	4,56	0,17	0,16	4,89	2,58	0,84	3,42	–	2.54	2.54	10.85
2ПС 27.15.2.5-Л	5,70	0,17	0,16	6,03	3,24	1,05	4,29	–	2.54	2.54	12.86
2ПС 27.15.2.5-Л-1	5,70	0,17	0,16	6,03	3,24	1,05	4,29	–	2.54	2.54	12.86

ПРОДОЛЖЕНИЕ ВЕДОМОСТИ

ИЗДЕЛИЯ ЗАКЛАДНЫЕ							ОБЩИЙ РАСХОД
АРМАТУРА КЛАССА		ПРОКАТ				ВСЕГО	
А-III							
ГОСТ 5781-82		ГОСТ 103-76					
Ø10	ИТОГО	-8 X 120	-8 X 60	-8 X 70	ИТОГО		
1,80	1,80	0,90	0,76	0,75	2,41	4,21	12,00
3,00	3,00	0,90	1,96	0.75	3.61	6.61	14,40
1,80	1,80	0,90	0,76	0.75	2.41	4.21	15,06
3,00	3,00	0,90	1,96	0.75	3.61	6.61	17,46
1,80	1,80	0,90	0,76	0.75	2.41	4.21	17,07
3,00	3,00	0,90	1.96	0.75	3.61	6.61	19,47

САПР ГЕЗТК | ТЛП СП | ВЕДИЖ ВЕДИЖ | ВИНОКУР БУРЛАКОВА

ИНВ ПОДЛ | ПОДПИСЬ И ДАТА | ВЗАМ.ИНВ

ВЕДОМОСТЬ РАСХОДА СТАЛИ НА 1 ЭЛЕМЕНТ, КГ

МАРКА ЭЛЕМЕНТА	ИЗДЕЛИЯ АРМАТУРНЫЕ										
	АРМАТУРА КЛАССА										
	А-III				ВР-I			А-I			ВСЕГО
	ГОСТ 5781-82				ГОСТ 6727-80			ГОСТ 5781-82			
	⌀6	⌀8	⌀10	ИТОГО	⌀5	⌀4	ИТОГО	⌀10	⌀12	ИТОГО	
2ПС 27.12.2.5-Я	4.56	0.27	–	4.83	2.58	0.84	3.42	1.56	–	1.56	9,81
2ПС 27.12.2.5-Я-1	4.56	0.27	–	4.83	2.58	0.84	3.42	1.56	–	1.56	9,81
2ПС 27.15.2.5-Я	5.70	0.27	–	5.97	3.24	1.05	4.29	1.56	–	1.56	11,82
2ПС 27.15.2.5-Я-1	5.70	0.27	–	5.97	3.24	1.05	4.29	1.56	–	1.56	11,82
2ПС 27.18.2.5-Л	6.84	0.17	0.16	7.17	3.91	1.26	5.17	–	2.54	2.54	14,88
2ПС 27.18.2.5-Л-1	6.84	0.17	0.16	7.17	3.91	1.26	5.17	–	2.54	2.54	14,88

ПРОДОЛЖЕНИЕ ВЕДОМОСТИ

ИЗДЕЛИЯ ЗАКЛАДНЫЕ							ОБЩИЙ РАСХОД
АРМАТУРА КЛАССА		ПРОКАТ				ВСЕГО	
А-III							
ГОСТ 5781-82		ГОСТ 103-76					
⌀10	ИТОГО	-8 X 120	-8 X 60	-8 X 70	ИТОГО		
1,80	1,80	0,90	0,76	0,75	2,41	4,21	14,02
3.00	3.00	0.90	1.96	0.75	3.61	6.61	16,42
1.80	1.80	0.90	0.76	0.75	2.41	4.21	16,03
3.00	3.00	0.90	1.96	0.75	3.61	6.61	18,43
1.80	1.80	0.90	0.76	0.75	2.41	4.21	19,09
3.00	3.00	0.90	1.96	0.75	3.61	6.61	21,49

САПР ТБЗТК | ТЛП СП | ВЕДИЖ ВЕДИЖ | ВИЧКУР СУРДАКОВА | ВЗАМ.ИНВ | ПОДПИСЬ И ДАТА | ИНВ ПОДЛ

САПР | ТЛП | ВЕДИХ | ВИНОКУР
ТБЗТК | СП | ВЕДИХ | БУРЛАКОВА

ВЕДОМОСТЬ РАСХОДА СТАЛИ НА 1 ЭЛЕМЕНТ, КГ

МАРКА ЭЛЕМЕНТА	ИЗДЕЛИЯ АРМАТУРНЫЕ										ВСЕГО
	АРМАТУРА КЛАССА										
	А-III				ВР-I			А-I			
	ГОСТ 5781-82				ГОСТ 6727-80			ГОСТ 5781-82			
	Ø6	Ø8	Ø10	ИТОГО	Ø4	Ø5	ИТОГО	Ø14	Ø10	ИТОГО	
2ПС 27.21.2.5-Л	5,70	2,22	0,32	8,24	1,26	4,58	5.84	4,06	–	4,06	18,14
2ПС 27.21.2.5-Л-1	5.70	2.22	0.32	8.24	1.26	4.58	5.84	4.06	–	4.06	18,14
2ПС 27.18.2.5-Я	6.84	0.27	–	7.11	1.26	3.91	5.17	–	1.56	1.56	13,84
2ПС 27.18 2.5-Я-1	6.84	0.27	–	7.11	1.26	3.91	5.17	–	1.56	1.56	13,84
2ПС 57.6.2.5-Л	4.96	0.27	6.89	12.12	1.23	2.88	4.11	–	1.56	1.56	17,79
2ПС 57.6.2.5-Л-1	4.96	0.27	6.89	12.12	1.23	2.88	4.11	–	1.56	1.56	17,79

ПРОДОЛЖЕНИЕ ВЕДОМОСТИ

ИЗДЕЛИЯ ЗАКЛАДНЫЕ							ОБЩИЙ РАСХОД
АРМАТУРА КЛАССА		ПРОКАТ				ВСЕГО	
А-III							
ГОСТ 5781-82		ГОСТ 103-76					
Ø10	ИТОГО	-8 Х 120	-8 Х 60	-8 Х 70	ИТОГО		
1.80	1.80	0,90	0,76	0,75	2,41	4,21	22,35
3.00	3.00	0.90	1.96	0.75	3.61	6.61	24,75
1.80	1.80	0.90	0.76	0.75	2.41	4.21	18,05
3.00	3.00	0.90	1.96	0.75	3.61	6.61	20,45
1.80	1.80	0.90	0.76	0.75	2.41	4.21	22,00
3.00	3.00	0.90	1.96	0.75	3.61	6.61	24,40

ВЗАМ.ИНВ | ПОДПИСЬ И ДАТА | ИНВ ПОДЛ

ВЕДОМОСТЬ РАСХОДА СТАЛИ НА 1 ЭЛЕМЕНТ, КГ

МАРКА ЭЛЕМЕНТА	ИЗДЕЛИЯ АРМАТУРНЫЕ										ВСЕГО
	АРМАТУРА КЛАССА										
	А-III				ВР-I			А-I			
	ГОСТ 5781-82				ГОСТ 6727-80			ГОСТ 5781-82			
	Ø8	Ø10	Ø6	ИТОГО	Ø4	Ø5	ИТОГО	Ø12	Ø10	ИТОГО	
2ПС 57.9.2.5-Л	13,40	0,16	—	13,56	1,23	3,35	4,58	2,54	—	2,54	20,68
2ПС 57.9.2.5-Л-1	13,40	0,16	—	13,56	1,23	3,35	4,58	2,54	—	2,54	20,68
2ПС 57.6.2.5-Я	0,27	6,89	4,96	12,12	1,23	2,88	4,11	—	1,56	1,56	17,79
2ПС 57.6.2.5-Я-1	0,27	6,89	4,96	12,12	1,23	2,88	4,11	—	1,56	1,56	17,79
2ПС 57.9 2.5-Я	13,50	—	—	13,50	1,23	3,35	4,58	—	1,56	1,56	19,64
2ПС 57.9.2.5-Я-1	13,50	—	—	13,50	1,23	3,35	4,58	—	1,56	1,56	19,64

ПРОДОЛЖЕНИЕ ВЕДОМОСТИ

ИЗДЕЛИЯ ЗАКЛАДНЫЕ						ВСЕГО	ОБЩИЙ РАСХОД
АРМАТУРА КЛАССА		ПРОКАТ					
А-III							
ГОСТ 5781-82		ГОСТ 103-76					
Ø10	ИТОГО	-8 X 120	-8 X 60	-8 X 70	ИТОГО		
1,80	1,80	0,90	0,76	0,75	2,41	4,21	24,90
3.00	3.00	0.90	1.96	0.75	3.61	6.61	27.29
1.80	1.80	0.90	0.76	0.75	2.41	4.21	22.00
3.00	3.00	0.90	1.96	0.75	3.61	6.61	24 40
1.80	1.80	0.90	0.76	0.75	2.41	4.21	23.85
3.00	3.00	0.90	1.96	0.75	3.61	6.61	26.25

САПР ТБЗТК | ТЛП СП | ВЕДИЖ ВЕДИЖ | ВИНОКУР БУРЛАКОВА | ИНВ ПОДЛ | ПОДП ИСЬ И ДАТА | ВЗАМ ИНВ

ВЕДОМОСТЬ РАСХОДА СТАЛИ НА 1 ЭЛЕМЕНТ, КГ

МАРКА ЭЛЕМЕНТА	ИЗДЕЛИЯ АРМАТУРНЫЕ											
	АРМАТУРА КЛАССА											
	А-III				ВР-I			А-I				ВСЕГО
	ГОСТ 5781-82				ГОСТ 6727-80			ГОСТ 5781-82				
	Ø6	Ø8	Ø10	ИТОГО	Ø4	Ø5	ИТОГО	Ø12	Ø14	Ø16	ИТОГО	
2ПС 57.12.2.5-Л	2,07	13,81	0,32	16,20	1,64	4,51	6,15	–	4,06	–	4,06	26,41
2ПС 57 12.2.5-Л-1	2,07	13.81	0.32	16.20	1.64	4.51	6.15	—	4.06	–	4.06	26,41
2ПС 57.15.2.5-Л	2,48	17.64	0.59	20.71	2.05	5.68	7.73	–	–	5 86	5.86	34,30
2ПС 57.15 2.5-Л-1	2,48	17.64	0.59	20.71	2.05	5.68	7.73	–	–	5.86	5.86	34,30
2ПС 57.12.2.5-Я	2,07	13.81	0.16	16.04	1.64	4.51	6.15	2.54	–	–	2.54	24,73
2ПС 57 12.2.5-Я-1	2,07	13.81	0.16	16.04	1.64	4.51	6.15	2.54	–	–	2.54	24,73

ПРОДОЛЖЕНИЕ ВЕДОМОСТИ

ИЗДЕЛИЯ ЗАКЛАДНЫЕ							ОБЩИЙ РАСХОД
АРМАТУРА КЛАССА		ПРОКАТ				ВСЕГО	
А-III							
ГОСТ 5781-82		ГОСТ 103-76					
Ø10	ИТОГО	-8 X 60	-8 X 70	-8 X 120	ИТОГО		
1,80	1,80	0,76	0,75	0,90	2,41	4,21	30,62
3,00	3,00	1.96	0.75	0.90	3.61	6.61	33,02
1,80	1,80	0.76	0 75	0.90	2.41	4.21	38,51
3,00	3,00	1.96	0.75	0.90	3.61	6.61	40,91
1,80	1,80	0.76	0.75	0.90	2.41	4.21	28,94
3,00	3,00	1.96	0.75	0.90	3.61	6.61	31,34

САПР ЦНИИП СП ТЛП ВЕДИНХ ВЕДИНХ ВИНОКУР БУРЛАКОВА
ИНВ. № ПОДЛ. ПОДПИСЬ И ДАТА ВЗАМ. ИНВ.

ВЕДОМОСТЬ РАСХОДА СТАЛИ НА 1 ЭЛЕМЕНТ, КГ

МАРКА ЭЛЕМЕНТА	ИЗДЕЛИЯ АРМАТУРНЫЕ											
	АРМАТУРА КЛАССА											
	А-III					ВР-I			А-I			ВСЕГО
	ГОСТ 5781-82					ГОСТ 6727-80			ГОСТ 5781-82			
	Ø6	Ø8	Ø10	Ø12	ИТОГО	Ø4	Ø5	ИТОГО	Ø12	Ø18	ИТОГО	
2ПС 57.15.2,5-Я	2.48	17.81	0.16	–	20.45	2.05	5.68	7.73	2.54	–	2.54	30,72
2ПС 57.15 2,5-Я-1	2.48	17.81	0.16	–	20.45	2.05	5.68	7.73	2.54	–	2.54	30,72
2ПС 57.18.2,5-Л	4.95	17.64	0.27	0.56	23.42	2.46	6.85	9.31	–	8.66	8.66	41,39
2ПС 57 18.2,5-Л-1	4.95	17.64	0.27	0.56	23.42	2.46	6.85	9.31	–	8.66	8 66	41,39
2ПС 57.21.2,5-Л	–	26.46	0.27	0.56	27.29	2.46	8.02	10.48	–	8.66	8.66	46,43
2ПС 57.21.2,5-Л-1	–	26.46	0.27	0.56	27.29	2.46	8.02	10.48	–	8.66	8.66	46,43

ПРОДОЛЖЕНИЕ ВЕДОМОСТИ

ИЗДЕЛИЯ ЗАКЛАДНЫЕ							ОБЩИЙ РАСХОД
АРМАТУРА КЛАССА		ПРОКАТ				ВСЕГО	
А-III							
ГОСТ 5781-82		ГОСТ 103-78					
Ø10	ИТОГО	-8 Х 60	-8 Х 70	-8 Х 120	ИТОГО		
1,80	1,80	0,76	0,75	0,90	2,41	4,21	34,93
3.00	3.00	1.96	0.75	0.90	3.61	6.61	37,33
1.80	1.80	0.76	0.75	0.90	2.41	4.21	45,60
3 00	3.00	1.96	0.75	0.90	3.61	6.61	48,00
1.80	1.80	0.76	0.75	0.90	2.41	4.21	50,64
3.00	3.00	1.96	0.75	0.90	3.61	6.61	53,04

САПР ЦНИИП | ТЛП СП | ВЕДИХ ВЕДИХ | ВЛНОКУР БУРЛАКОВА

ИНВ ПОДЛ | ПОДПИСЬ И ДАТА | ВЗАМ.ИНВ

ВЕДОМОСТЬ РАСХОДА СТАЛИ НА 1 ЭЛЕМЕНТ, КГ

МАРКА ЭЛЕМЕНТА	ИЗДЕЛИЯ АРМАТУРНЫЕ									ВСЕГО
	АРМАТУРА КЛАССА									
	А-III				ВР-I			А-I		
	ГОСТ 5781-82				ГОСТ 6727-80			ГОСТ 5781-82		
	⌀6	⌀10	⌀8	ИТОГО	⌀4	⌀5	ИТОГО	⌀14	ИТОГО	
2ПС 57.18.2.5-Я	4,96	0,32	17,81	23,09	2,46	6,85	9,31	4,06	4,06	36,46
2ПС 57.18.2.5-Я-1	4,96	0,32	17,81	23,09	2,46	6,85	9,31	4,06	4,06	36,46

ПРОДОЛЖЕНИЕ ВЕДОМОСТИ

ИЗДЕЛИЯ ЗАКЛАДНЫЕ							ОБЩИЙ РАСХОД
АРМАТУРА КЛАССА		ПРОКАТ				ВСЕГО	
А-III							
ГОСТ 5781-82		ГОСТ 103-76					
⌀10	ИТОГО	-8 X 120	-8 X 60	-8 X 70	ИТОГО		
1,80	1,80	0,90	0,76	0,75	2,41	4,21	40,67
3,00	3,00	0,90	1,96	0,75	3,61	6,61	43,07

ВИНОКУР | БУРЛАКОВА | ГЕДИКЕ | ВЕДИКЕ | ТЛП | СП | САПР | ТБЗТК

ВЗАМ.ИНВ | ПОДПИСЬ И ДАТА | ИНВ. ПОДЛ.

МАРКА ЭЛЕМЕНТА	ИЗДЕЛИЯ АРМАТУРНЫЕ							
	АРМАТУРА КЛАССА							
	ВР-I			А-I		А-III		ВСЕГО
	ГОСТ 6727-80			ГОСТ 5781-82		ГОСТ 5781-82		
	Ø4	Ø5	ИТОГО	Ø8	ИТОГО	Ø8	ИТОГО	
ПС 3.12.2.5-Л	0,36	0,64	1,00	0,41	0,41	0,13	0,13	1,54
ПС 3 18.2.5-Л	0,54	0,98	1,52	0,41	0,41	0,13	0,13	2,07
ПС 3.21.2.5-Л	0,63	1,15	1,78	0,41	0,41	0,13	0,13	2,33

ИЗДЕЛИЯ ЗАКЛАДНЫЕ					ОБЩИЙ РАСХОД
АРМАТУРА КЛАССА		ПРОКАТ		ВСЕГО	
А-III					
ГОСТ 5781-82		ГОСТ 103-76			
Ø8	ИТОГО	L45 X 5	ИТОГО		
0,64	0,64	1,36	1,36	2,00	3,55
0,64	0,64	1,36	1,36	2,00	4,07
0,64	0,64	1,36	1,36	2,00	4,32

ВЗАМ.ИНВ | ПОДПИСЬ И ДАТА | ИНВ.ПОДЛ

САПР ТБЗТК | ТЛП СП | ВЕДИНЖ ВЕДИНЖ | ВЧНОЛУР БУРЛАКОВА

ВЕДОМОСТЬ РАСХОДА СТАЛИ НА 1 ЭЛЕМЕНТ, КГ

МАРКА ЭЛЕМЕНТА	ИЗДЕЛИЯ АРМАТУРНЫЕ								ВСЕГО
	АРМАТУРА КЛАССА								
	ВР-I			А-I			А-III		
	ГОСТ 6727-80			ГОСТ 5781-82			ГОСТ 5781-82		
	Ø4	Ø5	ИТОГО	Ø8	Ø10	ИТОГО	Ø8	ИТОГО	
ПС 6.12.2.5-Л	0,64	0,97	1,61	0,41	—	0,41	0,13	0,13	2,16
ПС 6.18.2.5-Л	0.96	1.47	2.43	—	0.78	0 78	0.13	0.13	3.35
ПС 6.21.2.5-Л	1.12	1.72	2.84	—	0.78	0.78	0 13	0.13	3.76
ПС 6.12.2 5-Я	0.64	0.97	1.61	0,41	0.00	0.41	0 13	0.13	2.16
ПС 6.18.2.5-Я	0.96	1.47	2.43	0,41	0.00	0.41	0.13	0 13	2.98
ПС 6.21.2 5-Я	1.12	1.72	2.84	—	0.78	0.78	0.13	0.13	3.76

ПРОДОЛЖЕНИЕ ВЕДОМОСТИ

ИЗДЕЛИЯ ЗАКЛАДНЫЕ								ВСЕГО	ОБЩИЙ РАСХОД
АРМАТУРА КЛАССА			ПРОКАТ						
А-III									
ГОСТ 5781-82			ГОСТ 103-76			ГОСТ 8509-86			
Ø10	Ø8	ИТОГО	-8 X 60	-8 X 70	ИТОГО	L45 X 5	ИТОГО		
1.12	0 64	1.76	1.52	1.50	3.02	1.36	1.36	6.14	8.30
1.12	0.64	1.76	1.52	1.50	3.02	1.36	1.36	6.14	9.49
1.12	0.64	1.76	1.52	1.50	3.02	1.36	1.36	6.14	9.90
1.12	0.64	1.76	1.52	1.50	3.02	1.36	1.36	6.14	8.30
1.12	0.64	1.76	1.52	1.50	3.02	1.36	1.36	6.14	9.12
1.12	0.64	1.76	1.52	1.50	3.02	1.36	1.36	6.14	9.90

САПР | ТЛП | ВЕДУЩ. | ВЕДУЩ. | ВАНСКУР
ТБЗТК | СП | ВЕДУЩ. | БУРЛАКОВА

ИНВ | ПОДЛ | ПОДПИСЬ И ДАТА | ВЗАМ.ИНВ

ВЕДОМОСТЬ РАСХОДА СТАЛИ НА 1 ЭЛЕМЕНТ, КГ

МАРКА ЭЛЕМЕНТА	ИЗДЕЛИЯ АРМАТУРНЫЕ									ВСЕГО
	АРМАТУРА КЛАССА									
	ВР-I			А-I			А-III			
	ГОСТ 6727-80			ГОСТ 5781-82			ГОСТ 5781-82			
	⌀4	⌀5	ИТОГО	⌀10	⌀12	ИТОГО	⌀8	⌀10	ИТОГО	
ПС 12.12.2.5-Л	1,24	1,29	2,53	0,78	–	0,78	0,13	–	0,13	3,45
ПС 12.12.2.5-Л-1	1.24	1.29	2.53	0.78	–	0.78	0.13	–	0.13	3.45
ПС 12.18.2.5-Л	1 86	1.96	3.82	–	1.27	1.27	0.09	0 08	0.17	5.26
ПС 12.18.2.5-Л-1	1.86	1 96	3.82	–	1.27	1.27	0.09	0.08	0.17	5.26
ПС 12.21.2.5-Л	2 17	2.29	4.46	–	1.27	1.27	0.09	0.08	0.17	5.90
ПС 12.21.2.5-Л-1	2.17	2.29	4.46	–	1.27	1.27	0.09	0.08	0.17	5.90

ПРОДОЛЖЕНИЕ ВЕДОМОСТИ

ИЗДЕЛИЯ ЗАКЛАДНЫЕ								ВСЕГО	ОБЩИЙ РАСХОД
АРМАТУРА КЛАССА			ПРОКАТ						
А-III									
ГОСТ 5781-82			ГОСТ 103-76			ГОСТ 8509-86			
⌀10	⌀8	ИТОГО	-8 X 60	-8 X 70	ИТОГО	L45 X 5	ИТОГО		
1,12	0,64	1,76	1,52	1,50	3,02	1,36	1,36	6,14	9,59
1,12	0,64	1,76	1,52	1,50	3.02	1 36	1.36	6.14	9 59
1,12	0,64	1,76	1,52	1,50	3.02	1.36	1 36	6.14	11 40
1,12	0,64	1,76	1,52	1,50	3.02	1 36	1 36	6 14	11.40
1,12	0,64	1,76	1,52	1,50	3.02	1.36	1.36	6.14	12.03
1,12	0,64	1,76	1,52	1,50	3.02	1.36	1.36	6.14	12.03

САПР | ТЛП | ВЕДИЧ | ВИЧКУР
ТБЗТК | СП | ВЕДИЧ | БУРЛАКОВА

ВЗАМ.ИНВ | ПОДПИСЬ И ДАТА | ИНВ ПОДЛ

ВЕДОМОСТЬ РАСХОДА СТАЛИ НА 1 ЭЛЕМЕНТ, КГ

МАРКА ЭЛЕМЕНТА	ИЗДЕЛИЯ АРМАТУРНЫЕ							ВСЕГО
	АРМАТУРА КЛАССА							
	ВР-I			А-I		А-III		
	ГОСТ 6727-80			ГОСТ 5781-82		ГОСТ 5781-82		
	Ø4	Ø5	ИТОГО	Ø10	ИТОГО	Ø8	ИТОГО	
ПС 12.12.2.5-Я	1.24	1.29	2.53	0.78	0.78	0.13	0.13	3.45
ПС 12.12.2.5-Я-1	1.24	1.29	2.53	0.78	0.78	0.13	0.13	3.45
ПС 12.18.2.5-Я	1.86	1.96	3.82	0.78	0.78	0.13	0.13	4.74
ПС 12.18.2.5-Я-1	1.86	1.96	3.82	0.78	0.78	0.13	0.13	4.74
ПС 12.21.2.5-Я	2.17	2.29	4.46	0.78	0.78	0.13	0.13	5.38
ПС 12.21.2.5-Я-1	2.17	2.29	4.46	0.78	0.78	0.13	0.13	5.38

ПРОДОЛЖЕНИЕ ВЕДОМОСТИ

ИЗДЕЛИЯ ЗАКЛАДНЫЕ									ОБЩИЙ РАСХОД
АРМАТУРА КЛАССА			ПРОКАТ					ВСЕГО	
А-III									
ГОСТ 5781-82			ГОСТ 103-76			ГОСТ 8509-86			
Ø10	Ø8	ИТОГО	-8 X 60	-8 X 70	ИТОГО	L45 X 5	ИТОГО		
1.12	0.64	1.76	1.52	1.50	3.02	1.36	1.36	6.14	9.59
1.12	0.64	1.76	1.52	1.50	3.02	1.36	1.36	6.14	9.59
1.12	0.64	1.76	1.52	1.50	3.02	1.36	1.36	6.14	10.88
1.12	0.64	1.76	1.52	1.50	3.02	1.36	1.36	6.14	10.88
1.12	0.64	1.76	1.52	1.50	3.02	1.36	1.36	6.14	11.52
1.12	0.64	1.76	1.52	1.50	3.02	1.36	1.36	6.14	11.52

САПР | ТЛП | ВИТОКУР
ТБЭТК | СП | БУРЛАКОВА
ВЕДИЧ | ВЕДИЧ

ИНВ ПОДЛ | ПОДПИСЬ И ДАТА | ВЗАМ ИНВ

24764 121

ФОРМАТ А3

ВЕДОМОСТЬ РАСХОДА СТАЛИ НА 1 ЭЛЕМЕНТ, КГ

МАРКА ЭЛЕМЕНТА	ИЗДЕЛИЯ АРМАТУРНЫЕ								ВСЕГО
	АРМАТУРА КЛАССА								
	ВР-I			А-I			А-III		
	ГОСТ 6727-80			ГОСТ 5781-82			ГОСТ 5781-82		
	Ø4	Ø5	ИТОГО	Ø8	Ø10	ИТОГО	Ø8	ИТОГО	
3ПС 46.60.2.5-Л	0,54	0,62	1,16	0,41	–	0,41	0,13	0,13	1,71
3ПС 46.90.2.5-Л	0,54	0,96	1,50	0,41	–	0,41	0,13	0,13	2,05
3ПС 46.60.2.5-Я	0,54	0,62	1,16	0,41	–	0,41	0,13	0,13	1,71
3ПС 46.90.2.5-Я	0,54	0,96	1,50	0,41	–	0,41	0.13	0,13	2,05
3ПС 46.120.2.5-Л	0,72	1,29	2,01	0,41	–	0,41	0.13	0,13	2,56
3ПС 46.150.2.5-Л	0,90	1,62	2,52	–	0.78	0,78	0.13	0,13	3,44

ПРОДОЛЖЕНИЕ ВЕДОМОСТИ

ИЗДЕЛИЯ ЗАКЛАДНЫЕ					ВСЕГО	ОБЩИЙ РАСХОД
АРМАТУРА КЛАССА		ПРОКАТ				
А-III						
ГОСТ 5781-82		ГОСТ 103-78				
Ø8	ИТОГО	-8 X 70	-8 X 60	ИТОГО		
0,52	0,52	1.06	0.92	1.98	2.50	4.21
0,52	0,52	0.92	1.06	1.98	2.50	4.55
0,52	0,52	1.06	0.92	1.98	2.50	4.21
0,52	0,52	1.06	0.92	1.98	2.50	4.55
0,52	0,52	1.06	0.92	1.98	2.50	5.05
0,52	0,52	1.06	0.92	1.98	2.50	5.94

САПР | ТЛП | ВЕДИЧ | ВИНОГУР
ТБЭТК | СП | ВЕДИЧ | БУРЛАКОВА

ВЗАМ.ИНВ | ПОДПИСЬ И ДАТА | ИНВ ПОДЛ

ВЕДОМОСТЬ РАСХОДА СТАЛИ НА 1 ЭЛЕМЕНТ, КГ

МАРКА ЭЛЕМЕНТА	ИЗДЕЛИЯ АРМАТУРНЫЕ								ВСЕГО
	АРМАТУРА КЛАССА								
	А-III		ВР-I			А-I			
	ГОСТ 5781-82		ГОСТ 6727-80			ГОСТ 5781-82			
	ф8	ИТОГО	ф4	ф5	ИТОГО	ф8	ф10	ИТОГО	
3ПС 46 120.2.5-Я	0,13	0,13	0,72	1,29	2,01	0,41	–	0,41	2,55
3ПС 46 150.2.5-Я	0,13	0,13	0,90	1,62	2,52	0,41	–	0.41	3 06
3ПС 46.180.2.5-Л	0.13	0.13	1.08	1.96	3.04	–	0 78	0 78	3.95
3ПС 46.210 2,5-Л	0.13	0.13	1.26	2.29	3.55	–	0.78	0.78	4 46
3ПС 46.180.2.5-Я	0.13	0.13	1.08	1.96	3.04	0 41	–	0.41	3.58
3ПС 46.210.2.5-Я	0.13	0.13	1.26	2.29	3.55	–	0.78	0.78	4.46

ПРОДОЛЖЕНИЕ ВЕДОМОСТИ

ИЗДЕЛИЯ ЗАКЛАДНЫЕ							ОБЩИЙ РАСХОД
АРМАТУРА КЛАССА			ПРОКАТ			ВСЕГО	
А-III							
ГОСТ 5781-82			ГОСТ 103-76				
ф8	ф10	ИТОГО	-8 X 60	-8 X 70	ИТОГО		
0,52	–	0,52	0,92	1,06	1,98	2,50	5,05
0,52	–	0,52	0.92	1.06	1.98	2.50	5.56
0,52	–	0,52	0.92	1.06	1.98	2.50	6.45
0,52	–	0,52	0.92	1.06	1.98	2.50	6.96
0,52	–	0,52	0.92	1.06	1.98	2.50	6.08
–	0,52	0,52	0.92	1.06	1.98	2.50	6.96

САПР ЦНИИП | ТЛП СП | ВЕДДИХ ГПИ В | ВИНОКУР БУРЛАКОВА | ВЗА 1 ИНЖ | ПОДПИСЬ И ДАТА | ИНВ. ПОДЛ

ВЕДОМОСТЬ РАСХОДА СТАЛИ НА 1 ЭЛЕМЕНТ, КГ

МАРКА ЭЛЕМЕНТА	ИЗДЕЛИЯ АРМАТУРНЫЕ								ВСЕГО
	АРМАТУРА КЛАССА								
	ВР-I			А-III		А-I			
	ГОСТ 6727-80			ГОСТ 5781-82		ГОСТ 5781-82			
	Ø4	Ø5	ИТОГО	Ø8	ИТОГО	Ø8	Ø10	ИТОГО	
4ПС 67.120.2.5-Л	1,08	1,29	2,37	0,19	0,19	0,82	–	0,82	3,38
4ПС 67.180.2.5-Л	1,62	1.96	3.58	0.19	0.19	0.00	1,56	1.56	5,33
4ПС 67.210.2.5-Л	1,89	2.29	4.18	0.19	0.19	0.00	1.56	1.56	5,93
4ПС 67.120.2.5-Я	1,08	1.29	2.37	0.19	0.19	0.82	–	0.82	3,38
4ПС 67.180.2.5-Я	1,62	1.96	3.58	0.19	0.19	0 82	–	0.82	4,59
4ПС 67.210.2.5-Я	1,89	2.29	4.18	0.19	0.19	0.82	–	0.82	5,19

ПРОДОЛЖЕНИЕ ВЕДОМОСТИ

ИЗДЕЛИЯ ЗАКЛАДНЫЕ				ВСЕГО	ОБЩИЙ РАСХОД
АРМАТУРА КЛАССА		ПРОКАТ			
А-III					
ГОСТ 5781-82		ГОСТ 103-76			
Ø8	ИТОГО	L45 X 5	ИТОГО		
0.64	0.64	1.36	1.36	2.00	5.38
0.64	0.64	1.36	1.36	2.00	7.33
0.64	0.64	1.36	1.36	2.00	7.93
0 64	0.64	1.36	1.36	2.00	5.38
0.64	0.64	1.36	1.36	2.00	6.59
0.64	0.64	1.36	1.36	2.00	7.19

САПР ТБЗТК | Т/П СП | ВЕДИЖ ВЕДИЖ | ВИНОКУР БУРЛАКОВА

ИНВ ПОДЛ | ПОДПИСЬ И ДАТА | ВЗАМ ИНВ

ВЕДОМОСТЬ РАСХОДА СТАЛИ НА 1 ЭЛЕМЕНТ, КГ

МАРКА ЭЛЕМЕНТА	ИЗДЕЛИЯ АРМАТУРНЫЕ											ВСЕГО
	АРМАТУРА КЛАССА											
	А-III					ВР-I			А-I			
	ГОСТ 5781-82					ГОСТ 6727-80			ГОСТ 5781-82			
	Ø18	Ø8	Ø10	Ø6	ИТОГО	Ø5	Ø4	ИТОГО	Ø12	Ø10	ИТОГО	
ПСК 60.6.2,5-Л	71.46	8.13	0.16	–	79.75	3.75	–	3.75	2.54	–	2.54	86.04
ПСК 60.6.2,5-Л-1	71.46	8.13	0.16	–	79.75	3.75		3.75	2.54	–	2.54	86.04
ПСК 60.9.2,5-Л	–	0.17	29.56	5.35	35.08	–	1.68	1.68	2.54	–	2.54	39.30
ПСК 60.9.2,5-Л-1	–	0.17	29.56	5.35	35.08	–	1.68	1.68	2.54	–	2.54	39.30
1ПСК 57.6.2,5-Л	67.02	8.45	–	–	75.47	3.51	–	3.51	–	1.56	1.56	80.54
1ПСК 57.6.2,5-Л-1	67.02	8.45	–	–	75.47	3.51	–	3.51	–	1.56	1.56	80.54

ПРОДОЛЖЕНИЕ ВЕДОМОСТИ

ИЗДЕЛИЯ ЗАКЛАДНЫЕ						ВСЕГО	ОБЩИЙ РАСХОД
АРМАТУРА КЛАССА		ПРОКАТ					
А-III							
ГОСТ 5781-82		ГОСТ 103-76					
Ø10	ИТОГО	-8 X 60	-8 X 70	-8 X 120	ИТОГО		
1.12	1.12	1.52	1.50	–	3.02	4.14	90.18
2.32	2.32	2.72	1.50	–	4.22	6.54	92.58
1.12	1.12	1.52	1.50	–	3.02	4.14	43.44
2.32	2.32	2.72	1.50	–	4.22	6.54	45.84
1.80	1.80	0.76	0.75	0.90	2.41	4.21	84.75
3.00	3.00	1.96	0.75	0.90	3.61	6.61	87.15

ВИНОКУР БУРЛАЧУК
ВЕДУЧ ВЕДУЧ
ТЛП СП
САПР ТБЭТК
ВЗАМ.ИНВ
ПОДПИСЬ И ДАТА
ИНВ ПОДЛ

ВЕДОМОСТЬ РАСХОДА СТАЛИ НА 1 ЭЛЕМЕНТ, КГ

МАРКА ЭЛЕМЕНТА	ИЗДЕЛИЯ АРМАТУРНЫЕ											ВСЕГО
	АРМАТУРА КЛАССА											
	А-III					ВР-I			А-I			
	ГОСТ 5781-82					ГОСТ 6727-80			ГОСТ 5781-82			
	⌀10	⌀6	⌀8	⌀18	ИТОГО	⌀4	⌀5	ИТОГО	⌀12	⌀10	ИТОГО	
1ПСК 57.9.2.5-Л	27,72	5,35	0,17	–	33,24	1,64	–	1,64	2,54	–	2,54	37,42
1ПСК 57.9.2.5-Л-1	27,72	5,35	0,17	–	33,24	1,64	–	1,64	2,54	–	2,54	37,42
2ПСК 57.6.2.5-Л	–	–	8,45	67,02	75,47	–	3.51	3.51	–	1.56	1.56	80.54
2ПСК 57.6.2.5-Л-1	–	–	8,45	67,02	75,47	–	3.51	3.51	–	1.56	1.56	80.54
2ПСК 57.9.2.5-Л	27,72	5,35	0.17	–	33,24	1.64	–	1.64	2.54	–	2.54	37.42
2ПСК 57.9.2.5-Л-1	27,72	5,35	0.17	–	33,24	1.64	–	1.64	2.54	–	2.54	37.42

ПРОДОЛЖЕНИЕ ВЕДОМОСТИ

ИЗДЕЛИЯ ЗАКЛАДНЫЕ						ВСЕГО	ОБЩИЙ РАСХОД
АРМАТУРА КЛАССА		ПРОКАТ					
А-III							
ГОСТ 5781-82		ГОСТ 103-76					
⌀10	ИТОГО	-8 X 120	-8 X 60	-8 X 70	ИТОГО		
1,80	1,80	0,90	0,76	0,75	2,41	4,21	41,63
3,00	3,00	0,90	1.96	0.75	3.61	6.61	44,03
1,80	1,80	0,90	0.76	0.75	2.41	4.21	84,75
3,00	3,00	0.90	1.96	0.75	3.61	6.61	87,15
1,80	1,80	0.90	0.76	0.75	2.41	4.21	41,63
3,00	3,00	0.90	1.96	0.75	3.61	6.61	44,03

ВИЮКУР | ВЕДКЧ | ТЛП | САПР
БУРЛАКОВА | ВЕДИНЖ | СП | ТЕЗТК

ВЗАМ.ИНВ | ПОДПИСЬ И ДАТА | ИНВ ПОДЛ

ВЕДОМОСТЬ РАСХОДА СТАЛИ НА 1 ЭЛЕМЕНТ, КГ

МАРКА ЭЛЕМЕНТА	ИЗДЕЛИЯ АРМАТУРНЫЕ								
	АРМАТУРА КЛАССА								ВСЕГО
	А-III			ВР-I			А-I		
	ГОСТ 5781-82			ГОСТ 6727-80			ГОСТ 5781-82		
	Ø6	Ø8	ИТОГО	Ø4	Ø5	ИТОГО	Ø10	ИТОГО	
1ПС 27.5.6.2.5-Л	3,52	0,27	3.79	0.62	1.56	2.18	1.54	1.54	7,50
1ПС 27.5.6.2.5-Л-1	3,52	0.27	3.79	0.62	1.56	2.18	1.54	1.54	7,50
1ПС 27.5.9.2.5-Л	3,52	0.27	3.79	0.62	2.03	2.65	1.54	1.54	7,97
1ПС 27.5.9.2.5-Л-1	3,52	0.27	3.79	0.62	2.03	2.65	1.54	1.54	7,97

ПРОДОЛЖЕНИЕ ВЕДОМОСТИ

ИЗДЕЛИЯ ЗАКЛАДНЫЕ							ОБЩИЙ РАСХОД
АРМАТУРА КЛАССА		ПРОКАТ				ВСЕГО	
А-III							
ГОСТ 5781-82		ГОСТ 103-76					
Ø10	ИТОГО	-8 X 60	-8 X 70	-8 X 120	ИТОГО		
1,80	1,80	0,76	0,75	0,90	2,41	4,21	11,71
3.00	3.00	1.96	0.75	0.90	3.61	6.61	14,11
1.80	1.80	0.76	0.75	0.90	2.41	4.21	12,18
3.00	3.00	1.96	0.75	0.90	3.61	6.61	14,58

САПР ЦНИИП | Т/П СП | ВЕДУЩ. ИНЖ. | ГЛ. СПЕЦ. ГЛ. ИНЖ. | ВЗАМ.ИНВ | ПОДПИСЬ И ДАТА | ИНВ ПОДЛ

ВЕДОМОСТЬ РАСХОДА СТАЛИ НА 1 ЭЛЕМЕНТ, КГ

МАРКА ЭЛЕМЕНТА	ИЗДЕЛИЯ АРМАТУРНЫЕ									ВСЕГО
	АРМАТУРА КЛАССА									
	А- III			ВР - I			А- I			
	ГОСТ 5781-82			ГОСТ 6727-80			ГОСТ 5781-82			
	Ø6	Ø8	ИТОГО	Ø4	Ø5	ИТОГО	Ø8	Ø10	ИТОГО	
1ПС 27.5.6.2.5-Я	3.52	0.27	3.79	0.62	1.56	2.18	0.84	—	0.84	6,80
1ПС 27.5.6.2.5-Я-1	3.52	0.27	3.79	0.62	1.56	2.18	0.84	—	0.84	6,80
1ПС 27.5.9.2.5-Я	3.52	0.27	3.79	0.62	2.03	2.65	—	1.54	1.54	7,97
1ПС 27.5.9.2.5-Я-1	3.52	0.27	3.79	0.62	2.03	2.65	—	1.54	1.54	7,97

ПРОДОЛЖЕНИЕ ВЕДОМОСТИ

ИЗДЕЛИЯ ЗАКЛАДНЫЕ						ВСЕГО	ОБЩИЙ РАСХОД
АРМАТУРА КЛАССА		ПРОКАТ					
А- III							
ГОСТ 5781-82		ГОСТ 103-76					
Ø10	ИТОГО	-8 X 60	-8 X 70	-8 X 120	ИТОГО		
1,80	1,80	0.76	0.75	0.90	2.41	4.21	11,01
3.00	3.00	1.96	0.75	0.90	3.61	6.61	13,41
1.80	1.80	0.76	0.75	0.90	2.41	4.21	12,18
3.00	3.00	1.96	0.75	0.90	3.61	6.61	14,58

ГАПР | ЦНИИП | Т.ИП | СП | ВЕДУЩ. | ИНЖ. | ВУРЛАКОВА | ЧЕНЕКОВА

ИНВ. ПОДЛ. | ПОДПИСЬ И ДАТА | ВЗАМ.ИНВ.

ВЕДОМОСТЬ РАСХОДА СТАЛИ НА 1 ЭЛЕМЕНТ, КГ

МАРКА ЭЛЕМЕНТА	ИЗДЕЛИЯ АРМАТУРНЫЕ									
	АРМАТУРА КЛАССА									
	А- III				ВР -I			А-I		ВСЕГО
	ГОСТ 5781-82				ГОСТ 6727-80			ГОСТ 5781-82		
	Ø6	Ø10	Ø8	ИТОГО	Ø4	Ø5	ИТОГО	Ø12	ИТОГО	
1ПС 27.5.12.2.5-Л	4,69	0,16	0,17	5,02	0,82	2,74	3,56	2,56	2,56	11,14
1ПС 27.5.12.2.5-Л-1	4.69	0.16	0.17	5.02	0.82	2.74	3.56	2.56	2.56	11,14
1ПС 27.5.15.2.5-Л	5.86	0.16	0.17	6.19	1.03	3.45	4.48	2.56	2.56	13,23
1ПС 27.5.15.2.5-Л-1	5.86	0.16	0.17	6.19	1.03	3.45	4.48	2.56	2.56	13,23

ИЗДЕЛИЯ ЗАКЛАДНЫЕ							ОБЩИЙ РАСХОД
АРМАТУРА КЛАССА		ПРОКАТ				ВСЕГО	
А- III							
ГОСТ 5781-82		ГОСТ 103-76					
Ø10	ИТОГО	-8 Х 60	-8 Х 70	-8 Х 120	ИТОГО		
1,80	1,80	0,76	0,75	0,90	2,41	4,21	15,35
3.00	3.00	1.96	0.75	0.90	3.61	6.61	17.75
1.80	1.80	0.76	0.75	0.90	2.41	4.21	17.44
3.00	3.00	1.96	0.75	0.90	3.61	6.61	19.84

САПР	ТИП	ВЕДУЩИЙ БУРЛАКОВА
ЦНИИП	СП	ИНЖЕНЕР ЧЕЧЕНКОВА

ИНВ. ПОДЛ | ПОДПИСЬ И ДАТА | ВЗАМ.ИНВ

ВЕДОМОСТЬ РАСХОДА СТАЛИ НА 1 ЭЛЕМЕНТ, КГ

МАРКА ЭЛЕМЕНТА	ИЗДЕЛИЯ АРМАТУРНЫЕ								
	АРМАТУРА КЛАССА								ВСЕГО
	А-III			ВР-I			А-I		
	ГОСТ 5781-82			ГОСТ 6727-80			ГОСТ 5781-82		
	Ø6	Ø8	ИТОГО	Ø4	Ø5	ИТОГО	Ø10	ИТОГО	
1ПС 27.5.12.2.5-Я	4,69	0,27	4,96	0,82	2,74	3,56	1,54	1,54	10,06
1ПС 27.5.12.2.5-Я-1	4,69	0,27	4,96	0.82	2.74	3.56	1.54	1.54	10.06
1ПС 27.5.15.2.5-Я	5,86	0,27	6,13	1.03	3.45	4.48	1.54	1.54	12.15
1ПС 27.5.15.2.5-Я-1	5,86	0,27	6,13	1.03	3.45	4.48	1.54	1.54	12.15

ИЗДЕЛИЯ ЗАКЛАДНЫЕ							ОБЩИЙ РАСХОД
АРМАТУРА КЛАССА		ПРОКАТ				ВСЕГО	
А-III							
ГОСТ 5781-82		ГОСТ 103-76					
Ø10	ИТОГО	-8 X 60	-8 X 70	-8 X 120	ИТОГО		
1,80	1,80	0,76	0,75	0,90	2,41	4,21	14,27
3,00	3,00	1.96	0.75	0.90	3.61	6.61	16,67
1,80	1,80	0,76	0.75	0.90	2.41	4.21	16,36
3,00	3,00	1,96	0.75	0.90	3.61	6.61	18,76

ГАПР ШИФИП | ТЛП СП | ВЕДИНА ИЛОВЕЙ | БУРЛАКОВА ЧЕРЕЖКОВА

ВЗАМ.№ | ПОДПИСЬ И ДАТА | ИНВ. ПОДЛ.

ВЕДОМОСТЬ РАСХОДА СТАЛИ НА 1 ЭЛЕМЕНТ, КГ

МАРКА ЭЛЕМЕНТА	ИЗДЕЛИЯ АРМАТУРНЫЕ											ВСЕГО
	АРМАТУРА КЛАССА											
	А- III				ВР -I			А -I				
	ГОСТ 5781-82				ГОСТ 6727-80			ГОСТ 5781-82				
	Ø6	Ø10	Ø8	ИТОГО	Ø4	Ø5	ИТОГО	Ø12	Ø14	Ø10	ИТОГО	
1ПС 27,5.18 2,5-Л	7,03	0,16	0,17	7,36	1,24	4,16	5,40	2,56	–	–	2,56	15,32
1ПС 27,5.18 2,5-Л-1	7.03	0.16	0.17	7.36	1.24	4.16	5.40	2.56	–	–	2.56	15.32
1ПС 27,5 21.2,5-Л	5.86	0.32	2.26	8.44	1.24	4.87	6.11	–	4.06	–	4.06	18.60
1ПС 27,5.21.2,5-Л-1	5.86	0.32	2.26	8.44	1.24	4.87	6.11	–	4 06	–	4.06	18.60
1ПС 27,5.18.2,5-Я	7.03	–	0.27	7.30	1 24	4.16	5.40	–	–	1 54	1.54	14.24
1ПС 27,5 18.2,5-Я-1	7.03	–	0 27	7.30	1.24	4.16	5.40	–	–	1.54	1.54	14.24

ИЗДЕЛИЯ ЗАКЛАДНЫЕ							ОБЩИЙ РАСХОД
АРМАТУРА КЛАССА		ПРОКАТ				ВСЕГО	
А- III							
ГОСТ 5781-82		ГОСТ 103-76					
Ø10	ИТОГО	-8 Х 60	-8 Х 70	-8 Х 120	ИТОГО		
1,80	1,80	0,76	0,75	0,90	2,41	4,21	19,53
3,00	3,00	1,96	0,75	0,90	3,61	6,61	21,93
1 80	1.80	0.76	0.75	0.90	2.41	4.21	22 81
3.00	3.00	1.96	0.75	0.90	3 61	6.61	25 21
1.80	1.80	0.76	0.75	0.90	2.41	4.21	18.45
3.00	3.00	1.86	0.75	0.90	3.61	6.61	20.85

С.АПР ЦНИИП | Т.ЛП СП | ВЕДИНЖ ИНЖ-ТЕХ | БУРЛАКОВА ЧЕЧЕНКОВА | ИНВ ПОДЛ | ПОДПИСЬ И ДАТА | ВЗАМ.ИНВ

ВЕДОМОСТЬ РАСХОДА СТАЛИ НА 1 ЭЛЕМЕНТ, КГ

МАРКА ЭЛЕМЕНТА	ИЗДЕЛИЯ АРМАТУРНЫЕ								
	АРМАТУРА КЛАССА								
	А- III			ВР -I			А -I		ВСЕГО
	ГОСТ 5781-82			ГОСТ 6727-80			ГОСТ 5781-82		
	Ø6	Ø8	ИТОГО	Ø4	Ø5	ИТОГО	Ø10	ИТОГО	
2ПС 27.5.6.2.5-Л	3,52	0,27	3,79	0,62	1,56	2,18	1,54	1,54	7,50
2ПС 27.5.6.2.5-Л-1	3,52	0.27	3.79	0.62	1.56	2.18	1.54	1.54	7,50
2ПС 27.5.9.2.5-Л	3,52	0.27	3.79	0.62	2.03	2.65	1.54	1.54	7,97
2ПС 27.5.9 2.5-Л-1	3,52	0.27	3.79	0.62	2.03	2.65	1.54	1.54	7,97

ИЗДЕЛИЯ ЗАКЛАДНЫЕ							ОБЩИЙ РАСХОД
АРМАТУРА КЛАССА		ПРОКАТ				ВСЕГО	
А-III							
ГОСТ 5781-82		ГОСТ 103-76					
Ø10	ИТОГО	8 X 60	-8 X 70	-8 X 120	ИТОГО		
1,80	1,80	0,76	0,75	0,90	2,41	4,21	11,71
3 00	3.00	1.96	0.75	0.90	3.61	6 61	14.11
1.80	1.80	0.76	0.75	0.90	2.41	4.21	12.18
3.00	3 00	1.96	0.75	0.90	3.61	6.61	14.58

САПР ТЛП ВЕДУЩ. ВУРЛАКОВА
ЦНИИП СП ИНЖ. ЧЕРЕНКОВА
ИНВ. ПОДЛ. ПОДПИСЬ И ДАТА ВЗАМ.ИНВ.

ВЕДОМОСТЬ РАСХОДА СТАЛИ НА 1 ЭЛЕМЕНТ, КГ

МАРКА ЭЛЕМЕНТА	ИЗДЕЛИЯ АРМАТУРНЫЕ									
	АРМАТУРА КЛАССА									
	А-III			ВР-I			А-I			ВСЕГО
	ГОСТ 5781-82			ГОСТ 6727-80			ГОСТ 5781-82			
	Ø6	Ø8	ИТОГО	Ø4	Ø5	ИТОГО	Ø8	Ø10	ИТОГО	
2ПС 27.5.6.2.5-Я	3,52	0,27	3,79	0,62	1,56	2,18	0.84	0.00	0,84	6,80
2ПС 27.5.6.2.5-Я-1	3,52	0.27	3.79	0.62	1.56	2.18	0.84	0.00	0.84	6.80
2ПС 27,5.9.2.5-Я	3,52	0.27	3.79	0.62	2.03	2.65	—	1.54	1.54	7.97
2ПС 27.5.9.2.5-Я-1	3,52	0.27	3.79	0.62	2.03	2.65	—	1.54	1.54	7.97

ИЗДЕЛИЯ ЗАКЛАДНЫЕ							ОБЩИЙ РАСХОД
АРМАТУРА КЛАССА		ПРОКАТ				ВСЕГО	
А-III							
ГОСТ 5781-82		ГОСТ 103-76					
Ø10	ИТОГО	-8 X 60	-8 X 70	-8 X 120	ИТОГО		
1,80	1,80	0,76	0,75	0,90	2,41	4,21	11,01
3,00	3,00	1.96	0.75	0.90	3.61	6.61	13,41
1.80	1.80	0.76	0.75	0.90	2.41	4.21	12,18
3.00	3.00	1.96	0.75	0.90	3.61	6.61	14,58

САПР | ТЛП | ВЕДУЩ. БУРЛАКОВА | ЧЕРЕПКОВА | ГИП | ОП | ЦНИИП

ВЗАМ.ИНВ | ПОДПИСЬ И ДАТА | ИНВ ПОДЛ

ВЕДОМОСТЬ РАСХОДА СТАЛИ НА 1 ЭЛЕМЕНТ, КГ

МАРКА ЭЛЕМЕНТА	ИЗДЕЛИЯ АРМАТУРНЫЕ									ВСЕГО
	АРМАТУРА КЛАССА									
	А- III				ВР -I			А -I		
	ГОСТ 5781-82				ГОСТ 6727-80			ГОСТ 5781-82		
	Ø6	Ø10	Ø8	ИТОГО	Ø4	Ø5	ИТОГО	Ø12	ИТОГО	
2ПС 27.5.12.2.5-Л	4,69	0,16	0,17	5,02	0,82	2,74	3,56	2,56	2,56	11,14
2ПС 27,5.12.2,5-Л-1	4.69	0.16	0.17	5.02	0.82	2,74	3,56	2,56	2,56	11,14
2ПС 27,5.15.2,5-Л	5.86	0.16	0.17	6.19	1 03	3,45	4,48	2,56	2,56	13,23
2ПС 27,5.15.2,5-Л-1	5 86	0.16	0 17	6.19	1.03	3,45	4,48	2,56	2,56	13,23

ИЗДЕЛИЯ ЗАКЛАДНЫЕ						ВСЕГО	ОБЩИЙ РАСХОД
АРМАТУРА КЛАССА		ПРОКАТ					
А- III							
ГОСТ 5781-82		ГОСТ 103-76					
Ø10	ИТОГО	-8 Х 60	-8 Х 70	-8 Х 120	ИТОГО		
1,80	1,80	0,76	0,75	0,90	2,41	4,21	15,35
3 00	3,80	1,96	0,75	0,90	3,61	6,61	17,75
1.80	1.80	0.76	0.75	0.90	2 41	4,21	17,44
3.00	3.00	1.96	0.75	0.90	3 61	6 61	19,84

САПР ШНИИП | ТЛП СП | ВЕДИЖ ВУРЛАКОВА | ИНЖЕНЕР ЧЕЧЕКОВА

ИНВ ПОДЛ | ПОДПИСЬ И ДАТА | ВЗАМ.ИНВ

ВЕДОМОСТЬ РАСХОДА СТАЛИ НА 1 ЭЛЕМЕНТ, КГ

МАРКА ЭЛЕМЕНТА	ИЗДЕЛИЯ АРМАТУРНЫЕ								
	АРМАТУРА КЛАССА								
	А-III			ВР-I			А-I		ВСЕГО
	ГОСТ 5781-82			ГОСТ 6727-80			ГОСТ 5781-82		
	Ø6	Ø8	ИТОГО	Ø4	Ø5	ИТОГО	Ø10	ИТОГО	
2ПС 27.5.12.2,5-Я	4.69	0.27	4.96	0.82	2.74	3.56	1,54	1,54	10,06
2ПС 27.5.12.2,5-Я-1	4.69	0.27	4.96	0.82	2.74	3.56	1,54	1,54	10,06
2ПС 27.5.15.2,5-Я	5.86	0.27	6.13	1.03	3.45	4.48	1,54	1,54	12,15
2ПС 27.5.15.2,5-Я-1	5.86	0.27	6.13	1.03	3.45	4.48	1,54	1,54	12,15

ИЗДЕЛИЯ ЗАКЛАДНЫЕ							ОБЩИЙ РАСХОД
АРМАТУРА КЛАССА		ПРОКАТ				ВСЕГО	
А-III							
ГОСТ 5781-82		ГОСТ 103-76					
Ø10	ИТОГО	-8 X 60	-8 X 70	-8 X 120	ИТОГО		
1,80	1,80	0,76	0,75	0,90	2,41	4,21	14,27
3.00	3.00	1.96	0.75	0.90	3,61	6,61	16,67
1.80	1.80	0.76	0.75	0.90	2,41	4,21	16,36
3.00	3.00	1.96	0.75	0.90	3,61	6,61	18,76

1.030.1-1/88. 1-2-РС	ЛИСТ 46

24764 135

ФОРМАТ А3

АГР | ЦНИИП | ТЛП | СП | ВЕДУЩ. | КИЗЕЕВ | ГИП | БУРЛАКОВА | ЧЕЧЕНКОВА

ИНВ. ПОДЛ. | ПОДПИСЬ И ДАТА | ВЗАМ.ИНВ.

САПР | ТЛП | СП | ШНИИП
ВЕДУЩ. ВЛ.ЛАКОВА | ИНЖЕНЕР ЧЕЧЕЛОВА

ВЕДОМОСТЬ РАСХОДА СТАЛИ НА 1 ЭЛЕМЕНТ, КГ

МАРКА ЭЛЕМЕНТА	ИЗДЕЛИЯ АРМАТУРНЫЕ											
	АРМАТУРА КЛАССА											
	А-III				ВР-I			А-I				ВСЕГО
	ГОСТ 5781-82				ГОСТ 6727-80			ГОСТ 5781-82				
	Ø6	Ø10	Ø8	ИТОГО	Ø4	Ø5	ИТОГО	Ø12	Ø14	Ø10	ИТОГО	
2ПС 27.5.18.2.5-Л	7,03	0,16	0,17	7,36	1,24	4,16	5,40	2,56	–	–	2,56	15,32
2ПС 27.5 18.2.5-Л-1	7,03	0,16	0,17	7,36	1,24	4,16	5,40	2,56	–	–	2.56	15,32
2ПС 27.5 21.2.5-Л	5 86	0.32	2.26	8.44	1.24	4.87	6.11	–	4.06	–	4.06	18.60
2ПС 27.5.21.2.5-Л-1	5.86	0.32	2.26	8.44	1 24	4.87	6.11	–	4.06	–	4.06	18.60
2ПС 27.5 18 2.5-Я	7.03	–	0.27	7.30	1.24	4 16	5.40	–	–	1.54	1.54	14.24
2ПС 27.5.18 2.5-Я-1	7.03	–	0.27	7 30	1.24	4.16	5.40	–	–	1 54	1.54	14,24

ИЗДЕЛИЯ ЗАКЛАДНЫЕ							ОБЩИЙ РАСХОД
АРМАТУРА КЛАССА		ПРОКАТ				ВСЕГО	
А-III							
ГОСТ 5781-82		ГОСТ 103-76					
Ø10	ИТОГО	-8 X 60	-8 X 70	-8 X 120	ИТОГО		
1,80	1,80	0,76	0,75	0,90	2,41	4,21	19,53
3,00	3,00	1,96	0,75	0,90	3.61	6.61	21,93
1,80	1,80	0,76	0,75	0,90	2.41	4.21	22,81
3,00	3,00	1,96	0,75	0,90	3 61	6 61	25,21
1,80	1,80	0,76	0,75	0,90	2.41	4.21	18,45
3,00	3,00	1,96	0,75	0,90	3.61	6 61	20,85

ИНВ. ПОДЛ. | ПОДПИСЬ И ДАТА | ВЗАМ.ИНВ

ВЕДОМОСТЬ РАСХОДА СТАЛИ НА 1 ЭЛЕМЕНТ, КГ

МАРКА ЭЛЕМЕНТА	ИЗДЕЛИЯ АРМАТУРНЫЕ										ВСЕГО
	АРМАТУРА КЛАССА										
	А-III				ВР-I			А-I			
	ГОСТ 5781-82				ГОСТ 6727-80			ГОСТ 5781-82			
	Ø6	Ø10	Ø8	ИТОГО	Ø4	Ø5	ИТОГО	Ø10	Ø12	ИТОГО	
1ПС 57.5.6.2.5-Л	5,01	6,96	0,27	12,24	1,21	2,96	4,17	1,54	—	1,54	17,95
1ПС 57.5.6.2.5-Л-1	5,01	6,96	0,27	12,24	1,21	2,96	4,17	1,54	—	1,54	17,95
1ПС 57.5.9.2.5-Л	—	0,16	13,53	13,69	1,21	3,47	4,68	—	2,56	2,56	20,94
1ПС 57.5.9.2.5-Л-1	—	0,16	13,53	13,69	1,21	3,47	4,68	—	2,56	2,56	20,94

ИЗДЕЛИЯ ЗАКЛАДНЫЕ							ОБЩИЙ РАСХОД
АРМАТУРА КЛАССА		ПРОКАТ				ВСЕГО	
А-III							
ГОСТ 5781-82		ГОСТ 103-76					
Ø10	ИТОГО	-8 X 60	-8 X 70	-8 X 120	ИТОГО		
1,80	1,80	0,76	0,75	0,90	2,41	4,21	22,16
3,00	3,00	1,96	0,75	0,90	3,61	6,61	24,56
1,80	1,80	0,76	0,75	0,90	2,41	4,21	25,15
3,00	3,00	1,96	0,75	0,90	3,61	6,61	27,55

САПР ЦНИИП | Т/П СП | ВЕДИК БУРЛАКОВА | ИНЖЕНЕР ЧЕЧЕКОВА

ИНВ ПОДЛ | ПОДПИСЬ И ДАТА | ВЗАМ.ИНВ.

ВЕДОМОСТЬ РАСХОДА СТАЛИ НА 1 ЭЛЕМЕНТ, КГ

МАРКА ЭЛЕМЕНТА	ИЗДЕЛИЯ АРМАТУРНЫЕ									
	АРМАТУРА КЛАССА									ВСЕГО
	А-III				ВР-I			А-I		
	ГОСТ 5781-82				ГОСТ 6727-80			ГОСТ 5781-82		
	Ø8	Ø10	Ø8	ИТОГО	Ø4	Ø5	ИТОГО	Ø10	ИТОГО	
1ПС 57.5.6.2.5-Я	5,01	6,96	0,27	12,24	1,21	2,96	4,17	1,54	1,54	17,95
1ПС 57.5.6.2.5-Я-1	5,01	6,96	0,27	12,24	1,21	2,96	4,17	1,54	1,54	17,95
1ПС 57.5.9.2.5-Я	—	—	13,64	13,64	1,21	3,47	4,68	1,54	1,54	19,86
1ПС 57.5 9.2.5-Я-1	—	—	13,64	13,64	1,21	3,47	4,68	1,54	1,54	19,86

ИЗДЕЛИЯ ЗАКЛАДНЫЕ							ОБЩИЙ РАСХОД
АРМАТУРА КЛАССА		ПРОКАТ				ВСЕГО	
А-III							
ГОСТ 5781-82		ГОСТ 103-76					
Ø10	ИТОГО	-8 X 60	-8 X 70	-8 X 120	ИТОГО		
1,80	1,80	0,76	0,75	0,90	2,41	4,21	22,16
3,00	3,00	1 96	0 75	0.90	3 61	6.61	24.56
1,80	1,80	0 76	0.75	0 90	2.41	4.21	21 07
3,00	3,00	1 96	0.75	0.90	3 61	6.61	26 47

САПР ЦНИИПТ | ТЛП ОП | ВЕДИЛ ИНЖЕН | БУРЛАКОВА ЧЕЧЕЛКОВА

ИНВ ПОДЛ | ПОДПИСЬ И ДАТА | ВЗАМ.ИНВ

ВЕДОМОСТЬ РАСХОДА СТАЛИ НА 1 ЭЛЕМЕНТ, КГ

МАРКА ЭЛЕМЕНТА	ИЗДЕЛИЯ АРМАТУРНЫЕ										ВСЕГО
	АРМАТУРА КЛАССА										
	А-III				ВР-I			А-I			
	ГОСТ 5781-82				ГОСТ 6727-80			ГОСТ 5781-82			
	Ø6	Ø8	Ø10	ИТОГО	Ø4	Ø5	ИТОГО	Ø14	Ø16	ИТОГО	
1ПС 57.5.12.2.5-Л	2,50	13,53	0,32	16,36	1,62	4,68	6,30	4,06	—	4,06	26,71
1ПС 57.5 12 2.5-Л-1	2,50	13.53	0.32	16.36	1 62	4.68	6.30	4 06	—	4 06	26,71
1ПС 57.5 15 2.5-Л	2,50	17.82	0.59	20 91	2 02	5.89	7.91	—	5.84	5 84	34,66
1ПС 57.5.15.2.5-Л-1	2,50	17.82	0.59	20 91	2.02	5.89	7.91	—	5.84	5.84	34,66

ИЗДЕЛИЯ ЗАКЛАДНЫЕ						ВСЕГО	ОБЩИЙ РАСХОД
АРМАТУРА КЛАССА		ПРОКАТ					
А-III							
ГОСТ 5781-82		ГОСТ 103-76					
Ø10	ИТОГО	-8 X 60	-8 X 70	-8 X 120	ИТОГО		
1,80	1,80	0,76	0,75	0,90	2,41	4,21	30,92
3.00	3 00	1.96	0.75	0.90	3.61	6.61	33,33
1.80	1.80	0.76	0.75	0.90	2.41	4.21	38,87
3.00	3.00	1.96	0.75	0.90	3.61	6.61	41,27

САПР | ТЛП | ВЕДУЩ. | БУРЛАКОВА
ЦНИИСП | СП | ИНЖЕНЕР | ЧЕНЕЖОВА

ИНВ. ПОДЛ. | ПОДПИСЬ И ДАТА | ВЗАМ.ИНВ

ВЕДОМОСТЬ РАСХОДА СТАЛИ НА 1 ЭЛЕМЕНТ, КГ

МАРКА ЭЛЕМЕНТА	ИЗДЕЛИЯ АРМАТУРНЫЕ									
	АРМАТУРА КЛАССА									
	А-III				ВР-1			А-I		ВСЕГО
	ГОСТ 5781-82				ГОСТ 6727-80			ГОСТ 5781-82		
	Ø6	Ø8	Ø10	ИТОГО	Ø4	Ø5	ИТОГО	Ø12	ИТОГО	
1ПС 57.5.12.2.5-Я	2,50	13,53	0,16	16,20	1,62	4,68	6,30	2,56	2,56	25,05
1ПС 57.5.12.2.5-Я-1	2,50	13,53	0,16	16,20	1.62	4.68	6.30	2.56	2.56	25,05
1ПС 57.5.15.2.5-Я	2,50	17,99	0,16	20,65	2.02	5.89	7.91	2.56	2.56	31,12
1ПС 57.5.15.2.5-Я-1	2,50	17,99	0,16	20,65	2.02	5.89	7.91	2.56	2.56	31,12

ИЗДЕЛИЯ ЗАКЛАДНЫЕ							ОБЩИЙ РАСХОД
АРМАТУРА КЛАССА		ПРОКАТ				ВСЕГО	
А-III							
ГОСТ 5781-82		ГОСТ 103-76					
Ø10	ИТОГО	-8 Х 60	-8 Х 70	-8 Х 120	ИТОГО		
1,80	1,80	0,76	0,75	0,90	2,41	4,21	29,26
3.00	3.00	1.96	0.75	0.90	3.61	6.61	31,67
1.80	1.80	0.76	0.75	0.90	2.41	4.21	35,33
3.00	3.00	1.96	0.75	0.90	3.61	6.61	37,73

ГАПР ЛЕДИНА ВУРЛАКОВА
ТЛП СП ИНЖЕНЕР ЧЕНЕКОВА
ЦНИИП

ИНВ ПОДЛ | ПОДПИСЬ И ДАТА | ВЗАМ.ИНВ

ВЕДОМОСТЬ РАСХОДА СТАЛИ НА 1 ЭЛЕМЕНТ, КГ

МАРКА ЭЛЕМЕНТА	ИЗДЕЛИЯ АРМАТУРНЫЕ											
	АРМАТУРА КЛАССА											
	А-III					ВР-I			А-I			ВСЕГО
	ГОСТ 5781-82					ГОСТ 6727-80			ГОСТ 5781-82			
	Ø6	Ø8	Ø12	Ø10	ИТОГО	Ø4	Ø5	ИТОГО	Ø18	Ø14	ИТОГО	
1ПС 57.5.18.2.5-Л	5,01	17,82	0,56	0,27	23,66	2,42	7,09	9,51	8,66	—	8,66	41,83
1ПС 57.5.18.2.5-Л-1	5,01	17,82	0,56	0.27	23.66	2.42	7.09	9.51	8.66	—	8,66	41,83
1ПС 57.5.21.2.5-Л	—	26,73	0,56	0.27	27.56	2.42	8.30	10.72	8.66	—	8,66	46,94
1ПС 57.5.21.2.5-Л-1	—	26,73	0.56	0.27	27.56	2.42	8.30	10.72	8.66	—	8,66	46,94
1ПС 57.5.18.2.5-Я	5,01	17,99	—	0.32	23.32	2.42	7.09	9.51	—	4.06	4,06	36,89
1ПС 57.5.18.2.5-Я-1	5,01	17.99	—	0.32	23.32	2.42	7.09	9.51	—	4.06	4,06	36,89

ИЗДЕЛИЯ ЗАКЛАДНЫЕ							ОБЩИЙ РАСХОД
АРМАТУРА КЛАССА		ПРОКАТ				ВСЕГО	
А-III							
ГОСТ 5781-82		ГОСТ 103-76					
Ø10	ИТОГО	-8 X 60	-8 X 70	-8 X 120	ИТОГО		
1,80	1,80	0,76	0,75	0,90	2,41	4,21	46,04
3,00	3,00	1,96	0,75	0,90	3,61	6,61	48,44
1,80	1,80	0,76	0,75	0,90	2,41	4,21	51,15
3,00	3,00	1,96	0,75	0,90	3,61	6,61	53,55
1,80	1,80	0,76	0,75	0,90	2,41	4,21	41,10
3,00	3,00	1,96	0,75	0,90	3,61	6,61	43,50

САПР ТАП ВЕДНИ БУРЛАКОВА
ЦНИИП СП ИНЖЕН ЧЕЧЕЛОВА
ВЗАМ.ИНВ
ПОДПИСЬ И ДАТА
ИНВ ПОДЛ

САПР | ТЛП | ВЕДУЩ. БУРЛАКОВА
ШИФ | СП | ИНЖ. ЧЕЧЕНКОВА

ВЕДОМОСТЬ РАСХОДА СТАЛИ НА 1 ЭЛЕМЕНТ, КГ

МАРКА ЭЛЕМЕНТА	ИЗДЕЛИЯ АРМАТУРНЫЕ										ВСЕГО
	АРМАТУРА КЛАССА										
	А-III				ВР-I			А-I			
	ГОСТ 5781-82				ГОСТ 6727-80			ГОСТ 5781-82			
	Ø6	Ø10	Ø8	ИТОГО	Ø4	Ø5	ИТОГО	Ø10	Ø12	ИТОГО	
2ПС 57.5.6.2.5-Л	5,01	6,96	0,27	12,24	1,21	2,96	4,17	1,54	—	1,54	17,95
2ПС 57.5.6.2.5-Л-1	5,01	6,96	0,27	12,24	1,21	2.96	4.17	1.54	—	1.54	17,95
2ПС 57.5.9.2.5-Л	—	0,16	13,53	13,69	1,21	3.47	4.68	—	2.56	2.56	20,94
2ПС 57.5.9.2.5-Л-1	—	0,16	13,53	13,69	1,21	3.47	4.68	—	2.56	2.56	20,94

ИЗДЕЛИЯ ЗАКЛАДНЫЕ							ОБЩИЙ РАСХОД
АРМАТУРА КЛАССА		ПРОКАТ				ВСЕГО	
А-III							
ГОСТ 5781-82		ГОСТ 103-76					
Ø10	ИТОГО	-8 X 60	-8 X 70	-8 X 120	ИТОГО		
1,80	1,80	0,76	0,75	0,90	2,41	4,21	22,16
3,00	3,00	1,96	0,75	0,90	3,61	6,61	24,56
1,80	1,80	0,76	0.75	0,90	2.41	4.21	25.15
3,00	3,00	1,96	0.75	0,90	3.61	6.61	27.55

ВЗАМ.ИНВ | ПОДПИСЬ И ДАТА | ИНВ ПОДЛ

ВЕДОМОСТЬ РАСХОДА СТАЛИ НА 1 ЭЛЕМЕНТ, КГ

МАРКА ЭЛЕМЕНТА	ИЗДЕЛИЯ АРМАТУРНЫЕ									
	АРМАТУРА КЛАССА									
	А-III				ВР-I			А-I		ВСЕГО
	ГОСТ 5781-82				ГОСТ 6727-80			ГОСТ 5781-82		
	Ø6	Ø10	Ø8	ИТОГО	Ø4	Ø5	ИТОГО	Ø10	ИТОГО	
2ПС 57.5.6.2.5-Я	5,01	6,96	0,27	12,24	1,21	2,96	4,17	1,54	1,54	17,95
2ПС 57.5.6.2.5-Я-1	5,01	6,96	0,27	12,24	1,21	2,96	4,17	1,54	1,54	17,95
2ПС 57.5.9.2.5-Я	—	—	13 64	13,64	1,21	3,47	4,68	1,54	1,54	19,86
2ПС 57.5.9.2.5-Я-1	—	—	13 64	13,64	1,21	3,47	4,68	1,54	1,54	19,86

ИЗДЕЛИЯ ЗАКЛАДНЫЕ							ОБЩИЙ РАСХОД
АРМАТУРА КЛАССА		ПРОКАТ				ВСЕГО	
А-III							
ГОСТ 5781-82		ГОСТ 103-76					
Ø10	ИТОГО	-8 X 60	-8 X 70	-8 X 120	ИТОГО		
1,80	1,80	0,76	0,75	0,90	2,41	4,21	22,16
3,00	3,00	1,96	0,75	0,90	3,61	6,61	24,56
1,80	1,80	0,76	0,75	0,90	2,41	4,21	24,07
3,00	3,00	1,96	0,75	0,90	3,61	6,61	26,47

САПР | ГИП | ВЕДУЩИЙ | ВЕДУЩИЙ | ВЕДУЩИЙ
ШАЙИП | СП | ИНЖ. | ИНЖ. | ИНЖ.
БУРЛАКОВА | ЧЕНЦОВА

ВЗАМ.ИНВ | ПОДПИСЬ И ДАТА | ИНВ. ПОДЛ.

ВЕДОМОСТЬ РАСХОДА СТАЛИ НА 1 ЭЛЕМЕНТ, КГ

МАРКА ЭЛЕМЕНТА	ИЗДЕЛИЯ АРМАТУРНЫЕ										ВСЕГО
	АРМАТУРА КЛАССА										
	А-III				ВР-I			А-I			
	ГОСТ 5781-82				ГОСТ 6727-80			ГОСТ 5781-82			
	Ø6	Ø8	Ø10	ИТОГО	Ø4	Ø5	ИТОГО	Ø14	Ø16	ИТОГО	
2ПС 57.5.12.2.5-Л	2.50	13.53	0.32	16.36	1.62	4.68	6.30	4.06	—	4.06	26.71
2ПС 57.5.12.2.5-Л-1	2.50	13.53	0.32	16.36	1.62	4.68	6.30	4.06	—	4.06	26.71
2ПС 57.5.15.2.5-Л	2.50	17.82	0.59	20.91	2.02	5.89	7.91	—	5.84	5.84	34.66
2ПС 57.5.15.2.5-Л-1	2.50	17.82	0.59	20.91	2.02	5.89	7.91	—	5.84	5.84	34.66

ИЗДЕЛИЯ ЗАКЛАДНЫЕ							ОБЩИЙ РАСХОД
АРМАТУРА КЛАССА		ПРОКАТ				ВСЕГО	
А-III							
ГОСТ 5781-82		ГОСТ 103-76					
Ø10	ИТОГО	-8 X 60	-8 X 70	-8 X 120	ИТОГО		
1.80	1.80	0.76	0.75	0.90	2.41	4.21	30.92
3.00	3.00	1.96	0.75	0.90	3.61	6.61	33.33
1.80	1.80	0.76	0.75	0.90	2.41	4.21	38.87
3.00	3.00	1.96	0.75	0.90	3.61	6.61	41.27

САПР | ТЛП | ВЕДУЩ. ВУРЛАКОВА
ЦНИИП | СП | ИНЖЕНЕР ЧЕЧЕНКОВА

ИНВ. ПОДЛ. | ПОДПИСЬ И ДАТА | ВЗАМ.ИНВ.

ВЕДОМОСТЬ РАСХОДА СТАЛИ НА 1 ЭЛЕМЕНТ, КГ

МАРКА ЭЛЕМЕНТА	ИЗДЕЛИЯ АРМАТУРНЫЕ									
	АРМАТУРА КЛАССА									
	А-III				ВР-I			А-I		ВСЕГО
	ГОСТ 5781-82				ГОСТ 6727-80			ГОСТ 5781-82		
	Ø6	Ø8	Ø10	ИТОГО	Ø4	Ø5	ИТОГО	Ø12	ИТОГО	
2ПС 57.5.12.2.5-Я	2,50	13,53	0,16	16,20	1,62	4,68	6,30	2,56	2,56	25,05
2ПС 57.5.12.2.5-Я-1	2,50	13,53	0,16	16,20	1,62	4,68	6,30	2,56	2,56	25,05
2ПС 57.5.15.2.5-Я	2,50	17.99	0.16	20.65	2.02	5.89	7.91	2.56	2.56	31.12
2ПС 57.5.15.2.5-Я-1	2,50	17.99	0.16	20.65	2.02	5.89	7.91	2.56	2.56	31.12

ИЗДЕЛИЯ ЗАКЛАДНЫЕ							ОБЩИЙ РАСХОД
АРМАТУРА КЛАССА		ПРОКАТ				ВСЕГО	
А-III							
ГОСТ 5781-82		ГОСТ 103-76					
Ø10	ИТОГО	-8 X 60	-8 X 70	-8 X 120	ИТОГО		
1,80	1,80	0,76	0,75	0,90	2,41	4,21	29,26
3,00	3,00	1,96	0,75	0,90	3,61	6,61	31,67
1,80	1,80	0.76	0.75	0.90	2.41	4.21	35.33
3,00	3,00	1.96	0.75	0.90	3.61	6.61	37.73

САПР | ТЛП | ВЕДУЩ | БУРЛАКОВА
ЦНИИП | СП | ИНЖ | ЧЕРЕХОВА

ИНВ ПОДЛ | ПОДПИСЬ И ДАТА | ВЗАМ.ИНВ

24764 145

ФОРМАТ А3

ВЕДОМОСТЬ РАСХОДА СТАЛИ НА 1 ЭЛЕМЕНТ, КГ

МАРКА ЭЛЕМЕНТА	ИЗДЕЛИЯ АРМАТУРНЫЕ											
	АРМАТУРА КЛАССА											
	А-III					ВР-I			А-I			ВСЕГО
	ГОСТ 5781-82					ГОСТ 6727-80			ГОСТ 5781-82			
	Ø6	Ø8	Ø12	Ø10	ИТОГО	Ø4	Ø5	ИТОГО	Ø16	Ø14	ИТОГО	
2ПС 57.5.18.2,5-Л	5.01	17.82	0.56	0.27	23.66	2.42	7.09	9.51	8.66	–	8.66	41.83
2ПС 57.5.18.2,5-Л-1	5.01	17.82	0.56	0.27	23.66	2.42	7.09	9.51	8.66	–	8.66	41.83
2ПС 57.5.21.2,5-Л	–	26.73	0.56	0.27	27.56	2.42	8.30	10.72	8 66	–	8.66	46.94
2ПС 57.5.21.2,5-Л-1	–	26.73	0.56	0.27	27.56	2.42	8.30	10.72	8.66	–	8.66	46.94
2ПС 57.5.18.2,5-Я	5.01	17.99	–	0.32	23.32	2.42	7.09	9.51	–	4 06	4.06	36.89
2ПС 57.5.18.2,5-Я-1	5.01	17.99	–	0.32	23.32	2.42	7.09	9.51	–	4.06	4 06	36.89

ИЗДЕЛИЯ ЗАКЛАДНЫЕ							ОБЩИЙ РАСХОД
АРМАТУРА КЛАССА		ПРОКАТ				ВСЕГО	
А-III							
ГОСТ 5781-82		ГОСТ 103-76					
Ø10	ИТОГО	-8 X 60	-8 X 70	-8 X 120	ИТОГО		
1.80	1.80	0.76	0.75	0.90	2.41	4.21	46.04
3 00	3.00	1.96	0.75	0.90	3.61	6.61	48.44
1.80	1.80	0.76	0.75	0.90	2.41	4.21	51.15
3.00	3.00	1.96	0 75	0.90	3.61	6.61	53 55
1.80	1.80	0.76	0.75	0.90	2.41	4.21	41.10
3.00	3.00	1.96	0.75	0.90	3 61	6.61	43.50

САПР | ТЛП | ВЕДИЛ | БУРЛАКОВА
ЦНИИП | СП | ИНЖЕН | ЧЕЧЕЖОВА

ВЗАМ.ИНВ | ПОДПИСЬ И ДАТА | ИНВ ПОДЛ.

ВЕДОМОСТЬ РАСХОДА СТАЛИ НА 1 ЭЛЕМЕНТ, КГ

МАРКА ЭЛЕМЕНТА	ИЗДЕЛИЯ АРМАТУРНЫЕ								
	АРМАТУРА КЛАССА								ВСЕГО
	ВР-I			А-I			А-III		
	ГОСТ 6727-80			ГОСТ 5781-82			ГОСТ 5781-82		
	Ø4	Ø5	ИТОГО	Ø8	Ø10	ИТОГО	Ø8	ИТОГО	
ЗПС 41.60 25-Л	0,53	0,62	1,15	0,42	–	0,42	0,14	0,14	1,71
ЗПС 41.90.25-Л	0,53	0,96	1.49	0,42	–	0,42	0,14	0,14	2,05
ЗПС 41.60.25-Я	0,53	0,62	1.15	0,42	–	0,42	0,14	0,14	1,71
ЗПС 41.90.25-Я	0,53	0,96	1.49	0,42	–	0,42	0,14	0,14	2,05
ЗПС 41.120.25-Л	0,71	1,29	2.00	0,42	–	0,42	0,14	0,14	2,56
ЗПС 41.150.25-Л	0,89	1,62	2.51	–	0,77	0,77	0,14	0,14	3,42

ИЗДЕЛИЯ ЗАКЛАДНЫЕ						ОБЩИЙ РАСХОД
АРМАТУРА КЛАССА		ПРОКАТ			ВСЕГО	
А-III						
ГОСТ 5781-82		ГОСТ 103-76				
Ø8	ИТОГО	-8 X 60	-8 X 70	ИТОГО		
0,52	0,52	0,92	1,06	1,98	2,50	4,21
0,52	0,52	0,92	1,06	1,98	2,50	4,55
0,52	0,52	0,92	1,06	1,98	2,50	4,21
0,52	0,52	0,92	1,06	1,98	2,50	4,55
0,52	0,52	0,92	1,06	1,98	2,50	5,06
0,52	0,52	0,92	1,06	1,98	2,50	5,92

САПР | ГИП | ГАП | Н.КОНТ. | ГИП | ЧЕЧЕНКОВА

ВЗАМ.ИНВ | ПОДПИСЬ И ДАТА | ИНВ ПОДЛ

ВЕДОМОСТЬ РАСХОДА СТАЛИ НА 1 ЭЛЕМЕНТ, КГ

МАРКА ЭЛЕМЕНТА	ИЗДЕЛИЯ АРМАТУРНЫЕ								
	АРМАТУРА КЛАССА								ВСЕГО
	ВР-1			А-I			А-III		
	ГОСТ 6727-80			ГОСТ 5781-82			ГОСТ 5781-82		
	Ø4	Ø5	ИТОГО	Ø8	Ø10	ИТОГО	Ø8	ИТОГО	
3ПС 41.120.25-Я	0.71	1.29	2.00	0.42	–	0.42	0.14	0.14	2.56
3ПС 41.150.25-Я	0.89	1.62	2.51	0.42	–	0.42	0.14	0.14	3.07
3ПС 41.180.25-Л	1.06	1.96	3.02	–	0.77	0.77	0.14	0.14	3.93
3ПС 41.210.25-Л	1.24	2.29	3.53	–	0.77	0.77	0.14	0.14	4.44
3ПС 41.180.25-Я	1.06	1.96	3.02	0.42	–	0.42	0.14	0.14	3.58
3ПС 41.210.25-Я	1.24	2.29	3.53	–	0.77	0.77	0.14	0.14	4.44

ИЗДЕЛИЯ ЗАКЛАДНЫЕ						ОБЩИЙ РАСХОД
АРМАТУРА КЛАССА		ПРОКАТ			ВСЕГО	
А-III						
ГОСТ 5781-82		ГОСТ 103-76				
Ø8	ИТОГО	-8 X 60	-8 X 70	ИТОГО		
0.52	0.52	0.92	1.06	1.98	2.50	5.06
0.52	0.52	0.92	1.06	1.98	2.50	5.57
0.52	0.52	0.92	1.06	1.98	2.50	6.43
0.52	0.52	0.92	1.06	1.98	2.50	6.94
0.52	0.52	0.92	1.06	1.98	2.50	6.08
0.52	0.52	0.92	1.06	1.98	2.50	6.94

САПР ЦНИИП | Т/П СП | ВЕДИХ 1-ПОНЕЙ | БУРДАКОВА ЧЕЧЕНКОВА

ИНВ ПОДЛ | ПОДПИСЬ И ДАТА | ВЗАМИНВ

САПР ЦНИИП | Т/П СП | ВЕДИН КИЕВЕР | ВУРЛАКОВА ЧЕЧЕЖОВА

ВЕДОМОСТЬ РАСХОДА СТАЛИ НА 1 ЭЛЕМЕНТ, КГ

МАРКА ЭЛЕМЕНТА	ИЗДЕЛИЯ АРМАТУРНЫЕ								
	АРМАТУРА КЛАССА								
	ВР -I			А -I			А-III		ВСЕГО
	ГОСТ 6727-80			ГОСТ 5781-82			ГОСТ 5781-82		
	Ø4	Ø5	ИТОГО	Ø8	Ø10	ИТОГО	Ø8	ИТОГО	
4ПС 72.120.25-Л	1,16	1,29	2,45	0,84	–	0,84	0,19	0,19	3,48
4ПС 72.180.25-Л	1.74	1.96	3.70	–	1.54	1,54	0,19	0,19	5,43
4ПС 72.210.25-Л	2.03	2.29	4.32	–	1,54	1,54	0,19	0,19	6,05
4ПС 72.120.25-Я	1.16	1.29	2.45	0.84	–	0,84	0,19	0,19	3,48
4ПС 72.180.25-Я	1.74	1.96	3.70	0.84	–	0,84	0,19	0,19	4,73
4ПС 72.210.25-Я	2.03	2.29	4.32	0.84	–	0,84	0,19	0,19	5,35

ИЗДЕЛИЯ ЗАКЛАДНЫЕ				ВСЕГО	ОБЩИЙ РАСХОД
АРМАТУРА КЛАССА		ПРОКАТ			
А-III					
ГОСТ 5781-82		ГОСТ 103-76			
Ø8	ИТОГО	L 45 X 5	ИТОГО		
0,64	0,64	1,36	1,36	2,00	5,48
0.64	0.64	1.36	1.36	2,00	7,43
0.64	0.64	1.36	1.36	2.00	8,05
0.64	0.64	1.36	1.36	2.00	5,48
0.64	0.64	1.36	1.36	2.00	6,73
0.64	0.64	1.36	1.36	2.00	7,35

ИНВ ПОДЛ | ПОДПИСЬ И ДАТА | ВЗАМ.ИНВ

ВЕДОМОСТЬ РАСХОДА СТАЛИ НА 1 ЭЛЕМЕНТ, КГ

МАРКА ЭЛЕМЕНТА	ИЗДЕЛИЯ АРМАТУРНЫЕ											
	АРМАТУРА КЛАССА											
	A-III					Вр-I			A-I			ВСЕГО
	ГОСТ 5781-82					ГОСТ 6727-80			ГОСТ 5781-82			
	Ø18	Ø8	Ø10	Ø6	ИТОГО	Ø5	Ø4	ИТОГО	Ø10	Ø12	ИТОГО	
1ПСК 57.5.6.2.5-Л	67.61	8.45	–	–	76.06	3.53	–	3.53	1.54	–	1.54	81.13
1ПСК 57.5.6.2.5-Л-1	67.61	8.45	–	–	76.06	3.53	–	3.53	1.54	–	1.54	81.13
1ПСК 57.5.9.2.5-Л	–	0.17	28.00	5.35	33.52	–	1.62	1.62	–	2.56	2.56	37.69
1ПСК 57.5.9.2.5-Л-1	–	0.17	28.00	5.35	33.52	–	1.62	1.62	–	2.56	2.56	37.69

ИЗДЕЛИЯ ЗАКЛАДНЫЕ							ОБЩИЙ РАСХОД
АРМАТУРА КЛАССА		ПРОКАТ				ВСЕГО	
A-III							
ГОСТ 5781-82		ГОСТ 103-76					
Ø10	ИТОГО	-8 X 60	-8 X 70	-D X 120	ИТОГО		
1.80	1.80	0.76	0.75	0.90	2.41	4.21	85.34
3.00	3.00	1.96	0.75	0.90	3.61	6.61	87.74
1.80	1.80	0.76	0.75	0.90	2.41	4.21	41.90
3.00	3.00	1.96	0.75	0.90	3.61	6 61	44.30

САПР | Т/СП | ВЕДУЩ. | ГИП | ВЕРЛАКОВА | ЧЕЧЕНКОВА | ШНИИП | СП

ИНВ ПОДЛ | ПОДП.И ДАТА | ВЗАМ.ИНВ

ВЕДОМОСТЬ РАСХОДА СТАЛИ НА 1 ЭЛЕМЕНТ, КГ

МАРКА ЭЛЕМЕНТА	ИЗДЕЛИЯ АРМАТУРНЫЕ											
	АРМАТУРА КЛАССА											
	А-III					ВР-I			А-I			ВСЕГО
	ГОСТ 5781-82					ГОСТ 6727-80			ГОСТ 5781-82			
	Ø18	Ø8	Ø10	Ø6	ИТОГО	Ø5	Ø4	ИТОГО	Ø10	Ø12	ИТОГО	
2ПСК 57.5 6 2,5-Л	67,61	8,45	–	–	76,06	3,53	–	3,53	1,54	–	1,54	81,13
2ПСК 57 5 6 2,5-Л-1	67,61	8,45	–	–	76,06	3,53	–	3,53	1,54	–	1,54	81,13
2ПСК 57,5 9 2,5-Л	–	0,17	28,00	5,35	33,52	–	1 62	1,62	–	2.56	2,56	37,69
2ПСК 57,5 9 2,5-Л-1	–	0,17	28,00	5,35	33,52	–	1 62	1,62	–	2 56	2,56	37,69

ИЗДЕЛИЯ ЗАКЛАДНЫЕ							ОБЩИЙ РАСХОД
АРМАТУРА КЛАССА		ПРОКАТ				ВСЕГО	
А- III							
ГОСТ 5781-82		ГОСТ 103-76					
Ø10	ИТОГО	-8 Х 60	-8 Х 70	-8 Х 120	ИТОГО		
1,80	1,80	0,76	0,75	0,90	2,41	4,21	85,34
3,00	3,00	1,96	0,75	0,90	3,61	6,61	87,74
1,80	1,80	0,76	0,75	0,90	2,41	4,21	41,90
3,00	3,00	1,96	0,75	0,90	3,61	6,61	44,30

САПР | ТЛП | ВЕДУЩ. ИНЖ. | ЧЕРТ. | ЦНИИП | СП | ИНЖ. | ЧЕРТ.

ИНВ. N ПОДЛ. | ПОДПИСЬ И ДАТА | ВЗАМ. ИНВ. N