ТИПОВЫЕ КОНСТРУКЦИИ, ИЗДЕЛИЯ И УЗЛЫ ЗДАНИЙ И СООРУЖЕНИЙ

СЕРИЯ 5.900-7

ОПОРНЫЕ КОНСТРУКЦИИ И СРЕДСТВА КРЕПЛЕНИЯ СТАЛЬНЫХ ТРУБОПРОВОДОВ ВНУТРЕННИХ САНИТАРНО-ТЕХНИЧЕСКИХ СИСТЕМ

ВЫПУСК 4

ОПОРНЫЕ КОНСТРУКЦИИ И СРЕДСТВА КРЕПЛЕНИЯ ТРУБОПРОВОДОВ К СТЕНАМ ПЕРЕКРЫТИЯМ И К ПОЛУ

РАБОЧИЕ ЧЕРТЕЖИ

25206 – 05
ЦЕНА
ОТПУСКНАЯ ЦЕНА
НА МОМЕНТ-РЕАЛИЗАЦИИ
УКАЗАНА В СЧЕТ-НАКЛАДНОЙ

ТИПОВЫЕ КОНСТРУКЦИИ, ИЗДЕЛИЯ И УЗЛЫ ЗДАНИЙ И СООРУЖЕНИЙ

СЕРИЯ 5.900-7

ОПОРНЫЕ КОНСТРУКЦИИ И СРЕДСТВА КРЕПЛЕНИЯ СТАЛЬНЫХ ТРУБОПРОВОДОВ ВНУТРЕННИХ САНИТАРНО-ТЕХНИЧЕСКИХ СИСТЕМ

ВЫПУСК 4

ОПОРНЫЕ КОНСТРУКЦИИ И СРЕДСТЗА КРЕПЛЕНИЯ ТРУБОПРОВОДОВ К СТЕНАМ ПЕРЕКРЫТИЯМ И К ПОЛУ

РАБОЧИЕ ЧЕРТЕЖИ

25206 – 05

ЦЕНА
Отпускная цена
на момент реализации
указана в счет-накладной

ТИПОВЫЕ КОНСТРУКЦИИ, ИЗДЕЛИЯ И УЗЛЫ ЗДАНИЙ И СООРУЖЕНИЙ

СЕРИЯ 5.900-7

ОПОРНЫЕ КОНСТРУКЦИИ И СРЕДСТВА КРЕПЛЕНИЯ СТАЛЬНЫХ ТРУБОПРОВОДОВ ВНУТРЕННИХ САНИТАРНО-ТЕХНИЧЕСКИХ СИСТЕМ

ВЫПУСК 4

ОПОРНЫЕ КОНСТРУКЦИИ И СРЕДСТВА КРЕПЛЕНИЯ ТРУБОПРОВОДОВ К СТЕНАМ ПЕРЕКРЫТИЯМ И К ПОЛУ

РАБОЧИЕ ЧЕРТЕЖИ

РАЗРАБОТАНЫ
ГПКНИИ САНТЕХНИИПРОЕКТ
ГОССТРОЯ СССР

ГЛАВНЫЙ ИНЖЕНЕР
ИНСТИТУТА
Л.А.СТЕПАНОВ

ГЛАВНЫЙ ИНЖЕНЕР
ПРОЕКТА
В.А.СПИВАК

УТВЕРЖДЕНЫ И ВВЕДЕНЫ
В ДЕЙСТВИЕ С 1 МАРТА 1992г.

ГПКНИИ САНТЕХНИИПРОЕКТ
ГОССТРОЯ СССР

ПРИКАЗ ОТ 31 ОКТЯБРЯ 1991г. №50

© ГП ЦПП. 1995

Обозначение	Наименование	Стр.
А146 566. 000	Опора подвижная	6
А146 566. 000 СБ	Опора подвижная	7
А146 566. 002 А146 566. 003	Подушка Поперечина	8
А146 567. 000	Опора подвижная	9
А146 567. 000 СБ	Опора подвижная	10
А146 567. 001	Поперечина	11
А146 567. 010	Опора	12
А146 567. 004	Ребро	13
А146 567. 010 СБ	Опора	14
А146 567. 003	Корпус	15
А146 568. 000	Опора подвижная	16
А146 568. 000 СБ	Опора подвижная	17
А146 566. 001 А146 568. 010	Хомут Кронштейн	18
А146 568. 010 СБ	Опора подвижная	19

Обозначение	Наименование	Стр.
А146 569. 000	Опора подвижная	20
А146 569. 000 СБ	Опора подвижная	21
А146 568. 001 А146 569. 010	Косынка Кронштейн	22
А146 569. 010 СБ	Кронштейн	23
А146 569. 001	Поперечина	24
А146 570. 000 А146 570. 010	Опора подвижная Кронштейн	25
А146 570. 000 СБ	Опора подвижная	26
А146 570. 010 СБ	Кронштейн	27
А146 571. 000	Опора подвижная двухрядная	28
А146 571. 000 СБ	Опора подвижная двухрядная	29

Инв. № подл. | Подп. и дата | Взам. инв. № | Инв. № дубл. | Подп. и дата

Изм.	Лист	№ докум.	Подп.	Дата
Разраб.		Белявская		
Пров.		Крупник		
Нач. гр.		Крупник		
Н. контр.		Лентес		
Утв.		Сливак		

5.900 - 7.4

Содержание

Лит	Лист	Листов
И	1	4

САНТЕХНИИПРОЕКТ

Копировал: 25206-05 3 Формат А3

Обозначение	Наименование	Стр.
А1Б 571.001	Поперечина	30
А1Б 572.000	Опора подвижная двухрядная	
А1Б 572.000 СБ	Опора подвижная двухрядная	31
А1Б 573.000	Опора подвижная двухрядная	32
А1Б 573.000 СБ	Опора подвижная двухрядная	33
А1Б 573.010	Кронштейн	34
А1Б 574.000	Опора подвижная двухрядная	
А1Б 573.010 СБ	Кронштейн	36
А1Б 574.000 СБ	Опора подвижная двухрядная	37
А1Б 574.010	Кронштейн	38
А1Б 574.010 СБ	Кронштейн	39
А1Б 575.000	Опора подвижная двухрядная	40
А1Б 575.000 СБ	Опора подвижная двухрядная	42
А1Б 575.010	Кронштейн	44
А1Б 575.010 СБ	Кронштейн	45
А1Б 576.000	Опора подвижная трехрядная	46

Обозначение	Наименование	Стр.
А1Б 576.000 СБ	Опора подвижная трехрядная	47
А1Б 576.010	Кронштейн	48
А1Б 585.001	Поперечина	
А1Б 576.010 СБ	Кронштейн	49
А1Б 577.000	Опора подвижная трехрядная	50
А1Б 577.000 СБ	Опора подвижная трехрядная	51
А1Б 578.000	Опора подвижная трехрядная	52
А1Б 578.000 СБ	Опора подвижная трехрядная	53
А1Б 578.010	Кронштейн	54
А1Б 578.001	Косынка	
А1Б 578.010 СБ	Кронштейн	55
А1Б 579.000	Опора подвесная	56
А1Б 579.003	Ушко	57
А1Б 579.000 СБ	Опора подвесная	58
А1Б 579.001	Тяга	59

Инв.№ подл. | Подпись и дата | Взам. инв.№ | Инв.№ дубл. | Подп. и дата

Обозначение	Наименование	Стр.
А14Б 579. 002	Тяга	60
А14Б 579. 005	Полухомут	61
А14Б 580 000	Опора подвесная	62
А14Б 579. 004	Серьга	63
А14Б 580 000СБ	Опора подвесная	64
А14Б 581. 000	Опора подвесная	65
А14Б 581 000СБ	Опора подвесная	67
А14Б 581. 001 А14Б 581. 002	Пластина Шпилька	68
А14Б 581. 010 А14Б 581. 010СБ	Опора Опора	69
А14Б 582. 000	Опора подвесная	70
А14Б 582. 002	Упор	71
А14Б 582. 000СБ	Опора подвесная	72
А14Б 582. 001	Полухомут	73
А14Б 583. 000	Опора подвесная	74

Обозначение	Наименование	Стр.
А14Б 580 001	Проушина	75
А14Б 583.000СБ	Опора подвесная	76
А14Б 584. 000	Опора подвесная	77
А14Б 584.000СБ	Опора подвесная	79
А14Б 585 000	Опора подвесная	80
А14Б 585. 000СБ	Опора подвесная двухрядная	81
А14Б 585. 010 А14Б 585 010	Балка Балка	82
А14Б 586. 000	Опора подвесная двухрядная	83
А14Б 586. 000СБ	Опора подвесная двухрядная	84
А14Б 587. 000	Опора подвесная двухрядная	85
А14Б 587.000СБ	Опора подвесная двухрядная	86
А14Б 588. 000	Траверса для крепления трубопроводов трехрядная	87
А14Б 588. 000СБ	Траверса для крепления трубопроводов трехрядная	88

Инв. № подл. | Подпись и дата | Взам. инв. № | Инв. № дубл. | Подпись и дата

Обозначение	Наименование	Стр.
А14Б 588 010 А14Б 588 010 СБ	Балка Балка	89
А14Б 589 000	Траверса для крепления трубопроводов четырехрядная	90
А14Б 589.000 СБ	Траверса для крепления трубопроводов четырехрядная	91
А14Б 589.010 А14Б 589.010 СБ	Балка Балка	92
А14Б 590 000	Опора подвижная	93
А14Б 590 000 СБ	Опора подвижная	94
А14Б 585.002 А14Б 590.001	Накладка Поперечина	95
А14Б 591 000	Стойка опорная	96
А14Б 591 000 СБ	Стойка опорная	97
А14Б 591 001 А14Б 591.002	Накладка Плита	98
А14Б 591.003 А14Б 591 004	Косынка Труба	99
А14Б 592 000 А14Б 592 000 СБ	Опора под отвод Опора под отвод	100
А14Б 593.000	Опора для вертикального трубопровода	101
А14Б 593.000 СБ	Опора для вертикального трубопровода	102
А14Б 592.001 А14Б 593.001	Стойка Плита	103
А14Б 594 000	Гильза для прохода труб через перекрытие	104
А14Б 594.000 СБ	Гильза для прохода труб через перекрытие	105
А14Б 594.001 А14Б 594.002	Конус Лапа	106
А14Б 594 003	Труба	107

Форм	Зона	Поз.	Обозначение	Наименование	Кол. на исполн. А14Б 566.000 – —	01	02	03	Примечание
				Документация					
А3			А14Б 566.000 СБ	Сборочный чертеж					
				Детали					
А4		1	А14Б 566.001	Хомут	1				
			-01	Хомут		1			
			-02	Хомут			1		
			-03	Хомут				1	
А4		2	А14Б 566.002	Подушка	1				
			-01	Подушка		1			
			-02	Подушка			1		
			-03	Подушка				1	

Изм.	Лист	№ докум.	Подп.	Дата	А14Б 566.000			
Разраб.		Белявская			Опора подвижная.	Лит	Лист	Листов
Пров.		Крупник				И	1	2
Рук гр		Крупник				САНТЕХНИИПРОЕКТ		
Н.контр.		Лейтес						
Утв.		Спивак						

Копировал: Формат А4

Форм	Зона	Поз.	Обозначение	Наименование	Кол. на исполн. А14Б 566.000 – —	01	02	03	Примечание
А3		3	А14Б 566.003	Поперечина	1				
			-01	Поперечина		1			
			-02	Поперечина			1		
			-03	Поперечина				1	
				Стандартные изделия					
				Гайки ГОСТ 5915-70					
		4		М10-6Н.5	4				
				М12-6Н.5		4	4	4	

А14Б 566.000 СБ

Серия 5.900-7 Выпуск 4

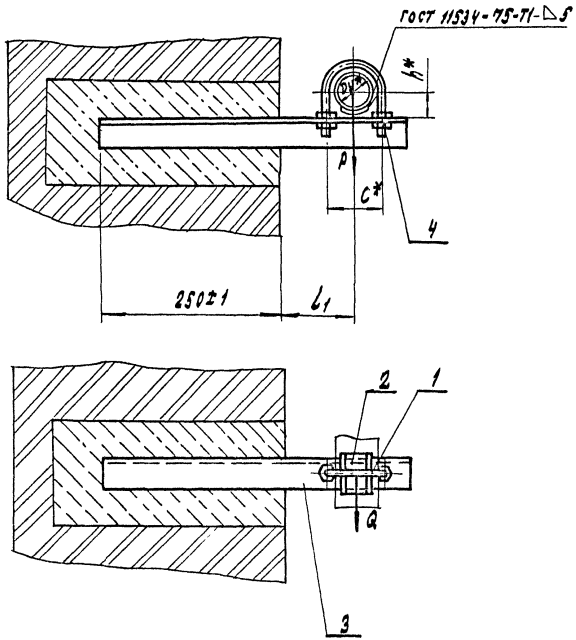

Обозначение	Условный проход Dy, * мм	Допускаемые нагрузки, кгс: вертик. P	горизонт. Q	Размеры, мм L*	l1	h*	Масса, кг
А14Б 566.000	50	40	12	70	100±1	32	1.21
—01	65	56	17	90	120±1	41	1.41
—02	80	72	22	106	130±1	48	1.63
—03	100	120	36	122	140±1	57	2.02

* Размеры для справок

Изм.	Лист	№ докум.	Подп.	Дата
Разраб.		Белявская		
Пров.		Крупник		
Нач. гр.		Крупник		
Н. контр.		Лейтес		
Утв.		Спивак		

А14Б 566.000 СБ

Опора подвижная

Лит.	Масса	Масштаб
И	см. табл.	—
Лист	Листов 1	

САНТЕХНИИПРОЕКТ

Копировал: 252016-05 8 Формат А3

Инв. № подл. | Подп. и дата | Взам. инв. № | Инв. № дубл. | Подп. и дата

Серия 5.900.-7 выпуск 4

А14Б 566.002

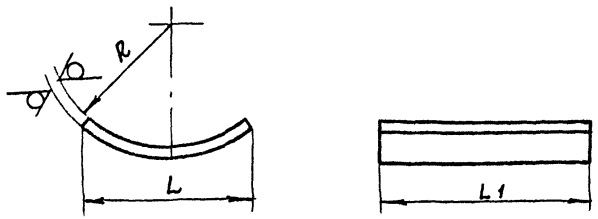

Обозначение	Размеры, мм			Масса, кг
	L	L_1	R	
А14Б 566.002	$50_{-0,62}$	$50_{-0,62}$	29	0,060
—01			38	0,058
—02		$100_{-0,87}$	45	0,114
—03			54	0,118
—04	$100_{-0,87}$	$150_{-1,0}$	67	0,376
—05			80	0,360
—06		$200_{-1,15}$	110	0,470
—07	$200_{-1,15}$		137	1,02

Неуказанные предельные отклонения размеров $\pm \frac{t_2}{2}$

Изм	Лист	№ докум	Подп	Дата
Разраб	Белявская			
Пров.	Крупник			
Нач гр	Крупник			
Гл спец				
Н контр.	Лейтес			
Утв.	Спивак			

А14Б 566. 002

Подушка

Лит.	Масса	Масштаб
И	См. табл.	—

Лист | Листов 1

Лист 3 ГОСТ 19903-74 ОК360В ГОСТ 16523-89

САНТЕХНИИПРОЕКТ

Инв № подл. | Подп и дата | Взам инв № | Инв № дубл. | Подп и дата

Копировал

Формат А4

А14Б 566.003

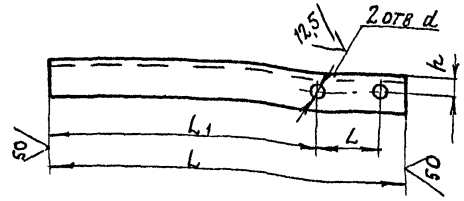

Обозначение	Размеры, мм					Материал	Масса, кг
	L	L	L_1	h	d		
А14Б 586 003	410	70	315	20	$12^{+0,43}$	Уголок 35х4 ГОСТ8509-86 / Ст.3 ГОСТ535-88	0,86
—01	440	90	325				0,95
—02	460	106	327	22	$14^{+0,43}$	Уголок 40х4 ГОСТ8509-86 / Ст.3 ГОСТ535-88	1,11
—03	480	122	329	30		Уголок 50х4 ГОСТ8509-86 / Ст 3 ГОСТ535-88	1,46

Неуказанные предельные отклонения размеров: $h14$; $\pm \frac{t_2}{2}$.

Изм	Лист	№ докум	Подп	Дата
Разраб	Белявская			
Пров	Крупник			
Нач. гр	Крупник			
Гл спец				
Н. контр.	Лейтес			
Утв.	Спивак			

А14Б 566. 003

Поперечина

Лит.	Масса	Масштаб
И	См. табл.	—

Лист | Листов 1

См. табл.

САНТЕХНИИПРОЕКТ

Инв № подл. | Подп и дата | Взам инв № | Инв № дубл. | Подп. и дата

Копировал 25206-05 9

Формат А4

Инв № подл	Подп и дата	Взам инв №	Инв № дубл	Подп и дата

Формат	Зона	Поз	Обозначение	Наименование	Кол. на испол. А14Б 567.000-									Примечание
					–	01	02	03	04	05	06	07		
				Документация										
А3			А14Б 567.000 СБ	Сборочный чертеж										
				Сборочные единицы										
А4		1	А14Б 567.010	Опора	1									
			-01	Опора		1								
			-02	Опора			1							
			-03	Опора				1						
			-04	Опора					1					
			-05	Опора						1				
			-06	Опора							1			
			-07	Опора								1		

Изм	Лист	№ докум	Подп	Дата
Разраб.	Белявская			
Пров.	Крупник			
Рук. груп	Крупник			
Н контр	Лейтес			
УГВ	Спивак			

А14Б 567.000

Опора подвижная

Лит	Лист	Листов
И	1	2

САНТЕХНИИПРОЕКТ

Копировал Формат А4

Инв № подл	Подп и дата	Взам инв №	Инв № дубл.	Подп и дата

Формат	Зона	Поз.	Обозначение	Наименование	Кол. на испол. А14Б 567.000-									Примечание
					–	01	02	03	04	05	06	07		
				Детали										
А3		2	А14Б 567.001	Поперечина	1	1								
			-01	Поперечина			1	1						
			-02	Поперечина					1	1				
			-03	Поперечина							1	1		

Изм	Лист	№ докум	Подп	Дата

А14Б 567.000

Лист 2

Копировал Формат А4

25206-05 10

А 14Б 567.000 СБ

Серия 5.900 -7 выпуск 4

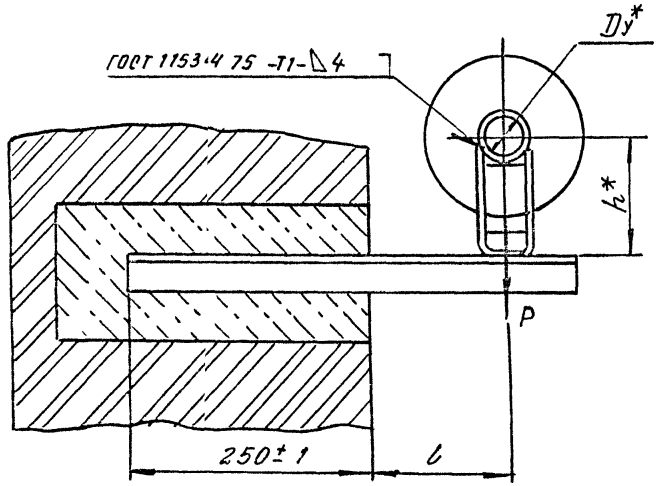

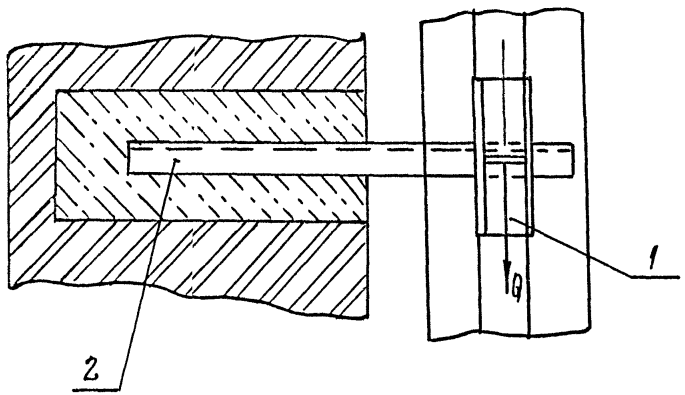

Обозначение	Условный проход, D_y^*, мм	Допускаемые нагрузки, кгс		Размеры, мм		Масса, кг
		Вертикал.	Горизонт.			
		P	Q	l	h*	
А 14Б 567.000	50	51	15	150±1	129	2,23
-01					179	2,67
-02	65	78	23	160±1	138	3,00
-03					188	3,40
-04	80	107	32	185±1	145	3,03
-05					195	3,47
-06	100	157	47	195±1	154	4,70
-07					204	5,20

* Размеры для справок

Изм	Лист	№ докум.	Подп	Дата	А 14Б 567.000 СБ			
Разраб	Белявская				Опора подвижная	Лит.	Масса	Масштаб
Пров	Крупник					И	см. табл.	—
Нач гр	Крупник					Лист	Листов 1	
Гл. спец						Сантехниипроект		
Н. конт.	Лейтес							
Утвер	Спивак							

Инв № подл | Подп и дата | Взам инв № | Инв № дубл | Подп. и дата

А14Б567.001

Серия 5.900 -7 выпуск 4

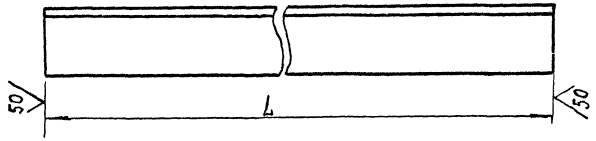

Обозначение	L, мм	Материал	Масса, кг
А14Б 567.001	460-1,55	Уголок 35×4 ГОСТ 8509-86 / Ст. 3 ГОСТ 535-88	1,0
-01	470-1,55	Уголок 50×4 ГОСТ 8509-86 / Ст. 3 ГОСТ 535-88	1,5
-02	490-1,55	Уголок 50×5 ГОСТ 8509-86 / Ст. 3 ГОСТ 535-88	1,84
-03	525-1,75	Уголок 63×5 ГОСТ 8509-86 / Ст 3 ГОСТ 535-88	2,52
-04	122-1,0	Уголок 36×4 ГОСТ 8509-86 / Ст. 3 ГОСТ 535-88	0,23
-05	150-1,0	Уголок 50×5 ГОСТ 8509-86 / Ст 3 ГОСТ 535-88	0,56
-06	225-1,15	Уголок 75×5 ГОСТ 8509-86 / Ст 3 ГОСТ 535-88	1,27
-07	160-1,0	Уголок 36×4 ГОСТ 8509-86 / Ст 3 ГОСТ 535-88	0,34
-08	190-1,15		0,41
-09	210-1,15	Уголок 50×4 ГОСТ 8509-86 / Ст. 3 ГОСТ 535-88	0,79
-10	225-1,15		0,83
-11	260-1,3	Уголок 75×5 ГОСТ 8509-86 / Ст 3 ГОСТ 535-88	1,51
-12	200-1,15	Уголок 50×5 ГОСТ 8509-86 / Ст. 3 ГОСТ 535-88	0,75

Продолжение

Обозначение	L, мм	Материал	Масса, кг
А14Б 567.001-13	300-1,3	Уголок 50×5 ГОСТ 8509-86 / Ст. 3 ГОСТ 535-88	1,13
-14	830-2,3	Уголок 63×5 ГОСТ 8509-86 / Ст 3 ГОСТ 535-88	4,0
-15	870-2,3	Уголок 75×5 ГОСТ 8509-86 / Ст. 3 ГОСТ 535-88	5,04
-16	135-1,0	Уголок 45×4 ГОСТ 8509-86 / Ст. 3 ГОСТ 535-88	0,36
-17	189-1,15	Уголок 63×5 ГОСТ 8509-86 / Ст 3 ГОСТ 535-88	0,91
-18	300-1,3	Уголок 45×4 ГОСТ 8509-86 / Ст. 3 ГОСТ 535-88	0,82
-19	350-1,4	Уголок 50×5 ГОСТ 8509-86 / Ст. 3 ГОСТ 535-88	1,3
-20	385-1,4	Уголок 63×5 ГОСТ 8509-86 / Ст. 3 ГОСТ 535-88	1,85
-21	250-1,15	Уголок 50×5 ГОСТ 8509-86 / Ст. 3 ГОСТ 535-88	0,94
-22	350-1,4		1,31
-23	100-0,87	Уголок 25×3 ГОСТ 8509-86 / Ст 3 ГОСТ 535-88	0,7

Изм	Лист	№ докум	Подп	Дата
Разраб		Белявская		
Пров		Крупник		
Нач гр		Крупник		
Н контр		Лейтес		
Утв		Спивак		

А14Б 567.001

Поперечина

Лит	Масса	Масштаб
И	См табл.	—

Лист | Листов 1

САНТЕХНИИПРОЕКТ

Инв № подл | Подп и дата | Взам. инв № | Инв № дубл. | Подп. и дата

Инв. № подл.	Подп. и дата	Взам. инв. №	Инв. № дубл.	Подп. и дата

Серия 5.900. -7 Выпуск 4

Формат	Зона	Поз.	Обозначение	Наименование	Кол. на исполн. А14Б 567. 010- –	01	02	03	04	05	06	07	08	09	Примечание
				Документация											
А3			А14Б 567. 010 СБ	Сборочный чертеж											
				Детали											
А3		1	А14Б 567. 003	Корпус	1										
			-01	Корпус		1									
			-02	Корпус			1		1						
			-03	Корпус				1		1					
			-04	Корпус							1				
			-05	Корпус								1			
			-06	Корпус									1		
			-07	Корпус										1	

Исполнения 10...15 - см. лист 3

Изм.	Лист	№ докум.	Подп.	Дата	А14Б 567. 010		
Разраб.		Белявская			Опора	Лит.	Лист 1	Листов 3
Пров.		Крупник				И		
Рук. груп.		Крупник				САНТЕХНИИПРОЕКТ		
Н. контр.		Лейтес						
Утв.		Спивак						

Копировал Формат А4

Инв. № подл.	Подп. и дата	Взам. инв. №	Инв. № дубл.	Подп. и дата

Формат	Зона	Поз.	Обозначение	Наименование	Кол. на исполн. А14Б 567.010- –	01	02	03	04	05	06	07	08	09	Примечание
А4		2	А14Б 567. 004	Ребро	1		1		1						
			-01	Ребро		1		1		1					
			-02	Ребро							1		1		
			-03	Ребро								1		1	

Изм.	Лист	№ докум.	Подп.	Дата	А14Б 567. 010	Лист 2

Копировал Формат А4

25206-05 13

Серия 5.900. -7 выпуск 4

Инв.№ под	Подп. и дата	Взам. инв.№	Инв.№ дуб.	Подп. и дата	Обозначение	Наименование	Кол на исполн А14Б 567.010 – 10	11	12	13	14	15	Примечание
						Документация							
А3					А14Б 567.010СБ	Сборочный чертеж	X	X	X	X	X	X	
						Детали							
А3	1				А14Б 567.003 – 08	Корпус	1						
					– 09	Корпус		1					
					– 10	Корпус			1				
					– 11	Корпус				1			
					– 12	Корпус					1		
					– 13	Корпус						1	
А4	2				А14Б 567.004 – 04	Ребро	1						
					– 05	Ребро		1					
					– 06	Ребро			1		1		
					– 07	Ребро				1		1	

Изм	Лист	№ докум.	Подп.	Дата

А14Б 567.010

Лист 3

Копировал: Формат А4

А14Б 567.004

Рис.1

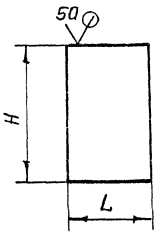

Рис.2
Остальное – см. рис.1

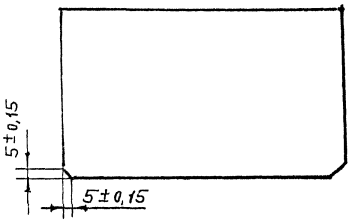

Обозначение	Рис.	Размеры, мм. L	H	Материал	Масса, кг.
А14Б 567.004	1	49	80	Лист 3 ГОСТ 19903-74 / ОК 360В ГОСТ 16523-89	0,09
-01			130		0,15
-02		94	80		0,18
-03			130		0,29
-04		92	80	Лист 4 ГОСТ 19903-74 / Ст.3 ГОСТ 14637-89	0,23
-05			130		0,37
-06	2	182	96		0,54
-07			146		0,83

Неуказанные предельные отклонения размеров h14.

Изм	Лист	№ докум.	Подп.	Дата
Разраб.		Белявская		
Пров.		Крупник		
Нач.гр		Крупник		
Гл.спец				
Н.конт.		Лейтес		
Утв.		Спивак		

А14Б 567.004

Ребро

Лит	Масса	Масштаб
И	См. табл.	—

Лист | Листов 1

См табл.

Сантехниипроект

Инв.№ подл | Подп. и дата | Взам. инв.№ | Инв.№ дубл | Подп. и дата

Копировал: 25206-05 14 Формат А4

А1Ч5 567.010СБ

Серия 5.900.-7 выпуск 4

Рис.1

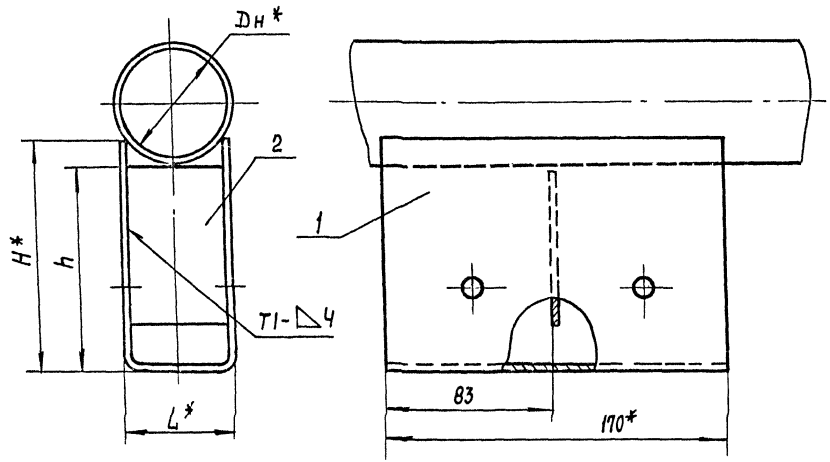

Рис.2

Остальное-см. рис.1

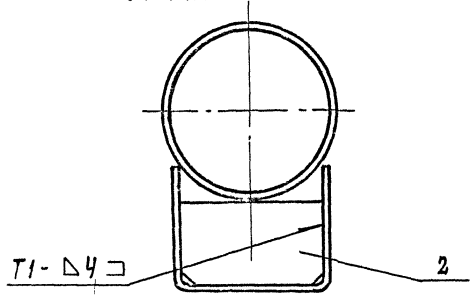

Обозначение	Рис.	Размеры, мм				Масса, кг
		Dн*	L*	H*	h	
А1Ч5567 010	1	60	55	115	100	1,20
-01				165	150	1,66
-02		76		110	100	1,16
-03				160	150	1,63
-04		89		110	100	1,16
-05				160	150	1,63
-06		108	100	130	100	1,59
-07				180	150	2,10
-08		133		120	100	1,51
-09				170	150	2,02
-10		159		115	100	1,94
-11				165	150	2,61
-12	2	219	190	150	100	3,10
-13				200	150	3,92
-14		273		138	100	2,97
-15				188	150	3,79

1.* Размеры для справок.

2. $\pm \frac{t_2}{2}$

3. Сварные швы по ГОСТ 5264-80

Изм	Лист	№ докум.	Подп.	Дата
Разраб		Белявская		
Пров.		Крупник		
Нач гр.		Крупник		
Гл. спец				
Н контр.		Лейтес		
Утв.		Спивак		

А1Ч5 567.010 СБ

Опора

Лит	Масса	Масштаб
И	См. табл.	—
Лист	Листов 1	

Сантехниипроект

Копировал 25206-05 15 Формат А3

Инв № подл | Подп и дата | Взам инв № | Инв № дубл | Подп и дата

50

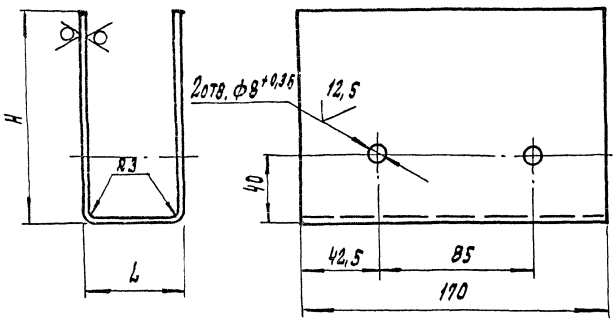

Обозначение	Размеры, мм L	Размеры, мм H	Материал	Масса, кг
А14Б567.003	55	115	Лист 3 ГОСТ 19903-74 / ОХ36Ю8 ГОСТ 16523-89	1,11
– 01		165		1,51
– 02		110		1,07
– 03		160		1,48
– 04	100	130		1,41
– 05		180		1,81
– 06		120		1,33
– 07		170		1,73
– 08		115	Лист 4 ГОСТ 19903-74 / Ст.3 ГОСТ 14637-89	1,71
– 09		165		2,24
– 10	190	150		2,56
– 11		200		3,09
– 12		138		2,43
– 13		188		2,96

Неуказанные предельные отклонения размеров: h 14; $\pm \frac{t_2}{2}$

Изм.	Лист	№ докум.	Подп.	Дата
Разраб.		Белявская		
Пров.		Крупник		
Нач. гр.		Крупник		
Н. контр.		Лейтес		
Утв.		Сливак		

А 14 Б .567. 003

Корпус

Лит.	Масса	Масштаб
И	см. табл.	—
Лист	Листов 1	

См. табл.

САНТЕХНИИПРОЕКТ

Копировал: 252Ф6-05 16 Формат А4

Инв. № подл. | Подп. и дата | Взам. инв. № | Инв. № дубл. | Подп. и дата

Инв. № подл.	Подп. и дата	Взам. инв. №	Инв. № дубл.	Подп. и дата

Серия 5.900-7 выпуск 4

Формат	Зона	Поз.	Обозначение	Наименование	Кол. на исполн. А14Б 568.000- —	01	02	03	04	Примечание
				Документация						
А3			А14Б 568 000 СБ	Сборочный чертеж						
				Сборочный чертеж						
А4		1	А14Б 568.010	Кронштейн	1					
			-01	Кронштейн		1				
			-02	Кронштейн			1			
			-03	Кронштейн				1		
			-04	Кронштейн					1	
				Детали						
А4		2	А14Б 566.001	Хомут	1					

Изм.	Лист	№ докум.	Подп.	Дата	А14Б 568.000			
Разраб.	Белявская				Опора подвижная	Лит.	Лист	Листов
Пров.	Крупник					Н	1	2
Рук. гр.	Крупник					САНТЕХНИИПРОЕКТ		
Н. контр.	Лентес							
Утв.	Спивак							

Копировал

Инв. № подл.	Подп. и дата	Взам. инв. №	Инв. № дубл.	Подп. и дата

Формат	Зона	Поз.	Обозначение	Наименование	Кол. на исполн. А14Б 568 000- —	01	02	03	04	Примечание
А4		2	А14Б 566.001-01	Хомут		1				
			-02	Хомут			1			
			-03	Хомут				1		
			-04	Хомут					1	
А4		3	А14Б 566.002	Подушка	1					
			-01	Подушка		1				
			-02	Подушка			1			
			-03	Подушка				1		
			-04	Подушка					1	
				Стандартные изделия						
				Гайки ГОСТ 5915-70						
		4		М10-6Н.5	4					
				М12-6Н.5		4	4	4		
				М16-6Н.5					4	

Изм.	Лист	№ докум.	Подп.	Дата	А14Б 568.000	Лист 2

Копировал Формат А4

25206-05 17

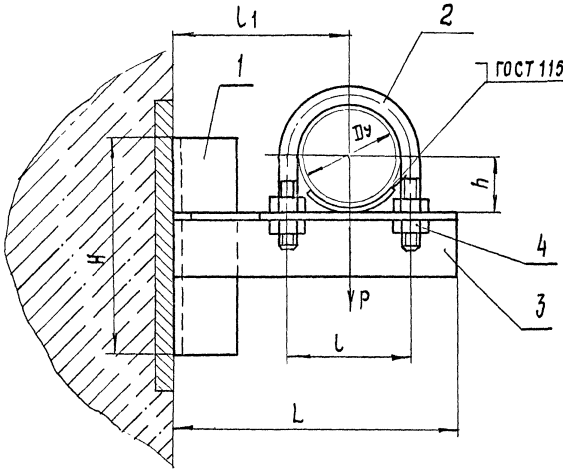

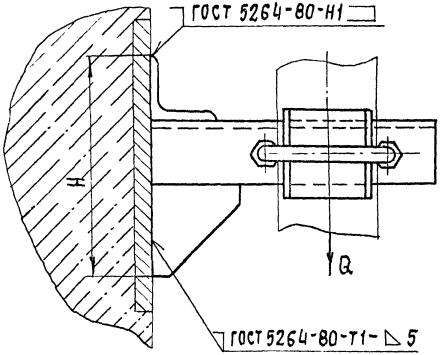

Обозначение	Условный проход Ду, мм	Допускаемые нагрузки, кгс		Размеры, мм					Масса, кг
		вертикальная	горизонтальная						
		P	Q	L	l	l1	H	h	
А145568.000	50	40	12	160	70	100	122	32	0,94
– 01	65	56	17	190	90	120		41	1,13
– 02	80	72	22	210	106	130	150	48	1,92
– 03	100	120	36	225	122	140		57	2,04
– 04	125	175	52	260	150	155	225	70	4,1

Размеры для справок

Изм.	Лист	№ докум.	Подп.	Дата	А145568.000СБ			
Разраб.		Белявская			Опора подвижная	Лит.	Масса	Масштаб
Пров.		Крупник				Н	См. табл.	—
Нач. гр.		Крупник				Лист	Листов 1	
Гл. спец.								
Н. контр		Лейтес				Сантехниипроект		
Утв.		Спивак						

Инв № подл	Подп. и дата	Взам инв №	Инв № дубл.	Подп и дата

Серия 5.900 -7 выпуск 4

Формат	Зона	Поз	Обозначение	Наименование	Кол. на испол А14Б 568.010 - —	01	02	03	04	Примечание
				Документация						
А3			А 14Б 568. 010СБ	Сборочный чертеж	X	X	X	X	X	
				Детали						
А4		1	А14Б567. 001 – 04	Поперечина	1	1				
			– 05	Поперечина			1	1		
			– 06	Поперечина					1	
		2	– 07	Поперечина	1					
			– 08	Поперечина		1				
			– 09	Поперечина			1			
			– 10	Поперечина				1		
			– 11	Поперечина					1	
А4		3	А14Б 568.001	Косынка	1	1	1	1		
			–01	Косынка					1	

Изм	Лист	№ докум	Подп	Дата
Разраб	Белявская			
Пров.	Крупник			
Рук гр.	Крупник			
Н контр.	Лейтес			
Утв.	Спивак			

А 14Б 568.010

Кронштейн

Лит	Лист	Листов
И		1

САНТЕХНИИПРОЕКТ

Копировал

Формат А4

Инв. № подл.	Подп. и дата	Взам инв №	Инв № дубл.	Подп и дата

1* Размер для справок

2. $h14; \pm \frac{t_2}{2}$

Обозначение	Размеры, мм L	h	h_1	R*	α	Материал	Масса, кг
А14Б 566.001	70	50	40	29	М10-6g	Круг 10 ГОСТ 2590-88 / Ст.3 ГОСТ 535-88	0,097
-01	90	65		38			0,110
-02	106	70	50	45	М12-6g	Круг 12 ГОСТ 2590-88 / Ст.3 ГОСТ 535-88	0,190
-03	122	95		54			0,230
-04	150	100	55	67	М16-6g	Круг 16 ГОСТ 2590-88 / Ст.3 ГОСТ 535-88	0,440
-05	180	110		80			0,480
-06	242	150	75	110	М20-6g	Круг 20 ГОСТ 2590-88 / Ст.3 ГОСТ 535-88	1,130
-07	298	175		157			1,270

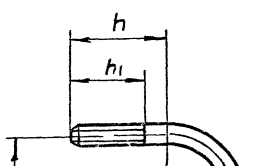

А14Б 566.001

12,5

Изм	Лист	№ докум	Подп	Дата
Разраб.	Белявская			
Пров.	Крупник			
Нач. гр.	Крупник			
Гл. спец.				
Н. контр.	Лейтес			
Утв.	Спивак			

А14Б.566.001

Хомут

Лит	Масса	Масштаб
И	См табл.	—

Лист	Листов 1

САНТЕХНИИПРОЕКТ

Копировал 25206-05 19 Формат А4

А146 568.010СБ

Серия 5.900.-7 выпуск 4

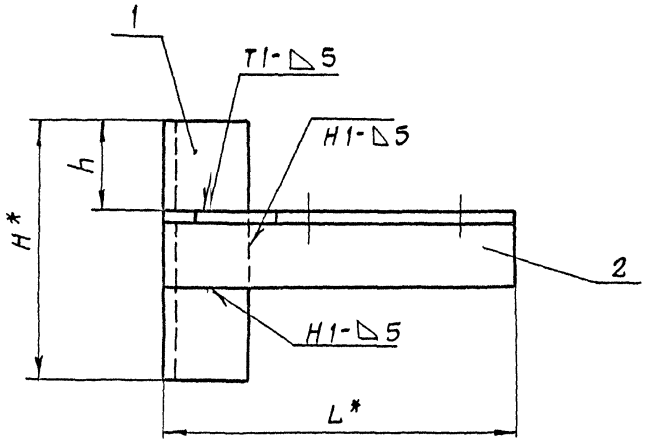

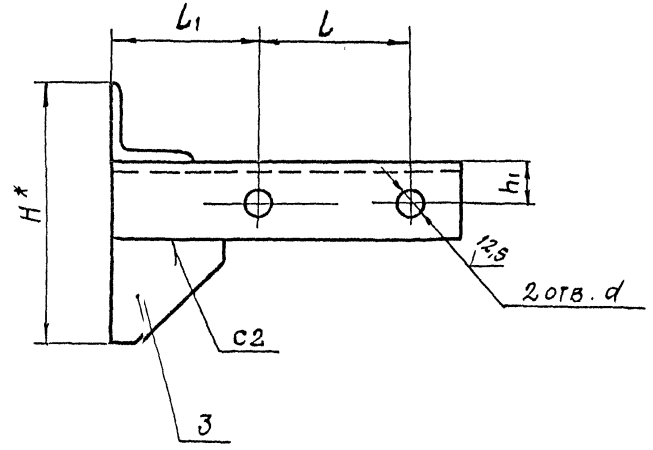

Обозначение	Размеры, мм							Масса, кг
	L*	l	l1	H*	h	h1	d	
А146 568.010	160	70	65	122	43	20	12	0,6
-01	190	90	75				14	0,7
-02	210	106	77	150	50	30		1,4
-03	225	122	79					1,5
-04	260	150	80	225	75	45	18	2,9

1.* Размеры для справок.

2. Н14; ± $\frac{t2}{2}$

3. Сварные швы по ГОСТ 5264-80.

					А146 568.010СБ
Изм.	Лист	№ докум.	Подп.	Дата	
Разраб.		Белявская			Кронштейн
Пров.		Крупник			
Нач.гр.		Крупник			
Гл.спец.					
Н.контр.		Лейтес			
Утв.		Спивак			

Лит.	Масса	Масштаб
И	См. табл.	—
Лист	Листов 1	

САНТЕХНИИПРОЕКТ

Копировал 25206-05 20 Формат А3

Инв.№ подл. | Подп. и дата | Взам. инв.№ | Инв.№ дубл. | Подп. и дата

Формат	Зона	Поз.	Обозначение	Наименование	Кол. на испол. А14Б 569.000- —	01	02	03	Примечание
				Документация					
А3			А14Б 569.000 СБ	Сборочный чертеж					
				Сборочные единицы					
А4		1	А14Б 569.010	Кронштейн	1				
			-01	Кронштейн		1			
			-02	Кронштейн			1		
			-03	Кронштейн				1	
				Детали					
А4		2	А14Б 566.001-04	Хомут	1				
			-05	Хомут		1			

Изм.	Лист	№ докум.	Подп.	Дата
Разраб.		Белявская		
Пров.		Крупник		
Рук. груп.		Крупник		
Н. контр.		Лентес		
Утв.		Спивак		

А14Б 569.000

Опора подвижная

Лит.	Масс.	Масштаб
И		1 : 2

САНТЕХНИИПРОЕКТ

Филиал 11

Формат	Зона	Поз.	Обозначение	Наименование	Кол. на испол. А14Б 569.000- —	01	02	03	Примечание
А4		2	А14Б 566.001-06	Хомут			1		
			-07	Хомут				1	
А4		3	А14Б 566.002-04	Подушка	1				
			-05	Подушка		1			
			-06	Подушка			1		
			-07	Подушка				1	
				Стандартные изделия					
				Гайки ГОСТ 5915-70					
		4		М16-6Н.5	4	4			
				М20-6Н.4			4	4	
				Шайбы ГОСТ 10906-78					
		5		16.04	2	2			
				20.04			2	2	

Изм.	Лист	№ докум.	Подп.	Дата

А14Б 569.000

Лист 2

А 14Б 569. 000 СБ

Серия 5.900 -7 выпуск 4

Рис. 1

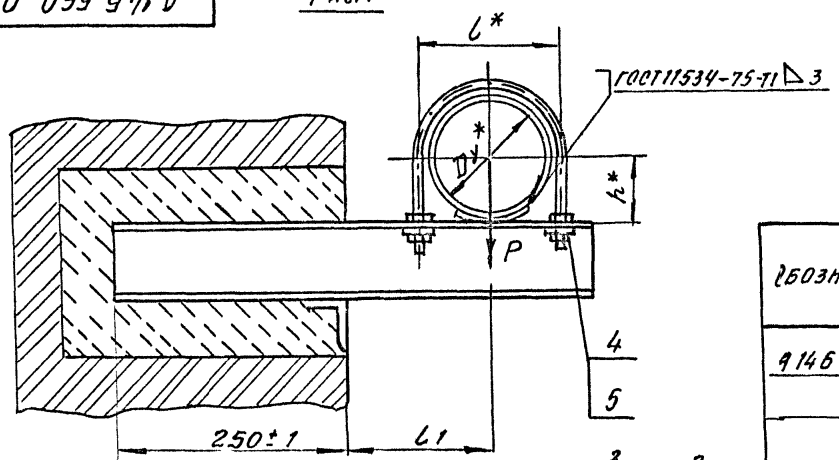

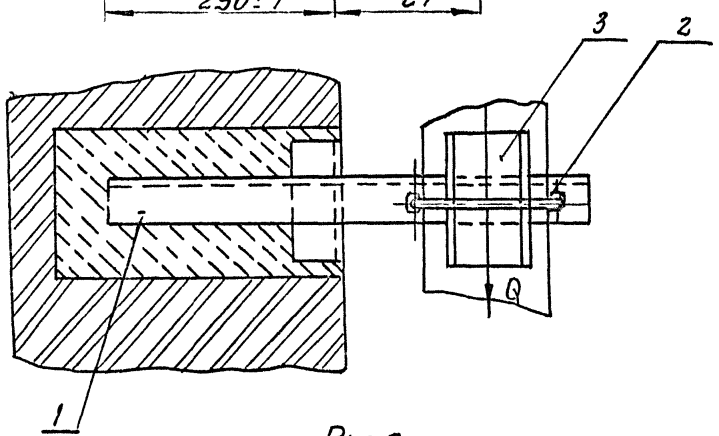

Обозначение	Рис	Условный проход Dу*, мм	Допускаемые нагрузки, кгс		Размеры, мм			Масса, кг
			вертикал	горизонт				
			P	Q	l*	l1	h*	
9146 569.000	1	125	175	52	150	155±1	70	5,40
-01		150	266	80	180	170±1	83	5,70
-02	2	200	590	177	242	200±1	113	9,03
-03		250	840	252	298	240±1	140	15,60

Рис. 2

Остальное-см. рис. 1

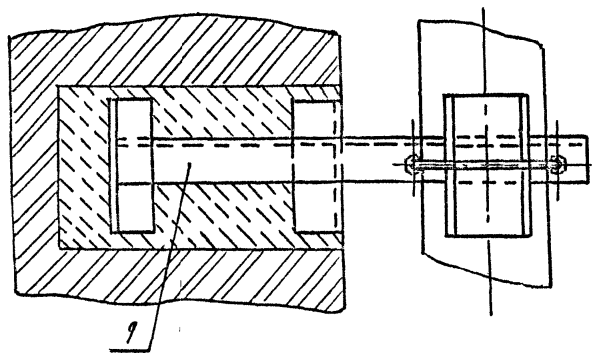

* Размеры для справок

					А 14Б 569. 000 СБ		
Изм.	Лист	№ докум.	Подп.	Дата	Опора подвижная	Лит.	Масса: См. табл.
Разраб.	Белявская						Масштаб: —
Провер.	Крупник					Лист	Листов 1
Нач. гр.	Крупник						
Гл. спец.							
Н. контр.	Лейтес					Сантехниипроект	
Утв.	Сливак						

Копировал 25206-05 22 Формат А3

Инв. № подл. | Подпись и дата | Взам. инв. № | Инв. № дубл. | Подп. и дата

А146 568.001

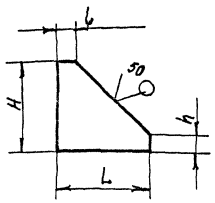

Обозначение	Размеры, мм H	h	L	l	Материал	Масса, кг
А146 568.001	50	10±0,18	50	10±0,18	Лист 5 ГОСТ 19903-74 / Ст.3 ГОСТ 14637-89	0,06
-01	75		75			0,13
-02	40		60		Лист 8 ГОСТ 19903-74 / Ст.3 ГОСТ 14637-89	0,14
-03	50		75			0,16
-04	100	15±0,215	25	5±0,15	Лист 4 ГОСТ 19903-74 / Ст.3 ГОСТ 14637-89	0,05
-05	130		33			0,08
-06	160		40			0,13
-07	200		50			0,18
-08	250		63			0,3
-09	300		75		Лист 5 ГОСТ 19903-74 / Ст.3 ГОСТ 14637-89	0,5
-10	400		100		Лист 8 ГОСТ 19903-74 / Ст.3 ГОСТ 14637-89	1,4
-11	500		125			2,1

Неуказанные предельные отклонения размеров h14

Изм.	Лист	№ докум.	Подп.	Дата
Разраб.		Белявская		
Пров.		Крупник		
Нач. гр.		Крупник		
Гл. спец.				
Н. контр.		Лейтес		
УГВ		Спивак		

А146 568.001

Косынка

Лит.	Масса	Масштаб
И	См. табл.	—
Лист	Листов 1	

См. таблицу

САНТЕХНИИПРОЕКТ

Формат А4

Обозначение	Наименование	Кол. на испол. А146 568.010- 01	02	03	Примечание
	Документация				
А146 569.010 СБ	Сборочный чертеж				
	Детали				
А146 561.001-05	Поперечина	1	1		
-12	Поперечина		2		
-13	Поперечина			2	
А146 568.001	Поперечина	1			
-01	Поперечина		1		
-02	Поперечина			1	
-03	Поперечина			1	

Изм.	Лист	№ докум.	Подп.	Дата
Разраб.		Белявская		
Пров.		Крупник		
Рук. грп.		Крупник		
Н. контр.		Лейтес		
УГВ		Спивак		

А146 569.010

Кронштейн

Лит.	Лист	Листов
И	1	1

САНТЕХНИИПРОЕКТ

Формат А4

А14Б 569.010СБ

Серия 5.900 -7 выпуск 4

Рис. 1

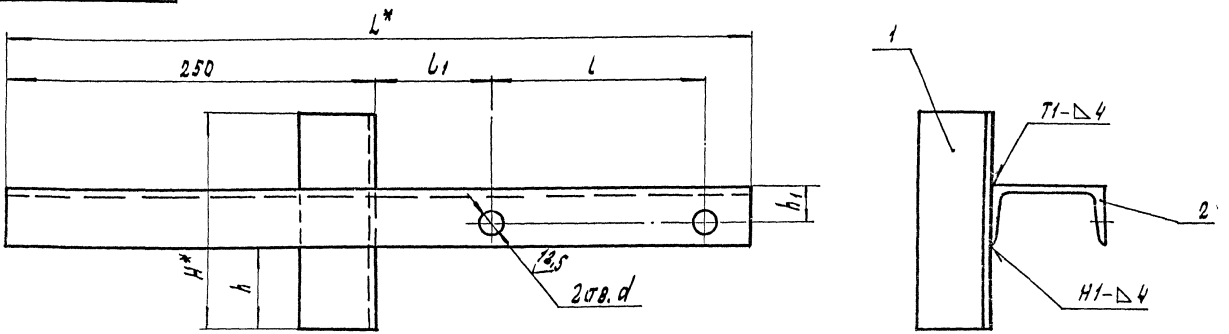

Рис. 2

Остальное - см. рис. 1

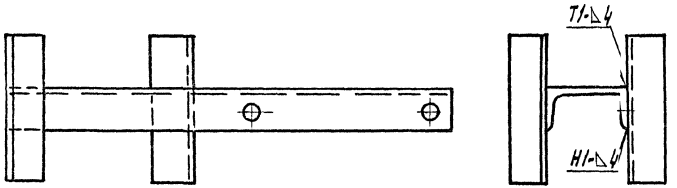

1.* Размеры для справок.

2. H14; $\pm \frac{t_2}{2}$.

3. Сварные швы по ГОСТ 5264-80.

Обозначение	Рис.	Размеры, мм							Масса, кг
		L*	l	l_1	H*	h	h_1	d	
А14Б 569.010	1	510	150	80	150	55	25	18	4,2
-01		540	180						4,4
-02	2	600	242	79	200	74	30	22	7,7
-03		670	298	91	300	118	35		11,8

Изм.	Лист	№ докум.	Подп.	Дата
Разраб.	Белявская			
Пров.	Крупник			
Нач. гр.	Крупник			
Гл. спец.				
Н. контр.	Лейтес			
Утв.	Спивак			

А14Б 569.010 СБ

Кронштейн

Лит	Масса	Масштаб
И	см. табл.	

Лист | Листов 1

САНТЕХНИИПРОЕКТ

Инв. № подл. | Подп. и дата | Взам. инв. № | Инв. № дубл. | Подп. и дата

А146 569001

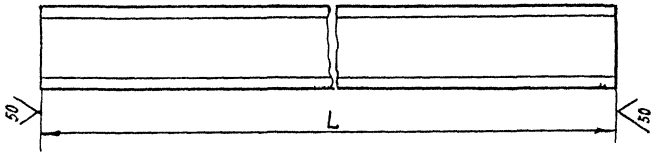

Обозначение	L, мм	Материал	Масса, кг
А146 569 001	510-1,75	Швеллер 8 ГОСТ 8240-89 / Ст 3 ГОСТ 535-88	3,6
– 01	540-1,75		3,8
– 02	800-1,75	Швеллер 12 ГОСТ 8240-89 / Ст 3 ГОСТ 535-88	6,2
– 03	670-2,0	Швеллер 16 ГОСТ 8240-89 / Ст. 3 ГОСТ 535-88	9,5
– 04	540-1,75	Швеллер 8 ГОСТ 8240-89 / Ст 3 ГОСТ 535-88	3,8
– 05	550-1,75		3,9
– 06	635-2,0	Швеллер 14а ГОСТ 8240-89 / Ст 3 ГОСТ 535-88	8,4
– 07	945-2,3	Швеллер 8 ГОСТ 8240-89 / ст 3 ГОСТ 535-88	6,7
– 08	1005-2,6	Швеллер 10 ГОСТ 8240-89 / Ст.3 ГОСТ 535-88	8,6
– 09	1130-2,6	Швеллер 14 ГОСТ 8240-89 / Ст 3 ГОСТ 535-88	13,6
– 10	1205-2,6	Швеллер 16а ГОСТ 8240-89 / Ст.3 ГОСТ 535-88	18,4
– 11	675-2,0	Швеллер 8 ГОСТ 8240-89 / Ст 3 ГОСТ 535-88	4,8
– 12	705-2,0		5,0
– 13	735-2,0	Швеллер 10 ГОСТ 8240-89 / Ст 3 ГОСТ 535-88	6,3
– 14	795-2,0	Швеллер 14 ГОСТ 8240-89 / Ст 3 ГОСТ 535-88	8,8
– 15	765-2,0	Швеллер 12 ГОСТ 8240-89 / Ст 3 ГОСТ 535-88	7,9
– 16	825-2,3	Швеллер 14а ГОСТ 8240-89 / Ст 3 ГОСТ 535-88	10,9
– 17	810-2,3	Швеллер 14 ГОСТ 8240-89 / Ст.3 ГОСТ 535-88	10,0
– 18	850-2,3	Швеллер 16а ГОСТ 8240-89 / Ст.3 ГОСТ 535-88	13,0
– 19	830-2,3	Швеллер 10 ГОСТ 8240-89 / Ст 3 ГОСТ 535-88	7,1
– 20	860-2,3	Швеллер 12 ГОСТ 8240-89 / Ст 3 ГОСТ 535-88	8,9

Продолжение

Обозначение	L, мм	Материал	Масса, кг
А146 569 001-21	880-2,3	Швеллер 12 ГОСТ 8240-89 / Ст 3 ГОСТ 535-88	9,2
–22	1090-2,6	Швеллер 18 ГОСТ 8240-89 / Ст 3 ГОСТ 535-88	17,9
–23	810-2,3	Швеллер 8 ГОСТ 8240-89 / Ст.3 ГОСТ 535-88	5,7
–24	895-2,3	Швеллер 12 ГОСТ 8240-89 / Ст 3 ГОСТ 535-88	9,3
–25	915-2,3	Швеллер 14 ГОСТ 8240-89 / Ст 3 ГОСТ 535-88	11,3
– 26	995-2,3	Швеллер 18а ГОСТ 8240-89 / Ст 3 ГОСТ 535-88	17,3
– 27		Швеллер 12 ГОСТ 8240-89 / Ст 3 ГОСТ 535-88	10,3
– 28	930-2,3	Швеллер 14а ГОСТ 8240-89 / Ст 3 ГОСТ 535-88	12,4
– 29	1140-2,6	Швеллер 22а ГОСТ 8240-89 / Ст 3 ГОСТ 535-88	27,4
– 30	910-2,3	Швеллер 14 ГОСТ 8240-89 / Ст 3 ГОСТ 535-88	11,2
–31	940-2,3	Швеллер 16а ГОСТ 8240-89 / Ст 3 ГОСТ 535-88	14,3
–32	695-2,0	Швеллер 8 ГОСТ 8240-89 / Ст.3 ГОСТ 535-88	4,9
–33	765-2,0		5,4
–34	810-2,3		5,7
–35	870-2,3	Швеллер 12 ГОСТ 8240-89 / Ст.3 ГОСТ 535-88	11,0
–36	440-1,55	Швеллер 8 ГОСТ 8240-89 / Ст 3 ГОСТ 535-88	3,1
–37	510-1,75		3,8
– 38	560-1,75		3,9

Изм.	Лист	№ докум.	Подп.	Дата
Разраб.		Белявская		
Пров.		Крупник		
Нач. гр.		Крупник		
Гл. спец.				
Н. контр.		Лейтес		
Утв.		Спивак		

А14 Б 569 001

Поперечина

Лит.	Масса	Масштаб
И	См. табл.	—
Лист	Листов 1	

См. табл.

САНТЕХНИИПРОЕКТ

Серия 5.900-7 Выпуск 4

Инв. № подл. | Подп. и дата | Взам. инв. № | Инв. № дубл. | Подп. и дата

Формат	Зона	Поз	Обозначение	Наименование	Кол. на испол. А14Б 570.000-										Примечание
					-	01	02	03	04	05					
				Документация											
А3			А14Б 570.000 СБ	Сборочный чертеж	X	X	X	X	X	X					
				Сборочные единицы											
А4		1	А14Б 567.010-08	Опора	1										
			-09	Опора		1									
			-10	Опора			1								
			-11	Опора				1							
			-12	Опора					1						
			-13	Опора						1					
А4		2	А14Б 570.010	Кронштейн	1	1									
			-01	Кронштейн			1	1							
			-02	Кронштейн					1	1					

Изм.	Лист	№ докум.	Подп.	Дата
Разраб.		Беляевская		
Пров.		Крупник		
Рук. груп.		Крупник		
Н. контр.		Лейтес		
Утв		Спивак		

А14Б 570.000

Опора подвижная

Лит	Лист	Листов
И		1

ГПИ САНТЕХНИИПРОЕКТ

Копировал Формат А4

Формат	Зона	Поз.	Обозначение	Наименование	Кол. на испол. А14Б 570.010-										Примечание
					-	01	02	03	04	05	06				
				Документация											
А3			А14Б 570.010 СБ	Сборочный чертеж	X	X	X	X	X	X	X				
				Детали											
А4		1	А14Б 567.001-05	Поперечина	1	1		2	2						
			-13	Поперечина			2				2				
			-12	Поперечина						2					
А3		2	А14Б 569.001-04	Поперечина	1										
			-05	Поперечина		1									
			-06	Поперечина			1								
			-07	Поперечина				1							
			-08	Поперечина					1						
			-09	Поперечина						1					
			-10	Поперечина							1				

Изм.	Лист	№ докум.	Подп.	Дата
Разраб.		Беляевская		
Пров.		Крупник		
Рук. груп.		Крупник		
Н. контр.		Лейтес		
Утв		Спивак		

А14Б 570.010

Кронштейн

Лит	Лист	Листов
И		1

ГПИ САНТЕХНИИПРОЕКТ

Копировал Формат А4

25206-05 26

А146 570. 000 С6

Рис. 1

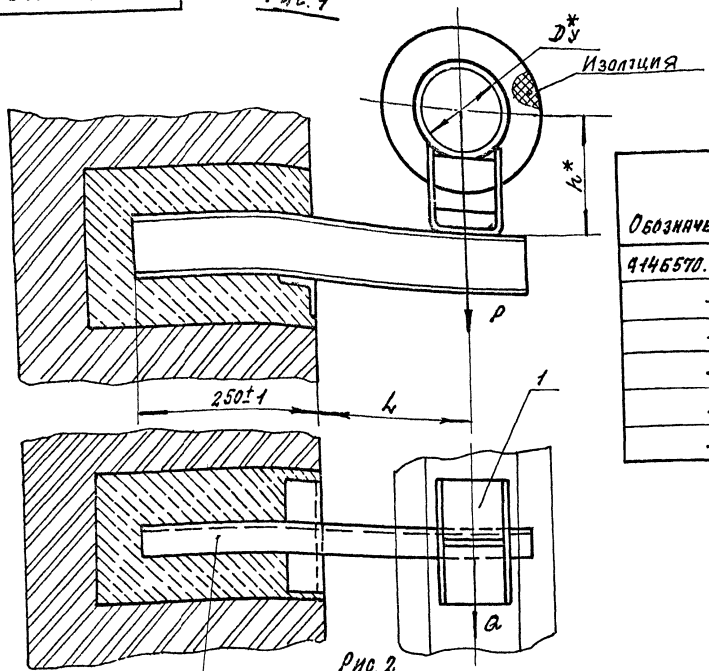

Обозначение	Рис.	Условный проход Dу*, мм	Допускаемые нагрузки, кгс: вертикальн. P	горизонтал. Q	Размеры, мм: L	h*	Масса, кг
А146 570. 000	1	125	220	66	210±1	167	5,90
-01						217	6,40
-02		150	325	97	220±1	180	7,30
-03						230	7,95
-04	2	200	860	258	260±1	210	15,10
-05						260	15,90

Рис. 2

Остальное - см. рис. 1

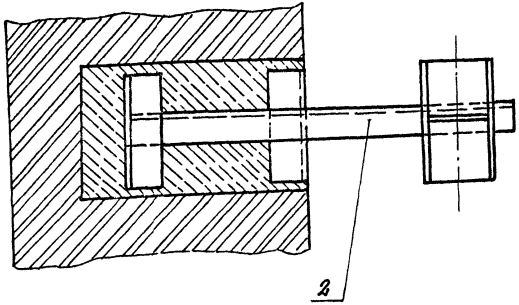

* Размеры для справок.

Изм.	Лист	№ докум.	Подп.	Дата	А146 570. 000 С6
Разраб.		Белявская			Опора подвижная
Пров.		Крупник			
Нач. гр.		Крупник			
Гл. спец.					
Н. контр.		Лейтес			
Утв.		Сливак			

Лит.	Масса	Масштаб
И	См. табл.	—
Лист	Листов 1	

САНТЕХНИИПРОЕКТ

Копировал 252016-05 27 Формат А3

Серия 5.900-7 Выпуск 4

Инв. № подл. | Подп. и дата | Взам. инв. № | Инв. № дубл. | Подп. и дата

А14Б 570.010 СБ

Серия 5.900.-7 Выпуск 4

Рис. 1

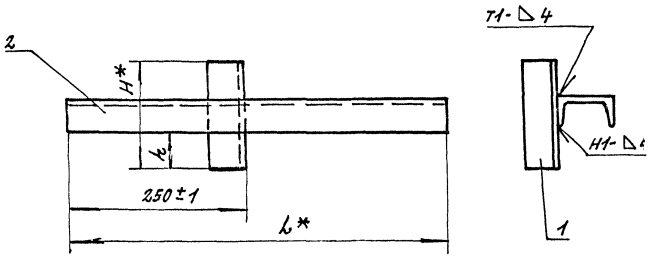

Рис. 2

Остальное - см. рис. 1

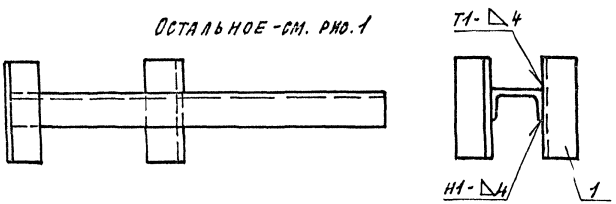

Обозначение	Рис	Размеры, мм			Масса, кг
		H*	h	L*	
А14Б 570 010	1	150	55-1	540	4,36
-01				550	4,43
-02	2	300	1199-1	635	10,66
-03		150	555-1	945	7,82
-04			522-1	1005	9,72
-05		200	711-1	1130	15,40
-06		300	1116-1	1205	20,62

1. * Размеры для справок.
2. Сварные швы по ГОСТ 5264-80.

					А14Б 570.010 СБ			
Изм.	Лист	№ докум.	Подп.	Дата	Кронштейн	Лит.	Масса	Масштаб
Разраб.		Белявская				И	См. табл.	—
Пров.		Крупник				Лист	Листов 1	
Нач. гр.		Крупник						
Н. контр.		Лейтес				САНТЕХНИИПРОЕКТ		
Утв.		Спивак						

25206-05 28 Копировал Формат А3

Инв. № подл. | Подпись и дата | Взам. инв. № | Инв. № дубл. | Подпись и дата

Формат	Зона	Поз.	Обозначение	Наименование	Кол. на испол. А14Б 571.000 —	01	02	Примечание
				Документация				
А3			А14Б 571.000 СБ	Сборочный чертеж	X	X	X	
				Детали				
А4		1	А14Б 566.001	Хомут	2			
			— 01	Хомут		2		
			— 02	Хомут			2	
А4		2	А14Б 566.002	Подушка	2			
			— 01	Подушка		2		
			— 02	Подушка			2	
А4		3	А14Б 571.001	Поперечина	1			
			— 01	Поперечина		1		
			— 02	Поперечина			1	

Изм.	Лист	№ докум.	Подп.	Дата	А14Б 571.000			
Разраб.		Федорская			Опора подижная двухрядная	Лит.	Лист 1	Листов 2
Пров.		Крупник						
Рук. гр.		Крупник				Сантехниипроект		
Н. контр.		Лейтес						
Утв.		Спивак						

Копировал: Формат А4

Формат	Зона	Поз.	Обозначение	Наименование	Кол. на испол. А14Б 571.000 —	01	02	Примечание
				Стандартные изделия				
				Гайки ГОСТ 5915-70				
		4		М10-6Н.5	8			
				М12-6Н.5		8	8	

Изм.	Лист	№ докум.	Подп.	Дата	А14Б 571.000	Лист 2

Копировал: Формат А4

А14Б 571.000СБ

Серия 5.900-7 выпуск 4

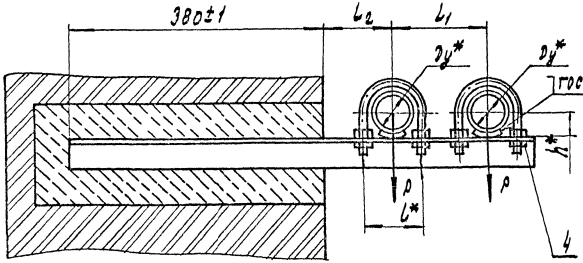

Обозначение	Условный проход D_y*, мм	Допускаемые нагрузки, кгс		Размеры, мм				Масса, кг
		вертикаль P	горизонт. Q	l*	l_1*	l_2	h*	
А14Б571.000	50	40	12	70	140	130±1	32	2,91
-01	65	56	17	90	160	120±1	41	3,67
-02	80	72	22	106	175	130±1	48	4,70

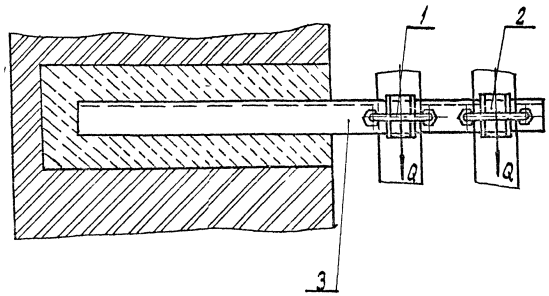

* Размеры для справок.

Изм.	Лист.	№ докум.	Подп.	Дата
Разраб.		Белявская		
Пров.		Крупник		
Нач. гр.		Крупник		
Гл. спец.				
Н. контр.		Лейтес		
Утв.		Спивак		

А14Б 571.000 СБ

Опора подвижная двухрядная

Лит.	Масса	Масштаб
И	См. табл.	—

Лист | Листов 1

САНТЕХНИИПРОЕКТ

Копировал: 252106-05 30 Формат А3

Инв.№ подл. | Подп. и дата | Взам. инв.№ | Инв.№ дубл. | Подп. и дата

Серия 5.900 : -7 выпуск 4

А14Б 571.001

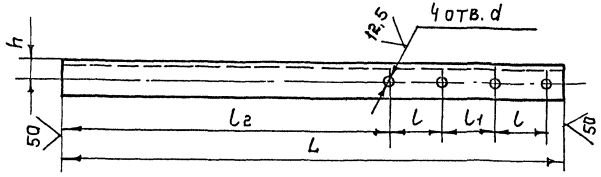

Обозначение	Размеры, мм.						Материал	Масса, кг
	L	l	l_1	l_2	h	d		
А14Б571.001	685	70	70	445	25	$12^{+0,43}$	Уголок 45×4 ГОСТ 8509-86 / Ст.3 ГОСТ 535-88	2,2[illegible]
-01	730	90		455	30	$14^{+0,43}$	Уголок 50×5 ГОСТ 8509-86 / Ст.3 ГОСТ 535-88	2,7[illegible]
-02	765	1105	69	457	35		Уголок 63×5 ГОСТ 8509-86 / Ст.3 ГОСТ 535-88	3,6[illegible]

Неуказанные предельные отклонения размеров: $h14$; $\pm\frac{t_2}{2}$.

Изм.	Лист	№ докум	Подп.	Лист
Разраб	Белявская			
Пров	Крупник			
Нач гр.	Крупник			
Гл спец				
Н контр.	Лейтес			
Утв.	Спивак			

А14Б 571.001

Поперечина

Лит	Масса	Масштаб
И	см. табл.	—

Лист | Листов 1

См. табл.

САНТЕХНИИПРОЕКТ

Инв. № подл. | Подп. и дата | Взам. инв. № | Инв. № дубл. | Подп. и дата

Копировал: Формат А4

Форм	Зона	Поз.	Обозначение	Наименование	Кол. на исполн. А14Б 572.000 —				Примечание
					—	01	02	03	
				Документация					
			А14Б 572.000СБ	Сборочный чертеж	X	X	X	X	
				Сборочные единицы					
А4		1	А14Б 567.010	Опора	1				
			-01	Опора		1			
			-02	Опора			1		
			-03	Опора				1	
				Детали					
А3		2	А14Б 567.001 -14	Поперечина	1	1			
			-15	Поперечина			1	1	

Инв. № подл. | Подп. и дата | Взам. инв. № | Инв. № дубл. | Подп. и дата

Изм.	Лист	№ докум	Подп.	Дата
Разраб.	Белявская			
Пров.	Крупник			
Рук. гр.	Крупник			
Н. контр.	Лейтес			
Утв.	Спивак			

А14Б 572 000

Опора подвижная двухрядная.

Лит	Лист	Листов
И		1

САНТЕХНИИПРОЕКТ

Копировал: Формат А4

А1465 72.000 СБ

Серия 5.900-7 Выпуск 4

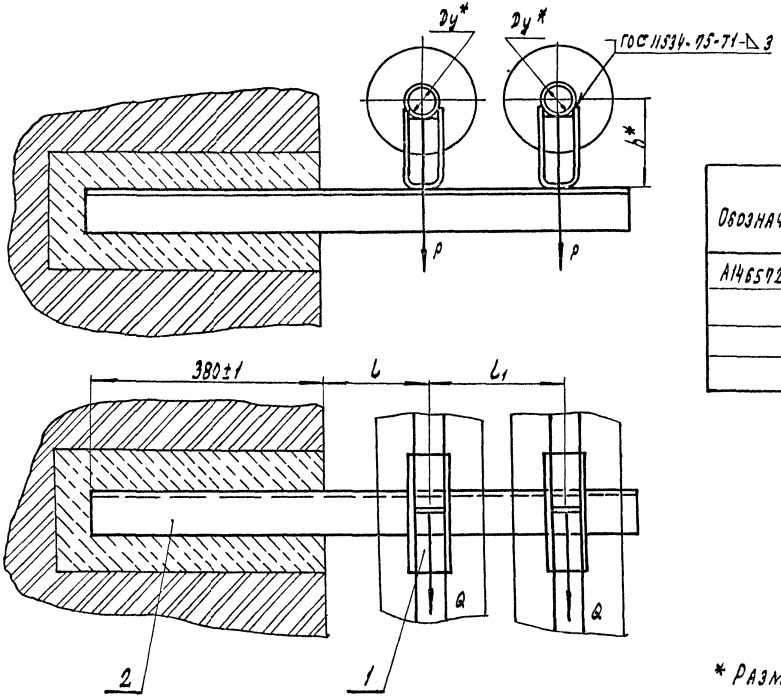

Обозначение	Условный проход Dy*, мм	Допускаемые нагрузки, кгс: вертик. P	Допускаемые нагрузки, кгс: горизонт. Q1	Размеры, мм: l	Размеры, мм: l1	Размеры, мм: h*	Масса, кг
А1465 72.000	50	51	1:5	150±1	245±1	129	6,48
— 01						179	7,42
— 02	65	78	2:3	160±1	270±1	138	7,38
— 03						188	8,10

* Размеры для справок.

Изм.	Лист	№ докум.	Подп.	Дата
Разраб.		Белявская		
Пров.		Крупник		
Нач. гр.		Крупник		
Н. контр.		Лейтес		
Утв.		Сливак		

А 146 572. 000 СБ

Опора подвижная двухрядная

Лит	Масса	Масштаб
И	см. табл.	—
Лист	Листов 1	

САНТЕХНИИПРОЕКТ

Копировал: 25.206-05 32 Формат А3

Инв. № подл. | Подп. и дата | Взам. инв. № | Инв. № дубл. | Подп. и дата

Инв. № подл.	Подп. и дата	Взам. инв. №	Инв. № дубл.	Подп. и дата

Формат	Зона	Поз.	Обозначение	Наименование	Кол. на исполн. А146 573.000 —	—	01	02	Примечание
				Документация					
А3			А146 573. 000 СБ	Сборочный чертеж		X	X	X	
				Сборочные единицы					
А4		1	А146 573.010	Кронштейн		1			
			— 01	Кронштейн			1		
			— 02	Кронштейн				1	
				Детали					
А4		2	А146 566. 001	Хомут		2			
			— 01	Хомут			2		
			— 02	Хомут				2	

Изм.	Лит.	№ докум.	Подп.	Дата	А146 573.000			
Разраб.		Белявская			Опора подвижная двухрядная	Лит.	Лист	Листов
Пров.		Крупник				И	1	2
Рук. груп.		Крупник				САНТ ЕХНИИПРОЕКТ		
Н. контр.		Лейтес						
Утв.								

Копировал: Формат А4

Инв. № подл.	Подп. и дата	Взам. инв. №	Инв. № дубл.	Подп. и дата

Формат	Зона	Поз.	Обозначение	Наименование	Кол. на исполн. А146 573.000 —	—	01	02	Примечание
А4		3	А146 566. 002	Подушка		2			
			— 01	Подушка			2		
			— 02	Подушка				2	
				Стандартные изделия					
				Гайки ГОСТ 5915-70					
		4		М10 - 6Н. 5		8			
				М12 -6Н. 5			8	8	

Инв. № подл.	Подп. и дата	Взам. инв. №	Инв. № дубл.	Подп. и дата

Изм.	Лист	№ докум.	Подп.	Дата	А146 573.000	Лист 2

Копировал: Формат А4

А14Б 573 000 СБ

Серия 5.900-7 выпуск 4

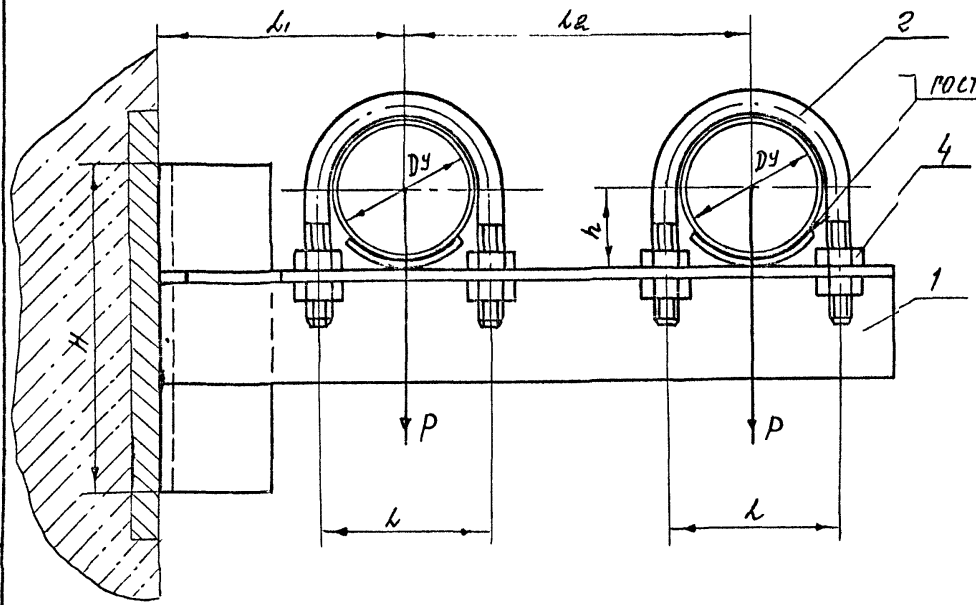

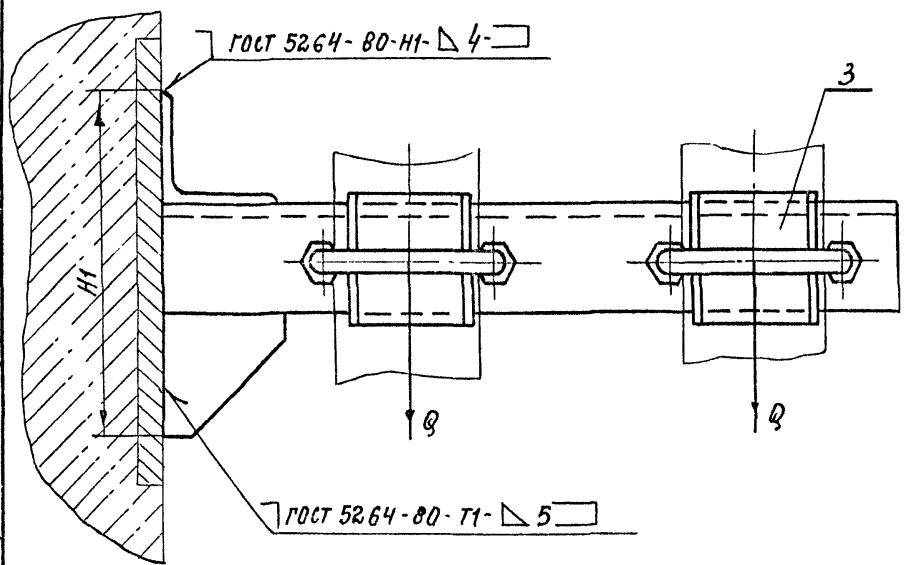

Обозначение	Условный проход, Dy, мм	Допускаемые нагрузки, кгс		Размеры, мм						Масса, кг
		вертикальн.	горизонтальн.							
		P	Q	H	H1	h	l	l1	l2	
А14Б 573 000	50	40	12	135	140	32	70	100	140	1,9
-01	65	56	17	150	150	41	90	120	160	2,9
-02	80	72	22	189	201	48	106	130	175	3,9

Размеры для справок

Изм.	Лист	№ докум.	Подп.	Дата
Разраб.		Белявская		
Пров.		Крупник		
Нач. пр.		Крупник		
Гл. спец.				
Н. контр.		Лентес		
Утв.		Спивак		

А14Б 573.000 СБ

Опора подвижная двухрядная

Лит.	Масса	Масштаб
Н	См. табл.	-
Лист	Листов 1	

САНТЕХНИИПРОЕКТ

Копировал 2:5206-05 34 Формат А3

Инв. № подл. | Подп. и дата | Взам. инв. № | Инв. № дубл. | Подп. и дата

Инв. № подл. | Подп. и дата | Взам. инв. № | Инв. № дубл. | Подп. и дата

Серия 5.900-7 выпуск 4

Форм.	Зона	Поз.	Обозначение	Наименование	Кол. на испол. А14Б 573.010- —	01	02	Примечание
				Документация				
А3			А14Б 573.010 СБ	Сборочный чертеж	X	X	X	
				Детали				
А3		1	А14Б 567.001 - 16	Поперечина	1			
			- 05	Поперечина		1		
			- 17	Поперечина			1	
		2	- 18	Поперечина	1			
			- 19	Поперечина		1		
			- 20	Поперечина			1	
А4		3	А14Б 568.001	Косынка	1	1		
			- 01	Косынка			1	

Изм.	Лист	№ докум.	Подп.	Дата
Разраб.		Белявская		
Пров.		Крупник		
Рук. гр.		Крупник		
Н. контр.		Лентес		
Утв.		Спивак		

А14Б 573.010

Кронштейн.

Лит	Лист	Листов
И		1

САНТЕХНИИПРОЕКТ

Копировал: Формат А4

Инв. № подл. | Подп. и дата | Взам. инв. № | Инв. № дубл. | Подп. и дата

Форм.	Зона	Поз.	Обозначение	Наименование	Кол. на испол. А14Б 574.000- —	01	02	03	04	05	06	07	08	Примечание
				Документация										
А3			А14Б 574.000 СБ	Сборочный чертеж	X	X	X	X	X	X	X	X	X	
				Сборочные единицы										
А4		1	А14Б 574.010	Кронштейн	1									
			- 01	Кронштейн		1								
			- 02	Кронштейн			1							
			- 03	Кронштейн				1						
			- 04	Кронштейн					1					
			- 05	Кронштейн						1				
			- 06	Кронштейн							1			
			- 07	Кронштейн								1		
			- 08	Кронштейн									1	

Изм.	Лист	№ докум.	Подп.	Дата
Разраб.		Белявская		
Пров.		Крупник		
Рук. гр.		Крупник		
Н. контр.		Лентес		
Утв.		Спивак		

А14Б 574.000

Опора подвижная двухрядная.

Лит	Лист	Листов
И	1	3

САНТЕХНИИПРОЕКТ

Копировал: Формат А4

2.5206-05 3.5

Формат	Зона	Поз.	Обозначение	Наименование	Кол. на исполн. А146 574 000- —	01	02	03	04	05	06	07	08	Примечание
				Детали										
А4		2	А146 566.001-03	Хомут	2	1	1	1						
			-04	Хомут					2	1	1			
			-05	Хомут								2	1	
		3	-04	Хомут		1								
			-05	Хомут			1			1				
			-06	Хомут				1			1		1	
А4		4	А146 566.002-03	Подушка	2	1	1	1						
			-04	Подушка					2	1	1			
			-05	Подушка								2	1	
		5	-04	Подушка		1								
			-05	Подушка			1			1				
			-06	Подушка				1			1		1	

Формат	Зона	Поз.	Обозначение	Наименование	Кол. на исполн. А146 574 000- —	01	02	03	04	05	06	07	08	Примечание
				Стандартные изделия										
				Гайки ГОСТ 5915-70										
		6		М12-6Н.5	8	4	4	4						
				М16-6Н.5					8	4	4	8	4	
		7		М16-6Н.5		4	4			4				
				М20-6Н.4				4			4		4	
				Шайбы ГОСТ 10906-78										
		8		М12.04	4	2	2	2						
				М16.04					4	2	2	4	2	
		9		М16.04		2	2			2				
				М20 04				2			2		2	

А1Н6 573.010 СБ

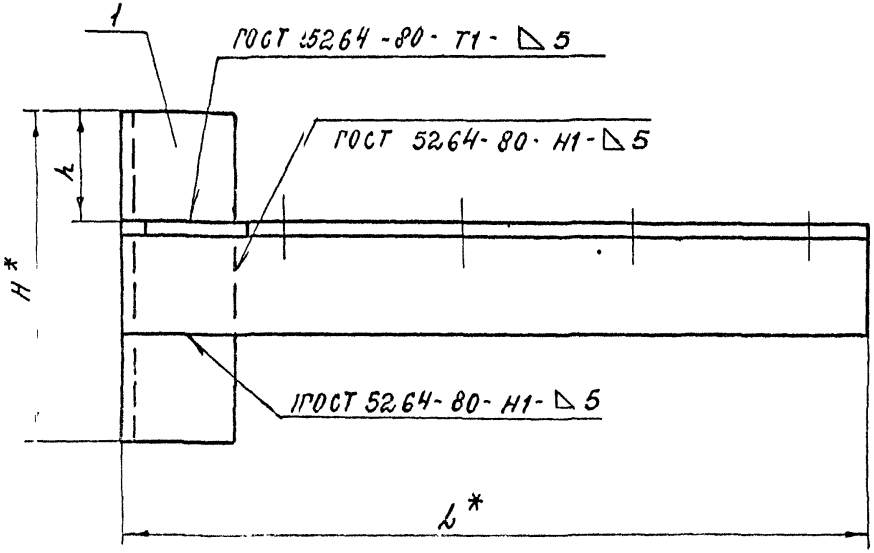

Обозначение	Размеры, мм									Масса, кг
	L*	l	l1	l2	H*	H1*	h	h1	d	
А1Н6 573.010	300	70	65	70	135	140	45	25	12	1,2
-01	350	90	75		150	150	50	30	14	1,9
-02	385	106	77	69	189	201	63	35		2,9

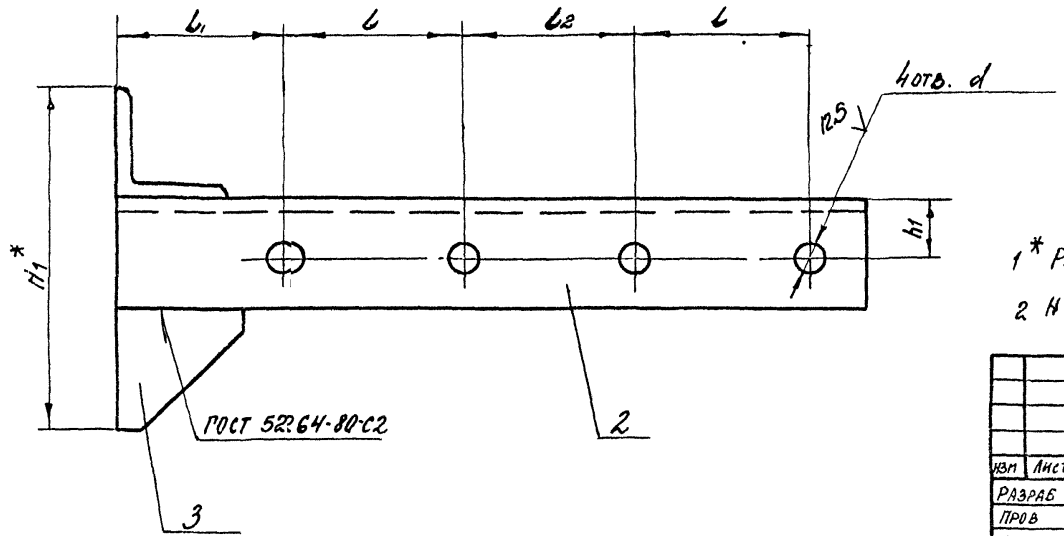

1* Размеры для справок

2 $H14; \pm \frac{t2}{2}$.

Изм	Лист	№ докум	Подп	Дата
Разраб		Белявская		
Пров		Крупник		
Нач пр		Крупник		
Н контр		Лейтес		
Утв		Сливак		

А1Н6 573 010 СБ

Кронштейн

Лит	Масса	Масштаб
Н	См табл.	—
Лист	Листов 1	

САНТЕХНИИПРОЕКТ

Инв.№ подл. | Подп. и дата | Взам. инв.№ | Инв.№ дубл. | Подп. и дата

А146 574.000СБ

Выпуск 4

Серия 5.900-7

Инв.№ подл. | Подп. и дата | Взам. инв.№ | Инв.№ дубл. | Подп. и дата

Рис 1

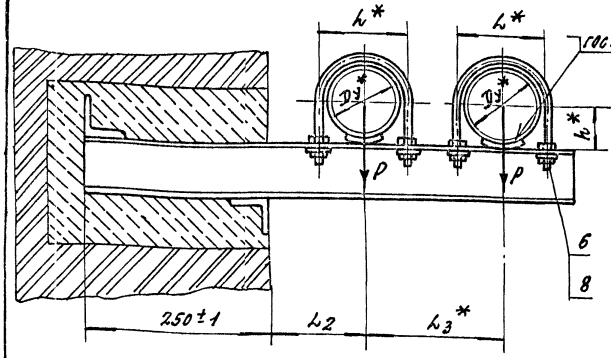

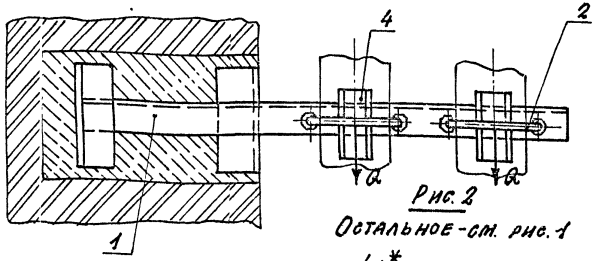

Рис. 2

Остальное - см. рис. 1

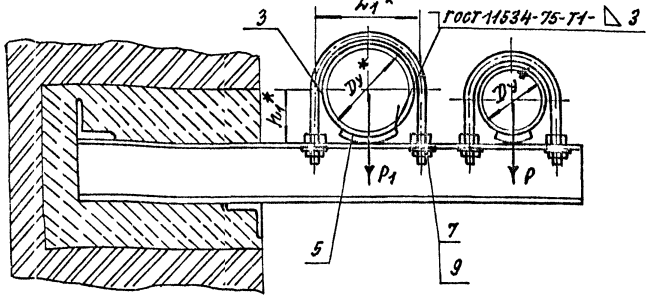

Обозначение	Рис.	Условный проход, мм		Допускаемые нагрузки, кгс				Размеры, мм						Масса, кг
				Вертикал		Горизонт								
		Dy*	Dy1*	P	P1	Q	Q1	L*	L1*	L2	L3*	h*	h1*	
1146 574 000	1	100	—	120	—	36	—	122	—	140±1	195	57	—	7,00
-01			125		175		52		150	155±1	210		70	7,90
-02	2		150		266		80		190	170±1	225		80	9,31
-03			200		590		177		242	220±1	255		113	12,75
-04	1	125	—	175	—	52	—	150	—	155±1	225	70	—	9,85
-05	2		150		266		80		190	170±1	240		80	12,00
-06			200		590		177		242	220±1	270		113	16,63
-07	1	150	—	266	—	80	—	190	—	170±1	270	83	—	14,52
-08	2		200		590		177		242	220±1	290		113	19,23

*. Размеры для справок

Изм.	Лист	№ докум.	Подп.	Дата
Разраб.	Белявская			
Пров.	Крупник			
Нач. гр.	Крупник			
Гл. спец.				
Н. контр.	Лейтес			
Утв.	Сливак			

А146 574.000СБ

Опора подвижная двухрядная

Лит.	Масса	Масштаб
И	См. табл.	—
Лист	Листов 1	

САНТЕХНИИПРОЕКТ

Формат	Зона	Поз.	Обозначение	Наименование	Кол. на исполн. А14Б 574.010- —	01	02	03	04	05	06	07	08	Примечание
				Документация										
А3			А14Б 574.010 СБ	Сборочный чертеж										
				Детали										
А4		1	А14Б 567.001 -05	Поперечина	2	2	2		2					
			-13	Поперечина				2			2			
			-12	Поперечина						2				
			-21	Поперечина								2		
			-22	Поперечина									2	
А3		2	А14Б 569.001 -11	Поперечина	1									
			-12	Поперечина		1								
			-13	Поперечина			1		1					
			-14	Поперечина				1						

Изм.	Лист	№ докум.	Подп.	Дата	А14Б 574.010			
Разраб.		Белявская			Кронштейн	Лит.	Лист 1	Листов 2
Пров.		Крупник				САНТЕХНИИПРОЕКТ		
Рук. гр.		Крупник						
Н. контр.		Лентес						
Утв.		Сливак						

Копировал Формат А4

Формат	Зона	Поз.	Обозначение	Наименование	Кол. на исполн. А14Б 574.010- —	01	02	03	04	05	06	07	08	Примечание
А3		2	А14Б 569.001 -15	Поперечина						1				
			-16	Поперечина							1			
			-17	Поперечина								1		
			-18	Поперечина									1	

Изм.	Лист	№ докум.	Подп.	Дата	А14Б 574.010	Лист 2

Копировал: Формат А4

252-05-38

А146 574.010 СБ

Серия 5.900-7 Выпуск 4

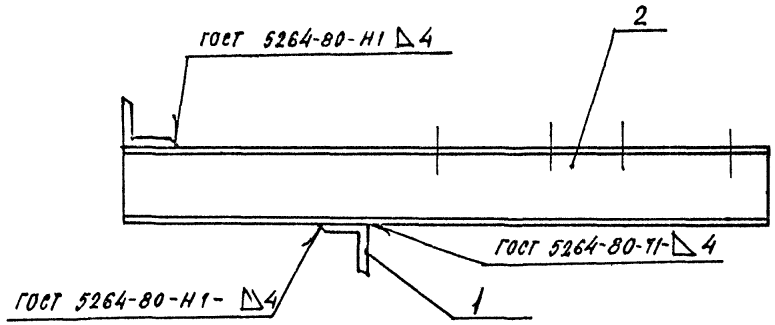

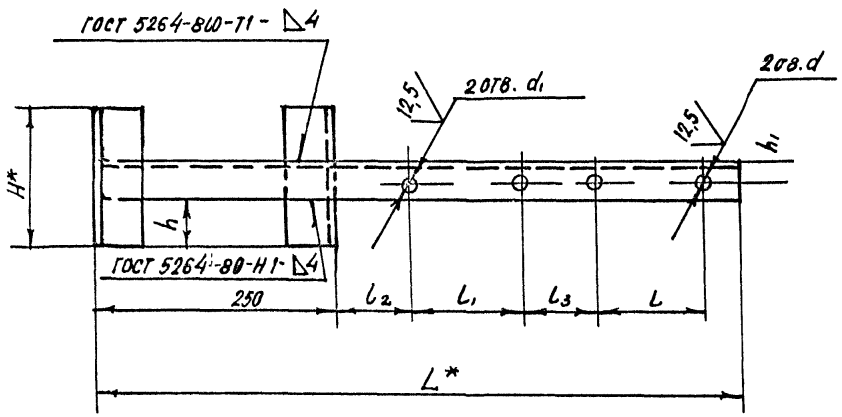

Обозначение	Размеры, мм										Масса, кг
	H*	h	h1	L*	l	l1	l2	l3	d	d1	
А146 574.010	150	55	25	675	122	122	79	73	14	14	5,87
_01				705		150	80	74		18	6,12
_02		52	30	735		180					7,43
-03	300	121	35	795		242	79	73		22	9,90
-04	150	52	30	735	150	150	80	75	18	18	7,43
-05	200	74		765		180					9,45
-06	300	119	35	825		242	79	74	18	22	13,13
-07	250	96		810	180	180	80	90		18	11,90
-08	350	141	40	850		242	79	69		22	15,62

1* Размеры для справок.

2. H14; $\pm \frac{t_2}{2}$

Изм	Лист	№ докум	Подп.	Дата	А146 574.010 СБ			
Разраб		Белявская			Кронштейн	Лит	Масса	Масштаб
Пров		Крупник				И	См. табл.	—
Нач гр		Крупник				Лист	Листов 1	
Гл спец								
Н контр		Лентес				Сантехниипроект		
Утв.		Спивак						

Подп. и дата | Инв № подл. | Взам инв № | Инв № дубл. | Подп. и дата

Инв. № подл. | Подп. и дата | Взам. инв. № | Инв. № дубл. | Подп. и дата

Серия 5.900-1 Выпуск 4

Формат	Зона	Поз.	Обозначение	Наименование	Кол. на исполн. А146 575 000- —	01	02	03	04	05	06	07	08	09	Примечание
				Документация											
А3			А146 575. 000 СБ	Сборочный чертеж											
				Сборочные единицы											
А4		1	А146 567. 010 -04	Опора	1		1		1		1		2		
			-05	Опора		1		1		1		1		2	
		2	-06	Опора	1										
			-07	Опора		1									
			-08	Опора			1								
			-09	Опора				1							
			-10	Опора					1						
			-11	Опора						1					
			-12	Опора							1				

Исполнения 10..19-см. лист 3

20...25 -см. лист 4

Изм.	Лист	№ докум.	Подп.	Дата
Разраб.	Белявская			
Пров.	Крупник			
Рук. гр.	Крупник			
Н. контр.	Лейтес			
Утв.	Спивак			

А146 575. 000

Опора подвижная двухрядная

Лит.	Лист	Листов
А	1	4

САНТЕХНИИПРОЕКТ

Копировал: Формат А4

Инв. № подл. | Подп. и дата | Взам. инв. № | Инв. № дубл. | Подп. и дата

Формат	Зона	Поз.	Обозначение	Наименование	Кол. на исполн. А146 575 000- —	01	02	03	04	05	06	07	08	09	Примечание
А4		2	А146 567. 010 -13	Опора								1			
А4		3	А146 575. 010	Кронштейн	1	1									
			-01	Кронштейн			1	1							
			-02	Кронштейн					1	1					
			-03	Кронштейн							1	1			
			-04	Кронштейн									1	1	

Изм.	Лист	№ докум.	Подп.	Дата

А146 575. 000

Лист 2

Копировал: Формат А4

2520-05 41

04

Формат	Зона	Поз.	Обозначение	Наименование	Кол. на испол. А14Б 575.000- 10	11	12	13	14	15	16	17	18	19	Примечание
				Документация											
А3			А14Б 575. 000 СБ	Сборочный чертеж											
				Сборочные единицы											
А4		1	А14Б 567. 010 -06	Опора	1		1		1		2				
			-07	Опора		1		1		1		2			
			-08	Опора									1		
			-09	Опора										1	
		2	-08	Опора	1										
			-09	Опора		1									
			-10	Опора			1						1		
			-11	Опора				1						1	
			-12	Опора					1						
			-13	Опора						1					
А4		3	А14Б 575. 010 -05	Кронштейн	1	1									
			-06	Кронштейн			1	1							
			-07	Кронштейн					1	1					
			-08	Кронштейн							1	1			
			-09	Кронштейн									1	1	

Формат	Зона	Поз.	Обозначение	Наименование	Кол. на испол. А14Б 575.000- 20	21	22	23	24	25	Примечание
				Документация							
А3			А14Б 575.000 СБ	Сборочный чертеж							
				Сборочные единицы							
А4		1	А14Б 567. 010 -08	Опора	1		2				
			-09	Опора		1		2			
			-10	Опора					2		
			-11	Опора						2	
		2	-12	Опора	1						
			-13	Опора		1					
А4		3	А14Б 575. 010 -10	Кронштейн	1	1					
			-11	Кронштейн			1	1			
			-12	Кронштейн					1	1	

А 14Б 575.000СБ

Серия 5.900-7 выпуск 4

Рис. 1

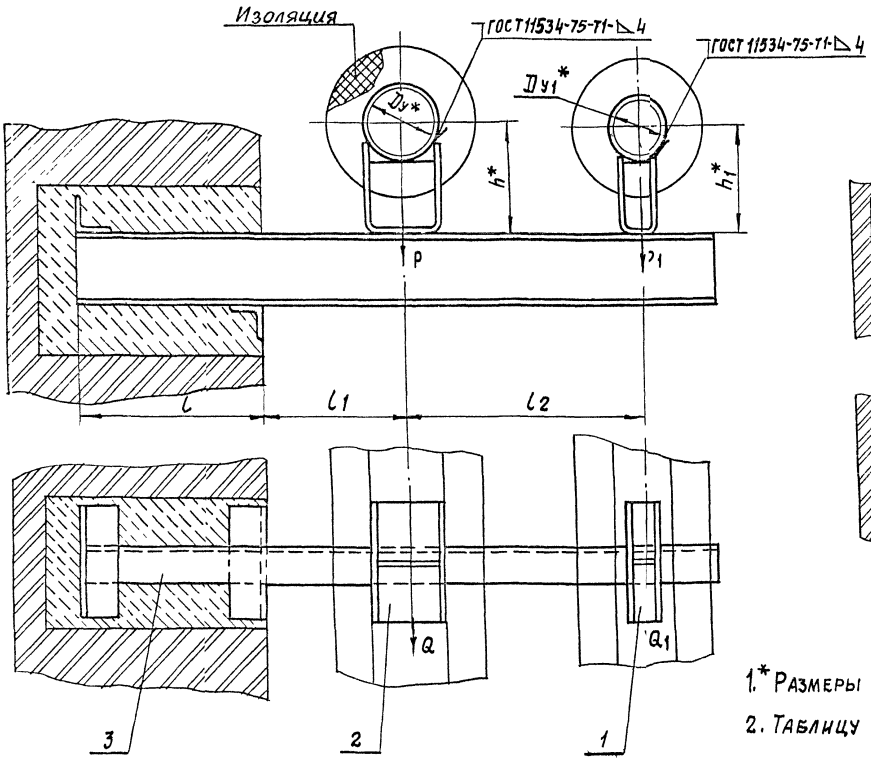

Рис. 2

Остальное - см. рис. 1

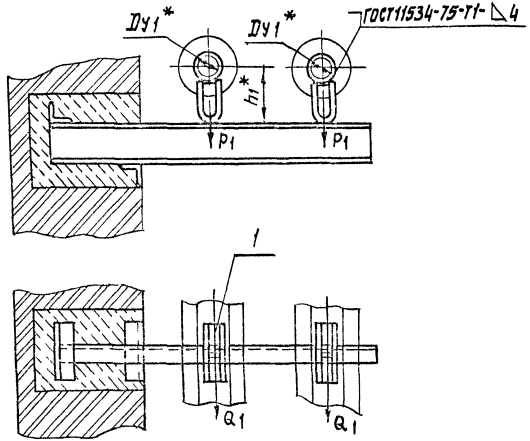

1.* Размеры для справок.

2. Таблицу исполнений - см. лист 2

					А 14Б 575.000СБ	
Изм.	Лист	№ докум.	Подп.	Дата	Опора подвижная двухрядная	Лит. И / Масса См. табл. / Масштаб —
Разраб.		Белябская				Лист 1 / Листов 2
Пров.		Крупнак				
Нач. гр.		Крупник				САНТЕХНИИПРОЕКТ
Гл. спец.						
Н. контр.		Лейтес				
Утв.		Спивак				

Инв. № подл. | Подп. и дата | Взам. инв. № | Инв. № дубл. | Подп. и дата

Копировал 25206-05 43 Формат А3

А14Б 575.000 СБ

Серия 5.900-7 Выпуск 4.

Обозначение	Рис	Условный проход, мм		Допускаемые нагрузки, кгс				Размеры, мм					Масса, кг
				вертик.		горизонт.							
		D^*_y	Dy^*_1	P	P_1	Q	Q_1	L	L_1	L_2	h^*	h_1	
А14Б575,000	1	100	80	157	107	47	32	250±1	195±1	330±1	154	145	11,0
– 01											204	195	120
– 02		125		220		66			210±1	345±1	167	145	12,8
– 03											217	195	13,7
– 04		150		325		97			220±1	355±1	180	145	13,8
– 05											230	195	14,9
– 06		200		860		258		380±1	260±1	395±1	210	145	24,0
– 07											260	195	25,3
– 08	2	—		—		—		250±1	185±1	320±1	—	145	9,14
– 09											—	195	10,1
– 10	1	125	100	220	157	66	47		210±1	355±1	167	154	13,9
– 11											217	204	14,9
– 12		150		325		97			220±1	365±1	180	154	16,7

Продолжение

Обозначение	Рис	Условный проход, мм		Допускаемые нагрузки, кгс				Размеры, мм					Масса кг
				вертик.		горизонт.							
		Dy^*	Dy^*_1	P	P_1	Q	Q_1	L^*	L_1	L_2	h^*	h_1	
А14Б575.000-13	1	150	100	325	157	97	47	1250	220±1	365±1	230	204	18,8
– 14		200		860		258			260±1	405±1	210	154	33,6
– 15											260	204	34,9
– 16	2	—		—		—		3380	195±1	340±1	—	154	13,3
– 17											—	204	14,3
– 18	1	150	125	325	220	97	66	1250	220±1	380±1	180	167	18,2
– 19											230	217	19,4
– 20		200		860		258		3380	260±1	420±1	210	167	34,0
– 21											260	217	35,2
– 22	2	—		—		—		250	210±1	370±1	—	167	16,7
– 23											—	217	17,7
– 24		—	150	—	220	—	97		220±1	390±1	—	180	22,5
– 25											—	230	23,9

Изм	Лист	№ докум.	Подп	Дата	А14Б 575.000.СБ	Лист 2

Инв № подл | Подп. и дата | Взам инв № | Инв № дубл | Подп и дата

Формат	Зона	Поз.	Обозначение	Наименование	Кол. на испол. А14Б 575.010- —	01	02	03	04	05	06	07	08	09	Примечание
				Документация											
А4			А14Б 575.010 СБ	Сборочный чертеж											
				Детали											
А4		1	А14Б 567.001 -05	Поперечина	2	2			2				2		
			-12	Поперечина			2			2					
			-21	Поперечина				2			2	2		2	
А3		2	А14Б 569.001 -19	Поперечина	1										
			-20	Поперечина		1									
			-21	Поперечина			1								
			-22	Поперечина				1							
			-23	Поперечина					1						
			-24	Поперечина						1					
			-25	Поперечина							1				
			-26	Поперечина								1			
			-27	Поперечина									1		
			-28	Поперечина										1	

Изм.	Лист	№ докум.	Подп.	Дата	А14Б 575.010			
Разраб.	Белявская				Кронштейн	Лит.	Лист	Листов
Пров.	Крупник					И	1	2
Рук. гр.	Крупник					САНТЕХНИИПРОЕКТ		
Н. контр.	Лейтес							
Утв.	Спивак							

Формат	Зона	Поз.	Обозначение	Наименование	Кол. на испол. А14Б 575.010- 10	11	12	Примечание
				Документация				
А4			А14Б 575.010 СБ	Сборочный чертеж				
				Детали				
А4		1	А14Б 567.001 -12	Поперечина		2		
			-21	Поперечина	2			
			-13	Поперечина			2	
А3		2	А14Б 569.001 -29	Поперечина	1			
			-30	Поперечина		1		
			-31	Поперечина			1	

Изм.	Лист	№ докум.	Подп.	Дата	А14Б 575.010	Лист 2

А 145 575. 010 СБ

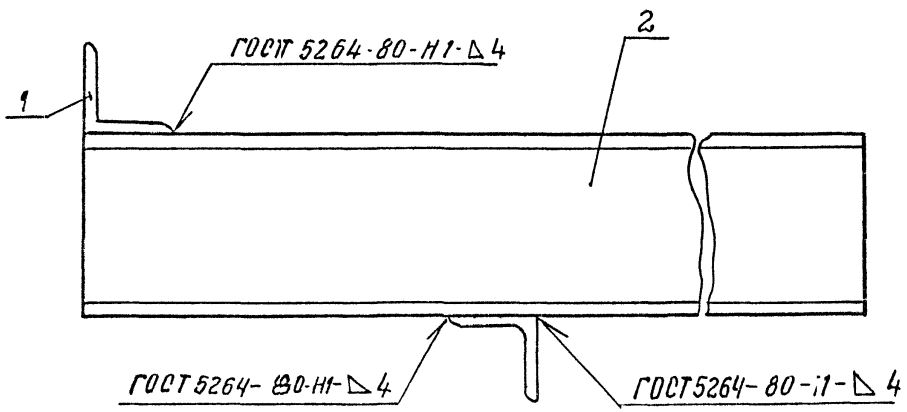

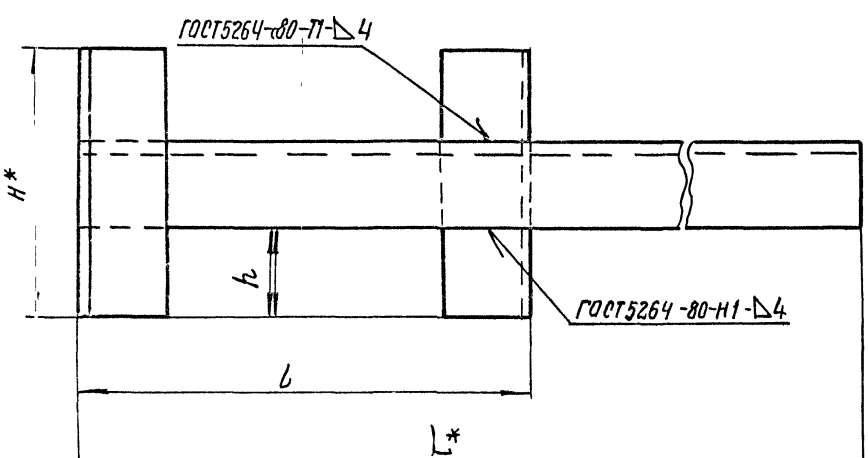

Обозначение	Размеры, мм				Масса, кг
	L*	l	H*	h	
А145 575 010	830	250	150	52	8,24
-01	860			49	10,06
-02	880		200	74	10,65
-03	1090	380	250	90	19,80
-04	810	250	150	55	6,83
-05	895		200	74	10,80
-06	915		250	96	13,13
-07	995	380		88	19,20
-08			150	49	11,46
-09	930	250	250	94	14,30
-10	1140	380		56,5	28,90
-11	910	250	200	99	15,10
-12	940		300	117	16,56

1.* Размеры для справок

2. $\pm \frac{tz}{2}$

Изм.	Лист	№ докум.	Подп.	Дата	А145 575. 010 СБ			
Разраб.		Белявская			Кронштейн	Лит.	Масса	Масштаб
Пров.		Крупник				И	см. табл.	—
Нач. гр.		Крупник				Лист	Листов 1	
Гл. спец.						Сантехниипроект		
Н. контр.		Лейтес						
Утв.		Сплавак						

Копировал 25206-05 46 Формат А3

Инв. № подл. | Подпись и дата | Взам. инв. № | Инв. № дубл. | Подп. и дата

Инв. № подл.	Подп. и дата	Взам. инв. №	Инв. № дубл.	Подп. и дата

Серия 5.900 -7 выпуск 4

Формат	Зона	Поз.	Обозначение	Наименование	Кол. на исполн. А14Б 576.000 —	01	02	03	Примечание
				Документация					
А3			А14Б 576 000 СБ	Сборочный чертеж					
				Сборочные единицы					
А4		1	А14Б 576.010	Кронштейн	1				
			-01	Кронштейн		1			
			-02	Кронштейн			1		
			-03	Кронштейн				1	
				Детали					
А4		2	А14Б 566. 001	Хомут	3				
			-01	Хомут		3			

Изм.	Лист	№ докум.	Подп.	Дата	А14Б 576. 000			
Разраб.		Белявская			Опора подвижная трехрядная	Лит	Лист	Листов
Пров.		Крупник				И	1	2
Рук. гр.		Крупник				САНТЕХНИИПРОЕКТ		
Н. контр.		Лейтес						
Утв.		Спивак						

Копировал Формат А4

Инв. № подл.	Подп. и дата	Взам. инв. №	Инв. № дубл.	Подп. и дата

Формат	Зона	Поз.	Обозначение	Наименование	Кол. на исполн. А14Б 576.000- —	01	02	03	Примечание
А4		2	А14Б 566.001-02	Хомут			3		
			-03	Хомут				3	
А4		3	А14Б 566.002	Подушка	3				
			-01	Подушка		3			
			-02	Подушка			3		
			-03	Подушка				3	
				Стандартные изделия					
				Гайки ГОСТ 5915-70					
		4		М10-6Н.5	12				
				М12-6Н.5		12	12	12	
				Шайбы ГОСТ 10906-78					
		5		10.04	6				
				12.04		6	6	6	

Изм.	Лист	№ докум.	Подп.	Дата	А14Б 576. 000	Лист 2

Копировал Формат А4

25206-05 47

Рис. 1

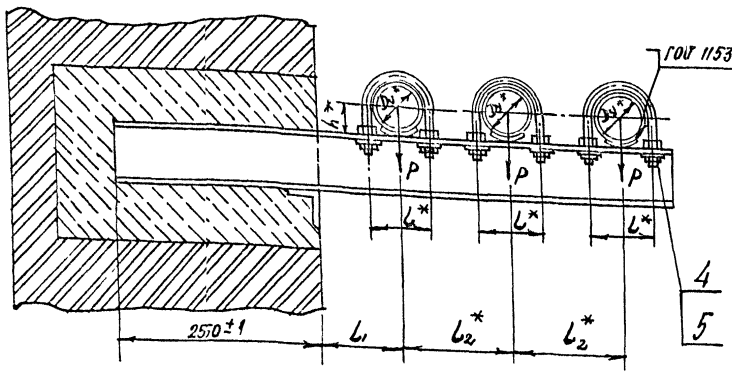

Обозначение	Рис.	Условный проход D_y*, мм	Допускаемые нагрузки, кгс: вертик. P	Допускаемые нагрузки, кгс: горизонт. Q	Размеры, мм: L*	L1	L2*	H*	Масса, кг
А146 576.000	1	50	40	12	70	100±1	140	32	6,45
–01		65	56	17	90	120±1	160	41	7,40
–02	2	80	72	22	106	130±1	175	48	8,40
–03		100	120	36	122	140±1	195	57	13,80

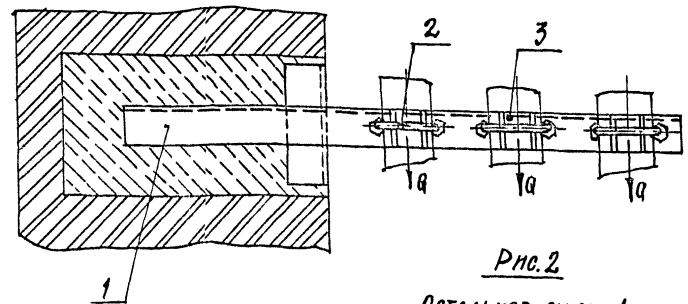

Рис. 2

Остальное - см. рис. 1

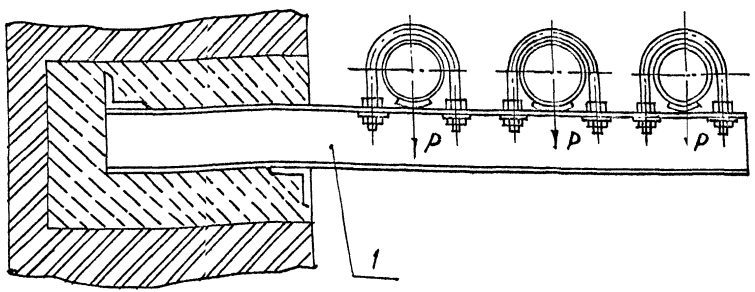

* Размеры для справок.

Изм.	Лист	№ докум.	Подп.	Дата
Разраб.		Белявская		
Пров.		Крупнин		
Нач. гр.		Крупнин		
Гл. спец.				
Н. контр.		Лецтес		
Утв.		Спивак		

А146 576.000 СБ

Опора подвижная трехрядная

Лит.	Масса	Масштаб
И	См. табл.	—

Лист	Листов 1

Сантехниипроект

Инв. № подл. | Подп. и дата | Взам. инв. № | Инв. № дубл. | Подп. и дата

Инв. № подл. | Подп. и дата | Взам. инв. № | Инв. № дубл. | Подп. и дата

Серия 5.900 -7 выпуск 4

Формат	Зона	Поз.	Обозначение	Наименование	Кол. на исполн. А14Б576 010- —	01	02	03	Примечание
				Документация					
А3			А14Б 576.010 СБ	Сборочный чертеж					
				Детали					
А3		1	А14Б 567. 001 -05	Поперечина	1	1	2	2	
А3		2	А14Б 569. 001 -32	Поперечина	1				
			-33	Поперечина		1			
			-34	Поперечина			1		
			-35	Поперечина				1	

Изм.	Лист	№ докум.	Подп.	Дата
Разраб.	Белявская			
Пров.	Крупник			
Рук. гр.	Крупник			
Н. контр.	Лейтес			
Утв.	Спивак			

А14Б 576.010

Кронштейн

Лит	Лист	Листов
И		1

САНТЕХНИИПРОЕКТ

Копировал Формат А4

Инв. № подл. | Подп. и дата | Взам. инв. № | Инв. № дубл. | Подп. и дата

Изм.	Лист	№ докум.	Подп.	Дата
Разраб.	Белявская			
Пров.	Трофимов			
Нач. гр.	Крупник			
Гл. спец.				
Н. контр.	Лейтес			
Утв.	Спивак			

А14Б 585.001

Поперечина

Лит.	Масса	Масштаб
И	См. табл.	—

Лист	Листов 1

См. табл.

САНТЕХНИИПРОЕКТ

Обозначение	L, мм	Материал	Масса, кг
А14Б 585.001 -01	150-1,0	Швеллер 5 ГОСТ 8240-89 / Ст.3 ГОСТ 535-88	0,72
-02	180-1,0	Швеллер 6,5 ГОСТ 8240-89 / Ст.3 ГОСТ 535-88	0,88
-03	200-1,0	Швеллер 10 ГОСТ 8240-89 / Ст.3 ГОСТ 535-88	1,54
-04	750-2,0	Швеллер 5 ГОСТ 8240-89 / Ст.3 ГОСТ 535-88	1,71
-05	880-2,3		3,60
-06	950-2,3	Швеллер 6,5 ГОСТ 8240-89 / Ст.3 ГОСТ 535-88	4,23
-07	1100-2,6	Швеллер 10 ГОСТ 8240-89 / Ст.3 ГОСТ 535-88	5,60
-08	1200-2,6		9,40
-09	1300-3,1	Швеллер 12 ГОСТ 8240-89 / Ст.3 ГОСТ 535-88	10,30
			19,80

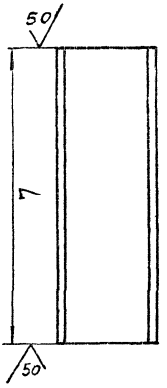

А14Б 585.001

Копировал 25206-05 43 Формат А4

Рис. 1

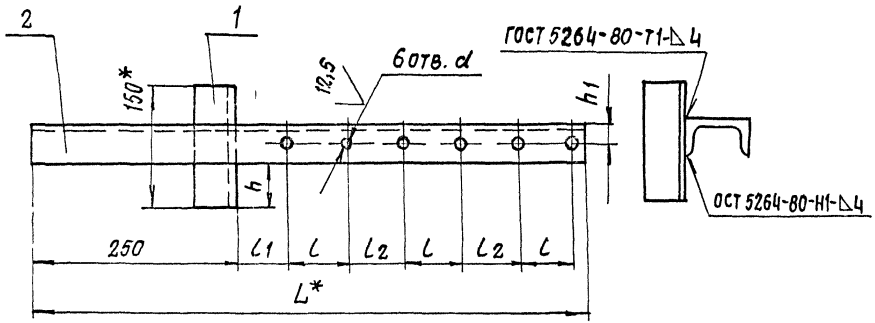

Обозначение	Рис.	Размеры, мм							Масса, кг
		L*	l	l1	l2	h	h1	d	
А1Б 576.010	1	695	70	65	70	55	25	12	5,46
-01		765	90	75				14	6,00
-02	2	810	106	77	69				5,83
-03		870	122	79	73	49	30		12,12

Рис. 2

Остальное - см. рис.1

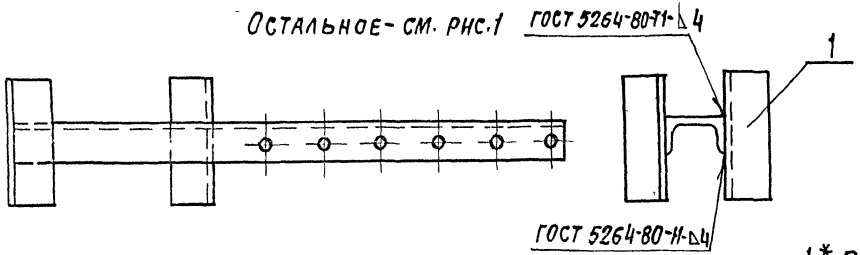

1.* Размеры для справок

2. Н14; $\pm \frac{t2}{2}$

Изм.	Лист	№ докум.	Подп.	Дата
Разраб.		Белявская		
Пров.		Крупник		
Нач. гр.		Крупник		
Гл. спец.				
Н. контр.		Лентес		
Утв.		Спивак		

А14Б 576.010.СБ

Кронштейн

Лит.	Масса	Масштаб
И	См. табл.	—
Лист	Листов 1	

Сантехниипроект

Инв. № подл. | Подп. и дата | Взам. инв. № | Инв. № дубл. | Подп. и дата

Формат	Зона	Поз.	Обозначение	Наименование	Кол. на испол. А14Б 577.000 - —	01	02	03	04	05	06	07	Примечание
				Документация									
А3			А14Б 577.000 СБ	Сборочный чертеж	X	X	X	X	X	X	X	X	
				Сборочные единицы									
А4		1	А14Б 567.010	Опора	3								
			-01	Опора		3							
			-02	Опора			3						
			-03	Опора				3					
			-04	Опора					3				
			-05	Опора						3			
			-06	Опора							3		
			-07	Опора								3	

Изм.	Лист	№ докум.	Подп.	Дата	А14Б 577.000			
Разраб.		Белявская			Опора подвижная трехрядная	Лит.	Лист	Листов
Пров.		Крупник				И	1	2
Рук. гр.		Крупник				САНТЕХНИИПРОЕКТ		
Н. контр.		Лейтес						
Утв.		Спицын						

Копировал Формат А4

Формат	Зона	Поз.	Обозначение	Наименование	Кол. на испол. А14Б 577.000 - —	01	02	03	04	05	06	07	Примечание
А4		2	А14Б 570.010 - 03	Кронштейн	1	1							
			- 04	Кронштейн			1	1					
			- 05	Кронштейн					1	1			
			- 06	Кронштейн							1	1	

Изм.	Лист	№ докум.	Подп.	Дата	А14Б 577.000	Лист 2

Копировал Формат А4

А14Б 577.000СБ

Серия 5.900-7 Выпуск 4

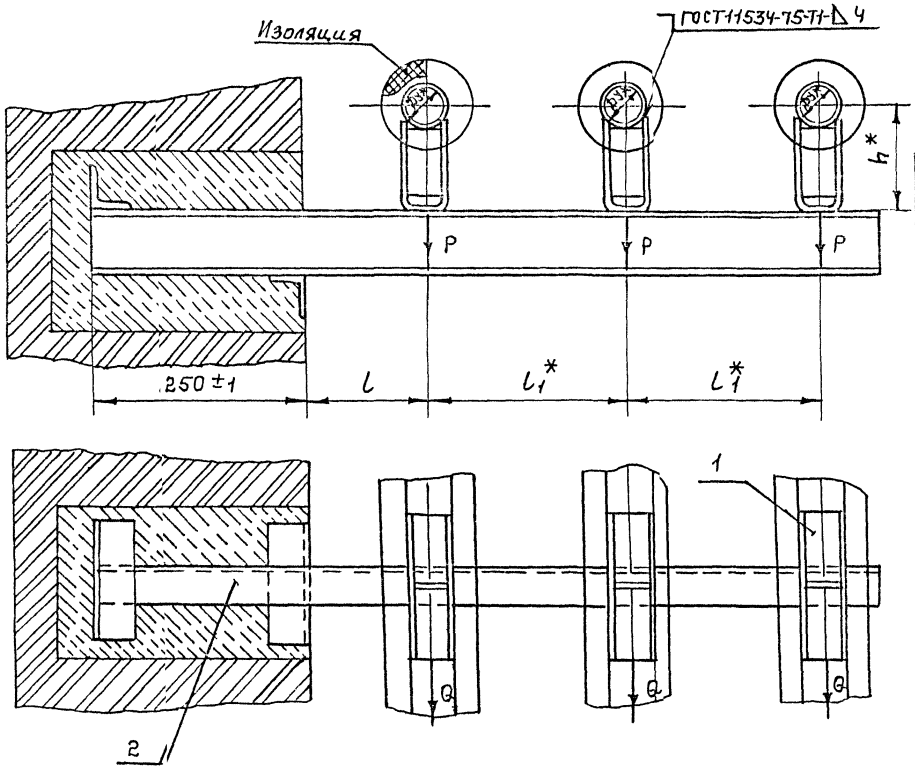

Обозначение	Условный проход Ду, мм	Допускаемые нагрузки, кгс: вертик. P	Допускаемые нагрузки, кгс: горизонт. Q	Размеры, мм: l	Размеры, мм: l1*	Размеры, мм: h*	Масса, кг
А14Б 577.000	50	51	15	150±1	245	132	11,54
-01						182	12,80
-02	65	78	23	160±1	270	140	13,23
-03						190	14,61
-04	80	107	32	185±1	320	147	18,90
-05						197	20,30
-06	100	157	47	195±1	340	156	25,34
-07						206	26,92

*Размеры для справок.

Изм.	Лист	№ докум.	Подп.	Дата
Разраб.		Белявская		
Пров.		Крупник		
Нач. гр		Крупник		
Н. контр.		Лейтес		
Утв.		Сливак		

А14Б 577.000 СБ

Опора подвижная трехрядная.

Лит	Масса	Масштаб
И	См. табл.	—

Лист | Листов 1

Сантехниипроект

Копировал: 25206-05 52 Формат А3

Инв. № подл. | Подп. и дата | Взам. инв. № | Инв. № дубл. | Подп. и дата

Формат	Зона	Поз	Обозначение	Наименование	Кол. на исполн. А14Б578.000- —	01	02	Примечание
				Документация				
А3			А14Б 578.000 СБ	Сборочный чертеж	X	X	X	
				Сборочные единицы				
А4		1	А14Б 578.010	Кронштейн	1			
			- 01	Кронштейн		1		
			- 02	Кронштейн			1	
				Детали				
А4		2	А14Б 566.001	Хомут	3			
			- 01	Хомут		3		
			- 02	Хомут			3	

Изм	Лист	№ докум	Подп.	Дата
Разраб.		Белобская		
Пров		Крупник		
Рук груп		Крупник		
Н. контр.		Лейтес		
Утв		Спивак		

А14Б 578.000

Опора подвижная трехрядная

Лит	Лист	Листов
Н	1	2

ГАНТЕХНИИПРЕКТ

Копировал

Формат А4

Формат	Зона	Поз.	Обозначение	Наименование	Кол на исполн А14Б578.000 —	01	02	Примечание
А4		3	А14Б 566.002	Подушка	3			
			- 01	Подушка		3		
			- 02	Подушка			3	
				Стандартные изделия				
				Гайки ГОСТ 5915-70				
		4		М10-6Н.5	12			
				М12-6Н.5		12	12	
				Шайбы ГОСТ 10906-78				
		5		10.02	6			
				12.02		6	6	

Изм	Лист	№ докум	Подп.	Дата

А14Б 578.000

Лист 2

Копировал

Формат А4

Серия 5.900.-7 выпуск 4

Инв № подл.	Подп. и дата	Взам. инв. №	Инв. № дубл.	Подпись и дата

Формат	Зона	Поз.	Обозначение	Наименование	Кол. на испол. А1Ч6 578.010 –			Примечание
					–	01	02	
				Документация				
А3			А1Ч6 578.010 СБ	Сборочный чертеж		Х	Х	
				Детали				
А4		1	А1Ч6 568.001 -02	Косынка	1	1		
			-03	Косынка			1	
А3		2	А1Ч6 569.001 -36	Поперечина	1			
			-37	Поперечина		1		
			-38	Поперечина			1	
А4		3	А1Ч6 578 001	Косынка	1	1		
			-01	Косынка			1	

Изм.	Лист	№ докум.	Подп.	Дата
Разраб.		Белявская		
Пров.		Крупник		
Рук. груп.		Крупник		
Н. контр.		Лейтес		
Утв.		Спивак		

А1Ч6 578.010

Кронштейн

Лит.	Лист	Листов
И		1

САНТЕХНИИПРОЕКТ

Копировал Формат А4

А1Ч6 578 001

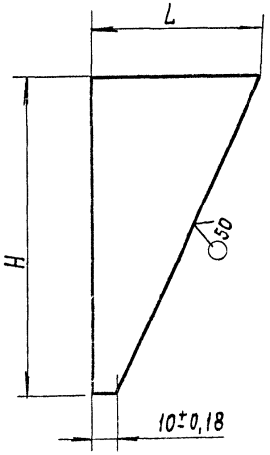

Обозначение	Размеры, мм		Масса, кг
	L	H	
А1Ч6 578 001	80-0,74	150-1,0	0,43
-01	100-0,87	180-1,0	0,63

Изм.	Лист	№ докум.	Подп.	Дата
Разраб.		Белявская		
Пров.		Крупник		
Нач. гр.		Крупник		
Н. контр.		Лейтес		
Утв.		Спивак		

А1Ч6 578 001

Косынка

Лит.	Масса	Масштаб
И		См. табл.
Лист	Листов 1	

Лист 8 ГОСТ 19903-74 / Ст 3 ГОСТ 14637-89

САНТЕХНИИПРОЕКТ

А14Б 578 000 СБ

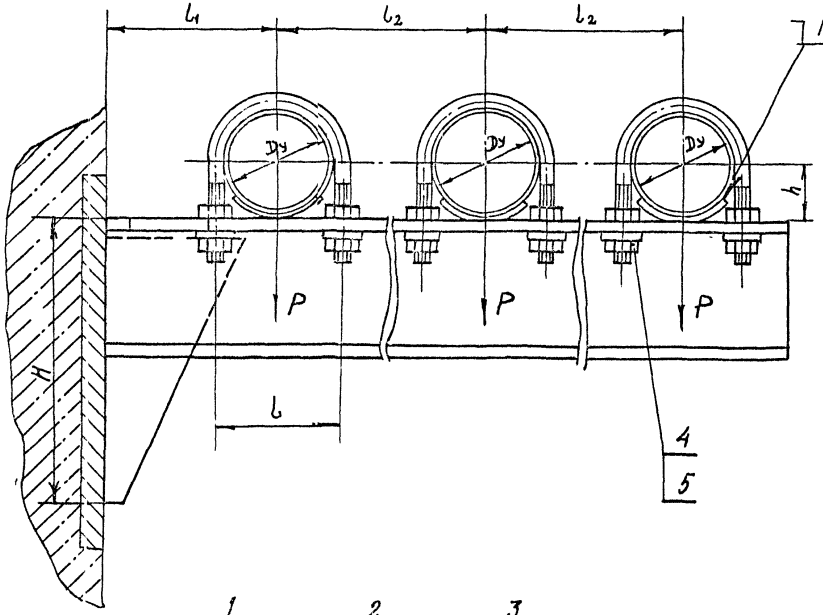

Обозначение	Условный проход Ду, мм	Допускаемые нагрузки, кгс		Размеры, мм						Масса, кг
		вертик.	горизонт.							
		P	Q	H	H1	h	l	l1	l2	
А14Б 578 000	50	40	12	160	88	32	70	100	140	4,7
-01	65	56	17			41	90	120	160	5,8
-02	80	72	22	190	98	48	106	130	175	6,3

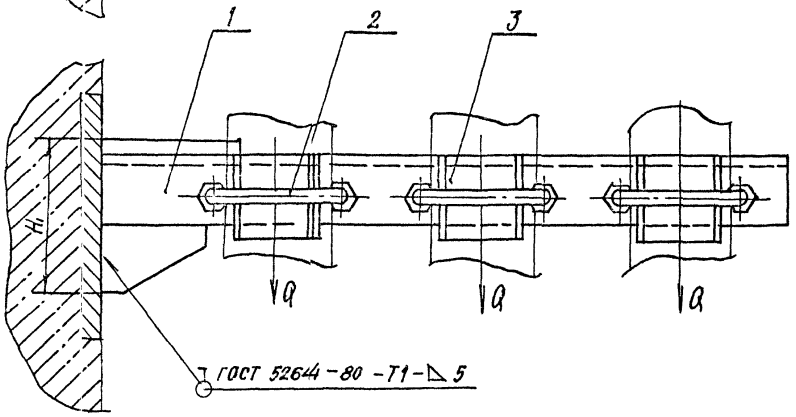

Размеры для справок.

Изм.	Лист	№ докум.	Подп.	Дата
Разраб.		Беляевская		
Пров.		Крупник		
Нач. гр.		Крупник		
Гл. спец.				
Н. контр.		Ленгес		
УТВ		Спивак		

А14Б 578.000 СБ

Опора подвижная трехрядная

Лит.	Масса	Масштаб
И	См. табл.	—

Лист | Листов 1

САНТЕХНИИПРОЕКТ

Инв. № подл. | Подп. и дата | Взам. инв. № | Инв. № дубл. | Подп. и дата

А1Б 578.010 СБ

Серия 5.900 -7 Выпуск 4

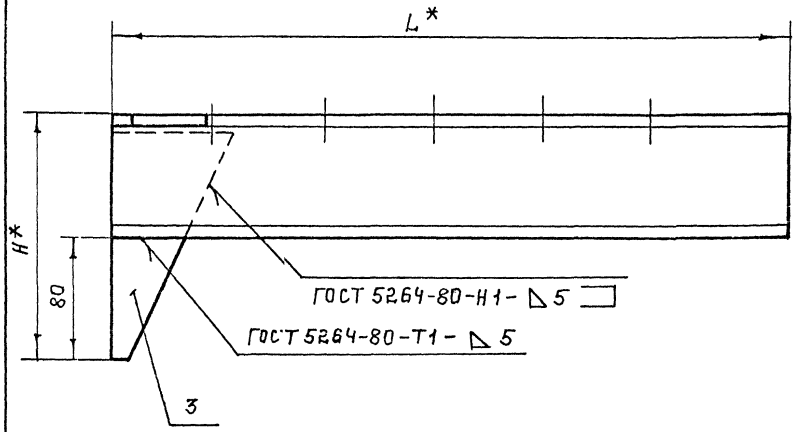

Обозначение	Размеры, мм.							Масса, кг
	L*	l	l_1	l_2	H*	H_1*	d	
А1Б 578.010	440	70	65	70	160	88	12	3,7
-01	510	90	75				14	4,4
-02	560	106	77	69	190	98		4,74

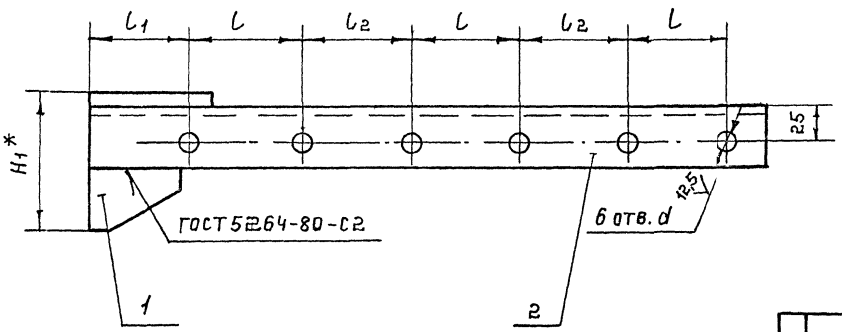

1.* Размеры для справок

2 Н14; $\pm \frac{t_2}{2}$.

				А1Б 578.010 СБ	
Изм.	Лист	№ докум.	Подп.	Дата	
Разраб		Белявская		Кронштейн	Лит: И; Масса: См. табл.; Масштаб: —
Пров.		Крупник			Лист; Листов 1
Нач. гр		Крупник			
Гл. спец.					Сантехниипроект
Н. контр.		Лейтес			
Утв		Спивак			

Копировал: 25206-05 56 Формат А3

Инв. № подл. | Подп. и дата | Взам. инв. № | Инв. № дубл. | Подп. и дата

Инв.№ подл	Подп. и дата	Взам инв.№	Инв.№ дубл	Подп. и дата

Формат	Зона	Поз.	Обозначение	Наименование	Кол. на исполн. А14Б 579.000- –	01	02	03	04	05	06	07	Примечание
				Документация									
А3			А14Б 579.000СБ	Сборочный чертеж									
				Детали									
А3		1	А14Б 579.001	Тяга	1								
			– 01	Тяга		1							
			– 02	Тяга			1						
			– 03	Тяга				1					
			– 04	Тяга					1				
			– 05	Тяга						1			
			– 06	Тяга							1		
			– 07	Тяга								1	

Изм.	Лист	№ докум.	Подп.	Дата
Разраб.		Белявская		
Пров		Крупник		
Рук. груп.		Крупник		
Н. контр.		Лейтес		
Утв.		Спивак		

А14Б 579.000

Опора подвесная

Лит	Лист	Листов
И	1	3

САНТЕХНИИПРОЕКТ

Копировал Формат А4

Инв.№ подл	Подп. и дата	Взам инв.№	Инв.№ дубл	Подп. и дата

Формат	Зона	Поз.	Обозначение	Наименование	Кол. на исполн. А14Б 579.000 –	01	02	03	04	05	06	07	Примечание
А4		2	А14Б 579. 002	Тяга	1	1							
			– 01	Тяга			1	1					
			– 02	Тяга					1	1	1	1	
А4		3	А14Б 579. 003	Ушко	3	3							
			– 01	Ушко			3	3					
			– 02	Ушко					3	3	3	3	
А4		4	А14Б 579. 004	Серьга	1	1	1	1					
			– 01	Серьга					1	1	1	1	
А4		5	А14Б 579. 005	Полухомут	2								
			– 01	Полухомут		2							
			– 02	Полухомут			2						
			– 03	Полухомут				2					
			– 04	Полухомут					2				
			– 05	Полухомут						2			
			– 06	Полухомут							2		
			– 07	Полухомут								2	

Изм	Лист	№ докум.	Подп.	Дата

А14Б 579.000

Лист 2

Копировал Формат А4

Серия 5.900 -7 выпуск 4

А14Б 579.003

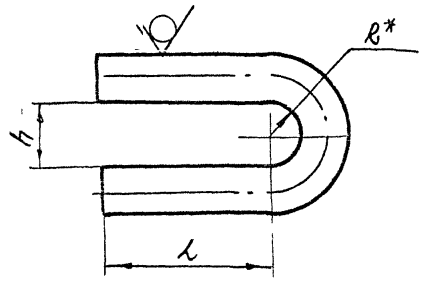

Обозначение	Размеры, мм			Материал	Масса, кг
	L	h	R*		
А14Б579 003	35±0,31	123+0,43	6,5	Круг 10 ГОСТ 2590-88 / Ст.3 ГОСТ 535-88	0,056
-01	45±0,31	115+0,43	7,5	Круг 12 ГОСТ 2590-88 / Ст 3 ГОСТ 535-88	0,11
-02	55±0,37	220+0,52	10	Круг 16 ГОСТ 2590-88 / Ст.3 ГОСТ 535 88	0,24

* Размер для справок

Изм	Лист	№ докум	Подп	Дата
Разраб	Белявская			
Пров.	Крупник			
Нач.гр	Крупник			
Гл.спец				
Н. контр	Лейтес			
Утв	Спивак			

А14Б 579.003

Ушко

См. табл.

Лит.	Масса	Масштаб
И	См. табл	—

Лист | Листов 1

САНТЕХНИИПРОЕКТ

Инв № подл | Подп и дата | Взам инв № | Инв № дубл | Подп и дата

Копировал | Формат А4

Формат	Зона	Поз	Обозначение	Наименование	Кол. на исполн. А14Б 579.000 -										Примечание
					-	01	02	03	04	05	06	07			
				Стандартные изделия											
				Болты ГОСТ 7798-70											
		6		М10 х 30 - 6g.36	2	2									
				М12 х 35 - 6g 36			2	2							
				М16 х 40 - 6g.36					2	2					
				М20 х 50 - 6g.36							2	2			
				Гайки ГОСТ 5915-70											
		7		М10 - 6Н.5	2	2									
				М12 - 6Н 5			2	2							
				М16 - 6Н 5					2	2					
				М20 - 6Н.4							2	2			
		8		М10 - 6Н 5	2	2									
				М12 - 6Н 5			2	2							
				М16 - 6Н 5					2	2	2	2			
				Шайбы ГОСТ 11371-78											
		9		10 02											
				12.02											
				16 02											

Изм | Лист | № докум | Подп | Дата

А14Б 579.000

Лист 3

Копировал | Формат А4

А1Ч5 579.000

Серия 5.900.-7 Выпуск 4

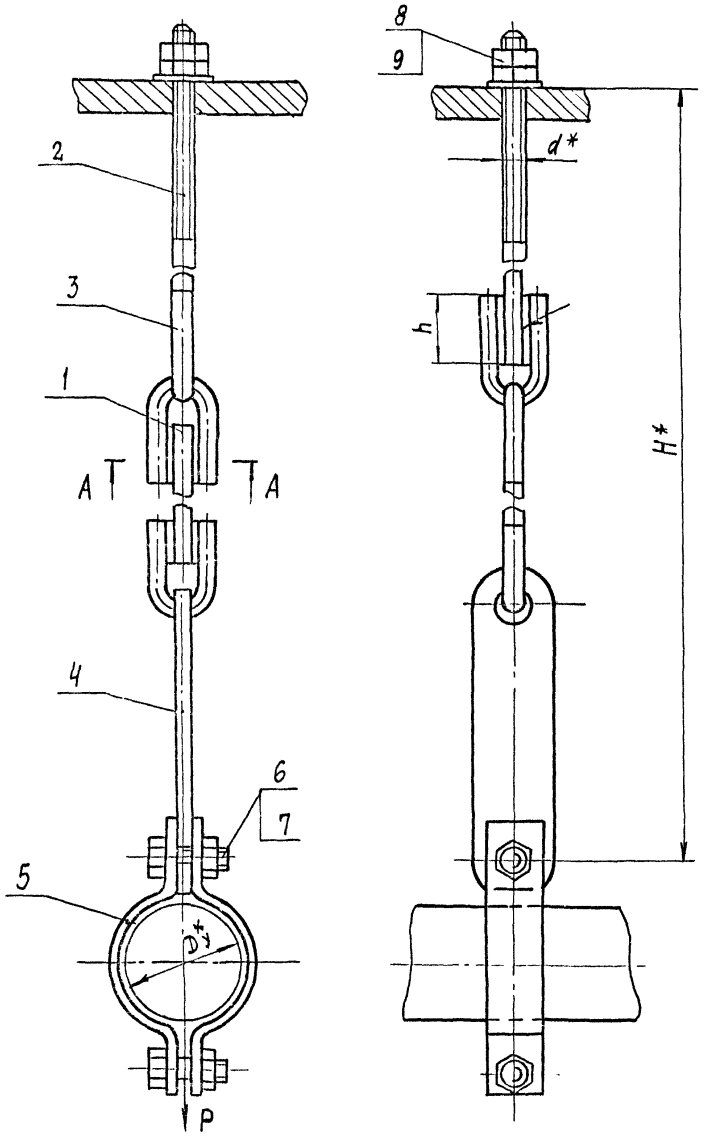

Обозначение	Условный проход Dу*, мм	Допускаемая нагрузка P, кгс	Размеры, мм					Масса, кг
			H*	h	h1	l	d*	
А1Ч5 579.000	50	250	540	$26^{+10,52}$	6^{+1}	10^{+1}	М10	1,180
-01	65		550					1,182
-02	80		700	$34^{+0,62}$	7^{+1}		М12	1,620
-03	100							1,700
-04	125		730					3,330
-05	150	400	790	$43^{+0,62}$	9^{+1}	12^{+1}	М16	3,800
-06	200	1500	840					4,700
-07	250		850					5,130

А-А

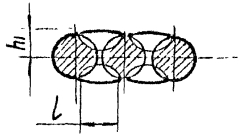

1. * Размеры для справок
2. Сварка ручная дуговая

Изм	Лист	№ докум	Подп	Дата
Разраб		Белявская		
Пров		Крупник		
Нач гр		Крупник		
Гл спец				
Н контр		Лейтес		
Утв		Спивак		

А1Ч5 579 000 СБ

Опора подвесная

Лит	Масса	Масштаб
И	См табл.	—
Лист	Листов	

САНТЕХНИИПРОЕКТ

Инв. № подл. | Подп. и дата | Взам. инв. № | Инв. № дубл. | Подп. и дата

Копировал 25206-05 59 Формат А3

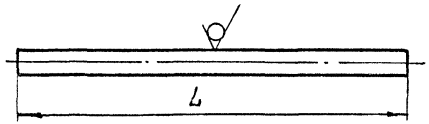

Обозначение	L, мм	Материал	Масса, кг
А1Б579.001	194-1,15	Круг 10 ГОСТ 2590-88 / Ст.3 ГОСТ 535-88	0,120
-01	198-1,15		0,121
-02	340-1,4	Круг 12 ГОСТ 2590-88 / Ст.3 ГОСТ 535-88	0,30
-03	327-1,4		0,28
-04	234-1,4	Круг 16 ГОСТ 2590-88 / Ст.3 ГОСТ 535-88	0,37
-05	277-1,3		0,43
-06	240-1,15		0,38
-07	274-1,3		0,43
-08	95-0,87	Круг 10 ГОСТ 2590-88 / Ст.3 ГОСТ 535-88	0,058
-09	105-0,87		0,064
-10	135-1,0	Круг 12 ГОСТ 2590-88 / Ст.3 ГОСТ 535-88	0,118
-11	122-1,0		0,110
-12	127-1,0	Круг 16 ГОСТ 2590-88 / Ст.3 ГОСТ 535-88	0,200
-13	159-1,0		0,250
-14	277-1,3		0,430
-15	147-1,0		0,230
-16	894-2,3	Круг 10 ГОСТ 2590-88 / Ст.3 ГОСТ 535-88	0,535
-17	886-2,3		0,530
-18	876-2,3	Круг 12 ГОСТ 2590-88 / Ст.3 ГОСТ 535-88	0,740
-19	863-2,3		0,720
-20	684-2,0	Круг 16 ГОСТ 2590-88 / Ст.3 ГОСТ 535-88	1,08

Продолжение

Обозначение	L, мм	Материал	Масса, кг
А1Б579.001-21	709-2,0	Круг 16 ГОСТ 2590-88 / Ст.3 ГОСТ 535-88	1,05
-22	677-2,0		1,00
-23	647-2,0		0,95
-24	257-1,3	Круг 10 ГОСТ 2590-88 / Ст.3 ГОСТ 535-88	0,16
-25	338-1,4	Круг 12 ГОСТ 2590-88 / Ст.3 ГОСТ 535-88	0,30
-26	274-1,3	Круг 16 ГОСТ 2590-88 / Ст.3 ГОСТ 535-88	0,43
-27	96-0,87	Круг 10 ГОСТ 2590-88 / Ст.3 ГОСТ 535-88	0,06
-28	122-1,0	Круг 12 ГОСТ 2590-88 / Ст.3 ГОСТ 535-88	0,10
-29	202-1,15	Круг 16 ГОСТ 2590-88 / Ст.3 ГОСТ 535-88	0,32
-30	222-1,15		0,35
-31	1446-3,1	Круг 10 ГОСТ 2590-88 / Ст.3 ГОСТ 535-88	0,89
-32	1442-3,1	Круг 12 ГОСТ 2590-88 / Ст.3 ГОСТ 535-88	1,26
-33	1317-3,1	Круг 16 ГОСТ 2590-88 / Ст.3 ГОСТ 535-88	2,08
-34	231-1,15	Круг 12 ГОСТ 2590-88 / Ст.3 ГОСТ 535-88	0,20
-35	243-1,15	Круг 16 ГОСТ 2590-88 / Ст.3 ГОСТ 535-88	0,38
-36	250-1,15		0,39
-37	121-1,0	Круг 12 ГОСТ 2590-88 / Ст.3 ГОСТ 535-88	0,11
-38	142-1,0	Круг 16 ГОСТ 2590-88 / Ст.3 ГОСТ 535-88	0,22
-39	152-1,0		0,24

Изм.	Лист	№ докум.	Подп.	Дата
Разраб.		Беляевская		
Пров.		Крупник		
Нач.гр.		Крупник		
Гл.спец.				
Н.контр.		Лейтес		
Утв.		Спивак		

А1Б 579.001

Тяга

Лит	Масса	Масштаб
И	См. табл	—
Лист	Листов 1	

См. табл

САНТЕХНИИПРОЕКТ

Копировал 25206-05 60 Формат А3

Инв. № подл. | Подп. и дата | Взам. инв. № | Инв. № дубл. | Подп. и дата

Рис.1

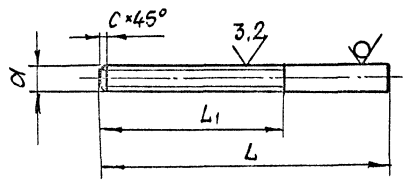

Рис.2

Остальное - см. рис.1

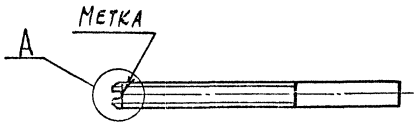

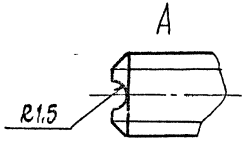

Обозначение	Рис.	Размеры, мм				Материал	Масса, кг
		L	L1	C	d		
А14Б 579.002	1	140	90	1,6	М10-6g	Круг 110 ГОСТ 2590-88 / Ст.3 ГОСТ 535-88	0,086
-01		135	100		М12-6g	Круг 112 ГОСТ 2590-88 / Ст.3 ГОСТ 535-88	0,12
-02		220	130	2	М16-6g	Круг 16 ГОСТ 2590-88 / Ст.3 ГОСТ 535-88	0,34
-03		170	110				0,26
-04	2	140	90	1,6	М10LH-6g	Круг 110 ГОСТ 2590-88 / Ст.3 ГОСТ 535-88	0,086
-05		135	100		М12LH-6g	Круг 112 ГОСТ 2590-88 / Ст 3 ГОСТ 535-88	0,12
-06		170	110	2	М16LH-6g	Круг 116 ГОСТ 2590-88 / Ст.3 ГОСТ 535-88	0,26
-07	1	125	30	1,6	М12-6g	Круг 112 ГОСТ 2590-88 / Ст.3 ГОСТ 535-88	0,10
-08		130	50	2	М16-6g	Круг 16 ГОСТ 2590-88 / Ст.3 ГОСТ 535-88	0,20
-09		145					0,22
-10		165					0,26
-11		220					0,35

Неуказанные предельные отклонения размеров: h14; $\pm \frac{t2}{2}$

Изм	Лист	№ докум.	Подп.	Дата
Разраб		Белявская		
Пров		Крупник		
Нач.гр		Крупник		
Гл.спец				
Н.контр		Лейтес		
Утв		Сливак		

А14Б 579.002

Лит.	Масса	Масштаб
И	См. табл.	—

Тяга

Лист	Листов 1

См. табл.

САНТЕХНИИПРОЕКТ

Инв. № подл. | Подп. и дата | Взам. инв. № | Инв. № дубл. | Подп. и дата

А146 579.005

Серия 5.900 -7 Выпуск 4

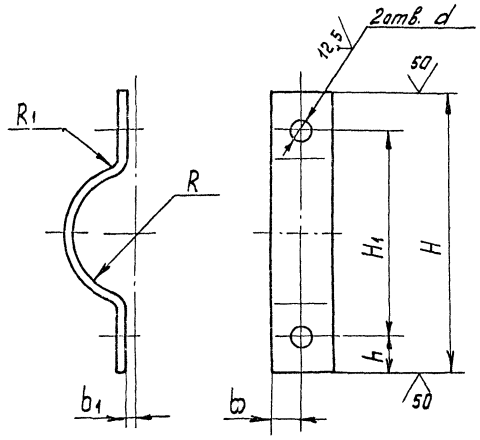

Обозначение	Размеры, мм								Материал	Масса, кг
	h_1	H_1	h	b	b_1	R	R_1	d		
А146 536. 005	140	104	18	15	4	30	5	$12^{+0,43}$	Полоса $\frac{5\times30\ ГОСТ\ 103-76}{Ст.3\ ГОСТ\ 535-88}$	0,21
-01	160	120	20			39				0,23
-02	1[illegible]0	134	18			45		$14^{+0,43}$		0,24
-03	2[illegible]0	160	20			54				0,28
-04	2[illegible]0	180		20	6	67	7	$18^{+0,43}$	Полоса $\frac{5\times40\ ГОСТ\ 103-76}{Ст.3\ ГОСТ\ 535-88}$	0,42
-05	2[illegible]5	216	24,5	25	8	80	9		Полоса $\frac{5\times50\ ГОСТ\ 103-76}{Ст.3\ ГОСТ\ 535-88}$	0,62
-06	350	280	35			110		$20^{+0,52}$	Полоса $\frac{6\times50\ ГОСТ\ 103-76}{Ст.3\ ГОСТ\ 535-88}$	1,04
-07	410	340				137				1,5

Неуказанные предельные отклонения размеров: $h14; \pm\frac{t_2}{2}$;

Изм	Лист	N докум.	Подп	Дата
Разраб.		Белявская		
Пров.		Крупник		
Нач гр		Крупник		
Гл. спец				
Н. контр		Лейтес		
Утв		Спивак		

А146 579.005

Полухомут

Лит	Масса	Масшт
И	См. табл.	—

Лист | Листов 1

См. табл.

САНТЕХНИИПРОЕКТ

Копировал Бочка 25206-05 62 Формат А3

Инв N подл | Подп. и дата | Взам инв N | Инв N дубл | Подп и дата

Инв.№ подл	Подп. и дата	Взам инв.№	Инв № дубл	Подп. и дата

Формат	Зона	Поз.	Обозначение	Наименование	Кол на исполн. А14Б580.000-									Примечание
					–	01	02	03	04	05	06	07		
				Документация										
А3			А14Б 580.000 СБ	Сборочный чертеж										
				Детали										
А3		1	А14Б 579.001 – 08	Тяга	1									
			– 09	Тяга		1								
			– 10	Тяга			1							
			– 11	Тяга				1						
			– 12	Тяга					1					
			– 13	Тяга						1				
			– 14	Тяга							1			
			– 15	Тяга								1		

Изм.	Лист	№ докум.	Подп.	Дата	А14Б 580.000			
Разраб		Белявская			Опора подвесная	Лит.	Лист	Листов
Пров		Крупник				И	1	3
Рук.группы		Крупник				Сантехниипроект		
Н.контр		Лейтес						
Утв		Спивак						

Копировал Формат А4

Инв.№ подл	Подп. и дата	Взам.инв.№	Инв.№ дубл	Подп. и дата

Формат	Зона	Поз	Обозначение	Наименование	Кол. на исполн. А14Б580.000-									Примечание
					–	01	02	03	04	05	06	07		
А4		2	А14Б 579.002	Тяга	1	1								
			– 01	Тяга			1	1						
			– 03	Тяга					1	1	1	1		
		3	– 04	Тяга	1	1								
			– 05	Тяга			1	1						
			– 06	Тяга					1	1	1	1		
А4		4	А14Б 579.003	Ушко	4	4								
			– 01	Ушко			4	4						
			– 02	Ушко					4	4	4	4		
А4		5	А14Б 579.004	Серьга	1	1	1	1						
			– 01	Серьга					1	1	1	1		
А4		6	А14Б 579.005	Полухомут	2									
			– 01	Полухомут		2								
			– 02	Полухомут			2							
			– 03	Полухомут				2						
			– 04	Полухомут					2					
			– 05	Полухомут						2				
			– 06	Полухомут							2			
			– 07	Полухомут								2		

Изм.	Лист	№ докум	Подп.	Дата	А14Б 580.000	Лист 2

Копировал Формат А4

Серия 5.900 -7 выпуск 4

Формат	Зона	Поз.	Обозначение	Наименование	Кол. на исполн. А14Б 580 000- —	01	02	03	04	05	06	07		Примечание
А4		7	А14Б 580.001	Проушина	1	1	1	1						
			-01	Проушина					1	1	1	1		
				Стандартные изделия										
				Болты ГОСТ 7798-70										
		8		М10×30-6g.36	2	2								
				М12×35-6g 36			2	2						
				М16×40-6g.36					2	2				
				М20×50-6g.36							2	2		
				Гайки ГОСТ 5915-70										
		9		М10-6Н 5	2	2								
				М12-6Н.5			2	2						
				М16-6Н 5					2	2				
				М20-6Н.4							2	2		
				Муфты ГОСТ 16127-78										
		10		М10	1	1								
				М12			1	1						
				М16					1	1	1	1		

Изм	Лист	№ докум	Подп.	Дата

А14Б 580 000

Лист 3

Копировал

Формат А4

Инв № подл. | Подп и дата | Взам инв № | Инв № дубл. | Подп. и дата

А14Б 579.004

50 √(√)

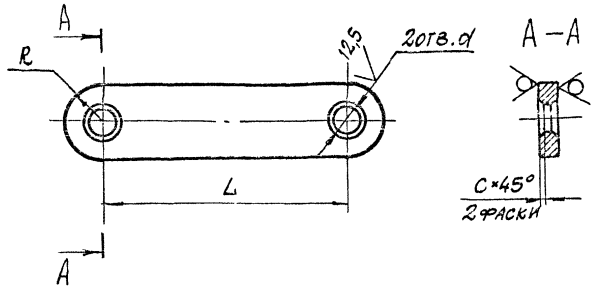

Обозначение	Размеры, мм L	d	R	C	Материал	Масса, кг
А14Б579.004	125	$14^{+0,43}$	18	2	Лист 8 ГОСТ 19903-74 / Ст.3 ГОСТ 14637-89	0,32
-01	150	$20^{+0,52}$	26	3	Лист 12 ГОСТ 19903-74 / Ст.3 ГОСТ 19903-89	0,86

Неуказанные предельные отклонения размеров $\pm \frac{t_2}{2}$

Изм	Лист	№ докум	Подп.	Дата
Разраб	Белявская			
Пров.	Крупник			
Нач. гр	Крупник			
Гл. спец				
Н. контр	Лейтес			
Утв	Спивак			

А14Б 579.004

Серьга

Лит И | Масса См. табл. | Масштаб —

Лист | Листов 1

См. табл.

САНТЕХНИИПРОЕКТ

Инв № подл. | Подп и дата | Взам инв № | Инв № дубл. | Подп и дата

Копировал 25206-05 64 формат А4

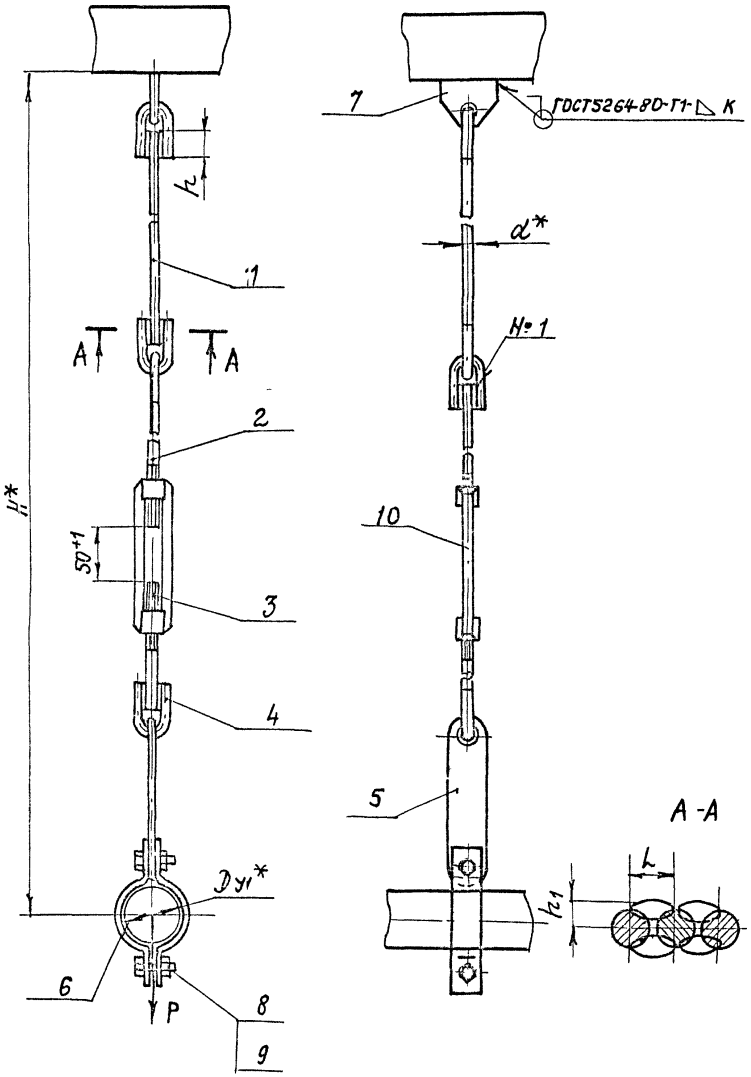

Обозначение	Условный проход Dy,* мм	Допускаемая нагрузка, кгс P	Размеры, мм						Масса кг
			H*	h	h1	L	d*	K	
А1Б580.000	50	250	700	26+0,62	6+1	10+1	10	8	1,48
–01	65		720						1,50
–02	80		760	34+0,62	7+1		12		1,90
–03	100								2,00
–04	125		900	43+0,62	9+1	12+1	16	12	4,14
–05	150	400	950						4,57
–06	200	1500	1100						5,71
–07	250		1000						5,91

1.* Размеры для справок.

2. Швы №1 – сварка ручная дуговая.

Изм.	Лист	№ докум.	Подп.	Дата
Разраб.		Белявская		
Пров.		Крупник		
Нач. гр.		Крупник		
Гл. спец.				
Н. контр.		Лейтес		
Утв.		Спивак		

А1Б 580.000 СБ

Опора подвесная

Лит.	Масса	Масштаб
И	см. табл.	—

Лист	Листов 1

САНТЕХНИИПРОЕКТ

Копировал 25206-05 65 Формат А3

Инв. № подл. | Подп. и дата | Взам. инв. № | Инв. № дубл. | Подп. и дата

Инв № подл	Подп и дата	Взам инв №	Инв № дубл	Подп и дата

Серия 5.900 -7 Выпуск 4

Формат	Зона	Поз.	Обозначение	Наименование	Кол. на исполн А14Б 581 000 —								Примечание
					—	01	02	03	04	05	06	07	
				Документация									
А3			А14Б 581 000 СБ	Сборочный чертеж									
				Сборочные единицы									
А4		1	А14Б 581 010	Опора	1	1	1	1	1	1	1	1	
				Детали									
А3		2	А14Б 579. 001 -16	Тяга	1								
			-17	Тяга		1							
			-18	Тяга			1						
			-19	Тяга				1					
			-20	Тяга					1				

Изм	Лист	№ докум	Подп	Дата
Разраб	Белявская			
Пров	Крупник			
Рук груп.	Крупник			
Н контр	Лейтес			
Утв	Сливас			

А14Б 581 000

Опора подвесная

Лит	Лист	Листов
И	1	4

САНТЕХНИИПРОЕКТ

Копировал

Формат А4

Инв № подл	Подп и дата	Взам инв №	Инв № дубл	Подп и дата

Формат	Зона	Поз.	Обозначение	Наименование	Кол на исполн А14Б 581 000 —								Примечание
					—	01	02	03	04	05	06	07	
А3		2	А14Б 579 001 -21	Тяга						1			
			-22	Тяга							1		
			-23	Тяга								1	
А4		3	А14Б 579 002	Тяга									
			-01	Тяга	1	1							
			-02	Тяга			1	1					
			-03	Тяга					1	1	1	1	
		4	-04	Тяга	1	1							
			-05	Тяга			1	1					
			-06	Тяга					1	1	1	1	
А4		5	А14Б 579 003	Ушко	4	4							
			-01	Ушко			4	4					
			-02	Ушко					4	4	4	4	
А4		6	А14Б 579. 004	Серьга	1	1	1	1					
			-01	Серьга					1	1	1	1	
А4		7	А14Б 579 005	Полухомут	2								
			-01	Полухомут		2							
			-02	Полухомут			2						
			-03	Полухомут				2					

Изм	Лист	№ докум	Подп	Дата

А14Б 581 000

Лист 2

Формат А4

252-06-05 69

Формат	Зона	Поз	Обозначение	Наименование	Кол. на испол А14Б 581 000 —								Примечание
					—	01	02	03	04	05	06	07	
А4		7	А14Б 579. 005 -04	Полухомут					2				
			-05	Полухомут						2			
			-06	Полухомут							2		
			-07	Полухомут								2	
А4		8	А14Б 580. 001	Проушина	1	1	1	1					
			-01	Проушина					1	1	1	1	
А4		9	А14Б 581. 001	Пластина	1	1	1	1	1	1	1	1	
				Стандартные изделия									
				Болты ГОСТ 7798-70									
		10		М10-6g × 30.36	2	2							
				М12 -6g × 35 36			2	2					
				М16 - 6g × 40.36					2	2			
				М20 - 6g × 50.36							2	2	
				Гайки ГОСТ 5915-70									
		11		М10 - 6Н. 5	2	2							
				М12 - 6Н 5			2	2					
				М16 - 6Н 5					2	2			

Изм	Лист	№ докум	Подп.	Дата	А14Б 581.000	Лист 3

Формат А4

Формат	Зона	Поз	Обозначение	Наименование	Кол на испол А14Б 581. 000 —								Примечание
					—	01	02	03	04	05	06	07	
				Гайки ГОСТ 5915-70									
		11		М20 - 6Н 4							2	2	
		12		М12 - 6Н 5	4	4	4	4	4	4	4	4	
				Муфты ГОСТ 16127-78									
		13		М10	1	1							
				М12			1	1					
				М16					1	1	1	1	

Изм	Лист	№ докум	Подп.	Дата	А14Б 581 000	Лист 4

Копировал Формат А4

Серия 5.900 -7 выпуск 4

А14Б 581.000 СБ

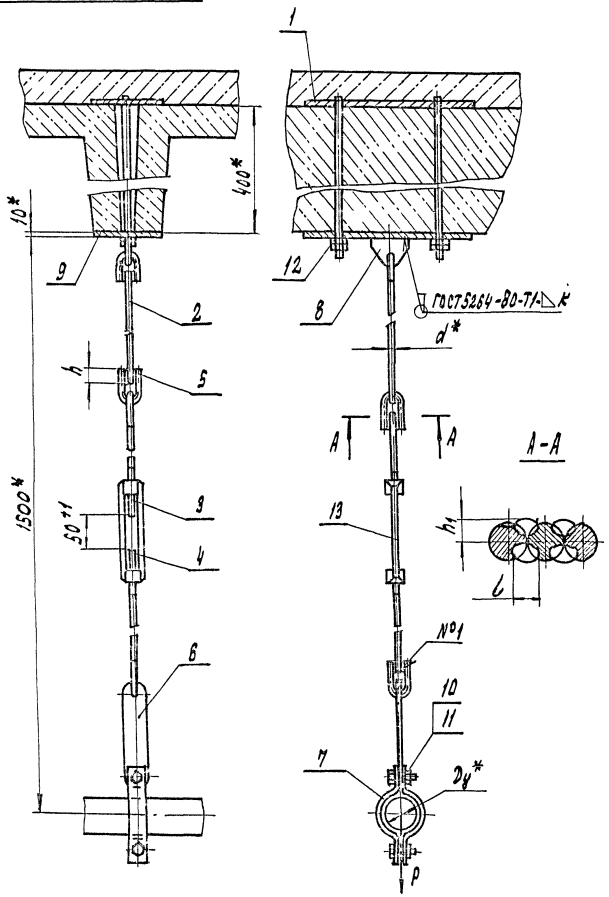

Обозначение	Условный проход Dy*, мм	Допускаемая нагрузка, кгс P	Размеры, мм					Масса, кг
			h	h1	l	d*	K	
А14Б 581.000	50	40	26+0,52	6+1	10+1	10	5	6,60
— 01	65	56						6,90
— 02	80	72	34+0,62	7+1		12		7,45
— 03	100	120						7,53
— 04	125	175	43+0,62	9+1	12+1	16	6	10,44
— 05	150	266						10,80
— 06	200	590						11,80
— 07	250	840						12,00

1.* Размеры для справок.

2. Швы №1 – сварка ручная дуговая

Изм.	Лист	№ докум.	Подп.	Дата
Разраб.		Белявская		
Пров.		Крупник		
Нач. гр.		Крупник		
Н. контр.		Лейтес		
Утв.		Спивак		

А14Б 581.000 СБ

Опора подвесная

Лит.	Масса	Масштаб
И	см. табл.	—

Лист | Листов 1

САНТЕХНИИПРОЕКТ

Инв. № подл. | Подп. и дата | Взам. инв. № | Инв. № дубл. | Подп. и дата

Копировал: 2:5206-05 68 Формат А3

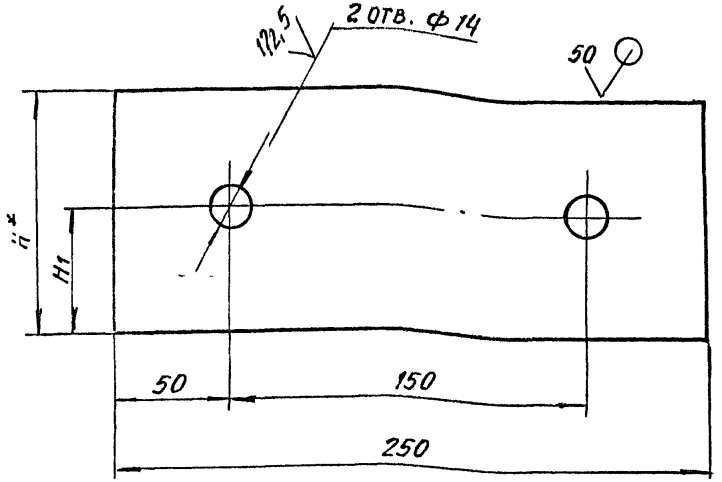

Обозначение	Размеры, мм		Масса, кг
	H*	H1	
А14Б 581.001	100	50	1,93
-01	120	60	2,32
-02	200	100	3,88

1. * Размер для справок
2. H14; h14; $\pm \frac{t2}{2}$

Изм.	Лист	№ докум.	Подп.	Дата
Разраб.		Белявская		
Пров.		Крупник		
Нач. гр.		Крупник		
Гл. спец.				
Н. контр.		Лейтес		
Утв.		Сплвак		

А14Б 581.001

Пластина

Лит.	Масса	Масштаб
И	см. табл.	—
Лист	Листов 1	

Лист 10 ГОСТ 19903-74 / Ст 3 ГОСТ 14637-89

САНТЕХНИИПРОЕКТ

Копировал Формат А4

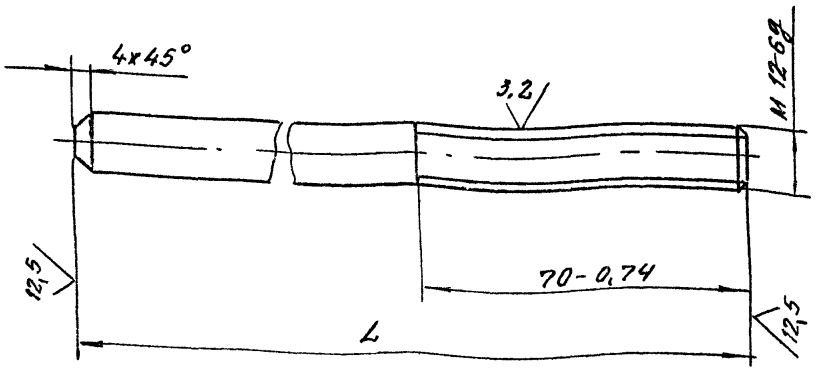

Обозначение	L, мм	Масса, кг
А14Б 581 002	470-1,55	0,40
-01	670-1,75	0,53

Изм.	Лист	№ докумен.	Подп.	Дата
Разраб.		Белявская		
Пров.		Крупник		
Нач. гр.		Крупник		
Гл. влец.				
Н. контр.		Лейтес		
Утв.		Сплвак		

А14Б 581 002

Шпилька

Лит.	Масса	Масштаб
И	см. табл.	—
Лист	Листов 1	

Круг 12 ГОСТ 2590-88 / Ст 3-II ГОСТ 535-88

САНТЕХНИИПРОЕКТ

Инв. № подл. | Подп. и дата | Взам. инв. № | Инв. № дубл. | Подп. и дата

Серия 5.900-7 Выпуск 4

Обозначение	Наименование	Кол. на изделии	Примечание
	Документация		
А14Б 581 010 СБ	Сборочный чертеж		
	Детали		
А14Б 581 001	Пластина	1	
А14Б 581.002	Шпилька	2	
-01	Шпилька	2	

Изм.	Лист	№ докум.	Подп.	Дата
Разраб.	Белевская		
Пров.	Крупник		
Рук. гр.	Крупник		
Н. контр.	Лейтес		
Утв.	Сливак		

А14Б 581.010

Опора

Лит.	Масса	Масштаб
И		

Лист	Листов
	1

САНТЕХНИИПРОЕКТ

Копировал: Формат А4

А14Б 581 010СБ

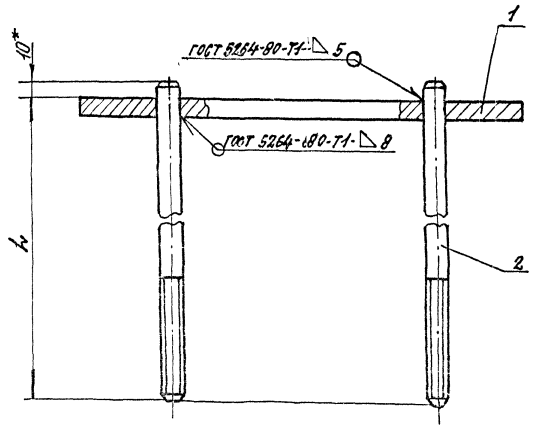

Обозначение	l, мм	Масса, кг
А14Б 581 010	460-1,55	2,73
-01	600-1,75	3,00

*Размер для справок.

А14Б 581.010 СБ

Опора

Лит.	Масса	Масштаб
И	См. табл.	—

Лист	Листов 1

САНТЕХНИИПРОЕКТ

Копировал 25206-05 Формат А4

Формат	Зона	Поз	Обозначение	Наименование	Кол на исполн А14Б 582 000- —	01	02	03	04	05	06	07	Примечание
				Документация									
А3			А14Б 582 000 СБ	Сборочный чертеж									
				Детали									
А3		1	А14Б 579 001 -24	Тяга	2	2	2	2					
			-25	Тяга					2	2			
			-26	Тяга							2	2	
А4		2	А14Б 579.002	Тяга	2	2	2	2					
			-01	Тяга					2	2			
			-02	Тяга							2	2	
А4		3	А14Б 579 003	Ушко	6	6	6	6					
			-01	Ушко					6	6			
			-02	Ушко							6	6	

Изм	Лист	№ докум	Подп	Дата	А14Б 582.000			
Разраб		Белявская			Опора подвесная	Лит	Лист	Листов
Пров		Крупник				И	1	3
Рук груп		Крупник				САНТЕХНИИПРОЕКТ		
Н контр		Лейтес						
Утв		Спивак						

Копировал Формат А4

Формат	Зона	Поз.	Обозначение	Наименование	Кол на исполн. А14Б 582 000- —	01	02	03	04	05	06	07	Примечание
А4		4	А14Б 579.004	Серьга	2	2	2	2	2	2			
			-01	Серьга							2	2	
А3		5	А14Б 582.001	Полухомут	2								
			-01	Полухомут		2							
			-02	Полухомут			2						
			-03	Полухомут				2					
			-04	Полухомут					2				
			-05	Полухомут						2			
			-06	Полухомут							2		
			-07	Полухомут								2	
А4		6	А14Б 582 002	Упор	2								
			-01	Упор		2							
			-02	Упор			2						
			-03	Упор				2					
			-04	Упор					2				
			-05	Упор						2			
			-06	Упор							2		
			-07	Упор								2	

Изм	Лист	№ докум	Подп	Дата	А14Б 582.000	Лист 2

Копировал Формат А4

Серия 5.900.-7 выпуск 4

Обозначение	Наименование	Кол. на исполн. А14Б 582.000 –									Примечание
		–	01	02	03	04	05	06	07		
	Стандартные изделия										
	Болты ГОСТ 7798-70										
М10-6g×40.36		6	6	6							
М10-6g×50.36					6						
М12-6g×60.36						6	6				
М16-6g×70.36								6	6		
	Гайки ГОСТ 5915-70										
М10-6Н.5		12	12	12	12						
М12-6Н.5						12	12				
М16-6Н.5								12	12		
М10-6Н.5		4	4	4	4						
М12-6Н.5						4	4				
М16-6Н.5								4	4		
	Шайбы ГОСТ 11371-78										
10.02		2	2	2	2						
12.02						2	2				
16.02								2	2		

Инв. № подл. | Подп. и дата | Взам. инв. № | Инв. № дубл. | Подп. и дата

Формат А4.

А14Б 582.000

Изм. | Лист | № докум. | Подп. | Дата

Копировал: Крапивина

Лист 3

А14Б 582.002

50 (√)

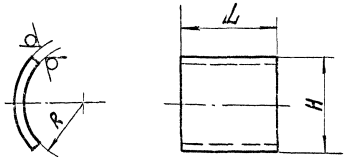

Обозначение	Размеры, мм L	H	R	Материал	Масса, кг
А14Б 582.002	30	30	30±0,228	Лист 4 ГОСТ 19903-74 Ст3 ГОСТ 14637-89	0,028
-01		35	39±0,371		0,047
-02	60	40	45±0,371	Лист 6 ГОСТ 19903-74 Ст.3 ГОСТ 14637-89	0,100
-03		45	54±0,371		0,120
-04	80	60	67±0,371		0,20
-05		70	80±0,371		0,26
-06	100	100	110±0,435	Лист 10 ГОСТ 19903-74 Ст.3 ГОСТ 14637-89	0,75
-07		115	137±0,55		0,80

Неуказанные предельные отклонения размеров h14.

Изм.	Лист	№ докум.	Подп.	Дата
Разраб.	Белявская			
Пров.	Крупник			
Нач. гр.	Крупник			
Н. контр.	Лейтес			
Утв.	Сливак			

А14Б 582.002

Упор

См. табл.

Лит.	Масса	Масштаб
И	См. табл.	—

Лист | Листов 1

САНТЕХНИИПРОЕКТ

25206-05 72 Копировал: Крапивина Формат: А4

А14Б 582.000СБ

Серия 5.900-7 выпуск 4

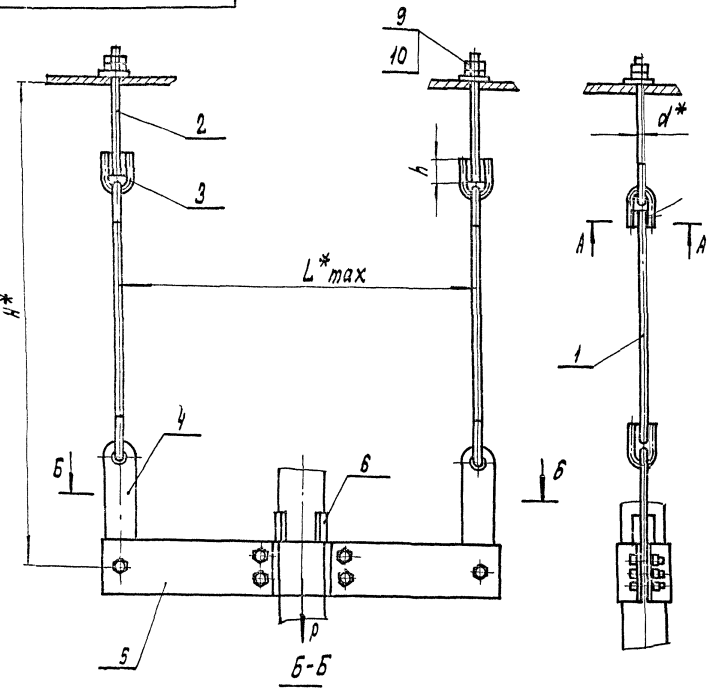

Обозначение	Условный проход Dy*, мм	Допускаемая нагрузка P, кгс	Размеры, мм							Масса, кгс
			L*	H*	h	h_1	h_2	L	d*	
А14Б 582.000	50	51	400	550	$25^{+0,52}$	15±1	6+1	10^{+1}	10	3,32
—01	65	75	440			17,5±1				4,80
—02	80	107	550			20±1	7+1			6,31
—03	100	157	560			22,5±1				8,71
—04	125	220	600	630	$34^{+0,62}$	30±1	9+1	12^{+1}	12	13,20
—05	150	325	630			35±1				13,10
—06	200	851	750	680	$43^{+0,62}$	50±1			16	24,54
—07	250	1153	860			57,5±1				30,60

1.* Размеры для справок.

2. Сварка ручная дуговая.

Изм.	Лист	№ докум.	Подп.	Дата
Разраб.		Белявская		
Пров.		Крупник		
Нач. гр.		Крупник		
Гл. спец.				
Н. контр.		Лентес		
Утв.		Спивак		

А14Б 582.000СБ

Опора подвесная

Лит.	Масса	Масштаб
И	См. табл.	—

Лист | Листов 1

САНТЕХНИИПРОЕКТ

Копировал: 25206-05 73 Формат А3

Инв. № подл. | Подп. и дата | Взам. инв. № | Инв. № дубл. | Подп. и дата

А146 582.001

Серия 5.900-7 выпуск 4

50

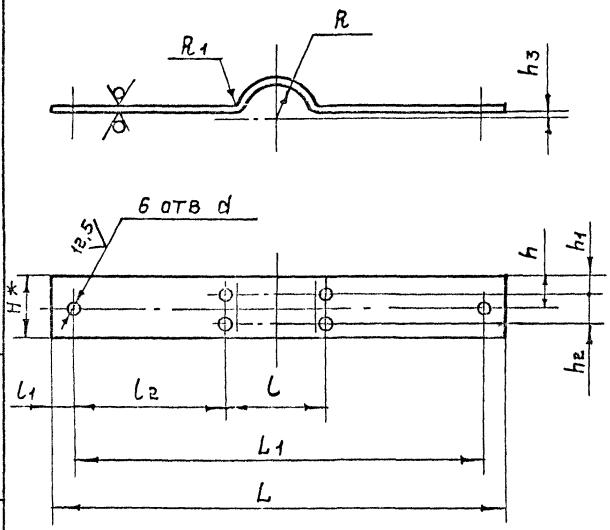

Обозначение	Размеры, мм.													Материал	Масса, кг.
	L	L1	l	l1	l2	H*	h	h1	h2	h3	R	R1	d		
А146 582.001	440	400	95		152,5	60	30	15	30		30	45		Лист 5 ГОСТ 19903-74 / Ст3 ГОСТ 14637-89	1,1
-11	480	440	116	20	162	70	35	17,5	35		39			Лист 6 ГОСТ 19903-74 / Ст3 ГОСТ 14637-89	1,6
-12	540	500	130		185						45	66	12		2,4
-13	600	540	156	30	192	90	45	22,5	45	4	54	18		Лист 8 ГОСТ 19903-74 / Ст3 ГОСТ 14637-89	3,6
-14	640	600	190								67			Лист 10 ГОСТ 19903-74 / Ст3 ГОСТ 14637-89	5,4
-15	670	630	220	20	205	100	50	25	50		80	110	14		5,3
-06	800	750	296	25	227	120	60	30	60		110	12		Лист 12 ГОСТ 19903-74 / Ст3 ГОСТ 14637-89	9,9
-07	920	860	366	30	247	160	80	40	80	6	137	16	16	Лист 16 ГОСТ 19903-74 / Ст3 ГОСТ 14637-89	13

1.* Размер для справок.

2. H14; h14; $\pm \frac{t_2}{2}$

Изм.	Лист	№ докум.	Подп.	Дата
Разраб.		Белявская		
Пров.		Крупник		
Нач. гр.		Крупник		
Гл. спец.				
Н. контр.		Леитес		
Утв.		Спивак		

А 14Б 582.001

Полухомут

Лит.	Масса	Масштаб
И	См. табл.	—

Лист | Листов 1

См. табл.

Сантехниипроект

Копировал 25206-05 74 Формат А3

Инв. № подл. | Подп. и дата | Взам. инв. № | Инв. № дубл. | Подп. и дата

Формат	Зона	Поз	Обозначение	Наименование	Кол на испол А14Б 583 000 — —	01	02	03	04	05	06	07	Примечание
				Документация									
А3			А14Б 583 000СБ	Сборочный чертеж									
				Детали									
А3		1	А14Б 579 001 —27	Тяга	2	2	2	2					
			—28	Тяга					2	2			
			—29	Тяга							2		
			—30	Тяга								2	
А4		2	А14Б 579 002	Тяга	2	2	2	2					
			—01	Тяга					2	2			
			—03	Тяга							2	2	
		3	—04	Тяга	2	2	2	2					
			—05	Тяга					2	2			

Изм	Лист	№ докум	Подп	Дата	А14Б 583.000			
Разраб		Белявская			Опора подвесная	Лит	Лист	Листов
Пров		Крупник				И	1	3
Рук гр		Крупник				САНТЕХНИИПРОЕКТ		
Н контр		Лейтес						
Утв		Спивак						

Копировал Формат А4

Формат	Зона	Поз	Обозначение	Наименование	Кол на испол А14Б 583 000 — —	01	02	03	04	05	06	07	Примечание
А4		3	А14Б 579 002 — 06	Тяга							2	2	
А4		4	А14Б 579 003	Ушко	8	8	8	8					
			— 01	Ушко					8	8			
			— 02	Ушко							8	8	
А4		5	А14Б 579 004	Серьга	2	2	2	2	2	2			
			— 01	Серьга							2	2	
А4		6	А14Б 580 001	Проушина	2	2	2	2	2	2			
			— 01	Проушина							2	2	
А4		7	А14Б 582 001	Полухомут	2								
			— 01	Полухомут		2							
			— 02	Полухомут			2						
			— 03	Полухомут				2					
			— 04	Полухомут					2				
			— 05	Полухомут						2			
			— 06	Полухомут							2		
			— 07	Полухомут								2	
А4		8	А14Б 582 002	Упор	2								
			—01	Упор		2							
			— 02	Упор			2						

Серия 5.900. -7 выпуск 4

Инв № подл	Подпись и дата	Взам инв №	Инв № дубл	Подпись и дата

Формат	Зона	Поз.	Обозначение	Наименование	Кол. на исполн. А14Б 583.000-										Примечание
					-	01	02	03	04	05	06	07			
А4		8	А14Б 582 002-03	Упор				2							
			-04	Упор					2						
			-05	Упор						2					
			-06	Упор							2				
			-07	Упор								2			
				Стандартные изделия											
				Болты ГОСТ 7798-70											
		9		М10-6g×40.36	6	6	6								
				М10-6g×50.36				6							
				М12-6g×60.36					6	6					
				М16-6g×70.36							6	6			
				Гайки ГОСТ 5915-70											
		10		М10-6Н.5	12	12	12	12							
				М12-6Н.5					12	12					
				М16-6Н.5							12	12			
		11		Муфта М10 ГОСТ 16127-78	2	2	2	2							
				Муфта М12 ГОСТ 16127-78					2	2					
				Муфта М16 ГОСТ 16127-78							2	2			

Изм	Лист	№ докум	Подп	Дата

А14Б 583.000

Лист 3

Копировал

Формат А4

А14Б 580.001

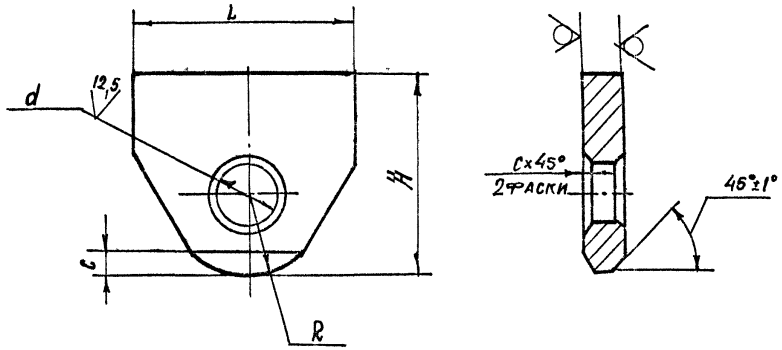

Обозначение	Размеры, мм					Материал	Масса, кг
	H	L	R	d	C		
А14Б 580 001	45	50	18	$14^{+0,43}$	2	Лист 8 ГОСТ 19903-74 / Ст 3 ГОСТ 14637-89	0,1
-01	65	70	25	$18^{+0,43}$	3	Лист 12 ГОСТ 19903-74 / Ст.3 ГОСТ 14637-89	0,3

Неуказанные предельные отклонения размеров: $h14$; $\pm\frac{t_2}{2}$

Изм	Лист	№ докум	Подп	Дата
Разраб		Белявская		
Пров		Крупник		
Нач гр.		Крупник		
Гл спец.				
Н. контр.		Лейтес		
Утв.		Спивак		

А14-Б 580.001

Проушина

Лит	Масса	Масштаб
И	см. табл.	—

Лист | Листов 1

См таблицу

САНТЕХНИИПРОЕКТ

Инв № подл | Подпись и дата | Взам. инв № | Инв № дубл. | Подпись и дата

Копировал 25.12.06-05 76 Формат А4

А146583.000СБ

Серия 5.900.-7 выпуск 4

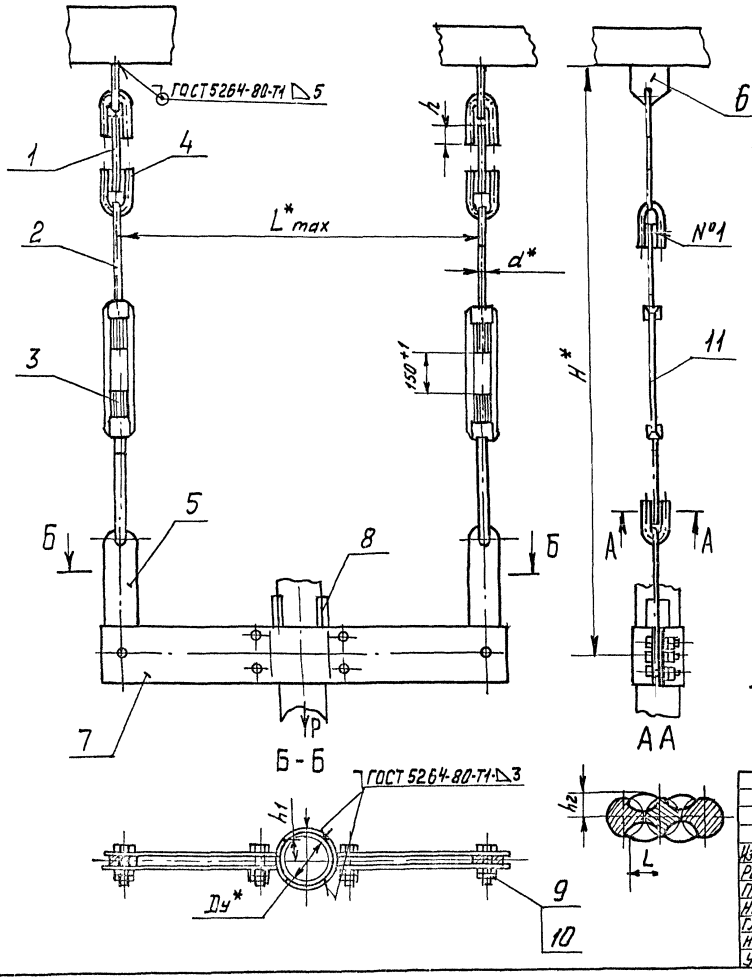

Обозначение	Условный проход $Ду^*$, мм	Допускаемая нагрузка P, кгс	Размеры, мм							Масса, кг.
			L^{**}_{max}	H^*	h	h_1	h_2	L	d^*	
А146583.000	50	51	4400	650	$26^{+0,62}$	15±1	6+1	10+1	10	4,10
-01	65	75	4440			17,5±1				5,15
-02	60	107	5550			20±1				6,90
-03	100	157	5260			22,5±1				9,30
-04	125	220	6200	670	$34^{+0,62}$	30±1	7+1		12	13,80
-05	150	325	6330			35±1				13,70
-06	200	857	7550	890	$43^{+0,62}$	50±1	9+1	12+1	16	24,42
-07	250	1153	8260	910		57,5±1				30,5

1.* Размеры для справок.

2. Швы №1 - сварка ручная дуговая.

Изм	Лист	N докум.	Подп.	Дата
Разраб		Белявская		
Пров.		Крупник		
Нач.гр.		Крупник		
Гл спец				
Н.контр		Лейтес		
Утв.		Спивак		

А146583.000СБ

Опора подвесная

Лист	Масса	Масшт.
И	См. табл.	—

Лист | Листов 1

САНТЕХНИИПРОЕКТ

Инв N подл. | Подп и дата | Взам инв N | Инв N дубл. | Подп и дата

Инв. № подл.	Подп. и дата	Взам. инв. №	Инв. № дубл.	Подп. и дата

Формат	Зона	Поз.	Обозначение	Наименование	Кол. на исполн. А14Б584 000- —	01	02	03	04	05	06	07	Примечание
				Документация									
А3			А14Б584.000 СБ	Сборочный чертеж									
				Сборочные единицы									
А4		1	А14Б581.010	Опора	2	2	2	2	2	2	2	2	
				Детали									
А3	2		А14Б579.001 - 31	Тяга	2	2	2	2					
			- 32	Тяга					2	2			
			- 33	Тяга							2	2	
А4	3		А14Б579.002	Тяга	2	2	2	2					
			- 01	Тяга					2	2			

Изм.	Лист	№ докум.	Подп.	Дата	А14Б584.000			
Разраб.	Белявская				Опора подвесная	Лит.	Лист 1	Листов 4
Пров.	Крупник							
Рук. группы	Крупник					САНТЕХНИИПРОЕКТ		
Н. контр.	Лейтес							
Утв.	Спивак							

Копировал Формат А4

Инв. № подл.	Подп. и дата	Взам. инв. №	Инв. № дубл.	Подп. и дата

Формат	Зона	Поз.	Обозначение	Наименование	Кол. на исполн. А14Б584 000- —	01	02	03	04	05	06	07	Примечание
А4	3		А14Б579.002 - 03	Тяга							2	2	
	4		- 04	Тяга	2	2	2	2					
			- 05	Тяга					2	2			
			- 06	Тяга							2	2	
А4	5		А14Б579.003	Ушко	8	8	8	8					
			- 01	Ушко					8	8			
			- 02	Ушко							8	8	
А4	6		А14Б579.004	Серьга	2	2	2	2	2	2			
			- 01	Серьга							2	2	
А4	7		А14Б580 001	Проушина	2	2	2	2	2	2			
			- 01	Проушина							2	2	
А4	8		А14Б581.001	Пластина	2	2	2	2	2	2	2	2	
А4	9		А14Б582.001	Полухомут	2								
			- 01	Полухомут		2							
			- 02	Полухомут			2						
			- 03	Полухомут				2					
			- 04	Полухомут					2				
			- 05	Полухомут						2			
			- 06	Полухомут							2		

Изм.	Лист	№ докум.	Подп.	Дата	А14Б584.000	Лист 2

Копировал Формат А4

25206-05 78

Формат	Зона	Поз	Обозначение	Наименование	Кол на исполн А14Б 584.000- –	01	02	03	04	05	06	07	Примечание
А4		9	А14Б 582. 001-07	Полухомут								2	
А4		10	А14Б 582. 002	Упор	2								
			– 01	Упор		2							
			– 02	Упор			2						
			– 03	Упор				2					
			– 04	Упор					2				
			– 05	Упор						2			
			– 06	Упор							2		
			– 07	Упор								2	
				Стандартные изделия									
				Болты ГОСТ 7798-70									
		11		М10-6g х 40.36	6	6	6						
				М10-6g х 50.36				6					
				М12-6g х 60.36					6	6			
				М16-6g х 70.36							6	6	

Формат	Зона	Поз.	Обозначение	Наименование	Кол. на исполн А14Б 584.000 –	01	02	03	04	05	06	07	Примечание
				Гайки ГОСТ 5915-70									
		12		М10 - 6Н.5	12	12	12	12					
				М12 - 6Н.5					12	12			
				М16 - 6Н.5							12	12	
		13		М12 - 6Н. 5	8	8	8	8	8	8	8	8	
				Муфты ГОСТ 16127-78									
		14		М10	2	2	2	2					
				М12					2	2			
				М16							2	2	

А146 584.000 СБ

Серия 5.900.-7 Выпуск 4

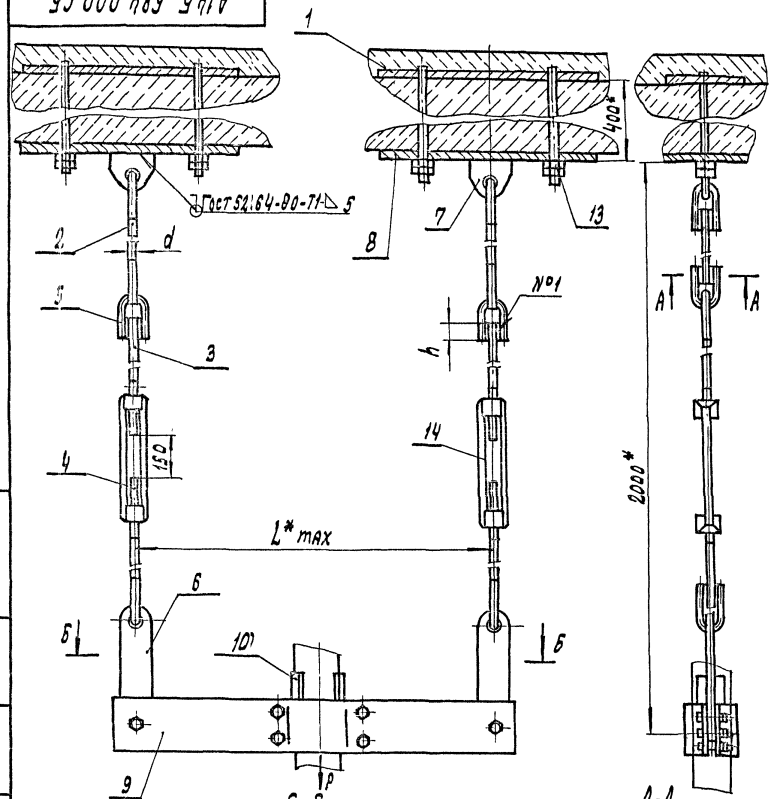

Обозначение	Условный проход Dy*, мм	Допускаемая нагрузка P, кгс	Размеры, мм						Масса, кг
			L*max	h	h1	h2	L	d*	
А146584.000	50	51	400	$26^{+0,52}$	15±1	6±1	10^{+1}	10	14,34
—01	65	75	440		17,5±1				15,42
—02	80	107	550		20±1				17,14
—03	100	157	560		22,5±1				19,60
—04	125	220	600	$34^{+0,62}$	30±1	7±1		12	24,40
—05	150	325	630		35±1				24,30
—06	200	857	750	$43^{+0,62}$	50±1	9±1	12^{+1}	16	38,90
—07	250	1153	860		57,5±1				44,90

1.* Размеры для справок.

2. Швы №1 - сварка ручная дуговая.

Изм.	Лист	№ докум.	Подп.	Дата
Разраб.		Берлявский		
Пров.		Крупник		
Нач. гр.		Крупник		
Гл.спец.				
Н. контр.		Лейтес		
Утв.		Сливак		

А 14 Б 584. 000 СБ

Опора подвесная

Лит.	Масса	Масштаб
И	См. табл.	—

Лист | Листов 1

САНТЕХНИИПРОЕКТ

Копировал: 25206-05 80 Формат А3

Инв. № подл. | Подп. и дата | Взам. инв. № | Инв. № дубл. | Подп. и дата

Формат	Зона	Поз.	Обозначение	Наименование	Кол. на исполн. А14Б585.000-					Примечание
					–	01	02	03	04	
				Документация						
А3			А14Б585.000 СБ	Сборочный чертеж						
				Сборочные единицы						
А4	1		А14Б585.010	Балка	1					
			-01	Балка		1				
			-02	Балка			1			
			-03	Балка				1		
			-04	Балка					1	
				Детали						
А3	2		А14Б579.001-34	Тяга	2					

Изм.	Лист	№ докум.	Подп.	Дата	А14Б585.000		
Разраб.		Белявская			Опора подвесная двухрядная	Лит.	Лист 1	Листов 2
Пров.		Крупник				И		
Рук. груп.		Крупник						
Н. контр.		Лейтес						
Утв.		Спивак						

Копировал Формат А4

Формат	Зона	Поз.	Обозначение	Наименование	Кол. на исполн. А14Б585.000-					Примечание
					–	01	02	03	04	
А3	2		А14Б579.001-35	Тяга		2	2			
			-36	Тяга				2	2	
А4	3		А14Б579.002	Тяга	2					
			-03	Тяга		2	2	2	2	
	4		-07	Тяга	2					
			-08	Тяга		2				
			-09	Тяга			2			
			-10	Тяга				2		
			-11	Тяга					2	
А4	5		А14Б579.003-01	Ушко	8					
			-02	Ушко		8	8	8	8	
				Стандартные изделия						
				Гайки ГОСТ 5915-70						
	6			М12-6Н.5	8					
				М16-6Н.5		8	8	8	8	

Изм.	Лист	№ докум.	Подп.	Дата	А14Б585.000	Лист 2

Копировал Формат А4

25206-05 81

А1Н5 585.000 СБ

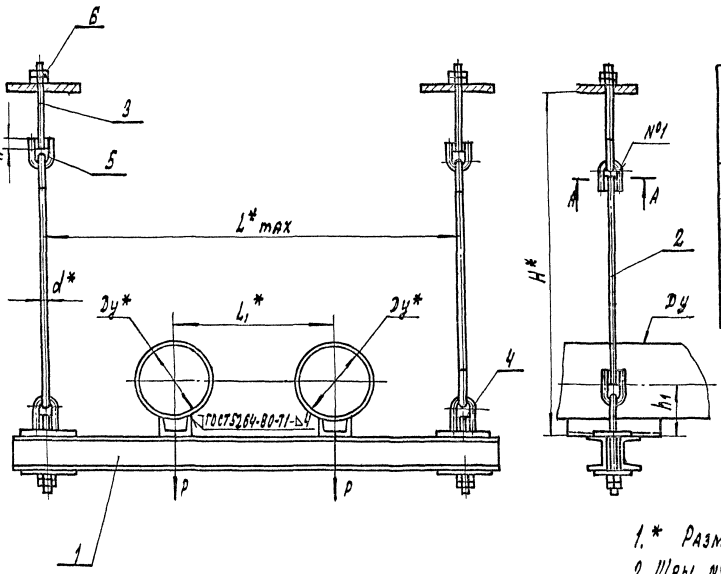

Обозначение	Условный проход Dу*, мм	Допускаемая нагрузка, Р кгс	Размеры, мм								Масса кг
			H*	L max*	L1*	h	h1	h2	L	d*	
А1Н5 585. 000	100	118	550	650	250	37 +0,62	77,1	0 +1	10 +1	12	11,3
— 01	125	175	560	780	280	43 +0,62	98,1	0 +1	12 +1	16	14,5
— 02	150	266		850	300						17,9
— 03	200	590	570	1000	350		98,1				29,2
— 04	250	840		1100	400						31,5

1.* Размеры для справок.

2. Швы №1 - сварка ручная дуговая

А-А

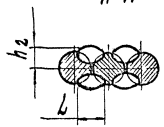

Изм.	Лист	№ докум.	Подп.	Дата
Разраб.		Белявская		
Пров.		Клунник		
Нач. гр.		Клунник		
Гл. спец.				
Н. контр.		Лейтес		
Утв.		Сливак		

А1Н5. 585. 000 СБ

Опора подвесная двухрядная

Лит.	Масса	Масштаб
И	см. табл.	—
Лист	Листов 1	

САНТЕХНИИПРОЕКТ

Инв. № подл. | Подп. и дата | Взам. инв. № | Инв. № дубл. | Подп. и дата

Серия 5.900-7 выпуск 4

Серия 5.900. -7 Выпуск 4

Обозначение	Наименование	Кол на исполн А14Б 585.010-									Примечание
		—	01	02	03	04					
	Документация										
А14Б 585.010 СБ	Сборочный чертеж										
	Детали										
А14Б 585.001	Поперечина	2	2								
-01	Поперечина			2							
-02	Поперечина				2						
-03	Поперечина					2					
-04	Поперечина	2									
-05	Поперечина		2								
-06	Поперечина			2							
-07	Поперечина				2						
-08	Поперечина					2					
А14Б 585.002	Накладка	4	4								
-01	Накладка			4							
-02	Накладка				4	4					

Изм.	Лист	№ докум.	Подп.	Дата
Разраб.	Белявская			
Пров.	Крупник			
Рук. гр.	Крупник			
Н. контр.	Лейтес			
Утв.	Спивак			

А14Б 585.010

Балка

Лит	Лист	Листов
И		1

САНТЕХНИИПРОЕКТ

Копировал: Формат А4

Инв. № подл. | Подп. и дата | Взам. инв. № | Инв. № дубл. | Подп. и дата

А14Б 585.010 СБ

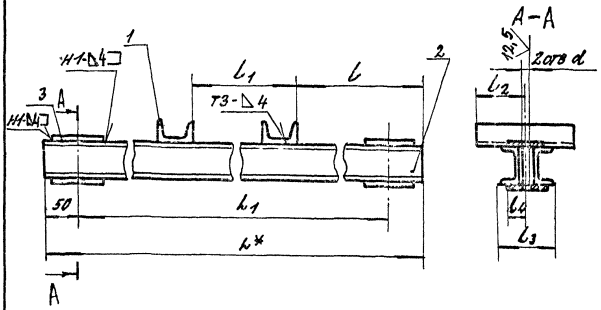

Обозначение	Размеры, мм								Масса, кг
	l^*	l_1	l	l_1	l_2	l_3	l_4	d	
А14Б 585 010	750	650	225	250	225	84	42,5	14	9,6
-01	880	780	275	280	275			18	10,7
-02	950	850	293	300	292,5	92	47,5		14,0
-03	1100	1000	325	350	325	122	60		25,2
-04	1200	1100	360	400	350				27,4

1.* Размеры для справок.

2. Н14, $\frac{t2}{2}$

3. Сварные швы по ГОСТ 5264-80.

Изм.	Лист	№ докум.	Подп.	Дата
Разраб.	Белявская			
Пров.	Крупник			
Нач. гр.	Крупник			
Гл. спец.				
Н. контр.	Лейтес			
Утв.	Спивак			

А14Б 585.010 СБ

Балка

Лит	Масса	Масштаб
И	См. табл.	—

Лист | Листов 1

САНТЕХНИИПРОЕКТ

Копировал: 25206-05 83 Формат А4

Инв № подл	Подп и дата	Взам инв №	Инв № дубл	Подп и дата

Серия 5.900 -7 выпуск 4

Формат	Зона	Поз.	Обозначение	Наименование	Кол на исполн А14Б586 000-				
					-	01	02	03	04
				Документация					
А3			А14Б 586 000 СБ	Сборочный чертеж	X	X	X	X	X
				Сборочные единицы					
А4		1	А14Б 585.010	Балка	1				
			-01	Балка		1			
			-02	Балка			1		
			-03	Балка				1	
			-04	Балка					1
				Детали					
А3		2	А14Б 579.001 -37	Тяга	2				
			-38	Тяга		2	2		
			-39	Тяга				2	2
А4		3	А14Б 579.002 -01	Тяга	2				

Изм	Лист	№ докум	Подп	Дата
Разраб	Белявская			
Пров.	Крупник			
Рук.груп	Крупник			
Н контр	Лейтес			
Утв	Спивак			

А14Б 586.000

Опора подвесная двухрядная

Лит.	Лист	Листов
И	1	2

САНТЕХНИИПРОЕКТ

Копиров Формат А4

Инв № подл	Подп. и дата	Взам. инв №	Инв № дубл.	Подп и дата

Формат	Зона	Поз.	Обозначение	Наименование	Кол. на исполн. А14Б586.000-					Примечание
					-	01	02	03	04	
А4		3	А14Б 579.002 -03	Тяга		2	2	2	2	
		4	-07	Тяга	2					
			-08	Тяга		2				
			-09	Тяга			2			
			-10	Тяга				2		
			-11	Тяга					2	
		5	-05	Тяга	2					
			-06	Тяга		2	2	2	2	
А4		6	А14Б 579 003 -01	Ушко	10					
			-02	Ушко		10	10	10	10	
А4		7	А14Б 580 001	Проушина	2					
			-01	Проушина		2	2	2	2	
				Стандартные изделия						
				Гайки ГОСТ 5915-70						
		8		М12 - 6Н.5	4					
				М16 - 6Н.5		4	4	4	4	
		9		Муфта М12 ГОСТ 16127-78	2					
				Муфта М16 ГОСТ 16127-78		2	2	2	2	

Изм	Лист	№ докум	Подп.	Дата

А14Б 586.000

Лист 2

Копировал Формат А4

25206-05 84

А14Б 586.000СБ

Серия 5.900-7 Выпуск 1

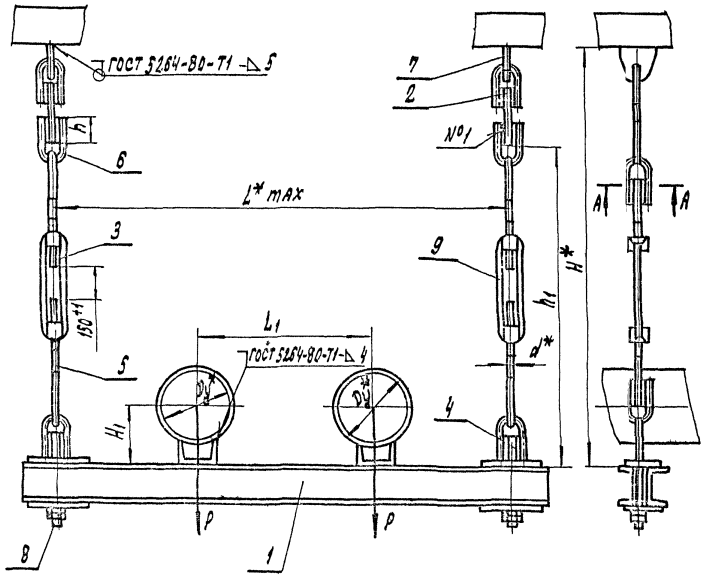

Обозначение	Условный проход Dy*, мм	Допускаемая нагрузка P, кгс	Размеры, мм									Масса, кг
			L^*_{max}	L_1^*	H^*	H_1	h	h_1	h_2	L	d^*	
А14Б 586.000	100	118	650	250	600	86±1	34+0,62	425±1	7+1	10+1	12	12,4
—01	125	175	780	280	750	102±1	43+0,62	537±1	10+1	12+1	16	17,5
—02	150	266	850	300		125±1						20,8
—03	200	590	1000	350	760	172±1						32,1
—04	250	840	1100	400		174±1						34,5

1.* Размеры для справок.

2. Швы №1 - сварка ручная дуговая.

А-А

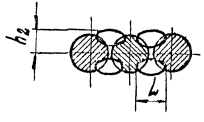

Изм.	Лист	№ докум.	Подп.	Дата
Разраб.		Белявская		
Пров.		Крупник		
Нач. гр.		Крупник		
Гл. спец.				
Н. контр.		Лейтес		
Утв.		Спивак		

А14Б 586.000 СБ

Опора подвесная двухрядная

Лит.	Масса	Масштаб
И	см. табл.	—

Лист и | Листов 1

САНГЕХНИИПРОЕКТ

Инв. № подл. | Подп. и дата | Взам. инв. № | Инв. № дубл. | Подп. и дата

Копировал: 25206-05 85 Формат А3

Формат	Зона	Поз.	Обозначение	Наименование	Кол. на исполн. А14Б 587.000-			Примечание
					-	01	02	
				Документация				
А3			А14Б 587.000 СБ	Сборочный чертеж				
				Сборочные единицы				
А4		1	А14Б 581 010	Опора	2	2	2	
А4		2	А14Б 585.010	Балка	1			
			-01	Балка		1		
			-02	Балка			1	
				Детали				
А3		3	А14Б 579.001-37	Тяга	2			
			-38	Тяга		2	2	
А4		4	А14Б 579.002-01	Тяга	2			
			-03	Тяга		2	2	
		5	-07	Тяга	2			

Изм.	Лист	№ докум.	Подп.	Дата	А14Б 587.000			
Разраб.		Белявская			Опора подвесная двухрядная	Лит.	Лист 1	Листов 2
Пров.		Крупник						
Рук. гр.		Крупник				Сантехнипроект		
Н. контр.		Лейтес						
Утв.		Сплавак						

Копировал

Формат А4

Формат	Зона	Поз.	Обозначение	Наименование	Кол. на исполн. А14Б 587.000-			Примечание
					-	01	02	
А4		5	А14Б 579 002-08	Тяга		2		
			-09	Тяга			2	
		6	-05	Тяга	2			
			-06	Тяга		2	2	
А4		7	А14Б 579 003-01	Ушко	10			
			-02	Ушко		10	10	
А4		8	А14Б 580 001	Проушина	2			
			-01	Проушина		2	2	
А4		9	А14Б 581 001	Пластина	2	2	2	
				Стандартные изделия				
				Гайки ГОСТ 5915-70				
		10		М12-6Н 5	4			
				М16-6Н 5		4	4	
		11		М12-6Н 5	8	8	8	
				Муфты ГОСТ 16127-78				
		12		М12	2			
				М16		2	2	

25206-05 98

Изм.	Лист	№ докум.	Подп.	Дата	А14Б 587.000-	Лист 2

Копировал

Формат А4

А14Б 587.000 СБ

Серия 5.900-7 Выпуск 4

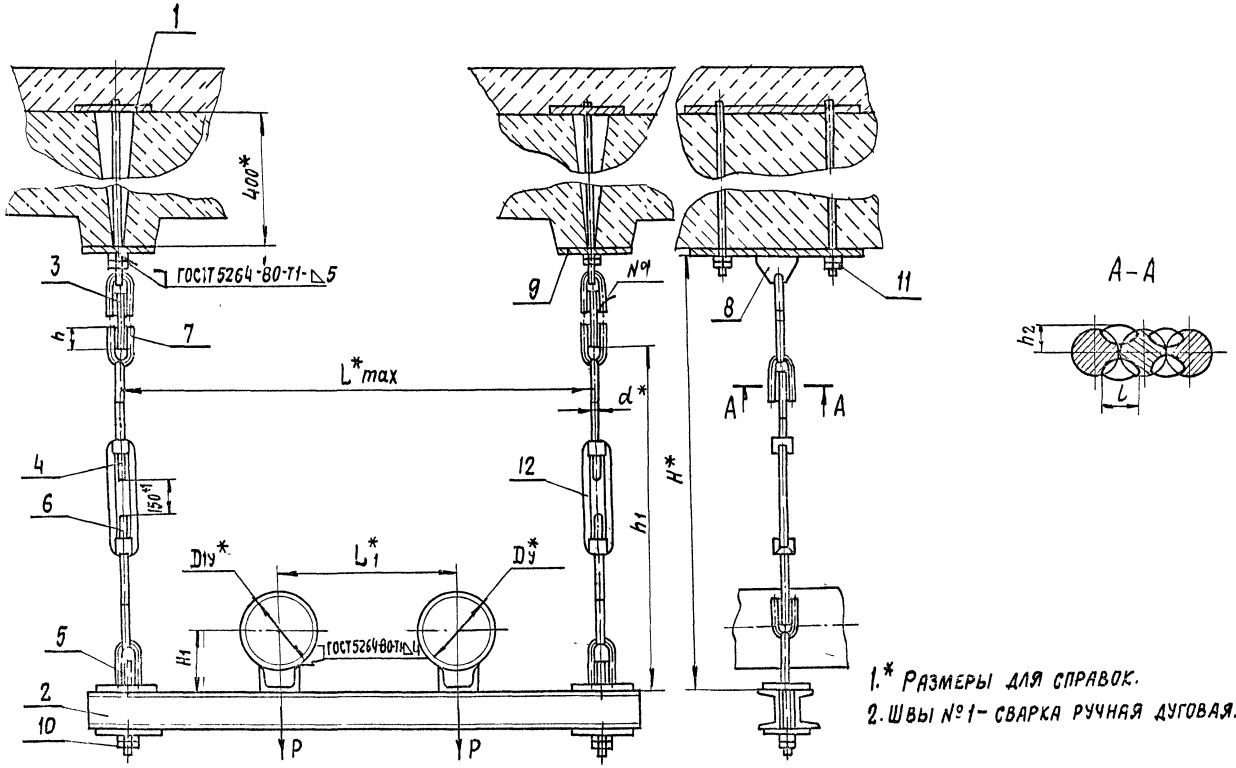

1.* Размеры для справок.

2. Швы №1 – сварка ручная дуговая.

Обозначение	Условный проход Dy*, мм	Допускаемая нагрузка P, кгс	Размеры, мм									Масса, кг
			Lmax*	L1*	H*	H1	h	h1	h2	L	d*	
А14Б587.000	100	118	650	250	600	66±1	34+0,62	426±1	7+1	10+1	12	15,3
-01	125	175	780	280	750	102±1	43+0,67	537±1	10+1	12+1	16	20,5
-02	150	266	850	300		126±1						23,9

Изм	Лист	№ докум	Подп.	Дата
Разраб		Белявская		
Пров.		Крупник		
Нач. гр.		Крупник		
Гл спец.				
Н контр		Лентес		
Утв		Спивак		

А14Б 587.000 СБ

Опора подвесная двухрядная

Лит.	Масса	Масштаб
И	См. табл.	—
Лист	Листов 1	

САНТЕХНИИПРОЕКТ

Инв. № подл | Подп. и дата | Взам. инв. № | Инв. № дубл. | Подп. и дата

КОПИРОВАЛ 25206-05 87 ФОРМАТ А3

Формат	Зона	Поз.	Обозначение	Наименование	Кол. на исполн. А14Б 588 000 —	01	02	03	04	05	06	07	08	Примечание
				Документация										
А3			А14Б 588.000 СБ	Сборочный чертеж										
				Сборочные единицы										
А4		1	А14Б 581.010 –01	Опора	2	2	2	2	2	2	2	2		
А4		2	А14Б 588.010	Балка	1									
			–01	Балка		1								
			–02	Балка			1							
			–03	Балка				1						
			–04	Балка					1					
			–05	Балка						1				
			–06	Балка							1			
			–07	Балка								1		

Изм.	Лист	№ докум.	Подп.	Дата	А14Б 588.000			
Разраб.		Беляевская			Траверса для крепления трубопроводов трехрядная	Лит.	Лист 1	Листов 2
Пров.		Крупник				И		
Рук. гр.		Крупник				Сантехниипроект		
Н. контр.		Лейтес						
Утв.		Сливак						

Копировал

Формат А4

Формат	Зона	Поз.	Обозначение	Наименование	Кол. на исполн. А14Б 588 000 —	01	02	03	04	05	06	07	Примечание
				Детали									
А4		3	А14Б 566.002.–03	Подушка	3	2	2						
			–04	Подушка				3	2				
			–05	Подушка						2	2	3	
		4	–04	Подушка		1				1			
			–05	Подушка			1		1				
			–03	Подушка							1		
		5	А14Б 581.001	Пластина	2	2	2	2	2	2	2		
				Стандартные изделия									
		Б		Гайка М12-6Н.5 ГОСТ 5915-70	4	4	4	4	4	4	4		

Изм.	Лист	№ докум.	Подп.	Дата	А14Б 588.000	Лист 2

Копировал

Формат А4

25206-05 88

А14Б 588.000СБ

Серия 5.900.-7 выпуск 4

Рис.1

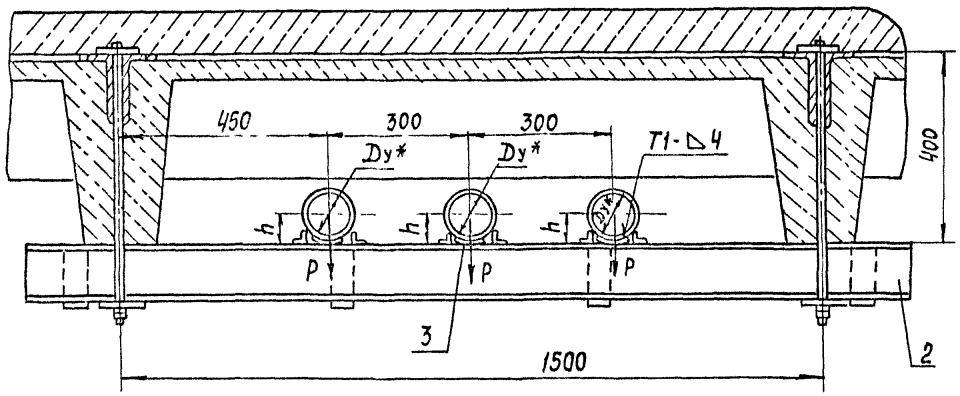

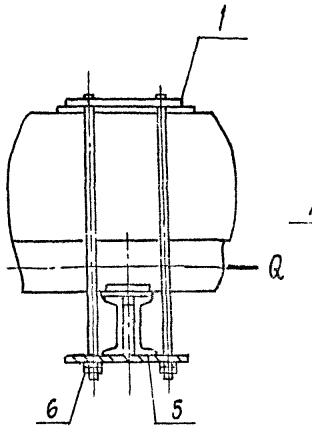

Рис 2

Остальное - см. рис 1

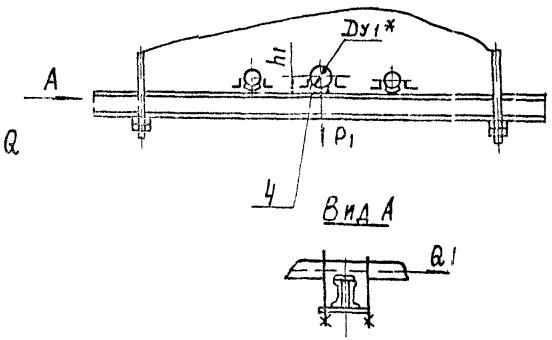

Обозначение	Рис.	Условный проход, мм		Допускаемые нагрузки, кгс				Размеры, мм		Масса, кг
				вертик.		горизонт.				
		Ду*	Ду1*	P	P1	Q	Q1	h	h1	
А14Б 588 000	1	100	—	120	—	36	—	57	—	57,70
-01	2		125		175		52		70	57,90
-02			150		266		80		83	57,92
-03	1	125	—	175	—	52	—	70	—	58,45
-04	2		150		266		80		83	58,44
-05		150	125	266	120	80	36	83	57	59,00
-06			100		175		52		70	58,80
-07	1		—		—		—		—	58,40

1 Размеры для справок

2 Сварные швы по ГОСТ 11534-75

Изм.	Лист	№ докум.	Подп.	Дата
Разраб.		Белявская		
Пров.		Крупник		
Нач. гр.		Крупник		
Н. контр.		Лейтес		
Утв.		Спивак		

А14Б 588.000СБ

Траверса для крепления трубопроводов трехрядная

Лит.	Масса	Масштаб
И	См. табл.	—
Лист	Листов 1	

Сантехниипроект

Копировал 25206-05 89 Формат А3

Инв. № подл. | Подп. и дата | Взам. инв. № | Инв. № дубл. | Подп. и дата

Серия 5.900-7 ВЫПУСК 4

Инв. № подл.	Подп. и дата	Взам. инв. №	Инв. № дубл.	Подп. и дата

Обозначение		Наименование	Кол. на испол. А14Б 588.010-							Примечание
			—	01	02	03	04	05	06	07	
		Документация									
		А14Б 588.010 СБ	Сборочный чертеж								
		Детали									
А3	1	А14Б 567.001-23	Поперечина	6	6	6	6	6	6	6	
А3	2	А14Б 585.001-09	Поперечина	2	2	2	2	2	2	2	
А4	3	А14Б 585.002-03	Накладка	4	4	4	4	4	4	4	

Формат А4

Изм.	Лист	№ докум.	Подп.	Дата
Разраб.		Белявская		
Пров.		Крупник		
Рук. гр.		Крупник		
Н. контр.		Лейтес		
Утв.		Спивак		

А14Б 588.010

Лит.	Лист	Листов
И		1

Балка

САНТЕХНИИПРОЕКТ

Копировал:

А14Б 588.010СБ

Рис. 1

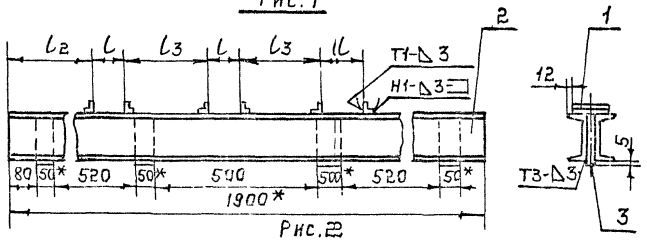

Рис. 2

Остальное — см. рис. 1

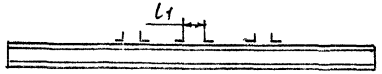

Обозначение	Рис.	Размеры, мм.			
		l	l1	l2	l3
А14Б588.010	1	90	—	605	210
-01	2		105		202,5
-02			115		197,5
-03	1	105	—	597,5	195
-04	2		115		190
-05		115	90	592,5	197,5
-06			105		190
-07	1		—		185

1.* Размеры для справок

2. $\pm \frac{t_2}{2}$

3. Сварные швы по ГОСТ 5264-80.

Изм.	Лист	№ докум.	Подп.	Дата
Разраб.		Белявская		
Пров.		Крупник		
Нач. гр.		Крупник		
Н. контр.		Лейтес		
Утв.		Спивак		

А14Б 588.010СБ

Балка

Лит.	Масса	Масштаб
И	47,4	1:10

Лист 1 Листов 1

САНТЕХНИИПРОЕКТ

Копировал: 25206-05 90 Формат А4

Формат	Зона	Поз.	Обозначение	Наименование	Кол. на исполн. А14Б 589 000- —	01	02	03	04	05	Примечание
				Документация							
А3			А14Б 589.000 СБ	Сборочный чертеж							
				Сборочные единицы							
А4		1	А14Б 581.010 -01	Опора	2	2	2	2	2	2	
А4		2	А14Б 589.010	Балка	1						
			-01	Балка		1					
			-02	Балка			1				
			-03	Балка				1			
			-04	Балка					1		
			-05	Балка						1	

Изм.	Лист	№ докум.	Подп.	Дата	А14Б 589.000			
Разраб.	Белявская				Траверса для крепления трубопроводов четырехрядная	Лит.	Лист	Листов
Пров.	Крупник					М	1	2
Рук. гр.	Крупник					Гипростанкопроект		
Н. контр.	Лентес							
Утв.	Сиваак							

Копировал Формат А4

Формат	Зона	Поз.	Обозначение	Наименование	Кол. на исполн. А14Б 589.000- —	01	02	03	04	05	Примечание
				Детали							
А4		3	А14Б 586.002-03	Подушка	4	2	2			4	
			-04	Подушка				4	2		
		4	-04	Подушка		2					
			-05	Подушка			2		2		
А4		5	А14Б 581.001	Пластина	2	2	2	2	2	2	
				Стандартные изделия							
		6		Гайка М12-6Н.5 ГОСТ 5915-70	4	4	4	4	4	4	

Изм.	Лист	№ докум.	Подп.	Дата	А14Б 589.000	Лист 2

Копировал Формат А4

А146 589.00026

Серия 5.900.-7- Выпуск 4

Инв.№подл. | Подп. и дата | Взам.инв.№ | Инв.№дубл. | Подп. и дата

Рис.1

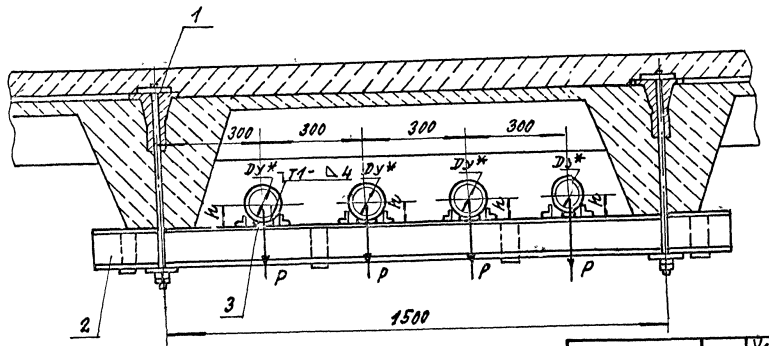

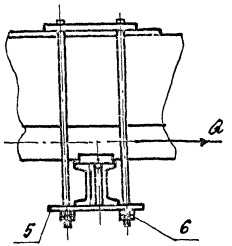

Рис.2

Остальное - см. рис 1

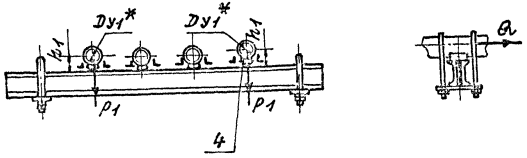

Обозначение	Рис.	Условный проход, мм		Допускаемые нагрузки, кгс				Размеры, мм		Масса, кг
				вертик.		горизонт				
		Ду*	Ду1*	P	P1	Q	Q1	h	h1	
9146 589.000	1	100	—	120	—	36	—	57	—	59,20
-01	2		125		175		52		70	59,72
-02			150		266		80		83	59,68
-03	1	125	—	175	—	52	—	70	—	60,23
-04	2		150		266		80		83	60,20
-05	1	100	—	266	—	80	—	83	—	59,20

1. Размеры для справок.
2. Сварные швы по ГОСТ 11534-75.

Изм.	Лист	№ докум.	Подп.	Дата
Разраб.	Белавская			
Пров.	Крупник			
Нач.гр.	Крупник			
Н.контр.	Лейтес			
Утв.	Спивак			

А146 589.000 СБ

Траверса для крепления трубопроводов четырехрядная

Лит.	Масса	Масштаб
Н	См. табл.	—

Лист | Листов 1

САНТЕХНИИПРОЕКТ

Копировал: 25206-05 92 Формат А3

Серия 5.900-7 Выпуск 4

Формат	Зона	Поз	Обозначение	Наименование	Кол. на испол.	01	02	03	04	05	Примечание
				Документация							
А4			А14Б 589.010 СБ	Сборочный чертеж	–	X	X	X	X	X	
				Детали							
А3		1	А14Б 567. 001-23	Поперечина	8	8	8	8	8	8	
А3		2	А14Б 585. 001-09	Поперечина	2	2	2	2	2	2	
А3		3	А14Б 585. 002-03	Накладка	4	4	4	4	4	4	

Инв.№ подл. | Подп. и дата | Взам. инв.№ | Инв.№ дубл. | Подп. и дата

Изм.	Лист	№ докум.	Подп.	Дата
Разраб.		Белявская		
Пров.		Крупник		
Рук. группы		Крупник		
Н. контр.		Лейтес		
Утв.		Спивак		

А14Б 589.010

Балка

Лит.	Лист	Листов
И		1

САНТЕХНИИПРОЕКТ

Копировал Формат А4

А14Б 589.010СБ

Рис. 1

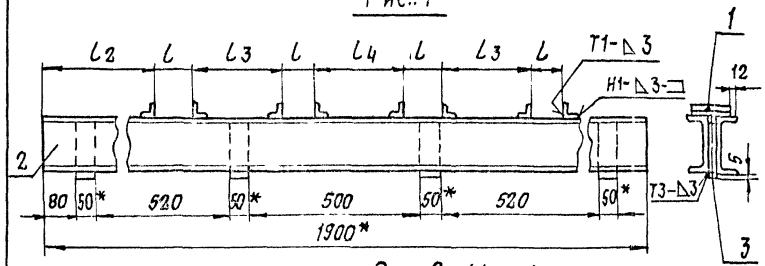

Рис.2 (1:20)

Обозначение	Рис.	Размеры, мм				
		l	l1	l2	l3	l4
А14Б589.010	1	90	—	455	210	210
– 01	2		1105	447,5	202,5	
– 02			1115	442,5	197,5	
– 03	1	105	—	447,5	195	195
– 04	2		1115	442,5	130	
– 05	1	115			185	185

1.* Размеры для справок.
2. $\pm \frac{t_2}{2}$
3. Сварные швы по ГОСТ 5264-80.

Инв.№ подл. | Подп. и дата | Взам. инв.№ | Инв.№ дубл. | Подп. и дата

Изм.	Лист	№ докум.	Подп.	Дата
Разраб.		Белявская		
Пров.		Крупник		
Нач. гр.		Крупник		
Гл. спец.				
Н. контр.		Лейтес		
Утв.		Спивак		

А14Б 589.010СБ

Балка

Лит.	Масса	Масштаб
И	48,8	1:10
Лист	Листов 1	

САНТЕХНИИПРОЕКТ

			Обозначение	Наименование	Кол. на исполн. А14Б 590 000-								Примечание
					—	01	02	03	04	05	06	07	
				Документация									
А4			А14Б 590. 000 СБ	Сборочный чертеж									
				Детали									
А4		1	А14Б 566. 001	Хомут	1								
			— 01	Хомут		1							
			— 02	Хомут			1						
			— 03	Хомут				1					
			— 04	Хомут					1				
			— 05	Хомут						1			
			— 06	Хомут							1		
			— 07	Хомут								1	

Изм.	Лист	№ докум.	Подп.	Дата	А14Б 590. 000		
Разраб.	Белявская				Опора подвижная	Лит.	Лист 1	Листов 3
Пров.	Крупник					И		
Рук. гр.	Крупник					Сантехниипроект		
Н. контр.	Лентес							
Утв.	Сливак							

Копировал Формат А4

			Обозначение	Наименование	Кол. на исполн. А14Б 590 000								Примечание
					—	01	02	03	04	05	06	07	
А4	2		А14Б 566. 002	Подушка	1								
			— 01	Подушка		1							
			— 02	Подушка			1						
			— 03	Подушка				1					
			— 04	Подушка					1				
			— 05	Подушка						1			
			— 06	Подушка							1		
			— 07	Подушка								1	
А4	3		А14Б 590 001	Поперечина	1								
			— 01	Поперечина		1							
			— 02	Поперечина			1						
			— 03	Поперечина				1					
			— 04	Поперечина					1				
			— 05	Поперечина						1			
			— 06	Поперечина							1		
			— 07	Поперечина								1	

Изм.	Лист	№ докум.	Подп.	Дата	А14Б 590. 000	Лист 2

Копировал

22506-05 94

А14Б 590 000 СБ

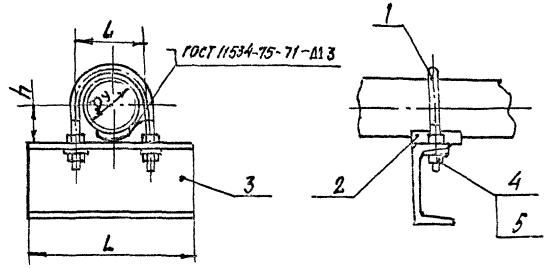

Обозначение	Условный проход D_y, мм	Размеры, мм			Масса, кг
		L	l	h	
А14Б 590.000	50	1770	70	32	1,53
–01	65	1990	90	41	2,41
–02	80	2106	106	48	2,64
–03	100	2222	122	57	2,84
–04	125	2250	150	70	4,66
–05	150	2280	180	83	5,32
–06	200	3242	242	113	8,60
–07	250	3398	298	140	11,17

Размеры для справок

Изм	Лист	№ докум	Подп	Дата
Разраб.		Белявская		
Пров.		Крупник		
Нач гр.		Крупник		
Гл спец.				
Н.контр.		Лейтес		
Утв		Спивак		

А14Б 590 000 СБ

Опора подвижная

Лит	Масса	Масштаб
И	см табл.	—

Лист | Листов 1

САНТЕХНИИПРОЕКТ

25206-05 95 Копировал Формат А4

Серия 5.900 -7 Выпуск 4

Инв № подл.	Подп и дата	Взам инв №	Инв № дубл.	Подп и дата
Формат	Зона	Поз.		

Обозначение	Наименование	Кол на исполн. А14Б 590 000										Примечание
		–	01	02	03	04	05	06	07			
	Стандартные изделия											
	Гайки ГОСТ 5915-10											
	М 10-6Н.5	4										
	М 12-6Н 5		4	4	4							
	М 16-6Н 5					4	4					
	М 20-6Н 4							4	4			
	Шайбы ГОСТ 10906-78											
	10 04	2										
	12 04		2	2	2							
	16 04					2	2					
	20 04							2	2			

Изм	Лист	№ докум	Подп	Дата

А14Б 590 000

Лист 3

Копировал Формат А4

Инв № подл. | Подп и дата | Взам инв № | Инв № дубл. | Подп и дата

А14Б 585.002

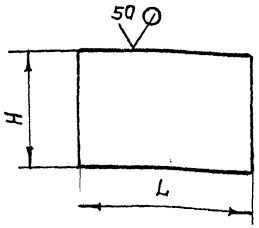

Обозначение	Размеры, мм H	L	Материал	Масса, кг.
А14Б 585.002	60-0,74	85-0,87	Лист 6 ГОСТ 19903-74 / Ст.3 ГОСТ 14637-89	0,24
-01		95-0,87		0,26
-02	80-0,74	120-0,87	Лист 10 ГОСТ 19903-74 / В Ст.3 ГОСТ 14637-89	0,84
-03	120-0,87	50-0,62	Лист 20 ГОСТ 19903-74 / Ст.3 ГОСТ 14637-89	0,93
-04	200-1,15	330-1,4	Лист 10 ГОСТ 19903-74 / Ст.3 ГОСТ 14637-89	5,2
-05	250-1,15	425-1,55		8,3
-06	300-1,3	500-1,55	Лист 12 ГОСТ 19903-74 / Ст.3 ГОСТ 14637-89	14

Изм.	Лист	№ докум.	Подп.	Дата	А14Б 585.002			
Разраб.		Белявская			Накладка	Лит. И	Масса См. табл.	Масштаб —
Пров.		Крупник				Лист	Листов 1	
Нач. гр.		Крупник						
Гл. спец.					См. табл.	САНТЕХНИИПРОЕКТ		
Н. контр.		Лейтес						
Утв.		Спивак						

Серия 5.900-7 выпуск 4

Инв. № подл. | Подп. и дата | Взам. инв. № | Инв. № дубл. | Подп. и дата

Копировал: Формат А4

А14Б 590.001

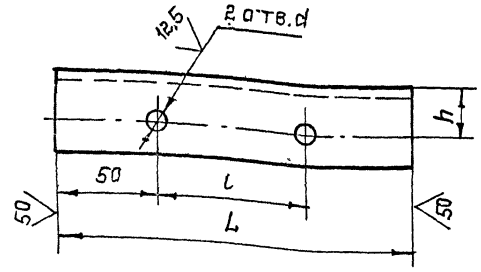

Обозначение	Размеры, мм L	l	h	d	Материал	Масса, кг
А14Б 590.001	170	70	25	$12^{+0,43}$	Швеллер 8 ГОСТ 8240-89 / Ст.3 ГОСТ 535-88	1,20
-01	190	90	30	$14^{+0,43}$	Швеллер 12 ГОСТ 8240-89 / Ст.3 ГОСТ 535-88	1,95
-02	206	106				2,12
-03	222	122				2,28
-04	250	150	35	$18^{+0,43}$	Швеллер 16 ГОСТ 8240-89 / Ст.3 ГОСТ 535-88	3,45
-05	280	180				4,00
-06	342	242	45	$22^{+0,52}$	Швеллер 20 ГОСТ 8240-89 / Ст.3 ГОСТ 535-88	6,30
-07	398	298				7,36

Неуказанные предельные отклонения размеров: $h14; \pm \frac{t_2}{2}$.

Изм.	Лист	№ докум.	Подп.	Дата	А14Б 590.001			
Разраб.		Белявская			Поперечина	Лит. И	Масса См. табл.	Масштаб —
Пров.		Крупник				Лист	Листов 1	
Нач. гр.		Крупник						
Гл. спец.					См. табл.	САНТЕХНИИПРОЕКТ		
Н. контр.		Лейтес						
Утв.		Спивак						

Инв. № подл. | Подп. и дата | Взам. инв. № | Инв. № дубл. | Подп. и дата

Копировал: Формат А4

Инв. № под.	Подп. и дата	Взам. инв. №	Инв. № дубл.	Подп. и дата

Серия 5.900.-7 Выпуск 4

Формат	Зона	Поз.	Обозначение	Наименование	Кол. на исполн. А14Б 591.000 —	01	02	03	04	05	06	07			Примечание
				Документация											
А3			А14Б 591 000 СБ	Сборочный чертеж											
				Детали											
А4		1	А14Б 591.001	Накладка	1										
			-01	Накладка		1									
			-02	Накладка			1								
			-03	Накладка				1							
			-04	Накладка					1						
			-05	Накладка						1					
			-06	Накладка							1				
			-07	Накладка								1			

Изм.	Лист	№ докум.	Подп.	Дата	А14Б 591.000			
Разраб.	Белявская				Стойка опорная	Лит.	Лист	Листов
Пров.	Крупник					И	1	2
Рук. гр.	Крупник					Сантехниипроект		
Н. контр.	Лейтес							
Утв.	Спивак							

Копировал Формат А4

Инв. № под.	Подп. и дата	Взам. инв. №	Инв. № дубл.	Подп. и дата

Формат	Зона	Поз.	Обозначение	Наименование	Кол. на исполн. А14Б 591.000 —	01	02	03	04	05	06	07			Примечание
А4		2	А14Б 591 002	Плита	1	1	1								
			-01	Плита				1	1	1					
			-02	Плита							1	1			
А4		3	А14Б 591.003	Косынка	4	4	4								
			-01	Косынка				4	4						
			-02	Косынка						4					
			-03	Косынка							4	4			
А4		4	А14Б 591 004	Труба	1										
			-01	Труба		1									
			-02	Труба			1								
			-03	Труба				1							
			-04	Труба					1						
			-05	Труба						1					
			-06	Труба							1				
			-07	Труба								1			

Изм.	Лист	№ докум.	Подп.	Дата	А14Б 591.000	Лист 2

А14Б 591.000 СБ

Серия 5.900.-7 выпуск 4

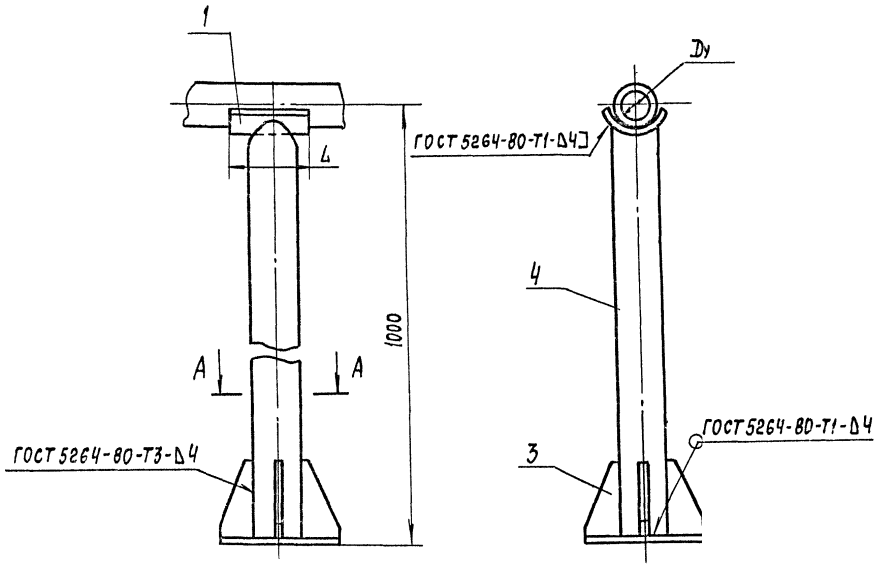

Обозначение	Условный проход Ду, мм	Размеры, мм		Масса, кг
		L	L1	
А14Б591.000	50	1100	150	8,30
–01	65			8,50
–02	80			8,46
–03	100	1550	210	14,16
–04	125			14,25
–05	150			14,52
–06	200		250	18,80
–07	250	2200		18,73

А-А

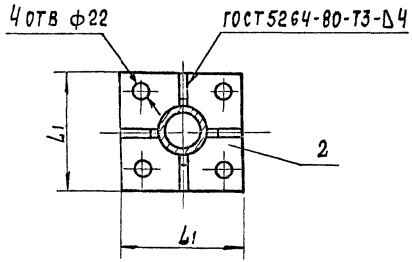

Размеры для справок.

Изм	Лист	№ докум	Подп.	Дата
Разраб	Белявская			
Пров	Крупник			
Нач гр	Крупник			
Н контр	Лейтес			
Утв	Сливак			

А14Б 591.000 СБ

Стойка опорная.

Лит	Масса	Масштаб
И	См. табл	—
Лист	Листов 1	

Сантехниипроект

Копировал 25206-05 98 Формат А3

Инв. № подл. | Подп. и дата | Взам. инв. № | Инв. № дубл. | Подп. и дата

А146 591.002

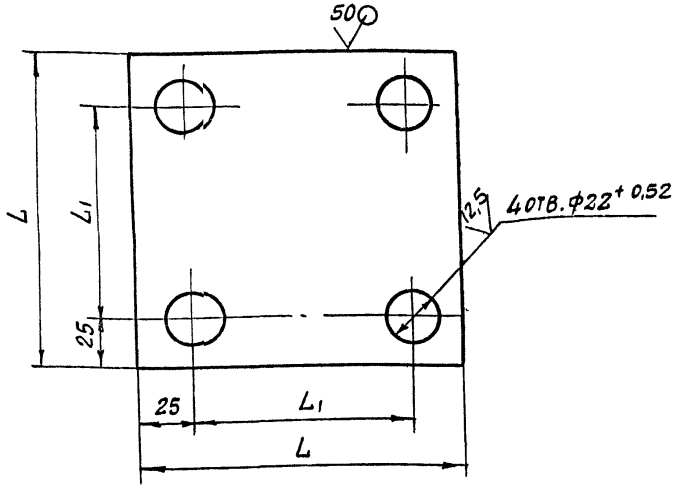

Обозначение	Размеры, мм		Масса, кг
	L	L1	
А146 591.002	150	100	1,40
-01	210	160	2,75
-02	250	200	3,90

Неуказанные предельные отклонения размеров: $h14; \pm\frac{t_2}{2}$

Изм.	Лист	№ докум.	Подп.	Дата
Разраб.	Белявская			
Пров.	Крупник			
Нач. гр.	Крупник			
Гл. спец.				
Н. контр.	Лейтес			
Утв.	Спивак			

А146 591.002

Плита

Лит.	Масса	Масштаб
И	См. табл.	—
Лист	Листов 1	

Лист 8 ГОСТ 19903-74 / Ст.3 ГОСТ 14637-89

САНТЕХНИИПРОЕКТ

Копировал Формат А4

А146 591.001

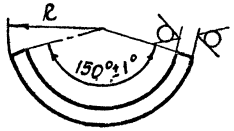

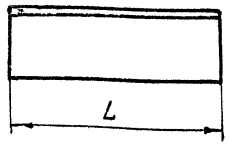

Обозначение	Размеры, мм		Масса, кг
	R	L	
А146 591.001	43±1	100-0,87	0,70
-01	53±1		0,85
-02	58±1		0,91
-03	68±1	150-1	1,09
-04	83±1		1,33
-05	93±1		1,50
-06	123±1		2,00
-07	153±1	200-1,15	2,43

Изм.	Лист	№ докум.	Подп.	Дата
Разраб.	Белявская			
Пров.	Крупник			
Нач. гр.	Крупник			
Гл. спец.				
Н. контр.	Лейтес			
Утв.	Спивак			

А146 591.001

Накладка

Лит.	Масса	Масштаб
И	См. табл.	—
Лист	Листов 1	

Лист 6 ГОСТ 19903-74 / Ст 3 ГОСТ 14637-89

САНТЕХНИИПРОЕКТ

Серия 5.900 -7 Выпуск 4

А14Б 591.003

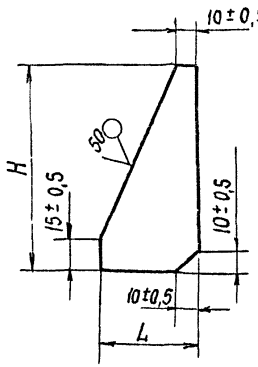

Обозначение	Размеры, мм H	Размеры, мм L	Материал	Масса, кг
А14Б591.003	100	90	Лист 4 ГОСТ 19903-74 / Ст. 3 ГОСТ 14637-89	0,20
-01	160	55		
-02				
-03	200	65	Лист 5 ГОСТ 19903-74 / Ст 3 ГОСТ 14637-89	0,35
-04	110	90	Лист 7 ГОСТ 19903-74 / Ст. 3 ГОСТ 14637-89	0,32
-05	190	115		0,72
-06	220	135	Лист 8 ГОСТ 19903-74 / Ст. 3 ГОСТ 14637-89	1,10

Неуказанные предельные отклонения размеров h14

Изм	Лист	№ докум	Подп	Дата
Разраб		Белявская		
Пров		Крупник		
Нач гр		Крупник		
Гл спец				
Н контр		Лейтес		
Утв		Спивак		

А14Б 591 003

Косынка

Лит	Масса	Масшта
И	См табл.	—
Лист	Листов 1	

См табл

САНТЕХНИИПРОЕКТ

Копировал Формат А4

А14Б 591.004

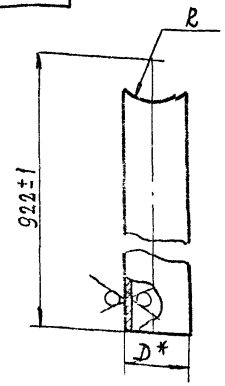

Обозначение	Размеры, мм D*	Размеры, мм R	Материал	Масса, кг
А14Б591 004	60	46±1	Труба 60×5 ГОСТ 8732-78 / Ст2СП ГОСТ 8731-74	5,80
-01		56±1		5,85
-02		61±1		5,75
-03	89	71±1	Труба 89×5 ГОСТ 8732-78 / Ст2СП ГОСТ 8731-74	9,60
-04		86±1		9,45
-05		96±1		9,35
-06	108	126±1	Труба 108×5 ГОСТ 8732-78 / Ст2СП ГОСТ 8731-74	11,10
-07		156±1		10,60

* Размер для справок

Изм	Лист	№ докум	Подп	Дата
Разраб		Белявская		
Пров		Крупник		
Нач гр		Крупник		
Гл спец				
Н контр		Лейтес		
Утв		Спивак		

А14Б 591 004

Труба

Лит	Масса	Масштаб
И	См. табл.	—
Лист	Листов 1	

См. табл.

САНТЕХНИИПРОЕКТ

Копировал 25.206-05 100 Формат А4

Инв № подл | Подпись и дата | Взам инв № | Инв № дубл | Подп и дата

Поз.	Обозначение	Наименование	Кол. на испол. А1Ч6 592.000- 01	02	Примечание
		Документация			
АЧ	А1Ч6 592.000СБ	Сборочный чертеж	X	X	
		Детали			
АЧ 1	А1Ч6 585.002-04	Накладка	1		
	-05	Накладка		1	
	-06	Накладка		1	
АЧ 2	А1Ч6 591.003-04	Косынка	2		
	-05	Косынка		2	
	-06	Косынка		2	
АЧ 3	А1Ч6 592.001	Стойка	1		
	-01	Стойка		1	
	-02	Стойка		1	

Изм.	Лист	№ докум.	Подп.	Дата
Разраб.		Белявская		
Пров.		Крупник		
Рук.гр.		Крупник		
Н.контр.		Лейтес		
Утв.		Спивак		

А1Ч6 592.000

Опора под отвод.

Лит. | Лист | Листов 1

САНТЕХНИИПРОЕКТ

Копировал: Формат А4

Инв.№ подл. | Подп. и дата | Взам. инв.№ | Инв.№ дубл. | Подп. и дата

А1Ч6 592.000СБ

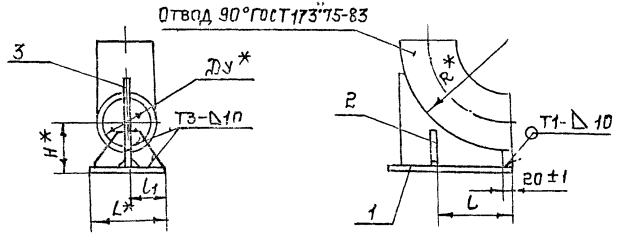

Обозначение	Условный проход * Dу, мм	Размеры, мм H*	L*	L	L1	R*	Масса кг.
А1Ч6 592.000	150	115	≥200	205±1	95±1	305	8,7
-01	200	175	≥250	300±1	145±1	410	15
-02	250	225	≥300	350±1	170±1	512	24,2

1. * Размеры для справок.
2. Сварные швы по ГОСТ 5264-80.

Изм.	Лист	№ докум.	Подп.	Дата
Разраб.		Белявская		
Пров.		Крупник		
Нач.гр.		Крупник		
Гл.спец.				
Н.контр.		Лейтес		
Утв.		Спивак		

А1Ч6 592.000СБ

Опора под отвод

Лит	Масса	Масштаб
И	См. табл.	—

Лист | Листов 1

САНТЕХНИИПРОЕКТ

Формат	Зона	Поз.	Обозначение	Наименование	Кол. на исполн. А14Б 593.000-								Примечание
					—	01	02	03	04	05	06	07	
				Документация									
А3			А14Б. 593 000 СБ	Сборочный чертеж	Х	Х	Х	Х	Х	Х	Х	Х	
				Детали									
А4		1	А14Б 568.001 - 04	Косынка	4								
			- 05	Косынка		4							
			- 06	Косынка			4						
			- 07	Косынка				4					
			- 08	Косынка					4				
			- 09	Косынка						4			
			- 10	Косынка							4		
			- 11	Косынка								4	

Изм.	Лист	№ докум.	Подп.	Дата
Разраб.	Белавская			
Пров.	Крупник			
Рук. гр.	Крупник			
Н. контр.	Лейтес			
Утв.	Спивак			

А14Б 593.000

Опора для вертикального трубопровода

Лит	Лист	Листов
И	1	2

САНТЕХНИИПРОЕКТ

Копировал: Формат А3

Формат	Зона	Поз.	Обозначение	Наименование	Кол. на исполн. А14Б 593.000-								Примечание
					—	01	02	03	04	05	06	07	
А4		2	А14Б 593. 001	Плита	2								
			-01	Плита		2							
			-02	Плита			2						
			-03	Плита				2					
			-04	Плита					2				
			-05	Плита						2			
			-06	Плита							2		
			-07	Плита								2	

Изм.	Лист	№ докум.	Подп.	Дата

А14Б 593.000

Лист 2

Копировал: Формат А4

25206-05 102

А14Б 593.000 СБ

Серия 5.900.-7 выпуск 4

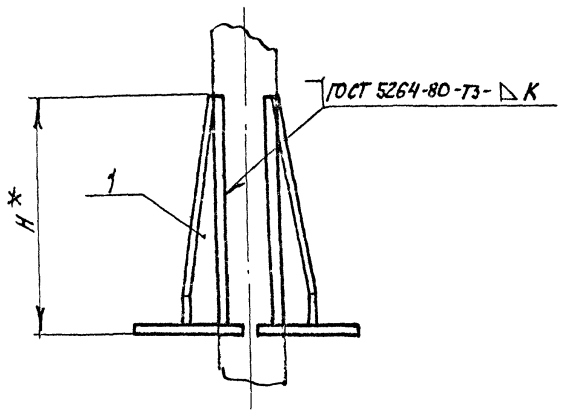

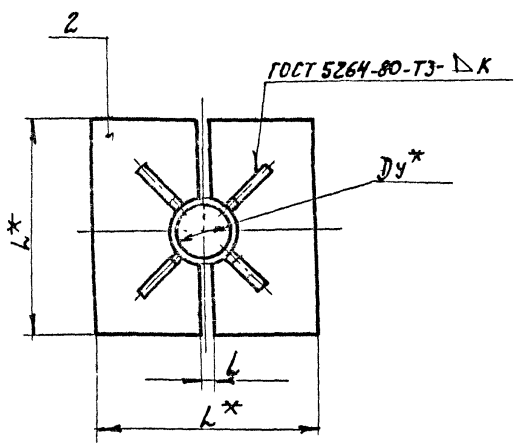

Обозначение	Условный проход Dy*, мм	Размеры, мм				Масса, кг
		H*	L*	l	K	
А14Б 593.000	50	108	100	5±1'	3	0,43
-01	65	138	130			0,80
-02	80	168	160			1,16
-03	100	208	200		4	2,00
-04	125	262	250	10±1'		2,30
-05	150	312	300			3,80
-06	200	412	400		5	13,46
-07	250	512	500			22,64

* Размеры для справок.

Изм	Лист	№ докум	Подп	Дата
Разраб		Белявская		
Пров.		Крупник		
Нач гр		Крупник		
Гл.спец.				
Н.контр.		Лейтес		
Утв		Спивак		

А14Б 593.000 СБ

Опора для вертикального трубопровода

Лит	Масса	Масштаб
И	см. табл.	—

Лист | Листов 1

САНТЕХНИИПРОЕКТ

Инв. № подл | Подп и дата | Взам. инв. № | Инв № дубл | Подп и дата

А14Б 592.001

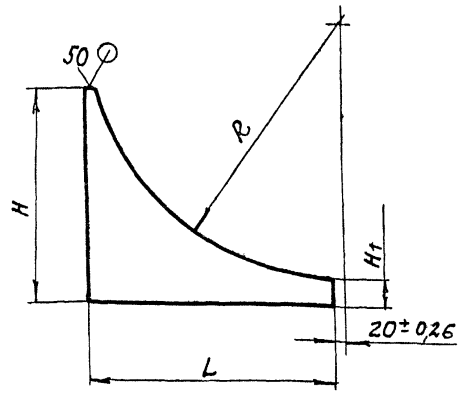

Обозначение	Размеры, мм				Материал	Масса, кг
	H	H_1	L	R		
А14Б 592.001	250	35	290	305	Лист 8 ГОСТ 19903-74 / Ст 3 ГОСТ 14637-89	2,2
- 01	330	65	385	410		4,3
- 02	388	88	460	512	Лист 10 ГОСТ 19903-74 / Ст 3 ГОСТ 14637-89	7,5

Неуказанные предельные отклонения размеров: $h14; \pm \frac{t2}{2}$

Изм.	Лист	№ докум.	Подп.	Дата	А14Б 592 001			
Разраб.		Белявская			Стойка	Лит.	Масса	Масштаб
Пров.		Крупник				И	См. табл.	—
Нач. гр.		Крупник				Лист	Листов 1	
Гл. спец.								
Н. контр.		Лейтес			См. табл.	САНТЕХНИИПРОЕКТ		
Утв.		Спивак						

Инв. № подл. | Подп. и дата | Взам. инв. № | Инв. № дубл. | Подп. и дата

Копировал Формат А4

А14Б 593.001

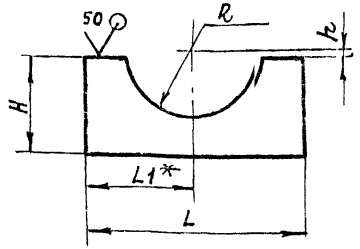

Обозначение	Размеры, мм					Материал	Масса, кг
	L	L_1*	H	h	R		
А14Б 593.001	100	50	47,5	2,5	300	Лист 6 ГОСТ 19903-74 / Ст 3 ГОСТ 14637-89	0,20
- 01	130	65	62,5		388		0,32
- 02	160	80	77,5		475		0,60
- 03	200	100	97,5		544		0,85
- 04	250	125	120	5	677	Лист 8 ГОСТ 19903-74 / Ст 3 ГОСТ 14637-89	1,3
- 05	300	150	145		810		2,50
- 06	400	200	195		1110		4,0
- 07	500	250	245		1337		6,5

1.* Размер для справок.

2. $h14; \pm \frac{t2}{2}$

Изм.	Лист	№ докум.	Подп.	Дата	А.14Б 593.001			
Разраб.		Белявская			Плита	Лит.	Масса	Масштаб
Пров.		Крупник				И	См. табл.	—
Нач. гр.		Крупник				Лист	Листов 1	
Гл. спец.								
Н. контр.		Лейтес			См. табл.	САНТЕХНИИПРОЕКТ		
Утв.		Спивак						

Инв. № подл. | Подп. и дата | Взам. инв. № | Инв. № дубл. | Подп. и дата

Копировал 25206-05

Инв.№ подл.	Подп. и дата	Взам. инв.№	Инв.№ дубл.	Подп. и дата

Серия 5.900.-7 выпуск 4

Формат	Зона	Поз.	Обозначение	Наименование	Кол. на исполн. А14Б 594.000-								Примечание
					-	01	02	03	04	05	06	07	
				Документация									
А3			А14Б 594.000 СБ	Сборочный чертеж	X	X	X	X	X	X	X	X	
				Детали									
А4		1	А14Б 594.001	Конус	1								
			-01	Конус		1							
			-02	Конус			1						
			-03	Конус				1					
			-04	Конус					1				
			-05	Конус						1			
			-06	Конус							1		
			-07	Конус								1	

Изм.	Лист	№ докум.	Подп.	Дата	А14Б 594.000			
Разраб.		Белявская			Гильза для прохода труб через перекрытие	Лит	Лист	Листов
Пров.		Крупник				И1	1	2
Рук. гр.		Крупник				Сантехнипроект		
Н. контр.		Лейтес						
Утв.		Спивак						

Копировал. Формат А4

Инв.№ подл.	Подп. и дата	Взам. инв.№	Инв.№ дубл.	Подп. и дата

Формат	Зона	Поз.	Обозначение	Наименование	Кол. на исполн. А14Б 594.000-								Примечание
					-	01	02	03	04	05	06	07	
А4		2	А14Б 594.002	Лапа	2	2	2	4	4	4	4	4	
А4		3	А14Б 594 003	Труба	1								
			-01	Труба		1							
			-02	Труба			1						
			-03	Труба				1					
			-04	Труба					1				
			-05	Труба						1			
			-06	Труба							1		
			-07	Труба								1	

25206-05 105

Изм.	Лист	№ докум.	Подп.	Дата	А14Б 594.000	Лист 2

Копировал: Формат А4

А 14 Б 594 000 СБ

Выпуск 4

Серия 5.900-7

Рис 1

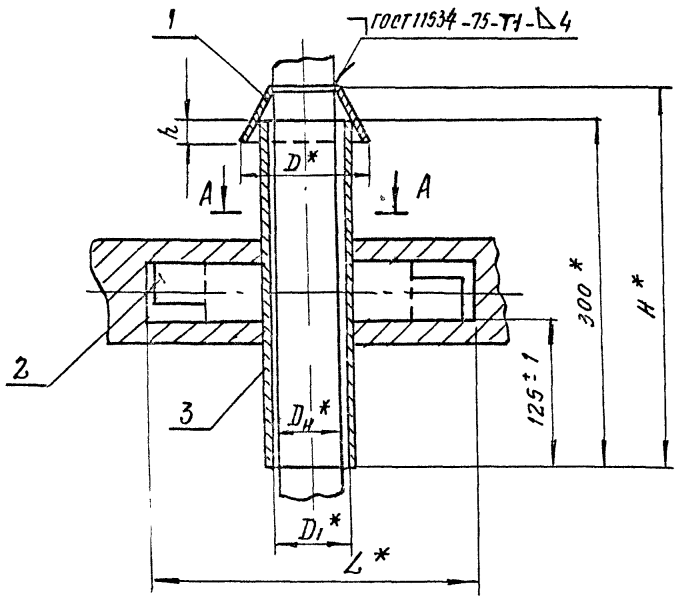

А - А

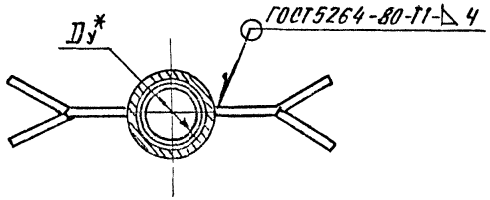

Рис. 2

Остальное - см рис. 1

А - А

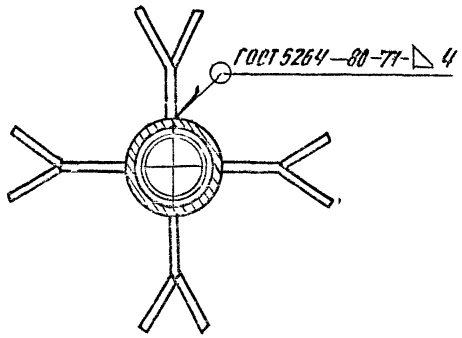

Обозначение	Рис	Условный проход $D_у^*$, мм	Размеры, мм						Масса, кг
			$D_н^*$	D^*	D_1^*	L^*	H^*	h	
А 14Б 594. 000	1	50	60	114	70	276	327	20±1	2,01
-01		65	76	152	83	289	342	25±1	2,70
-02		80	89	178	100	308	345	30±1	3,61
-03	2	100	108	216	125	333	357	35±1	4,76
-04		125	133	266	151	359	374	40±1	6,21
-05		150	159	318	207	419	396		10,75
-06		200	219	438	261	473	447		15,81
-07		250	273	546	313	525	495		21,55

* Размеры для справок

Изм	Лист	№ докум	Подп	Дата
Разраб		Белявская		
Пров		Крупник		
Нач гр		Крупник		
Гл спец				
Н. контр		Лейтес		
Утв.		Спивак		

А 14Б 594 000 СБ

Гильза для прохода труб через перекрытие

Лит	Масса	Масштаб
И	См. табл.	—

Лист | Листов 1

Сантехниипроект

Инв. № подл | Подп и дата | Взам инв № | Инв № дубл | Подп. и дата

Серия 5.900 -7 Выпуск 4

А14Б 594.001

50 √(√)

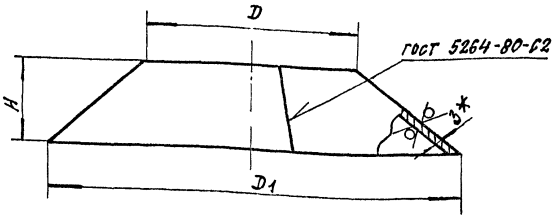

Обозначение	Размеры, мм			Масса, кг
	D	D1	H	
А14Б 594.001	59	114	47	0,09
-01	78	152	67	0,18
-02	91	178	75	0,24
-03	110	216	92	0,35
-04	135	266	114	0,47
-05	161	318	136	0,70
-06	221	438	187	1,41
-07	275	546	235	2,19

1* Размер для справок

2. h 14.

Изм	Лист	№ докум.	Подп	Дата
Разраб		Белявская		
Пров		Крупник		
Нач гр.		Крупник		
Гл спец				
Н. контр.		Лейтес		
Утв.		Спивак		

А14Б 594.001

Конус

Лит.	Масса	Масштаб
И	См табл.	—

Лист | Листов 1

Лист 3 ГОСТ 19903-74 / ОК 3608 ГОСТ 16523-89

САНТЕХНИИПРОЕКТ

Инв № подл | Подпись и дата | Взам инв № | Инв № дубл | Подпись и дата

Копировал. Формат А4

А14Б 594.002

50 √(√)

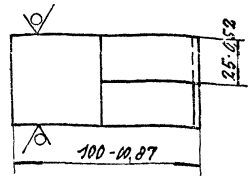

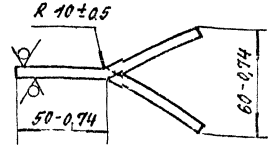

Изм	Лист	№ докум	Подп	Дата
Разраб		Белявская		
Пров		Крупник		
Нач гр		Крупник		
Гл спец				
Н контр		Лейтес		
Утв.		Спивак		

А14Б 594.002

Лапа

Лит.	Масса	Масштаб
И	0,15	1:2

Лист | Листов 1

Полоса 15×50 ГОСТ 103-76 / Ст 3 ГОСТ 535-88

САНТЕХНИИПРОЕКТ

Инв № подл | Подпись и дата | Взам инв № | Инв № дубл | Подпись и дата

Копировал. 25206-05 107 Формат А4

А14Б 594.003

Серия 5.900-7 выпуск 4

Инв. № подл. | Подп. и дата | Взам. инв. № | Инв. № дубл. | Подп. и дата

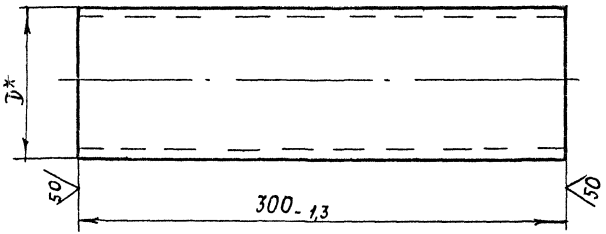

Обозначение	D*, мм	Материал	Масса, кг
А14Б 594.003	76	Труба 76х3 ГОСТ 8732-78 / Ст.2сп ГОСТ 8731-74	1,62
– 01	89	Труба 89х3,5 ГОСТ 8732-78 / Ст.2сп ГОСТ 8731-74	2,21
– 02	108	Труба 108х4 ГОСТ 8732-78 / Ст.2сп ГОСТ 8731-74	3,07
– 03	133	Труба 133х4 ГОСТ 8732-78 / Ст.2сп ГОСТ 8731-74	3,81
– 04	159	Труба 159х4,5 ГОСТ 8732-78 / Ст.2сп ГОСТ 8731-74	5,14
– 05	219	Труба 219х6 ГОСТ 8732-78 / Ст2. сп ГОСТ 8731-74	9,45
– 06	273	Труба 273х7 ГОСТ 8732-78 / Ст.2сп ГОСТ 8731-74	13,80
– 07	325	Труба 325х8 ГОСТ 8732-78 / Ст.2сп ГОСТ 8731-74	18,76

* Размеры для справок

Изм.	Лист	№ докум.	Подп.	Дата
Разраб.	Белявская			
Пров.	Крупник			
Нач. гр.	Крупник			
Гл. спец.				
Н. контр.	Лейтес			
Утв.	Спивак			

А14Б 594.003

Труба

Лит.	Масса	Масштаб
И	См. табл.	—
Лист	Листов 1	

См. табл.

САНТЕХНИИПРОЕКТ