ТИПОВЫЕ КОНСТРУКЦИИ, ИЗДЕЛИЯ И УЗЛЫ ЗДАНИЙ И СООРУЖЕНИЙ

СЕРИЯ 1.045.9-1

НЕПРОХОДНЫЕ ПОДВЕСНЫЕ ПОТОЛКИ ДЛЯ ОБЩЕСТВЕННЫХ ЗДАНИЙ, ПРОИЗВОДСТВЕННЫХ И ВСПОМОГАТЕЛЬНЫХ ЗДАНИЙ ПРОМЫШЛЕННЫХ ПРЕДПРИЯТИЙ

ВЫПУСК 2

ИЗДЕЛИЯ

РАБОЧИЕ ЧЕРТЕЖИ

РАЗРАБОТАНЫ
ЦНИИЭП им. Б.С. МЕЗЕНЦЕВА

ГЛ. ИНЖЕНЕР ИНСТИТУТА М.В. ГЛИНКИН
ГЛ. ИНЖЕНЕР ПРОЕКТА И.В. БУШ
ГЛ. ИНЖЕНЕР ПРОЕКТА КАНД. Т. НАУК Л.М. ШМИДТ

СОГЛАСОВАНО
ПРОМСТРОЙПРОЕКТ

/ГЛ. ИНЖЕНЕР ИНСТИТУТА КОРОЛЕВ В.Н.

УТВЕРЖДЕНЫ
ГОССТРОЕМ СССР,
ПРОТОКОЛ ОТ 14.08.87 N АЧ-75

ВВЕДЕНЫ В ДЕЙСТВИЕ С 01.11.87

Обозначение	Наименование	стр.
1.045.9-1.2.00.00.00.ТО.	Техническое описание	3
2.00.00.01	Профиль каркаса главный ПГ-1	4
2.00.00.02	Накладка соединительная	4
2.00.00.03	Профиль каркаса второстепенный ПВ-1	5
2.00.00.04	Плита	5
2.00.00.05	Хомут крепления	6
2.00.00.06	Плита	6
2.00.00.07	Накладка стыковая	7
2.00.00.08	Элемент соединительный	7
2.00.00.09	Профиль пристенный ПП-1	8
2.00.00.10	Пластина соединительная	8
2.00.00.12	Профиль каркаса главный ПГ-2; ПГ-3	9
2.00.00.13	Распорка	9
2.00.00.14	Профиль пристенный ПП-2	10
2.00.00.15	Накладка стыковая	10
2.00.00.16	Накладка стыковая	11
2.00.00.17	Шпонка ШП-1; ШП-2	11
2.00.00.18	Профиль каркаса второстепенный ПВ-2	12
2.00.00.19	Пружина уплотнения	12
2.00.00.20	Пружина фиксатор	13
2.00.00.22	Уголок стыковой	13

Инв. № подл. | Подпись и дата | Взам. инв. №

Нач. отд.	Дмитриев		
Рукоеф.	Буш		
Гл. группы	Соболев		
Н. контр.	Буш		

1.045.9-1.2.00.00.00

Содержание

Стадия	Лист	Листов
Р	1	2

ЦНИИЭП им. Б.С. Мезенцева

Обозначение	Наименование	стр.
1.045.9-1.2.00.00.21	Профиль каркаса ТТ-4	14
2.00.00.24	Элемент решётчатый РЭ 09-1; РЭ 09-1л	15
2.00.00.25	Накладка	16
2.00.00.26	Профиль каркаса	16
2.00.00.27	Накладка	17
2.00.00.28	Наездник	17
2.00.02.01	Деталь подвески	18
2.00.00.23	Вкладыш	18
2.00.01.01	Уголок подвески	19
2.00.02.02	Пружина подвески	19
2.00.03.01	Серьга	20
2.00.03.02	Деталь подвески	20
2.00.01.00	Подвеска тип-I	21
2.00.01.00 сб	Подвеска тип I Сборочный чертёж	21
2.00.02.00	Подвеска тип-II	22
2.00.02.00 сб	Подвеска тип-II Сборочный чертёж	22
2.00.03.00	Подвеска тип-III	23
2.00.03.00 сб	Подвеска тип-III Сборочный чертёж	23

Инв. № подл. | Подпись и дата | Взам. инв. №

Данный выпуск следует рассматривать совместно с выпусками 1-1; 2-1 и 3-1.

Выпуск содержит изделия заводского изготовления.

Изделия, разработанные в альбоме изготавливаются из листовой стали, пружинной стали, проволоки, алюминия и декоративных материалов, таких, как гипсо-волокнистые и гипсо-картонные листы.

Часть деталей, (главных и второстепенных профилей каркасов), изготавливается из гнутых стальных профилей, которые обрезаются с определенным шагом, указанным в соответствующих чертежах.

Механическую обработку деталей производить методами, исключающими появление острых кромок и заусениц.

Категорически запрещается огневая резка профилей и других изделий.

Предельные отклонения от номинальных размеров не должны превышать значений, соответствующих H14; h14; ± γS14 СТ СЭВ-144-75.

Все стальные детали цинковать или кадмировать, а алюминиевые анодировать.

Толщина защитной пленки 10 мк.

Лакокрасочные покрытия деталей производить эмалями МЛ-1202; МЛ-1202ПМ ТУ 6-10-1761-80 МХП СССР по грунтовке ЭП-020 ТУ 6-10-1694-79 МХП СССР.

Качество лакокрасочных покрытий, наносимых на лицевые элементы должно соответствовать II классу покрытий по ГОСТ 9.032-74*.;

Качество анодно-оксидного покрытия - требованиям ГОСТ 9.301-78.

Изм.	Лист	N докум.	Подп.	Дата	1.045.9-1.2 00.00.00 ТО		
Нач. отд.		Дмитриев			Техническое описание	Стадия	Лист	Листов
Рук. сект.		Буш				Р		1
Разраб.		Соболев				ЦНИИЭП им. Б.С. Мезенцева		
Н. контр.		Буш						

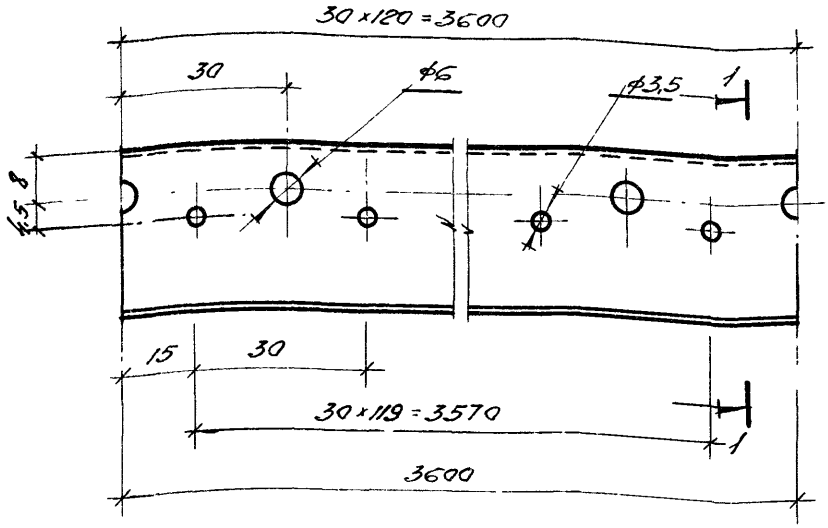

1 — 1

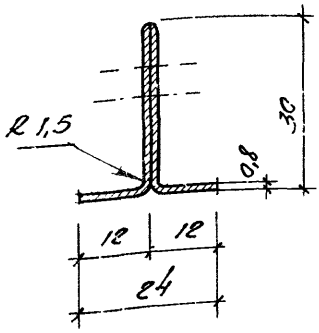

Ширина заготовки 84мм

Нач.отд.	Дмитриев		
Рукоемт	Бугш		
Разраб	Соболев		
Нконтр	Бугш		

1.045.9-1.2 СО.00 01

Профиль каркаса главный ПГ-1.

Стадия	Масса	Масштаб
Р	1,88	1:1
Лист	Листов 1	

Б-08 ГОСТ 19904-74
Ст.3кп ГОСТ 14918-80

ЦНИИЭП им Б.С. Мезенцева

Взам инв №
Подпись и дата
Инв № подл

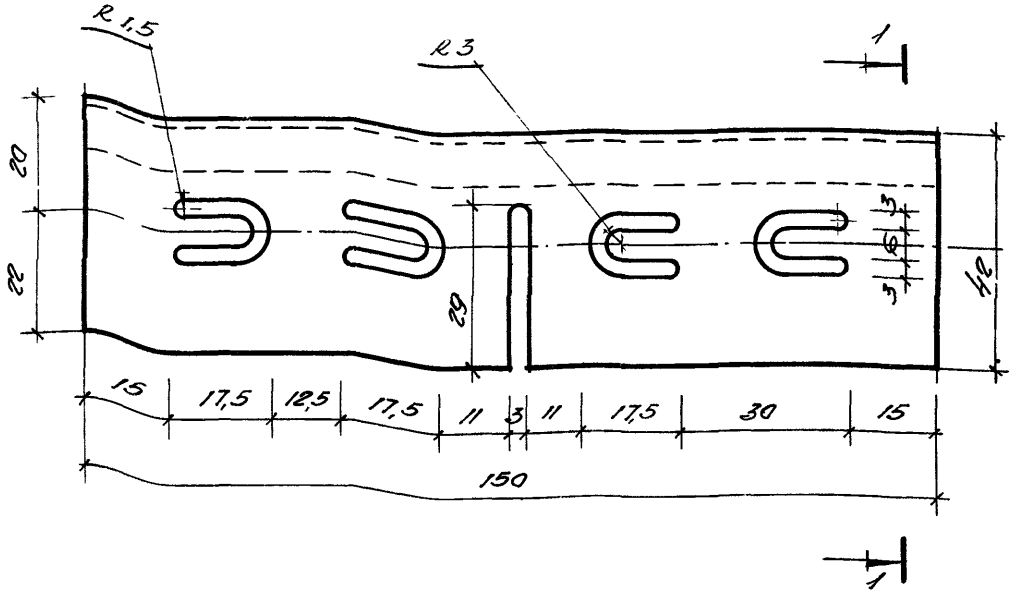

1—1

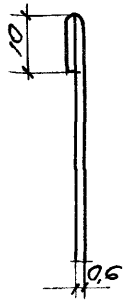

Ширина заготовка 52мм

Нач. отд.	Дмитриев		1.045.9-1.2 00.00.02			
Рук. сект.	Буш		Накладка соединительная.	Стадия	Масса	Масштаб
Разраб.	Соболев			Р	0,028	1:1
Н. контр.	Буш			Лист	Листов 1	
			Б-06 ГОСТ 19904-74 / Ст. 3кп ГОСТ 14918-80	ЦНИИЭП им. Б.С. Мезенцева		

Инв. № подл. | Подпись и дата | Взам. инв. №

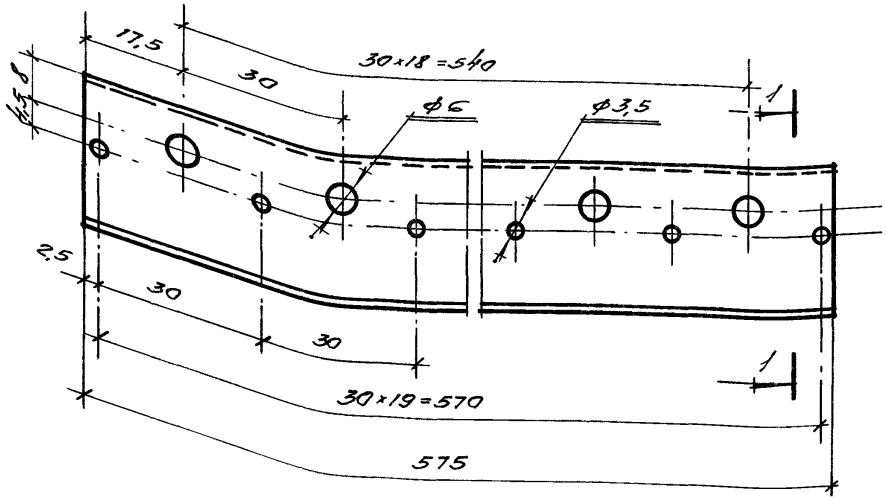

1 — 1

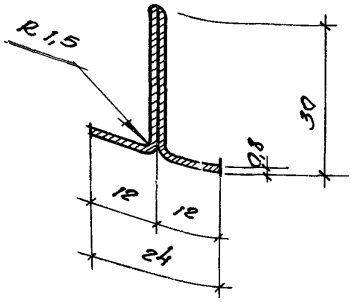

Ширина заготовки 84 мм

Нач.отд.	Дмитриев		
Рук.сект.	Буш		
Разраб.	Соболев		
Н.контр.	Буш		

1.045.9-1. 2 00.00.03

Профиль каркаса Второстепенный ПВ-1

Стадия	Масса	Масштаб
Р	0,31	1:1
Лист	Листов 1	

Б-08 ГОСТ 19904 – 74

Ст. 3кп ГОСТ 14918 – 80

ЦНИИЭП им. Б.С. Мезенцева

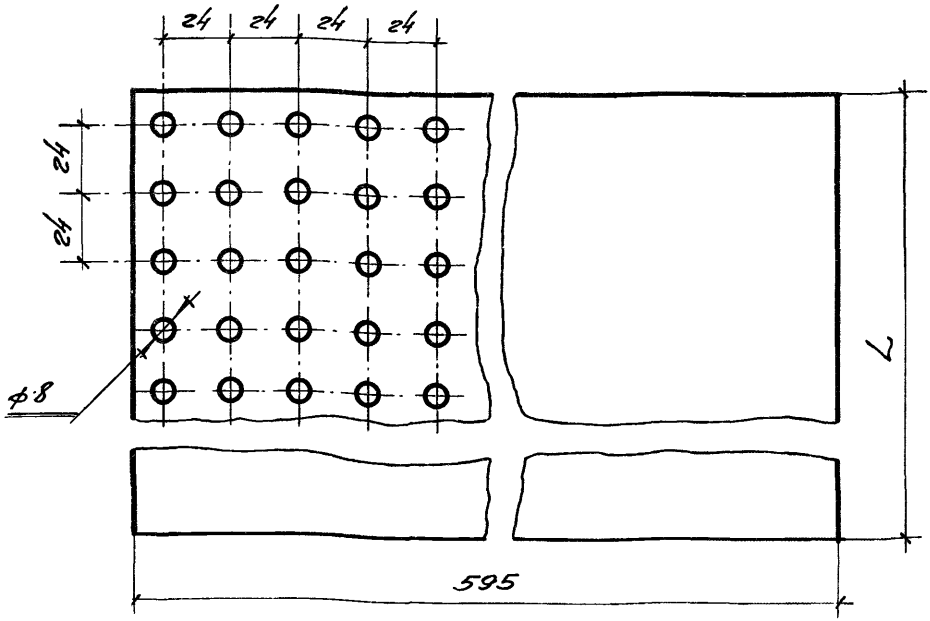

Обозначение	L, мм	Материал	Масса
1.045.9-1.2.00.00.04	595	Лист гипсокартонный δ=10 ГОСТ 6266-81	4,1
-01	1195	Лист гипсокартонный δ=10 ГОСТ 6266-81	8,2
-02	1195	Лист гипсовалокнистый δ=10 ТУ67-864-89 МПС СССР	9,4

Перфорация 8,7%

Нач.отд.	Дмитриев		
Рук.сект.	Бушц		
Разраб.	Соболев		
Н.контр.	Бушц		

1.045.9-1.2.00.00.04

Плита

Стадия	Масса	Масшт.
Р	смотри таблицу	1:2
Лист	Листов 1	

смотри таблицу

ЦНИИЭП им. Б.С. Мезенцева

Инв.№ подл. | Подпись и дата | Взам. инв.№

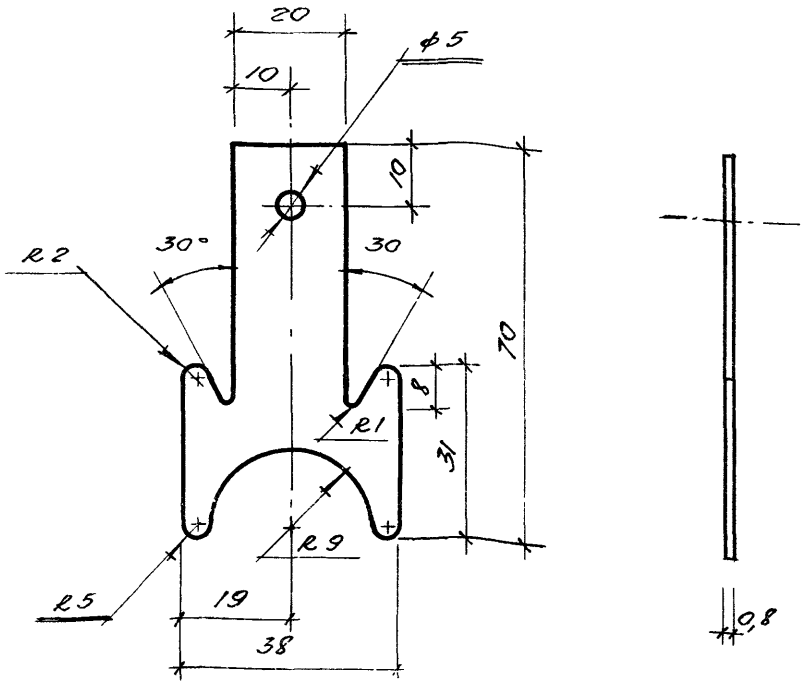

Нач.отд	Дмитриев		
Рук.сектр	БУШ		
Разраб	Соболев		
Н.контр	БУШ		

1.045.9-1.2 00.00.05

Хомут крепления

Стадия	Масса	Масшт.
Р	0,01	1:1
Лист	Листов 1	

Б-0,8 ГОСТ 19904-74

Ст.3кп ГОСТ 14918-80

ЦНИИЭП им.Б.С. Мезенцева

Инв.№ подл. | Подпись и дата | Взам.инв.№

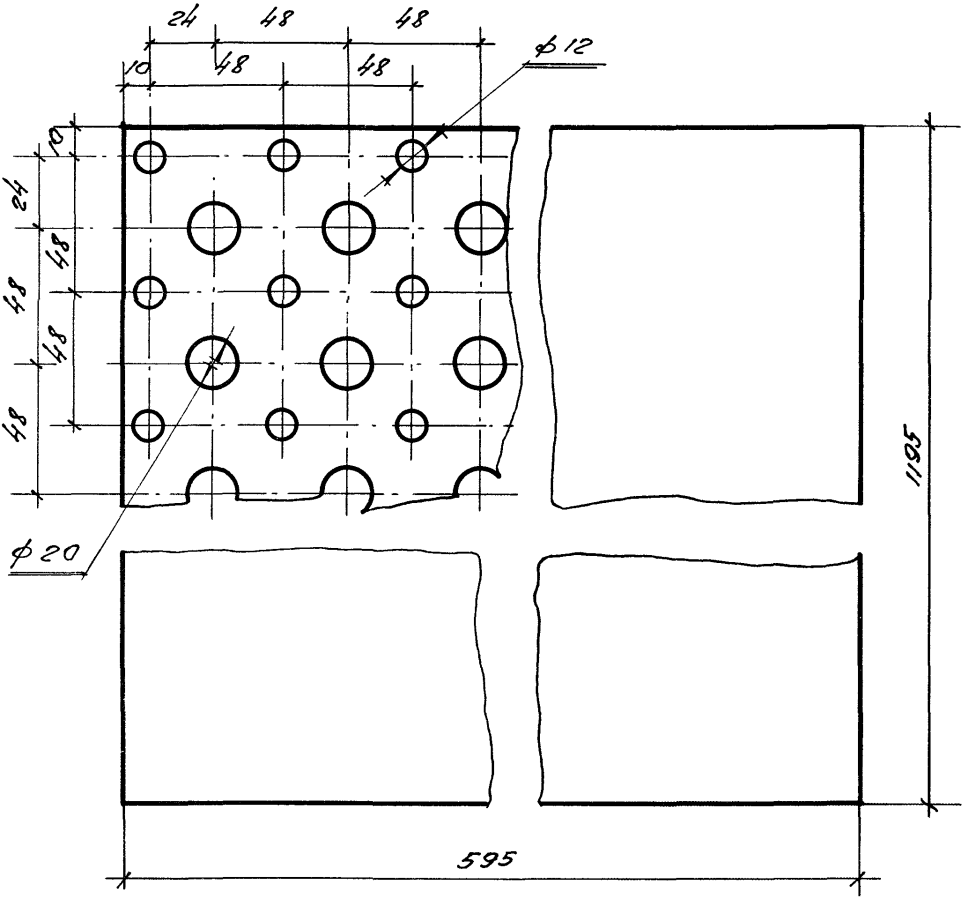

Перфорация 17%

Инв.№ подл.	Подпись и дата	Взам. инв.№				
				1.045.9-1.2 00.00.06		
				Плита	Стадия	Масса	Масштаб
					Р	7,5	1:2
					Лист	Листов 1
	Нач. отд	Дмитриев		Лист гипсокартонный δ=12мм ГОСТ 6266-81	ЦНИИЭП им. Б.С. Мезенцева
	Руководит	Буш			
	Разраб.	Соболев			
	Н.контр.	Буш			

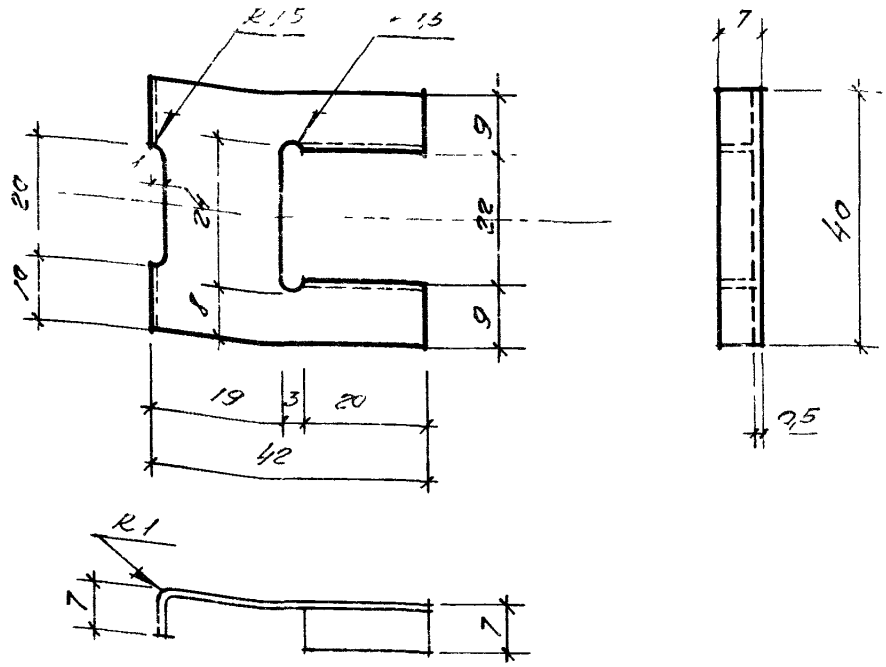

Заготовка

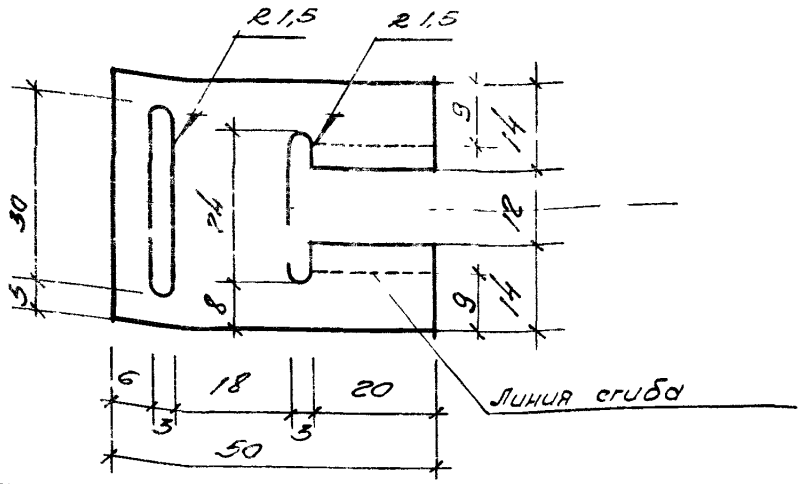

			1.045.9-1. г 00.00.07		
			Накладка стыковая	Стадия	Масса	Масшт.
				Р	0,008	1:1
Нач.отд	Дмитриев			Лист	Листов 1
Рук.сект	Буш				
Разраб	Соболев		Б-0,5 ГОСТ 19904-74	ЦНИИЭП им Б.С Мезенцева	
Н.контр	Буш		Ст 3кп ГОСТ 14918-80		

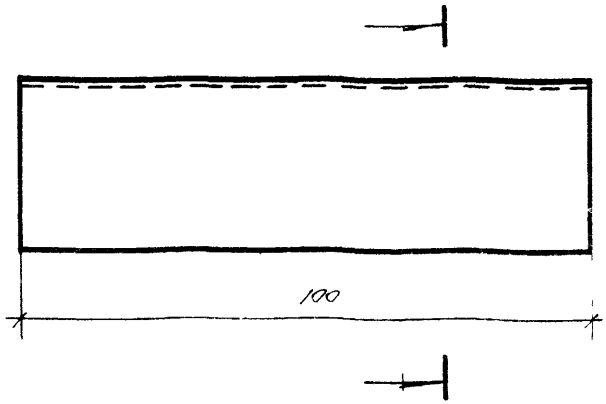

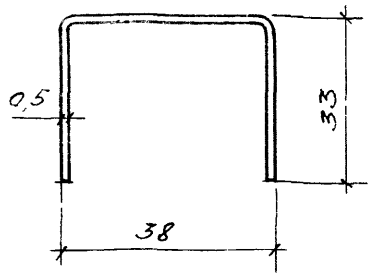

Ширина заготовки 104мм

Инв.№ подл.	Подпись и дата	Взам.инв.№		1.045.9-1. 2.00.00.08		
				Элемент соединительный	Стадия	Масса	Масшт
					Р	0,04	1:1
					Лист	Листов 1
	Нач.отд.	Дмитриев		Б-0,5 ГОСТ 19904-74	ЦНИИЭП им Б.С Мезенцева
	Рук.сект.	Буш			
	Разраб.	Соболев		Ст.3кп ГОСТ 14918-80	
	Н.контр.	Буш			

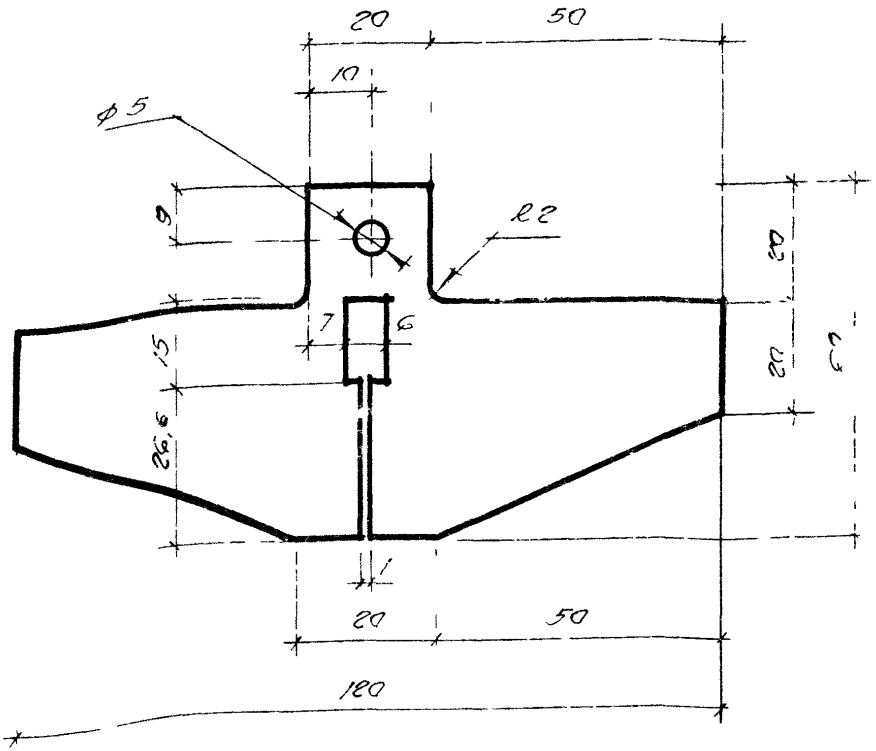

Изм.	Лист	№ докум.	Подпись	Дата	
Разраб.		Дмитриев			
Пров.		Соболев			
Н. контр.		Б. ш.			

1.045.9-1. 2 00 00.10

Пластина соединительная

Стадия	Масса	Масштаб
Р	0,034	1:1
Лист	Листов 1	

Б-1,0 ГОСТ 19904-74

Ст 3кп ГОСТ 14918-80

ЦНИИЭП им. Б.С. Мезенцева

Инв. № подл. | Подпись и дата | Взам. инв. №

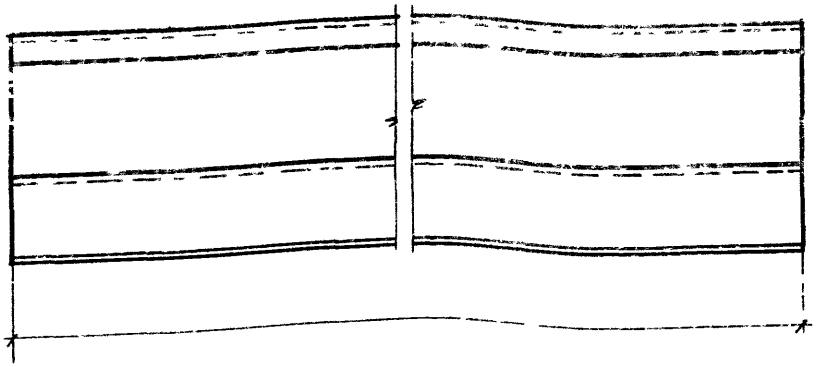

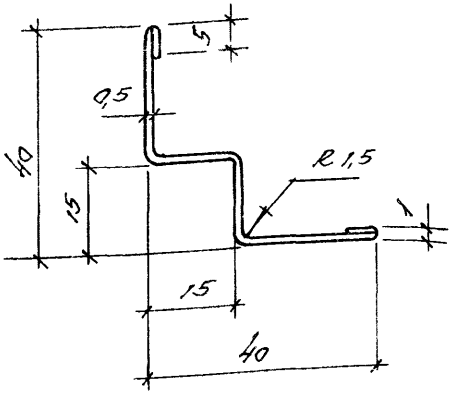

Ширина заготовки 90мм

Нач отд	Дмитриев		
Разраб	Соболев		
Разраб	Буш		
Н.контр	Буш		

1.045.9-1. г 00.00. 09

Профиль пристенный ПП-1

Стадия	Масса	Масштаб
Р	1.06	1:1
Лист	Листов 1	

Б-0,5 ГОСТ 19904-74

Ст 3кп ГОСТ 14918-80

ЦНИИЭП им Б.С. Мезенцева

Инв.№ подл. | Подпись и дата | Взам. инв.№

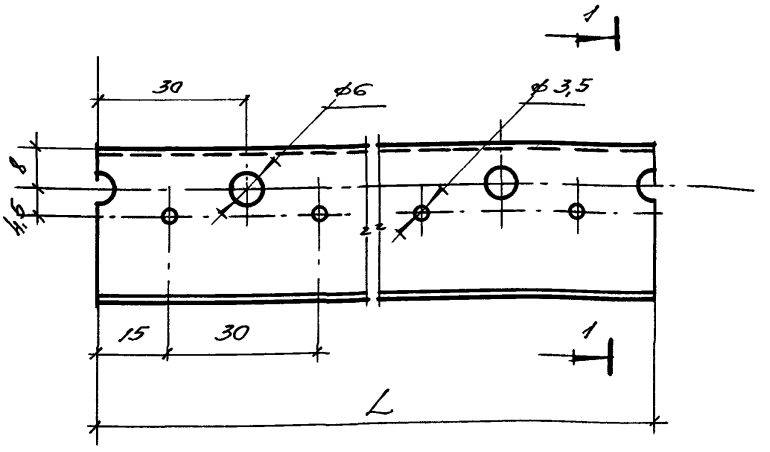

1 — 1

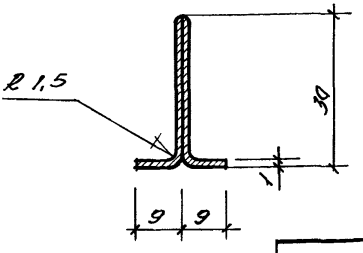

Обозначение	Марка	L, мм	Масса
1.045.9-1. 2.00.00.12	ПГ-2	3600	2,08
-01	ПГ-3	6000	3,47

Нач.отд.	Дмитриев		
Рук.сект.	Буш		
Разраб.	Соболев		
Н.контр.	Буш		

1.045.9-1. 2 00.00.12

Профиль каркаса главный ПГ-2; ПГ-3

ПН18х30х9х1 ОЦ ТУ 113-08-566-85

Ст.3кп ГОСТ 14918-80

Стадия	Масса	Масштаб
Р	см. таблицу	1:1
Лист	Листов 1	

ЦНИИЭП им. Б.С. Мезенцева

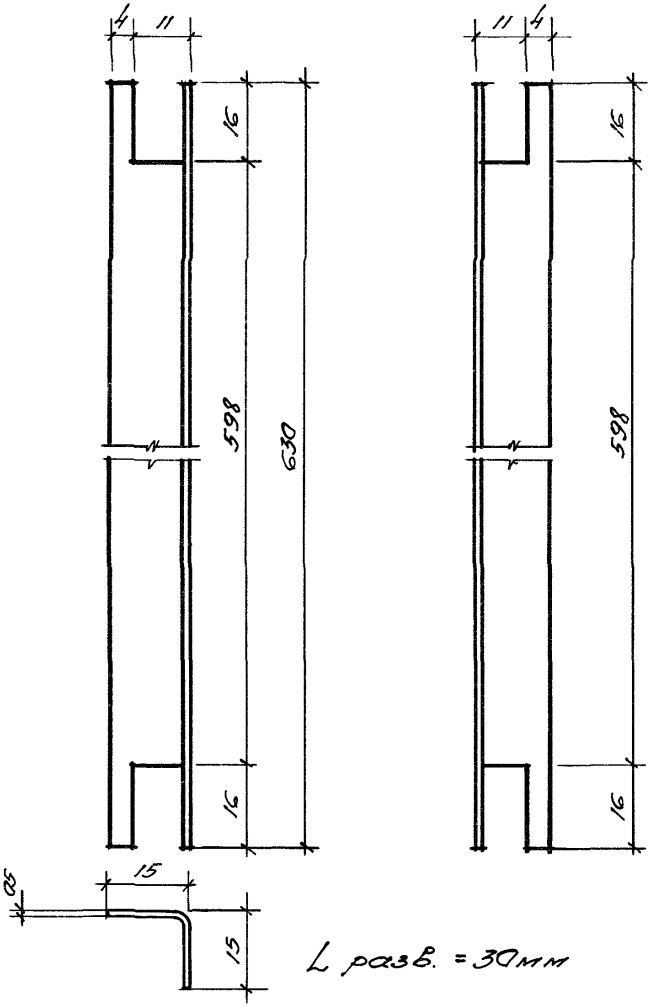

Нач.отд.	Дмитриев		
Рук.сект.	Буш		
Разраб	Собалев		
Н.контр.	Буш		

1.045.9-1. 2 00.00.13

Распорка

Стадия	Масса	Масштаб
Р	0,074	1:1
Лист	Листов 1	

Б-0,5 ГОСТ 19904-74

Ст.3кп ГОСТ 14918-80

ЦНИИЭП им Б.С. Мезенцева

Инв.№ подл. | Подпись и дата | Взам.инв.№

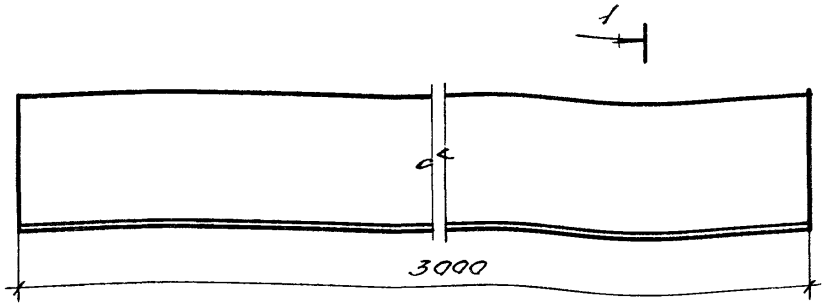

1 — 1

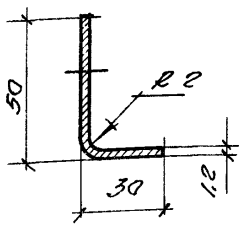

L разв = 80 мм

Нач. отд.	Дмитриев		
Рук. сект.	Б у ш		
Разраб.	Соболев		
Н. контр.	Б у ш		

1.045.9-1. 2 00.00. 14

Профиль пристенный ПП-2

Стадия	Масса	Масшт.
Р	2,2	1:2
Лист	Листов 1	

Б-1,2 ГОСТ 19904 - 74

Ст.3кп ГОСТ 14918 -80

ЦНИИЭП им Б.С. Мезенцева

Инв.№ подл. | Подпись и дата | Взам. инв.№

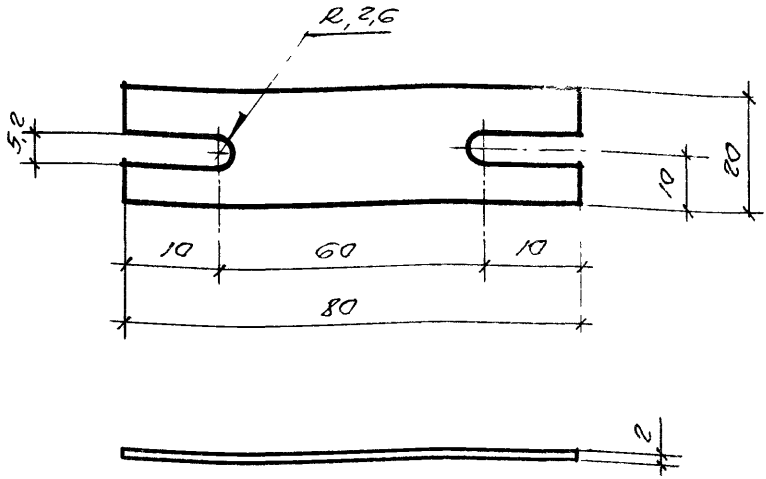

Нач отв.	Дмитриев		1045.9-1.200.00.15			
Рук сект.	Буш		Накладка стыковая	Стадия	Масса	Масшт
Разраб.	Соболев			Р	0.024	1:1
Н. контр	Буш			Лист	Листов 1	
			Б-2 ГОСТ 19904-74 / Ст 3кп ГОСТ 14918-80	ЦНИИЭП им Б.С. Мезенцева		

Взам инв №

Подпись и дата

Инв. № подл

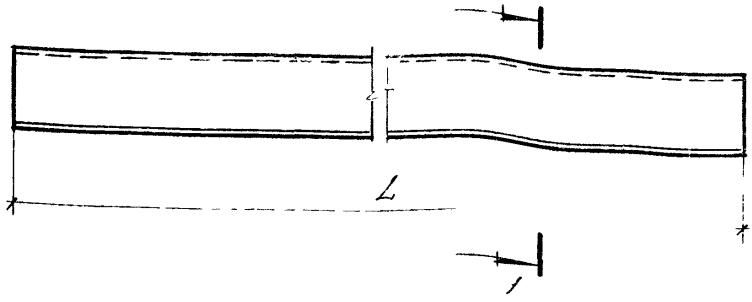

1 — 1

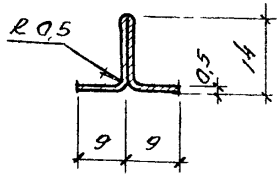

обозначение	марка	L мм	масса кг
1.045.9-1.2.00 00.17	ШП-1	593	0,105
-01	ШП-2	293	0,052

Ширина заготовки 46мм

Нач отд.	Дмитриев		
Рук сект	Буш		
Разраб.	Собалев		
Н.контр	Буш		

1.045.9-1 2 00.00 17

Шпонка

ШП-1; ШП-2;

Стадия	Масса	Масштаб
Р	см табл.	1:1
Лист	Листов 1	

Б-05 ГОСТ 19904-74

Ст 3кп ГОСТ 14918-80

ЦНИИЭП им Б.С Мезенцева

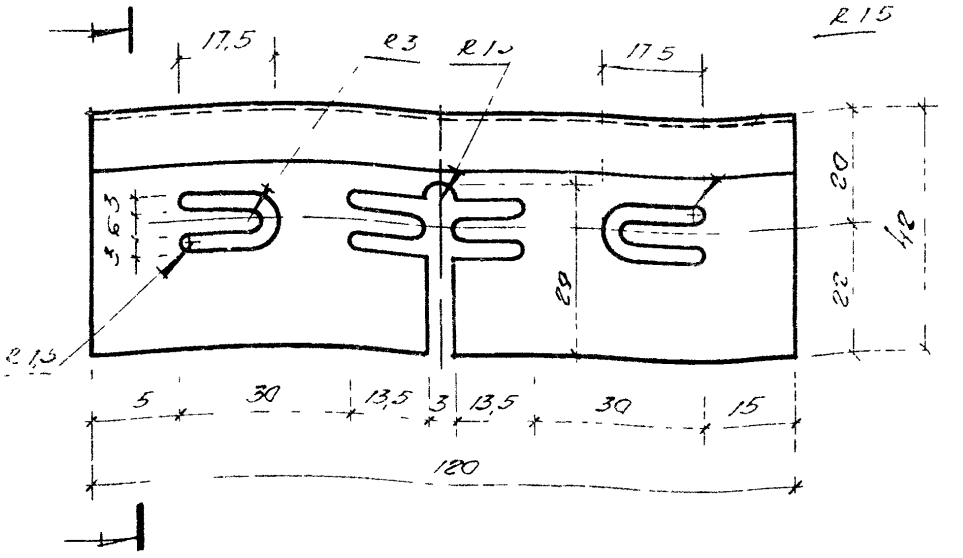

1 — 1

Ширина заготовки 52 мм

Взам инв №						
Подпись и дата						
Инв № подл	Нач отд	Дмитриев		1.045 9-1.2 00.00.16		
	Рисовал	Бгш		Накладка стыковая	Стадия	Масса	Масштаб
	Разраб	Сабалев			Р	0,022	1:1
	Н контр	Бгш		Б-0,6 ГОСТ 19904-74 / Ст 3кп ГОСТ 14918-80	Лист	Листов
					ЦНИИЭП им Б.С. Мезенцева	

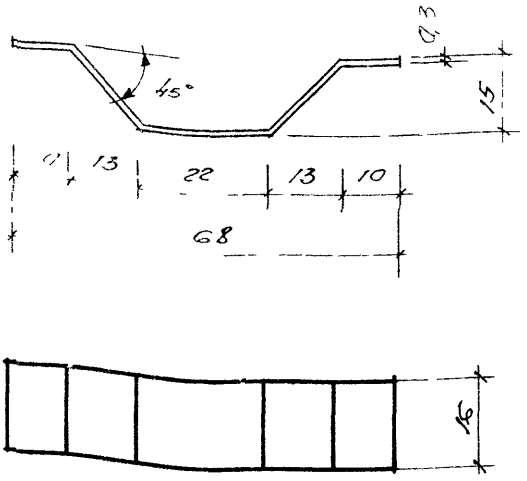

Длина заготовки 82мм

Инв.№ подл.	Подпись и дата	Взам. инв.№			

Начальн	Дмитриев		1.045.9-1.200.00.19		
Рукоеник	БУШ		Пружина уплотнения	Стадия	Масса	Масштаб
Разраб	Соболев			Р	0,004	1:1
Н.контр.	БУШ			Лист	Листов 1
			Лента 0,3 ГОСТ 2283-79 / Ст 65Г ГОСТ 1050-74	ЦНИИЭП им Б.С. Мезенцева	

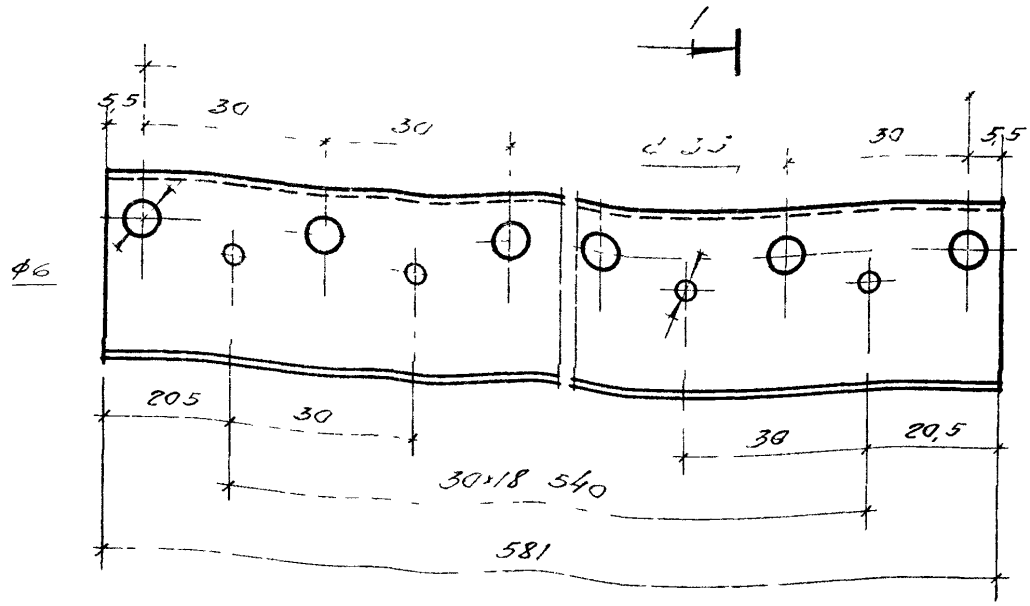

1 — 1

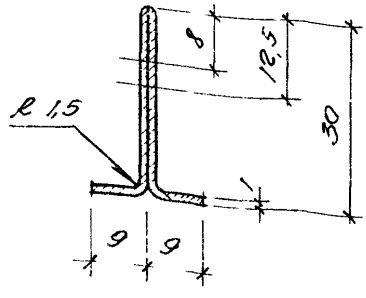

Нач отд.	Дмитриев		
Рук сект.	Буш		
Разраб	Соболев		
Н контр.	Буш		

1.045.9-1.2 00.00.18

Профиль каркаса Второстепенный ПВ-2

ГН 18×30×9×1 ОЦ
ТУ 113-08-566-85
ст. 3кп ГОСТ 14918-80

Стадия	Масса	Масшт.
Р	0,34	1:1
Лист	Листов 1	

ЦНИИЭП им Б.С. Мезенцева

Инв. № подл. | Подпись и дата | Взам. инв. №

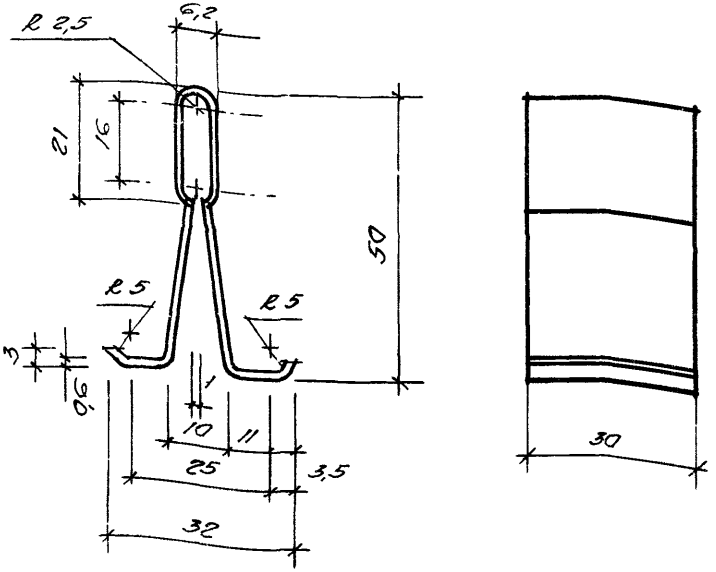

1. Неуказанные радиусы сгибов -1,5мм

2 Длина развёртки -144мм.

				1.045.9-1. 2 00.00.20		
				Пружина фиксатор	Стадия	Масса	Масштаб
					Р	0,017	1:1
Нач отд.	Дмитриев				Лист	Листов 1
Рук сект	Буш					
Разраб.	Собалев			Лента 0,6 ГОСТ 2283-79	ЦНИИЭП им Б.С Мезенцева	
Н.контр.	Буш			Ст 65Г ГОСТ 1050-74		

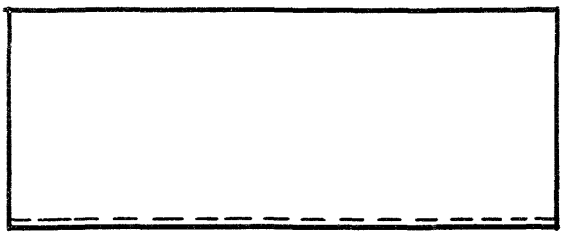

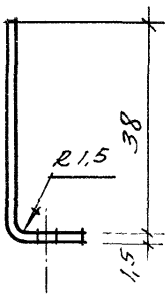

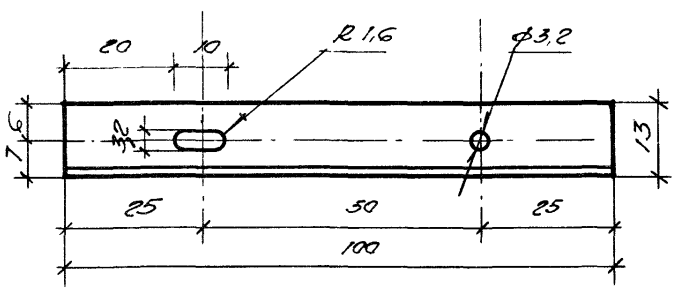

Нач. отд.	Дмитриев		
Рук. сект.	Буш		
Рук. гр.	Соболев		
Ст. н. с.	Жаворонков		

1.045.9-1.200.00.22

Уголок стыковой

Стадия	Масса	Масштаб
Р	0,047	1:1
Лист	Листов 1	

Б-1,5 ГОСТ 19904-74

Ст 3кп ГОСТ 14918-80

ЦНИИЭП им. Б.С. Мезенцева

Инв. № подл. | Подпись и дата | Взам. инв. №

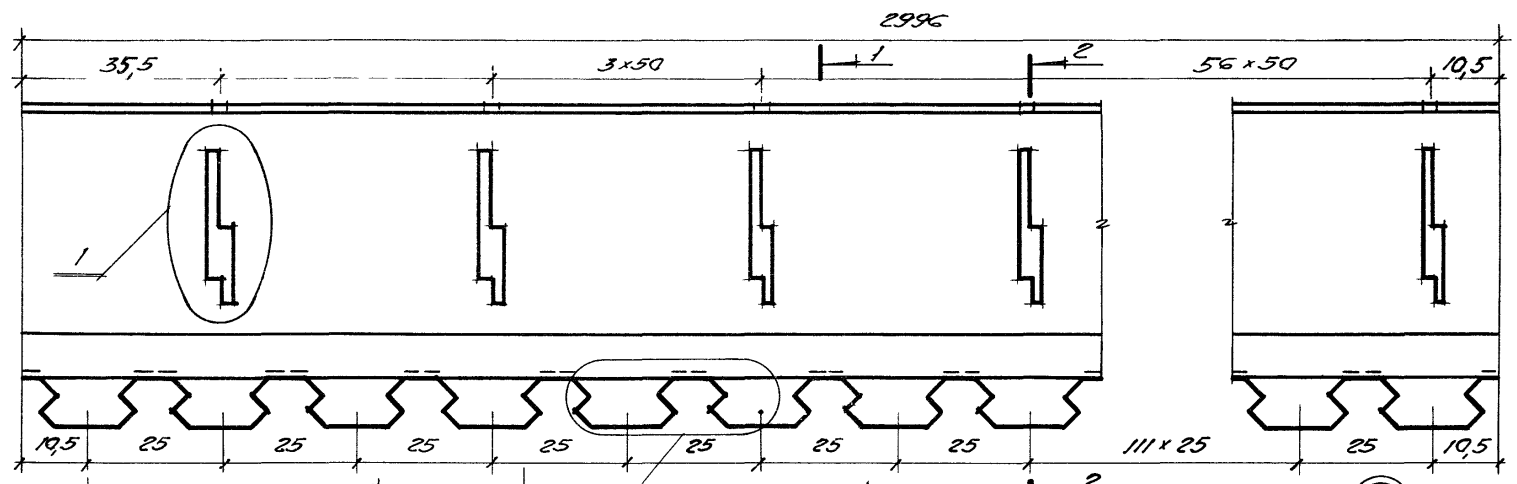

1 М 5:1

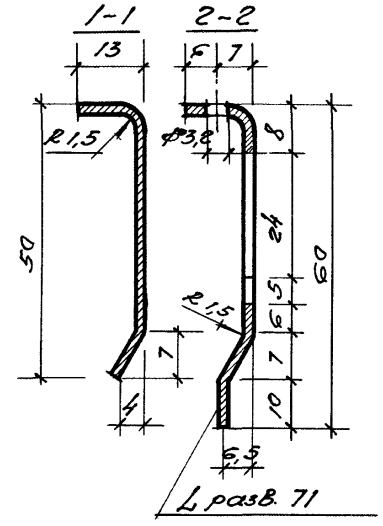

2 М 5:1

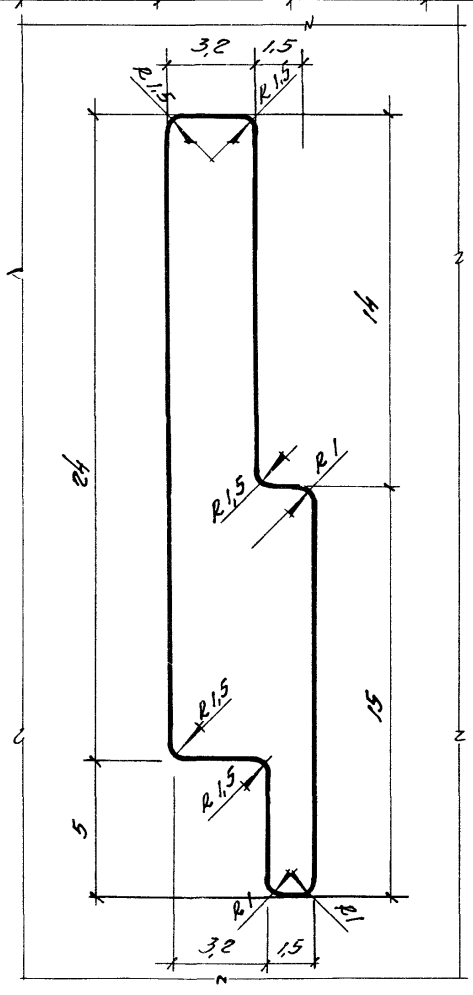

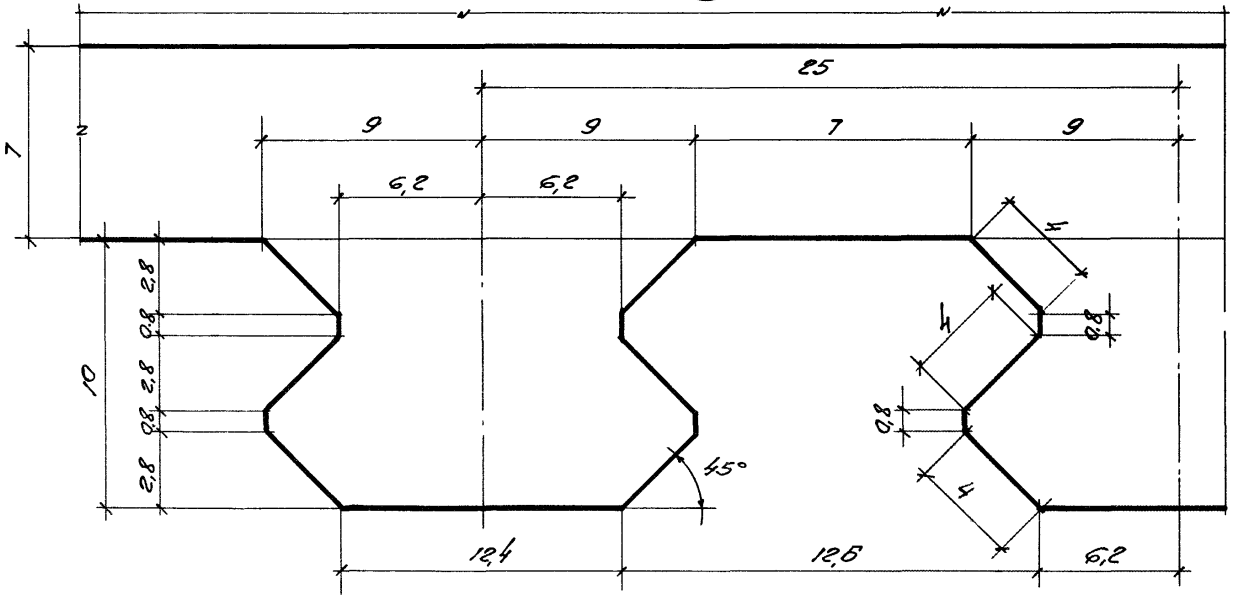

Нач. отд.	Дмитриев		
Рукоед.	Буш		
Рук. гр.	Соболев		
Ст. н. с.	Жаворонков		

1.045.9-1.2 00.00.21.

Профиль каркаса ПГ-4

Стадия	Масса	Масштаб
Р	2,30	1:1
Лист	Листов 1	

Б-1,5 ГОСТ 19904-74
Ст. 3кп ГОСТ 14918-80

ЦНИИЭП им. Б.С. Мезенцева

Инв. № подл. | Подпись и дата | Взам. инв. №

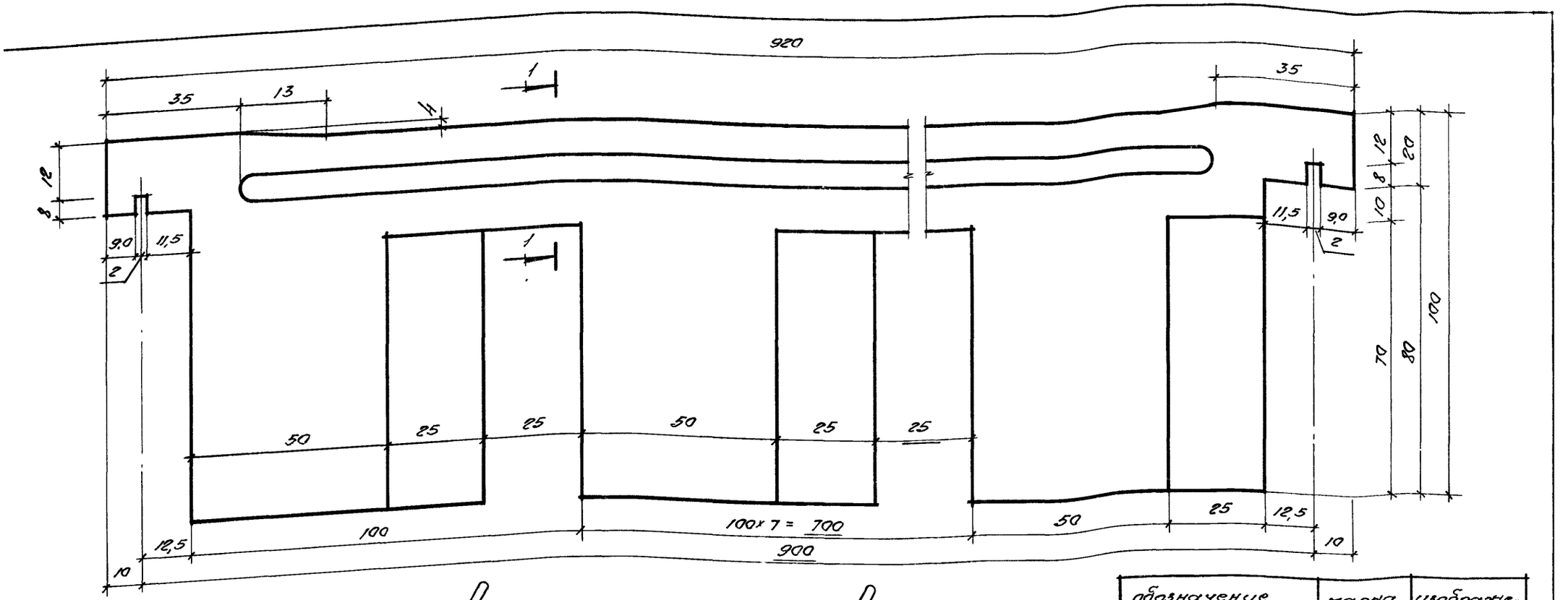

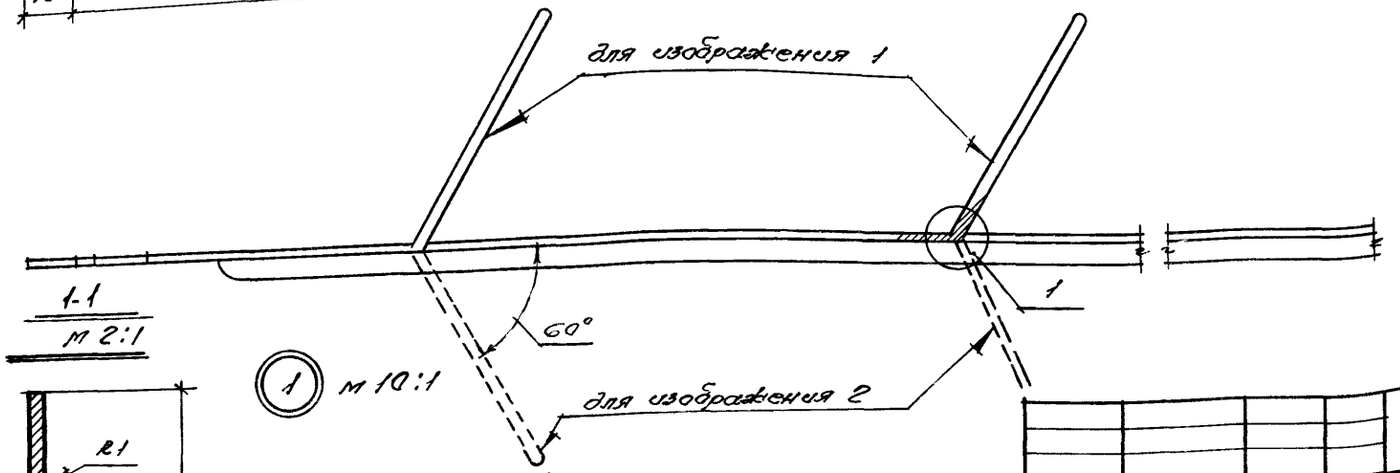

1-1
м 2:1

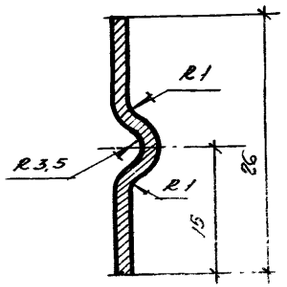

1 м 10:1

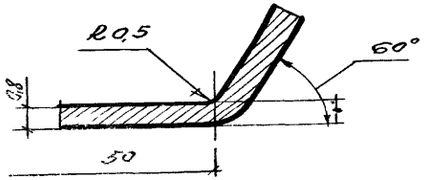

обозначение	марка	изображение
1.045.9-1.2.00.00 СП	РЭ09-1	1
-0.1	РЭ09-1л	2

Нач. отд	Дмитриев	
Рук. сект	Бум	
Рук. гр.	Соболев	
Ст. н. с	Жаворонков	

1.045.9-1.2 00.00.СП

Элемент решетчатый

РЭ09-1; РЭ09-1л

Стадия	Масса	Масшт
Р	0,186	1:1
Лист	Листов 1	

Лист: 0.8 ГОСТ 21631-76; ДМГ-2М ГОСТ 4784-74

ЦНИИЭП им Б.С. Мезенцева

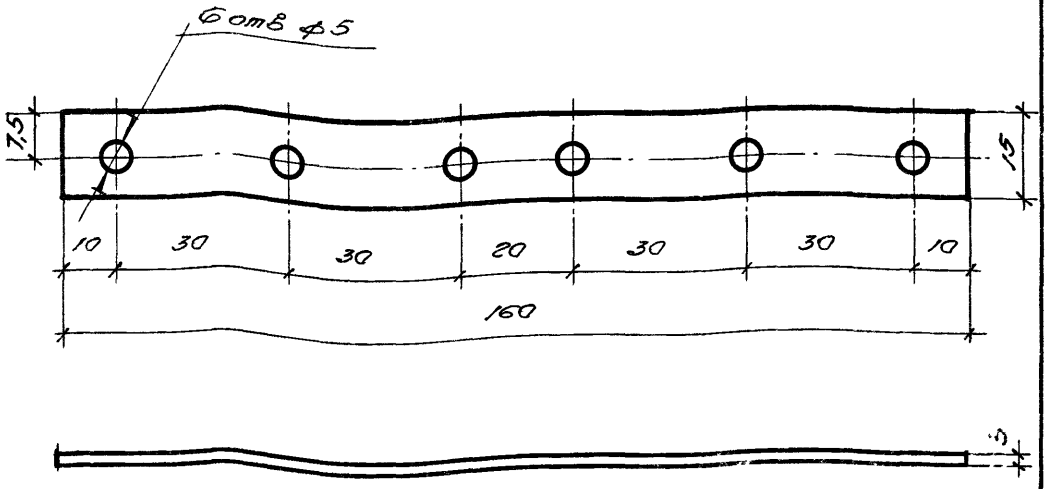

Нач. отд.	Дмитриев		
Рук. сект.	Бушуев		
Разраб.	Соболев		
Н. контр.	Бушуев		

1.045.9-1, 2.00.00.25

Накладка

Стадия	Масса	Масштаб
Р	0,02	1:1
Лист	Листов 1	

Лист 3 ГОСТ 21631-76

АМГ 2М ГОСТ 4784-74

ЦНИИЭП им. Б.С. Мезенцева

Инв. № подл. | Подпись и дата | Взам. инв. №

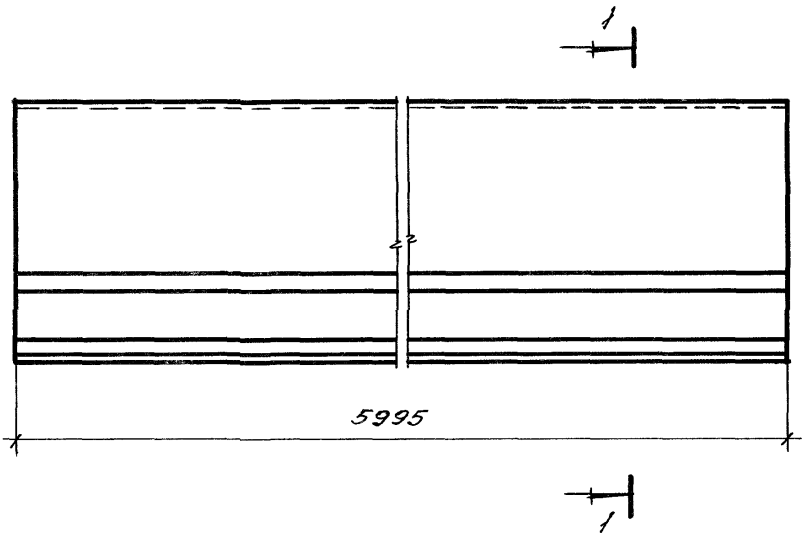

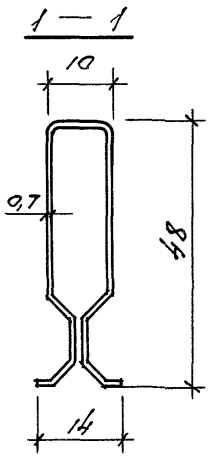

Ширина развёртки 130мм

Нач. отд.	Дмитриев		
Рук. сект	Буш		
Разраб.	Соболев		
Н. контр	Буш		

1.045.9-1. 2 00.00.26

Профиль каркаса

Стадия	Масса	Масшт
Р	3,624	1:1
Лист	Листов 1	

Б-0,7 ГОСТ 19904-74
Ст. 3кп ГОСТ 14918-80

ЦНИИЭП им. Б.С. Мезенцева

Взам. инв. №
Подпись и дата
Инв. № подл.

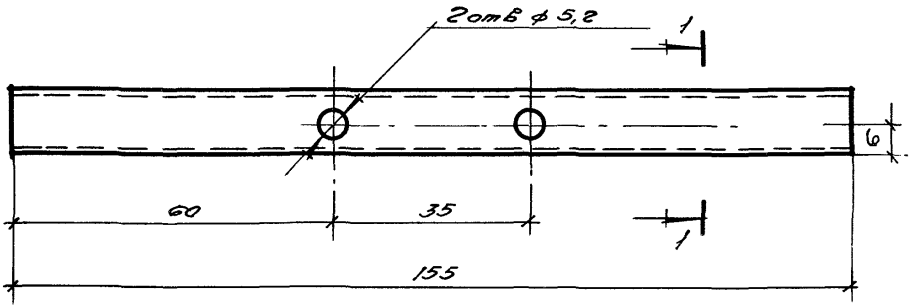

1 — 1

м 2:1

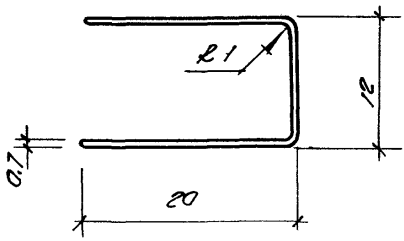

Ширина заготовки 52мм

				1.045.9-1. 2 00.00.27		
				Накладка	Стадия	Масса	Масшт.
					Р	0,041	1:1
Нач. отд.	Дмитриев				Лист	Листов 1
Рук. сект.	Буш			Б-0,7 ГОСТ 19904-74 / Ст. 3кп ГОСТ 14918-80	ЦНИИЭП им. Б.С. Мезенцева	
Разраб.	Соболев					
Н. контр.	Буш					

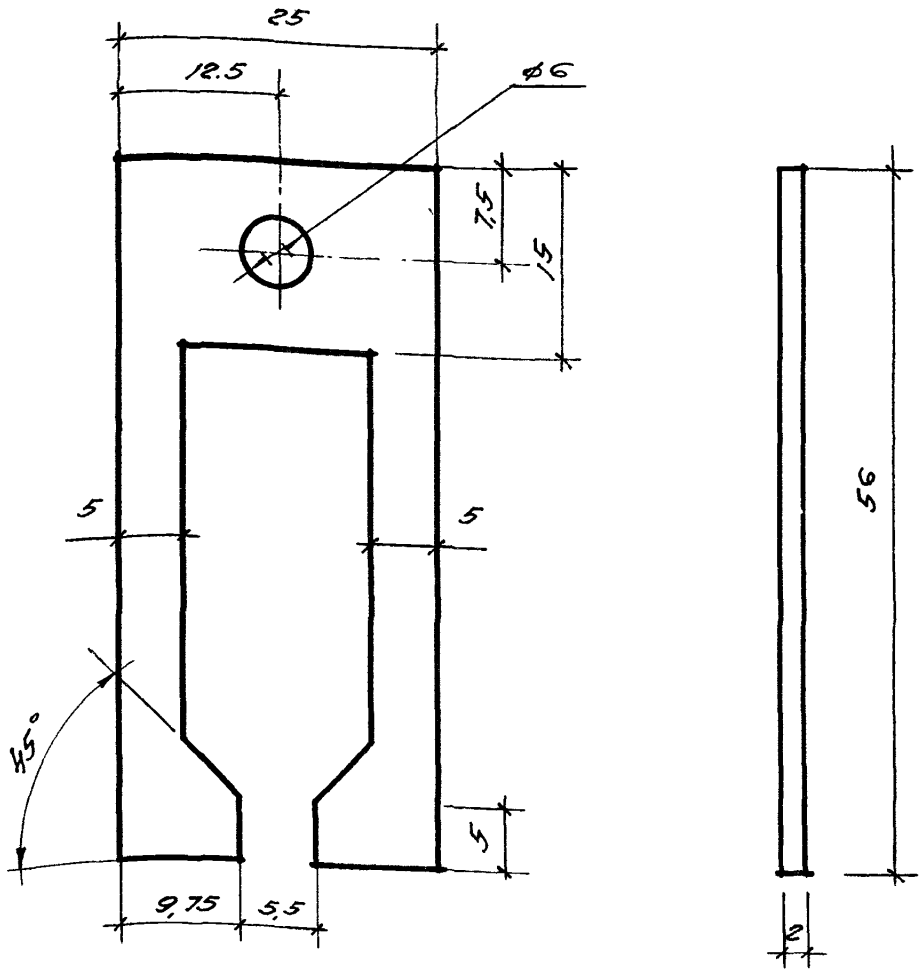

Нач.отд	Дмитриев		
Рук.сект	Буш		
Разраб	Соболев		
Н.контр	Буш		

1.045.9-1. г 00.00.28

Наездник

Стадия	Масса	Масшт
Р	0,011	2:1
Лист	Листов 1	

Б-2,0 ГОСТ 19904-74

Ст 3кп ГОСТ 14918-80

ЦНИИЭП им Б.С. Мезенцева

Взам.инв.№

Подпись и дата

Инв.№ подл

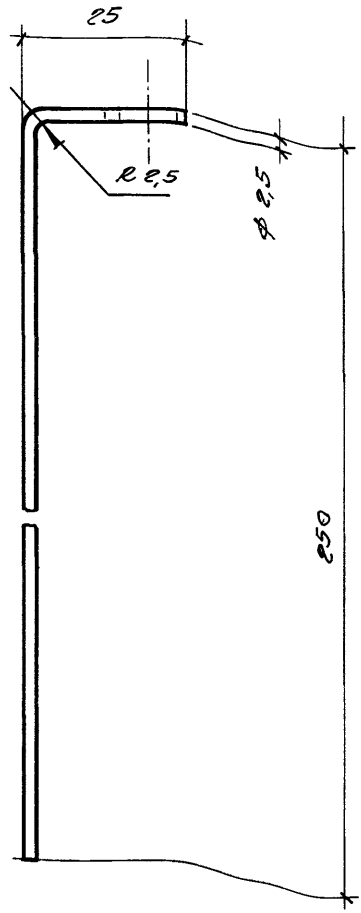

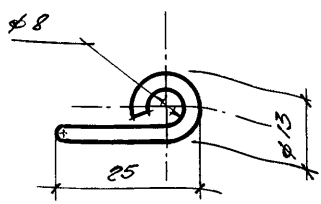

Длина заготовки 300 мм

Нач. отд.	Дмитриев		
Рисовал	Буш		
Провер.	Соболев		
Н. контр.	Буш		

1.045.9-1.200.02.01

Деталь подвески

Стадия	Масса	Масштаб
Р	0,011	1:1
Лист	Листов 1	

Ф2,5 ГОСТ 15892-70

Ст.3кп ГОСТ 14918-80

ЦНИИЭП им. Б.С. Мезенцева

Взам. инв. №

Подпись и дата

Инв. № подл.

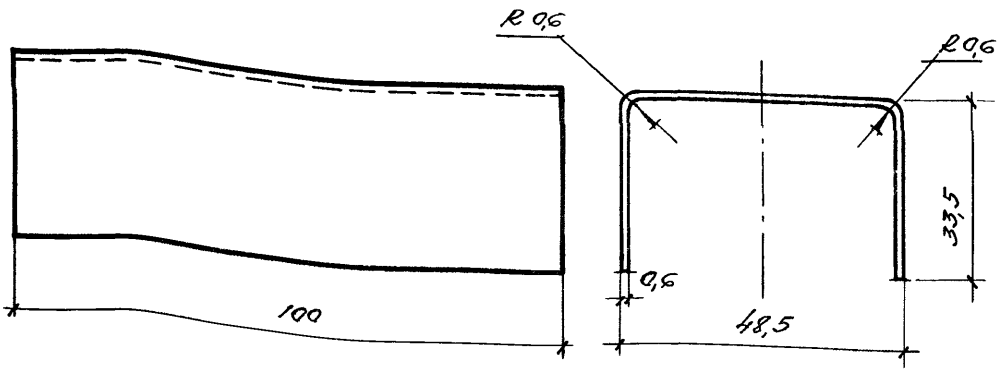

Ширина заготовки 116 мм

Изм.	Лист	Докум.	Подпись	Дата	1.045.9-1. 2 00.00.23	
Нач. отд.	Дмитриев				Вкладыш	Стадия: Р; Масса: 0,054; Масштаб: 1:1
Рук. сект.	Буш					Лист; Листов 1
Рук. груп.	Соболев				Б-0,6 ГОСТ 19904-74	ЦНИИЭП им. Б.С. Мезенцева
Ст. н. с.	Шаваронков				Ст. 3кп ГОСТ 14918-80	

Инв. № подл. | Подпись и дата | Взам. инв. №

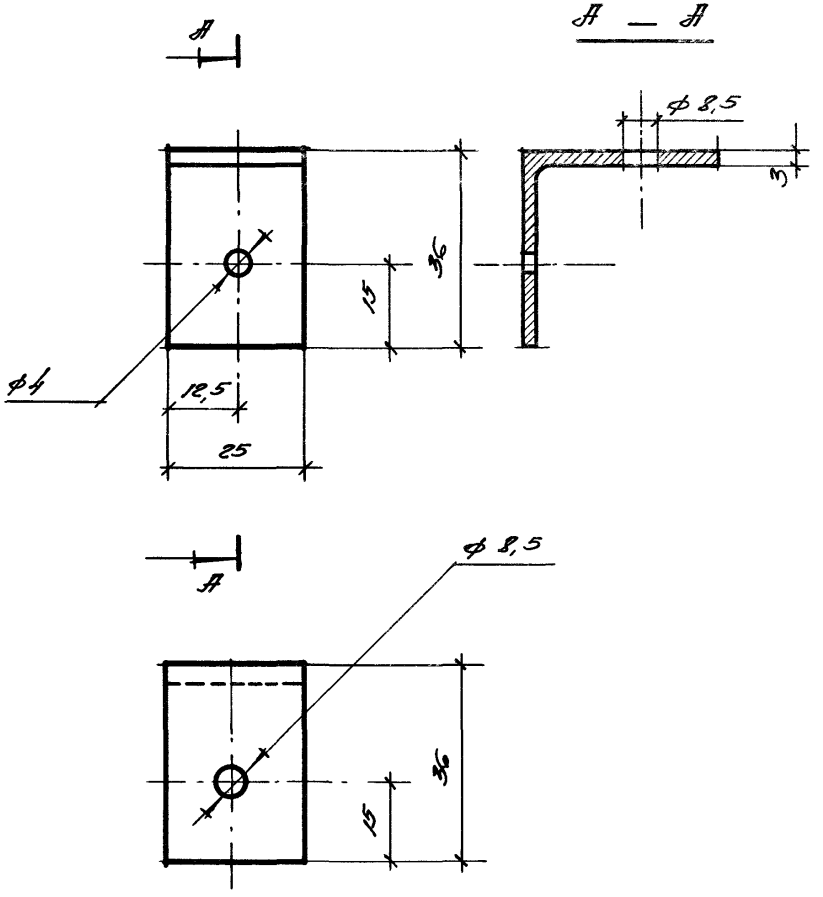

Нач. отд.	Дмитриев		
Рук. сек.	Буш		
Разраб.	Собалев		
Н. контр.	Буш		

1.045.9-1. 2 00.01.01.

Уголок подвески

Стадия	Масса	Масшт.
Р	0,036	1:1
Лист	Листов 1	

Уголок 36х3 ГОСТ 8509-72 / Ст3кп ГОСТ 14918-80

ЦНИИЭП им. Б.С. Мезенцева

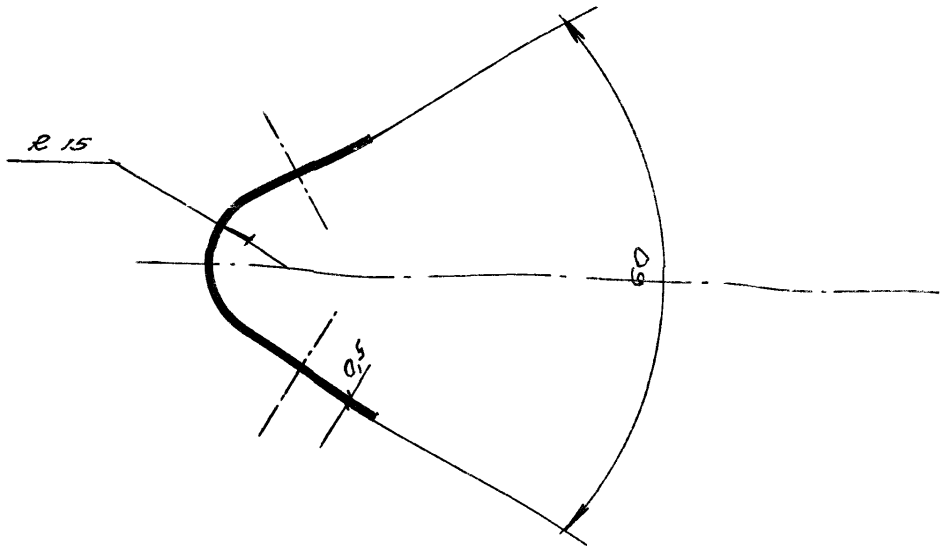

развёртка

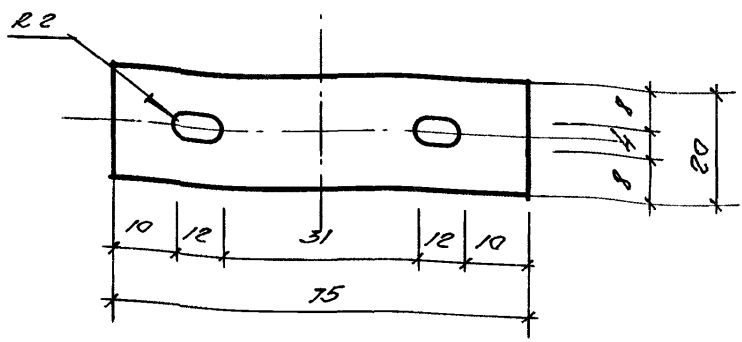

Калить HRC 40÷43, оксидировать.

Нач. отд.	Дмитриев		
Рук. сект.	Буш		
Разраб.	Соболев		
Н. контр.	Буш		

1.045.9-1. 200.02.02

Пружина подвески

Стадия	Масса	Масшт.
Р	0,003	1:1
Лист	Листов 1	

Лента 0,5 ГОСТ 2283-79
Ст 65Г ГОСТ 1050-74

ЦНИИ ЭП
им. Б.С. Мезенцева

Инв. № подл. | Подпись и дата | Взам. инв. №

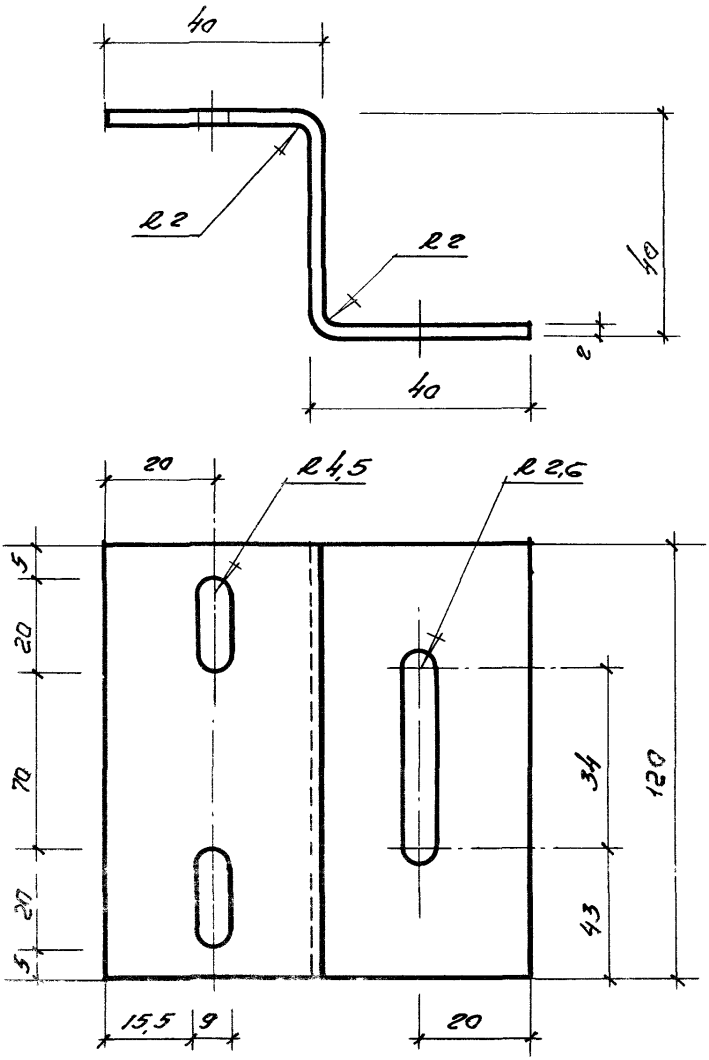

Ширина развертки 120 мм

Нач отд.	Дмитриев		1.045.9-1.200.03.01			
Рук.сект	Буш		Серьга	Стадия	Масса	Масштаб
Разраб.	Собалев			Р	0,22	1:1
Н.контр.	Буш.			Лист	Листов 1	
			Бг ГОСТ 19904-74 / Ст. 3кп ГОСТ 14918-80	ЦНИИЭП им Б.С. Мезенцева		

Инв.№ подл. | Подпись и дата | Взам.инв.№

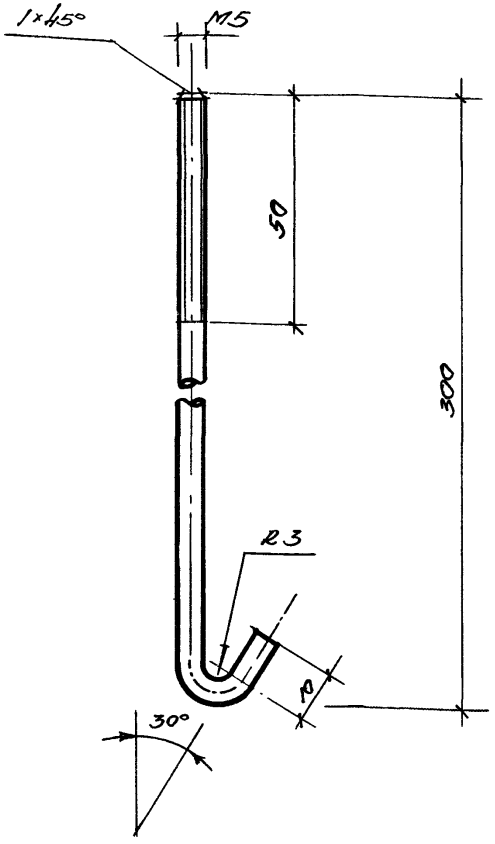

Длина заготовки 315 мм

Нач. отд.	Дмитриев		
Рук. сект.	Буш		
Разраб.	Собалев		
Н. контр.	Буш		

1.045.9.-1.2 00.03.02

Деталь подвески.

Стадия	Масса	Масш.
Р	0,05	1:1
Лист	Листов 1	

ф5 ГОСТ 15892-70

Ст. 3кп. ГОСТ 14918-80

ЦНИИЭП
им. Б.С. Мезенцева

Инв. № подл. | Подпись и дата | Взам. инв. №

Формат	Зона	Позиц.	Обозначение	Наименование	Кол-ч.	Примечание
				Документация		
А4			1.045.9-1.2.00.01.00СБ	Сборочный чертёж		
				Детали		
А4		1	1.045.9-1.2.00.01.01	Уголок подвески.	1	
Б4		2	1.045.9-1.2.00.01.02	Подвеска из проволоки.		
				ф2,5; L=450		
				ГОСТ 15892-70	1	Масса кг 0,017

Нач. отд.	Дмитриев		
Рукоеин	Буш		
Разраб.	Соболев		
Н.контр.	Буш		

1.045.9-1.2.00.01.00

Подвеска тип-I

Стадия	Лист	Листов
Р		1

ЦНИИЭП им. Б.С. Мезенцева

Инв. № подл. | Подпись и дата | Взам. инв. №

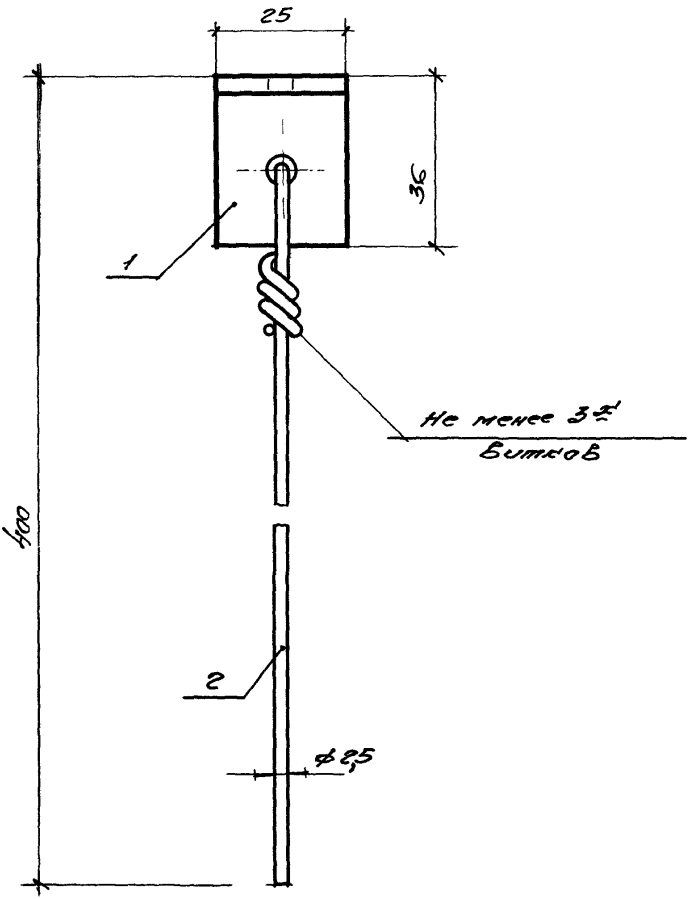

				1.045.9-1.2 00.01.00 СБ		
				Подвеска тип-I сборочный чертёж	Стадия	Масса	Масштаб
					Р	0,053	1:1
Нач.отд.	Дмитриев				Лист	Листов 1
Рук.сект.	Бугш				ЦНИИЭП им. Б.С. Мезенцева	
Разраб.	Соболев					
Н.контр.	Бугш					

Инв.№ подл. | Подпись и дата | Взам.инв.№

Формат	Зона	Позиция	Обозначение	Наименование	Кол.	Примечание
				Документация		
А4			1.045.9-1 2.00.02.00 СБ	Сборочный чертеж		
				Детали		
А4		1	1.045.9-1. 2.00.02. 01	Деталь подвески	1	
А4		2	1.045.9-1 2.00.02. 02	Пружина подвески.	1	
Б4		3	1.045.9-1. 2.00.02.03	Подвеска из проволоки ф2,5: L = 350 ГОСТ 15892-70	1	Масса кг 0.013

				1.045.9-1.2 00.02.00			
Нач.отд.	Дмитриев			Подвеска тип-II	Стадия	Лист	Листов
Рук.сект	Бут				Р		1
Разраб	Сабалев				ЦНИИЭП им Б.С Мезенцева		
Н.контр	Бут						

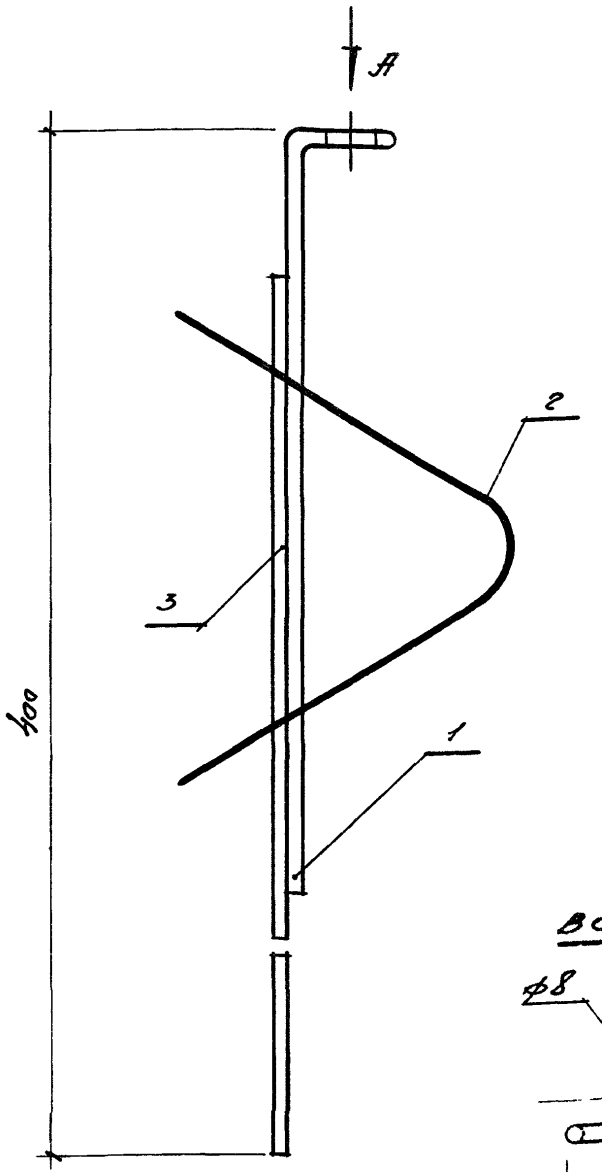

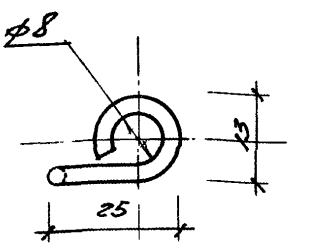

Нач. отд.	Дмитриев		
Рук. сект.	Бушш		
Разраб.	Соболев		
Н. контр.	Бушш		

1.045.9-1.2 00.02.00 СБ

Подвеска тип-II
Сборочный чертеж

Стадия	Масса	Масштаб
Р	0,027	1:1
Лист	Листов 1	

ЦНИИЭП
им Б.С. Мезенцева

Инв. № подл. | Подпись и дата | Взам. инв. №

Формат	Зона	Позиц.	Обозначение	Наименование	Кол.	Примечание
				Документация		
А4			1.045.9-1 г.00.03.00 СБ	Сборочный чертёж		
				Детали		
А4		1	1.045.9-1.2.00.03.01	Серьга	1	
А4		2.	1.045.9-1.200.03.02	Деталь подвески	1	
				Стандартные изделия		
		3		Гайка М5 ГОСТ 5915-70	2	
		4		Шайба 5 ГОСТ 11371-78	2	

Инв. № подл. | Подпись и дата | Взам. инв. №

Нач. отд.	Дмитриев		
Рук. сект.	Б-ин		
Разраб.	Соболев		
Н. контр.	Б-ин		

1.045.9-1.2.00.03.00

Подвеска тип-III

Стадия	Лист	Листов
Р		1

ЦНИИЭП им. Б.С. Мезенцева

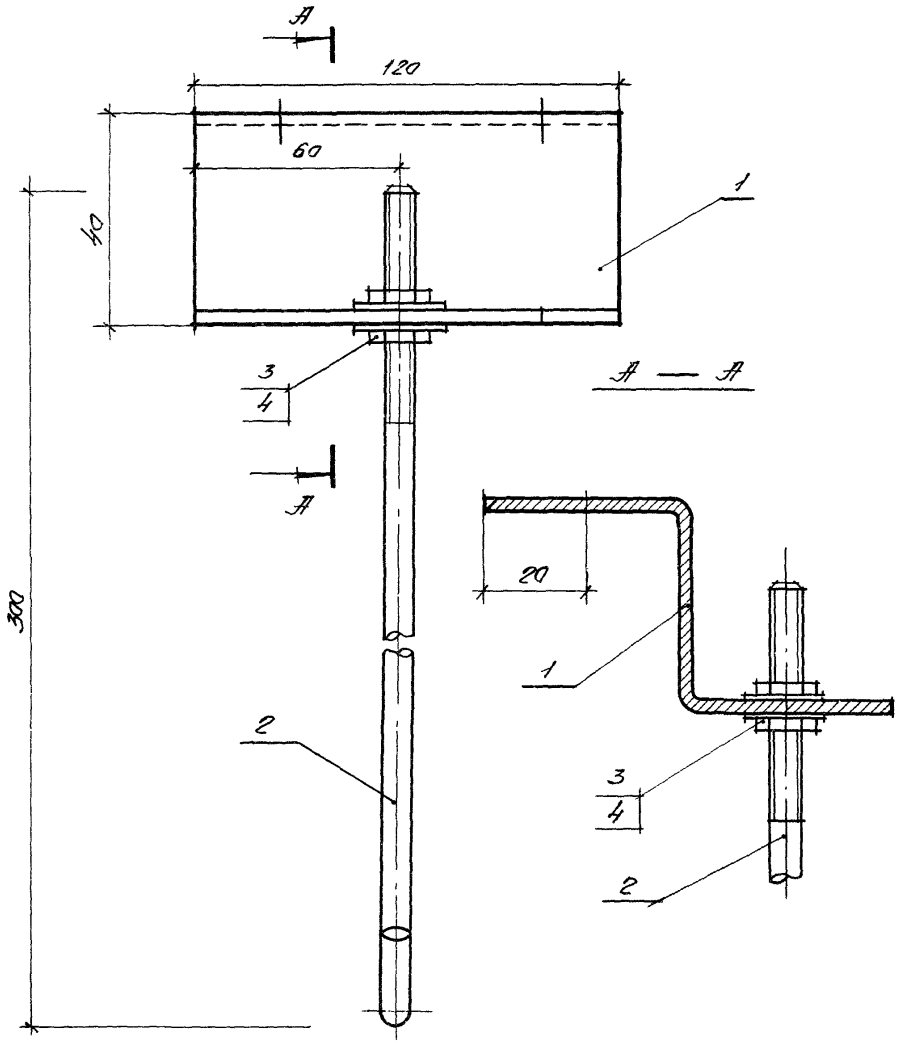

				1.045.9-1. 2 00.03.00. СБ		
				Подвеска тип - III. Сборочный чертёж	Стадия	Масса	Масштаб
					Р	0,275	1:1
Нач.отд.	Дмитриев				Лист	Листов 1
Рук.сект.	Буш				ЦНИИЭП им.Б.С. Мезенцева	
Разработал	Валев					
Н.контр.	Буш					

Инв. № подл. | Подпись и дата | Взам. инв. №