Типовые конструкции, изделия и узлы зданий и сооружений

СЕРИЯ 1.100.1-4

ЭЛЕМЕНТЫ И УЗЛЫ МОНОЛИТНЫХ И СБОРНО-МОНОЛИТНЫХ ЖИЛЫХ ЗДАНИЙ

для строительства во II и III климатических районах при обычных инженерно-геологических условиях

ВЫПУСК 2

Монолитные плиты перекрытий толщиной 160 мм, защемленные по трем сторонам с четвертой свободной стороной

Материалы для проектирования. Арматурные изделия.

Рабочие чертежи.

22827
цена 6-46

ИНСТИТУТ ТИПОВОГО ПРОЕКТИРОВАНИЯ
ГОССТРОЯ СССР

Москва А-445 Смольная ул 22

Сдано в печать I 1989 года

494 Тираж 800 экз.

Типовые конструкции, изделия и узлы зданий и сооружений

СЕРИЯ 1.100.1-4

ЭЛЕМЕНТЫ И УЗЛЫ

МОНОЛИТНЫХ И СБОРНО-МОНОЛИТНЫХ ЖИЛЫХ ЗДАНИЙ

для строительства во II и III климатических районах
при обычных инженерно—геологических условиях

ВЫПУСК 2

Монолитные плиты перекрытий толщиной 160 мм, защемленные по трем сторонам с четвертой свободной стороной.

Материалы для проектирования. Арматурные изделия.

Рабочие чертежи.

Разработаны ЦНИИЭП жилища
Руководитель отделения проектных работ В.М. Острецов

Гл. инж. проекта Ю.В Герман

Утвержден и введен
в действие
Госгражданстроем
Приказ от 15.12.87г. N407
Введен в действие с 1.01.88г.

© ЦИТП Госстроя СССР, 1988

Обозначение	Наименование	Стр.
1.100.1-4.2-000000 ТО	Техническое описание	4-8
1.100.1-4.2-010000	Плита (П-30.18 ... П-66.18)	9
1.100.1-4.2-010000 СБ	Плита (П-30.18 ... П-66.18)	
	Сборочный чертеж	10
1.100.1-4.2-020000	Плита (П-30.30 ... П-30.36)	11
1.100.1-4.2-020000-06	Плита (П-30.39 ... П-30.45)	12
1.100.1-4.2-020000 СБ	Плита (П-30.30 ... П-30.45)	
	Сборочный чертеж	13
1.100.1-4.2-030000	Плита (П-36.33 ... П-36.42)	14
1.100.1-4.2-030000-08	Плита (П-36.45 ... П-36.54)	15
1.100.1-4.2-030000 СБ	Плита (П-36.33 ... П-36.54)	
	Сборочный чертеж	16
1.100.1-4.2-040000	Плита (П-30.48 ... П-30.60)	17
1.100.1-4.2-040000-10	Плита (П-36.57 ... П-36.63)	18
1.100.1-4.2-040000-16	Плита (П-36.66 ... П-36.72)	19
1.100.1-4.2-040000 СБ	Плита (П-30.48 ... П-36.72)	
	Сборочный чертеж	20
1.100.1-4.2-050000	Плита (П-42.42 ... П-42.51)	21
1.100.1-4.2-050000-08	Плита (П-42.54 ... П-42.63)	22
1.100.1-4.2-050000 СБ	Плита (П-42.42 ... П-42.63)	
	Сборочный чертеж	23
1.100.1-4.2-060000	Плита (П-42.66 ... П-42.72)	24
1.100.1-4.2-060000 СБ	Плита (П-42.66 ... П-42.72)	
	Сборочный чертеж	25
1.100.1-4.2-070000	Плита (П-48.42 ... П-54.48)	26
1.100.1-4.2-070000-05	Плита (П-60.48 ... П-66.51)	27
1.100.1-4.2-070000 СБ	Плита (П-48.42 ... П-66.51)	
	Сборочный чертеж	28
1.100.1-4.2-080000	Плита (П-48.48 ... Плита П-48.59)	29
1.100.1-4.2-080000-04	Плита (П-48.60 ... Плита П-48.72)	30
1.100.1-4.2-080000-09	Плита (П-54.51 ... П-54.72)	31
1.100.1-4.2-080000-13	Плита (П-54.63 ... П-54.72)	32
1.100.1-4.2-080000 СБ	Плита (П-48.48 ... П-54.72)	
	Сборочный чертеж	33
1.100.1-4.2-090000	Плита (П-60.51 ... П-60.63)	34
1.100.1-4.2-090000-05	Плита (П-60.66 ... П-66.57)	35
1.100.1-4.2-090000-10	Плита (П-66.60 ... П-66.72)	36
1.100.1-4.2-090000 СБ	Плита (П-60.51 ... П-66.72)	
	Сборочный чертеж	37
1.100.1-4.2-000100	Сетка (С1.17.29.3 ... С1.17.65.3)	38
1.100.1-4.2-000200	Сетка (С1.29.29.1.2 ... С1.29.59.1.6)	39-40
1.100.1-4.2-000200 СБ	Сетка (С1.29.29.1.2 ... С1.29.59.1.6)	
	Сборочный чертеж	41
1.100.1-4.2-000300	Сетка (С1.35.32.1.2 ... С1.35.59.1.8)	42
1.100.1-4.2-000300 СБ	Сетка (С1.35.32.1.2 ... С1.35.59.1.8)	
	Сборочный чертеж	43
1.100.1-4.2-000400	Сетка (С1.35.32.3.3 ... С1.35.71.3.8)	44
1.100.1-4.2-000500	Сетка (С3.7.41.5.1 ... С3.38.41.5.1)	45
1.100.1-4.2-000500 СБ	Сетка (С3.7.41.5.1 ... С3.38.41.5.1)	
	Сборочный чертеж	46
1.100.1-4.2-000600	Сетка (С3.20.41.6.1 ... С3.38.41.6.1)	47
1.100.1-4.2-000700	Сетка (С3.32.41.8.1 ... С3.38.41.8.1)	48
1.100.1-4.2-000800	Сетка (С3.7.41.8.1 ... С3.26.41.8.1)	49
1.100.1-4.2-000900	Сетка (С4.7.47.8.1 ... С4.20.65.15.3)	50
1.100.1-4.2-000900 СБ	Сетка (С4.7.47.8.1 ... С4.20.65.15.3)	
	Сборочный чертеж	51
1.100.1-4.2-001000	Сетка (С4.38.47.8.1 ... С4.38.65.15.3)	52
1.100.1-4.2-001100	Сетка (С5.23.47.3 ... С5.23.71.3)	53

Н. контр.	Волкова		1.100.1-4.2-000000
Нач. отд.	Росинский		Содержание
Гл. конст.	Пальман		
ГИП	Герман		
Рук. гр.	Рафайлович		
Ст. техн.	Никулочкина		

Стадия	Лист	Листов
Р	1	2

ЦНИИЭП жилища

Обозначение	Наименование	Стр.
1.100.1-4.2 - 001200	Сетка (С5.24.47.13 ... С5.23.47.13)	54
1.100.1-4.2 - 001300	Сетка (С5.26.47.13 ... С5.26.65.15)	
	(С5.26.50.3 ... С5.26.71.3)	55
1.100.1-4.2 - 001300 СБ	Сетка (С5.26.47.13 ... С5.26.65.15)	
	(С5.26.50.3 ... С5.26.71.3)	
	Сборочный чертеж	56
1.100.1-4.2 - 001400	Сетка (С5.27.47.13 ... С5.27.65.15)	57
1.100.1-4.2 - 001500	Сетка (С5.29.50.3 ... С5.29.71.6)	
	(С5.29.47.13 ... С5.29.65.15)	58
1.100.1-4.2 - 001500 СБ	Сетка (С5.29.50.3 ... С5.29.71.6)	
	(С5.29.47.13 ... С5.29.65.15)	
	Сборочный чертеж	59
1.100.1-4.2 - 001600	Сетка (С5.30.47.13 ... С5.30.65.15)	60
1.100.1-4.2 - 001700	Сетка (С5.32.53.3 ... С5.32.71.6)	61
1.100.1-4.2 - 001700 СБ	Сетка (С5.32.53.3 ... С5.32.71.6)	
	Сборочный чертеж	62
1.100.1-4.2 - 001800	Сетка (С5.33.47.15 ... С5.35.65.18)	63
1.100.1-4.2 - 001800 СБ	Сетка (С5.33.47.13 ... С5.35.65.18)	
	Сборочный чертеж	64
1.100.1-4.2 - 001900	Сетка (С6.10.17.2 ... С6.10.65.2)	65
1.100.1-4.2 - 002000	Сетка (С6.16.29.2 ... С6.16.59.9)	66
1.100.1-4.2 - 002000 СБ	Сетка (С6.16.29.2 ... С6.16.59.9)	
	Сборочный чертеж	67
1.100.1-4.2 - 002100	Сетка (С6.19.29.2 ... С6.19.71.10)	68-69
1.100.1-4.2 - 002100 СБ	Сетка (С6.19.29.2 ... С6.19.71.10)	
	Сборочный чертеж	70
1.100.1-4.2 - 002200	Сетка (С6.22.41.3 ... С6.22.71.14)	71
1.100.1-4.2 - 002200 СБ	Сетка (С6.22.41.3 ... С6.22.71.14)	
	Сборочный чертеж	72
1.100.1-4.2 - 002300	Сетка (С6.25.41.14 ... С6.25.71.15)	73
1.100.1-4.2 - 002300 СБ	Сетка (С6.25.41.14 ... С6.25.71.15)	
	Сборочный чертеж	74

Обозначение	Наименование	Стр.
1.100.1-4.2 - 002400	Сетка (С6.28.41.15 ... С6.28.71.15)	75
1.100.1-4.2 - 002400 СБ	Сетка (С6.28.41.15 ... С6.28.71.15)	
	Сборочный чертеж	76
1.100.1-4.2 - 002500	Сетка (С6.31.47.15 ... С6.31.71.19)	77
1.100.1-4.2 - 002500 СБ	Сетка (С6.31.47.15 ... С6.31.71.19)	
	Сборочный чертеж	78
1.100.1-4.2 - 002600	Сетка (С6.34.47.19 ... С6.34.71.20)	79
1.100.1-4.2 - 003000	Каркас пространственный (КП1 ... КП8)	80
1.100.1-4.2 - 000000 РС	Ведомость расхода стали	81-83

Копировал 22827 4 Формат А3

I. Общая часть.

Материалы настоящей серии предназначены для проектирования монолитных и сборно-монолитных жилых зданий высотой до 16 этажей включительно, с высотой этажа 2,8 м, возводимых во II и III климатических районах на территориях с обычными инженерно-геологическими условиями.

Конструкции перекрытия запроектированы с учетом возведения зданий в крупнощитовой и объемно-переставной опалубке системы "Госгражданстрой".

В состав серии входят: выпуск I - "Монолитные плиты перекрытий толщиной 160 мм, защемленные по контуру. Материалы для проектирования. Арматурные изделия. Рабочие чертежи"; выпуск 2 - - "Монолитные плиты перекрытий толщиной 160 мм, защемленные по трем сторонам с четвертой свободной стороной. Материалы для проектирования. Арматурные изделия. Рабочие чертежи "; выпуск 3 - - "Элементы и узлы сопряжения монолитных стен при монолитных перекрытиях. Материалы для проектирования. Арматурные изделия. Рабочие чертежи "; выпуск 4 - "Элементы монолитных стен при сборных перекрытиях из многопустотных панелей. Материалы для проектирования. Арматурные изделия. Рабочие чертежи."

Настоящий выпуск содержит рабочие чертежи типовых ячеек монолитных перекрытий, опирающихся на монолитные внутренние стены по 3 сторонам, а также арматурных изделий для этих перекрытий. Опирание по 3 сторонам обусловлено применением сборных навесных наружных стен без передачи нагрузки от наружных стен на перекрытие.

Разработанные в выпуске плиты перекрытий могут применяться также и в зданиях с другой высотой этажа и этажностью, возводимых в других климатических районах с $t^{нар.}_{расч.}$ не ниже -40°С и в условиях сейсмичности до 9 баллов включительно.

Плиты перекрытий предназначены для помещений с неагрессивной средой.

2. Конструкция и параметры перекрытия

Акустически однородное перекрытие выполняется в виде неразрезной монолитной железобетонной плиты, в целях унификации единой толщины 160 мм, обеспечивающей требуемую звукоизоляцию от воздушного шума, при этом в качестве покрытия пола применяется щитовой паркет по звукоизоляционному слою либо линолеум на теплозвукоизоляционной основе по цементной стяжке, толщина которой принимается в соответствии с расчетом звукоизоляции по методике "Рекомендаций по обеспечению требуемой звукоизоляции при конструировании жилых зданий", ЦНИИЭП жилища, 1984 г.

В качестве материала плиты принят тяжелый бетон класса по прочности на сжатие В15 по ГОСТ 25192-82, ГОСТ 26633-85.

Типоразмеры плит в плане определяются конструктивно-планировочными параметрами здания и находятся в пределах от 3000 до 6600 мм для направления вдоль здания / ℓ_1 / и от 3000 до 7200 мм для поперечного направления / ℓ_2 /; градация длин для продольного направления в связи с ориентацией на использование типовых панелей наружных стен принята равной 600 мм, что соответствует планировочному модулю 6М, а для поперечного направления - 300 мм /3М/. Ширина плит коридора принята равной 1800 мм, что также соответствует размеру типовой панели стены.

3. Армирование плит.

Расчет плит перекрытий произведен по методике, приведенной в "Руководстве по проектированию конструкций и технологии возведения монолитных бескаркасных зданий" М. Стройиздат, 1982 г.

Принятые равномерно распределенные нагрузки на перекрытие приведены в таблице I.

Таблица I

Вид нагрузки		Нагрузка, кгс/м2 (кПа)	
Полная нормативная	$q^н$	$\frac{640}{240}\left(\frac{6,4}{2,4}\right)$	$\frac{760}{360}\left(\frac{7,6}{3,6}\right)$
Длительно действующая нормативная	$q^н_{дл.}$	$\frac{540}{140}\left(\frac{5,4}{1,4}\right)$	$\frac{660}{260}\left(\frac{6,6}{2,6}\right)$
Полная расчетная	$q^р$	$\frac{740}{300}\left(\frac{7,4}{3,0}\right)$	$\frac{890}{450}\left(\frac{8,9}{4,5}\right)$

В числителе приведена нагрузка с учетом собственного веса плиты, в знаменателе - без учета собственного веса.

НАЧ.ОТД.	РОСИНСКИЙ		1.100.1-4.2-000000 ТО
Н.КОНТР.	ВОЛКОВА		ТЕХНИЧЕСКОЕ ОПИСАНИЕ
ЗАВ.ЛАБОР.	СОКОЛОВ		СТАДИЯ Р / ЛИСТ 1 / ЛИСТОВ 3
ГА.КОН.ОТД.	ПАЛЬМАН		ЦНИИЭП жилища
ГИП	ГЕРМАН		
СТ.НАУЧ.СОТ.	АЛЬТШУЛЕР		

Плиты рассчитаны как защемленные по 3 сторонам; в зависимости от соотношения сторон - как работающие в двух или в одном направлении. Расчет произведен с учетом перераспределения усилий, вызываемых проявлением неупругих деформаций бетона и арматуры и образования трещин. Степень защемления плит /отношение опорного момента к пролетному/ определена, исходя из минимума расхода стали на перекрытие. При одностороннем примыкании к несущим наружным торцевым стенам работа арматуры с полным расчетным сопротивлением должна быть обеспечена анкеровкой ее путем заведения в стену на 280 мм и добавлением в необходимых случаях анкерных стержней в зависимости от класса стали и диаметра рабочих стержней и класса бетона стены.

В результате расчета, с учетом изготовления арматурных сеток на многоточечных автоматических сварочных машинах и унификации сеток, армирование плит настоящего выпуска понизу осуществляется по следующим схемам /см. рис. I технического описания/:

тип I - ячейка армируется единой сеткой /при l_1=1800...3600 мм и l_2=3000...7200 мм/;

тип 3 - ячейка армируется двумя сетками: одной шириной 3800 мм, устанавливаемой у продольной внутренней стены, и доборной сеткой, устанавливаемой у свободного края плиты так, что стыкуются сетки в зоне, расположенной ближе к свободному краю /при l_1=4200 мм, l_2 = =4200...7200 мм/,

тип 4 - ячейка армируется двумя сетками: одной шириной 3800мм, устанавливаемой у свободного края плиты, и доборной, устанавливаемой у продольной внутренней стены так, что сетки стыкуются в зоне, расположенной в глубине ячейки по отношению к свободной опоре /при l_1= =4800...6600 мм и l_2=4200...5100 мм/;

тип 5 - ячейка армируется двумя взаимоперпендикулярными парами одинаковых сеток с рабочими стержнями одного направления, укладываемыми без стыковки в двух уровнях /при l_1=4800...6600 мм и l_2=4800... ...7200 мм/.

Верхние сетки, укладываемые на опоре /над внутренними стенами/, имеют продольные стержни, положение которых свободно по отношению к краю сетки /тип 6 на рис. 2 технического описания/. При конструировании верхних сеток для других типов ячеек /у торцевых монолитных стен, например/ следует располагать первый продольный стержень в 25 мм от края сетки с тем, чтобы при необходимости он мог служить анкером рабочим поперечным стержням.

Размеры нижних сеток, представленных в настоящем выпуске, определены из условия опирания на внутренние стены толщиной не менее 160 мм. При меньших толщинах стен или при отклонении положения опор сетки следует увеличивать таким образом, чтобы арматурные стержни, перпендикулярные к опоре, заводились за ее грань не менее, чем на 5 d и не менее 25 мм.

Расстояние между крайними стержнями пары сеток типа С5 при раскладке должно быть не более среднего шага их продольных стержней.

Указанная величина заведения сеток на опору обеспечивает необходимый нахлест сеток при армировании ячеек по типам 3 и 4.

В приведенных рабочих чертежах плит при назначении размеров верхних сеток предполагалось, что соседние ячейки по отношению к рассматриваемой являются зеркальными /см. рис. 3 технического описания/. Таким образом, в составе армирования плиты по верху учтены две одинаковые полусетки, располагаемые вдоль поперечных внутренних стен, и полусетка у внутренней продольной стены. Вдоль свободного края ячейки устанавливается по конструктивным соображениям дополнительный пространственный каркас.

При использовании материалов настоящего выпуска в конкретном проекте ширина верхних сеток должна определяться суммированием половин ширин сеток для конкретных соседних ячеек /см. рис. 4/, а шаг и диаметр рабочих стержней должен приниматься по сетке с большими прочностными характеристиками, зависящими от шага, диаметра и класса стали стержней. Продольные распределительные стержни сеток должны приниматься по аналогии с сетками, разработанными в настоящем выпуске. Например, верхняя сетка, устанавливаемая над поперечной внутренней стеной, разделяющей две соседние ячейки размером 3000х5400 мм и 6000х5400 мм /см рис.4/, должна иметь ширину 1700х0,5+3100х0,5=2400 мм; разбивка продольных распределительных стержней ⌀ 4ВрI - 200+500х4+200, поперечные рабочие стержни из условия армирования большей ячейки - ⌀ 6АШ с шагом 100 мм.

Нижние и верхние сетки устанавливаются так, чтобы был обеспечен защитный слой до ближайшего к поверхности бетона стержня равный 15 мм.

Проектное положение нижних сеток должно обеспечиваться пластмассовыми или цементно-песчаными фиксаторами, верхних сеток - фиксаторами из арматурной проволоки.

4. Изготовление сеток.

Все сетки запроектированы с учетом изготовления на многоточечных сварочных автоматизированных линиях типа 7728/2 с машиной МТМ-09, линии типа И-2И, разработанной Индустройпроектом или линии 7728/3, разработанной на базе МТМК-3х100, а также подобных линиях.

При этом при изготовлении сеток не предусматривается переналадка электродов в зависимости от типа изготовляемых сеток, поскольку шаги продольных стержней /по отношению к направлению изготовления условно "бесконечной" ленты сетки/ приняты кратными 100 мм. При необходимости применения шага 150 мм сетки выполняются с чередующимся сочетанием шагов 100+200 мм.

Все изготовляемые арматурные изделия должны отвечать требованиям ГОСТ 10922-75 и ГОСТ 14098-85. Арматурная сталь принята в соответствии со СНиП 2.03.01-84.

5. Маркировка плит и сеток.

Участки монолитной плиты перекрытия, ограниченные осями наружных и внутренних стен, на которые они опираются, рассматриваются при маркировке как самостоятельные изделия и замаркированы по следующим правилам:

буква П - плита перекрытия;

два числа, записываемые через точку, - характеризуют осевые размеры участка плиты в дм, причем первым записывается размер вдоль фасада здания / ℓ_1 /;

число, характеризующее расчетную равномерно распределенную нагрузку на перекрытие соответственно 3,0-300 кгс/м2 (3кПа) и 4,5 - 450 кгс/м2 (4,5 кПа) / без учета собственного веса плиты/. Например, П-36. 54-3.0 плита размером 3600х5400 мм под расчетную нагрузку 300 кгс/м2 (3кПа).

Арматурные сетки в соответствие с принятыми типами армирования /см. рис. 1 технического описания/ имеют следующую маркировку:

буква С - сетка;

цифра, обозначающая тип сетки;

два числа, записываемые через точку, - характеризуют габарит сетки в дм, причем первой записывается ширина сетки, т.е. ширина условно "бесконечной" ленты, изготовляемой на сварочной машине;

одно или два числа /по необходимости/, записываемые через точку, - характеризуют диаметры и классы стали стержней и их шаги в соответствии с табл. 2, при этом сначала записывается характеристика продольных, по отношению к направлению сетки, стержней.

Таблица 2

Шаг стержней, мм	Диаметр и класс стержней			
	4ВрI	5ВрI	6АШ	8АШ
200	1	6	11	16
175	2	7	12	17
150	3	8	13	18
125	4	9	14	19
100	5	10	15	20

Например, С 1.29.29.1.2 - сетка типа 1, с шириной и длиной 2900 мм, продольные стержни ⌀ 4ВрI с шагом 200 мм, поперечные стержни ⌀ 4ВрI с шагом 175 мм. Индекс 0 или отсутствие второго числа показывает, что армирование - конструктивное.

Следует иметь ввиду, что для конкретного проекта набор стержней и шагов в сетках, как и само количество марок сеток, будет небольшим по сравнению с приведенным в настоящем выпуске, поскольку в нем представлено большое количество типоразмеров ячеек для самых разнообразных зданий.

Копировал 22827 7. Формат А3

Рис. 1 Схемы типов и расположения нижних арматурных сеток

Рис. 2 Схемы типов и расположения верхних арматурных сеток

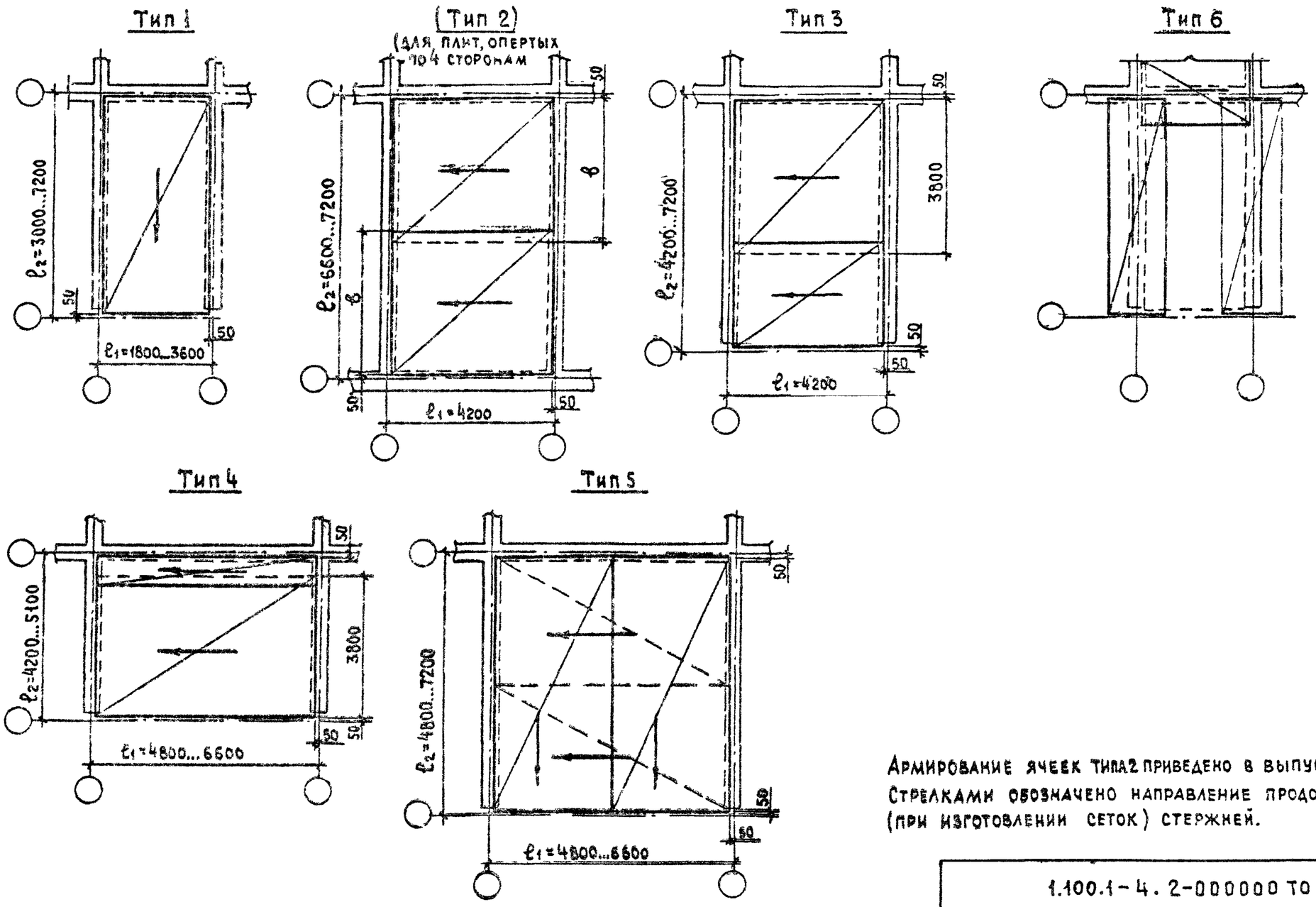

Армирование ячеек типа 2 приведено в выпуске 1.
Стрелками обозначено направление продольных (при изготовлении сеток) стержней.

1.100.1-4.2-000000 ТО	Лист 4

228 27 8

Рис.3 Схема для определения размеров верхних сеток, разработанных в настоящем выпуске.

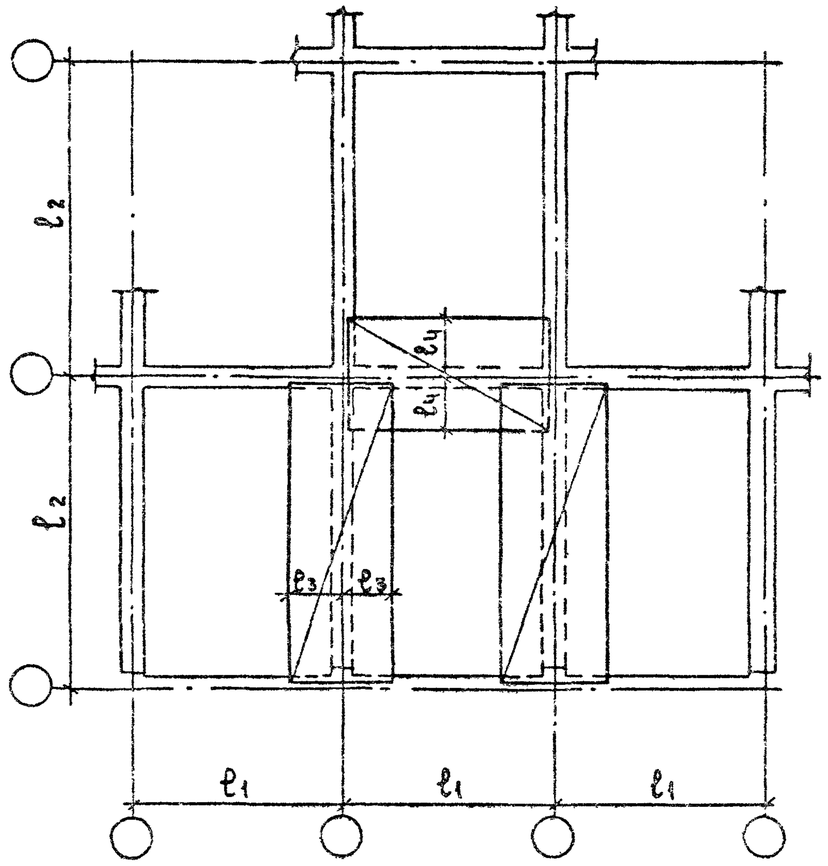

Размеры ℓ_3, ℓ_4 приняты в зависимости от расчетного пролета ℓ_1 – см. таблицы исполнений конкретных ячеек.

Рис.4 Пример для определения размеров верхних сеток в конкретном проекте.

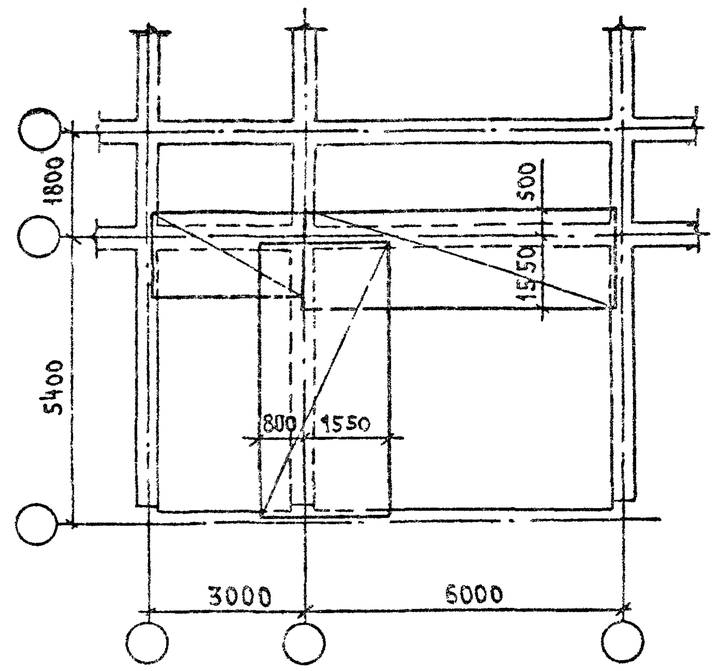

Размеры сеток взяты из таблиц исполнений для соответствующих размеров ячеек.

22827 9

Формат	Зона	Поз	Обозначение	Наименование	Кол. на испол. 1.100.1-4.2-010000- —	01	02	03	04	05	06				Примечание
А3				Документация											
А3			1.100.1-4.2-010000 СБ	Сборочный чертеж	X	X	X	X	X	X	X				
А3			1.100.1-4.2-000000 ТО	Техническое описание	X	X	X	X	X	X	X				
			1.100.1-4.2-000000 РС	Ведомость расхода стали	X	X	X	X	X	X	X				
				Сборочные единицы											
А3		1	1.100.1-4.2-000100	С1.17.29.3	1										
			-01	С1.17.35.3		1									
			-02	С1.17.41.3			1								
			-03	С1.17.47.3				1							
			-04	С1.17.53.3					1						
			-05	С1.17.59.3						1					
			-06	С1.17.65.3							1				

Н контр	Волкова		1.100.1-4.2-010000
Нач отд	Росинский		Плита (П-30.18...П-56.18)
Гл констр	Пальман		Стадия: Р; Лист: 1; Листов: 2
ГИП	Герман		ЦНИИЭП жилища
Рук гр	Рафаилович		
Ст. техн.	Никулочкина		

Инв. № подл	Подпись и дата	Взам. инв. №

Формат	Зона	Поз	Обозначение	Наименование	Кол. на испол. 1.1001-4.2-010000- —	01	02	03	04	05	06				Примечание
А3		2	1.1001-4.2-001900 -01	С6.10.29.2	2										
			-02	С6.10.35.2		2									
			-03	С6.10.41.2			2								
			-04	С6.10.47.2				2							
			-05	С6.10.53.2					2						
			-06	С6.10.59.2						2					
			-07	С6.10.65.2							2				
А3		3	1.100.1-4.2-001900	С6.10.17.2	1	1	1	1	1	1	1				
А3		4	1.100.1-4.2-003000	КП1	1	1	1	1	1	1	1				
				Материалы											
				Бетон класса В15	0,84	1,07	1,21	1,38	1,55	1,73	1,91				$м^3$

1.100.1-4.2-010000 Лист 2

22827 10

6

План нижней сетки

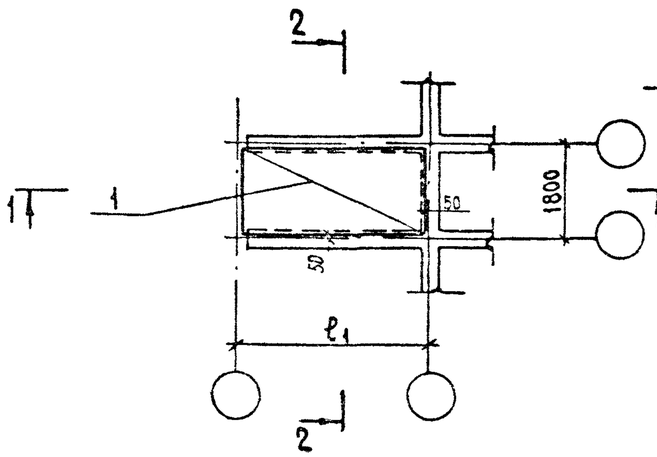

План верхних сеток

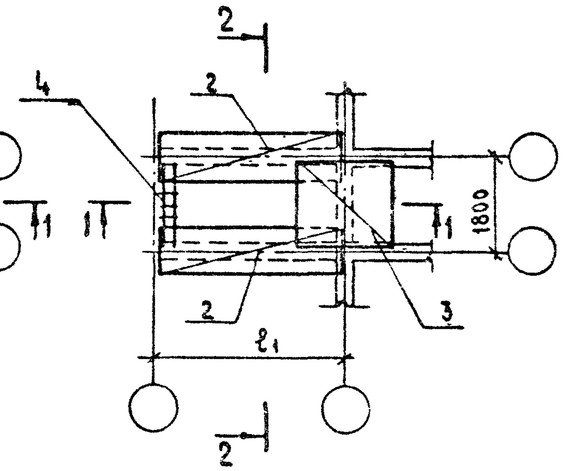

1–1

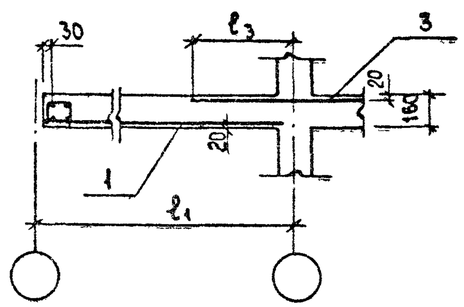

2–2

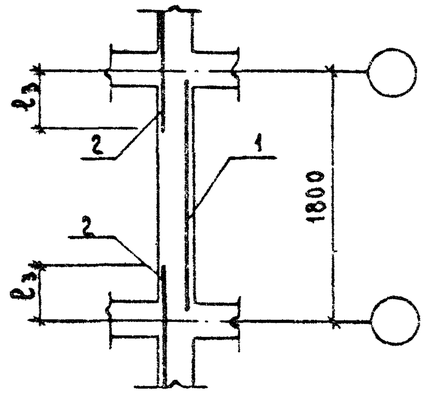

Обозначение	Марка	Размеры, мм		Примечание
		ℓ	ℓ3	
1.100.1-4.2-010000	П-30.18-4,5	3000	500	
-01	П-36.18-4,5	3600		
-02	П-42.18-4,5	4200		
-03	П-48.18-4,5	4800		
-04	П-54.18-4,5	5400		
-05	П-60.18-4,5	6000		
-06	П-66.18-4,5	6600		

Н.контр.	Волкова		
Нач.отд.II	Росинский		
Гл.кон.отд.	Пальман		
ГИП	Герман		
Рук.гр.	Рафайлович		
Ст.техн.	Никулочкина		

1.100.1-4.2-010000 СБ

Плита
(П-30.18-4,5...П-66.18-4,5)
Сборочный чертеж

Стадия	Масса	Масштаб
Р		—
Лист	Листов 1	

ЦНИИЭП жилища

22827 11

Формат	Зона	Поз.	Обозначение	Наименование	Кол. на исполн. 1.100.1-4.2-020000- —	01	02	03	04	05					Примечание
				Документация											
А3			1.100.1-4.2-020000 СБ	Сборочный чертеж	X	X	X	X	X	X					
А3			1.100.1-4.2-000000 ТО	Техническое описание	X	X	X	X	X	X					
А3			1.100.1-4.2-000000 РС	Ведомость расхода стали	X	X	X	X	X	X					
				Сборочные единицы											
А3		1	1.100.1-4.2-000200	С1.29.29.1.2	1										
			-11	С1.29.29.1.6		1									
			-01	С1.29.32.1.2			1								
			-12	С1.29.32.1.6				1							
			-02	С1.29.35.1.2					1						
			-13	С1.29.35.1.6						1					

Н. контр.	Волкова		
Нач. отд. II	Росинский		
Гл. кон. отд.	Пальман		
ГИП	Герман		
Рук. гр.	Рафайлович		
Ст. техн.	Никулочкина		

1.100.1-4.2-020000

Плита (П-30.30 ... П-30.36)

Стадия	Лист	Листов
Р	1	2

ЦНИИЭП жилища

Инв. № подл.	Подпись и дата	Взам. инв. №

Формат	Зона	Поз.	Обозначение	Наименование	Кол. на исполн. 1.100.1-4.2-020000- —	01	02	03	04	05					Примечание
А3		2	1.100.1-4.2-002000	С6.16.29.2	2										
			-01	С6.16.29.9		2									
			-02	С6.16.32.3			2								
			-03	С6.16.32.9				2							
			-04	С6.16.35.3					2						
			-05	С6.16.35.9						2					
А3		3	1.100.1-4.2-002000	С6.16.29.2	1	1	1	1	1	1					
А3		4	1.100.1-4.2-003000-01	КП2	1	1	1	1	1	1					
				Материалы											
				Бетон класса В15	1,44	1,44	1,58	1,58	1,73	1,73					$м^3$

22827

12

1.100.1-4.2-020000	Лист 2

Формат	Зона	Поз.	Обозначение	Наименование	Кол на исполн. 1.100.1-4.2-020000-06- 06	07	08	07	10	11					Примечание
				Документация											
А3			1.100.1-4.2-020000 СБ	Сборочный чертеж	X	X	X	X	X	X					
А3			1.100.1-4.2-000000 ТО	Техническое описание	X	X	X	X	X	X					
А3			1.100.1-4.2-000000 РС	Ведомость расхода стали	X	X	X	X	X	X					
				Сборочные единицы											
А3		1	1.100.1-4.2-000200-03	С 1.29.38.1.2	1										
			-14	С 1.29.38.1.6		1									
			-04	С 1.29.41.1.2			1								
			-15	С 1.29.41.1.6				1							
			-05	С 1.29.44.1.2					1						
			-16	С 1.29.44.1.6						1					

Н контр	Волкова	
Нач отд.	Росинский	
Гл.констр	Пальман	
ГИП	Герман	
Рук гр	Рафайлович	
Ст техн	Никулочкина	

1.100.1-4.2-020000-06

Плита (П-30.39 ... П-30.45)

Стадия	Лист	Листов
Р	1	2

ЦНИИЭП жилища

Инв № подл	Подпись и дата	Взам. инв. №

Формат	Зона	Поз.	Обозначение	Наименование	Кол. на исполн. 1.100.1-4.2-020000-06- 06	07	08	09	10	11					Примечание
А3		2	1.100.1-4.2-002000-06	С 6.16.38.3	2										
			-07	С 6.16.38.9		2									
			-08	С 6.16.41.3			2								
			-09	С 6.16.41.9				2							
			-10	С 6.16.44.3					2						
			-11	С 6.16.44.9						2					
А3		3	1.100.1-4.2-002000	С 6.16.29.2	1	1	1	1	1	1					
А3		4	1.100.1-4.2-003000-01	КП 2	1	1	1	1	1	1					
				Материалы											
				Бетон класса В15	1,87	1,87	2,02	2,02	2,16	2,16					$м^3$

22827 13

1.100.1-4.2-020000-06

Лист 2

План нижних сеток

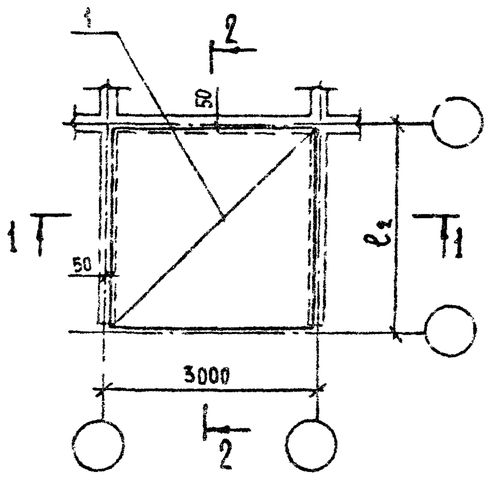

План верхних сеток

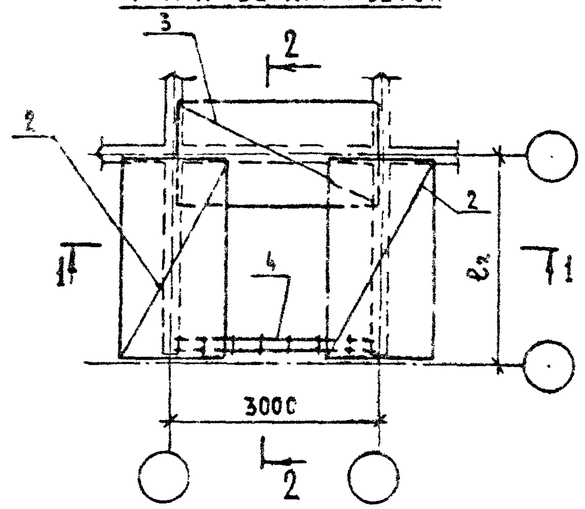

1-1

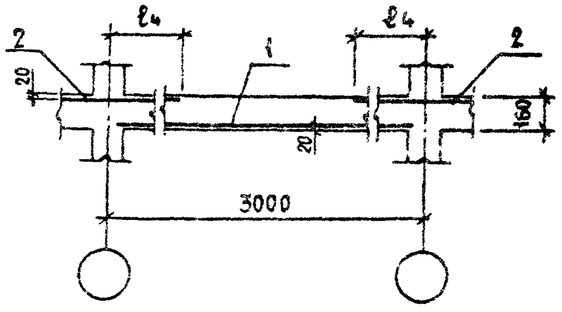

2-2

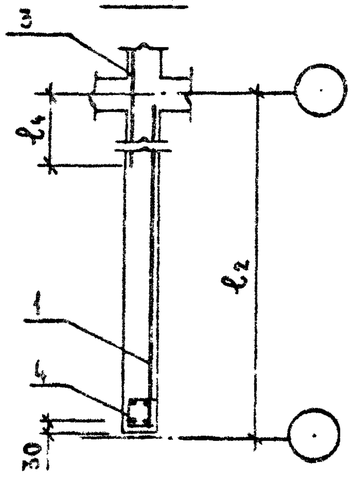

Обозначения	Марка	Размеры, мм ℓ_2	Размеры, мм ℓ_4	Примечание
1.100.1-4.2-020000	П-30.30-3,0	3000	800	
-01	П-30.30-4,5			
-02	П-30.33-3,0	3300		
-03	П-30.33-4,5			
-04	П-30.36-3,0	3600		
-05	П-30.36-4,5			
-06	П-30.39-3,0	3900		
-07	П-30.39-4,5			
-08	П-30.42-3,0	4200		
-09	П-30.42-4,5			
-10	П-30.45-3,0	4500		
-11	П-30.45-4,5			

Н.контр.	Волкова		
Нач.отд.	Росинский		
Гл.конст.	Пальман		
ГИП	Герман		
Рук.гр.	Рафайлович		
Ст.техн.	Колесаева		

1.100.1-4.2-020000 СБ

Плита (П-30.30 ... П-30.45) Сборочный чертеж

Стадия	Масса	Масштаб
Р	см. табл.	–
Лист	Листов 1	

ЦНИИЭП жилища

Формат	Зона	Поз.	Обозначение	Наименование	Кол на исполн. 1.100.1-4.2-030000- —	01	02	03	04	05	06	07			Примечание
				Документация											
А3			1.100.1-4. 2-030000 СБ	Сборочный чертеж	X	X	X	X	X	X	X	X			
А3			2-000000 ТО	Техническое описание	X	X	X	X	X	X	X	X			
А3			2-000000 РС	Ведомость расхода стали	X	X	X	X	X	X	X	X			
				Сборочные единицы											
А3		1	1.100.1-4.2-000300	С1.35.32.1.2	1										
			2-000400	С1.35.32.3.3		1									
			2-000300 -01	С1.35 35.1.2			1								
			2-000400 -01	С1.35.35.3.3				1							
			2-000300 -02	С1 35.38.1.2					1						
			-14	С1.35.38.1.8						1					
			-03	С1.35.41.1.2							1				
			-15	С1.35.41.1.8								1			

Н контр	Волкова	
Нач отд.	Росинский	
Гл констр	Пальман	
Гип	Герман	
Рук гр	Рафайлович	
Ст. техн	Никулочкина	

1.100.1-4.2-030000

Плита
(П-36.33 ... П-36.42)

Стадия	Лист	Листов
Р	1	2

ЦНИИЭП жилища

Инв № подл	Подпись и дата	Взам. инв №

Формат	Зона	Поз.	Обозначение	Наименование	Кол на исполн. 1.100.1-4.2-030000- —	01	02	03	04	05	06	07			Примечание
А3		2	1.100.1-4.2-002100 -01	С6.19.32.4	2										
			-02	С6.19.32.9		2									
			-05	С6.19.35.4			2								
			-06	С6.19.35.9				2							
			-07	С6.19.38.5					2						
			-08	С6.19.38.9						2					
			-09	С6.19.41.5							2				
			-10	С6.19.41.9								2			
А3		3	-03	С6.19.35.1	1		1		1		1				
			-04	С6.19.35.2		1		1		1		1			
А3		4	1.100.1-4.2-003000 -02	КПЗ	1	1	1	1	1	1	1	1			
				Материалы											
				Бетон класса В15	1,90	1,90	2,07	2,07	2,25	2,25	2,42	2,42			$м^3$

22827
15

Формат	Зона	Поз.	Обозначение	Наименование	Кол. на испол. 1.100.1-4.2-030000-08 – 08	09	10	11	12	13	14	15			Примечание
				Документация											
А3			1.100.1-4.2-030000 СБ	Сборочный чертеж	X	X	X	X	X	X	X	X			
А3			1.100.1-4.2-000000 ТО	Техническое описание	X	X	X	X	X	X	X	X			
А3			1.100.1-4.2-000000 РС	Ведомость расхода стали	X	X	X	X	X	X	X	X			
				Сборочные единицы											
А3		1	1.100.1-4.2-000300-04	С1.35.44.1.2	1										
			-16	С1.35.44.1.8		1									
			-05	С1.35.47.1.2			1								
			-17	С1.35.47.1.8				1							
			-06	С1.35.50.1.3					1						
			-18	С1.35.50.1.8						1					
			-07	С1.35.53.1.3							1				
			-19	С1.35.53.1.8								1			

Н.контр	Волкова		1.100.1-4.2-030000-08
Нач.отд.	Росинский		Плита (П-36.45... П-36.54)
Гл.конст.	Пальман		Стадия: Р; Лист: 1; Листов: 2
Гип	Герман		ЦНИИЭП жилища
Рук.гр.	Рафайлович		
Ст.техн.	Никулочкина		

Инв. № подл.	Подпись и дата	Взам. инв. №

Формат	Зона	Поз.	Обозначение	Наименование	Кол. на испол. 1.100.1-4.2-030000-08 – 08	09	10	11	12	13	14	15			Примечание
А3		2	1.100.1-4.2-002100-11	С6.19.44.5	2										
			-12	С6.19.44.9		2									
			-14	С6.19.47.5			2								
			-15	С6.19.47.9				2							
			-17	С6.19.50.5					2						
			-18	С6.19.50.9						2					
			-20	С6.19.53.5							2				
			-21	С6.19.53.9								2			
А3		3	-03	С6.19.35.1	1		1		1		1				
			-04	С6.19.35.2		1		1		1		1			
А3		4	1.100.1-4.2-003000-02	КПЗ	1	1	1	1	1	1	1	1			
				Материалы											
				Бетон класса В15	2,59	2,59	2,76	2,76	2,94	2,94	3,14	3,14			$м^3$

1.100.1-4.2-030000-08	Лист 2

22827 18

15

План нижних сеток

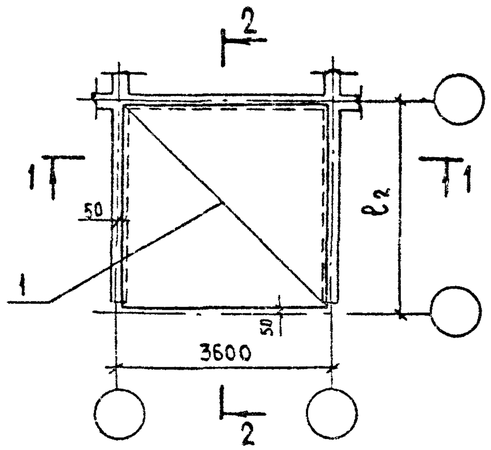

План верхних сеток

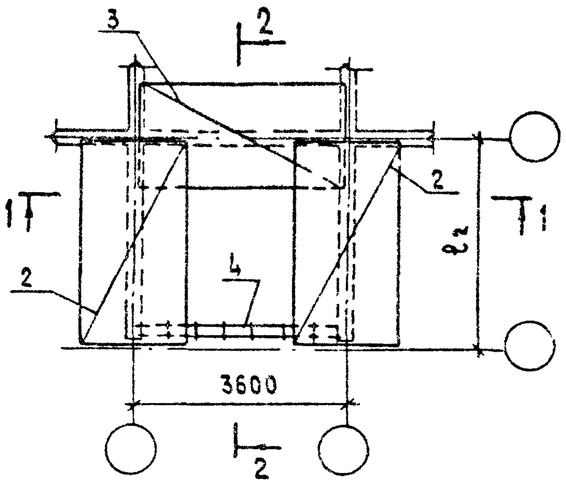

1–1

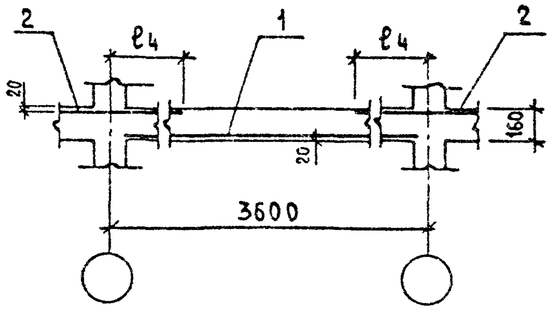

2–2

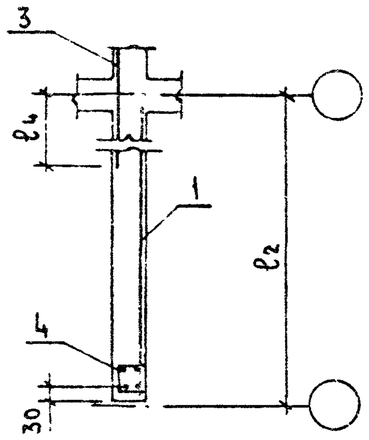

Обозначение	Марка	Размеры, мм ℓ2	Размеры, мм ℓ4	Примечание
1.100.1-4.2-030000	П-36.33-3,0	3300	950	
-01	П-36.33-4,5			
-02	П-36.36-3,0	3600		
-03	П-36.36-4,5			
-04	П-36.39-3,0	3900		
-05	П-36.39-4,5			
-06	П-36.42-3,0	4200		
-07	П-36.42-4,5			
-08	П-36.45-3,0	4500		
-09	П-36.45-4,5			
-10	П-36.48-3,0	4800		
-11	П-36.48-4,5			
-12	П-36.51-3,0	5100		
-13	П-36.51-4,5			
-14	П-36.54-3,0	5400		
-15	П-36.54-4,5			

Н.контр	Волкова	
Нач отд	Росиньский	
Гл.конст.д	Пальман	
ГИП	Герман	
Рук гр	Рафайлович	
Ст.техн	Колесаева	

1.100.1-4.2-030000 СБ

Плита
(П-36.33... П-36.54)
Сборочный чертеж

Стадия	Масса	Масштаб
Р		—

Лист | Листов 1

ЦНИИЭП жилища

22827 17

Формат	Зона	Поз.	Обозначение	Наименование	Кол. на исполн. 1.100.1-4.2-040000 –										Примечание
					–	01	02	03	04	05	06	07	08	09	
				Документация											
А3			1.100.1-4.2-040000 СБ	Сборочный чертеж	X	X	X	X	X	X	X	X	X	X	
А3			1.100.1-4.2-000000 ТО	Техническое описание	X	X	X	X	X	X	X	X	X	X	
А3			1.100.1-4.2-000000 РС	Ведомость расхода стали	X	X	X	X	X	X	X	X	X	X	
				Сборочные единицы											
А3		1	1.100.1-4.2-000200-06	С1.29.47.1.2	1										
			-17	С1.29.47.1.6		1									
			-07	С1.29.50.1.2			1								
			-18	С1.29.50.1.6				1							
			-08	С1.29.53.1.2					1						
			-19	С1.29.53.1.6						1					
			-09	С1.29.56.1.2							1				
			-20	С1.29.56.1.6								1			

Н. контр.	Волкова		1.100.1-4.2-040000
Нач. отд.	Росинский		Плита (П-30.48...П-30.60)
Гл. кон. отд.	Пальман		Стадия: Р; Лист: 1; Листов: 2
ГИП	Герман		ЦНИИЭП жилища
Рук. гр.	Рафайлович		
Ст. техн.	Никулочкина		

Инв. № подл.	Подпись и дата	Взам. инв. №

Формат	Зона	Поз.	Обозначение	Наименование	Кол. на исполн. 1.100.1-4.2-040000-										Примечание
			1.100.1-4.2-000200-10	С1.29.59.1.2									1		
			-21	С1.29.59.1.6										1	
А3		2	1.100.1-4.2-002000-12	С6.16.47.3	2										
			-13	С6.16.47.9		2									
			-14	С6.16.50.3			2								
			-15	С6.16.50.9				2							
			-16	С6.16.53.3					2						
			-17	С6.16.53.9						2					
			-18	С6.16.56.3							2				
			-19	С6.16.56.9								2			
			-20	С6.16.59.3									2		
			-21	С6.16.59.9										2	
А3		3	1.100.1-4.2-002000	С6.16.29.2	1	1	1	1	1	1	1	1	1	1	
А3		4	1.100.1-4.2-003000-01	КП2	1	1	1	1	1	1	1	1	1	1	
				Материалы											
				Бетон класса В15	2,30	2,30	2,45	2,45	2,59	2,59	2,74	2,74	2,88	2,88	$м^3$

1.100.1-4.2-040000	Лист 2

22827 18

17

Формат	Зона	Поз.	Обозначение	Наименование	Кол. на исполн. 1.100.1-4.2-040000-10 – 10	11	12	13	14	15					Примечание
				Документация											
А3			1.100.1-4.2-040000 СБ	Сборочный чертеж	X	X	X	X	X	X					
А3			1.100.1-4.2-000000 ТО	Техническое описание	X	X	X	X	X	X					
А3			1.100.1-4.2-000000 РС	Ведомость расхода стали	X	X	X	X	X	X					
				Сборочные единицы											
А3		1	1.100.1-4.2-000300-08	С1.35.56.1.3	1										
			-20	С1.35.56.1.8		1									
			-09	С1.35.59.1.3			1								
			-21	С1.35.59.1.8				1							
			-10	С1.35.62.1.3					1						
			1.100.1-4.2-000400-02	С1.35.62.3.8						1					

Н. контр.	Волкова		
Нач. отд.	Росинский		
Гл. кон. отд.	Пальман		
ГИП	Герман		
Рук. гр.	Рафайлович		
Ст. техн.	Никулочкина		

1.100.1-4.2-040000-10

ПЛИТА
(П-36.57... П-36.63)

Стадия	Лист	Листов
Р	1	2

ЦНИИЭП жилища

Инв. № подл.	Подпись и дата	Взам. инв. №

Формат	Зона	Поз.	Обозначение	Наименование	Кол. на исполн. 1.100.1-4.2-040000-10 – 10	11	12	13	14	15					Примечание
А3		2	1.100.1-4.2-002100-23	С6.19.56.5	2										
			-24	С6.19.56.9		2									
			-26	С6.19.59.5			2								
			-27	С6.19.59.9				2							
			-28	С6.19.62.5					2						
			-29	С6.19.62.10						2					
А3		3	-03	С6.19.35.1	1		1		1						
			-04	С6.19.35.2		1		1		1					
А3		4	1.100.1-4.2-003000-02	КП3	1	1	1	1	1	1					
				ф4 Вр I ГОСТ 6727-80											
Б4		5		L=3500	1		1		3						0,32 кг
				ф5 Вр I ГОСТ 6727-80											
				L=3500		1		1		2					0,50 кг
				Материалы											
				Бетон класса В15	3,28	3,28	3,45	3,45	3,63	3,63					$м^3$

22827 19

1.100.1-4.2-040000-10

Лист 2

Формат	Зона	Поз.	Обозначение	Наименование	Кол. на исполн. 1.100.1-4.2-040000-16										Примечание
					16	17	18	19	20	21					
				Документация											
А3			1.100.1-4.2-040000 СБ	Сборочный чертеж	X	X	X	X	X	X					
А3			1.100.1-4.2-000000 ТО	Техническое описание	X	X	X	X	X	X					
А3			1.100.1-4.2-000000 РС	Ведомость расхода стали	X	X	X	X	X	X					
				Сборочные единицы											
А3		1	1.100.1-4.2-000300-11	С1.35.65.1.3	1										
			1.100.1-4.2-000400-03	С1.35.65.3.8		1									
			1.100.1-4.2-000300-12	С1.35.68.1.3			1								
			1.100.1-4.2-000400-04	С1.35.68.3.8				1							
			1.100.1-4.2-000300-13	С1.35.71.1.3					1						
			1.100.1-4.2-000400-05	С1.35.71.3.8						1					

Н.контр.	Волкова		1.100.1-4.2-040000-16
Нач.отд.	Росинский		Плита (П-36.66... П-36.72)
Гл.кон.отд.	Пальман		Стадия: Р; Лист: 1; Листов: 2
ГИП	Герман		ЦНИИЭП жилища
Рук.гр.	Рафайлович		
Ст.техн.	Никулочкина		

Инв.№ подл.	Подпись и дата	Взам.инв.№

Формат	Зона	Поз.	Обозначение	Наименование	Кол. на исполн. 1.100.1-4.2-040000-16										Примечание
					16	17	18	19	20	21					
А3		2	1.100.1-4.2-002100-30	С6.19.65.5	2										
			-31	С6.19.65.10		2									
			-32	С6.19.68.5			2								
			-33	С6.19.68.10				2							
			-34	С6.19.71.5					2						
			-35	С6.19.71.10						2					
А3		3	-03	С6.19.35.1	1		1		1						
			-04	С6.19.35.2		1		1		1					
А3		4	1.100.1-4.2-003000-02	КП3	1	1	1	1	1	1					
				ф4 Вр I ГОСТ 6727-80											
Б4		5		L=3500	4		5		6						0,32 кг
				ф5 Вр I ГОСТ 6727-80											
				L=3500		3		3		4					0,50 кг
				Материалы											
				Бетон класса В15	3,80	3,80	3,97	3,97	4,15	4,15					$м^3$

22827 20

79

План нижних сеток

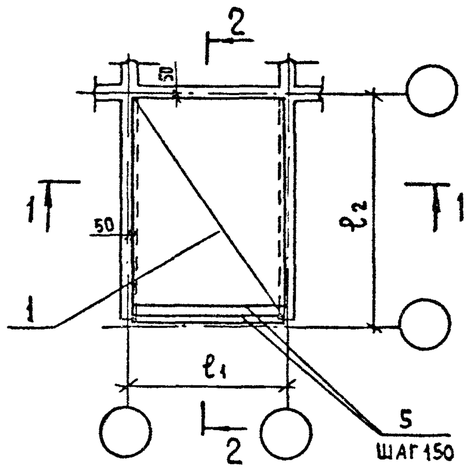

План верхних сеток

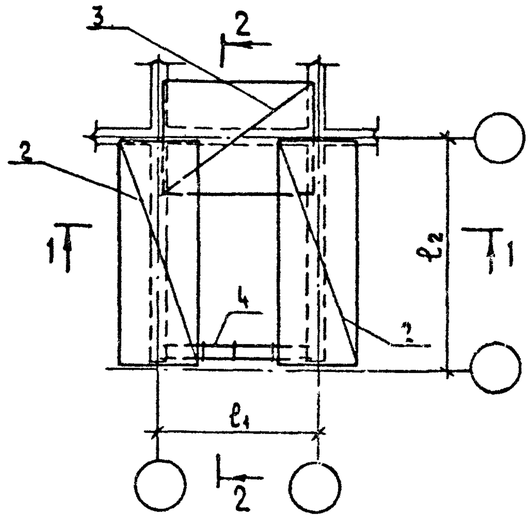

1—1

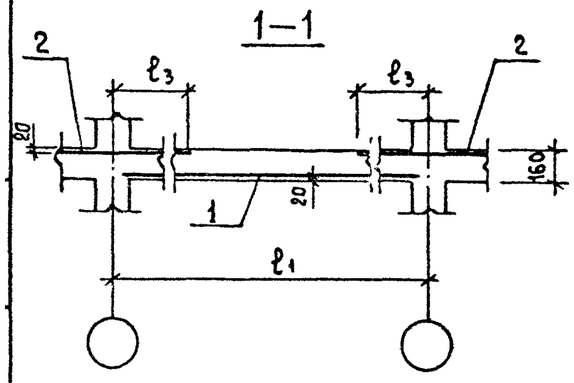

2—2

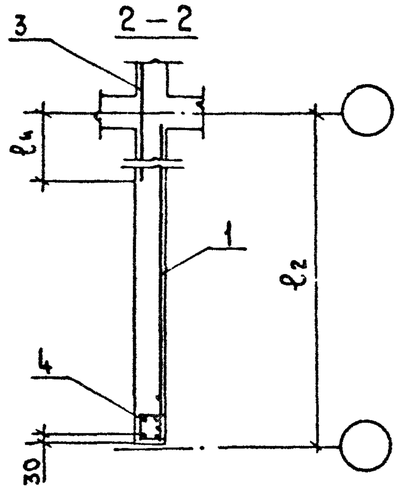

Обозначение	Марка	Размеры, мм ℓ_1	ℓ_2	ℓ_3	ℓ_4	Примечание
1.100.1-4.2-040000	П—30.48-3,0	3000	4800	800	800	
-01	П-30.48-4,5					
-02	П-30.51-3,0		5100			
-03	П-30.51-4,5					
-04	П-30.54-3,0		5400			
-05	П-30.54-4,5					
-06	П-30.57-3,0		5700			
-07	П-30.57-4,5					
-08	П-30.60-3,0		6000			
-09	П-30.60-4,5					
-10	П-36.57-3,0	3600	5700	950	950	
-11	П-36.57-4,5					
-12	П-36.60-3,0		6000			
-13	П-36.60-4,5					
-14	П-36.63-3,0		6300			
-15	П-36.63-4,5					
-16	П-36.66-3,0		6600			
-17	П-36.66-4,5					
-18	П-36.69-3,0		6900			
-19	П-36.69-4,5					
-20	П-36.72-3,0		7200			
-21	П-36.72-4,5					

Н.контр.	Волкова	
Нач.отд.11	Роснинский	
Гл.кон.отд	Пальман	
ГИП	Герман	
Рук.гр.	Рафайлович	
Ст.техн	Колесаева	

1.100.1-4.2-040000 СБ

ПЛИТА
(П-30.48... П-36.72)
СБОРОЧНЫЙ ЧЕРТЕЖ

Стадия	Масса	Масштаб
Р		—
Лист	Листов 1	

ЦНИИЭП жилища

22827 21

Формат	Зона	Поз.	Обозначение	Наименование	Кол. на исполн. 1.100.1-4.2-050000- —	01	02	03	04	05	06	07			Примечание
				Документация											
А3			1.100.1-4.2-050000 СБ	Сборочный чертеж	X	X	X	X	X	X	X	X			
А3			1.100.1-4.2-000000 ТО	Техническое описание	X	X	X	X	X	X	X	X			
А3			1.100.1-4.2-000000 РС	Ведомость расхода стали	X	X	X	X	X	X	X	X			
				Сборочный чертеж											
А3		1	1.100.1-4.2-000500-04	СЗ.38.41.5.1	1		1		1		1				
			1.100.1-4.2-000700-02	СЗ.38.41.8.1		1		1		1		1			
А3		2	1.100.1-4.2-000500	СЗ.7.41.5.1	1										
			1.100.1-4.2-000800	СЗ.7.41.8.1		1									
			1.100.1-4.2-000500-01	СЗ.14.415.1			1		1						
			1.100.1-4.2-000800-01	СЗ.14.41.8.1				1		1					
			1.100.1-4.2-000500-02	СЗ.20.41.5.1							1				
			1.100.1-4.2-000800-02	СЗ.20.41.8.1								1			

Н. контр	Волкова	
Нач отд 11	Росинский	
Гл конструктор	Пальман	
ГИП	Герман	
Рук. гр.	Рафайлович	
Ст. техн.	Никулочкина	

1.100.1-4.2-050000

Плита (П-42.42..., П-42.51)

Стадия	Лист	Листов
Р	1	2

ЦНИИЭП жилища

Инв. № подл	Подпись и дата	Взам. инв. №

Формат	Зона	Поз.	Обозначение	Наименование	Кол. на исполн. 1.100.1-4.2-050000- —	01	02	03	04	05	06	07			Примечание
А3		3	1.100.1-4.2-002200-01	С6.22.41.10	2										
			-02	С6.22.41.13		2									
			-03	С6.22.44.10			2								
			-04	С6.22.44.13				2							
			-05	С6.22.47.10					2						
			-06	С6.22.47.13						2					
			-07	С6.22.50.10							2				
			-08	С6.22.50.13								2			
А3		4	1.100.1-4.2-002200	С6.22.41.3	1		1		1		1				
			-02	С6.22.41.13		1		1		1		1			
А3		5	1.100.1-4.2-003000-03	КП4	1	1	1	1	1	1	1	1			
				Материалы											
				Бетон класса В15	2,82	2,82	3,02	3,02	3,22	3,22	3,43	3,43			$м^3$

1.100.1-4.2-050000

Лист 2

22827 22

Формат	Зона	Поз.	Обозначение	Наименование	Кол. на исполн. 1.100.1-4.2-050000-08										Примечание
					08	09	10	11	12	13	14	15			
				Документация											
А3			1.100.1-4.2-050000 СБ	Сборочный чертеж											
А3			1.100.1-4.2-000000 ТО	Техническое описание											
А3			1.100.1-4.2-000000 РС	Ведомость расхода стали											
				Сборочные единицы											
А3		1	1.100.1-4.2-000600-03	СЗ.38.41.6.1	1		1		1		1				
			1.100.1-4.2-000700-02	СЗ.38.41.8.1		1		1		1		1			
А3		2	1.100.1-4.2-000600	СЗ.20.41.6.1	1										
			1.100.1-4.2-000800-02	СЗ.20.41.8.1		1									
			1.100.1-4.2-000600-01	СЗ.26.41.6.1			1		1						
			1.100.1-4.2-000800-03	СЗ.26.41.8.1				1		1					
			1.100.1-4.2-000600-02	СЗ.32.41.6.1							1				
			1.100.1-4.2-000700	СЗ.32.41.8.1								1			
А3		3	1.100.1-4.2-002200-09	С6.22.53.10	2										
			-10	С6.22.53.14		2									

Н.контр.	Волкова		
Нач.отд.	Росинский		
Гл.кон.отд.	Пальман		
ГИП	Герман		
Рук.гр.	Рафайлович		
Ст.техн.	Никулочкина		

1.100.1-4.2-050000-08

ПЛИТА (П-42.54 ... П-42.63)

Стадия	Лист	Листов
Р	1	2

ЦНИИЭП жилища

Инв № подл.	Подпись и дата	Взам. инв. №

Формат	Зона	Поз.	Обозначение	Наименование	Кол. на исполн. 1.100.1-4.2-050000-08										Примечание
					08	09	10	11	12	13	14	15			
А3		3	1.100.1-4.2-002200-11	С6.22.56.10			2								
			-12	С6.22.56.14				2							
			-13	С6.22.59.10					2						
			-14	С6.22.59.14						2					
			-15	С6.22.62.14							2	2			
А3		4	1.100.1-4.2-002200	С6.22.41.3	1		1		1		1				
			-02	С6.22.41.13		1		1		1		1			
А3		5	1.100.1-4.2-003000-03	КП4	1	1	1	1	1	1	1	1			
				Материалы											
				Бетон класса В15	3,63	3,63	3,83	3,83	4,03	4,03	4,23	4,23			$м^3$

22827 23

1.100.1-4.2-050000-08

Лист 2

План нижних сеток

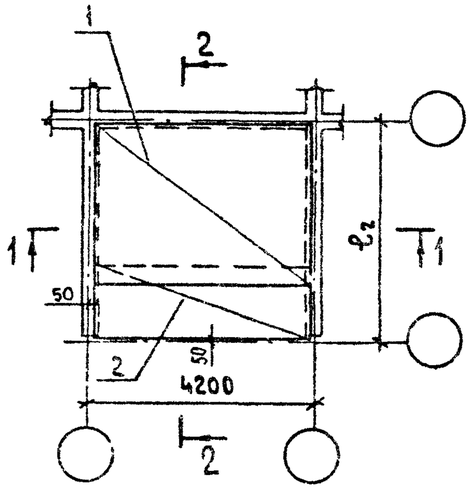

План верхних сеток

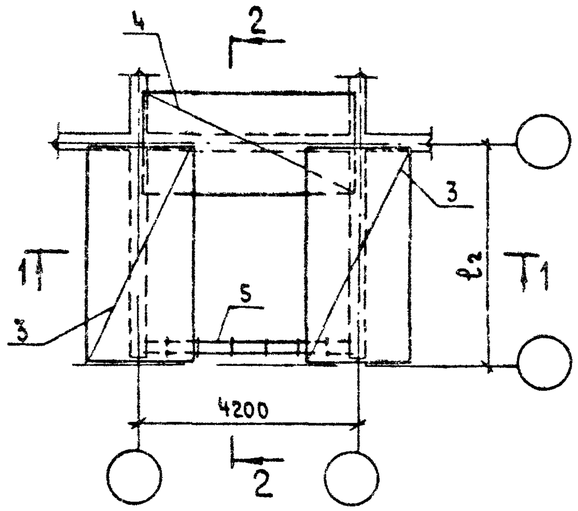

1-1

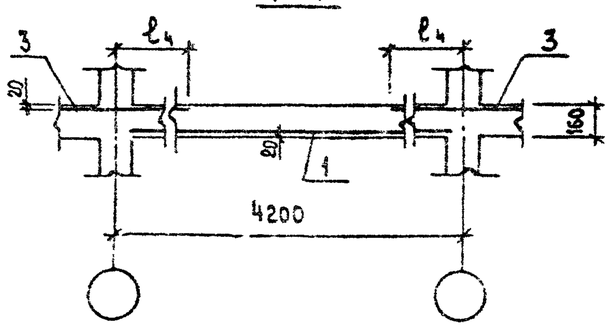

2-2

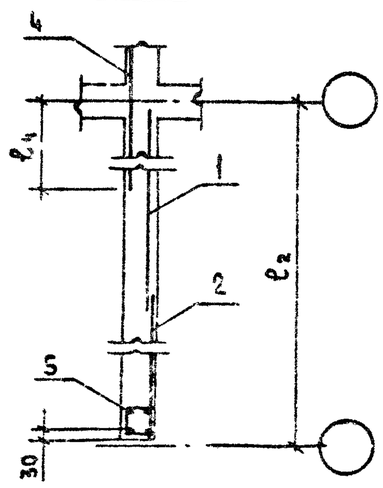

Обозначение	Марка	Размеры, мм		Примечание
		ℓ_2	ℓ_4	
1.100.1-4.2-050000	П-42.42-3,0	4200	1100	
-01	П-42.42-4,5			
-02	П-42.45-3,0	4500		
-03	П-42.45-4,5			
-04	П-42.48-3,0	4800		
-05	П-42.48-4,5			
-06	П-42.51-3,0	5100		
-07	П-42.51-4,5			
-08	П-42.54-3,0	5400		
-09	П-42.54-4,5			
-10	П-42.57-3,0	5700		
-11	П-42.57-4,5			
-12	П-42.60-3,0	6000		
-13	П-42.60-4,5			
-14	П-42.63-3,0	6300		
-15	П-42.63-4,5			

Н.контр.	Волкова	
Нач.отд.Н	Росинский	
Гл.конст.	Пальман	
ГИП	Герман	
Рук.гр.	Рафайлович	
Ст.техн.	Колесаева	

1.100.1-4.2-050000 СБ

ПЛИТА
(П-42.42 ... П-42.63)
Сборочный чертеж

Стадия	Масса	Масштаб
Р	—	1:100
Лист	Листов 1	

ЦНИИЭП жилища

Формат	Зона	Поз.	Обозначение	Наименование	Кол. на исполн. 1.100.1-4.2-060000- —	01	02	03	04	05					Примечание
				Документация											
А3			1.100.1-4.2-060000 СБ	Сборочный чертеж	X	X	X	X	X	X					
А3			1.100.1-4.2-000000 ТО	Техническое описание	X	X	X	X	X	X					
А3			1.100.1-4.2-000000 РС	Ведомость расхода стали	X	X	X	X	X	X					
				Сборочные единицы											
А3		1	1.100.1-4.2-000600-03	С3.38.41.6.1	1		1		1						
			1.100.1-4.2-000700-02	С3.38.41.8.1		1		1		1					
А3		2	1.100.1-4.2-000600-02	С3.32.41.6.1	1										
			1.100.1-4.2-000700	С3.32.41.8.1		1									
			1.100.1-4.2-000500-03	С3.35.41.6.1			1								
			1.100.1-4.2-000700-01	С3.35.41.8.1				1							
			1.100.1-4.2-000600-03	С3.38.41.6.1					1						
			1.100.1-4.2-000700-02	С3.38.41.8.1						1					

Н. контр.	Волкова	
Нач. отд.	Росинский	
Гл. конструктор	Пальман	
ГИП	Герман	
Рук. гр.	Рафайлович	
Ст. техн.	Никулочкина	

1.100.1-4.2-060000

Плита (П-42.66 ... П-42.72)

Стадия	Лист	Листов
Р	1	2

ЦНИИЭП жилища

Инв. № подл.	Подпись и дата	Взам. инв. №

Формат	Зона	Поз.	Обозначение	Наименование	Кол. на исполн. 1.100.1-4.2-060000- —	01	02	03	04	05					Примечание
А3		3	1.100.1-4.2-002200-16	С6.22.65.14	2	2									
			-17	С6.22.68.14			2	2							
			-18	С6.22.71.14					2	2					
А3		4	1.100.1-4.2-002200	С6.22.41.3	1		1		1						
			-02	С6.22.41.13		1		1		1					
А3		5	1.100.1-4.2-003000-03	КП4	1	1	1	1	1	1					
Б4		6		ф5 ВрI ГОСТ 6727-80											
				L = 4100	2	2	2	2	3	4					0,38 кг
				Материалы											
				Бетон класса В15	4,43	4,43	4,64	4,64	4,84	4,84					$м^3$

22827 25

1.100.1-4.2-060000

Лист 2

План нижних сеток

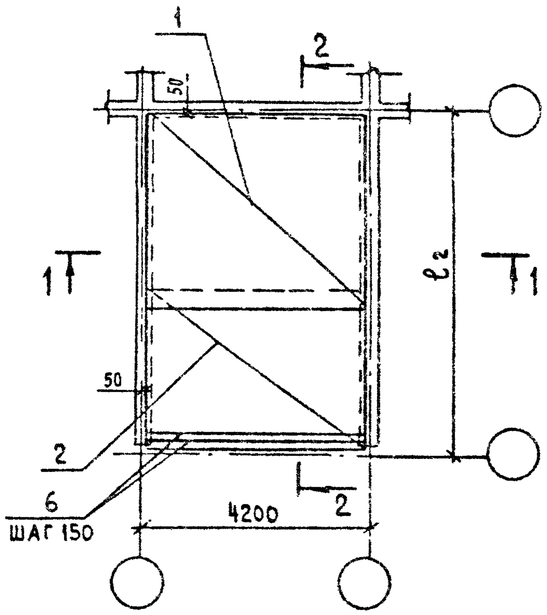

План верхних сеток

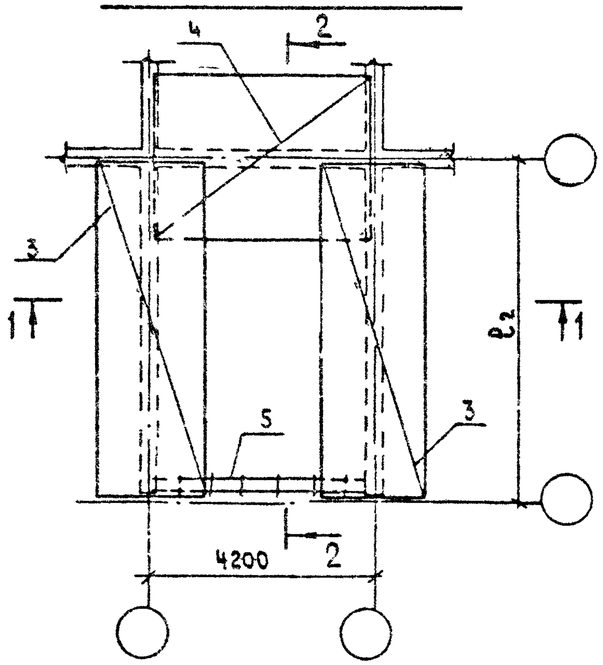

Обозначение	Марка	Размеры, мм		Примечание
		ℓ2	ℓ4	
1.100.1-4.2-060000	П-42.66-3,0	6600	1100	
-01	П-42.66-4,5			
-02	П-42.69-3,0	6900		
-03	П-42.69-4,5			
-04	П-42.72-3,0	7200		
-05	П-42.72-4,5			

1—1

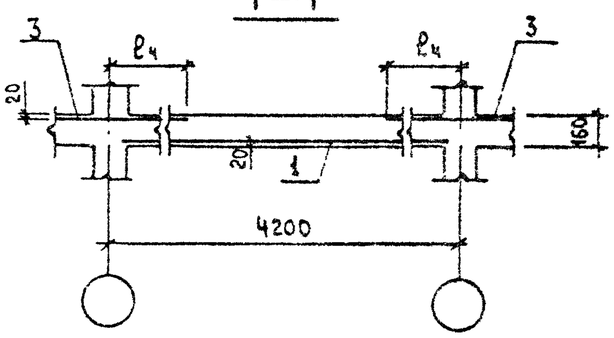

2—2

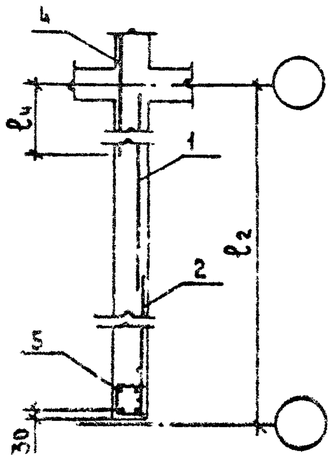

Н.контр	Волкова		
Нач.отд.II	Росинский		
Гл.конструктор	Пальман		
ГИП	Герман		
Рук.гр.	Рафайлович		
Ст.техн.	Колесаева		

1.100.1-4.2-060000

ПЛИТА
(П-42.66 ... П-42.72)
Сборочный чертеж

Стадия	Масса	Масштаб
Р		—
Лист	Листов 1	

ЦНИИЭП жилища

Формат	Зона	Поз.	Обозначение	Наименование	Кол. на исполн. 1.100.1-4.2-070000- —	01	02	03	04						Примечание
				Документация											
А3			1.100.1-4.2-070000 СБ	Сборочный чертеж	X	X	X	X	X						
А3			1.100.1-4.2-000000 ТО	Техническое описание	X	X	X	X	X						
А3			1.100.1-4.2-000000 РС	Ведомость расхода стали	X	X	X	X	X						
				Сборочные единицы											
А3		1	1.100.1-4.2-001000	С4.38.47.8.1	1										
			-01	С4.38.47.13.1		1									
			-02	С4.38.53.15.1			1	1	1						
А3		2	1.100.1-4.2-000900	С4.7.47.8.1	1										
			-02	С4.14.47.13.1		1									
			-01	С4.7.53.15.1			1								
			-03	С4.14.53.15.1				1	1						

Н контр	Волкова	
Нач отд 11	Росинский	
Гл кон отд	Пальман	
ГИП	Герман	
Рук гр	Рафайлович	
Ст техн	Никулочкина	

1.100.1-4.2-070000

Плита (П-48.42 ... П-54.48)

Стадия	Лист	Листов
Р	1	2

ЦНИИЭП жилища

Инв. № подл	Подпись и дата	Взам. инв. №

Формат	Зона	Поз.	Обозначение	Наименование	Кол. на исполн. 1.100.1-4.2-070000- —	01	02	03	04						Примечание
А3		3	1.100.1-4.2-002300	С6.25.41.14	2										
			-01	С6.25.44.14		2									
			1.100.1-4.2-002400	С6.28.41.15			2								
			-01	С6.28.44.15				2							
			-02	С6.28.47.15					2						
А3		4	1.100.1-4.2-002300-02	С6.25.47.13	1	1									
			1.100.1-4.2-002400-04	С6.28.53.13			1	1	1						
А3		5	1.100.1-4.2-003000-04	КП 5	1	1									
			-05	КП 6			1	1	1						
				Материалы											
				Бетон класса В15	3,22	3,46	3,63	3,89	4,15						$м^3$

22827

27

1.100.1-4.2-070000

Лист 2

Формат	Зона	Поз	Обозначение	Наименование	Кол. на исполн. 1.100.1-4.2-070000-05- 05	06	07								Примечание
				Документация											
А3			1.100.1-4.2-070000 СБ	Сборочный чертеж	X	X	X								
А3			1.100.1-4.2-000000 ТО	Техническое описание	X	X	X								
А3			1.100.1-4.2-000000 РС	Ведомость расхода стали	X	X	X								
				Сборочные единицы											
А3		1	1.100.1-4.2-001000-03	С4.38.59.15.2	1										
			-04	С4.38.65.15.3		1	1								
А3		2	1.100.1-4.2-000900-04	С4.14.59.15.2	1										
			-05	С4.14.65.15.3		1									
			-06	С4.20.65.15.3			1								

Н. контр.	Волкова		1.100.1-4.2-070000-05
Нач. отд.	Росинский		Плита (П-60.48 ... П-66.51)
Гл. конструктор отд.	Пальман		Стадия: Р; Лист: 1; Листов: 2
Гип	Герман		ЦНИИЭП жилища
Рук. гр.	Рафайлович		
Ст. техн.	Никулочкина		

Инв. № подл.	Подпись и дата	Взам. инв. №

Формат	Зона	Поз.	Обозначение	Наименование	Кол. на исполн. 1.100.1-4.2-070000-05 05	06	07								Примечание
А3		3	1.100.1-4.2-002500	С6.31.47.15	2										
			1.100.1-4.2-002600	С6.34.47.20		2									
			-01	С6.34.50.20			2								
А3		4	1.100.1-4.2-002500-06	С6.31.59.13	1										
			1.100.1-4.2-002600-06	С6.34.65.13		1	1								
А3		5	1.100.1-4.2-003000-06	КП7	1										
			-07	КП8		1	1								
				Материалы											
				Бетон класса В15	4,61	5,07	5,38								$м^3$

План нижних сеток

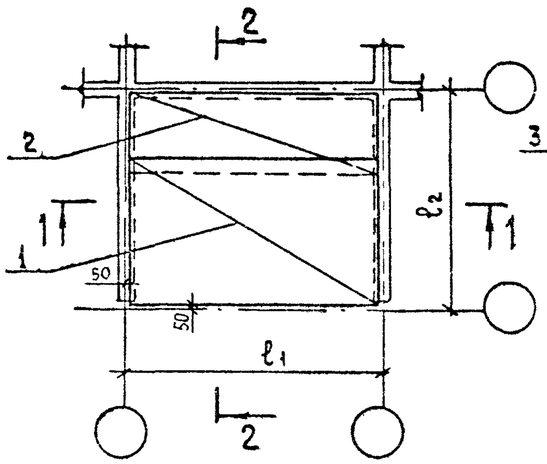

План верхних сеток

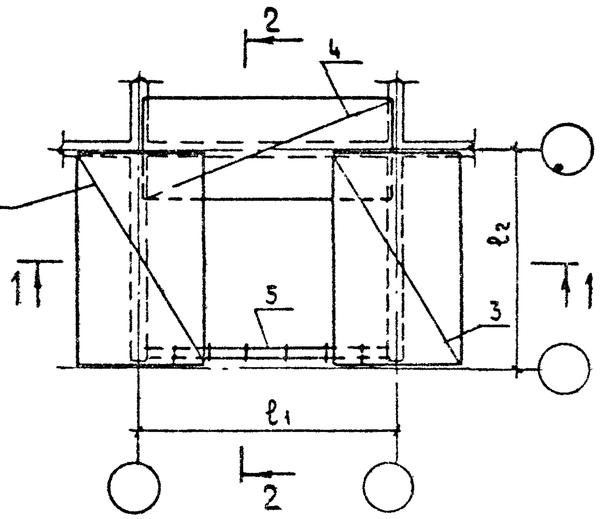

Обозначение	Марка	Размеры, мм				Примечание
		ℓ1	ℓ2	ℓ3	ℓ4	
1.100.1-4.2-070000	П-48.42-4,5	4800	4200	1250	1250	
-01	П-48.45-4,5		4500			
-02	П-54.42-4,5	5400	4200	1400	1400	
-03	П-54.45-4,5		4500			
-04	П-54.48-4,5	5400	4800			
-05	П-60.48-4,5	6000		1550	1550	
-06	П-66.48-4,5	6600		1700	1700	
-07	П-66.51-4,5		5100			

1-1

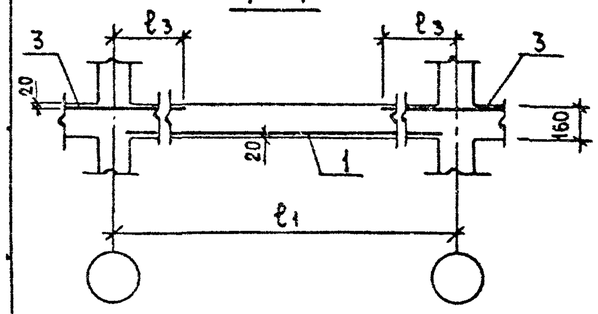

2-2

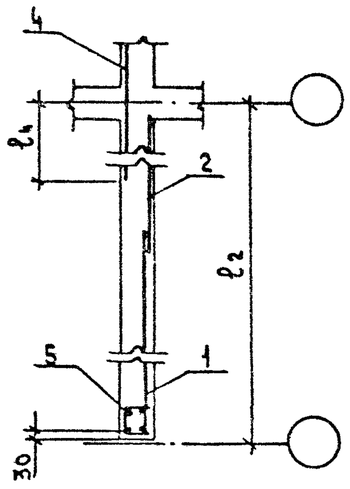

Н контр	Волкова		
Нач.отд 11	Росинский		
Гл.конструктор отд	Пальман		
ГИП	Герман		
Рук.гр	Рафайлович		
Ст техн	Колесаева		

1.100.1-4.2-070000 СБ

Плита (П-48.42 ... П-66.51) Сборочный чертеж

Стадия	Масса	Масштаб
Р		—
Лист	Листов 1	

ЦНИИЭП жилища

22827 29

Формат	Зона	Поз.	Обозначение	Наименование	Кол. на исполн. 1.100.1-4.2-080000- —	01	02	03							Примечание
				Документация											
А3			1.100.1-4.2-080000 СБ	Сборочный чертеж	X	X	X	X							
А3			1.100.1-4.2-000000 ТО	Техническое описание	X	X	X	X							
А3			1.100.1-4.2-000000 РС	Ведомость расхода стали	X	X	X	X							
				Сборочные единицы											
А3		1	1.100.1-4.2-001200-03	С 5.23.47.13	2										
А3		2	1.100.1-4.2-001100	С 5.23.47. 3	2										
		1	1.100.1-4.2-001200	С 5.24.47.13		2									
		2	1.100.1-4.2-001100-01	С 5.23.50. 3		2									
		1	1.100.1-4.2-001300	С 5.26.47.13			2								
		2	1.100.1-4.2-001100-02	С 5.23.53. 3			2								
		1	1.100.1-4.2-001400	С 5.27.47.13				2							
		2	1.100.1-4.2-001100-03	С 5.23.56. 3				2							

Н. контр.	Волкова	
Нач. отд.	Росинский	
Гл. кон. отд.	Пальман	
ГИП	Герман	
Рук. гр.	Рафайлович	
Ст. техн.	Никулочкина	

1.100.1-4.2-080000

Плита (П-48.48...П-48.57)

Стадия	Лист	Листов
Р	1	2

ЦНИИЭП жилища

Инв. № подл.	Подпись и дата	Взам. инв. №

Формат	Зона	Поз.	Обозначение	Наименование	Кол. на исполн. 1.100.1-4.2-080000- —	01	02	03							Примечание
А3		3	1.100.1-4.2-002300-03	С 6.25.47.14	2										
			-04	С 6.25.50.14		2									
			-05	С 6.25.53.14			2								
			-06	С 6.25.56.14				2							
А3		4	-02	С 6.25.47.13	1	1	1	1							
А3		5	1.100.1-4.2-003000-04	КПС	1	1	1	1							
				Материалы											
				Бетон класса В15	3,69	3,92	4,15	4,38							$м^3$

1.100.1-4.2-080000

Лист 2

22827 30

29

Формат	Зона	Поз.	Обозначение	Наименование	Кол. на исполн. 1.100.1-4.2-080000-04										Примечание
					04	05	06	07	08						
				Документация											
А3			1.100.1-4.2-080000 СБ	Сборочный чертеж	X	X	X	X	X						
А3			1.100.1-4.2-000000 ТО	Техническое описание	X	X	X	X	X						
А3			1.100.1-4.2-000000 РС	Ведомость расхода стали	X	X	X	X	X						
				Сборочные единицы											
А3		1	1.100.1-4.2-001500-08	С5.29.47.13	2										
А3		2	1.100.1-4.2-001100-04	С5.23.59. 3	2										
		1	1.100.1-4.2-001600	С5.30.47.13		2									
		2	1.100.1-4.2-001100-05	С5.23.62. 3		2									
		1	1.100.1-4.2-001700-03	С5.32.47.13			2								
		2	1.100.1-4.2-001100-06	С5.23.65. 3			2								
		1	1.100.1-4.2-001800	С5.33.47.13				2							
		2	1.100.1-4.2-001100-07	С5.23.68. 3				2							

Н.контр	Волкова	
Нач.отд 11	Росинский	
Гл.конотд	Пальман	
ГИП	Герман	
Рук.гр.	Рафайлович	
Ст.техн	Никулочкина	

1.100.1-4.2-080000-04

Плита

(П-48.60 ... П-48.72)

Стадия	Лист	Листов
Р	1	2

ЦНИИЭП жилища

Инв.№ подл.	Подпись и дата	Взам.инв.№

Формат	Зона	Поз.	Обозначение	Наименование	Кол. на исполн. 1.100.1-4.2-080000-04										Примечание
					04	05	06	07	08						
А3		1	1.100.1-4.2-001800-04	С5.35.47.13					2						
А3		2	1.100.1-4.2-001100-08	С5.23.71. 3					2						
А3		3	1.100.1-4.2-002300-07	С6.25.59.14	2										
			-08	С6.25.62.15		2									
			-09	С6.25.65.15			2								
			-10	С6.25.68.15				2							
			-11	С6.25.71.15					2						
А3		4	-02	С6.25.47.13	1	1	1	1	1						
А3		5	1.100.1-4.2-003000-04	КП5	1	1	1	1	1						
				Материалы											
				Бетон класса В15	5,53	4,41	4,66	4,92	5,18						$м^3$

1.100.1-4.2-080000-04

Лист 2

22827 ЭГ

Формат	Зона	Поз.	Обозначение	Наименование	Кол. на исполн. 1.100.1-4.2-080000-09										Примечание
					09	10	11	12							
				Документация											
			1.100.1-4.2 – 080000 СБ	Сборочный чертеж	X	X	X	X							
			1.100.1-4.2 – 000000 ТО	Техническое описание	X	X	X	X							
			1.100.1-4.2 – 000000 РС	Ведомость расхода стали	X	X	X	X							
				Сборочные единицы											
		1	1.100.1-4.2 – 001200 – 01	С5.24.53.15	2										
			1.100.1-4.2 – 001300 – 01	С5.26.53.15		2									
			1.100.1-4.2 – 001400 – 01	С5.27.53.15			2								
			1.100.1-4.2 – 001500 – 09	С5.29.53.15				2							
		2	1.100.1-4.2 – 001300 – 04	С5.26.50.13	2										
			– 05	С5.26.53.3		2									
			– 06	С5.26.56.3			2								
			– 07	С5.26.59.3				2							

Н. контр.	Волкова	
Нач. отд. 11	Росинский	
Гл. конст. отд.	Пальман	
ГИП	Герман	
Рук. гр.	Рафайлович	
Ст. техн.	Никулочкина	

1.100.1-4.2-080000-09

Плита (П-54.51...П-54.60)

Стадия	Лист	Листов
Р	1	2

ЦНИИЭП жилища

Инв. № подл.	Подпись и дата	Взам. инв. №

Формат	Зона	Поз.	Обозначение	Наименование	Кол. на исполн. 1.100.1-4.2-080000-09										Примечание
					09	10	11	12							
		3	1.100.1-4.2 – 002400 – 03	С6.28.50.15	2										
			– 05	С6.28.53.15		2									
			– 06	С6.28.56.15			2								
			– 07	С6.28.59.15				2							
		4	– 04	С6.28.53.13	1	1	1	1							
			1.100.1-4.2 – 003000 – 05	КП6	1	1	1	1							
				Материалы											
				Бетон класса В15	5,44	5,70	5,96	6,22							$м^3$

1.100.1-4.2-080000-09

Лист 2

22827 32

31

Формат	Зона	Поз.	Обозначение	Наименование	Кол. на исполн. 1.100.1-4.2-080000-13										Примечание
					13	14	15	16							
				Документация											
			1.100.1-4.2-080000 СБ	Сборочный чертеж	X	X	X	X							
			1.100.1-4.2-000000 ТО	Техническое описание	X	X	X	X							
			1.100.1-4.2-000000 РС	Ведомость расхода стали	X	X	X	X							
				Сборочные единицы											
		1	1.100.1-4.2-001600-01	С5.30.53.15	2										
			1.100.1-4.2-001700-04	С5.32.53.15		2									
			1.100.1-4.2-001800-01	С5.33.53.15			2								
			-05	С5.35.53.15				2							
		2	1.100.1-4.2-001300-08	С5.26.62.3	2										
			-09	С5.26.65.3		2									
			-10	С5.26.68.3			2								
			-11	С5.26.71.3				2							

Н.контр	Волкова	
Нач.отд.	Росинский	
Гл.конотд.	Пальман	
Гип	Герман	
Рук.гр.	Рафайлович	
Ст.техн.	Никулочкина	

1.100.1-4.2-080000

Плита (П-54.63...П-54.72)

Стадия	Лист	Листов
Р	1	2

ЦНИИЭП жилища

Инв.№ подл.	Подпись и дата	Взам.инв.№

Формат	Зона	Поз.	Обозначение	Наименование	Кол. на исполн. 1.100.1-4.2-080000-13										Примечание
					13	14	15	16							
		3	1.100.1-4.2-002400-08	С6.28.62.15	2										
			-09	С6.28.65.15		2									
			-10	С6.28.68.15			2								
			-11	С6.28.71.15				2							
		4	1.100.1-4.2-002400-04	С6.28.53.13	1	1	1	1							
		5	1.100.1-4.2-003000-05	КП6	1	1	1	1							
				Материалы											
				Бетон класса В15	4,61	4,84	5,07	5,30							$м^3$

1.100.1-4.2-080000-13

Лист 2

22827 33

План нижних сеток

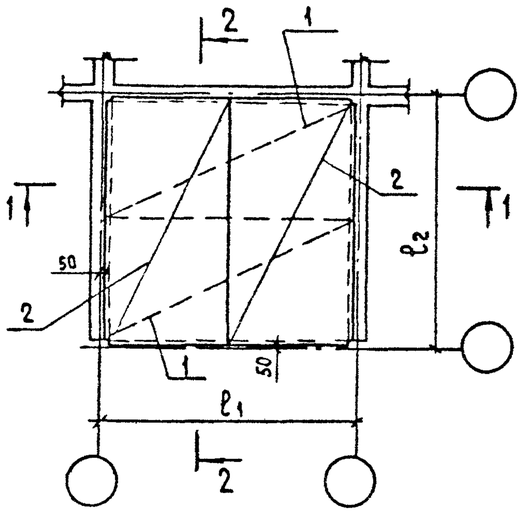

План верхних сеток

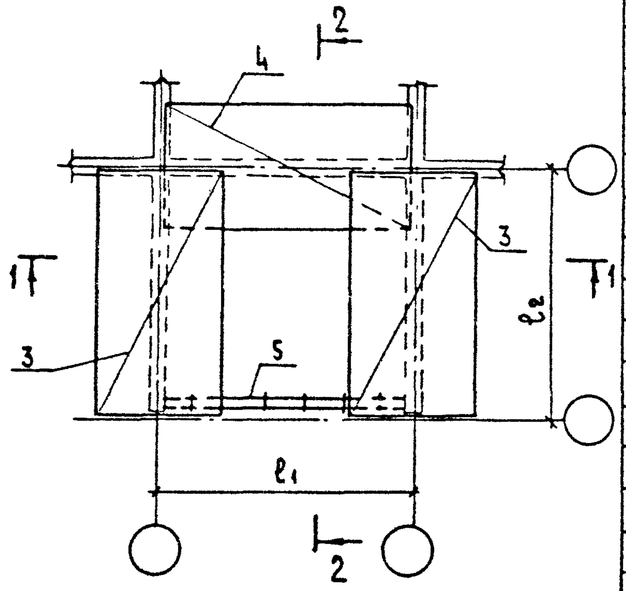

1—1

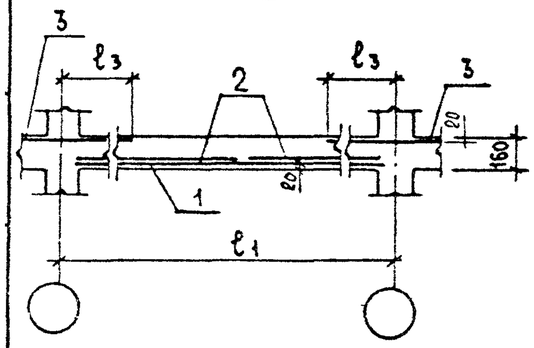

2—2

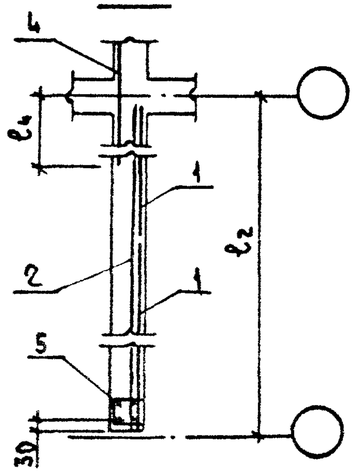

Обозначение	Марка	Размеры, мм ℓ1	ℓ2	ℓ3	ℓ4	Примечание
1.100.1-4.2-080000	П-48.48-4,5	4800	4800	1250	1250	
-01	П-48.51-4,5		5100			
-02	П-48.54-4,5		5400			
-03	П-48.57-4,5		5700			
-04	П-48.60-4,5		6000			
-05	П-48.63-4,5		6300			
-06	П-48.66-4,5		6600			
-07	П-48.69-4,5		6900			
-08	П-48.72-4,5		7200			
-09	П-54.51-4,5	5400	5100	1400	1400	
-10	П-54.54-4,5		5400			
-11	П-54.57-4,5		5700			
-12	П-54.60-4,5		6000			
-13	П-54.63-4,5		6300			
-14	П-54.66-4,5		6600			
-15	П-54.69-4,5		6900			
-16	П-54.72-4,5		7200			

Н.контр.	Волкова	
Нач.отд.11	Росинский	
Гл.кон.отд.	Пальман	
ГИП	Герман	
Рук.гр.	Рафайлович	
Ст.техн.	Колесаева	

1.100.1-4.2-080000 СБ

Плита (П-48.48... П-54.72) Сборочный чертеж

Стадия	Масса	Масштаб
Р		
Лист	Листов 1	

ЦНИИЭПжилища

Формат	Зона	Поз.	Обозначение	Наименование	Кол. на исполн. 1.100.1-4.2-090000- —	01	02	03	04						Примечание
				Документация											
А3			1.100.1-4.2-090000 СБ	Сборочный чертеж	X	X	X	X	X						
А3			1.100.1-4.2-000000 ТО	Техническое описание	X	X	X	X	X						
А3			1.100.1-4.2-000000 РС	Ведомость расхода стали	X	X	X	X	X						
				Сборочные единицы											
А3		1	1.100.1-4.2-001200-02	С5.24.59.15	2										
			1.100.1-4.2-001300-02	С5.26.59.15		2									
			1.100.1-4.2-001400-02	С5.27.59.15			2								
			1.100.1-4.2-001500-10	С5.29.59.15				2							
			1.100.1-4.2-001600-02	С5.30.59.15					2						
А3		2	1.100.1-4.2-001500	С5.29.50.3	2										
			-01	С5.29.53.3		2									
			-02	С5.29.56.6			2								
			-03	С5.29.59.6				2							
			-04	С5.29.62.6					2						

Н.контр.	Волкова	
Нач.отд.11	Росинский	
Гл.конст.	Пальман	
ГИП	Герман	
Рук.гр.	Рафайлович	
Ст.техн.	Никулочкина	

1.100.1-4.2-090000

ПЛИТА

(П-60.51 ... П-60.63)

Стадия	Лист	Листов
Р	1	2

ЦНИИЭП жилища

Инв. № подл.	Подпись и дата	Взам. инв. №

Формат	Зона	Поз.	Обозначение	Наименование	Кол. на исполн. 1.100.1-4.2-090000- —	01	02	03	04						Примечание
А3		3	1.100.1-4.2-002500-01	С6.31.50.15	2										
			-02	С6.31.53.15		2									
			-04	С6.31.56.19			2								
			-07	С6.31.59.19				2							
			-08	С6.31.62.19					2						
А3		4	-06	С6.31.59.13	1	1	1	1	1						
А3		5	1.100.1-4.2-003000-06	КП7	1	1	1	1	1						
				Материалы											
				Бетон класса В15	4,90	5,18	5,47	5,76	6,05						$м^3$

22827

35

Формат	Зона	Поз.	Обозначение	Наименование	Кол. на исполн. 1.100.1-4.2-090000-05										Примечание
					05	06	07	08	09						
				Документация											
А3			1.100.1-4.2-090000 СБ	Сборочный чертеж	X	X	X	X	X						
А3			1.100.1-4.2-000000 ТО	Техническое описание	X	X	X	X	X						
А3			1.100.1-4.2-000000 РС	Ведомость расхода стали	X	X	X	X	X						
				Сборочные единицы											
А3		1	1.100.1-4.2-001700-05	С5.32.59.15	2										
			1.100.1-4.2-001800-02	С5.33.59.18		2									
			-06	С5.35.59.18			2								
			1.100.1-4.2-001300-03	С5.26.65.15				2							
			1.100.1-4.2-001400-03	С5.27.65.15					2						
А3		2	1.100.1-4.2-001500-05	С5.29.65.6	2										
			-06	С5.29.68.6		2									
			-07	С5.29.71.6			2								
			1.100.1-42-001700	С5.32.53.3				2							
			-01	С5.32.56.6					2						

Н. контр.	Волкова	
Нач. отд.	Росинский	
Гл. конст.	Пальман	
Гип	Герман	
Рук. гр.	Рафайлович	
Ст. т. схн	Никулочкина	

1.100.1-4.2-090000-05

Плита (П-60.66...П-66.57)

Стадия	Лист	Листов
Р	1	2

ЦНИИЭП жилища

Инв. № подл.	Подпись и дата	Взам. инв. №

Формат	Зона	Поз.	Обозначение	Наименование	Кол. на исполн. 1.100.1-4.2-090000-05										Примечание
					05	06	07	08	09						
А3		3	1.100.1-4.2-002500-10	С6.31.65.19	2										
			-11	С6.31.68.19		2									
			-12	С6.31.71.19			2								
			1.100.1-4.2-002600-02	С6.34.53.20				2							
			-03	С6.34.56.20					2						
А3		4	1.100.1-4.2-002500-07	С6.31.59.13	1	1	1								
			1.100.1-4.2-002600-06	С6.34.65.13				1	1						
А3		5	1.100.1-4.2-003000-06	КП7	1	1	1								
			-07	КП8				1	1						
				Материалы											
				Бетон класса В15	6,34	6,62	6,91	5,70	6,02						

1.100.1-4.2-090000-05

Лист 2

22827 36

35

Формат	Зона	Поз.	Обозначение	Наименование	Кол. на исполн. 1.100.1-4.2-090000-10										Примечание
					10	11	12	13	14						
				Документация											
А3			1.100.1-4.2 – 090000 СБ	Сборочный чертеж	X	X	X	X	X						
А3			1.100.1-4.2 – 000000 ТО	Техническое описание	X	X	X	X	X						
А3			1.100.1-4.2 – 000000 РС	Ведомость расхода стали	X	X	X	X	X						
				Сборочные единицы											
А3		1	1.100.1-4.2 – 001500 –11	С5.29.65.15	2										
			1.100.1-4.2 – 001600 –03	С5.30.65.15		2									
			1.100.1-4.2 – 001700 –08	С5.32.65.15			2								
			1.100.1-4.2 – 001800 –03	С5.33.65.18				2							
			–07	С5.35.65.18					2						
А3		2	1.100.1-4.2 – 001700 –02	С5.32.59.6	2										
			–06	С5.32.62.6		2									
			–07	С5.32.65.6			2								
			–09	С5.32.68.6				2							
			–10	С5.32.71.6					2						

Н контр	Волкова	
Нач отд II	Росинский	
Гл. кон отд	Пальман	
ГИП	Герман	
Рук. гр.	Рафайлович	
Ст. техн.	Никулочкина	

1.100.1-4.2-090000-10

ПЛИТА

(П-66.60... П-66.72)

Стадия	Лист	Листов
Р	1	2

ЦНИИЭП жилища

Инв № подл.	Подпись и дата	Взам. инв. №

Формат	Зона	Поз.	Обозначение	Наименование	Кол. на исполн. 1.100.1-4.2-090000-10										Примечание
					10	11	12	13	14						
А3		3	1.100.1-4.2 – 002600 –04	С6.34.59.20	2										
			–05	С6.34.62.20		2									
			–07	С6.34.65.20			2								
			–08	С6.34.68.20				2							
			–09	С6.34.71.20					2						
А3		4	–06	С6.34.65.13	1	1	1	1	1						
А3		5	1.100.1-4.2-003000-07	КПВ	1	1	1	1	1						
				Материалы											
				Бетон класса В15	6,34	6,65	6,97	7,28	7,63						$м^3$

22827

37

1.100.1-4.2-090000-10

Лист 2

План нижних сеток

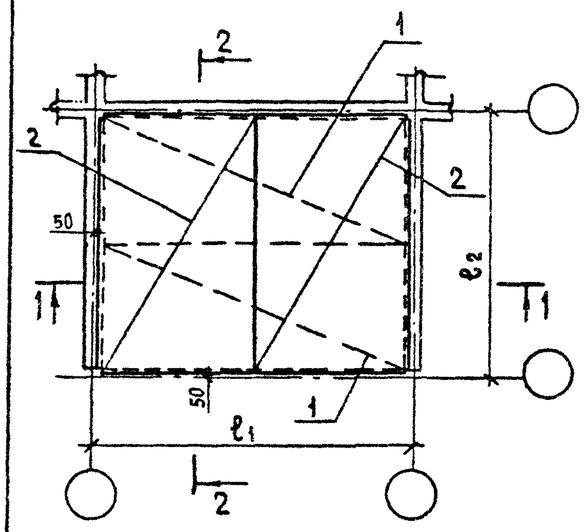

План верхних сеток

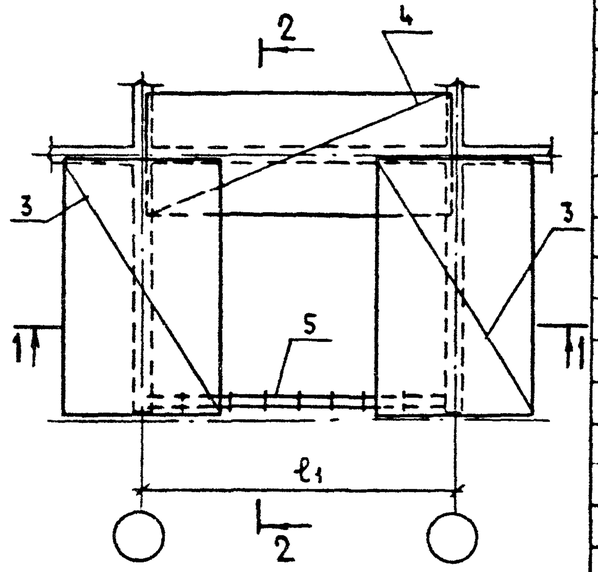

1—1

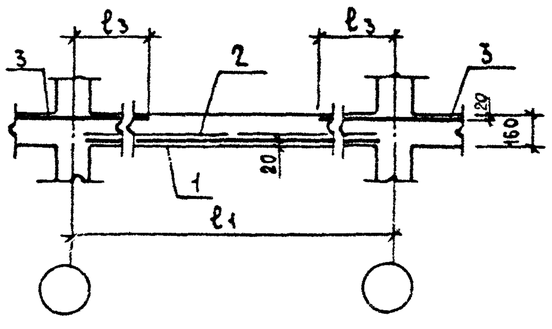

2-2

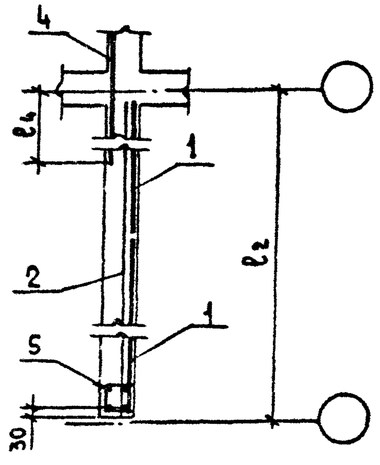

Обозначение	Марка	Размеры, мм ℓ1	ℓ2	ℓ3	ℓ4	Примечание
1.100.1-4.2-090000	П-60.51-4,5	6000	5100	1550	1550	
-01	П-60.54-4,5		5400			
-02	П-60.57-4,5		5700			
-03	П-60.60-4,5		6000			
-04	П-60.63-4,5		6300			
-05	П-60.66-4,5		6600			
-06	П-60.69-4,5		6900			
-07	П-60.72-4,5		7200			
-08	П-66.54-4,5	6600	5400	1700	1700	
-09	П-66.57-4,5		5700			
-10	П-66.60-4,5		6000			
-11	П-66.63-4,5		6300			
-12	П-66.66-4,5		6600			
-13	П-66.69-4,5		6900			
-14	П-66.72-4,5		7200			

Н.контр.	Волкова	
Нач.отд.Н	Росинский	
Гл.кон.отд.	Пальман	
ГИП	Герман	
Рук.гр.	Рафаилович	
Ст.техн.	Колесаева	

1.100.1-4.2-090000 СБ

Плита (П-60.51 ... П-66.72) Сборочный чертеж

Стадия	Масса	Масштаб
Р		—
Лист	Листов 1	

ЦНИИЭПжилища

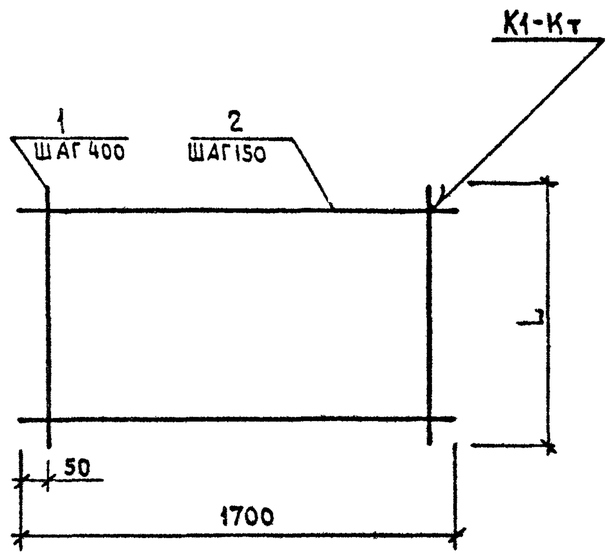

Формат	Зона	Поз.	Обозначение	Наименование	К-во на исполнение 1.100.1-4.2-000100- —	01	02	03	04	05	06		Примечание
				Детали									
				ϕ4ВрI ГОСТ 6727-80									
Б4		1		L= 2900	5								0,27 кг
				L= 3500		5							0,32 кг
				L= 4100			5						0,38 кг
				L= 4700				5					0,43 кг
				L= 5300					5				0,49 кг
				L= 5900						5			0,54 кг
				L= 6500							5		0,60 кг
				ϕ4ВрI ГОСТ 6727-80									
Б4		2		L= 1700	20	24	28	32	36	40	44		0,16 кг

Обозначение	Марка	L, мм	Масса, кг
1.100.1-4.2-000100	С1.17.29.3	2900	4,55
-01	С1.17.35.3	3500	5,44
-02	С1.17.41.3	4100	6,38
-03	С1.17.47.3	4700	7,27
-04	С1.17.53.3	5300	8,21
-05	С1.17.59.3	5900	9,10
-06	С1.17.65.3	6500	10,04

Н контр.	Волкова	
Нач отд 11	Росинский	
Гл.кон отд.	Пальман	
ГИП	Герман	
Рук. гр.	Рафайлович	
Ст техн.	Колесаева	

1.100.1-4.2-000100

Сетка (С1.17.29.3...С1.17.65.3)

Стадия	Масса	Масштаб
Р	см. табл.	—
Лист 1	Листов 1	

ЦНИИЭП жилища

Формат	Зона	Поз.	Обозначение	Наименование	Количество на исполнение 1.100.1-4.2-000200-											Примечание
					—	01	02	03	04	05	06	07	08	09	10	
				Документация												
А3			1.100.1-4.2-000200 СБ	Сборочный чертеж	X	X	X	X	X	X	X	X	X	X	X	
				Детали												
				ф4ВрТ ГОСТ 6727-80												
Б4		1		L = 2900	16											0,27 кг
				L = 3200		16										0,29 кг
				L = 3500			16									0,32 кг
				L = 3800				16								0,35 кг
				L = 4100					16							0,38 кг
				L = 4400						16						0,41 кг
				L = 4700							16					0,43 кг
				L = 5000								16				0,46 кг
				L = 5300									16			0,49 кг
				L = 5600										16		0,52 кг
				L = 5900											16	0,54 кг
Б4		2		L = 2900	17	19	20	22	24	25	27	29	31	32	34	0,27 кг

Н. контр.	Волкова	
Нач. отд. 31	Росинский	
Гл. кон. отд.	Пальман	
ГИП	Герман	
Рук. гр.	Рафаилович	
Ст. техн.	Никулочкина	

1.100.1-4.2-000200

Сетка

(С1.29.29.1.2 ... С1.29.59.1.6)

Стадия	Лист	Листов
Р	1	2

ЦНИИЭП жилища

Формат	Зона	Поз.	Обозначение	Наименование	Количество на исполнение 1.100.1-4.2-000200-											Примечание
					11	12	13	14	15	16	17	18	19	20	21	
				Документация												
А3			1.100.1-4.2-000200 СБ	Сборочный чертеж	X	X	X	X	X	X	X	X	X	X	X	
				Детали												
				ф4 Вр I ГОСТ 6727-80												
Б4		1		L= 2900	16											0,27 кг
				L= 3200		16										0,29 кг
				L= 3500			16									0,32 кг
				L= 3800				16								0,35 кг
				L= 4100					16							0,38 кг
				L= 4400						16						0,41 кг
				L= 4700							16					0,43 кг
				L= 5000								16				0,46 кг
				L= 5300									16			0,49 кг
				L= 5600										16		0,52 кг
				L= 5900											16	0,54 кг
				ф5 Вр I ГОСТ 6727-80												
Б4		2		L= 2900	15	16	18	19	21	22	24	25	27	28	30	0,42 кг

1.100.1-4.2-000200	Лист 2

22827 41

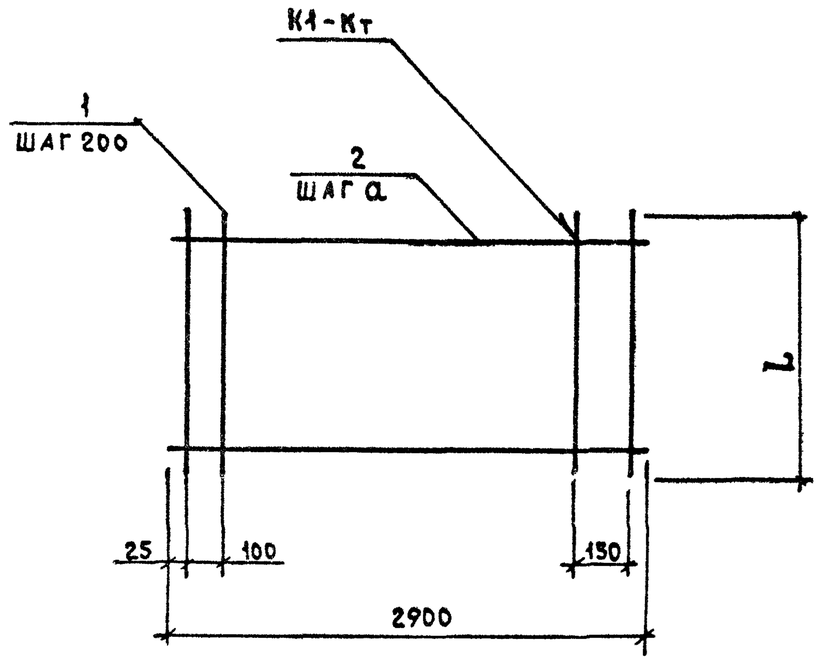

Обозначение	Марка	L, мм	а, мм	Масса, кг
1.100.1-4.2-000200	С1.29.29.1.2	2900	175	8,91
-01	С1.29.32.1.2	3200		9,77
-02	С1.29.35.1.2	3500		10,52
-03	С1.29.38.1.2	3800		11,54
-04	С1.29.41.1.2	4100		12,56
-05	С1.29.44.1.2	4400		13,31
-06	С1.29.47.1.2	4700		14,17
-07	С1.29.50.1.2	5000		15,19
-08	С1.29.53.1.2	5300		16,21
-09	С1.29.56.1.2	5600		16,96
-10	С1.29.59.1.2	5900		17,82
-11	С1.29.29.1.6	2900	200	10,62
-12	С1.29.32.1.6	3200		11,36
-13	С1.29.35.1.6	3500		12,68
-14	С1.29.38.1.6	3800		13,58
-15	С1.29.41.1.6	4100		14,90
-16	С1.29.44.1.6	4400		15,80
-17	С1.29.47.1.6	4700		16,96
-18	С1.29.50.1.6	5000		17,86
-19	С1.29.53.1.6	5300		19,18
-20	С1.29.56.1.6	5600		20,08
-21	С1.29.59.1.6	5900		21,24

Н.контр.	Волкова	
Нач.отд.11	Росинский	
Гл.кон.отд.	Пальман	
ГИП	Герман	
Рук. гр.	Рафайлович	
Ст.техн.	Никулочкина	

1.100.1-4.2-000200 СБ

Сетка
(С1.29.29.1.2...С1.29.59.1.6)
Сборочный чертеж

Стадия	Масса	Масштаб
Р	см. табл.	1:100
Лист	Листов 1	

ЦНИИЭП жилища

Формат	Зона	Поз.	Обозначение	Наименование	Количество на исполнение 1.100.1-4.2-000300-																						Примечание
					—	01	02	03	04	05	06	07	08	09	10	11	12	13	14	15	16	17	18	19	20	21	
				Документация																							
А3			1.100.1-4.2-000300 СБ	Сборочный чертеж	X	X	X	X	X	X	X	X	X	X	X	X	X	X	X	X	X	X	X	X	X	X	
				Детали																							
				ф4ВрI ГОСТ6727-80																							
Б4		1		L= 3200	19																						0,29 кг
				L= 3500		19																					0,32 кг
				L= 3800			19												19								0,35 кг
				L= 4100				19												19							0,38 кг
				L= 4400					19												19						0,41 кг
				L= 4700						19												19					0,43 кг
				L= 5000							19												19				0,46 кг
				L= 5300								19												19			0,49 кг
				L= 5600									19												19		0,52 кг
				L= 5900										19												19	0,54 кг
				L= 6200											19												0,57 кг
				L= 6500												19											0,60 кг
				L= 6800	•												19										0,63 кг
				L= 7100														19									0,65 кг
Б4		2		L= 3500	19	20	22	24	25	27	34	36	38	40	42	44	46	48									0,32 кг
				ф5ВрI ГОСТ6727-80																							
				L= 3500															26	28	30	32	34	36	38	40	0,50 кг

Н.контр.	Волкова	
Нач.отд.	Росинский	
Гл.кон.отд.	Пальман	
ГИП	Герман	
Рук.гр.	Рафайлович	
Ст.техн.	Никулочкина	

1.100.1-4.2-000300

Сетка
(С1.35.32.1.2...С1.35.59.1.8)

Стадия	Лист	Листов
Р		1

ЦНИИЭПжилища

22827 43

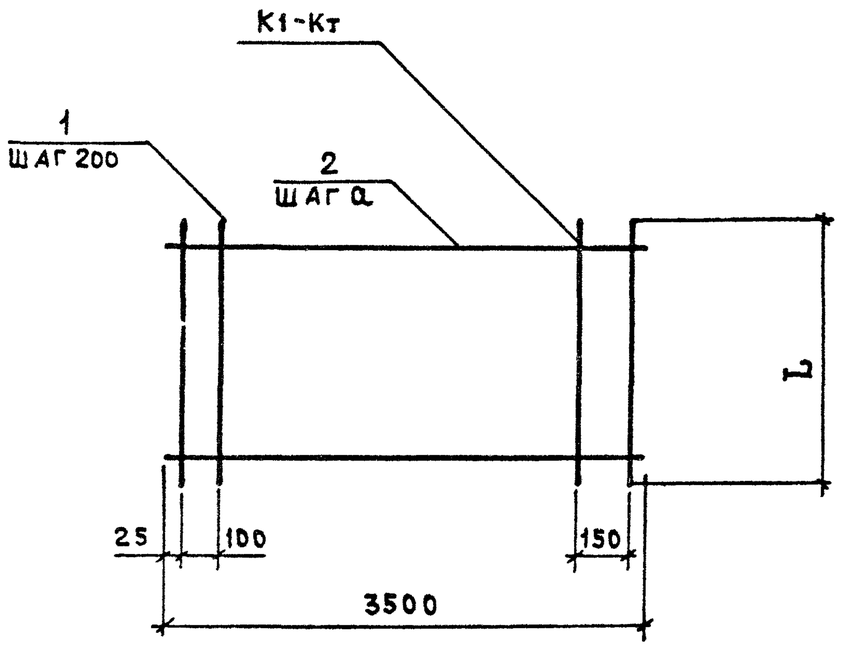

Обозначение	Марка	L, мм	а, мм	Масса, кг.
1.100.1-4.2-000300	С1.35.32.1.2	3200	175	11,59
-01	С1.35.35.1.2	3500		12,48
-02	С1.35.38.1.2	3800		13,69
-03	С1.35.41.1.2	4100		14,90
-04	С1.35.44.1.2	4400		15,79
-05	С1.35.47.1.2	4700		16,81
-06	С1.35.50.1.3	5000	150	19,62
-07	С1.35.53.1.3	5300		20,83
-08	С1.35.56.1.3	5600		22,04
-09	С1.35.59.1.3	5900		23,06
-10	С1.35.62.1.3	6200		24,27
-11	С1.35.65.1.3	6500		25,48
-12	С1.35.68.1.3	6800		26,69
-13	С1.35.71.1.3	7100		27,71
-14	С1.35.38.1.8	3800	150	19,65
-15	С1.35.41.1.8	4100		21,22
-16	С1.35.44.1.8	4400		22,79
-17	С1.35.47.1.8	4700		24,17
-18	С1.35.50.1.8	5000		25,74
-19	С1.35.53.1.8	5300		27,31
-20	С1.35.56.1.8	5600		28,88
-21	С1.35.59.1.8	5900		30,26

Н.контр	Волкова		
Нач.отд.11	Росинский		
Гл.конотд.	Пальман		
ГИП	Герман		
Рук.гр.	Рафайлович		
Ст.техн.	Никулочкина		

1.100.1-4.2-000300 СБ

СЕТКА
(С1.35.32.1.2...С1.35.59.1.8)
СБОРОЧНЫЙ ЧЕРТЕЖ

Стадия	Масса	Масштаб
Р	см. табл.	
Лист	Листов 1	

ЦНИИЭП жилища

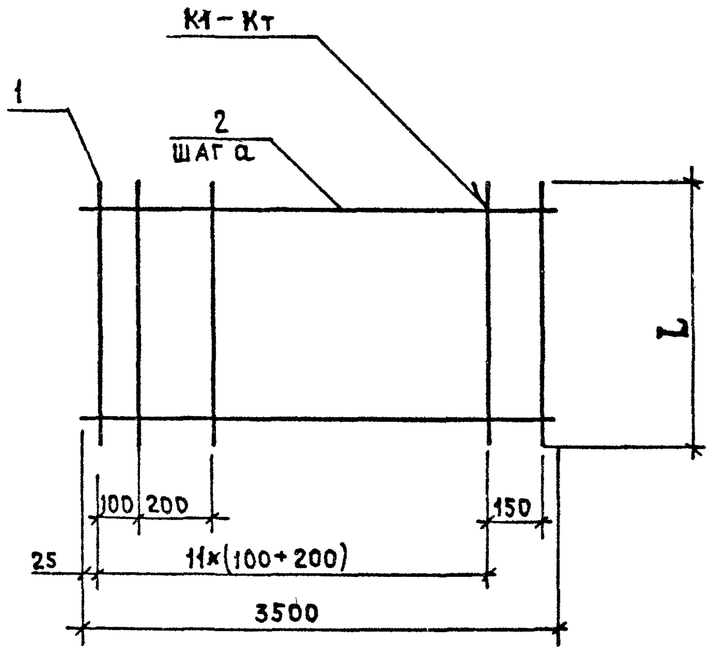

Формат	Зона	Поз.	Обозначение	Наименование	Кол. на исполн. 2-000400- —	01	02	03	04	05		Примечание
				Детали								
				ф4ВрI ГОСТ 6727-80								
Б4		1		L = 3200	24							0,29 кг
				L = 3500		24						0,32 кг
				L = 6200			24					0,57 кг
				L = 6500				24				0,60 кг
				L = 6800					24			0,63 кг
				L = 7100						24		0,65 кг
Б4		2		L = 3500	22	24						0,32 кг
				ф5ВрI ГОСТ 6727-80								
				L = 3500			42	44	46	48		0,50 кг

Обозначение	Марка	L мм	a, мм	Масса, кг
1.100.1-4.2-000400	С1.35.32.3.3	3200	150	14,00
-01	С1.35.35.3.3	3500		15,36
-02	С1.35.62.3.6	6200		34,68
-03	С1.35.65.3.6	6500		36,40
-04	С1.35.68.3.6	6800		38,12
-05	С1.35.71.3.6	7100		39,60

Н. контр.	Волкова	
Нач. отд.	Росинский	
Гл. конст. отд.	Пальман	
ГИП	Герман	
Рук. гр.	Рафайлович	
Ст. техн.	Никулочкина	

1.100.1-4.2-000400

Сетка
(С1.35.32.3.3...С1.35.71.3.8)

Стадия	Масса	Масштаб
Р	См. табл.	
Лист	Листов 1	

ЦНИИЭП жилища

22827 45

Формат	Зона	Поз.	Обозначение	Наименование	Кол. на исполн. 1.100.1-4.2-000500-										Примечание
					–	01	02	03	04						
				Документация											
А3			1.100.1-4.2-000500 СБ	Сборочный чертеж	X	X	X	X	X						
				Детали											
				ф4ВрI ГОСТ6727-80											
Б4		1		L = 4100	7	14	20		38						0,38
				ф5ВрI ГОСТ6727-80											
				L = 4100				18							0,59
				ф4ВрI ГОСТ6727-80											
Б4		2		L = 700	21										0,06
				L = 1400		21									0,13
				L = 2000			21								0,18
				L = 3500				21							0,32
				L = 3800					21						0,35

Н контр	Волкова	
Нач отд 11	Росинский	
Гл.кон.отд	Пальман	
ГИП	Герман	
Рук.гр	Рафайлович	
Ст.техн.	Никулочкина	

1.100.1-4.2-000500

Сетка

(С3.7.41.5.1... С3.38.41.5 I)

Стадия	Лист	Листов
Р		1

ЦНИИЭП жилища

Инв. № подл.	Подпись и дата	Взам. инв. №

Формат	Зона	Поз.	Обозначение	Наименование	Кол. на исполн.										Примечание

Лист

22827

46

Рис.1

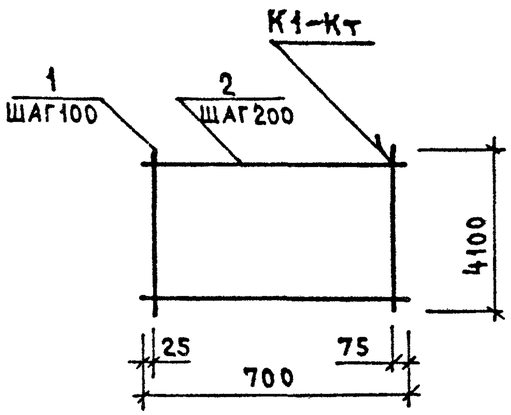

Рис.4

Остальное-см. Рис.1

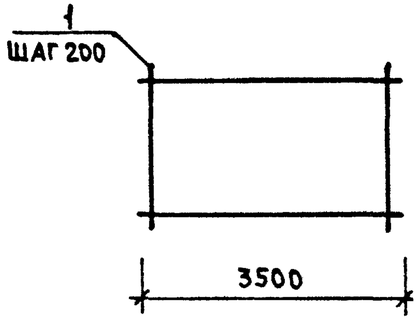

Рис.2

Остальное-см.Рис.1

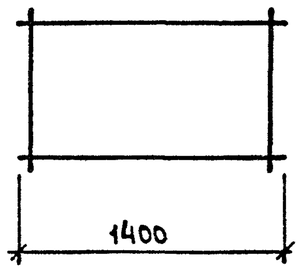

Рис.5

Остальное- см. Рис.1

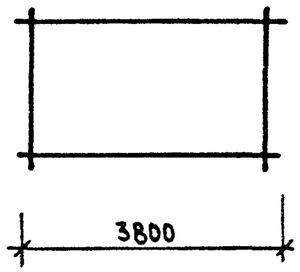

Рис.3

Остальное-см.Рис.1

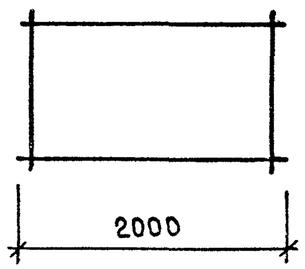

Обозначение	Марка	Рис	Длина, мм	Масса, кг
1.100.1-4.2-000500	С3.7.41.5.1	1	4100	3,92
-01	С3.14.41.5.1	2		8,05
-02	С3.20.41.5.1	3		11,38
-03	С3.35.41.6.1	4		17,34
-04	С3.38.41.5.1	5		21,79

Н.контр	Волкова	
Нач.отд.11	Росинский	
Гл.кон.отд.	Пальман	
ГИП	Герман	
Рук.гр	Рафайлович	
Ст.техн.	Никулочкина	

1.100.1-4.2-000500 СБ

СЕТКА (С3.7.41.5.1...С3.38.41.5.1) СБОРОЧНЫЙ ЧЕРТЕЖ.

Стадия	Масса	Масштаб
Р	см. табл.	—
Лист	Листов 1	

ЦНИИЭП жилища

22827 47

Рис. 1

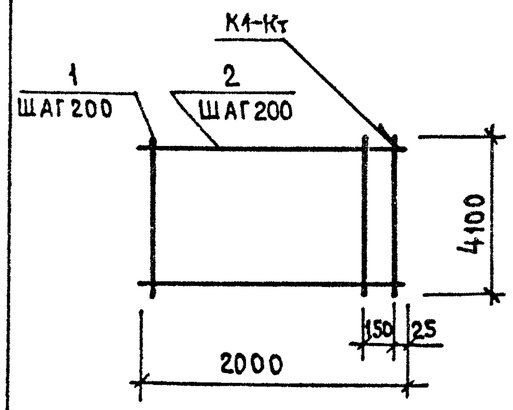

Рис. 3

Остальное - см. Рис. 1

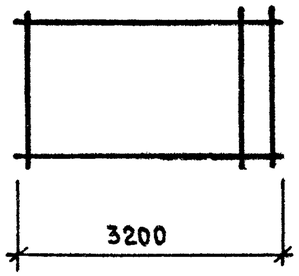

Рис. 2

Остальное - см. Рис. 1

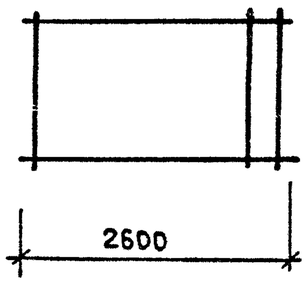

Рис. 4

Остальное - см. Рис. 1

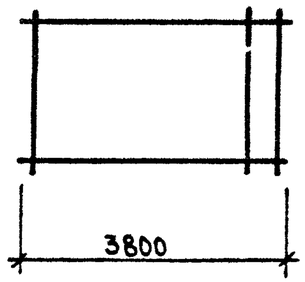

Формат	Зона	Поз.	Обозначение	Наименование	Кол. на исполн. 2-000600-				Примечание
					–	01	02	03	
				Детали					
				ф5ВрI ГОСТ 6727-80					
Б4		1		L=4100	11	14	17	20	0,59
				ф4ВрI ГОСТ 6727-80					
Б4		2		L=2000	21				0,18
				L=2600		21			0,24
				L=3200			21		0,29
				L=3800				21	0,35

Обозначение	Марка	Рис.	Длина, мм	Масса, кг
1.100.1-4.2-000600	С3.20.41.6.1	1	4100	10,27
–01	С3.26.41.6.1	2		1[illegible],0
–02	С3.32.41.6.1	3		16,12
–03	С3.38.41.6.1	4		19,15

Н. контр.	Волкова	
Нач. отд. 11	Росинский	
Гл. конст.	Пальман	
ГИП	Герман	
Рук. гр.	Рафаилович	
Ст. техн.	Никулочкина	

1.100.1-4.2-000600

Сетка
(С3.20.41.6.1...С3.38.41.6.1)

Стадия	Масса	Масштаб
Р	см. табл.	
Лист	Листов 1	

ЦНИИЭП жилища

Рис.1

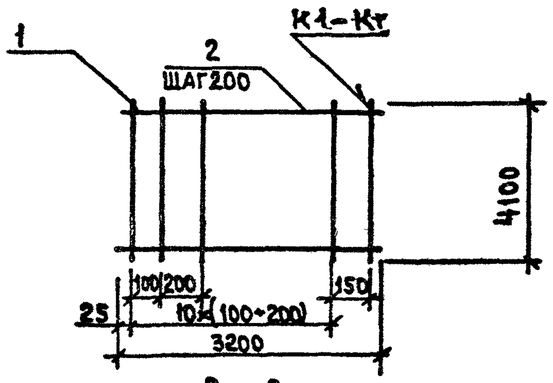

Рис.2

Остальное-см. Рис.1

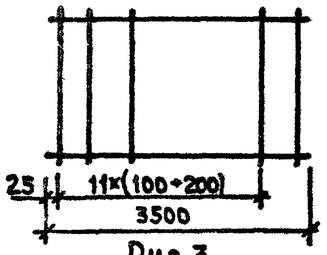

Рис.3

Остальное-см. Рис.2

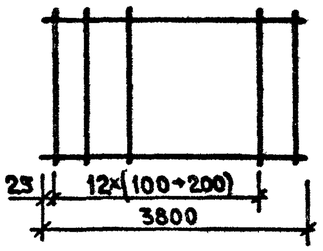

Формат	Зона	Поз.	Обозначение	Наименование	Кол.на исполн. 2-000700- —	01	02	Примечание
				Детали				
				ф5ВрI ГОСТ 6727-80				
Б4		1		L = 4100	22	24	26	0,59кг
				ф4ВрI ГОСТ 6727-80				
Б4		2		L = 3200	21			0,29кг
				L = 3500		21		0,32кг
				L = 3800			21	0,35кг

Обозначение	Марка	Рис.	L, мм	Масса, кг.
1.100.1-4.2-000700	С3.32.41.8.1	1	4100	20,81
-01	С3.35.41.8.1	2		22,80
-02	С3.38.41.8.1	3		24,79

Н.контр.	Волкова	
Нач.отд.11	Росинский	
Гл.кон.отд.	Пальман	
ГИП	Герман	
Рук.гр.	Рафайлович	
Ст.техн	Никулочкина	

1.100.1-4.2-000700

Сетка (С3.32.41.8.1...С3.38.41.8.1)

Стадия	Масса	Масштаб
Р	см. табл.	—
Лист	Листов 1	

ЦНИИЭП жилища

22827 49

Рис.1

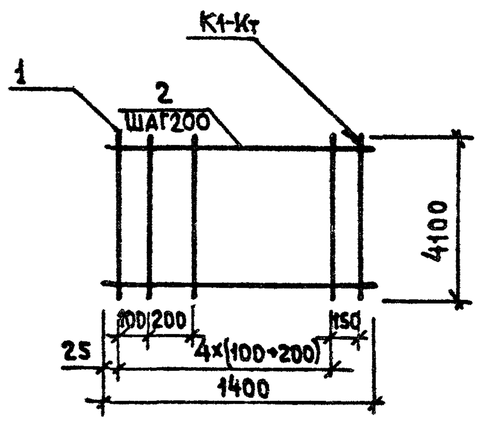

Рис.3

Остальное-см. Рис.1

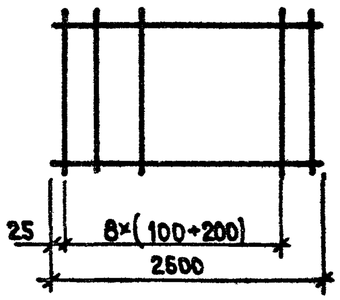

Рис. 2

Остальное-см. Рис.1

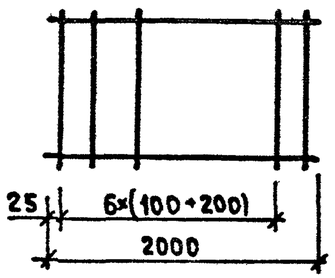

Рис.4

Остальное-см. Рис.1

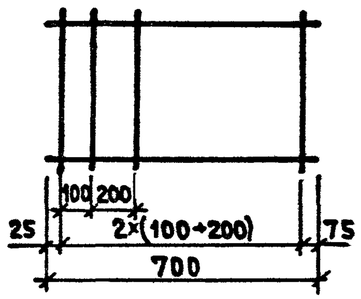

Формат	Зона	Поз.	Обозначение	Наименование	Кол. на исполн. 2-000800- —	01	02	03	Примечание
				Детали					
				⌀5ВрI ГОСТ 6727-80					
Б4		1		L=4100	5	10	14	18	0,59 кг
				⌀4ВрI ГОСТ 6727-80					
Б4		2		L= 700	21				0,06 кг
				L=2000			21		0,18 кг
				L=2600				21	0,24 кг
				⌀5ВрI ГОСТ 6727-80					
				L=1400		21			0,20 кг

Обозначение	Марка	Рис.	L, мм.	Масса, кг
1.100.1-4.2-000800	С3.7.41.8.1	4	4100	4,57
—01	С3.14.41.8.1	1		11,30
—02	С3.20.41.8.1	2		13,12
—03	С3.26.41.8.1	3		17,10

Н.контр.	Волкова	
Нач.отд.11	Росинский	
Гл.конс.отд.	Пальман	
ГИП	Герман	
Рук.гр.	Рафайлович	
Ст.техн.	Никулочкина	

1.100.1-4.2-000800

Сетка (С3.7.41.8.1...С3.26.41.8.1)

Стадия	Масса	Масштаб
Р	см. табл.	—
Лист	Листов 1	

ЦНИИЭП жилища

Формат	Зона	Поз.	Обозначение	Наименование	Количество на исполн. 1.100.1-4.2-000900-							Примечание
					—	01	02	03	04	05	06	
				Документация								
А3			1.100.1-4.2-000900 СБ	Сборочный чертеж	X	X	X	X	X	X	X	
				Детали								
				⌀5 Вр I ГОСТ 6727-80								
Б4		1		L= 4700	5							0,68 кг
				⌀6А III ГОСТ 5781-82								
				L= 5300		7						1,18 кг
				L= 4700			10					1,04 кг
				L= 5300				14				1,18 кг
				L= 5900					14			1,31 кг
				L= 6500						14		1,44 кг
				L= 6500							20	1,44 кг
				⌀4 Вр I ГОСТ 6727-80								
Б4		2		L= 700	24	27						0,06 кг
				⌀4 Вр I ГОСТ 6727-80								
				L= 1400			24	27	34	44		0,13 кг
				L= 2000							44	0,18 кг

Н.контр.	Волкова		1.100.1-4.2-000900
Нач.отд.14	Росинский		Сетка (С4.7.47.8.1...С4.20.65.15.3)
Гл.кон.отд.	Пальман		Стадия: Р; Лист: ; Листов: 1
ГИП	Герман		ЦНИИЭПжилища
Рук.гр.	Рафайлович		
Ст.техн	Никулочкина		

22827 51

Обозначение	Марка	Рис.	L, мм	a, мм	Масса, кг
1.100.1-4.2-000900	С4.7.47.8.1	1	4700	200	4,84
-01	С4.7.53.15.1	2	5300		9,88
-02	С4.14.47.13.1	3	4700		13,52
-03	С4.14.53.15.1	4	5300		20,03
-04	С4.14.59.15.2		5900	175	22,76
-05	С4.14.65.15.3		6500	150	25,88
-06	С4.20.65.15.3	5	6500		28,08

Рис.1

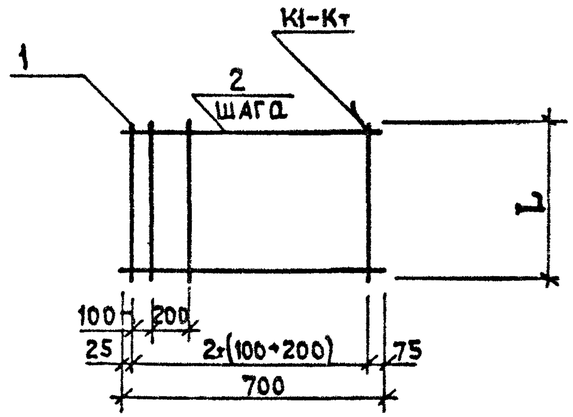

Рис.2

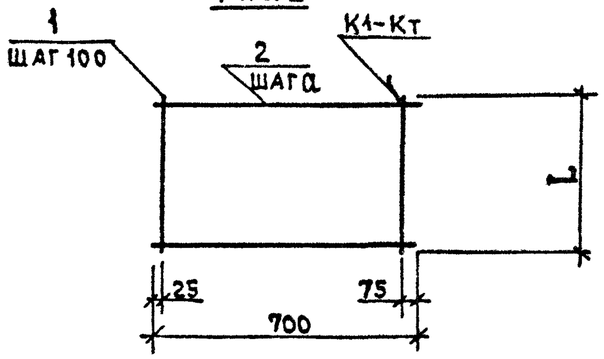

Рис.3

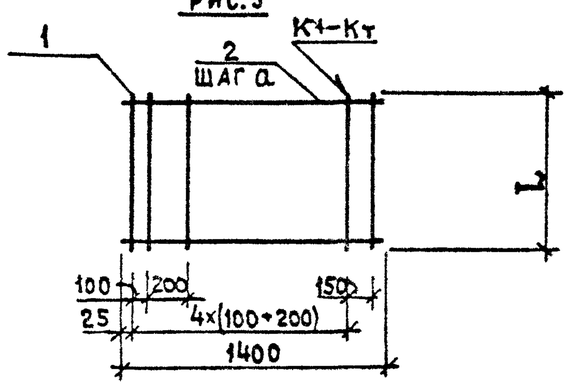

Рис.4

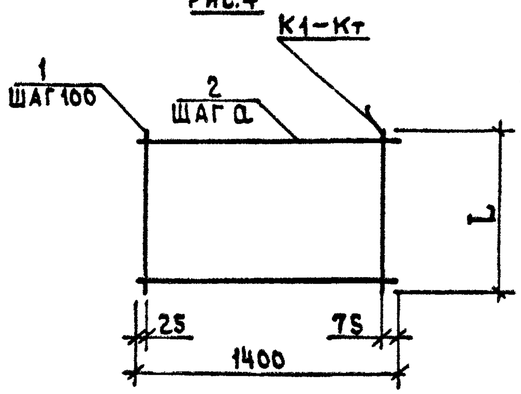

Рис.5

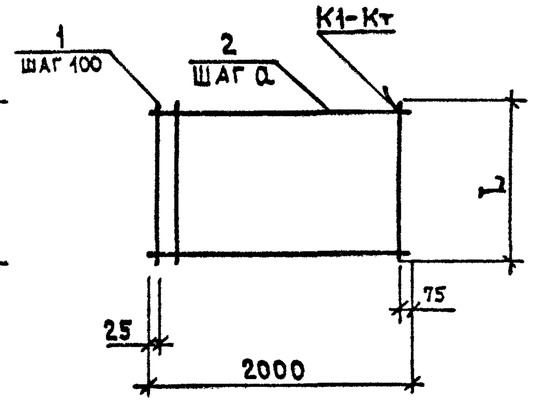

Н.контр.	Волкова		
Нач.отд.11	Росинский		
Гл.кон.отд.	Пальман		
ГИП	Герман		
Рук.гр.	Рафайлович		
Ст.техн.	Никулочкина		

1.100.1-4.2-000900 СБ

Сетка
(С4.7.47.8.1...С4.20.65.15.3)
Сборочный чертеж

Стадия	Масса	Масштаб
Р	см. табл.	
Лист	Листов 1	

ЦНИИЭП жилища

Рис.1

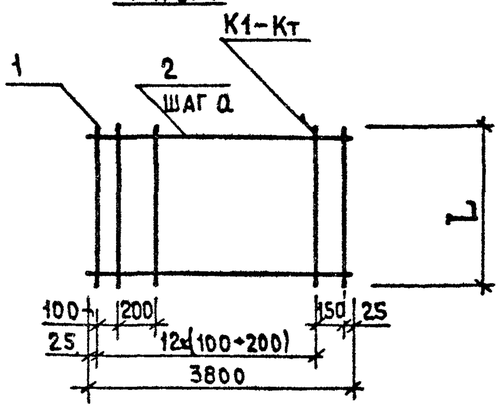

Рис.2

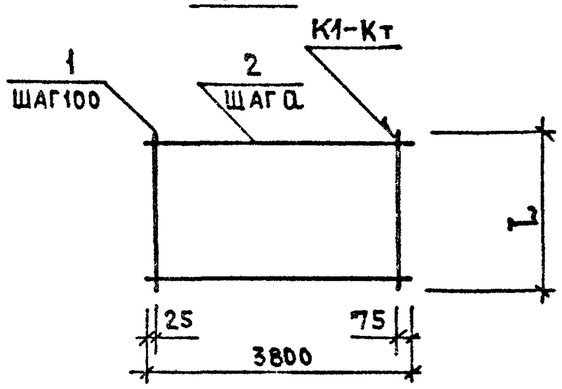

Формат	Зона	Поз.	Обозначение	Наименование	Кол. на исполн. 2-001000-							Примечание
					–	01	02	03	04			
				Документация								
				Детали								
				ф5 ВрI ГОСТ 6727-80								
Б4		1		L= 4700	26							0,68 кг
				ф6 АIII ГОСТ 5781-82								
				L= 4700		26						1,04 кг
				L= 5300			26					1,18 кг
				L= 5900				26				1,31 кг
				L= 6500					26			1,44 кг
				ф4 ВрI ГОСТ 6727-80								
Б4		2		L= 3800	24	24	27	34	44			0,35 кг

Обозначение	Марка	Рис.	L, мм	a, мм	Масса, кг
1.100.1-4.2-001000	С4.38.47.8.1	1	4700	200	26,08
–01	С4.38.47.13.1				35,40
–02	С4.38.53.15.1	2	5300	200	40,13
–03	С4.38.59.15.2		5900	175	45,96
–04	С4.38.65.15.3		6500	150	52,84

Н. контр.	Волкова	
Нач. отд. 11	Росинский	
Гл. кон. отд.	Пальман	
ГИП	Герман	
Рук. гр.	Рафайлович	
Ст. техн.	Никулочкина	

1.100.1-4.2-001000

Сетка (С4.38.47.8.1...С4.38.65.15.3)

Стадия	Масса	Масштаб
Р	См. табл.	
Лист	Листов 1	

ЦНИИЭП жилища

22827 53

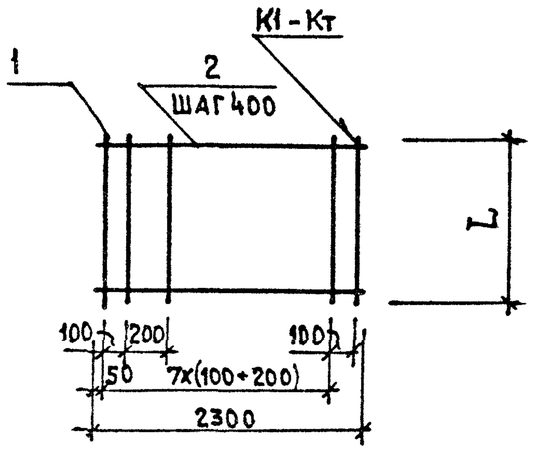

Формат	Зона	Поз.	Обозначение	Наименование	Кол. на исполн. 2-001100 —	01	02	03	04	05	06	07	08	Примечание
				Детали										
				ФВрI ГОСТ 6727-80										
Б4		1		L = 4700	16									0,43кг
				L = 5000		16								0,46кг
				L = 5300			16							0,49кг
				L = 5600				16						0,52кг
				L = 5900					16					0,55кг
				L = 6200						16				0,57кг
				L = 6500							16			0,60кг
				L = 6800								16		0,63кг
				L = 7100									16	0,66кг
Б4		2		L = 2300	12	13	14	14	15	16	17	17	18	0,21

Обозначение	Марка	L, мм	Масса, кг.
1.100.1-4.2-001100	С5.23.47. 3	4700	9,42
— 01	С5.23.50. 3	5000	10,11
— 02	С5.23.53. 3	5300	10,80
— 03	С5.23.56. 3	5600	11,28
— 04	С5.23.59. 3	5900	11,97
— 05	С5.23.62. 3	6200	12,50
— 06	С5.23.65. 3	6500	13,19
— 07	С5.23.68. 3	6800	13,67
— 08	С5.23.71. 3	7100	14,38

Н.контр.	Волкова		
Нач.отд.11	Росинский		
Гл.кон.отд.	Пальман		
ГИП	Герман		
Рук.гр.	Рафайлович		
Ст.техн.	Никулочкина		

1.100.1-4.2-001100

Сетка (С5.23.47. 3...С5.23.71. 3)

Стадия	Масса	Масштаб
Р	см. табл.	—
Лист	Листов 1	

ЦНИИЭП жилища

Рис. 1

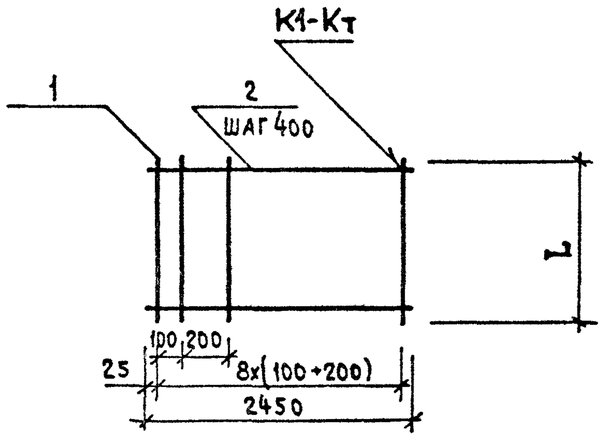

Рис. 2

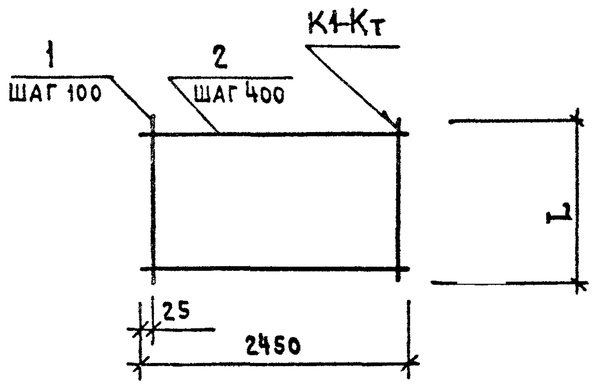

Формат	Зона	Поз.	Обозначение	Наименование	Кол. на исполнение 2-001200- —	01	02	03	Примечание
				Детали					
				⌀6АIII ГОСТ 5781-82					
Б4		1		L = 4700	17			17	1,04 кг
				L = 5300		25			1,18 кг
				L = 5900			25		1,31 кг
				⌀4ВрI ГОСТ 6727-80					
Б4		2		L = 2450	12	14	15		0,23 кг
				L = 2300				12	0,21 кг

Рис. 3

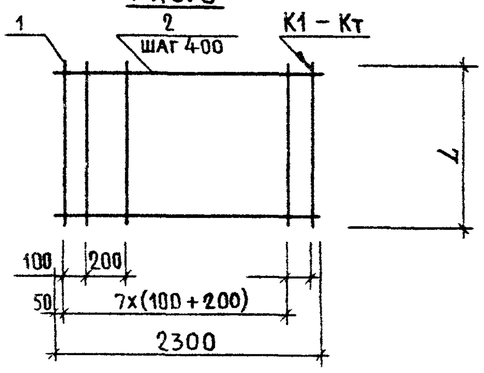

Обозначение	Марка	Рис.	L, мм	Масса, кг
1.100.1-4.2-001200	С5.24.47.13	1	4700	20,44
–01	С5.24.53.15	2	5300	32,72
–02	С5.24.59.15		5900	36,20
–03	С5.23.47.13	3	4700	20,17

Н. контр.	Волкова		
Нач. отд. II	Росинский		
Гл. конст.	Пальман		
ГИП	Герман		
Рук. гр.	Рафаилович		
Ст. техн.	Бушина		

1.100.1-4.2-001200

Сетка (С5.24.47.13... С5.23.47.13)

Стадия	Масса	Масштаб
Р	см. табл.	—
Лист	Листов 1	

ЦНИИЭП жилища

22827 55

Формат	Зона	Поз.	Обозначение	Наименование	Количество на исполнение 1.100.1-4.2-001300 —	01	02	03	04	05	06	07	08	09	10	11	Примечание
				Документация													
А3			1.100.1-4.2-001300 СБ	Сборочный чертеж	X	X	X	X	X	X	X	X	X	X	X	X	
				Детали													
				⌀6АIII ГОСТ 5781-82													
Б4		1		L = 4700	18												1,04 кг
				L = 5300		25											1,18 кг
				L = 5900			25										1,31 кг
				L = 6500				25									1,44 кг
				⌀4ВрI ГОСТ 6727-80													
				L = 5000					18								0,46 кг
				L = 5300						18							0,49 кг
				L = 5600							18						0,52 кг
				L = 5900								18					0,54 кг
				L = 6200									18				0,57 кг
				L = 6500										18			0,60 кг
				L = 6800											18		0,63 кг
				L = 7100												18	0,65 кг
Б4		2		L = 2600	12	14	15	17	13	14	14	15	16	17	17	18	0,24 кг

Н.контр.	Волкова		1.100.1-4.2-001300
Нач.отд.№	Росинский		Сетка (С5.26.47.13...С5.26.65.15) (С5.26.50.3...С5.26.71.3)
Гл.кон.отд.	Пальман		Стадия: Р; Лист: ; Листов: 1
ГИП	Герман		ЦНИИЭП жилища
Рук.гр.	Рафаилович		
Ст.техн.	Бушина		

Рис.1

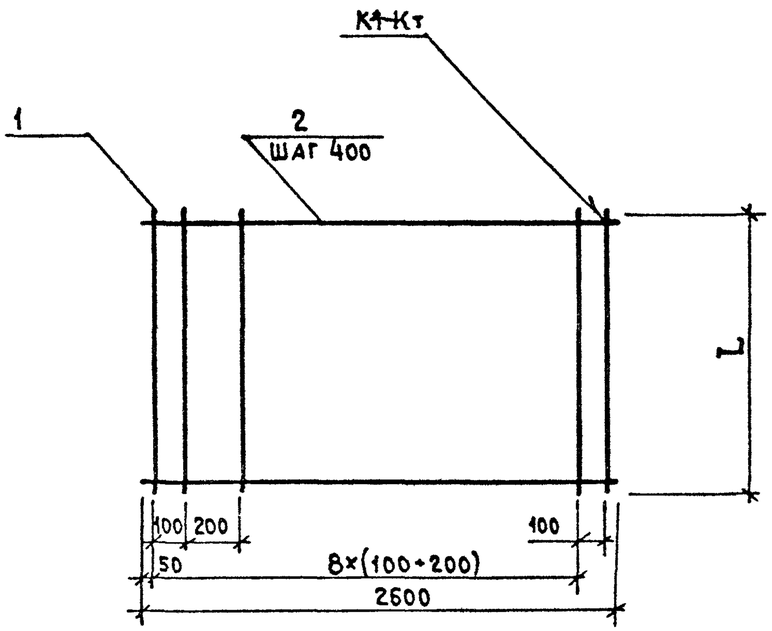

Рис.2

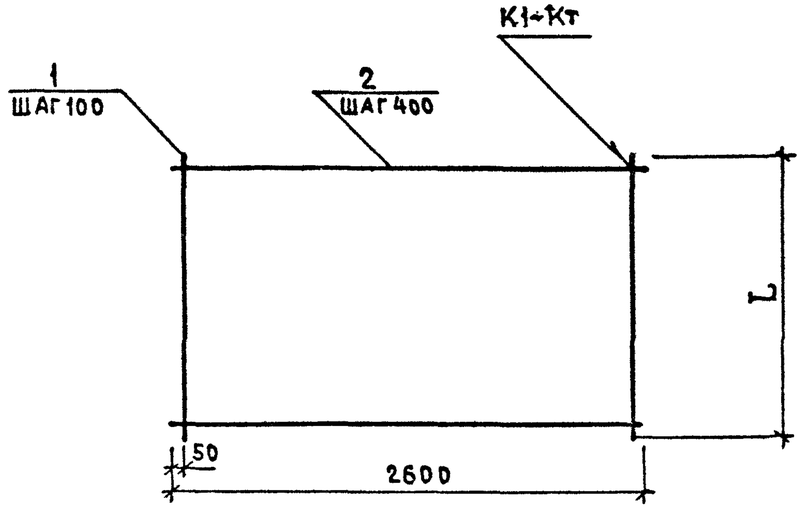

Обозначение	Марка	Рис	L, мм	Масса, кг
1.100.1-4.2-001300	С 5. 26. 47.13	1	4700	21,60
—01	С 5. 26. 53.15	2	5300	32,86
—02	С 5. 26. 59.15		5900	36,35
—03	С 5. 26. 65.15		6500	40,08
—04	С 5. 26. 50.3	1	5000	11,40
—05	С 5. 26. 53.3		5300	12,18
—06	С 5. 26. 56.3		5600	12,72
—07	С 5. 26. 59.3		5900	13,32
—08	С 5. 26. 62.3		6200	14,10
—09	С 5. 26. 65.3		6500	14,88
—10	С 5. 26. 68.3		6800	15,42
—11	С 5. 26. 71.3		7100	16,02

Н.контр.	Волкова		
Нач.отд.II	Росинский		
Гл.кон.отд.	Пальман		
ГИП	Герман		
Рук.гр.	Рафайлович		
Ст.техн.	Бушина		

1.100.1-4.2-001300 СБ

Сетка
(С5.26.47.13... С5.26.65.15)
(С5.26.50.3 ... С5.26.71.3)
Сборочный чертеж

Стадия	Масса	Масштаб
Р	см. табл.	
Лист	Листов 1	

ЦНИИЭП жилища

22827 57

Рис.1

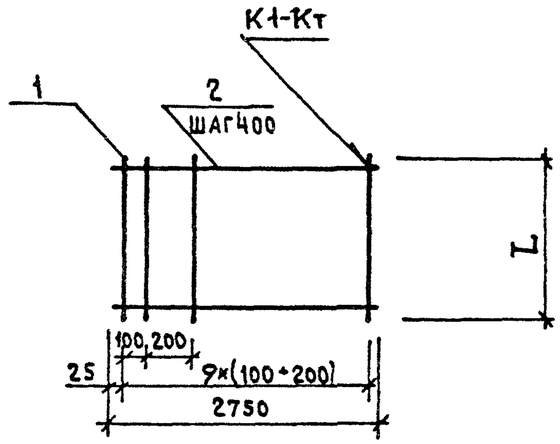

Рис.2

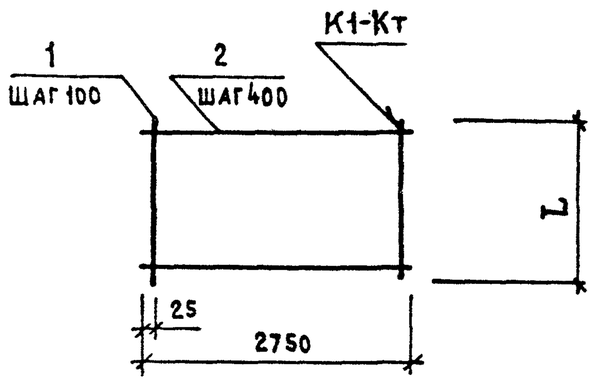

Формат	Зона	Поз.	Обозначение	Наименование	Кол. на исполнение 2-001400- —	01	02	03	Примечание
				Детали					
				⌀6АIII ГОСТ 5781-82					
Б4		1		L= 4700	19				1,04 кг
				L= 5300		28			1,18 кг
				L= 5900			28		1,31 кг
				L= 6500				28	1,44 кг
				⌀4ВрI ГОСТ 6727-80					
Б4		2		L= 2750	12	14	15	17	0,25 кг

Обозначение	Марка	Рис.	L, мм	Масса, кг
1.100.1-4.2-001400	С5.27.47.13	1	4700	22,76
-01	С5.27.53.15	2	5300	36,54
-02	С5.27.59.15		5900	40,43
-03	С5.27.65.15		6500	44,57

Н.контр.	Волкова	
Нач.отд.II	Росинский	
Гл.кон.отд.	Пальман	
ГИП	Герман	
Рук.гр.	Рафайлович	
Ст.техн.	Бушина	

1.100.1-4.2-001400

Сетка (С5.27.47.13... С5.27.65.15)

Стадия	Масса	Масштаб
Р	см. табл.	
Лист	Листов 1	

ЦНИИЭП жилища

Формат	Зона	Поз.	Обозначение	Наименование	Количество на исполнение 1.100.1-4.2-001500-												Примечание
					—	01	02	03	04	05	06	07	08	09	10	11	
				Документация													
А3			1.100.1-4.2-001500 СБ	Сборочный чертеж	X	X	X	X	X	X	X	X	X	X	X	X	
				Детали													
				ф4ВрI ГОСТ6727-80													
Б4		1		L = 5000	20												0,46 кг
				L = 5300		20											0,49 кг
				ф5ВрI ГОСТ6727-80													
				L = 5600			15										0,81 кг
				L = 5900				15									0,85 кг
				L = 6200					15								0,90 кг
				L = 6500						15							0,94 кг
				L = 6800							15						0,98 кг
				L = 7100								15					1,03 кг
				ф6АIII ГОСТ5781-80													1,58 кг
				L = 4700									20				1,04 кг
				L = 5300										29			1,18 кг
				L = 5900											29		1,31 кг
				L = 6500												29	1,44 кг
				ф4ВрI ГОСТ6727-80													
Б4		2		L = 2900	13	14	14	15	16	17	17	18	12	14	15	17	0,27 кг

Н.контр.	Волкова		1.100.1-4.2-001500
Нач.отд.И	Росинский		Сетка (С5.29.50.3...С5.29.71.6) (С5.29.47.13...С5.29.65.15)
Гл.кон.отд.	Пальман		Стадия: Р; Лист: ; Листов: 1
ГИП	Герман		ЦНИИЭПжилища
Рук.гр.	Рафайлович		
Ст.техн.	Бушина		

22827 59

Рис.1

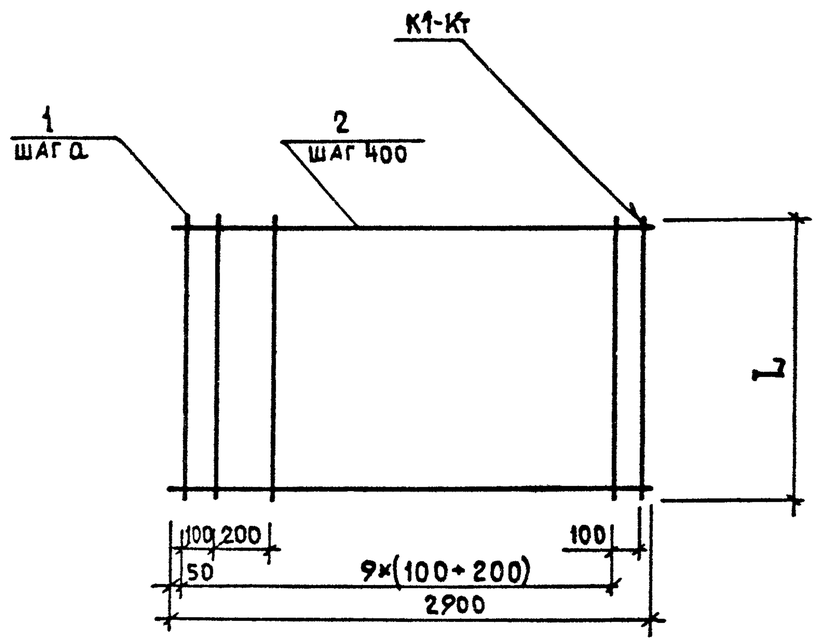

Рис.2

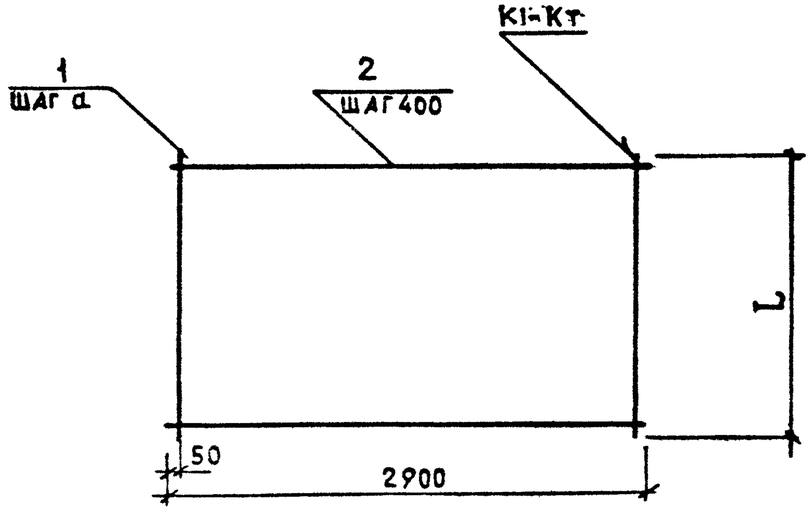

Обозначение	Марка	Рис.	L, мм	а, мм	Масса, кг
1.100.1-4.2-001500	С5.29.50.3	1	5000	150	12,71
-01	С5.29.53.3		5300		13,58
-02	С5.29.56.6	2	5600	200	15,93
-03	С5.29.59.6		5900		16,80
-04	С5.29.62.6		6200		17,85
-05	С5.29.65.6		6500		18,70
-06	С5.29.68.6		6800		19,30
-07	С5.29.71.6		7100		20,25
-08	С5.29.47.13	1	4700	150	24,04
-09	С5.29.53.15	2	5300	100	38,00
-10	С5.29.59.15		5900		42,04
-11	С5.29.65.15		6500		46,35

Н. контр.	Волкова		
Нач.отд.11	Росинский		
Гл.кон.отд.	Пальман		
ГИП	Герман		
Рук.гр.	Рафайлович		
Ст.техн.	Бушина		

1.100.1-4.2-001500 СБ

Сетка
(С5.29.50.3 ... С5.29.71.6)
(С5.29.47.13 ... С5.29.65.15)
Сборочный чертеж

Стадия	Масса	Масштаб
Р	см. табл.	
Лист	Листов 1	

ЦНИИЭП жилища

Рис. 1

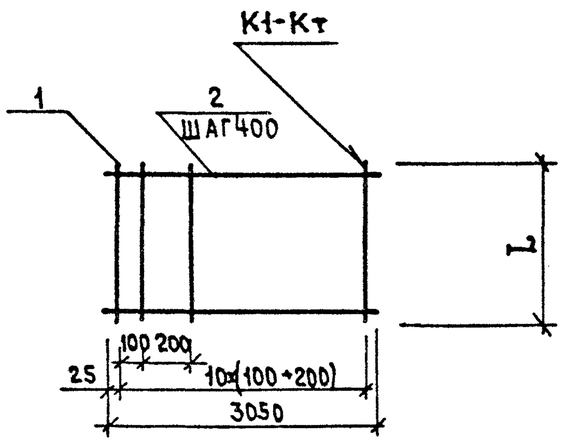

Рис. 2

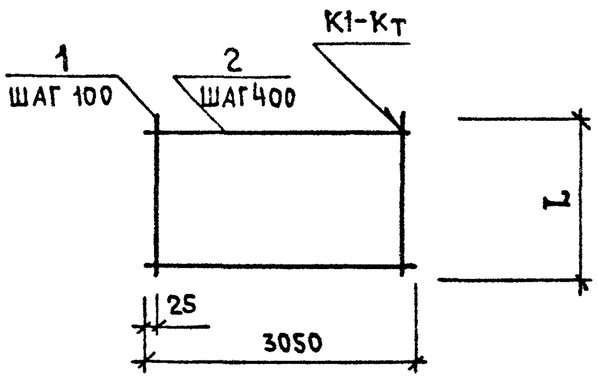

Формат	Зона	Поз.	Обозначение	Наименование	Кол. на исполн. 2-001600- —	01	02	03	Примечание
				Детали					
				ф6АIII ГОСТ5781-82					
Б4		1		L= 4700	21				1,04 кг
				L= 5300		31			1,18 кг
				L= 5900			31		1,31 кг
				L= 6500				31	1,44 кг
				ф4ВрI ГОСТ 6727-80					
Б4		2		L= 3050	12	14	15	17	0,28 кг

Обозначение	Марка	Рис.	L, мм	Масса, кг
1.100.1-4.2-001600	С5.30.47.13	1	4700	25,20
-01	С5.30.53.15	2	5300	40,50
-02	С5.30.59.15		5900	44,81
-03	С5.30.65.15		6500	49,40

Н. контр.	Волкова	
Нач. отд.	Росинский	
Гл. конотр.	Пальман	
ГИП	Герман	
Рук. гр	Рафайлович	
Ст. техн.	Бушина	

1.100.1-4.2-001600

СЕТКА (С5.30.47.13...С5.30.65.15)

Стадия	Масса	Масштаб
Р	см. табл.	
Лист	Листов 1	

ЦНИИЭП жилища

22827 61

Формат	Зона	Поз.	Обозначение	Наименование	Количество на исполнение 1.100.1-4.2-001700-											Примечание
					—	01	02	03	04	05	06	07	08	09	10	
				Документация												
А3			1.100.1-4.2-001700 СБ	Сборочный чертеж	X	X	X	X	X	X	X	X	X	X	X	
				Детали												
				⌀4 Вр I ГОСТ 6727-80												
Б4		1		L = 5300	22											0,49 кг
				⌀5 Вр I ГОСТ 6727-80												
				L = 5600		16										0,81 кг
				L = 5900			16									0,85 кг
				⌀6 А III ГОСТ 6781-82												
				L = 4700				22								1,04 кг
				L = 5300					32							1,18 кг
				L = 5900						32						1,31 кг
				L = 6500									32			1,44 кг
				⌀4 Вр I ГОСТ 6727-80												
Б4		2		L = 3200	14	14	15	12	14	15	16	17	17	17	18	0,29 кг
				⌀5 Вр I ГОСТ 6727-80												
				L = 6200							16					0,90 кг
				L = 6500								16				0,94 кг
				L = 6800										16		0,98 кг
				L = 7100											16	1,03 кг

Н. контр.	Волкова		1.100.1-4.2-001700
Нач. отд.	Росинский		Сетка (С5.32.53.3...С5.32.71.6)
Гл. кон. отд.	Пальман		Стадия: Р; Лист: ; Листов: 1
ГИП	Герман		ЦНИИЭП жилища
Рук. гр.	Рафаилович		
Ст. техн.	Бушина		

Рис. 1

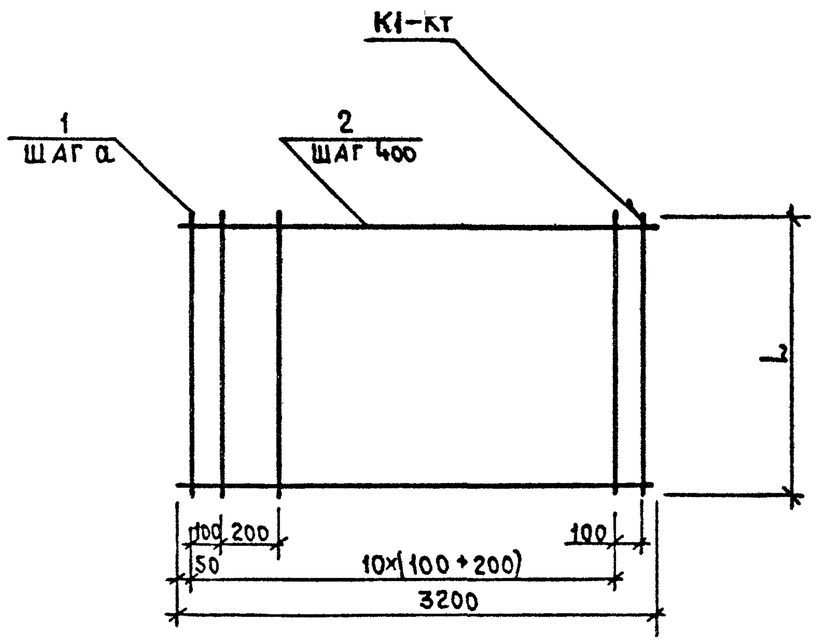

Рис. 2

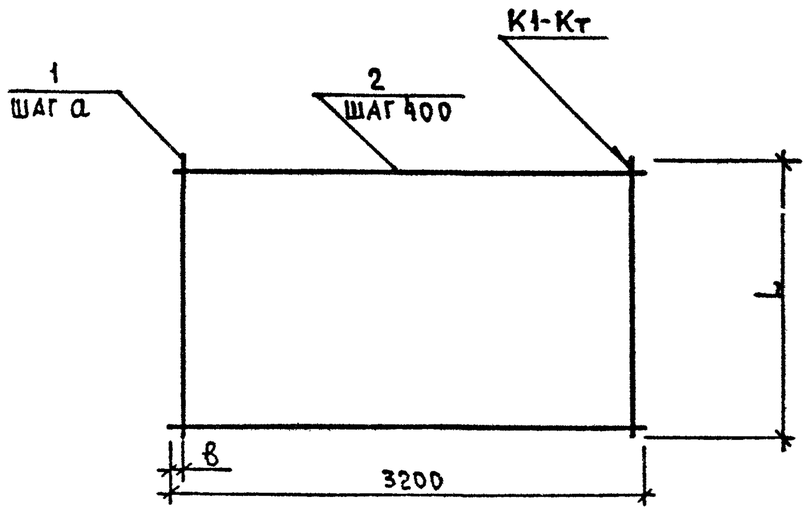

Обозначение	Марка	Рис.	L, мм	а, мм	в, мм	Масса, кг
1.100.1-4.2-001700	С5.32.53.3	1	5300	150	–	14,84
– 01	С5.32.56.6	2	5600	200	100	17,02
– 02	С5.32.59.6		5900			17,95
– 03	С5.32.47.13	1	4700	150	–	26,23
– 04	С5.32.53.15	2	5300	100	50	41,28
– 05	С5.32.59.15		5900			46,27
– 06	С5.32.62.16	1	6200	200	–	19,05
– 07	С5.32.65.16		6500			20,00
– 08	С5.32.65.15	2	6500	100	50	51,01
– 09	С5.32.68.16	1	6800	200	–	20,64
– 10	С5.32.71.16		7100			21,72

Н. контр	Волкова		
Нач. отд. 11	Росинский		
Гл. кон. отр.	Пальман		
ГИП	Герман		
Рук. гр.	Рафайлович		
Ст. техн.	Бушина		

1.100.1-4.2-001700 СБ

СЕТКА
(С5.32.53.3...С5.32.71.6)
Сборочный чертеж

Стадия	Масса	Масштаб
Р	см. табл.	
Лист	Листов 1	

ЦНИИЭПжилища

22827 63

Формат	Зона	Поз.	Обозначение	Наименование	Количество на исполнение 1.100.1-4.2-001800-								Примечание
					—	01	02	03	04	05	06	07	
				Документация									
А3			1.100.1-4.2-001800 СБ	Сборочный чертеж	X	X	X	X	X	X	X	X	
				Детали									
				⌀6 А III ГОСТ 5781-82									
Б4		1		L= 4700	23				24				1,04 кг
				L= 5300		34				35			1,18 кг
				⌀4 Вр I ГОСТ 6727-80									
Б4		2		L= 3350	12	14	15	17					0,31 кг
				L= 3500					12	14	15	17	0,32 кг
				⌀8 А III ГОСТ 5781-82									
				L= 5900			23				24		2,33 кг
				L= 6500				23				24	2,56 кг

Н.контр.	Волкова		1.100.1-4.2-001800
Нач.отд.11	Росинский		Сетка (С5.33.47.13...С5.35.65.18)
Л.кон.стр.	Пальман		Стадия: Р; Лист: ; Листов: 1
ГИП	Герман		ЦНИИЭП жилища
Рук.гр.	Рафайлович		
Ст.техн.	Колесаева		

Рис. 1

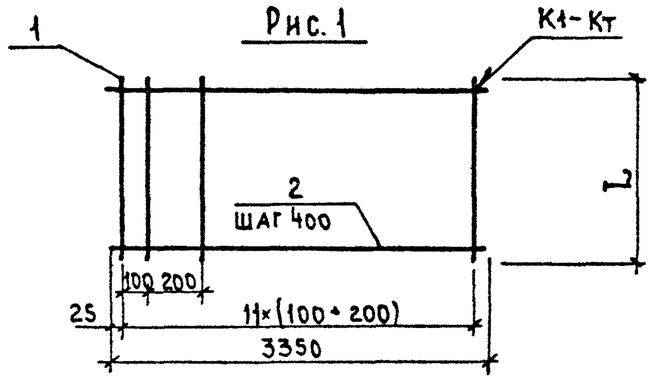

Рис. 2

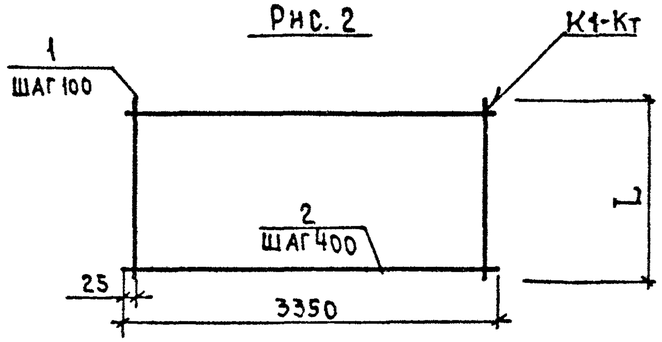

Рис. 3

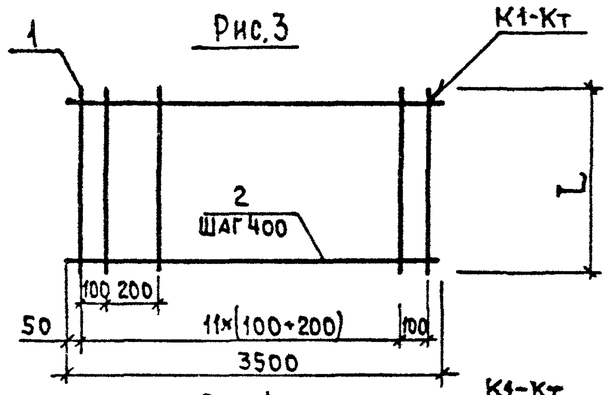

Рис. 4

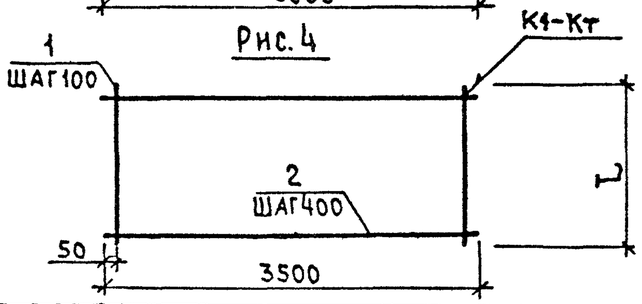

Обозначение	Марка	Рис.	L, мм.	Масса, мм.
1.100.1-4.2-001800	С5.33.47.13	1	4700	27,64
-01	С5.33.53.15	2	5300	44,46
-02	С5.33.59.18	3	5900	58,25
-03	С5.33.65.18		6500	64,17
-04	С5.35.47.13		4700	28,80
-05	С5.35.53.15	4	5300	45,78
-06	С5.35.59.18	3	5900	60,70
-07	С5.35.65.18		6500	66,94

Н. контр.	Волкова		
Нач. отд. 11	Росинский		
Гл. конотр.	Пальман		
ГИП	Герман		
Рук. гр.	Рафайлович		
Ст. техн.	Колесаева		

1.100.1-4.2-001800 СБ

Сетка (С5.33.47.13...С5.35.65.18)

Сборочный чертеж

Стадия	Масса	Масштаб
Р	см. табл.	—
Лист	Листов 1	

ЦНИИЭП жилища

22827 65

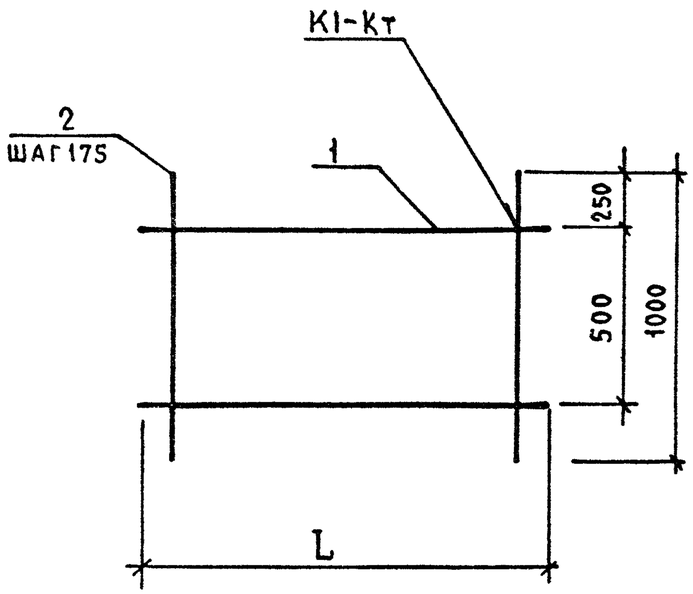

Формат	Зона	Поз.	Обозначение	Наименование	Кол. на исполн. 2-001900- —	01	02	03	04	05	06	07	Примечание
				Детали									
				ф4ВрI ГОСТ 6727-80									
Б4		1		L= 1700	2								0,15 кг
				L= 2900		2							0,27 кг
				L= 3500			2						0,32 кг
				L= 4100				2					0,38 кг
				L= 4700					2				0,43 кг
				L= 5300						2			0,49 кг
				L= 5900							2		0,54 кг
				L= 6500								2	0,60 кг
Б4		2		L= 1000	10	17	20	24	27	31	34	37	0,09 кг

Обозначение	Марка	L, мм	Масса, кг
1.100.1-4.2-001900	С6.10.17.2	1700	1,20
-01	С6.10.29.2	2900	2,07
-02	С6.10.35.2	3500	2,44
-03	С6.10.41.2	4100	2,92
-04	С6.10.47.2	4700	3.29
-05	С6.10.53.2	5300	3.77
-06	С6.10.59.2	5900	4,14
-07	С6.10.65.2	6500	4,53

Н.контр	Волкова		
Нач.отд	Росинский		
Гл.конст.д	Пальман		
ГИП	Герман		
Рук.гр	Рафайлович		
Ст.инж.	Рутто		

1.100.1-4.2-001900

Сетка (С6.10.17.2...С6.10.65.2)

Стадия	Масса	Масштаб
Р	см табл.	—
Лист	Листов 1	

ЦНИИЭПжилища

Формат	Зона	Поз.	Обозначение	Наименование	Кол. на исполнение 1.100.1-4.2-002000 —	01	02	03	04	05	06	07	08	09	10	11	12	13	14	15	16	17	18	19	20	21	Примечание
				Документация																							
			1.100.1-4.2-002000 СБ	Сборочный чертеж	X	X	X	X	X	X	X	X	X	X	X	X	X	X	X	X	X	X	X	X	X	X	
				Детали																							
БЧ		1		ф4ВрI ГОСТ 6727-80																							
				L= 2900	4	4																					0,27 кг
				L= 3200			4	4																			0,29 кг
				L= 3500					4	4																	0,32 кг
				L= 3800							4	4															0,35 кг
				L= 4100									4	4													0,38 кг
				L= 4400											4	4											0,40 кг
				L= 4700													4	4									0,43 кг
				L= 5000															4	4							0,46 кг
				L= 5300																	4	4					0,49 кг
				L= 5600																			4	4			0,51 кг
				L= 5900																					4	4	0,54 кг
БЧ		2		L= 1600	17		22		24		26		25		30		32		34		36		38		40		0,15 кг
				ф5ВрI ГОСТ6727-80																							
				L= 1600		24		26		28		31		33		36		38		40		43		45		48	0,23 кг

Н контр	Волкова		
Нач отд	Росинский		
Гл кон отд	Пальман		
Гип	Герман		
Рук гр.	Рафайлович		
Ст. инж	Рутто		

1.100.1-4.2-002000

Сетка (С6.16.29.2...С6.16.59.9)

Стадия	Лист	Листов
Р		1

ЦНИИЭПжилища

22827 67

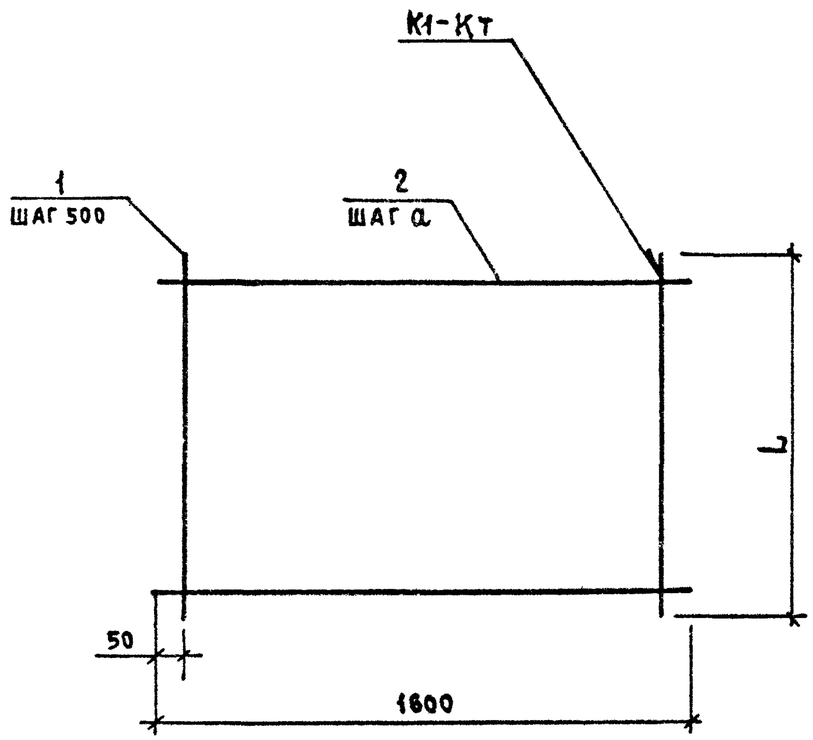

Обозначение	Марка	L, мм	а, мм	Масса, кг
1.100.1-4.2 – 002000	С6.16.29.2	2900	175	3,63
–01	С6.16.29.9		125	6,60
–02	С6.16.32.3	3200	150	4,46
–03	С6.16.32.9		125	7,14
–04	С6.16.35.3	3500	150	4,88
–05	С6.16.35.9		125	7,72
–06	С6.16.38.3	3800	150	5,30
–07	С6.16.38.9		125	8,53
–08	С6.16.41.3	4100	150	5,27
–09	С6.16.41.9		125	9,11
–10	С6.16.44.3	4400	150	6,10
–11	С6.16.44.9		125	9,88
–12	С6.16.47.3	4700	150	6,52
–13	С6.16.47.9		125	10,46
–14	С6.16.50.3	5000	150	6,94
–15	С6.16.50.9		125	11,04
–16	С6.16.53.3	5300	150	7,36
–17	С6.16.53.9		125	11,85
–18	С6.16.56.3	5600	150	7,74
–19	С6.16.56.9		125	12,39
–20	С6.16.59.3	5900	150	8,16
–21	С6.16.59.9		125	13,20

Н.контр.	Волкова	
Нач.отд.	Росинский	
Гл.кон.отд.	Пальман	
Гип	Герман	
Рук.гр.	Рафаилович	
Ст.инж	Рутто	

1.100.1-4.2-002000 СБ

Сетка
(С6.16.29.2...С6.16.59.9)
Сборочный чертеж

Стадия	Масса	Масштаб
Р	см. табл.	–
Лист	Листов 1	

ЦНИИЭП жилища

Формат	Зона	Поз.	Обозначение	Наименование	Кол. на исполнение 1.100.1-4.2-002100 –																					Примечание
					—	01	02	03	04	05	06	07	08	09	10	11	12	13	14	15	16	17	18				
				Документация																						
			1.100.1-4.2-002100 СБ	Сборочный чертеж	X	X	X	X	X	X	X	X	X	X	X	X	X	X	X	X	X	X	X				
				Детали																						
				ф4ВрI ГОСТ 6727-80																						
Б4		1		L= 2900	4																					0,37 кг
				L= 3200		4	4																			0,29 кг
				L= 3500				4	4	4	4															0,32 кг
				L= 3800								4	4													0,35 кг
				L= 4100										4	4											0,38 кг
				L= 4400												4	4									0,40 кг
				L= 4700														4	4	4						0,43 кг
				L= 5000																	4	4	4			0,46 кг
Б4		2		L= 1900	17	26		18	20	28		38		41		44		32	47		31	50				0,17 кг
				ф5ВрI ГОСТ 6727-80																						
				L= 1900			26				28		31		33		36			38			40			0,27 кг

Н. контр	Волкова		
Нач. отд.	Росинский		
Гл. кон отд.	Пальман		
ГИП	Герман		
Рук. гр	Рафайлович		
Ст. инж.	Рутто		

1.100.1-4.2-002100

Сетка

(С6.19.29.2 ... С6.19.71.10)

Стадия	Лист	Листов
Р	1	2

ЦНИИЭП жилища

22827 69

Формат	Зона	Поз.	Обозначение	Наименование	Кол. на исполнение 1.100.1-4.2-002100-19																					Примечание
					19	20	21	22	23	24	25	26	27	28	29	30	31	32	33	34	35					
				Документация																						
А3			1.100.1-4.2-002100-18 СБ	Сборочный чертеж	X	X	X	X	X	X	X	X	X	X	X	X	X	X	X	X	X					
				Детали																						
				ф4ВрІ ГОСТ 6727-80																						
Б4		1		L= 5300	4	4	4																			0,49 кг
				L= 5600				4	4	4																0,52 кг
				L= 5900							4	4	4													0,54 кг
				L= 6200										4	4											0,57 кг
				L= 6500												4	4									0,60 кг
				L= 6800														4	4							0,63 кг
				L= 7100																4	4					0,65 кг
Б4		2		L= 1900	36	53		38	56		40	59		62		65		68		71						0,17 кг
				ф5ВрІ ГОСТ 6727-80																						
				L= 1900			43			45			48		62		65		68		71					0,27 кг

22827 70

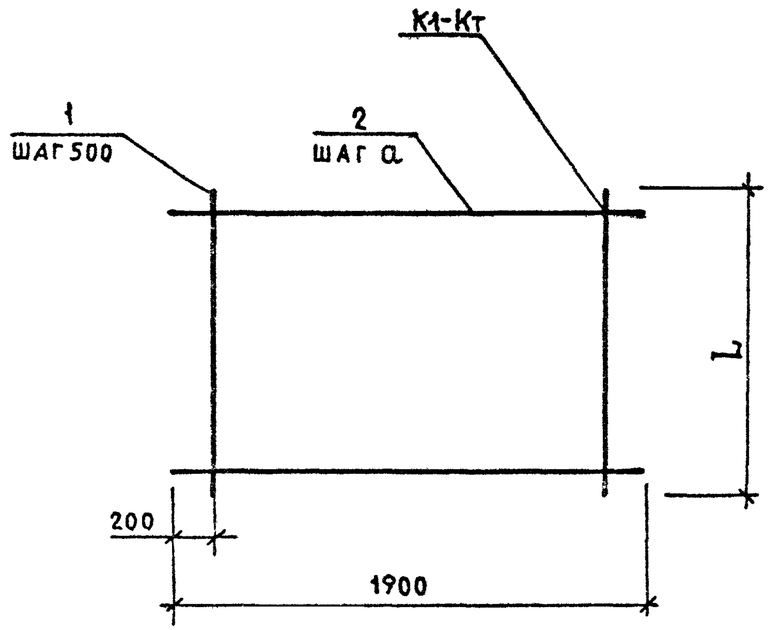

Обозначение	Марка	L, мм	а, мм	Масса, кг
1.100.1-4.2-002100	С6.19.29.2	2900	175	4,37
-01	С6.19.32.4	3200	125	5,58
-02	С6.19.32.9			8.18
-03	С6.19.35.1	3500	200	4.34
-04	С6.19.35.2		175	4.68
-05	С6.19.35.4		125	6.04
-06	С6.19.35.9			8.84
-07	С6.19.38.5	3800	100	7.86
-08	С6.19.38.9		125	9.77
-09	С6.19.41.5	4100	100	8.49
-10	С6.19.41.9		125	10.43

Обозначение	Марка	L, мм	а, мм	Масса, кг
1.100.1-42-002100 -11	С6.19.44.5	4400	100	9,08
-12	С6.19.44.9		125	11,32
-13	С6.19.47.3	4700	150	7,16
-14	С6.19.47.5		100	9,71
-15	С6.19.47.9		125	11,98
-16	С6.19.50.3	5000	150	7,11
-17	С6.19.50.5		100	10,34
-18	С6.19.50.9		125	12,64
-19	С6.19.53.3	5300	150	8,08
-20	С6.19.53.5		100	10,97
-21	С6.19.53.9		125	13,57
-22	С6.19.56.3	5600	150	8,54
-23	С6.19.56.5		100	11,60
-24	С6.19.56.9		125	14,23
-25	С6.19.59.3	5900	150	8,96
-26	С6.19.59.5		100	12.19
-27	С6.19.59.9		125	15,12
-28	С6.19.62.5	6200	100	12,82
-29	С6.19.62.10			19,02
-30	С6.19.65.5	6500	100	13,45
-31	С6.19.65.10			19,95
-32	С6.19.68.5	6800	100	14.08
-33	С6.19.68.10			20.88
-34	С6.19.71.5	7100	100	14.67
-35	С6.19.71.10			21.77

Н.контр	Волкова		
Нач.отд	Росинский		
Гл.конст.отд	Гальман		
Гип	Герман		
Рук.гр	Рафайлович		
Ст.инж	Рутто		

1.100.1-4.2-002100 СБ

Сетка
(С6.19.29.2...С6.19.71.10)
Сборочный чертеж

Стадия	Масса	Масштаб
Р	см табл	—
Лист	Листов 1	

ЦНИИЭП жилища

22827 71

Формат	Зона	Поз.	Обозначение	Наименование	Кол. на исполнение 1.100.1-4.2-002200 —																					Примечание
					—	01	02	03	04	05	06	07	08	09	10	11	12	13	14	15	16	17	18				
				Документация																						
			1.100.1-4.2-002200 СБ	Сборочный чертеж	X	X	X	X	X	X	X	X	X	X	X	X	X	X	X	X	X	X	X				
				Детали																						
				ф4 ВрI ГОСТ6727-80																						
Б4		1		L= 4100	5	5	5																			0,38 кг
				L= 4400				5	5																	0,40 кг
				L= 4700						5	5															0,43 кг
				L= 5000								5	5													0,46 кг
				L= 5300										5	5											0,49 кг
				L= 5600												5	5									0,51 кг
				L= 5900														5	5							0,54 кг
				L= 6200																5						0,57 кг
				L= 6500																	5					0,60 кг
				L= 6800																		5				0,63 кг
				L= 7100																			5			0,65 кг
Б4		2		L= 2200	28																					0,20 кг
				ф5 ВрI ГОСТ6727-80																						
				L= 2200		41		44		47		50		53		56		59								0,32 кг
				ф6 AIII ГОСТ5781-82																						
				L= 2200			28		30		32		34		36		38		30	42	44	46	48			0,49 кг

Н контр	Волкова	
Нач отд	Росинский	
Гл.кон.отд	Пальман	
Гип	Герман	
Рук.гр	Рафайлович	
Ст инж	Рутто	

1.100.1-4.2-002200

СЕТКА
(С6.22.41.3 ... С6.22.71.13)

Стадия	Лист	Листов
Р		1

ЦНИИЭП жилища

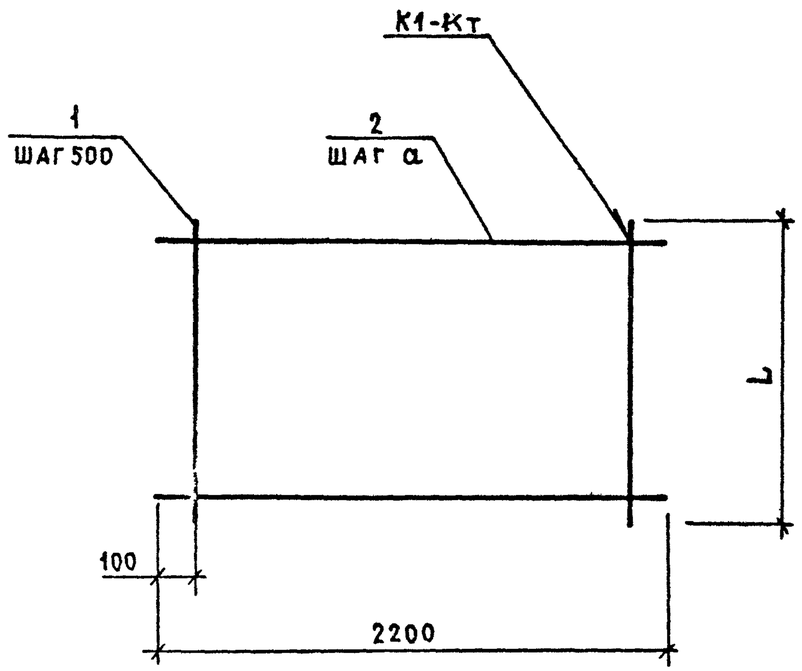

Обозначение	Марка	L, мм	а, мм	Масса, кг
1.100.1-4.2-002200	С6.22.41.3	4100	150	7,50
-01	С6.22.41.10		100	15,02
-02	С6.22.41.13		150	15,62
-03	С6.22.44.10	4400	100	16,08
-04	С6.22.44.13		150	16,70
-05	С6.22.47.10	4700	100	17,19
-06	С6.22.47.13		150	17,83
-07	С6.22.50.10	5000	100	18,30
-08	С6.22.50.13		150	18,96
-09	С6.22.53.10	5300	100	19,41
-10	С6.22.53.14		125	23,52
-11	С6.22.56.10	5600	100	20,47
-12	С6.22.56.14		125	24,60
-13	С6.22.59.10	5900	100	21,58
-14	С6.22.59.14		125	26,30
-15	С6.22.62.14	6200		27,35
-16	С6.22.65.14	6500		28,48
-17	С6.22.68.14	6800		30,10
-18	С6.22.71.14	7100		31,18

Н.контр.	Волкова	
Нач.отд.	Росинский	
Гл.констр.	Пальман	
Гип	Герман	
Рук.гр.	Рафайлович	
Ст.инж.	Рутто	

1.100.1-4.2-002200 СБ

Сетка
(С6.22.41.3...С6.22.71.14)
Сборочный чертеж

Стадия	Масса	Масштаб
Р	см. табл.	—
Лист	Листов	

ЦНИИЭП жилища

22827 73

Формат	Зона	Поз.	Обозначение	Наименование	Кол на исполнение 1.100.1-4.2-002300-												Примечание
					—	01	02	03	04	05	06	07	08	09	10	11	
				Документация													
			1.100.1-4.2-002300 СБ	Сборочный чертеж	X	X	X	X	X	X	X	X	X	X	X	X	
				Детали													
				ф4 ВрI ГОСТ 6727-80													
БЧ		1		L = 4100	5												0,38 кг
				L = 4400		5											0,40 кг
				L = 4700			5	5									0,43 кг
				L = 5000					5								0,46 кг
				L = 5300						5							0,49 кг
				L = 5600							5						0,51 кг
				L = 5900								5					0,54 кг
				L = 6200									5				0,57 кг
				L = 6500										5			0,60 кг
				L = 6800											5		0,63 кг
				L = 7100												5	0,65 кг
БЧ		2		ф6 AIII ГОСТ 5781-82													
				L = 2500	33	36	32	38	40	43	45	48	62	65	68	71	0,55 кг

Н. контр.	Волкова		1.100.1-4.2-002300
Нач. отд.	Росинский		Сетка (С6.25.41.14 ... С6.25.71.15)
Гл. конт. отд.	Пальман		Стадия: Р; Лист: ; Листов: 1
Гип	Герман		ЦНИИЭП жилища
Рук. гр	Рафайлович		
Ст. инж.	Рутто		

22827 74

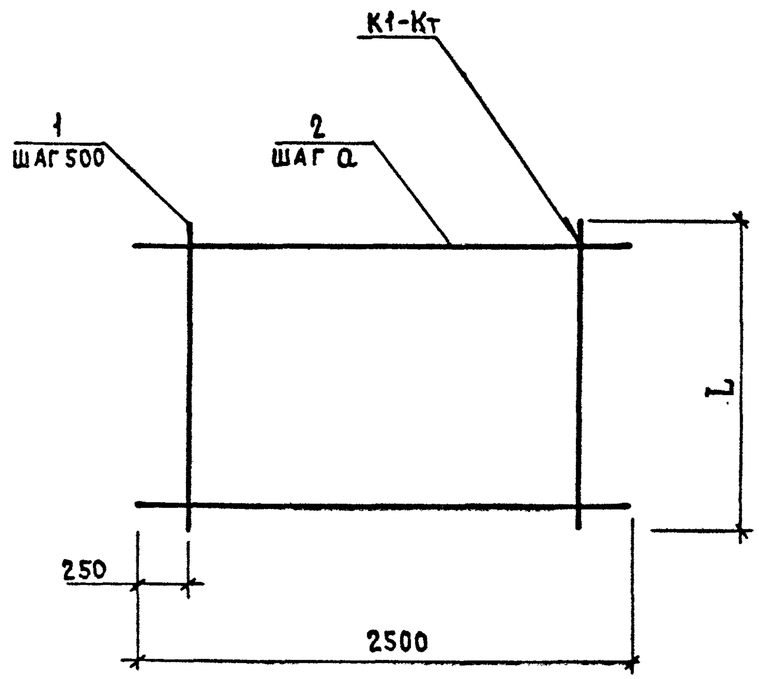

Обозначение	Марка	L, мм	а, мм	Масса, кг
1.100.1-4.2-002300	С6.25.41.14	4100	125	20,05
-01	С6.25.44.14	4400		21,80
-02	С6.25.47.13	4700	150	19,75
-03	С6.25.47.14		125	23,05
-04	С6.25.50.14	5000		24,30
-05	С6.25.53.14	5300		26.10
-06	С6.25.56.14	5600		27,30
-07	С6.25.59.14	5900		29,10
-08	С6.25.62.15	6200	100	36,95
-09	С6.25.65.15	6500		38,75
-10	С6.25.68.15	6800		40,55
-11	С6.25.71.15	7100		42,30

Н.контр.	Волкова		
Нач.отд.	Росинский		
Гл.кон.отд.	Пальман		
ГИП	Герман		
Рук.гр.	Гиберман		
Ст.инж.	Рутто		

1.100.1-4.2-002300 СБ

Сетка
(С6.25.41.14...С6.25.71.15)
Сборочный чертеж

Стадия	Масса	Масштаб
Р	см. табл.	—
Лист	Листов 1	

ЦНИИЭП жилища

22827 75

Формат	Зона	Поз.	Обозначение	Наименование	Кол. на исполнение 1.100.1-4.2-002400-												Примечание
					—	01	02	03	04	05	06	07	08	09	10	11	
				Документация													
			1.100.1-4.2-002400 СБ	Сборочный чертеж	×	×	×	×	×	×	×	×	×	×	×	×	
				Детали													
				ф4ВрI ГОСТ6727-80													
Б4		1		L= 4100	6												0,38 кг
				L= 4400		6											0,40 кг
				L= 4700			6										0,43 кг
				L= 5000				6									0,46 кг
				L= 5300					6	6							0,49 кг
				L= 5600							6						0,51 кг
				L= 5900								6					0,54 кг
				L= 6200									6				0,57 кг
				L= 6500										6			0,60 кг
				L= 6800											6		0,63 кг
				L= 7100												6	0,65 кг
Б4		2		ф6АIII ГОСТ5781-82													
				L= 2800	41	44	47	50	36	53	56	59	62	65	68	71	0,62 кг

Н контр	Волкова		1.100.1-4.2-002400
Нач отд	Росинский		Сетка (С6.28.41.15...С6.28.71.15)
Гл конст отд	Пальман		Стадия: Р; Лист: ; Листов: 1
Гип	Герман		ЦНИИЭП жилища
Рук гр	Гиберман		
Ст. инж	Рутто		

22827 76

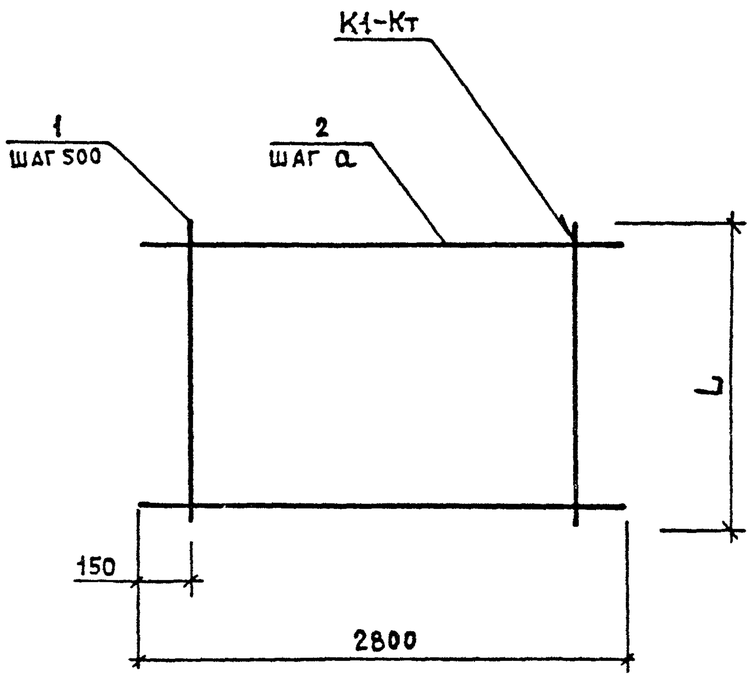

Обозначение	Марка	L, мм	а, мм	Масса, кг
1.100.1-4.2-002400	С6.28.41.15	4100	100	27,70
-01	С6.28.44.15	4400		29,68
-02	С6.28.47.15	4700		31,72
-03	С6.28.50.15	5000		33,76
-04	С6.28.53.13	5300	150	25,26
-05	С6.28.53.15		100	35,80
-06	С6.28.56.15	5600		37,78
-07	С6.28.59.15	5900		39,82
-08	С6.28.62.15	6200		41,86
-09	С6.28.65.15	6500		43,90
-10	С6.28.68.15	6800		45,94
-11	С6.28.71.15	7100		47,92

Н.контр.	Волкова	
Нач.отд.	Росинский	
Гл.кон отд	Пальман	
Гип	Герман	
Рук.гр.	Гиберман	
Ст.инж.	Рутто	

1.100.1-4.2-002400 СБ

Сетка
(С6.28.41.15...С6.28.71.15)
Сборочный чертеж

Стадия	Масса	Масштаб
Р	см. табл.	—
Лист	Листов 1	

ЦНИИЭП жилища

22827 77

Формат	Зона	Поз.	Обозначение	Наименование	Кол. на исполнение 1.100.1-4.2-002500-													Примечание
					—	01	02	03	04	05	06	07	08	09	10	11	12	
				Документация														
			1.100.1-4.2-002500 СБ	Сборочный чертеж	X	X	X	X	X	X	X	X	X	X	X	X	X	
				Детали														
				ф4ВрI ГОСТ6727-80														
Б4		1		L= 4700	7													0,43 кг
				L= 5000		7												0,46 кг
				L= 5300			7	7										0,49 кг
				L= 5600					7	7								0,51 кг
				L= 5900							7	7						0,54 кг
				L= 6200									7					0,57 кг
				L= 6500										7	7			0,60 кг
				L= 6800												7		0,63 кг
				L= 7100													7	0,65 кг
Б4		2		ф6АIII ГОСТ5781-82														
				L= 3100	47	50	53				40			44				0,69 кг
				ф8АIII ГОСТ5781-82														
				L= 3100				53	45	56		48	50		52	55	57	1,22 кг

Н. контр.	Волкова	
Нач. отд.	Росинский	
Гл. конст.	Пальман	
Гип	Герман	
Рук. гр.	Гиберман	
Ст. инж.	Рутто	

1.100.1-4.2-002500

СЕТКА

(С6.31.47.15...С631.71.19)

Стадия	Лист	Листов
Р		1

ЦНИИЭП жилища

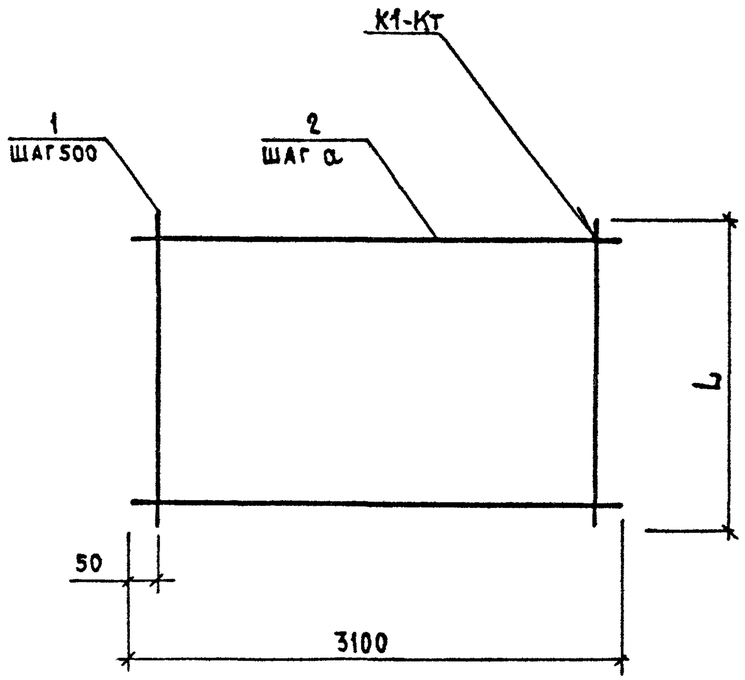

Обозначение	Марка	L, мм	а, мм	Масса, кг
1.100.1-4.2-002500	С6.31.47.15	4700	100	35,44
-01	С6.31.50.15	5000		37,72
-02	С6.31.53.15	5300		40,00
-03	С6.31.53.20			68,09
-04	С6.31.56.19	5600	125	58,47
-05	С6.31.56.20		100	71,89
-06	С6.31.59.13	5900	150	31,38
-07	С6.31.59.19		125	62,34
-08	С6.31.62.19	6200		64,99
-09	С6.31.65.13	6500	150	34,56
-10	С6.31.65.19		125	67,64
-11	С6.31.68.19	6800		71,51
-12	С6.31.71.19	7100		74,09

Н.контр.	Волкова		
Нач.отд.	Росинский		
Гл.кон.отд.	Пальман		
Гип	Герман		
Рук.гр.	Гиберман		
Ст.инж.	Рутто		

1.100.1-4.2-002500 СБ

Сетка
(С6.31.47.15...С6.31.71.19)
Сборочный чертеж

Стадия	Масса	Масштаб
Р	см. табл.	—
Лист	Листов 1	

ЦНИИЭП жилища

22827 79

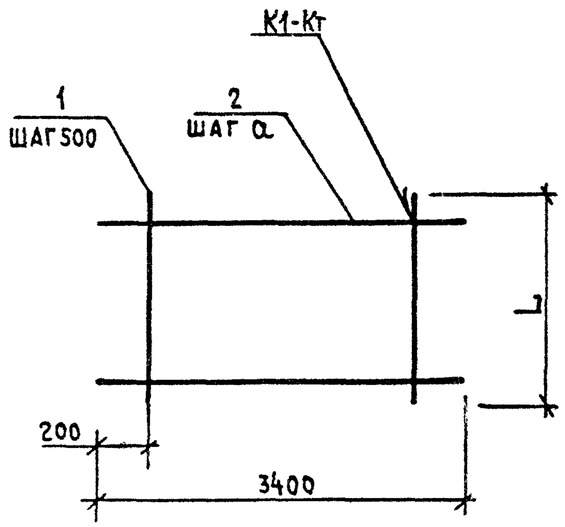

Формат	Зона	Поз.	Обозначение	Наименование	Кол. на исполнение 1.100.1-4.2-002600- —	01	02	03	04	05	06	07	08	09	Примечание
				Детали											
				ф4ВрI ГОСТ6727-80											
Б4		1		L=4700	7										0,43 кг
				L=5000		7									0,46 кг
				L=5300			7								0,49 кг
				L=5600				7							0,51 кг
				L=5900					7						0,54 кг
				L=6200						7					0,57 кг
				L=6500							7	7			0,60 кг
				L=6800									7		0,63 кг
				L=7100										7	0,65 кг
Б4		2		ф6АIII ГОСТ5781-82											
				L=3400							44				0,75 кг
				ф8АIII ГОСТ5781-82											
				L=3400	47	50	53	56	59	62		65	68	71	1,34 кг

Обозначение	Марка	L, мм	a, мм	Масса, кг
1.100.1-4.2-002600	С6.34.47.20	4700	100	53,93
-01	С6.34.50.20	5000		70,22
-02	С6.34.53.20	5300		74,45
-03	С6.34.56.20	5600		78,61
-04	С6.34.59.20	5900		82,84
-05	С6.34.62.20	6200		87,07
-06	С6.34.65.13	6500	150	37,20
-07	С6.34.65.20		100	91,30
-08	С6.34.68.20	6800		95,53
-09	С6.34.71.20	7100		99,71

Н.контр	Волкова	
Нач.отд.	Росинский	
Гл.кон.отд.	Пальман	
Гип	Герман	
Рук.гр	Гиберман	
Ст.инж.	Рутто	

1.100.1-4.2-002600

Сетка (С6.34.47.19...С6.34.71.20)

Стадия	Масса	Масштаб
Р	см. табл	—
Лист	Листов 1	

ЦНИИЭП жилища

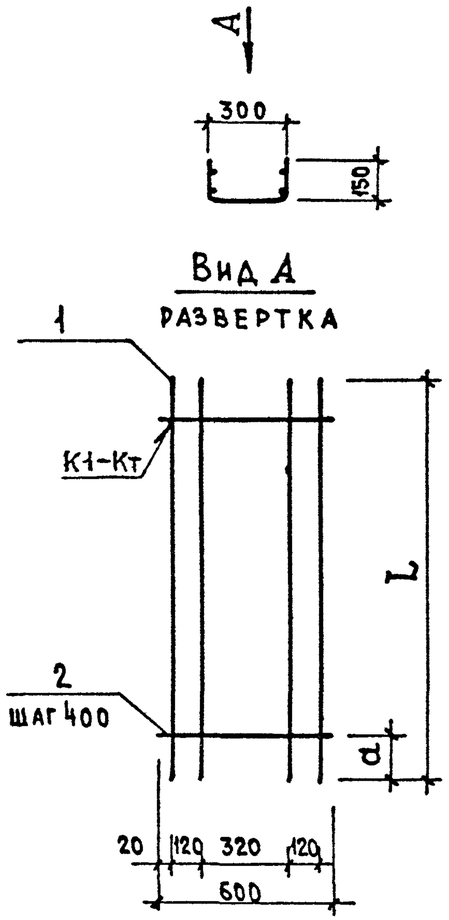

Формат	Зона	Поз.	Обозначение	Наименование	Колич-во на исполнение 1.100.1-4.2-003000- —	01	02	03	04	05	06	07	Примечание
				Детали									
				ф10АIII ГОСТ 5781-82									
Б4		1		L = 2000	4								1,23 кг
				L = 3300		4							2,04 кг
				L = 3900			4						2,41 кг
				L = 4500				4					2,78 кг
				L = 5100					4				3,15 кг
				L = 5700						4			3,52 кг
				L = 6300							4		3,89 кг
				L = 6900								4	4,26 кг
Б4		2		ф4ВрI ГОСТ 6727-80									
				L = 600	4	7	9	10	12	13	15	16	0,06 кг

Обозначение	Марка	L, мм	a, мм	Масса, кг
1.100.1-4.2-003000	КП1	2000	400	5,16
-01	КП2	3300	450	8,58
-02	КП3	3900	350	10,18
-03	КП4	4500	450	11,72
-04	КП5	5100	350	13,32
-05	КП6	5700	450	15,86
-06	КП7	6300	350	16,46
-07	КП8	6900	450	18,00

Н.контр.	Волкова	
Нач.отд.11	Росинский	
Гл.конст.д.	Пальман	
ГИП	Герман	
Рук.гр.	Рафайлович	
Ст.техн.	Никулочкина	

1.100.1-4.2-003000

Каркас пространственный (КП1 ... КП8)

Стадия	Масса	Масштаб
Р	см. табл.	—
Лист	Листов 1	

ЦНИИЭП жилища

22827 81

Марка плиты	Арматура класса А-III ГОСТ 5781-82				Арматура класса Вр-I ГОСТ 6727-80			Всего
	ф6	ф8	ф10	Итого	ф4	ф5	Итого	
П-30.18-4,5			4,92	4,92	7,46		7,46	12,38
П-36.18-4,5			4,92	4,92	8,72		8,72	13,64
П-42.18-4,5			4,92	4,92	10,14		10,14	15,06
П-48.18-4,5			4,92	4,92	11,40		11,40	16,32
П-54.18-4,5			4,92	4,92	12,82		12,82	17,74
П-60.18-4,5			4,92	4,92	14,08		14,08	19,00
П-66.18-4,5			4,92	4,92	15,41		15,41	20,33
П-30.30-3,0			8,16	8,16	14,78		14,78	22,94
П-30.30-4,5			8,16	8,16	7,46	11,82	19,28	27,44
П-30.33-3,0			8,16	8,16	16,47		16,47	24,63
П-30.33-4,5			8,16	8,16	8,04	12,70	20,74	28,90
П-30.36-3,0			8,16	8,16	17,64		17,64	25,80
П-30.36-4,5			8,16	8,16	8,94	14,0	22,94	31,10
П-30.39-3,0			8,16	8,18	19,08		19,08	27,24
П-30.39-4,5			8,16	8,16	9,24	15,11	24,35	32,51
П-30.42-3,0			8,16	8,16	20,07		20,07	28,23
П-30.42-4,5			8,16	8,16	9,84	16,41	26,25	34,41
П-30.45-3,0			8,16	8,16	21,65		21,65	29,81
П-30.45-4,5			8,16	8,16	10,40	17,52	27,92	36,08
П-36.33-3,0			9,64	9,64	20,05		20,05	29,69
П-36.33-4,5			9,64	9,64	17,87	7,02	24,89	34,53
П-36.36-3,0			9,64	9,64	21,40		21,40	31,04
П-36.36-4,5			9,64	9,64	19,33	7,56	26,89	36,53
П-36.39-3,0			9,64	9,64	24,43		24,43	34,07

Марка плиты	Арматура класса А-III ГОСТ 5781-82				Арматура класса Вр-I ГОСТ 6727-80			Всего
	ф6	ф8	ф10	Итого	ф4	ф5	Итого	
П-36.39-4,5			9,64	9,64	9,23	23,08	32,31	41,95
П-36.42-3,0			9,64	9,64	26,27		26,27	35,91
П-36.42-4,5			9,64	9,64	9,92	24,62	34,54	44,18
П-36.45-3,0			9,64	9,64	27,75		27,75	37,39
П-36.45-4,5			9,64	9,64	10,58	26,44	37,02	46,66
П-36.48-3,0			9,64	9,64	29,40		29,40	39,04
П-36.48-4,5			9,64	9,64	11,08	27,18	39,06	48,70
П-36.51-3,0			9,64	9,64	32,84		32,84	42,48
П-36.51-4,5			9,64	9,64	11,77	29,50	41,27	50,91
П-36.54-3,0			9,64	9,64	34,68		34,68	44,32
П-36.54-4,5			9,64	9,64	12,46	31,30	43,76	53,40
П-30.48-3,0			8,16	8,16	22,92		22,92	31,08
П-30.48-4,5			8,16	8,16	10,83	18,82	29,65	37,81
П-30.51-3,0			8,16	8,16	24,36		24,36	32,52
П-30.51-4,5			8,16	8,16	11,43	19,70	31,13	39,29
П-30.54-3,0			8,16	8,16	25,80		25,80	33,96
П-30.54-4,5			8,16	8,16	12,03	21,23	33,26	41,42
П-30.57-3,0			8,16	8,16	26,93		26,93	35,09
П-30.57-4,5			8,16	8,16	12,59	22,11	34,70	42,86
П-30.60-3,0			8,16	8,16	28,21		28,21	36,37
П-30.60-4,5			8,16	8,16	13,03	23,64	36,67	44,83
П-36.57-3,0			9,64	9,64	36,67		36,67	46,31
П-36.57-4,5			9,64	9,64	14,84	26,65	41,49	51,13
П-36.60-3,0			9,64	9,64	38,28		38,28	47,92

Нач. отд.	Росинский		
Гл. кон. отд.	Пальман		
ГИП	Герман		
Рук. гр.	Рафайлович		
Ст. инж.	Рутто		

1.100.1-4.2-000000 РС

Ведомость расхода стали

Стадия	Лист	Листов
Р	1	3

ЦНИИЭП жилища

22827 82

Марка плиты	Арматура класса А-III ГОСТ 5781-82				Арматура класса Вр-I ГОСТ 6727-80			Всего
	ф6	ф8	ф10	Итого	ф4	ф5	Итого	
П-36.60-4,5			9,64	9,64	13,60	34,67	48,27	57,91
П-36.63-3,0			9,64	9,64	40,76		40,76	50,40
П-36.63-4,5			9,64	9,64	17,60	39,45	56,61	66,25
П-36.66-3,0			9,64	9,64	42,92		42,92	52,56
П-36.66-4,5			9,64	9,64	17,98	41,27	59,25	68,89
П-36.69-3,0			9,64	9,64	45,08		45,08	54,72
П-36.69-4,5			9,64	9,64	28,83	43,05	71,88	81,52
П-36.72-3,0			9,64	9,64	47,01		47,01	56,65
П-36.72-4,5			9,64	9,64	29,38	44,90	74,28	83,92
П-42.42-3,0			11,12	11,12	31,96	13,12	45,08	56,20
П-42.42-4,5	20,58		11,12	31,70	14,52	18,29	32,81	64,51
П-42.45-3,0			11,12	11,12	36,19	14,08	50,27	61,39
П-42.45-4,5	21,56		11,12	32,68	13,0	26,64	39,64	72,32
П-42.48-3,0			11,12	11,12	36,34	15,04	51,38	62,50
П-42.48-4,5	22,54		11,12	33,66	13,15	26,64	39,79	73,45
П-42.51-3,0			11,12	11,12	39,67	15,04	54,71	65,83
П-42.51-4,5	22,54		11,12	33,66	18,01	23,60	41,61	75,27
П-42.54-3,0			11,12	11,12	17,93	35,25	53,18	64,30
П-42.54-4,5	27,90		11,12	39,02	15,13	23,62	38,75	77,77
П-42.57-3,0			11,12	11,12	19,29	37,98	57,27	68,39
П-42.57-4,5	28,85		11,12	39,97	16,49	25,98	42,47	82,44
П-42.60-3,0			11,12	11,12	19,44	38,94	58,38	69,50
П-42.60-4,5	30,35		11,12	41,47	16,64	25,98	42,62	84,09
П-42.63-3,0	24,50		11,12	35,62	20,65	21,82	42,47	78,09
П-42.63-4,5	31,35		11,12	42,47	17,85	28,35	46,20	88,67
П-42.66-3,0	25,40		11,12	36,52	20,80	21,82	42,62	80,14
П-42.66-4,5	32,25		11,12	43,37	18,00	28,35	46,35	90,72

Марка плиты	Арматура класса А-III ГОСТ 5781-82				Арматура класса Вр-I ГОСТ 6727-80			Всего
	ф6	ф8	ф10	Итого	ф4	ф5	Итого	
П-42.69-3,0	26,95		11,12	38,07	21,58	22,43	44,01	82,08
П-42.69-4,5	33,80		11,12	44,92	18,78	29,52	48,30	93,22
П-42.72-3,0	27,90		11,12	39,02	22,30	23,60	45,90	84,92
П-42.72-4,5	34,75		11,12	45,87	19,50	30,70	50,20	106,07
П-48.42-4,5	26,95		12,60	39,55	22,81	11,80	34,81	74,36
П-48.45-4,5	66,00		12,60	78,60	15,32		15,32	93,92
П-54.42-4,5	75,52		15,08	90,60	15,78		15,78	106,38
П-54.45-4,5	85,64		15,08	100,72	17,79		17,79	118,51
П-54.48-4,5	87,95		15,08	103,03	17,97		17,97	121,00
П-60.48-4,5	98,63		15,56	114,19	22,12		22,12	136,31
П-66.48-4,5	74,10	50,92	17,04	142,06	27,19		27,19	169,25
П-66.51-4,5	74,10	67,10	17,04	158,14	29,60		29,60	187,74
П-48.48-4,5	78,80		12,60	91,40	14,03		14,03	105,43
П-48.51-4,5	80,90		12,60	93,50	15,10		15,10	108,60
П-48.54-4,5	85,54		12,60	98,14	15,91		15,91	114,05
П-48.57-4,5	89,70		12,60	102,30	16,23		16,23	118,53
П-48.60-4,5	94,44		12,60	107,04	17,28		17,28	124,32
П-48.63-4,5	104,86		12,60	117,46	18,09		18,09	135,55
П-48.66-4,5	109,50		12,60	122,10	18,90		18,90	141,00
П-48.69-4,5	114,24		12,60	126,84	19,53		19,53	146,37
П-48.72-4,5	118,92		12,60	131,52	20,34		20,34	151,86
П-54.51-4,5	101,66		15,08	116,74	34,43		34,43	151,17
П-54.54-4,5	103,52		15,08	118,60	36,45		36,45	155,05
П-54.57-4,5	112,46		15,08	127,54	37,93		37,93	165,47
П-54.60-4,5	116,68		15,08	131,76	39,87		39,87	171,63
П-54.63-4,5	123,26		15,08	138,34	41,89		41,89	180,23
П-54.66-4,5	127,48		15,08	142,56	42,83		42,83	185,39

22827 83

Марка плиты	Арматура класса А-III ГОСТ 5781-82				Арматура класса Вр-I ГОСТ 6727-80			Всего	Марка плиты	Арматура класса А-III ГОСТ 5781-82				Арматура класса Вр-I ГОСТ 6727-80			Всего
	ф6	ф8	ф10	Итого	ф4	ф5	Итого			ф6	ф8	ф10	Итого	ф4	ф5	Итого	
П-54.69-4,5	134,06		15,08	149,14	45,73		45,73	194,87									
П-54.72-4,5	138,28		15,08	153,36	47,33		47,33	200,69									
П-60.51-4,5	113,80		15,56	129,36	38,33		38,33	167,69									
П-60.54-4,5	115,87		15,56	131,43	40,98		40,98	172,41									
П-60.57-4,5	87,16	54,90	15,56	157,62	21,42	24,30	45,72	203,34									
П-60.60-4,5	89,78	58,56	15,56	163,90	22,77	25,50	48,27	212,17									
П-60.63-4,5	95,00	61,0	15,56	171,56	23,82	27,00	50,82	222,38									
П-60.66-4,5	83,80	92,80	15,56	192,16	24,87	28,20	53,07	245,23									
П-60.69-4,5		203,80	15,56	219,36	25,68	29,40	55,08	274,44									
П-60.72-4,5		210,80	15,56	226,36	26,66	30,90	57,56	283,92									
П-66.54-4,5	88,50	71,02	17,04	176,56	44,33		44,33	220,89									
П-66.57-4,5	97,14	75,04	17,04	189,22	23,25	25,92	49,17	238,39									
П-66.60-4,5	100,02	79,06	17,04	196,12	24,72	27,20	51,92	248,04									
П-66.63-4,5	105,70	83,20	17,04	205,94	25,79	28,80	54,59	260,53									
П-66.66-4,5	108,70	87,00	17,04	212,74	26,98	30,20	57,18	269,92									
П-66.69-4,5	16,50	209,10	17,04	242,64	27,86	31,40	59,26	301,90									
П-66.72-4,5	16,50	218,30	17,04	251,84	28,95	33,00	61,95	313,79									