ТИПОВЫЕ КОНСТРУКЦИИ, ИЗДЕЛИЯ И УЗЛЫ ЗДАНИЙ И СООРУЖЕНИЙ

СЕРИЯ 1.030.1 - 1

СТЕНЫ НАРУЖНЫЕ ИЗ ОДНОСЛОЙНЫХ ПАНЕЛЕЙ ДЛЯ КАРКАСНЫХ ОБЩЕСТВЕННЫХ ЗДАНИЙ, ПРОИЗВОДСТВЕННЫХ И ВСПОМОГАТЕЛЬНЫХ ЗДАНИЙ ПРОМЫШЛЕННЫХ ПРЕДПРИЯТИЙ

ВЫПУСК 4-2

СТАЛЬНЫЕ ИЗДЕЛИЯ ЭЛЕМЕНТОВ ФАХВЕРКА

РАБОЧИЕ ЧЕРТЕЖИ

РАЗРАБОТАНЫ:

ЦНИИ ПРОМЗДАНИЙ

/ЗАМ. ДИР. ИН-ТА С. ГЛИКИН

НАЧ. ОТДЕЛА Г. СМИЛЯНСКИЙ

ГЛ. ИНЖ. ПРОЕКТА А. РУДАКОВ

УТВЕРЖДЕНЫ Госстроем СССР

ПОСТАНОВЛЕНИЕ ОТ 09.08.1984 г. №132

ВВЕДЕНЫ В ДЕЙСТВИЕ ОТ 15.10.84 г.

Обозначение	Наименование	Стр.
1.030.1-1.4-2-00ТО	Техническое описание	2
-10	Стойка СФ1 - СФ17	3
-10СБ	Стойка СФ1-СФ17. Сборочный чертеж	4
-20	Стойка СФ18 - СФ21	5
-20СБ	Стойка СФ18 - СФ21. Сборочный чертеж	
-30	Стойка СФ22, СФ23	6
-40	Стойка СО1 - СО3	7
-40СБ	Стойка СО1 - СО3. Сборочный чертеж	
-50	Стойка СВ1 - СВ11	8
-50СБ	Стойка СВ1-СВ11. Сборочный чертеж	9
-60	Стойка СВ12 - СВ15	10

Рук. отд.	Смилянский		
Н. контр.	Гадарва		
Гл. инж. пр.	Рудаков		
Вед. инж.	Иванова		
Ст. инж.	Ивинянинова		

1.030.1-1.4-2-00

Содержание

Стадия	Лист	Листов
Р		1

ЦНИИПромзданий

1. В настоящем выпуске даны рабочие чертежи стоек фахверка марок СФ СО и СВ.

2. Расчет стоек фахверка произведен по главе СНиП II-23-81 „Стальные конструкции. Нормы проектирования."

3. Стойки фахверка рассчитаны на применение навесных стен с нормативным весом до 350 кгс/м² и предназначены для применения в I-IV районах ветровых нагрузок, а также для строительства в районах с расчетной сейсмичностью 7, 8 и 9 баллов.

4. Схемы расположения стоек фахверка приведены в выпусках 0-2 и 0-3 данной серии.

5. Изготовление и монтаж конструкций должны производиться в соответствии с главой СНиП III-18-75. Правила производства и приемки работ. Часть III. Металлические конструкции."

6. В зависимости от расчетной температуры воздуха и условий работы конструкций марку стали и тип электродов принимать по табл.

Расчетная температура, град С	Толщина листового и фасонного проката, мм	ГОСТ	Марка стали	Электроды
до -30	до 25	380-71*	ВСт.3кп2	типа 342 ГОСТ 9467-75
от -30 до -40	до 25	380-71*	ВСт.3пс6	
от -40 до -50	до 10	19282-73	09Г2С	типа 342А ГОСТ 9467-75
	от 10 до 25	14637-79	ВСт7пс	

7. Все заводские соединения приняты сварными, подлежащими выполнению полуавтоматической или ручной сваркой. Электросварные швы стоек фахверка должны быть прочно-плотными и обеспечивать герметичность внутренней полости стоек.

8. Антикоррозионная защита стальных конструкций, подверженных воздействию агрессивных сред, должна выполняться по указанию конкретного объекта в соответствии с требованиями главы СНиП II-28-73*„Защита строительных конструкций от коррозии."

Рук. отд.	Смилянский		
Н. контр.	Гадарва		
Гл. инж. пр.	Рудаков		
Вед. инж.	Иванова		
Ст. инж.	Ивинянинова		

1.030.1-1.4-2-00ТО

Техническое описание

Стадия	Лист	Листов
Р		1

ЦНИИПромзданий

Формат	Зона	Поз	Обозначение	Наименование	Кол. на исполн 1.030.1-1.4-2-10																	Примечание
					–	01	02	03	04	05	06	07	08	09	10	11	12	13	14	15	16	
				Документация																		
А3			1.030.1-1.4-2-10СБ	Сборочный чертеж																		
				Детали																		кг
Б4		1	1.030.1-1.4-2-11	Лист 20×220×520 ГОСТ 19903-74*	1	1	1	1	1	1	1	1	1	1	1	1	1	1	1	1	1	18,0
Б4		2	1.030.1-1.4-2-12	Лист 8×100×520 ГОСТ 19903-74*	2	2	2	2	2	2	2	2	2	2	2	2	2	2	2	2	2	3,3
Б4		3	1.030.1-1.4-2-13	Лист 8×170×230 ГОСТ 19903-74*	1	1	1	1	1	1	1	1	1	1	1	1	1	1	1	1	1	2,5
Б4		4	1.030.1-1.4-2-14	Швеллер 24 ГОСТ 8240-72 ℓ=5270	2																	126,5
			-01	То же ℓ=5570		2																133,7
			-02	—"— ℓ=6470			2															155,3
			-03	—"— ℓ=6770				2														162,5
			-04	—"— ℓ=7070					2													169,7
			-05	—"— ℓ=7670						2												184,1
			-06	—"— ℓ=7970							2											191,3
			-07	—"— ℓ=8270								2										198,5
			-08	—"— ℓ=8870									2									212,9
			-09	—"— ℓ=9170										2								220,1
			-10	—"— ℓ=9470											2							227,3
			-11	—"— ℓ=10070												2						241,7
			-12	—"— ℓ=10370													2					248,9
			-13	—"— ℓ=10670														2				256,1
			-14	—"— ℓ=11270															2			270,5
			-15	—"— ℓ=11570																2		277,7
			-16	—"— ℓ=11870																	2	284,9
				Наплавленный металл 2%	5,6	5,9	6,7	7,0	7,3	7,9	8,2	8,4	9,0	9,3	9,6	10,2	10,5	10,8	11,3	11,6	11,9	кг

Рук. отд.	Смилянский	
Н. контр.	Гадаева	
Гл. инж. пр.	Рудаков	
Вед. инж.	Иванова	
Ст. инж.	Двинянинова	

1.030.1-1.4-2-10

Стойка СФ1-СФ17

Стадия	Лист	Листов
Р		1

ЦНИИПРОМЗДАНИЙ

Инв. № подл. | Подпись и дата | Взам. инв. №

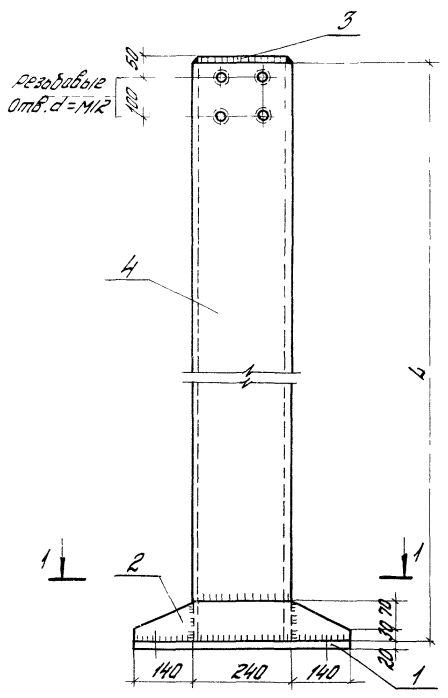

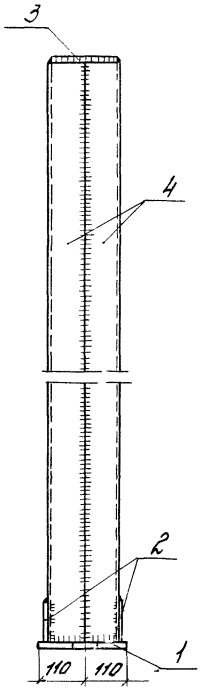

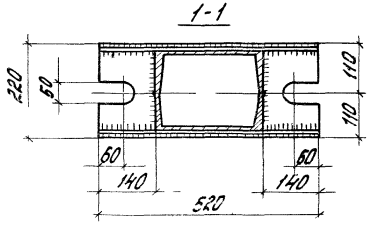

Обозначение	Марка	L мм	Масса	Примечание
1.030.1-1.4-2-10	СФ1	5270	285,7	
-01	СФ2	5570	300,4	
-02	СФ3	5470	344,4	
-03	СФ4	6770	359,1	
-04	СФ5	7070	373,8	
-05	СФ6	7570	403,9	
-06	СФ7	7970	417,9	
-07	СФ8	8270	432,6	
-08	СФ9	8870	461,9	
-09	СФ10	9170	476,6	
-10	СФ11	9470	491,3	
-11	СФ12	10070	520,7	
12	СФ13	10370	535,4	
-13	СФ14	10670	550,1	
-14	СФ15	11270	578,4	
-15	СФ16	11570	594,1	
-16	СФ17	11870	608,8	

Толщина сварных швов $h_ш$ = 6 мм

Рук. отд.	Смилянский		
Н. контр.	Гобоева		
Гл. инж. пр.	Рудаков		
Вед. инж.	Иванова		
Ст. инж.	Двинянинова		

1.030.1-1.4-2-10СБ

Стойка СФ1–СФ17. Сборочный чертеж

Стадия	Масса	Масштаб
Р	см. табл.	1:10
Лист	Листов 1	

ЦНИИПРОМЗДАНИЙ

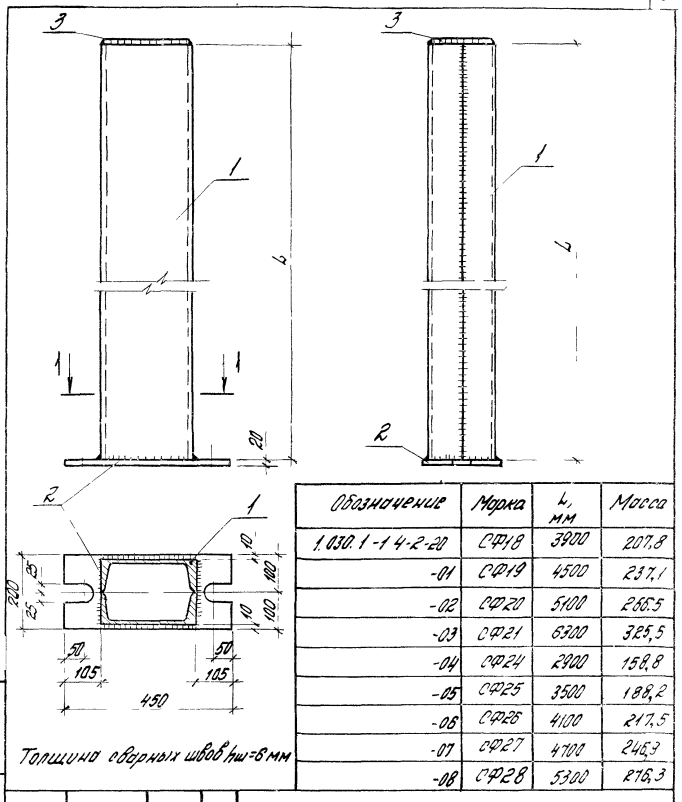

Толщина сварных швов hш=6 мм

Обозначение	Марка	L, мм	Масса
1.030.1-1 4-2-20	СФ18	3900	207,8
-01	СФ19	4500	237,1
-02	СФ20	5100	266,5
-03	СФ21	6300	325,5
-04	СФ24	2900	158,8
-05	СФ25	3500	188,2
-06	СФ26	4100	217,5
-07	СФ27	4700	246,3
-08	СФ28	5300	276,3

1.030.1-1 4-2-20СБ

Стойка СФ18 - СФ21, СФ24 - СФ28
Сборочный чертеж

Стадия	Масса	Масштаб
Р	см табл.	1:10
Лист	Листов 1	

ЦНИИПРОМЗДАНИЙ

Рук отд	Смилянский	
Н. контр.	Гадаева	
Гл. инж. пр.	Рудаков	
Вед. инж.	Иванова	
Ст. инж.	Двинянинова	
Инж.	Казанцева	

Инв. № подл. | Подпись и дата | Взам. инв. №

Инв. № подл. | Подпись и дата | Взам. инв. №

Формат	Зона	Обозначение	Наименование	Кол. на испол. 1.030.1-1 4-2-20									Примечание
				-	01	02	03	04	05	06	07	08	
			Документация										
А4		1.030.1-1 4-2-20	Сборочный чертеж										
			Детали										
Б4	1	1.030.1-1 4-2-21	Швеллер 24 ГОСТ 8240-72 Е=3900	2									кг
			То же Е=4500		2								93,6
		-01	Е=5100			2							108,0
		-02	Е=6300				2						122,4
		-03	Е=2900					2					151,3
		-04	Е=3500						2				69,6
		-05	Е=4100							2			84,0
		-06	Е=4700								2		98,4
		-07	Е=5300									2	112,8
		-08	Лист 20х200х450 ГОСТ 19903-74*	1	1	1	1	1	1	1	1	1	127,2
Б4	2	1.030.1-1.4-2-22	Лист 8х170х220 ГОСТ 19903-74*	1	1	1	1	1	1	1	1	1	14,1
Б4	3	1.030.1-1.4-2-23	Направленный металл 2%	4,1	4,6	5,2	6,4	3,1	3,7	4,3	4,8	5,4	2,4
													кг

1.030.1-1.4-2-20

Стойка СФ18-СФ21, СФ24-СФ28

Стадия	Лист	Листов
Р		1

ЦНИИПРОМЗДАНИЙ

Рук отд	Смилянский	
Н. контр.	Гадаева	
Гл. инж. пр.	Рудаков	
Ст. инж.	Двинянинова	
Инж.	Казанцева	

Обозначение	Марка	L, мм	Масса
1.030.1-1.4-2-30	СФ22	7130	318,6
-01	СФ23	7530	332,8

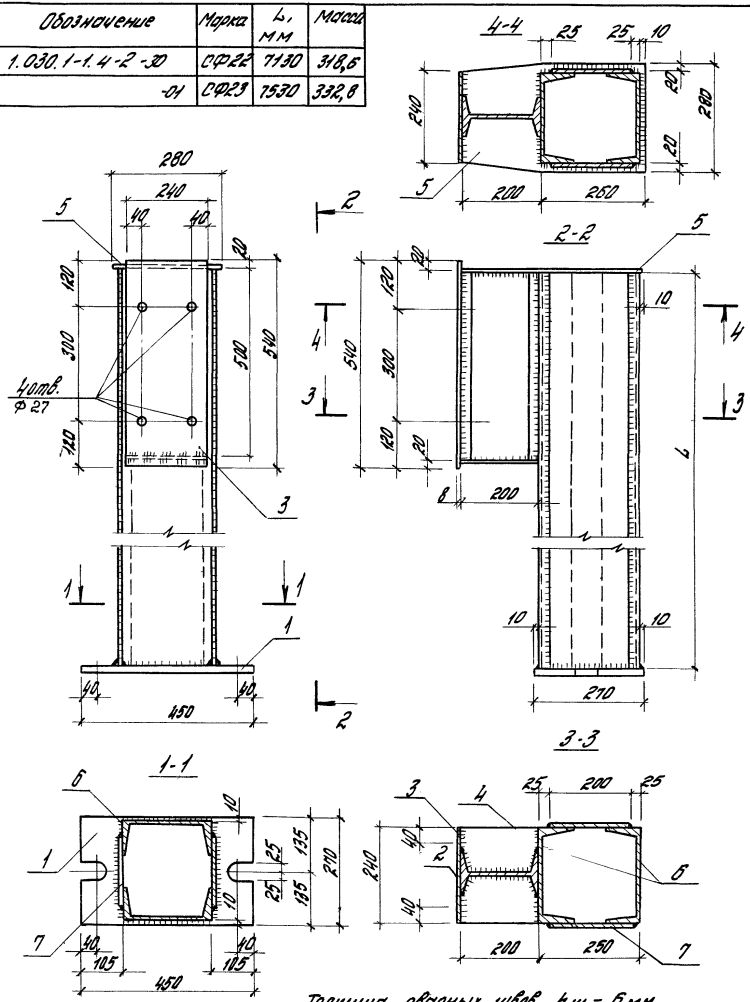

Толщина сварных швов $h_ш$ = 6 мм

Формат	Зона	Поз.	Обозначение	Наименование	Кол.	Примечание
				Детали		кг
Б4		1	1.030.1-1.4-2-31	Лист 20×270×450 ГОСТ 19903-74*	1	19,1
Б4		2	1.030.1-1.4-2-32	Двутавр 20 ГОСТ 8239-72* ℓ=500	1	13,4
Б4		3	1.030.1-1.4-2-33	Лист 8×240×540 ГОСТ 19903-74*	1	8,1
Б4		4	1.030.1-1.4-2-34	Лист 8×200×240 ГОСТ 19903-74*	1	3,0
Б4		5	1.030.1-1.4-2-35	Лист 8×280×450 ГОСТ 19903-74*	1	8,1
			Переменные данные	для исполнений		
				1.030.1-1.4-2-30		СФ22
				Детали		кг
Б4		6	1.030.1-1.4-2-36	Швеллер 24 ГОСТ 8240-72 ℓ=7130	1	171,1
Б4		7	1.030.1-1.4-2-37	Лист 8×200×7130 ГОСТ 19903-74*	1	89,6
				Наплавленный металл 2%	6,2	кг
				1.030.1-1.4-2-30-01		СФ23
				Детали		кг
Б4		6	1.030.1-1.4-2-36-01	Швеллер 24 ГОСТ 8240-72 ℓ=7530	1	180,1
Б4		7	1.030.1-1.4-2-37-01	Лист 8×200×7530 ГОСТ 19903-74*	1	94,6
				Наплавленный металл 2%	6,4	кг

Рук. отд.	Смилянский		
Н. контр.	Гадаева		
Гл. инж. пр.	Рудаков		
Вед. инж.	Иванова		
Ст. инж.	Двинянинова		
Инж.	Казанцева		

1.030.1-1.4-2-30

Стойка СФ22, СФ23

Стадия	Масса	Масштаб
Р	см. табл.	1:10
Лист	Листов 1	

ЦНИИПРОМЗДАНИЙ

Инв. № подл. | Подпись и дата | Взам. инв. №

Зона	Поз.	Обозначение	Наименование	Кол. на элемент 1.030.1-1.4-2-40										Примечание
					01	02								
			Документация											
		1.030.1-1.4-2-40СБ	Сборочный чертеж											
			Детали											кг
4	1	1.030.1-1.4-2-41	Лист 20х220х520 ГОСТ 19903-74*	1	1	1								18,0
4	2	1.030.1-1.4-2-42	Лист 8х100х520 ГОСТ 19903-74*	2	2	2								3,3
4	3	1.030.1-1.4-2-43	Лист 8х200х400 ГОСТ 19903-74*	1	1	1								5,0
4	4	1.030.1-1.4-2-44	Швеллер 24 ГОСТ 6240-72 ℓ=6370	2										152,9
		-01	То же ℓ=9370		2									224,9
		-02	—"— ℓ=11770			2								282,5
			Наплавленный металл 2%	6,7	9,6	11,9								кг

Рук. отд.	Смилянский		1.030.1-1.4-2-40	
Н. контр.	Гадаева		Стойка С01 – С03	Стадия: Р; Лист: 1; Листов: 1
Гл. инж. пр.	Рудаков			ЦНИИПРОМЗДАНИЙ
Вед. инж.	Ивонова			
Ст. инж.	Арнянинова			

Инв. № подл. | Подпись и дата | Взам. инв. №

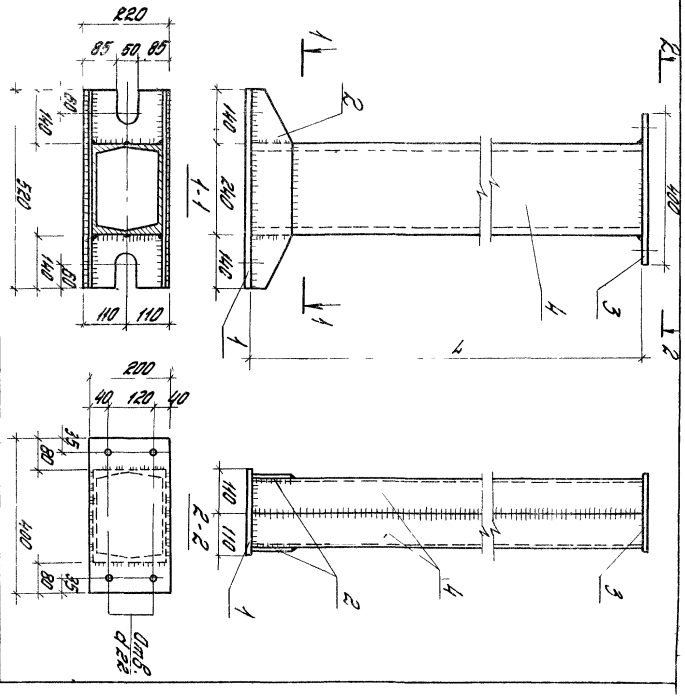

Обозначение	Марка	Масса
1.030.1-1.4-2-40	1	1342
20-	Ст3	1811
10-	Ст3	0,610
	Ст3	0,610
	Ст3	0,884
		6,03

Рук. отд.	Смилянский		1.030.1-1.4-2-40 СБ		
Гл. конст.	Гадаева		Стойка С01 – С03. Сборочный чертеж		
Гл. инж. пр.	Рудаков			Литера	Масса
Вед. инж.	Ивонова			Р	
Ст. инж.	Арнянинова			Лист	Листов 1
				Масштаб 1:10	

ЦНИИПРОМЗДАНИЙ

Формат	Зона	Поз.	Обозначение	Наименование	Кол. на исполн. 1.030.1-1.4-2-50											Примечание
					–	01	02	03	04	05	06	07	08	09	10	
				Документация												
А3			1.030-1-1.4-2-50СБ	Сборочный чертеж	X	X	X	X	X	X	X	X	X	X	X	
				Детали												кг
Б4		1	1.030.1-1.4-2-51	Лист 8×200×400 ГОСТ 19903-74*	1	1	1	1	1	1	1	1	1	1	1	5,0
Б4		2	1.030.1-1.4-2-52	Лист 8×170×230 ГОСТ 19903-74*	1	1	1	1	1	1	1	1	1	1	1	2,5
Б4		3	1.030.1-1.4-2-53	Швеллер 24 ГОСТ 8240-72 ℓ=6080	2											145,9
			-01	ℓ=6380		2										153,1
			-02	ℓ=6680			2									160,3
			-03	ℓ=6980				2								167,5
			-04	ℓ=7280					2							174,7
			-05	ℓ=7580						2						181,9
			-06	ℓ=7880							2					189,1
			-07	ℓ=8180								2				196,3
			-08	ℓ=8480									2			203,5
			-09	ℓ=8780										2		210,7
			-10	ℓ=9380											2	225,1
				Наплавленный металл 2%	6,0	6,3	6,6	6,9	7,1	7,4	7,7	8,0	8,3	8,6	9,2	кг

Инв. № подл. | Подпись и д.

Рук. отд.	Смилянский	
Н. контр.	Гадаева	
Гл. инж. пр.	Рудаков	
Вед. инж.	Иванова	
Вт. инж.	Двинянинова	

1.030.1-1.4-2-50

Стойка СВ1-СВ11

Стадия	Лист	Листов
Р		1

ЦНИИПРОМЗДАНИЙ

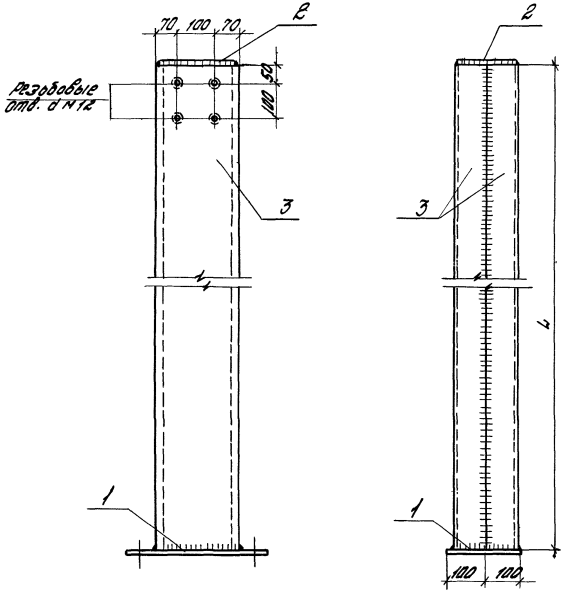

Обозначение	Марка	L, мм	Масса	Примечание
1.030.1-1.4-2-50	СВ1	6080	305,3	
-01	СВ2	6380	320,0	
-02	СВ3	6680	334,7	
-03	СВ4	6980	349,4	
-04	СВ5	7280	364,0	
-05	СВ6	7580	378,7	
-06	СВ7	7880	393,4	
-07	СВ8	8180	408,1	
-08	СВ9	8480	422,8	
-09	СВ10	8780	437,5	
-10	СВ11	9380	466,9	

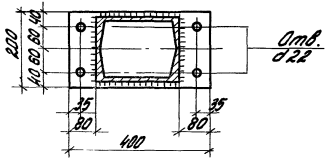

Толщина сварных швов hш = 8мм

				1.030.1-1.4-2-50СБ			
				Стойка СВ1-СВ11. Сборочный чертеж	Стадия	Масса	Масштаб
					Р	см. табл	1:10
Рук.отд.	Смилянский				Лист	Листов 1	
Н.контр.	Гадаева				ЦНИИПРОМЗДАНИЙ		
Гл.инж.пр.	Рудаков						
Вед.инж.	Иванова						
Ст.инж.	Двинянинова						

Обозначение	Марка	L, мм	Масса
1.030.1-1.4-2-60	СВ12	1920	60,9
-01	СВ13	1970	62,0
-02	СВ14	2470	72,1
-03	СВ15	2260	66,2

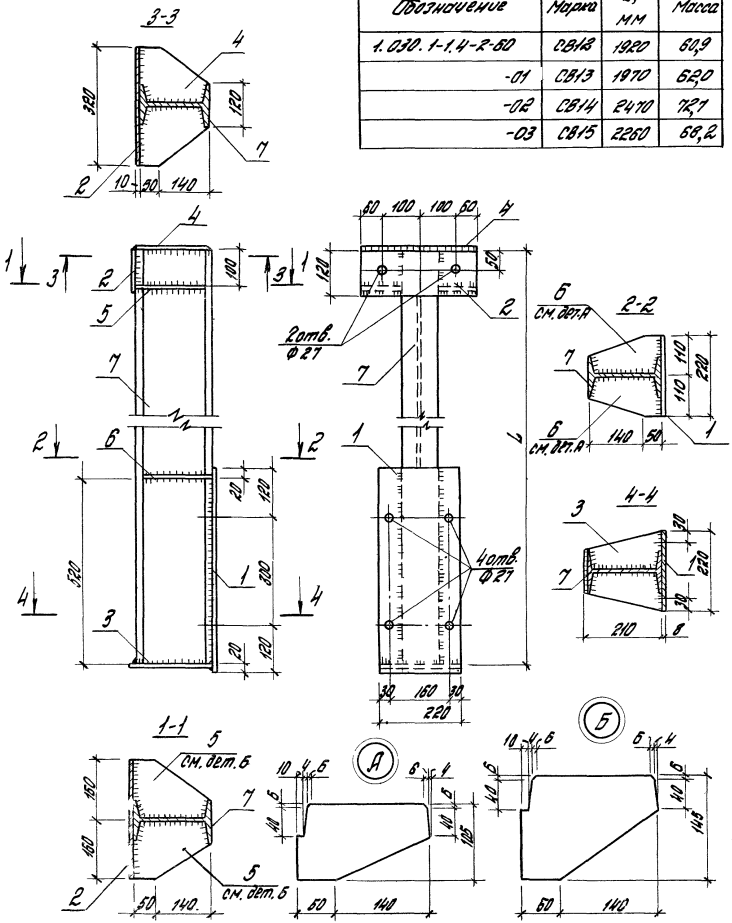

Формат	Зона	Поз.	Обозначение	Наименование	Кол.	Примечание
				Детали		кг
Б4		1	1.030.1-1.4-2-61	Лист 8х220х540 ГОСТ 19903-74*	1	7,5
Б4		2	1.030.1-1.4-2-62	Лист 10х120х320 ГОСТ 19903-74*	1	3,0
Б4		3	1.030.1-1.4-2-63	Лист 8х210х220 ГОСТ 19903-74*	1	2,9
Б4		4	1.030.1-1.4-2-64	Лист 8х190х320 ГОСТ 19903-74*	1	3,0
Б4		5	1.030.1-1.4-2-65	Лист 8х145х190 ГОСТ 19903-74*	2	1,3
Б4		6	1.030.1-1.4-2-66	Лист 6х105х190 ГОСТ 19903-74*	2	0,9
			Переменные данные	для исполнения		
				1.030.1-1.4-2-60		СВ12
				Детали		кг
Б4		7	1.030.1-1.4-2-67	Двутавр 20 ГОСТ 8239-72* ℓ=1920	1	40,3
				Наплавленный металл 2%	1,2	кг
				1.030.1-1.4-2-60-01		СВ13
				Детали		кг
Б4		7	1.030.1-1.4-2-67-01	Двутавр 20 ГОСТ 8239-72* ℓ=1970	1	41,4
				Наплавленный металл 2%	1,2	кг
				1.030.1-1.4-2-60-02		СВ14
				Детали		кг
Б4		7	1.030.1-1.4-2-67-02	Двутавр 20 ГОСТ 8239-72* ℓ=2470	1	51,9
				Наплавленный металл 2%	1,4	кг
				1.030.1-1.4-2-60-03		СВ15
				Детали		кг
Б4		7	1.030.1-1.4-2-67-03	Двутавр 20 ГОСТ 8239-72* ℓ=2260	1	47,5
				Наплавленный металл 2%	1,3	кг

Рук. отд.	Смиланский		1.030.1-1.4-2-60
Н. контр.	Гобаева		Стойка СВ12-СВ15
Гл. инж. пр.	Рудаков		Стадия: Р; Масса: см. табл.; Масштаб: 1:10
Вед. инж.	Сбанова		Лист; Листов 1
Ст. инж.	Двинянинова		ЦНИИПромзданий
Ин. ж.	Казанцева		

Инв. № подл. | Подпись и дата | Взам. инв. №