ТИПОВЫЕ КОНСТРУКЦИИ, ИЗДЕЛИЯ И УЗЛЫ ЗДАНИЙ И СООРУЖЕНИЙ

СЕРИЯ 1.030.9-2

ПЕРЕГОРОДКИ ПАНЕЛЬНЫЕ ЗДАНИЙ ПРОМЫШЛЕННЫХ И СЕЛЬСКОХОЗЯЙСТВЕННЫХ ПРЕДПРИЯТИЙ

ВЫПУСК 1

ПАНЕЛИ ЖЕЛЕЗОБЕТОННЫЕ

РАБОЧИЕ ЧЕРТЕЖИ

РАЗРАБОТАНЫ ИНСТИТУТАМИ

ЦНИИПРОМЗДАНИЙ

ЗАМ ДИРЕКТОРА ИНСТИТУТА С.М. ГЛИКИН

ГЛАВНЫЙ АРХИТЕКТОР ПРОЕКТА Н.С. ЕРМОЛИН

ГИПРОНИСЕЛЬХОЗ

ГЛАВНЫЙ ИНЖЕНЕР ИНСТИТУТА П С БУТАЕВ

ХАРЬКОВСКИЙ ПРОМСТРОЙНИИПРОЕКТ

ГЛАВНЫЙ ИНЖЕНЕР ИНСТИТУТА Н.Ф. ДОВГИЙ

ГЛАВНЫЙ ИНЖЕНЕР ПРОЕКТА А.М. МОНИН

ПРИ УЧАСТИИ НИИСК

ЗАМ ДИРЕКТОРА ИНСТИТУТА. И.А. ЛУКАШЕНКО

Утверждены и введены в действие Госстроем СССР с 01.07.85. Постановление от 20.03.85 №37

Обозначение	Наименование	Стр.
1.030.9-2.1-00.0 ТО	Техническое описание	4
1.030.9-2.1-01.0	Панель перегородки глухая высотой 2985, 2735 мм и длиной 5040... 5980 мм.	7
1.030.9-2.1-01.0 СБ	Панель перегородки глухая высотой 2985, 2735 мм и длиной 5040... 5980 мм Сборочный чертеж	19
1.030.9-2.1-02.0	Панель перегородки с одним дверным проемом шириной 1520 мм	23
1.030.9-2.1-02.0 СБ	Панель перегородки с одним дверным проемом шириной 1520 мм. Сборочный чертеж	40
1.030.9-2.1-03.0	Панель перегородки с одним дверным проемом шириной 1020 мм	44
1.030.9-2.1-03.0 СБ	Панель перегородки с одним дверным проемом шириной 1020 мм. Сборочный чертеж	61
1.030.9-2.1-04.0	Панель перегородки с двумя дверными проемами	65
1.030.9-2.1-04.0 СБ	Панель перегородки с двумя дверными проемами Сборочный чертеж	76
1.030.9-2.1-05.0	Панель перегородки глухая высотой 1785, 1485, 1185 мм и длиной 4880 ... 5980 мм	79
1.030.9-2.1-05.0 СБ	Панель перегородки глухая высотой 1785, 1485 1185 мм и длиной 4880 ... 5980 мм. Сборочный чертеж.	117

Нач. отд	Бродский		
Н. контр	Чумакова		
Гл. конст	Коротецкий		
Рук. гр.	Чумакова		
Исполн.	Литвинова		
Провер.	Чумакова		

1.030.9-2.1-00.0

Содержание

Стадия	Лист	Листов
Р	1	2

Харьковский Промстройниипроект

Обозначение	Наименование	Стр.
1.030.9-2.1-06.0	Панель перегородки глухая высотой 885, 585 мм и длиной 5040... 5980 мм	125
1.030.9-2.1-06.0 СБ	Панель перегородки глухая высотой 885 585 мм и длиной 5040... 5980 мм. Сборочный чертеж	134
1.030.9-2.1-07.0	Панель перегородки глухая высотой 2985, 2735 мм и длиной 2540... 2980 мм	137
1.030.9-2.1-07.0 СБ	Панель перегородки глухая высотой 2985, 2735 мм и длиной 2540... 2980 мм. Сборочный чертеж	140
1.030.9-2.1-08.0	Панель перегородки длиной 2540... 2980 мм с дверным проемом	142
1.030.9-2.1-08.0 СБ	Панель перегородки длиной 2540... 2980 мм с дверным проемом Сборочный чертеж	147
1.030.9-2.1-09.0	Панель перегородки глухая высотой 1785, 1485, 1185 мм и длиной 2385... 2980 мм	149
1.030.9-2.1-09.0 СБ	Панель перегородки глухая высотой 1785, 1485, 1185 мм и длиной 2385... 2980 мм. Сборочный чертеж	154
1.030.9-2.1-10.0	Панель перегородки глухая высотой 885, 585 мм и длиной 2385... 2980 мм	156
1.030.9-2.1-10.0 СБ	Панель перегородки глухая высотой 885 585 мм и длиной 2385... 2980 мм. Сборочный чертеж	160
1.030.9-2.1-11.0	Подушка опорная ОП1... ОП3	162
1.030.9-2.1-11.0 СБ	Подушка опорная ОП1... ОП3. Сборочный чертеж	163
1.030.9-2.1-00.1	Узел 1	164
1.030.9-2.1-00.2	Узел 2	165
1.030.9-2.1-00.3	Узел 3	166
1.030.9-2.1-00.0 ВМС	Ведомость расхода стали на одну панель	167

1. Общая часть

1.1. Настоящий выпуск серии 1.030.9-2 содержит рабочие чертежи железобетонных панелей перегородок.

Состав серии, материалы для проектирования и указания по расчету панелей приведены в выпуске 0 настоящей серии

1.2. Панели запроектированы из тяжелого бетона марки М150 плотностью 2400 кг/м³ и легкого бетона марок М75 и М100 плотностью 1600 кг/м³. Для легких бетонов предусматривается применение в качестве крупного заполнителя керамзитобетона или другого пористого заполнителя и кварцевого песка в качестве мелкого заполнителя.

1.3. Изготовление железобетонных панелей предусматривается в вертикальном положении в кассетных установках.

1.4. Строповку панелей производить только при помощи траверсы, обеспечивающей вертикальное направление подъемного усилия

2. Технические условия.

2.1. Технические требования, правила приемки, методы контроля и испытаний, маркировку, хранение и транспортирование принимать и производить по ГОСТ 25098-82 „Панели перегородок железобетонные для зданий промышленных предприятий. Технические условия" и ГОСТ 13015.0-83 „Конструкции и изделия бетонные и железобетонные сборные."

Нач.отд	Бродский			1.030.9-2.1-00.0 ТО		
Н.контр.	Чумакова					
Гл.спец	Коротецкий					
Рук.гр.	Чумакова			Техническое описание	Стадия	Лист	Листов
Исполн.	Фомичев				Р	1	3
Провер.	Чумакова				Харьковский Промстройниипроект		

3. Указания по обозначениям документов и марок панелей.

3.1. Структура обозначения документов данного выпуска:

1.030.9-2.1-XX.X XX

- 1.030.9 — обозначение серии
- 1 — номер выпуска
- XX — обозначение изделий, входящих в одну групповую спецификацию
- X — обозначение деталей
- XX — дополнительные буквенные индексы, которые обозначают: ТО-техническое описание, ВМС — ведомость расхода стали, СБ — сборочный чертеж панелей, включенных в групповую спецификацию, помещенную на листе, обозначенном тем же номером без индекса СБ.

Примеры обозначения листов данного выпуска:
Лист 1.030.9-2.1-02.0 — содержит групповую спецификацию панелей, объединенных в группу 2.
Лист 1.030.9-2.1-00.2 — содержит чертеж узла относящегося к различным сборочным чертежам данного выпуска.

3.2 Марки железобетонных панелей разработанных в настоящем выпуске, имеют следующую структуру:

ПГ XX.XX-X-X-ВX$_{Т}$-XX-Э

- ТИП КОНСТРУКЦИИ – ПАНЕЛЬ ПЕРЕГОРОДКИ
- ДЛИНА ПАНЕЛИ В ДМ (ОКРУГЛЕННО)
- ВЫСОТА ПАНЕЛИ В ДМ (ОКРУГЛЕННО)
- ОБОЗНАЧЕНИЕ, ХАРАКТЕРИЗУЮЩЕЕ НЕСУЩУЮ СПОСОБНОСТЬ ПО СКОРОСТНОМУ НАПОРУ ВЕТРА (ТОЛЬКО ДЛЯ ЖЕЛЕЗОБЕТОННЫХ ПАНЕЛЕЙ)
  1 – ДЛЯ II РАЙОНА
  2 – ДЛЯ IV РАЙОНА
- ОБОЗНАЧЕНИЕ, ХАРАКТЕРИЗУЮЩЕЕ МАТЕРИАЛ ПАНЕЛИ: Т – ТЯЖЕЛЫЙ БЕТОН, Л – ЛЕГКИЙ БЕТОН, Г – ГИПСОБЕТОН
- ОБОЗНАЧЕНИЕ, ХАРАКТЕРИЗУЮЩЕЕ НАЛИЧИЕ ВЫРЕЗОВ (ТОЛЬКО ДЛЯ ПАНЕЛЕЙ С ВЫРЕЗАМИ), ГДЕ: В – ВЫРЕЗ, X – НОМЕР ТИПОРАЗМЕРА ВЫРЕЗА, Т – ИНДЕКС, ОПРЕДЕЛЯЮЩИЙ РАСПОЛОЖЕНИЕ ПАНЕЛИ У ТЕМПЕРАТУРНОГО ШВА ЗДАНИЯ
- ОБОЗНАЧЕНИЕ, ХАРАКТЕРИЗУЮЩЕЕ НАЛИЧИЕ ДВЕРНЫХ ПРОЕМОВ (ТОЛЬКО ДЛЯ ПАНЕЛЕЙ С ДВЕРНЫМИ ПРОЕМАМИ), ГДЕ
  Д – ОДИН ДВЕРНОЙ ПРОЕМ В СРЕДНЕЙ ЧАСТИ ПАНЕЛИ
  1Д – ОДИН ДВЕРНОЙ ПРОЕМ, СМЕЩЕННЫЙ К БОКОВОЙ ГРАНИ ПАНЕЛИ
  2Д – ДВА ДВЕРНЫХ ПРОЕМА
- ОБОЗНАЧЕНИЕ, ХАРАКТЕРИЗУЮЩЕЕ НАЛИЧИЕ КАНАЛОВ И ОТВЕРСТИЙ ДЛЯ ЭЛЕКТРОПРОВОД.

3.3 Каждой марке панели соответствует обозначение, характеризующее название серии, выпуск, номер сборочного чертежа, на котором изображена панель и номер ее исполнения.

Например, марке ПГ56.30-1-Т соответствует обозначение: 1.030.9-2.1-01.0-02, марке ПГ60.30-2-Т-В1-Д соответствует обозначение 1.030.9-2.1-02.0-36

Инв. № подл.	Подпись и дата	Взам. инв. №

Формат	Зона	Поз.	Обозначение	Наименование	Кол. на исполнение 1.030.9-2.1-01.0- —	01	02	03	04	05	06	07	08	09	Примечание
				Документация											
А4			1.030.9-2.1-00.0 ТО	Техническое описание											
А4			1.030.9-2.1-00.0 ВМС	Ведомость расхода стали											
А4			1.030.9-2.1-01.0 СБ	Сборочный чертеж											
				Сборочные единицы											
А4		1	1.030.9-2.7-1-01.0	Сетка арматурная С1	1										
			-01	То же С2		1									
			-02	" С3			1								
			-03	" С4				1							
			-04	" С5					1						
			-05	" С6						1					
			-06	" С7							1				
			-07	" С8								1			
					ПГ 60.30-2-Т	ПГ 58.30-2-Т	ПГ 56.30-2-Т	ПГ 55.30-2-Т	ПГ 50.30-2-Т	ПГ 60.27-2-Т	ПГ 58.27-2-Т	ПГ 56.27-2-Т	ПГ 55.27-2-Т	ПГ 50.27-2-Т	

Исполнения 10...19 см. листы 3, 4; исполнения 20...29 – листы 5, 6; исполнения 30...39 – листы 7, 8; исполнения 40...49 – листы 9, 10; исполнения 50...55 – листы 11, 12

Нач. отд.	Бродский	
Н. контр.	Чумакова	
Гл. спец.	Коротецкий	
Рук. гр.	Чумакова	
Исполн.	Проценко	
Провер.	Литвинова	

1.030.9-2.1-01.0

Панель перегородки глухая высотой 2985, 2735 мм и длиной 5040..., 5980 мм

Стадия	Лист	Листов
Р	1	12

Харьковский Промстройниипроект

Формат	Зона	Поз.	Обозначение	Наименование	Кол. на исполнение 1.030.9-2.1-01.0- 10	11	12	13	14	15	16	17	18	19	Примечание
				Документация											
А4			1.030.9-2.1-00.0 ТО	Техническое описание											
А4			1.030.9-2.1-00.0 ВМС	Ведомость расхода стали											
А4			1.030.9-2.1-01.0 СБ	Сборочный чертеж											
				Сборочные единицы											
А4		1	1.030.9-2.7-1-02.0	Сетка арматурная С11	1										
			-04	То же С12		1									
			-02	" С13			1								
			-03	" С14				1							
А4			1.030.9-2.7-1-01.0	" С1					1						
			-01	" С2						1					
			-02	" С3							1				
			-03	" С4								1			
			-04	" С5									1		
			-05	" С6										1	
					ПГ 60.30-2-Т-В1	ПГ 60.30-2-Т-В1Г	ПГ 60.30-2-Т-В2	ПГ 55.30-2-Т-В3	ПГ 60.30-2-П	ПГ 58.30-2-П	ПГ 56.30-2-П	ПГ 55.30-2-П	ПГ 50.30-2-П	ПГ 60.27-2-П	

Инв. № подл.	Подпись и дата	Взам. инв. №

Формат	Зона	Поз.	Обозначение	Наименование	Кол. на исполнение 1.030.9 - 2.1-01.0- —	01	02	03	04	05	06	07	08	09	Примечание
А4		1	1.030.9-2.7-1-01.0-08	Сетка арматурная С9									1		
			-09	То же С10										1	
				Детали											
А4		2	1.030.9-2.7-1-00.1-004	Стержень арматурный Ст.5	4	4	4	4	4						
			-007	То же Ст.8						4	4	4	4	4	
А4		3	1.030.9-2.7-1-00.2	Петля монтажная М1	2	2	2	2		2					
			-01	То же М2					2		2	2	2	2	
				Материалы											
				Бетон марки М 150	1,4	1,4	1,4	1,3	1,2	1,3	1,3	1,2	1,2	1,1	м³

Инв. № подл.	Подпись и дата	Взам. инв. №

Формат	Зона	Поз.	Обозначение	Наименование	Кол. на исполнение 1.030.9-2.1-01.0- 20	21	22	23	24	25	26	27	28	29	Примечание
				Документация											
А4			1.030.9-2.1-00.0 ТО	Техническое описание											
А4			1.030.9-2.1-00.0 ВМС	Ведомость расхода стали											
А4			1.030.9-2.1-01.0 СБ	Сборочный чертеж											
				Сборочные единицы											
А4		1	1.030.9-2.7-1-01.0-06	Сетка арматурная С 7	1										
			-07	То же С 8		1									
			-08	" С 9			1								
			-09	" С 10				1							
А4			1.030.9-2.7-1-02.0	" С 11					1						
			-01	" С 12						1					
			-02	" С 13							1				
			-03	" С 14								1			
А4			1.030.9-2.7-1-01.0-10	" С 196									1		
			-11	" С 197										1	
					ПГ 58.27-2-1	ПГ 56.27-2-1	ПГ 55.27-2-1	ПГ 50.27-2-1	ПГ 60.30-2.4-В1	ПГ 60.30-2.4-В1Б	ПГ 60.30-2.4-В2	ПГ 55.30-2.4-В8	ПГ 60.30-1-Т	ПГ 58.30-1-Т	

Инв. № подл.	Подпись и дата	Взам. инв. №

Формат	Зона	Поз.	Обозначение	Наименование	Кол. на исполнение 1.030.9-2.1-01.0- 10	11	12	13	14	15	16	17	18	19	Примечание
				Детали											
А4		2	1.030.9-2-7-1-00.1-004	Стержень арматурный Ст.5	4	4	4	4	4	4	4	4	4		
			-007	То же Ст.В										4	
А4		3	1.030.9-2.7-1-00.2	Петля монтажная М1	2	2	2	2							
			-05	То же М6					2						
			-06	" М7						2	2	2	2	2	
				Материалы											
				Бетон марки М 150	1,4	1,4	1,4	1,3							$м^3$
				Легкий бетон марки М100					1,4	1,4	1,4	1,3	1,2	1,3	$м^3$

Инв. № подл.	Подпись и дата	Взам. инв. №

Формат	Зона	Поз.	Обозначение	Наименование	Кол. на исполнение 1.030.9-2.1-01.0- 30	31	32	33	34	35	36	37	38	39	Примечание
				Документация											
А4			1.030.9-2.1 00.0 ТО	Техническое описание											
А4			1.030.9-2.1 00.0 ВМС	Ведомость расхода стали											
А4			1.030.9-2.1 01.0 СБ	Сборочный чертеж											
				Сборочные единицы											
А4		1	1.030.9-2.7-1-01.0-12	Сетка арматурная С198	1										
			-13	То же С199		1									
			-14	" С200			1								
			-15	" С201				1							
			-16	" С202					1						
			-17	" С203						1					
			-18	" С204							1				
			-19	" С205								1			
			1.030.9-2.7-1-02.0-04	" С206									1		
			-05	" С207										1	
					ПГ 56.30-1-Т	ПГ 55.30-1-Т	ПГ 50.30-1-Т	ПГ 60.27-1-Т	ПГ 59.27-1-Т	ПГ 56.27-1-Т	ПГ 55.27-1-Т	ПГ 50.27-1-Т	ПГ 60.30-1-Т-ВП	ПГ 60.30-1-Т-ВП	

Формат	Зона	Поз	Обозначение	Наименование	Кол. на исполнение 1.030.9-2.1-01.0- 20	21	22	23	24	25	26	27	28	29	Примечание
				Детали											
А4		2	1.030.9-2.7-1-00.1-004	Стержень арматурный Ст.5					4	4	4	4	4	4	
			-007	То же Ст.8	4	4	4	4							
А4		3	1.030.9-2.7-1-00.2	Петля монтажная М1									2	2	
			-05	То же М6					2		2				
			-06	" М7	2	2	2	2		2		2			
				Материалы											
				Бетон марки М150									1,4	1,4	м³
				Легкий бетон марки М100	1,3	1,2	1,2	1,1	1,4	1,4	1,4	1,3			м³

Формат	Зона	Поз	Обозначение	Наименование	Кол. на исполнение 1.030.9-2.1-01.0-										Примечание
					30	31	32	33	34	35	36	37	38	39	
				Детали											
А4		2	1.030.9-2.7-1-00.1-004	Стержень арматурный Ст5	4	4	4						4	4	
			-007	То же Ст8				4	4	4	4	4			
А4		3	1.030.9-2.7-1-00.2	Петля монтажная М 1	2	2		2					2	2	
			-01	То же М 2			2		2	2	2	2			
				Материалы											
				Бетон марки М150	1,4	1,3	1,2	1,3	1,3	1,2	1,2	1,1	1,4	1,4	м³

Инв. № подл.	Подпись и дата	Взам. инв. №

Формат	Зона	Поз	Обозначение	Наименование	Кол. на исполнение 1.030.9-2.1-01.0- 40	41	42	43	44	45	46	47	48	49	Примечание
				Документация											
А4			1.030.9-2.1-00.0 ТО	Техническое описание											
А4			1.030.9-2.1-00.0 ВМС	Ведомость расхода стали											
А4			1.030.9-2.1-01.0 СБ	Сборочный чертеж											
				Сборочные единицы											
А4		1	1.030.9-2.7-1-02.0-06	Сетка арматурная С208	1										
			-07	То же С209		1									
			1.030.9-2.7-1-01.0-10	" С196			1								
			-11	" С197				1							
			-12	" С198					1						
			-13	" С199						1					
			-14	" С200							1				
			-15	" С201								1			
			-16	" С202									1		
			-17	" С203										1	
					ПГ-60.30-1-7.82	ПГ-59.30-1-7.86	ПГ-60.30-1-Л	ПГ-58.30-1-Л	ПГ-56.30-1-Л	ПГ-55.30-1-Л	ПГ-50.30-1-Л	ПГ-60.27-1-Л	ПГ-59.27-1-Л	ПГ-56.27-1-Л	

Инв. № подл.	Подпись и дата	Взам. инв. №

Формат	Зона	Поз.	Обозначение	Наименование	Кол. на исполнение 1.030.9-2.1-01.0- 50	51	52	53	54	55					Примечание
				Документация											
А4			1.030.9-2.1 00.0 ТО	Техническое описание											
А4			1.030.9-2.1 00.0 ВМС	Ведомость расхода стали											
А4			1.030.9-2.1 01.0 СБ	Сборочный чертеж											
				Сборочные единицы											
А4		1	1.030.9-2.7-1-01.0-18	Сетка арматурная С 204	1										
			-19	То же С 205		1									
А4			1.030.9-2.7-1-02.0-04	" С 206			1								
			-05	" С 207				1							
			-06	" С 208					1						
			-07	" С 209						1					
				Детали											
А4		2	1.030.9-2.7-1-00.1-004	Стержень арматурный Ст5			4	4	4	4					
			-007	То же Ст 8	4	4									
					ПГ-55.27-1-Л	ПГ-50.27-1-Л	ПГ 60.30-1-Л-84	ПГ 60.30-1-Л-84	ПГ 60.30-1-Л-82	ПГ-55.30-1-Л-82					

Фор	Зон	Поз	Обозначение	Наименование	40	41	42	43	44	45	46	47	48	49	чание
				Детали											
А4		2	1.030.9-2.7-1-00.1-004	Стержень арматурный Ст.5	4	4	4	4	4	4	4				
			-007	То же Ст.8								4	4	4	
А4		3	1.030.9-2.7-1-00.2	Петля монтажная М 1	2	2									
			-05	То же М6			2								
			-06	" М7				2	2	2	2	2	2	2	
				Материалы											
				Бетон марки М150	1,4	1,3									$м^3$
				Легкий бетон марки М75			1,4	1,4	1,4	1,3	1,2	1,3	1,3	1,2	$м^3$

Рис. 1.

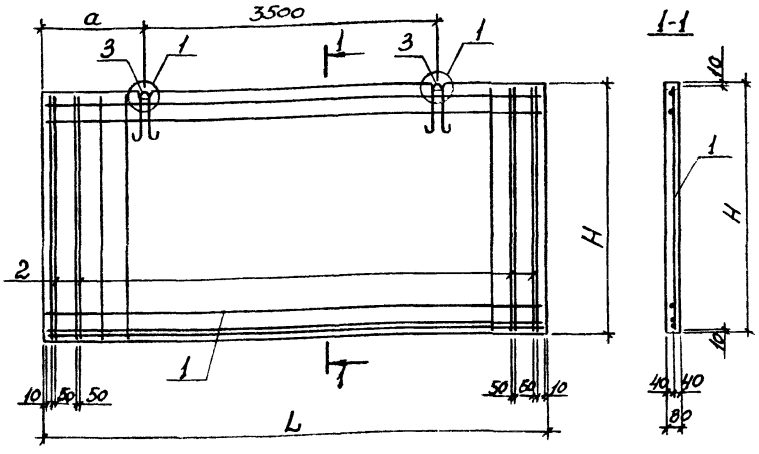

Обозначение	Марка	Рис.	Размеры, мм			Масса, т
			H	L	a	
1.030.9-2.1-01.0	ПГ 60.30-2-Т	1	2985	5980	1240	3,4
-01	ПГ 58.30-2-Т			5760	1130	3,3
-02	ПГ 56.30-2-Т			5640	1070	3,2

1. Для панелей с вырезами стержни позиции 2 вырезать по месту
2. Продолжение таблицы исполнений см листы 2...4
3. Узел 1 см. дал. 1.030.9-2.1-00.1

Нач отд.	Бродский		
Н. контр.	Чумакова		
Гл. спец.	Коротецкая		
Рук. гр.	Чумакова		
Рассчит.	Чумакова		
Исполн.	Прощенко		
Провер.	Литвинова		

1.030.9-2.1-01.0 СБ

Панель перегородки глухая высотой 2985, 2735 мм и длиной 5040...5980 мм. Сборочный чертеж

Стадия	Масса	Масштаб
Р	см. табл.	—
Лист 1	Листов 4	

ХАРЬКОВСКИЙ ПРОМСТРОЙНИИПРОЕКТ

Формат	Зона	Поз.	Обозначение	Наименование	Кол. на исполнение 1.030.9-2.1-01.0-										Примечание
					50	51	52	53	54	55					
А4		3	1.030.9-2.7-1-00.2-05	Петля монтажная М6			2		2						
			-06	То же М7	2	2		2		2					
				Материалы											
				Легкий бетон марки М75	1,2	1,1	1,4	1,4	1,4	1,3					м3

Обозначение	Марка	Рис.	Размеры, мм						Масса, т
			H	L	a	в	c	d	
1.030.9-2.1-01.0-14	ПГ 60.30-2-л	1	2985	5980	1240	—	—	—	2,3
-15	ПГ 58.30-2-л			5760	1130	—	—	—	2,2
-16	ПГ 56.30-2-л			5640	1070	—	—	—	2,2
-17	ПГ 55.30-2-л			5540	1020	—	—	—	2,1
-18	ПГ 50.30-2-л			5040	770	—	—	—	1,9
-19	ПГ 60.27-2-л		2735	5980	1240	—	—	—	2,1
-20	ПГ 58.27-2-л			5760	1130	—	—	—	2,0
-21	ПГ 56.27-2-л			5640	1070	—	—	—	2,0
-22	ПГ 55.27-2-л			5540	1020	—	—	—	1,9
-23	ПГ 50.27-2-л			5040	770	—	—	—	1,8
-24	ПГ 60.30-2-л-В1	2	2985	5980	1240	300	300	300	2,3
-25	ПГ 60.30-2-л-В1т				1210	300	300	800	2,2
-26	ПГ 60.30-2-л-В2				1240	380	300	300	2,3
-27	ПГ 55.30-2-л-В8			5540	1020	150	170	170	2,1
-28	ПГ 60.30-1-т	1	2985	5980	1240	—	—	—	3,4
-29	ПГ 58.30-1-т			5760	1130	—	—	—	3,3
-30	ПГ 56.30-1-т			5640	1070	—	—	—	3,2
-31	ПГ 55.30-1-т			5540	1020	—	—	—	3,2
-32	ПГ 50.30-1-т			5040	770	—	—	—	2,9
-33	ПГ 60.27-1-т		2735	5980	1240	—	—	—	3,1
-34	ПГ 58.27-1-т			5760	1130	—	—	—	3,0
-35	ПГ 56.27-1-т			5640	1070	—	—	—	3,0
-36	ПГ 55.27-1-т			5540	1020	—	—	—	2,9
-37	ПГ 50.27-1-т			5040	770	—	—	—	2,6
-38	ПГ 60.30-1-т-В1	2	2985	5980	1240	300	300	300	3,4
-39	ПГ 60.30-1-т-В1т				1210	300	300	800	3,4
-40	ПГ 60.30-1-т-В2				1240	380	300	300	3,4
-41	ПГ 55.30-1-т-В8			5540	1020	150	170	170	3,2
-42	ПГ 60.30-1-л	1	2985	5980	1240	—	—	—	2,3

Рис 2

Остальное — см рис. 1

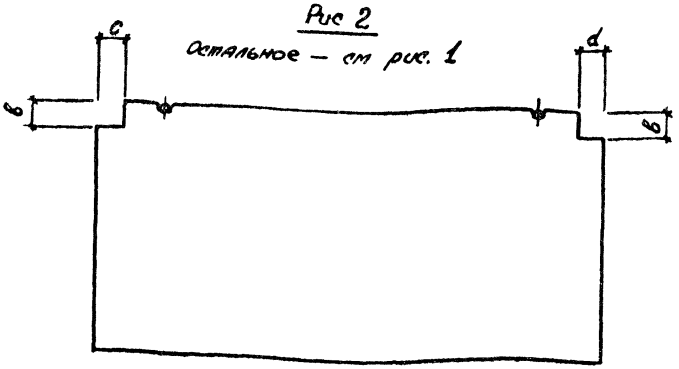

Обозначение	Марка	Рис.	Размеры мм H	L	a	в	c	d	Масса, т
1.030.9-2.1-01.0-03	ПГ 55.30-2-Т	1	2985	5540	1020	—	—	—	3,2
-04	ПГ 50.30-2-Т			5040	770	—	—	—	2.9
-05	ПГ 60.27-2-Т		2735	5980	1240	—	—	—	3,1
-06	ПГ 58.27-2-Т			5760	1130	—	—	—	3,0
-07	ПГ 56.27-2-Т			5640	1070	—	—	—	3.0
-08	ПГ 55.27-2-Т			5540	1020	—	—	—	2.9
-09	ПГ 50.27-2-Т			5040	770	—	—	—	2.6
-10	ПГ 60.30-2-Т-В1	2	2985	5980	1240	300	300	300	3,4
-11	ПГ 60.30-2-Т-В4				1210	300	300	800	3.4
-12	ПГ 60.30-2-Т-В2				1240	380	300	300	3,4
-13	ПГ 55.30-2-Т-ВВ			5540	1020	150	170	170	3.2

Инв. № подл. | Подпись и дата | Взам. инв. №

Обозначение	Марка	Рис.	Размеры, мм						Масса, т
			H	L	a	в	c	d	
1.030.9-2.1-01.0-43	ПГ 58.30-1-Л	1	2985	5760	1130	—	—	—	2,2
-44	ПГ56.30-1-Л			5640	1070	—	—	—	2,2
-45	ПГ55.30-1-Л			5540	1020	—	—	—	2,1
-46	ПГ50.30-1-Л			5040	770	—	—	—	1,9
-47	ПГ 60.27-1-Л		2735	5980	1240	—	—	—	2,1
-48	ПГ 58.27-1-Л			5760	1130	—	—	—	2,0
-49	ПГ56.27-1-Л			5640	1070	—	—	—	1,9
-50	ПГ 55.27-1-Л			5540	1020	—	—	—	1,9
-51	ПГ50,27-1-Л			5040	770	—	—	—	1,8
-52	ПГ60,30-1-Л-В1	2	2985	5980	1240	300	300	300	2,3
-53	ПГ60.30-1-Л-В1				1210	300	300	800	2,2
-54	ПГ60.30-1-Л-В2				1240	380	300	300	2,3
-55	ПГ55.30-1-Л-В6			5540	1020	150	170	170	2,1

Инв. № подл. | Подпись и дата | Взам. инв. №

Формат	Зона	Поз.	Обозначение	Наименование	Кол. на исполнение 1.030.9-2.1-02.0- —	01	02	03	04	05	06	07	08	09	Примечание
				Документация											
А4			1.030.9-2.1-00.0 ТО	Техническое описание											
А4			1.030.9-2.1-00.0 ВМС	Ведомость расхода стали											
А4			1.030.9-2.1-02.0 СБ	Сборочный чертеж											
				Сборочные единицы											
А4		1	1.030.9-2.Т-1-21.0	Сетка арматурная С151	1										
			-01	То же С152		1									
			-02	" С153			1								
			-03	" С154				1							
			-04	" С155					1						
			-05	" С175						1					
			-06	" С176							1				
					ПГ 60.30-2-Т-4	ПГ 58.30-2-Т-4	ПГ 56.30-2-Т-4	ПГ 55.30-2-Т-4	ПГ 50.30-2-Т-4	ПГ 60.27-2-Т-4	ПГ 58.27-2-Т-4	ПГ 56.27-2-Т-4	ПГ 55.27-2-Т-4	ПГ 50.27-2-Т-4	

Исполнения 10...19 см. листы 4...6; исполнения 20...29 – листы 7...9; исполнения 30...39 – листы 10...12; исполнения 40...49 – листы 13...15; исполнения 50...53 – листы 16, 17

Нач. отд.	Бродский	
Н. контр.	Чунакова	
Гл. спец.	Кротенкин	
Рук. гр.	Чунакова	
Исполн.	Проценко	
Провер.	Литвинова	

1.030.9-2.1-02.0

Панель перегородки с одним дверным проемом шириной 1520 мм

Стадия	Лист	Листов
Р	1	17

Харьковский Промстройниипроект

Формат	Зона	Поз.	Обозначение	Наименование	Кол. на исполнение 1.030.9-2.1-02.0-										Примечание
					—	01	02	03	04	05	06	07	08	09	
А4		5	1.030.9-2.7-1-00.1-003	Стержень арматурный Ст.4	1	1	1	1	1	1	1	1	1	1	
		6	-004	То же Ст.5	2	2	2	2	2						
			-007	" Ст. 8						2	2	2	2	2	
А4		7	1.030.9-2.7-1-00.2-01	Петля монтажная М2	2	2	2	2		2	2	2			
			-02	То же М3					2				2	2	
Б4		8		Пробка деревянная сечением 40х40х80 мм	6	6	6	6	6	6	6	6	6	6	
				Материалы											
				Бетон марки М150	1,1	1,1	1,1	1,0	0,91	1,0	0,97	0,94	0,92	0,81	$м^3$

Формат	Зона	Поз.	Обозначение	Наименование	Кол. на исполнение 1.030.9-2.1-02.0-										Примечание
					–	01	02	03	04	05	06	07	08	09	
А4		1	1.030.9-2.7-1-21.0-07	Сетка арматурная С177								1			
			-08	То же С178									1		
			-09	" С179										1	
А4		2	1.030.9-2.7-1-13.0	" С106	1	1	1	1	1						
			-05	" С137						1	1	1	1	1	
А4		3	1.030.9-2.7-1-13.0	" С106	1										
			-01	" С114		1									
			-02	" С115			1								
			-03	" С116				1							
			-04	" С117					1						
			-05	" С137						1					
			-06	" С138							1				
			-07	" С139								1			
			-08	" С140									1		
			-09	" С141										1	
				Детали											
А4		4	1.030.9-2.7-1-00.1-004	Стержень арматурный Ст5	4	4	4	4	4						
			-007	То же Ст 8						4	4	4	4	4	

Инв. № подл.	Подпись и дата	Взам. инв. №

Формат	Зона	Поз.	Обозначение	Наименование	Кол. на исполнение 1.030.9-2.1-02.0- 10	11	12	13	14	15	16	17	18	19	Примечание
А4		2	1.030.9-2.7-1-14.0	Сетка арматурная С 107	1	1									
			-01	То же С 108			1								
			-02	" С 109				1							
А4			1.030.9-2.7-1-13.0	" С 106					1	1	1	1	1		
			-05	" С 137										1	
А4		3	1.030.9-2.7-1-14.0	" С 107	1										
			-03	" С 118		1									
			-01	" С 108			1								
			-04	" С 120				1							
А4			1.030.9-2.7-1-13.0	" С 106					1						
			-01	" С 114						1					
			-02	" С 115							1				
			-03	" С 116								1			
			-04	" С 117									1		
			-05	" С 137										1	
				Детали											
А4		4	1.030.9-2.7-1-00.1-004	Стержень арматурный Ст.5	4	4	4	4	4	4	4	4	4		
			-007	То же Ст.8										4	

Инв. № подл.	Подпись и дата	Взам. инв. №

Формат	Зона	Поз.	Обозначение	Наименование	Кол. на исполнение 1.030.9-2.1-02.0- 10	11	12	13	14	15	16	17	18	19	Примечание
				Документация											
А4			1.030.9-2.1-00.0 ТО	Техническое описание											
А4			1.030.9-2.1-00.0 ВМС	Ведомость расхода стали											
А4			1.030.9-2.1-02.0 СБ	Сборочный чертеж											
				Сборочные единицы											
А4		1	1.030.9-2.7-1-22.0	Сетка арматурная С156	1										
			-01	То же С157		1									
			-02	" С158			1								
			-03	" С159				1							
А4			1.030.9-2.7-1-21.0	" С151					1						
			-01	" С152						1					
			-02	" С153							1				
			-03	" С154								1			
			-04	" С155									1		
			-05	" С175										1	
					ПГ60.30-2Т-В1-Д	ПГ60.30-2Т-В11-Д	ПГ60.30-2Т-В2-Д	ПГ55.30-2Т-В8-Д	ПГ60.30-2-Г-Д	ПГ58.30-2-Г-Д	ПГ56.30-2-Г-Д	ПГ55.30-2-Г-Д	ПГ50.30-2-Г-Д	ПГ60.27-2-Г-Д	

Инв. № подл.	Подпись и дата	Взам. инв. №

Формат	Зона	Поз.	Обозначение	Наименование	Кол. на исполнение 1.030.9-2.1-02.0- 20	21	22	23	24	25	26	27	28	29	Примечание
				Документация											
А4			1.030.9-2.1-00.0 ТО	Техническое описание											
А4			1.030.9-2.1-00.0 ВМС	Ведомость расхода стали											
А4			1.030.9-2.1-02.0 СБ	Сборочный чертеж											
				Сборочные единицы											
А4		1	1.030.9-2.7-1-21.0-06	Сетка арматурная С176	1										
			-07	То же С177		1									
			-08	" С178			1								
			-09	" С179				1							
А4			1.030.9-2.7-1-22.0	" С156					1						
			-01	" С157						1					
			-02	" С158							1				
			-03	" С159								1			
А4			1.030.9-2.7-1-21.0-10	" С210									1		
			-11	" С211										1	
					ПГ-58.27-2-Л-А	ПГ-56.27-2-Л-А	ПГ-55.27-2-Л-А	ПГ-50.27-2-Л-А	ПГ-60.30-2-Л-В1-А	ПГ-60.30-2-Л-В1-А	ПГ-60.30-2-Л-В2-А	ПГ-55.30-2-Л-В2-А	ПГ-64.30-1-Т-А	ПГ-58.30-1-Т-А	

Формат	Зона	Поз	Обозначение	Наименование	Кол. на исполнение 1.030.9-2.1-02.0- 10	11	12	13	14	15	16	17	18	19	Примечание
А4		5	1.030.9-2.7-1-00.1-003	Стержень арматурный Ст.4	1	1	1	1	1	1	1	1	1	1	
А4		6	-004	То же Ст5	2	2	2	2	2	2	2	2	2		
			-007	" Ст.8										2	
А4		7	1.030.9-2.7-1-00.2-01	Петля монтажная М2	2	2	2	2							
			-06	То же М7					2	2	2	2	2	2	
Б4		8		Пробка деревянная сечением 40×40×80 мм	6	6	6	6	6	6	6	6	6	6	
				Материалы											
				Бетон марки М 150	1.1	1.1	1.1	1.0							м³
				Легкий бетон марки М100					1.1	1.1	1.1	1.0	0.91	1.0	м³

Форм	Зона	Поз	Обозначение	Наименование	Кол. на исполнение 1.030.9-2.1-02.0- 20	21	22	23	24	25	26	27	28	29	Примечание
А4		2	1.030.9-2.7-1-13.0-05	Сетка арматурная С137	1	1	1	1							
			1030.9-2.7-1-14.0	То же С107					1	1					
			-01	" С108							1				
			-02	" С109								1			
			1.030.9-2.7-1-13.0	" С106									1	1	
А4		3	1.030.9-2.7-1-13.0-06	" С138	1										
			-07	" С139		1									
			-08	" С140			1								
			-09	" С141				1							
			1.030.9-2.7-1-14.0	" С107					1						
			-03	" С118						1					
			-01	" С108							1				
			-04	" С120								1			
			1.030.9-2.7-1-13.0	" С106									1		
			-01	" С114										1	
				Детали											
А4		4	1.030.9-2.7-1-00.1-00Н	Стержень арматурный Ст5					4	4	4	4	4	4	
			-007	То же Ст8	4	4	4	4							

Инв. № подл.	Подпись и дата	Взам. инв. №

Формат	Зона	Поз.	Обозначение	Наименование	Кол. на исполнение 1.030.9-2.1-02.0- 20	21	22	23	24	25	26	27	28	29	Примечание
А4		5	1.030.9-2.7-1-00,1-003	Стержень арматурный Ст.1	1	1	1	1	1	1	1	1	1	1	
		6	-004	То же Ст.5					2	2	2	2			
			-007	" Ст.8	2	2	2	2							
А4		7	1.030.9-2.7-1-00.2-01	Петля монтажная М2									2	2	
			-06	То же М7	2	2	2		2	2	2	2			
			-07	" М8				2							
Б4		8		Пробка деревянная сечением 40х40х80 мм	6	6	6	6	6	6	6	6	6	6	
				Материалы											
				Бетон марки М150									1,1	1,1	$м^3$
				Легкий бетон марки М100	0,97	0,94	0,92	0,81	1,1	1,1	1,1	1,0			$м^3$

Инв. № подл.	Подпись и дата	Взам. инв. №

Формат	Зона	Поз.	Обозначение	Наименование	Кол. на исполнение 1.030.9-2.1-02.0- 30	31	32	33	34	35	36	37	38	39	Примечание
А4		2	1.030.9-2.7-1-13.0	Сетка арматурная С106	1	1									
			-05	То же С137			1	1	1	1					
А4			1.030.9-2.7-1-14.0	" С107							1	1			
			-01	" С108									1		
			-02	" С109										1	
А4		3	1.030.9-2.7-1-13.0-02	" С115	1										
			-03	" С116		1									
			-05	" С137			1								
			-06	" С138				1							
			-07	" С139					1						
			-08	" С140						1					
А4			1.030.9-2.7-1-14.0	" С107							1				
			-03	" С118								1			
			-01	" С108									1		
			-04	" С120										1	
				Детали											
А4		4	1.030.9-2.7-1-00.1-004	Стержень арматурный Ст5	4	4					4	4	4	4	

Формат	Зона	Поз.	Обозначение	Наименование	30	31	32	33	34	35	36	37	38	39	Примечание
				Документация											
А4			1.030.9-2.1-00.0 ТО	Техническое описание											
А4			1.030.9-2.1-00.0 ВМС	Ведомость расхода стали											
А4			1.030.9-2.1-02.0 СБ	Сборочный чертеж											
				Сборочные единицы											
А4		1	1.030.9-2.7-1-21.0-12	Сетка арматурная С212	1										
			-13	То же С213		1									
			-14	" С214			1								
			-15	" С215				1							
			-16	" С216					1						
			-17	" С217						1					
			1.030.9-2.7-1-22.0-04	" С220							1				
			-05	" С221								1			
			-06	" С222									1		
			-07	" С223										1	
					ПГ-56.30-1-Т-Д	ПГ-53.30-1-Т-Д	ПГ-60.27-1-Т-Д	ПГ-53.27-1-Т-Д	ПГ-56.27-1-Т-Д	ПГ-55.27-1-Т-Д	ПГ-60.30-1-Т-Д	ПГ-60.30-1-Т-Д	ПГ-60.30-1-Т-Д	ПГ-53.30-1-Т-Д		

Формат	Зона	Поз.	Обозначение	Наименование	Кол. на исполнение 1.030.9-2.1-02.0 40	41	42	43	44	45	46	47	48	49	Примечание
				Документация											
А4			1.030.9-2.1-00.0 ТО	Техническое описание											
А4			1.030.9-2.1-00.0 ВМС	Ведомость расхода стали											
А4			1.030.9-2.1-02.0 СБ	Сборочный чертеж											
				Сборочные единицы											
А4		1	1.030.9-2.7-1-21.0-10	Сетка арматурная С 210	1										
			-11	То же С 211		1									
			-12	" С 212			1								
			-13	" С 213				1							
			-04	" С 155					1						
			-14	" С 214						1					
			-15	" С 215							1				
			-16	" С 216								1			
			-17	" С 217									1		
			-09	" С179										1	
					ПГ60.30-1-Л.Д.	ПГ58.30-1-Л.Д.	ПГ56.30-1-Л.Д.	ПГ55.30-1-Л.Д.	ПГ50.30-1-Л.Д.	ПГ60.27-1-Л.Д.	ПГ58.27-1-Л.Д.	ПГ56.27-1-Л.Д.	ПГ55.27-1-Л.Д.	ПГ50.27-1-Л.Д.	

Формат	Зона	Поз.	Обозначение	Наименование	Кол. на исполнение 1.030.9-2.1-02.0 30	31	32	33	34	35	36	37	38	39	Примечание
			-007	То же Ст.В			4	4	4	4					
А4		5	-003	" Ст.Н	1	1	1	1	1	1	1	1	1	1	
А4		6		Отсутствует											
А4		7	1.030.9-2.7-1-00.2-01	Петля монтажная М2	2	2	2	2	2		2	2	2	2	
			-02	То же М3						2					
Б4		8		Пробка деревянная сечением 40х40х60мм	6	6	6	6	6	6	6	6	6	6	
				Материалы											
				Бетон марки М 150	1,1	1,0	1,0	0,97	0,94	0,92	1,1	1,1	1,1	1,0	м³

34

Формат	Зона	Поз.	Обозначение	Наименование	Кол. на исполнение 1.030.9-2.1-02.0- 40	41	42	43	44	45	46	47	48	49	Примечание
А4		7	1.030.9-2.7-1-00.2-06	Петля монтажная М7	2	2	2	2	2	2	2	2	2		
			-07	То же М8										2	
Б4		8		Пробка деревянная сечением 40х40х80 мм	6	6	6	6	6	6	6	6	6	6	
				Материалы											
				Легкий бетон марки М75	1,1	1,1	1,1	1,0	0,91	1,0	0,97	0,94	0,92	0,81	м³

Инв. № подл.	Подпись и дата	Взам. инв. №

Формат	Зона	Поз.	Обозначение	Наименование	Кол. на исполнение 1.030.9-2.1-02.0										Примечание
					40	41	42	43	44	45	46	47	48	49	
А4		2	1.030.9-2.7-1-13.0	Сетка арматурная С106	1	1	1	1	1						
			-05	То же С137						1	1	1	1	1	
А4		3	1.030.9-2.7-1-13.0	" С106	1										
			-01	" С114		1									
			-02	" С115			1								
			-03	" С116				1							
			-04	" С117					1						
			-05	" С137						1					
			-06	" С138							1				
			-07	" С139								1			
			-08	" С140									1		
			-09	" С141										1	
				Детали											
А4		4	1.030.9-2.7-1-00.1-004	Стержень арматурный Ст.5	4	4	4	4	4						
			-007	То же Ст8						4	4	4	4	4	
		5	-003	" Ст.4	1	1	1	1	1	1	1	1	1	1	
		6		Отсутствует											

Инв. № подл.	Подпись и дата	Взам. инв. №

Формат	Зона	Поз.	Обозначение	Наименование	Кол. на исполнение 1.030.9-2.1-02.0- 50	51	52	53							Примечание
				Документация											
А4			1.030.9-2.1-00.0 ТО	Техническое описание											
А4			1.030.9-2.1-00.0 ВМС	Ведомость расхода стали											
А4			1.030.9-2.1-02.0 СБ	Сборочный чертеж											
				Сборочные единицы											
А4		1	1.030.9-2.7-1-22.0-04	Сетка арматурная С220	1										
			-05	То же С221		1									
			-06	" С222			1								
			-07	" С223				1							
А4		2	1.030.9-2.7-1-14.0	" С107	1	1									
			-01	" С108			1								
			-02	" С109				1							
А4		3	1.030.9-2.7-1-14.0	" С107	1										
			-03	" С118		1									
			-01	" С108			1								
					ПГ60.30-1-Л-81-Д	ПГ60.30-1-Л-87-Д	ПГ60.30-1-Л-82-Д	ПГ55.30-1-Л-88-Д							

Формат	Зона	Поз.	Обозначение	Наименование	Кол. на исполнение 1.030.9-2.1-02.0										Примечание
					50	51	52	53							
А4		3	1.030.9-2.7-1-14.0-04	Сетка арматурная С120				1							
				Детали											
А4		4	1.030.9-2.7-1-00.1-004	Стержень арматурный Ст.5	4	4	4	4							
		5	-003	То же Ст.4	1	1	1	1							
		6		Отсутствует											
А4		7	1.030.9-2.7-1-00.2-06	Петля монтажная М7	2	2	2	2							
Б4		8		Пробка деревянная сечением 40х40х60 мм	6	6	6	6							
				Материалы											
				Легкий бетон марки М75	1,1	1,1	1,1	1,0							

Рис. 1

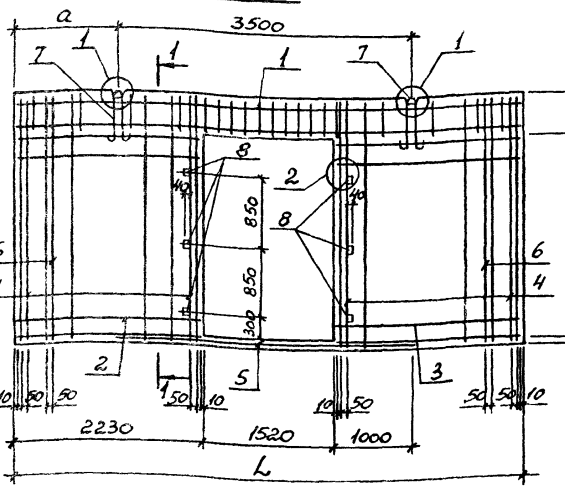

1-1

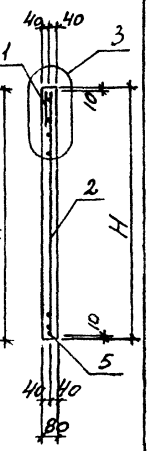

Обозначение	Марка	Рис.	Размеры, мм				Масса, т
			H	L	a	e	
1.030.9-2.1-02.0	ПГ 60.30-2-Т-Д	1	2985	5980	1240	2415	2,7
-01	ПГ 58.30-2-Т-Д			5760	1100	2415	2,6
-02	ПГ 56.30-2-Т-Д			5640	1020	2415	2,5

1. Для панелей с вырезами стержни позиции 4 вырезать по месту.
2. Продолжение таблицы исполнений см. листы 2...4.
3. Узлы см. док. 1.030.9-2.1-00.1...1.030.9-2.1-00.3.

Инж. отд.	Бродский		
Н. контр.	Чумакова		
Гл. спец.	Коротецкий		
Рук. гр.	Чумакова		
Рассчит.	Чумакова		
Исполн.	Проценко		
Провер.	Л. Ивницкая		

1.030.9-2.1-02.0СБ

Панель перегородки с одним дверным проемом шириной 1520 мм. Сборочный чертеж

Стадия	Масса	Масштаб
Р	см. табл.	—
Лист 1	Листов 4	

Харьковский Промстройниипроект

Инв. № подл. | Подпись и дата | Взам. инв. №

Рис. 2.

Остальное – см. рис. 1

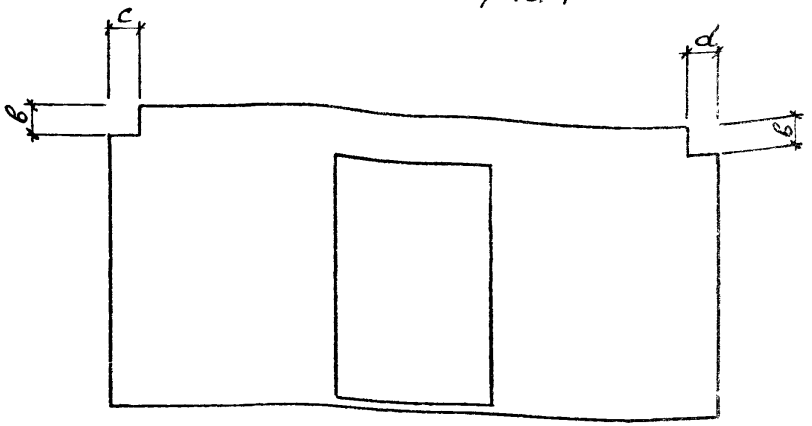

Обозначение	Марка	Рис.	Размеры, мм							Масса, т
			H	L	a	в	c	d	e	
1.030.9-2.1-02.0-03	ПГ 55.30-2-Т-Д	1	2985	5540	960	–	–	–	2415	2,5
-04	ПГ 50.30-2-Т-Д			5040	620	–	–	–	2415	2,2
-05	ПГ 60.27-2-Т-Д		2735	5980	1240	–	–	–	2415	2,5
-06	ПГ 58.27-2-Т-Д			5760	1100	–	–	–	2415	2,4
-07	ПГ 56.27-2-Т-Д			5640	1020	–	–	–	2415	2,4
-08	ПГ 55.27-2-Т-Д			5540	960	–	–	–	2415	2,3
-09	ПГ 50.27-2-Т-Д			5040	620	–	–	–	2415	2,0
-10	ПГ 60.30-2-Т-В1-Д	2	2985		1240	300	300	300	2415	2,7
-11	ПГ 60.30-2-Т-В1т-Д			5980	1210	300	300	800	2415	2,7
-12	ПГ 60.30-2-Т-В2-Д				1240	380	300	300	2415	2,7
-13	ПГ 55.30-2-Т-В8-Д			5540	960	150	170	170	2415	2,5

Обозначение	Марка	Рис	Размеры, мм H	L	a	в	c	d	e	Масса, т
1.030.9-2.1-02.93	ПГ 55.30-1-Л-А	1	2985	5540	960	—	—	—	2415	1,7
-44	ПГ 50.30-1-Л-А			5040	620	—	—	—	2415	1,5
-45	ПГ 60.27-1-Л-А		2935	5980	1240	—	—	—	2115	1,7
-46	ПГ 58.27-1-Л-А			5760	1100	—	—	—	2115	1,6
-47	ПГ 56.27-1-Л-А			5640	1020	—	—	—	2115	1,5
-48	ПГ 55.27-1-Л-А			5540	960	—	—	—	2115	1,5
-49	ПГ 50.27-1-Л-А			5040	620	—	—	—	2115	1,4
-50	ПГ 60.30-1-Л-ВГ-А	2	2985	5980	1240	300	300	300	2415	1,8
-51	ПГ 60.30-1-Л-ВГ-А				1210	300	300	800	2415	1,8
-52	ПГ 60.30-1-Л-АГ-А				1240	380	300	300	2415	1,8
-53	ПГ 55.30-1-Л-ВВ-А			5540	960	150	190	170	2415	1,6

Инв. № подл. | Подпись и дата | Взам. инв. №

Обозначение	Марка	Рис.	Размеры, мм							Масса, т
			H	L	a	б	c	d	e	
1.030.9-2.1-02.0-14	ПГ60.30-2-Л-Д	1	2985	5980	1240	—	—	—	2415	1,8
-15	ПГ58.30-2-Л-Д			5760	1100	—	—	—	2415	1,7
-16	ПГ56.30-2-Л-Д			5640	1020	—	—	—	2415	1,7
-17	ПГ55.30-2-Л-Д			5540	960	—	—	—	2415	1,7
-18	ПГ50.30-2-Л-Д			5040	620	—	—	—	2415	1,5
-19	ПГ60.27-2-Л-Д		2735	5980	1240	—	—	—	2115	1,7
-20	ПГ58.27-2-Л-Д			5760	1100	—	—	—	2115	1,6
-21	ПГ56.27-2-Л-Д			5640	1020	—	—	—	2115	1,6
-22	ПГ55.27-2-Л-Д			5540	960	—	—	—	2115	1,5
-23	ПГ50.27-2-Л-Д			5040	620	—	—	—	2115	1,4
-24	ПГ60.30-2-Л-В1-Д	2	2985	5980	1240	300	300	300	2415	1,8
-25	ПГ60.30-2-Л-В1-Д				1210	300	300	800	2415	1,8
-26	ПГ60.30-2-Л-В2-Д				1240	380	300	300	2415	1,8
-27	ПГ55.30-2-Л-В3-Д			5540	960	150	170	170	2415	1,7
-28	ПГ60.30-1-Т-Д	1	2985	5980	1240	—	—	—	2415	2,7
-29	ПГ58.30-1-Т-Д			5760	1100	—	—	—	2415	2,6
-30	ПГ56.30-1-Т-Д			5640	1020	—	—	—	2415	2,5
-31	ПГ55.30-1-Т-Д			5540	960	—	—	—	2415	2,5
-32	ПГ60.27-1-Т-Д		2735	5980	1240	—	—	—	2115	2,5
-33	ПГ58.27-1-Т-Д			5760	1100	—	—	—	2115	2,4
-34	ПГ56.27-1-Т-Д			5640	1020	—	—	—	2115	2,4
-35	ПГ55.27-1-Т-Д			5540	960	—	—	—	2115	2.3
-36	ПГ60.30-1-Т-В1-Д	2	2985	5980	1240	300	300	300	2415	2,7
-37	ПГ60.30-1-Т-В1-Д				1210	300	300	800	2415	2,7
-38	ПГ60.30-1-Т-В2-Д				1240	380	300	300	2415	2,7
-39	ПГ55.30-1-Т-В3-Д			5540	960	150	170	170	2415	2,5
-40	ПГ60.30-1-Л-Д	1		5980	1240	—	—	—	2415	1,8
-41	ПГ58.30-1-Л-Д			5760	1110	—	—	—	2415	1,7
-42	ПГ56.30-1-Л-Д			5640	1020	—	—	—	2415	1,7

Взам. инв. №

Подпись и дата

Инв. № подл.

Формат	Зона	Поз.	Обозначение	Наименование	Кол. на исполнение 1.030.9-2.1-03.0- —	01	02	03	04	05	06	07	08	09	Примечание
				Документация											
А4			1.030.9-2.1-00.0 ТО	Техническое описание											
А4			1.030.9-2.1-00.0 ВМС	Ведомость расхода стали											
А4			1.030.9-2.1-03.0 СБ	Сборочный чертеж											
				Сборочные единицы											
А4		1	1.030.9-2.7-1-23.0	Сетка арматурная С160	1										
			-01	То же С161		1									
			-02	" С162			1								
			-03	" С163				1							
			-04	" С164					1						
			-05	" С180						1					
			-06	" С181							1				
					ПГ60.30-2.7-АУ	ПГ58.30-2.7-АУ	ПГ56.30-2.7-АУ	ПГ55.30-2.7-АУ	ПГ50.30-2.7-АУ	ПГ60.27-2.7-АУ	ПГ58.27-2.7-АУ	ПГ56.27-2.7-АУ	ПГ55.27-2.7-АУ	ПГ50.27-2.7-АУ	

Исполнения 10...19 см. листы 4...6; исполнения 20...29 – листы 7...9; исполнения 30...39 – листы 10...12; исполнения 40...49 – листы 13...15; исполнения 50...53 – листы 16, 17

Нач. отд.	Бродский		
Н. контр.	Чумакова		
Гл. спец.	Коротецкий		
Рук. гр.	Чумакова		
Исполн.	Проценко		
Провер.	Чумакова		

1.030.9-2.1-03.0

Панель перегородки с одним дверным проемом шириной 1020мм

Стадия	Лист	Листов
Р	1	17

ХАРЬКОВСКИЙ ПРОМСТРОЙНИИПРОЕКТ

44

Инв. № подл.	Подпись и дата	Взам. инв. №

Формат	Зона	Поз	Обозначение	Наименование	Кол. на исполнение 1.030.9-2.1-03.0- —	01	02	03	04	05	06	07	08	09	Примечание
А4		1	1.030.9-2.7-1-23.0-07	Сетка арматурная С 182								1			
			-08	То же С 183									1		
			-09	" С 184										1	
А4		2	1.030.9-2.7-1-17.0	" С 121	1										
			-01	" С 122		1									
			-02	" С 123			1								
			-03	" С 124				1							
			-04	" С 125					1						
			-05	" С 142						1					
			-06	" С 143							1				
			-07	" С 144								1			
			-08	" С 145									1		
			-09	" С 146										1	
А4		3	1.030.9-2.7-1-15.0	" С 110	1	1	1	1	1						
			-03	" С 148						1	1	1	1	1	
А4		4	1.030.9-2.7-1-00.1-004	Стержень арматурный Ст. 5	2	2	2	2	2						
			-009	То же Ст. 8						2	2	2	2	2	
А4		5	-006	" Ст. 7	1	1	1	1	1	1	1	1	1	1	
А4		6	-004	" Ст. 5	1	1	1	1							

Формат	Зона	Поз.	Обозначение	Наименование	Кол. на исполнение 1.030.9-2.1-03.0-										Примечание
					—	01	02	03	04	05	06	07	08	09	
А4		6	1.030.9-2.7-1-00.1-007	Стержень арматурный Ст8						1	1	1	1	1	
А4		7	7-1-00.2-01	Петля монтажная М2	1	1	1	1	1	1	1	1	1		
			-02	То же М3										1	
А4		8	1.030.9-2.7-1-00.3	—"— М11	1	1	1	1	1						
			-01	—"— М12						1	1	1	1		
Б4		9	-03	—"— М14										1	
				Пробка деревянная сечением 40х40х80мм	6	6	6	6	6	6	6	6	6	6	
				Материалы											
				Бетон марки М150	1,2	1,2	1,2	1,1	1,0	1,1	1,1	1,1	1,0	0,93	м3

Формат	Зона	Поз.	Обозначение	Наименование	Кол. на исполнение 1.030.9-2.1-03.0- 10	11	12	13	14	15	16	17	18	19	Примечание
				Документация											
А4			1.030.9-2.1-00.0 ТО	Техническое описание											
А4			1.030.9-2.1-00.0 ВМС	Ведомость расхода стали											
А4			1.030.9-2.1-03.0 СБ	Сборочный чертеж											
				Сборочные единицы											
А4		1	1.030.9-2.7-1-24.0	Сетка арматурная С165	1										
			-01	То же С166		1									
			-02	" С167			1								
			-03	" С168				1							
А4			1.030.9-2.7-1-23.0	" С160					1						
			-01	" С161						1					
			-02	" С162							1				
			-03	" С163								1			
			-04	" С164									1		
			-05	" С180										1	
					ПГ62.30-2.7-84-А1	ПГ61.30-2.7-87-А1	ПГ63.30-2.7-82-А1	ПГ55.30-2.7-88-А1	ПГ60.30-2.Л-А1	ПГ58.30-2.Л-А1	ПГ56.30-2.Л-А1	ПГ55.30-2.Л-А1	ПГ50.30-2.Л-А1	ПГ60.27-2.Л-А1	

47

Инв. № подл.	Подпись и дата	Взам. инв. №

Формат	Зона	Поз	Обозначение	Наименование	Кол. на исполнение 1.030.9-2.1-03.0- 10	11	12	13	14	15	16	17	18	19	Примечание
А4		6	1.030.9-2.7-1-00.1-004	Стержень арматурный Ст.5	1	1	1	1	1	1	1	1	1		
			-007	То же Ст.8										1	
А4		7	1.030.9-2.7-1-00.2-01	Петля монтажная М2	1	1	1	1							
			-06	То же М7					1	1	1	1	1	1	
А4		8	1.030.9-2.7-1-00.3	" М11	1	1	1	1							
			-02	" М13					1	1	1	1	1		
			-04	М15										1	
Бч		9		Пробка деревянная сечением 40×40×80 мм	6	6	6	6	6	6	6	6	6	6	
				Материалы											
				Бетон марки М 150	1,2	1,2	1,2	1,1							м³
				Легкий бетон марки М100					1,2	1,2	1,2	1,1	1,0	1,1	м³

Формат	Зона	Поз.	Обозначение	Наименование	Кол. на исполнение 1.030.9-2.1-03.0 - 10	11	12	13	14	15	16	17	18	19	Примечание
А4		2	1.030.9-2.7-1-18.0	Сетка арматурная С 126	1										
			-01	То же С 127		1									
			-02	" С 128			1								
			-03	" С 129				1							
А4			1.030.9-2.7-1-17.0	" С 121					1						
			-01	" С 122						1					
			-02	" С 123							1				
			-03	" С 124								1			
			-04	" С 125									1		
			-05	" С 142										1	
А4		3	1.030.9-2.7-1-16.0	" С 111	1	1									
			-01	" С 112			1								
			-02	" С 113				1							
А4			1.030.9-2.7-1-15.0	" С 110					1	1	1	1	1		
			-03	" С 148										1	
				Детали											
А4		4	1.030.9-2.7-1-00.1-004	Стержень арматурный Ст.5	2	2	2	2	2	2	2	2	2		
			-007	То же Ст.8										2	
		5	-006	" Ст.7	1	1	1	1	1	1	1	1	1	1	

48

Формат	Зона	Поз.	Обозначение	Наименование	Кол. на исполнение 1.030.9-2.1-03.0- 20	21	22	23	24	25	26	27	28	29	Примечание
А4		2	1.030.9-2.7-1-17.0-06	Сетка арматурная С 143	1										
			-07	То же С 144		1									
			-08	" С 145			1								
			-09	" С 146				1							
А4			1.030.9-2.7-1-18.0	" С 126					1						
			-01	" С 127						1					
			-02	" С 128							1				
			-03	" С 129								1			
А4			1030.9-2.7-1-17.0	" С 121									1		
			-01	" С 122										1	
А4		3	1.030.9-2.7-1-15.0-03	" С 148	1	1	1	1							
А4			1.030.9-2.7-1-16.0	" С 111					1	1					
			-01	" С 112							1				
			-02	" С 113								1			
А4			1.030.9-2.7-1-15.0	" С 110									1	1	
				Детали											
А4		4	1.030.9-2.7-1-00.1-007	Стержень арматурный Ст.8	2	2	2	2							
			-004	То же Ст.5					2	2	2	2	2	2	

Формат	Зона	Поз.	Обозначение	Наименование	Кол. на исполнение 1.030.9-2.1-03.0- 20	21	22	23	24	25	26	27	28	29	Примечание
				Документация											
А4			1.030.9-2.1-00.0 ТО	Техническое описание											
А4			1.030.9-2.1-00.0 ВС	Ведомость расхода стали											
А4			1.030.9-2.1-03.0 СБ	Сборочный чертеж											
				Сборочные единицы											
А4		1	1.030.9-2,7-1-23.0-06	Сетка арматурная С 181	1										
			-07	То же С 182		1									
			-08	" С 183			1								
			-09	" С 184				1							
			1.030.9-2,7-1-24.0	" С 165					1						
			-01	" С 166						1					
			-02	" С 167							1				
			-03	" С 168								1			
			1.030.9-2.7-1-23.0-10	" С 224									1		
			-11	" С 225										1	
					ПГ-58.27-2-Л-А1	ПГ-56.27-2-Л-А1	ПГ-55.27-2-Л-А1	ПГ-50.27-2-Л-А1	ПГ-60.30-2-Л-В1-А1	ПГ-60.30-2-Л-В1-А1	ПГ-60.30-2-Л-В2-А1	ПГ-55.30-2-Л-В2-А1	ПГ-60.30-2-Т-А1	ПГ-58.30-2-Т-А1	

Формат	Зона	Поз.	Обозначение	Наименование	Кол. на исполнение 1.030.9-2.1-03.0- 30	31	32	33	34	35	36	37	38	39	Примечание
				Документация											
А4			1.030.9-2.1-00.0 ТО	Техническое описание											
А4			1-00 0 ВМС	Выборка стали											
А4			1-00 0 СБ	Сборочный чертеж											
				Сборочные единицы											
А4		1	1.030.9-2.7-1-23.0-12	Сетка арматурная С226	1										
			-13	То же С227		1									
			-14	" С228			1								
			-15	" С229				1							
			-16	" С230					1						
			-17	" С231						1					
			1.030.9-2.7-1-24.0-04	" С234							1				
			-05	" С235								1			
			-06	" С236									1		
			-07	" С237										1	
					ПГ-56.30-1-Т-А1	ПГ-55.30-1-Т-А1	ПГ-60.27-1-Т-А1	ПГ-58.27-1-Т-А1	ПГ-56.27-1-Т-А1	ПГ-55.27-1-Т-А1	ПГ-80.30-1-Т-В1-А1	ПГ-60.30-1-Т-В1-А1	ПГ-60.30-1-Т-В2-А1	ПГ-55.30-1-Т-В8-А1	

Формат	Зона	Поз.	Обозначение	Наименование	Кол. на исполнение 1.030.9-2.1-03.0- 20	21	22	23	24	25	26	27	28	29	Примечание
А4		5	1.030.9-2.7-1-00.1-006	Стержень арматурный Ст.7	1	1	1	1	1	1	1	1	1	1	
А4		6	-007	То же Ст.8	1	1	1	1							
			-004	" Ст.5					1	1	1	1			
А4		7	1.030.9-2.7-1-00.2-01	Петля монтажная М2									1	1	
			-06	То же М7	1	1	1	1	1	1	1	1			
А4		8	1.030.9-2.7-1-00.3	" М11									1	1	
			-02	" М13					1	1	1	1			
Б4		9	-04	" М15	1	1	1	1							
				Пробка деревянная сечением 40×40×80 мм	6	6	6	6	6	6	6	6	6	6	
				Материалы											
				Бетон марки М 150									1,2	1,2	м³
				Легкий бетон марки М100	1,1	1,1	1,0	0,93	1,2	1,2	1,2	1,1			м³

Формат	Зона	Поз.	Обозначение	Наименование	Кол. на исполнение 1.030.9-2.1-03.0 30	31	32	33	34	35	36	37	38	39	Примечание
А4		2	1.030.9-2.7-1-17.0-02	Сетка арматурная С123	1										
			-03	То же С124		1									
			-05	" С142			1								
			-06	" С143				1							
			-07	" С144					1						
			-08	" С145						1					
А4			1.030.9-2.7-1-18.0	" С126							1				
			-01	" С127								1			
			-02	" С128									1		
			-03	" С129										1	
А4		3	1.030.9-2.7-1-15.0	" С110	1	1									
			-03	" С148			1	1	1	1					
А4			1.030.9-2.7-1-16.0	" С111							1	1			
			-01	" С112									1		
			-02	" С113										1	
				Детали											
А4		4	1.030.9-2.7-1-00.1-004	Стержень арматурный Ст.5	2	2					2	2	2	2	
			-007	То же Ст.8			2	2	2	2					

Формат	Зона	Поз.	Обозначение	Наименование	Кол. на исполнение 1.030.9-2.1-03.0- 30	31	32	33	34	35	36	37	38	39	Примечание
А4		5	1.030.9-2.7-1-00.1-006	Стержень арматурный Ст.7	1	1	1	1	1	1	1	1	1	1	
А4		6		Отсутствует											
А4		7	1.030.9-2.7-1-00.2-01	Петля монтажная М2	1	1	1	1	1	1	1	1	1	1	
А4		8	1.030.9-2.7-1-00.3	То же М11	1	1					1	1	1	1	
			-01	" М12			1	1	1	1					
Б4		9		Пробка деревянная сечением 40×40×80 мм	6	6	6	6	6	6	6	6	6	6	
				Материалы											
				Бетон марки М150	1,2	1,1	1,1	1,1	1,1	1,0	1,2	1,2	1,2	1,1	м3

Формат	Зона	Поз	Обозначение	Наименование	Кол. на исполнение 1.030.9-2.1-03.0- 40	41	42	43	44	45	46	47	48	49	Примечание
А4		2	1.030.9-2.7-1-17.0	Сетка арматурная С121	1										
			-01	То же С122		1									
			-02	" С123			1								
			-03	" С124				1							
			-04	" С125					1						
			-05	" С142						1					
			-06	" С143							1				
			-07	" С144								1			
			-08	" С145									1		
			-09	" С146										1	
А4		3	1.030.9-2.7-1-15.0	" С110	1	1	1	1	1						
			-03	" С148						1	1	1	1	1	
				Детали											
А4		4	1.030.9-2.7-1-00.1-004	Стержень арматурный Ст.5	2	2	2	2	2						
			-007	То же Ст.8						2	2	2	2	2	
А4		5	-006	" Ст.7	1	1	1	1	1	1	1	1	1	1	
		6		Отсутствует											

57

Инв. № подл.	Подпись и дата	Взам. инв. №

Формат	Зона	Поз.	Обозначение	Наименование	Кол. на исполнение 1.030.9-2.1-03.0										Примечание
					40	41	42	43	44	45	46	47	48	49	
				Документация											
А4			1.030.9-2.1-00.0 ТО	Техническое описание											
А4			1.030.9-2.1-00.0 ВМС	Ведомость расхода стали											
А4			1.030.9-2.1-03.0 СБ	Сборочный чертеж											
				Сборочные единицы											
А4		1	1.030.9-2.7-1-23.0-10	Сетка арматурная С 224	1										
			-11	То же С 225		1									
			-12	" С 226			1								
			-13	" С 227				1							
			-04	" С 164					1						
			-14	" С 228						1					
			-15	" С 229							1				
			-16	" С 230								1			
			-17	" С 231									1		
			-09	" С 184										1	
					ПГ-60.30-1-Л-А4	ПГ-58.30-1-Л-А4	ПГ-56.30-1-Л-А4	ПГ-55.30-1-Л-А4	ПГ-50.30-1-Л-А4	ПГ-60.27-1-Л-А4	ПГ-58.27-1-Л-А4	ПГ-56.27-1-Л-А4	ПГ-55.27-1-Л-А4	ПГ-50.27-1-Л-А4	

Инв. № подл.	Подпись и дата	Взам. инв. №

Формат	Зона	Поз.	Обозначение	Наименование	Кол. на исполнение 1.030.9-2.1-03.0- 50	51	52	53							Примечание
				Документация											
А4			1.030.9-2.1-00.0 ТО	Техническое описание											
А4			1.030.9-2.1-00.0 ВМС	Ведомость расхода стали											
А4			1.030.9-2.1-03.0 СБ	Сборочный чертеж											
				Сборочные единицы											
А4		1	1.030.9-2.7-1-24.0-04	Сетка арматурная С 234	1										
			-05	То же С 235		1									
			-06	" С 236			1								
			-07	" С 237				1							
А4		2	1.030.9-2.7-1-18.0	" С 126	1										
			-01	" С 127		1									
			-02	" С 128			1								
			-03	" С 129				1							
А4		3	1.030.9-2.7-1-16.0	" С 111	1	1									
			-01	" С 112			1								
					ПТ 60.30-1-Л-В1.А1	ПТ 60.30-1-Л-В1-Л	ПТ 60.30-1-Л-В2.Д1	ПТ 55.30-1-Л-В8.А1							

Инв. № подл.	Подпись и дата	Взам. инв. №

Формат	Зона	Поз.	Обозначение	Наименование	Кол. на исполнение 1.030.9-2.1-03.0- 40	41	42	43	44	45	46	47	48	49	Примечание
А4		7	1.030.9-2.7-1-00.2-06	Петля монтажная М7	1	1	1	1	1	1	1	1	1	1	
А4		8	1.030.9-2.7-1-00.3-02	То же М13	1	1	1	1	1						
			1.030.9-2.7-1-00.3-04	М15						1	1	1	1	1	
Б4		9		Пробка деревянная сечением 40×40×80 мм	6	6	6	6	6	6	6	6	6	6	
				Материалы											
				Легкий бетон марки М75	1,2	1,2	1,2	1,1	1,0	1,1	1,1	1,1	1,0	0,93	м3

Рис. 1

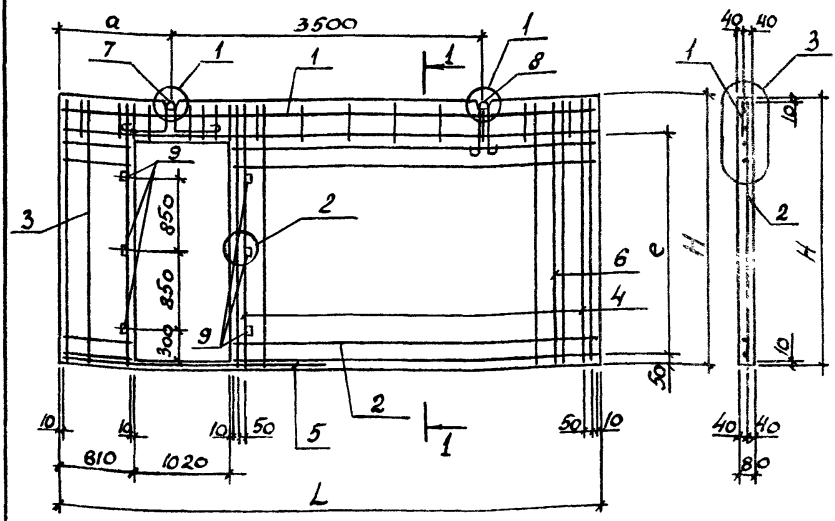

Обозначение	Марка	Рис.	Размеры, мм				Масса, т
			H	L	a	e	
1.030.9-2.1-03.0	ПГ6030-2-Т-Д1	1	2985	5980	1510	2415	3,0
-01	ПГ5830-2-Т-Д1			5760	1390	2415	2,8
-02	ПГ5630-2-Т-Д1			5640	1330	2415	2,8

1. Для панелей с вырезами стержни позиции 4 вырезать по месту.
2. Продолжение таблицы исполнений см. листы 2...4.
3. Узлы см. док. 1.030.9-2.1-00.1... 1.030.9-2.1-00.3.

Взам. инв.№ | Подпись и дата | Инв.№ подл.

Нач. отд.	Бродский		
Н. контр.	Чумакова		
Гл. спец.	Коротецкий		
Рук. гр.	Чумакова		
Рассчит.	Чумакова		
Исполн.	Проценко		
Провер.	Чумакова		

1.030.9-2.1-03.0 СБ

Панель перегородки с одним дверным проемом шириной 1020 мм. Сборочный чертеж

Стадия	Масса	Масштаб
Р	см. табл.	—
Лист 1	Листов 4	

ХАРЬКОВСКИЙ ПРОМСТРОЙНИИПРОЕКТ

Формат	Зона	Поз	Обозначение	Наименование	Кол. на исполнение 1.030.9-2.1-03.0- 50	51	52	53							Примечание
А4		3	1.030.9-2.7-1-16.0-02	Сетка арматурная С113				1							
				Детали											
А4		4	1.030.9-2.7-1-00.1-004	Стержень арматурный Ст.5	2	2	2	2							
А4		5	-006	То же Ст.9	1	1	1	1							
А4		6		Отсутствует											
А4		7	1.030.9-2.7-1-00.2-06	Петля монтажная М7	1	1	1	1							
А4		8	1.030.9-2.7-1-00.3-02	То же М13	1	1	1	1							
Б4		9		Пробка деревянная сечением 40×40×80 мм	6	6	6	6							
				Материалы											
				Легкий бетон марки М75	1,2	1,2	1,2	1,1							м3

Рис. 2

Остальное – см. рис. 1

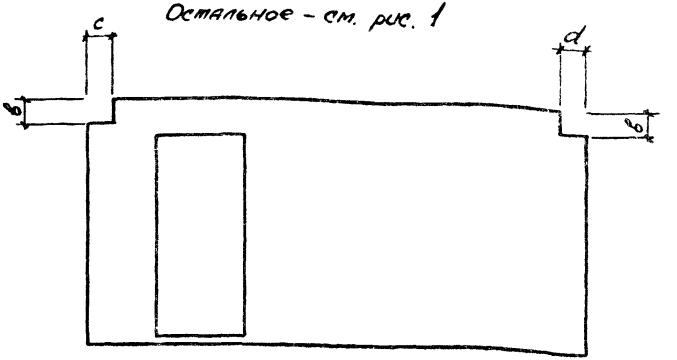

Обозначение	Марка	Рис.	Размеры мм							Масса, т
			H	L	a	в	c	d	e	
1.030.9-2.1-03.0-03	ПГ 55.30-2-Т-Д1	1	2985	5540	1270	—	—	—	2415	2,7
-04	ПГ 50.30-2-Т-Д1			5040	1190	—	—	—	2415	2,4
-05	ПГ 60.27-2-Т-Д1		2735	5980	1510	—	—	—	2115	2,7
-06	ПГ 58.27-2-Т-Д1			5760	1390	—	—	—	2115	2,6
-07	ПГ 56.27-2-Т-Д1			5640	1330	—	—	—	2115	2,5
-08	ПГ 55.27-2-Т-Д1			5540	1270	—	—	—	2115	2,5
-09	ПГ 50.27-2-Т-Д1			5040	1190	—	—	—	2115	2,2
-10	ПГ 60.30-2-Т-В1-Д1	2	2985	5980	1510	300	300	300	2415	2,9
-11	ПГ 60.30-2-Т-В1т-Д1				1480	300	300	800	2415	2,9
-12	ПГ 60.30-2-Т-В2-Д1				1510	380	300	300	2415	2,9
-13	ПГ 55.30-2-Т-В3-Д1			5540	1270	150	170	170	2415	2,7

Обозначение	Марка	Рис.	Размеры, мм H	L	a	в	c	d	e	Масса, т
1.030.9-2.1-03.0-14	ПГ 60.30-2-Л-Д1	1	2985	5980	1510	—	—	—	2415	2,0
-15	ПГ 58.30-2-Л-Д1			5760	1390	—	—	—	2415	1,9
-16	ПГ 56.30-2-Л-Д1			5640	1330	—	—	—	2415	1,8
-17	ПГ 55.30-2-Л-Д1			5540	1270	—	—	—	2415	1,8
-18	ПГ 50.30-2-Л-Д1			5040	1190	—	—	—	2415	1,6
-19	ПГ 60.27-2-Л-Д1		2735	5980	1510	—	—	—	2115	1,8
-20	ПГ 58.27-2-Л-Д1			5760	1390	—	—	—	2115	1,7
-21	ПГ 56.27-2-Л-Д1			5640	1330	—	—	—	2115	1,7
-22	ПГ 55.27-2-Л-Д1			5540	1270	—	—	—	2115	1,7
-23	ПГ 50.27-2-Л-Д1			5040	1190	—	—	—	2115	1,5
-24	ПГ 60.30-2-Л-В1-Д1	2	2985	5980	1510	300	300	300	2415	2,0
-25	ПГ 60.30-2-Л-В1г-Д1				1480	300	300	800	2415	1,9
-26	ПГ 60.30-2-Л-В2-Д1				1510	380	300	300	2415	1,9
-27	ПГ 55.30-2-Л-В8-Д1			5540	1270	150	170	170	2415	1,8
-28	ПГ 60.30-1-Т-Д1	1	2985	5980	1510	—	—	—	2415	3,0
-29	ПГ 58.30-1-Т-Д1			5760	1390	—	—	—	2415	2,8
-30	ПГ 56.30-1-Т-Д1			5640	1330	—	—	—	2415	2,8
-31	ПГ 55.30-1-Т-Д1			5540	1270	—	—	—	2415	2,7
-32	ПГ 60.27-1-Т-Д1		2735	5980	1510	—	—	—	2115	2,7
-33	ПГ 58.27-1-Т-Д1			5760	1390	—	—	—	2115	2,6
-34	ПГ 56.27-1-Т-Д1			5640	1330	—	—	—	2115	2,5
-35	ПГ 55.27-1-Т-Д1			5540	1270	—	—	—	2115	2,5
-36	ПГ 60.30-1-Т-В1-Д1	2	2985	5980	1510	300	300	300	2415	2,9
-37	ПГ 60.30-1-Т-В1г-Д1				1480	300	300	800	2415	2,9
-38	ПГ 60.30-1-Т-В2-Д1				1510	380	300	300	2415	2,9
-39	ПГ 55.30-1-Т-В8-Д1			5540	1270	150	170	170	2415	2,7
-40	ПГ 60.30-1-Л-Д1	1		5980	1510	—	—	—	2415	2,0
-41	ПГ 58.30-1-Л-Д1			5760	1390	—	—	—	2415	1,9
-42	ПГ 56.30-1-Л-Д1			5640	1330	—	—	—	2415	1,8

Инв. № подл. | Подпись и дата | Взам. инв. №

Инв. № подл	Подпись и дата	Взам инв №

Формат	Зона	Поз.	Обозначение	Наименование	Кол. на исполнение 1.030.9-2.1-04.0- —	01	02	03	04	05	06	07	08	09	Примечание
				Документация											
А4			1.030.9-2.1-00.0 ТО	Техническое описание											
А4			1.030.9-2.1-00.0 ВМС	Ведомость расхода стали											
А4			1.030.9-2.1-04.0 СБ	Сборочный чертеж											
				Сборочные единицы											
А4		1	1.030.9-2.7-1-25.0	Сетка арматурная С169	1									1	
			-01	То же С170		1									
			-02	" С171			1								
			-03	" С185				1							
			-04	" С186					1						
			-05	" С187						1					
А4			1.030.9-2.7-1-26.0	" С172							1				
					ПГ60.30-2-Т-2Д	ПГ56.30-2-Т-2Д	ПГ55.30-2-Т-2Д	ПГ60.27-2-Т-2Д	ПГ56.27-2-Т-2Д	ПГ55.27-2-Т-2Д	ПГ60.30-2-Т-8Д-2Д	ПГ60.30-2-Т-8Д-2Д	ПГ55.30-2-Т-8Д-2Д	ПГ60.30-2-Т-2Д	

Исполнения 10...19 см. листы 4...6; исполнения 20...29 – листы 7...9; исполнения 30...35 – листы 10, 11

Нач. отд.	Бродский		1.030.9-2.1-04.0
Н. контр.	Чумакова		Панель перегородки с двумя дверными проемами
Гл. спец.	Коротецкий		Стадия: Р; Лист: 1; Листов: 11
Рук. гр.	Чумакова		Харьковский Промстройниипроект
Исполн.	Проценко		
Провер.	Литвинова		

Обозначение	Марка	Рис.	Размеры, мм H	L	a	б	c	d	e	Масса, т
030.9-2.1-03.0-43	ПГ 55.30-1-Л-Д1	1	2985	5540	1270	—	—	—	2415	1,8
-44	ПГ 50.30-1-Л-Д1			5040	1190	—	—	—	2415	1,6
-45	ПГ 60.27-1-Л-Д1		2735	5980	1510	—	—	—	2115	1,8
-46	ПГ 58.27-1-Л-Д1			5760	1390	—	—	—	2115	1,7
-47	ПГ 56.27-1-Л-Д1			5640	1330	—	—	—	2115	1,7
-48	ПГ 55.27-1-Л-Д1			5540	1270	—	—	—	2115	1,7
-49	ПГ 50.27-1-Л-Д1			5040	1190	—	—	—	2115	1,5
-50	ПГ 60.30-1-Л-В1.Д1	2	2985	5980	1510	300	300	300	2415	2,0
-51	ПГ 60.30-1-Л-В1-Д1				1480	300	300	800	2415	1,9
-52	ПГ 60.30-1-Л-В2.Д1				1510	380	300	300	2415	1,9
-53	ПГ 55.30-1-Л-В3-Д1			5540	1270	150	170	170	2415	1,8

Формат	Зона	Поз.	Обозначение	Наименование	Кол. на исполнение 1.030.9-2.1-04.0- —	01	02	03	04	05	06	07	08	09	Примечание
А4		4	1.030.9-2.7-1-20.0-02	Сетка арматурная С136									1		
				Детали											
А4		5	1.030.9-2.7-1-00.1-004	Стержень арматурный Ст.5	2	2	2				2	2	2	2	
			-007	То же Ст.8				2	2	2					
А4		6	1.030.9-2.7-1-00.1	" Ст.1	1			1			1	1		1	
			-001	" Ст.2		1			1						
			-002	" Ст.3			1			1			1		
А4		7	1.030.9-2.7-1-00.3	Петля монтажная М11	2	2	2				2	2	2		
			-01	То же М12				2							
			-02	" М13										2	
			-03	" М14					2	2					
Б4		8		Пробка деревянная сечением 40х40х60мм	12	12	12	12	12	12	12	12	12	12	
				Материалы											
				Бетон марки М150	1,0	0,95	0,93	0,96	0,89	0,87	1,0	1,0	0,92		$м^3$
				Легкий бетон марки М100										1,0	$м^3$

Форма	Зона	Поз	Обозначение	Наименование	Кол. на исполнение 1.030.9-2.1-04.0- —	01	02	03	04	05	06	07	08	09	Примечание
А4		1	1.030.9-2.7-1-26.0-01	Сетка арматурная С 173								1			
			-02	То же С 174									1		
А4		2	1.030.9-2.7-1-19.0	" С 130	1	1	1				1	1	1	1	
			-01	" С 147				1	1	1					
А4		3	1.030.9-2.7-1-15.0	" С 110	1	1	1							1	
			-03	" С 148				1	1	1					
			1.030.9-2.7-1-16.0	" С 111							1				
			-01	" С 112								1			
			-02	" С 113									1		
А4		4	1.030.9-2.7-1-15.0-01	" С 132	1									1	
			1.030.9-2.7-1-15.0	" С 110		1									
			-02	" С 133			1								
			-04	" С 149				1							
			-03	" С 148					1						
			-05	" С 150						1					
			1.030.9-2.7-1-20.0	" С 134							1				
			-01	" С 135								1			

Формат	Зона	Поз.	Обозначение	Наименование	Кол. на исполнение 1.030.9-2.1-04.0-										Примечание
					10	11	12	13	14	15	16	17	18	19	
А4		2	1.030.9-2.7-1-19.0	Сетка арматурная С130	1	1				1	1	1	1	1	
			-01	То же С147			1	1	1						
А4		3	1.030.9-2.7-1-15.0	" С110	1	1							1	1	
			-03	" С148			1	1	1						
А4			1.030.9-2.7-1-16.0	" С111						1					
			-01	" С112							1				
			-02	" С113								1			
А4		4	1.030.9-2.7-1-15.0	" С110	1									1	
			-02	" С133		1									
			-04	" С149			1								
			-03	" С148				1							
			-05	" С150					1						
А4			1.030.9-2.7-1-20.0	" С134						1					
			-01	" С135							1				
			-02	" С136								1			
А4			1.030.9-2.7-1-15.0 -1	" С132									1		
				Детали											
А4		5	1.030.9-2.7-1-00.1 -004	Стержень арматурный Ст.5	2	2				2	2	2	2	2	
			-007	То же Ст.8			2	2	2						

Инв. № подл.	Подпись и дата	Взам. инв. №

Формат	Зона	Поз.	Обозначение	Наименование	Кол. на сборочные 1.030.9-2.1-04.0										Примечание
					10	11	12	13	14	15	16	17	18	19	
				Документация											
А4			1.030.9-2.1-00.0 ТО	Техническое описание											
А4			1.030.9-2.1-00.0 ВМС	Ведомость расхода стали											
А4			1.030.9-2.1-04.0 СБ	Сборочный чертеж											
				Сборочные единицы											
А4		1	1.030.9-2.7-1-25.0-01	Сетка арматурная С 170	1										
			-02	То же С 171		1									
			-03	" С 185			1								
			-04	" С 186				1							
			-05	" С 187					1						
			1.030.9-2.7-1-26.0	" С 172						1					
			-01	" С 173							1				
			-02	" С 174								1			
			1.030.9-2.7-1-25.0-06	" С 238									1		
			-07	" С 239										1	
					ПГ-58.30-2-Л-2Д	ПГ-55.30-2-Л-2Д	ПГ-60.27-2-Л-2Д	ПГ-56.27-2-Л-2Д	ПГ-55.27-2-Л-2Д	ПГ-60.30-2-Л-89-2Д	ПГ-60.30-2-Л-89-2Д	ПГ-55.30-2-Л-89-2Д	ПГ-60.30-1-Т-2Д	ПГ-56.30-1-Т-2Д	

68

Инв. № подл.	Подпись и дата	Взам. инв. №

Формат	Зона	Поз.	Обозначение	Наименование	Кол. на исполнение 1.030.9-2.1-04.0- 10	11	12	13	14	15	16	17	18	19	Примечание
А4		6	1.030.9-2.7-1-00.1	Стержень арматурный Ст.1			1			1	1		1		
			-001	Ст.2	1			1						1	
			-002	Ст.3		1			1			1			
А4		7	1.030.9-2.7-1-00.3	Петля монтажная М11									2	2	
			-02	То же М13	2	2				2	2	2			
			-04	" М15			2								
			-05	" М16				2	2						
Б4		8		Пробка деревянная сечением 40х40х80мм	12	12	12	12	12	12	12	12	12	12	
				Материалы											
				Легкий бетон марки М100	0,95	0,93	0,96	0,89	0,87	1,0	1,0	0,92			$м^3$
				Бетон марки М150									1.0	0,95	$м^3$

70

Формат	Зона	Поз.	Обозначение	Наименование	Кол. на исполнение 1.030.9-2.1-04.0										Примечание
					20	21	22	23	24	25	26	27	28	29	
				Документация											
А4			1.030.9-2.1-00.0 ТО	Техническое описание											
А4			1.030.9-2.1-00.0 ВМС	Ведомость расхода стали											
А4			1.030.9-2.1-04.0 СБ	Сборочный чертеж											
				Сборочные единицы											
А4		1	1.030.9-2.7-1-25.0-08	Сетка арматурная С240	1									1	
			-09	То же С241		1									
			-10	" С242			1								
			-11	" С243				1							
			1.030.9-2.7-1-26.0-03	" С244					1						
			-04	" С245						1					
			-05	" С246							1				
			1.030.9-2.7-1-25.0-06	" С238								1			
			-07	" С239									1		
					ПГ 55.30-1-Т-24	ПГ 60.27-1-Т-24	ПГ 56.27-1-Т-24	ПГ 59.27-1-Т-24	ПГ 60.30-1-Т-24	ПГ 60.30-1-Т-24	ПГ 55.30-1-Т-24	ПГ 60.30-1-Т-24	ПГ 56.30-1-Т-24	ПГ 55.30-1-Т-24	

Формат	Зона	Поз.	Обозначение	Наименование	Кол. на исполнение 1.030.9-2.1-04.0- 20	21	22	23	24	25	26	27	28	29	Примечание
А4		6	1.030.9-2.7-1-00.1	Стержень арматурный Ст.1		1			1	1		1			
			-001	То же Ст.2			1						1		
			-002	" Ст.3	1			1			1			1	
А4		7	1.030.9-2.7-1-00.3-	Петля монтажная М11	2				2	2	2				
			-01	То же М12		2									
			-02	" М13								2	2	2	
			-03	" М14			2	2							
Б4		8		Пробка деревянная сечением 40×40×80мм	12	12	12	12	12	12	12	12	12	12	
				Материалы											
				Бетон марки М150	0,93	0,96	0,89	0,87	1,0	1,0	0,98				м3
				Легкий бетон марки М75								1,0	0,95	0,93	м3

Инв. № подл.	Подпись и дата	Взам. инв. №

Формат	Зона	Поз.	Обозначение	Наименование	Кол. на исполнение 1.030.9-2.1-04.0- 20	21	22	23	24	25	26	27	28	29	Примечание
А4		2	1.030.9-2.7-1-19.0	Сетка арматурная С130	1				1	1	1	1	1	1	
			-01	То же С147		1	1	1							
А4		3	1.030.9-2.7-1-15.0	" С110	1							1	1	1	
			-03	" С148		1	1	1							
А4			1.030.9-2.7-1-16.0	" С111					1						
			-01	" С112						1					
			-02	" С113							1				
А4		4	1.030.9-2.7-1-15.0 -02	" С133	1									1	
			-04	" С149		1									
			-03	" С148			1								
			-05	" С150				1							
А4			1.030.9-2.7-1-20.0	" С134					1						
			-01	" С135						1					
			-02	" С136							1				
А4			1.030.9-2.7-1-15.0 -01	" С132								1			
А4			1.030.9-2.7-1-15.0	" С110									1		
				Детали											
А4		5	1.030.9-2.7-1-00.1 - 004	Стержень арматурный Ст.5	2				2	2	2	2	2	2	
			- 007	То же Ст.8		2	2	2							

Инв. № подл.	Подпись и дата	Взам. инв. №

Формат	Зона	Поз.	Обозначение	Наименование	Кол. на исполнение 1.030.9-2.1-04.0- 30	31	32	33	34	35					Примечание
А4		3	1.030.9-2.7-1-15.0-01	Сетка арматурная С112					1						
			-02	То же С113						1					
А4		4	1.030.9-2.7-1-15,0-04	" С149	1										
			-03	" С148		1									
			-05	" С150			1								
А4			1.030.9-2.7-1-20.0	" С134				1							
			-01	" С135					1						
			-02	" С136						1					
А4		5	1.030.9-2.7-1-00.1-004	Стержень арматурный Ст.5				2	2	2					
			-007	То же Ст.8	2	2	2								
А4		6	1.030.9-2.7-1-00.1	" Ст.1	1			1	1						
			-001	" Ст.2		1									
			-002	" Ст.3			1			1					
А4		7	1.030.9-2.7-1-00.3-02	Петля монтажная М13				2	2	2					
			-04	То же М15	2										
			-05	" М16		2	2								
Б4		8		Пробка деревянная сечением 40х40х80мм	12	12	12	12	12	12					
				Материалы											
				Легкий бетон марки М75	0,96	0,89	0,87	1,0	1,0	0,92					м³

75

Инв. № подл.	Подпись и дата	Взам. инв. №

Формат	Зона	Поз.	Обозначение	Наименование	Кол. на исполнение 1.030.9-2.1-04.0- 30	31	32	33	34	35					Примечание
				Документация											
А4			1.030.9-2.1-00.0 ТО	Техническое описание											
А4			1.030.9-2.1-00.0 ВМС	Ведомость расхода стали											
А4			1.030.9-2.1-04.0 СБ	Сборочный чертеж											
				Сборочные единицы											
А4		1	1.030.9-2.7-1-25.0-09	Сетка арматурная С241	1										
			-10	То же С242		1									
			-11	" С243			1								
А4			1.030.9-2.7-1-26.0-03	" С244				1							
			-04	" С245					1						
			-05	" С246						1					
А4		2	1.030.9-2.7-1-19.0	" С130				1	1	1					
			-01	" С147	1	1	1								
А4		3	1.030.9-2.7-1-15.0-03	" С148	1	1	1								
А4			1.030.9-2.7-1-16.0	" С111				1							
					ПГ60.27-1-Л-2Д	ПГ56.27-1-Л-2Д	ПГ55.27-1-Л-2Д	ПГ60.30-1-Л-1-2Д	ПГ60.30-1-Л-1-1Д	ПГ55.30-1-Л-1-2Д					

Рис. 2

Остальное - см. рис. 1

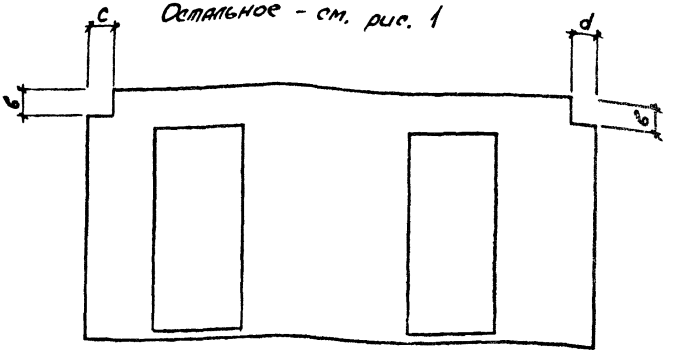

Обозначение	Марка	Арм.	Размеры мм H	L	a	в	c	d	e	Масса, т
1.030.9-2.1-04.0-03	ПГ 60.27-2-Т-2Д	1	2735	5980	1300	—	—	—	2415	2,3
-04	ПГ 56.27-2-Т-2Д			5640	1070					2,1
-05	ПГ 55.27-2-Т-2Д			5540	1000					2,1
-06	ПГ 60.30-2-Т-В1-2Д	2	2985	5980	1300	300	300	300	2415	2,5
-07	ПГ 60.30-2-Т-В2-2Д					380				2,5
-08	ПГ 55.30-2-Т-В3-2Д			5540	1000	150	170	170		2,2
-09	ПГ 60.30-2-П-2Д	1		5980	1300	—	—	—		7
-10	ПГ 56.30-2-П-2Д			5640	1070					5
-11	ПГ 55.30-2-П-2Д			5540	1000					5
-12	ПГ 60.27-2-П-2Д		2735	5980	1300				2415	5
-13	ПГ 56.27-2-П-2Д			5640	1070					4
-14	ПГ 55.27-2-П-2Д			5540	1000					4
-15	ПГ 60.30-2-П-В1-2Д	2	2985	5980	1300	300	300	300	2415	6
-16	ПГ 60.30-2-П-В2-2Д					380				6
-17	ПГ 55.30-2-П-В3-2Д			5540	1000	150	170	170		5

Инв. № подл. | Подпись и дата | Взам. инв. №

Рис. 1

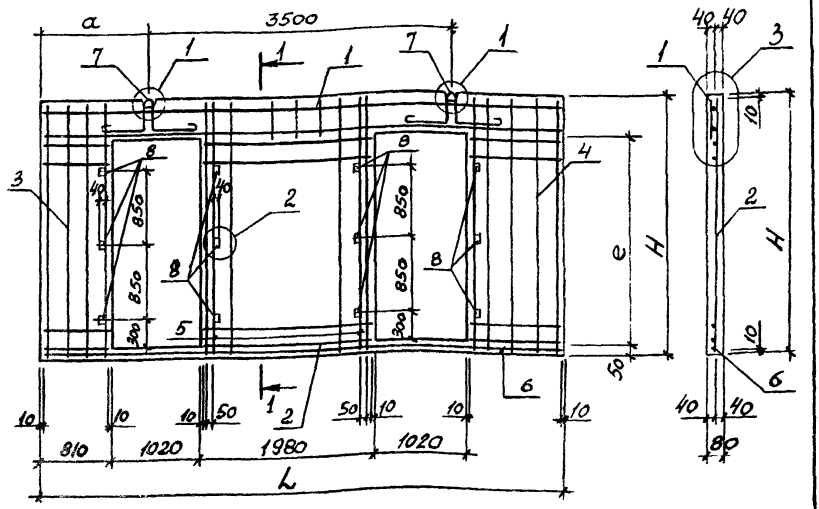

1-1

Обозначение	Марка	Рис.	Размеры, мм				Масса, т
			H	L	a	e	
1.030.9-2.1-04.0	ПГ 60.30-2-Т-2А	1	2985	5980	1300	2415	2,5
-01	ПГ 56.30-2-Т-2А			5640	1070		2,3
-02	ПГ 55.30-2-Т-2А			5540	1000		2,2

1. Продолжение таблицы исполнений см. листы 2,3

2. Узлы см. док. 1.030.9-2.1-00.1 ... 1.030.9-2.1-00.3.

Гл. спец.	Бродский		1.030.9-2.1-04.0 СБ
Нач. отд.	Чунакова		
Ст. инж.	Коротецкий		
Инж.	Чунакова		
Инж. I кат.	Чунакова		
Инж. I кат.	Проценко		
Инж. I кат.	Литвинова		

Панель перегородки с двумя дверными проемами. Сборочный чертеж

Стадия	Масса	Масштаб
Р	см. табл.	—
Лист 1	Листов 3	

Харьковский Промстройниипроект

Обозначение	Марка	Рис.	Размеры, мм H	L	a	в	c	d	e	Масса, т
1.030.9-2.1-04.0-18	ПГ 60.30-1-Т-2Д	1	2985	5980	1300	—	—	—	2415	2,5
-19	ПГ 56.30-1-Т-2Д			5640	1070					2,3
-20	ПГ 55.30-1-Т-2Д			5540	1000					2,2
-21	ПГ 60.27-1-Т-2Д		2735	5980	1300				2115	2,3
-22	ПГ 56.27-1-Т-2Д			5640	1070					2,1
-23	ПГ 55.27-1-Т-2Д			5540	1000					2,1
-24	ПГ 60.30-1-Т-В1-2Д	2	2985	5980	1300	300	300	300	2415	2,5
-25	ПГ 60.30-1-Т-В2-2Д					380				2,5
-26	ПГ 55.30-1-Т-В3-2Д			5540	1000	150	170	170		2,2
-27	ПГ 60.30-1-Л-2Д	1		5980	1300	—	—	—		1,7
-28	ПГ 56.30-1-Л-2Д			5640	1070					1,5
-29	ПГ 55.30-1-Л-2Д			5540	1000					1,5
-30	ПГ 60.27-1-Л-2Д		2735	5980	1300				2115	1,5
-31	ПГ 56.27-1-Л-2Д			5640	1070					1,4
-32	ПГ 55.27-1-Л-2Д			5540	1000					1,4
-33	ПГ 60.30-1-Л-В1-2Д	2	2985	5980	1300	300	300	300	2415	1,6
-34	ПГ 60.30-1-Л-В2-2Д					380				1,6
-35	ПГ 55.30-1-Л-В3-2Д			5540	1000	150	170	170		1,5

Инв. № подл.	Подпись и дата	Взам. инв. №

Формат	Зона	Поз.	Обозначение	Наименование	Кол. на исполнение 1.030.9-2.1-05.0- —	001	002	003	004	005	006	007	008	009	Примечание
				Документация											
А4			1.030.9-2.1-00.0 ТО	Техническое описание											
А4			1.030.9-2.1-00.0 ВМС	Ведомость расхода стали											
А4			1.030.9-2.1-05.0 СБ	Сборочный чертеж											
				Сборочные единицы											
А4		1	1.030.9-2.7-1-03.0	Сетка арматурная С15	1										
			-01	То же С16		1									
			-02	" С17			1								
			-03	" С18				1							
			-04	" С19					1						
			-05	" С20						1					
			-06	" С21							1				
			-07	" С22								1			
					ПГ60,18-2-Т	ПГ58,18-2-Т	ПГ55,18-2-Т	ПГ50,18-2-Т	ПГ48,18-2-Т	ПГ60,15-2-Т	ПГ58,15-2-Т	ПГ57,15-2-Т	ПГ56,15-2-Т	ПГ55,15-2-Т	

Примечания см. лист 2

Нач. отд.	Бродский		
Н. контр.	Чумакова		
Гл. спец.	Коротецкий		
Рук. гр.	Чумакова		
Исполн.	Проценко		
Провер.	Литвинова		

1.030.9-2.1-05.0

Панель перегородки глухая высотой 1785 1485, 1185 мм и длиной 4880 ... 5980 мм

Стадия	Лист	Листов
Р	1	38

Харьковский Промстройниипроект

Инв. № подл.	Подпись и дата	Взам. инв. №

Формат	Зона	Поз.	Обозначение	Наименование	Кол. на исполнение 1.030.9-2.1-05.0- 010	011	012	013	014	015	016	017	018	019	Примечание
				Документация											
А4			1.030.9-2.1-00.0 ТО	Техническое описание											
А4			1.030.9-2.1-00.0 ВМС	Ведомость расхода стали											
А4			1.030.9-2.1-05.0 СБ	Сборочный чертеж											
				Сборочные единицы											
А4		1	1.030.9-2.7-1-0.3.0-10	Сетка арматурная С25	1										
			-11	То же С26		1									
			-12	" С27			1								
			-13	" С28				1							
			-14	" С29					1						
			-15	" С30						1					
			-16	" С31							1				
					ПГ53.15-2-Т	ПГ52.15-2-Т	ПГ50.15-2-Т	ПГ49.15-2-Т	ПГ60.12-2-Т	ПГ58.12-2-Т	ПГ53.12-2-Т	ПГ53.12-2-Т	ПГ50.12-2-Т	ПГ49.12-2-Т	

81

Формат	Зона	Поз.	Обозначение	Наименование	—	001	002	003	004	005	006	007	008	009	Примечание
А4		1	1.030.9-2.7-1-03.0-08	Арматурная С23									1		
			-09	То же С24										1	
				Детали											
А4		2	1.030.9-2.7-1-00.1-082	Стержень арматурный Ст. 83	2	2	2	2	2						
			-084	То же Ст.85						2	2	2	2	2	
А4		3	1.030.9-2.7-1.00.2-02	Петля монтажная М3	2	2	2	2	2	2	2	2	2	2	
				Материалы											
				Бетон марки М150	0,85	0,82	0,79	0,72	0,70	0,71	0,68	0,68	0,67	0,66	$м^3$

Исполнения 010...019 см. листы 3, 4; исполнения 020...029 - листы 5, 6; исполнения 030...039 - листы 7, 8; исполнения 040...049 - листы 9, 10; исполнения 050...059 - листы 11, 12; исполнения 060...069 - листы 13, 14; исполнения 070...079 - листы 15, 16; исполнения 080...089 - листы 17, 18; исполнения 090...099 - листы 19, 20; исполнения 100...109 - листы 21, 22; исполнения 110...119 - листы 23, 24; исполнения 120...129 - листы 25, 26; исполнения 130...139 - листы 27, 28; исполнения 140...149 - листы 29, 30; исполнения 150...159 - листы 31, 32; исполнения 160...169 - листы 33, 34; исполнения 170...179 - листы 35, 36; исполнения 180...187 - листы 37, 38

Формат	Зона	Поз.	Обозначение	Наименование	Кол. на исполнение 1.030.9-2.1-05.0- 020	021	022	023	024	025	026	027	028	029	Примечание
				Документация											
А4			1.030.9-2.1-00.0 ТО	Техническое описание											
А4			1.030.9-2.1-00.0 ВМС	Ведомость расхода стали											
А4			1.030.9-2.1-05.0 СБ	Сборочный чертеж											
				Сборочные единицы											
А4		1	1.030.9-2.7-1-04.0	Сетка арматурная С35	1										
			-01	То же С36		1									
			-02	" С37			1								
			-03	" С38				1							
			-04	" С39					1						
			-05	" С40						1					
			-06	" С41							1				
					ПТ60.15-2-Т-81	ПТ60.15-2-Т-81Т	ПТ60.15-2-Т-82	ПТ60.15-2-Т-83	ПТ60.15-2-Т-84	ПТ60.15-2-Т-84Т	ПТ60.15-2-Т-85	ПТ60.15-2-Т-85Т	ПТ60.15-2-Т-86	ПТ60.15-2-Т-86Т	

Формат	Зона	Поз.	Обозначение	Наименование	Кол. на исполнение 1.030.9-2.1-05.0- 010	011	012	013	014	015	016	017	018	019	Примечание
А4		1	1.030.9-2.7-1-03.0-17	Сетка арматурная С32								1			
			-18	То же С33									1		
			-19	" С34										1	
				Детали											
А4		2	1.030.9-2.7-1-00.1-084	Стержень арматурный Ст.85	2	2	2	2							
			-087	То же Ст.88					2	2	2	2	2	2	
А4		3	1.030.9-2.7-1-00.2-02	Петля монтажная М3	2	2									
			-03	То же М4			2	2	2	2	2	2	2	2	
				Материалы											
				Бетон марки М150	0,62	0,61	0,60	0,58	0,57	0,55	0,53	0,50	0,48	0,46	$м^3$

Формат	Зона	Поз.	Обозначение	Наименование	Кол. на исполнение 1.030.9-2.1-05.0-* 030	031	032	033	034	035	036	037	038	039	Примечание
				Документация											
А4			1.030.9-2.1-00.0 ТО	Техническое описание											
А4			1.030.9-2.1-00.0 ВМС	Ведомость расхода стали											
А4			1.030.9-2.1-05.0 СБ	Сборочный чертеж											
				Сборочные единицы											
А4		1	1.030.9-2.7-1-04.0-10	Сетка арматурная С45	1										
			-11	То же С46		1									
			-12	" С47			1								
			-13	" С48				1							
			-14	" С49					1						
			-15	" С50						1					
			-16	" С51							1				
					ПТ60.15-2-7-В7	ПТ62.15-2-7-В7Т	ПТ62.15-2-7-В10	ПТ62.15-2-7-В14	ПТ62.15-2-7-В14Т	ПТ60.15-2-7-В12	ПТ60.15-2-7-В12Т	ПТ60.15-2-7-В14	ПТ60.15-2-7-В14Т	ПТ59.15-2-7-В8	

1.030.9-2.1-05.0	Лист 7

Формат	Зона	Поз.	Обозначение	Наименование	Кол. на исполнение 1.030.9-2.1-05.0-										Приме-чание
					020	021	022	023	024	025	026	027	028	029	
А4		1	1.030.9-2.7-1-04.0-07	Сетка арматурная С42								1			
			-08	То же С43									1		
			-09	" С44										1	
				Детали											
А4		2	1.030.9-2.7-1-00.1-084	Стержень арматурный Ст85	2	2	2	2	2	2	2	2	2	2	
А4		3	1.030.9-2.7-1-00.2-02	Петля монтажная М3	2	2	2	2	2	2	2	2	2	2	
				Материалы											
				Бетон марки М150	0,70	0,68	0,69	0,68	0,68	0,6	0,69	0,68	0,67	0,65	$м^3$

Инв. № подл.	Подпись и дата	Взам инв. №

Формат	Зона	Поз.	Обозначение	Наименование	Кол. на исполнение 1.030.9-2.1-05.0- 030	031	032	033	034	035	036	037	038	039	Примечание
А4		1	1.030.9-2.7-1-04.0-17	Сетка арматурная С52								1			
			-18	То же С53									1		
			-19	" С54										1	
				Детали											
А4		2	1.030.9-2.7-1-00.1-084	Стержень арматурный Ст85	2	2	2	2	2	2	2	2	2	2	
А4		3	1.030.9-2.7-1-00.2-02	Петля монтажная М3	2	2	2	2	2	2	2	2	2	2	
				Материалы											
				Бетон марки М150	0,66	0,64	0,70	0,69	0,66	0,69	0,67	0,68	0,64	0,69	м3

Формат	Зона	Поз.	Обозначение	Наименование	Кол. на исполнение 1.030.9-2.1-05.0- 040	041	042	043	044	045	046	047	048	049	Примечание
				Документация											
А4			1.030.9-2.1-00.0 ТО	Техническое описание											
А4			1.030.9-2.1-00.0 ВМС	Ведомость расхода стали											
А4			1.030.9-2.1-05.0 СБ	Сборочный чертеж											
				Сборочные единицы											
А4		1	1.030.9-2.7-1-04.0-20	Сетка арматурная С55	1										
			-21	То же С56		1									
			-22	" С57			1								
			-23	" С58				1							
			-24	" С59					1						
			-25	" С60						1					
			-26	" С61							1				
					ПГ55.15-2-Т-89	ПГ50.15-2-Т-88	ПГ50.15-2-Т-89	ПГ60.12-2-Т-81	ПГ60.12-2-Т-84т	ПГ60.12-2-Т-82	ПГ60.12-2-Т-89	ПГ60.18-2-Л	ПГ58.18-2-Л	ПГ55.18-2-Л	

87

Формат	Зона	Поз.	Обозначение	Наименование	Кол. на исполнение 1.030.9-2.1-05.0- 050	051	052	053	054	055	056	057	058	059	Примечание
				Документация											
А4			1.030.9-2.1-00.0 ТО	Техническое описание											
А4			1.030.9-2.1-00.0 ВМС	Ведомость расхода стали											
А4			1.030.9-2,1-05.0 СБ	Сборочный чертеж											
				Сборочные единицы											
А4		1	1.030.9-2.7-1-03.0-03	Сетка арматурная С18	1										
			-04	То же С19		1									
			-05	" С20			1								
			-06	" С21				1							
			-07	" С22					1						
			-08	" С23						1					
			-09	" С24							1				
					ПГ50.18-2-П	ПГ49.18-2-П	ПГ60.15-2-П	ПГ58.15-2-П	ПГ57.15-2-П	ПГ56.15-2-П	ПГ55.15-2-П	ПГ53.15-2-П	ПГ52.15-2-П	ПГ50.15-2-П	

Инв. № подл.	Подпись и дата	Взам. инв. №

Формат	Зона	Поз.	Обозначение	Наименование	Кол. на исполнение 1.030.9-2.1-05.0- 040	041	042	043	044	045	046	047	048	049	Примечание
А4		1	1.030.9-2.7-1-03.0	Сетка арматурная С15								1			
			-01	То же С16									1		
			-02	" С17										1	
				Детали											
А4		2	1.030.9-2.7-1-00.1-084	Стержень арматурный Ст.85	2	2	2								
			-087	То же Ст.88				2	2	2	2				
			-082	" Ст.83								2	2	2	
А4		3	1.030.9-2.7-1-00.2-02	Петля монтажная М3	2	2									
			-03	То же М4			2	2	2	2	2				
			-07	" М8								2	2	2	
				Материалы											
				Бетон марки М150	0,65	0,59	0,59	0,55	0,54	0,55	0,56				$м^3$
				Легкий бетон марки М75								0,85	0,82	0,79	$м^3$

Инв. № подл	Подпись и дата	Взам. инв. №

Формат	Зона	Поз.	Обозначение	Наименование	Кол. на исполнение 1.030.9-2.1-05.0- 060	061	062	063	064	065	066	067	068	069	Примечание
				Документация											
А4			1.030.9-2.1-00.0 ТО	Техническое описание											
А4			1.030.9-2.1-00.0 ВМС	Ведомость расхода стали											
А4			1.030.9-2.1-05.0 СБ	Сборочный чертеж											
				Сборочные единицы											
А4		1	1.030.9-2.7-1-03.0-13	Сетка арматурная С28	1										
			-14	То же С29		1									
			-15	" С30			1								
			-16	" С31				1							
			-17	" С32					1						
			-18	" С33						1					
			-19	" С34							1				
					ПГ49.15-2-П	ПГ60.12-2-П	ПГ58.12-2-П	ПГ55.12-2-П	ПГ53.12-2-П	ПГ50.12-2-П	ПГ49.12-2-П	ПГ60.15-2-П-В1	ПГ60.15-2-П-В1г	ПГ60.15-2-П-В2	

Инв. № подл.	Подпись и дата	Взам. инв. №

Формат	Зона	Поз.	Обозначение	Наименование	Кол. на исполнение 1.030.9-2.1-05.0- 050	051	052	053	054	055	056	057	058	059	Примечание
А4		1	1.030.9-2.7-1-03.0-10	Сетка арматурная С25								1			
			-11	То же С26									1		
			-12	" С27										1	
				Детали											
А4		2	1.030.9-2.7-1-00.1-082	Стержень арматурный Ст83	2	2									
			-084	То же Ст85			2	2	2	2	2	2	2	2	
А4		3	1.030.9-2.7-1-00.2-07	Петля монтажная М8											
				Материалы											
				Легкий бетон марки М75	0,72	0,70	0,71	0,68	0,68	0,67	0,66	0,62	0,61	0,60	м³

Инв. № подл.	Подпись и дата	Взам. инв. №

Формат	Зона	Поз.	Обозначение	Наименование	Кол. на исполнение 1.030.9-2.1-05.0- 070	071	072	073	074	075	076	077	078	079	Примечание
				Документация											
А4			1.030.9-2.1-00.0 ТО	Техническое описание											
А4			1.030.9-2.1-00.0 ВМС	Ведомость расхода стали											
А4			1.030.9-2.1-05.0 СБ	Сборочный чертеж											
				Сборочные единицы											
А4		1	1.030.9-2.7-1-04.0-03	Сетка арматурная С38	1										
			-04	То же С39		1									
			-05	" С40			1								
			-06	" С41				1							
			-07	" С42					1						
			-08	" С43						1					
			-09	" С44							1				
					ПГ60.15-2-Л-83	ПГ60.15-2-Л-84	ПГ60.15-2-Л-84	ПГ60.15-2-Л-85	ПГ60.15-2-Л-85	ПГ60.15-2-Л-86	ПГ60.15-2-Л-86	ПГ60.15-2-Л-87	ПГ60.15-2-Л-87	ПГ60.15-2-Л-88	

Формат	Зона	Поз.	Обозначение	Наименование	Кол. на исполнение 1.030.9-2.1-05.0- 060	061	062	063	064	065	066	067	068	069	Примечание
А4		1	1.030.9-2.7-1-04.0	Сетка арматурная С35								1			
			-01	То же С36									1		
			-02	" С37										1	
				Детали											
А4		2	1.030.9-2.7-1-00.1-084	Стержень арматурный Ст.85	2							2	2	2	
			-087	То же Ст.88		2	2	2	2	2	2				
А4		3	1.030.9-2.7-1-00.2-07	Петля монтажная МВ	2	2	2	2	2	2	2	2	2	2	
				Материалы											
				Легкий бетон марки М75	0,58	0,57	0,55	0,53	0,50	0,48	0,46	0,70	0,68	0,68	$м^3$

Формат	Зона	Поз.	Обозначение	Наименование	Кол. на исполнение 1.030.9-2.1-05.0- 070	071	072	073	074	075	076	077	078	079	Примечание
А4		1	1.030.9-2.7-1-04.0-10	Сетка арматурная С45								1			
			-11	То же С46									1		
			-12	" С47										1	
				Детали											
А4		2	1.030.9-2.7-1-00.1-084	Стержень арматурный Ст85	2	2	2	2	2	2	2	2	2	2	
А4		3	1.030.9-2.7-1-00.2-07	Петля монтажная М8	2	2	2	2	2	2	2	2	2	2	
				Материалы											
				Легкий бетон марки М75	0,67	0,68	0,66	0,69	0,68	0,67	0,65	0,68	0,64	0,70	м3

Инв. № подл.	Подпись и дата	Взам. инв. №

Формат	Зона	Поз.	Обозначение	Наименование	Кол. на исполнение 1.030.9-2.1-05.0- 080	081	082	083	084	085	086	087	088	089	Примечание
				Документация											
А4			1.030.9-2.1-00.0 ТО	Техническое описание											
А4			1.030.9-2.1-00.0 ВМС	ВЕДОМОСТЬ РАСХОДА СТАЛИ											
А4			1.030.9-2.1-05.0 СБ	Сборочный чертеж											
				Сборочные единицы											
А4		1	1.030.9-2.7-1-04.0-13	Сетка арматурная С48	1										
			-14	То же С49		1									
			-15	" С50			1								
			-16	" С51				1							
			-17	" С52					1						
			-18	" С53						1					
			-19	" С54							1				
					ПГ60.15-2-1-81.1	ПГ60.15-2-1-81.1Т	ПГ60.15-2-1-82	ПГ60.15-2-1-82Т	ПГ60.15-2-1-84	ПГ60.15-2-1-84Т	ПГ55.15-2-1-88	ПГ55.15-2-1-89	ПГ50.15-2-1-88	ПГ50.15-2-1-89	

Инв. № подл.	Подпись и дата	Взам. инв. №

Формат	Зона	Поз.	Обозначение	Наименование	Кол. на исполнение 1.030.9-2.1-05.0- 090	091	092	093	094	095	096	097	098	099	Примечание
				Документация											
А4			1.030.9-2.1-00.0 ТО	Техническое описание											
А4			1.030.9-2.1-00.0 ВМС	Ведомость расхода стали											
А4			1.030.9-2.1-05.0 СБ	Сборочный чертеж											
				Сборочные единицы											
А4		1	1.030.9-2.7-1-04.0-23	Сетка арматурная С 58	1										
			-24	То же С 59		1									
			-25	" С 60			1								
			-26	" С 61				1							
А4			1.030.9-2.7-1-03.0-20	" С 247					1						
			-21	" С 248						1					
			-22	" С 249							1				
					ПГ60.12-2Л-В1	ПГ60.12-2-Л-В1Г	ПГ60.12-2-Л-В2	ПГ60.12-2-Л-В3	ПГ60.18-1-Т	ПГ58.18-1-Т	ПГ55.18-1-Т	ПГ50.18-1-Т	ПГ49.18-1-Т	ПГ60.15-1-Т	

Формат	Зона	Поз.	Обозначение	Наименование	080	081	082	083	084	085	086	087	088	089	Примечание
А4		1	1.030.9-2.7-1-04.0-20	Ная С 55								1			
			-	С 56									1		
				" С57										1	
				Детали											
А11		2	1.030.9-2.7-1-00.1-084	Стержень арматурный С.85	2	2	2	2	2	2	2	2	2	2	
А4		3	1.030.9-2.7-1-00.2-07	Петля монтажная М18	2	2	2	2	2	2	2	2	2	2	
				Материалы											
				Легкий бетон марки М75	0,69	0,68	0,69	0,67	0,68	0,64	0,65	0,65	0,59	0,59	м³

Формат	Зона	Поз.	Обозначение	Наименование	Кол. на исполнение 1.030.9-2.1-05.0-										Приме-чание
					100	101	102	103	104	105	106	107	108	109	
				Документация											
А4			1.030.9-2.1-00.0 ТО	Техническое описание											
А4			1.030.9-2.1-00.0 ВМС	Ведомость расхода стали											
А4			1.030.9-2.1-05.0 СБ	Сборочный чертеж											
				Сборочные единицы											
А4		1	1.030.9-2.7-1-03.0-26	Сетка арматурная С253	1										
			-27	То же С254		1									
			-28	" С255			1								
			-29	" С256				1							
			-30	" С257					1						
			-31	" С258						1					
			-32	" С259							1				
					ПГ58.15-1-Т	ПГ57.15-1-Т	ПГ56.15-1-Т	ПГ55.15-1-Т	ПГ53.15-1-Т	ПГ52.15-1-Т	ПГ50.15-1-Т	ПГ49.15-1-Т	ПГ60.12-1-Т	ПГ58.12-1-Т	

Формат	Зона	Поз.	Обозначение	Наименование	Кол. на исполнение 1.030.9-2.1-05.0-										Примечание
					090	091	092	093	094	095	096	097	098	099	
А4		1	1.030.9-2.7-1-03.0-23	Сетка арматурная С250								1			
			-24	То же С251									1		
			-25	" С252										1	
				Детали											
А4		2	1.030.9-2.7-1-00.1-082	Стержень арматурный Ст.83					2	2	2	2	2		
			-084	То же Ст.85										2	
			-087	" Ст.88	2	2	2	2							
А4		3	1.030.9-2.7-1-00.2-03	Петля монтажная М3					2	2	2	2	2	2	
			-07	То же М8	2	2	2	2							
				Материалы											
				Легкий бетон марки М75	0,59	0,54	0,55	0,56							$м^3$
				Бетон марки М150					0,85	0,82	0,79	0,72	0,70	0,71	$м^3$

98

Формат	Зона	Поз.	Обозначение	Наименование	Кол. на исполнение 1.030.9-2.1-05.0 110	111	112	113	114	115	116	117	118	119	Примечание
				Документация											
А4			1.030.9-2.1-00.0 ТО	Техническое описание											
А4			1.030.9-2.1-00.0 ВМС	Ведомость расхода стали											
А4			1.030.9-2.1-05.0 СБ	Сборочный чертеж											
				Сборочные единицы											
А4		1	1.030.9-2.7-1-03.0-36	Сетка арматурная С263	1										
			-37	То же С264		1									
			-38	" С265			1								
			-39	" С266				1							
А4			1.030.9-2.7-1-04.0-27	" С267					1						
			-28	" С268						1					
			-29	" С269							1				
					ПГ55.12-1-Т	ПГ53.12-1-Т	ПГ50.12-1-Т	ПГ49.12-1-Т	ПГ60.15-1-Т81	ПГ60.15-1-Т81/1	ПГ60.15-1-Т82	ПГ60.15-1-Т83	ПГ60.15-1-Т84	ПГ60.15-1-Т84/1	

101

Инв. № подл.	Подпись и дата	Взам. инв. №

Формат	Зона	Поз.	Обозначение	Наименование	Кол. на исполнение 1.030.9-2.1-05.0- 100	101	102	103	104	105	106	107	108	109	Примечание
А4		1	1.030.9-2.7-1-03.0-33	Сетка арматурная С260								1			
			-34	То же С261									1		
			-35	" С262										1	
				Детали											
А4		2	1.030.9-2.7-1-00.1-084	Стержень арматурный Ст.85	2	2	2	2	2	2	2	2			
			-087	То же Ст.88									2	2	
А4		3	1.030.9-2.7-1-00.2-02	Петля монтажная М3	2	2	2	2	2	2					
			-03	То же М4							2	2	2	2	
				Материалы											
				Бетон марки М150	0,68	0,68	0,67	0,66	0,62	0,61	0,60	0,58	0,57	0,55	м³

100

Инв. № подл.	Подпись и дата	Взам. инв. №

Формат	Зона	Поз.	Обозначение	Наименование	Кол. на исполнение 1.030.9-2.1-05.0- 110	111	112	113	114	115	116	117	118	119	Примечание
А4		1	1.030.9-2.7-1-04.0-30	Сетка арматурная С270								1			
			-31	То же С271									1		
			-32	" С272										1	
				Детали											
А4		2	1.030.9-2.7-1-00.1-084	Стержень арматурный Ст.85					2	2	2	2	2	2	
			-087	То же Ст.88	2	2	2	2							
А4		3	1.030.9-2.7-1-00.2-02	Петля монтажная М3					2	2	2	2	2	2	
			-03	То же М4	2	2	2	2							
				Материалы											
				Бетон марки М150	0,53	0,50	0,48	0,46	0,70	0,68	0,68	0,67	0,68	0,66	м3

Формат	Зона	Поз.	Обозначение	Наименование	Кол. на исполнение 1.030.9-2.1-05.0- 120	121	122	123	124	125	126	127	128	129	Примечание
				Документация											
А4			1.030.9-2.1-00.0 ТО	Техническое описание											
А4			1.030.9-2.1-00.0 ВС	Ведомость расхода стали											
А4			1.030.9-2.1-05.0 СБ	Сборочный чертеж											
				Сборочные единицы											
А4		1	1.030.9-2.7-1-040-33	Сетка арматурная С273	1										
			-34	То же С274		1									
			-35	" С275			1								
			-36	" С276				1							
			-37	" С277					1						
			-38	" С278						1					
			-39	" С279							1				
					ПГ60.15-1-7-В5	ПГ60.15-1-7-В5Г	ПГ60.15-1-7-В6	ПГ60.15-1-7-В6Г	ПГ60.15-1-7-В7	ПГ60.15-1-7-В7Г	ПГ60.15-1-7-В10	ПГ60.15-1-7-В11	ПГ60.15-1-7-В11Г	ПГ60.15-1-7-В12	

Формат	Зона	Поз.	Обозначение	Наименование	Кол. на исполнение 1.030.9-2.1-05.0- 130	131	132	133	134	135	136	137	138	139	Примечание
				Документация											
А4			1.030.9-2.1-00.0 ТО	Техническое описание											
А4			1.030.9-2.1-00.0 ВМС	Ведомость расхода стали											
А4			1.030.9-2.1-05.0 СБ	Сборочный чертеж											
				Сборочные единицы											
А4		1	1.030.9-2.7-1-04.0-43	Сетка арматурная С283	1										
			-44	То же С284		1									
			-45	" С285			1								
			-46	" С286				1							
			-47	" С287					1						
			-48	" С288						1					
			-49	" С289							1				
					ПТ60.15-1-Т-82Т	ПТ60.15-1-Т-84Т	ПТ60.15-1-Т-84Т	ПТ55.15-1-Т-88	ПТ55.15-1-Т-89	ПТ50.15-1-Т-88	ПТ50.15-1-Т-89	ПТ60.12-1-Т-81	ПТ60.12-1-Т-81Т	ПТ60.12-1-Т-82	

105

Инв. № подл.	Подпись и дата	Взам. инв. №

Формат	Зона	Поз.	Обозначение	Наименование	Кол. на исполнение 1.030.9-2.1-05.0- 120	121	122	123	124	125	126	127	128	129	Примечание
А4		1	1.030.9-2.7-1-04.0-40	Сетка арматурная С280								1			
			-41	То же С281									1		
			-42	" С282										1	
				Детали											
А4		2	1.030.9-2.7-1-00.1-084	Стержень арматурный Ст3	2	2	2	2	2	2	2	2	2	2	
А4		3	1.030.9-2.7-1-00.2-02	Петля монтажная М3	2	2	2	2	2	2	2	2	2	2	
				Материалы											
				Бетон марки М150	0,69	0,68	0,69	0,65	0,66	0,64	0,70	0,69	0,66	0,69	м3

Инв. № подл.	Подпись и дата	Взам. инв. №

Формат	Зона	Поз.	Обозначение	Наименование	Кол. на исполнение 1.030.9-2.1-05.0- 140	141	142	143	144	145	146	147	148	149	Примечание
				Документация											
А4			1.030.9-2.1-00.0 ТО	Техническое описание											
А4			1.030.9-2.1-00.0 ВМС	Ведомость расхода стали											
А4			1.030.9-2.1-05.0 СБ	Сборочный чертеж											
				Сборочные единицы											
А4		1	1.030.9-2.7-1-04.0-53	Сетка арматурная С293	1										
А4			1.030.9-2.7-1-03.0-20	То же С247		1									
			-21	" С248			1								
			-22	" С249				1							
			-23	" С250					1						
			-24	" С251						1					
			-25	" С252							1				
					ПГ60.12-1-7-89	ПГ60.18-1-Л	ПГ58.18-1-Л	ПГ55.18-1-Л	ПГ50.18-1-Л	ПГ49.18-1-Л	ПГ60.15-1-Л	ПГ58.15-1-Л	ПГ57.15-1-Л	ПГ56.15-1-Л	

107

Инв. № подл.	Подпись и дата	Взам. инв. №

Формат	Зона	Поз.	Обозначение	Наименование	Кол. на исполнение 1.030.9-2.1-05.0- 130	131	132	133	134	135	136	137	138	139	Примечание
А4		1	1.030.9-2.7-1-04.0-50	Сетка арматурная С290								1			
			-51	То же С291									1		
			-52	" С292										1	
				Детали											
А4		2	1.030.9-2.7-1-00.1-084	Стержень арматурный С.85	2	2	2	2	2	2	2				
			-087	То же Ст.88								2	2	2	
А4		3	1.030.9-2.7-1-00.2-02	Петля монтажная М3	2	2	2	2	2						
			-03	То же М4						2	2	2	2	2	
				Материалы											
				Бетон марки М150	0,69	0,67	0,68	0,64	0,64	0,64	0,59	0,55	0,54	0,55	$м^3$

901 106

Инв. № подл.	Подпись и дата	Взам. инв. №

Формат	Зона	Поз.	Обозначение	Наименование	Кол. на исполнение 1.030.9-2.1-05.0 150	151	152	153	154	155	156	157	158	159	Примечание
				Документация											
А4			1.030.9-2.1-00.0 ТО	Техническое описание											
А4			1.030.9-2.1-00.0 ВМС	Ведомость расхода стали											
А4			1.030.9-2.1-05.0 СБ	Сборочный чертеж											
				Сборочные единицы											
А4		1	1.030.9-2.7-1-03.0-29	Сетка арматурная С256	1										
			-30	То же С257		1									
			-31	" С258			1								
			-32	" С259				1							
			-33	" С260					1						
			-34	" С261						1					
			-35	" С262							1				
					ПГ56.15-1-Л	ПГ53.15-1-Л	ПГ52.15-1-Л	ПГ50.15-1-Л	ПГ49.15-1-Л	ПГ60.12-1-Л	ПГ58.12-1-Л	ПГ55.12-1-Л	ПГ53.12-1-Л	ПГ50.12-1-Л	

109

Формат	Зона	Поз.	Обозначение	Наименование	Кол. на исполнение 1.030.9-2.1-05.0- 140	141	142	143	144	145	146	147	148	149	Примечание
А4		1	1.030.9-2.7-1-03.0-26	Сетка арматурная С253								1			
			-27	То же С254									1		
			-28	" С255										1	
				Детали											
А4		2	1.030.9-2.7-1-00.1-082	Стержень арматурный Ст.83		2	2	2	2	2					
			-084	То же Ст.85							2	2	2	2	
			-087	" Ст.88	2										
А4		3	1.030.9-2.7-1-00.2-03	Петля монтажная МН	2										
			-07	То же М8		2	2	2	2	2	2	2	2	2	
				Материалы											
				Бетон марки М150	0,56										$м^3$
				Легкий бетон марки М75		0,85	0,82	0,79	0,72	0,70	0,71	0,68	0,68	0,67	$м^3$

108

Формат	Зона	Поз.	Обозначение	Наименование	Кол. на исполнение 1.030.9-2.1-05.0- 150	151	152	153	154	155	156	157	158	159	Примечание
А4		1	1.030.9-2.7-1-03.0-36	Сетка арматурная С263								1			
			-37	То же С264									1		
			-38	" С265										1	
				Детали											
А4		2	1.030.9-2.7-1-00.1-084	Стержень арматурный Ст.85	2	2	2	2	2						
			-087	То же Ст.88						2	2	2	2	2	
А4		3	1.030.9-2.7-1-00.2-07	Петля монтажная М8	2	2	2	2	2	2	2	2	2	2	
				Материалы											
				Легкий бетон марки М75	0,68	0,67	0,61	0,61	0,60	0,58	0,57	0,55	0,53	0,48	$м^3$

410

Инв. № подл.	Подпись и дата	Взам. инв. №

Формат	Зона	Поз	Обозначение	Наименование	Кол. на исполнение 1.030.9-2.1-05.0- 160	161	162	163	164	165	166	167	168	169	Примечание
				Документация											
А4			1.030.9-2.1-00.0 ТО	Техническое описание											
А4			1.030.9-2.1-00.0 ВМС	Ведомость расхода стали											
А4			1.030.9-2.1-05.0 СБ	Сборочный чертеж											
				Сборочные единицы											
А4		1	1.030.9-2.7-1-03.0-39	Сетка арматурная С266	1										
А4			1.030.9-2.7-1-04.0-27	То же С267		1									
			-28	" С268			1								
			-29	" С269				1							
			-30	" С270					1						
			-31	" С271						1					
			-32	" С272							1				
					ПГ49.12-1-Л	ПГ60.15-1-Л-61	ПГ60.15-1-Л-62	ПГ60.15-1-Л-63	ПГ60.15-1-Л-63	ПГ60.15-1-Л-64	ПГ60.15-1-Л-64	ПГ60.15-1-Л-65	ПГ60.15-1-Л-67	ПГ60.15-1-Л-66	

Инв. № подл.	Подпись и дата	Взам. инв. №

Формат	Зона	Поз	Обозначение	Наименование	Кол. на исполнение 1.030.9-2.1-05.0- 170	171	172	173	174	175	176	177	178	179	Примечание
				Документация											
А4			1.030.9-2.1-00.0 ТО	Техническое описание											
А4			1.030.9-2.1-00.0 ВМС	Ведомость расхода стали											
А4			1.030.9-2.1-05.0 СБ	Сборочный чертеж											
				Сборочные единицы											
А4		1	1.030.9-2.7-1-04.0-36	Сетка арматурная С276	1										
			-37	То же С277		1									
			-38	" С278			1								
			-39	" С279				1							
			-40	" С280					1						
			-41	" С281						1					
			-42	" С282							1				
					ПТ60.15-1-Л-8.6/1	ПТ60.15-1-Л-8.7	ПТ60.15-1-Л-8.7/1	ПТ60.15-1-Л-8.10	ПТ60.15-1-Л-8.11	ПТ60.15-1-Л-8.11/1	ПТ60.15-1-Л-8.12	ПТ60.15-1-Л-8.12/1	ПТ60.15-1-Л-8.14	ПТ60.15-1-Л-8.14/1		

Формат	Зона	Поз	Обозначение	Наименование	160	161	162	163	164	165	166	167	168	169	чание
А4		1	1.030.9-2.7-1-04.0-33	Сетка арматурная С273								1			
			-34	То же С274									1		
			-35	" С275										1	
				Детали											
А4		2	1.030.9-2.7-1-00.1-084	Стержень арматурный Ст.85		2	2	2	2	2	2	2	2	2	
			-087	То же Ст.88	2										
А4		3	1.030.9-2.7-1-00.2-07	Петля монтажная М8	2	2	2	2	2	2	2	2	2	2	
				Материалы											
				Легкий бетон марки М75	0,46	0,70	0,68	0,68	0,67	0,68	0,66	0,69	0,68	0,67	$м^3$

112

Инв. № подл.	Подпись и дата	Взам. инв. №

Формат	Зона	Поз	Обозначение	Наименование	Кол. на исполнение 1.030.9-2.1-05.0- 180	181	182	183	184	185	186	187			Примечание
				Документация											
А4			1.030.9-2.1-00.0 ТО	Техническое описание											
А4			1.030.9-2.1-00.0 ВМС	Ведомость расхода стали											
А4			1.030.9-2.1-05.0 СБ	Сборочный чертеж											
				Сборочные единицы											
А4		1	1.030.9-2.7-1-04.0-46	Сетка арматурная С286	1										
			-47	То же С287		1									
			-48	" С288			1								
			-49	" С289				1							
			-50	" С290					1						
			-51	" С291						1					
			-52	" С292							1				
					ПТ55.15-1-Л-85	ПС55.15-1-Л-89	ПТ50.15-1-Л-88	ПТ50.15-1-Л-89	ПТ60.12-1-Л-87	ПТ60.12-1-Л-84	ПТ60.12-1-Л-82	ПТ60.12-1-Л-89			

115

Формат	Зона	Поз.	Обозначение	Наименование	Кол. на исполнение 1.030.9-2.1-05.0- 170	171	172	173	174	175	176	177	178	179	Примечание
А4		1	1.030.9-2.7-1-04.0-43	Сетка арматурная С285								1			
			-44	То же С284									1		
			-45	" С285										1	
				Детали											
А4		2	1.030.9-2.7-1-00.1-084	Стержень арматурный Ст.85	2	2	2	2	2	2	2	2	2	2	
А4		3	1.030.9-2.7-1-00.2-07	Петля монтажная М8	2	2	2	2	2	2	2	2	2	2	
				Материалы											
				Легкий бетон марки М75	0,65	0,66	0,64	0,70	0,69	0,68	0,69	0,67	0,68	0,64	$м^3$

Рис. 1

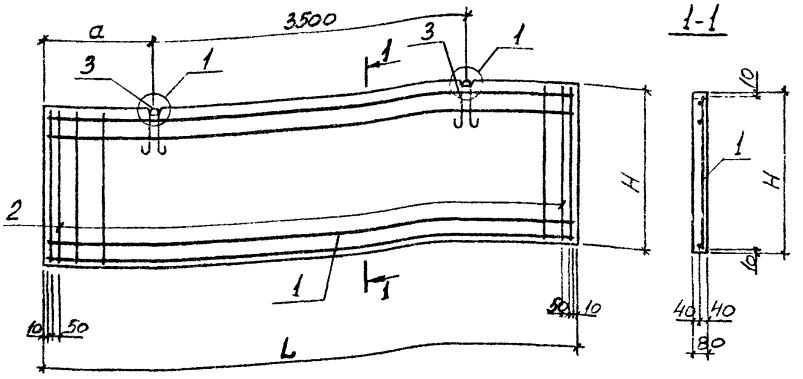

Обозначение	Марка	Рис.	Размеры, мм H	L	a	Масса, т
1.030.9-2.1-05.0	ПГ60.18-2-Т	1	1785	5980	1240	2,0
-001	ПГ58.18-2-Т			5760	1130	2,0
-002	ПГ55.18-2-Т			5540	1020	1,9
-003	ПГ50.18-2-Т			5040	770	1,7
-004	ПГ49.18-2-Т			4880	690	1,7
-005	ПГ60.15-2-Т		1485	5980	1240	1,7
-006	ПГ58.15-2-Т			5760	1130	1,6

1. Для панелей с вырезами стержни позиции 2 вырезать по месту.
2. Продолжение таблицы исполнений см. листы 2...9
3. Узел 1 см. док. 1.030.9-2.1-00.1

Нач. отд.	Бродский		1.030.9-2.1-05.0 СБ
Н. контр.	Чумакова		
Гл. спец.	Коротецкий		
Рук. гр.	Чумакова		Панель перегородки глухая высотой 1785, 1485, 1185 мм и длиной 4880...5980 мм. Сборочный чертеж
Рассчит.	Чумакова		Стадия: Р; Масса: см табл.; Масштаб: —
Исполн.	Проценко		Лист 1; Листов 8
Провер.	Литвинова		Харьковский Промстройниипроект

Инв. № подл.	Подпись и дата	Взам. инв. №

Формат	Зона	Поз	Обозначение	Наименование	Кол. на исполнение 1.030.9-2.1-05.0- 180	181	182	183	184	185	186	187			Примечание
А4		1	1.030.9-2.7-1-04.0-53	Сетка арматурная С293								1			
				Детали											
А4		2	1.030.9-2.7-1-00.1-084	Стержень арматурный Ст.85	2	2	2	2							
			-087	То же Ст.88					2	2	2	2			
А4		3	1.030.9-2.7-1-00.2-07	Петля монтажная М8	2	2	2	2	2	2	2	2			
				Материалы											
				Легкий бетон марки М75	0,64	0,65	0,58	0,59	0,55	0,54	0,55	0,56			$м^3$

Рис 2

Остальное — см. рис. 1

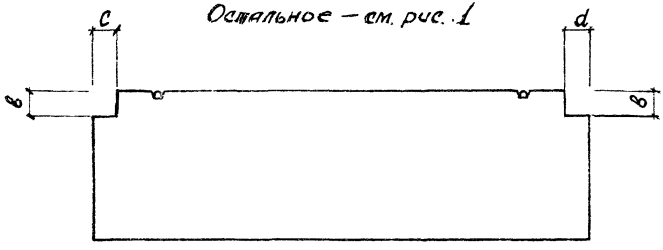

Обозначение	Марка	Рис	Размеры, мм						Масса, т
			H	L	a	в	c	d	
1.030.9-2.1-05.0-007	ПГ 57.15-2-Т	1	1485	5710	1110	—	—	—	1,6
-008	ПГ 56.15-2-Т			5640	1070	—	—	—	1,6
-009	ПГ 55.15-2-Т			5540	1020	—	—	—	1,6
-010	ПГ 53.15-2-Т			5260	880	—	—	—	1,5
-011	ПГ 52.15-2-Т			5160	830	—	—	—	1,5
-012	ПГ 50.15-2-Т			5040	770	—	—	—	1,4
-013	ПГ 49.15-2-Т			4880	690	—	—	—	1,4
-014	ПГ 60.12-2-Т		1185	5980	1240	—	—	—	1,4
-015	ПГ 58.12-2-Т			5760	1130	—	—	—	1,3
-016	ПГ 55.12-2-Т			5540	1020	—	—	—	1,3
-017	ПГ 53.12-2-Т			5260	880	—	—	—	1,2
-018	ПГ 50.12-2-Т			5040	770	—	—	—	1,2
-019	ПГ 49.12-2-Т			4880	690	—	—	—	1,1

Инв. № подл. | Подпись и дата | Взам. инв. №

Обозначение	Марка	Рис.	Размеры, мм						Масса, т
			H	L	a	в	c	d	
1.030.9-2.1-05.0-020	ПГ60.15-2-Т-В1	2	1485	5980	1240	300	300	300	1,7
-021	ПГ60.15-2-Т-В1т				1210			800	1,6
-022	ПГ60.15-2-Т-В2				1240	380		300	1,7
-023	ПГ60.15-2-Т-В3					450			
-024	ПГ60.15-2-Т-В4					600		300	1,6
-025	ПГ60.15-2-Т-В4т				1210			800	
-026	ПГ60.15-2-Т-В5				1240	300	360	360	1,7
-027	ПГ60.15-2-Т-В5т				1160			860	1,6
-028	ПГ60.15-2-Т-В6				1240	600		360	1,7
-029	ПГ60.15-2-Т-В6т				1160			860	1,6
-030	ПГ60.15-2-Т-В7				1240	680		360	1,7
-031	ПГ60.15-2-Т-В7т				1160			860	1,6
-032	ПГ60.15-2-Т-В10				1240	380	170	170	1,7
-033	ПГ60.15-2-Т-В11					600			
-034	ПГ60.15-2-Т-В11т				1080			670	1,6
-035	ПГ60.15-2-Т-В12				1240	680		170	1,7
-036	ПГ60.15-2-Т-В12т				1080			670	1,6
-037	ПГ60.15-2-Т-В14				1240	1000		170	1,7
-038	ПГ60.15-2-Т-В14т				1080			670	1,5
-039	ПГ55.15-2-Т-В8			5540	1020	150		170	1,6
-040	ПГ55.15-2-Т-В9					300			
-041	ПГ50.15-2-Т-В8			5040		150			
-042	ПГ50.15-2-Т-В9				770	300			1,4
-043	ПГ60.12-2-Т-В1		1185	5980	1240	300	300	300	1,3
-044	ПГ60.12-2-Т-В1т				1210			800	
-045	ПГ60.12-2-Т-В2				1240	380		300	
-046	ПГ60.12-2-Т-В9					300	170	170	

Обозначение	Марка	Рис.	Размеры, мм H	L	a	в	c	d	Масса, т
1.030.9-2.1-05.0-075	ПГ60.15-2-Л-В6	2	1485	5980	1240	600	360	360	1,1
-076	ПГ60.15-2-Л-В6т				1160			860	1,0
-077	ПГ60.15-2-Л-В7				1240	680		360	1,1
-078	ПГ60.15-2-Л-В7т				1160			860	1,0
-079	ПГ60.15-2-Л-В10				1240	380	170	170	1,1
-080	ПГ60.15-2-Л-В11					600			
-081	ПГ60.15-2-Л-В11т							670	1,3
-082	ПГ60.15-2-Л-В12					680		170	1,1
-083	ПГ60.15-2-Л-В12т				1080			670	
-084	ПГ60.15-2-Л-В14				1240	1000		170	
-085	ПГ60.15-2-Л-В14т				1080			670	
-086	ПГ55.15-2-Л-В8			5540	1020	150		170	1,0
-087	ПГ55.15-2-Л-В9					300			
-088	ПГ50.15-2-Л-В8			5040	770	150			
-089	ПГ50.15-2-Л-В9					300			0,94
-090	ПГ60.12-2-Л-В1		1185	5980	1240		300	300	0,88
-091	ПГ60.12-2-Л-В1т				1210			800	0,86
-092	ПГ60.12-2-Л-В2				1240	380		300	0,88
-093	ПГ60.12-2-Л-В9					300	170	170	0,90
-094	ПГ60.18-1-Т	1	1785	5980	1240	—	—	—	2,0
-095	ПГ58.18-1-Т			5760	1130				
-096	ПГ55.18-1-Т			5540	1020				1,9
-097	ПГ50.18-1-Т			5040	770				1,7
-098	ПГ49.18-1-Т			4880	690				
-099	ПГ60.15-1-Т		1485	5980	1240				
-100	ПГ58.15-1-Т			5760	1130				1,6
-101	ПГ57.15-1-Т			5710	1110				
-102	ПГ56.15-1-Т			5640	1070				
-103	ПГ55.15-1-Т			5540	1020				

Обозначение	Марка	Рис.	Размеры, мм H	L	a	b	c	d	Масса, т
1.030.9-2.1-05.0-047	ПГ 60.18-2-Л	1	1785	5980	1240	—	—	—	1,4
-048	ПГ 58.18-2-Л			5760	1130				1,3
-049	ПГ 55.18-2-Л			5540	1020				1,3
-050	ПГ 50.18-2-Л			5040	770				1,2
-051	ПГ 49.18-2-Л			4880	690				1,1
-052	ПГ 60.15-2-Л		1485	5980	1240				
-053	ПГ 58.15-2-Л			5760	1130				
-054	ПГ 57.15-2-Л			5710	1110				
-055	ПГ 56.15-2-Л			5640	1070				
-056	ПГ 55.15-2-Л			5540	1020				
-057	ПГ 53.15-2-Л			5260	880				0,99
-058	ПГ 52.15-2-Л			5160	830				0,98
-059	ПГ 50.15-2-Л			5040	770				0,96
-060	ПГ 49.15-2-Л			4880	690				0,93
-061	ПГ 60.12-2-Л		1185	5980	1240				0,91
-062	ПГ 58.12-2-Л			5760	1130				0,88
-063	ПГ 55.12-2-Л			5540	1020				0,85
-064	ПГ 53.12-2-Л			5260	880				0,80
-065	ПГ 50.12-2-Л			5040	770				0,77
-066	ПГ 49.12-2-Л			4880	690				0,74
-067	ПГ 60.15-2-Л-В1	2	1485	5980	1240	300	300	300	1,1
-068	ПГ 60.15-2-Л-В1т				1210			800	
-069	ПГ 60.15-2-Л-В2				1240	380			1,0
-070	ПГ 60.15-2-Л-В3					450			
-071	ПГ 60.15-2-Л-В4				1240	600		300	1,1
-072	ПГ 60.15-2-Л-В4т				1210			800	
-073	ПГ 60.15-2-Л-В5				1240	300	360	360	
-074	ПГ 60.15-2-Л-В5т				1160			860	

Взам. инв. №

Подпись и дата

Инв. № подл.

Обозначение	Марка	Рис.	Размеры, мм H	L	a	в	c	d	Масса, т
1.030.9-2.1-05.0-133	ПГ55.15-1-Т-В8	2	1485	5540	1020	150	170	170	1,6
-134	ПГ55.15-1-Т-В9					300			
-135	ПГ50.15-1-Т-В8			5040	770	150			1,4
-136	ПГ50.15-1-Т-В9								
-137	ПГ60.12-1-Т-В1		1185	5980	1240	300	300	300	1,3
-138	ПГ60.12-1-Т-В1т				1210			800	
-139	ПГ60.12-1-Т-В2				1240	380		300	
-140	ПГ60.12-1-Т-В9					300	170	170	
-141	ПГ60.18-1-Л	1	1785	5980	1240	–	–	–	1,4
-142	ПГ58.18-1-Л			5760	1130				1,3
-143	ПГ55.18-1-Л			5540	1020				
-144	ПГ50.18-1-Л			5040	770				1,2
-145	ПГ49.18-1-Л			4880	690				
-146	ПГ60.15-1-Л		1485	5980	1240				1,1
-147	ПГ58.15-1-Л			5760	1130				
148	ПГ57.15-1-Л			5710	1110				
-149	ПГ56.15-1-Л			5640	1070				
-150	ПГ55.15-1-Л			5540	1020				
-151	ПГ53.15-1-Л			5260	880				0,99
-152	ПГ52.15-1-Л			5160	830				0,98
-153	ПГ50.15-1-Л			5040	770				0,96
-154	ПГ49.15-1-Л			4880	690				0,93
-155	ПГ60.12-1-Л		1185	5980	1240				0,91
-156	ПГ58.12-1-Л			5760	1130				0,88
-157	ПГ55.12-1-Л			5540	1020				0,85
-158	ПГ53.12-1-Л			5260	880				0,80
-159	ПГ50.12-1-Л			5040	770				0,77
-160	ПГ49.12-1-Л			4880	690				0,74

Взам. инв. №

Подпись и дата

Инв. № подл.

Обозначение	Марка	Рис.	Размеры, мм H	L	a	в	c	d	Масса, т
1.030.9-2.1-05.0-104	ПГ53.15-1-Т	1	1485	5260	880	—	—	—	1,5
-105	ПГ52.15-1-Т			5160	830				
-106	ПГ50.15-1-Т			5040	770				1,4
-107	ПГ49.15-1-Т			4880	690				
-108	ПГ60.12-1-Т		1185	5980	1240				1,3
-109	ПГ58.12-1-Т			5760	1130				
-110	ПГ55.12-1-Т			5540	1020				
-111	ПГ53.12-1-Т			5260	880				1,2
-112	ПГ50.12-1-Т			5040	770				
-113	ПГ49.12-1-Т			4880	690				1,1
-114	ПГ60.15-1-Т-В1	2	1485	5980	1240	300	300	300	1,7
-115	ПГ60.15-1-Т-В1т				1210			800	1,6
-116	ПГ60.15-1-Т-В2				1240	380		300	1,7
-117	ПГ60.15-1-Т-В3					450			
-118	ПГ60.15-1-Т-В4					600			1,6
-119	ПГ60.15-1-Т-В4т				1210			800	
-120	ПГ60.15-1-Т-В5				1240	300	360	360	1,7
-121	ПГ60.15-1-Т-В5т				1160			860	1,6
-122	ПГ60.15-1-Т-В6				1240	600		360	
-123	ПГ60.15-1-Т-В6т				1160			860	
-124	ПГ60.15-1-Т-В7				1240	680		360	
-125	ПГ60.15-1-Т-В7т				1160			860	
-126	ПГ60.15-1-Т-В10				1240	380	170	170	1,7
-127	ПГ60.15-1-Т-В11					600			
-128	ПГ60.15-1-Т-В11т				1080			670	1,6
-129	ПГ60.15-1-Т-В12				1240	680		170	1,7
-130	ПГ60.15-1-Т-В12т				1080			670	1,6
-131	ПГ60.15-1-Т-В14				1240	1000		170	
-132	ПГ60.15-1-Т-В14т				1080			670	1,5

Инв. № подл. | Подпись и дата | Взам. инв. №

Инв. № подл.	Подпись и дата	Взам. инв. №

Формат	Зона	Поз.	Обозначение	Наименование	Кол. на исполнение 1.030.9-2.1-06.0- —	01	02	03	04	05	06	07	08	09	Примечание
				Документация											
А4			1.030.9-2.1-00.0 ТО	Техническое описание											
А4			1.030.9-2.1-00.0 ВМС	Ведомость расхода стали											
А4			1.030.9-2.1-06.0 СБ	Сборочный чертеж											
				Сборочные единицы											
А4		1	1.030.9-2.7-1-05.0	Сетка арматурная С66	1										
			-01	То же С67		1									
			-02	" С68			1								
			-03	" С70				1							
					ПГ 60.9-2-Т	ПГ 56.9-2-Т	ПГ 55.9-2-Т	ПГ 60.6-2-Т	ПГ 56.6-2-Т	ПГ 55.6-2-Т	ПГ 50.6-2-Т	ПГ 60.9-2-Т-81	ПГ 60.6-2-Т-82	ПГ 56.6-2-Т-89	

Нач. отд.	Бродский		
Н. контр.	Чупакова		
Гл. спец.	Коротко[illegible]		
Рук. гр.	[illegible]		
Инж.	[illegible]		
Провер.	Литвинова		

1.030.9-2.1-06.0

Панель перекрытия [illegible] глухая в осях 885, 585 мм и длиной 5040...5980 мм

Стадия	Лист	Листов
Р	1	8

ХАРЬКОВСКИЙ ПРОМСТРОЙНИИПРОЕКТ

Обозначение	Марка	Рис.	Размеры, мм H	L	a	в	c	d	Масса, т
1.030.9-2.1-05.0-161	ПГ60.15-1-Л-В1	2	1485	5980	1240	300	300	300	1,1
-162	ПГ60.15-1-Л-В1т				1210			800	
-163	ПГ60.15-1-Л-В2				1240	380		300	
-164	ПГ60.15-1-Л-В3					450			
-165	ПГ60.15-1-Л-В4				1240	600			
-166	ПГ60.15-1-Л-В4т				1210			800	
-167	ПГ60.15-1-Л-В5				1240	300	360	360	
-168	ПГ60.15-1-Л-В5т				1160			860	
-169	ПГ60.15-1-Л-В6				1240	600		360	
-170	ПГ60.15-1-Л-В6т				1160			860	1,0
-171	ПГ60.15-1-Л-В7				1240	680		360	1,1
-172	ПГ60.15-1-Л-В7т				1160			860	1,0
-173	ПГ60.15-1-Л-В10				1240	380	170	170	1,1
-174	ПГ60.15-1-Л-В11					600			
-175	ПГ60.15-1-Л-В11т				1080			670	1,0
-176	ПГ60.15-1-Л-В12				1240	680		170	1,1
-177	ПГ60.15-1-Л-В12т				1080			670	1,0
-178	ПГ60.15-1-Л-В14				1240	1000		170	1,1
-179	ПГ60.15-1-Л-В14т				1080			670	1,0
-180	ПГ55.15-1-Л-В8			5540	1020	150		170	1,1
-181	ПГ55.15-1-Л-В9					300			
-182	ПГ50.15-1-Л-В8			5040	770	150		170	0,94
-183	ПГ50.15-1-Л-В9					300			
-184	ПГ60.12-1-Л-В1		1185	5980	1240	300	300	300	0,88
-185	ПГ60.12-1-Л-В1т				1210			800	0,86
-186	ПГ60.12-1-Л-В2				1240	380		300	0,88
-187	ПГ60.12-1-Л-В9					300	170	170	0,90

Формат	Зона	Поз	Обозначение	Наименование	Кол. на исполнение 1.030.9-2.1-06.0-										Примечание
					–	01	02	03	04	05	06	07	08	09	
А4		1	1.030.9-2.7-1-05.0-04	Сборная С71					1						
			-05	То же С72						1					
			-06	" С73							1				
А4			1.030.9-2.7-1-06.0	" С69								1			
			-01	" С74									1		
			-02	" С75										1	
				Детали											
А4		2	1.030.9-2.7-1-00.1-03	Петля монтажная М4	2	2	2	2	2	2		2	2		
			-04	То же М5							2			2	
				Материалы											
				Бетон марки М150	0,42	0,40	0,39	0,28	0,27	0,26	0,24	0,41	0,26	0,25	$м^3$

126

Инв. № подл.	Подпись и дата	Взам. инв. №

Формат	Зона	Поз.	Обозначение	Наименование	Кол. на исполнение 1.030.9-2.1-06.0- 10	11	12	13	14	15	16	17	18	19	Примечание
				Документация											
А4			1.030.9-2.1-00.0 ТО	Техническое описание											
А4			1.030.9-2.1-00.0 ВМС	Ведомость расхода стали											
А4			1.030.9-2.1-06.0 СБ	Сборочный чертеж											
				Сборочные единицы											
А4		1	1.030.9-2.7-1-06.0-03	Сетка арматурная С76	1										
			7-1-05.0	То же С66		1									
			-01	" С67			1								
			-02	" С68				1							
			-03	" С70					1						
			-04	" С71						1					
			-05	" С72							1				
					ПГ 50.6-27-89	ПГ 60.9-2-Л	ПГ 56.9-2-Л	ПГ 55.9-2-Л	ПГ 60.6-2-Л	ПГ 56.6-2-Л	ПГ 55.6-2-Л	ПГ 50.6-2-Л	ПГ 60.9-2-Л-91	ПГ 60.6-2-Л-82	

127

Инв. № подл.	Подпись и дата	Взам. инв. №

Формат	Зона	Поз	Обозначение	Наименование	Кол. на исполнение 1.030.9-2.1-06.0- 20	21	22	23	24	25	26	27	28	29	Примечание
				Документация											
А4			1.030.9-2.1-00.0 ТО	Техническое описание											
А4			1.030.9-2.1-00.0 ВМС	Ведомость расхода стали											
А4			1.030.9-2.1-06.0 СБ	Сборочный чертеж											
				Сборочные единицы											
А4		1	1.030.9-2.7-1-06.0-02	Сетка арматурная С 75	1										
			-03	То же С 76		1									
			1.030.9-2.7-1-05.0-07	" С 218			1								
			-08	" С 219				1							
			-09	" С 232					1						
			-10	" С 62						1					
			-11	" С 63							1				
					ПГ-55.6-2-1-89	ПГ-50.6-2-1-89	ПГ-60.9-1-Т	ПГ-56.9-1-Т	ПГ-55.9-1-Т	ПГ-60.6-1-Т	ПГ-56.6-1-Т	ПГ-55.6-1-Т	ПГ-50.6-1-Т	ПГ-60.9-1-Т-81	

Формат	Зона	Поз.	Обозначение	Наименование	10	11	12	13	14	15	16	17	18	19	Примечание
А4		1	1.030.9-2.7-1-05.0-06	Сетка арматурная С73								1			
А4			1.030.9-2.7-1-06.0	То же С69									1		
			-01	" С74										1	
				ДЕТАЛИ											
А4		2	1.030.9-2.7-1-00.2-04	Петля монтажная М5	2										
			-07	То же М8		2	2	2					2		
			-08	" М9					2	2	2	2		2	
				МАТЕРИАЛЫ											
				Бетон марки М150	0,22										$м^3$
				Легкий бетон марки М75		0,42	0,40	0,39	0,28	0,27	0,26	0,24	0,41	0,26	$м^3$

Формат	Зона	Поз.	Обозначение	Наименование	Кол. на исполнение 1.030.9-2.1-06.0- 30	31	32	33	34	35	36	37	38	39	Примечание
				Документация											
А4			1.030.9-2.1-00.0 ТО	Техническое описание											
А4			1.030.9-2.1-00.0 ВМС	Ведомость расхода стали											
А4			1.030.9-2.1-06.0 СБ	Сборочный чертеж											
				Сборочные единицы											
А4		1	1.030.9-2.7-1-06.0-05	Сетка арматурная СИ9	1										
			-06	То же С131		1									
			-07	" С233			1								
А4			1.030.9-2.7-1-05.0-07	" С218				1							
			-08	" С219					1						
			-09	" С232						1					
			-10	" С62							1				
					ПГ60.6-1-7-82	ПГ55.6-1-7-89	ПГ30.6-1-7-89	ПГ60.9-1-П	ПГ56.9-1-П	ПГ55.9-1-П	ПГ60.6-1-П	ПГ56.6-1-П	ПГ55.6-1-П	ПГ50.6-1-П	

Формат	Зона	Поз.	Обозначение	Наименование	Кол. на исполнение 1.030.9-2.1-06.0- 20	21	22	23	24	25	26	27	28	29	Примечание
А4		1	1.030.9-2.7-1-05.0-12	Сетка арматурная С54								1			
			-13	То же С65									1		
			1.030.9-2.7-1-06.0-04	" С86										1	
				Детали											
А4		2	1.030.9-2.7-1-00.2-03	Петля монтажная М4			2	2	2	2	2	2		2	
			-04	То же М5									2		
			-08	" М9	2	2									
				Материалы											
				Бетон марки М150			0,42	0,40	0,39	0,28	0,27	0,26	0,24	0,41	$м^3$
				Легкий бетон марки М75	0,25	0,22									$м^3$

130

Формат	Зона	Поз.	Обозначение	Наименование	Кол. на исполнение 1.030.9-2.1-06.0- 40	41	42	43							Примечание
				Документация											
А4			1.030.9-2.1-00.0 ТО	Техническое описание	X	X	X	X							
А4			1.030.9-2.1-00.0 ВМС	Ведомость расхода стали	X	X	X	X							
А4			1.030.9-2.1-06.0 СБ	Сборочный чертеж	X	X	X	X							
				Сборочные единицы											
А4		1	1.030.9-2.7-1-06.0-04	Сетка арматурная С86	1										
			-05	То же С119		1									
			-06	" С131			1								
			-07	" С233				1							
				Детали											
А4		2	1.030.9-2.7-1-00.2-07	Петля монтажная М8	2										
			-08	То же М9		2	2	2							
				Материалы											
				Легкий бетон марки М75	0,41	0,26	0,25	0,22							$м^3$
					ПГ 58.9-1-Л-81	ПГ 60.6-1-Л-82	ПГ 55.6-1-Л-85	ПГ 50.6-1-Л-89							

Инв. № подл.	Подпись и дата	Взам. инв. №

Формат	Зона	Поз.	Обозначение	Наименование	Кол. на исполнение 1.030.9-2.1-06.0- 30	31	32	33	34	35	36	37	38	39	Примечание
А4		1	1.030.9-2.7-1-05.0-11	Сетка арматурная С63								1			
			-12	То же С64									1		
			-13	" С65										1	
				Детали											
А4		2	1.030.9-2.7-1-00.2-03	Петля монтажная М4	2										
			-04	То же М5		2	2								
			-07	" М8				2	2	2					
			-08	" М9							2	2	2	2	
				Материалы											
				Бетон марки М150	0,26	0,25	0,22								$м^3$
				Легкий бетон марки М75				0,42	0,40	0,39	0,28	0,27	0,26	0,24	$м^3$

Рис. 1

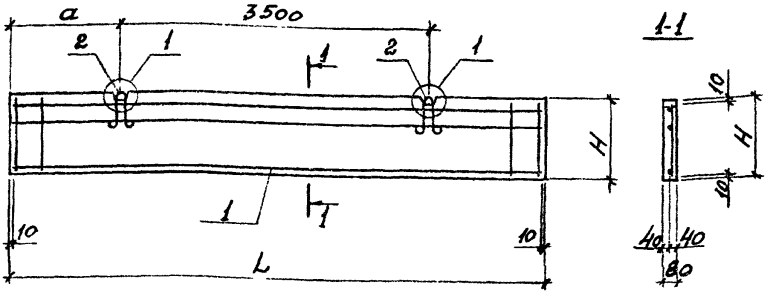

Обозначение	Марка	Рис.	Размеры, мм			Масса, т
			H	L	a	
1.030.9-2.1-06.0	ПГ60.9-2-Т	1	885	5980	1240	1,0
-01	ПГ56.9-2-Т			5640	1070	0,96
-02	ПГ55.9-2-Т			5540	1020	0,94
-03	ПГ60.6-2-Т		585	5980	1240	0,67
-04	ПГ56.6-2-Т			5640	1070	0,65
-05	ПГ55.6-2-Т			5540	1020	0,62
-06	ПГ50.6-2-Т			5040	770	0,58

1. Продолжение таблицы исполнений см. листы 2, 3.
2. Узел 1 см. док. 1.030.9-2.1-00.1.

Нач. отд.	Бродский		
Н. контр.	Чумакова		
Гл. спец.	Коротецкий		
Рук. гр.	Чумакова		
Рассчит.	Чумакова		
Исполн.	Проценко		
Провер.	Литвинова		

1.030.9-2.1-06.0 СБ

Панель перегородки глухая высотой 885, 585 мм и длиной 5040...5980 мм. Сборочный чертеж

Стадия	Масса	Масштаб
Р	см. табл.	—
Лист 1	Листов 3	

Харьковский Промстройниипроект

Инв. № подл. | Подпись и дата | Взам. инв. №

Рис. 2

Остальное – см. рис. 1

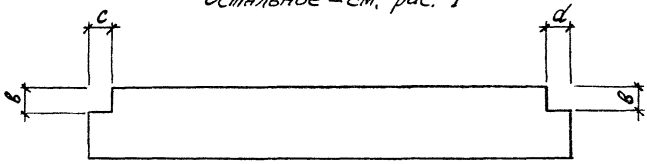

Обозначение	Марка	Рис.	Размеры, мм						Масса, т
			H	L	a	в	c	d	
1.030.9-2.1-06.0-07	ПГ60.9-2-Т-В1	2	885	5980	1240	300	300	300	0,98
-08	ПГ60.6-2-Т-В2		585	5980	1240	380			0,62
-09	ПГ55.6-2-Т-В9			5540	1020	300	170	170	0,60
-10	ПГ50.6-2-Т-В9			5040	770				0,53
-11	ПГ60.9-2-Л	1	885	5980	1240	—	—	—	0,67
-12	ПГ56.9-2-Л			5640	1070				0,64
-13	ПГ55.9-2-Л			5540	1020				0,62
-14	ПГ60.6-2-Л		585	5980	1240				0,45
-15	ПГ56.6-2-Л			5640	1070				0,43
-16	ПГ55.6-2-Л			5540	1020				0,42
-17	ПГ50.6-2-Л			5040	770				0,38
-18	ПГ60.9-2-Л-В1	2	885	5980	1240	300	300	300	0,66
-19	ПГ60.6-2-Л-В2		585	5980	1240	380			0,42
-20	ПГ55.6-2-Л-В9			5540	1020	300	170	170	0,40
-21	ПГ50.6-2-Л-В9			5040	770				0,35

Формат	Зона	Поз.	Обозначение	Наименование	Кол. на исполнение 1.030.9-2.1-01.0- —	01	02	03	04	05	06	07	08	09	Примечание
				Документация											
А4			1.030.9-2.1-00.0 ТО	Техническое описание											
А4			1.030.9-2.1-00.0 ВМС	Ведомость расхода стали											
А4			1.030.9-2.1-07.0 СБ	Сборочный чертеж											
				Сборочные единицы											
А4		1	1.030.9-2.7-1-07.0	Сетка арматурная С77	1								1		
			-01	То же С78		1								1	
			-02	" С79			1								
			-03	" С80				1							
					ПГ30.30-2-Т	ПГ26.30-2-Т	ПГ25.30-2-Т	ПГ30.27-2-Т	ПГ26.27-2-Т	ПГ25.27-2-Т	ПГ30.30-2-ТВ1	ПГ30.30-2-ТВ2	ПГ30.30-2-П	ПГ26.30-2-П	

Исполнения 10...15 см. лист 3

Нач. отд.	Бродский		
Н. контр.	Чумакова		
Гл. спец.	Коротецкий		
Рук. гр.	Чумакова		
Исполн.	Проценко		
Провер.	Литвинова		

1.030.9-2.1-07.0

Панель перегородки глухая высотой 2985, 2735 мм и длиной 2540...2980 мм

Стадия	Лист	Листов
Р	1	3

Харьковский Промстройниипроект

Обозначение	Марка	Рис.	Размеры, мм						Масса, т
			H	L	a	в	c	d	
1.030.9-2.1-06.0-22	ПГ60.9-1-Т	1	885	5980	1240	—	—	—	1,0
-23	ПГ56.9-1-Т			5640	1070				0,96
-24	ПГ55.9-1-Т			5540	1020				0,94
-25	ПГ60.6-1-Т		585	5980	1240				0,67
-26	ПГ56.6-1-Т			5640	1070				0,65
-27	ПГ55.6-1-Т			5540	1020				0,62
-28	ПГ50.6-1-Т			5040	770				0,58
-29	ПГ60.9-1-Т-В1	2	885	5980	1240	300	300	300	0,98
-30	ПГ60.6-1-Т-В2		585	5980	1240	380			0,62
-31	ПГ55.6-1-Т-В9			5540	1020	300	170	170	0,60
-32	ПГ50.6-1-Т-В9			5040	770				0,53
-33	ПГ60.9-1-Л	1	885	5980	1240	—	—	—	0,67
-34	ПГ56.9-1-Л			5640	1070				0,64
-35	ПГ55.9-1-Л			5540	1020				0,62
-36	ПГ60.6-1-Л		585	5980	1240				0,45
-37	ПГ56.6-1-Л			5640	1070				0,43
-38	ПГ55.6-1-Л			5540	1020				0,42
-39	ПГ50.6-1-Л			5040	770				0,38
-40	ПГ60.9-1-Л-В1	2	885	5980	1240	300	300	300	0,66
-41	ПГ60.6-1-Л-В2		585	5980	1240	380			0,42
-42	ПГ55.6-1-Л-В9			5540	1020	300	170	170	0,40
-43	ПГ50.6-1-Л-В9			5040	770				0,35

Инв. № подл. | Подпись и дата | Взам. инв. №

Инв. № подл.	Подпись и дата	Взам. инв. №

Формат	Зона	Поз.	Обозначение	Наименование	Кол. на исполнение 1.030.9-2.1-07.0- 10	11	12	13	14	15					Примечание
				Документация											
А4			1.030.9-2.1-00.0 ТО	Техническое описание											
А4			1.030.9-2.1-00.0 ВМС	Ведомость расхода стали											
А4			1.030.9-2.1-07.0 СБ	Сборочный чертеж											
				Сборочные единицы											
А4		1	1.030.9-2.7-1-07.0-02	Сетка арматурная С 79	1										
			-03	То же С 80		1									
			-04	" С 81			1								
			-05	" С 82				1							
А4			1.030.9-2.7-1-08.0	" С 83					1						
			-01	" С 84						1					
				Детали											
А4		2	1.030.9-2.7-1-00.2-07	Петля монтажная МВ	2	2	2	2	2	2					
				Материалы											
				Легкий бетон марки М100	0,61	0,65	0,58	0,56	0,70	0,69					м3
					ПГ 25.30-2-Т	ПГ 30.27-2-Т	ПГ 26.27-2-Т	ПГ 25.27-2-Т	ПГ 30.30-2-Т-ВТ	ПГ 30.30-2-Т-ВТ					

1.030.9-2.1-07.0	Лист 3

Инв. № подл.	Подпись и дата	Взам. инв. №

Формат	Зона	Поз.	Обозначение	Наименование	Кол. на исполнение 1.030.9-2.1-07.0- —	01	02	03	04	05	06	07	08	09	Примечание
А4		1	1.030.9-2.7-1-07.0-04	Сетка арматурная СВ1					1						
			-05	То же СВ2						1					
А4			1.030.9-2.7-1-08.0	" СВ3							1				
			-01	" СВ4								1			
				Детали											
А4		2	1.030.9-2.7-1-00.2-02	Петля монтажная М3	2	2	2	2			2	2			
			-03	То же М4					2	2					
			-07	" М8									2	2	
				Материалы											
				Бетон марки М150	0,71	0,63	0,61	0,65	0,58	0,56	0,70	0,69			$м^3$
				Легкий бетон марки М100									0,71	0,63	$м^3$

Рис. 2

Остальное – см. рис. 1

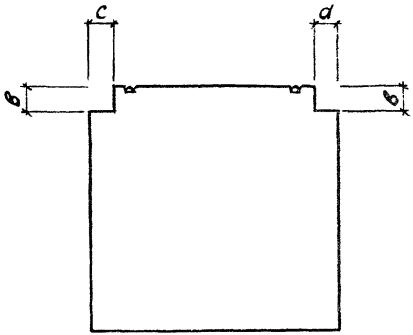

Обозначение	Марка	Рис.	Размеры, мм						Масса, т
			H	L	a	в	c	d	
1.030.9-2.1-07.0-06	ПГ 30.30-2-Т-В1	2	2985	2980	490	300	300	300	1,7
-07	ПГ 30.30-2-Т-В2				490	380			1,7
-08	ПГ 30.30-2-Л	1		2980	490	—	—	—	1,1
-09	ПГ 26.30-2-Л			2640	320				1,0
-10	ПГ 25.30-2-Л			2540	270				0,98
-11	ПГ 30.27-2-Л		2735	2980	490				1,0
-12	ПГ 26.27-2-Л			2640	320				0,93
-13	ПГ 25.27-2-Л			2540	270				0,90
-14	ПГ 30.30-2-Л-В1	2	2985	2980	490	300	300	300	1,1
-15	ПГ 30.30-2-Л-В2				490	380			1,1

Инв. № подл. | Подпись и дата | Взам. инв. №

Рис. 1

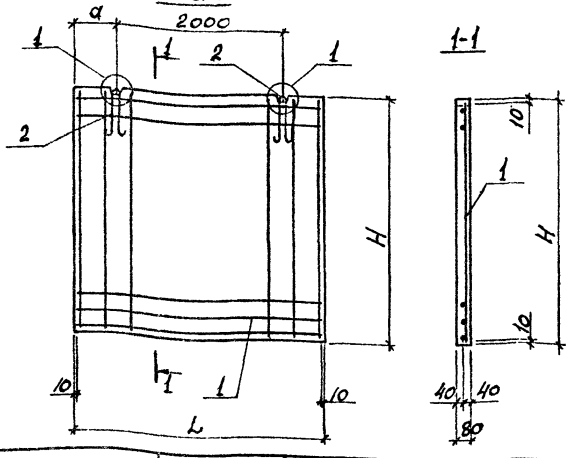

Обозначение	Марка	Рис.	Размеры, мм			Масса, т
			H	L	a	
1.030.9-2.1-07.0	ПГ 30.30-2-Т	1	2985	2980	490	1,7
-01	ПГ 26.30-2-Т			2640	320	1,5
-02	ПГ 25.30-2-Т			2540	270	1,5
-03	ПГ 30.27-2-Т		2735	2980	490	1,6
-04	ПГ 26.27-2-Т			2640	320	1,4
-05	ПГ 25.27-2-Т			2540	270	1,3

1. Продолжение таблицы исполнений см. лист 2.
2. Узел 1 см. док. 1.030.9-2.1-00.1

Нач. отд.	Бродский		1.030.9-2.1-07.0 СБ
Н. контр.	Чумакова		
Гл. спец.	Коротецкий		
Рук. гр.	Чумакова		Панель перегородки глухая высотой 2985, 2735 мм и длиной 2540... 2980 мм. Сборочный чертеж
Рассчит.	Чумакова		
Исполн.	Проценко		
Провер.	Литвинова		

Стадия	Масса	Масштаб
Р	см. табл.	—
Лист 1	Листов 2	

Харьковский Промстройниипроект

Формат	Зона	Поз.	Обозначение	Наименование	Кол. на исполнение 1.030.9-2.1-08.0- —	01	02	03	04	05	06	07	08	09	Примечание
				Документация											
А4			1.030.9-2.1-00.0 ТО	Пояснительная записка. Пояснительное описание											
А4			1.030.9-2.1-00.0 ВМ	Ведомость расхода стали											
А4			1.030.9-2.1-08.0 СБ	Сборочный чертеж											
				Сборочные единицы											
А4		1	1.030.9-2.7-1-27.0	Сетка арматурная С188	1								1		
			-01	То же С189		1								1	
			-02	" С190			1								
			-03	" С191				1							
			-04	" С192					1						
			-05	" С193						1					
А4			1.030.9-2.7-1-28.0	" С194							1				
					ПГ30.30-2-Т-Д1	ПГ26.30-2-Т-Д1	ПГ25.30-2-Т-Д1	ПГ30.27-2-Т-Д1	ПГ26.27-2-Т-Д1	ПГ25.27-2-Т-Д1	ПГ30.30-2-Т-Д1-П	ПГ30.30-2-Т-Д2-Д1	ПГ30.30-2-Т-Д1	ПГ26.30-2-Т-Д1	

Исполнения 10...15 см. листы 4,5

Нач. отд.	Бровский	
Н. контр.	Чумакова	
Гл. спец.	Коротецкий	
Рук. гр.	Чумакова	
Исполн.	Проценко	
Провер.	Чумакова	

1.030.9-2.1-08.0

Панель перегородки длиной 2540...2980 мм с дверным проемом

Стадия	Лист	Листов
Р	1	5

ХАРЬКОВСКИЙ ПРОМСТРОЙНИЦИПРОЕКТ

Инв. № подл.	Подпись и дата	Взам. инв. №

Формат	Зона	Поз.	Обозначение	Наименование	Кол. на исполнение 1.030.9-2.1-08.0-										Примечание
					–	01	02	03	04	05	06	07	08	09	
А4		1	1.030.9-2.7-1-28.0-01	Сетка арматурная С 195								1			
А4		2	1.030.9-2.7-1-17.0-01	То же С 132	1								1	1	
А4			1.030.9-2.7-1-15.0	" С 110		1									
			-02	" С 133			1								
			-04	" С 149				1							
			-03	" С 148					1						
			-05	" С 150						1					
			1.030.9-2.7-1-20.0	" С 134							1				
			-01	" С 135								1			
А4		3	1.030.9-2.7-1-15.0	То же С 110	1	1	1						1	1	
			-03	" С 148				1	1	1					
А4			1.030.9-2.7-1-16.0	" С 111							1				

Инв. № подл.	Подпись и дата	Взам. инв. №

Формат	Зона	Поз.	Обозначение	Наименование	Кол. на исполнение 1.030.9-2.1-08.0- 10	11	12	13	14	15					Примечание
				Документация											
А4			1.030.9-2.1-00.0 ТО	Техническое описание											
А4			1.030.9-2.1-00.0 ВМС	Ведомость расхода стали											
А4			1.030.9-2.1-08.0 СБ	Сборочный чертеж											
				Сборочные единицы											
А4		1	1.030.9-2.7-1-27.0-02	Сетка арматурная С 190	1										
			-03	С 191		1									
			-04	С 192			1								
			-05	С 193				1							
			1.030.9-2.7-1-28.0	С 194					1						
			-01	С 195						1					
А4		2	1.030.9-2.7-1-15.0-02	С 133	1										
			-04	С 149		1									
			-03	С 148			1								
			-05	С 150				1							
					ПГ25.30-2-ПГ-Д1	ПГ30.27-2-ПГ-Д1	ПГ26.27-2-ПГ-Д1	ПГ23.27-2-ПГ-Д1	ПГ30.30-2-ПГ-Д1	ПГ30.30-2-ПГ-02-Д1					

Формат	Зона	Поз.	Обозначение	Наименование	—	01	02	03	04	05	06	07	08	09	Примечание
А4		3	1.030.9-2.7-1-16.0-01	Сетка арматурная С112								1			
				ДЕТАЛИ											
А4		4	1.030.9-2.7-1-00.1-005	Стержень арматурный Ст.6	1			1			1	1	1		
			-009	То же Ст.10		1			1					1	
			-011	" Ст.12			1			1					
А4		5	1.030.9-2.7-1-00.2-03	Петля монтажная М4	2	2	2	2	2	2	2	2			
			-07	М8									2	2	
Б4		6		Пробка деревянная сечением 40х40х80 мм	6	6	6	6	6	6	6	6	6	6	
				МАТЕРИАЛЫ											
				Бетон марки М150	0,52	0,43	0,41	0,48	0,40	0,38	0,50	0,50			м³
				Легкий бетон марки М100									0,52	0,43	м³

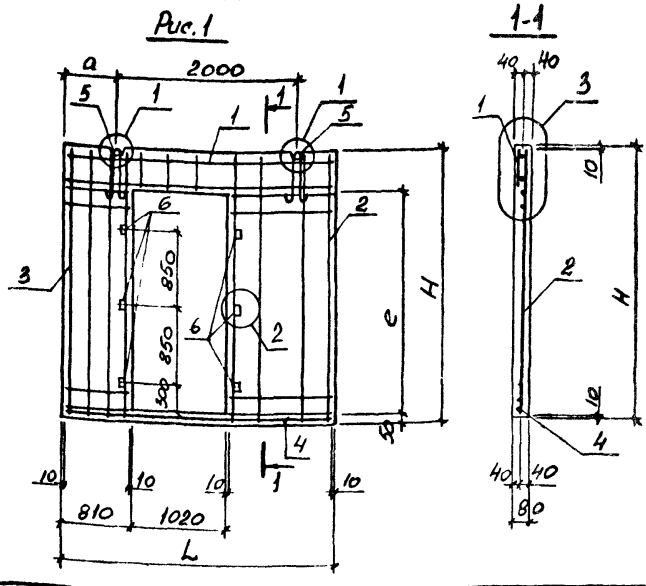

Обозначение	Марка	Рис.	Размеры, мм				Масса, т
			H	L	a	e	
1.030.9-2.1-08.0	ПГ 30.30-2-Т-Д1	1	2985	2980	550	2415	1.3
-01	ПГ 26.30-2-Т-Д1			2640	320		1.0
-02	ПГ 25.30-2-Т-Д1			2540	250		0.98

1. Продолжение таблицы исполнений см. лист 2.
2. Узлы см. листы 1.030.9-2.1-00.1 ... 1.030.9-2.1-00.3.

Нач. отд.	Брадский		
Н. контр.	Чумакова		
Гл. спец.	Коротецкий		
Рук. гр.	Чумакова		
Рассчит.	Чумакова		
Исполн.	Проценко		
Провер.	Литвинова		

1.030.9-2.1-08.0 СБ

Панель перегородки длиной 2540...2980 с дверным проемом. Сборочный чертеж

Стадия	Масса	Масштаб
Р	см. табл.	—
Лист 1	Листов 2	

Харьковский Промстройниипроект

Формат	Зона	Поз.	Обозначение	Наименование	Кол. на исполнение 1.030.9-2.1-08.0-										Примечание
					10	11	12	13	14	15					
А4		2	1.030.9-2.7-1-20.0	Сетка арматурная С134					1						
			-01	То же С135						1					
А4		3	1.030.9-2.7-1-15.0	" С110	1										
			-03	" С148		1	1	1							
			1.030.9-2.7-1-16.0	" С111					1						
			-01	" С112						1					
				ДЕТАЛИ											
А4		4	1.030.9-2.7-1-00.1-005	Стержень арматурный Ст.6		1			1	1					
			-009	То же Ст.10			1								
			-011	" Ст.12	1			1							
А4		5	1.030.9-2.7-1-00.2-07	Петля монтажная М8	2	2	2	2	2	2					
Б4		6		Пробка деревянная сечением 40х40х80 мм	6	6	6	6	6	6					
				МАТЕРИАЛЫ											
				Легкий бетон марки М100	0,41	0,48	0,40	0,38	0,50	0,50					$м^3$

Формат	Зона	Поз.	Обозначение	Наименование	—	01	02	03	04	05	06	07	08	09	Примечание
				Документация											
А4			1.030.9-2.1-00.0 ТО	Техническое описание											
А4			1.030.9-2.1-00.0 ВМС	Ведомость расхода стали											
А4			1.030.9-2.1-09.0 СБ	Сборочный чертеж											
				Сборочные единицы											
А4		1	1.030.9-2.7-1-09.0	Сетка арматурная С85	1										
			-01	То же С89		1									
			-02	" С90			1								
			-03	" С92				1							
					ПГ30.18-2-Т	ПГ30.15-2-Т	ПГ24.15-2-Т	ПГ30.12-2-Т	ПГ25.12-2-Т	ПГ24.12-2-Т	ПГ30.15-2-Т-В1	ПГ30.15-2-Т-В2	ПГ30.15-2-Т-В3	ПГ30.12-2-Т-В1	

Исполнения 10...19 см. листы 3,4, исполнения 20...23 - лист 5

Нач. отд.	Бродский		
Н. контр.	Чумакова		
Гл. спец.	Коретецкий		
Рук. гр.	Чумакова		
Исполн.	Прощенко		
Провер.	Литвинова		

1.030.9-2.1-09.0

Панель перегородки глухая высотой 1785, 1485, 1185 мм и длиной 2385...2980 мм

Стадия	Лист	Листов
Р	1	5

ХАРЬКОВСКИЙ ПРОМСТРОЙНИИПРОЕКТ

Рис. 2

Остальное - см. рис. 1

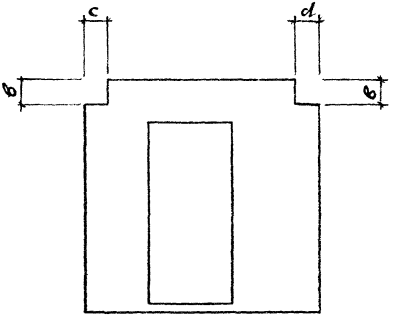

Обозначение	Марка	Рис.	Размеры, мм							Масса, т
			H	L	a	в	c	d	e	
1.030.9-2.1-08.0-03	ПГ 30.27-2-Т-Д1	1	2735	2980	550	—	—	—	2115	1,2
-04	ПГ 26.27-2-Т-Д1			2640	320					0,96
-05	ПГ 25.27-2-Т-Д1			2540	250					0,91
-06	ПГ 30.30-2-Т-В1-Д1	2	2985	2980	550	300	300	300	2415	1,2
-07	ПГ 30.30-2-Т-В2-Д1					380				1,2
-08	ПГ 30.30-2-Л-Д1	1	2985	2640	320	—	—	—	2415	0,83
-09	ПГ 26.30-2-Л-Д1									0,69
-10	ПГ 25.30-2-Л-Д1			2540	250					0,66
-11	ПГ 30.27-2-Л-Д1		2735	2980	550				2115	0,77
-12	ПГ 26.27-2-Л-Д1			2640	320					0,64
-13	ПГ 25.27-2-Л-Д1			2540	250					0,61
-14	ПГ 30.30-2-Л-В1-Д1	2	2985	2980	550	300	300	300	2415	0,80
-15	ПГ 30.30-2-Л-В2-Д1					380				0,80

Взам. инв. №

Подпись и дата

Инв. № подл.

Инв. № подл.	Подпись и дата	Взам. инв. №

Формат	Зона	Поз.	Обозначение	Наименование	Кол. на исполнение 1.030.9-2.1-09.0 —	01	02	03	04	05	06	07	08	09	Примечание
А4		1	1.030.9-2.7-1-09.0-04	Сетка арматурная С93					1						
			-05	То же С94						1					
А4			1.030.9-2.7-1-10.0-02	" С91							1				
А4			1.030.9-2.7-1.10.0	" С87								1			
			-01	" С88									1		
			-03	" С95										1	
				Детали											
А4		2	1.030.9-2.7-1-00.1-082	Стержень арматурный Ст.83	2										
			-084	То же Ст.85		2	2				2	2	2		
			-087	" Ст.88				2	2	2				2	
А4		3	1.030.9-2.7-1-00.2-03	Петля монтажная М4	2	2	2	2			2	2	2		
			-04	То же М5					2	2				2	
Б4		4		Пробка деревянная сечением 40х40х80 мм			3			3					
				Материалы											
				Бетон марки М150	0,43	0,35	0,28	0,28	0,24	0,21	0,34	0,33	0,33	0,27	м³

Формат	Зона	Поз.	Обозначение	Наименование	Кол. на исполнение 1.030.9-2.1-09.0- 10	11	12	13	14	15	16	17	18	19	Примечание
				Документация											
А4			1.030.9-2.1-00.0 ТО	Техническое описание											
А4			1.030.9-2.1-00.0 ВМС	Ведомость расхода стали											
А4			1.030.9-2.1-00.0 СБ	Сборочный чертеж											
				Сборочные единицы											
А4		1	1.030.9-2.1-10.0-04	Сетка арматурная С96	1										
А4			1.030.9-2.1-9.0	То же С85		1									
			-01	" С89			1								
			-02	" С90				1							
			-03	" С92					1						
			-04	" С93						1					
			-05	" С94							1				
					ПГ30.12-2-Т-82	ПГ30.18-2-Л	ПГ30.15-2-Л	ПГ24.15-2-Л	ПГ30.12-2-Л	ПГ25-12-2-Л	ПГ24-12-2-Л	ПГ30.15-2-Л-81	ПГ30.15-2-Л-82	ПГ30.15-2-Л-83	

Формат	Зона	Поз.	Обозначение	Наименование	Кол. на исполнение 1.030.9-2.1-09.0- 20	21								Примечание
				Документация										
А4			1.030.9-2.1-00.0 ТО	Техническое описание										
А4			1.030.9-2.1-00.0 ВМК	Ведомость расхода стали										
А4			1.030.9-2.1-09.0 СБ	Сборочный чертеж										
				Сборочные единицы										
А4		1	1.030.9-2.7-1-10.0-03	Сетка арматурная С95	1									
			-04	То же С96		1								
				Детали										
А4		2	1.030.9-2.7-1-00.1-082	Стержень арматурный Ст.88	2	2								
А4		3	1.030.9-2.7-1-00.2-08	Петля монтажная М9	2	2								
				Материалы										
				Легкий бетон марки М75	0,27	0,26								м3
					ПГ30.12.2-Д-81	ПГ30.12.2-Д-82								

1.030.9-2.1-09.0	Лист 5

Формат	Зона	Поз.	Обозначение	Наименование	Кол. на исполнение 1.030.9-2.1-09.0- 10	11	12	13	14	15	16	17	18	19	Примечание
А4		1	1.030.9-2.7-1-10.0-02	Сетка арматурная С91								1			
А4			1.030.9-2.7-1-100	То же С87									1		
			-01	" С88										1	
				ДЕТАЛИ											
А4		2	1.030.9-2.7-1-00.1-082	Стержень арматурный Ст.83		2									
			-084	То же Ст.85			2	2				2	2	2	
			-087	" Ст.88	2				2	2	2				
А4		3	1.030.9-2.7-1-00.2-03	Петля монтажная М4	2										
			-07	То же М8		2									
			-08	" М9			2	2	2	2	2	2	2	2	
Б4		4		Прокладка деревянная сечением 40х40х80мм					3			3			
				МАТЕРИАЛЫ											
				Бетон марки М150	0,26										м³
				Легкий бетон марки М75		0,43	0,35	0,28	0,28	0,24	0,21	0,34	0,32	0,32	м³

Рис. 2

Остальное – см. рис. 1

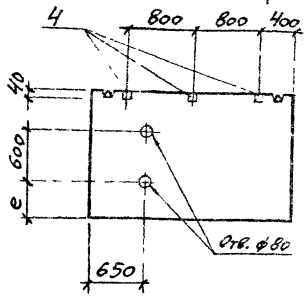

Рис. 3

Остальное – см. рис. 1

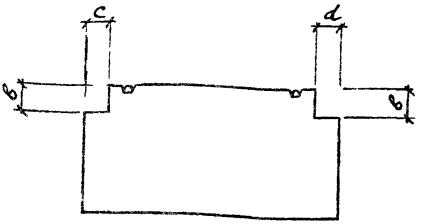

Обозначение	Марка	Рис.	Размеры, мм							Масса, т
			H	L	a	в	c	d	e	
1.030.9-2.1-09.0-06	ПГ30.15-2-Т-В1	3	1485	2980	490	300	300	300		0,81
-07	ПГ30.15-2-Т-В2					380				0,78
-08	ПГ30.15-2-Т-В3					450				0,73
-09	ПГ30.12-2-Т-В1		1185			300				0,65
-10	ПГ30.12-2-Т-В2					380				0,62
-11	ПГ30.18-2-Л	1	1785			—	—	—		0,69
-12	ПГ30.15-2-Л		1485							0,56
-13	ПГ24.15-2-Л	2		2385	190				450	0,45
-14	ПГ30.12-2-Л	1	1185	2980	490					
-15	ПГ25.12-2-Л			2540	270					
-16	ПГ24.12-2-Л	2		2385	190					0,38
-17	ПГ30.15-2-Л-В1	3	1485	2980	490				350	0,34
-18	ПГ30.15-2-Л-В2					300	300	300	—	0,54
-19	ПГ30.15-2-Л-В3					380				0,53
-20	ПГ30.12-2-Л-В1		1185			450				0,51
-21	ПГ30.12-2-Л-В2					300				0,43
						380				0,42

Инв. № подл. | Подпись и дата | Взам. инв. №

Рис. 1

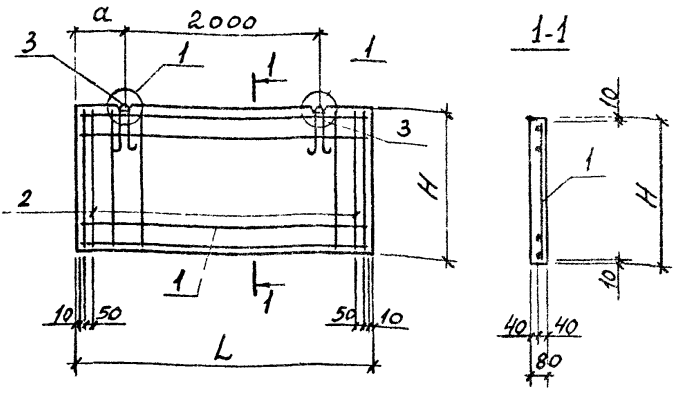

Обозначение	Марка	Рис.	Размеры, мм				Масса,
			H	L	a	e	
1.030.9-2.1-09.0	ПГ30.18-2-Т	1	1785	2980	490	—	1,0
-01	ПГ30.15-2-Т		1485		490	—	0,84
-02	ПГ24.15-2-Т	2		2385	190	450	0,67
-03	ПГ30.12-2-Т	1	1185	2980	490	—	0,67
-04	ПГ25.12-2-Т			2540	270	—	0,58
-05	ПГ24.12-2-Т	2		2385	190	350	0,50

1. Для панелей с вырезами стержни позиции 2 вырезать по месту.
2. Продолжение таблицы исполнений см. лист 2.
3. Узел 1 см. док. 1.030.9-2.1-00.1.

Взам. инв. №

Подпись и дата

Инв. № подл.

Нач. отд.	Бродский	
Н. контр.	Чумакова	
Гл. спец.	Коротецкий	
Рук. гр.	Чумакова	
Рассчит.	Чумакова	
Исполн.	Проценко	
Провер.	Литвинова	

1.030.9-2.1-09.0 СБ

Панель перегородки глухая высотой 1785, 1485, 1185 мм и длиной 2385... 2980 мм.
Сборочный чертеж

Стадия	Масса	Масштаб
Р	см. табл.	—
Лист 1	Листов 2	

ХАРЬКОВСКИЙ ПРОМСТРОЙНИИПРОЕКТ

Инв. № подл.	Подпись и дата	Взам. инв. №

Формат	Зона	Поз.	Обозначение	Наименование	Кол. на исполнение 1.030.9-2.1-10.0-										Примечание
					–	01	02	03	04	05	06	07	08	09	
А4		1	1.030.9-2.7-1-11.0-04	Сетка арматурная С102					1						
			-05	То же С103						1					
			-06	" С104							1				
А4			1.030.9-2.7-1-12.0	" С100								1			
			-01	" С105									1		
				Детали											
А4		2	1.030.9-2.7-1-00.2-04	Петля монтажная М5	2	2	2	2	2	2	2	2	2		
			-08	То же М9										2	
Б4		3		Пробка деревянная сечением 40х40х80мм							3				
				Материалы											
				Бетон марки М150	0,21	0,19	0,18	0,14	0,12	0,12	0,11	0,20	0,12		$м^3$
				Легкий бетон марки М75										0,21	$м^3$

Формат	Зона	Поз.	Обозначение	Наименование	Кол. на исполнение 1.030.9-2.1-10.0- —	01	02	03	04	05	06	07	08	09	Примечание
				Документация											
А4			1.030.9-2.1-00.0 ТО	Техническое описание											
А4			1.030.9-2.1-00.0 ВМС	Ведомость расхода стали											
А4			1.030.9-2.1-10.0 СБ	Сборочный чертеж											
				Сборочные единицы											
А4		1	1.030.9-2.7-1-11.0	Сетка арматурная С97	1									1	
			-01	То же С98		1									
			-02	" С99			1								
			-03	" С101				1							
					ПГ30.9-2-Т	ПГ26.9-2-Т	ПГ25.9-2-Т	ПГ30.6-2-Т	ПГ26.6-2-Т	ПГ25.6-2-Т	ПГ24.6-2-Т	ПГ30.9-2-Т-ВУ	ПГ30.6-2-Т-ВУ	ПГ30.9-2-П	

Исполнения 10...17 см. листы 3,4

Нач. отд.	Бродский		
Н. контр.	Чумакова		
Гл. спец.	Коротецкая		
Рук. гр.	Чумакова		
Исполн.	Проценко		
Провер.	Чумакова		

1.030.9-2.1-10.0

Панель перегородки глухая высотой 885, 585 мм и длиной 2385...2980 мм

Стадия	Лист	Листов
Р	1	4

ХАРЬКОВСКИЙ ПРОМСТРОЙНИИПРОЕКТ

Формат	Зона	Поз.	Обозначение	Наименование	Кол. на исполнение 1.030.9-2.1-10.0-										Примечание
					10	11	12	13	14	15	16	17			
				Документация											
А4			1.030.9-2.1-00.0 ТО	Техническое описание											
А4			1.030.9-2.1-00.0 ВМС	Ведомость расхода стали											
А4			1.030.9-2.1-10.0 СБ	Сборочный чертеж											
				Сборочные единицы											
А4		1	1.030.9-2.7-1-11.0-01	Сетка арматурная С98	1										
			-02	То же С99		1									
			-03	" С101			1								
			-04	" С102				1							
			-05	" С103					1						
			-06	" С104						1					
					ПП 26.9-2-Л	ПП 25.9-2-Л	ПП 30.6-2-Л	ПП 26.6-2-Л	ПП 25.6-2-Л	ПП 24.6-2-Л	ПП 30.9-2-П.В1	ПП 30.6-2-Л-В2			

Инв. № подл.	Подпись и дата	Взам. инв. №

Формат	Зона	Поз.	Обозначение	Наименование	Кол. на исполнение 1.030.9-2.1-10.0- 10	11	12	13	14	15	16	17			Примечание
А4		1	1.030.9-2.7-1-12.0	Сетка арматурная С100							1				
			-01	То же С105								1			
				Детали											
А4		2	1.030.9-2.7-1-00.2-08	Петля монтажная М9	2	2	2				2				
			-09	То же М10				2	2	2		2			
Б4		3		Пробка деревянная сечением 40х40х80 мм						3					
				Материалы											
				Легкий бетон марки М75	0,19	0,18	0,14	0,12	0,12	0,11	0,20	0,12			$м^3$

Рис. 2

Остальное - см. рис. 1

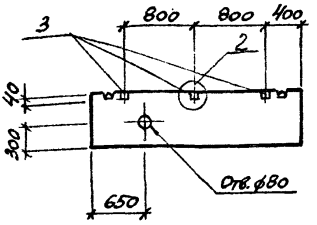

Рис. 3

Остальное - см. рис. 1

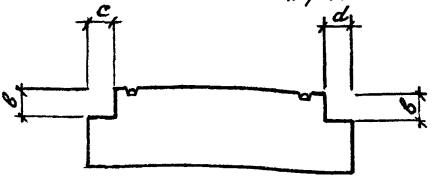

Обозначение	Марка	Рис.	Размеры, мм						Масса, т
			H	L	a	в	c	d	
1.030.9-2.1-10.0-07	ПГ30.9-2-Т-В1	3	885	2980	490	300	300	300	0,48
-08	ПГ30.6-2-Т-В2		585	2980	490	380			0,29
-09	ПГ30.9-2-П	1	885	2980	490	—	—	—	0,34
-10	ПГ26.9-2-П			2640	320				0,30
-11	ПГ25.9-2-П			2540	270				0,29
-12	ПГ30.6-2-П		585	2980	490				0,21
-13	ПГ26.6-2-П			2640	320				0,18
-14	ПГ25.6-2-П			2540	270				0,18
-15	ПГ24.6-2-П	2		2385	190				0,17
-16	ПГ30.9-2-П-В1	3	885	2980	490	300	300	300	0,32
-17	ПГ30.6-2-П-В2		585	2980	490	380			0,19

Взам. инв. №

Подпись и дата

Инв. № подл.

Рис.1

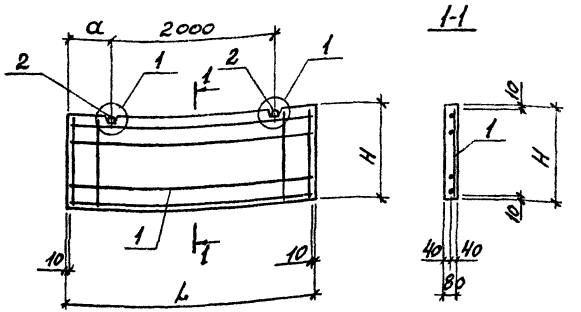

Обозначение	Марка	Рис.	Размеры, мм H	L	a	Масса, т
1.030.9-2.1-10.0	ПГ30.9-2-Т	1	885	2980	490	0,50
-01	ПГ26.9-2-Т			2640	320	0,46
-02	ПГ25.9-2-Т			2540	270	0,43
-03	ПГ30.6-2-Т		585	2980	490	0,34
-04	ПГ26.6-2-Т			2640	320	0,29
-05	ПГ25.6-2-Т			2540	270	0,29
-06	ПГ24.6-2-Т	2		2385	190	0,26

1. Продолжение таблицы исполнений см. лист 2.
2. Узел 1 см. док. 1.030.9-2.1-00.1.

Нач. отд.	Бродский		1.030.9-2.1-10.0 СБ
Гл. контр.	Чумакова		
Гл. спец.	Карпецкий		Панель перегородки глухая высотой 885, 585 мм и длиной 2385...2980 мм. Сборочный чертеж
Рук. гр.	Чумакова		
Инж. сучт.	Чумакова		
Исполн.	Проценко		
Провер.	Литвинова		

Стадия	Масса	Масштаб
Р	см. табл.	—
Лист 1	Листов 2	

ХАРЬКОВСКИЙ ПРОМСТРОЙНИИПРОЕКТ

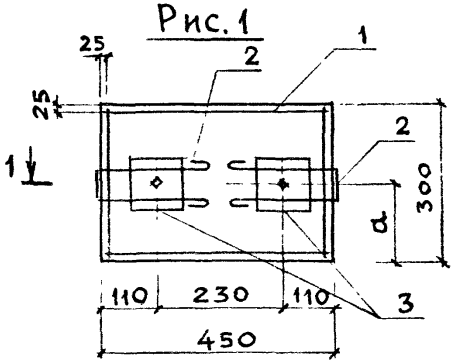

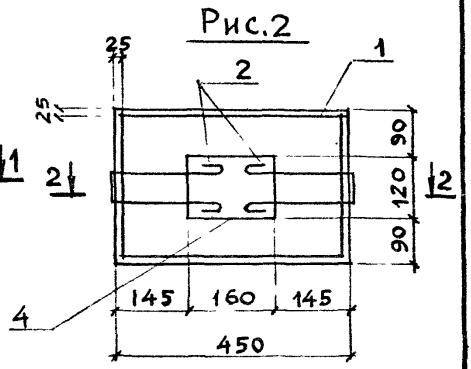

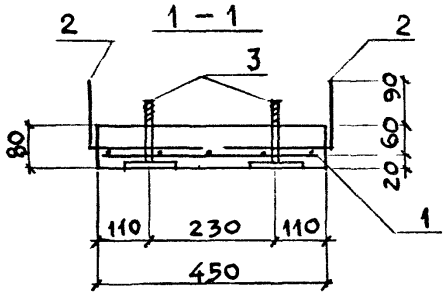

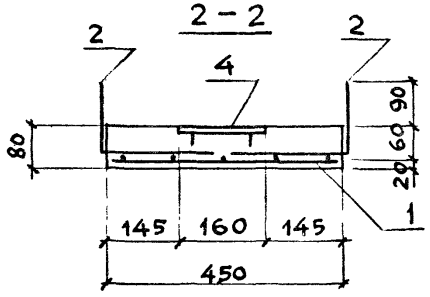

Обозначение	Марка	Рис.	a, мм	Масса, т
1.030.9-2.1-11.0	ОП 1	1	150	0,027
-01	ОП 2	1	50	0,027
-02	ОП 3	2	-	0,027

Нач.отд.	Бродский		1.030.9-2.1-11.0 СБ
Н.контр.	Чумакова		
Гл.спец.	Коротецкий		
Рук.гр.	Чумакова		Подушка опорная ОП1 ... ОП3. Сборочный чертеж
Исполн.	Фомичёв		
Провер.	Чумакова		

Стадия	Масса	Масштаб
Р	см. табл.	—
Лист	Листов 1	

Харьковский Промстройниипроект

Формат	Зона	Поз.	Обозначение	Наименование	Кол. на исполнение									Примечан.
					–	01	02							
				Документация										
А4			1.030.9-2.1-00.0 ТО	Техническое описание										
А4			1.030.9-2.1-00.0 ВМС	Ведомость расхода стали										
А4			1.030.9-2.1-11.0 СВ	Сборочный чертеж										
				Сборочные единицы										
А4		1	1.030.9-2.7-1-29.0	Сетка арматурная С294	1	1	1							
				Детали										
А4		2	1.030.9-2.7-1-00.4	Монтажная петля М17	2	2	2							
		3	-00.5	Закладное изделие М18	2	2	–							
		4	-00.6	То же М19	–	–	1							
				Материалы										
				Бетон марки М150	0,027	0,027	0,027							$м^3$
					ОП1	ОП2	ОП3							

Нач.отд.	Бродский	
Н.контр.	Чумакова	
Гл.конст.	Коротецкий	
Рук.гр.	Чумакова	
Исполн.	Фомичёв	
Провер.	Чумакова	

1.030.9-2.1-11.0

Подушка опорная ОП1 . . . ОП3

Стадия	Лист	Листов
Р		1

Харьковский Промстройниипроект

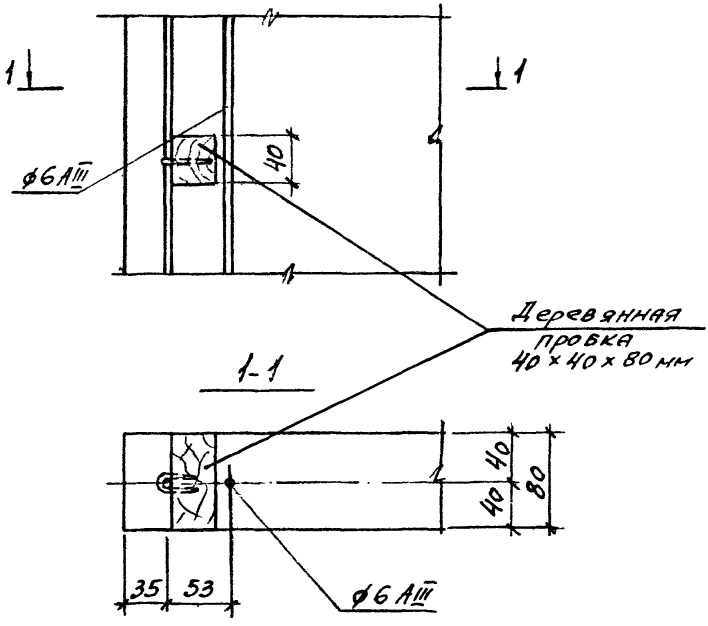

Нач. отд.	Бродский			1.030.9-2.1-00.2		
Н. контр.	Чумакова					
Гл. спец.	Коротецкий					
Рук. гр.	Чумакова			Узел 2	Стадия	Лист	Листов
Исполн.	Проценко				Р		1
Провер.	Чумакова				ХАРЬКОВСКИЙ ПРОМСТРОЙНИИПРОЕКТ		

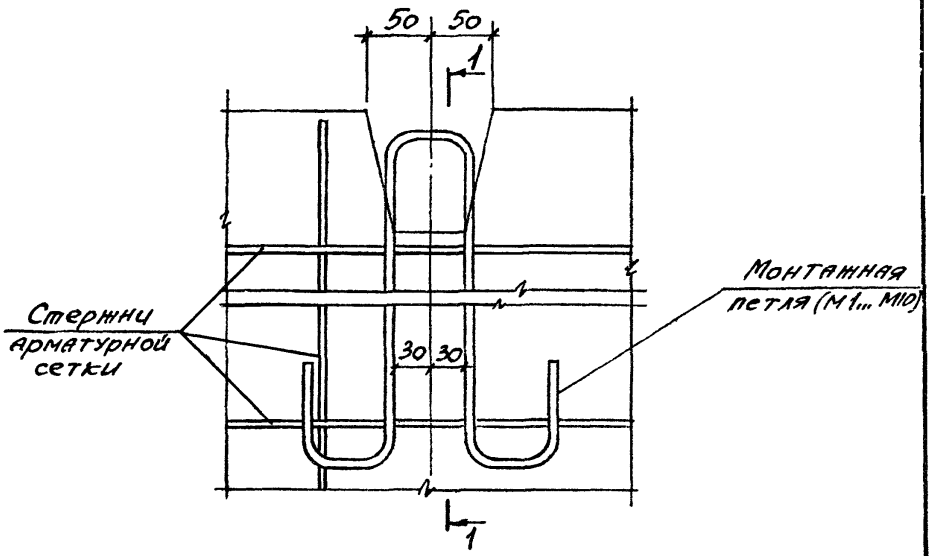

1-1

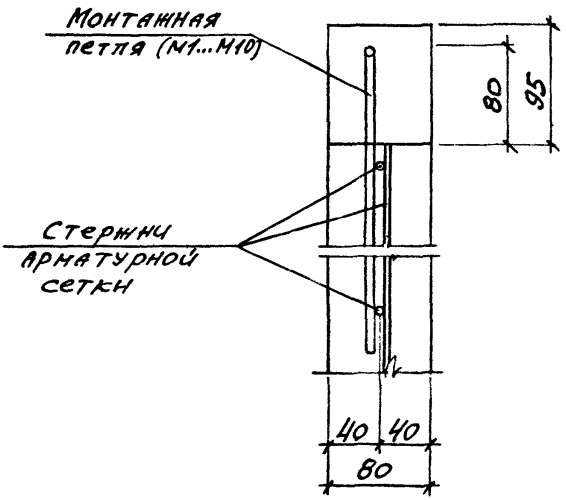

Нач. отд.	Бродский			1.030.9-2.1-00.1		
Н. контр.	Чунакова					
Гл. спец.	Коротецкий					
Рук. гр.	Чунакова			Узел 1	Стадия	Лист	Листов
Исполн.	Проценко				Р		1
Провер.	Чунакова				ХАРЬКОВСКИЙ ПРОМСТРОЙНИИПРОЕКТ	

Инв. № подл. | Подпись и дата | Взам. инв. №

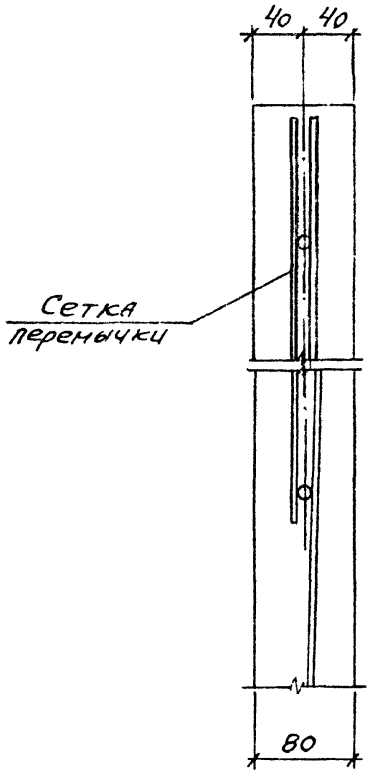

Нач. отд.	Брацкий			1.030.9-2.1-00.3		
Н.контр.	Чумакова					
Гл. спец.	Коротецкий					
Рук. гр.	Чумакова			Узел 3	Стадия	Лист	Листов
Исполн.	Проценко				Р		1
Провер.	Чумакова				ХАРЬКОВСКИЙ ПРОМСТРОЙНИИПРОЕКТ		

Инв. № подл. | Подпись и дата | Взам. инв. №

Марка элемента	Изделия арматурные, кг										Изделия закладные, кг					Общий расход кг
	Арматурная проволока класса Вр-I ГОСТ 6727-80				Стержневая арматура класса А-III ГОСТ 5781-82					Всего	Стержневая арматура класса А-I ГОСТ 5781-82				Всего	
	ф3	ф4	ф5	Итого	ф6	ф10	ф16	ф18	Итого			ф12	ф14	ф16		
ПГ60.30-2-Т	—	—	21,9	21,9	2,6	—	—	—	2,6	24,5		—	—	5,0	5,0	29,5
ПГ60.30-2-Л												—	5,0	—	5,0	29,5
ПГ60.30-1-Т	—	8,7	7,7	16,4	2,6	—	—	—	2,6	19,0		—	—	5,0	5,0	24,0
ПГ60.30-1-Л												—	5,0	—	5,0	24,0
ПГ58.30-2-Т	—	—	21,0	21,0	2,6	—	—	—	2,6	23,6		—	—	5,0	5,0	28,6
ПГ58.30-2-Л												—	5,0	—	5,0	28,6
ПГ58.30-1-Т	—	8,3	8,2	16,5	2,6	—	—	—	2,6	19,1		—	—	5,0	5,0	24,1
ПГ58.30-1-Л												—	5,0	—	5,0	24,1

Нач.отд.	Бровский	
Н.контр.	Чумакова	
Гл.спец.	Коротецкий	
Рук.гр.	Чумакова	
Исполн.	Козуб	
Провер.	Чумакова	

1.030.9-2.1-00.0ВМС

Ведомость расхода стали на одну панель

Стадия	Лист	Листов
Р	1	43

Харьковский Промстройниипроект

Марка элемента	Изделия арматурные, кг										Изделия закладные, кг					Общий расход, кг
	Арматурная проволока класса Вр-I ГОСТ 6727-80				Стержневая арматура класса А-III ГОСТ 5781-82					Всего	Стержневая арматура класса А-I ГОСТ 5781-82				Всего	
	ф3	ф4	ф5	Итого	ф6	ф10	ф16	ф18	Итого			ф12	ф14	ф16		
ПГ60.30-2-Т	—	—	21,9	21,9	2,6	—	—	—	2,6	24,5		—	—	5,0	5,0	29,5
ПГ60.30-2-Л												—	5,0	—	5,0	29,5
ПГ60.30-1-Т	—	8,7	7,7	16,4	2,6	—	—	—	2,6	19,0		—	—	5,0	5,0	24,0
ПГ60.30-1-Л												—	5,0	—	5,0	24,0
ПГ58.30-2-Т	—	—	21,0	21,0	2,6	—	—	—	2,6	23,6		—	—	5,0	5,0	28,6
ПГ58.30-2-Л												—	5,0	—	5,0	28,6
ПГ58.30-1-Т	—	8,3	8,2	16,5	2,6	—	—	—	2,6	19,1		—	—	5,0	5,0	24,1
ПГ58.30-1-Л												—	5,0	—	5,0	24,1

Нач.отд.	Бровский	
Н.контр.	Чумакова	
Гл.спец.	Коротецкий	
Рук.гр.	Чумакова	
Исполн.	Козуб	
Провер.	Чумакова	

1.030.9-2.1-00.0 ВМС

Ведомость расхода стали на одну панель

Стадия	Лист	Листов
Р	1	43

Харьковский Промстройниипроект

Подпись и дата	Взам инв №

Марка элемента	Изделия арматурные, кг										Изделия закладные, кг					Общий расход, кг
	Арматурная проволока класса Вр-I Гост 6727-80				Стержневая арматура класса А-III Гост 5781-82					Всего	Стержневая арматура класса А-I Гост 5781-82				Всего	
	ф3	ф4	ф5	Итого	ф6				Итого			ф12	ф14	ф16		
ПГ56.30-2-Т	—	—	20,7	20,7	2,6				2,6	23,3		—	—	5,0	5,0	28,3
ПГ56.30-2-Л												3,4	—	—	3,4	26,7
ПГ56.30-1-Т	—	8,2	8,2	16,4	2,6				2,6	19,0		—	—	5,0	5,0	24,0
ПГ56.30-1-Л												3,4	—	—	3,4	22,4
ПГ55.30-2-Т	—	—	20,1	20,1	2,6				2,6	22,7		—	—	5,0	5,0	27,7
ПГ55.30-2-Л												3,4	—	—	3,4	26,1
ПГ55.30-1-Т	—	8,0	7,8	15,8	2,6				2,6	18,4		—	—	5,0	5,0	23,4
ПГ55.30-1-Л												3,4	—	—	3,4	21,8
ПГ50.30-2-Т	—	7,2	7,4	14,6	2,6				2,6	17,2		—	3,7	—	3,7	20,9
ПГ50.30-2-Л												3,4	—	—	3,4	20,6
ПГ50.30-1-Т	4,2	—	7,3	11,5	2,6				2,6	14,1		—	3,7	—	3,7	17,8
ПГ50.30-1-Л												3,4	—	—	3,4	17,5

Марка элемента	Изделия арматурные, кг										Изделия закладные, кг					Общий расход, кг
	Арматурная проволока класса Вр-I ГОСТ 6727-80				Стержневая арматура класса А-III ГОСТ 5781-82					Всего	Стержневая арматура класса А-I ГОСТ 5781-82				Всего	
	⌀3	⌀4	⌀5	Итого	⌀6				Итого			⌀12	⌀14	⌀16		
ПГ60.30-2-Т-В1	—	—	21,6	21,6	2,6				2,6	24,2		—	—	5,0	5,0	29,2
ПГ60.30-2-Л-В1												—	5,0	—	5,0	29,2
ПГ60.30-1-Т-В1	—	8,5	8,5	17,0	2,6				2,6	19,6		—	—	5,0	5,0	24,6
ПГ60.30-1-Л-В1												—	5,0	—	5,0	24,6
ПГ60.30-2-Т-В1Т	—	—	21,4	21,4	2,6				2,6	24,0		—	—	5,0	5,0	29,0
ПГ60.30-2-Л-В1Т												—	5,0	—	5,0	29,0
ПГ60.30-1-Т-В1Т	—	8,4	8,5	16,9	2,6				2,6	19,5		—	—	5,0	5,0	24,5
ПГ60.30-1-Л-В1Т												—	5,0	—	5,0	24,5
ПГ60.30-2-Т-В2	—	—	21,6	21,6	2,6				2,6	24,2		—	—	5,0	5,0	29,2
ПГ60.30-2-Л-В2												—	5,0	—	5,0	29,2
ПГ60.30-1-Т-В2	—	8,5	7,7	16,2	2,6				2,6	18,8		—	—	5,0	5,0	23,8
ПГ60.30-1-Л-В2												—	5,0	—	5,0	23,8

Инв. № подл.	Подпись и дата	Взам. инв. №

Марка элемента	Изделия арматурные, кг											Изделия закладные, кг				Общий расход, кг
	Арматурная проволока класса Вр-I ГОСТ 6727-80				Стержневая арматура класса А-III ГОСТ 5781-82						Всего	Стержневая арматура класса А-I ГОСТ 5781-82			Всего	
	⌀3	⌀4	⌀5	Итого	⌀6	⌀8	⌀10	⌀14	⌀16	Итого			⌀12	⌀14		
ПГ56.30-2-Т-Д	2,7	—	8,0	10,7	4,7	—	3,5	—	9,1	17,3	28,0		—	3,7	3,7	31,7
ПГ56.30-2-Л-Д													3,4	—	3,4	31,4
ПГ56.30-1-Т-Д	2,7	—	8,0	10,7	3,4	—	3,5	—	6,8	13,7	24,4		—	3,7	3,7	28,1
ПГ56.30-1-Л-Д													3,4	—	3,4	27,8
ПГ55.30-2-Т-Д	2,6	—	8,0	10,6	4,7	—	3,4	—	8,7	16,8	27,4		—	3,7	3,7	31,1
ПГ55.30-2-Л-Д													3,4	—	3,4	30,8
ПГ55.30-1-Т-Д	2,6	—	8,4	11,0	3,4	—	3,4	6,1	—	12,9	23,9		—	3,7	3,7	27,6
ПГ55.30-1-Л-Д													3,4	—	3,4	27,3
ПГ50.30-2-Т-Д	2,2	—	7,2	9,4	4,7	2,0	—	6,0	—	12,7	22,1		2,3	—	2,3	24,4
ПГ50.30-2-Л-Д													3,4	—	3,4	25,5
ПГ50.30-1-Л-Д	2,2	—	7,2	9,4	3,4	2,0	—	6,0	—	11,4	20,8		3,4	—	3,4	24,2

Инв № подл	Подпись и дата	Взам инв №

Марка элемента	Изделия арматурные, кг										Изделия закладные, кг				Общий расход, кг
	Арматурная проволока класса Вр-I ГОСТ 6727-80				Стержневая арматура класса А-III ГОСТ 5781-82					Всего	Стержневая арматура класса А-I ГОСТ 5781-82			Всего	
	ф3	ф4	ф5	Итого	ф6	ф10	ф16	ф18	Итого		ф12	ф14	ф16		
ПГ55.30-2-Т-ВВ	—	—	20,7	20,7	2,6	—	—	—	2,6	23,3	—	—	5,0	5,0	28,3
ПГ55.30-2-Л-ВВ											3,4	—	—	3,4	26,7
ПГ55.30-1-Т-ВВ	—	8,0	7,7	15,7	2,6	—	—	—	2,6	18,3	—	—	5,0	5,0	23,3
ПГ55.30-1-Л-ВВ											3,4	—	—	3,4	21,7
ПГ60.30-2-Т-Д	2,8	—	8,6	11,4	4,7	3,7	—	11,9	20,0	31,4	—	3,7	—	3,7	35,1
ПГ60.30-2-Л-Д											3,4	—	—	3,4	34,8
ПГ60.30-1-Т-Д	1,8	—	8,8	10,6	3,4	3,7	9,3	—	15,4	26,0	—	3,7	—	3,7	29,7
ПГ60.30-1-Л-Д											3,4	—	—	3,4	29,4
ПГ58.30-2-Т-Д	2,7	—	8,5	11,2	4,7	3,5	—	11.5	19,7	30,9	—	3,7	—	3,7	34,6
ПГ58.30-2-Л-Д											3,4	—	—	3,4	34,3
ПГ58.30-1-Т-Д	2,7	—	8,5	11,2	3,4	3,5	9,1	—	16,0	27,2	—	3,7	—	3,7	30,9
ПГ58.30-1-Л-Д											3,4	—	—	3,4	30,6

Марка элемента	Изделия арматурные, кг											Изделия закладные, кг					Общий расход, кг
	Арматурная проволока класса Вр-I				Стержневая арматура класса А-III						Всего	Стержневая арматура класса А-I				Всего	
	ГОСТ 6727-80				ГОСТ 5781-82							ГОСТ 5781-82					
	ф3	ф4	ф5	Итого	ф6	ф10	ф14	ф16	ф18	Итого				ф12	ф14		
ПГ55.30-2-Т-ВВ-Д	2,6	—	6,7	9,3	4,7	3,2	6,7	—	—	14,6	23,9			—	3,7	3,7	27,6
ПГ55.30-2-Л-ВВ-Д														3,4	—	3,4	27,3
ПГ60.30-2-Т-Д1	0,7	4,8	7,8	13,3	4,2	3,7	—	—	11,9	19,8	33,1			—	3,7	3,7	36,8
ПГ60.30-2-Л-Д1														3,4	—	3,4	36,5
ПГ58.30-2-Т-Д1	0,7	4,6	7,2	12,5	5,2	3,5	—	—	11,5	20,2	32,7			—	3,7	3,7	36,4
ПГ58.30-2-Л-Д1														3,4	—	3,4	36,1
ПГ56.30-2-Т-Д1	0,7	4,4	7,3	12,4	5,2	[illegible]	—	8,9		17,6	30,0			—	3,7	3,7	33,7
ПГ56.30-2-Л-Д1														3,4	—	3,4	33,4
ПГ55.30-2-Т-Д1	0,7	4,3	6,9	11,9	[illegible]2	3,4	—	8,7	—	17,3	29,2			—	3,7	3,7	32,9
ПГ55.30-2-Л-Д1														3,4	—	3,4	32,6
ПГ55.30-1-Т-Д1	0,7	[illegible],3	6,9	11,-	[illegible]2	3,4	6,7	—	—	14,3	26,2			—	3,7	3,7	29,9
ПГ55.30-1-Л-Д1														3,4	—	3,4	29,6

Марка элемента	Изделия арматурные, кг										Изделия закладные, кг			Общий расход, кг
	Арматурная проволока класса Вр1 ГОСТ 6727-80				Стержневая арматура класса А-III ГОСТ 5781-82					Всего	Стержневая арматура класса А-I ГОСТ 5781-82		Всего	
	ф3	ф4	ф5	Итого	ф6	ф10	ф14	ф16	Итого		ф12	ф14		
ПГ60.30-2-Т-В1-Д	2,8	—	8,2	11,0	4,7	3,3	—	9,4	17,4	28,4	—	3,7	3,7	32,1
ПГ60.30-2-Л-В1-Д											3,4	—	3,4	31,8
ПГ60.30-1-Т-В1-Д	2,8	—	8,2	11,0	3,4	3,3	7,2	—	13,9	24,9	—	3,7	3,7	28,6
ПГ60.30-1-Л-В1-Д											3,4	—	3,4	28,3
ПГ60.30-2-Т-В1т-Д	2,8	—	8,0	10,8	4,7	3,0	—	9,4	17,1	27,9	—	3,7	3,7	31,6
ПГ60.30-2-Л-В1т-Д											3,4	—	3,4	31,3
ПГ60.30-1-Т-В1т-Д	2,8	—	8,0	10,8	3,4	3,0	7,2	—	13,6	24,4	—	3,7	3,7	28,1
ПГ60.30-1-Л-В1т-Д											3,4	—	3,4	27,8
ПГ60.30-2-Т-В2-Д	2,8	—	8,2	11,0	4,7	3,3	—	9,4	17,4	28,4	—	3,7	3,7	32,1
ПГ60.30-2-Л-В2-Д											3,4	—	3,4	31,8
ПГ60.30-1-Т-В2-Д	2,8	—	8,2	11,0	3,4	3,3	7,1	—	13,8	24,8	—	3,7	3,7	28,5
ПГ60.30-1-Л-В2-Д											3,4	—	3,4	28,2

Марка элемента	Изделия мурные, кг: арматурная проволока класса Вр-I ГОСТ 6727-80				с стержневой арматуры класса А-III ГОСТ 5781-82						Всего	Изделия закладные, кг: стержневой арматуры класса А-I ГОСТ 5781-82				Всего	Общий расход, кг
	⌀3	⌀4	⌀5	Итого	⌀6	⌀10	⌀12	⌀14	⌀16	Итого				⌀12	⌀14		
ПГ55.30-1-Т-В8-Д1	0,7	4,3	6,9	11,8	4,5	3,2	4,9	—	—	12,6	24,4				3,7	3,7	28,1
ПГ55.30-1-Л-В8-Д1														3,4	—	3,4	27,8
ПГ60.30-1-Т-Д1	0,7	4,8	7,8	13,3	4,5	3,7	—	—	9,4	17,6	29,9			—	3,7	3,7	37,6
ПГ60.30-1-Л-Д1														3,4	—	3,4	34,3
ПГ58.30-1-Т-Д1	0,7	4,6	7,2	12,5	4,5	3,5	—	—	9,1	17,1	29,6			—	3,7	3,7	33,3
ПГ58.30-1-Л-Д1														3,4	—	3,4	33,0
ПГ56.30-1-Т-Д1	0,7	4,4	7,2	12,3	4,5	3,5	—	—	6,8	14,8	27,1			—	3,7	3,7	30,8
ПГ56.30-1-Л-Д1														3,4	—	3,4	30,5
ПГ55.30-1-Т-В8Д	2,6	—	6,7	9,3	3,4	3,2	4,9	—	—	11,5	20,8			—	3,7	3,7	24,5
ПГ55.30-1-Л-В8Д														3,4	—	3,4	24,2

Марка элемента	Изделия арматурные, кг											Изделия закладные, кг					Общий расход, кг
	Арматурная проволока класса Вр-I ГОСТ 6727-80				Стержневая арматура класса А-III ГОСТ 5781-82						Всего	Стержневая арматура класса А-I ГОСТ 5781-82				Всего	
	ф3	ф4	ф5	Итого	ф6	ф8	ф10	ф14	ф16	Итого				ф12	ф14		
ПГ60.30-2-Т-Д1	0,7	3,8	6,3	10,8	5,2	2,0	–	6,1	–	13,3	24,1			–	3,7	3,7	27,8
ПГ60.30-2-Л-Д1														3,4	–	3,4	27,5
ПГ60.30-1-Л-Д1	0,7	3,8	6,3	10,8	4,5	2,0	–	6,1	–	12,6	23,4			3,4	–	3,4	26,8
ПГ60.30-2-Т-В1-Д1														–	3,7	3,7	34,7
ПГ60.30-2-Л-В1-Д1	0,7	4,8	7,6	13,1	5,1	–	3,3	–	9,5	17,9	31,0			3,4	–	3,4	34,4
ПГ60.30-1-Т-В1-Д1														–	3,7	3,7	31,7
ПГ60.30-1-Л-В1-Д1	0,7	4,8	7,6	13,1	4,4	–	3,3	7,2	–	14,9	28,0			3,4	–	3,4	31,4
ПГ60.30-2-Т-В1т-Д1														–	3,7	3,7	34,1
ПГ60.30-2-Л-В1т-Д1	0,7	4,8	7,4	12,9	5,1	–	3,0	–	9,4	17,5	30,4			3,4	–	3,4	33,8
ПГ60.30-1-Т-В1т-Д1														–	3,7	3,7	31,3
ПГ60.30-1-Л-В1т-Д1	0,7	4,8	7,5	13,0	4,4	–	3,0	7,8	–	14,6	27,6			3,4	–	3,4	31,0

Марка элемента	Изделия арматурные, кг											Изделия закладные, кг					Общий расход, кг
	Арматурная проволока класса Вр-I ГОСТ 6727-8				Стержневая арматура класса А-III ГОСТ 5781-82						Всего	Стержневая арматура класса А-I ГОСТ 5781-82				Всего	
	ф3	ф4	ф5	Итого	ф6	ф10	ф14	ф16	ф18	Итого				ф12	ф14		
ПГ60.30-2-Т-В2-Д1	0,6	4,8	7,6	13,0	5,1	3,3	—	9,4	—	17,8	30,8			—	3,7	3,7	34,5
ПГ60.30-2-Л-В2-Д1														3,4	—	3,4	34,2
ПГ55.30-2-Т-В8-Д1	0,6	4,3	6,8	11,7	5,2	3,2	5,7	—	—	15,1	26,8			—	3,7	3,7	30,5
ПГ55.30-2-Л-В8-Д1														3,4	—	3,4	30,2
ПГ60.30-2-Т-2Д	3,1	—	5,4	8,5	8,5	3,7	—	—	11,9	24,1	32,6			—	3,8	3,8	36,4
ПГ60.30-2-Л-2Д														3,3	—	3,3	35,9
ПГ56.30-2-Т-2Д	2,8	—	5,3	8,1	7,7	3,5	—	8,9	—	20,1	28,2			—	3,8	3,8	32,0
ПГ56.30-2-Л-2Д														3,3	—	3,3	31,5
ПГ55.30-2-Т-2Д	2,4	—	5,3	7,7	7,6	3,4	—	8,7	—	19,7	27,4				3,8	3,8	31,2
ПГ55.30-2-Л-2Д														3,3	—	3,3	30,7
ПГ60.30-2-Т-В1-2Д	3,1	—	5,3	8,4	7,6	3,3	—	9,4	—	20,3	28,7			—	3,8	3,8	32,5
ПГ60.30-2-Л-В1-2Д														3,3	—	3,3	32,0

Инв. № подл.	Подпись и дата	Взам. инв. №

Марка элемента	Изделия арматурные, кг											Изделия закладные, кг					Общий расход, кг
	Арматурная проволока класса Вр-I ГОСТ 6727-80				Стержневая арматура класса А-III ГОСТ 5781-82						Всего	Стержневая арматура класса А-I ГОСТ 5781-82				Всего	
	⌀3	⌀4	⌀5	Итого	⌀6	⌀10	⌀12	⌀14	⌀16	Итого				⌀12	⌀14		
ПГ60.30-1-Т-В2-Д1	0,6	4,8	7,6	13,0	4,4	3,3	—	7,3	—	15,0	28,0			—	3,7	3,7	31,7
ПГ60.30-1-Л-В2-Д1														3,4	—	3,4	31,4
ПГ55.30-1-Т-В8-Д1	0,6	4,3	6,9	11,8	4,5	3,2	4,9	—	—	12,6	24,4			—	3,7	3,7	28,1
ПГ55.30-1-Л-В8-Д1														3,4	—	3,4	27,8
ПГ60.30-1-Т-2Д	3,1	—	5,4	8,5	8,5	3,7	—	—	9,4	21,6	30,1			—	3,8	3,8	33,9
ПГ60.30-1-Л-2Д														3,3	—	3,3	33,4
ПГ56.30-1-Т-2Д	2,8	—	5,3	8,1	6,7	3,5	—	6,7	—	16,9	25,0			—	3,8	3,8	28,8
ПГ56.30-1-Л-2Д														3,3	—	3,3	28,3
ПГ55.30-1-Т-2Д	2,8	—	5,3	8,1	7,6	3,4	—	6,7	—	16,7	24,8				3,8	3,8	28,6
ПГ55.30-1-Л-2Д														3,3	—	3,3	28,1
ПГ60.30-1-Т-В1-2Д	3,1	—	5,3	8,4	7,6	3,3	—	7,3	—	18,2	26,6			—	3,8	3,8	30,4
ПГ60.30-1-Л-В1-2Д														3,3	—	3,3	29,9

177

Марка элемента	Изделия арматурные, кг											Изделия закладные, кг				Общий расход, кг
	Арматурная проволока класса				Стержневая арматура класса						Всего	Стержневая арматура класса			Всего	
	Вр-I				А-III							А-I				
	ГОСТ 6727-80				ГОСТ 5781-82							ГОСТ 5781-82				
	ф3	ф4	ф5	Итого	ф6	ф10	ф12	ф14	ф16	Итого		ф10	ф12	ф14		
ПГ60.30-2-Т-В2-2Д	3,0	—	5,3	8,3	7,6	3,3	—	—	9,4	20,3	28,6	—	—	3,8	3,8	32,4
ПГ60.30-2-Л-В2-2Д												—	3,3	—	3,3	31,9
ПГ60.30-1-Т-В2-2Д	3,0	—	5,3	8,3	7,6	3,3	—	7,2	—	18,1	26,4	—	—	3,8	3,8	30,2
ПГ60.30-1-Л-В2-2Д												—	3,3	—	3,3	29,7
ПГ55.30-2-Т-В8-2Д	2,7	—	5,3	8,0	7,2	3,2	—	6,7	—	17,1	25,1	—	—	3,8	3,8	28,9
ПГ55.30-2-Л-В8-2Д												—	3,3	—	3,3	28,4
ПГ55.30-1-Т-В8-2Д	2,7	—	5,3	8,0	7,6	3,2	4,9	—	—	15,7	23,7	—	—	3,8	3,8	27,5
ПГ55.30-1-Л-В8-2Д												—	3,3	—	3,3	27,0
ПГ30.30-2-Т	2,4	—	4,6	7,0	—	—	—	—	—	—	7,0	—	2,3	—	2,3	9,3
ПГ30.30-2-Л												2,0	—	—	2,0	9,0
ПГ26.30-2-Т	2,1	—	4,2	6,3	—	—	—	—	—	—	6,3	—	2,3	—	2,3	8,6
ПГ26.30-2-Л												2,0	—	—	2,0	8,3

Марка элемента	Изделия арматурные, кг										Изделия закладные, кг				Общий расход, кг
	Арматурная проволока класса Вр-I ГОСТ 6727-80				Стержневая арматура класса А-III ГОСТ 5781-82					Всего	Стержневая арматура класса А-I ГОСТ 5781-82			Всего	
	ф3	ф4	ф5	Итого	ф6				Итого			ф10	ф12		
ПГ25.30-2-Т	2,1	—	3,7	5,8	—					5,8		—	2,3		2,3	8,1
ПГ25.30-2-Л												2,0	—		2,0	7,8
ПГ30.30-2-Т-В1	2,3	—	4,5	6,8	—					6,8		—	2,3		2,3	9,1
ПГ30.30-2-Л-В1												2,0	—		2,0	8,8
ПГ30.30-2-Т-В2	2,3	—	4,4	6,7	—					6,7		—	2,3		2,3	9,0
ПГ30.30-2-Л-В2												2,0	—		2,0	8,7
ПГ30.30-2-Т-Д1	2,1	—	—	2,1	8,0				8,0	10,1		1,3	—		1,3	11,4
ПГ30.30-2-Л-Д1												2,0	—		2,0	12,1
ПГ26.30-2-Т-Д1	1,8	—	—	1,8	7,0				7,0	8,8		1,3	—		1,3	10,1
ПГ26.30-2-Л-Д1												2,0	—		2,0	10,8
ПГ25.30-2-Т-Д1	1,8	—	—	1,8	6,8				6,8	8,6		1,3	—		1,3	9,9
ПГ25.30-2-Л-Д1												2,0	—		2,0	10,6

Инв. № подл.	Подпись и дата	Взам. инв. №

Марка элемента	Изделия арматурные, кг										Изделия закладные, кг					Общий расход, кг
	Арматурная проволока класса Вр-I ГОСТ 6727-80				Стержневая арматура класса А-III ГОСТ 5781-82					Всего	Стержневая арматура класса А-I ГОСТ 5781-82				Всего	
	ф3	ф4	ф5	Итого	ф6	ф8			Итого		ф10	ф12	ф14	ф16		
ПГ30.30-2-Т-В1-Д1	2,1	—	—	2,1	6,8	—			6,8	8,9	1,3	—	—	—	1,3	10,2
ПГ30.30-2-Л-В1-Д1											2,0	—	—	—	2,0	10,9
ПГ30.30-2-Т-В2-Д1	2,0	—	—	2,0	6,2	2,1			8,3	10,3	1,3	—	—	—	1,3	11,6
ПГ30.30-2-Л-В2-Д1											2,0	—	—	—	2,0	12,3
ПГ60.27-2-Т	—	—	19,5	19,5	2,4	—			2,4	21,9	—	—	—	5,0	5,0	26,9
ПГ60.27-2-Л											—	3,4	—	—	3,4	25,3
ПГ60.27-1-Т	—	8,6	8,0	16,6	2,4	—			2,4	19,0	—	—	—	5,0	5,0	24,0
ПГ60.27-1-Л											—	3,4	—	—	3,4	22,4
ПГ58.27-2-Т	—	—	18,7	18,7	2,4	—			2,4	21,1	—	—	3,7	—	3,7	24,8
ПГ58.27-2-Л											—	3,4	—	—	3,4	24,5
ПГ58.27-1-Т	—	7,3	7,6	14,9	2,4	—			2,4	17,3	—	—	3,7	—	3,7	21,0
ПГ58.27-1-Л											—	3,4	—	—	3,4	20,7

Марка элемента	Изделия арматурные, кг										Изделия закладные, кг					Общий расход, кг
	Арматурная проволока класса Вр-I ГОСТ 6727-80				Стержневая арматура класса А-III ГОСТ 5781-82					Всего	Стержневая арматура класса А-I ГОСТ 5781-82				Всего	
	⌀3	⌀4	⌀5	Итого	⌀6				Итого				⌀12	⌀14		
ПГ56.27-2-Т	—	—	18,5	18,5	2,4				2,4	20,9			—	3,7	3,7	24,6
ПГ56.27-2-Л													3,4	—	3,4	24,3
ПГ56.27-1-Т	—	7,1	7,6	14,7	2,4				2,4	17,1			—	3,7	3,7	20,8
ПГ56.27-1-Л													3,4	—	3,4	20,5
ПГ55.27-2-Т	—	—	17,9	17,9	2,4				2,4	20,3			—	3,7	3,7	24,0
ПГ55.27-2-Л													3,4	—	3,4	23,7
ПГ55.27-1-Т	—	7,0	7,2	14,2	2,4				2,4	16,6			—	3,7	3,7	20,3
ПГ55.27-1-Л													3,4	—	3,4	20,0
ПГ50.27-2-Т	—	6,3	6,8	13,1	2,4				2,4	15,5			—	3,7	3,7	19,2
ПГ50.27-2-Л													3,4	—	3,4	18,9
ПГ50.27-1-Т	3,6	—	6,9	10,5	2,4				2,4	12,9			—	3,7	3,7	16,6
ПГ50.27-1-Л													3,4	—	3,4	16,3

Инв № подл	Подпись и дата	Взам инв №

Марка элемента	Изделия арматурные, кг										Всего	Изделия закладные, кг				Всего	Общий расход, кг
	Арматурная проволока класса Вр-I ГОСТ 6727-80				Стержневая арматура класса А-III ГОСТ 5781-82							Стержневая арматура класса А-I ГОСТ 5781-82					
	⌀3	⌀4	⌀5	Итого	⌀6	⌀10	⌀14	⌀16	⌀18	Итого				⌀12	⌀14		
ПГ60.27-2-Т-Д	2,6	—	8,0	10,6	4,4	3,7	—	—	11,9	20,0	30,6			—	3,7	3,7	34,3
ПГ60.27-2-Л-Д														3,4	—	3,4	34,0
ПГ60.27-1-Т-Д	2,6	—	8,0	10,6	3,2	3,7	—	—	9,4	16,3	26,9			—	3,7	3,7	30,6
ПГ60.27-1-Л-Д														3,4	—	3,4	30,3
ПГ58.27-2-Т-Д	2,5	—	7,9	10,4	4,4	3,5	—	—	11,4	19,3	29,7			—	3,7	3,7	33,4
ПГ58.27-2-Л-Д														3,4	—	3,4	33,1
ПГ58.27-1-Т-Д	2,5	—	7,9	10,4	3,2	3,5	—	9,1	—	15,8	26,2			—	3,7	3,7	29,9
ПГ58.27-1-Л-Д														3,4	-	3,4	29,6
ПГ56.27-2-Т-Д	2,6	—	7,5	10,1	4,4	3,5	—	8,9	—	16,8	26,9			—	3,7	3,7	30,6
ПГ56.27-2-Л-Д														3,4	—	3,4	30,3
ПГ56.27-1-Т-Д	2,6	—	7,5	10,1	1,6	3,5	6,8	—	—	11,9	22,0			—	3,7	3,7	25,7
ПГ56.27-1-Л-Д														3,4	—	3,4	25,4

Марка элемента	Изделия арматурные, кг											Изделия закладные, кг				Общий расход, кг
	Арматурная проволока класса Вр-I ГОСТ 6727-80				Стержневая арматура класса А-III ГОСТ 5781-82						Всего	Стержневая арматура класса А-I ГОСТ 5781-82			Всего	
	ф3	ф4	ф5	Итого	ф6	ф8	ф10	ф14	ф16	Итого			ф10	ф12	ф14	
ПГ55.27-2-Т-Д	2,4	—	7,5	9,9	4,4	—	3,4	—	8,8	16,6	26,5		—	—	3,7	3,7	30,2
ПГ55.27-2-Л-Д													—	3,4	—	3,4	29,9
ПГ55.27-1-Т-Д	2,4	—	7,5	9,9	3,2	—	3,4	6,7	—	13,3	23,2		—	—	3,7	3,7	26,9
ПГ55.27-1-Л-Д													—	3,4	—	3,4	26,6
ПГ50.27-2-Т-Д	2,0	—	6,8	8,8	4,4	2,0	—	6,1	—	12,5	21,3		—	2,3	—	2,3	23,6
ПГ50.27-2-Л-Д													2,0	—	—	2,0	23,3
ПГ50.27-1-Л-Д	2,0	—	7,8	9,8	3,2	2,0	—	6,1	—	11,3	21,1		2,0	—	—	2,0	23,1
ПГ56.27-2-Т-Д1	0,9	4,1	6,8	11,8	5,4	—	3,5	—	9,0	17,9	29,7		—	—	3,9	3,9	33,6
ПГ56.27-2-Л-Д1													—	3,3	—	3,3	33,0
ПГ56.27-1-Т-Д1	0,9	4,1	6,8	11,8	4,8	—	3,5	6,8	—	15,0	26,8		—	—	3,9	3,9	30,7
ПГ56.27-1-Л-Д1													—	3,3	—	3,3	30,1

Инв № подл	Подпись и дата	Взам инв №

Марка элемента	Изделия арматурные, кг											Изделия закладные, кг					Общий расход, кг
	Арматурная проволока класса Вр-I ГОСТ 6727-80				Стержневая арматура класса А-III ГОСТ 5781-82						Всего	Стержневая арматура класса А-I ГОСТ 5781-82				Всего	
	ф3	ф4	ф5	Итого	ф6	ф10	ф14	ф16	ф18	Итого				ф12	ф14		
ПГ60.27-2-Т-Д1	0,9	4,4	7,3	12,6	5,4	3,7	—	—	11,9	21,0	33,6			—	3,9	3,9	37,5
ПГ60.27-2-Л-Д1														3,3	—	3,3	36,9
ПГ60.27-1-Т-Д1	0,9	4,4	7,3	12,6	4,8	3,7	—	9,4	—	17,9	30,5			—	3,9	3,9	34,4
ПГ60.27-1-Л-Д1														3,3	—	3,3	33,8
ПГ58.27-2-Т-Д1	0,9	4,2	6,8	11,9	5,4	3,5	—	—	11,5	20,4	32,3			—	3,9	3,9	36,2
ПГ58.27-2-Л-Д1														3,3	—	3,3	35,6
ПГ58.27-1-Т-Д1	0,9	4,2	6,8	11,9	4,8	3,5	—	9,1	—	17,4	29,3			—	3,9	3,9	33,2
ПГ58.27-1-Л-Д1														3,3	—	3,3	32,6
ПГ55.27-2-Т-Д1	0,9	4,0	6,0	10,9	5,4	3,4	—	8,7	—	17,5	28,4			—	3,9	3,9	32,3
ПГ55.27-2-Л-Д1														3,3	—	3,3	31,7
ПГ55.27-1-Т-Д1	0,9	4,0	6,0	10,9	4,8	3,4	6,7	—	—	14,9	25,8			—	3,9	3,9	29,7
ПГ55.27-1-Л-Д1														3,3	—	3,3	29,1

Марка элемента	Изделия арматурные, кг											Изделия закладные, кг				Общий расход, кг
	Арматурная проволока класса Вр-I ГОСТ 6727-80				Стержневая арматура класса А-III ГОСТ 5781-82						Всего	Стержневая арматура класса А-I ГОСТ 5781-82			Всего	
	ф3	ф4	ф5	Итого	ф6	ф8	ф10	ф14	ф16	Итого			ф10	ф12		
ПГ50.27-2-Т-Д1	0,9	3,5	6,0	10,4	5,4	2,0	—	6,1	—	13,5	23,9			2,4	2,4	26,3
ПГ50.27-2-Л-Д1														3,3	3,3	27,2
ПГ50.27-1-Л-Д1	0,9	3,5	6,0	10,4	4,8	2,0	—	6,1	—	12,9	23,3			3,3	3,3	26,6
ПГ56.27-2-Т-2Д	3,0	—	5,1	8,1	8,4	—	3,5	—	8,9	20,8	28,9			2,6	2,6	31,5
ПГ56.27-2-Л-2Д													0,9	—	0,9	29,8
ПГ56.27-1-Т-2Д	3,0	—	5,1	8,1	8,4	—	3,5	6,8	—	18,7	26,8			2,6	2,6	29,4
ПГ56.27-1-Л-2Д													0,9		0,9	27,7
ПГ55.27-2-Т-2Д	2,7	—	5,1	7,8	7,8	—	3,4	8,7	—	19,9	27,7		—	2,6	2,6	30,3
ПГ55.27-2-Л-2Д													0,9	—	0,9	28,6
ПГ55.27-1-Т-2Д	2,7	—	5,1	7,8	7,8	—	3,4	6,1	—	17,3	25,1		—	2,6	2,6	27,7
ПГ55.27-1-Л-2Д													0,9	—	0,9	26,0
ПГ30.27-2-Т	2,1	—	5,2	7,3	—	—	—	—	—	—	7,3		—	2,3	2,3	9,6
ПГ30.27-2-Л													2,0	—	2,0	9,3

Инв № подл	Подпись и дата	Взам инв №

Марка элемента	Изделия арматурные, кг										Изделия закладные, кг				Общий расход, кг
	Арматурная проволока класса Вр-I ГОСТ 6727-80				Стержневая арматура класса А-III ГОСТ 5781-82					Всего	Стержневая арматура класса А-I ГОСТ 5781-82			Всего	
	ф3	ф4	ф5	Итого	ф6	ф10	ф16	ф18	Итого		ф10	ф12	ф14		
ПГ60.27-2-Т-2Д	3,0	—	5,2	8,2	7,9	3,7	—	11,9	23,5	31,7	—	—	4,1	4,1	35,8
ПГ60.27-2-Л-2Д											—	3,2	—	3,2	34,9
ПГ60.27-1-Т-2Д	3,0	—	5,2	8,2	7,9	3,7	9,4	—	21,0	29,2	—	—	4,1	4,1	33,3
ПГ60.27-1-Л-2Д											—	3,2	—	3,2	32,4
ПГ26.27-2-Т	1,8	—	3,8	5,6	—	—	—	—	—	5,6	1,3	—	—	1,3	6,9
ПГ26.27-2-Л											2,0	—	—	2,0	7,6
ПГ25.27-2-Т	1,8	—	3,6	5,4	—	—	—	—	—	5,4	1,3	—	—	1,3	6,7
ПГ25.27-2-Л											2,0			2,0	7,4
ПГ30.27-2-Т-Д1	2,2	—	—	2,2	7,4	—	—	—	7,4	9,6	1,3	—	—	1,3	10,9
ПГ30.27-2-Л-Д1											2,0	—	—	2,0	11,6
ПГ26.27-2-Т-Д1	2,2	—	—	2,2	7,7	—	—	—	7,7	9,9	1,3	—	—	1,3	11,2
ПГ26.27-2-Л-Д1											2,0	—	—	2,0	11,9

Инв № подл	Подпись и дата	Взам инв №

Марка элемента	Изделия арматурные, кг										Изделия закладные, кг				Общий расход, кг
	Арматурная проволока класса Вр-I ГОСТ 6727-80				Стержневая арматура класса А-III ГОСТ 5781-82					Всего	Стержневая арматура класса А-I ГОСТ 5781-82			Всего	
	ф3	ф4	ф5	Итого	ф6				Итого			ф10	ф12		
ПГ25.27-2-Т-Д1	1,9	—	—	1,9	7,1				7,1	9,0		1,3	—		1,3	10,3
ПГ25.27-2-Л-Д1												2,0	—		2,0	11,0
ПГ60.18-2-Т	—	3,7	8,2	11,9	—				—	11,9		—	2,3		2,3	14,2
ПГ60.18-2-Л												2,0	—		2,0	13,9
ПГ60.18-1-Т	—	9,1	—	9,1	—				—	9,1		—	2,3		2,3	11,4
ПГ60.18-1-Л												2,0	—		2,0	11,1
ПГ58.18-2-Т	—	4,9	8,0	12,9	—				—	12,9		—	2,3		2,3	15,2
ПГ58.18-2-Л												2,0	—		2,0	14,9
ПГ58.18-1-Т	—	8,7		8,7	—				—	8,7		—	2,3		2,3	11,0
ПГ58.18-1-Л												2,0	—		2,0	10,7
ПГ55.18-2-Т	—	4,9	7,7	12,6	—				—	12,6		—	2,3		2,3	14,9
ПГ55.18-2-Л												2,0	—		2,0	14,6

Марка элемента	Изделия арматурные, кг										Изделия закладные, кг					Общий расход, кг
	Арматурная проволока класса				Стержневая арматура класса					Всего	Стержневая арматура класса				Всего	
	Вр-I				А-III						А-I					
	ГОСТ 6727-80				ГОСТ 5781-82						ГОСТ 5781-82					
	ф3	ф4	ф5	Итого					Итого			ф10	ф12			
ПГ55.18-1-Т	—	5,6	—	5,6						5,6		—	2,3		2,3	7,9
ПГ55.18-1-Л												2,0	—		2,0	7,6
ПГ50.18-2-Т	—	8,9	—	8,9						8,9		—	2,3		2,3	11,2
ПГ50.18-2-Л												2,0	—		2,0	10,9
ПГ50.18-1-Т	2,6	3,0	—	5,6						5,6		—	2,3		2,3	7,9
ПГ50.18-1-Л												2,0	—		2,0	7,6
ПГ49.18-2-Т	—	7,4	—	7,4						7,4		—	2,3		2,3	9,7
ПГ49.18-2-Л												2,0	—		2,0	9,4
ПГ49.18-1-Т	2,0	3,0	—	5,0						5,0		—	2,3		2,3	7,3
ПГ49.18-1-Л												2,0	—		2,0	7,0
ПГ30.18-2-Т	1,5	2,1	—	3,6						3,6		1,3	—		1,3	4,9
ПГ30.18-2-Л												2,0	—		2,0	5,6

Инв. № подл.	Подпись и дата	Взам. инв. №

Марка элемента	Изделия арматурные, кг										Изделия закладные, кг				Общий расход, кг
	Арматурная проволока класса Вр-I ГОСТ 6727-80				Стержневая арматура класса А-III ГОСТ 5781-82					Всего	Стержневая арматура класса А-I ГОСТ 5781-82			Всего	
	ф3	ф4	ф5	Итого					Итого		ф10	ф12			
ПГ60.15-2-Т	—	3,0	6,7	9,7						9,7	—	2,3		2,3	12,0
ПГ60.15-2-Л											2,0	—		2,0	11,7
ПГ60.15-1-Т	—	7,4	—	7,4						7,4	—	2,3		2,3	9,7
ПГ60.15-1-Л											2,0	—		2,0	9,4
ПГ58.15-2-Т	—	2,9	6,4	9,3						9,3		2,3		2,3	11,6
ПГ58.15-2-Л											2,0	—		2,0	11,3
ПГ58.15-1-Т	—	7,1	—	7,1						7,1		2,3		2,3	9,4
ПГ58.15-1-Л											2,0	—		2,0	9,1
ПГ57.15-2-Т	—	2,9	6,4	9,3						9,3		2,3		2,3	11,6
ПГ57.15-2-Л											2,0	—		2,0	11,3
ПГ57.15-1-Т	—	7,0	—	7,0						7,0		2,3		2,3	9,3
ПГ57.15-1-Л											2,0	—		2,0	9,0

Марка элемента	Изделия арматурные, кг									Всего	Изделия закладные, кг			Всего	Общий расход, кг
	Арматурная проволока класс [illegible]				Стержневая арматура класса [illegible]						Стержневая арматура класса А-I				
	Вр-I				[illegible]						А-I				
	ГОСТ 6727-8[illegible]				ГОСТ [illegible]781-82						ГОСТ 5781-82				
	ф3	ф4	ф5	Итого					Итого			ф10	ф12		
ПГ56.15-2-Т	—	2,3	6,3	9,2						9,2		—	2,3		2,3	11,5
ПГ56.15-2-Л												2,0	—		2,0	11,2
ПГ56.15-1-Т	—	7,0	—	7,0						7,0		—	2,3		2,3	9,3
ПГ56.15-1-Л												2,0	—		2,0	9,0
ПГ55.15-2-Т	—	2,9	6,2	9,1						9,1		—	2,3		2,3	11,4
ПГ55.15-2-Л												2,0	—		2,0	11,1
ПГ55.15-1-Т	—	6,9	—	6,9						6,9		—	2,3		2,3	9,2
ПГ55.15-1-Л												2,0	—		2,0	8,9
ПГ53.15-2-Т	—	2,8	5,8	8,6						8,6		—	2,3		2,3	10,9
ПГ53.15-2-Л												2,0	—		2,0	10,6
ПГ53.15-1-Т	—	6,5	—	6,5						6,5		—	2,3		2,3	8,8
ПГ53.15-1-Л												2,0	—		2,0	8,5

Инв № подл	Подпись и дата	Взам инв №

Марка элемента	Изделия арматурные, кг										Изделия закладные, кг					Общий расход, кг
	Арматурная проволока класса Вр-I ГОСТ 6727-80				Стержневая арматура класса А-III ГОСТ 5781-82					Всего	Стержневая арматура класса А-I ГОСТ 5781-82				Всего	
	ф3	ф4	ф5	Итого					Итого			ф10	ф12			
ПГ52.15-2-Т	—	2,6	5,8	8,4						8,4		—	2,3		2,3	10,7
ПГ52.15-2-Л												2,0	—		2,0	10,4
ПГ52.15-1-Т	—	5,3	—	5,3						6,3		—	2,3		2,3	8,6
ПГ52.15-1-Л												2,0	—		2,0	8,3
ПГ60.15-2-Т	—	6,2	—	6,2						6,2		—	2,3		2,3	8,5
ПГ60.15-2-Л												2,0	—		2,0	8,2
ПГ60.15-1-Т	2,1	2,6	—	4,7						4,7		—	2,3		2,3	7,0
ПГ60.15-1-Л												2,0	—		2,0	6,7
ПГ49.15-2-Т	—	6,0	—	6,0						6,0		—	2,3		2,3	8,3
ПГ49.15-2-Л												2,0	—		2,0	8,0
ПГ49.15-1-Т	0,9			4,6						4,6		—	2,3		2,3	6,9
ПГ49.15-1-Л												2,0	—		2,0	6,6

Марка элемента	Изделия арматурные, кг										Изделия закладные, кг				Общий расход, кг
	Арматурная проволока класса Вр-I ГОСТ 6727-80				Стержневая арматура класса А-III ГОСТ 5781-82					Всего	Стержневая арматура класса А-I ГОСТ 5781-82			Всего	
	ф3	ф4	ф5	Итого					Итого			ф10	ф12		
ПГ60.15-2-Т-В1	—	2,9	6,6	9,5						9,5		—	2,3	2,3	11,8
ПГ60.15-2-Л-В1												2,0	—	2,0	11,5
ПГ60.15-1-Т-В1	—	7,1	—	7,1						7,1			2,3	2,3	9,4
ПГ60.15-1-Л-В1												2,0	—	2,0	9,1
ПГ60.15-2-Т-В1т	—	2,9	6,4	9,3						9,3			2,3	2,3	11,6
ПГ60.15-2-Л-В1т												2,0	—	2,0	11,3
ПГ60.15-1-Т-В1т	—	7,0	—	7,0						7,0			2,3	2,3	9,3
ПГ60.15-1-Л-В1т												2,0	—	2,0	9,0
ПГ60.15-2-Т-В2	—	2,9	6,5	9,4						9,4			2,3	2,3	11,7
ПГ60.15-2-Л-В2												2,0	—	2,0	11,4
ПГ60.15-1-Т-В2	—	7,0	—	7,0						7,0			2,3	2,3	9,3
ПГ60.15-1-Л-В2												2,0	—	2,0	9,0

Инв. № подл.	Подпись и дата	Взам. инв. №

Марка элемента	Изделия арматурные, кг										Изделия арматурные, кг					Общий расход, кг
	Арматурная проволока класса Вр-I ГОСТ 6727-80				Стержневая арматура класса А-III ГОСТ 5781-82					Всего	Стержневая арматура класса А-I ГОСТ 5781-82				Всего	
	ф3	ф4	ф5	Итого					Итого			ф10	ф12			
ПГ60.15-2-Т-В3	—	3,1	6,5	9,6						9,6		—	2,3		2,3	11,9
ПГ60.15-2-Л-В3												2,0	—		2,0	11.6
ПГ60.15-1-Т-В3	—	8,2	—	8,2						8,2		—	2,3		2,3	10,5
ПГ60.15-1-Л-В3												2.0	—		2,0	10,2
ПГ60.15-2-Т-В4	—	2,9	6,4	9,3						9,3		—	2,3		2,3	11.6
ПГ60.15-2-Л-В4												2,0	—		2,0	11.3
ПГ60.15-1-Т-В4	—	7,2	—	7,2						7,2		—	2,3		2,3	9.5
ПГ60.15-1-Л-В4												2,0	—		2,0	9,2
ПГ60.15-2-Т-В4т	—	2,8	6,2	9,0						9,0		—	2,3		2,3	11,3
ПГ60.15-2-Л-В4т												2.0	—		2,0	11,0
ПГ60.15-1-Т-В4т	—	6,8	—	6,8						6,8		—	2,3		2,3	9,1
ПГ60.15-1-Л-В4т												2,0	—		2,0	8,8

Инв. № подл.	Подпись и дата	Взам. инв. №

Марка элемента	Изделия арматурные, кг										Изделия закладные, кг				Общий расход, кг
	Арматурная проволока класса Вр-I ГОСТ 6727-80				Стержневая арматура класса А-III ГОСТ 5781-82					Всего	Стержневая арматура класса А-I ГОСТ 5781-82			Всего	
	ф3	ф4	ф5	Итого					Итого			ф10	ф12		
ПГ60.15-2-Т-В5	—	2,9	6,5	9,4						9,4		—	2,3	2,3	11,7
ПГ60.15-2-Л-В5												2,0	—	2,0	11,4
ПГ60.15-1-Т-В5	—	7,1	—	7,1						7,1		—	2,3	2,3	9,4
ПГ60.15-1-Л-В5												2,0	—	2,0	9,1
ПГ60.15-2-Т-В5т	—	2,9	6,3	9,2						9,2		—	2,3	2,3	11.5
ПГ60.15-2-Л-В5т												2,0	—	2,0	11,2
ПГ60.15-1-Т-В5т	—	7,0	—	7,0						7,0		—	2,3	2,3	9,3
ПГ60.15-1-Л-В5т												2,0	—	2,0	9,0
ПГ60.15-2-Т-В6	—	2,8	6,4	9,2						9,2		—	2,3	2,3	11.5
ПГ60.15-2-Л-В6												2,0	—	2,0	11.2
ПГ60.15-1-Т-В6	—	6,9	—	6,9						6,9		—	2,3	2,3	9,2
ПГ60.15-1-Л-В6												2,0	—	2,0	8,9

Марка элемента	Изделия арматурные, кг										Изделия закладные, кг					Общий расход, кг
	Арматурная проволока класса Вр-I ГОСТ 6727-80				Стержневая арматура класса А-III ГОСТ 5781-82					Всего	Стержневая арматура класса А-I ГОСТ 5781-82				Всего	
	ф3	ф4	ф5	Итого					Итого			ф10	ф12			
ПГ60.15-2-Т-В6Т	—	2,8	6,1	8,9						8,9		—	2,3		2,3	11.2
ПГ60.15-2-Л-В6Т												2,0	—		2,0	10.9
ПГ60.15-1-Т-В6Т	—	5,8	—	5,8						5,8		—	2,3		2,3	8,1
ПГ60.15-1-Л-В6Т												2,0	—		2,0	7.8
ПГ60.15-2-Т-В7	—	2,8	6,2	9,0						9,0		—	2,3		2,3	11.3
ПГ60.15-2-Л-В7												2,0	—		2,0	11,0
ПГ60.15-1-Т-В7	—	7,0	—	7,0						7,0		—	2,3		2.3	9,3
ПГ60.15-1-Л-В7												2,0	—		2,0	9,0
ПГ60.15-2-Т-В7т	—	2,9	2,2	5,1						5,1		—	2,3		2,3	7,4
ПГ60.15-2-Л-В7т												2,0	—		2.0	7,1
ПГ60.15-1-Т-В7т	—	6,0	—	6,0						6,0		—	2,3		2.3	8,3
ПГ60.15-1-Л-В7т												2,0	—		2,0	8,0

Марка элемента	Изделия арматурные, кг										Изделия закладные, кг					Общий расход, кг
	Арматурная проволока класса Вр-I ГОСТ 6727-80				Стержневая арматура класса А-III ГОСТ 5781-82					Всего	Стержневая арматура класса А-I ГОСТ 5781-82				Всего	
	ф3	ф4	ф5	Итого					Итого			ф10	ф12			
ПГ60.15-2-Т-В10	—	3,0	6,5	9,5						9,5		—	2,3		2,3	11,8
ПГ60.15-2-Л-В10												2,0	—		2,0	11,5
ПГ60.15-1-Т-В10	—	7,2	—	7,2						7,2		—	2,3		2,3	9,5
ПГ60.15-1-Л-В10												2,0	—		2,0	9,2
ПГ60.15-2-Т-В11	—	2,9	6,6	9,5						9,5		—	2,3		2,3	11,8
ПГ60.15-2-Л-В11												2,0	—		2,0	11,5
ПГ60.15-1-Т-В11	—	7,2	—	7,2						7,2		—	2,3		2,3	9,5
ПГ60.15-1-Л-В11												2,0	—		2,0	9,2
ПГ60.15-2-Т-В11т	—	2,8	6,3	9,1						9,1		—	2,3		2,3	11,4
ПГ60.15-2-Л-В11т												2,0	—		2,0	11,1
ПГ60.15-1-Т-В11т	—	6,9	—	6,9						6,9		—	2,3		2,3	9,2
ПГ60.15-1-Л-В11т												2,0	—		2,0	8,9

Марка элемента	Изделия арматурные, кг										Изделия закладные, кг				Общий расход кг
	Арматурная проволока класса				Стержневая арматура класса					Всего	Стержневая арматура класса			Всего	
	Вр-I				А-III						А-I				
	ГОСТ 6727-80				ГОСТ 5781-82						ГОСТ 5781-82				
	ф3	ф4	ф5	Итого					Итого			ф10	ф12		
ПГ60.15-2-Т-В12	—	2,9	6,5	9,4						9,4		—	2,3	2,3	11,7
ПГ60.15-2-Л-В12												2,0	—	2,0	11,4
ПГ60.15-1-Т-В12	—	7,1	—	7,1						7,1		—	2,3	2,3	9,4
ПГ60.15-1-Л-В12												2,0	—	2,0	9,1
ПГ60.15-2-Т-В12т	—	2,9	6,2	9,1						9,1		—	2,3	2,3	11,4
ПГ60.15-2-Л-В12т												2,0	—	2,0	11,1
ПГ60.15-1-Т-В12т	—	6,9	—	6,9						6,9		—	2,3	2,3	9,2
ПГ60.15-1-Л-В12т												2,0	—	2,0	8,9
ПГ60.15-2-Т-В14	—	2,9	6,4	9,3						9,3		—	2,3	2,3	11,6
ПГ60.15-2-Л-В14												2,0	—	2,0	11,3
ПГ60.15-1-Т-В14	—	7,0	—	7,0						7,0		—	2,3	2,3	9,3
ПГ60.15-1-Л-В14												2,0	—	2,0	9,0

Инв № подл	Подпись и дата	Взам инв №

Марка элемента	Изделия арматурные, кг										Изделия закладные, кг					Общий расход, кг
	Арматурная проволока класса Вр-I ГОСТ 6727-80				Стержневая арматура класса А-III ГОСТ 5781-82					Всего	Стержневая арматура класса А-I ГОСТ 5781-82				Всего	
	ф3	ф4	5	Итого					Итого			≥10	≥12			
ПГ60.15-2-Т-В14т	—	2,9	6,0	8,9						8,9		—	2,3		2,3	11,2
ПГ60.15-2-Л-В14т												2,0	—		2,0	10,9
ПГ60.15-1-Т-В14т	—	6,8	—	6,8						6,8		—	2,3		2,3	9,1
ПГ60.15-1-Л-В14т												2,0	—		2,0	8,8
ПГ55.15-2-Т-В8	—	2,8	6,6	9,4						9,4		—	2,3		2,3	11,7
ПГ55.15-2-Л-В8												2,0	—		2,0	11,4
ПГ55.15-1-Т-В8	—	7,0	—	7,0						7,0		—	2,3		2,3	9,3
ПГ55.15-1-Л-В8												2,0	—		2,0	9,0
ПГ55.15-2-Т-В9	—	4,7	6,5	11,2						11,2		—	2,3		2,3	13,5
ПГ55.15-2-Л-В9												2,0	—		2,0	13,2
ПГ55.15-1-Т-В9	—	5,7	—	5,7						5,7		—	2,3		2,3	8,0
ПГ55.15-1-Л-В9												2,0	—		2,0	7,7

Марка элемента	Изделия арматурные, кг										Изделия закладные,					Общий расход, кг
	Арматурная проволока класса Вр-I ГОСТ 6727-80				Стержневая арматура класса А-III ГОСТ 5781-82					Всего	Стержневая арматура класса А-I ГОСТ 3781-82				Всего	
	ф3	ф4	ф5	Итого					Итого		ф8	ф10	ф12			
ПГ50.15-2-Т-В8	—	2,7	6,6	9,3						9,3	—	—	2,3		2,3	11,6
ПГ50.15-2-Л-В8											—	2,0	—		2,0	11,3
ПГ50.15-1-Т-В8	—	7,0	—	7,0						7,0	—	—	2,3		2,3	9,3
ПГ50.15-1-Л-В8											—	2,0	—		2,0	9,0
ПГ50.15-2-Т-В9	—	6,1	—	6,1						6,1	—	—	2,3		2,3	8,4
ПГ90.15-2-Л-В9											—	2,0	—		2,0	8,1
ПГ50.15-1-Т-В9	1,6	3,0	—	4,6						4,6	—	—	2,3		2,3	6,9
ПГ50.15-1-Л-В9											—	2,0	—		2,0	6,6
ПГ30.15-2-Т	1,2	1,8	—	3,0						3,0	—	1,3	—		1,3	4,3
ПГ30.15-2-Л											0,8	—	—		0,8	3,8
ПГ24.15-2-Т	1,0	1,5	—	2,5						2,5		1,3	—		1,3	3,8
ПГ24.15-2-Л											0,8	—	—		0,8	3,3

199

Марка элемента	Изделия арматурные, кг										Изделия закладные, кг					Общий расход, кг
	Арматурная проволока класса Вр-I ГОСТ 6727-80				Стержневая арматура класса А-III ГОСТ 5781-82					Всего	Стержневая арматура класса AI ГОСТ 5781-82				Всего	
	ф3	ф4	ф5	Итого					Итого		ф8	ф10				
ПГ30.15-2-Т-В1	1,1	1,7	—	2,8						2,8	—	1,3			1,3	4,1
ПГ30.15-2-Л-В1											0,8	—			0,8	3.6
ПГ60.12-2-Т	—	2,3	5,9	8,2						8,2	—	1,3			1,3	9,5
ПГ60.12-2-Л											—	2,0			2,0	10,2
ПГ60.12-1-Т	—	6,1	—	6,1						6,1	—	1,3			1,3	7,4
ПГ60.12-1-Л												2,0			2,0	8,1
ПГ58.12-2-Т	—	2,2	5,7	7,9						7,9	—	1,3			1,3	9,2
ПГ58.12-2-Л											—	2,0			2,0	9,9
ПГ58.12-1-Т	—	5,8	—	5,8						5,8	—	1,3			1,3	7,1
ПГ58.12-1-Л											—	2,0			2,0	7,8
ПГ30.15-2-Т-В2	1,1	1,7	—	2,8						2,8	—	1,3			1,3	4,1
ПГ30.15-2-Л-В2											0,8	—			0,8	3,6
ПГ30.15-2-Т-В3	1,1	1,6	—	2,7						2,7	—	1,3			1,3	4,0
ПГ30.15-2-Л-В3											0,8	—			0,8	3,5

202

Инв № подл	Подпись и дата	Взам инв №

Марка элемента	Изделия арматурные, кг										Изделия закладные, кг					Общий расход, кг
	Арматурная проволока класса Вр-I ГОСТ 6727-80				Стержневая арматура класса А-III ГОСТ 5781-82					Всего	Стержневая арматура класса А-I ГОСТ 5781-82				Всего	
	ф3	ф4	ф5	Итого					Итого		ф8	ф10				
ПГ55.12-2-Т	—	2,2	5,5	7,7						7,7	—	1,3			1,3	9,0
ПГ55.12-2-Л											—	2,0			2,0	9,7
ПГ55.12-1-Т	—	5,7	—	5,7						5,7	—	1,3			1,3	7,0
ПГ55.12-1-Л											—	2,0			2,0	7,7
ПГ53.12-2-Т	—	2,1	5,2	7,3						7,3	—	1,3			1,3	8,6
ПГ53.12-2-Л											—	2,0			2,0	9,3
ПГ53.12-1-Т	—	5,4	—	5,4						5,4	—	1,3			1,3	6,7
ПГ53.12-1-Л											—	2,0			2,0	7,4
ПГ50.12-2-Т	—	5,2	—	5,2						5,2	—	1,3			1,3	6,5
ПГ50.12-2-Л											—	2,0			2,0	7,2
ПГ50.12-1-Т	1,8	2,0	—	3,8						3,8	—	1,3			1,3	5,1
ПГ50.12-1-Л											—	2,0			2,0	5,8

Марка элемента	Изделия арматурные, кг										Изделия закладные, кг					Общий расход, кг
	Арматурная проволока класса Вр-I ГОСТ 6727-80				Стержневая арматура класса А-III ГОСТ 5781-82					Всего	Стержневая арматура класса А-I ГОСТ 5781-82				Всего	
	⌀3	⌀4	⌀5	Итого					Итого		⌀8	⌀10				
ПГ49.12-2-Т	—	5,0	—	5,0						5,0	—	1,3			1,3	6,3
ПГ49.12-2-Л											—	2,0			2,0	7,0
ПГ49.12-1-Т	1,8	1,9	—	3,7						3,7	—	1,3			1,3	5,0
ПГ49.12-1-Л											—	2,0			2,0	5,7
ПГ60.12-2-Т-В1	—	2,2	5,8	8,0						8,0	—	1,3			1,3	9,3
ПГ60.12-2-Л-В1											—	2,0			2,0	10,0
ПГ60.12-1-Т-В1	—	5,9	—	5,9						5,9	—	1,3			1,3	7,2
ПГ60.12-1-Л-В1											—	2,0			2,0	7,9
ПГ60.12-2-Т-В1т	—	2,4	5,4	7,8						7,8	—	1,3			1,3	9,1
ПГ60.12-2-Л-В1т											—	2,0			2,0	9,8
ПГ60.12-1-Т-В1т	—	5,8	—	5,8						5,8	—	1,3			1,3	7,1
ПГ60.12-1-Л-В1т											—	2,0			2,0	7,8

Инв № подл	Подпись и дата	Взам инв №

Марка элемента	Изделия арматурные, кг										Изделия закладные, кг					Общий расход, кг
	Арматурная проволока класса Вр-I				Стержневая арматура класса А-III					Всего	Стержневая арматура класса А-I				Всего	
	ф3	ф4	ф5	Итого					Итого		ф8	ф10				
ПГ60.12-2-Т-В2	—	2,2	5,7	7,9						7,9	—	1,3			1,3	9,2
ПГ60.12-2-Л-В2											—	2,0			2,0	9,9
ПГ60.12-1-Т-В2	—	5,9	—	5,9						5,9	—	1,3			1,3	7,2
ПГ60.12-1-Л-В2											—	2,0			2,0	7,9
ПГ60.12-2-Т-В9	—	2,3	5,8	8,1						8,1	—	1,3			1,3	9,4
ПГ60.12-2-Л-В9											—	2,0			2,0	10,1
ПГ60.12-1-Т-В9	—	6,0	—	6,0						6,0	—	1,3			1,3	7,3
ПГ60.12-1-Л-В9											—	2,0			2,0	8,0
ПГ30.12-2-Т	1,0	1,2	—	2,2						2,2	—	1,3			1,3	3,5
ПГ30.12-2-Л											0,8	—			0,8	3,0
ПГ25.12-2-Т	1,0	1,2	—	2,2						2,2	—	0,7			0,7	2,9
ПГ25.12-2-Л											0,8	—			0,8	3,0

Марка элемента	Изделия арматурные, кг										Изделия закладные, кг					Общий расход, кг
	Арматурная проволока класса				Стержневая арматура класса					Всего	Стержневая арматура класса				Всего	
	Вр-I				А-III						А-I					
	ГОСТ 6727-80				ГОСТ 5781-82						ГОСТ 5781-82					
	⌀3	⌀4	⌀5	Итого					Итого		⌀8	⌀10				
ПГ24.12-2-Т	0,8	1,0	—	1,8						1,8	0,7	—			0,7	2,5
ПГ24.12-2-Л											0,8	—			0,8	2,6
ПГ30.12-2-Т-В1	1,0	1,3	—	2,3						2,3	—	1,3			1,3	3,6
ПГ30.12-2-Л-В1											0,8	—			0,8	3,1
ПГ30.12-2-Т-В2	1,0	1,2	—	2,2						2,2	—	1,3			1,3	3,5
ПГ30.12-2-Л-В2											0,8	—			0,8	3,0
ПГ60.9-2-Т	—	1,7	4,1	5,8						5,8	—	1,3			1,3	7,1
ПГ60.9-2-Л											—	2,0			2,0	7,8
ПГ60.9-1-Т	—	4,5	—	4,5						4,5	—	1,3			1,3	5,8
ПГ60.9-1-Л											—	2,0			2,0	6,5
ПГ56.9-2-Т	—	1,6	3,9	5,5						5,5	—	1,3			1,3	6,8
ПГ56.9-2-Л											—	2,0			2,0	7,5

Инв № подл	Подпись и дата	Взам инв №

Марка элемента	Изделия арматурные, кг										Изделия закладные, кг					Общий расход, кг
	Арматурная проволока класса				Стержневая арматура класса					Всего	Стержневая арматура класса				Всего	
	Вр-I				А-III						А-I					
	ГОСТ 6727-80				ГОСТ 5781-82						ГОСТ 5781-82					
	ф3	ф4	ф5	Итого					Итого		ф8	ф10				
ПГ56.9-1-Т	—	4,2	—	4,2						4,2	—	1,3			1,3	5,5
ПГ56.9-1-Л											—	2,0			2,0	6,2
ПГ55.9-2-Т	—	1,6	3,8	5,4						5,4	—	1,3			1,3	6,7
ПГ55.9-2-Л											—	2,0			2,0	7,4
ПГ55.9-1-Т	—	4,2	—	4,2						4,2	—	1,3			1,3	5,5
ПГ55.9-1-Л											—	2,0			2,0	6,2
ПГ60.9-2-Т-В1	—	1,6	3,9	5,5						5,5	—	1,3			1,3	6,8
ПГ60.9-2-Л-В1											—	2,0			2,0	7,5
ПГ60.9-1-Т-В1	—	4,2	—	4,2						4,2	—	1,3			1,3	5,5
ПГ60.9-1-Л-В1											—	2,0			2,0	6,2
ПГ30.9-2-Т	0,8	0,8	—	1,6						1,6	0,7	—			0,7	2,3
ПГ30.9-2-Л											0,8	—			0,8	2,4

Марка элемента	Изделия арматурные, кг										Изделия закладные, кг					Общий расход, кг
	Арматурная проволока класса Вр-I ГОСТ 6727-80				Стержневая арматура класса А-III ГОСТ 5781-82					Всего	Стержневая арматура класса А-I ГОСТ 5781-82				Всего	
	ф3	ф4	ф5	Итого					Итого		ф8	ф10				
ПГ26.9-2-Т	0,7	0,8	—	1,5						1,5	0,7	—			0,7	2,2
ПГ26.9-2-Л											0,8	—			0,8	2,3
ПГ25.9-2-Т	0,7	0,7	—	1,4						1,4	0,7	—			0,7	2,1
ПГ25.9-2-Л											0,8	—			0,8	2,2
ПГ30.9-2-Т-В1	0,7	0,8	—	1,5						1,5	0,7	—			0,7	2,2
ПГ30.9-2-Л-В1											0,8	—			0,8	2,3
ПГ60.6-2-Т	—	1,1	3,3	4,4						4,4	—	1,3			1,3	5,7
ПГ60.6-2-Л											0,8	—			0,8	5,2
ПГ60.6-1-Т	—	3,8	—	3,8						3,8	—	1,3			1,3	5,1
ПГ60.6-1-Л											0,8	—			0,8	4,6
ПГ56.6-2-Т	—	1,0	3,1	4,1						4,1	—	1,3			1,3	5,4
ПГ56.6-2-Л											0,8	—			0,8	4,9

Инв. № подл.	Подпись и дата	Взам. инв. №

Марка элемента	Изделия арматурные, кг									Изделия закладные, кг					Общий расход, кг
	Арматурная проволока класса Вр-I ГОСТ 6727-80				Стержневая арматура класса А-III ГОСТ 5781-82				Всего	Стержневая арматура класса А-I ГОСТ 5781-82				Всего	
	ф3	ф4	ф5	Итого				Итого		ф8	ф10				
ПГ56.6-1-Т	—	3,6	—	3,6					3,6	—	1,3			1,3	4,9
ПГ56.6-1-Л										0,8	—			0,8	4,4
ПГ55.6-2-Т	—	1,0	3,1	4,1					4,1	—	1,3			1,3	5,4
ПГ55.6-2-Л										0,8	—			0,8	4,9
ПГ55.6-1-Т	—	3,5	—	3,5					3,5	—	1,3			1,3	4,8
ПГ55.6-1-Л										0,8	—			0,8	4,3
ПГ50.6-2-Т	—	2,7	—	2,7					2,7	—	1,3			1,3	4,0
ПГ50.6-2-Л										0,8	—			0,8	3,5
ПГ60.6-2-Т-В2		1,0	3,2	4,2					4,2	—	1,3			1,3	5,5
ПГ60.6-2-Л-В2										0,8	—			0,8	5,0

Инв № подл	Подпись и дата	Взам инв №

Марка элемента	Изделия арматурные, кг									Всего	Изделия закладные, кг				Всего	Общий расход, кг
	Арматурная проволока класса Вр-I ГОСТ 6727-80				Стержневая арматура класса А-III ГОСТ 5781-82						Стержневая арматура класса А-I ГОСТ 5781-82					
	⌀3	⌀4	⌀5	Итого					Итого		⌀8	⌀10				
ПГ60.6-1-Т-В2	—	2,9	2,5	5,4						5,4	—	1,3			1,3	6,7
ПГ60.6-1-Л-В2											0,8	—			0,8	6,2
ПГ55.6-2-Т-В9	—	0,9	3,0	3,9						3,9	0,7	—			0,7	4,6
ПГ55.6-2-Л-В9											0,8	—			0,8	4,7
ПГ55.6-1-Т-В9	—	2,8	—	2,8						2,8	0,7	—			0,7	3,5
ПГ55.6-1-Л-В9											0,8	—			0,8	3,6
ПГ50.6-2-Т-В9	—	2,6	—	2,6						2,6	0,7	—			0,7	3,3
ПГ50.6-2-Л-В9											0,8	—			0,8	3,4
ПГ50.6-1-Т-В9	—	2,6	—	2,6						2,6	0,7	—			0,7	3,3
ПГ50.6-1-Л-В9											0,8	—			0,8	3,4
ПГ30.6-2-Т	0,5	0,5	—	1,0						1,0	0,7	—			0,7	1,7
ПГ30.6-2-Л											0,8	—			0,8	1,8

Инв № подл	Подпись и дата	Взам инв №

Марка элемента	Изделия арматурные, кг										Изделия закладные, кг					Общий расход, кг
	Арматурная проволока класса Вр-I ГОСТ 6727-80				Стержневая арматура класса А-III ГОСТ 5781-82					Всего	Стержневая арматура класса А-I ГОСТ 5781-82				Всего	
	⌀3	⌀4	⌀5	Итого					Итого		⌀6	⌀8				
ПГ26.6-2-Т	0,4	0,5	—	0,9						0,9	—	0,7			0,7	1,6
ПГ26.6-2-Л											0,3	—			0,3	1,2
ПГ25.6-2-Т	0,4	0,5	—	0,9						0,9	—	0,7			0,7	1,6
ПГ25.6-2-Л											0,3	—			0,3	1,2
ПГ24.6-2-Т	0,4	0,4	—	0,8						0,8	—	0,7			0,7	1,5
ПГ24.6-2-Л											0,3	—			0,3	1,1
ПГ30.6-2-Т-В2	0,4	0,5	—	0,9						0,9	—	0,7			0,7	1,6
ПГ30.6-2-Л-В2											0,3	—			0,3	1,2