ТИПОВЫЕ КОНСТРУКЦИИ, ИЗДЕЛИЯ И УЗЛЫ ЗДАНИЙ И СООРУЖЕНИЙ

СЕРИЯ 3.006.1-3/83

СБОРНЫЕ ЖЕЛЕЗОБЕТОННЫЕ КОНСТРУКЦИИ ТОННЕЛЕЙ

ВЫПУСК 1-4

ТОННЕЛИ С ПРИМЕНЕНИЕМ УГОЛКОВЫХ СТЕНОВЫХ ЭЛЕМЕНТОВ
СТЕНОВЫЕ БЛОКИ, ПЛИТЫ ДНИЩА
АРМАТУРНЫЕ ИЗДЕЛИЯ
РАБОЧИЕ ЧЕРТЕЖИ

20969 - 04

ТИПОВЫЕ КОНСТРУКЦИИ, ИЗДЕЛИЯ И УЗЛЫ ЗДАНИЙ И СООРУЖЕНИЙ

СЕРИЯ 3.006.1-3/83

СБОРНЫЕ ЖЕЛЕЗОБЕТОННЫЕ КОНСТРУКЦИИ ТОННЕЛЕЙ

ВЫПУСК 1-4

ТОННЕЛИ С ПРИМЕНЕНИЕМ УГОЛКОВЫХ СТЕНОВЫХ ЭЛЕМЕНТОВ
СТЕНОВЫЕ БЛОКИ, ПЛИТЫ ДНИЩА
АРМАТУРНЫЕ ИЗДЕЛИЯ
РАБОЧИЕ ЧЕРТЕЖИ

РАЗРАБОТАНЫ ИНСТИТУТОМ МОСИНЖПРОЕКТ
ГЛАВАПУ МОСГОРИСПОЛКОМА

ГЛАВНЫЙ ИНЖЕНЕР ИНСТИТУТА САМОХВАЛОВ Ю.М.
ГЛАВНЫЙ ИНЖЕНЕР ПРОЕКТА ПЕРЕГУДОВА А.А.

УТВЕРЖДЕНЫ И ВВЕДЕНЫ
В ДЕЙСТВИЕ ГОССТРОЕМ СССР
С 01.05.86,
ПОСТАНОВЛЕНИЕ ОТ 19.12.85 №237

Обозначение	Наименование	Стр.
3.006.1-3/83.1-4-00.0ТО	Техническое описание	3
3.006.1-3/83.1-4-01.0	Каркас плоский КР1-1... КР1-28	4-6
3.006.1-3/83.1-4-01.0СБ	Каркас плоский КР1-1... КР1-28	
	Сборочный чертеж	7,8
3.006.1-3/83.1-4-02.0	Каркас плоский КР2-1... КР2-16	
3.006.1-3/83.1-4-02.0СБ	Каркас плоский КР2-1... КР2-16	
	Сборочный чертеж	9
3.006.1-3/83.1-4-03.0	Каркас плоский КР1... КР7	
3.006.1-3/83.1-4-03.0СБ	Каркас плоский КР1... КР7	
	Сборочный чертеж	10
3.006.1-3/83.1-4-04.0	Сетка арматурная С1-1... С1-10	11
3.006.1-3/83.1-4-04.0СБ	Сетка арматурная С1-1... С1-10	
	Сборочный чертеж	12
3.006.1-3/83.1-4-05.0	Сетка арматурная С1-11... С1-19	
3.006.1-3/83.1-4-05.0СБ	Сетка арматурная С1-11... С1-19	
	Сборочный чертеж	13
3.006.1-3/83.1-4-06.0	Сетка арматурная С1-20... С1-25	
3.006.1-3/83.1-4-06.0СБ	Сетка арматурная С1-20... С1-25	
	Сборочный чертеж	14
3.006.1-3/83.1-4-07.0	Сетка арматурная С1-26... С1-42	15,16
3.006.1-3/83.1-4-07.0СБ	Сетка арматурная С1-26... С1-42	
	Сборочный чертеж	17
3.006.1-3/83.1-4-08.0	Сетка арматурная С1-43... С1-46	18
3.006.1-3/83.1-4-08.0СБ	Сетка арматурная С1-43... С1-46	
	Сборочный чертеж	19

Инв.№подл. | Подпись и дата | Взам.инв.№

Нач.отд.	Козеева	
Гл.спец.	Афанин	
Гл.инж.пр.	Перегудова	

3.006.1-3/83.1-4-00.0

Содержание

Стадия	Лист	Листов
Р	1	2

Мосинжпроект

Обозначение	Наименование	Стр.
3.006.1-3/83.1-4-09.0	Сетка арматурная С2-1... С2-22	20
3.006.1-3/83.1-4-09.0СБ	Сетка арматурная С2-1... С2-22	
	Сборочный чертеж	21
3.006.1-3/83.1-4-10.0	Сетка арматурная С3-1... С3-8	
3.006.1-3/83.1-4-10.0СБ	Сетка арматурная С3-1... С3-8	
	Сборочный чертеж	22
3.006.1-3/83.1-4-11.0	Сетка арматурная С4-1... С4-6	
3.006.1-3/83.1-4-11.0СБ	Сетка арматурная С4-1... С4-6	
	Сборочный чертеж	23
3.006.1-3/83.1-4-12.0	Сетка арматурная С1... С17	24
3.006.1-3/83.1-4-12.0СБ	Сетка арматурная С1... С17	
	Сборочный чертеж	25
3.006.1-3/83.1-4-13.0	Стержень арматурный СТ1... СТ23	26,27
3.006.1-3/83.1-4-13.0СБ	Стержень арматурный СТ1... СТ23	
	Сборочный чертеж	28
3.006.1-3/83.1-4-14.0	Петля П1... П6	
3.006.1-3/83.1-4-14.0СБ	Петля П1...П6. Сборочный чертеж	29

Инв.№подл. | Подпись и дата | Взам.инв.№

3.006.1-3/83.1-4-00.0

Лист 2

1. Общая часть

Настоящий выпуск серии 3.006.1-3/83 содержит рабочие чертежи арматурных изделий, стеновых блоков и плит днища тоннелей с применением уголковых стеновых элементов.

Состав серии и материалы для проектирования тоннелей приведены в выпуске 0, рабочие чертежи стеновых блоков и плит днища приведены в выпуске 1-1.

2. Технические требования

2.1. Изготовление арматурных изделий должно производиться в соответствии с требованиями ГОСТ 10922-75 „Арматурные изделия и закладные детали сварные для железобетонных конструкций. Технические требования и методы испытаний" и „Инструкции по сварке соединений арматуры и закладных деталей железобетонных конструкций (СН 393-78).

2.2. Плоские арматурные изделия следует изготовить с помощью контактной точечной сварки на многоточечных и одноточечных машинах. Гнутье угловых сеток производить на специальных гибочных станках. Приварка дополнительных стержней в отдельных сетках, как правило, производится при помощи одноточечных машин.

2.3 Классы и ГОСТ'ы арматурной стали указаны в выпуске 1-1 (лист 2 докум. 3.006.1-3/83-1-1-0.0 ТО).

				3.006.1 – 3/83.1 – 4 – 00.0 ТО		
Нач.отд	Козеева			Техническое описание	Стадия	Лист	Листов
Гл.спец	Афонин						1
Гл.инж.пр	Перегудова				Мосинжпроект	

Инв.№ подл. | Подпись и дата | Взам.инв.№

Инв.№ подл. | Подпись и дата | Взам.инв.№

Инв.№ подл.	Подпись и дата	Взам. инв.№

Формат	Зона	Позиц.	Обозначение	Наименование	Кол. на испол. -01.0										Примеч.
						01	02	03	04	05	06	07	08	09	
				ДОКУМЕНТАЦИЯ											
А4			3.006.1-3/83.1-4-01.0 СБ	Сборочный чертеж	X	X	X	X	X	X	X	X	X	X	
				ДЕТАЛИ											
				СТЕРЖНИ											
				Сталь класса Вр-I ГОСТ 6727-80											
Б4		1	3.006.1-3/83.1-4-00.1	⌀5 ℓ=180				14	14						0,026 кг
			-001	⌀5 ℓ=160	15	15	15					18	18	18	0,023 кг
				Сталь класса А-I ГОСТ 5781-82											
			-002	⌀8 ℓ=180						14	14				0,071 кг
				Сталь класса А-III ГОСТ 5781-82											
Б4		2	-004	⌀10 ℓ=2780	1										1,72 кг
			-007	⌀12 ℓ=3080								1	1		2,74 кг
			-008	⌀12 ℓ=2780		1									2,47 кг
			-013	⌀14 ℓ=3080										1	3,73 кг

Нач.отд.	Козеева		3.006.1-3/83.1-4-01.0
Гл.спец.	Афонин		Каркас плоский Кр1-1...Кр1-28
Н.контр.	Бударина		Стадия: Р. Лист: 1 Листов: 6
Гл.инж.пр.	Перегудова		Мосинжпроект
Ст.инж.	Бударина		
Техн.	Паршина		

Инв.№ подл.	Подпись и дата	Взам. инв.№

Формат	Зона	Позиц.	Обозначение	Наименование	Кол. на испол. -01.0										Примеч.
					–	01	02	03	04	05	06	07	08	09	
Б4		2	3.006.1-3/83.1-4-00.1 -014	⌀14 ℓ=2780			1								3,36 кг
			-016	⌀16 ℓ=2800				1	1						4,42 кг
			-017	⌀18 ℓ=2800						1	1				5,60 кг
				Сталь класса А-III ГОСТ 5781-82											
Б4		3	-003	⌀8 ℓ=2230	1										0,88 кг
			-005	⌀10 ℓ=2530								1			1,56 кг
			-006	⌀10 ℓ=2230		1									1,38 кг
			-009	⌀12 ℓ=2530									1	1	2,25 кг
			-010	⌀12 ℓ=2250				1	1						2,00 кг
			-011	⌀12 ℓ=2230			1								1,98 кг
			-015	⌀14 ℓ=2250						1	1				2,72 кг
				Сталь класса А-III ГОСТ 5781-82											
Б4		4	-012	⌀12 ℓ=1000				1		1					0,89 кг

Марка	Кр 1-1	Кр 1-2	Кр 1-3	Кр 1-4	Кр 1-5	Кр 1-6	Кр 1-7	Кр 1-8	Кр 1-9	Кр 1-10

3.006.1-3/83.1-4-01.0 Лист 2

20969-04 5

Инв. № подл	Подпись и дата	Взам. инв. №

Формат	Зона	Позиц.	Обозначение	Наименование	Кол. на исполн. -01.0										Примеч.
					10	11	12	13	14	15	16	17	18	19	
				Документация											
А4			3.006.1-3/83.1-4-01.0	Сборочный чертеж	×	×	×	×	×	×	×	×	×	×	
				Детали											
				Стержни											
				Сталь класса Вр-I ГОСТ6727-80											
Б4		1	3.006.1-3/83.1-4-00.1 -001	Ø5 ℓ=160							23	23			0,023кг
				Сталь класса А-I ГОСТ 5781-82											
			-002	Ø8 ℓ=180	15	15	15	15		17				19	0,071кг
			-018	Ø8 ℓ=160					20				23		0,063кг
				Сталь класса А-III ГОСТ 5781-82											
Б4		2	-019	Ø12 ℓ=3690							1				3,28 кг
			-022	Ø14 ℓ=3690								1			4,46 кг
			-025	Ø16 ℓ=3720										1	5,88 кг
			-026	Ø16 ℓ=3690									1		5,83 кг
			-027	Ø16 ℓ=3370					1						5,32 кг
			-029	Ø16 ℓ=3100	1	1									4,90 кг

3.006.1-3/83.1-4-01.0	Лист 3

Инв. № подл	Подпись и дата	Взам. инв. №

Формат	Зона	Позиц.	Обозначение	Наименование	Кол. на исполн. -01.0										Примеч.
					10	11	12	13	14	15	16	17	18	19	
			3.006.1-3/83.1-4-00.1 -031	Ø18 ℓ=3400						1					6,80 кг
			-032	Ø18 ℓ=3100			1	1							6,20 кг
				Сталь класса А-III ГОСТ 5781-82											
Б4		3	-020	Ø12 ℓ=3170										1	2,81 кг
			-021	Ø12 ℓ=2550	1	1									2,26 кг
			-023	Ø14 ℓ=3130							1	1			3,79 кг
			-024	Ø14 ℓ=2550			1	1							3,09 кг
			-028	Ø16 ℓ=3130									1		4,95 кг
			-030	Ø16 ℓ=2810					1						4,44 кг
			-033	Ø18 ℓ=2850						1					5,70 кг
				Сталь класса А-III ГОСТ 5781-82											
Б4		4	-012	Ø12 ℓ=1000	1		1								0,89 кг
				Марка	Кр 1-11	Кр 1-12	Кр 1-13	Кр 1-14	Кр 1-15	Кр 1-16	Кр 1-17	Кр 1-18	Кр 1-19	Кр 1-20	

3.006.1-3/83.1-4-01.0	Лист 4

20969-04 6

Инв.№ подл.	Подпись и дата	Взам.инв.№

Формат	Зона	Позиц.	Обозначение	Наименование		Кол. на исполн.-01.0										Примеч.
						20	21	22	23	24	25	26	27			
				Документация												
А4			3.006.1-1/83.1-4-01.0 СБ	Сборочный чертеж		X	X	X	X	X	X	X	X			
				Детали												
				Стержни												
				Сталь класса Вр-I ГОСТ 6727-80												
Б4		1	3.006.1-3/83.1-4-00.1	Ø5	ℓ = 180				25							0,026 кг
				Сталь класса А-I ГОСТ 5781-82												
			-034	Ø8	ℓ = 220			20				22	22			0,087 кг
			-002	Ø8	ℓ = 180	19	23			25	25					0,071 кг
				Сталь класса А-III ГОСТ 5781-82												
Б4		2	-035	Ø12	ℓ = 4310				1							3,83 кг
			-036	Ø14	ℓ = 4310					1						5,22 кг
			-039	Ø16	ℓ = 4360							1				6,89 кг
			-040	Ø16	ℓ = 4310						1					6,81 кг
			-041	Ø16	ℓ = 4000		1									6,32 кг

	Лист
3.006.1-3/83.1-4-01.0	5

Инв.№ подл.	Подпись и дата	Взам.инв.№

Формат	Зона	Позиц.	Обозначение	Наименование		Кол. на исполн.-01.0										Примеч.
						20	21	22	23	24	25	26	27			
			3.006.1-3/83.1-4-00.1 -044	Ø18	ℓ = 4350								1			8,70 кг
			-045	Ø18	ℓ = 4050			1								8,10 кг
			-046	Ø18	ℓ = 3720	1										7,44 кг
				Сталь класса А-III ГОСТ 5781-82												
Б4		3	-037	Ø14	ℓ = 3780							1				4,57 кг
			-038	Ø14	ℓ = 3740				1							4,53 кг
			-042	Ø16	ℓ = 3730					1	1					5,89 кг
			-043	Ø16	ℓ = 3430		1									5,42 кг
			-047	Ø18	ℓ = 3170	1										6,34 кг
			-048	Ø20	ℓ = 3770								1			9,31 кг
			-049	Ø20	ℓ = 3470			1								8,57 кг
				Марка		Кр1-21	Кр1-22	Кр1-23	Кр1-24	Кр1-25	Кр1-26	Кр1-27	Кр1-28			

	Лист
3.006.1-3/83.1-4-01.0	6

20569-04 7

Инв. № подл.	Подпись и дата	Взам. инв. №

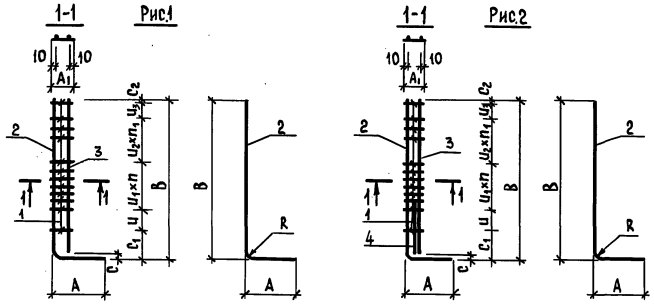

Обозначение	Марка	Рис.	Размеры, мм													Масса, кг
			A	A_1	B	C	C_1	C_2	R	U	U_1	U_2	U_3	n	n_1	
3.006.1-3/83.1-4-01.0	Кр 1-1	1	570	160	2250	20	430	20	70	—	75	150	225	5	8	2,95
-01	Кр 1-2															4,20
-02	Кр 1-3															5,69

			3.006.1-3/83.1-4-01.0 СБ	
Нач.отд.	Козеева		Каркас плоский Кр1-1...Кр1-28 Сборочный чертеж	Стадия: Р; Масса: см. табл.; Масштаб:
Гл.спец.	Афонин			Лист 1; Листов 3
Н.контр.	Бударина			Мосинжпроект
Гл.инж.пр.	Перегудова			
Ст. инж.	Бударина			
Инж.	Гученышева			
Техн.	Паршина			

Инв. № подл.	Подпись и дата	Взам. инв. №

Продолж. табл.

Обозначение	Марка	Рис.	Размеры, мм													Масса, кг
			A	A_1	B	C	C_1	C_2	R	U	U_1	U_2	U_3	n	n_1	
3.006.1-3/83.1-4-01.0 -03	Кр 1-4	2	570	180	2290	40	270	20	90	300	100	200	—	5	6	7,67
-04	Кр 1-5	1														6,78
-05	Кр 1-6	2														10,20
-06	Кр 1-7	1														9,31
-07	Кр 1-8	1		160	2550	20	430		70	—	75	150	225	7	9	4,71
-08	Кр 1-9															5,40
-09	Кр 1-10															6,39
-10	Кр 1-11	2		180	2590	40	270		90	300	100	200	—	6	7	9,12
-11	Кр 1-12	1														8,23
-12	Кр 1-13	2														11,25
-13	Кр 1-14	1														10,36
-14	Кр 1-15	1		160	2850		430		80	—	75	150	225	9	10	11,02
-15	Кр 1-16	1		180	2890		370		90	300	100	200	—	8	7	13,71
-16	Кр 1-17	1		160	3170		440	30	70	—	75	150	225	9	12	7,60
-17	Кр 1-18															8,78
-18	Кр 1-19								80							12,23
-19	Кр 1-20	1		180	3210		370	40		300	100	200	—		8	10,04

3.006.1-3/83.1-4-01.0 СБ	Лист 2

Инв.№ подл.	Подпись и дата	Взам. инв.№

Продолж. табл.

Обозначение	Марка	Рис.	Размеры, мм A	A_1	B	C	C_1	C_2	R	U	U_1	U_2	U_3	n	n_1	Масса, кг
3.006.1-3/83.1-4-01.0 -20	Кр 1-21	1	570	180	3210	40	370	40	90	300	100	200	—	9	8	15,13
-21	Кр 1-22	1	590		3470		250	20	80			150	300	8	12	13,37
-22	Кр 1-23	1	610	220	3510		370	40	100			200	—		10	18,41
-23	Кр 1-24	1	590	180	3770		250	20	70			150	300		14	9,01
-24	Кр 1-25	1							80							12,89
-25	Кр 1-26	1														14,48
-26	Кр 1-27	1	610	220	3810		370	40	100			200	—	9	11	13,37
-27	Кр 1-28	1														19,92

	3.006.1-3/83.1-4-01.0 СБ	Лист 3

Инв.№ подл.	Подпись и дата	Взам. инв.№

Формат	Зона	Поз.	Обозначение	Наименование	Кол. на испол.-02.0 —	01	02	03	04	05	06				Примеч.
				Документация											
А4			3.006.1-3/83.1-4-02.0 СБ	Сборочный чертеж	×	×	×	×	×	×	×				
				Детали											
				Стержни											
				Сталь класса Вр-I ГОСТ 6727-80											
Б4		1	3.006.1-3/83.1-4-00.1 -050	⌀5 ℓ = 220							14				0,032 кг
			-000	⌀5 ℓ = 180				14	14						0,026 кг
			-001	⌀5 ℓ = 160	10	10	14								0,023 кг
				Сталь класса А-I ГОСТ 5781-82											
			-002	⌀8 ℓ = 180						14					0,071 кг
				Сталь класса А-III ГОСТ 5781-82											
Б4		2	-051	⌀10 ℓ = 2870	2			2							1,77 кг
			-052	⌀12 ℓ = 2870		2	2		2		2				2,55 кг
			-053	⌀14 ℓ = 2870						2					3,47 кг
				Марка	Кр 2-1	Кр 2-2	Кр 2-3	Кр 2-4	Кр 2-5	Кр 2-6	Кр 2-7				

Нач. отд.	Козеева	
Гл. спец.	Афонин	
Н. контр.	Бударина	
Гл. инж. пр.	Перегудова	
Ст. инж.	Бударина	
Инж.	Грунеиышева	
Техн.	Паршина	

3.006.1-3/83.1-4-02.0

Каркас плоский Кр 2-1...Кр 2-16

Стадия	Лист	Листов
Р	1	2

Мосинжпроект

20969-04 5

8

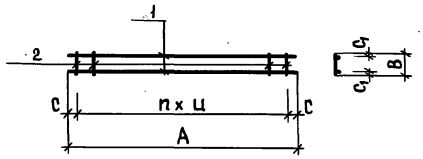

Обозначение	Марка	Размеры, мм A	B	C	C_1	Ц	n	Масса, кг
3.006.1-3/83.1-4-02.0	КР 2-1	2870	160	85	10	300	9	3,77
-01	КР 2-2							5,33
-02	КР 2-3		180	135	30	200	13	5,42
-03	КР 2-4							3,90
-04	КР 2-5							5,46
-05	КР 2-6							7,93
-06	КР 2-7		220					5,55
-07	КР 2-8							8,16
-08	КР 2-8	1070	160	85		300	3	1,41
-09	КР 2-10							1,99
-10	КР 2-11		180	135		200	4	2,02
-11	КР 2-12							1,45
-12	КР 2-13							2,03
-13	КР 2-14							2,94
-14	КР 2-15		220					2,06
-15	КР 2-16							3,02

3.006.1-3/83.1-4-02.0 СБ

Нач.отд.	Козеева	
Гл.спец.	Афонин	
Н.контр.	Бударина	
Гл.инж.пр.	Перегудова	
Ст.инж.	Бударина	
Инж.	Рунеиышева	
Техн.	Паршина	

Каркас плоский
Кр 2-1...Кр 2-16
Сборочный чертеж

Стадия	Масса	Масштаб
Р	см. табл.	
Лист	Листов 1	

Мосинжпроект

Инв.№ подл. | Подпись и дата | Взам.инв.№

20969-04 10

Обозначение	Наименование	Кол. на испол. 02.0: 07	08	09	10	11	12	13	14	15	Примеч.
	Документация										
	Сборочный чертеж	X	X	X	X	X	X	X	X	X	
	Детали										
	Стержни										
	Сталь класса Вр-I ГОСТ 6727-80										
3.006.1-3/83.1-4-00.1-050	ø5 ℓ=220								5		0,032 кг
-000	ø5 ℓ=180					5	5				0,026 кг
-001	ø5 ℓ=160		4	4	5						0,023 кг
	Сталь класса А-I ГОСТ 5781-82										
-034	ø8 ℓ=220	14								5	0,087 кг
-002	ø8 ℓ=180							5			0,071 кг
	Сталь класса А-III ГОСТ 5781-82										
-054	ø10 ℓ=1070		2			2					0,66 кг
-055	ø12 ℓ=1070			2	2		2		2		0,95 кг
-053	ø14 ℓ=2870	2									3,47 кг
-056	ø14 ℓ=1070							2		2	1,29 кг
	Марка	Кр 2-8	Кр 2-9	Кр 2-10	Кр 2-11	Кр 2-12	Кр 2-13	Кр 2-14	Кр 2-15	Кр 2-16	

3.006.1-3/83.1-4-02.0

Лист 2

Формат	Зона	Поз.
А4		
6Ч		1
6Ч		2

Инв.№ подл. | Подпись и дата | Взам.инв.№

Инв.№ подл.	Подпись и дата	Взам. инв.№

Формат	Зона	Позиция	Обозначение	Наименование	Кол. на исполн. 03.0										Примеч.
					–	01	02	03	04	05	06				
				Документация											
А4			3.006.1-3/83.1-4-03.0 СБ	Сборочный чертеж	×	×	×	×	×	×	×				
				Детали											
				Стержни											
				Сталь класса Вр I ГОСТ 6727-80											
Б4		1	3.006.1-3/83.1-4-00.1	Ø5 ℓ = 180							10				0,026 кг
			-001	Ø5 ℓ = 160				20		10					0,023 кг
			-057	Ø5 ℓ = 140		20	15		10						0,020 кг
			-058	Ø5 ℓ = 120	15										0,017 кг
				Сталь класса А-I ГОСТ 5781-82											
Б4		2	-059	Ø8 ℓ = 2920	2	2									1,15 кг
			-060	Ø8 ℓ = 2900			2	2							1,15 кг
			-061	Ø8 ℓ = 1400					2	2	2				0,55 кг
				Марка	Кр 1	Кр 2	Кр 3	Кр 4	Кр 5	Кр 6	Кр 7				

Нач. отд.	Козеева		3.006.1-3/83-1-4-03.0
Гл. спец.	Афонин		
Н. контр.	Бударина		
Гл. инж. пр.	Перегудова		Каркас плоский Кр1 ... Кр7
Ст. инж.	Бударина		
Инж.	Грунешева		
Техн.	Паршина		

Стадия	Лист	Листов
Р	1	1

Мосинжпроект

Инв.№ подл.	Подпись и дата	Взам. инв.№

Нач. отд.	Козеева		3.006.1-3/83.1-4-03.0 СБ
Гл. спец.	Афонин		
Н. контр.	Бударина		
Гл. инж. пр.	Перегудова		Каркас плоский Кр1 ... Кр7 Сборочный чертеж
Ст. инж.	Бударина		
Инж.	Грунешева		
Техн.	Паршина		

Стадия	Масса	Масштаб
Р		
Лист	см. табл.	
Листов 1		

Мосинжпроект

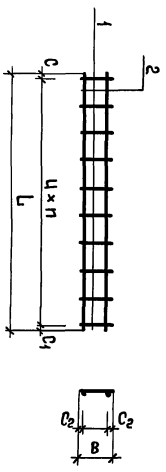

Обозначение	Марка	Размеры, мм L	B	Ш	C	C_1	C_2	n	Масса кг
3.006.1-3/83.1-4-03.0 -01	Кр 1	2920	120	200	50	70	25	14	2,56
-02	Кр 2		140	150	25	45		19	2,70
-03	Кр 3	2900	160	200	40	60		14	2,60
-04	Кр 4			150	25	25	30	19	2,76
-05	Кр 5	1400	140				25	9	1,30
-06	Кр 6		160				35		1,33
	Кр 7		180						1,36

Инв. № подл.	Подпись и дата	Взам. инв. №

Формат	Зона	Позиц.	Обозначение	Наименование	Кол. на испол.- 04.0										Примеч.
					–	01	02	03	04	05	06	07	08	09	
				Документация											
А4			3.006.1-3/83.1-4-04.0 СБ	Сборочный чертеж	×	×	×	×	×	×	×	×	×	×	
				Детали											
				Стержни											
				Сталь класса ВР-I ГОСТ 6727-80											
Б4		1	3.006.1-3/83.1-4-00.1 -062	Ø5 ℓ=2960	14			18				21			0,43 кг
				Сталь класса А-I ГОСТ 5781-82											
			-063	Ø8 ℓ=2960						18	18		21	22	1,17 кг
				Сталь класса А-III ГОСТ 5781-82											
			-064	Ø6 ℓ=2960		14	15		18						0,66 кг
				Сталь класса А-III ГОСТ 5781-82											
Б4		2	-035	Ø12 ℓ=4310								12			3,83 кг
			-065	Ø12 ℓ=3730					12						3,31 кг
			-019	Ø12 ℓ=3690				12							3,28 кг

Нач. отд.	Козеева	
Гл. спец.	Афонин	
Н. контр.	Бударина	
Гл. инж. пр.	Перегудова	
Ст. инж.	Бударина	
Техн.	Парыина	

3.006.1-3/83.1-4-04.0

Сетка арматурная С1-1 ... С1-10

Стадия	Лист	Листов
Р.	1	2

Мосинжпроект

Инв. № подл.	Подпись и дата	Взам. инв. №

Формат	Зона	Позиц.	Обозначение	Наименование	Кол. на испол.- 0.4.0										Примеч.
					–	01	02	03	04	05	06	07	08	09	
Б4		2	3.006.1-3/83.1-4-00.1-066	Ø12 ℓ=3110			12								2,76 кг
			-067	Ø12 ℓ=2810	12	12									2,50 кг
			-073	Ø14 ℓ=4370										12	5,29 кг
			-036	Ø14 ℓ=4310									12		5,21 кг
			-074	Ø14 ℓ=3720						12					4,50 кг
			-025	Ø16 ℓ=3720							12				5,88 кг
				Сталь класса А-III ГОСТ 5781-82											
Б4		3	-068	Ø12 ℓ=2370								9			2,10 кг
			-069	Ø12 ℓ=2330					9						2,07 кг
			-070	Ø12 ℓ=2150				9							1,91 кг
			-071	Ø12 ℓ=1470			9								1,31 кг
			-072	Ø12 ℓ=1880	9	9									1,67 кг
			-075	Ø14 ℓ=2490										9	3,01 кг
			-076	Ø14 ℓ=2370									9		2,87 кг
			-077	Ø14 ℓ=2320						9					2,81 кг
			-078	Ø16 ℓ=2060							9				3,25 кг

Марка	С1-1	С1-2	С1-3	С1-4	С1-5	С1-6	С1-7	С1-8	С1-9	С1-10

3.006.1-3/83.1-4-04.0

Лист 2

20869-04

12

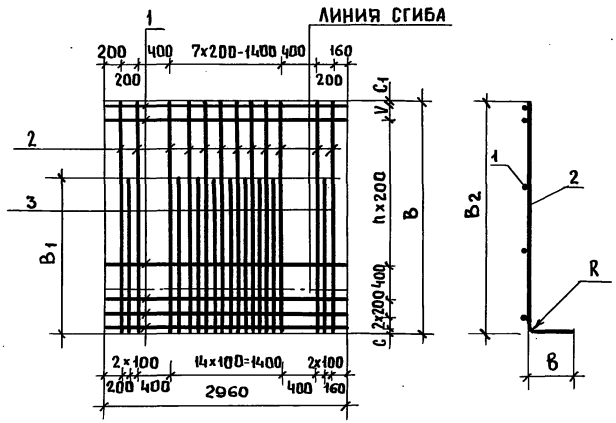

Обозначение	Марка изделия	Размеры, мм B	B_1	B_2	B	R	C	C_1	V	h	Масса, кг
3.006.1-3/83.1-4-04.0	C1-1	2810	1880	2290	570	90	30	30	150	9	51,05
-01	C1-2										54,27
-02	C1-3	3110	1470	2590			40	70	–	11	54,81
-03	C1-4	3690	2150	3170		80	60	45		14	64,29
-04	C1-5	3730	2320	3210			70	60			70,23
-05	C1-6	3720				90	60				100,35
-06	C1-7		2060								120,87
-07	C1-8	4310	2370	3770	590	80		50		17	73,89
-08	C1-9										112,92
-09	C1-10	4370	2490	3810	610		40	30	100		116,31

3.006.1-3/83.1-4-04.0 СБ

НАЧ.ОТД.	КОЗЕЕВА		
ГЛ.СПЕЦ.	АФОНИН		
Н.КОНТР.	БУДАРИНА		
ГЛ.ИНЖ.ПР	ПЕРЕГУДОВА		
СТ.ИНЖ.	БУДАРИНА		
ИНЖ.	ГРУНЕНЫШЕВА		
ТЕХН.	ПАРШИНА		

Инв.№ подл. | Подпись и дата | Взам.инв.№

Сетка арматурная С1-1 .... С1-10 Сборочный чертеж.

Стадия	Масса	Масштаб
Р	см. табл.	
Лист	Листов 1	

Мосинжпроект

Позиция	Обозначение	Наименование	Кол. на испол. - 05.0 -	01	02	03	04	05	06	07	08	Примеч.
		Документация										
	3.006.1-3/83.1-4-05.0 СБ	Сборочный чертеж	X	X	X	X	X	X	X	X	X	
		Детали										
		Стержни										
1	3.006.1-3/83.1-4-00.1 -062	Сталь класса Вр-I ГОСТ 6727-80 ⌀5 ℓ=2960	10	10	10	11	11	11	13	13	15	0,43 кг
2	-079	Сталь класса А-III ГОСТ 5781-82 ⌀8 ℓ=3080				10						1,22 кг.
	-080	⌀8 ℓ=2780	10									1,10 кг.
	-082	⌀10 ℓ=4320									10	2,67 кг.
Формат	А4	Б4	Б4									

Взам.инв.№ | Подпись и дата | Инв.№ подл.

3.006.1-3/83.1-4-05.0

Сетка арматурная С1-11.... С1-19

Стадия	Лист	Листов
Р	1	2

Мосинжпроект

НАЧ.ОТД.	КОЗЕЕВА	
ГЛ.ИНЖ.	АФОНИН	
Н.КОНТР.	БУДАРИНА	
ГЛ.ИНЖ.ПР	ПЕРЕГУДОВА	
СТ.ИНЖ.	БУДАРИНА	
ИНЖ.	ГРУНЕНЫШЕВА	
ТЕХН.	ПАРШИНА	

Обозначение	Марка изделия	Размеры, мм B	B_1	B_2	$в$	C	C_1	n	Масса, кг
3.006.1-3/83.1-4-05.0	С1-11	2780	1580	2250	570	50	30	9	19,64
-01	С1-12								28,29
-02	С1-13								38,80
-03	С1-14	3080		2550				10	21,27
-04	С1-15								30,52
-05	С1-16								41,93
-06	С1-17	3700	1590	3170		55	45	12	35,25
-07	С1-18								48,36
-08	С1-19	4320	1620	3770	590	90	30	14	40,15

Нач.отд.	Козеева	
Гл.спец.	Афонин	
Н.контр.	Бударина	
Гл.инж.пр.	Перегудова	
Ст.инж.	Бударина	
Инж.	Грунеьышева	
Техн.	Паршина	

3.006.1-3/83.1-4-05.0 СБ

Сетка арматурная С1-11 ... С1-19
Сборочный чертеж

Стадия	Масса	Масштаб
Р	см. табл.	
Лист	Листов 1	

Мосинжпроект

Инв.№ подл. | Подпись и дата | Взам.инв.№

20969-04 14

| Марка | Наименование | Обозначение | Кол. на исполн. 05.0 | | | | | | | |

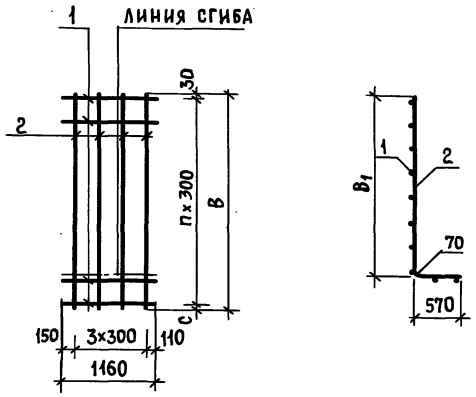

Обозначение	Марка	Размеры, мм B	B1	C	n	Масса, кг
3.006.1-3/83.1-4-06.0	С1-20	2770	2250	40	9	15,10
-01	С1-21	2780		50		6,10
-02	С1-22					8,58
-03	С1-23	3070	2550	40	10	16,71
-04	С1-24	3080		50		6,75
-05	С1-25					12,83

Нач. отд.	Козеева		
Гл. спец.	Афонин		
Н. контр.	Бударина		
Гл. инж. пр.	Перегудова		
Ст. инж.	Бударина		
Инж.	Груненышева		
Техн.	Паршина		

3.006.1-3/83.1-4-06.0 СБ

Сетка арматурная С1-20...С1-25 Сборочный чертеж

Стадия	Масса	Масштаб
Р	см. табл.	
Лист	Листов 1	

Мосинжпроект

Инв. № подл. | Подпись и дата | Взам. инв. №

Обозначение	Наименование	Кол. на исполн. -06.0 —	01	02	03	04	05	Примеч.
	Документация							
3.006.1-3/83.1-4-06.0 СБ	Сборочный чертеж							
	Детали							
	Стержни							
	Сталь класса Вр-I ГОСТ 6727-80							
3.006.1-3/83.1-4-00.1 -091	⌀5 ℓ = 1160	10	10	10	11	11	11	0,17 кг
	Сталь класса А-III ГОСТ 5781-82							
-079	⌀8 ℓ = 3080					4		1,22 кг
-080	⌀8 ℓ = 2780		4					1,10 кг
-004	⌀10 ℓ = 2780			4				1,72 кг
-007	⌀12 ℓ = 3080						4	2,74 кг
-092	⌀14 ℓ = 3070				4			3,71 кг
-093	⌀14 ℓ = 2770	4						3,35 кг

Марка	Позиц.	Зона	Формат
С1-20			А4
С1-21	1		Б4
С1-22			
С1-23	2		Б4
С1-24			
С1-25			

3.006.1-3/83.1-4-06.0

Сетка арматурная С1-20...С1-25

Стадия	Лист	Листов
Р		1

Мосинжпроект

Нач. отд.	Козеева	
Гл. спец.	Афонин	
Н. контр.	Бударина	
Гл. инж. пр.	Перегудова	
Ст. инж.	Бударина	
Инж.	Груненышева	
Техн.	Паршина	

Инв. № подл. | Подпись и дата | Взам. инв. №

Инв.№ подл.	Подпись и дата	Взам. инв.№

Формат	Зона	Позиц.	Обозначение	Наименование	Кол. на испол. -07.0										Примеч.
					-	01	02	03	04	05	06	07	08	09	
				ДОКУМЕНТАЦИЯ											
А4			3.006.1-3/83.1-4-07.0 СБ	Сборочный чертеж											
				ДЕТАЛИ											
				Стержни											
				Сталь класса Вр-I ГОСТ 6727-80											
Б4		1	3.006-3/83.1-4-00.1 -091	Ø5 ℓ=1160	14			12		18	13	13			0,17 кг
				Сталь класса А-I ГОСТ 5781-82											
			-094	Ø8 ℓ=1160		14			17					18	0,46 кг
				Сталь класса А-III ГОСТ 5781-82											
			-095	Ø6 ℓ=1160			15						18		0,26 кг
				Сталь класса А-III ГОСТ 5781-82											
Б4		2	-083	Ø10 ℓ=3700							4				2,28 кг

Нач.отд.	Козеева		3.006.1-3/83.1-4-07.0
Гл.спец.	Афонин		Сетка арматурная С1-26...С1-42
Н.контр.	Бударина		Стадия: Р. Лист: 1 Листов: 4
Гл.инж.пр.	Перегудова		Мосинжпроект
Ст.инж.	Бударина		
Техн.	Паршина		

Инв.№ подл.	Подпись и дата	Взам. инв.№

Формат	Зона	Позиц.	Обозначение	Наименование	Кол. на испол. -07.0										Примеч.
					-	01	02	03	04	05	06	07	08	09	
Б4		2	3.006.1-3/83.1-4-00.1 -088	Ø12 ℓ=3700								4			3,29 кг
			-074	Ø14 ℓ=3720										4	4,50 кг
			-022	Ø14 ℓ=3690						4					4,46 кг
			-096	Ø14 ℓ=3370				4							4,08 кг
			-097	Ø14 ℓ=3100			4								3,75 кг
			-098	Ø14 ℓ=2800	4	4									3,39 кг
			-025	Ø16 ℓ=3720									4		5,88 кг
			-103	Ø16 ℓ=3400					4						5,37 кг
				Сталь класса А-I ГОСТ 5781-82											
Б4		3	-087	Ø10 ℓ=1580							2				0,97 кг
			-090	Ø12 ℓ=1580								2			1,40 кг
			-099	Ø14 ℓ=1700										2	2,06 кг
			-100	Ø14 ℓ=1570				2							1,90 кг
			-101	Ø14 ℓ=1460			2			2					1,77 кг
			-102	Ø14 ℓ=1450	2	2									1,75 кг
			-104	Ø16 ℓ=1700									2		2,69 кг
			-105	Ø16 ℓ=1680					2						2,65 кг
				Марка	С1-26	С1-27	С1-28	С1-29	С1-30	С1-31	С1-32	С1-33	С1-34	С1-35	

3.006.1-3/83.1-4-07.0 Лист 2

20868-04 18

Инв.№ подл.	Подпись и дата	Взам.инв.№

Формат	Зона	Позиц.	Обозначение	Наименование	Кол. на испол. -07.0										Примеч.
					10	11	12	13	14	15	16				
				Документация											
А4			3.006.1-3/83.1-4-07.0 СБ	Сборочный чертеж	X	X	X	X	X	X	X				
				Детали											
				Стержни											
				Сталь класса Вр-I ГОСТ 6727-80											
Б4		1	3.006.1-3/83.1-4-00.1 - 091	Ф5 ℓ = 1160					15	21					0,17 кг
				Сталь класса А-I ГОСТ 5781-82											
			- 094	Ф8 ℓ = 1160	18	20	20	21			22				0,46 кг
				Сталь класса А-III ГОСТ 5781-82											
Б4		2	- 082	Ф10 ℓ = 4320					4						2,67 кг
			- 107	Ф12 ℓ = 4320						4					3,84 кг
			- 073	Ф14 ℓ = 4370							4				5,29 кг
			- 036	Ф14 ℓ = 4310				4							5,22 кг
			- 109	Ф14 ℓ = 4010		4									4,85 кг

3.006.1-3/83.1-4-07.0	Лист 3

Инв.№ подл.	Подпись и дата	Взам.инв.№

Формат	Зона	Позиц.	Обозначение	Наименование	Кол. на испол. -07.0										Примеч.
					10	11	12	13	14	15	16				
Б4		2	3.006.1-3/83.1-4-00.1 - 025	Ф16 ℓ = 3720	4										5,88 кг
			- 113	Ф20 ℓ = 4050			4								10,00 кг
				Сталь класса А-III ГОСТ 5781-82											
Б4		3	- 106	Ф10 ℓ = 1630					2						1,01 кг
			- 108	Ф12 ℓ = 1510						2					1,34 кг
			- 110	Ф14 ℓ = 1660							2				2,01 кг
			- 111	Ф14 ℓ = 1500				2							1,82 кг
			- 112	Ф14 ℓ = 1490		2									1,80 кг
			- 104	Ф16 ℓ = 1700	2										2,69 кг
			- 114	Ф20 ℓ = 1660			2								4,10 кг
				Марка	С1-36	С1-37	С1-38	С1-39	С1-40	С1-41	С1-42				

3.006.1-3/83.1-4-07.0	Лист 4

20965-04

17

Инв. № подл.	Подпись и дата	Взам. инв. №

Рис. 1

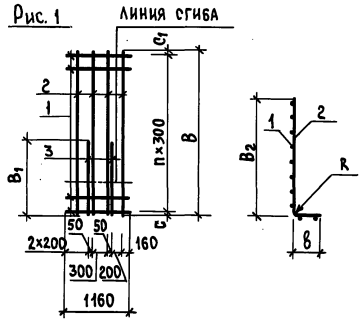

Рис. 2

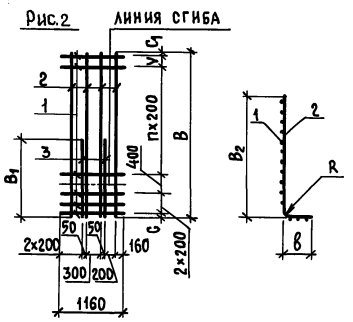

Обозначение	Марка	Рис.	Размеры, мм								n	Масса, кг
			B	B_1	B_2	в	R	C	C_1	V		
3.006.1-3/83.1-4-07.0	С1-26	2	2800	1450	2290	570	90	20	30	150	9	19,44
-01	С1-27											23,50
-02	С1-28		3100	1460	2590			30	70	—	11	22,44

Нач.отд.	Козеева		
Гл.спец.	Афонин		
Н.контр.	Бударина		
Гл.инж.пр.	Перегудова		
Ст. инж.	Бударина		
Инж.	Гриненыщева		
Техн.	Паршина		

3.006.1-3/83.1-4-07.0 СБ

Сетка арматурная С1-26 ... С1-42
Сборочный чертеж

Стадия	Масса	Масштаб
Р	см. табл.	
Лист 1	Листов 2	

Мосинжпроект

Инв. № подл.	Подпись и дата	Взам. инв. №

Обозначение	Марка	Рис.	Размеры, мм								n	Масса, кг
			B	B_1	B_2	в	R	C	C_1	V		
3.006.1-3/83.1-4-07.0 -03	С1-29	1	3370	1570	2850	570	80	25	35	—	11	22,16
-04	С1-30	2	3400	1680	2890		90	60	40	100	12	34,60
-05	С1-31		3690	1460	3170		80	40	50	—	14	24,44
-06	С1-32	1	3700	1580			70	50			12	13,27
-07	С1-33											18,17
-08	С1-34	2	3720	1700	3210		80	60	60		14	33,58
-09	С1-35						90					30,40
-10	С1-36											37,18
-11	С1-37		4010	1490	3470	590	80		50	100	15	32,20
-12	С1-38		4050	1660	3510	610	100	20	30	—	16	57,40
-13	С1-39		4310	1500			80	70	40	—	17	34,18
-14	С1-40	1	4320	1630	3770	590	70	90	30	—	14	15,25
-15	С1-41	2		1510				80	40	—	17	21,61
-16	С1-42		4370	1660	3810	610	80	40	30	100		35,30

3.006.1-3/83.1-4-07.0 СБ

Лист 2

Инв. № подл.	Подпись и дата	Взам. инв. №

Формат	Зона	Позиц.	Обозначение	Наименование	Кол. на исполн. – 08.0											Примеч.
					–	01	02	03								
				ДОКУМЕНТАЦИЯ												
А4			3.006.1-3/83.1-4-08.0 СБ	Сборочный чертеж	X	X	X	X								
				ДЕТАЛИ												
				Стержни												
				Сталь класса А-I ГОСТ 5781-82												
Б4		1	3.006.1-3/83.1-4-00.1 -063	⌀8 ℓ=2960	25	25										1,19 кг
				Сталь класса А-III ГОСТ 5781-82												
			-115	⌀8 ℓ=1160			25	25								0,46 кг

Нач. отд.	Козеева	
Гл. спец.	Афонин	
Н. контр.	Бударина	
Гл. инж. пр.	Перегудова	
Ст. инж.	Бударина	
Инж.	Грунеышева	

3.006.1-3/83.1-4-08.0

Сетка арматурная С1-43 ... С1-46

Стадия	Лист	Листов
Р.	1	2

МОСИНЖПРОЕКТ

Инв. № подл.	Подпись и дата	Взам. инв. №

Формат	Зона	Позиц.	Обозначение	Наименование	Кол. на исполн. – 08.0											Примеч.
					–	01	02	03								
				Сталь класса А-III ГОСТ 5781-82												
Б4		2	3.006.1-3/83.1-4-00.1 -116	⌀16 ℓ=5710	10											9,02 кг
			-118	⌀18 ℓ=5710		10	4									11,42 кг
			-120	⌀20 ℓ=5710				4								14,10 кг
				Сталь класса А-III ГОСТ 5781-82												
Б4		3	-117	⌀16 ℓ=3040	9											4,80 кг
			-119	⌀18 ℓ=3040		9	3									6,08 кг
			-121	⌀20 ℓ=3040				3								7,51 кг

Марка	С1-43	С1-44	С1-45	С1-46

3.006.1-3/83.1-4-08.0

Лист 2

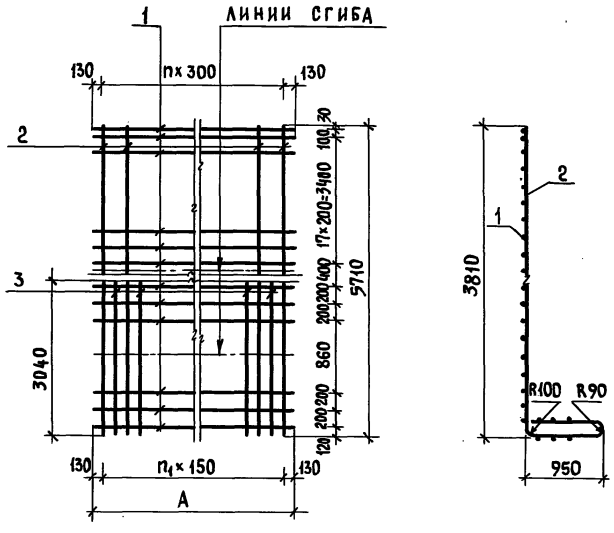

Обозначение	Марка	А, мм	n	n_1	Масса, кг
3.006.1-3/83.1-4-08.0	С 1-43	2960	9	18	162,65
-01	С 1-44				198,17
-02	С 1-45	1160	3	6	75,42
-03	С 1-46				90,43

Нач. отд.	Козеева		
Гл. спец.	Афонин		
Н. контр.	Бударина		
Гл. инж. пр.	Перегудова		
Ст. инж.	Бударина		
Инж.	Труненышева		
Техн.	Паршина		

3.006.1-3/83.1-4-08.0 СБ

Сетка арматурная С 1-43 ... С 1-46 Сборочный чертеж

Стадия	Масса	Масштаб
Р	см. табл.	
Лист	Листов 1	

Мосинжпроект

Инв. № подл. | Подпись и дата | Взам. инв. №

Марка	Кол. на испол. -0,90							Примеч.
	–	01	02	03	04	05	06	
С2-1								
С2-2								
С2-3								
С2-4								
С2-5								
С2-6								
С2-8								

Позиция	Обозначение	Наименование	Кол.	Масса	Примеч.
		Документация			
	3.006.1-3/83.1-4-09.0 СБ	Сборочный чертеж			
		Детали			
		Стержни			
		Сталь класса Вр-I ГОСТ 6727-80			
1	3.006.1-3/83.1-4-00.1 -091	Ø5 ℓ=1160	6	0,17 кг	
		Сталь класса А-III ГОСТ 5781-82			
2	-122	Ø8 ℓ=1800	6	0,71 кг	
	-124	Ø10 ℓ=1800	6	1,11 кг	
	-125	Ø12 ℓ=1910	7	1,70 кг	
	-126	Ø12 ℓ=1850	7	1,64 кг	
	-127	Ø12 ℓ=1800	6	1,60 кг	
	-129	Ø14 ℓ=1850	7	2,24 кг	
	-130	Ø14 ℓ=1800	6	2,18 кг	

Нач. отд.	Козеева		
Гл. спец.	Афонин		
Н. контр.	Бударина		
Гл. инж. пр.	Перегудова		
Ст. инж.	Бударина		
Инж.	Труненышева		
Техн.	Паршина		

3.006.1-3/83.1-4-09.0

Сетка арматурная С 2-1 ... С 2-22

Стадия	Лист	Листов
Р	1	3

Мосинжпроект

Инв. № подл. | Подпись и дата | Взам. инв. №

Инв.№ подл.	Подпись и дата	Взам.инв.№

Формат	Зона	Позиц.	Обозначение	Наименование	Кол. на испол. -09.0										Примеч.
					07	08	09	10	11	12	13				
				Документация											
А4			3.006.1-3/83-4-09.0 СБ	Сборочный чертеж											
				Детали											
				Стержни											
				Сталь класса Вр-I ГОСТ 6727-80											
Б4		1	3.006.1-3/83-4-00.1 -062	⌀5 ℓ=2960					6	6	6				0,43 кг
			-091	⌀5 ℓ=1160		6									0,17 кг
				Сталь класса А-I ГОСТ 5781-82											
			-094	⌀8 ℓ=1160	6		6	6							0,46 кг
				Сталь класса А-III ГОСТ 5781-82											
Б4		2	-122	⌀8 ℓ=1800					15						0,71 кг
			-124	⌀10 ℓ=1800						15					1,11 кг
			-127	⌀12 ℓ=1800							15				1,60 кг
			-128	⌀14 ℓ=1910		7									2,31 кг
			-131	⌀16 ℓ=2010				7							3,18 кг
			-132	⌀16 ℓ=1910			7								3,02 кг
			-133	⌀16 ℓ=1850	7										2,92 кг
				Марка	С2-7	С2-9	С2-10	С2-11	С2-12	С2-13	С2-14				

3.006.1-3/83.1-4-09.0 Лист 2

Инв.№ подл.	Подпись и дата	Взам.инв.№

Формат	Зона	Позиц.	Обозначение	Наименование	Кол. на испол. -09.0										Примеч.
					14	15	16	17	18	19	20	21			
				Документация											
А4			3.006.1-3/83-4-09.0 СБ	Сборочный чертеж											
				Детали											
				Стержни											
				Сталь класса Вр-I ГОСТ 6727-80											
Б4		1	3.006.1-3/83-4-00.1 -062	⌀5 ℓ=2960	6	6	6		6	6					0,43 кг
				Сталь класса А-I ГОСТ 5781-82											
			-063	⌀8 ℓ=2960				6			6	6			1,17 кг
				Сталь класса А-III ГОСТ 5781-82											
Б4		2	-123	⌀10 ℓ=1850		19									1,14 кг
			-125	⌀12 ℓ=1910					19						1,70 кг
			-126	⌀12 ℓ=1850			19								1,64 кг
			-128	⌀14 ℓ=1910						19					2,31 кг
			-130	⌀14 ℓ=1800	15										2,18 кг
			-131	⌀16 ℓ=2010								19			3,18 кг
			-132	⌀16 ℓ=1910							19				3,02 кг
			-133	⌀16 ℓ=1850				19							2,92 кг
				Марка	С2-15	С2-16	С2-17	С2-18	С2-19	С2-20	С2-21	С2-22			

3.006.1-3/83.1-4-09.0 Лист 3

Инв. № подл.	Подпись и дата	Взам. инв. №

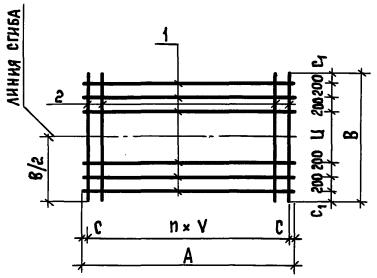

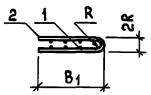

Обозначение	Марка	Размеры, мм								n	Масса, кг
		A	B	B_1	C	C_1	V	Ц	R		
3.006.1-3/83.1-4-09.0	С2-1	1160	1800	860	80	150	200	700	70	5	5,28
-01	С2-2										7,68
-02	С2-3										10,62
-03	С2-4										14,10

Нач. отд.	Козеева		
Гл. спец.	Афонин		
Н. контр.	Бударина		
Гл. инж. пр.	Перегудова		
Ст. инж.	Бударина		
Инж.	Грунёнышева		
Техн.	Паршина		

3.006.1-3/83.1-4-09.0 СБ

Сетка арматурная С2-1... С2-22 Сборочный чертеж

Стадия	Масса	Масштаб
Р	см. табл.	
Лист 1	Листов 2	

Мосинжпроект

Инв. № подл.	Подпись и дата	Взам. инв. №

Продолжение табл.

Обозначение	Марка	Размеры, мм								n	Масса, кг
		A	B	B_1	C	C_1	V	Ц	R		
3.006.1-3/83.1-4-09.0 -04	С2-5	1160	1850	880	130	175	150	700	80	6	12,50
-05	С2-6										16,70
-06	С2-7										23,20
-07	С2-8		1910	910		155		800			12,92
-08	С2-9										17,19
-09	С2-10										23,90
-10	С2-11		2010	950		205			100		25,02
-11	С2-12	2960	1800	860	80	150	200	700	70	14	13,23
-12	С2-13										19,23
-13	С2-14										26,58
-14	С2-15										35,28
-15	С2-16		1850	880	130	175	150		80	18	24,24
-16	С2-17										33,74
-17	С2-18										62,50
-18	С2-19		1910	910		155		800			34,88
-19	С2-20										46,47
-20	С2-21										64,40
-21	С2-22		2010	950		205			100		67,44

3.006.1-3/83.1-4-09.0 СБ

Лист 2

Инв. № подл.	Подпись и дата	Взам. инв. №

Формат	Зона	Поз.	Обозначение	Наименование	Кол. на испол. -10.0										Примечание
					-	01	02	03	04	05	06	07			
				Документация											
А4			3.006.1-3/83.1-4-10.0 СБ	Сборочный чертеж	×	×	×	×	×	×	×	×			
				Детали											
				Стержни											
				Сталь класса Вр-I ГОСТ 6727-80											
Б4		1	3.006.1-3/83.1-4-00.1 -062	⌀ 5 ℓ = 2960							3	3			0,43 кг
			-134	⌀ 5 ℓ = 2870					3	3					0,41 кг
			-091	⌀ 5 ℓ = 1160			3	3							0,17 кг
			-135	⌀ 5 ℓ = 1070	3	3									0,15 кг
				Сталь класса Вр-I ГОСТ 6727-80											
Б4		2	-136	⌀ 5 ℓ = 600	7	5			19	14					0,086 кг
				Сталь класса А-I ГОСТ 5781-82											
			-137	⌀ 8 ℓ = 600				7				19			0,24 кг
			-138	⌀ 8 ℓ = 500			7				19				0,20 кг
				Марка	С 3-1	С 3-2	С 3-3	С 3-4	С 3-5	С 3-6	С 3-7	С 3-8			

Нач. отд.	Козеева		3.006.1-3/83.1-4-10.0
Гл. спец.	Афонин		
Н. контр.	Бударина		Сетка арматурная С 3-1 ... С 3-8
Гл. инж. пр.	Перегудова		
Ст. инж.	Бударина		
Инж.	Грунеышева		
Техн.	Паршина		

Стадия	Лист	Листов
Р		1

Мосинжпроект

Инв. № подл.	Подпись и дата	Взам. инв. №

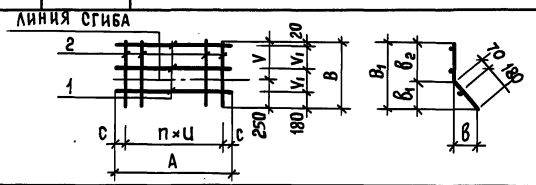

Обозначение	Марка	Размеры, мм A	B	B_1	в	$в_1$	$в_2$	c	u	V	V_1	n	Масса, кг
3.006.1-3/83.1-4-10.0	С 3-1	1070	600	540	160	190	350	85	150	350	200	6	1,05
-01	С 3-2							135	200			4	0,88
-02	С 3-3	1160	500	385	210	135	250	130	150	250	150	6	1,91
-03	С 3-4		600	485									2,19
-04	С 3-5	2870		540	160	190	350	85	150	350	200	18	2,86
-05	С 3-6							135	200			13	2,43
-06	С 3-7	2960	500	385	210	135	250	130	150	250	150	18	5,09
-07	С 3-8		600	485			350			350	200		5,85

Нач. отд.	Козеева		3.006.1-3/83.1-4-10.0 СБ
Гл. спец.	Афонин		
Н. контр.	Бударина		Сетка арматурная С 3-1 ... С 3-8 Сборочный чертеж
Гл. инж. пр.	Перегудова		
Ст. инж.	Бударина		
Инж.	Грунеышева		
Техн.	Паршина		

Стадия	Масса	Масштаб
Р	см. табл.	
Лист	Листов 1	

Мосинжпроект

20069-04

23

Инв. № подл.	Подпись и дата	Взам. инв. №

Формат	Зона	Поз.	Обозначение	Наименование	Кол. на испол. -11.0 —	01	02	03	04	05					Примеч.
				Документация											
А4			3.006.1-3/83.1-4-11.0 СБ	Сборочный чертеж	×	×	×	×	×	×					
				Детали											
				Стержни											
				Сталь класса Вр-I ГОСТ 6727-80											
Б4		1	3.006.1-3/83.1-4-00.1 -139	Ø5 ℓ = 2840						3					0,41 кг
			-140	Ø5 ℓ = 2540					3						0,37 кг
			-141	Ø5 ℓ = 2240			3	3							0,32 кг
			-142	Ø5 ℓ = 1920		3									0,28 кг
			-143	Ø5 ℓ = 1700	3										0,24 кг
				Сталь класса А-I ГОСТ 5781-82											
Б4		2	-144	Ø8 ℓ = 970		10		12		15					0,38 кг
			поз	Сталь класса А-III ГОСТ 5781-82											
			-145	Ø6 ℓ = 970	9		12		13						0,22 кг
				Марка	С4-1	С4-2	С4-3	С4-1	С4-5	С4-6					

Нач.отд.	Козеева		
Гл.спец.	Афонин		
Н. контр.	Бударина		
Гл.инж.пр.	Перегудова		
Ст. инж.	Бударина		
Инж.	Грененышева		
Техн.	Паршина		

3.006.1-3/83.1-4-11.0

Сетка арматурная С4-1...С4-6

Стадия	Лист	Листов
Р		1

Мосинжпроект

Инв. № подл.	Подпись и дата	Взам. инв. №

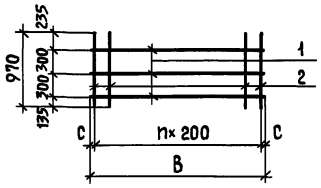

Обозначение	Марка	Размеры, мм B	C	n	Масса, кг
3.006.1-3/83.1-4-11.0	С4-1	1700	50	8	2,70
-01	С4-2	1920	60	9	4,64
-02	С4-3	2240	20	11	3,60
-03	С4-4				5,52
-04	С4-5	2540	70	12	3,97
-05	С4-6	2840	20	14	6,93

Нач.отд.	Козеева	
Гл.спец.	Афонин	
Н.контр.	Бударина	
Гл.инж.пр.	Перегудова	
Ст. инж.	Бударина	
Инж.	Грененышева	
Техн.	Паршина	

3.006.1-3/83.1-4-11.0 СБ

Сетка арматурная С4-1...С4-6 Сборочный чертеж

Стадия	Масса	Масштаб
Р	см. табл.	
Лист	Листов 1	

Мосинжпроект

20969-04 24

Формат	Зона	Позиц.	Обозначение	Наименование	Кол. на исполн. −12.0																	Примечание
					−	01	02	03	04	05	06	07	08	09	10	11	12	13	14	15	16	
				Документация																		
А4			3.006.1-3/83.1-4-12.0 СБ	Сборочный чертеж	×	×	×	×	×	×	×	×	×	×	×	×	×	×	×	×	×	
				Детали																		
				Стержни																		
				Сталь класса $В_{р}I$ ГОСТ 6727-80																		
Б4		1	3.006.1-3/83.1-4-001 −146	⌀5 ℓ = 2900	6	6	6	6														0,42 кг
			−147	⌀5 ℓ = 1400					8	8	8	10	10	10	10	10	12	12	12	12	12	0,20 кг
				Сталь класса А-III ГОСТ 5781-82																		
Б4		2	−148	⌀8 ℓ = 2710											6							1,07 кг
			−149	⌀8 ℓ = 1500			15															0,59 кг
			−150	⌀10 ℓ = 3300																10		2,04 кг
			−151	⌀10 ℓ = 3240															10			2,00 кг
			−152	⌀10 ℓ = 2710												10						1,67 кг
			−153	⌀10 ℓ = 2640									10									1,63 кг
			−154	⌀10 ℓ = 2110							10											1,30 кг
			−155	⌀10 ℓ = 2040					10													1,26 кг
			−156	⌀10 ℓ = 1440	17																	0,89 кг
			−157	⌀12 ℓ = 3300																	10	2,93 кг
			−158	⌀12 ℓ = 2640								10										2,34 кг
			−159	⌀12 ℓ = 2040						8												1,81 кг
			−160	⌀12 ℓ = 1500				15														1,33 кг
			−161	⌀12 ℓ = 1440		17																1,28 кг
			−162	⌀14 ℓ = 3240													10					3,92 кг
			−163	⌀16 ℓ = 3240														10				5,12 кг
			−164	⌀16 ℓ = 2640										10								4,17 кг
				Марка	С1	С2	С3	С4	С5	С6	С7	С8	С9	С10	С11	С12	С13	С14	С15	С16	С17	

Нач. отд.	Козеева	
Гл. спец.	Афонин	
Н. контр.	Бударина	
Гл. инж. пр.	Перегудова	
Ст. инж.	Бударина	
Инж.	Груненышева	
Техн.	Паршина	

3.006.1-3/83.1-4-12.0

Сетка арматурная С1 ... С17

Стадия	Лист	Листов
Р		1

Мосинжпроект

Инв. № подл. | Подпись и дата | Взам. инв. №

Инв. № подл.	Подпись и дата	Взам. инв. №

Рис. 1

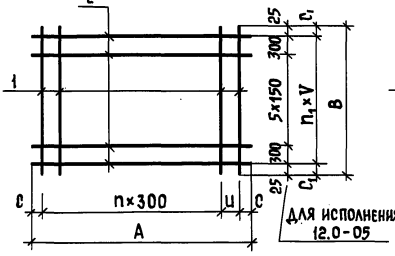

Рис. 2

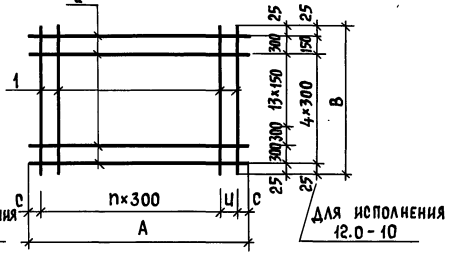

Обозначение	Марка	Рис.	Размеры, мм A	B	C	C_1	Ц	V	n	n_1	Масса, кг
3.006.1-3/83.1-4-12.0	С 1	2	1440	2900	20	—	200	—	4	—	17,65
-01	С 2										24,28
-02	С 3	1	1500		25	50	250	200		14	11,37

Нач. отд.	Козеева		
Гл. спец.	Афонин		
Н. контр.	Бударина		
Гл. инж. пр.	Перегудова		
Ст. инж.	Бударина		
Инж.	Гуненышева		
Техн.	Паршина		

3.006.1-3/83.1-4-12.0 СБ

Сетка арматурная С1 ... С17 Сборочный чертеж

Стадия	Масса	Масштаб
Р	см. табл.	
Лист 1	Листов 2	

Мосинжпроект

Инв. № подл.	Подпись и дата	Взам. инв. №

Продолжение таблицы

Обозначение	Марка	Рис.	Размеры, мм A	B	C	C_1	Ц	V	n	n_1	Масса, кг
3.006.1-3/83.1-4-12.0 -03	С 4	1	1500	2900	25	50	250	200	4	14	22,47
-04	С 5		2040	1400	20	25	200	150	6	9	14,20
-05	С 6					—		—		—	16,08
-06	С 7		2110		30	25	250	150		9	14,60
-07	С 8		2640		20		200		8		25,40
-08	С 9										18,30
-09	С 10										43,70
-10	С 11	2	2710		30	—	250	—		—	8,42
-11	С 12	1				25		150		9	18,70
-12	С 13		3240		20		200		10		41,60
-13	С 14										53,60
-14	С 15										22,40
-15	С 16		3300		25		250				22,80
-16	С 17										31,70

20969-04 26

3.006.1-3/83.1-4-12.0 СБ

Лист 2

Инв. № подл.	Подпись и дата	Взам. инв. №

Формат	Зона	Поз.	Обозначение	Наименование	Кол. на исполн. -13.0										Примеч.
					—	01	02	03	04	05					
				Документация											
А3			3.006.1-3/83.1-4-13.0 СБ	Сборочный чертеж	×	×	×	×	×	×					
				Детали											
				Стержни											
				Сталь класса А-III ГОСТ 5781-82											
Б4		1	3.006.1-3/83.1-4-00.1 -170	Ø 10 ℓ = 3030		1									1,87 кг
			-171	Ø 10 ℓ = 2920	1										1,80 кг
			-088	Ø 12 ℓ = 3700					1						3,29 кг
			-181	Ø 12 ℓ = 3600				1							3,20 кг
			-180	Ø 12 ℓ = 3020			1								2,68 кг
			-186	Ø 14 ℓ = 3700						1					4,48 кг
				Марка	Ст 1	Ст 2	Ст 3	Ст 4	Ст 5	Ст 6					

Нач. отд.	Козеева	
Гл. спец.	Афонин	
Н. контр.	Бударина	
Гл. инж. пр.	Перегудова	
Ст. инж.	Бударина	
И. инж.	Гуненышева	
Тех. н.	Паршина	

3.006.1-3/83.1-4-13.0

Стержень арматурный

Ст 1 ... Ст 23

Стадия	Лист	Листов
Р	1	4

Мосинжпроект

Инв. № подл.	Подпись и дата	Взам. инв. №

Формат	Зона	Поз.	Обозначение	Наименование	Кол. на исполн. -13.0										Примеч.
					06	07	08	09	10	11					
				Документация											
А3			3.006.1-3/83.1-4-13.0 СБ	Сборочный чертеж	×	×	×	×	×	×					
				Детали											
				Стержни											
				Сталь класса А-III ГОСТ 5781-82											
Б4		1	3.006.1-3/83.1-4-00.1 -167	Ø 10 ℓ = 4350					1						2,68 кг
			-168	Ø 10 ℓ = 3910			1								2,41 кг
			-169	Ø 10 ℓ = 3740	1										2,31 кг
			-177	Ø 12 ℓ = 4340						1					3,85 кг
			-178	Ø 12 ℓ = 3910				1							3,47 кг
			-179	Ø 12 ℓ = 3740		1									3,32 кг
				Марка	Ст 7	Ст 8	Ст 9	Ст 10	Ст 11	Ст 12					

3.006.1-3/83.1-4-13.0

Лист 2

20969-04 27

Инв.№ подл.	Подпись и дата	Взам. инв.№

Формат	Зона	Поз.	Обозначение	Наименование	Кол. на исполн. -13.0										Примеч.
					12	13	14	15	16	17					
				Документация											
А3			3.006.1-3/83. 1-4-13.0 СБ	Сборочный чертеж	X	X	X	X	X	X					
				Детали											
				Стержни											
				Сталь класса А-III ГОСТ 5781-82											
Б4		1	3.006.1-3/83. 1-4-00. 1 -166	Ø10 ℓ = 4950				1							3,05 кг
			-174	Ø12 ℓ = 5300						1					4,71 кг
			-175	Ø12 ℓ = 4940					1						4,39 кг
			-176	Ø12 ℓ = 4700		1									4,17 кг
			-184	Ø14 ℓ = 4700			1								5,69 кг
			-177	Ø14 ℓ = 4340	1										5,25 кг
				Марка	СТ 13	СТ 14	СТ 15	СТ 16	СТ 17	СТ 18					

3.006.1-3/83. 1-4-13.0

Лист 3

Инв.№ подл.	Подпись и дата	Взам. инв.№

Формат	Зона	Поз.	Обозначение	Наименование	Кол. на исполн. -13.0										Примеч.
					18	19	20	21	22						
				Документация											
А3			3.006.1-3/83. 1-4-13.0 СБ	Сборочный чертеж	X	X	X	X	X						
				Детали											
				Стержни											
				Сталь класса А-III ГОСТ 5781-82											
Б4		1	3.006.1-3/83.1-4-00.1 -165	Ø10 ℓ = 5560		1									3,43 кг
			-172	Ø12 ℓ = 5910				1							5,25 кг
			-173	Ø12 ℓ = 5560			1								4,94 кг
			-172	Ø14 ℓ = 5910					1						7,15 кг
			-174	Ø14 ℓ = 5300	1										6,41 кг
				Марка	СТ 19	СТ 20	СТ 21	СТ 22	СТ 23						

3.006.1-3/83. 1-4-13.0

Лист 4

Рис. 1

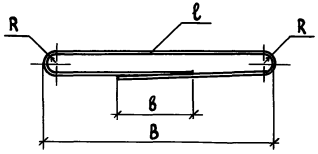

Рис. 2

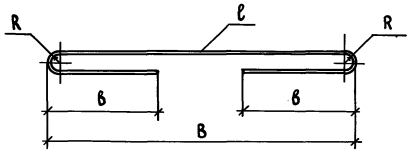

Обозначение	Марка	N рис.	Размеры, мм В	в	ℓ	R	Масса, кг
3.006.1-3/83. 1-4-13.0	Ст 1	1	1220	400	2920	40	1,80
-01	Ст 2		1260		3030	50	1,87
-02	Ст 3				3020		2,68
-03	Ст 4		1520	480	3600	40	3,21
-04	Ст 5		1560		3700	50	3,29
-05	Ст 6				3700		4,48
-06	Ст 7	2	2120	760	3740	50	2,31
-07	Ст 8						3,32
-08	Ст 9		2160	810	3910	60	2,41
-09	Ст 10						3,47
-10	Ст 11		2720	760	4350	50	2,68
-11	Ст 12				4340		3,85

Продолжение табл.

Обозначение	Марка	N рис.	Размеры, мм В	в	ℓ	R	Масса, кг
3.006.1-3/83. 1-4-13.0 -12	Ст 13	2	2720	760	4340	50	5,25
-13	Ст 14		2760	900	4700	65	4,17
-14	Ст 15						5,69
-15	Ст 16		3320	760	4950	50	3,05
-16	Ст 17				4940		4,39
-17	Ст 18		3360	900	5300	65	4,71
-18	Ст 19						6,41
-19	Ст 20		3920	760	5560	55	3,44
-20	Ст 21						4,95
-21	Ст 22		3960	900	5910	70	5,24
-22	Ст 23						7,14

Нач. отд.	Козеева	
Гл. спец.	Афонин	
Н. контр.	Бударина	
Гл. инж. пр.	Перегудова	
Ст. инж.	Бударина	
Инж.	Труненышева	
Техн.	Паршина	

3.006.1-3/83. 1-4-13.0 СБ

Стержень арматурный СТ 1 ... СТ 23
Сборочный чертеж

Стадия	Масса	Масштаб
Р	см. табл.	
Лист	Листов 1	

Мосинжпроект

Инв. № подл. | Подпись и дата | Взам. инв. №

Инв. № подл.	Подпись и дата	Взам. инв. №

Формат	Зона	Позиц.	Обозначение	Наименование	Кол. на исполн. -14.0										Примеч.
					–	01	02	03	04	05					
				Документация											
А4			3.006.1-3/83.1-4-14.0 СБ	Сборочный чертеж	×	×	×	×	×	×					
				Детали											
				Стержни											
				Сталь класса А-I ГОСТ 5781-82											
Б4		1	3.006.1-3/83.1-4-00.1 – 187	Ø10 ℓ = 930	1										0,57кг
			–188	Ø12 ℓ = 1060		1									0,94кг
			–189	Ø14 ℓ = 1260			1								1,52кг
			–190	Ø16 ℓ = 1390				1							2,20кг
			–191	Ø18 ℓ = 1560					1						3,11кг
			–192	Ø20 ℓ = 1770						1					4,37кг
				Марка	П1	П2	П3	П4	П5	П6					

Нач. отд.	Козеева		3.006.1-3/83.1-4-14.0
Гл. спец.	Афонин		
Н. контр.	Бударина		Петля П1...П6
Гл. инж. пр.	Перегудова		
Ст. инж.	Бударина		
Инж.	Грунеышева		
Техн.	Паршина		

Стадия	Лист	Листов
Р		1

Мосинжпроект

Инв. № подл.	Подпись и дата	Взам. инв. №

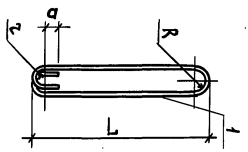

Обозначение	Марка	Размеры, мм L	a	R	r	Масса, кг
3.006.1-3/83.1-4-14.0 -01	П1	370	30	30	20	0,57
-02	П2	435				0,94
-03	П3	495				1,52
-04	П4	560	50		30	2,20
-05	П5	640				3,11
	П6	700	70	40	40	4,37

Нач. отд.	Козеева		3.006.1-3/83.1-4-14.0 СБ
Гл. спец.	Афонин		
Н. контр.	Бударина		Петля П1...П6
Гл. инж. пр.	Перегудова		Сборочный чертеж
Ст. инж.	Бударина		
Инж.	Грунеышева		
Техн.	Паршина		

Стадия	Масса	Масштаб
Р	см. табл.	
Лист	Листов 1	

Мосинжпроект

20969-04 (30) 13.01.94