ГЛАВНОЕ АРХИТЕКТУРНО ПЛАНИРОВОЧНОЕ УПРАВЛЕНИЕ ИСПОЛКОМА ЛЕНГОРСОВЕТА

ТИПОВЫЕ КОНСТРУКЦИИ И ДЕТАЛИ ЗДАНИЙ И СООРУЖЕНИЙ ДЛЯ СТРОИТЕЛЬСТВА В ЛЕНИНГРАДЕ

СЕРИЯ I.125 КЛ-3

БАЛКИ ЖЕЛЕЗОБЕТОННЫЕ ВКЛАДНОГО ПЕРЕКРЫТИЯ УНИФИЦИРОВАННОГО СБОРНОГО КАРКАСА ПЕРВЫХ ЭТАЖЕЙ ЖИЛЫХ ЗДАНИЙ

ВЫПУСК I-3

БАЛКИ СЕЧЕНИЕМ 40Х40 СМ

АРМИРОВАННЫЕ СТАЛЬЮ КЛАССА А-III

РАЗРАБОТАНЫ ИНСТИТУТОМ ЛЕННИИПРОЕКТ

ВВЕДЕНЫ В ДЕЙСТВИЕ ПРИКАЗОМ № 364 от 27.12.82

ЛЕНИНГРАД

1982

Инв. № 4663

Гл. инж. института	Тарев
Гл. инж. проекта	Смирнов
Нач. отдела	Шевелев
Инж. отдела	Шевелев

ЛЕННИИПРОЕКТ

Согласовано

Главный специалист Кравцов

Нач. отдела Кравцов

Внесены изменения

Отменены

Разработчик

Нормоконтролер

Номер и дата изменения	Краткое содержание изменения	№№ листов		
		Корректировка	Дополнение	Аннулирование

Номер и дата изменения	Краткое содержание изменения	№№ листов		
		Корректировка	Дополнение	Аннулирование

Дата	Рег. №	Должность	Подпись	Фамилия

внесены изменения

Нормоконтролер

Проверил

согласовано

ДЕНЬКОВА
КРЕННЕВА

Гл. инж. пр-та
Рук. группы

Разработал
Рассчитал
Исполнил

ПЕЧЕРСКИЙ
БУНИН

ЛЕННИИПРОЕКТ

Нач. ОКУ
Гл. конструктор ОКУ

Рег. N.

КЛ	БЛОКИ ВКЛАДНОГО ПЕРЕКРЫТИЯ, АРМИРОВАННЫЕ СТАЛЬЮ КЛАССА А-III	серия 1.125 КА-3	
1982	ИНФОРМАЦИОННАЯ КАРТА	выпуск 1-3	лист ИК1

Т-172

НОМЕР ВЫПУСКА	НАИМЕНОВАНИЕ ВЫПУСКА	ДАТА		
		РАЗРАБОТКИ	КОРРЕКТИРОВКИ ДОПОЛНЕНИЯ	АННУЛИРОВАНИЯ
0-I	Общие материалы, таблицы испытаний и унифицированные детали.	I982г.		
I-I	Балки сечением 40х40см предварительно-напряженные, армированные сталью класса А-IУ.	I982г.		
I-2	Балки сечением 40х40см предварительно-напряженные, армированные сталью класса Ат-У.	I982г.		
I-3	Балки сечением 40х40см армированные сталью класса А-Ш.	I982г.		
2-I	Арматурные изделия.	I982г.		

КЛ	БАЛКИ ВКЛАДНОГО ПЕРЕКРЫТИЯ АРМИРОВАННЫЕ СТАЛЬЮ КЛАССА А-Ш	серия 1.125 КЛ-3
1982	Состав серии	выпуск 1-3 / лист СС1

ЛЕННИПРОЕКТ

ОКУ

Гл. инж. пр-та — ПЕНЬКОВА
Рук. группы — КРЕМНЕВА
Разработал — —
Рассчитал — —
Исполнил — —

Нач. ОКУ — ПЕЧЕРСКИЙ
Гл. констр. ОКУ — БУНИЧ

Согласовано

Проверил — —
Нормоконтролёр — —

Внесены изменения

Дата	Рег. №	Должность	Подпись	Фамилия

Рег. №

Наименование		№ листа
Обложка		—
Титульный лист		—
Информационная карта		ИК I
Состав серии		СС I
Содержание		СI,С2
Пояснительная записка		ПI
Номенклатура		НI,Н2
Б8.4.4-52Т	Опалубка и армирование	I
БI0.4.4-52Т	Опалубка и армирование	2
БII.4.4-52Т	Опалубка и армирование	3
БI3.4.4-52Т	Опалубка и армирование	4
БI4.4.4-52Т	Опалубка и армирование	5
БI6.4.4-52Т	Опалубка и армирование	6
БI7.4.4-52Т	Опалубка и армирование	7
БI9.4.4-52Т	Опалубка и армирование	8

Наименование		№ листа
Б25.4.4-40Т	Опалубка и армирование	9
Б25.4.4-52Т	Опалубка и армирование	I0
Б25.4.4-72Т	Опалубка и армирование	II
БЗI.4.4-52Т	Опалубка и армирование	I2
Б32.4.4-52Т	Опалубка и армирование	I3
Б35.4.4-52Т	Опалубка и армирование	I4
Б36.4.4-52Т	Опалубка и армирование	I5
Б38.4.4-52Т	Опалубка и армирование	I6
Б40.4.4-52Т	Опалубка и армирование	I7
Б4I.4.4-52Т	Опалубка и армирование	I8
Б43.4.4-40Т	Опалубка и армирование	I9
Б44.4.4-40Т	Опалубка и армирование	20
Б43.4.4-52Т	Опалубка и армирование	2I
Б44.4.4-52Т	Опалубка и армирование	22
Б43.4.4-72Т	Опалубка и армирование	23

КЛ	БАЛКИ ВКЛАДНОГО ПЕРЕКРЫТИЯ, АРМИРОВАННЫЕ СТАЛЬЮ КЛАССА А-III		серия 1.125 КЛ-3
1982	СОДЕРЖАНИЕ	выпуск 1-3	лист С1

ЛЕННИПРОЕКТ

Гл. инж. пр-та Пенькова
Рук. группы Кремнева
Разработал Печерский
Рассчитал
Исполнил Сунич
Нач. ОКУ
Гл. ас-тр ОКУ

Согласовано
Проверил
Нормоконтролер
Внесены изменения
Дата | Лист № | Подпись | Фамилия

Наименование		№ листа	Наименование	№ листа
Б44.4.4-72Т	Опалубка и армирование	24		
Б46.4.4-52Т	Опалубка и армирование	25		
Б47.4.4-52Т	Опалубка и армирование	26		
Б49.4.4-40Т	Опалубка и армирование	27		
Б50.4.4-40Т	Опалубка и армирование	28		
Б49.4.4-52Т	Опалубка и армирование	29		
Б50.4.4-52Т	Опалубка и армирование	30		
Б49.4.4-72Т	Опалубка и армирование	31		
Б50.4.4-72Т	Опалубка и армирование	32		

КП	БАЛКИ ВКЛАДНОГО ПЕРЕКРЫТИЯ, АРМИРОВАННЫЕ СТАЛЬЮ КЛАССА А-III	серия 1.125 КЛ-3	
1982	СОДЕРЖАНИЕ	выпуск 1-3	лист С2

ЛЕННИПРОЕКТ

Гл. инж. пр-та ПЕНЬКОВА
Рук. группы КРЕМНЕВА
Разработал
Рассчитал ПЕЧЕРСКИЙ
Нормоконтролер БУЖИН
Нач. ОКУ
Гл. инж. ОКУ

Согласовано

Проверил
Нормоконтролер

Внесены изменения

Дата	Рег. №	Должность	Подпись	Фамилия

Т-471

КЛ-54А

I. ОБЩИЕ ПОЛОЖЕНИЯ.

I.I В настоящем выпуске разработаны рабочие чертежи опалубки и армирования балок сечением 40х40см вкладного перекрытия для унифицированного сборного железобетонного каркаса первых этажей жилых зданий.

I.2 В состав выпуска включены чертежи балок, армированных рабочими стержнями из стали класса А-Ш (ГОСТ 5.1459-72*).

I.3 Общие материалы проектирования и расчета, указания по применению при проектировании, указания по изготовлению, хранению и транспортировке, таблицы испытаний и детали опалубки и армирования помещены в выпуске 0-I.

I.4 Арматурные изделия разработаны в выпуске 2-I настоящей серии; строповочные петли - в серии I.03IКЛ-I, выпуск 6-I.2; закладные детали - в серии I.03IКЛ-2, выпуск I.

I.5 Изготовление и приемка балок серийного производства должны производиться только после проведения испытаний в соответствии с требованиями ГОСТ 8829-77 и таблицами испытаний выпуска 0-I.

2. КОНСТРУКТИВНАЯ ХАРАКТЕРИСТИКА.

2.I Балки разработаны сплошными, длиной от 750 до 5000мм шириной и высотой - 400мм.

2.2 Балки армируются пространственными каркасами, которые собираются из плоских каркасов, арматуры класса А-Ш и А-I (ГОСТ 5781-75 и ГОСТ 5.14 59-72*).

2.3 Расчетные схемы балок, величины нагрузок (с учетом собственного веса изделия) и расчетные прогибы помещены на рабочих чертежах настоящего выпуска.

2.4 Балки рассчитаны на унифицированные расчетные нагрузки 4000, 5200 и 7200кгс/м (без учета собственного веса изделия) с учетом крутящего момента $M_{кр} = q \cdot 0{,}3$ (тм/м)

2.5 Изделия изготавливаются из тяжелого бетона марки 200 и 300.

В настоящей серии маркировка балок принята в соответствии с ГОСТ 23009-78. Соответствующие марки балок по серии I.125КЛ-2 выпуск I-3.3 указаны в таблице номенклатуры настоящего выпуска.

КЛ	БАЛКИ ВКЛАДНОГО ПЕРЕКРЫТИЯ, АРМИРОВАННЫЕ СТАЛЬЮ КЛАССА А-Ш	серия 1.125КЛ-3	
1982	Пояснительная записка	выпуск 1-3	лист III

ЛЕННИПРОЕКТ

ОКУ

Гл. инж. проекта — ПЕНЬКОВА; Рук. группы — КРЕМНЕВА; Разработал — КРЕМНЕВА; Рассчитал — —; Исполнил — —

Нач. ОКУ — ПЕЧЕРСКИЙ; Гл. констр. ОКУ — БУНИЧ

Согласовано: Проверил — БУНИЧ; Нормоконтролер — —

Внесены изменения: Дата | Рег. № | Должность | Подпись | Фамилия

Рег. №

№ п/п	№ черт	Марка изделия по каталогу	Марка изделия с.1.125 КА-2 вып.1-3.1 вып.1-3.2 вып.1-3.3	Габариты, мм l	b	h	Масса, т	Площадь изделия, м² нетто	брутто	Бетон вид	марка	Объем, м³	Расход цемента т	Расход стали (натуральной), кг: Арматурная сталь AI	AII	AIII	AIV	AtV	BI	BII		Итого	Закладные детали	Всего	Изделие: Шифр расценки или № калькуляции	Ед. изм.	Стоимость	Монтаж: Шифр расценки	Ед. изм.
1	1	Б8.4.4-52Т	Б52-8	750	400	400	0.30	0.30	—	Тяжелый γ = 2500 кг/м³	200	0.12	0.04	3,51		1.35						4.86	9.80	14.66					
2	2	Б10.4.4-52Т	Б52-10	950	400	400	0.38	0.38	—		200	0.15	0.05	4,55		1.71						6.26	9.80	16.06					
3	3	Б11.4.4-52Т	Б2-11	1100	400	400	0.45	0.44	—		200	0.18	0.06	5.13		2.01						7.14	9.80	16,94					
4	4	Б13.4.4-52Т	Б52-13	1250	400	400	0.50	0.50	—		200	0.20	0.06	4,91		2,28						7.19	9.80	16,99					
5	5	Б14.4.4-52Т	Б52-14	1350	400	400	0.55	0.54	—		200	0.22	0.07	5,43		2,46						7,89	9,80	17,69					
6	6	Б16.4.4-52Т	Б52-16	1550	400	400	0.63	0.62	—		200	0.25	0.08	6.14		2,82						8,96	9,80	18,76					
7	7	Б17.4.4-52Т	Б52-17	1700	400	400	0.68	0.65	—		200	0.27	0.08	6,72		3,09						9,81	9.80	19,61					
8	8	Б19.4.4-52Т	Б52-19	1850	400	400	0.75	0.74	—		200	0.30	0.09	7,3		4,89						12.19	9.80	21,99					
9	9	Б25.4.4-40Т	Б40-25	2450	400	400	0.98	0.98	—		200	0.39	0.12	9,22		6,48						15,70	9,80	25,50					
10	10	Б25.4.4-52Т	Б52-25	2450	400	400	0.98	0.98	—		200	0.39	0.12	9,22		8,82						18,04	9,80	27,84					
11	11	Б25.4.4-72Т	Б72-25	2450	400	400	0.98	0.98	—		300	0.39	0.16	10,84		14,58						25,42	9,80	35,22					
12	12	Б31.4.4-52Т	Б52-31	3050	400	400	1.23	1.22	—		200	0.49	0.15	13.15		18.15						31.30	9,80	41,10					
13	13	Б32.4.4-52Т	Б52-32	3200	400	400	1.28	1.28	—		200	0.51	0.15	13,82		19,05						32,87	9.80	42,67					
14	14	Б35.4.4-52Т	Б52-35	3500	400	400	1.40	1.40	—		200	0.56	0.17	15,93		31,14						47,07	9.80	56,87					
15	15	Б36.4.4-52Т	Б52-36	3650	400	400	1.45	1.46	—		200	0.58	0.18	16,20		32,49						48,69	9,80	58,49					
16	16	Б38.4.4-52Т	Б52-38	3800	400	400	1.53	1.52	—		300	0.61	0.24	16,87		33,84						50,71	9.80	60,51					
17	17	Б40.4.4-52Т	Б52-40	3950	400	400	1.58	1.58	—		300	0.63	0.25	24,89		45,39						70,28	9,80	80,08					
18	18	Б41.4.4-52Т	Б52-41	4100	400	400	1.65	1.64	—		300	0.66	0.26	30,41		47,13						77,54	9,80	87,34					
19	19	Б43.4.4-40Т	Б40-43	4250	400	400	1.70	1.70	—		300	0.68	0.27	22,43		37,86						60,29	9,80	70,09					
20	20	Б44.4.4-40Т	Б40-44	4400	400	400	1.75	1.76	—		300	0.70	0.28	23,10		39,21						62,31	9.80	72,11					
21	21	Б43.4.4-52Т	Б52-43	4250	400	400	1.70	1.70	—		300	0.68	0.27	31,43		48,87						80,3	9.80	90,10					

Эскиз изделия

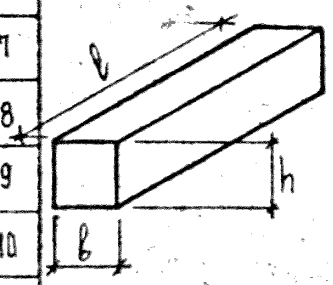

КЛ	БАЛКИ ВКЛАДНОГО ПЕРЕКРЫТИЯ, АРМИРОВАННЫЕ СТАЛЬЮ КЛАССА А-III	СЕРИЯ 1.125 КА-3	
1982	НОМЕНКЛАТУРА	ВЫПУСК 1-3	ЛИСТ Н1

ЛЕННИПРОЕКТ

Гл. инж. пр-та ПЕНЬКОВА; Рук. группы КРЕМНЕВА; Проверил Нормоконтролер; Согласовано; Нач. ОКУ; Гл. конструктор ОКУ; Разработал ЕСЕЛЬСОН; Рассчитал КРЕМНЕВА; Исполнил ЕСЕЛЬСОН; ПЕЧЕРСКИЙ; БУНИЧ

Внесены изменения: Фамилия, Подпись, Должность, Дата, Рег.№

Рег.№

Т-470

КА-54А

№ п/п	№ черт	Эскиз изделия	Марка изделия по каталогу	Марка изделия 3.125КЛ-2 Вып. 1-3.1 Вып. 1-3.2 Вып. 1-3.3	Габариты, мм l	Габариты, мм b	Габариты, мм h	Масса, т	Площадь изделия, м² нетто	Площадь изделия, м² брутто	Бетон вид	Бетон марка	Объем, м³	Расход цемента, т	Расход стали (натуральной), кг Арматурная сталь AI	AII	AIII	AIV	AtV	BI	BII		Итого	Закладные детали	Всего	Изделие Шифр расценки или № калькуляции	Ед. изм.	Стоимость	Монтаж Шифр расценки	Ед. изм.
22	22		Б44.4.4-52Т	Б52-44	4400	400	400	1.75	1.76	—	ТЯЖЕЛЫЙ γ = 2500 кг/м³	300	0.70	0.28	32,49		50,58						83,03	9,80	92,83					
23	23		Б43.4.4-72Т	Б72-43	4250	400	400	1.70	1.70	—		300	0.68	0.27	31,43		61,29						92,72	9,80	102,52					
24	24		Б44.4.4-72Т	Б72-44	4400	400	400	1.75	1.76	—		300	0.70	0.28	32,45		63,48						95,93	9,80	105,73					
25	25		Б46.4.4-52Т	Б52-46	4550	400	400	1.83	1.82	—		300	0.73	0.29	33,50		65,64						99,14	9,80	108,94					
26	26	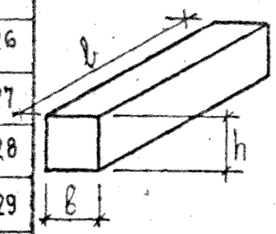	Б47.4.4-52Т	Б52-47	4700	400	400	1.88	1.88	—		300	0.75	0.30	34,52		67,80						102,32	9,80	112,12					
27	27		Б49.4.4-40Т	Б40-49	4850	400	400	1.95	1.94	—		300	0.78	0.31	34,79		69,99						104,78	9,80	114,58					
28	28		Б50.4.4-40Т	Б40-50	5000	400	400	2.00	2.00	—		300	0.80	0.32	35,81		72,15						107,96	9,80	117,76					
29	29		Б49.4.4-52Т	Б52-49	4850	400	400	1.95	1.94	—		300	0.78	0.31	40,4		91,44						131,84	9,80	141,64					
30	30		Б50.4.4-52Т	Б52-50	5000	400	400	2.00	2.00	—		300	0.80	0.32	41,54		94,26						135,80	9,80	145,60					
31	31		Б49.4.4-72Т	Б72-49	4850	400	400	1.95	1.94	—		300	0.78	0.31	50,24		115,77						166,01	9,80	175,81					
32	32		Б50.4.4-72Т	Б72-50	5000	400	400	2.00	2.00	—		300	0.80	0.32	51,78		119,37						171,15	9,80	180,95					

Рег № | Подпись | Дата | Инв. № подл. | Взам. инв. №

Согласовано: Проверил — Пенькова; Нормоконтролер — Кремнева; Гл. инж. пр-та — Еськов; Рук. группы — Еськов; Разработал — Еськов; Рассчитал — Кремнева; Исполнил — Еськов

Внесены изменения: Кремнева; Еськов; Кремнева; Еськов

ЛЕННИПРОЕКТ

Нач. ОКУ — Печерский; Гл. констр. ОКУ — Бунич

КЛ	БАЛКИ ВКЛАДНОГО ПЕРЕКРЫТИЯ АРМИРОВАННЫЕ СТАЛЬЮ КЛАССА А-III	серия 1.125 КЛ-3	
1982	Номенклатура	выпуск 1-3	лист Н2

КЛ-54

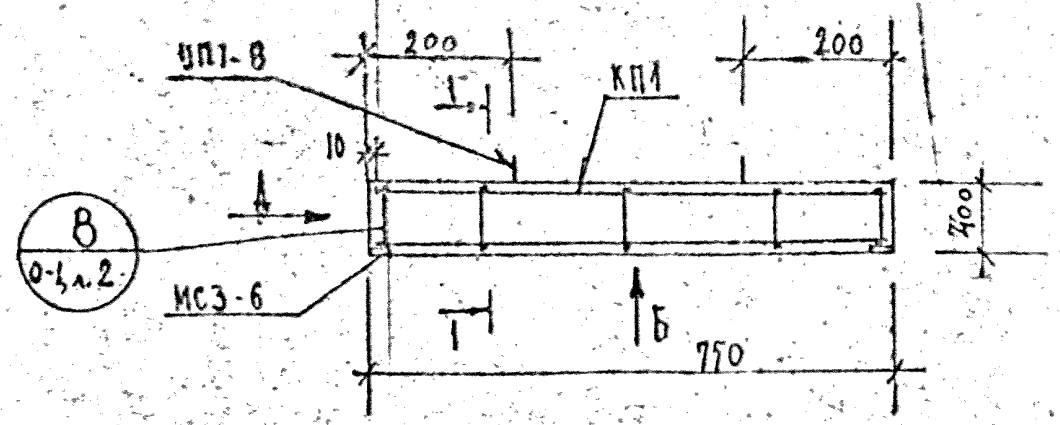

Вид Б

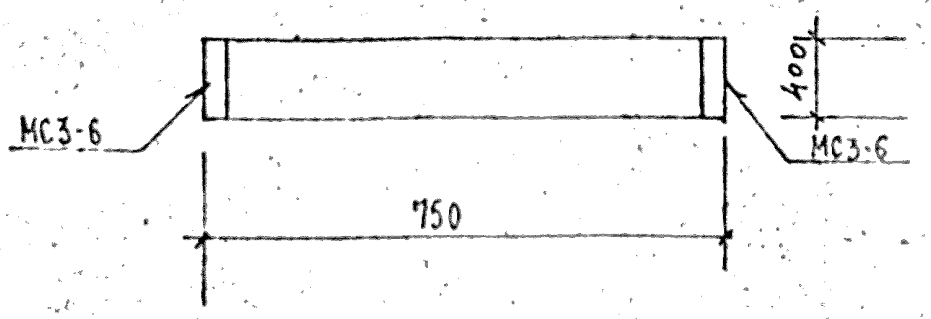

Вид А

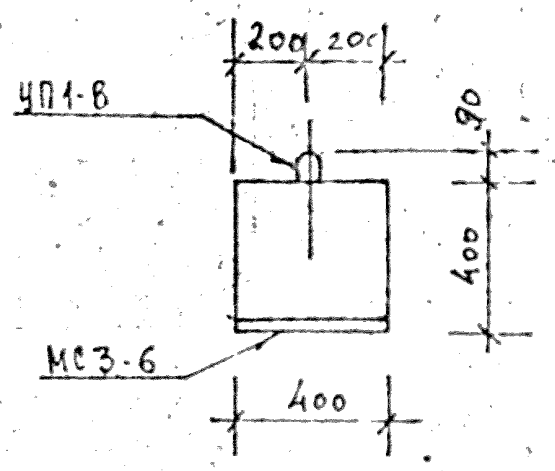

1—1

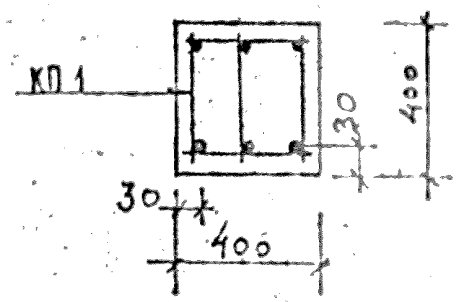

9

ХАРАКТЕРИСТИКА ИЗДЕЛИЯ

Марка	Бетон			Сталь			Масса, т
	Марка	Объем нетто, м³	Объем брутто, м³	Арматурная кг	Закладные детали кг	Расход армат. на 1 м³ бетона	
58.4.4-52Т	200	0,12	—	4,86	9.80	40,5	0,30

РАСХОД И ВЫБОРКА СТАЛИ НА ИЗДЕЛИЕ, КГ

Марка	Расход стали					Выборка арматуры				
	всего	в т.ч. на закладные детали				5.1459-72*				
		Оцинкованные		Металлизованные		А-III				
		простые	для самоэкс.	простые	для самоэкс.	ф10				
58.4.4-52Т	14,66	9.80	—	—	—	1,35				

ВЫБОРКА СТАЛИ, КГ (продолжение)

Выборка арматуры						На закладные детали				
5781-75						380-71		5.1459-72*		
А-I						ВСт3кп2		А-III		Итого
ф6	ф8	Итого				-8×160		ф10		
2,0	1,51	3,51				8,04		1,76		9.80

ТАБЛИЦА НАГРУЗОК

Марка изделия	Расчетная схема	Расчетная q кгс/м	Нормативная полная q кгс/м	Нормативная длительная q кгс/м	Расчетный прогиб f см
58.4.4-52Т	q, 0.62 м	5640	4800	3900	0.15

РАСХОД КОМПЛЕКТУЮЩИХ ДЕТАЛЕЙ НА ИЗДЕЛИЕ, ШТ.

Марка	1.125 КА-3 в.1-1			1.031 КА-1			1.031 КА-2			
	л.15			в.612			в.1			
	КП1			УП1-8			МС3-6			
58.4.4-52Т	1			2			2			

ЦНИИ	Балки вкладного перекрытия армированные стальной класса А-III	серия 1.125 КА-3	
1982	58.4.4-52Т Опалубка и армирование	Выпуск 1-3	Лист 1

ЛЕНИНГРАДПРОЕКТ

Согласовано: Проверил Новоселецкая; Гл. инж. проекта Кременева; Рук. группы; Нач. ОКУ; Гл. инженер ОКУ

Разработал Печерский; Рассмотрел Кременева; Исполнил Бунин

Внесены изменения Ленгипроцелостроем

Рег. №

Инв. № подл. | Подпись и дата | Взам. инв. №

Т-170

КО-54

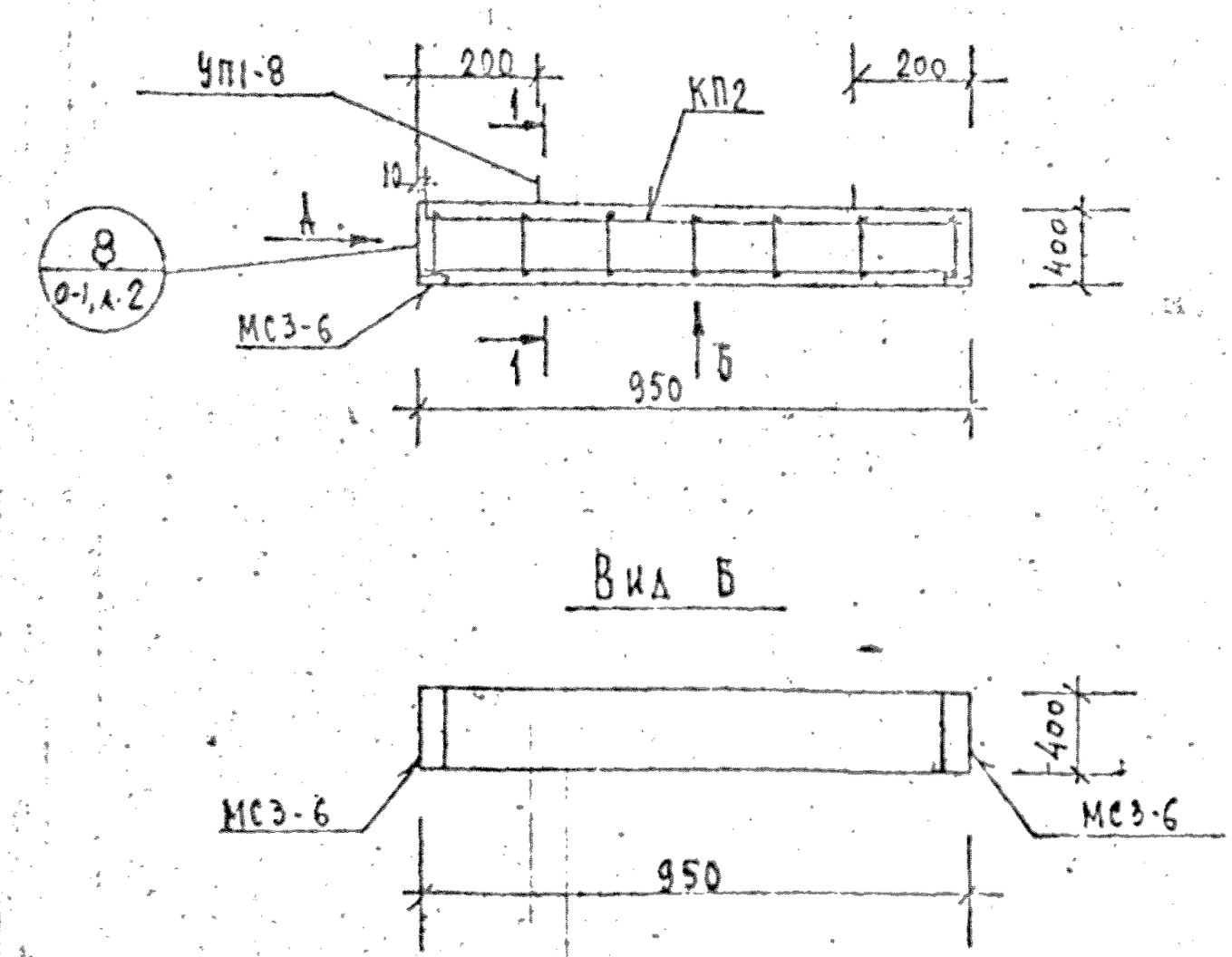

Вид Б

Вид А

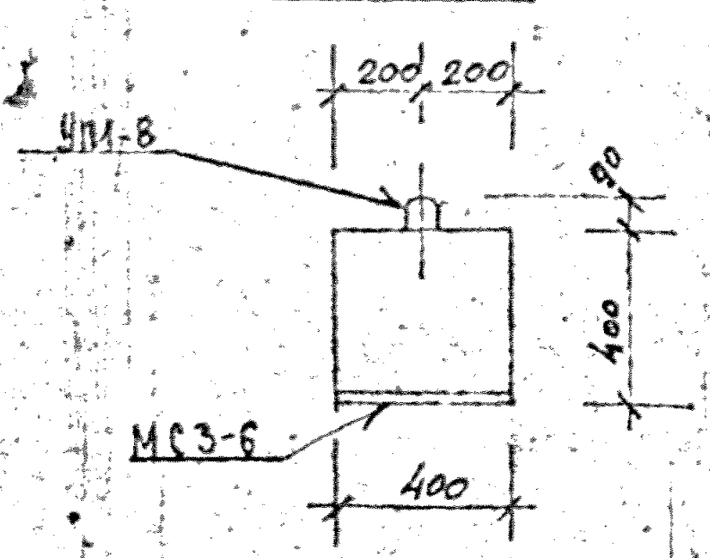

1—1

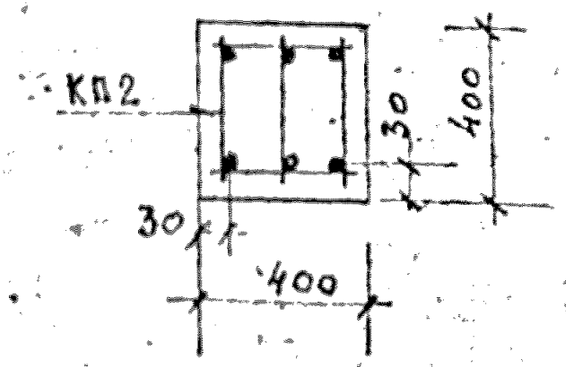

10

ХАРАКТЕРИСТИКА ИЗДЕЛИЯ

Марка	Бетон			Сталь			Масса т
	Марка	Объем нетто, м³	Объем брутто м³	Арматурная кг	Закладные детали кг	Расход армат. на 1 м3 бетона	
Б10.4.4-52Т	200	0,17	—	6,26	9.80	41,7	0,38

РАСХОД И ВЫБОРКА СТАЛИ НА ИЗДЕЛИЕ, КГ

Марка	Расход стали					Выборка арматуры			
	всего	в т.ч. на закладные детали				5.1459-72*			
		без металлоизделий		металлоизделия		А-III			
		простые	для самонапр.	простые	для самонапр.	ф10			
Б10.4.4-52Т	16,06	9.80	—	—	—	1,71			

ВЫБОРКА СТАЛИ, КГ (продолжение)

Выборка арматуры						На закладные детали				
5781-75						380-71		5.1459-72*		
А-I						ВСт3кп2		А-III		итого
ф6	ф8	итого				8+160		ф10		
2,80	1,75	4,55				8.04		1,76		9.80

ТАБЛИЦА НАГРУЗОК

Марка изделия	Расчетная схема	Расчетная	Нормативные		Расчетный прогиб
		q кгс/м	полная q кгс/м	дл. дейст. q кгс/м	f см
Б10.4.4-52Т	q, 0,82м	5640	4800	3900	0.15

РАСХОД КОМПЛЕКТУЮЩИХ ДЕТАЛЕЙ НА ИЗДЕЛИЕ, ШТ.

Марка	1.125 КЛ-3 в.2-1			1.031 КЛ-1		1.031 КЛ-2				
	1.15			в.6-1.2		в.1				
	КП2			УП1-8		МС3-6				
Б10.4.4-52Т	1			2		2				

БАЛКИ ВКЛАДНОГО ПЕРЕКРЫТИЯ АРМИРОВАННЫЕ СТАЛЬЮ КЛАССА А-III		серия 1.125 КЛ-3	
1982	Б10.4.4-52Т Опалубка и армирование	выпуск 1-3	лист 2

ЦЕНТРПРОЕКТ

Гл. инж. пр.	Пенькова		
Гл. спец.	Кремнева		
Рук. гр.			
Рук. отдела	Есельсон		
Рук. мастерской	Кремнев		
Нач. ОКУ	Печерский		
Гл. конструктор ОКУ	Есельсон		
ОКУ	Бунич		

Согласовано

Перв. примен. | Справочное | Подпись и дата | Инв. № подл.

КЛ-54

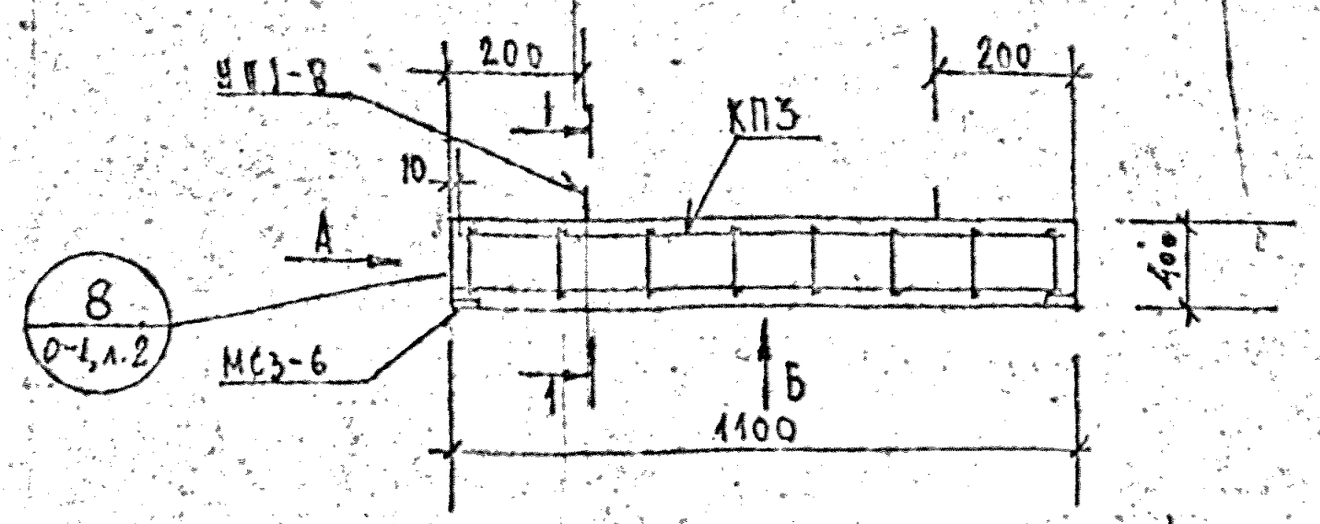

Вид Б

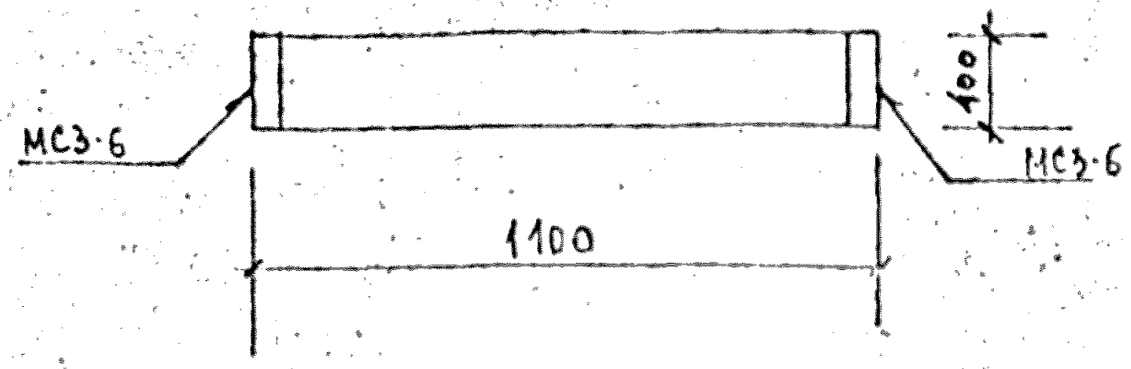

Вид А

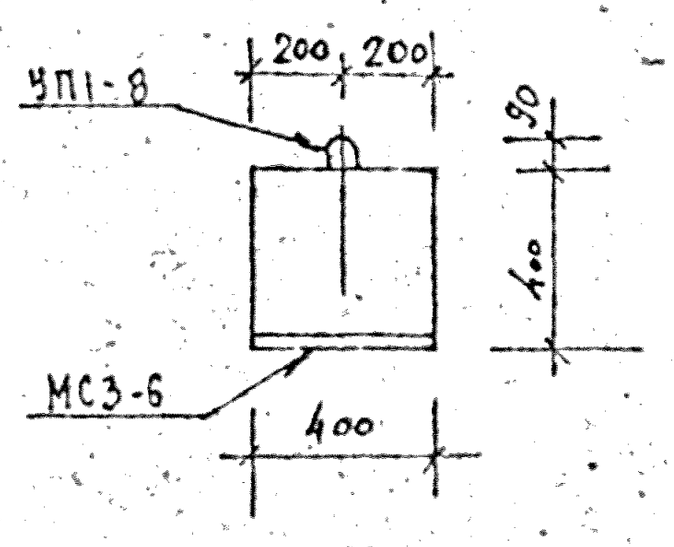

1 — 1

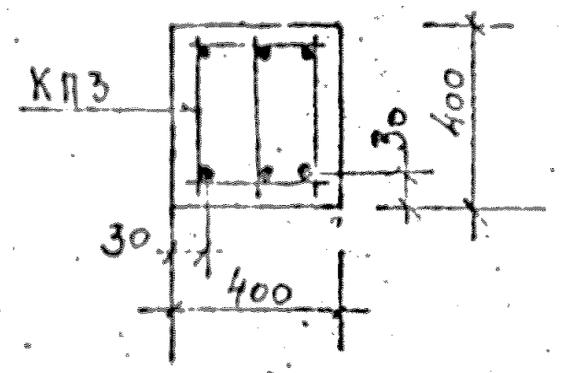

ХАРАКТЕРИСТИКА ИЗДЕЛИЯ

Марка	Бетон: Марка	Бетон: Объем нетто, м³	Бетон: Объем брутто, м³	Сталь: Арматурная, кг	Сталь: Закладные детали, кг	Сталь: Расход арматуры на 1 м³ бетона	Масса, т
Б11.4.4-52Т	200	0,18	—	7,14	9.80	39,7	0,45

РАСХОД И ВЫБОРКА СТАЛИ НА ИЗДЕЛИЕ, КГ

Марка	Расход стали: всего	в т.ч. на закладные детали: Незаметаллизированные: простые	Незаметаллизированные: для самоф. экс.	Металлизированные: простые	Металлизированные: для самоф. экс.	Выборка арматуры ГОСТ 5.1459-72*: А-III: ф10			
Б11.4.4-52Т	16,94	9.80	—	—	—	2,01			

ВЫБОРКА СТАЛИ, КГ (продолжение)

Выборка арматуры ГОСТ 5781-75: А I: ф6	ф8	итого				На закладные детали: ГОСТ 380-71 ВСт3кп2 ф8-16	ГОСТ 5.1459-72* А-III: ф10			итого
3,20	1,93	5,13				8,04		1,76		9.80

ТАБЛИЦА НАГРУЗОК

Марка изделия	Расчетная схема	Расчетная: q кгс/м	Нормативные: полная q кгс/м	Нормативные: дл. действия q кгс/м	Расчетный прогиб f см
Б11.4.4-52Т	0,97м	5640	4800	3900	0.15

РАСХОД КОМПЛЕКТУЮЩИХ ДЕТАЛЕЙ НА ИЗДЕЛИЕ, ШТ.

Марка	1.125 КЛ-3 вып 2-1 л.16: КП3			1.017.1-1 в.6-1.2: УП1-8		1.038.1-1 в.6.1: МС3-6				
Б11.4.4-52Т	1			2		2				

КЛ	Балки вкладного перекрытия армированные сталью класса А-III	серия 1.125 КЛ-3	
1982	Б11.4.4-52Т Опалубка и армирование	выпуск 1-3	лист 3

Согласовано
Ленгипроект
Гл. инженер проекта Перкова
Рук. группы Кремнева
Нач. отд. Печерский
Гл. конструктор Бунич
Разработал Есельсон
Проверил Кремнева
Утвердил Есельсон
Изм. Кол. Лист Nдок. Подпись Дата
Инв. № подл. | Подпись и дата | Взам. инв. №

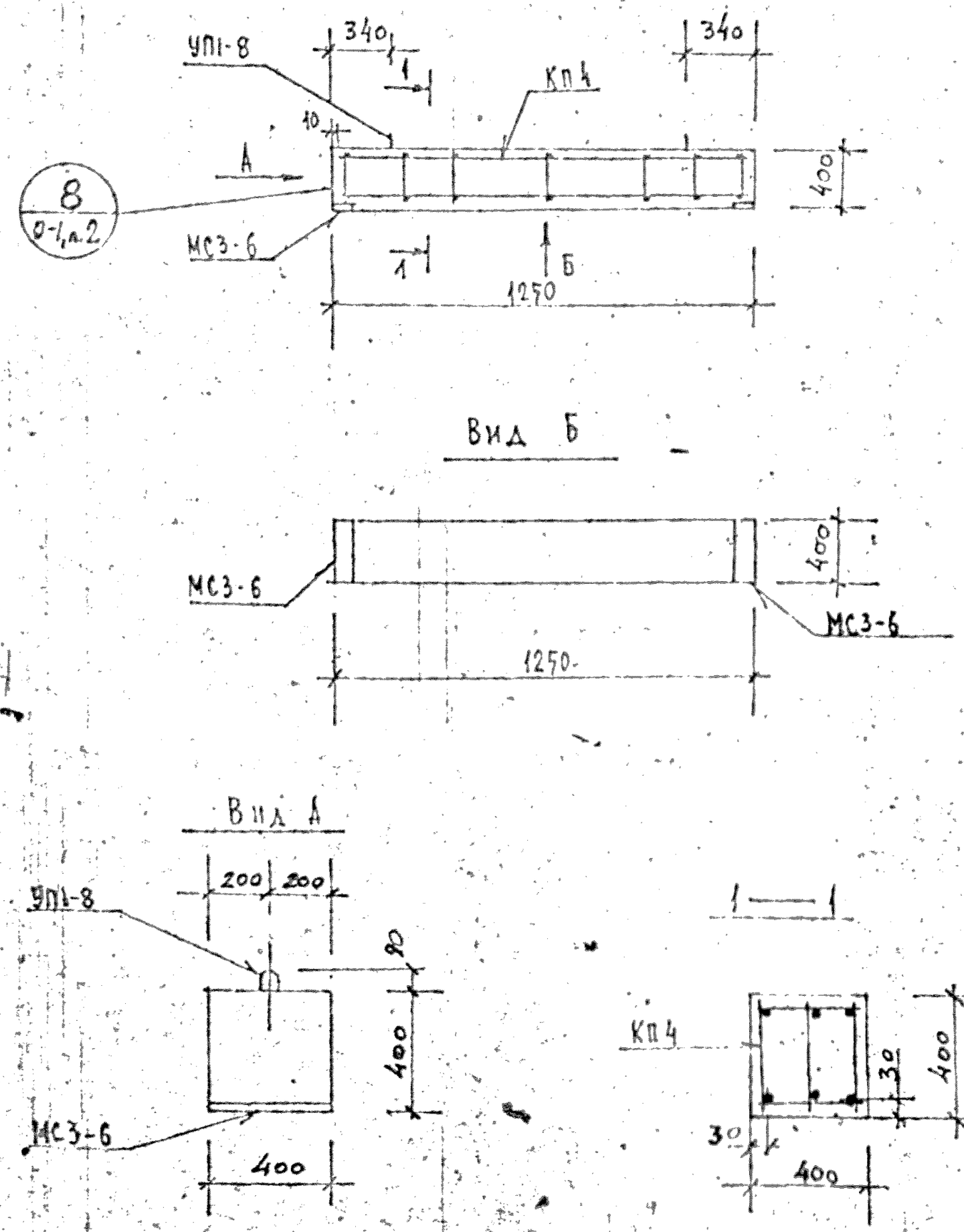

ХАРАКТЕРИСТИКА ИЗДЕЛИЯ

Марка	Бетон			Сталь			Масса т
	Марка	Объем нетто, м³	Объем брутто м³	Арматурная кг	Закладные детали кг	Расход армат. на 1м3 бетона	
Б13.4.4-52Т	200	0,20	—	7,19	9.80	36,0	0,5

РАСХОД И ВЫБОРКА СТАЛИ НА ИЗДЕЛИЕ, КГ

Марка	Расход стали					Выборка арматуры			
	всего	в т.ч. на закладные детали				5.1459-72*			
		без металлизации		металлизированные		А-III			
		простые	для самонапр.	простые	для самонапр.	ф10			
Б13.4.4-52Т	16,99	9.80	—	—	—	2,28			

ВЫБОРКА СТАЛИ, КГ (продолжение)

Выборка арматуры						На закладные детали				
5781-75						380-71		5.1459-72		
АТ						ВСт3кп2		А-III		итого
ф6	ф8	итого				8.100		ф10		
2,80	2,11	4,91				8,04		1,76		9.80

ТАБЛИЦА НАГРУЗОК

Марка изделия	Расчетная схема	Расчетная q кгс/м	Нормативные полная q кгс/м	Нормативные дл. действия q кгс/м	Расчетный прогиб f см
Б13.4.4-52Т	q, 1,12 м	5640	4800	3900	0.15

РАСХОД КОМПЛЕКТУЮЩИХ ДЕТАЛЕЙ НА ИЗДЕЛИЕ, ШТ

Марка	1.125 КА-3 б.2-1 л.16			1.031 КА-1 б.6-1.2		1.031 КА-2 б.1				
	КП4			УП1-8		МС3-6				
Б13.4.4-52Т	1			2		2			1	

ЦНИИЭП	БАЛКИ ВКЛАДНОГО ПЕРЕКРЫТИЯ, АРМИРОВАННЫЕ СТАЛЬЮ КЛАССА А-III	серия 1.125 КА-3	
1982	Б13.4.4-52Т Опалубка и армирование	выпуск 1-3	лист 4

Рег.№

ЦЕНТРПРОЕКТ

ОКУ

Гл. инж. проекта ПЕНЬКОВА
Рук. группы КРЕМНЕВА
Разработал ЕСЕЛЬСОН
Проверил КРЕМНЕВА
Согласовано
Нач. ОКУ ПЕЧЕРСКИЙ
Гл. констр. ОКУ БУЦИЧ
Рассчитал ЕСЕЛЬСОН
Исполнил

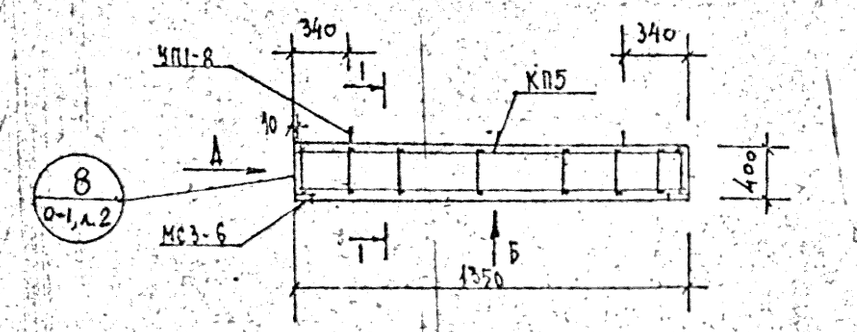

Вид Б

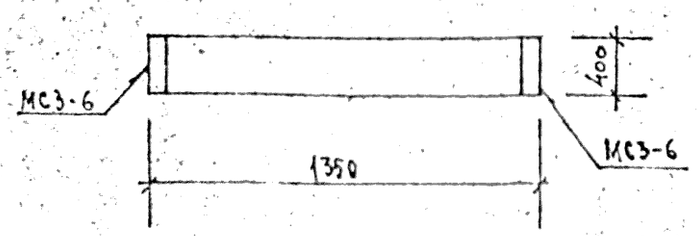

Вид А

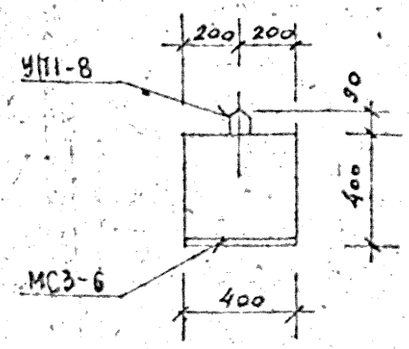

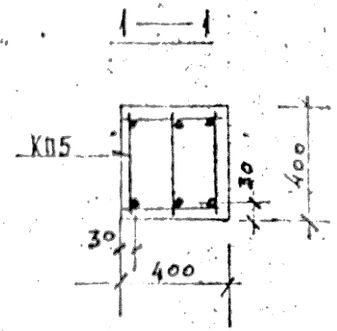

ХАРАКТЕРИСТИКА ИЗДЕЛИЯ

Марка	Бетон			Сталь			Масса, т
	Марка	Объем нетто, м³	Объем брутто, м³	Арматурная, кг	Закладные детали, кг	Расход армат. на 1 м³ бетона	
Б14.4.4-52Т	200	0,22	—	7,89	9,80	35,9	0,55

РАСХОД И ВЫБОРКА СТАЛИ НА ИЗДЕЛИЕ, КГ

Марка	Расход стали					Выборка арматуры				
	всего	в т.ч. на закладные детали				5.1459-72*				
		без металлизации		металлизованные		А-III				
		простые	для самонапряж.	простые	для самонапряж.	ф10				
Б14.4.4-52Т	17,69	9,80	—	—	—	2,46				

ВЫБОРКА СТАЛИ, КГ (продолжение)

Выборка арматуры						На закладные детали				
5781-75						380-71		5.1459-72*		
А-I						ВСТ3кп2		А-III		Итого
ф6	ф8	Итого				-8×100		ф10		
3,20	2,23	5,43				8,04		1,76		9,80

ТАБЛИЦА НАГРУЗОК

Марка изделия	Расчетная схема	Расчетная	Нормативные		Расчетный прогиб
		q кгс/м	полная q кгс/м	дл. действия q кгс/м	f см
Б14.4.4-52Т	q, 1,22 м	5640	4800	3900	0.15

РАСХОД КОМПЛЕКТУЮЩИХ ДЕТАЛЕЙ НА ИЗДЕЛИЕ, ШТ.

Марка	1.125 КЛ-3 в.2-1			1.031 КЛ-1		1.031 КЛ-2				
	А-17			В.6-1,2		В.1				
	КП5			УП1-8		МС3-6				
Б14.4.4-52Т	1			2		2				

1982	Балки вкладного перекрытия, армированные сталью класса А-III	серия 1.125 КЛ-3	
1982	Б14.4.4-52Т Опалубка и армирование	выпуск 1-3	лист Б

Рег.№

ПРОЕКТ

Гл.инж.пр-та Рук.группы Разработал Рассчитал Исполнил

Нач.ОКУ Гл.инженер ОКУ

ПЕЧЕРСКИЙ БУНИЧ

Согласовано

ПЕЦКОВА КРЕМЕНЕВА

Проверил Нормоконтролер

Изм. Кол.уч. Лист Подпись Дата

Подпись Дата

КРЕМНЕВА БЕЛЬГОН КРЕМНЕВА БЕЛЕКСОН

А-54А

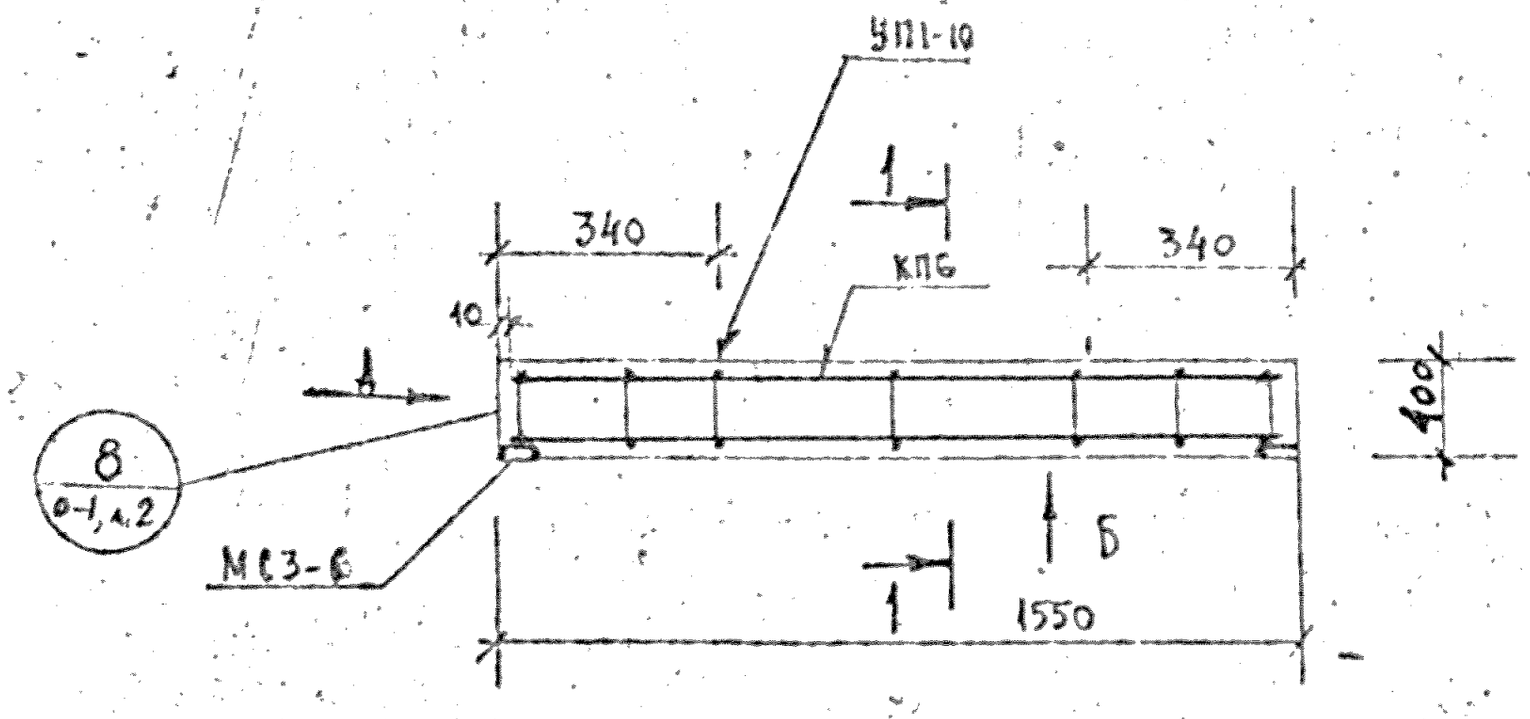

Вид Б

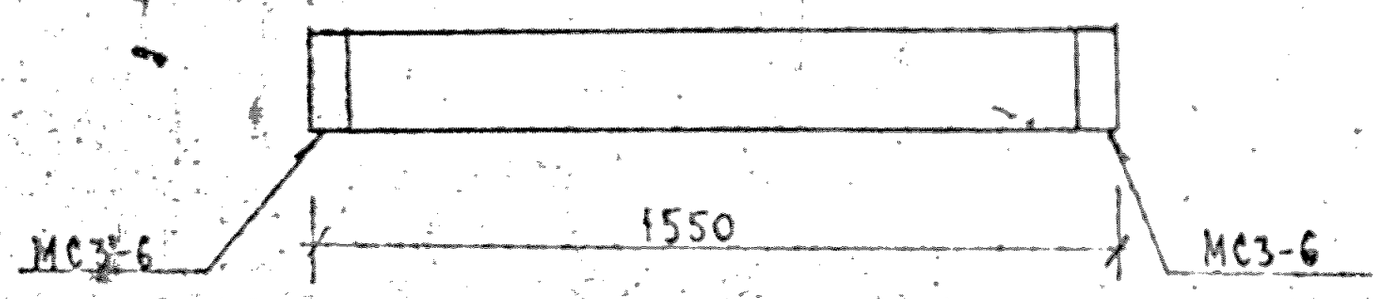

Вид А

1 — 1

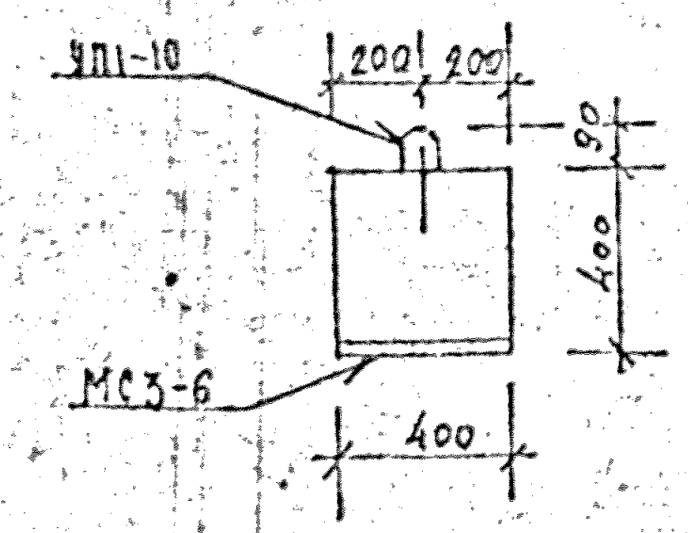

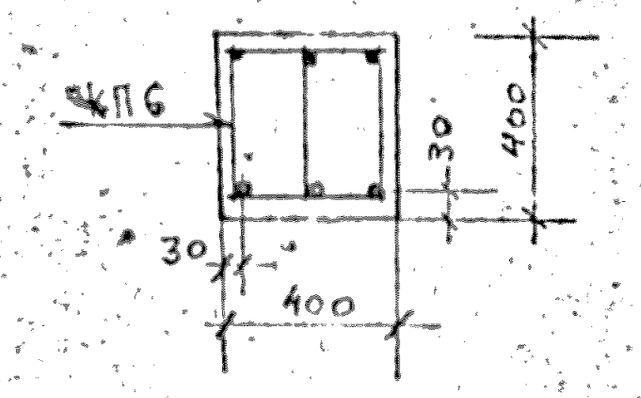

ХАРАКТЕРИСТИКА ИЗДЕЛИЯ

Марка	Бетон: Марка	Бетон: Объем нетто, м3	Бетон: Объем брутто, м3	Сталь: Арматурная, кг	Сталь: Закладные детали, кг	Сталь: Расход армат. на 1 м3 бетона	Масса, т
Б16.4.4-52т	200	0,29	—	8,96	9,80	35,8	0,63

РАСХОД И ВЫБОРКА СТАЛИ НА ИЗДЕЛИЕ, КГ

Марка	Расход стали: всего	В т.ч. на закладные детали: без металлизации, простые	без металлизации, для самофикс.	металлизованные, простые	металлизованные, для самофикс.	Выборка арматуры 5.1459-72*: А-I Ф10			
Б16.4.4-52т	18,76	9,80	—	—	—	2,82			

ВЫБОРКА СТАЛИ, КГ (продолжение)

Выборка арматуры: 5781-75 А-I Ф6	Ф8	Ф10	Итого			На закладные детали: ГОСТ 380-71 Ст3кп2 -8×150		5.1459-72* А-III Ф10		Итого
3,20	1,80	1,14	6,14			8,04		1,76		9,80

ТАБЛИЦА НАГРУЗОК

Марка изделия	Расчетная схема	Расчетная q кгс/м	Нормативная: полная q кгс/м	Нормативная: дл. действия q кгс/м	Расчетный прогиб f см
Б16.4.4-52т	q, 1,42м	5640	4800	3900	0.17

РАСХОД КОМПЛЕКТУЮЩИХ ДЕТАЛЕЙ НА ИЗДЕЛИЕ, ШТ.

Марка	1.125 КЛ-3 вып.4: А-17 КП6			1.031 КЛ-1: В.6-1.2 УП1-10		1.031 КЛ-2: Б.1 МС3-6				
Б16.4.4-52т	1			2		2				

КП	Балки вкладного перекрытия армированные сталью класса А-III	Серия 1.125 КЛ-3	
1982	Б16.4.4-52Т Опалубка и армирование	Выпуск 1-3	Лист 6

ЛЕННИИПРОЕКТ

Гл. инж. пр-та: Пенькова; Рук. группы: Кремнева; Разработал: Есельсон; Рассчитал: Кремнева; Нормоконтр.: Есельсон; Нач. ОКУ: Печерский; Гл. инж. ОКУ: Бунич; Согласовано: Кремнева; Проверил: Есельсон; Утверждено: Кремнева; Инженер: Есельсон; Инженер: Кремнева; Инженер: Есельсон; Инженер: Кремнева; Инженер: Есельсон; Инженер

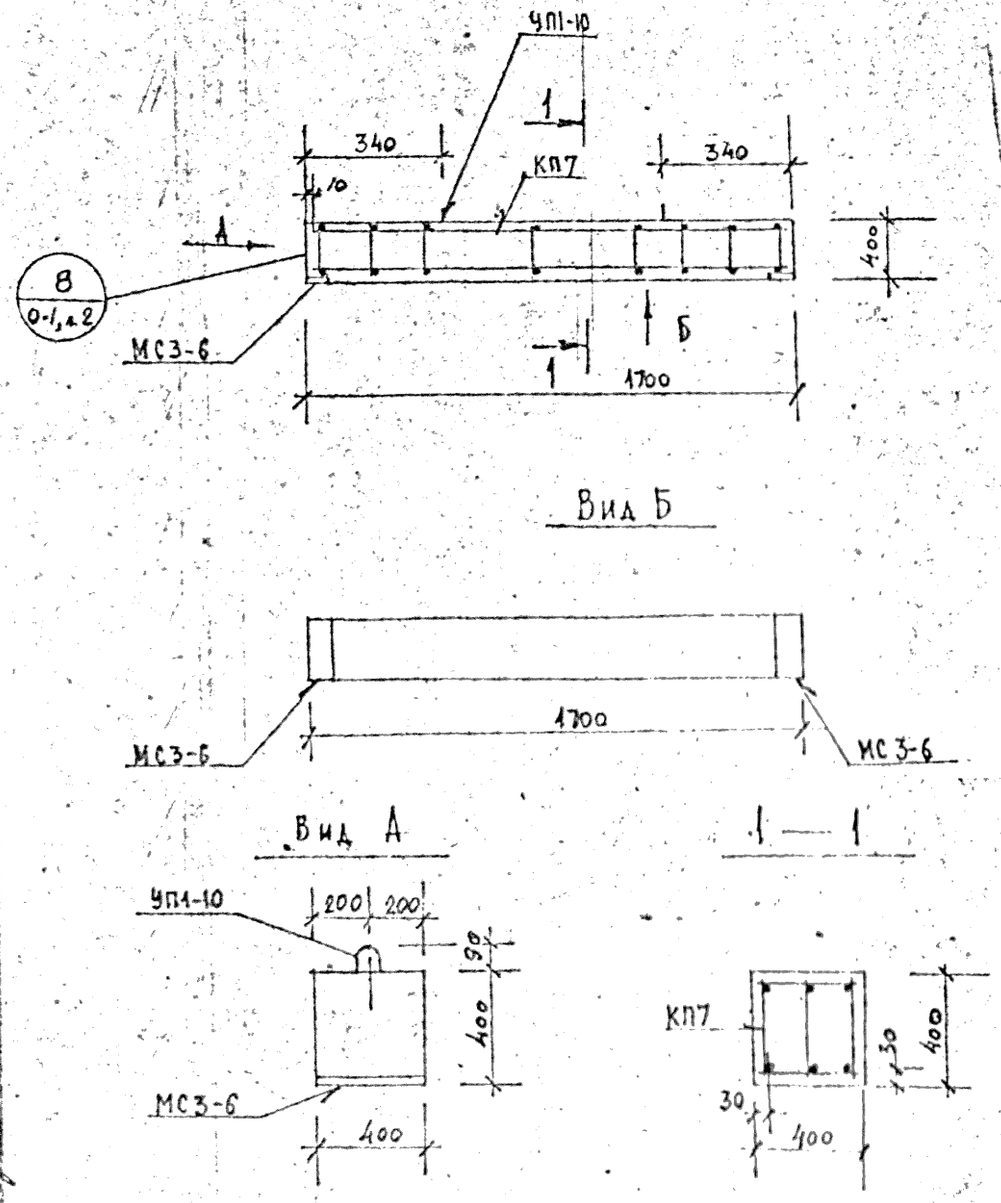

ХАРАКТЕРИСТИКА ИЗДЕЛИЯ

Марка	Бетон: Марка	Бетон: Объем нетто, м³	Бетон: Объем брутто, м³	Сталь: Арматурная, кг	Сталь: Закладные детали, кг	Сталь: Расход армат. на 1 м³ бетона	Масса, т
Б17.4.4-52Т	200	0,27	—	9,81	9.80	36,3	0,68

РАСХОД И ВЫБОРКА СТАЛИ НА ИЗДЕЛИЕ, КГ

Марка	Расход стали: всего	в т.ч. на закладные детали: металлоизделия: простые	металлоизделия: для самофикс.	металлоизделия: простые	для самофикс.	Выборка арматуры 5.1459-72* АIII: ф10			
Б17.4.4-52Т	19,61	9.80	—	—	—	3,09			

ВЫБОРКА СТАЛИ, КГ (продолжение)

Выборка арматуры 5781-75 А-I: ф6	ф8	ф10	итого			На закладные детали ГОСТ 380-71 Ст3кп2: -8.160		5.1459-72* АIII: ф10		Итого
3,60	1,98	1,14	6,72			8.04		1.76		9.80

ТАБЛИЦА НАГРУЗОК

Марка изделия	Расчетная схема	Расчетная q кгс/м	Нормативные: полная q кгс/м	Нормативные: дл. дейст. q кгс/м	Расчетный прогиб f см
Б17.4.4-52Т	q, 1,57 м	5640	4800	3900	0,17

РАСХОД КОМПЛЕКТУЮЩИХ ДЕТАЛЕЙ НА ИЗДЕЛИЕ, ШТ.

Марка	1.125 КА-3 в.2-1 а.18		1.031 КА-1 в.6-1.2		1.031 КА-2 в.4				
	КП7		УП1-10		МС3-6				
Б17.4.4-52Т	1		2		2				

КП	Балки вкладного перекрытия, армированные сталью класса А-III	серия 1.125 КА-3	
1982	Б17.4.4-52Т Опалубка и армирование	выпуск 1-3	лист 7

КП-541

Согласовано: Проверил Нетрофотрова; Гл. инж. проекта Кремнева; Нач. отдела Пенькова; Рук. группы Кремнева; Разработал Всельсон; Рецензент Кремнева; Нормоконтролер Всельсон; Нач. ОКУ Гл. инж. ОКУ

Внесены изменения: Рег. № Дата Подпись Фамилия

ПРОИЗВОДСТВЕННОЕ ПРЕДПРИЯТИЕ ОКТ

ОКУ Печерский Бунич

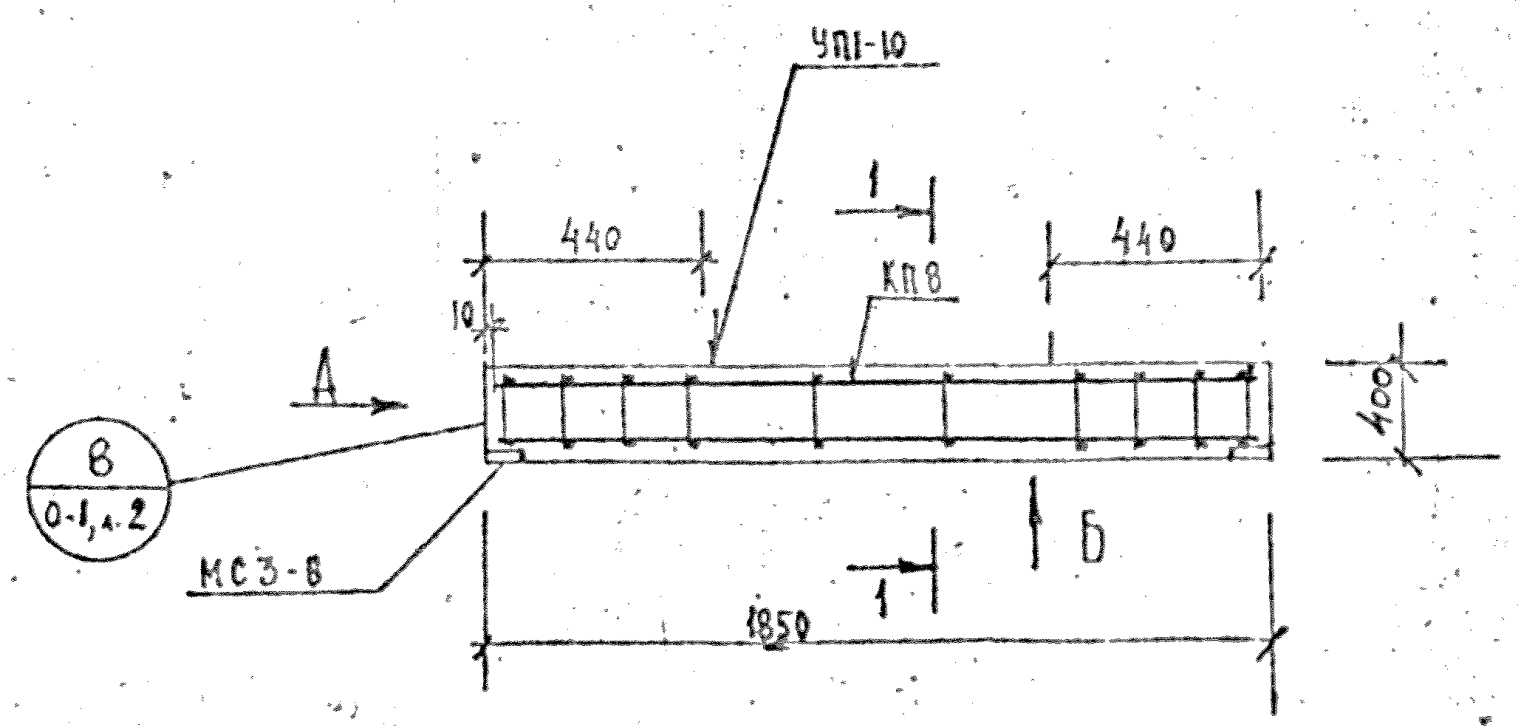

Вид Б

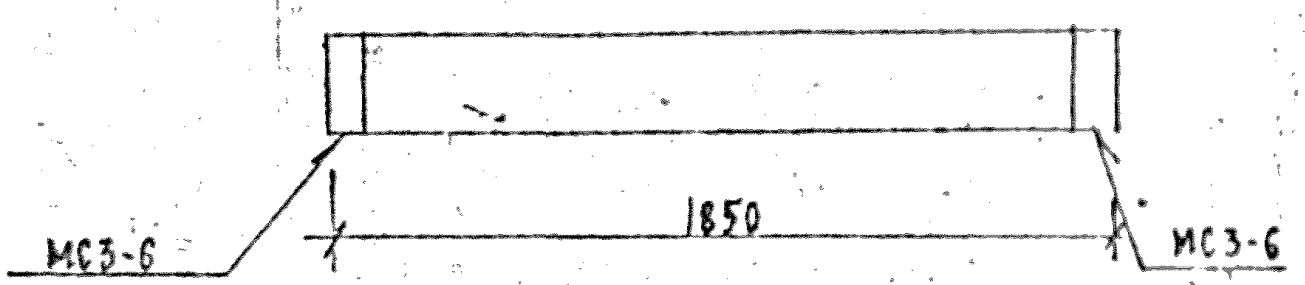

Вид А

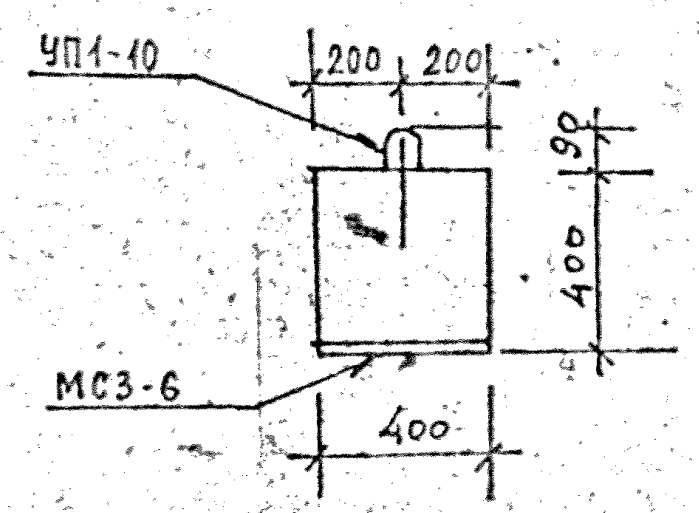

1—1

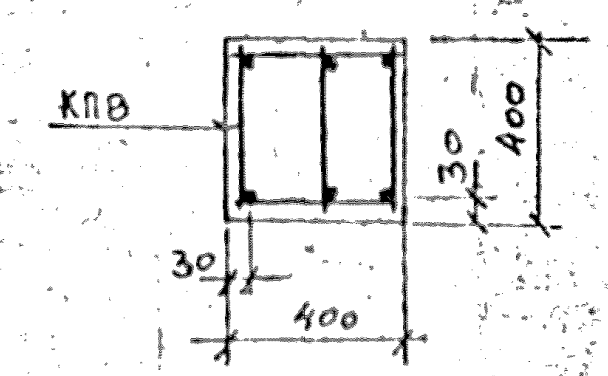

ХАРАКТЕРИСТИКА ИЗДЕЛИЯ

Марка	Бетон: Марка	Бетон: Объем нетто, м³	Бетон: Объем брутто, м³	Сталь: Арматурная кг	Сталь: Закладные детали кг	Сталь: Расход армат. на 1 м³ бетона	Масса т
Б19.4.4-52Т	200	0,30	—	12,19	9.80	40,6	0,75

РАСХОД И ВЫБОРКА СТАЛИ НА ИЗДЕЛИЕ, КГ

Марка	Расход стали: всего	в т.ч. на закладные детали: без металлизации: простые	без металлизации: для самоуплотн.	металлизированные: простые	металлизированные: для самоуплотн.	Выборка арматуры 5.1459-72*: А-III Ф12			
Б19.4.4-52Т	21,99	9.80	—	—	—	4,89			

ВЫБОРКА СТАЛИ, КГ (продолжение)

Выборка арматуры: 5781-75 А-I: Ф6	Ф8	Ф10		Итого		На закладные детали: ГОСТ 380-71 Вст3кп2: Ф<150		5.1459-72*: А-II Ф10		Итого
4,0	2,16	1,14		7,3		8.04		1.76		9.80

ТАБЛИЦА НАГРУЗОК

Марка изделия	Расчетная схема	Расчетная q кгс/м	Нормативные: полная q кгс/м	Нормативные: дл. действия q кгс/м	Расчетный прогиб f см
Б19.4.4-52Т	q, 1,72 м	5640	4800	3900	0,20

РАСХОД КОМПЛЕКТУЮЩИХ ДЕТАЛЕЙ НА ИЗДЕЛИЕ, ШТ.

Марка	1.125 КА-3 вып.2-1 л.18: КП8			1.031 КА-1 в.6-1.2: УП1-10		1.031 КА-2 в.1: МС3-6				
Б19.4.4-52Т	1			2		2				

КЛ	БЛОКИ ВКЛАДНОГО ПЕРЕКРЫТИЯ АРМИРОВАННЫЕ СТАЛЬЮ КЛАССА А-III	СЕРИЯ 1.125 КА-3	
1982	Б19.4.4-52Т Опалубка и армирование	ВЫПУСК 1-3	ЛИСТ 8

ЛЕННИПРОЕКТ

Согласовано: Проверил Крежнева; Нормоконтролер Пенкова; Гл. инж. пр-та Ивлева; Рук. группы Крежнева; Разработал Бельсон; Рассчитал Крежнева; Исполнил Бельсон; Нач. ОКУ Печерский; Гл. инженер ОКУ Бунич

КЛ-54А

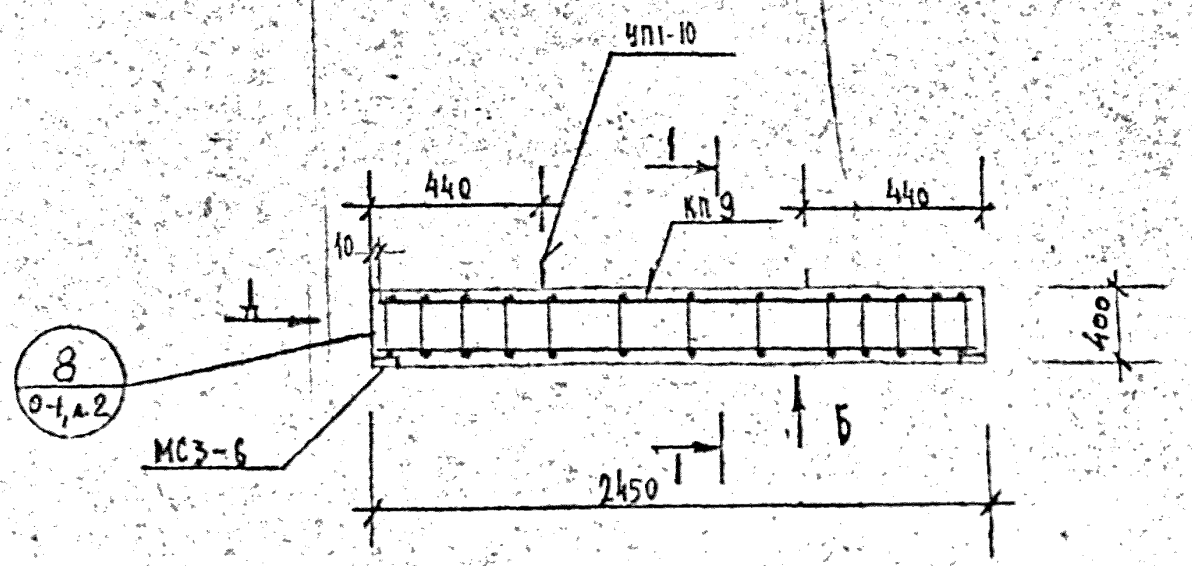

Вид Б

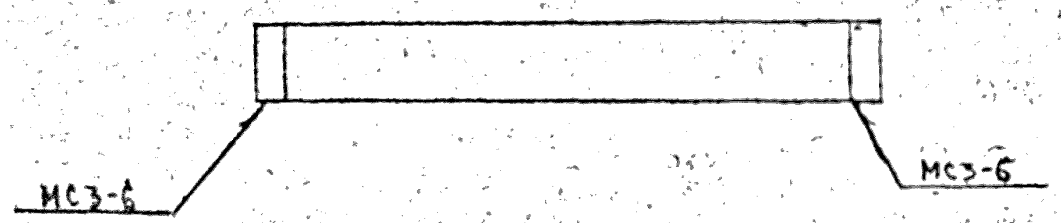

Вид А

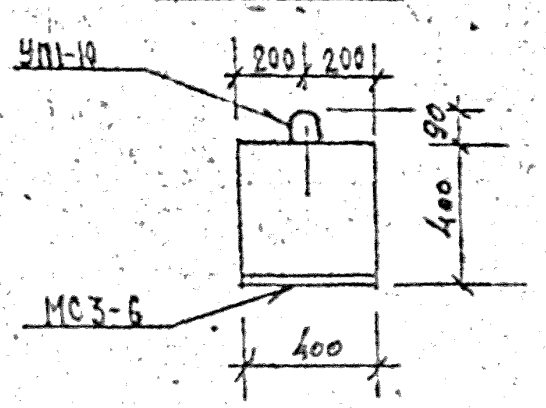

1 — 1

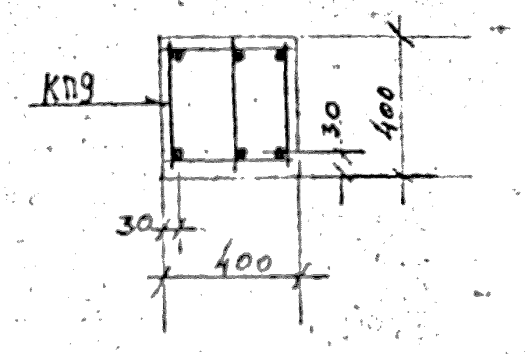

ХАРАКТЕРИСТИКА ИЗДЕЛИЯ

Марка	Бетон			Сталь			Масса т
	Марка	Объем нетто, м³	Объем брутто м³	Арматурная кг	Закладные детали кг	Расход арм. на 1м3 бетона	
Б25.4.4-40Т	200	0,39	—	15,7	9,80	40,3	0,98

РАСХОД И ВЫБОРКА СТАЛИ НА ИЗДЕЛИЕ, КГ

Марка	Расход стали					Выборка арматуры			
	всего	в т.ч. на закладные детали				5.1459-72*			
		без металлизации		металлизированные		А-III			
		простые	для самофикс.	простые	для самофикс.	ф12			
Б25.4.4-40Т	25,5	9,80	—	—	—	6,48			

ВЫБОРКА СТАЛИ, КГ (продолжение)

Выборка арматуры						На закладные детали				
5781-75						ГОСТ 380-71		5.1459-72*		
А I						Вст3 кп2		А-III		Итого
ф6	ф8	ф10	Итого			8,160		ф10		
5,20	2,88	1,14	9,22			8,04		1,76		9,80

ТАБЛИЦА НАГРУЗОК

Марка изделия	Расчетная схема	Расчетная q кгс/м	Нормативные полная q кгс/м	Нормативные дл. действия q кгс/м	Расчетный прогиб, f см
Б25.4.4-40Т	q, 2,32 м	4440	3800	3350	0,3

РАСХОД КОМПЛЕКТУЮЩИХ ДЕТАЛЕЙ НА ИЗДЕЛИЕ, ШТ.

Марка	1.125 КА-3 б.2-1				1.031 КА-1		1.031 КА-2			
	л.19				б.6-1.2		б.1			
	КП 9				УП1-10		МС3-6			
Б25.4.4-40Т	1				2		2			

КП	БАЛКИ ВКЛАДНОГО ПЕРЕКРЫТИЯ АРМИРОВАННЫЕ СТАЛЬЮ КЛАССА А-III	СЕРИЯ 1.125 КА-3	
1982.	Б25.4.4-40Т Опалубка и армирование	ВЫПУСК 1-3	ЛИСТ 9

ЛЕННИПРОЕКТ

Гл. инж. пр-та Пенькова; Рук. группы Кремнева; Разработал Есельсон; Проверил Кремнева; Рассчитал Есельсон; Согласовано; Нач. ОКУ; Гл. конструктор ОКУ; Нач. отдела; Исполнил Печерский; Бычич

КЛ-54А

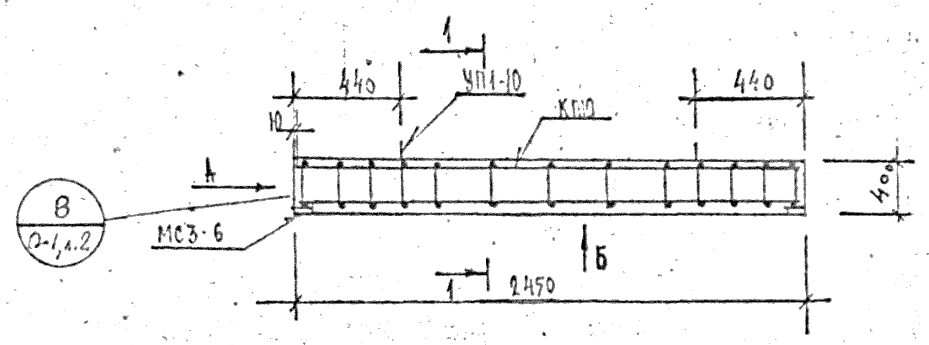

Вид Б

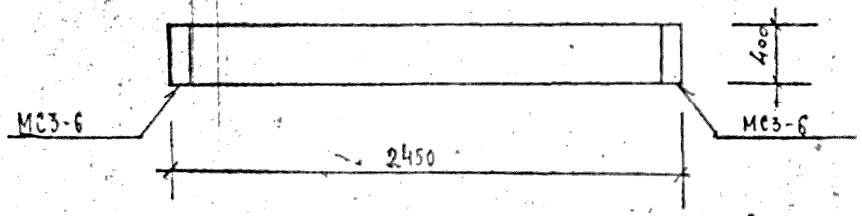

Вид А

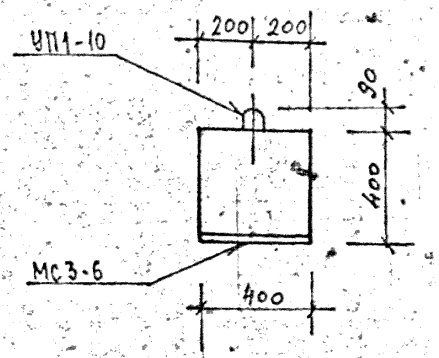

1—1

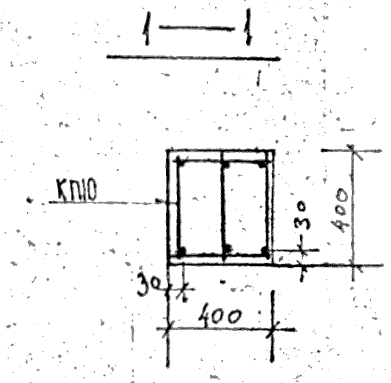

ХАРАКТЕРИСТИКА ИЗДЕЛИЯ

Марка	Бетон: Марка	Бетон: Объем нетто, м³	Бетон: Объем брутто, м³	Сталь: Арматурная кг	Сталь: Закладные детали кг	Сталь: Расход армат. на 1 м³ бетона	Масса т
Б25.4.4-52Т	200	0,39	—	18,04	9,80	46,3	0,98

РАСХОД И ВЫБОРКА СТАЛИ НА ИЗДЕЛИЕ, КГ

Марка	Расход стали: всего	в т.ч. на закладные детали: без металлизации: простые	без металлизации: для самофикс.	металлизованные: простые	металлизованные: для самофикс.	Выборка арматуры 5.1459-72*: А-III			
							ф14		
Б25.4.4-52Т	27,84	9,80					8,82		

ВЫБОРКА СТАЛИ, КГ (продолжение)

Выборка арматуры 5781-75 А-I: ф6	ф8	ф10	итого			На закладные детали: 380-71 ВСт3кп2: -8×160		5.1459-72* А-III: ф10		итого
5,20	2,88	1,14	9,22			8,04		1,76		9,80

ТАБЛИЦА НАГРУЗОК

Марка изделия	Расчетная схема	Расчетная: q кгс/м	Нормативные: полная q кгс/м	Нормативные: дл. действия q кгс/м	Расчетный прогиб f см
Б25.4.4-52Т	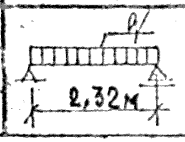	5640	4800	3900	0,30

РАСХОД КОМПЛЕКТУЮЩИХ ДЕТАЛЕЙ НА ИЗДЕЛИЕ, ШТ.

Марка	1.125 КЛ-3.в2-1 1.19: КП10			1.031 КЛ-1 вс-1.2: УП1-10		1.031 КЛ-2 6.1: МС3-6				
Б25.4.4-52Т	1			2		2				

КЛ	Балки вкладного перекрытия, армированные сталью класса А-III	серия 1.125 КЛ-3	
1982	Б25.4.4-52Т Опалубка и армирование	выпуск 1-3	лист 10

ЛЕНИНГРАДПРОЕКТ

Согласовано: Гл. инж. пр-та Кременева; Рук. группы Денькова; Кременева; Бельсон; Кременева; Бельсон

Разработал Печерский; Рассчитал; Исполнил Вунич

Нач. ОКУ; Гл. конструктор ОКУ

Проверил; Нормоконтролер; Согласовано

Инв. № подл. | Подпись и дата | Взам. инв. №

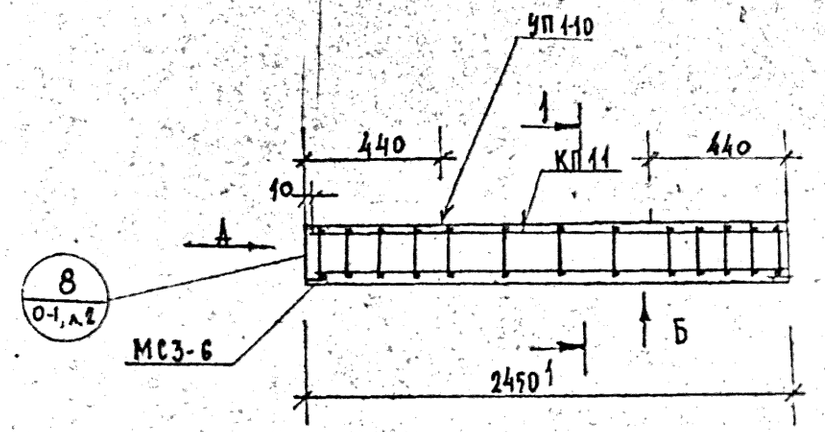

Вид Б

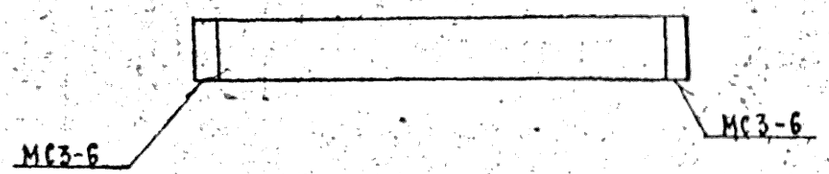

Вид А

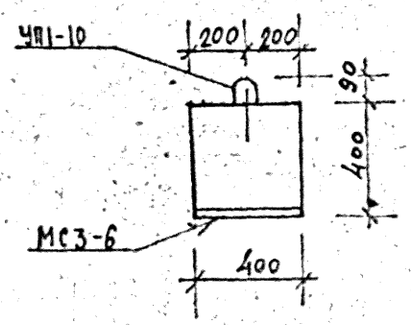

1 — 1

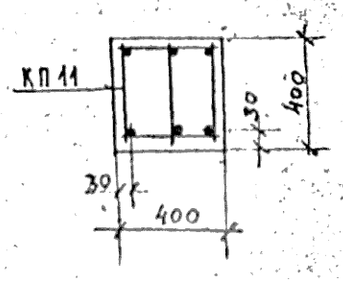

ХАРАКТЕРИСТИКА ИЗДЕЛИЯ

Марка	Бетон			Сталь			Масса т
	Марка	Объем нетто, $м^3$	Объем брутто $м^3$	Арматурная кг	Закладные детали кг	Расход армат. на 1 $м^3$ бетона	
Б25.4.4-72Т	300	0,39	—	25,42	9.80	65,2	0,98

РАСХОД И ВЫБОРКА СТАЛИ НА ИЗДЕЛИЕ, КГ

Марка	Расход стали					Выборка арматуры			
	Всего	В т.ч. на закладные детали				5.1459-72*			
		Безметаллизации		Металлизованные		А-III			
		простые	для самофикс	простые	для самофикс				
Б254.4-72Т	35,22	9.80	—	—	—	ф18 14,58			

ВЫБОРКА СТАЛИ, КГ (продолжение)

Выборка арматуры						На закладные детали				
5781-75						ГОСТ 380-71		5.1459-72*		
А-I						Вст3кп2		А-III		Итого
ф6		ф10	Итого			-8-160		ф10		
5,20		5,64	10,84			8.04		1.76		9.80

ТАБЛИЦА НАГРУЗОК

Марка изделия	Расчетная схема	Расчет	Нормативные		Расчетный прогиб
		q кгс/м	полная q кгс/м	длительная q кгс/м	f см
Б254.4-72Т	q, 2,32 м	7640	6600	5700	0,23

РАСХОД КОМПЛЕКТУЮЩИХ ДЕТАЛЕЙ НА ИЗДЕЛИЕ, ШТ.

Марка	1.125 КЛ-3 вып.4 л.20			1.031 КЛ-1 л.6-1.2		1.031 КЛ-2 л.6.1				
	КП 11			УП1-10		МС3-6				
Б254.4-72Т	1			2		2				

КЛ	БАЛКИ ВКЛАДНОГО ПЕРЕКРЫТИЯ, АРМИРОВАННЫЕ СТАЛЬЮ КЛАССА А-III		серия 1.125 КЛ-3
1982	Б25.4.4-72Т Опалубка и армирование	выпуск 1-3	лист 1

ЛЕННИИПРОЕКТ

ОКУ

Нач. ОКУ ПЕЧЕРСКИЙ

Гл. инж. ОКУ БУНИЧ

Гл. инж. пр-та ПЕНЬКОВА

Рук. группы КРЕМНЕВА

Разработал ЕСЕЛЬСОН

Рассчитал КРЕМНЕВА

Исполнил ЕСЕЛЬСОН

Согласовано

Привязан

Инв. № подл.

Взам. инв. №

Подпись и дата

Инв. № подл.

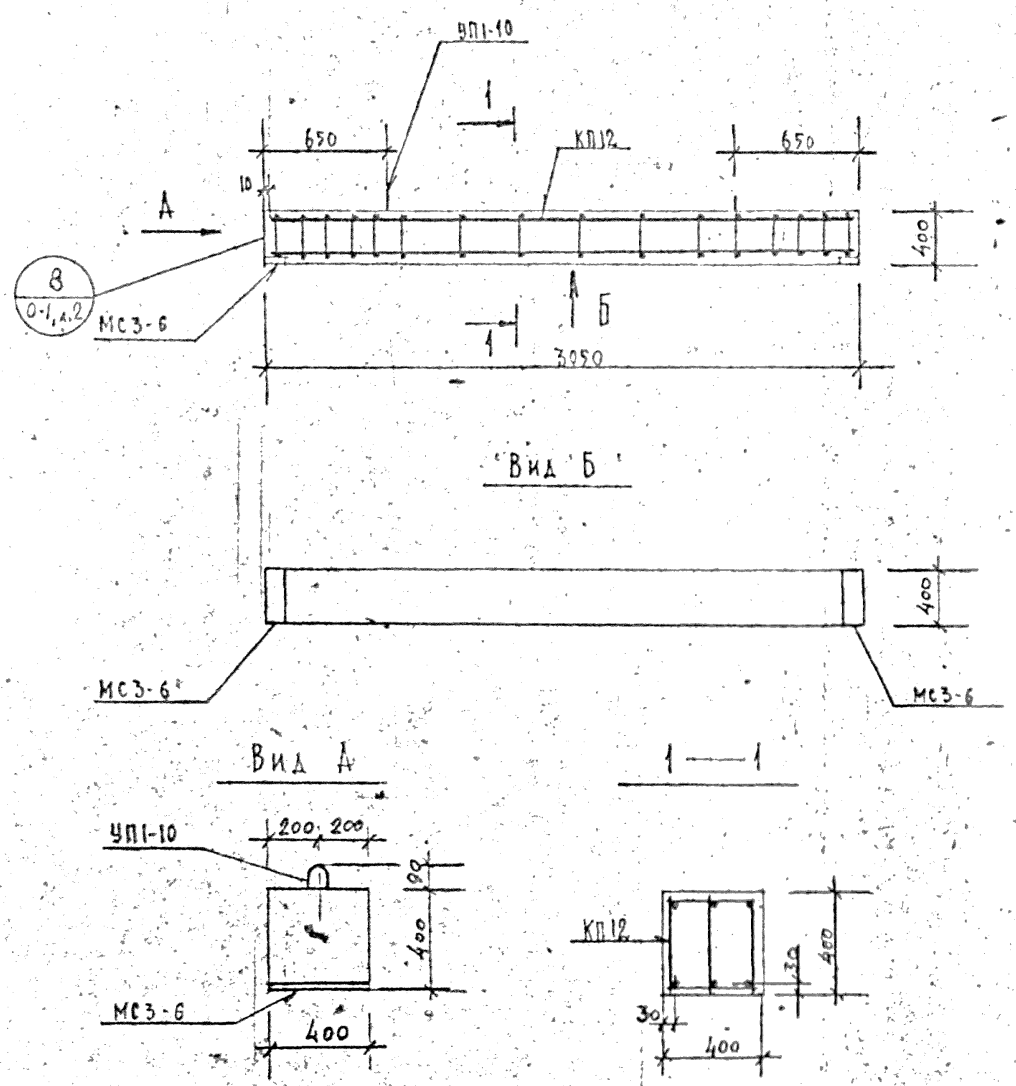

ХАРАКТЕРИСТИКА ИЗДЕЛИЯ

Марка	Бетон: Марка	Бетон: Объем нетто, $м^3$	Бетон: Объем брутто, $м^3$	Сталь: Арматура, кг	Сталь: Закладные детали, кг	Сталь: Расход армат. на 1 $м^3$ бетона	Масса, т
Б31.4.4-52Т	200	0,49	—	31,3	9.80	63,9	1,23

РАСХОД И ВЫБОРКА СТАЛИ НА ИЗДЕЛИЕ, КГ

Марка	Расход стали: всего	В т.ч. на закладные детали: без металлизации: простые	без металлизации: для самофикс.	металлизованные: простые	металлизованные: для самофикс.	Выборка арматуры 5.1459-72* А-III: ф18			
Б31.4.4-52Т	41,10	9.80	—	—	—	18,15			

ВЫБОРКА СТАЛИ, КГ (продолжение)

Выборка арматуры: 8481-75 А-I: ф6	ф10	Итого			На закладные детали: ГОСТ 380-71 Вст3кп2: -8×160		5.1459-72* А-III: ф10		Итого
6,40	6,75	13,15			8.04		1.76		9.80

ТАБЛИЦА НАГРУЗОК

Марка изделия	Расчетная схема	Расчетная q, кгс/м	Нормативные: полная q, кгс/м	Нормативные: дл. действия q, кгс/м	Расчетный прогиб f, см
Б31.4.4-52Т	q, 2,92м	5640	4800	3900	0,65

РАСХОД КОМПЛЕКТУЮЩИХ ДЕТАЛЕЙ НА ИЗДЕЛИЕ, ШТ.

Марка	1.125 КА-3 Б.2-1 Л.20: КП12			1.031 КА-1 Б6-1.2: УП1-10		1.031 КА-2 Б.1: МС3-6			
Б31.4.4-52Т	1			2		2			

КЛ	Балки вкладного перекрытия армированные сталью класса А-III	серия 1.125 КА-3	
1982	Б31.4.4-52Т Опалубка и армирование	выпуск 1-3	лист 12

ПЕННИПРОЕКТ

Согласовано: Госгражданстрой, Промстройпроект, Гипрокоммунстрой, Ленгипрогазстрой, Ленгипроинжпроект, Ленгипрокоммунстрой, Ленгипрогорстрой

Гл. инж. пр-та Рукин; Разработал Печерский; Рассмотрел Бунич; Исполнил; Нач. ОКУ; Гл. конструктор ОКУ

Т-670

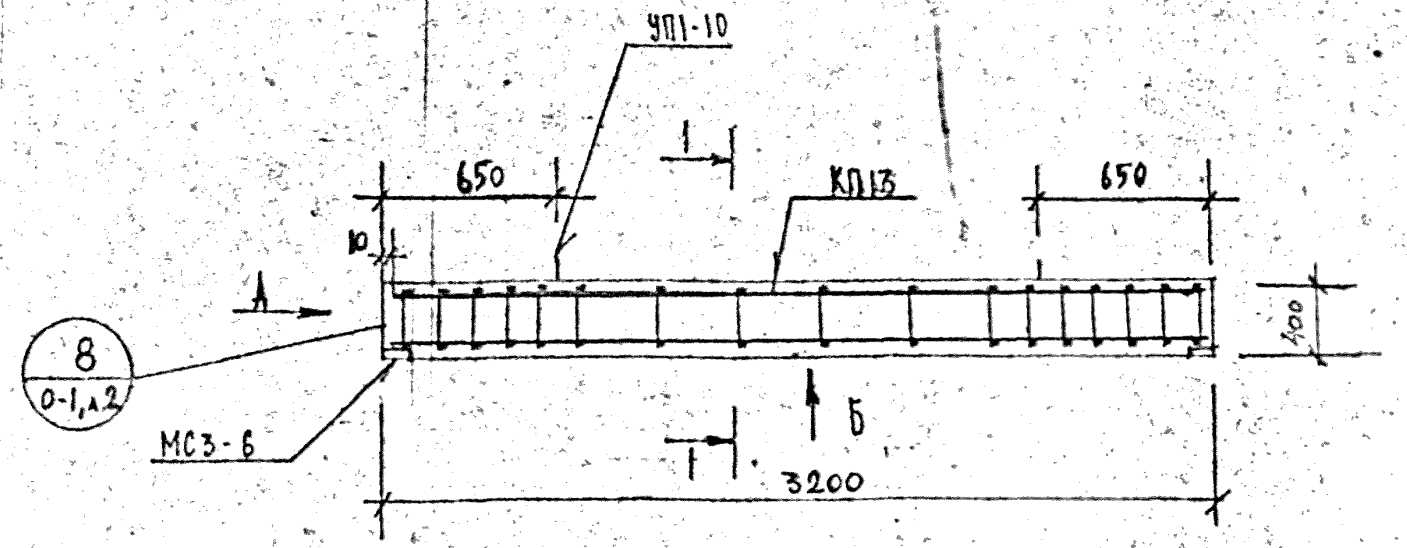

Вид Б

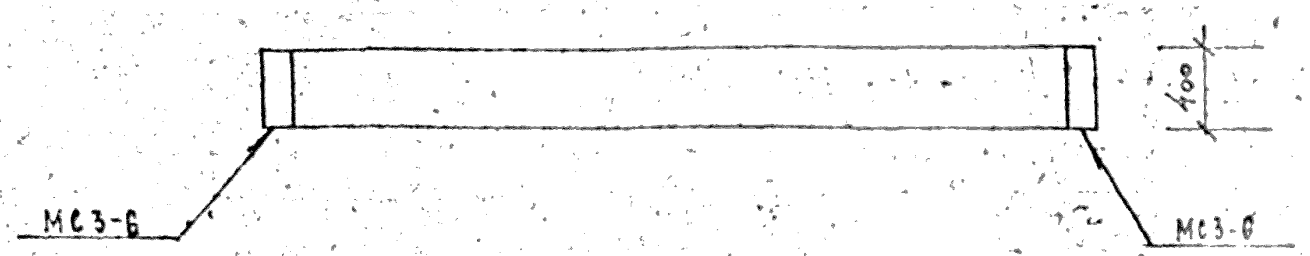

Вид А

1 — 1

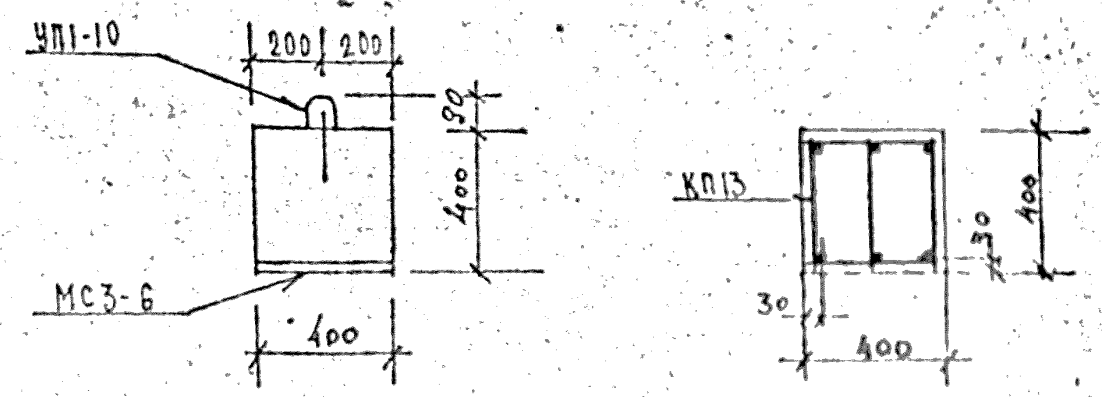

ХАРАКТЕРИСТИКА ИЗДЕЛИЯ

Марка	Бетон			Сталь			Масса т
	Марка	Объем нетто, м³	Объем брутто м³	Арматурная кг	Закладные детали кг	Расход армат. на 1м3 бетона	
Б32.4.4-52Т	200	0,91	—	32,87	9.80	64,5	1,28

РАСХОД И ВЫБОРКА СТАЛИ НА ИЗДЕЛИЕ, КГ

Марка	Расход стали					Выборка арматуры			
	всего	в т.ч. на закладные детали				5.1459-72*			
		без металлизации		металлизованные		А-III			
		простые	для самофикс.	простые	для самофикс.	ф18			
Б32.4.4-52Т	42,67	9.80	—	—	—	19,05			

ВЫБОРКА СТАЛИ, КГ (продолжение)

Выборка арматуры						На закладные детали				
5781-75*						ГОСТ 380-71		5.1459-72*		
А-I						Вст3кп2		А-III		итого
	ф6	ф10	итого			-8×160		ф10		
	6,80	7,02	13,82			8,04		1.76		9.80

ТАБЛИЦА НАГРУЗОК

Марка изделия	Расчетная схема	Расчетная	Нормативные		Расчетный прогиб
			полная	длительная	
		q кгс/м	q кгс/м	q кгс/м	f см
Б32.4.4-52Т	q, 3,07 м	5640	4800	3900	0,65

РАСХОД КОМПЛЕКТУЮЩИХ ДЕТАЛЕЙ НА ИЗДЕЛИЕ, ШТ.

Марка	1.125 КЛ-3 в2-1 л.21			1.031 КЛ-1 в.6-1.2		1.031 КЛ-2 в.1				
	КП13			УП1-10		МС3-6				
Б32.4.4-52Т	1			2		2				

КЭТ	Балки вкладного перекрытия, армированные сталью класса А-III	серия 1.125 КЛ-3	
1982	Б32.4.4-52Т Опалубка и армирование	выпуск 1-3	лист 13

ЛЕННИИПРОЕКТ

Гл. инж. проекта	Рук. группы	Разработал	Рассчитал	Исполнил
		ПЕЧЕРСКИЙ	БУНИЧ
Нач. ОКУ	Гл. инженер ОКУ		

Согласовано

Проверил	Нормоконтролер	Зав. отделом	Зав. лабораторией
ПЕНЬКОВА	КРЕМНЕВА	ЕСЕЛЬСОН	КРЕМНЕВА
			ЕСЕЛЬСОН

Инв. № подл. | Подпись и дата | Взам. инв. №

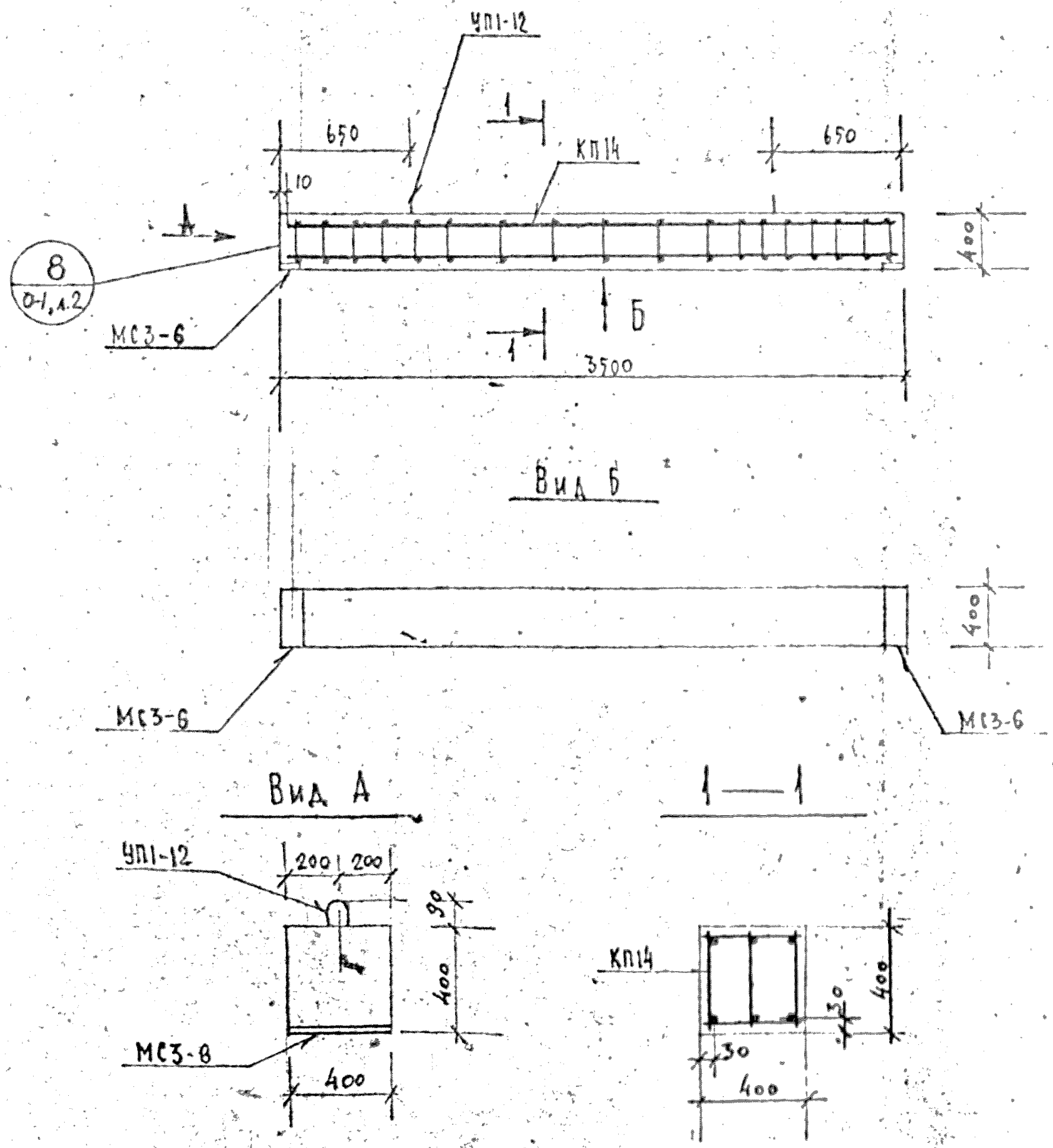

ХАРАКТЕРИСТИКА ИЗДЕЛИЯ

Марка	Бетон			Сталь			Массо-т
	Марка	Объем нетто, м³	Объем брутто м³	Арматурная кг	Закладные детали кг	Расход армат. на 1м3 бетона	
Б35.4.4-52Т	200	0,96	—	47,07	9.80	84,0	1,40

РАСХОД И ВЫБОРКА СТАЛИ НА ИЗДЕЛИЕ, КГ

Марка	Расход стали					Выборка арматуры			
	всего	в т.ч. на закладные детали				5.1459-72			
		без металлизации		металлизованные		А-III			
		простые	для самофикс	простые	для самофикс.	ф 22			
Б35.4.4-52Т	56,87	9.80	—	—	—	31,14			

ВЫБОРКА СТАЛИ, КГ (продолжение)

Выборка арматуры						На закладные детали				
5781-75						ГОСТ 380-71		5.1459-72*		
А-I						Ст3кп2		А-III		Итого
ф6	ф10	ф12	Итого			-8×160		ф10		
7,60	6,45	1,88	15,93			8,04		1,76		9,80

ТАБЛИЦА НАГРУЗОК

Марка изделия	Расчетная схема	Расчетная	Нормативные		Расчетный прогиб
			полная	дл. действия	
		q кгс/м	q кгс/м	q кгс/м	f см
Б35.4.4-52Т	q, 3,37 м	5640	4800	3900	1,0

РАСХОД КОМПЛЕКТУЮЩИХ ДЕТАЛЕЙ НА ИЗДЕЛИЕ, ШТ.

Марка	1.125 КА-3 в 2-1			1.031 КА-1		1.031 КА-2				
	л. 21			в. 6-1.2		в. 1				
	КП14			УП1-12		МС3-6				
Б35.4.4-52Т	1			2		2				

КЭП	Балки вкладного перекрытия армированные сталью класса А-III	серия 1.125 КА-3	
1982	Б35.4.4-52Т Опалубка и армирование	Выпуск 1-3	Лист 14

ПЕНИНПРОЕКТ

Гл. инж. пр-та — ПЕНЬКОВА; Рук. группы — КРЕМНЕВА; Разработал — ЕСЕЛЬСОН; Проверил — КРЕМНЕВА; Нач. ОКУ — ПЕЧЕРСКИЙ; Гл. конструктор ОКУ — БУНИЧ; Исполнил — ЕСЕЛЬСОН

Согласовано: Проверил — КРЕМНЕВА; Внесены изменения по ф. 1 — Ф. 1; Рег. №

Б-54А

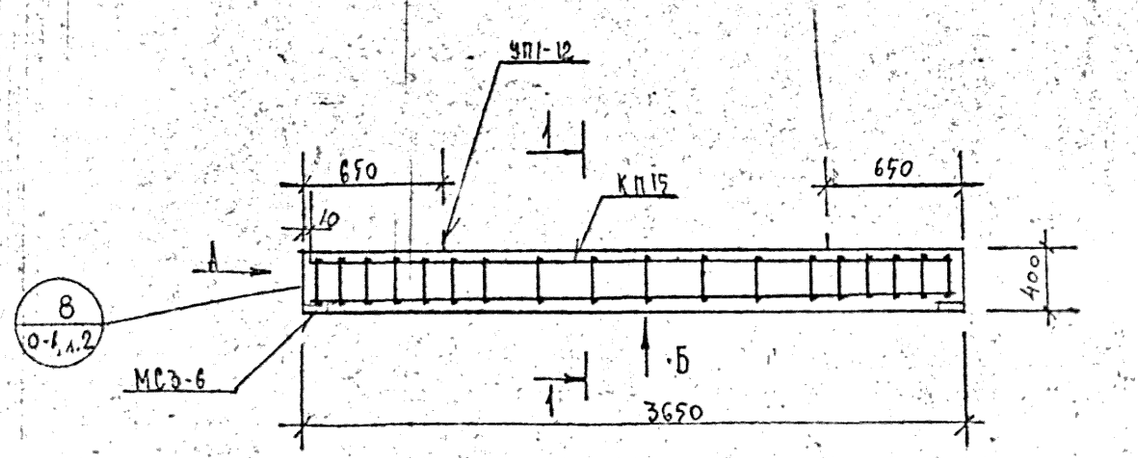

Вид Б

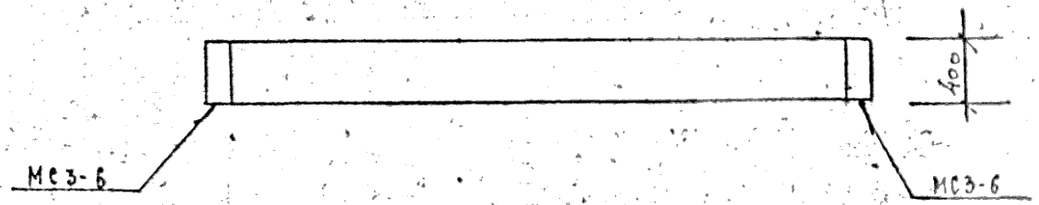

Вид А

1—1

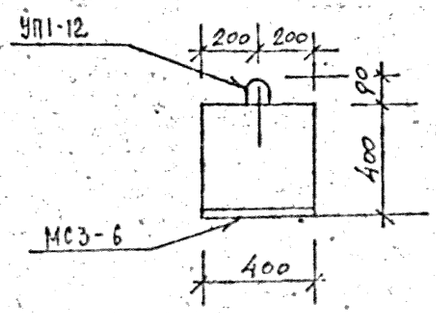

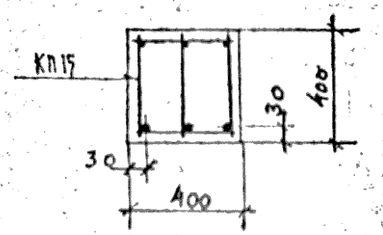

ХАРАКТЕРИСТИКА ИЗДЕЛИЯ

Марка	Бетон			Сталь			Масса, т
	Марка	Объем нетто, $м^3$	Объем брутто $м^3$	Арматура кг	Закладные детали кг	Расход армат. на 1 $м^3$ бетона	
Б36.4.4-52Т	200	0,58	—	48,69	9.80	84,0	1,45

РАСХОД И ВЫБОРКА СТАЛИ НА ИЗДЕЛИЕ, КГ

Марка	Расход стали					Выборка арматуры				
	всего	в т.ч. на закладные детали				5.1459-72*				
		без металлизации		металлизованные		А-III				
		простые	для самофикс.	простые	для самофикс.	Ф22				
Б36.4.4-52Т	58,49	9.80	—	—	—	32,49				

ВЫБОРКА СТАЛИ, КГ (продолжение)

Выборка арматуры						На закладные детали				
5781-75						ГОСТ 380-71	5.1459-72*			
АТ						ВСТ3 кп2	А-III			итого
Ф6	Ф10	Ф12	итого			-8×160	Ф10			
7,60	6,72	1,88	16,20			8,04	1,76			9.80

ТАБЛИЦА НАГРУЗОК

Марка изделия	Расчетная схема	Расчетная q кгс/м	Нормативные: полная q кгс/м	Нормативные: вр. действия q кгс/м	Расчетный прогиб f см
Б36.4.4-52Т	q, 3,52 м	5640	4800	3900	1,0

РАСХОД КОМПЛЕКТУЮЩИХ ДЕТАЛЕЙ НА ИЗДЕЛИЕ, ШТ.

Марка	1.125 КЛ-3 в.2-1			1.031 КЛ-1		1.031 КЛ-2				
	А.22			8.6-1.2		В.1				
	КП15			УП1-12		МС3-6				
Б36.4.4-52Т	1			2		2				

КЛ	Плиты вкладного перекрытия, армированные сталью класса А-III	серия 1.125 КЛ-3	
1982	Б36.4.4-52Т Опалубка и армирование	Выпуск 1-3	Лист 15

ЛЕННИИПРОЕКТ

Согласовано

Рег.№

Изменения внесены

Гл. инж. пр-та — Кремнева; Рук. группы — Венькова, Кремнева; Разработал — Есельсон; Расчетчик — Кремнева; Исполнил — Есельсон; Нач. ОКУ — Печерский; Гл. констр. ОКУ — Бунич

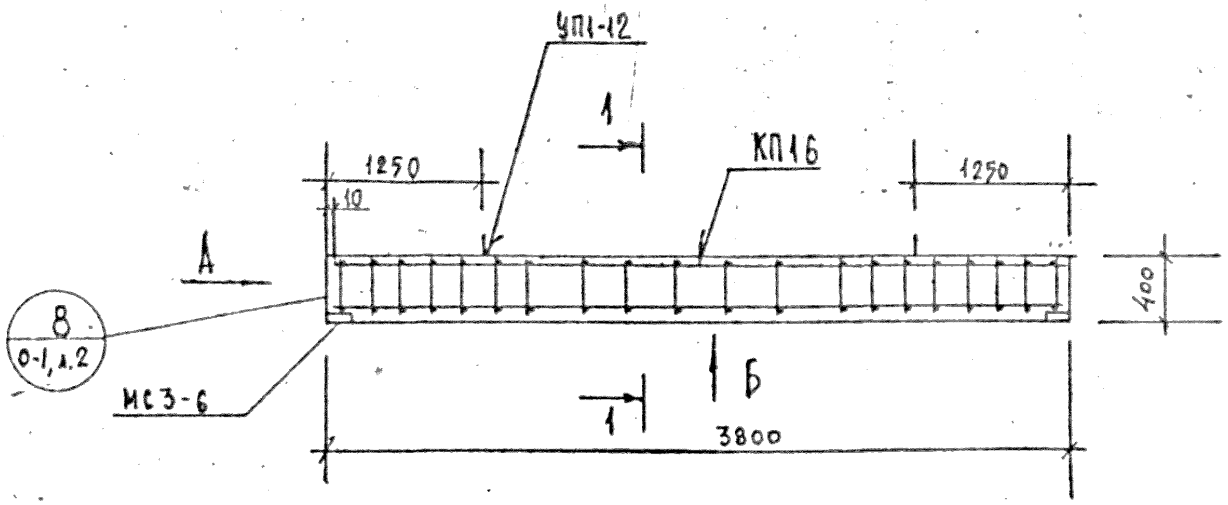

Вид Б

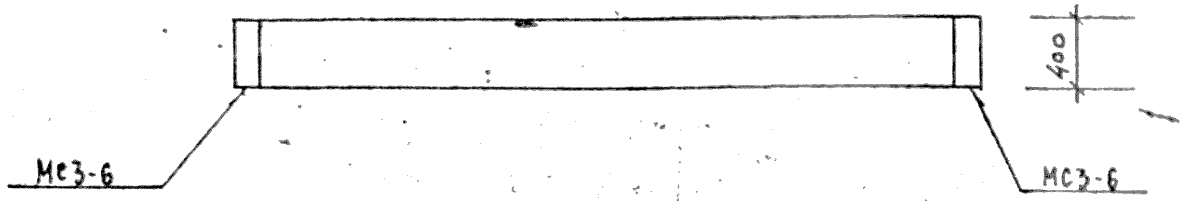

Вид А

1—1

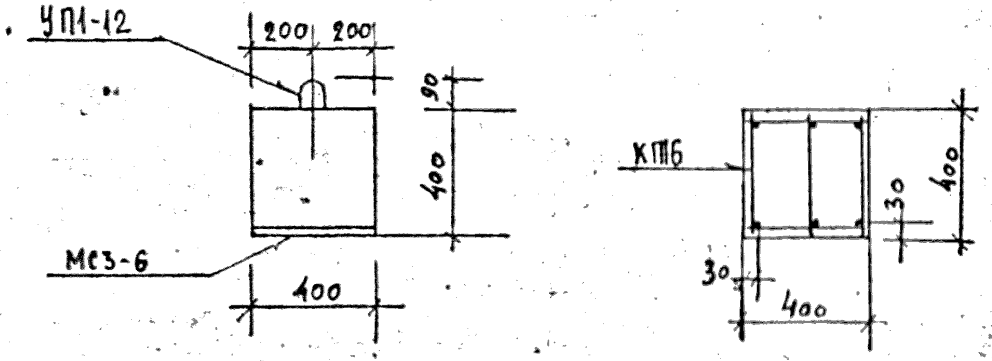

ХАРАКТЕРИСТИКА ИЗДЕЛИЯ

Марка	Бетон: Марка	Бетон: Объем нетто, м³	Бетон: Объем брутто, м³	Сталь: Арматурная кг	Сталь: Закладные детали кг	Сталь: Расход армат. на 1м3 бетона	Масса, т
Б38.4.4-52Т	300	0,61	—	50,71	9.80	83,1	1,53

РАСХОД И ВЫБОРКА СТАЛИ НА ИЗДЕЛИЕ, КГ

Марка	Расход стали: всего	в т.ч. на закладные детали: без металлизации: простые	без металлизации: для самофикс.	металлизованные: простые	металлизованные: для самофикс.	Выборка арматуры 5.1459-72* А-III: Ф22			
Б38.4.4-52Т	60,51	9.80	—	—	—	33,84			

ВЫБОРКА СТАЛИ, КГ (продолжение)

Выборка арматуры						На закладные детали				
5781-75						ГОСТ 380-71		5.1459-72*		
А-I						Вст3кп2		А-III		итого
	Ф6	Ф10	Ф12	итого		-8×160		Ф10		
	8,00	6,99	1,88	16,87		8.04		1.76		9.80

ТАБЛИЦА НАГРУЗОК

Марка изделия	Расчетная схема	Расчетная q кгс/м	Нормативные: полная q кгс/м	Нормативные: для действия q кгс/м	Расчетный прогиб, f см
Б38.4.4-52Т	q, 3,67 м	5640	4800	3900	1,00

РАСХОД КОМПЛЕКТУЮЩИХ ДЕТАЛЕЙ НА ИЗДЕЛИЕ, ШТ.

Марка	1.125КЛ-3в.2-1 А.22: КП16			1.031КЛ-1 в.6-1.2: УП1-12		1.031КЛ-2 в.1: МС3-6				
Б38.4.4-52Т	1			2		2				

КЛ	Балки вкладного перекрытия, армированные сталью класса А-III	серия 1.125 КЛ-3	
1982	Б384.4-52Т Опалубка и армирование	выпуск 1-3	лист 16

ЛЕННИПРОЕКТ

Гл. инж. пр-та	Пенькова	Согласовано	
Рук. группы	Кремнева		
Разработал	Есельсон		
Рассчитал	Кремнева		
Исполнил	Есельсон		
Нач. ОКУ	Печерский		
Гл. констр. ОКУ	Бунич		

Рег.№ | Проверил Кремнева | Нормоконтролер | Внесены изменения | Дата | Рег.№ | Должность | Подпись | Фамилия

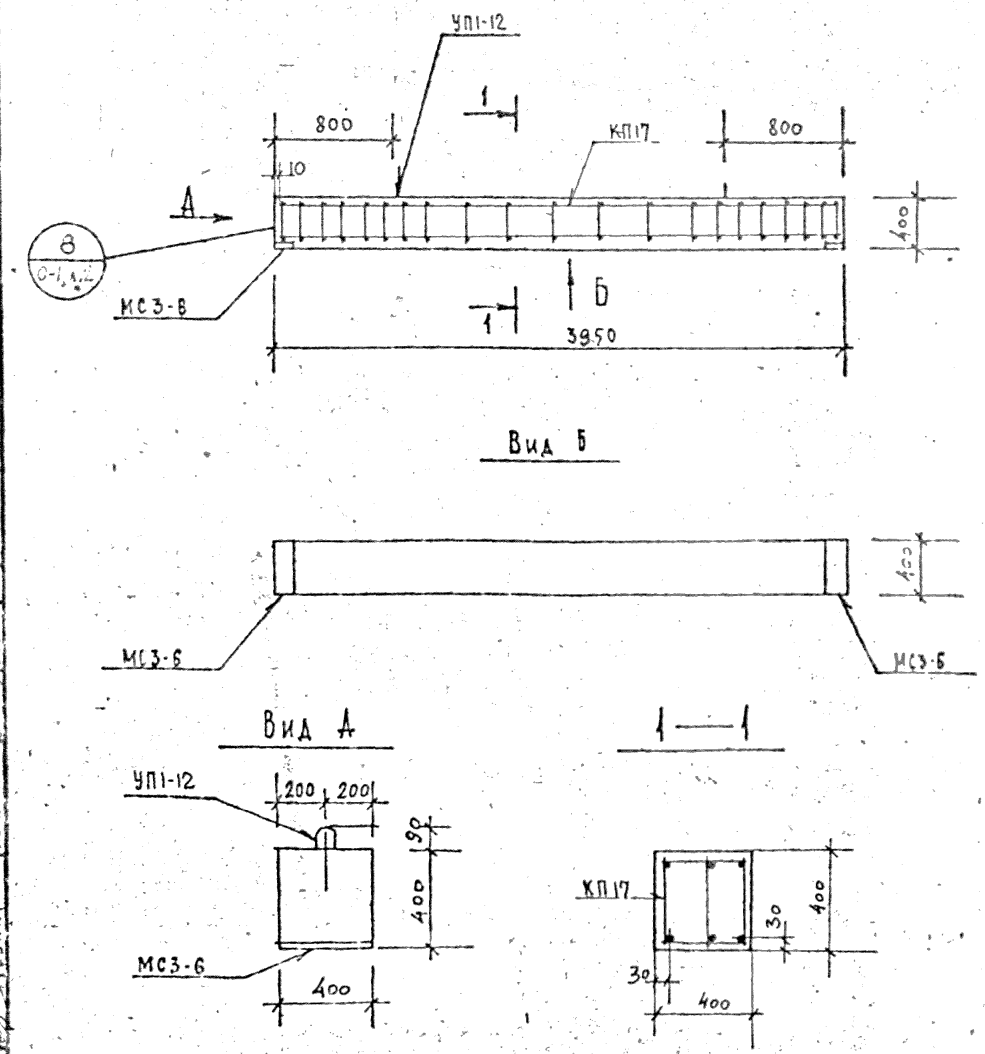

ХАРАКТЕРИСТИКА ИЗДЕЛИЯ

Марка	Бетон			Сталь			Масса т
	Марка	Объем нетто, м3	Объем брутто м3	Арматурная кг	Закладные детали кг	Расход арм. на 1м3 бетона	
Б40.44-52Т	300	0,63	—	70,28	9.80	111,6	1,58

РАСХОД И ВЫБОРКА СТАЛИ НА ИЗДЕЛИЕ, КГ

Марка	Расход стали					Выборка арматуры				
	всего	в т.ч. на закладные детали				ГОСТ 5.1459-72*				
		безметальные		металлоемкие		А-III				
		простые	для самоф.	простые	для самоф.	Ф25				
Б40.44-52Т	80,08	3.80	—	—	—	45,39				

ВЫБОРКА СТАЛИ, КГ (продолжение)

Выборка арматуры						На закладные детали				
5781-75						ГОСТ 380-71		5.1459-72*		
А-I						Вст3кп2		А-II		Итого
	Ф10	Ф12	Ф8	Итого		8×160		Ф10		
	7.26	1.88	15,75	24,89		8.04		1.76		9.80

ТАБЛИЦА НАГРУЗОК

Марка изделия	Расчетная схема	Расчетная	Нормативная		Расчетный прогиб, f см
		q кгс/м	полная q кгс/м	дл. действия q кгс/м	
Б40.44-52Т	q, 3.82 м	5640	4800	3900	1.20

РАСХОД КОМПЛЕКТУЮЩИХ ДЕТАЛЕЙ НА ИЗДЕЛИЕ, ШТ.

Марка	1.125 КА-3 в. 2-1 А.23			1.031 КА-1 в. 6-1.2		1.031 КА-1 в. 1				
	КП17			УП1-12		МС3-6				
Б40.44-52Т	1			2		2				

КП	Балки вкладного перекрытия, армированные сталью класса А-III	серия 1.125 КА-3	
1982	Б40.44-52Т Опалубка и армирование	выпуск 1-3	лист 17

ЛЕННИПРОЕКТ

Гл. инж. пр-та Кутергрупп — Кремнева; Гл. инж. проекта — Ненукова; Согласовано — Кремнева; Гл. инженер — Кремнева; Нач. СКУ — Бунич; Гл. инженер ОКУ — Печерский; Разработал — Сельсон; Рассчитал — Сельсон; Исполнил — Сельсон; Проверил — Норкевитр; Инж. — Кремнева; Подпись; Дата; Инв. № подл.; Взам. инв. №

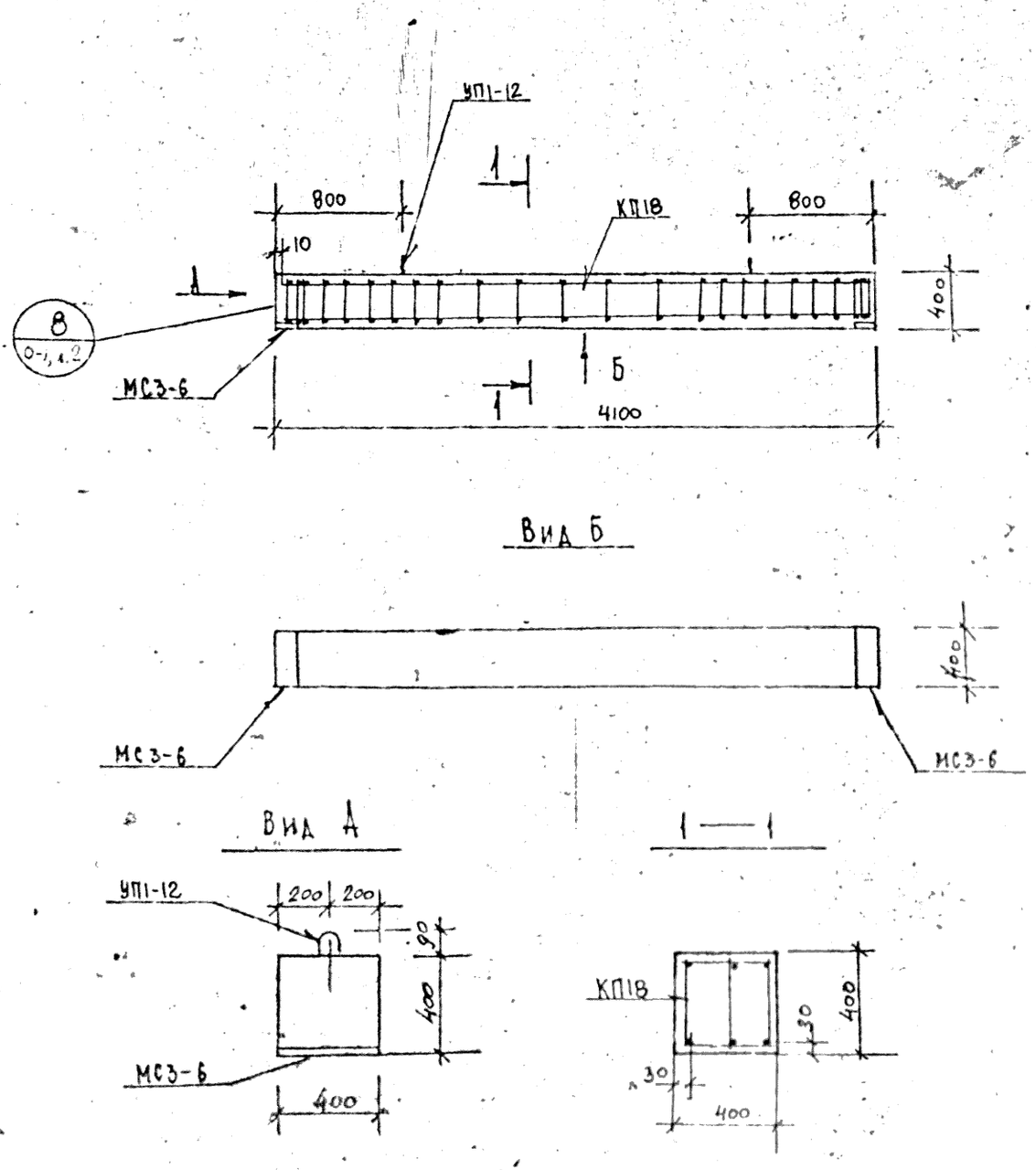

ХАРАКТЕРИСТИКА ИЗДЕЛИЯ

Марка	Бетон: Марка	Бетон: Объем нетто, м³	Бетон: Объем брутто м³	Сталь: Арматурная кг	Сталь: Закладные детали кг	Сталь: Расход армат. на 1м3 бетона	Масса т
Б41.4.4-52Т	300	0,66	—	77,54	9.80	117,5	1,65

РАСХОД И ВЫБОРКА СТАЛИ НА ИЗДЕЛИЕ, КГ

Марка	Расход стали: всего	и т.ч. на закладные детали: без металлизации: простые	без металлизации: для самоф.хкс.	металлизованные: простые	металлизованные: для самоф.хкс.	Выборка арматуры 5.1459-72* А-III: ф25			
Б41.4.4-52Т	87,34	9.80	—	—	—	47,13			

ВЫБОРКА СТАЛИ, КГ (продолжение)

Выборка арматуры 5781-75 А-I: ф14	ф10	ф12	ф8	Итого		На закладные детали: ГОСТ 380-71 Ст3 кп2: -8х160		5.1459-72* А-III: ф10		Итого
5,52	7,56	1,88	15,45	30,41		8.04		1.76		9.80

ТАБЛИЦА НАГРУЗОК

Марка изделия	Расчетная схема	Расчетн. q кгс/м	Нормативные: полная q кгс/м	Нормативные: дл. действия q кгс/м	Расчетный прогиб f см
Б41.4.4-52Т	q, 3,97м	5640	4800	3900	1,20

РАСХОД КОМПЛЕКТУЮЩИХ ДЕТАЛЕЙ НА ИЗДЕЛИЕ, ШТ.

Марка	1.125 КЛ-3 в.2-1 л.23: КП18			1.031 КЛ-1 в.6-1.2: УП1-12		1.031 КЛ-2 в.1: МС3-6				
Б41.4.4-52Т	1			2		2				

КП	БАЛКИ ВКЛАДНОГО ПЕРЕКРЫТИЯ, АРМИРОВАННЫЕ СТАЛЬЮ КЛАССА А-III		СЕРИЯ 1.125 КЛ-3
1982	Б4144-52Т Опалубка и армирование	ВЫПУСК 1-3	ЛИСТ 18

ЛЕННИПРОЕКТ

Согласовано: Ленькова, Кремнева, Есельсон

Внесены изменения: Кремнева, Есельсон

Разработал: Печерский; Рассчитал: Кремнева; Исполнил: Бунин

Нач. ОКУ; Гл. конструктор ОКУ

Гл. инж. пр-та; Рук. группы

Проверил: Нормоконтролер

Гл. инж. проекта: Кремнева

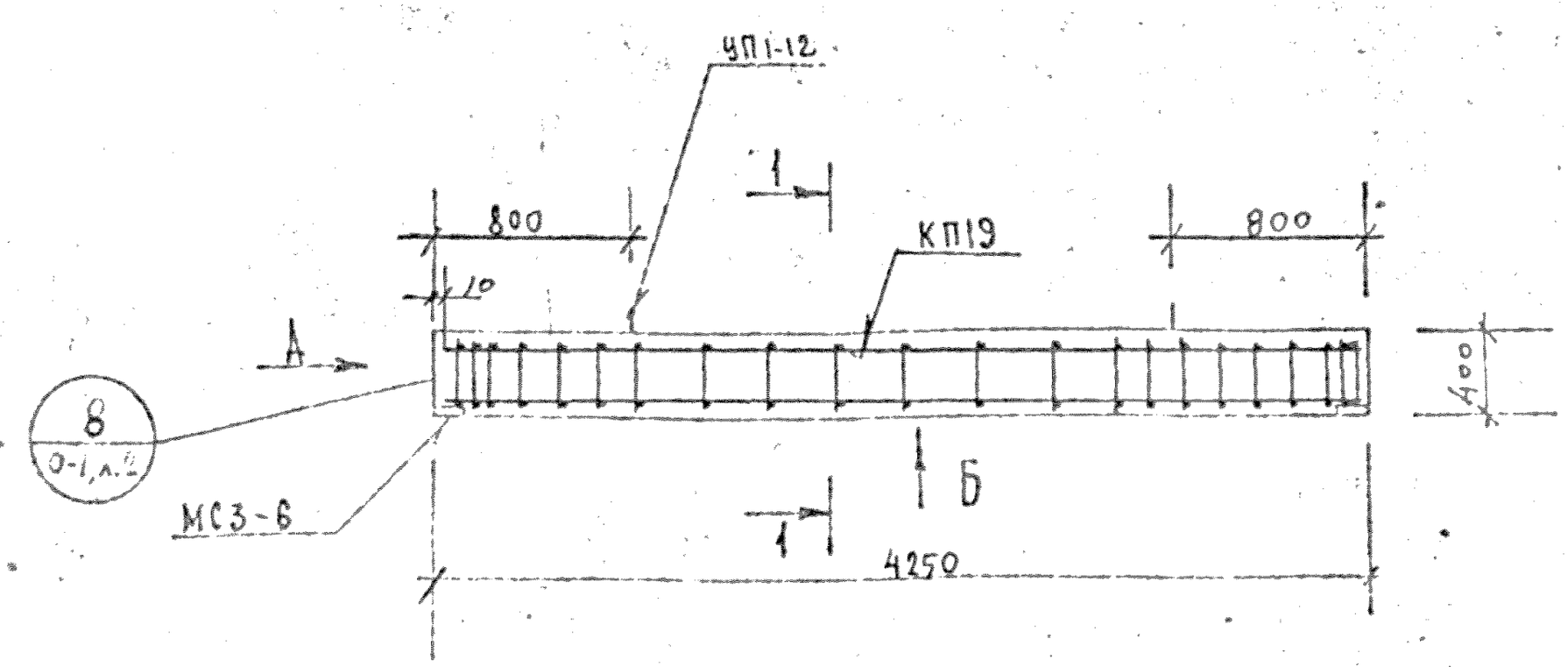

Вид Б

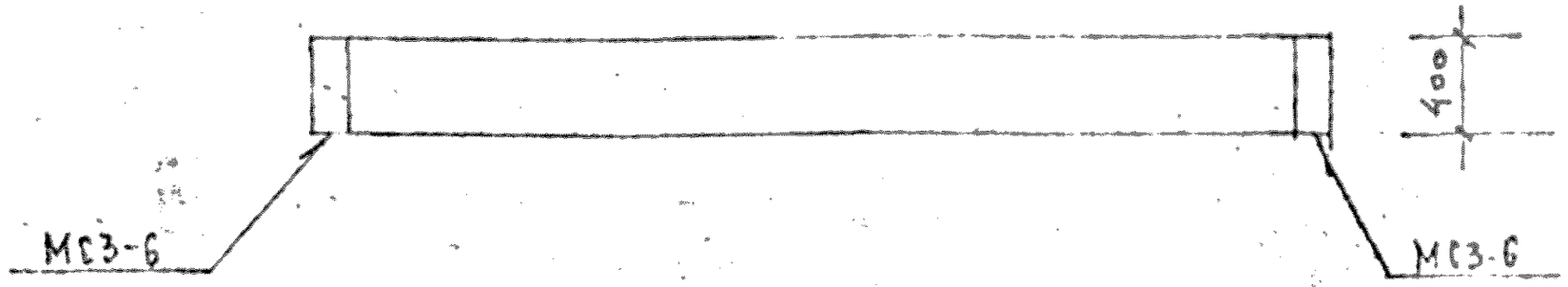

Вид А

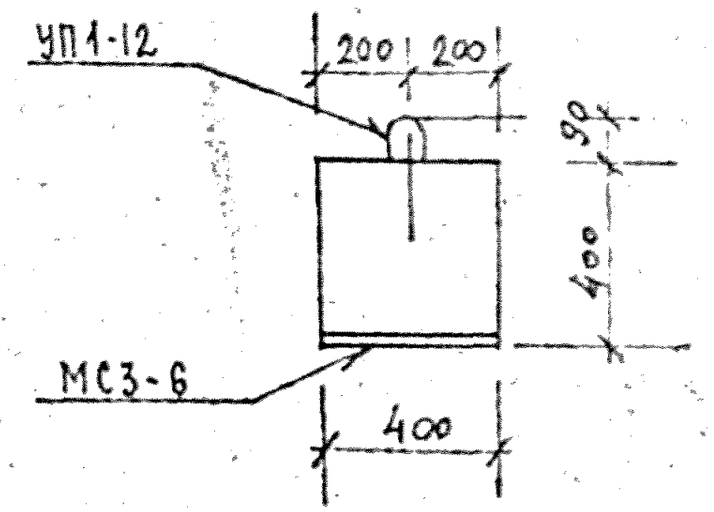

1—1

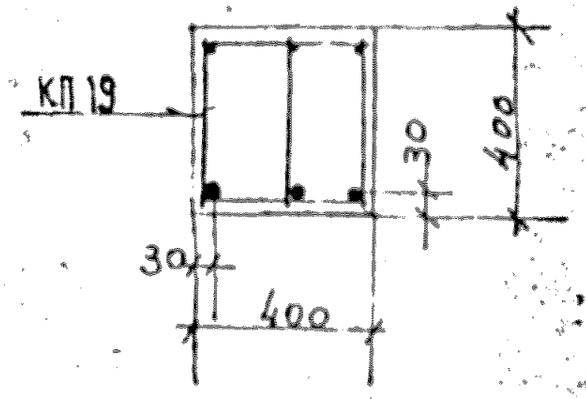

ХАРАКТЕРИСТИКА ИЗДЕЛИЯ

Марка	Бетон: Марка	Бетон: Объем нетто, м³	Бетон: Объем брутто, м³	Сталь: Арматурная, кг	Сталь: Закладные детали, кг	Сталь: Расход армат. на 1 м³ бетона	Масса, т
Б43.4.4-40Т	300	0,68	—	60,29	9.80	88,7	1,70

РАСХОД И ВЫБОРКА СТАЛИ НА ИЗДЕЛИЕ, КГ

Марка	Расход стали: всего	в т.ч. на закладные детали: без металлизации: простые	без металлизации: для самофиксации	металлизованные: простые	металлизованные: для самофиксации	Выборка арматуры 5.1459-72*: А-III: ф22			
Б43.4.4-40Т	70,09	9.80	—	—	—	37,86			

ВЫБОРКА СТАЛИ, КГ (продолжение)

Выборка арматуры						На закладные детали				
5781-75						ГОСТ 380-71		5.1459-72*		
А-I						Ст3кп2		А-III		Ст3пс
ф6	ф10	ф12	Итого			-8×160		ф10		
8,64	7,83	5,96	22,43			8.04		1.76		9.80

ТАБЛИЦА НАГРУЗОК

Марка изделия	Расчетная схема	Расчетная q кгс/м	Нормативная полная q кгс/м	Нормативная дл. действия q кгс/м	Расчетный прогиб f см
Б43.4.4-40Т	q, 4,12 м	4440	3800	3350	1,30

РАСХОД КОМПЛЕКТУЮЩИХ ДЕТАЛЕЙ НА ИЗДЕЛИЕ, ШТ.

Марка	1.125 КЛ-3 в. 2-1: 1.24: КП19			1.031 КЛ-1: 8.6-1.2: УП1-12		1.031 КЛ-2: 8.4: МС3-6				
Б43.4.4-40Т	1			2		2				

КП	Балки вкладного перекрытия армированные сталью класса А-III		серия 1.125 КЛ-3
1982	Б43.44-40Т Опалубка и армирование	выпуск 1-3	лист 19

ПЕНЗИНИПРОЕКТ

Гл. инж. проекта КРЕМНЕВА; Рук. группы ПЕНЬКОВА; Разработал ЕСЕЛЬСОН; Рассчитал КРЕМНЕВА; Исполнил ЕСЕЛЬСОН; Нач. ОКУ ПЕЧЕРСКИЙ; Гл. инж. ОКУ БУНИЧ

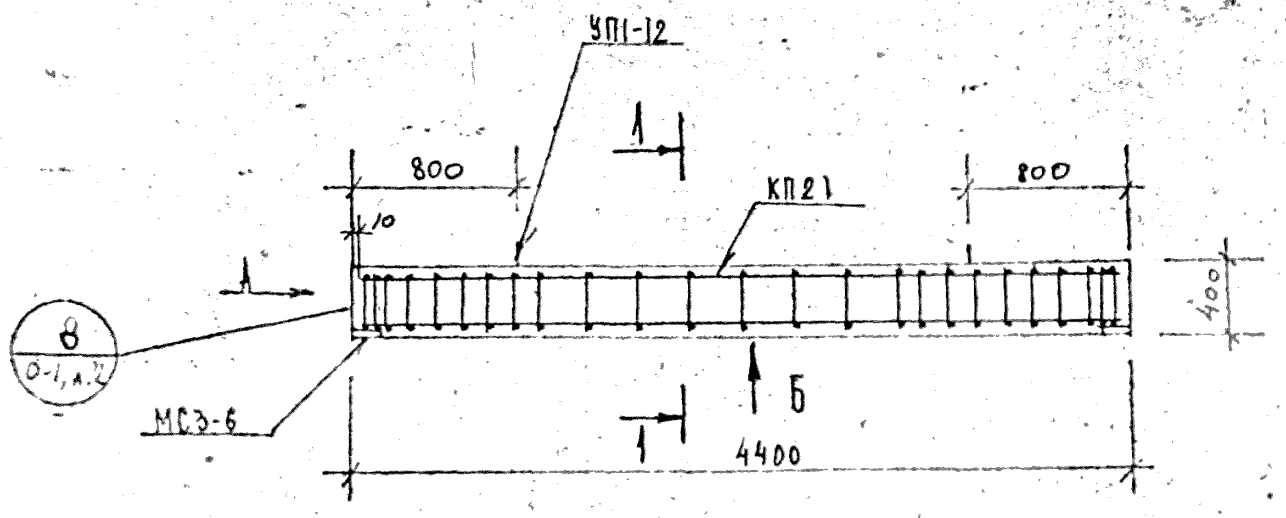

Вид Б

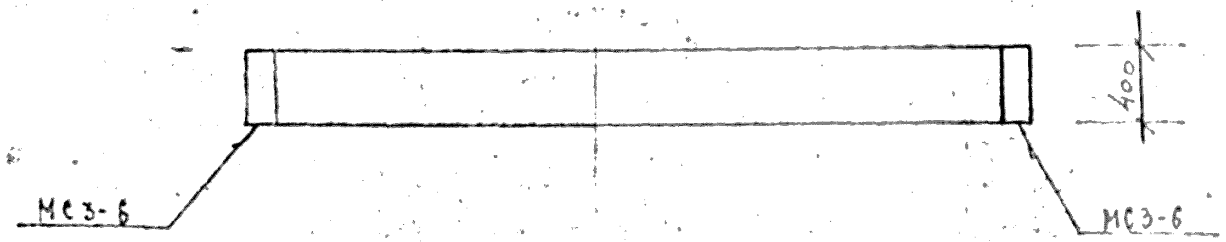

Вид А

1 — 1

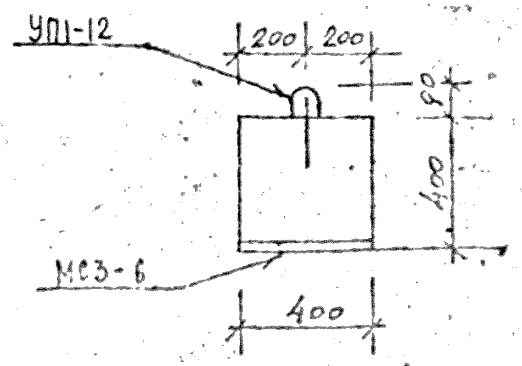

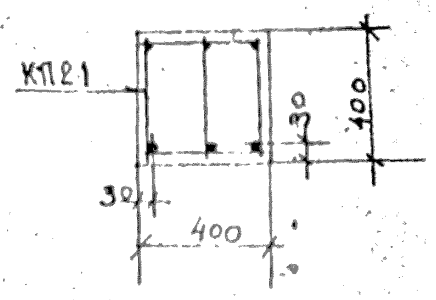

ХАРАКТЕРИСТИКА ИЗДЕЛИЯ

Марка	Бетон			Сталь			Масса т
	Марка	Объем нетто, м³	Объем брутто м³	Арматурная кг	Закладные детали кг	Расход армат. на 1м3 бетона	
Б44.4.4-40Т	300	0,70	—	62,31	9.80	89,0	1,75

РАСХОД И ВЫБОРКА СТАЛИ НА ИЗДЕЛИЕ, КГ

Марка	Расход стали					Выборка арматуры			
	всего	в т.ч. на закладные детали				5.1459-72*			
		без металлизации		металлизованные		А-III			
		простые	для самофикс.	простые	для самофикс.	Ф22			
Б44.4.4-40Т	72,11	9.80	—	—	—	39,21			

ВЫБОРКА СТАЛИ, КГ (продолжение)

Выборка арматуры						На закладные детали				
5781-75						ГОСТ 380-71		5.1459-72*		
А-I						ВСТ3 кп2		А-III		Итого
Ф6	Ф10	Ф12	Итого			-8×150		Ф10		
9,04	8,10	5,96	23,10			8.04		1.76		9.80

ТАБЛИЦА НАГРУЗОК

Марка изделия	Расчетная схема	Расчетная q кгс/м	Нормативные: полная q кгс/м	Нормативные: дл. действия q кгс/м	Расчетный прогиб f см
Б44.4.4-40Т	q, 4,27 м	4440	3800	3350	1,30

РАСХОД КОМПЛЕКТУЮЩИХ ДЕТАЛЕЙ НА ИЗДЕЛИЕ, ШТ.

Марка	1.125 КЛ-3 в 2-1 л.25			1.031 КЛ-1 в.6-1.2		1.031 КЛ-2 в.1				
	КП21			УП1-12		МС3-6				
Б44.4.4-40Т	1			2		2				

КП 1982	Балки вкладного перекрытия, армированные сталью класса А-III. Б44.4.4-40Т Опалубка и армирование	серия 1.125 КЛ-3	
		выпуск 1-3	лист 20

ГПИ Гипротрансмост ОКУ

Согласовано: Гл. инж. пр-та Пенькова; Рук. группы Кремнева; Нормоконтролер Еселькоч; Гл. конст. ОКУ Еселькоч

Изменения: Рег. № | Подпись | Дата | Фамилия

Разработал Печерский; Рассчитал Кремнева; Исполнил Бунич

Нач. ОКУ; Гл. конст. ОКУ

Прилагается

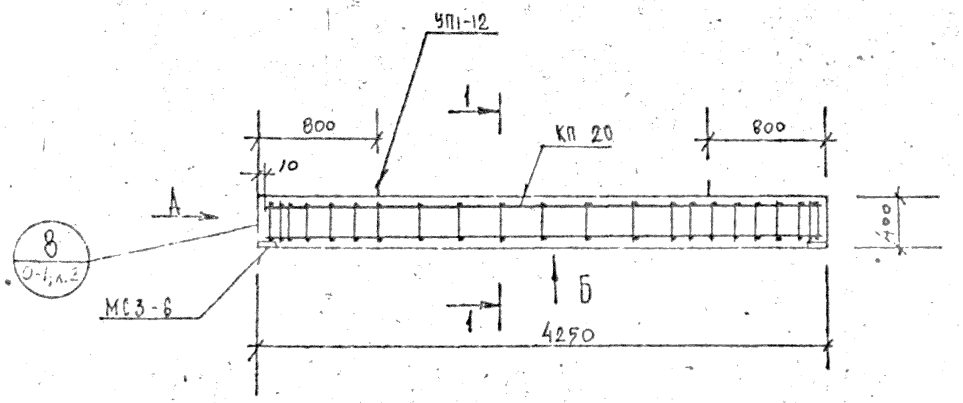

Вид Б

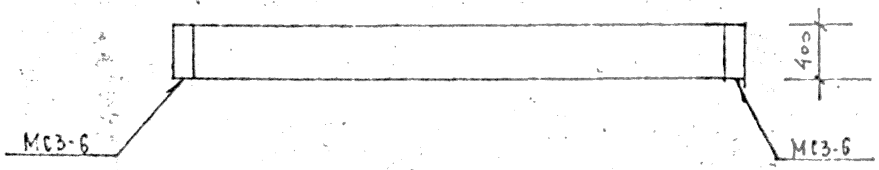

Вид А

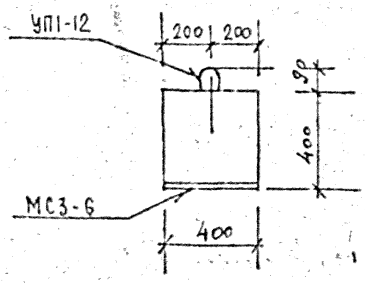

1—1

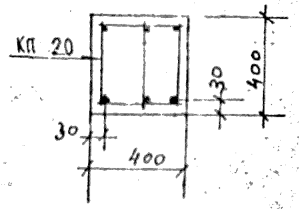

ХАРАКТЕРИСТИКА ИЗДЕЛИЯ

Марка	Бетон: Марка	Бетон: Объем нетто, м³	Бетон: Объем брутто, м³	Сталь: Арматурная, кг	Сталь: Закладные детали, кг	Сталь: Расход арматуры на 1 м³ бетона	Масса, т
Б43.4.4-52Т	300	0,68	—	80,3	9.80	118,1	1,70

РАСХОД И ВЫБОРКА СТАЛИ НА ИЗДЕЛИЕ, КГ

Марка	Расход стали: всего	в т.ч. на закладные детали: без металлизации, простые	без металлизации, для самофикс.	металлизованные, простые	металлизованные, для самофикс.	Выборка арматуры: 5.1459-72* А-III ф 25			
Б43.4.4-52Т	90,10	9.80	—	—	—	48,87			

ВЫБОРКА СТАЛИ, КГ (продолжение)

Выборка арматуры: 5781-75 А-I: ф14	ф10	ф12	ф8	Итого		На закладные детали: ГОСТ 380-71 Ст.3 кп 2: ф6		5.1459-72* А-III: ф10		Итого
5,52	7,83	1,88	16,26	31,48		8.04		1.76		9.80

ТАБЛИЦА НАГРУЗОК

Марка изделия	Расчетная схема	Расчетная: q кгс/м	Нормативные: полная q кгс/м	Нормативные: для действия q кгс/м	Расчетный прогиб f см
Б43.4.4-52Т	q, 4,12 м	5640	4800	3900	1,50

РАСХОД КОМПЛЕКТУЮЩИХ ДЕТАЛЕЙ НА ИЗДЕЛИЕ, ШТ.

Марка	1.125 КЛ-3 в.2-1 л.24: КП 20			1.031 КЛ-1 в.6-1.2: УП1-12		1.031 КЛ-2 в.1: МС3-6				
Б43.4.4-52Т	1			2		2				

КП	Балки вкладного перекрытия, армированные сталью класса А-III	Серия 1.125 КЛ-3	
1982	Б43.4.4-52Т Опалубка и армирование	Выпуск 1-3	Лист 21

ПЕННИПРОЕКТ

Гл. инж. проекта КРЕМНЕВА; Гл. инж. пр-та ПЕНКОВА; Рук. гр. КРЕМНЕВА; Нач. отд. ЕСЕЛЬСОН; Гл. специалист ЕСЕЛЬСОН; Нач. ОКУ; Гл. конструктор ОКУ; Разработал ПЕЧЕРСКИЙ; Проверил; Н. контроль; Утвердил; Согласовано

Инв. № подл. | Подпись и дата | Взам. инв. №

К л-544

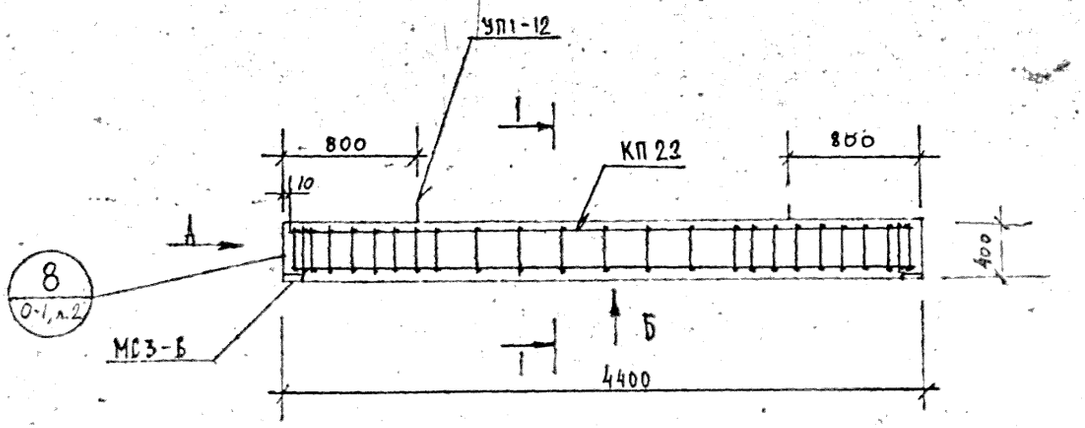

Вид Б

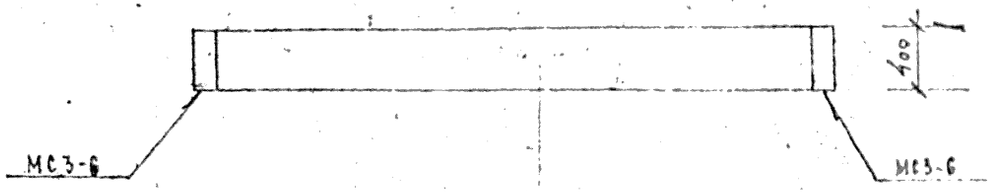

Вид А

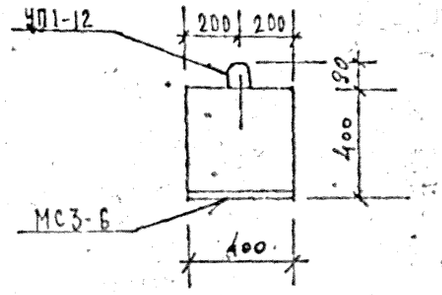

1 — 1

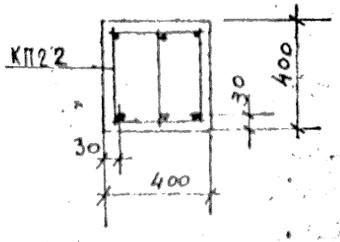

ХАРАКТЕРИСТИКА ИЗДЕЛИЯ

Марка	Бетон			Сталь			Масса, т
	Марка	Объем нетто $м^3$	Объем брутто $м^3$	Арматурная кг	Закладные детали кг	Расход армат. на 1 $м^3$ бетона	
Б44.4.4-52Т	300	0,70	—	83,03	9.80	118,6	1,75

РАСХОД И ВЫБОРКА СТАЛИ НА ИЗДЕЛИЕ, КГ

Марка	Расход стали					Выборка арматуры			
	всего	в т.ч. на закладные детали				5.1459-72*			
		безметаллизация		металлизованные		А-III			
		простые	для самофикс.	простые	для самофикс.	ф25			
Б44.4.4-52Т	92,83	9.80	—	—	—	50,58			

ВЫБОРКА СТАЛИ КГ (продолжение)

Выборка арматуры						На закладные детали				
5781-75						ГОСТ 380-71		5.1459-72*		
А-I						Вст3 кп2		А-II		Итого
ф14	ф10	ф12	ф8	Итого		-8×150		ф10		
5,52	8,10	1,88	16,95	32,45		8,04		1,76		9.80

ТАБЛИЦА НАГРУЗОК

Марка изделия	Расчетная схема*	Расчетная	Нормативная		Расчетный прогиб
			полная	длительная	
		q кгс/м	q кгс/м	q кгс/м	f см
Б44.4.4-52Т	q, 427	5640	4800	3900	1,50

РАСХОД КОМПЛЕКТУЮЩИХ ДЕТАЛЕЙ НА ИЗДЕЛИЕ, ШТ.

Марка	1.125 КА-3 в.2-1			1.031 КА-1		1.031 КА-2				
	А.25			В.6-1.2		В.7				
	КП2.2			УП1-12		МС3-6				
Б44.4.4-52Т	1			2		2				

КЛ	Балки вкладного перекрытия, армированные стали класса А-III	Серия 1.125 КА-3	
1982	Б44.4.4-52Т Опалубка и армирование	Выпуск 1-3	Лист 22

ПЕНЗИНИПРОЕКТ

Гл. инж. пр-та Пенькова; Гл. инж. пр-ра Кремнева; Гл. инженер проекта Есельсон; Нач. ОКУ Кремнева; Гл. инж. ОКУ Есельсон; Нач. ОКУ; Гл. инж. ОКУ; Бух. группы; Разработал Печерский; Рассчитал Есельсон; Исполнил Бычич

Согласовано

Инв. № подл.; Подпись и дата; Взам. инв. №

Инв. № подл. Кремнева; Подпись и дата; Взам. инв. № Есельсон

Гл. инж. пр-та Пенькова; Гл. инж. пр-ра Кремнева; Гл. инженер проекта Есельсон; Нач. ОКУ Кремнева; Гл. инж. ОКУ Есельсон; Нач. ОКУ; Гл. инж. ОКУ; Бух. группы; Разработал Печерский; Рассчитал Есельсон; Исполнил Бычич

КЛ-54/7

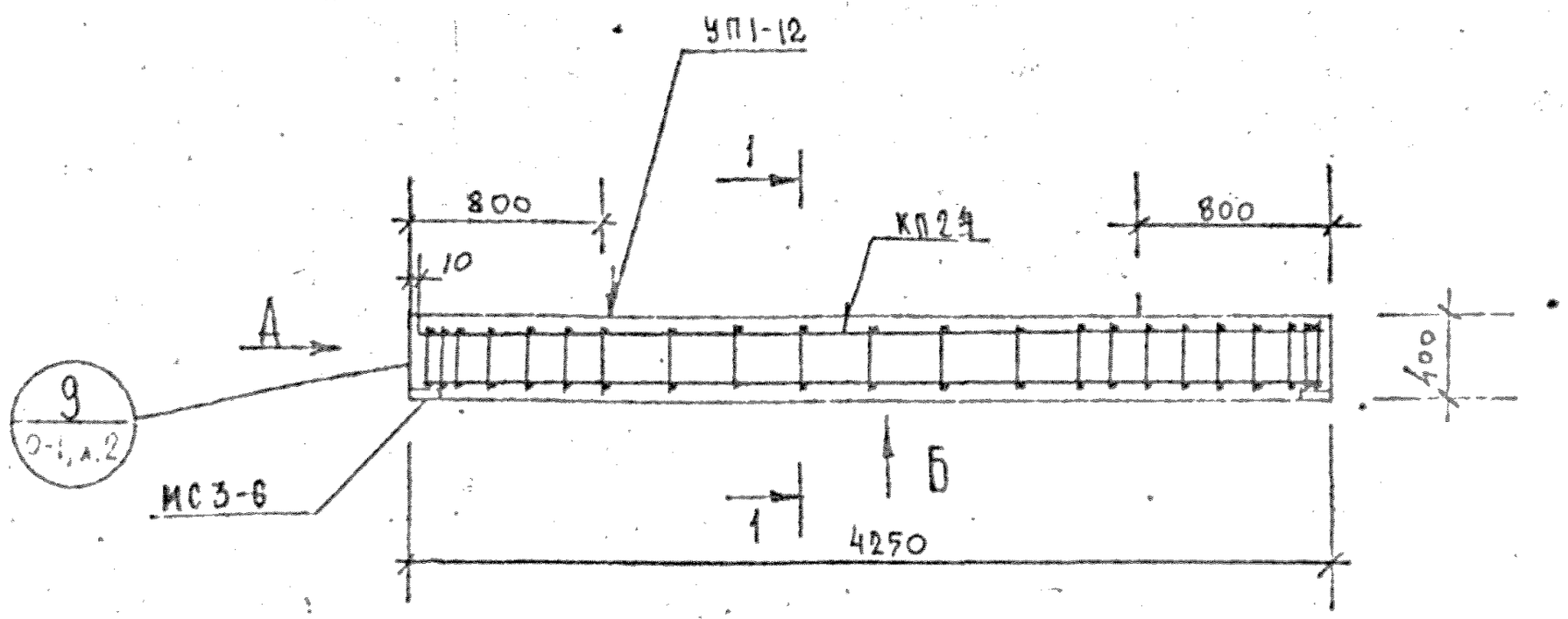

Вид Б

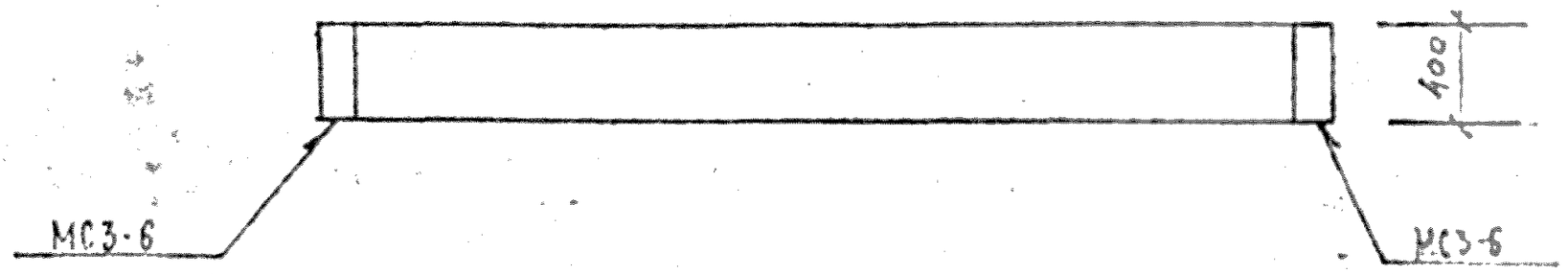

Вид А

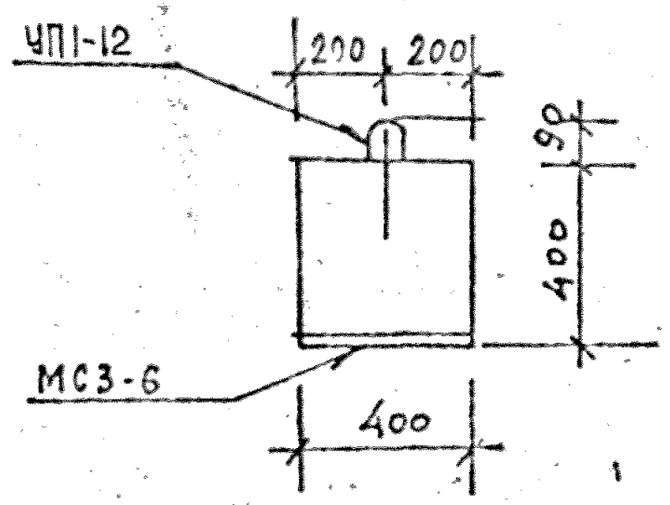

1—1

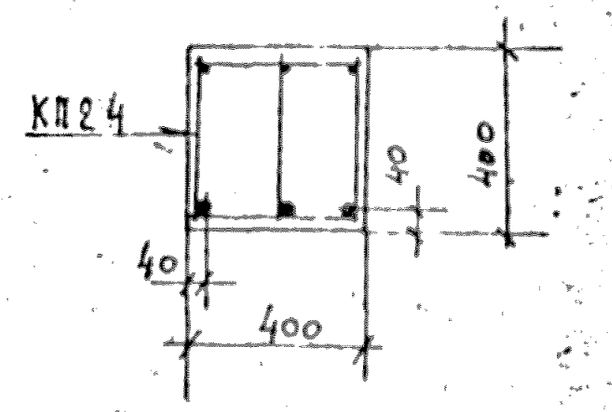

ХАРАКТЕРИСТИКА ИЗДЕЛИЯ

Марка	Бетон			Сталь			Масса т
	Марка	Объем нетто, м³	Объем брутто, м³	Арматурная кг	Закладные детали кг	Расход армат. на 1м3 бетона	
Б43.44-72Т	300	0,68	—	92,72	9.80	136,4	1,70

РАСХОД И ВЫБОРКА СТАЛИ НА ИЗДЕЛИЕ, КГ

Марка	Расход стали					Выборка арматуры 5.1459-72*			
	всего	в т.ч. на закладные детали							
		безметаллизация		металлизованные		А-III			
		простые	для самофикс.	простые	для самофикс.				
Б43.44-72Т	102,52	9.80	—	—	—	Ф28			

ВЫБОРКА СТАЛИ, КГ (продолжение)

Выборка арматуры						На закладные детали				
5781-75						ГОСТ 380-71		5.1459-72*		
А-I						Ст3 кп2		А-III		Итого
Ф14	Ф10	Ф12	Ф8	Итого		-8×160		Ф10		
5,52	7,83	1,88	16,20	31,43		8.04		1.76		9.80

ТАБЛИЦА НАГРУЗОК

Марка изделия	Расчетная схема	Расчетная q кгс/м	Нормативная полная q кгс/м	Нормативная длительная q кгс/м	Расчетный прогиб f см
Б43.44-72Т	q, 4,12	7640	6600	5700	2,0

РАСХОД КОМПЛЕКТУЮЩИХ ДЕТАЛЕЙ НА ИЗДЕЛИЕ, ШТ.

Марка	1.125 КЛ-3в.2-1 л.26			1.031 КЛ-1 в.6-1.2		1.031 КЛ-2 в.1				
	КП24			УП1-12		МС3-6				
Б43.44-72Т	1			2		2				

КЛ	Балки вкладного перекрытия, армированные сталью класса А-III	серия 1.125 КЛ-3	
1982	Б43.44-72Т Опалубка и армирование	выпуск 1-3	лист 23

ЛЕНИНГРАДПРОЕКТ

Гл. инж. пр-та ПЕНЬКОВА; Рук. группы КРЕМНЕВА; Разработал ЕСЕЛЬСОН; Рассчитал КРЕМНЕВА; Исполнил ЕСЕЛЬСОН; Нач. СОУ ПЕЧЕРСКИЙ; Гл. конструктор ОКУ БУНИЧ

Согласовано

Инв. № подл. | Подпись и дата | Взам. инв. №

№ 1-54А

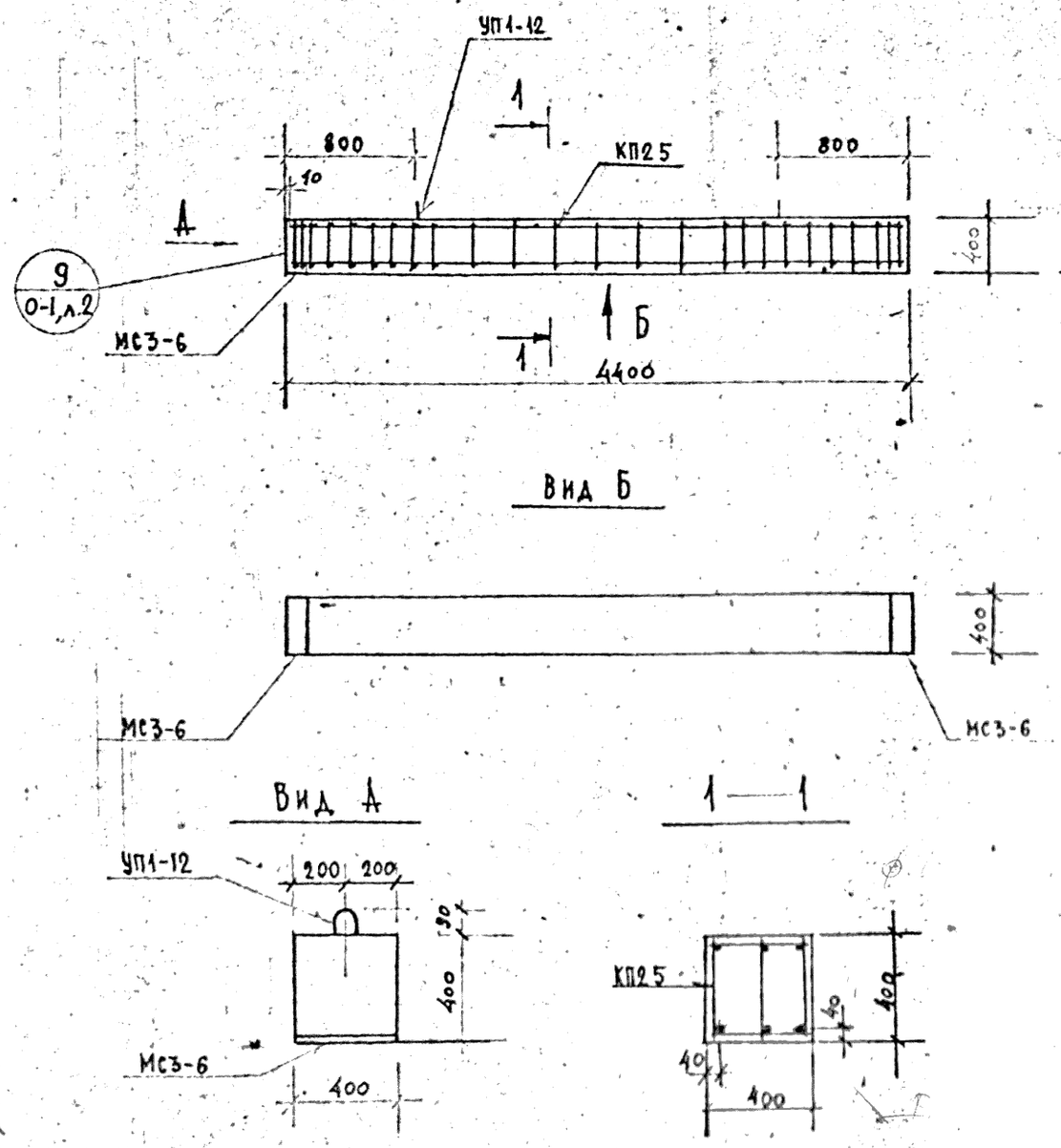

ХАРАКТЕРИСТИКА ИЗДЕЛИЯ

Марка	Бетон			Сталь			Масса т
	Марка	Объем нетто, м³	Объем брутто, м³	Арматурная кг	Закладные детали кг	Расход армат. на 1м3 бетона	
Б44.4.4-72Т	300	0,70	—	95,93	9.80	137,0	1,75

РАСХОД И ВЫБОРКА СТАЛИ НА ИЗДЕЛИЕ, КГ

Марка	Расход стали					Выборка арматуры			
	всего	в т.ч. на закладные детали				5.1459-72*			
		безметаллизации		металлизованные		А-III			
		простые	для самофикс.	простые	для самофикс.	ф28			
Б44.4.4-72Т	105,73	9.80	—	—	—	63,48			

ВЫБОРКА СТАЛИ, КГ (продолжение)

Выборка арматуры						На закладные детали				
5781-75						ГОСТ 380-71		5.1459-72*		
А-I						Вст.3кп2		А-III		ИТОГО
ф14	ф10	ф12	ф8	ИТОГО		-8×160		ф10		
5,52	8,10	1,88	16,95	32,45		8.04		1.76		9.80

ТАБЛИЦА НАГРУЗОК

Марка изделия	Расчетная схема	Расчетн. q кгс/м	Нормативные полная q кгс/м	Нормативные дл. действия q кгс/м	Расчетный прогиб f см
Б44.4.4-72Т	q, 4.27м	7640	6600	5700	2,0

РАСХОД КОМПЛЕКТУЮЩИХ ДЕТАЛЕЙ НА ИЗДЕЛИЕ, ШТ.

Марка	1.125 КЛ-3 в.2-1			1.031 КЛ-1		1.031 КЛ-2				
	А.27			В.6-1.2		В.1				
	КП25			УП1-12		МС3-6				
Б44.4.4-72Т	1			2		2				

КЛ	Балки вкладного перекрытия, армированные сталью класса А-III	серия 1.125 КЛ-3	
1982	Б44.4.4-72Т Опалубка и армирование	Выпуск 1-3	Лист 24

ЛЕННИИПРОЕКТ

Гл. инж. пр-та Пенькова
Рук. группы Кремнева
Разработал Есельсон
Рассчитал Кремнева
Исполнил Есельсон
Нач. ОКУ Печерский
Гл. конструктор ОКУ Вунич

Согласовано

Инв. № подл. | Подпись и дата | Взам. инв. №

Изм. | Кол.уч. | Лист | № док. | Подпись | Дата

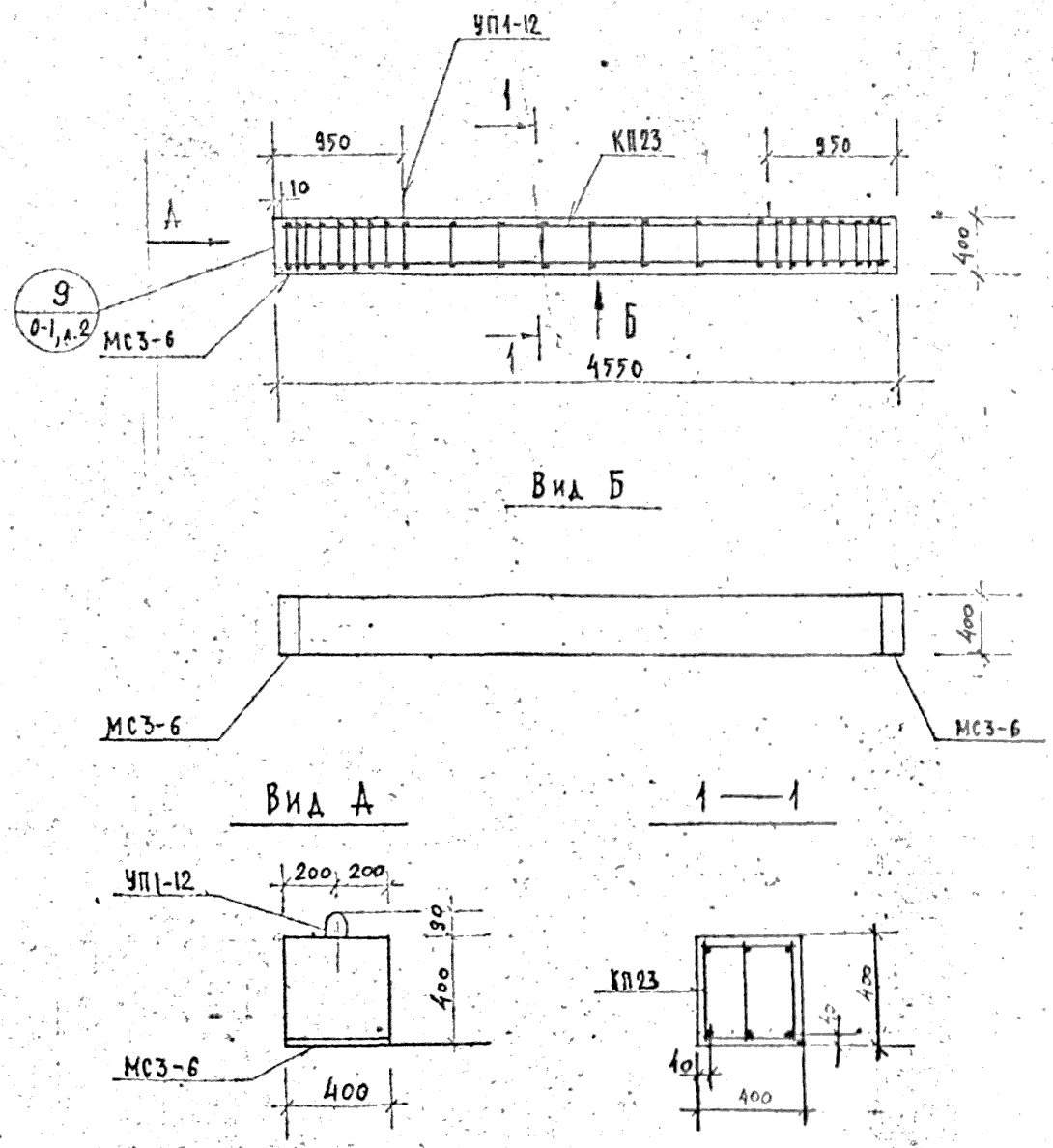

ХАРАКТЕРИСТИКА ИЗДЕЛИЯ

Марка	Бетон: Марка	Бетон: Объем нетто, м³	Бетон: Объем брутто, м³	Сталь: Арматурная, кг	Сталь: Закладные детали, кг	Сталь: Расход армат. на 1 м³ бетона	Масса, т
Б46.4.4-52Т	300	0,73	—	99,14	9.80	135,8	1,83

РАСХОД И ВЫБОРКА СТАЛИ НА ИЗДЕЛИЕ, КГ

Марка	Расход стали: Всего	В т.ч. на закладные детали: без металлизации: простые	без металлизации: для самофикс.	металлизованные: простые	металлизованные: для самофикс.	Выборка арматуры 5.1459-72*, А-III: ф28			
Б46.4.4-52Т	108,94	9.80	—	—	—	65,64			

ВЫБОРКА СТАЛИ, КГ (продолжение)

Выборка арматуры: 5781-75, А-I: ф14	ф10	ф12	ф8	Итого		На закладные детали: ГОСТ 380-71, Вст3кп2: -8×160		5.1459-72*, А-III: ф10		Итого
5,52	8,40	1,88	17,70	33,50		8.04		1.76		9.80

ТАБЛИЦА НАГРУЗОК

Марка изделия	Расчетная схема	Расчетная: q кгс/м	Нормативные: полная q кгс/м	Нормативные: дл. действия q кгс/м	Расчетный прогиб f см
Б46.4.4-52Т	q, 4,42 м	5640	4800	3900	1,80

РАСХОД КОМПЛЕКТУЮЩИХ ДЕТАЛЕЙ НА ИЗДЕЛИЕ, ШТ

Марка	1.125 КЛ-3 в.2-1, л.26: КП23			1.031 КЛ-1, в.6-1.2: УП1-12		1.031 КЛ-2, в.1: МС3-6				
Б46.4.4-52Т	1			2		2				

КП	Балки вкладного перекрытия армированные сталью класса А-III	серия 1.125 КЛ-3	
1982	Б46.4.4-52Т Опалубка и армирование	Выпуск 1-3	Лист 25

ЛЕННИИПРОЕКТ

ОКУ

Гл. инж. пр-та Пенькова; Рук. группы Кремнева; Разработал Есельсон; Рассчитал Кремнева; Исполнил Есельсон; Нач. ОКУ Печерский; Гл. конструктор ОКУ Бунич

Согласовано

Инв. №

Подпись

Взам. инв. №

Дата

Инв. № подл.

КЛ-54А

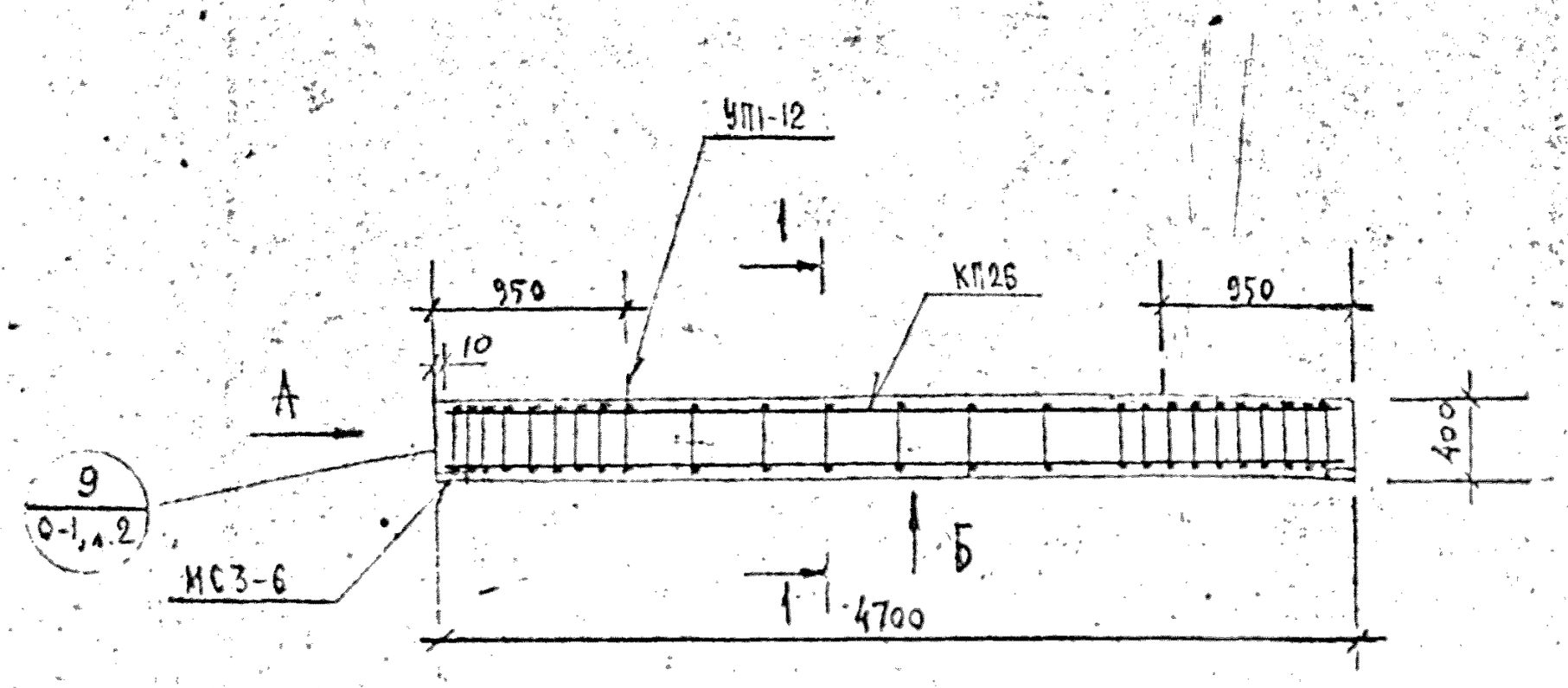

Вид Б

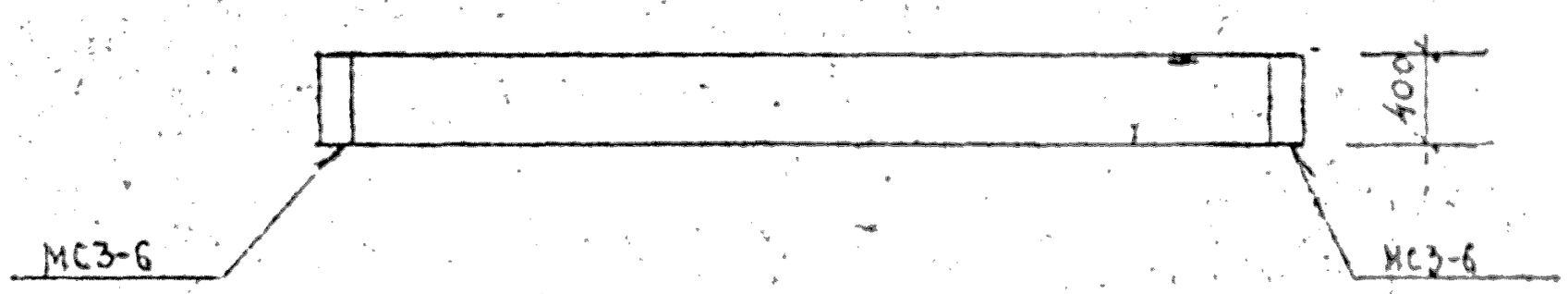

Вид А

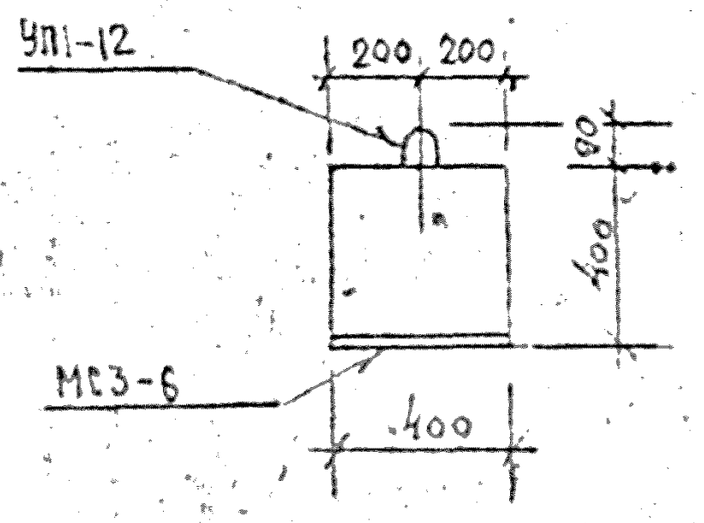

1—1

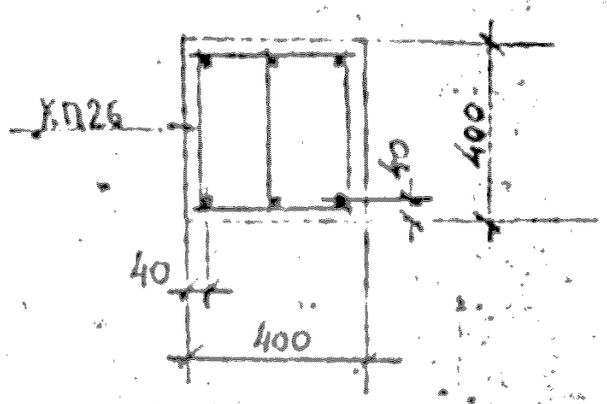

ХАРАКТЕРИСТИКА ИЗДЕЛИЯ

Марка	Бетон				Сталь			Масса т
	Марка	Объем нетто, м³	Объем брутто, м³		Арматурная кг	Закладные детали кг	Расход арматуры на 1 м³ бетона	
Б47.4.4-52Т	300	0,75	—		102,32	9.80	136,4	1,88

РАСХОД И ВЫБОРКА СТАЛИ НА ИЗДЕЛИЕ, КГ

Марка	Расход стали					Выборка арматуры			
	всего	в т.ч. на закладные детали				5.1459-72*			
		без металлизации		металлизированные		А-III			
		простые	для самофикс.	простые	для самофикс.	ф28			
Б47.4.4-52Т	112,12	9,80	—	—	—	67,80			

ВЫБОРКА СТАЛИ, КГ (проволока)

Выборка арматуры						На закладные детали				
3781-75						ГОСТ 380-71		5.1459-72*		всего
А-I						ВСТ3кп2		А-III		
ф14	ф10	ф12	ф8	итого		-8×60		ф10		
5,52	8,67	1,88	18,45	34,52		8,04		1,76		9,80

ТАБЛИЦА НАГРУЗОК

Марка изделия	Расчетная схема	Расчетная q кгс/м	Нормативные полная q кгс/м	Нормативные длительная q кгс/м	Расчетный пролет l м
Б47.4.4-52Т	q, 4,57м	5640	4800	3900	1,80

РАСХОД КОМПЛЕКТУЮЩИХ ДЕТАЛЕЙ НА ИЗДЕЛИЕ, ШТ.

Марка	1.025 КЛ-3 в 2-1			1.031 КЛ-1		1.031 КЛ-2				
	А.27			Б.6-1.2		Б.1				
	КП26			УП1-12		МС3-6				
Б47.4.4-52Т	1			2		2				

КП	БАЛКИ ВКЛАДНОГО ПЕРЕКРЫТИЯ, АРМИРОВАННЫЕ СТАЛЬЮ КЛАССА А-III	СЕРИЯ 1.125 КЛ-3	
1982	Б47.4.4-52Т Опалубка и армирование.	ВЫПУСК 1-3	ЛИСТ 26

ЛЕННИПРОЕКТ

Гл. инж. пр-та Печкова; Рук. группы Кремнева; Рассчитал Есельсон; Разработал Кремнева; Исполнил Есельсон; Н.контр. Бунич; Гл. инженеру проекта Печерский; Н.отд. Кремнева; Согласовано; Проверил; Утв. Кремнева

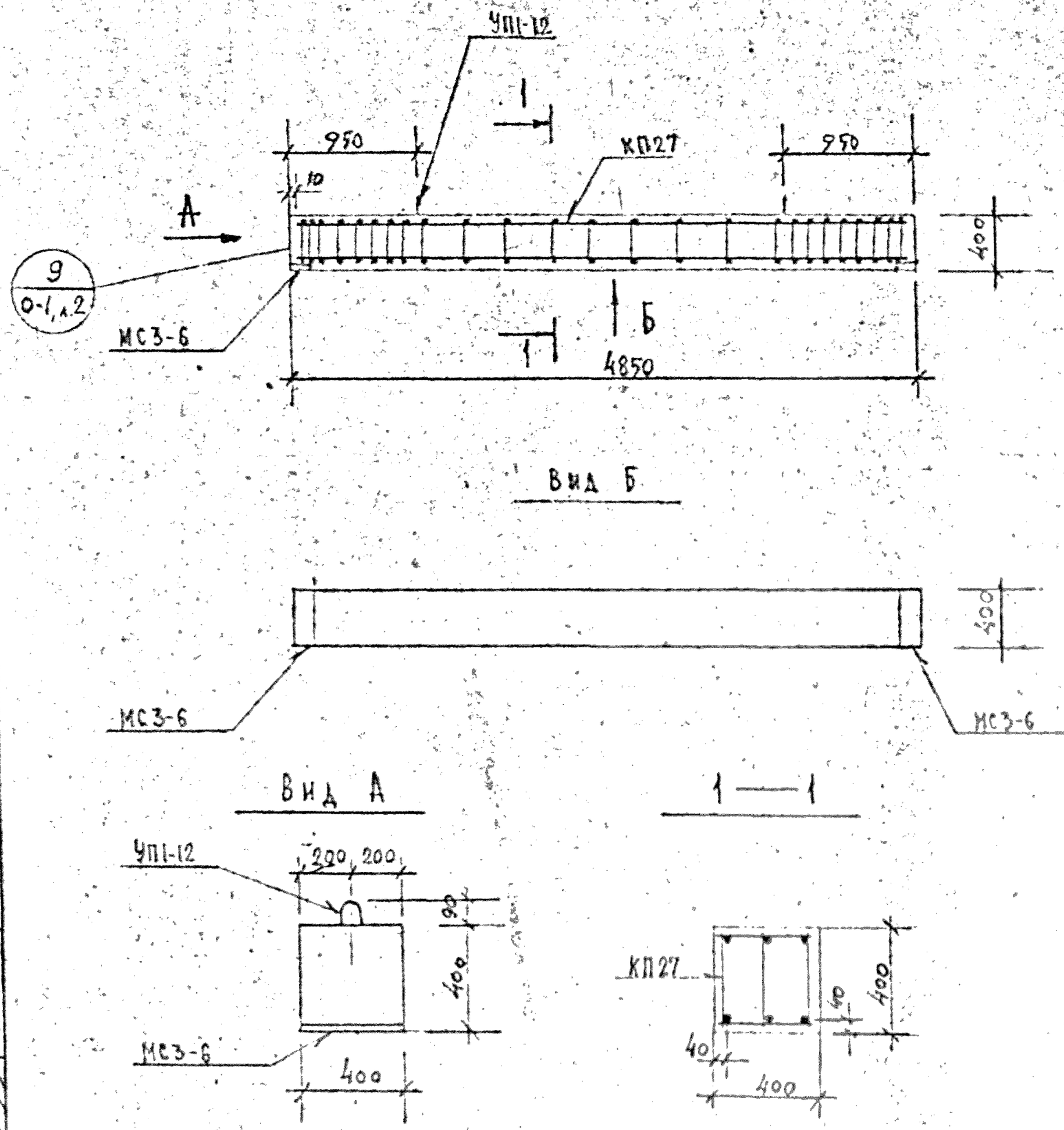

ХАРАКТЕРИСТИКА ИЗДЕЛИЯ

Марка	Бетон: Марка	Бетон: Объем нетто, м³	Бетон: Объем брутто, м³	Сталь: Арматурная, кг	Сталь: Закладные детали, кг	Сталь: Расход армат. на 1 м³ бетона	Масса, т
Б49.4.4-40Т	300	0,78	—	104,78	9.80	134,3	1,95

РАСХОД И ВЫБОРКА СТАЛИ НА ИЗДЕЛИЕ, КГ

Марка	Расход стали: всего	в т.ч. на закладные детали: без металлизации: простые	без металлизации: для самоф.	металлизированные: простые	металлизированные: для самоф.	Выборка арматуры 5.1459-72*: А-III			
Б49.4.4-40Т	114,58	9.80	—	—	—	ф28	69,99		

ВЫБОРКА СТАЛИ, КГ (продолжение)

Выборка арматуры: 5781-75 А-I: ф14	ф10	ф12	ф8	Итого		На закладные детали: ГОСТ 380-71 ВСт3кп2: 8×40		5.1459-72* А-III: ф10		Итого
5,52	8,94	1,88	18,45	34,79		8,04		1,76		9.80

ТАБЛИЦА НАГРУЗОК

Марка изделия	Расчетная схема	Расчетная q кгс/м	Нормативные: полная q кгс/м	Нормативные: дл. действия q кгс/м	Расчетный прогиб f см
Б49.4.4-40Т	q, 4,72 м	4440	3800	3350	2,20

РАСХОД КОМПЛЕКТУЮЩИХ ДЕТАЛЕЙ НА ИЗДЕЛИЕ, ШТ.

Марка	1.025КА-3 б.2-1 л.28: КП27			1.031КА-1 б.6-1,2: УП1-12		1.031КА-2 б.1: МС3-6				
Б49.4.4-40Т	1			2		2				

ЛЕННИПРОЕКТ

Гл. инж. пр-та	Пацкова		
Рук. группы	Кремнева		
Проверил	Кремнева		
Согласовано			
Разработал	Есельсон		
Расчетчик	Кремнева		
Исполнил	Есельсон		
ОКУ			
Нач. ОКУ	Печерский		
Гл. конструктор ОКУ	Бунин		

КП	Балки вкладного перекрытия, армированные сталью класса А-III	серия 1.125 КЛ.3	
1282	Б49.4.4-40Т Опалубка и армирование	выпуск 1-3	лист 27

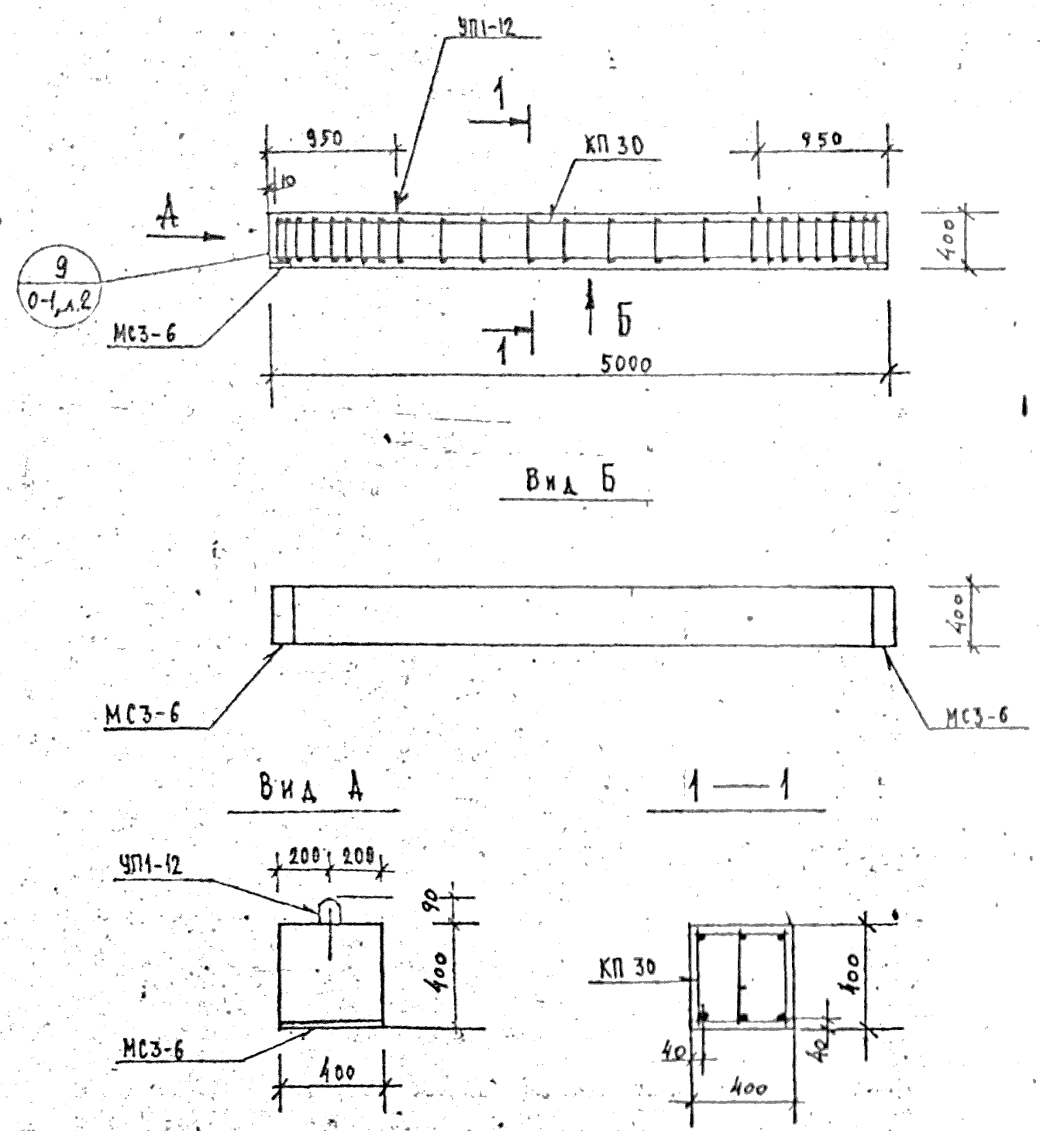

ХАРАКТЕРИСТИКА ИЗДЕЛИЯ

Марка	Бетон: Марка	Бетон: Объем нетто м³	Бетон: Объем брутто м³	Сталь: Арматурная кг	Сталь: Закладные детали кг	Сталь: Расход армат. на 1 м³ бетона	Масса т
Б50.4.4-40Т	300	0,80	—	107,96	9.80	135,0	2,0

РАСХОД И ВЫБОРКА СТАЛИ НА ИЗДЕЛИЕ, КГ

Марка	Расход стали: всего	в т.ч. из закладные детали: без металлизации: простые	без металлизации: для самофикс.	металлизованные: простые	металлизованные: для самофикс.	Выборка арматуры 5.1459-72 А-III: ф28			
Б50.4.4-40Т	117,76	9 80	—	—	—	72,15			

ВЫБОРКА СТАЛИ, КГ (продолжение)

Выборка арматуры 5781-72 А-I: ф14	ф10	ф12	ф8	Итого		На закладные детали: ГОСТ 380-71 ВСт3кп2 ф160	5.1459-72 А-III ф10	Итого
5,52	9,21	1,88	19,2	35,81		8.04	1.76	9.80

ТАБЛИЦА НАГРУЗОК

Марка изделия	Расчетная схема	Расчетная q кгс/м	Нормативные: полная q кгс/м	Нормативные: для действия q кгс/м	Расчетный прогиб f мм
Б50.4.4-40Т	q, 1,87 м	4440	3800	3350	2,20

РАСХОД КОМПЛЕКТУЮЩИХ ДЕТАЛЕЙ НА ИЗДЕЛИЕ, ШТ.

Марка	1.025 КЛ-3 в.2-1 л.29: КП30			1.031 КЛ-1 в.6-1.2: УП1-12		1.031 КЛ-2 в.1: МС3-6			
Б50.4.4-40Т	1			2		2			

КЛ	Балки вкладного перекрытия, армированные сталью класса А-III	серия 1.125 КЛ-3	
1982	Б50.4.4-40Т Опалубка и армирование	Выпуск 1-3	Лист 28

ЛЕННИПРОЕКТ

Гл. инж. пр-та КРЕМНЕВА
Рук. группы
Разработал ВСЕЛЬСОН
Рассчитал КРЕМНЕВА
Исполнил ВСЕЛЬСОН
ОКУ
ПЕЧЕРСКИЙ
БУНИЧ
Нач. ОКУ
Гл. конст. ОКУ

Согласовано
ПЕНИКОВА
КРЕМНЕВА

Проверил Норкевичтрой
Внесены изменения
Дата Ремуд Должность Подпись Фамилия

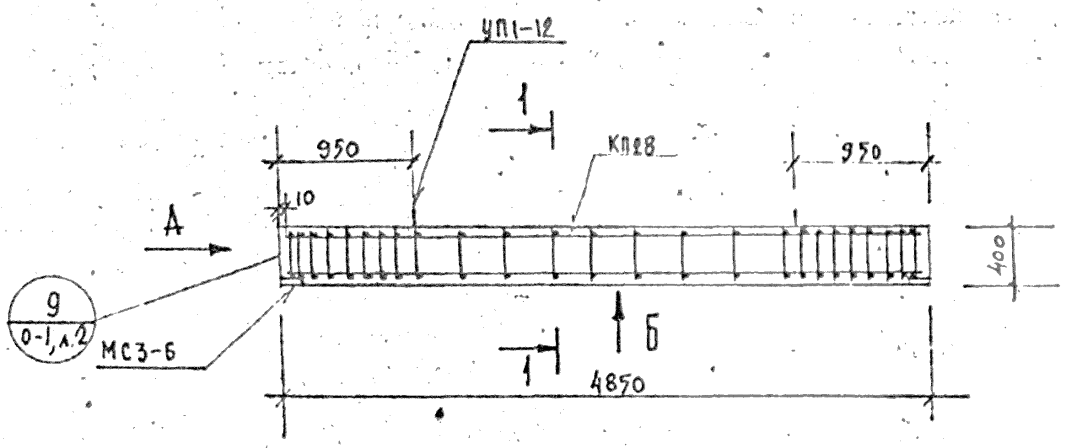

Вид Б

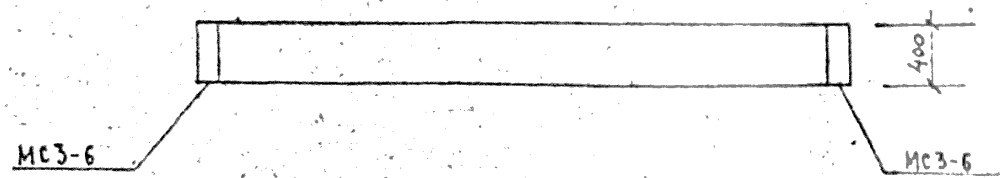

Вид А

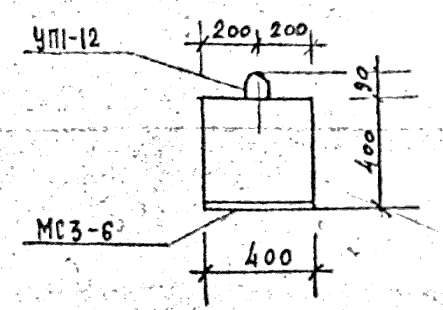

1—1

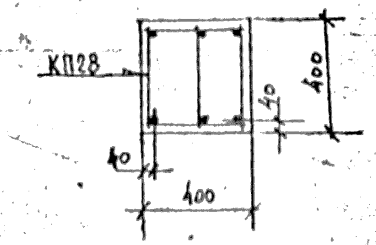

ХАРАКТЕРИСТИКА ИЗДЕЛИЯ

Марка	Бетон			Сталь			Масса т
	Марка	Объем нетто, м³	Объем брутто м³	Арматурная кг	Закладные детали кг	Расход армат. на 1 м³ бетона	
Б49.4.4-52Т	300	0,78	—	131,84	9.80	169,0	1,95

РАСХОД И ВЫБОРКА СТАЛИ НА ИЗДЕЛИЕ, КГ

Марка	Расход стали					Выборка арматуры				
	Всего	в т.ч. на закладные детали				ГОСТ 5.1459-72*				
		безметаллизации		металлизованные		А-III				
		простые	для самофикс.	простые	для самофикс.	ф 32				
Б49.4.4-52Т	141,64	9.80	—	—	—	91,44				

ВЫБОРКА СТАЛИ, КГ (продолжение)

Выборка арматуры						На закладные детали				
ГОСТ 8778-75						ГОСТ 380-71		ГОСТ 5.1459-72*		
А-I						Вст3кп2		А-III		Итого
ф 8	ф 12	ф 16	Итого			-8х160		ф 10		
18,45	14,75	7,20	40,4			8.04		1.76		9.80

ТАБЛИЦА НАГРУЗОК

Марка изделия	Расчетная схема	Расчетная q кгс/м	Нормативные: полная q кгс/м	Нормативные: дл. действия q кгс/м	Расчетный прогиб f см
Б49.4.4-52Т	q, 4,72 м	5640	4800	3900	2,20

РАСХОД КОМПЛЕКТУЮЩИХ ДЕТАЛЕЙ НА ИЗДЕЛИЕ, ШТ.

Марка	1.125 КА-3 в.2-1			1.031 КА-1		1.031 КА-2				
	1.28			в.6-1.2		в.1				
	КП28			9ТП2		МС3-6				
Б49.4.4-52Т	1			2		2				

КП	Балки вкладного перекрытия, армированные сталью класса А-III	серия 1.125 КА-3	
1982	Б49.4.4-52Т Опалубка и армирование	Выпуск 1-3	Лист 29

ЛЕННИИПРОЕКТ

Гл. инж. пр-та Кремнева; Рук. группы Пенкова, Кремнева; Разработал Еселсон; Рассчитал Кремнева; Исполнил Еселсон; Нач. ОКУ Печерский; Гл. констр. ОКУ Бунич; ОКУ

Согласовано

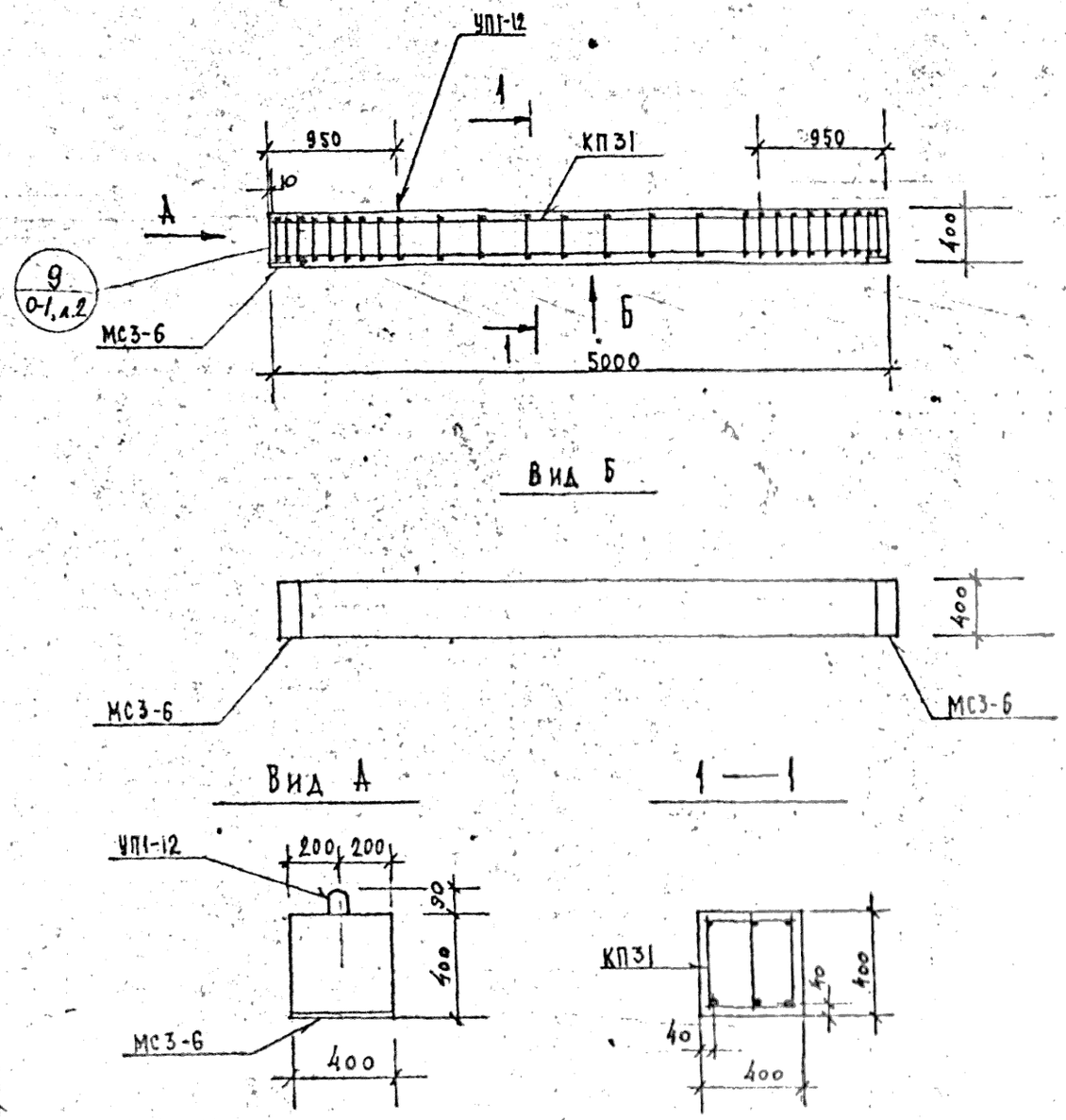

ХАРАКТЕРИСТИКА ИЗДЕЛИЯ

Марка	Бетон			Сталь			Масса т
	Марка	Объем нетто, $м^3$	Объем брутто $м^3$	Арматурная кг	Закладные детали кг	Расход армат. на 1 $м^3$ бетона	
Б50.4.4-52Т	300	0,80	—	135,8	9.80	169,8	2,0

РАСХОД И ВЫБОРКА СТАЛИ НА ИЗДЕЛИЕ, КГ

Марка	Расход стали					Выборка арматуры			
	всего	в т.ч. на закладные детали				5.1459-72*			
		без металлизации		металлизованные		А-II			
		простые	для самофикс	простые	для самофикс	ф32			
Б50.4.4-52Т	145,6	9.80	—	—	—	94,26			

ВЫБОРКА СТАЛИ, КГ (продолжение)

Выборка арматуры						На закладные детали				
5781-75						ГОСТ 380-71		5.1454-72*		
А-I						ВСт3кп2		А-III		итого
ф 8	ф 12	ф 16	итого			8х160		ф10		
19.20	15,14	7,20	41,54			8.04		1.76		9.80

ТАБЛИЦА НАГРУЗОК

Марка изделия	Расчетная схема	Расчетн	Нормативные		Расчетный прогиб
		q	полная	дл. действия	
		кгс/м	q кгс/м	q кгс/м	f см
Б50.4.4-52Т	q, 4,87м	5640	4800	3900	2,20

РАСХОД КОМПЛЕКТУЮЩИХ ДЕТАЛЕЙ НА ИЗДЕЛИЕ, ШТ.

Марка	1.125 КЛ-3 в.2-1			1.031 КЛ-1		1.031 КЛ-2				
	л.30			в.6-1.2		в.1				
	КП31			УП1-12		МС3-6				
Б50.4.4-52Т	1			2		2				

КП	Балки вкладного перекрытия армированные сталью класса А III	серия 1.125 КЛ-3	
1982	Б50.4.4-52Т Опалубка и армирование	Выпуск 1-3	Лист 30

Согласовано

Проверил Кремнева

Нормоконтролер Пенькова

Внесены изменения

Дата Рег.№ Должность Подпись Фамилия

Гл.инж.пр. Кремнева

Рук.группы Кремнева

Разработал Есельсон

Рассчитал Кремнева

Исполнил Есельсон

ЛЕННИИПРОЕКТ

ОКУ

Нач.ОКУ Печерский

Гл.конструктор ОКУ Бунич

Рег.№

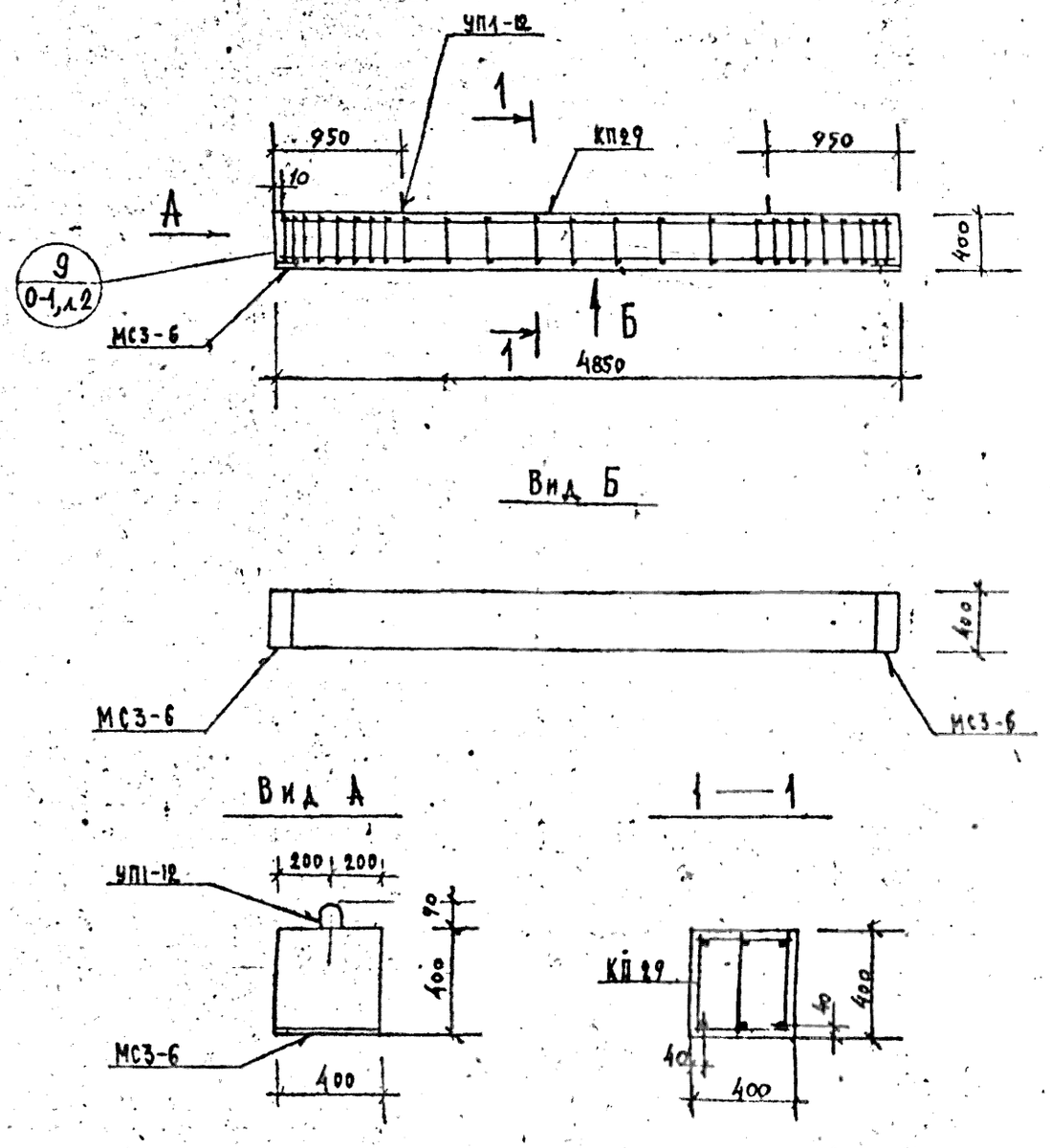

ХАРАКТЕРИСТИКА ИЗДЕЛИЯ

Марка	Бетон: Марка	Бетон: Объем нетто, м³	Бетон: Объем брутто, м³	Сталь: Арматурная, кг	Сталь: Закладные детали, кг	Сталь: Расход армат. на 1 м³ бетона	Масса, т
Б49.4.4-72Т	300	0,78	—	166,01	9,80	212,8	1,95

РАСХОД И ВЫБОРКА СТАЛИ НА ИЗДЕЛИЕ, КГ

Марка	Расход стали: всего	в т.ч. на закладные детали: безметаллизация: простые	безметаллизация: для самофикс.	металлизованные: простые	металлизованные: для самофикс.	Выборка арматуры 5.1459-72*, А-III: ф36			
Б49.4.4-72Т	175,81	9,80	—	—	—	145,77			

ВЫБОРКА СТАЛИ, КГ (продолжение)

Выборка арматуры 5781-72, А-I: ф10	ф12	ф16	Итого			На закладные детали: ГОСТ 380-71 Ст3кп2		5.1459-72*, А-III: ф10		Итого
28,29	14,75	7,20	50,24			8,04		1,76		9,80

ТАБЛИЦА НАГРУЗОК

Марка изделия	Расчетная схема	Расчетная q кгс/м	Нормативные: полная q кгс/м	Нормативные: длительная q кгс/м	Расчетный прогиб f см
Б49.4.4-72Т	q, 4,72 м	7640	6600	5700	2,60

РАСХОД КОМПЛЕКТУЮЩИХ ДЕТАЛЕЙ НА ИЗДЕЛИЕ, ШТ

Марка	1.125 КЛ-3 в.2-1, л.29: КП29			1.031 КЛ-1, в.6-1.2: УП1-12		1.031 КЛ-2, в.1: МС3-6				
Б49.4.4-72Т	1			2		2				

КЛ	Балки вкладного перекрытия армированные сталью класса А-III	Серия 1.125 КЛ-3
1982	Б49.4.4-72Т Опалубка и армирование	Выпуск 1-3, Лист 31

Согласовано

Рег.№

Изм.	Кол.уч.	Лист	№ док.	Подпись	Дата

Внесены изменения

Гл. инж. пр-та Кремнева; Рук. группы Пенькова, Кремнева; Разработал Есельсон; Рассчитал Кремнева; Исполнил Есельсон

ЛЕННИПРОЕКТ

ОКУ

Нач. ОКУ Печерский; Гл. конструктор ОКУ Бунин

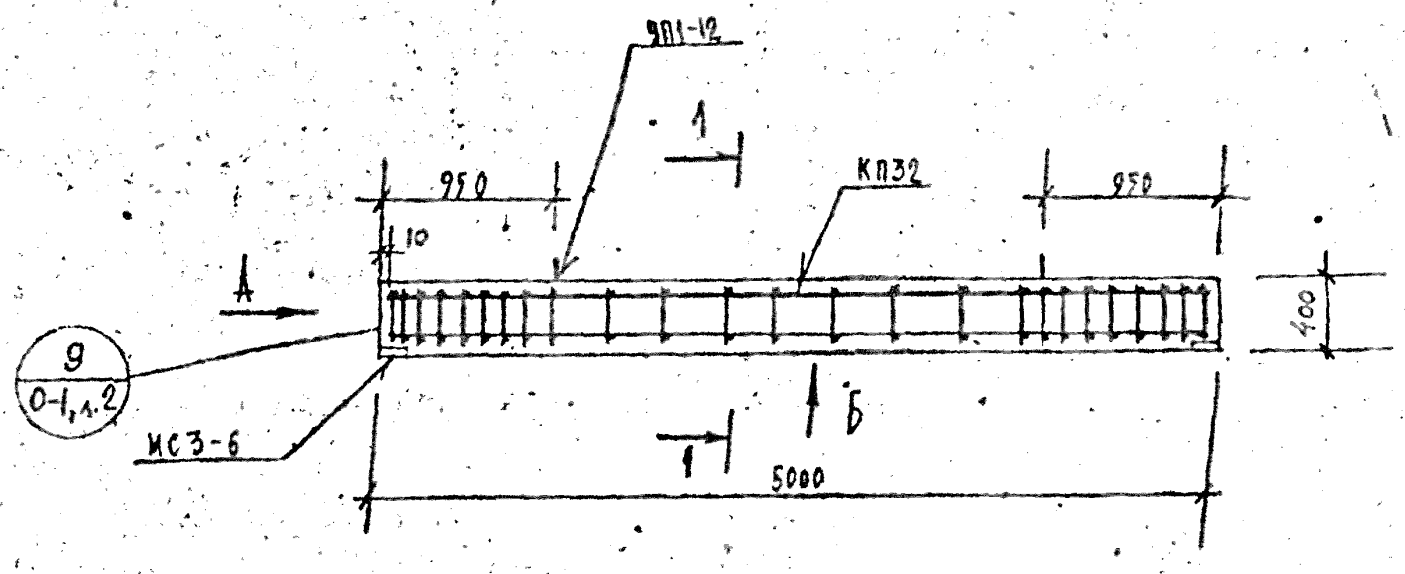

Вид Б

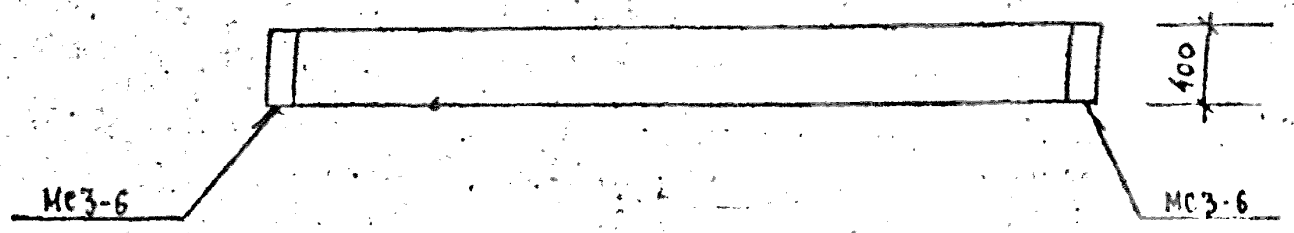

Вид А

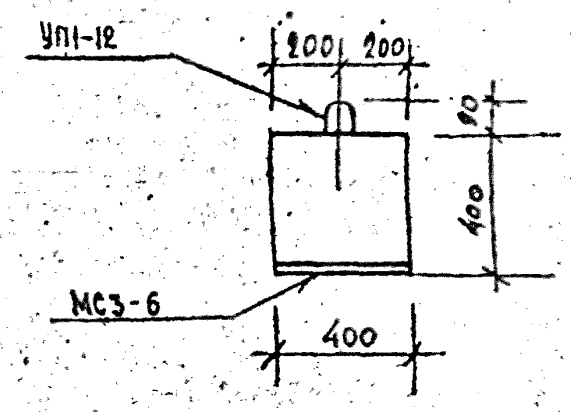

1—1

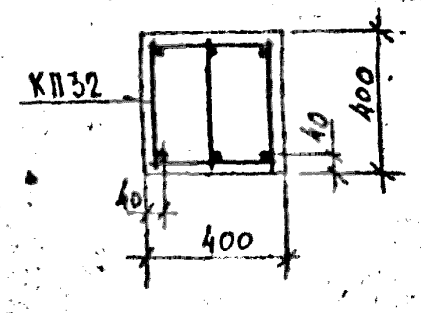

ХАРАКТЕРИСТИКА ИЗДЕЛИЯ

Марка	Бетон: Марка	Объем нетто, м³	Объем брутто, м³	Сталь: Арматурная, кг	Закладные детали, кг	Расход армат. на 1 м³ бетона	Масса, т
Б50.4.4-72Т	300	0,80	—	171,15	9.80	213,9	2,0

РАСХОД И ВЫБОРКА СТАЛИ НА ИЗДЕЛИЕ, КГ

Марка	Расход стали: Всего	В т.ч. на закладные детали: безметаллизации: простые	безметаллизации: для самофикс	металлизированные: простые	металлизированные: для самофикс	Выборка арматуры 5.1459-72* А-III: ф36			
Б50.4.4-72Т	180,95	9.80	—	—	—	119,37			

ВЫБОРКА СТАЛИ, КГ (продолжение)

Выборка арматуры ГОСТ 5781-75 А-I: ф10	ф12	ф16	итого		На закладные детали: ГОСТ 380-71 Ст3кп2: ф160		5.1459-72* А-III: ф10		итого
29,44	15,14	7,20	51,78		8.04		1.76		9.80

ТАБЛИЦА НАГРУЗОК

Марка изделия	Расчетная схема	Расчетная q кгс/м	Нормативные: полная q кгс/м	Нормативные: дл. действия q кгс/м	Расчетный прогиб f см
Б50.4.4-72Т	q, 4,87 м	7640	6600	5700	2,60

РАСХОД КОМПЛЕКТУЮЩИХ ДЕТАЛЕЙ НА ИЗДЕЛИЕ, ШТ.

Марка	1.125 КА-3 в.2-1 А.30: КП32			1.031 КА-1 в.6-1.2: УП1-12		1.031 КА-2 в.1: МС3-6				
Б50.4.4-72Т	1			2		2				

КЛ	Балки вкладного перекрытия армированные сталью класса А-III	серия 1.125 КА-3	
1982	Б50.4.4-72Т Опалубка и армирование	выпуск 1-3	лист 32

ПЕНЗИНИПРОСТ

Согласовано: Проверил — КРЕМНЕВА; Нормоконтролер; Внесены изменения — Дата, Рег. №, Должность, Подпись, Фамилия

Гл. инж. пр-та — ПЕНЬКОВА; Рук. группы — КРЕМНЕВА; Разработал — ЕСЕЛЬСОН; Рассчитал — КРЕМНЕВА; Исполнил — ЕСЕЛЬСОН

Нач. ОКУ — ПЕЧЕРСКИЙ; Гл. конструктор ОКУ — БУННЧ

ОКУ