ГОСУДАРСТВЕННЫЙ КОМИТЕТ ПО ГРАЖДАНСКОМУ СТРОИТЕЛЬСТВУ И АРХИТЕКТУРЕ
ПРИ ГОССТРОЕ СССР

ТИПОВЫЕ КОНСТРУКЦИИ И ДЕТАЛИ ЗДАНИЙ И СООРУЖЕНИЙ

СЕРИЯ 1.137-3

ЖЕЛЕЗОБЕТОННЫЕ БАЛКОННЫЕ ПЛИТЫ ДЛЯ ЖИЛЫХ ЗДАНИЙ

ВЫПУСК 1

ПЛИТЫ ДЛИНОЙ 239, 269, 329, 359 см ДЛЯ КРУПНОБЛОЧНЫХ И КИРПИЧНЫХ СТЕН И ДЛИНОЙ 389 см ДЛЯ КИРПИЧНЫХ СТЕН

ЦНИИЭП ЖИЛИЩА	Зам. директора по проектным работам		А. Крицкий	Рук. отдела конструкций	Б. Шаяпин
	Гл. инженер отделения	Ж. Лыковский		Гл. инженер отдела	Н. Розановский
	Гл. констр. отделения	В. Смирнов		Гл. инженер проекта	А. Локшин

РАЗРАБОТАНЫ ЦНИИЭП ЖИЛИЩА ГОСУДАРСТВЕННОГО КОМИТЕТА ПО ГРАЖДАНСКОМУ СТРОИТЕЛЬСТВУ И АРХИТЕКТУРЕ ПРИ ГОССТРОЕ СССР

УТВЕРЖДЕНЫ И ВВЕДЕНЫ В ДЕЙСТВИЕ ГОСУДАРСТВЕННЫМ КОМИТЕТОМ ПО ГРАЖДАНСКОМУ СТРОИТЕЛЬСТВУ И АРХИТЕКТУРЕ ПРИ ГОССТРОЕ СССР С 1 ЯНВАРЯ 1972 Г.
ПРИКАЗ № 190 ОТ 26 ОКТЯБРЯ 1971 Г.

	Лист	Стр.
Содержание	С-1, С-2	2,3
Пояснительная записка	П-1, П-2	4,5
Плиты балконные: ПБ-24-4	1	6
тоже Армирование	2	7
ПБ-27-4	3	8
тоже Армирование	4	9
ПБ-33-4	5	10
тоже Армирование	6	11
ПБ-36-4	7	12
тоже Армирование	8	13
ПБ-24-5	9	14
тоже Армирование	10	15
ПБ-27-5	11	16
тоже Армирование	12	17
ПБ-33-5	13	18
тоже Армирование	14	19
ПБ-36-5	15	20
тоже Армирование	16	21
Плиты балконные: ПБ-24-6	17	22
тоже Армирование	18	23
ПБ-27-6	19	24
тоже Армирование	20	25
ПБ-33-6	21	26
тоже Армирование	22	27
ПБ-36-6	23	28
тоже Армирование	24	29
ПБ-24-5а	25	30
тоже Армирование	26	31
ПБ-27-5а	27	32
тоже Армирование	28	33
ПБ-33-5а	29	34
тоже Армирование	30	35
ПБ-36-5а	31	36
тоже Армирование	32	37
ПБ-39-5а	33	38
тоже Армирование	34	39

Зам. начальника отдела — Б. Шафрин
Рук. отделения конструкций — Н. Токин
Гл. инж. проекта — Л. Дорфман
Гл. инж. проекта — А. Ерилла

ЦНИИЭП жилища

ТК	Железобетонные балконные плиты для жилых зданий	Серия 1.137-3
1971	Содержание	Выпуск 1 / Лист С-1

		Лист	Стр.
Плиты балконные: ПБ-24-6а		35	40
тоже	Армирование	36	41
ПБ-27-6а		37	42
тоже	Армирование	38	43
ПБ-33-6а		39	44
тоже	Армирование	40	45
ПБ-36-6а		41	46
тоже	Армирование	42	47
ПБ-39-6а		43	48
тоже	Армирование	44	49
Детали 1,2,3,4,5,6		45	50
Сетки	С-1, С-2	46	51
тоже	С-3, С-4, С-5	47	52
"	С-6, С-7	48	53
"	С-8, С-9	49	54
"	С-10, С-11, С-12	50	55
"	С-13, С-14	51	56
"	С-15, С-16	52	57
Сетки	С-17, С-18	53	58
тоже	С-19, С-20, С-21	54	59
"	С-22, С-23	55	60
"	С-24, С-25	56	61
"	С-26, С-27, С-28	57	62
"	С-29, С-30	58	63
"	С-31, С-32, С-33	59	64
"	С-34, С-35	60	65
"	С-36, С-37	61	66
Сетка С-38. Закладные детали М-1, М-2, М-3, М-4, М-5 Петли П-1, П-2		62	67
Сетки	С-39, С-40	63	68
тоже	С-41, С-42	64	69
"	С-43, С-44	65	70
"	С-45, С-46, С-47	66	71
"	С-48, С-49, С-50	67	72

Рабочие чертежи балконных плит разработаны в соответствии с заданием Госкомитета по гражданскому строительству и архитектуре при Госстрое СССР от 10 июня 1971 г.

В выпуск включены рабочие чертежи унифицированных балконных плит длиной 2390, 2690, 3290 и 3590 мм, предназначенных для применения в зданиях с крупноблочными и кирпичными стенами. Балконные плиты длиною 3890 мм предназначены для зданий с кирпичными стенами.

Каждому изделию присвоена марка, так, например, ПБ-33-5 обозначает - плиту балконную длиной 3290 мм для крупноблочных стен толщиной 500 мм. Соответственно марка ПБ-33-5а обозначает аналогичную плиту для кирпичных стен толщиной 510 (550) мм.

Внесение изменений в обозначение марок не допускается. Марки изделий проставляются на чертежах и в спецификациях проектов, в заказах заводам-изготовителям и на изделиях.

Балконные плиты рассчитаны в соответствии со СНиП II-В.1-62* на нормативную полезную нагрузку 400 кг/м2 и дополнительную нагрузку 100 кг/пм от ограждений и веса цветочниц, подвешиваемых по наружному контуру балконов.

В рабочих чертежах приведены схемы опирания балконных плит, в которых даны условия по ограничению ширин проемов и допускаемым минимальным величинам ширин простенков (без учета четвертей), защемляющих балконные плиты.

Балконные плиты рассчитаны из условия защемления в стены концов опорных ребер и закрепления их к нижележащим перемычкам анкерами, привариваемыми к закладным деталям.

Указанные закладные детали, как правило, должны приниматься длиной 120 мм. В балконных плитах длиной 3590 и 3890 мм, применяемых в домах с кирпичными стенами, приведены закладные детали длиной соответственно 300 и 600 мм, что учитывает случаи несимметричного расположения балконных плит относительно перемычек. При симметричном расположении в этих плитах должны применяться закладные детали длиной 120 мм.

В балконных плитах для крупноблочных домов у торцов опорных ребер предусмотрены дополнительные закладные детали, предназначенные для связи со смежными перемычечными и поясными блоками.

Балконные плиты должны изготовляться из тяжелого бетона марки "200". Морозостойкость бетона не ниже $M_{рз}$ 50.

ЦНИИЭП жилища	Зам. директора по конструктивным решениям	В. Шляпин	
	Рук. отделения	А. Локшин	
	Гл. инж. пр-та		
	Гл. инж. пр-та	А. Дорфман	
	А. Криппа		

ТК 1971	Железобетонные балконные плиты для жилых зданий	Серия 1.137-3	
	Пояснительная записка	Выпуск 1	Лист П-1

Условные обозначения арматурных сталей в рабочих чертежах приняты по СНиП I-В.4-62.

Сварка арматуры каркасов и сеток должна производиться контактной точечной электросваркой в соответствии с требованиями ГОСТ I0922-64 и СН 393-69.

Для подъемных петель следует применять горячекатаную арматурную сталь класса А-I марок ВМ Ст.3сп, ВМ Ст.3пс, ВК Ст.3сп; ВК Ст.3пс. При наружных расчетных температурах ниже -40^0 стали ВМ Ст.3пс и ВКСт.3пс не применять.

Плиты армированные сталью класса А-Ш могут применяться: при марке стали 35 гс при наружных расчетных температурах до -40^0, при марках стали 25 Г2с и I8Г2с - при температурах -40^0 и ниже.

Формование балконных плит выполняется верхней поверхностью к поддону; для извлечения плит из формы предусмотрены петли, расположенные со стороны боковой поверхности опорного ребра.

Антикоррозионная защита закладных деталей в балконных плитах должна выполняться в соответствии с главой СНиП Ш-В.62 и "Временными указаниями по антикоррозионной защите закладных деталей и сварных соединений в крупнопанельных зданиях" СН 206-62, 2-е издание.

В соответствии с этим, закладные детали балконных плит должны покрываться в заводских условиях слоем цинка. Толщину слоя цинка принять по таблице I СН 206-62 с учетом района строительства.

Изготовление, приемку, паспортизацию, хранение и транспортирование изделия производить с учетом указаний СНиП I-В.5-62 и I-В.5.I-62, проверку прочности - по ГОСТ 8829-66, монтаж по СНиП Ш-В.3-62.

ЦНИИЭП жилища	Гл инж пр-та А. Криппа	Гл инж пр-та А. Дорфман	

ТК 1971	Железобетонные балконные плиты для жилых зданий	Серия 1.137-3
	Пояснительная записка	Выпуск 1 / Лист П-2

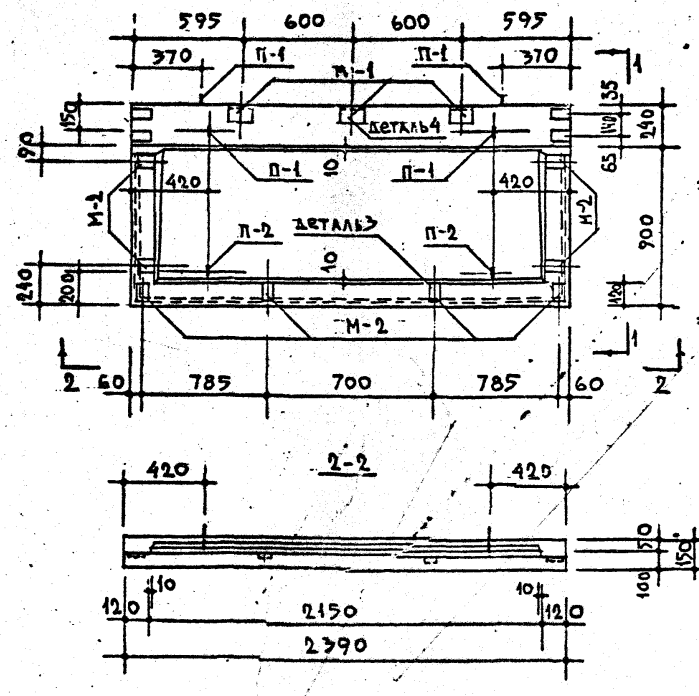

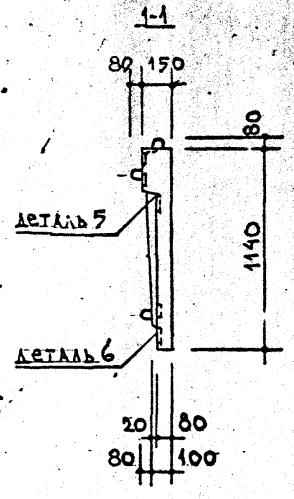

СХЕМА ОПИРАНИЯ ПЛИТ

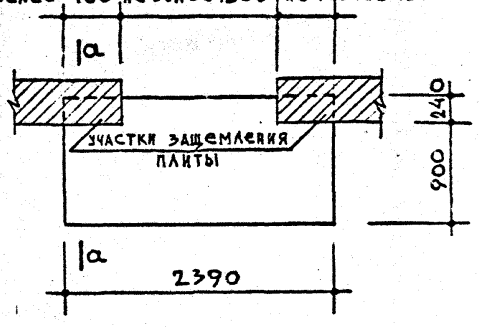

РАСЧЁТНАЯ СХЕМА

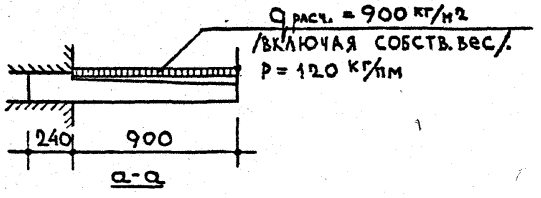

СХЕМА ПРИ ИСПЫТАНИИ

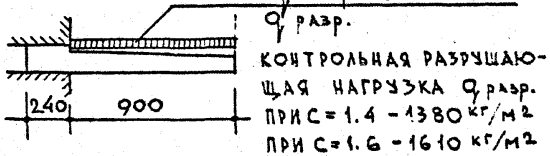

КОНТРОЛЬНАЯ РАЗРУШАЮЩАЯ НАГРУЗКА q разр.
ПРИ С = 1.4 – 1380 кг/м2
ПРИ С = 1.6 – 1610 кг/м2

ХАРАКТЕРИСТИКА ИЗДЕЛИЯ			
ОБЪЁМ БЕТОНА		$м^3$	0,309
ВЕС		КГ	773
ВЕС СТАЛИ	НА АРМАТУРНЫЕ ЭЛЕМЕНТЫ	КГ	31.09
	НА ЗАКЛАДНЫЕ ДЕТАЛИ		7.53
РАСХОД СТАЛИ НА 1 $м^3$ БЕТОНА		КГ	125.00
МАРКА БЕТОНА			200

ПРИМЕЧАНИЯ:
1. Армирование см. лист 2
2. Указания по формованию балконных плит и антикоррозионной защите закладных деталей см. пояснительную записку. 3. Все контрольные нагрузки даны за вычетом собственного веса плиты.
4. Детали 5 и 6 см. лист 45

СОГЛАСОВАНО
Отдел N 17 Гл. инж. пр-та А. Лукшин
Отдел N 10 Гл. инж. пр-та А. Самойлов
Гл. инж. пр-та М. Никитина
Технолог Ю. Тайсинский
КТБ

Зам. директора Б. Шляпин
Рук. отделения А. Дорфман
Проектировщик И. Мищенко
Рук. гр. инж. В. Шевырина
Ст. инж. Б. Евко
Проверил

ЦНИИЭП жилища
Рук. отд. констр. Гл. инж. пр-та
Рук. гр. инж.
Ст. инж.
Проверил

ТК	Железобетонные балконные плиты для жилых зданий	Серия 1.137-3	
1971	Плита балконная ПБ-24-4	Выпуск 1	Лист 1

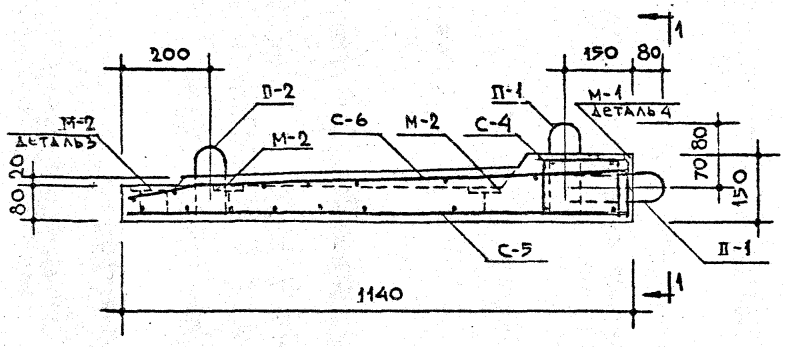

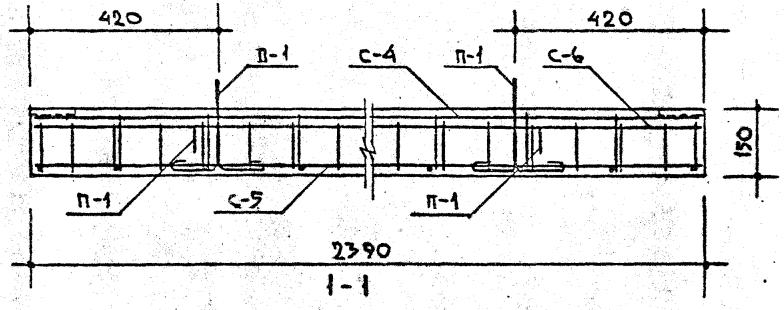

1-1

Спецификация стальных элементов					
Вид	Марки	Кол. шт.	Вес кг 1 элемента	Вес кг общий	NN
Арматурные элементы	С-4	1	6.29	6.29	47
	С-5	1	8.97	8.97	47
	С-6	1	12.91	12.91	48
	П-1	4	0.49	1.96	62
	П-2	2	0.49	0.98	62
Закладные детали					
	М-1	3	1.55	4.65	62
	М-2	8	0.36	2.88	62

Примечания:

1. Детали 3 и 4 см. на листе 45
2. На сечении 1-1 закладные детали М-1 условно не показаны.
3. Все поперечные стержни сетки С-4 сварить с продольными стержнями сетки С-5 контактной точечной электросваркой.
4. Подъёмные петли завести за нижние стержни сетки С-5 и привязать к ним.

Выборка стали									
Сталь		Арматурные элементы					Закладные детали		
		ф5 В I	ф8 А III	ф10 А I	-100×6	ф12 А III	-100×6	ф10 А II	L110×70×8
Длина	м	57.03	24.40	5.12	0.24	9.44	0.48	2.21	0.36
Вес	кг	8.78	9.64	3.16	1.13	8.38	2.24	1.36	3.93
Нормативное сопротивление арматуры R_a	кг/см²	5500	4000	2400	—	4000	—	3000	—
ГОСТ		6727-53*	5781-61*	5781-61*	103-57*	5781-61*	103-57*	5781-61*	8510-57

Согласовано: Гл. инж. пр-та А. Кокшин

Гл. инж. пр-та Б. Шляпин; Рук. гр. инж. А. Дорфман; Ст. инженер К. Мищенко; Проверил В. Щербинина; Нач. отд. хоздог. Б. Евко

ЦНИИЭП жилища

ТК	Железобетонные балконные плиты для жилых зданий	Серия 1.137-3	
1971	Плита балконная ПБ-24-4. Армирование.	Выпуск 1	Лист 2

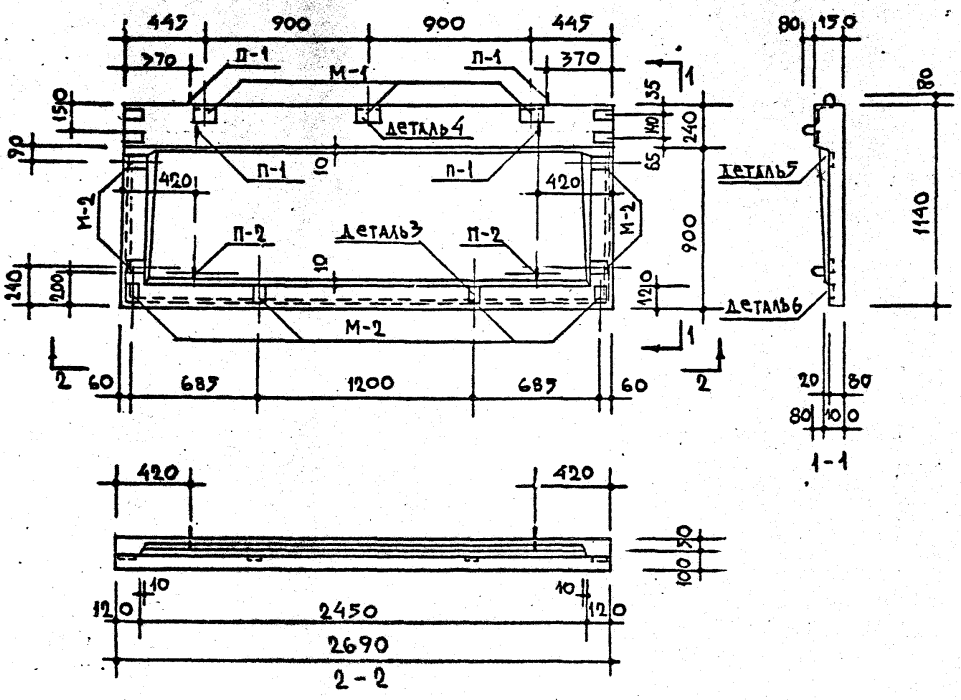

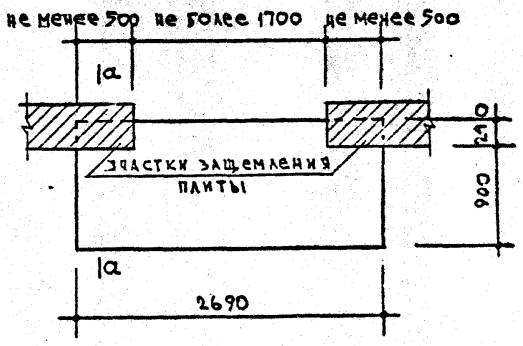

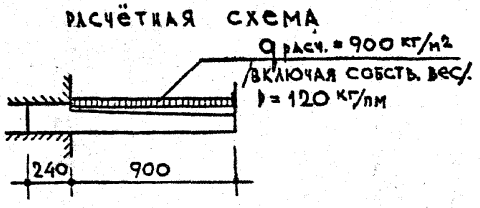

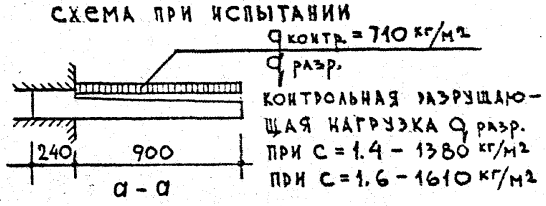

ХАРАКТЕРИСТИКА ИЗДЕЛИЯ			
ОБЪЁМ БЕТОНА		$м^3$	0,349
ВЕС		КГ	873
ВЕС СТАЛИ	НА АРМАТУРНЫЕ ЭЛЕМЕНТЫ	КГ	34.15
	НА ЗАКЛАДНЫЕ ДЕТАЛИ		7.53
РАСХОД СТАЛИ НА $1м^3$ БЕТОНА		КГ	119.40
МАРКА БЕТОНА			200

Примечания:
1. Армирование см. лист 4
2. Указания по формованию балконных плит и антикоррозионной защите закладных деталей см. пояснительную записку. 3. Все контрольные нагрузки даны за вычетом собственного веса плиты.
4. Детали 5 и 6 см. лист 45

СОГЛАСОВАНО
Отдел №17 Гл. инж. пр-та Л. Лукшин
Отдел №40 Гл. инж. отд. А. Самойлов
Гл. инж. пр-та Г. Лин
Зав. лаб. Гл. инж. пр-та М. Никитина
КТБ Гл. инж. пр-та Н. Таисинский

Б. Шляпин
Гл. инж. пр-та Л. Дорфман
И. Мицевич
В. Чернинина
Б. Бевко

Зам. гл. инж. пр-та Рук. отд. констр. Гл. инж. пр-та Рук. гр. и инж. Ст. инж. Проверил А. Криппа

ЦНИИЭП жилища

ТК	Железобетонные балконные плиты для жилых зданий	Серия 1.137-3	
1971	Плита балконная ПБ-27-4	Выпуск 1	Лист 3

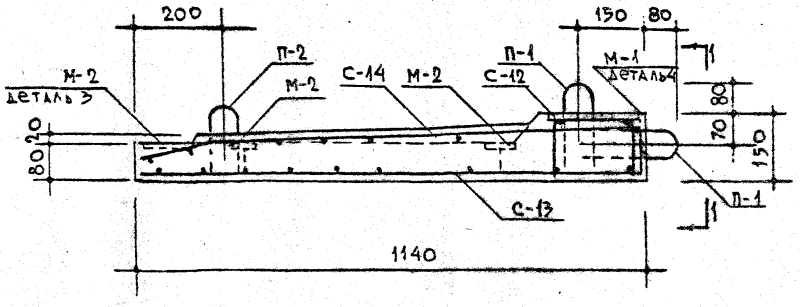

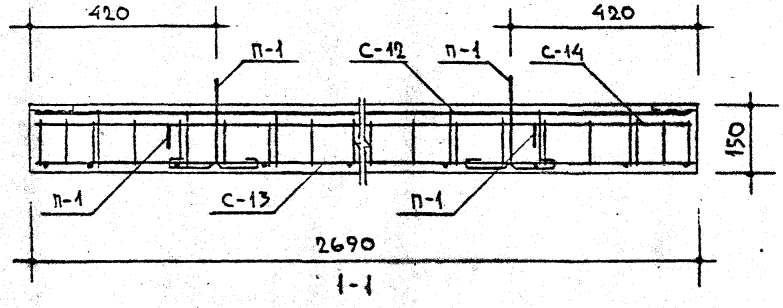

Спецификация стальных элементов					
Вид	Марки	Кол. шт.	Вес кг. 1 элемента	Вес кг. общий	На лист
Арматурные элементы	С-12	1	6.95	6.95	50
	С-13	1	9.98	9.98	51
	С-14	1	14.29	14.29	51
	П-1	4	0.49	1.96	62
	П-2	2	0.49	0.98	62
Закладные детали					
	М-1	3	1.55	4.65	62
	М-2	8	0.36	2.88	62

Выборка стали									
Сталь		Арматурные элементы					Закладные детали		
		Ф12 АIII	Ф8 АIII	Ф10 АI	Ф5 АI	-100×6	L 110×70×8	-100×6	Ф10 АII
Длина	м	16.64	26.84	5.12	20.52	0.24	0.36	0.48	2.20
Вес	кг	9.44	10.60	3.16	9.82	1.13	3.93	2.24	1.36
Нормативное сопротивление арматуры R_a	кг/см²	4000		2400	5500	—	—	—	3000
ГОСТ		5781-61*			6727-53	103-57	8510-57	103-57*	5781-61*

Примечания:

1. Детали 3 и 4 см. на листе 45
2. На сечении 1-1 закладные детали М-1 условно не показаны.
3. Все поперечные стержни сетки С-12 сварить с продольными стержнями сетки С-13 контактной точечной электросваркой.
4. Подъёмные петли завести за нижние стержни сетки С-13 и привязать к ним.

ТК	Железобетонные балконные плиты для жилых зданий		Серия 1.137-3
1971	Плита балконная ПБ-27-4. Армирование	Выпуск 1	Лист 9

Гл. инж. пр-та А. Покшин
Гл. инж. пр-та
Рук. отд. констр. В. Шахтин
Гл. инж. пр-та А. Дорфман
Рук. гр. инж. Л. Мищенко
Ст. инженер В. Щербинина
Проверил Б. Ебко
ЦНИИЭП жилища

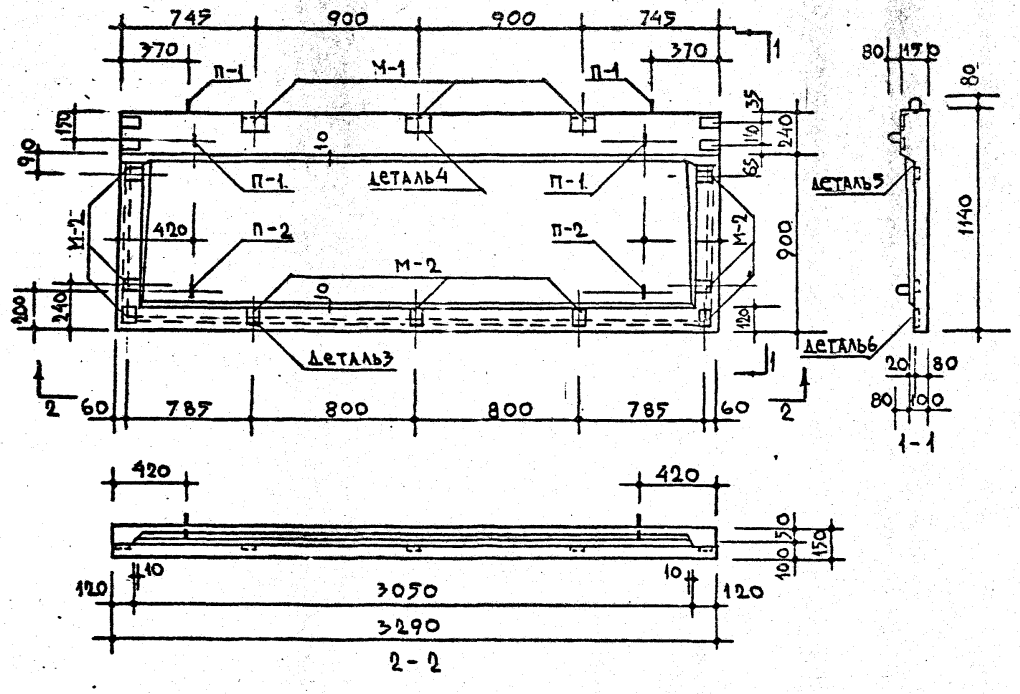

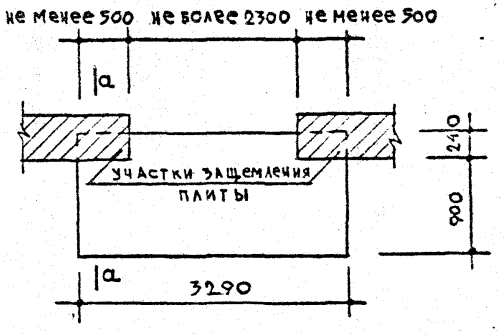

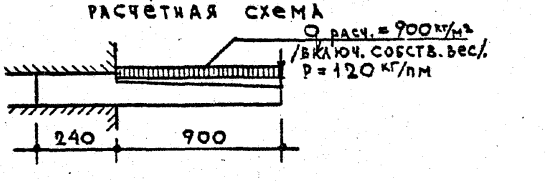

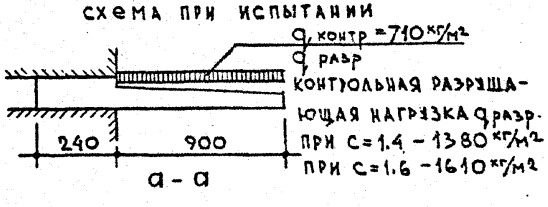

характеристика изделия			
объём бетона		м³	0,427
вес		кг	1068
вес стали	на арматурные элементы	кг	45.35
	на закладные детали		7.89
расход стали на 1 м³ бетона		кг	124.68
марка бетона			200

примечания:

1. Армирование см. лист 6
2. Указания по формованию балконных плит и антикоррозийной защите закладных деталей см. пояснительную записку. 3. Все контрольные нагрузки даны за вычетом собственного веса плиты.
4. Детали 5 и 6 см. лист 45

ТК	Железобетонные балконные плиты для жилых зданий	серия 1.137-3
1971	Плита балконная ПБ-33-4	выпуск 1 / лист 5

ЦНИИЭП жилища

Согласовано: Отдел №17 гл. инж. пр-та А. Лохшин; Отдел №10 гл. инж. отд. А. Самойлов; гл. инж. пр-та Н. Никитина; КТБ гл. инж. пр-та Н. Гайсинский

Зам. директора по рук. отделения А. Крипа; рук. КТБ Б. Шляпин; рук. гр. А. Дорфман; гл. инж. пр-та И. Мищенко; проверил Б. Ешко

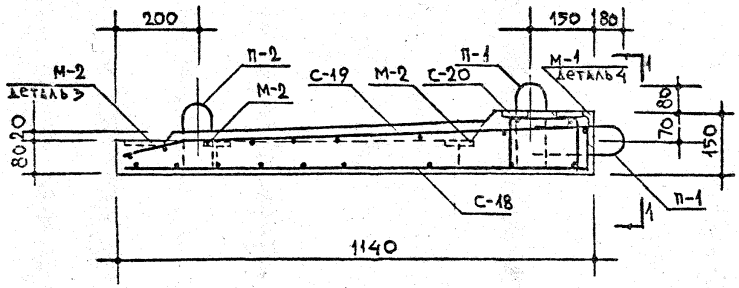

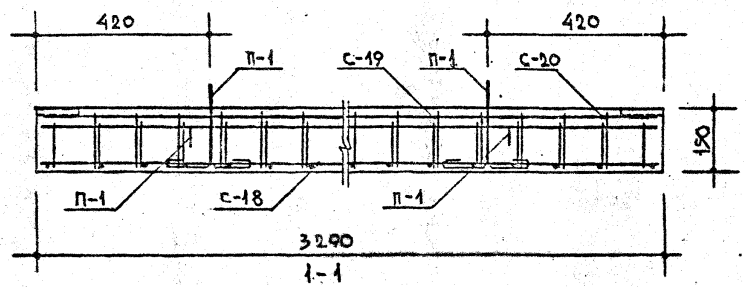

1-1

СПЕЦИФИКАЦИЯ СТАЛЬНЫХ ЭЛЕМЕНТОВ					
ВИД	МАРКА	КОЛ.	ВЕС КГ.		NN
		ШТ.	1 элемента	ОБЩИЙ	ЛИСТ
Арматурные элементы	С-18	1	14.97	14.97	53
	С-19	1	16.57	16.57	54
	С-20	1	10.87	10.87	54
	П-1	4	0.49	1.96	62
	П-2	2	0.49	0.98	62
Закладные детали					
	М-1	3	1.55	4.65	62
	М-2	9	0.36	3.24	62

ВЫБОРКА СТАЛИ									
СТАЛЬ		АРМАТУРНЫЕ ЭЛЕМЕНТЫ				ЗАКЛАДНЫЕ ДЕТАЛИ			
		ф14 А III	ф8 А III	ф10 А I	ф5 В I	-100×6	L 110×70×8	-100×6	ф10 А II
ДЛИНА	М	13.04	30.51	5.12	85.91	0.24	0.36	0.54	2.33
ВЕС	КГ	15.78	12.05	3.16	13.23	1.13	3.93	2.52	1.44
НОРМАТИВНОЕ СОПРОТИВЛЕНИЕ АРМАТУРЫ $R_a^н$	КГ/СМ²	4000		2400	5500	—	—	—	3000
ГОСТ		5781-61*			6727-53*	103-57	8510-57	103-57*	5781-61*

Примечания:

1. Детали 3 и 4 см. на листе 45
2. На сечении 1-1 закладные детали М-1 условно не показаны.
3. Все поперечные стержни сетки С-20 сварить с продольными стержнями сетки С-18 контактной точечной электросваркой.
4. Подъёмные петли завести за нижние стержни сетки С-18 и привязать к ним.

ТК	Железобетонные балконные плиты для жилых зданий.	Серия 1.137-3	
1971	Плита балконная ПБ-33-4. Армирование.	Выпуск 1	Лист 6

Гл. инж. пр-та А. Дорфман
Рук. гр. инж. Л. Мищенко
Ст. инженер В. Щербинина
Проверил Б. Евко

ЭПИ ЛИЦА

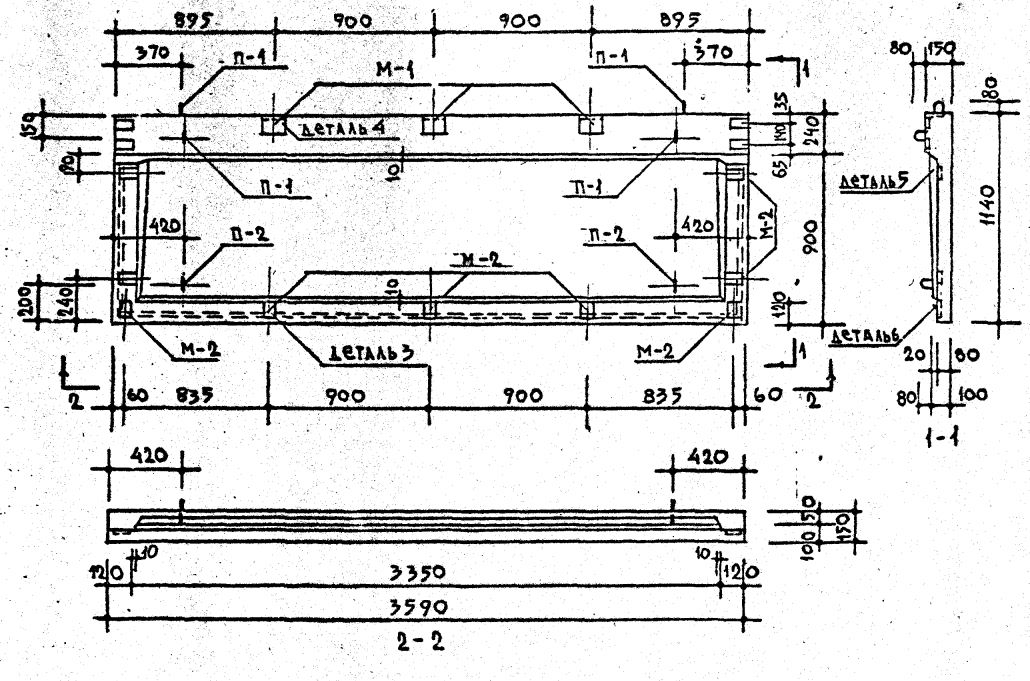

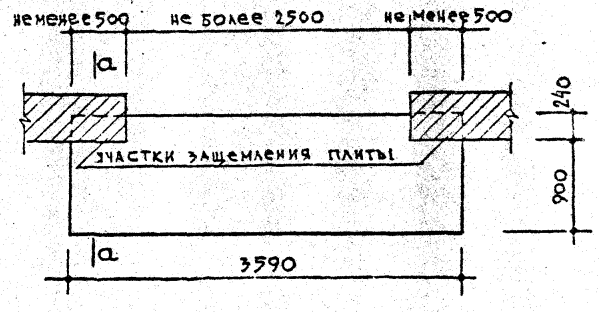

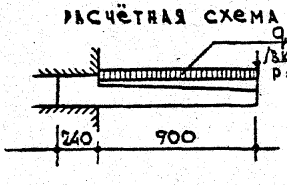

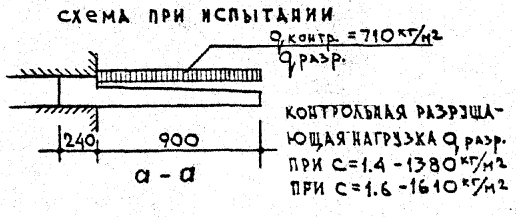

ХАРАКТЕРИСТИКА ИЗДЕЛИЯ			
ОБЪЁМ БЕТОНА		$м^3$	0,467
ВЕС		КГ	1169
ВЕС СТАЛИ	НА АРМАТУРНЫЕ ЭЛЕМЕНТЫ	КГ	54.16
	НА ЗАКЛАДНЫЕ ДЕТАЛИ		7.89
РАСХОД СТАЛИ НА 1 $м^3$ БЕТОНА		КГ	132.86
МАРКА БЕТОНА			200

ПРИМЕЧАНИЯ:

1. Армирование см. лист 8
2. Указания по формованию балконных плит и антикоррозийной защите закладных деталей см. пояснительную записку. 3. Все контрольные нагрузки даны за вычетом собственного веса плиты.
4. Детали 5 и 6 см. лист 45

ТК	Железобетонные балконные плиты для жилых зданий	Серия 1.137-3	
1971	Плита балконная ПБ-36-4	Выпуск 1	Лист 7

ЦНИИЭП жилища

Согласовано: Отдел №17 гл. инж. пр-та Б. Шапин; Отдел №10 гл. инж. пр-та А. Дорфман; гл. инж. пр-та И. Мищенко; гл. инж. пр-та В. Дерябина; гл. инж. пр-та Б. Елько; Гл. инж. пр-та А. Крыппа; Гл. инж. пр-та Ю. Верина; Рук. гр. инж. Т. Ивин; Рук. отделения Ю. Ушаков; Рук. мастерской К. Крыппа; Гл. инж. пр-та А. Локшин; Гл. инж. пр-та А. Самойлов; Гл. инж. пр-та Г. Никитина; Гл. инж. пр-та Н. Рутковский; КТБ

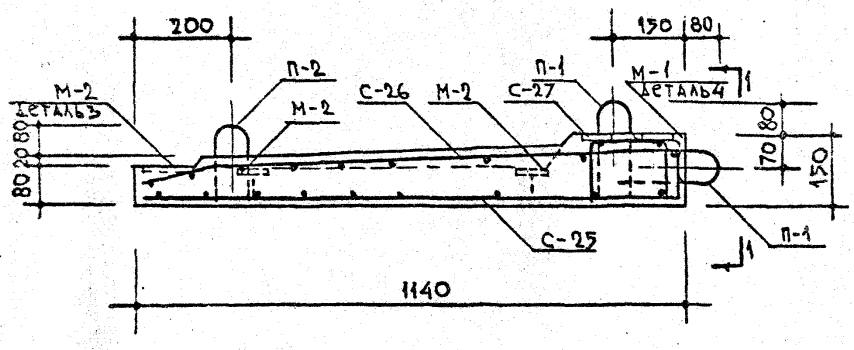

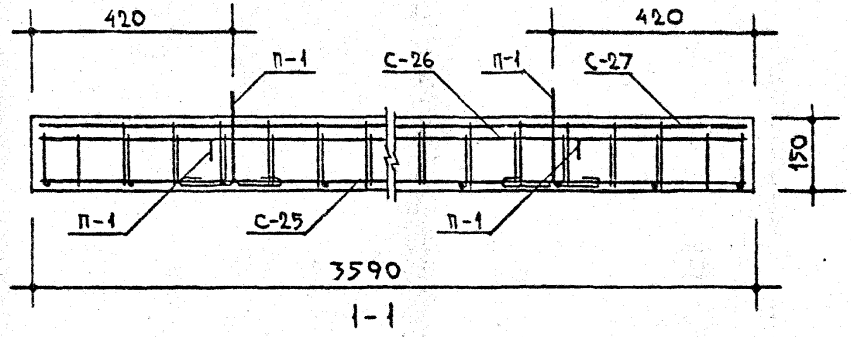

1-1

Спецификация стальных элементов					
Вид	Марки	Кол. шт.	Вес кг 1 элемента	Вес кг общий	NN лист
Арматурные элементы	С-25	1	18,51	18,51	56
	С-26	1	18,42	18,42	57
	С-27	1	14,29	14,29	57
	П-1	4	0,49	1,96	62
	П-2	2	0,49	0,98	62
Закладные детали					
	М-1	3	1,55	4,65	62
	М-2	9	0,36	3,24	62

Примечания:
1. Детали 3 и 4 см. на листе 45
2. На сечении 1-1 закладные детали М-1 условно не показаны.
3. Все поперечные стержни сетки С-27 сварить с продольными стержнями сетки С-25 контактной точечной электросваркой.
4. Подъёмные петли завести за нижние стержни сетки С-25 и привязать к ним.

Выборка стали									
Сталь		Арматурные элементы					Закладные детали		
		ф16 А-III	ф8 А-III	ф10 А-I	ф5 ВI	-100×6	L110×70×8	-100×6	ф10 А-II
Длина	м	14,24	34,15	5,12	90,13	0,24	0,36	0,54	2,33
Вес	кг	22,5	13,49	3,16	13,88	1,13	3,93	2,52	1,44
Нормативное сопротивление арматуры R_a	кг/см²	4000		2400	5500	—	—	—	3000
ГОСТ		5781-61*			6727-53*	103-57*	8510-57	103-57*	5781-61*

ТК	Железобетонные балконные плиты для жилых зданий	Серия 1.137-3	
1971	Плита балконная ПБ-36-4. Армирование.	Выпуск 4	Лист 8

Согласовано: Гл. инж. пр-та А. Локшин; Гл. инж. пр-та А. Дочман; Рук. группы А. Миленко; Ст. инженер В. Чернышина; Проверил Б. Евко

ЦНИИЭП жилища

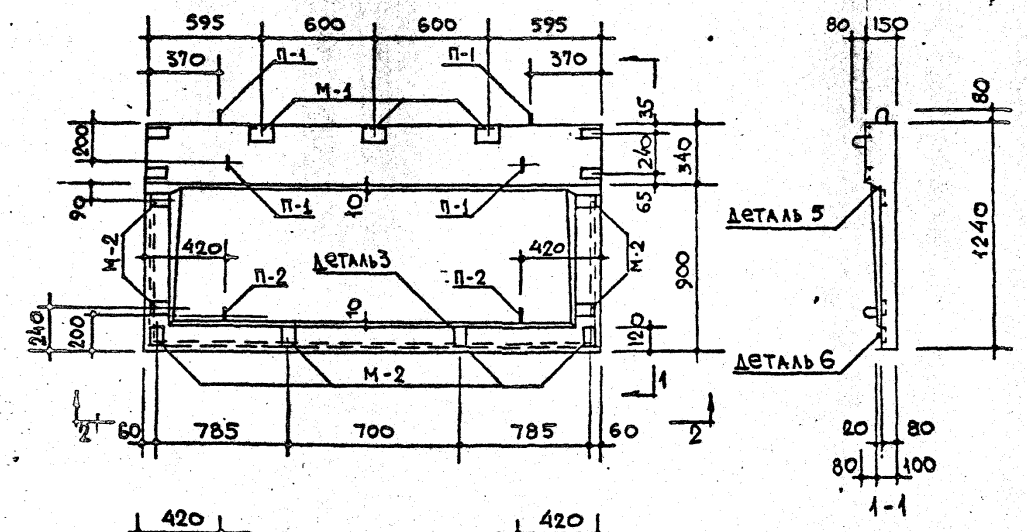

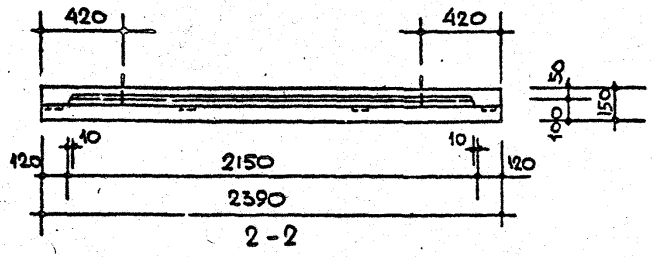

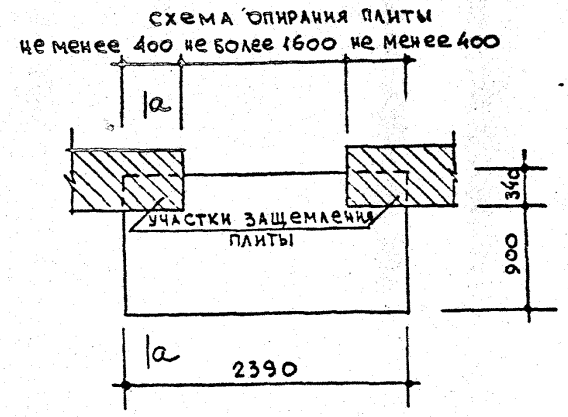

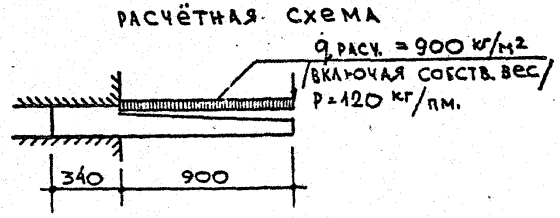

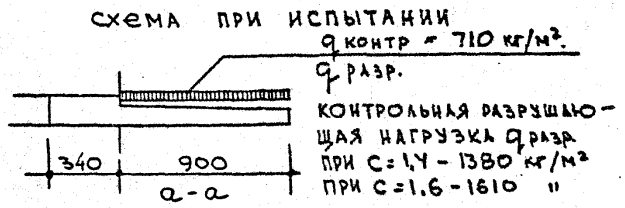

Характеристика изделия			
Объём бетона		м³	0.345
Вес		кг.	863
Вес стали	на арматурные элементы	кг.	30.78
	на закладные детали		7.53
Расход стали на 1м³ бетона		кг.	111.04
Марка бетона			200

Примечания:
1. Армирование см. лист 10
2. Указания по формованию балконных плит и антикоррозийной защите закладных деталей см. пояснительную записку. 3. Все контрольные нагрузки даны за вычетом собственного веса плиты.
4. Детали 5 и 6 см. лист 45

ТК	Железобетонные балконные плиты для жилых зданий.	Серия 1.137-3	
1971	Плита балконная ПБ-24-5	Выпуск 1	Лист 9

Гл. инж. пр-та А. Локшин; Гл. инж. отд. А. Сяноков; Гл. инж. пр-та М. Никитина; Гл. инж. пр-та И. Гайсинский; Отдел №17; Отдел №10; КТВ; Зам. директора Б. Шляпин; Рук. отдела А. Дорфман; Гл. инж. пр-та И. Мищенко; Рук. гр. инж. И. Ковпинец; Ст. инженер А. Дорфман; Проверил; Рук. отдела А. Дорфман; Гл. инж. пр-та; Рук. гр. инж.; Ст. инженер; Проверил; Зам. директора; Рук. отдела; Гл. инж. пр-та; Рук. гр. инж.; Ст. инженер; Проверил; Гипрострой; Гипрострой

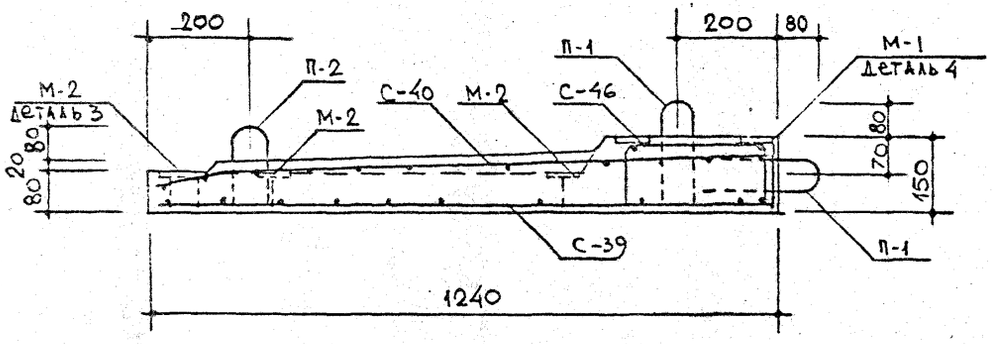

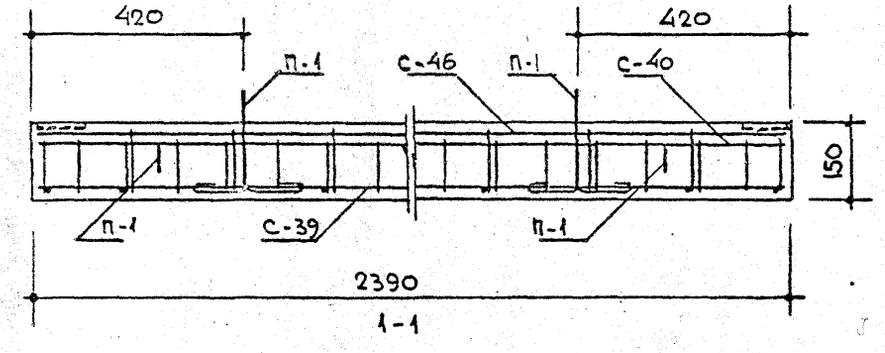

Спецификация стальных элементов					
Вид	Марки	Кол. шт.	Вес кг. 1 элемента	Вес кг. общий	№№ лист
Арматурные элементы	С-39	1	8.24	8.24	63
	С-40	1	14.06	14.06	63
	С-46	1	5.54	5.54	66
	П-1	4	0.49	1.96	62
	П-2	2	0.49	0.98	62
Закладные детали					
	М-1	3	1.55	4.65	62
	М-2	8	0.36	2.88	62

Выборка стали.									
Сталь		Арматурные элементы					Закладные детали		
		ф5 BI	ф8 AIII	ф10 AIII	ф10 AI	-100×6	ф10 AII	-100×6	L110×70×8
Длина	м.	66.51	26.40	9.44	5.16	0.24	2.21	0.48	0.36
Вес	кг.	10.24	10.43	5.82	3.16	1.13	1.36	2.24	3.93
Нормативное сопротивление арматуры $R_a^н$	кг/см²	5500	4000		2400	—	3000	—	—
ГОСТ		6727-53*	5781-61*			103-57*	5781-61*	103-57*	8510-57

Примечания:

1. Детали 3 и 4 см. на листе 45
2. На сечении 1-1 закладные детали М-1 условно не показаны.
3. Все поперечные стержни сетки С-46 сварить с продольными стержнями сетки С-39 контактной точечной электросваркой.
4. Подъёмные петли завести за нижние стержни сетки С-39 и привязать к ним.

Т.К. 1971	Железобетонные балконные плиты для жилых зданий. Плита балконная ПБ-24-5. Армирование.	Серия 1.137-3	
		Выпуск 1	Лист 10

ЦНИИЭП жилища

Гл. инж. пр-та А. Локшин
Гл. инж. пр-та Б. Шапин
Рук. отд. конст. А. Дорфман
Рук. гр. инж. И. Мищенко
Ст. инжен. Н. Ковпинец
Проверил А. Дорфман

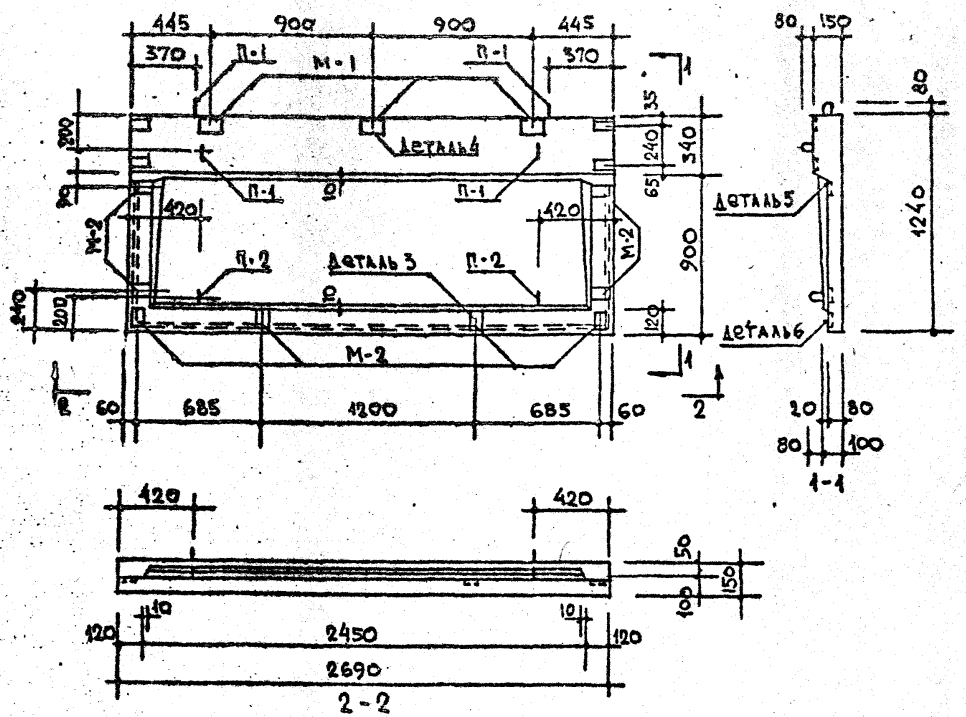

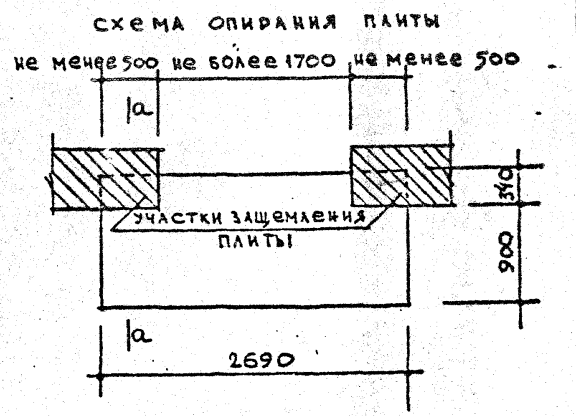

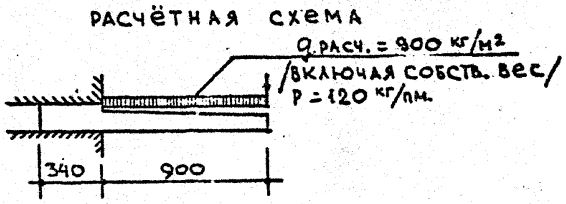

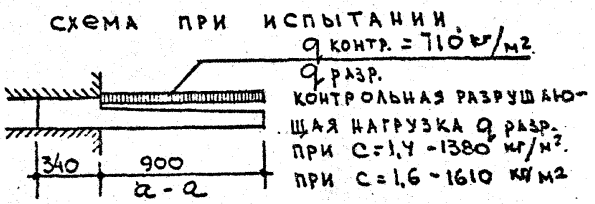

Характеристика изделия.			
Объём бетона		м³	0,389
Вес		кг.	973
Вес стали	на арматурные элементы	кг.	33.99
	на закладные детали	кг.	7.53
Расход стали на 1 м³ бетона		кг.	106.74
Марка бетона			200

Примечания:
1. Армирование см. лист 12
2. Указания по формованию балконных плит и антикоррозийной защите закладных деталей см. пояснительную записку. 3. Все контрольные нагрузки даны за вычетом собственного веса плиты.
4. Детали 5 и 6 см. лист 45

Согласовано: Отдел №1 — Гл. инж. пр-та А. Докшин; Отдел №10 — Гл. инж. отд. А. Сапожков; КТБ — Гл. инж. пр-та Н. Никитина; Гл. инж. пр-та Ж. Гайсинский

Вып. директор Ю. Шляпин; Гл. инж. пр-та А. Дорфман; Гл. инж. пр-та Ж. Мицинский; Гл. инж. пр-та Ц. Довинский; Рук. отдела Гл. инж. пр-та А. Дорфман; Рук. отдела Гл. инж. пр-та С. Мицинский; Проверил К. Криппа

ТК 1971	Железобетонные балконные плиты для жилых зданий. Плита балконная ПБ-27-5	Серия 1.137-3	
		Выпуск 1	Лист 11

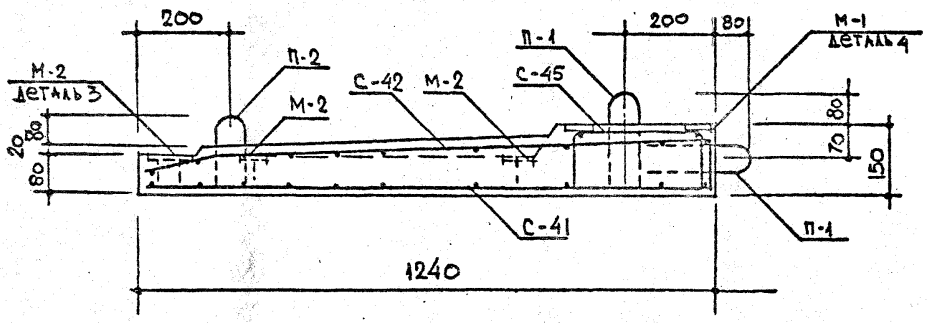

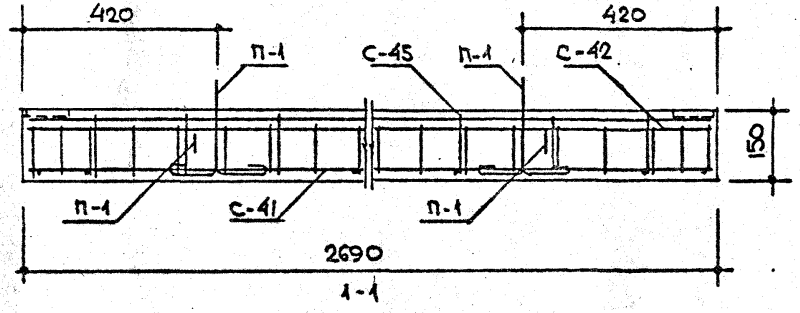

Спецификация стальных элементов					
Вид	Марки	Кол. шт.	Вес кг. элемента	Вес кг. общий	N№ лист.
Арматурные элементы	С-41	1	9.36	9.36	64
	С-42	1	15.57	15.57	64
	С-45	1	6.12	6.12	66
	П-1	4	0,49	1,96	62
	П-2	2	0,49	0,98	62
Закладные детали					
	М-1	3	1,55	4.65	62
	М-2	8	0,36	2.88	62

Выборка стали									
Сталь		Арматурные элементы				Закладные детали			
		ф5 ВI	ф8 АIII	ф10 АIII	ф10 АI	-100×6	L110×70×8	-100×6	ф10 АII
Длина	м.	75.71	29.04	10.64	5.16	0,24	0.36	0,48	2,20
Вес	кг.	11.67	11.47	6.56	3.16	1,13	3,93	2,24	1,36
Нормативное сопротивление арматуры R_a^H		5500	4000		2400	—	—	—	3000
ГОСТ		6727-53*	5781-61*			103-57*	8510-57	103-57*	5781-61*

Примечания:
1. Детали 3 и 4 см. на листе 45
2. На сечении 1-1 закладные детали М-1 условно не показаны.
3. Все поперечные стержни сетки С-45 сварить с продольными стержнями сетки С-41 контактной точечной электросваркой.
4. Подъёмные петли завести за нижние стержни сетки С-41 и привязать к ним.

ТК	Железобетонные балконные плиты для жилых зданий	Серия 1.137-3	
1971	Плита балконная ПБ-27-5. Армирование.	Выпуск 1	Лист 12

Гл. инж. пр-та А. Локшин
Рук. отд. конст. Б. Шляпин
Гл. инж. пр-та А. Дорфман
Рук. гр. инж. И. Мищенко
Ст. инженер Н. Ковлинец
Проверил А. Дорфман
ЦНИИЭП жилища

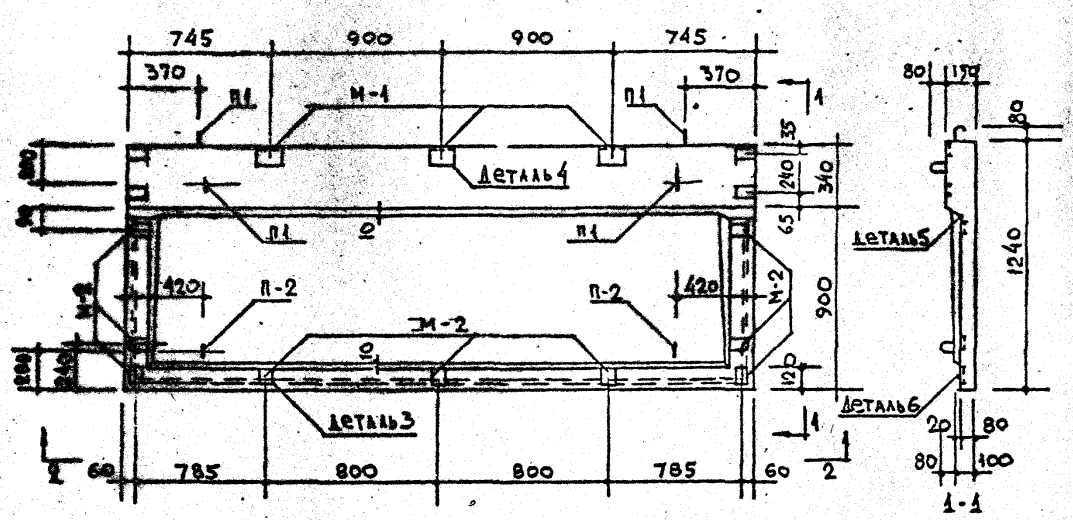

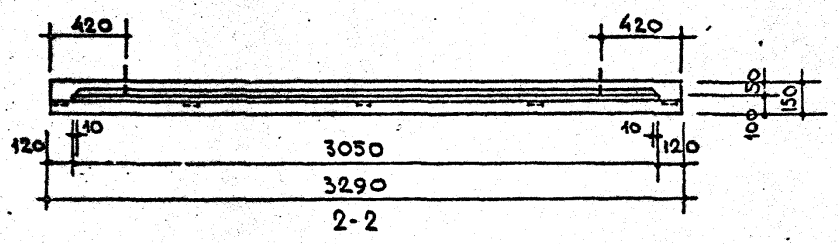

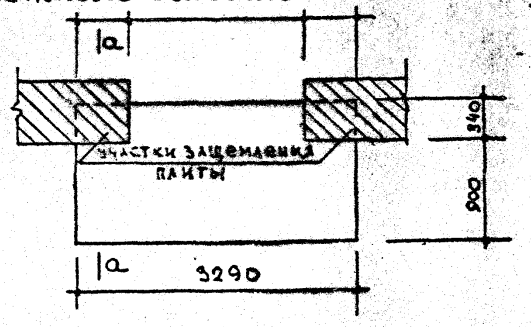

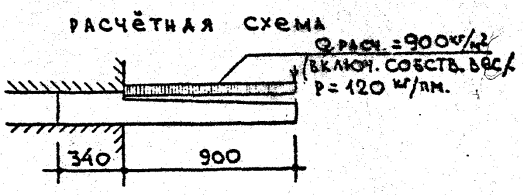

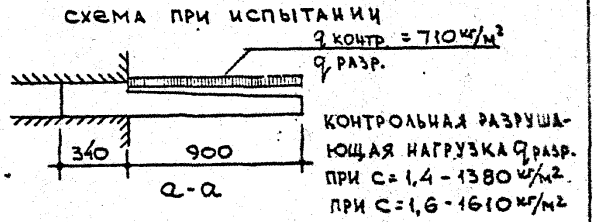

Характеристика изделия			
Объём бетона		м³	0.477
Вес		кг	1193
Вес стали	на арматурные элементы	кг.	48.37
	на закладные детали		7.89
Расход стали на 1м³ бетона		кг.	120.04
Марка бетона			200

Примечания:

1. Армирование см. лист 14
2. Указания по формованию балконных плит и антикоррозийной защите закладных деталей см. пояснительную записку. 3. Все контрольные нагрузки даны за вычетом собственного веса плиты.
4. Детали 5 и 6 см. лист 45

ТК 1971	Железобетонные балконные плиты для жилых зданий.	Серия 1.137-3	
	Плита балконная ПБ-33-5	Выпуск 1	Лист 13

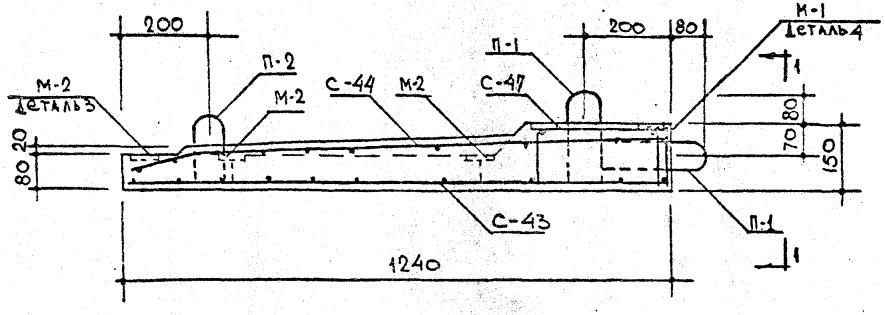

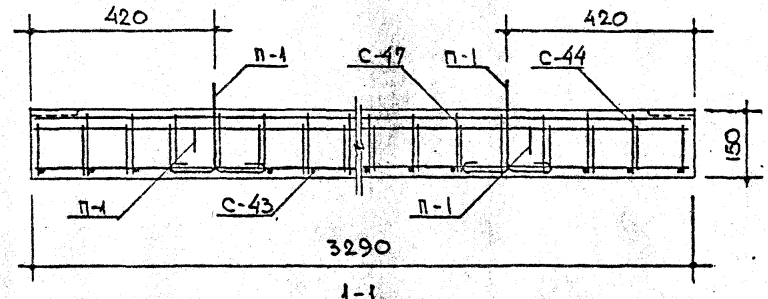

1-1

Спецификация стальных элементов					
Вид	Марки	Кол. шт.	Вес кг. 1 элемента	Вес кг. общий	№№ лист.
Арматурные элементы	С-43	1	15.63	15.63	65
	С-44	1	18.06	18.06	65
	С-47	1	11.74	11.74	66
	П-1	4	0.49	1.96	62
	П-2	2	0.49	0.98	62
Закладные детали					
	М-1	3	1.55	4.65	62
	М-2	9	0.36	3.24	62

Выборка стали									
Сталь		Арматурные элементы					Закладные детали		
		ф 5 ВI	ф 8 АIII	ф 14 АIII	ф 10 АI	-100×6	L 110×70×8	ф 10 АII	-100×6
Длина	м	99.08	33.0	13.04	5.16	0.24	0.36	2.34	0.54
Вес	кг	15.26	13.04	15.78	3.16	1.13	3.93	1.44	2.52
Нормативное сопротивление арматуры R_a	кг/см²	5500	4000		2400	—	—	3000	—
ГОСТ		6727-53*	5781-61*			103-57*	8510-57	5781-61*	103-57*

Примечания:

1. Детали 3 и 4 см. на листе 45
2. На сечении 1-1 закладные детали М-1 условно не показаны.
3. Все поперечные стержни сетки С-47 сварить с продольными стержнями сетки С-43 контактной точечной электросваркой.
4. Подъёмные петли завести за нижние стержни сетки С-43 и привязать к ним.

Согласовано: Гл. инж. пр-та А. Локшин; Рук. конст. Б. Шляпин; Гл. инж. пр-та А. Дорфман; Рук. гр. инж. И. Мищенко; Ст. инженер Н. Ковпинец; Проверил А. Дорфман

ТК	Железобетонные балконные плиты для жилых зданий.	Серия 1.137-3	
1971	Плита балконная ПБ-33-5. Армирование.	Выпуск 1	Лист 14

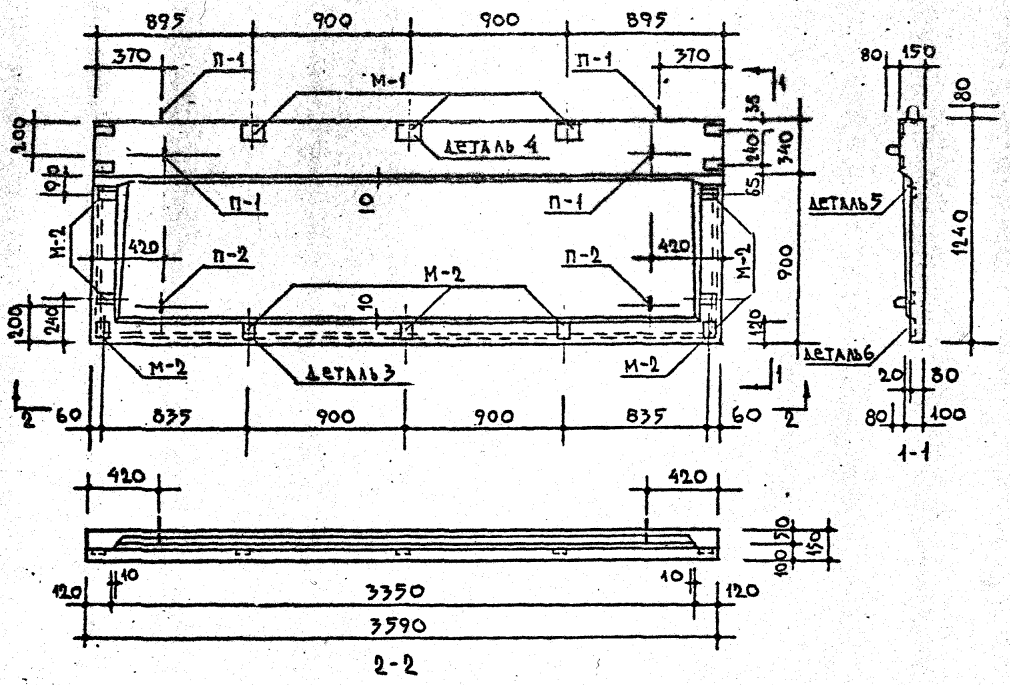

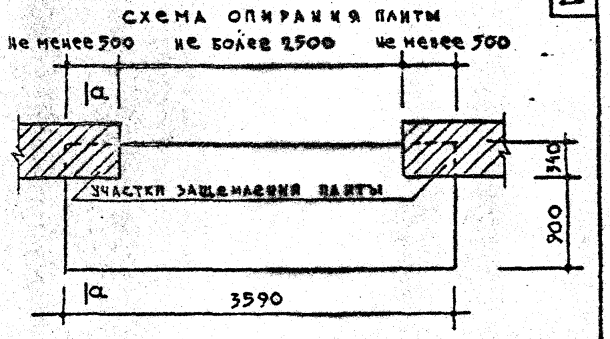

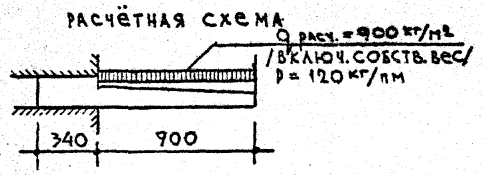

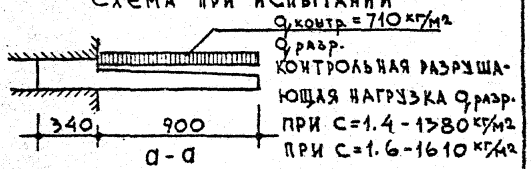

Характеристика изделия			
Объём бетона		м³	0,520
Вес		кг	1300
Вес стали	на арматурные элементы	кг	52.27
	на закладные детали		7.89
Расход стали на 1м³ бетона		кг	115.69
Марка бетона			200

Примечания:

1. Армирование см. лист 16
2. Указания по формованию балконных плит и антикоррозийной защите закладных деталей см. пояснительную записку. 3. Все контрольные нагрузки даны за вычетом собственного веса плиты.
4. Детали 5 и 6 см. лист 45

ТК	Железобетонные балконные плиты для жилых зданий.	Серия 1.137-3
1971	Плита балконная ПБ-36-5	Выпуск 1 / Лист 15

Согласовано: Отдел №17 Гл. инж. пр-та А. Локшин; Отдел №10 Гл. инж. отд. А. Самойлов; Гл. инж. пр-та Т. Никитина; Гл. инж. пр-та Н. Тарасевич

Гл. инж. пр-та Б. Шоляпин; Гл. инж. пр-та А. Дорман; Гл. инж. пр-та И. Мищенко; Гл. инж. пр-та В. Шевкинина; Гл. инж. пр-та Б. Бебко

Зам. директора Н. Гирскова; Рук. отд. конструирования Г. Ушаков; Рук. проектных работ Рук. гр. инж. А. Шипа; Проверил Н. Ушаков

ЦНИИЭП жилища

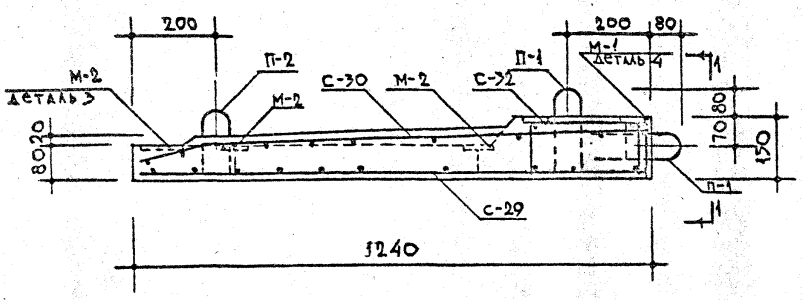

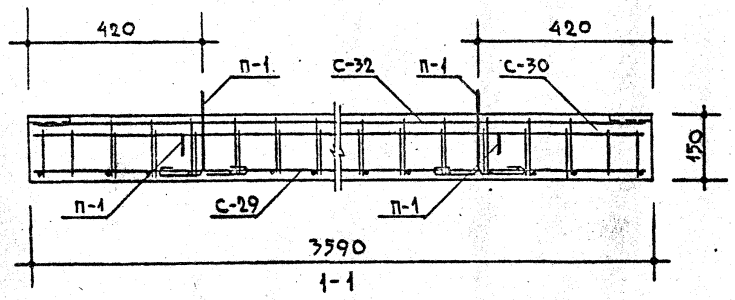

1-1

СПЕЦИФИКАЦИЯ СТАЛЬНЫХ ЭЛЕМЕНТОВ					
ВИД	МАРКИ	КОЛ. ШТ.	ВЕС КГ 1 ЭЛЕМЕНТА	ВЕС КГ ОБЩИЙ	N N ЛИСТ
АРМАТУРНЫЕ ЭЛЕМЕНТЫ	С-29	1	17.12	17.12	58
	С-30	1	20.08	20.08	58
	С-32	1	12.13	12.13	59
	П-1	4	0.49	1.96	62
	П-2	2	0.49	0.98	62
ЗАКЛАДНЫЕ ДЕТАЛИ	М-1	3	1.55	4.65	62
	М-2	9	0.36	3.24	62

ВЫБОРКА СТАЛИ									
СТАЛЬ		АРМАТУРНЫЕ ЭЛЕМЕНТЫ					ЗАКЛАДНЫЕ ДЕТАЛИ		
		ф5ВI	ф8АIII	ф10АI	14АIII	-100×6	L110×70×8	-100×6	ф10АII
ДЛИНА	М	104.80	36.96	5.16	14.24	0.24	0.36	0.54	2.34
ВЕС	КГ	16.14	14.60	3.17	17.23	1.13	3.93	2.52	1.44
НОРМАТИВНОЕ СОПРОТИВЛЕНИЕ АРМАТУРЫ $R_a^н$	КГ/СМ²	5500	4000	2400	4000	—	—	—	3000
ГОСТ		6727-53*	5781-61*			103-57*	8510-57	103-57*	5781-61*

ПРИМЕЧАНИЯ:

1. Детали 3 и 4 см. на листе 45
2. На сечении 1-1 закладные детали М-1 условно не показаны.
3. Все поперечные стержни сетки С-32 сварить с продольными стержнями сетки С-29 контактной точечной электросваркой.
4. Подъёмные петли завести за нижние стержни сетки С-29 и привязать к ним.

ТК	Железобетонные балконные плиты для жилых зданий.	СЕРИЯ 1.137-3	
1971	Плита балконная ПБ-36-5. Армирование.	ВЫПУСК 4	ЛИСТ 16

ГИ инж. пр-та А. Дорфман
Рук. гр. инж. И. Ищенко
Старший инж. В. Щербинина
Проверил Б. Евко

ЦНИИЭП жилища

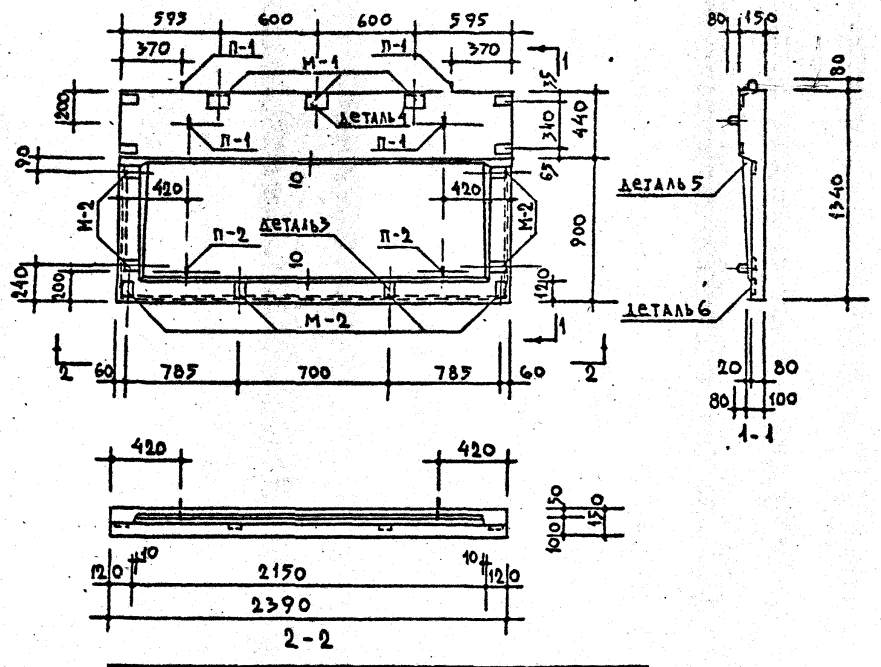

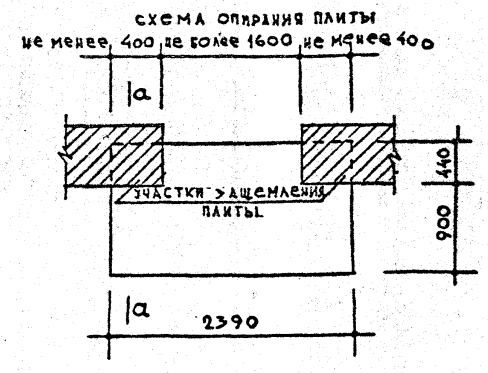

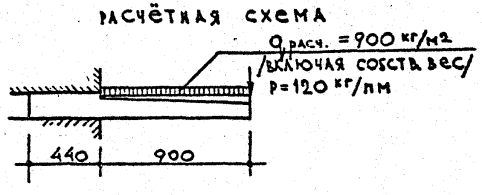

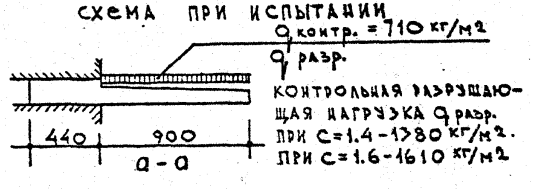

Характеристика изделия			
Объём бетона		$м^3$	0,381
Вес		кг	953
Вес стали	на арматурные элементы	кг	29.87
	на закладные детали		7.53
Расход стали на $1 м^3$ бетона		кг	98.16
Марка бетона			200

Примечания:
1. Армирование см. лист 18
2. Указания по формованию балконных плит и антикоррозионной защите закладных деталей см. пояснительную записку. 3. Все контрольные нагрузки даны за вычетом собственного веса плиты.
4. Детали 5 и 6 см. лист 45

ТК 1971	Железобетонные балконные плиты для жилых зданий	Серия 1.137-3	
	Плита балконная ПБ-24-6	Выпуск 1	Лист 17

Согласовано: Отдел НТУ Гл. инж. пр-та А. Локшин; Отдел НТО Гл. инж. отд. А. Самойлов; Гл. инж. пр-та М. Никитина; Гл. инж. пр-ва Н. Ясинский; КТБ

Гл. инженер проекта Э. Шляпин; Рук. отделения А. Дорфман; Гл. инж. пр. И. Мищенко; Рук. гр. инж. Д. Верхинина; Ст. инж. Б. Бенко; Инженер Проверил Б. Бенко; Зав. лабораторией Рук. отделения Гл. инж. пр. Ст. инж. Инженер А. Котлова

Шифр 1.137-3 Лист 17

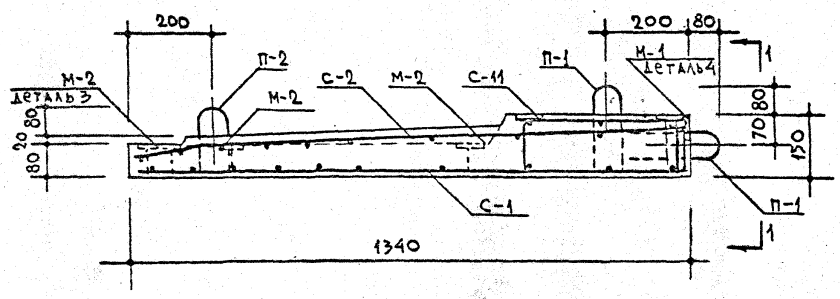

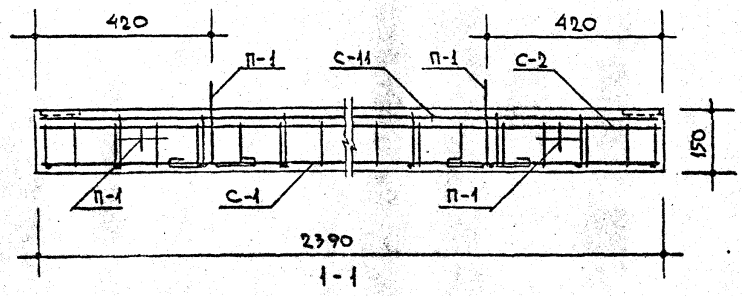

Спецификация стальных элементов					
Вид	Марки	Кол. шт.	Вес кг 1 элемента	Вес кг общий	NN лист
Арматурные элементы	С-1	1	7.39	7.39	46
	С-2	1	14.89	14.89	46
	С-11	1	4.65	4.65	50
	П-1	4	0.49	1.96	62
	П-2	2	0.49	0.98	62
Закладные детали					
	М-1	3	1.55	4.65	62
	М-2	8	0.36	2.88	62

Выборка стали									
Сталь		Арматурные элементы					Закладные детали.		
		Ф5 ВI		Ф8 АIII	Ф10 АI	-100×6	Ф10 АII	-100×6	L110×70×8
Длина	м	68.91		37,94	5.16	0.24	2.21	0.48	0.36
Вес	кг	10.60		14,98	3.16	1.13	1.36	2.24	3.93
Нормативное сопротивление арматуры R_a	кг/см²	5500		4000	2400	—	3000	—	—
ГОСТ		6727-53*		5781-61*		103-57*	5781-61*	103-57*	8510-57

Примечания:

1. Детали 3 и 4 см. на листе 45
2. На сечении 1-1 закладные детали М-1 условно не показаны.
3. Все поперечные стержни сетки С-11 сварить с продольными стержнями сетки С-1 контактной точечной электросваркой.
4. Подъёмные петли завести за нижние стержни сетки С-1 и привязать к ним.

ТК	Железобетонные балконные плиты для жилых зданий	Серия 1.137-3	
1971	Плита балконная ПБ-24-6. Армирование.	Выпуск 1	Лист 18

Согласовано: Л. Кокшин, Г.А. Инж. пр-та; Б. Шляпин, Рук. отд. конст.; А. Дорфман, Гл. инж. пр-та; И. Мищенко, Рук. гр. инж.; В. Щербинина, Ст. инженер; Б. Евко, Проверил.

ЦНИИЭП жилища

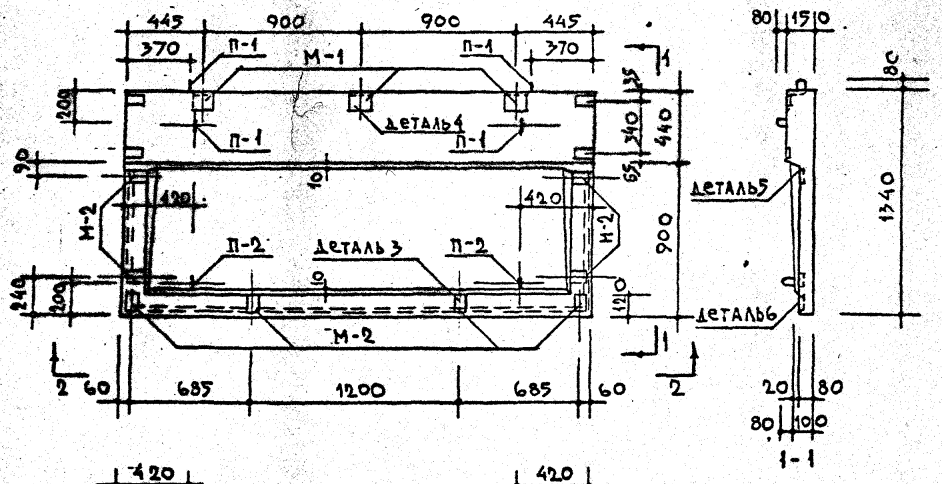

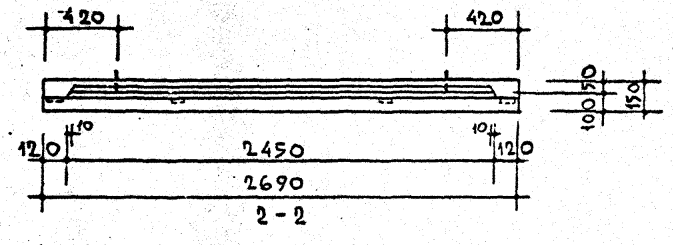

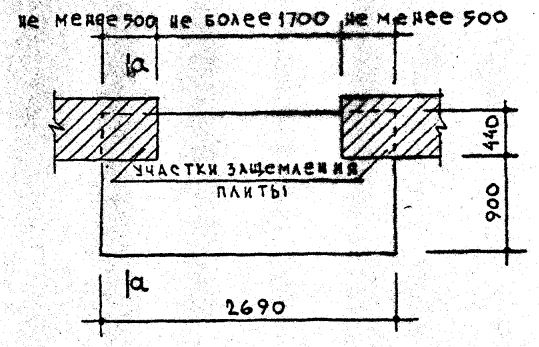

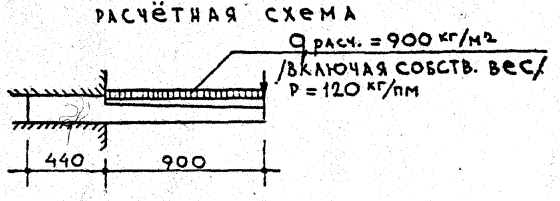

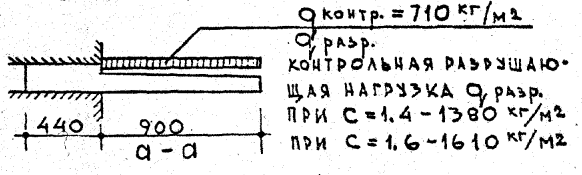

ХАРАКТЕРИСТИКА ИЗДЕЛИЯ			
ОБЪЁМ БЕТОНА		$м^3$	0,429
ВЕС		кг	1073
ВЕС СТАЛИ	НА АРМАТУРНЫЕ ЭЛЕМЕНТЫ	кг	35.29
	НА ЗАКЛАДНЫЕ ДЕТАЛИ		7.53
РАСХОД СТАЛИ НА 1 $м^3$ БЕТОНА		кг	99.81
МАРКА БЕТОНА			200

ПРИМЕЧАНИЯ:
1. Армирование см. лист 20
2. Указания по формованию балконных плит и антикоррозионной защите закладных деталей см. пояснительную записку. 3. Все контрольные нагрузки даны за вычетом собственного веса плиты.
4. Детали 5 и 6 см. лист 45

ТК	Железобетонные балконные плиты для жилых зданий.	серия 1.137-3	
1971	Плита балконная ПБ-27-6	выпуск 1	лист 19

СОГЛАСОВАНО
ОТДЕЛ №17 Гл. инж. пр-та А. Хокшин
ОТДЕЛ №10 Гл. инж. отд. Л. Сапожков
Гл. инж. пр-та М. Никитина
КТБ Рук. КОБ-6 М. Лайкинский

ГИПРОСЕЛЬМАШ
Главный инженер проекта Г. Шкляревич
Рук. отделения Гл. инж. пр-та А. Дорман
Рук. группы И. Мищенко
Инженер А. Щербинин
Проверил Б. Бывко
Главный инженер проекта А. Рилла

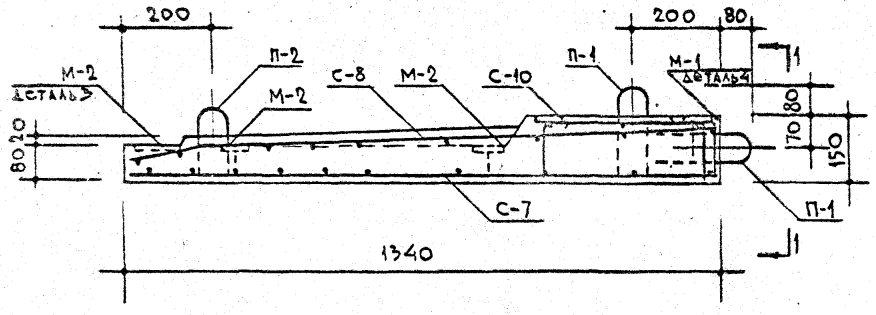

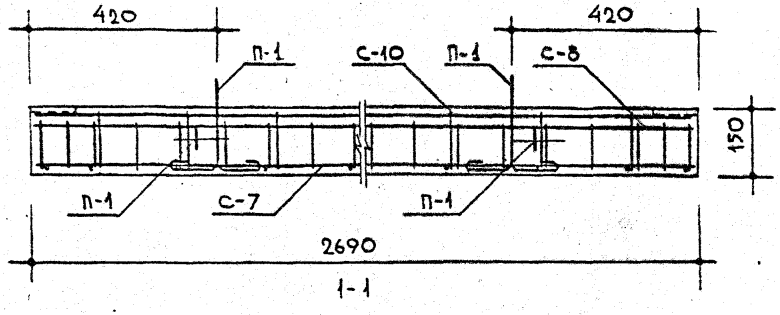

1-1

Спецификация стальных элементов					
Вид	Марки	Кол. шт.	Вес кг 1 элемента	Вес кг Общий	NN лист
Арматурные элементы	С-7	1	9.59	9.59	48
	С-8	1	16.44	16.44	49
	С-10	1	6.32	6.32	50
	П-1	4	0.49	1.96	62
	П-2	2	0.49	0.98	62
Закладные детали					
	М-1	3	1.55	4.65	62
	М-2	8	0.36	2.88	62

Примечания:
1. Детали 3 и 4 см. на листе 45
2. На сечении 1-1 закладные детали М-1 условно не показаны.
3. Все поперечные стержни сетки С-10 сварить с продольными стержнями сетки С-7 контактной точечной электросваркой.
4. Подъёмные петли завести за нижние стержни сетки С-7 и привязать к ним.

Выборка стали								
Сталь		Арматурные элементы				Закладные детали		
		ф 10 АI	ф 8 АIII	ф 5 ВI	-100×6	L110×70×8	-100×6	ф 10 АII
Длина	м	15.75	31.24	78.57	0.24	0.36	0.48	2.20
Вес	кг	9.72	12.34	12.10	1.13	3.93	2.24	1.36
Нормативное сопротивление арматуры Rа		2400	4000	5500	—	—	—	3000
ГОСТ		5781-61*		6727-53*	103-57*	8510-57	103-57*	5781-61*

ТК	Железобетонные балконные плиты для жилых зданий.	Серия 1.137-3	
1971	Плита балконная ПБ-27-6. Армирование.	Выпуск 1.	Лист 20

Согласовано: Гл. инж. пр-та А. Лукшин

Гл. инж. пр-та Б. Шахмин; Рук. гр. инж. А. Дорфман; Ст. инженер И. Мищенко; Проверил Б. Щербинина; Рук. конструктора Б. Евко

Жилищгражданпроект

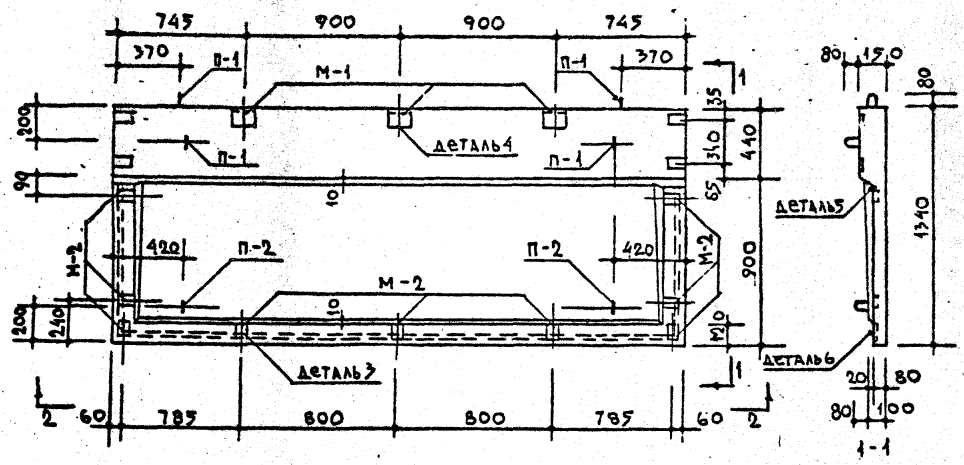

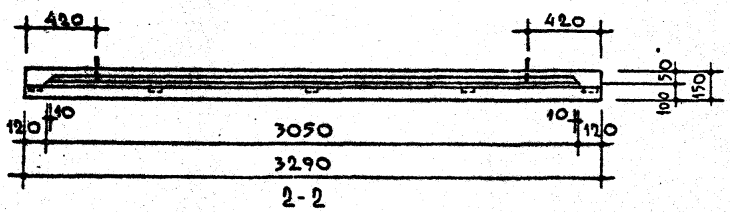

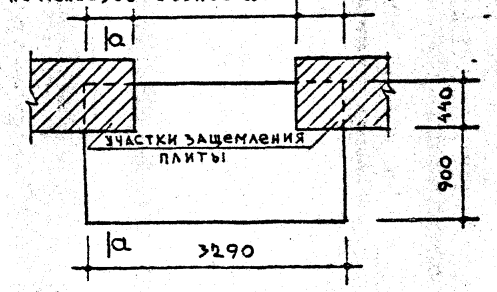

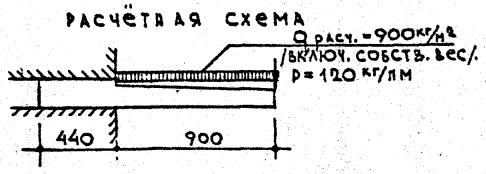

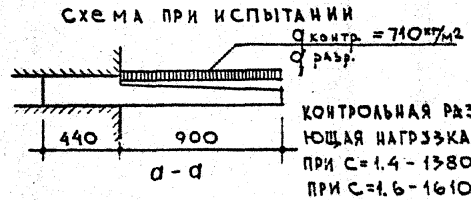

контрольная разрушающая нагрузка q разр
при С=1.4 - 1380 кг/м²
при С=1.6 - 1610 кг/м²

Характеристика изделия			
Объём бетона		м³	0,526
Вес		кг	1315
Вес стали	на арматурные элементы	кг	42.38
	на закладные детали		7.89
Расход стали на 1м³ бетона		кг	95.57
Марка бетона			200

Примечания:
1. Армирование см. лист 22
2. Указания по формованию балконных плит и антикоррозийной защите закладных деталей см. пояснительную записку. 3. Все контрольные нагрузки даны за вычетом собственного веса плиты.
4. Детали 5 и 6 см. лист 45

Согласовано
Отдел № 17 Гл. инж. пр-та Л. Локшин
Отдел № 10 Гл. инж. отд. А. Сапожков
Гл. инж. пр-та Н. Никитин
Гл. инж. пр-та И. Гайсинский
КТБ

Гл. инженер проекта Б. Шляхин
Рук. мастерской А. Хофман
Рук. бюро А. Крипин
Гл. инж. пр-та И. Мищенко
Рук. гр. инж. В. Фоменко
Ст. инж. Г. Бевко
Проверил

ЦНИИЭП инженерных сооружений

ТК	Железобетонные балконные плиты для жилых зданий	Серия 1.137-3	
1971	Плита балконная ПБ-33-6	Выпуск 1	Лист 21

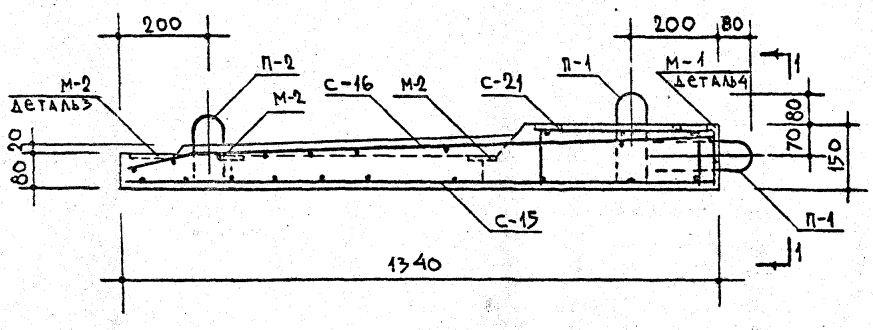

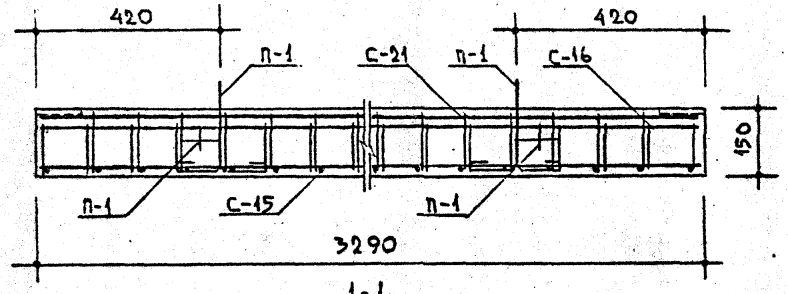

1-1

СПЕЦИФИКАЦИЯ СТАЛЬНЫХ ЭЛЕМЕНТОВ					
ВИД	МАРКИ	КОЛ. ШТ.	ВЕС КГ 1 элемента	ВЕС КГ общий	NN ЛИСТ
АРМАТУРНЫЕ ЭЛЕМЕНТЫ	С-15	1	12.16	12.16	52
	С-16	1	19.04	19.04	52
	С-21	1	8.24	8.24	54
	П-1	4	0.49	1.96	62
	П-2	2	0.49	0.98	62
ЗАКЛАДНЫЕ ДЕТАЛИ					
	М-1	3	1.55	4.65	62
	М-2	9	0.36	3.24	62

ВЫБОРКА СТАЛИ									
СТАЛЬ		АРМАТУРНЫЕ ЭЛЕМЕНТЫ					ЗАКЛАДНЫЕ ДЕТАЛИ		
		ф5 ВI	ф8 АIII	ф10 АIII	ф10 АI	-100×6	L110×70×8	ф10 АII	-100×6
ДЛИНА	М	104.80	35.50	13.04	5.16	0.24	0.36	2.34	0.54
ВЕС	КГ	16.03	14.02	8.04	3.16	1.13	3.93	1.44	2.52
НОРМАТИВНОЕ СОПРОТИВЛЕНИЕ АРМАТУРЫ R_a	КГ/СМ²	5500	4000		2400	—	—	3000	—
ГОСТ		6727-53*	5781-61*			103-57*	8510-57	5781-61*	103-57*

Примечания:

1. Детали 3 и 4 см. на листе 45
2. На сечении 1-1 закладные детали М-1 условно не показаны.
3. Все поперечные стержни сетки С-21 сварить с продольными стержнями сетки С-15 контактной точечной электросваркой.
4. Подъёмные петли завести за нижние стержни сетки С-15 и привязать к ним.

ТК	Железобетонные балконные плиты для жилых зданий.	Серия 1.137-3	
1971	Плита балконная ПБ-33-6. Армирование	Выпуск 1	Лист 22

Гл. инж. пр-та А. Дорфман
Рук. гр. инж. И. Мищенко
Ст. инженер Р. Щербинина
Проверил Бевко
Рисовал Кокин
Институт Сантехпроект

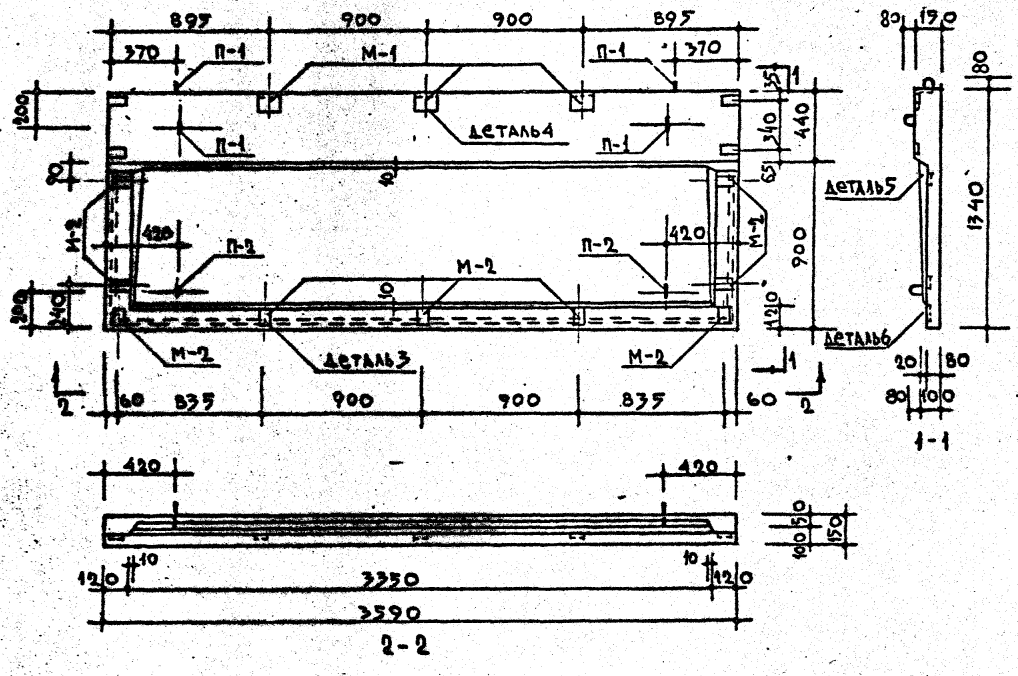

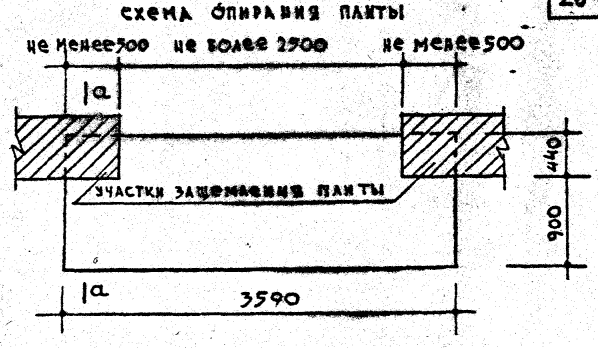

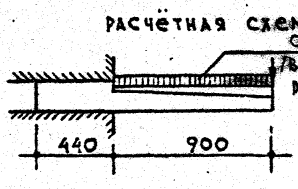

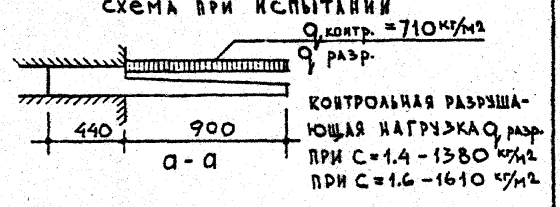

Характеристика изделия			
Объём бетона		м³	0,574
Вес		кг	1435
Вес стали	на арматурные элементы	кг	50.58
	на закладные детали		7.89
Расход стали на 1м³ бетона		кг	101.86
Марка бетона			200

Примечания:
1. Армирование см. лист 24
2. Указания по формованию балконных плит и антикоррозионной защите закладных деталей см. пояснительную записку. 3. Все контрольные нагрузки даны за вычетом собственного веса плиты.
4. Детали 5 и 6 см. лист 45

ТК	Железобетонные балконные плиты для жилых зданий	Серия 1.137-3
1971	Плита балконная ПБ-36-6	Выпуск 1 / Лист 23

Согласовано: Отдел СА и К (Гл. техн. Ю.Н. Ю.А. Лосицин); Отдел СА и Ю (Гл. инж. отд. А.С. Самойлов); КТБ (Гл. инж. пр-та М.Н. Никитина, Н.Т. Алексинская)

Разработано: Рук. группы Б.Шля Пи.Н.; Гл. инж. пр-та А.Дорфман; Рук. гр. инж. И.Мищенко; Ст. инж. Е.Щербина

Проверил: Рук. гр. Б.Бько; Ст. инж. Ю.Кирилова

Институт Гражданпроект

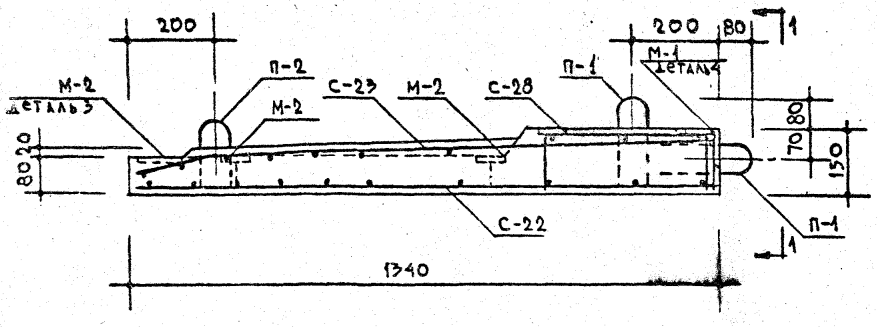

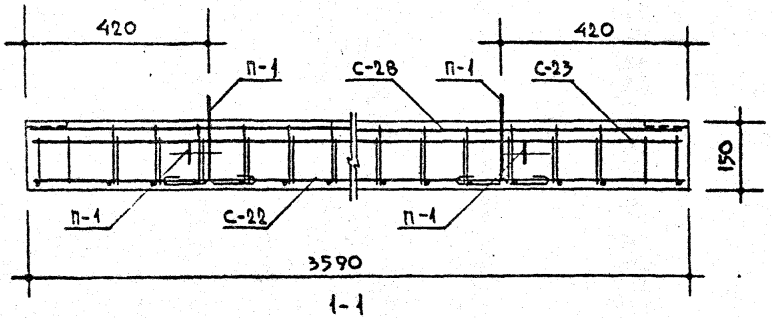

1-1

СПЕЦИФИКАЦИЯ СТАЛЬНЫХ ЭЛЕМЕНТОВ					
ВИД	МАРКИ	КОЛ. ШТ.	ВЕС КГ ЭЛЕМЕНТА	ВЕС КГ ОБЩИЙ	NN ЛИСТ
АРМАТУРНЫЕ ЭЛЕМЕНТЫ	С-22	1	15.78	15.78	55
	С-23	1	21.18	21.18	55
	С-28	1	10.68	10.68	57
	П-1	4	0.49	1.96	62
	П-2	2	0.49	0.98	62
ЗАКЛАДНЫЕ ДЕТАЛИ					
	М-1	3	1.55	4.65	62
	М-2	9	0.36	3.24	62

ВЫБОРКА СТАЛИ									
СТАЛЬ		АРМАТУРНЫЕ ЭЛЕМЕНТЫ					ЗАКЛАДНЫЕ ДЕТАЛИ		
		Ф12 А III	Ф8 А III	Ф10 А I	Ф5 ВI	-100×6	L 110×70×8	-100×6	Ф10 А II
ДЛИНА	М	14.23	39.75	5.12	116.56	0.24	0.36	0.54	2.33
ВЕС	КГ	12.64	15.70	3.16	17.95	1.13	3.93	2.52	1.44
НОРМАТИВНОЕ СОПРОТИВЛЕНИЕ АРМАТУРЫ R_a	КГ/СМ²	4000		2400	5500	—	—	—	3000
ГОСТ		5781-61*			6727-53*	103-57*	8510-57	103-57*	5781-61*

Примечания:

1. Детали 3 и 4 см. на листе 45
2. На сечении 1-1 закладные детали М-1 условно не показаны.
3. Все поперечные стержни сетки С-28 сварить с продольными стержнями сетки С-22 контактной точечной электросваркой.
4. Подъёмные петли завести за нижние стержни сетки С-22 и привязать к ним.

СОГЛАСОВАНО
ГЛ. ИНЖ. ПР-ТА А. ЛОКШИН

РУК. ОТД. КОНСТР.	Б. ШЛЯПИН	
ГЛ. ИНЖ. ПР-ТА	А. ДОРФМАН	
РУК. ГР. ИНЖ.	И. МИЩЕНКО	
СТ. ИНЖЕНЕР	Б. ЧЕРБИНИНА	
ПРОВЕРИЛ	Б. ЛЕВКО	

ЦНИИЭП ЖИЛИЩА

ТК	Железобетонные балконные плиты для жилых зданий	СЕРИЯ 1.137-3	
1971	ПЛИТА БАЛКОННАЯ ПБ-36-6. Армирование.	ВЫПУСК 1	ЛИСТ 24

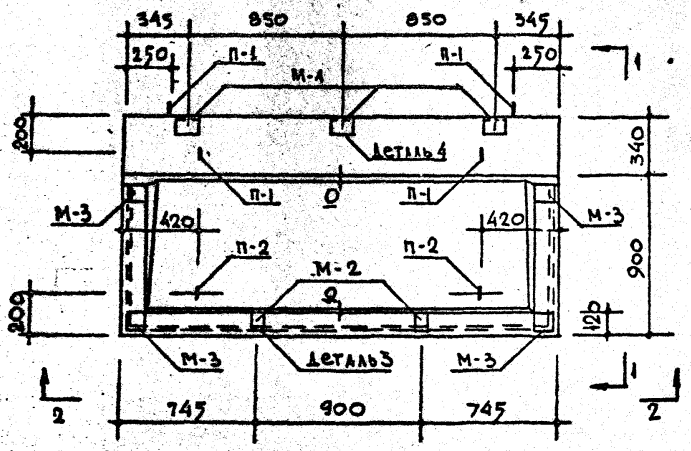

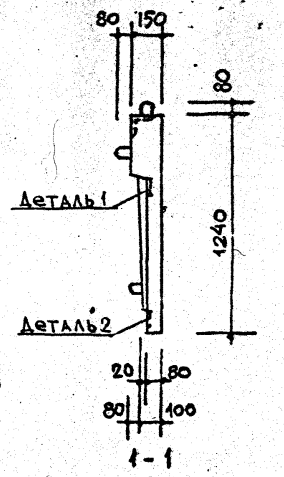

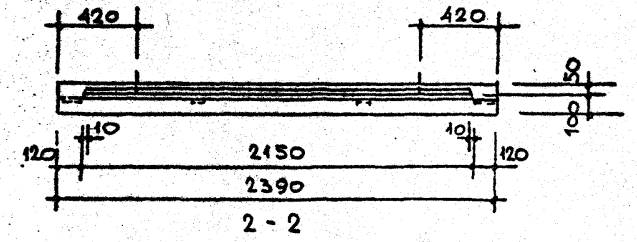

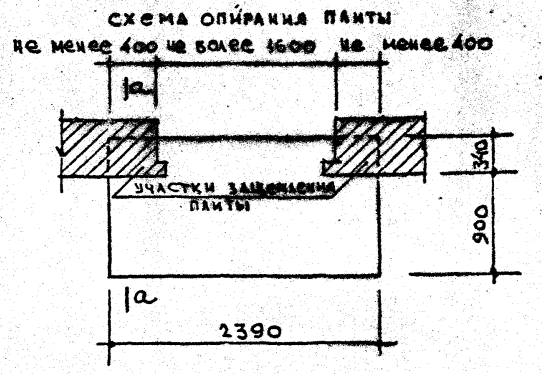

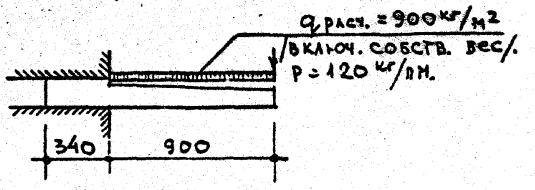

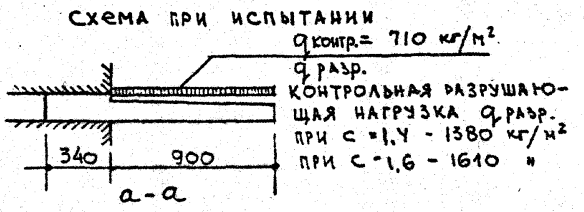

ХАРАКТЕРИСТИКА		ИЗДЕЛИЯ	
ОБЪЁМ БЕТОНА		$м^3$	0.349
ВЕС		кг.	873
ВЕС СТАЛИ	НА АРМАТУРНЫЕ ЭЛЕМЕНТЫ	кг.	29.59
	НА ЗАКЛАДНЫЕ ДЕТАЛИ		7.57
РАСХОД СТАЛИ НА 1 $м^3$ БЕТОНА		кг.	106.48
МАРКА БЕТОНА			200

ПРИМЕЧАНИЯ:
1. Армирование см. лист 26
2. Указания по формованию балконных плит и антикоррозионной защите закладных деталей см. пояснительную записку. 3. Все контрольные нагрузки даны за вычетом собственного веса плиты.

ТК	Железобетонные балконные плиты для жилых зданий.	Серия 1.137-3
1971	Плита балконная ПБ-24-5а	Выпуск 1 / Лист 25

ЦНИИЭП жилища

Гл. инж. проекта Б. Шляпин; Рук. отд. комплексных объемно-планировочных решений Н. Софман; Рук. гр. инж. Н. Мицевич; Ст. инженер Н. Кошинец; Проверил Н. Софман; Зам. директора по комплексным объемно-планировочным решениям Л. Лукашевич; Рук. отдела № 17 Л. Токшин; Отдела № 10 Л. Сафонов; Гл. инж. пр-та Е. Цукерман; Гл. инж. отд. Ю. Гликинский; Гл. инж. пр-та Ф. Ганкин; Гл. инж. пр-та Ю. Гликинский; КТ 5

Группа Д

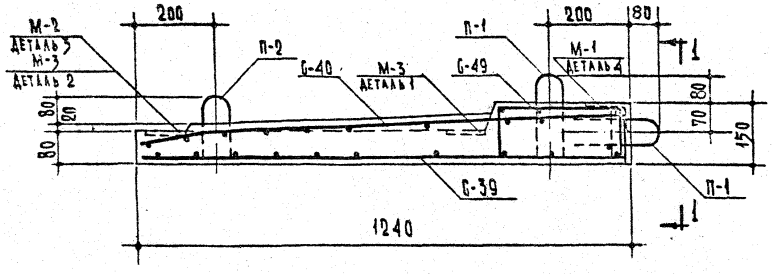

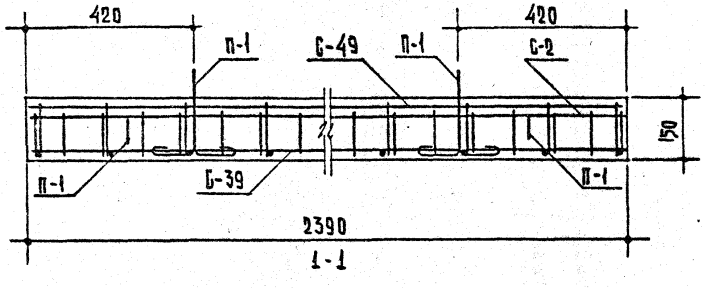

Спецификация стальных элементов					
Вид	Марки	Кол. шт.	Вес кг элемента	Вес кг общий	№№ лист
Арматурные элементы	С-39	1	8,24	8,24	63
	С-40	1	14,06	14,06	63
	С-49	1	4,35	4,35	67
	П-1	4	0,49	1,96	62
	П-2	2	0,49	0,98	62
Закладные детали	М-1	3	1,55	4,65	62
	М-2	2	0,36	0,72	62
	М-3	4	0,55	2,20	62

Выборка стали								
Сталь		Арматурные элементы				Закладные детали		
		ф10АIII	ф8АIII	ф5ВI	ф10АI	L110×70×8	-100×6	ф10АII
Длина	м	9,44	26,40	67,59	4.80	0,36	0,52	1,95
Вес	кг	5,82	10,43	10,40	2.94	3,92	2,45	1,20
Нормативное сопротивление арматуры $R^н$	кг/см²	4000	4000	5500	2400	—	—	3000
ГОСТ		5781-61*		6727-53*	5781-61*	8510-57	103-57*	5781-61*

Примечания:

1. Детали 1,2,3 и 4 см. на листе 45
2. На сечении 1-1 закладные детали М-1 условно не показаны
3. Все поперечные стержни сетки С-49 сварить с продольными стержнями сетки С-39 контактной точечной электросваркой.
4. Подъемные петли завести за нижние стержни сетки С-39 и привязать к ним.

ТК	Железобетонные балконные плиты для жилых зданий.	Серия 1.137-3	
1971	Плита балконная ПБ-24-5а. Армирование.	Выпуск 1	Лист 26

ЦНИИЭП жилища

Согласовано: Гл. инж. пр-та К. Локшин

Зам. гл. инж. пр-та Э. Штерн; Рук. гр. инж. К. Дорфман; Ст. инженер И. Ковпинец; Проверил К. Дорфман

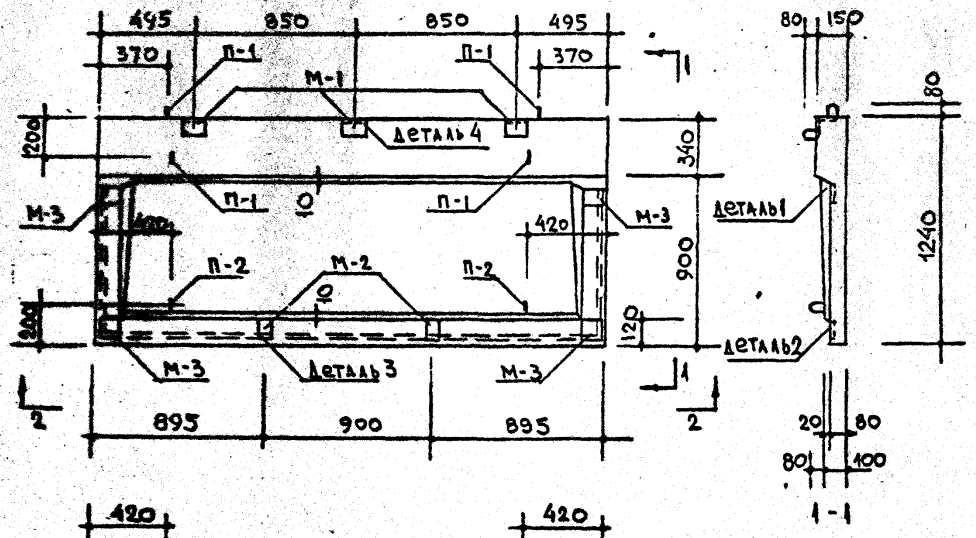

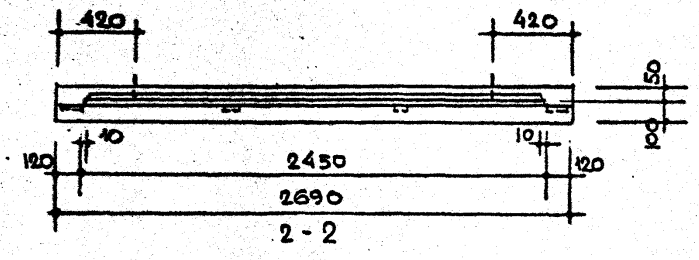

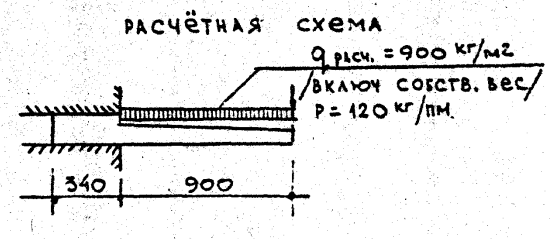

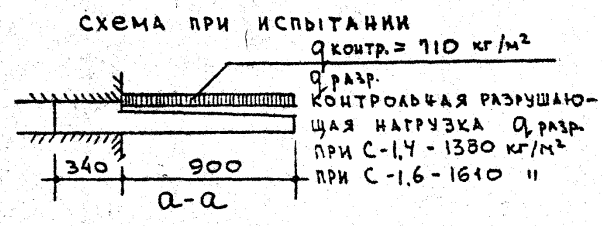

Характеристика изделия			
Объём бетона		м³	0.389
Вес		кг	972
Вес стали	на арматурные элементы	кг	32.81
	на закладные детали		7.57
Расход стали на 1м³ бетона		кг	103.80
Марка бетона.			200

Примечания:
1. Армирование см. лист 28
2. Указания по формованию балконных плит и антикоррозионной защите закладных деталей см. пояснительную записку. 3. Все контрольные нагрузки даны за вычетом собственного веса плиты.

ТК	Железобетонные балконные плиты для жилых зданий	Серия 1.137-3	
1971	Плита балконная ПБ-27-5а	Выпуск 1	Лист 27

ЦНИИЭП жилища

Отдел ТК | Отдел 10 | Гл. инж. пр-та | Гл. инж. пр-та | Гл. инж. пр-та

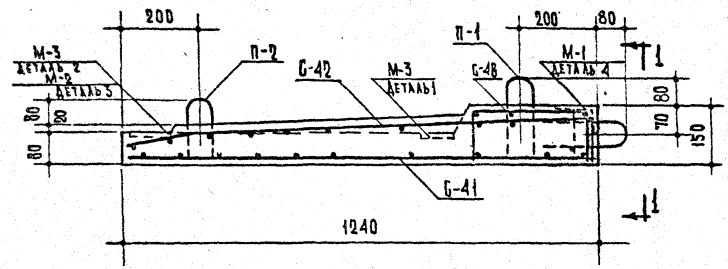

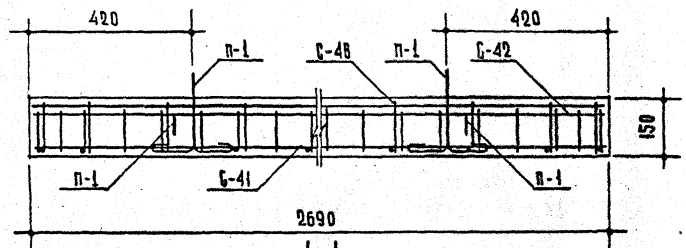

1-1

СПЕЦИФИКАЦИЯ СТАЛЬНЫХ ЭЛЕМЕНТОВ					
Вид	Марки	Кол. шт.	Вес кг 1 элемента	Вес кг общий	№ лист
Арматурные элементы	С-41	1	9,36	9,36	64
	С-42	1	15,57	15,57	64
	С-48	1	4,94	4,94	67
	П-1	4	0,49	1,96	62
	П-2	2	0,49	0,98	62
Закладные детали	М-1	3	1,55	4,65	62
	М-2	2	0,36	0,72	62
	М-3	4	0,55	2,20	62

ВЫБОРКА СТАЛИ								
Сталь		Арматурные элементы				Закладные детали		
		ф 8 AIII	ф 10 AIII	ф 5 BI	ф 10 AI	L 110×70×8	−100×6	ф 10 AIII
Длина	м	29.04	10,64	76,79	4.80	0,36	0,52	1,94
Вес	кг	11,47	6,56	11.84	2.94	3,93	2,44	1,20
Нормативное сопротивление арматуры $R_a^н$	кг/см²	4000	4000	5500	2400	—	—	2400
ГОСТ		5781-61*		6727-53*	5781-61*	8510-57	103-57*	5781-61*

Примечания:

1. Детали 1,2,3 и 4 см. на листе 45
2. На сечении 1-1 закладные детали М-1 условно не показаны.
3. Все поперечные стержни сетки С-48 сварить с продольными стержнями сетки С-41 контактной точечной электросваркой.
4. Подъёмные петли завести за нижние стержни сетки С-41 и привязать к ним.

СОГЛАСОВАНО
Гл. инж. пр-та А. Токшин

Гл. инж. пр-та		В. Шопин
Рук. гр. инж.		А. Гофман
Ст. инженер		Н. Мищенко
Проверил		Л. Соблинец
		А. Гофман

ЦНИИЭП жилища

ТК	Железобетонные балконные плиты для жилых зданий.	Серия 1.137-5
1971	Плита балконная ПБ-27-5а. Армирование.	Выпуск 1 / Лист 28

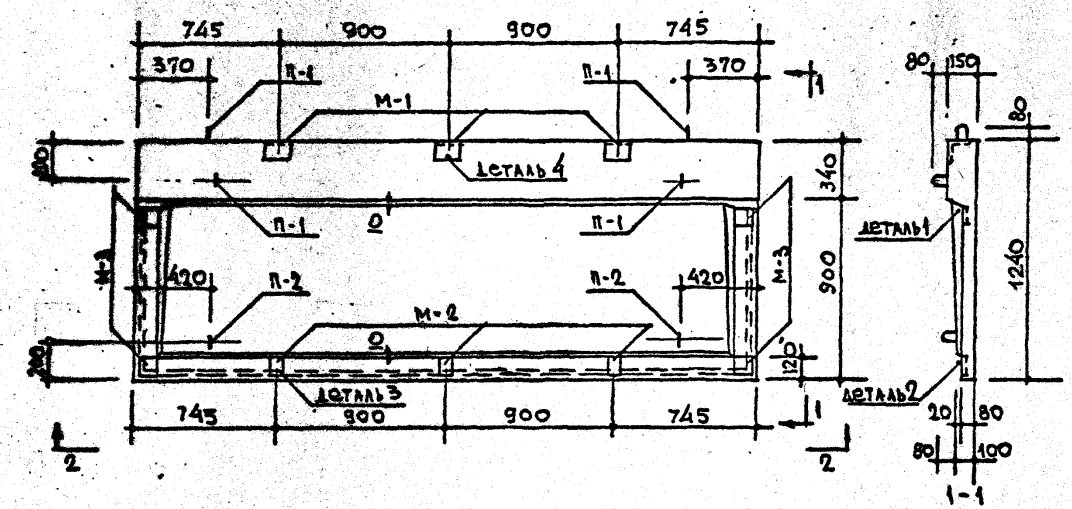

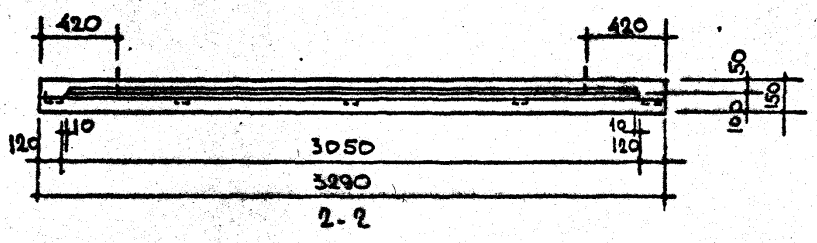

схема опирания плиты

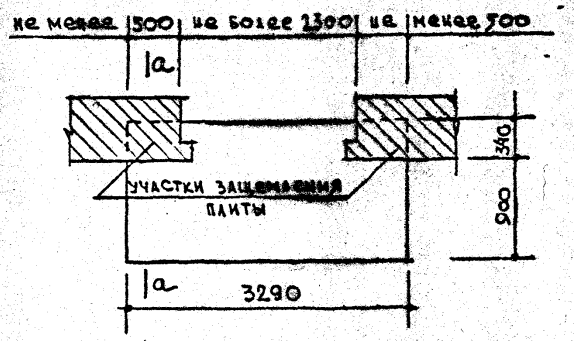

расчетная схема

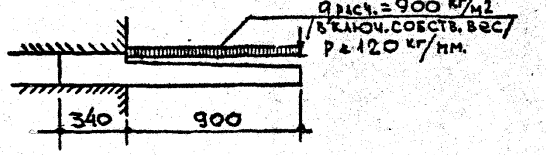

схема при испытании

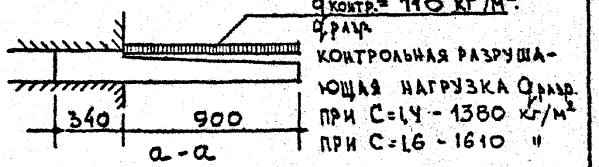

контрольная разрушающая нагрузка q разр.
при С=1,4 - 1380 кг/м²
при С=1,6 - 1610 "

Характеристика изделия.			
Объём бетона		м³	0,477
Вес		кг	1192
Вес стали	на арматурные элементы	кг	47.10
	на закладные детали		7.93
Расход стали на 1м³ бетона		кг	115.37
Марка бетона			200

Примечания:
1. Армирование см. лист 30
2. Указания по формованию балконных плит и антикоррозийной защите закладных деталей см. пояснительную записку. 3. Все контрольные нагрузки даны за вычетом собственного веса плиты.

ТК	Железобетонные балконные плиты для жилых зданий.	Серия 1.137-3	
1971	Плита балконная ПБ-33-5а	Выпуск 1	Лист 29

ЦНИИЭП жилища

Согласовано: Отдел №17; Отдел №10; Гл. инж. ПР-71 А. Локшин; Гл. инж. ОТЦ А. Самойлов; Гл. инж. ПР-71 Е. Цукерман; Гл. инж. ПР-71 К. Ганкинский

Зам. директора Б. Шалашин; Рук. отделения А. Дорфман; Рук. гр. инж. И. Мищенко; Рук. гр. инж. И. Корзинец; Гл. инженер А. Дорфман; Проверил А. Арипов

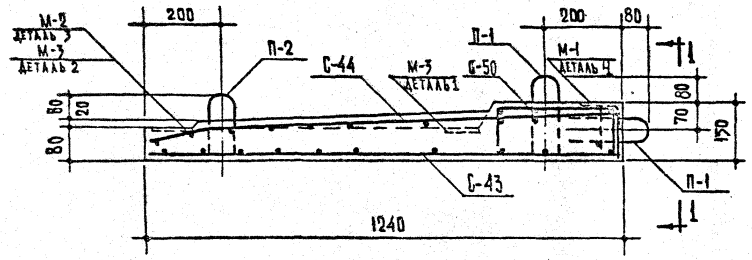

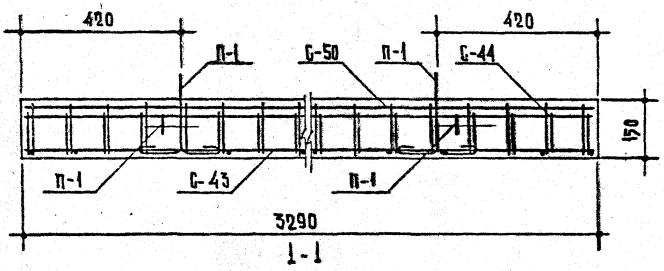

Спецификация стальных элементов					
Вид	Марки	Кол. шт.	Вес кг. 1 элемента	Вес кг. общий	№ лист
Арматурные элементы	С-43	1	15,63	15,63	65
	С-44	1	18,06	18,06	65
	С-50	1	10,47	10,47	67
	П-1	4	0,49	1,96	62
	П-2	2	0,49	0,98	62
Закладные детали	М-1	3	1,55	4,65	62
	М-2	3	0,36	1,08	62
	М-3	4	0,55	2,20	62

Выборка стали								
Сталь		Арматурные элементы				Закладные детали		
		ф14 А III	ф8 А III	ф5 В I	ф10 А I	L110×70×8	−100×6	ф10 А II
Длина	м	13,04	33,00	99,62	4.80	0,36	0,58	2,07
Вес	кг	15,78	13,04	15,34	2,94	3,93	2,72	1,28
Нормативное сопротивление арматуры $R_н$	кг/см²	4000		5500	2400	—	—	3000
ГОСТ		5781-61*		6727-53*	5781-61*	8510-57	103-57*	5781-61*

Примечания:

1. Детали 1,2,3 и 4 см. на листе 45
2. На сечении 1-1 закладные детали М-1 условно не показаны.
3. Все поперечные стержни сетки С-50 сварить с продольными стержнями сетки С-43 контактной точечной электросваркой.
4. Подъёмные петли завести за нижние стержни сетки С-43 и привязать к ним.

ТК	Железобетонные балконные плиты для жилых зданий.	Серия 1.137-3	
1971	Плита балконная ПБ-33-5а. Армирование.	Выпуск 1	Лист 3

ЦНИИЭП жилища

Согласовано: Гл. инж. пр-та А. Токшин

Гл. инж. пр-та Н. Шляпин; Рук. гр. инж. А. Дорфман; Ст. инженер И. Мищенко; Рук. гр. констр. Н. Ковринец; Проверил А. Дорфман

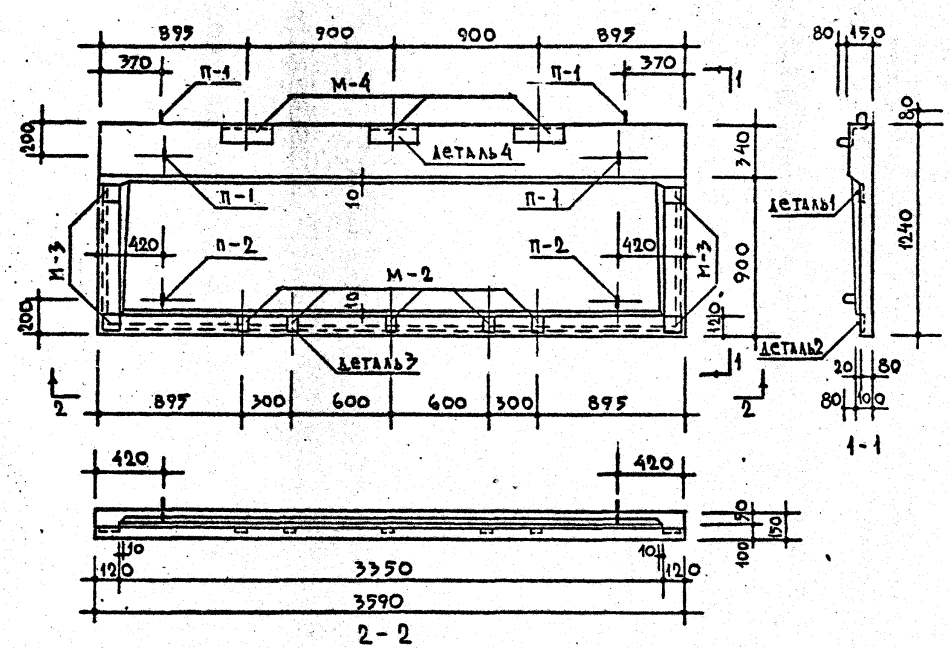

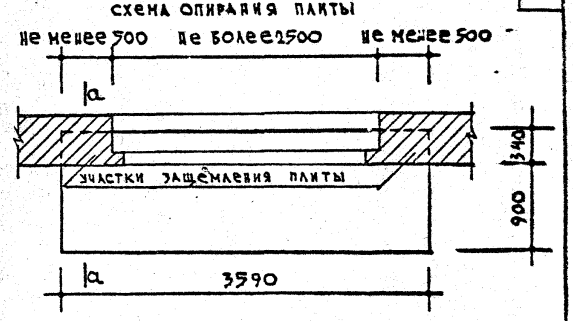

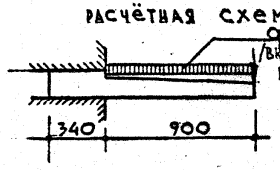

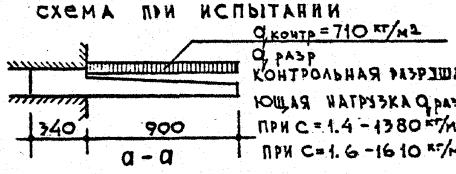

Характеристика изделия			
Объём бетона		м³	0,520
Вес		кг	1300
Вес стали	на арматурные элементы	кг	51.09
	на закладные детали		14.98
Расход стали на 1м³ бетона		кг	127.05
Марка бетона			200

Примечания:

1. Армирование см. лист 32
2. Указания по формованию балконных плит и антикоррозийной защите закладных деталей см. пояснительную записку. 3. Все контрольные нагрузки даны за вычетом собственного веса плиты.

ТК	Железобетонные балконные плиты для жилых зданий.	Серия 1.137-3	
1971	Плита балконная ПБ-36-5а	Выпуск 1	Лист 31

Согласовано: Отдел №17 Гл. инж. пр-та А. Лукьянов; Отдел №10 Гл. инж. отд. К. Самойлов; Гл. инж. пр-ты Е. Аукерман; Гл. инж. пр-ты Н. Гаусинский; КТБ Б. Шляпин; А. Дорфман; И. Мищенко; А. Щербина; Б. Бенко

Зам. директора Ф. Ходорковский; Рук. отдела Ю. Ходорковский; Гл. инж. отд. А. Дорфман; Рук. гр. инж. И. Мищенко; Ст. инж. А. Щербина; Проверил Б. Бенко

Институт Гипространсмост

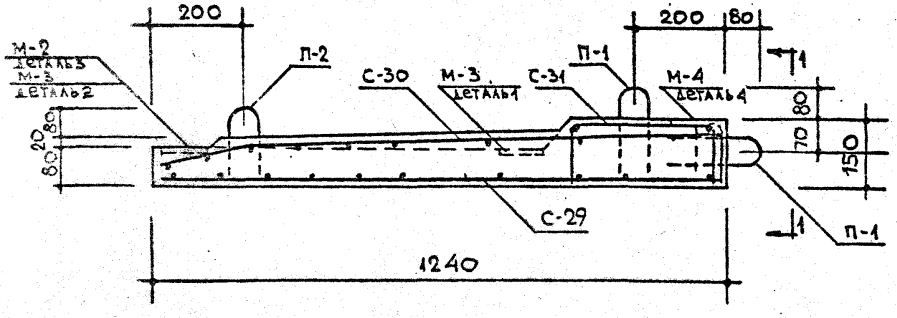

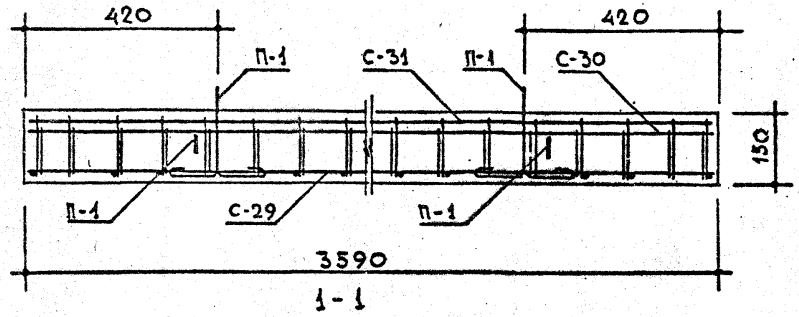

1 - 1

Спецификация стальных элементов					
Вид	Марки	Кол. шт.	Вес кг. элемента	Вес кг. общий	Лист
Арматурные элементы	С-29	1	17,12	17,12	58
	С-30	1	20,08	20,08	58
	С-31	1	10,95	10,95	59
	П-1	4	0,49	1,96	62
	П-2	2	0,49	0,98	62
Закладные детали	М-2	4	0,36	1,44	62
	М-3	4	0,55	2,20	62
	М-4	3	3,78	11,34	62

Выборка стали								
Сталь		Арматурные элементы				Закладные детали		
		ф14 АIII	ф8 АIII	ф10 АI	ф5 ВI	L 110×70×8	-100×6	ф10 АII
Длина	м	14.23	36.96	4.76	105.91	0.90	0,64	3.52
Вес	кг	17.24	14.60	2.94	16.31	9.81	3.00	2.17
Нормативное сопротивление арматуры R_a	кг/см²	4000		2400	5500	—	—	3000
ГОСТ		5781-61*			6727-53*	8510-57	103-57*	5781-61*

Примечания:

1. Детали 1,2,3 и 4 см. на листе 45
2. На сечении 1-1 закладные детали М-4 условно не показаны.
3. Все поперечные стержни сетки С-31 сварить с продольными стержнями сетки С-29 контактной точечной электросваркой.
4. Подъёмные петли завести за нижние стержни сетки С-29 и привязать к ним.

Т.К.	Железобетонные балконные плиты для жилых зданий.	Серия 1.137-3	
1971	Плита балконная ПБ-36-5а. Армирование.	Выпуск 1	Лист 32

Гл. инж. пр-та А. Локшин
Гл. инж. пр-та А. Дорфман
Рук. гр. инж. И. Нищенко
Ст. инженер В. Щербинина
Проверил Б. Евко
Типовой проект

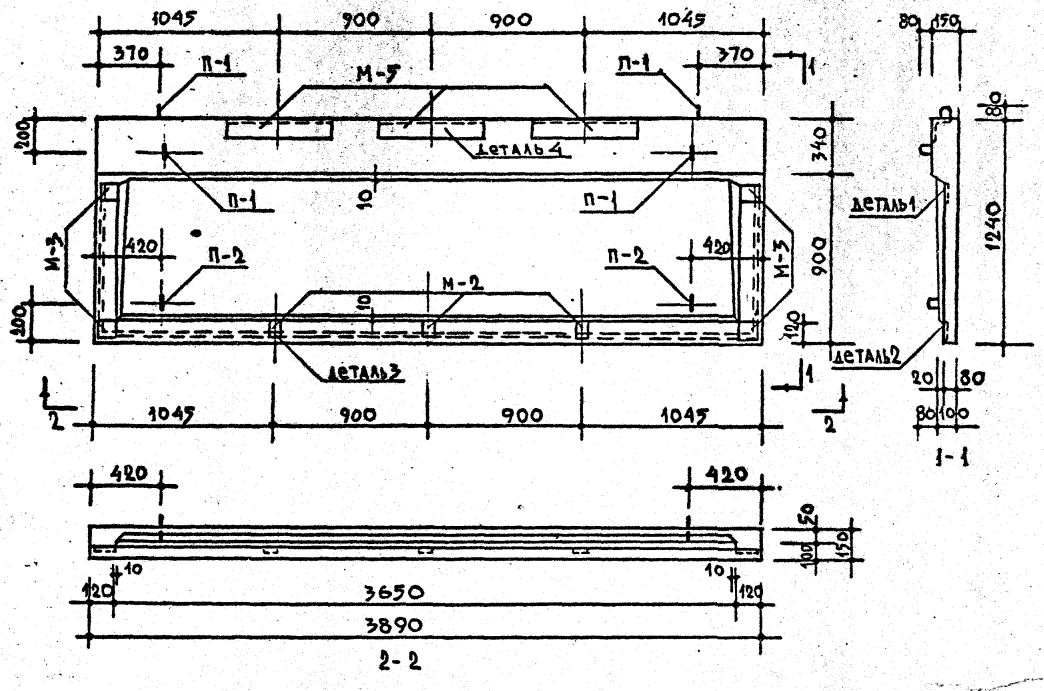

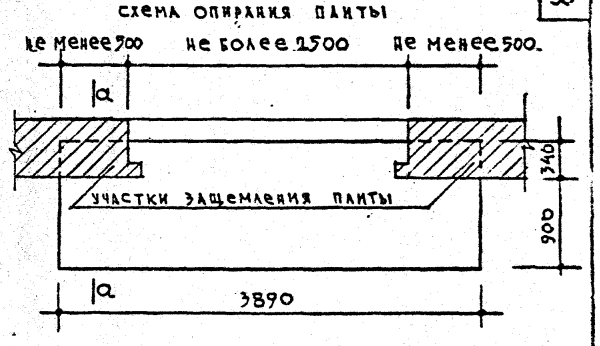

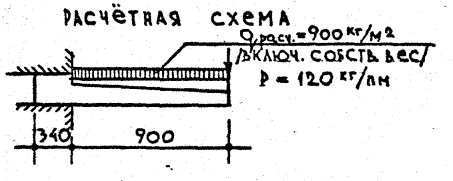

Контрольная разрушающая нагрузка $q_{разр}$ при $C = 1.4 - 1380$ кг/м²; при $C = 1.6 - 1640$ кг/м²

Характеристика изделия			
Объём бетона		м³	0,564
Вес		кг	1410
Вес стали	на арматурные элементы	кг	59.24
	на закладные детали		25.51
Расход стали на 1 м³ бетона		кг	150.26
Марка бетона			200

Примечания:

1. Армирование см. лист 34
2. Указания по формованию балконных плит и антикоррозийной защите закладных деталей см. пояснительную записку. 3. Все контрольные нагрузки даны за вычетом собственного веса плиты.

ТК	Железобетонные балконные плиты для жилых зданий.	Серия 1.137-3	
1971	Плита балконная ПБ-39-5а.	Выпуск 1	Лист 33

ЦНИИЭП жилища

Отдел 17 — Отдел 110 — КТБ

Гл. инж. пр-та А. Локшин; Гл. инж. отд. А. Самойлов; Гл. инж. пр-та Е. Цикерман; Рук. гр. Н. Гинзбинский; Гл. инж. пр-та Б. Шляпин; Рук. ГАП А. Дорман; Инженер К. Кищенко; Ст. инж. В. Щербинин; Зам. дир. по НИР Рук. ГАП А. Крипп; Инженер Б. Бевко

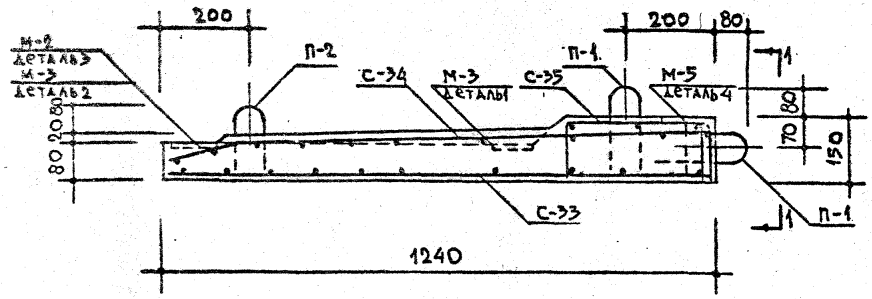

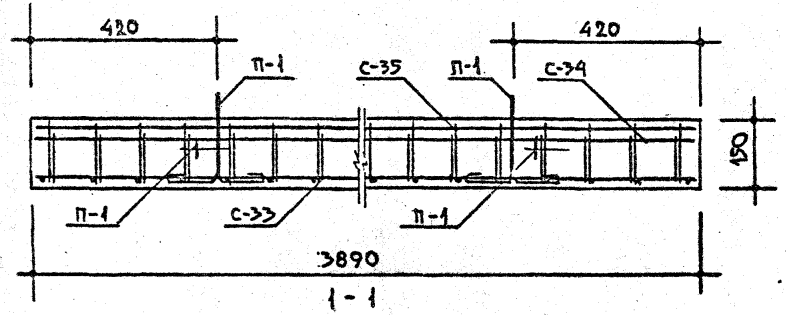

Спецификация стальных элементов					
Вид	Марки	Кол. шт.	Вес кг 1 элемента	Вес кг общий	Нн лист
Арматурные элементы	С-33	1	21.25	21.25	59
	С-34	1	20.54	20.54	60
	С-35	1	14.51	14.51	60
	П-1	4	0.49	1.96	62
	П-2	2	0.49	0.98	62
Закладные детали	М-2	3	0.36	1.08	62
	М-3	4	0.55	2.20	62
	М-5	3	7.41	22.23	62

Выборка стали								
Сталь		Арматурные элементы				Закладные детали		
		ф16 АIII	ф8 АIII	ф10 АI	ф5 ВI	∟110×70×8	-100×6	ф10 АII
Длина	м	15.44	36.96	4.76	112.34	1.80	0.58	5.14
Вес	кг	24.40	14.60	2.94	17.30	19.62	2.72	3.17
Нормативное сопротивление арматуры $R_a^н$	кг/см²	4000		2400	5500	—	—	3000
ГОСТ		5781-61*			6727-53*	8510-57	103-57*	5781-61*

Примечания:

1. Детали 1, 2, 3 и 4 см. на листе 45
2. На сечении 1-1 закладные детали М-5 условно не показаны.
3. Все поперечные стержни сетки С-35 сварить с продольными стержнями сетки С-33 контактной точечной электросваркой.
4. Подъёмные петли завести за нижние стержни сетки С-33 и привязать к ним.

ТК	Железобетонные балконные плиты для жилых зданий.	Серия 1.137-3	
1971	Плита балконная ПБ-39-5а. Армирование.	Выпуск 1	Лист 34

Гл. инж. пр-та А. Лохин
Гл. инж. пр-та А. Дорфман
Рук. гр. инж. Н. Мищенко
Ст. инженер В. Щербинина
Проверил Б. Бевко
Разработано Ленгипроинжпроектом
ЦНИИЭП жилища

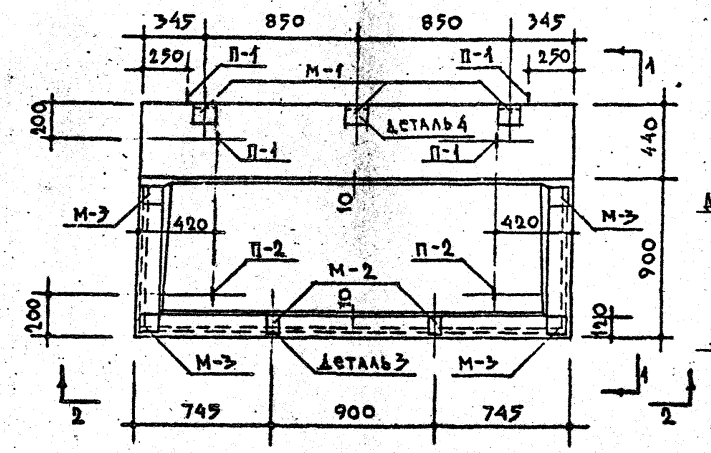

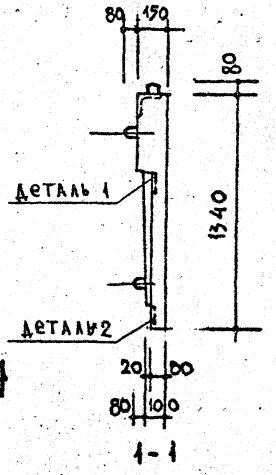

1 - 1

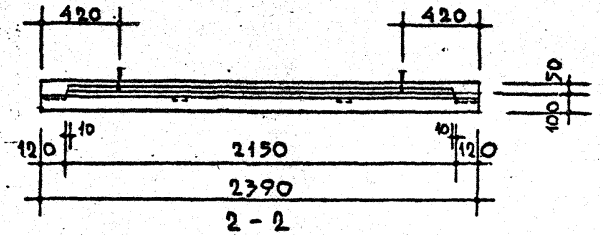

2 - 2

Схема опирания плиты

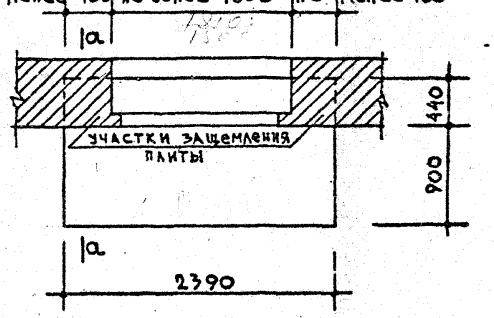

Расчётная схема

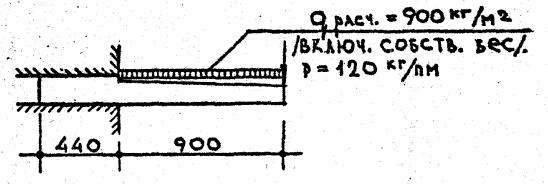

Схема при испытании

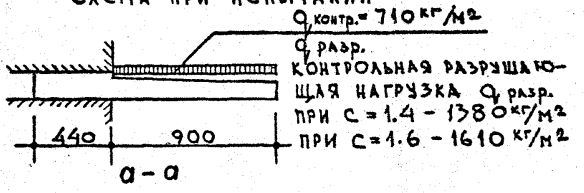

а - а

Характеристика изделия			
Объём бетона		м³	0.381
Вес		кг	953
Вес стали	на арматурные элементы	кг	28.72
	на закладные детали		7.57
Расход стали на 1 м³ бетона		кг	95.25
Марка бетона			200

Примечания:
1. Армирование см. лист 36
2. Указания по формованию балконных плит и антикоррозионной защите закладных деталей см. пояснительную записку. 3. Все контрольные нагрузки даны за вычетом собственного веса плиты.

Согласовано: Отдел №17 Гл. инж. пр-та А. Лохшин; Отдел №10 Гл. инж. отд. А. Самойлов; Гл. инж. пр-та Е. Цукерман; Гл. инж. пр-та Н. Гаусинский; КТБ

Зам. директора Б. Шляпин; Рук. отд. конст. А. Дорфман; Рук. отд. ж/б конструкций Н. Мищенко; Гл. инж. пр-та Вдербикина; Рук. гр. инж. Б. Ебко; Ст. инж. А. Коверинд; Инж. А. Коверинда

ЦНИИЭП жилища

ТК	Железобетонные балконные плиты для жилых зданий.	Серия 1.137-3	
1971	Плита балконная ПБ-24-6а	Выпуск 1	Лист 35

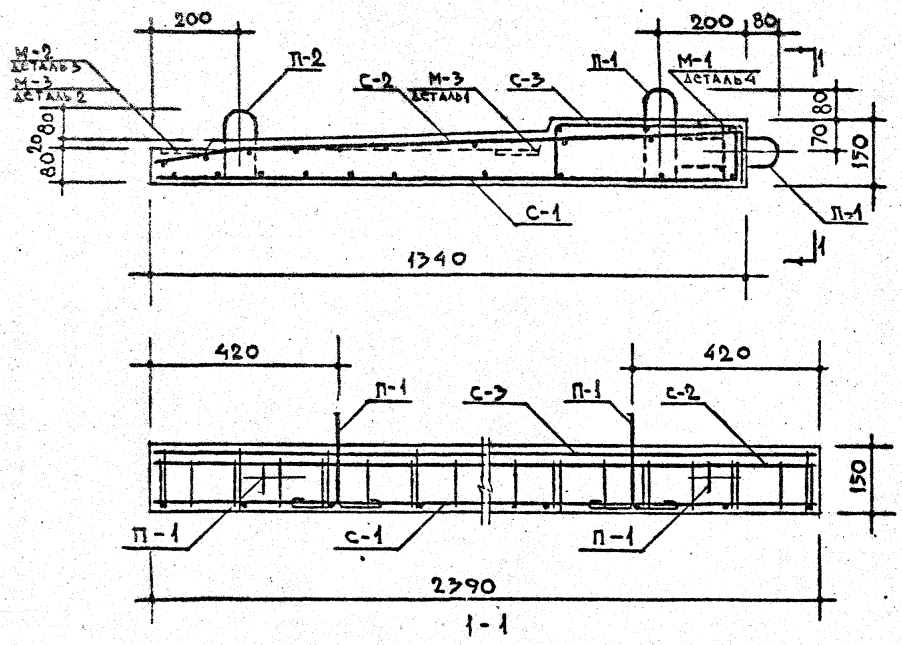

СПЕЦИФИКАЦИЯ СТАЛЬНЫХ ЭЛЕМЕНТОВ					
ВИД	МАРКИ	КОЛ. ШТ.	ВЕС КГ 1 элемента	ВЕС КГ общий	NN ЛИСТ
АРМАТУРНЫЕ ЭЛЕМЕНТЫ	С-1	1	7.39	7.39	46
	С-2	1	14.89	14.89	46
	С-3	1	3.50	3.50	47
	П-1	4	0.49	1.96	62
	П-2	2	0.49	0.98	62
ЗАКЛАДНЫЕ ДЕТАЛИ	М-1	3	1.55	4.65	62
	М-2	2	0.36	0.72	62
	М-3	4	0.55	2.20	62

ВЫБОРКА СТАЛИ							
СТАЛЬ		АРМАТУРНЫЕ ЭЛЕМЕНТЫ			ЗАКЛАДНЫЕ ДЕТАЛИ		
		ф5 ВI	ф8 АIII	ф10 АI	L110×70×8	-100×6	ф10 АII
ДЛИНА	М	70.19	37.84	4.80	0.36	0.52	1.95
ВЕС	КГ	10.81	14.95	2.96	3.92	2.45	1.20
НОРМАТИВНОЕ СОПРОТИВЛЕНИЕ АРМАТУРЫ R_a	КГ/СМ²	5500	4000	2400	—	—	3000
ГОСТ		6727-53*	5781-61*		8510-57	103-57*	5781-61*

Примечания:

1. Детали 1,2,3 и 4 см. на листе 45
2. На сечении 1-1 закладные детали М-1 условно не показаны.
3. Все поперечные стержни сетки С-3 сварить с продольными стержнями сетки С-1 контактной точечной электросваркой.
4. Подъёмные петли завести за нижние стержни сетки С-1 и привязать к ним.

ТК	Железобетонные балконные плиты для жилых зданий.	Серия 1.137-3	
1971	Плита балконная ПБ-24-6а. Армирование.	Выпуск 1	Лист 36

ЦНИИЭП ЖИЛИЩА

Гл. инж. пр-та Л. Локшин; Гл. инж. пр-та А. Дорфман; Рук. гр. инж. И. Мищенко; Ст. инженер В. Щеркинина; Проверил Б. Ебко

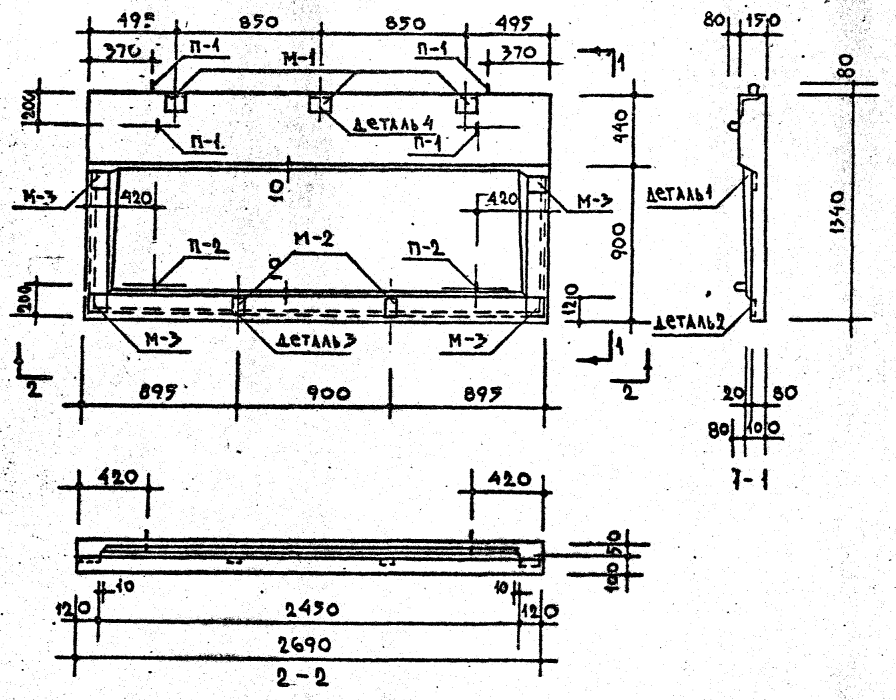

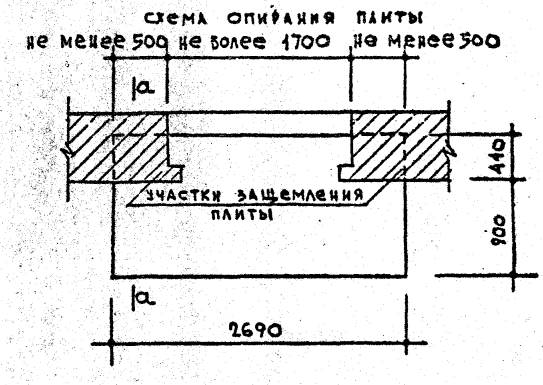

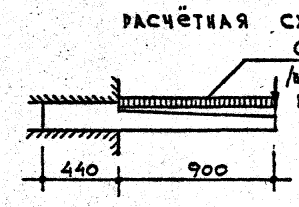

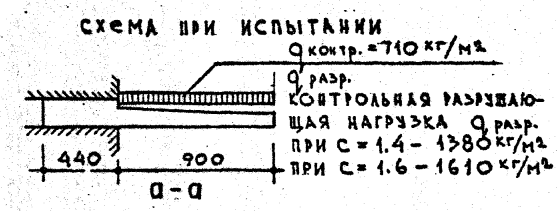

характеристика изделия			
объём бетона		м³	0,429
вес		кг	1073
вес стали	на арматурные элементы	кг	34.14
	на закладные детали		7.57
расход стали на 1м³ бетона		кг	97.20
марка бетона			200

Примечания:

1. Армирование см. лист 38
2. Указания по формованию балконных плит и антикоррозионной защите закладных деталей см. пояснительную записку. 3. Все контрольные нагрузки даны за вычетом собственного веса плиты.

ТК	Железобетонные балконные плиты для жилых зданий	серия 1.137-3	
1971	Плита балконная ПБ-27-6а	выпуск 1	лист 37

ЦНИИЭП жилища

Согласовано: отдел 17 гл. инж. пр-та Л. Локшин; отдел 10 гл. инж. пр-та Л. Самойлов; гл. инж. пр-та Е. Цукерман; КТБ Н. Гусинский

Разработали: Б. Шахтин, А. Доронин, Н. Мишенко, В. Шевченко, С. Ивко

Зам. директора Р. Котельников; рук. отдела Г. Ниф; рук. мастерской Р. Ф. Ниф; рук. гр. Ф. Ниф; ст. инж. Ф. Ниф; инж. Ф. Ниф; Ф. Ниф; Ф. Ниф;

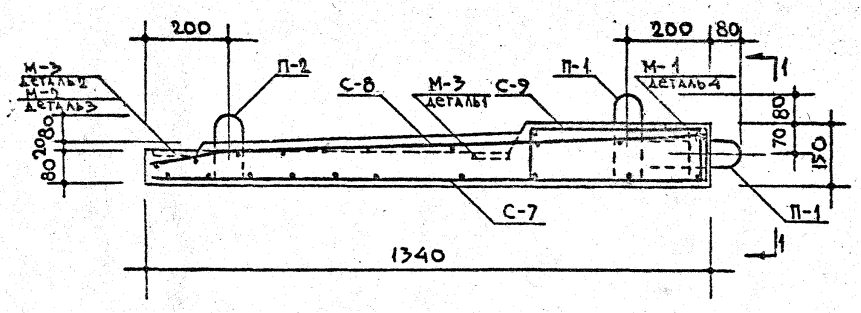

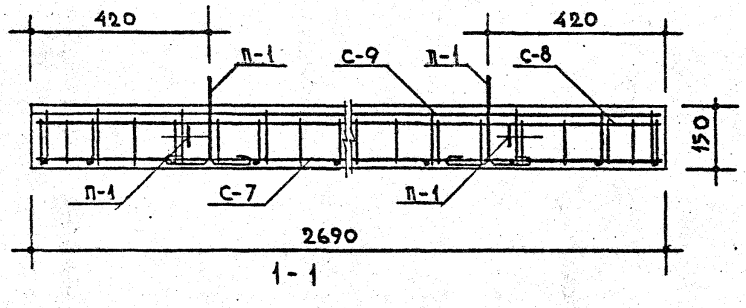

1 - 1

ВЫБОРКА СТАЛИ								
СТАЛЬ		АРМАТУРНЫЕ ЭЛЕМЕНТЫ				ЗАКЛАДНЫЕ ДЕТАЛИ		
		ф 8 AIII	ф 10 AI	ф 5 BI		L110×70×8	-100×6	ф 10 AII
ДЛИНА	М	31.24	15.40	79.87		0.36	0.52	1.94
ВЕС	КГ	12,34	9.50	12.30		3.93	2.44	1.20
НОРМАТИВНОЕ СОПРОТИВЛЕНИЕ АРМАТУРЫ R_R	КГ/СМ²	4000	2400	5500		—	—	2400
ГОСТ		5781-61*		6727-53*		8510-57	103-57*	5781-61*

СПЕЦИФИКАЦИЯ СТАЛЬНЫХ ЭЛЕМЕНТОВ					
ВИД	МАРКИ	КОЛ. ШТ.	ВЕС КГ 1 элемента	ВЕС КГ Общий	NN ЛИСТ
АРМАТУРНЫЕ ЭЛЕМЕНТЫ	С-7	1	9.59	9.59	48
	С-8	1	16.44	16.44	49
	С-9	1	5.17	5.17	49
	П-1	4	0.49	1.96	62
	П-2	2	0.49	0.98	62
ЗАКЛАДНЫЕ ДЕТАЛИ	М-1	3	1.55	4.65	62
	М-2	2	0.36	0.72	62
	М-3	4	0.55	2.20	62

Примечания:

1. Детали 1, 2, 3 и 4 см. на листе 45
2. На сечении 1-1 закладные детали М-1 условно не показаны.
3. Все поперечные стержни сетки С-9 сварить с продольными стержнями сетки С-7 контактной точечной электросваркой.
4. Подъёмные петли завести за нижние стержни сетки С-7 и привязать к ним.

ТК	Железобетонные балконные плиты для жилых зданий.	Серия 1.137-3	
1971	Плита балконная ПБ-27-6а. Армирование.	Выпуск 1	Лист 38

ЦНИИЭП жилища

Гл. инж. пр-та А. Локшин
Рук. отд. конст. Ф. Шляпин
Гл. инж. пр-та А. Дорфман
Рук. гр. инж. И. Мищенко
Ст. инженер В. Щербинина
Проверил Б. Евко

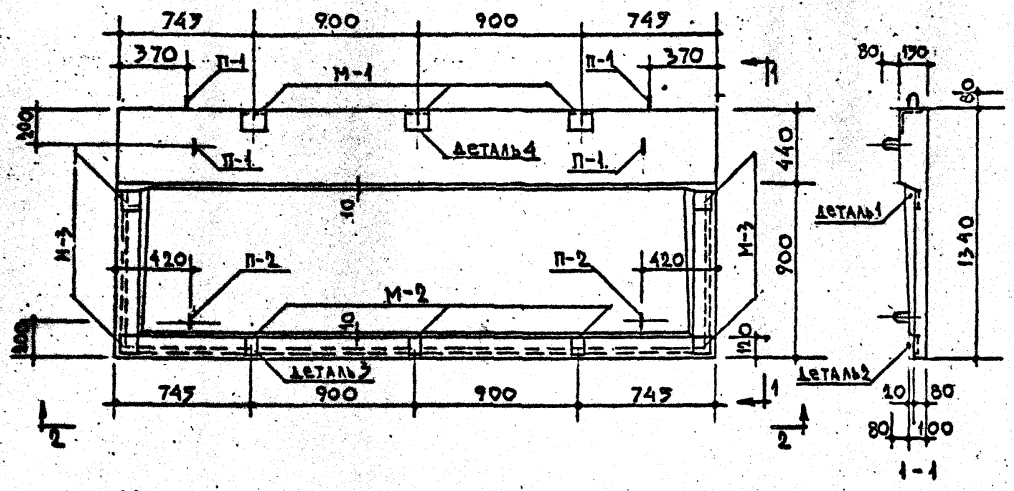

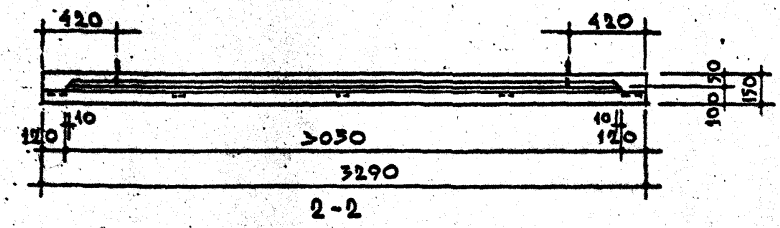

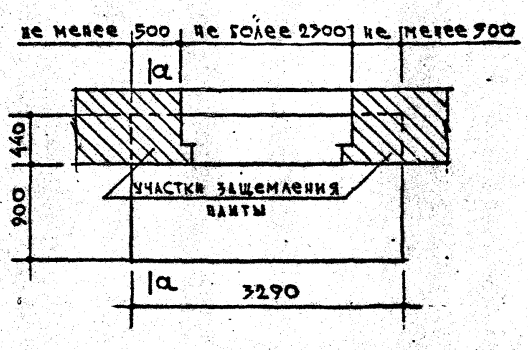

СХЕМА ОПИРАНИЯ ПЛИТЫ

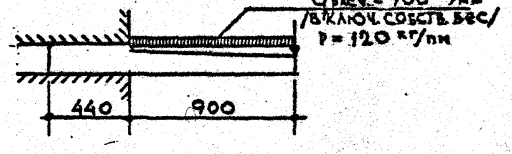

РАСЧЁТНАЯ СХЕМА

$q_{расч.}$ = 900 кг/м² /в ключ. собств. вес/
p = 120 кг/пм

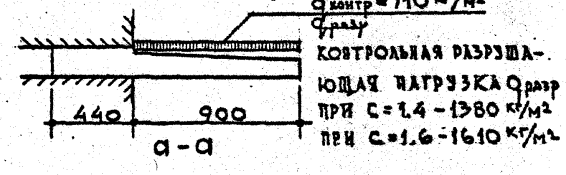

СХЕМА ПРИ ИСПЫТАНИИ

$q_{контр}$ = 710 кг/м²
$q_{разр}$
контрольная разрушающая нагрузка $q_{разр}$
при c = 1.4 – 1380 кг/м²
при c = 1.6 – 1610 кг/м²

ХАРАКТЕРИСТИКА ИЗДЕЛИЯ			
ОБЪЁМ БЕТОНА		м³	0,526
ВЕС		кг	1315
ВЕС СТАЛИ	НА АРМАТУРНЫЕ ЭЛЕМЕНТЫ	кг	42.12
	НА ЗАКЛАДНЫЕ ДЕТАЛИ		7.93
РАСХОД СТАЛИ НА 1м³ БЕТОНА		кг	96.00
МАРКА БЕТОНА			200

ПРИМЕЧАНИЯ:
1. Армирование см. лист 40
2. Указания по формованию балконных плит и антикоррозийной защите закладных деталей см. пояснительную записку. 3. Все контрольные нагрузки даны за вычетом собственного веса плиты.

ТК	Железобетонные балконные плиты для жилых зданий.	Серия 1.137-3	
1971	Плита балконная. ПБ-33-6а	Выпуск 1	Лист 39

ЦНИИЭП жилища

Гл. инженер проекта Г.Н. Шаскин; Гл. конструктор проекта А. Дорман; Рук. отдела Г.Н. Шаскин; Рук. гр. Н.М. Мицевич; Ст. инж. В. Дерябина; Проверил А. Ерилла; Б. Ебко

Отдел 117 Г.Н. Шаскин, Л-та; Отдел 110 Ю.М. Шаскин, Л-та; Гл. инж. пр-та Г.А. Шаскин, Л-та; Гл. инж. пр-та Р.Н. Шаскин, Л-та; КТБ

Гл. инженер А. Мокин; Гл. конструктор Л.А. Мозолов; Технолог Е. Цукерман; Н.Г. Лисинский

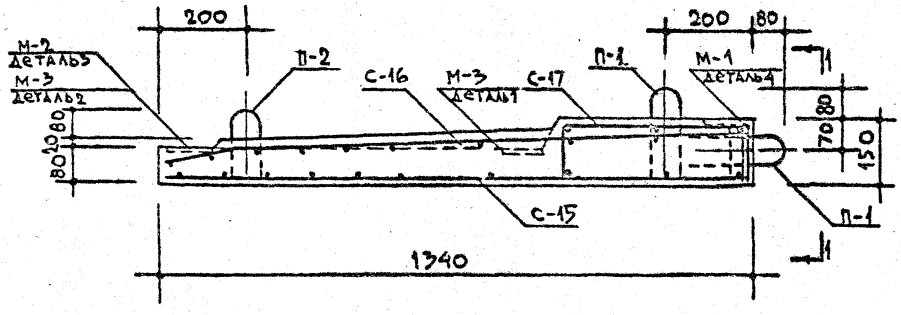

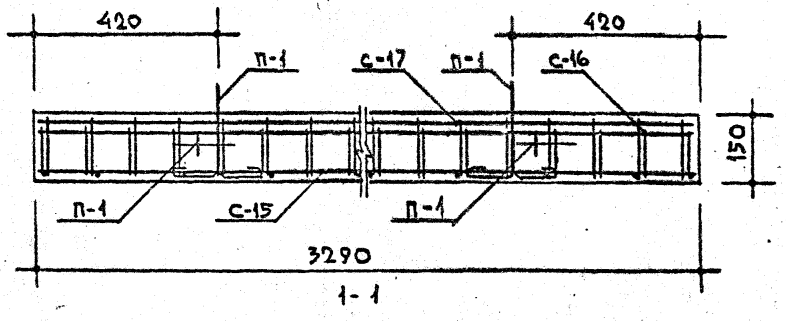

Спецификация стальных элементов					
Вид	Марки	Кол. шт.	Вес кг. 1 элемента	Вес кг. общий	Лист
Арматурные элементы	С-15	1	13.16	13.16	52
	С-16	1	19.04	19.04	52
	С-17	1	6.98	6.98	53
	П-1	4	0.49	1.96	62
	П-2	2	0.49	0.98	62
Закладные детали	М-1	3	1.55	4.65	62
	М-2	3	0.36	1.08	62
	М-3	4	0.55	2.20	62

Выборка стали								
Сталь		Арматурные элементы				Закладные детали		
		ф10 А III	ф8 А III	ф10 А I	ф5 В I	L 110×70×8	-100×6	ф10 А II
Длина	м	13.03	35.49	4.76	111.17	0.36	0.58	2.07
Вес	кг	8.04	14.02	2.94	17.12	3.93	2.72	1.28
Нормативное сопротивление арматуры $R_н$	кг/см²	4000		2400	5500	—	—	3000
ГОСТ		5781-61*			6727-53*	8510-57	103-57*	5781-61*

Примечания:

1. Детали 1, 2, 3 и 4 см. на листе 45
2. На сечении 1-1 закладные детали М-1 условно не показаны.
3. Все поперечные стержни сетки С-17 сварить с продольными стержнями сетки С-15 контактной точечной электросваркой.
4. Подъёмные петли . Завести за нижние стержни сетки С-15 и привязать к ним.

ТК	Железобетонные балконные плиты для жилых зданий.	Серия 1.137-3	
1971	Плита балконная ПБ-33-6а. Армирование.	Выпуск 1	Лист 40

ЦНИИЭП жилища

Гл. инж. пр-та	А. Локшин	
Рук. тр. инж.	А. Дорфман	
Ст. инженер	И. Мищенко	
Проверил	В. Щербинина	
	Б. Евко	

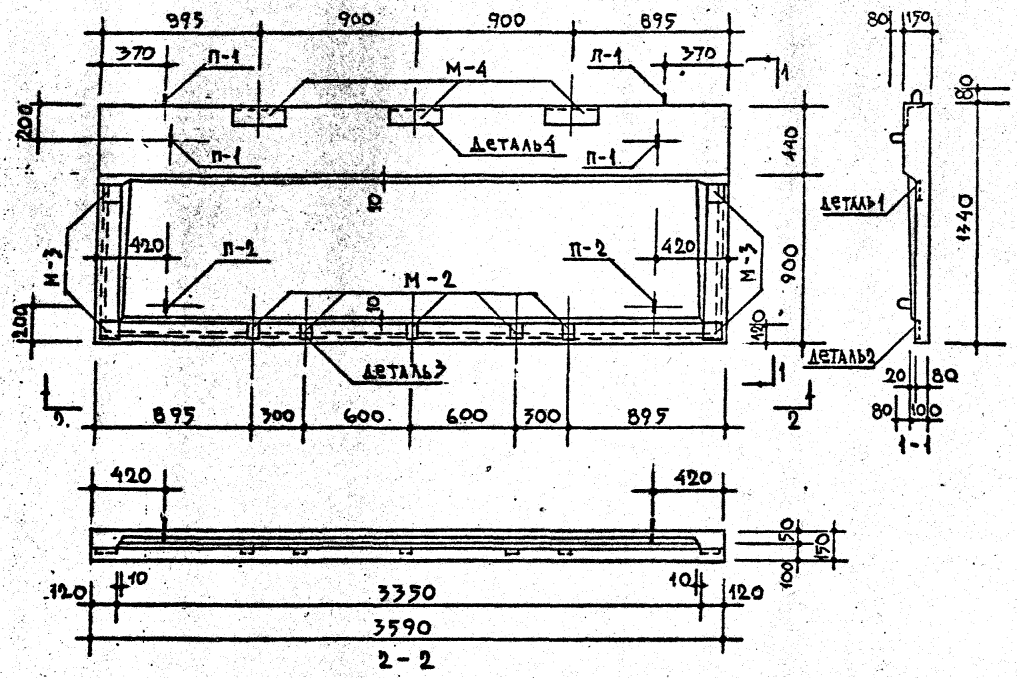

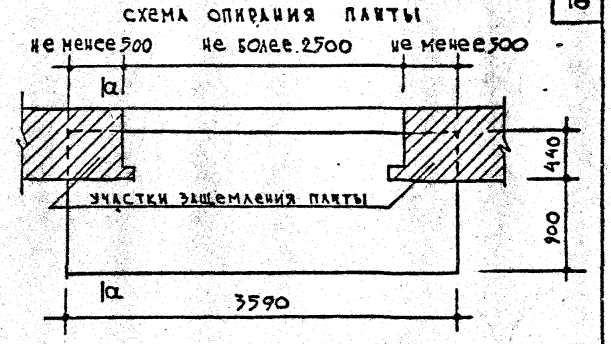

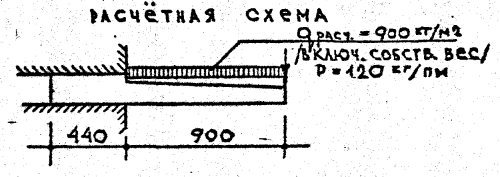

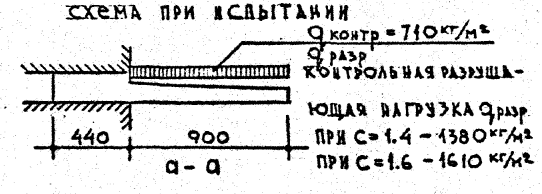

Характеристика изделия			
Объём бетона		м³	0,574
Вес		кг	1435
Вес стали	на арматурные элементы	кг	49.01
	на закладные детали		15.34
Расход стали на 1м³ бетона		кг	112.11
Марка бетона			200

Примечания:
1. Армирование см. лист 42
2. Указания по формованию балконных плит и антикоррозийной защите закладных деталей см. пояснительную записку. 3. Все контрольные нагрузки даны за вычетом собственного веса плиты.

Согласовано: Отдел АМТР Гл. инж. пр-та А. Локшин; Отдел НИО Гл. инж. отд. А. Самойлов; ЦТБ Гл. инж. пр-та Е. Цукерман; Гл. инж. пр-та Н. Ганжинский

Гл. инженер проекта Б. Шляпин; Рук. отд. констр. А. Доронин; Рук. отд. сметного П. Мищенко; Гл. инж. пр-та В. Дерюгина; Проверил Б. Бенко

Гл. инженер проекта Ю. Ганжинский; Рук. отд. сметного Н. Проскуряков; Рук. гр. инж. Г. Ф. Ф. Ф. Ф.; Ст. инж. Ф. Ф. Ф.; Проверил Ф. Ф. Ф.

ЦНИИЭП жилища

ТК	Железобетонные балконные плиты для жилых зданий.	Серия 1.137-3	
1971	Плита балконная ПБ-36-6а	Выпуск 1	Лист 41

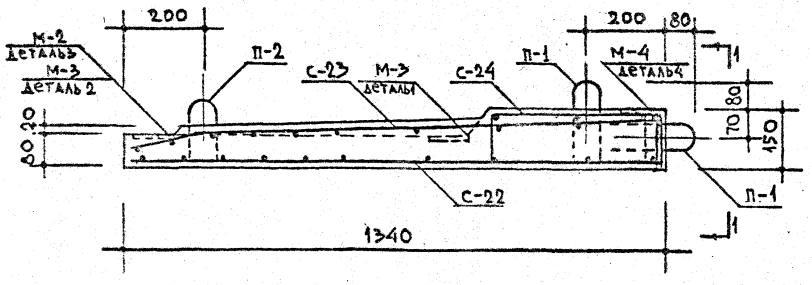

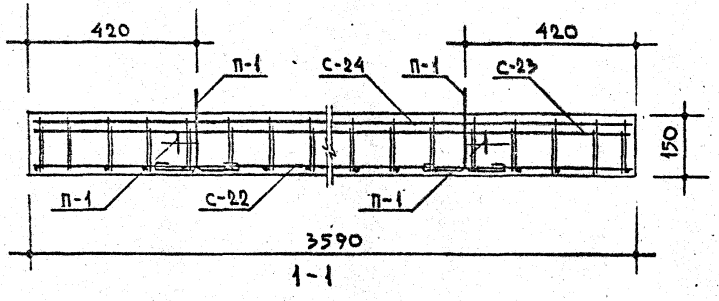

СПЕЦИФИКАЦИЯ СТАЛЬНЫХ ЭЛЕМЕНТОВ					
ВИД	МАРКИ	КОЛ. ШТ.	ВЕС КГ. ЭЛЕМЕНТА	ВЕС КГ. ОБЩИЙ	ГИ ЛИСТ
АРМАТУРНЫЕ ЭЛЕМЕНТЫ	С-22	1	15.24	15.24	55
	С-23	1	21.18	21.18	55
	С-24	1	9.65	9.65	56
	П-1	4	0.49	1.96	62
	П-2	2	0.49	0.98	62
ЗАКЛАДНЫЕ ДЕТАЛИ	М-2	5	0.36	1.80	62
	М-3	4	0.55	2.20	62
	М-4	3	3.78	11.34	62

ВЫБОРКА СТАЛИ								
СТАЛЬ		АРМАТУРНЫЕ ЭЛЕМЕНТЫ				ЗАКЛАДНЫЕ ДЕТАЛИ		
		ф12 АIII	ф8 АIII	ф10 АI	ф5 ВI	L110×70×8	-100×6	ф10 АIII
ДЛИНА	М	14.26	39.75	4.76	114.95	0.90	0.70	3.65
ВЕС	КГ	12.66	15.70	2.94	17.71	9.81	3.28	2.25
НОРМАТИВНОЕ СОПРОТИВЛЕНИЕ АРМАТУРЫ R_a	КГ/СМ²	4000		2400	5500	—	—	3000
ГОСТ		5781-61*			6727-53*	8510-57	103-57*	5781-61*

Примечания:

1. Детали 1, 2, 3 и 4 см. на листе 45
2. На сечении 1-1 закладные детали М-4 условно не показаны.
3. Все поперечные стержни сетки С-24 сварить с продольными стержнями сетки С-22 контактной точечной электросваркой.
4. Подъёмные петли завести за нижние стержни сетки С-22 и привязать к ним.

ТК	Железобетонные балконные плиты для жилых зданий.	Серия 1.137-3	
1971	Плита балконная ПБ-36-6а. Армирование.	Выпуск 1	Лист 42

ГИПРОСТРОЙМАШ

ГИП А. Локшин; Гл. инж. пр-та; Рук. гр. инж. А. Дорфман; Ст. инженер И. Мищенко; Проверил В. Щербинина; Б. Евко

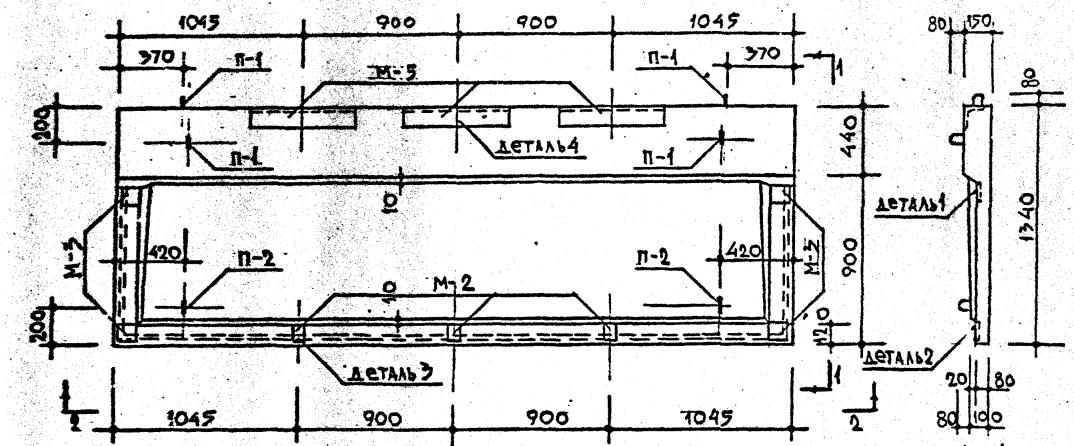

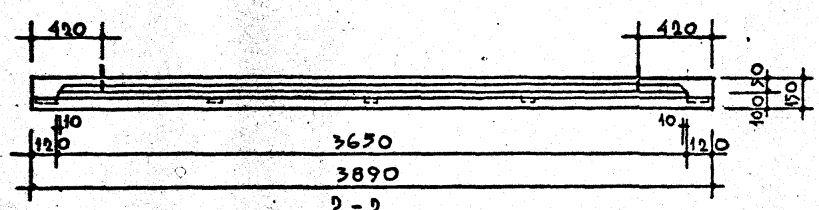

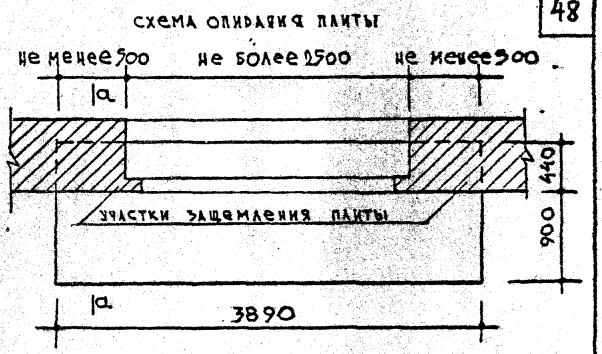

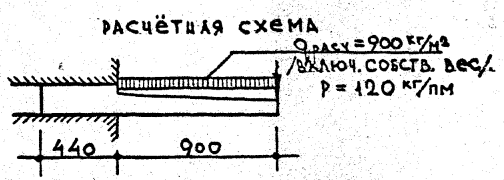

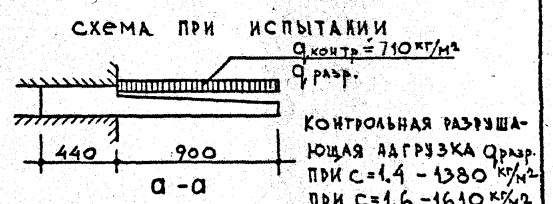

Характеристика изделия			
Объём бетона		м³	0,622
Вес			1556
Вес стали	на арматурные элементы	кг	54.55
	на закладные детали		25.51
Расход стали на 1 м³ бетона		кг	128.71.
Марка бетона			200

Примечания:
1. Армирование см. лист 44
2. Указания по формованию балконных плит и антикоррозийной защите закладных деталей см. пояснительную записку. 3. Все контрольные нагрузки даны за вычетом собственного веса плиты.

Согласовано: отдел №17 Гипрониисельмаш, отдел №1 Гипрониисельмаш — Л. Лукшин; Гипрониисельмаш, отдел №1 — А. Самойлов; Гипрониисельмаш, ст. инж. пр-та — Е. Цукерман; Гипрониисельмаш, ст. инж. пр-та — И. Ганский

Гипрониисельмаш. Рассмотрено: Гипрониисельмаш, инж. пр-та — Б. Шахлина; Гипрониисельмаш, ст. инж. — Г. Горфинкель; Гипрониисельмаш, ст. инж. — И. Миценко; Гипрониисельмаш, ст. инж. — В. Дорфман; Гипрониисельмаш, ст. инж. — Е. Ефко. Проверил — А. Крупица

ЦНИИЭП жилища

ТК 1971	Железобетонные балконные плиты для жилых зданий. Плита балконная ПБ-39-6а	Серия 1.137-3; Выпуск 1; Лист 43

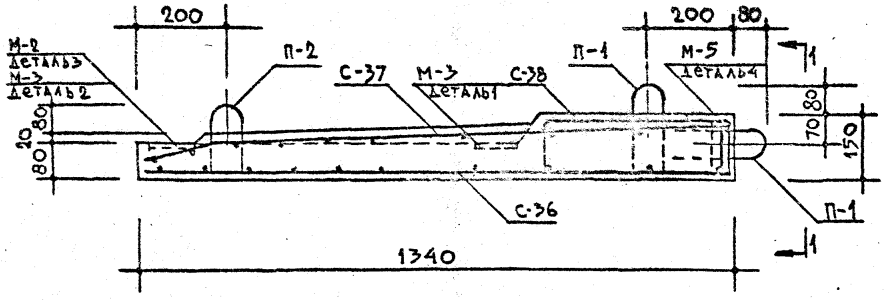

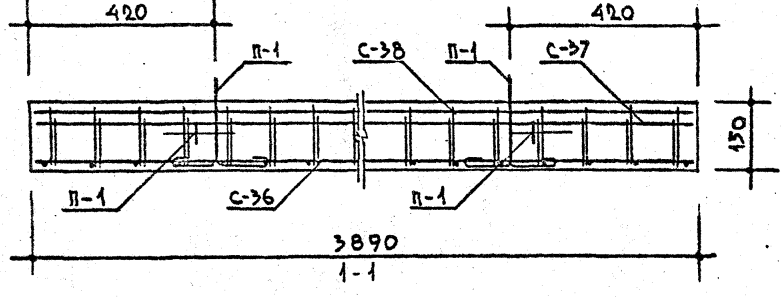

Спецификация стальных элементов					
Вид	Марки	Кол. шт.	Вес кг. элемента	Вес кг. общий	NN лист
Арматурные элементы	С-36	1	18.38	18.38	61
	С-37	1	20.54	20.54	61
	С-38	1	12.69	12.69	62
	П-1	4	0.49	1.96	62
	П-2	2	0.49	0.98	62
Закладные детали	М-2	3	0.36	1.08	62
	М-3	4	0.55	2.20	62
	М-5	3	7.41	22.23	62

Выборка стали								
Сталь		Арматурные элементы				Закладные детали		
		ф5ВI	ф8АIII	14АIII	ф10АI	L110×70×8	ф10АII	-100×6
Длина	м	119.02	36.96	15.44	4.76	1.80	5.14	0.58
Вес	кг	18.33	14.60	18.68	2.94	19.62	3.17	2.72
Нормативное сопротивление арматуры R_a	кг/см²	5500	4000		—	—	3000	—
ГОСТ		6727-53*	5781-61*			8510-57	5781-61*	103-57*

Примечания:

1. Детали 1,2,3 и 4 см. на листе 45
2. На сечении 1-1 закладные детали М-5 условно не показаны.
3. Все поперечные стержни сетки С-38 сварить с продольными стержнями сетки С-36 контактной точечной электросваркой.
4. Подъёмные петли завести за нижние стержни сетки С-36 и привязать к ним.

ТК	Железобетонные балконные плиты для жилых зданий.	Серия 1.137-3	
1971	Плита балконная ПБ-39-6а. Армирование.	Выпуск 1	Лист 44

ЦНИИЭП жилища

Гл. инж. пр-та А. Локшин; Гл. инж. пр-та; Рук. гр. инж. А. Дорфман; Ст. инженер И. Мищенко; Проверил Б. Щербинин; Б. Евко

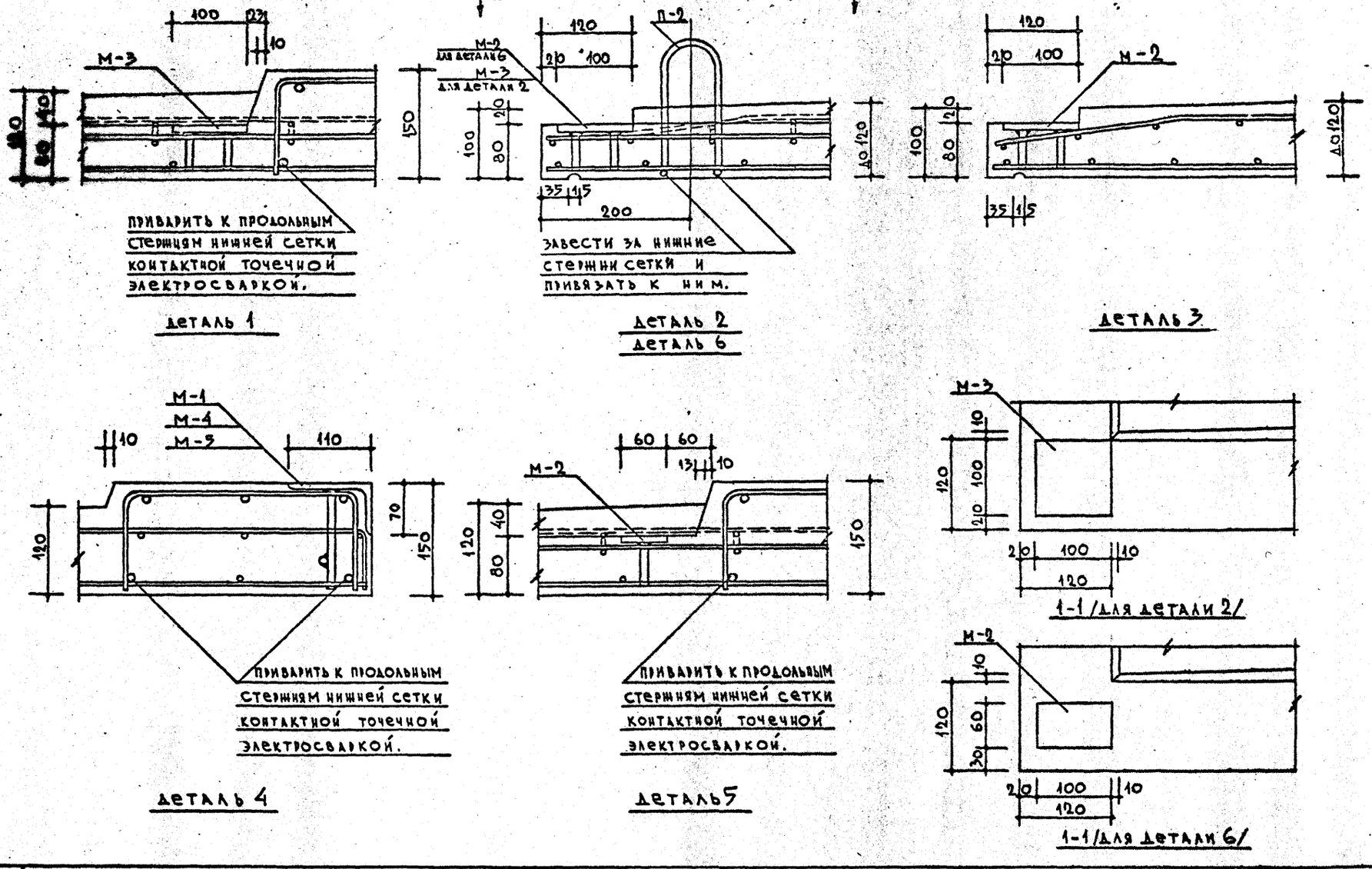

СОГЛАСОВАНО
Гл. инж. пр-та А. Локшин

Рук. отд. констр.	Б. Шляпин		
Гл. инж. пр-та	А. Дорфман		
Рук. гр. инж.	И. Нищенко		
Ст. инженер	Н. Ковпинец		
Проверил	Б. Евко		

ЦНИИЭП жилища

ТК	Железобетонные балконные плиты для жилых зданий.	Серия 1.137-3	
1971	Детали 1, 2, 3, 4, 5 и 6.	Выпуск 1	Лист 45

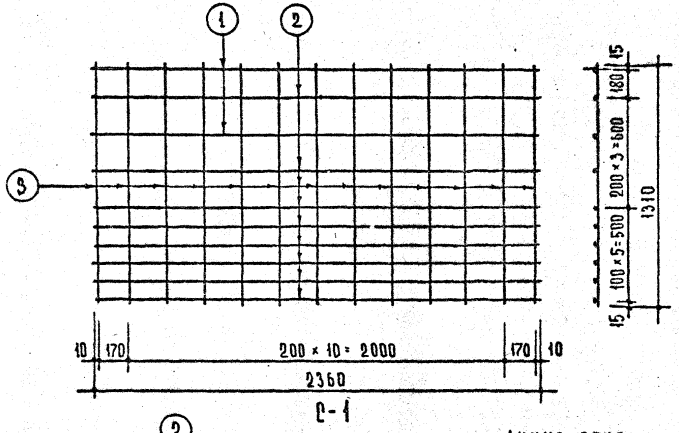

С-1

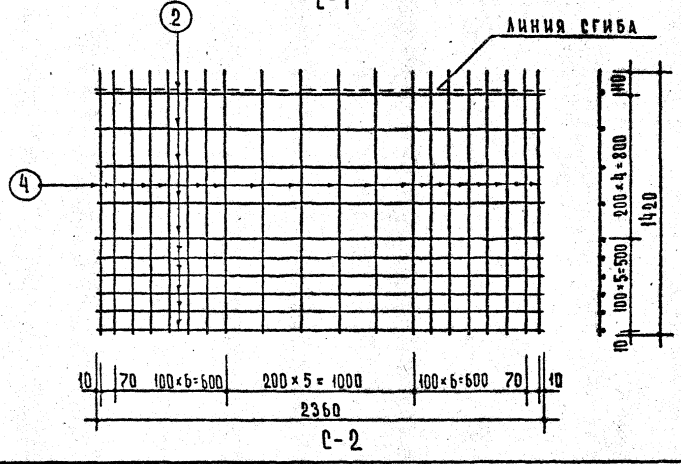

С-2

Спецификация стали на 1 элемент.							
Марка	NN поз.	Сталь	Длина мм	Кол.	Общая длина	Вес кг позиций	Вес кг общий
С-1	1	ф 8 АIII	2360	2	4.72	1.86	7.39
	2	ф 5 ВI	2360	8	18.88	2.91	
	3	ф 5 ВI	1310	13	17.03	2.62	
С-2	4	ф 8 АIII	1420	20	28.40	11,26	14.89
	2	ф 5 ВI	2360	10	23.60	3.63	

Примечание:

Изготовление сеток производить контактной точечной электросваркой в соответствии с требованиями ГОСТ 10922-64 и СН 393-69.

ТК	Железобетонные балконные плиты для жилых зданий.	Серия 1.137-3	
	Сетки С-1, С-2.	Выпуск 1	Лист 46

Гл. инж. пр-та А. Локшин
Гл. инж. пр-та Г. Дорфман
Рук. гр. инж. И. Мищенко
Ст. инженер В. Щербинин
Проверил Б. Бек.
Инж. Ф.А. Конкин
Гл. инж. пр-та
Рук. гр. инж.
Ст. инженер
Проверил
Инж. Ф.А. Конкин
ЦНИИЭП жилища

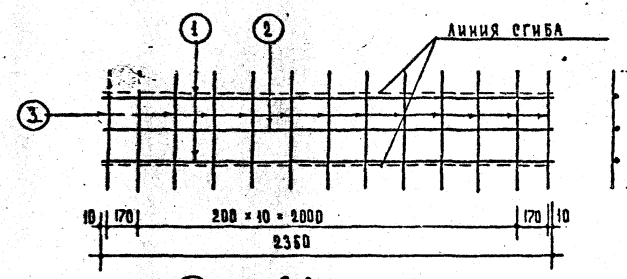

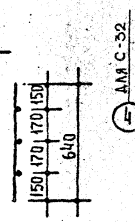

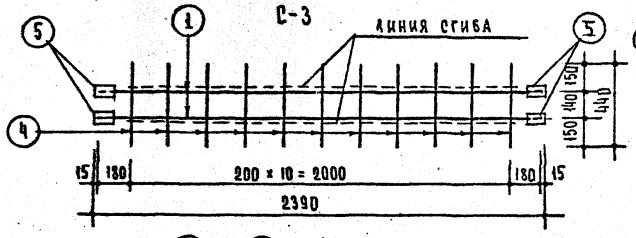

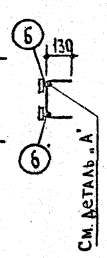

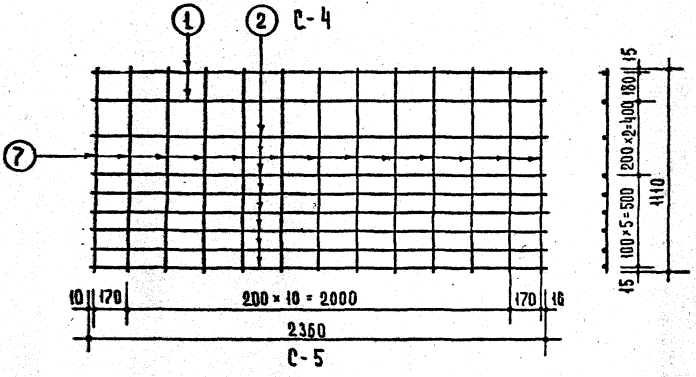

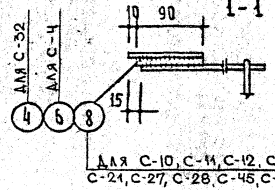

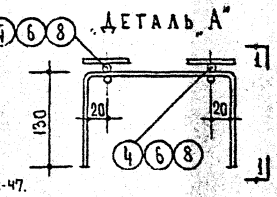

Спецификация стали на 1 элемент.

Марка	№№ поз.	Сталь	Длина мм	Кол.	Общая длина	Вес кг. позиций	Вес кг. общий
С-3	1	ф8АIII	2360	2	4.72	1.86	3.50
	2	ф5ВI	2360	1	2.36	0.36	
	3	ф5ВI	640	13	8.32	1.28	
С-4	1	ф12АIII	2360	2	4.72	4.19	6,29
	4	ф5ВI	440	11	4.84	0.75	
	5	-100×6	60	4	0.24	1.13	
	6	ф10АI	90	4	0.36	0.22	
С-5	1	ф12АIII	2360	2	4.72	4.19	8.97
	2	ф5ВI	2360	7	16.52	2.54	
	7	ф5ВI	1110	13	14.43	2.22	

Примечание:
Изготовление сеток производить контактной точечной электросваркой в соответствии с требованиями ГОСТ 10922-64 и СН 393-69.

Согласовано
Гл. инж. пр-та Л. Лукьянин

Гл. инж. пр-та Б. Шалашин
Рук. гр. инж. А. Дорфман
Ст. инженер Н. Лищенко
Проверил Б. Деревянко
Б. Евко

ЦНИИЭП жилища

ТК	Железобетонные балконные плиты для жилых зданий.	Серия 1.137-3	
1971	Сетки С-3, С-4, С-5	Выпуск 1	Лист 47

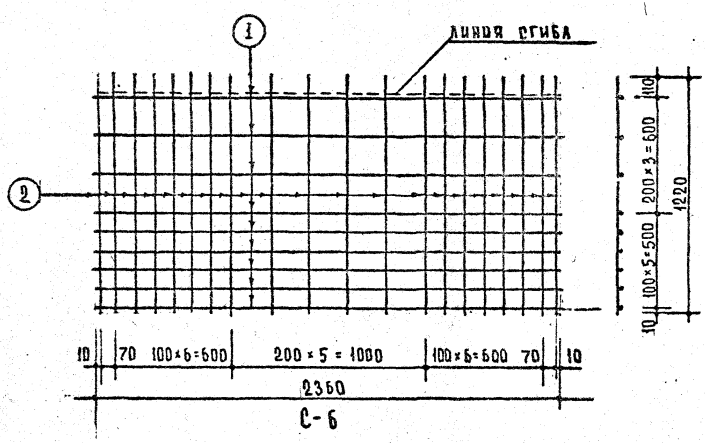

С-6

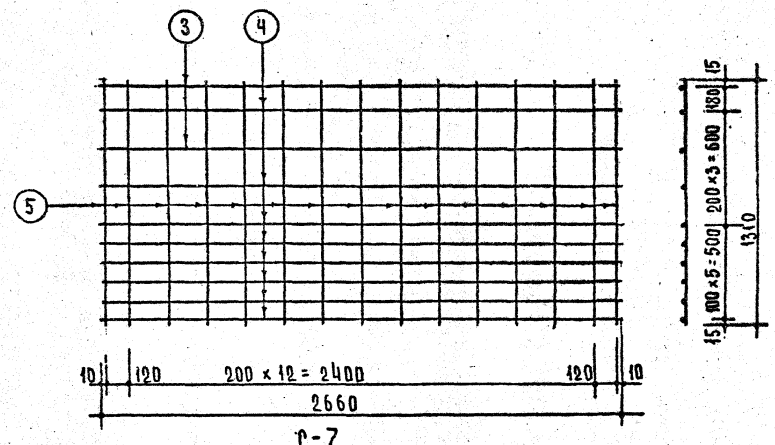

С-7

Спецификация стали на 1 элемент.							
Марка	NN поз.	Сталь	Длина мм	Кол.	Общая длина	Вес кг позиций	Вес кг общий
С-6	1	ф5 ВI	2360	9	21.24	3.27	12.91
	2	ф8 АIII	1220	20	24.40	9.64	
С-7	3	ф10 АI	2660	2	5.32	3.28	9.59
	4	ф5 ВI	2660	8	21.28	3.28	
	5	ф5 ВI	1310	15	19.65	3.03	

Примечание:

Изготовление сеток производить контактной точечной электросваркой в соответствии с требованиями ГОСТ 10922-64 и СН 393-69

ТК	Железобетонные балконные плиты для жилых зданий.	Серия 1.137-3	
1971	Сетки С-6, С-7	Выпуск 1	Лист 48

ЦНИИЭП жилища

Гл. инж. пр-та А. Локшин
Гл. инж. пр-та
Гл. инж. пр-та Н. Дорфман
Рук. гр. инж. И. Мищенко
Ст. инженер В. Щербинин
Проверил Б. Бэко

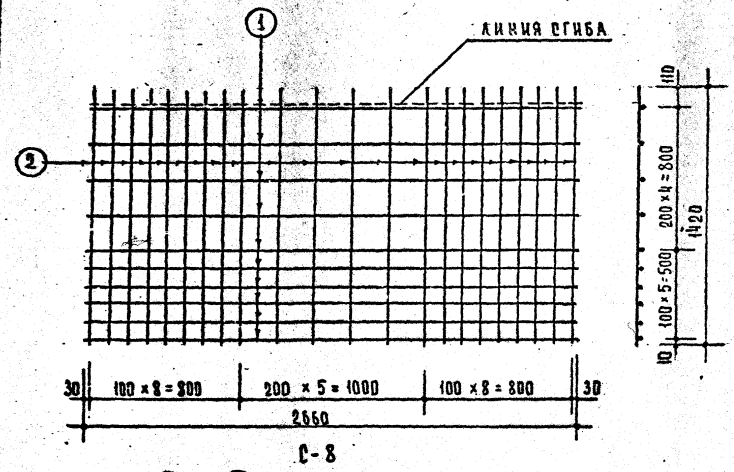

С-8

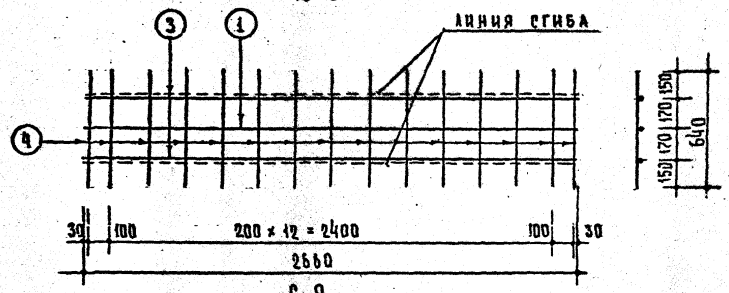

С-9

Спецификация стали на 1 элемент.							
Марка	NN поз.	Сталь	Длина мм	Кол	Общая длина	Вес кг позиции	Вес кг общий
С-8	1	Ф 5 В I	2660	10	26.60	4.10	16.44
	2	Ф 8 А III	1420	22	31.24	12.34	
С-9	1	Ф 5 В I	2660	1	2.66	0.41	5.17
	3	Ф 10 А I	2660	2	5.32	3.28	
	4	Ф 5 В I	640	15	9.60	1.48	

Примечание:

Изготовление сеток производить контактной точечной электросваркой в соответствии с требованиями ГОСТ 10922-64 и СН 393-69.

ТК	Железобетонные балконные плиты для жилых зданий.	Серия 1.137-3
1971	Сетки С-8, С-9	Выпуск 1. Лист 49

Согласовано: Гл. инж. пр-та Лукьянин

Гл. инж. пр-та Б. Малкин; Рук. гр. инж. Л. Дорфман; Ст. инженер Н. Мищенко; Проверил Б. Бережинский; Инженер Б. Бенко

ЦНИИЭП инженерного оборудования

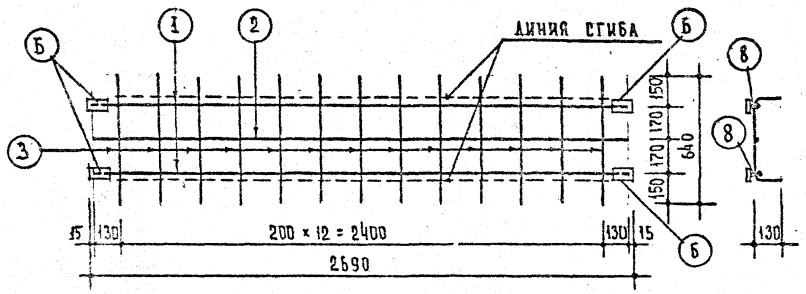

С-10

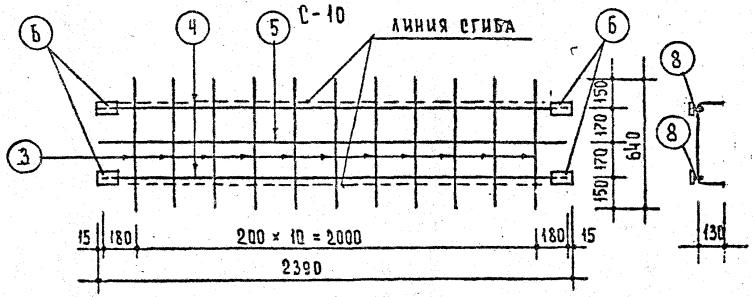

С-11

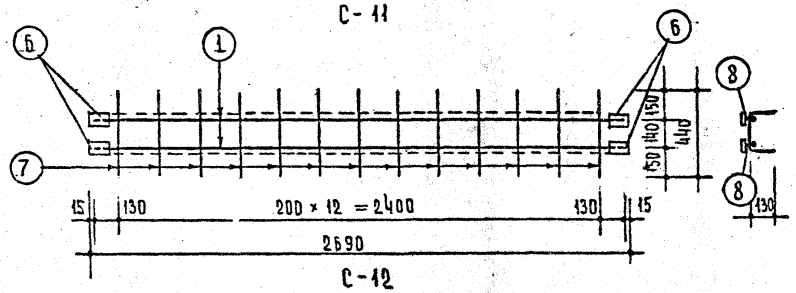

С-12

Спецификация стали на 1 элемент.							
Марка	NN поз.	Сталь	Длина мм	Кол.	Общая длина	Вес кг. позиций	Вес кг. общий
С-10	1	ф 10 А I	2660	2	5.32	3.28	6.32
	2	ф 5 В I	2660	1	2.66	0.41	
	3	ф 5 В I	640	13	8.32	1.28	
	6	-100×6	60	4	0.24	1.13	
	8	ф 10 А I	90	4	0.36	0.22	
С-11	3	ф 5 В I	640	11	7.04	1.08	4.65
	4	ф 8 А III	2360	2	4.72	1.86	
	5	ф 5 В I	2360	1	2.36	0.36	
	6	-100×6	60	4	0.24	1.13	
	8	ф 10 А I	90	4	0.36	0.22	
С-12	1	ф 12 А III	2660	2	5.32	4.72	6.95
	7	ф 5 В I	440	13	5.72	0.88	
	6	-100×6	60	4	0.24	1.13	
	8	ф 10 А I	90	4	0.36	0.22	

Примечания:

1. Изготовление сеток производить контактной точечной электросваркой в соответствии с требованиями ГОСТ 10922-64 и СН 393-69
2. Установку позиции 8 см. деталь „А" на листе 47

ТК	Железобетонные балконные плиты для жилых зданий.	Серия 1.137-3	
1971	Сетки С-10, С-11, С-12	Выпуск 1	Лист 50

Гл. инж. пр-та А. Локшин
Гл. инж. пр-та А. Дорфман
Рук. гр. инж. Г. Мищенко
Ст. инженер В. Щербинина
Проверил Б. Бенко
Рук. отд. пласт. А. Шалашин

ЦНИИЭП жилища

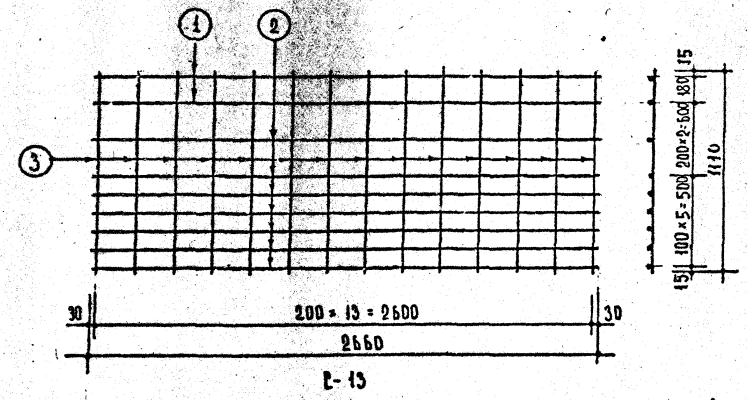

С-13

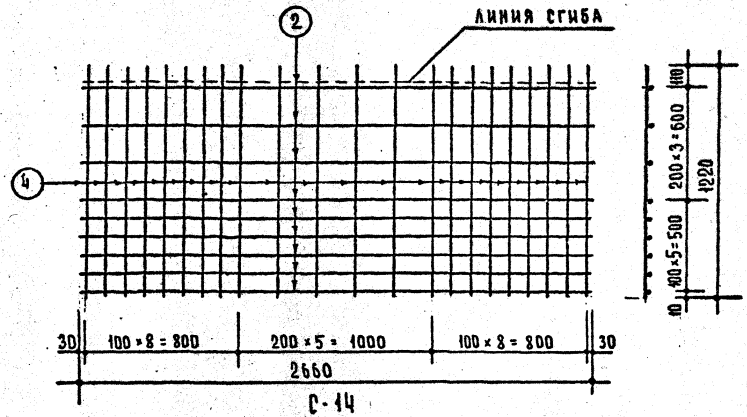

С-14

Спецификация стали на 1 элемент.							
Марка	NN поз.	Сталь	Длина мм	Кол.	Общая длина	Вес кг позиции	Вес кг общий
С-13	1	ф 12 А III	2660	2	5.32	4.72	9,98
	2	ф 5 В I	2660	7	18.62	2.87	
	3	ф 5 В I	1110	14	15.54	2.39	
С-14	2	ф 5 В I	2660	9	23.94	3.69	14.29
	4	ф 8 А III	1220	22	26.84	10.60	

Примечание:

Изготовление сеток производить контактной точечной электросваркой в соответствии с требованиями ГОСТ 10922-64 и СН 393-69.

Т.К.	Железобетонные балконные плиты для жилых зданий	Серия 1.137-3	
1971	Сетки С-13, С-14	Выпуск 1	Лист 51

ЦНИИЭП жилища

Согласовано: Гл. инж. пр-та Клокшин

Гл. инж. пр-та Шляпин; Рук. гр. инж. Адофман; Ст. инженер Мищенко; Проверил Жерновникова; Нач. отд. констр. Евко

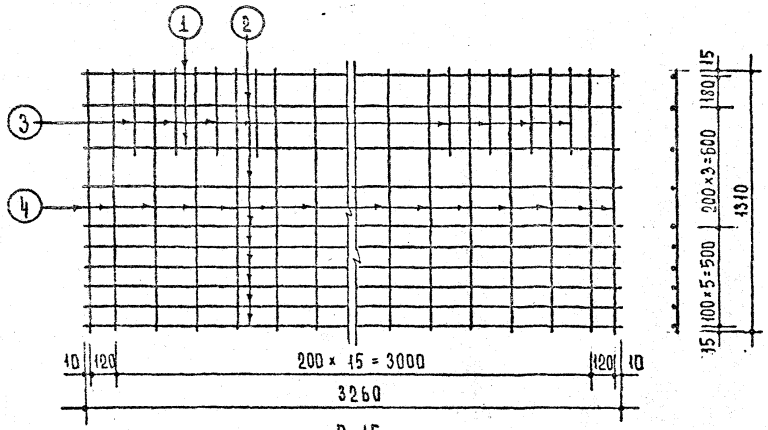

С-15

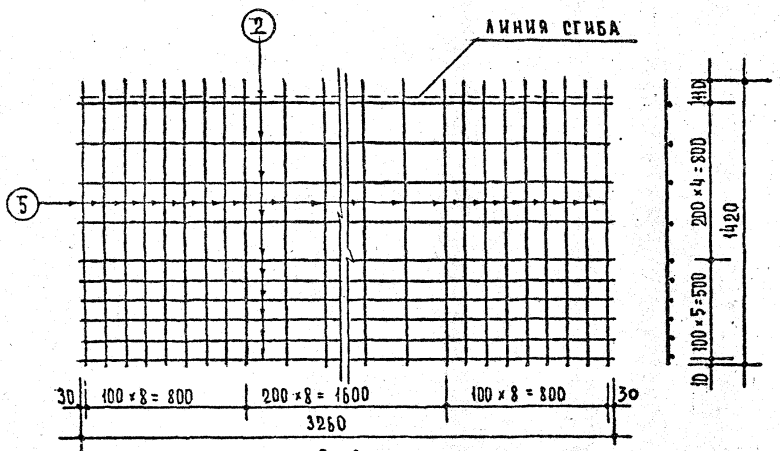

С-16

Спецификация стали на 1 элемент.							
Марка	NN поз	Сталь	Длина мм	Кол.	Общая длина	Вес кг позиций	Вес кг общий
С-15	1	ф 10 А III	3260	2	6.52	4.02	12.16
	2	ф 5 В I	3260	8	26.08	4.02	
	3	ф 5 В I	400	8	3.20	0.49	
	4	ф 5 В I	1310	18	23.58	3.63	
С-16	2	ф 5 В I	3260	10	32.60	5.02	19.04
	5	ф 8 А III	1420	25	35.50	14.02	

Примечание:

Изготовление сеток производить контактной точечной электросваркой в соответствии с требованиями ГОСТ 10922-64 и СН393-69.

ТК	Железобетонные балконные плиты для жилых зданий.	Серия 1.137-3	
1971	Сетки С-15, С-16	Выпуск 1	Лист 52

Гл. инж. пр-та А. Докшин

Рук. отд. конст. Б. Шапиро
Гл. инж. пр-та А. Дорфман
Рук. гр. инж. И. Мищенко
Ст. инженер В. Зербинина
Проверил. Б. Елко

Гражданпроект

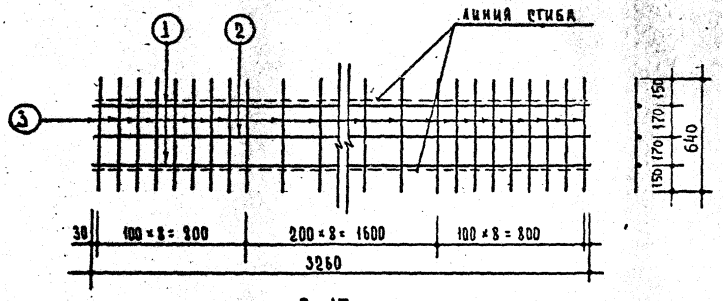

С-17

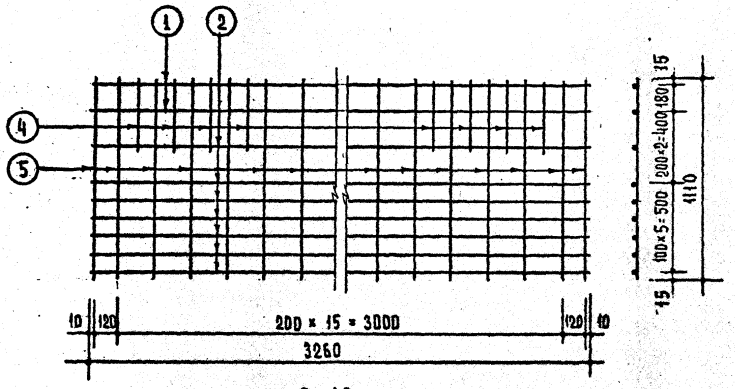

С-18

Спецификация стали на 1 элемент.							
Марка	№№ поз.	Сталь	Длина мм	Кол.	Общая длина	Вес кг позиций	Вес кг общий
С-17	1	ф10АIII	3260	2	6.52	4.02	6.98
	2	ф5ВI	3260	1	3.26	0.50	
	3	ф5ВI	640	25	16.00	2.46	
С-18	1	ф14АIII	3260	2	6.52	7.89	14.97
	2	ф5ВI	3260	7	22.82	3.51	
	4	ф5ВI	400	8	3.20	0.49	
	5	ф5ВI	1110	18	19.98	3.08	

Примечание:
Изготовление сеток производить контактной точечной электросваркой в соответствии с требованиями ГОСТ 10922-64 и СН 393-69.

ТК	Железобетонные балконные плиты для жилых зданий.	Серия 1.137-3	
1971	Сетки С-17, С-18	Выпуск 1	Лист 53

Согласовано
Гл. инж. ПО-ТА Ф.Ф.Шевченко
Гл. инж. ЦНИИЭП жилища Ю.Ф.Ивашин

Гл. инж. ПО-ТА Б.Шаргин
Рук. отд. конст. А.Дорман
Рук. гр. инж. Ю.Шишленко
Ст. инженер В.Верхунина
Проверил Б.Сенко

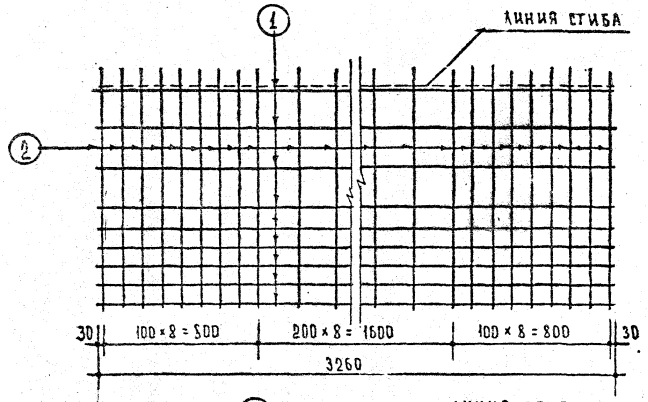

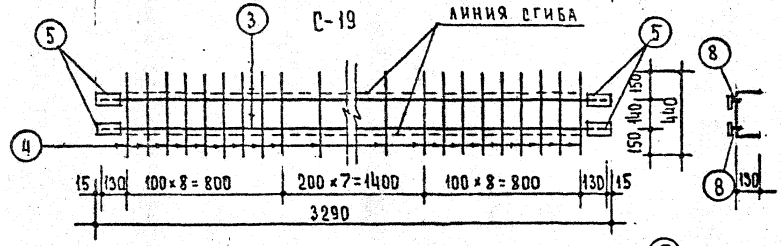

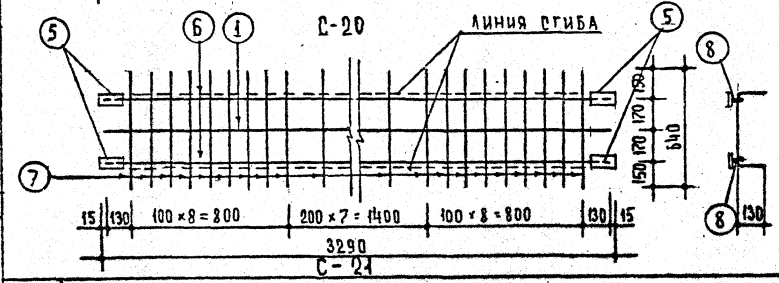

СПЕЦИФИКАЦИЯ СТАЛИ НА 1 ЭЛЕМЕНТ.							
МАРКА	NN ПОЗ	СТАЛЬ	ДЛИНА мм.	КОЛ.	ОБЩАЯ ДЛИНА	ВЕС КГ. ПОЗИЦИЙ	ВЕС КГ. ОБЩИЙ
C-19	1	Ф 5 ВI	3260	9	29.34	4.52	16.57
	2	Ф 8 АIII	1220	25	30.50	12.05	
C-20	3	Ф 14 АIII	3260	2	6.52	7.89	10.87
	4	Ф 5 ВI	440	24	10.56	1.63	
	5	-100×6	60	4	0.24	1.13	
	8	Ф 10 АI	90	4	0.36	0.22	
C-21	1	Ф 5 ВI	3260	1	3.26	0.50	8.24
	6	Ф 10 АIII	3260	2	6.52	4.02	
	7	Ф 5 ВI	640	24	15.36	2.37	
	5	-100×6	60	4	0.24	1.13	
	8	Ф 10 АI	90	4	0.36	0.22	

Примечания:

1. Изготовление сеток производить контактной точечной электросваркой в соответствии с требованиями ГОСТ 10922-64 и СН 393-69.
2. Установку позиции 8 см. деталь „А" на листе 47

ГИП	Л. ДОРФМАН		
РУК. ГР. ИНЖ.	Ю. МИЩЕНКО		
СТ. ИНЖЕНЕР	В. ЦЕРБИНИНА		
ПРОВЕРИЛ.	Б. ЕВКО		

ЦНИИЭП ЖИЛИЩА

ТК	Железобетонные балконные плиты для жилых зданий.	СЕРИЯ 1.137-3	
1971	Сетки C-19, C-20, C-21	ВЫПУСК 1	ЛИСТ 59

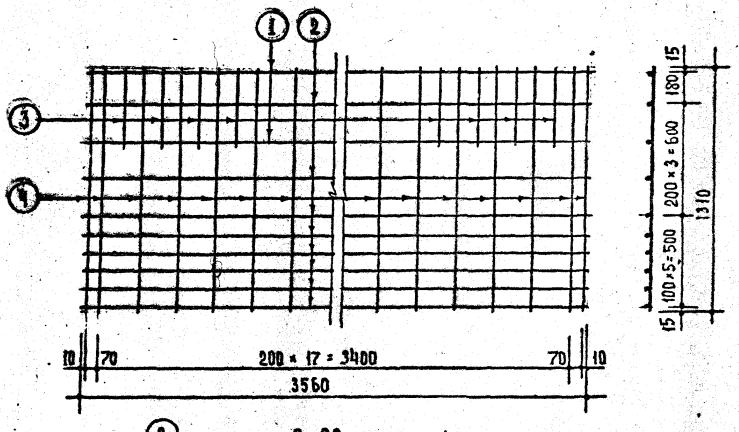

С-22

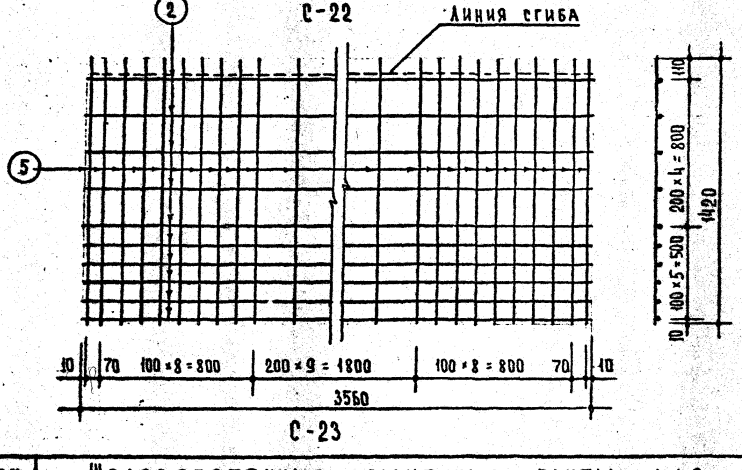

С-23

Спецификация стали на 1 элемент.							
Марка	№№ поз.	Сталь	Длина мм	Кол.	Общая длина	Вес кг позиций	Вес кг общий
С-22	1	ф12 А III	3560	2	7.12	6.32	15.24
	2	ф 5 В I	3560	8	28.48	4.39	
	3	ф 5 В I	400	8	3.20	0.49	
	4	ф 5 В I	1310	20	26.20	4.04	
С-23	2	ф 5 В I	3560	10	35.60	5.48	21.18
	5	ф 8 А III	1420	28	39.76	15.70	

Примечание:

Изготовление сеток производить контактной точечной электросваркой в соответствии с требованиями ГОСТ 10922-64 и СН 393-69.

Т.К.	Железобетонные балконные плиты для жилых зданий.	Серия 1.137-3	
1971	Сетки С-22, С-23	Выпуск 1	Лист 55

ЦНИИЭП жилища

Гл. арх. Одесс. ГПИ Б. Ухкин

Рук. отд. констр. Б. Шапин

Гл. инж. пр-та А. Дорфман

Рук. гр. инж. В. Мищенко

Ст. инженер В. Ербынин

Проверил. В. Ебко

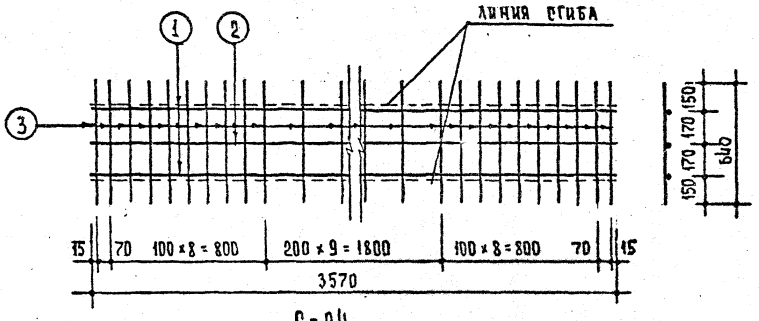

С-24

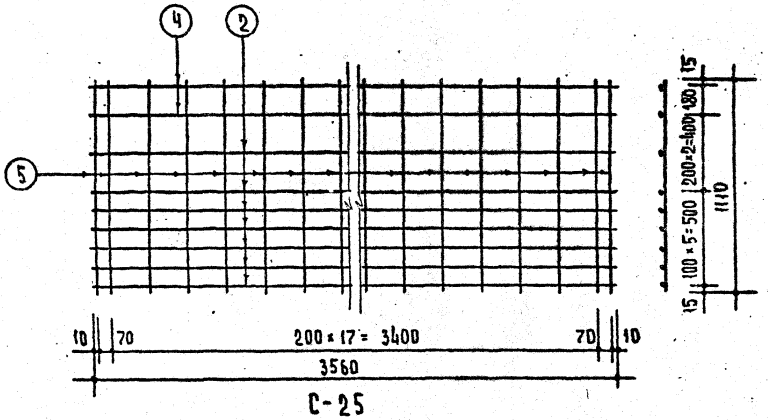

С-25

Спецификация стали на 1 элемент.							
Марка	NN поз.	Сталь	Длина мм	Кол	Общая длина	Вес кг позиций	Вес кг общий
С-24	1	ф 12 А III	3570	2	7.14	6.34	9.65
	2	ф 5 В I	3570	1	3.57	0.55	
	3	ф 5 В I	640	28	17.92	2.76	
С-25	4	ф 16 А III	3560	2	7.12	11.25	18.51
	2	ф 5 В I	3560	7	24.92	3.84	
	5	ф 5 В I	1110	20	22.20	3.42	

Примечание:

Изготовление сеток производить контактной точечной электросваркой в соответствии с требованиями ГОСТ 10922-64 и СН 393-69.

ТК	Железобетонные балконные плиты для жилых зданий.	Серия 1.137-3	
1971	Сетки С-24, С-25	Выпуск 1	Лист 56

Гл. инж. пр-та А. Локшин
Гл. инж. пр-та А. Дорфман
Рук. гр. инж. И. Мищенко
Ст. инженер В. Щербинина
Проверил Б. Евко
Руководитель
Гл. инж. пр-та
Рук. гр. инж.
Ст. инженер
Проверил
ЦНИИЭП жилища

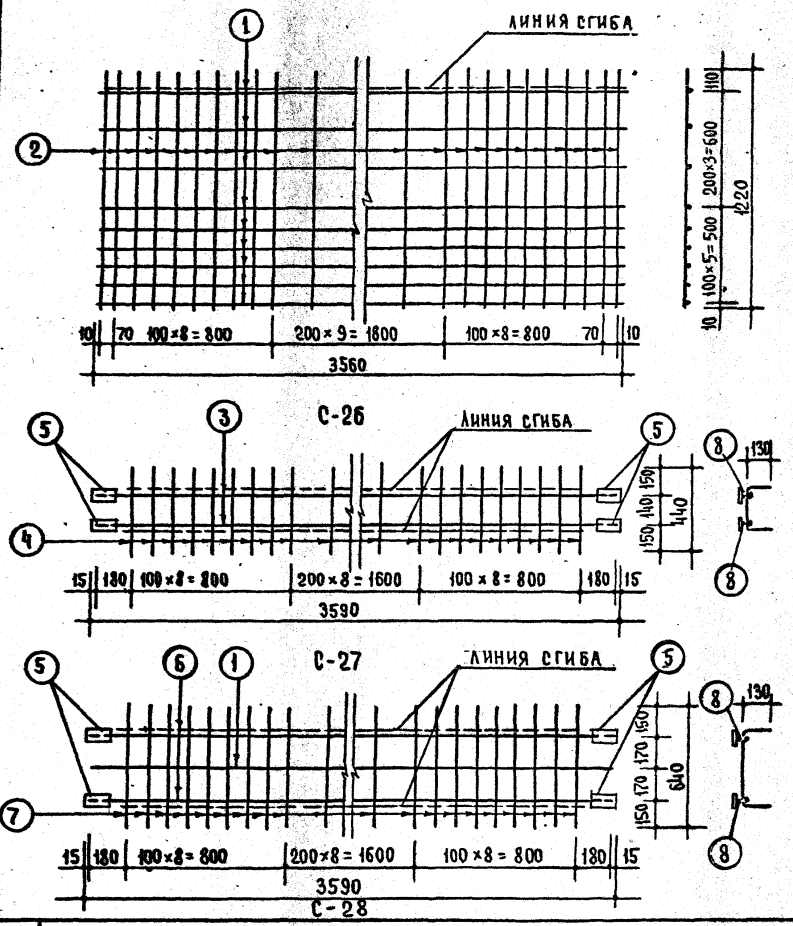

Спецификация стали на 1 элемент.							
Марка	NN поз.	Сталь	Длина мм	Кол	Общая длина	Вес кг позиций	Вес кг общий
С-26	1	ф5ВI	3560	9	32.04	4.93	18.42
	2	ф8АIII	1220	28	34.16	13.49	
С-27	3	ф16АIII	3560	2	7.12	11.25	14.29
	4	ф5ВI	440	25	11.00	1.69	
	5	-100×6	60	4	0.24	1.13	
	8	ф10АI	90	4	0.36	0.22	
С-28	1	ф5ВI	3560	1	3.56	0.55	10.68
	5	-100×6	60	4	0.24	1.13	
	6	ф12АIII	3560	2	7.12	6.32	
	7	ф5ВI	640	25	16.00	2.46	
	8	ф10АI	90	4	0.36	0.22	

Примечания:

1. Изготовление сеток производить контактной точечной электросваркой в соответствии с требованиями ГОСТ 10922-64 и СН 393-69.
2. Установку позиции 8 см. деталь „А" на листе 47.

ТК	Железобетонные балконные плиты для жилых зданий.	Серия 1.137-3	
1971	Сетки С-26, С-27, С-28	Выпуск 1	Лист 57

ЦНИИЭП жилища

Согласовано: Гл. инж. пр-та А. Левкович

Гл. инж. пр-та Б. Ильяпин; Гл. инж. пр-та А. Дорфман; Рук. гр. инж. Н. Мищенко; Ст. инженер Л. Черкинин; Проверил Б. Бенко

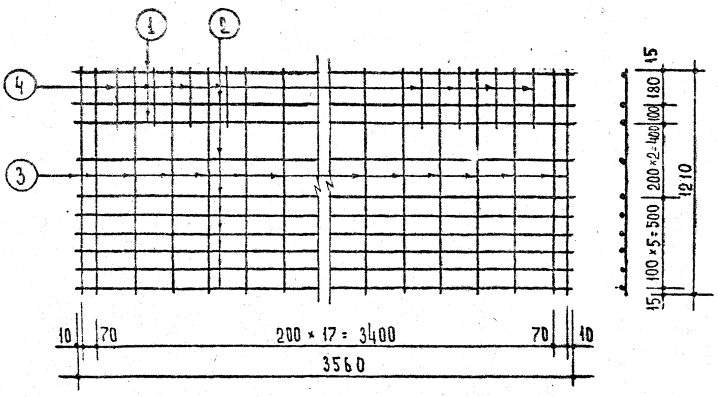

С-29

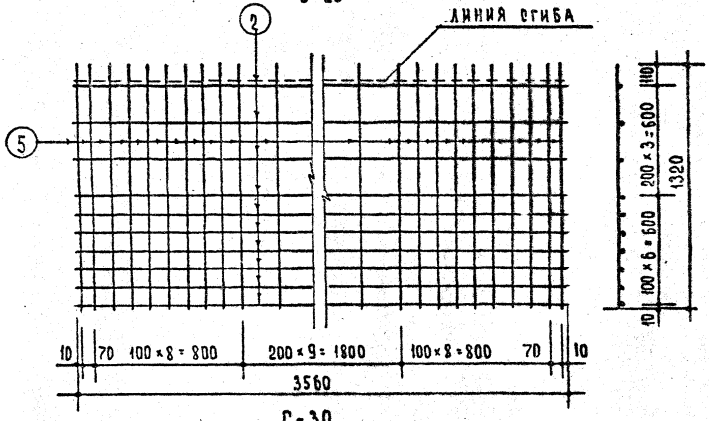

С-30

СПЕЦИФИКАЦИЯ СТАЛИ НА 1 ЭЛЕМЕНТ.							
МАРКА	NN ПОЗ	СТАЛЬ	ДЛИНА ММ	КОЛ	ОБЩАЯ ДЛИНА	ВЕС КГ ПОЗИЦИЙ	ВЕС КГ ОБЩИЙ
С-29	1	ф 14 А III	3560	2	7.12	8.62	17.12
	2	ф 5 В I	3560	8	28.48	4.39	
	3	ф 5 В I	1210	20	24.20	3.73	
	4	ф 5 В I	310	8	2.48	0.38	
С-30	2	ф 5 В I	3560	10	35.60	5.48	20.08
	5	ф 8 А III	1320	28	36.96	14.60	

Примечание:

Изготовление сеток производить контактной точечной электросваркой в соответствии с требованиями ГОСТ 10922-64 и СН 393-69.

Т.К.	Железобетонные балконные плиты для жилых зданий.	Серия 1.137-3	
1971	Сетки С-29, С-30	Выпуск 1	Лист 58

ЦНИИЭП жилища

Гл. инж. пр-та А. Дорфман
Рук. гр. инж. Н. Мищенко
Ст. инженер В. Шевердин
Проверил Б. Е. Ко

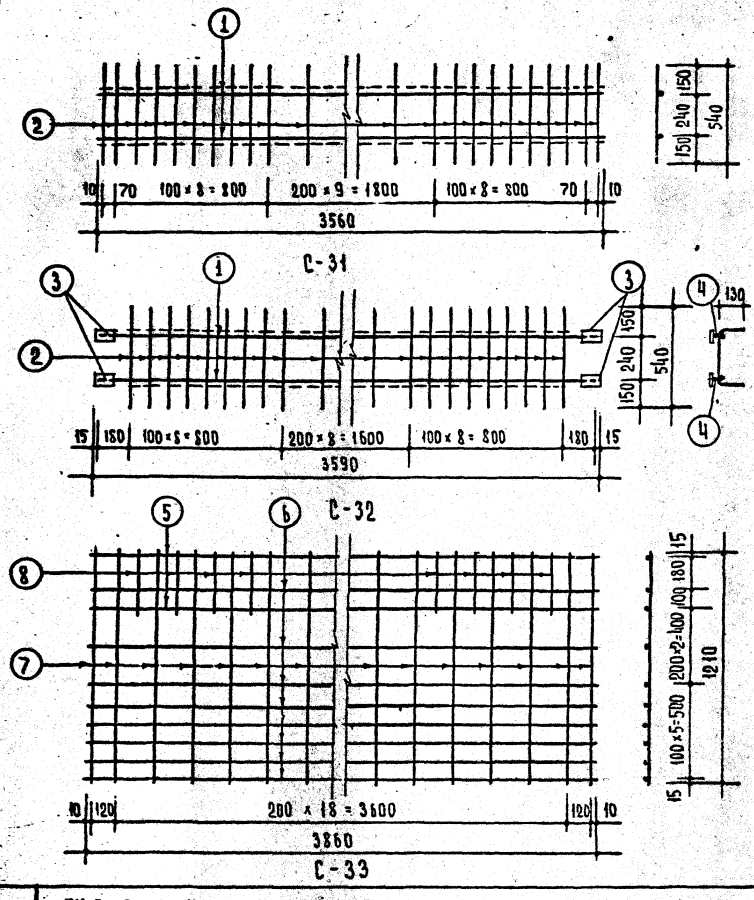

Марка	NN поз.	Сталь	Длина мм	Кол.	Общая длина	Вес кг позиций	Вес кг общий
С-31	1	ф14АIII	3560	2	7.12	8.62	10.95
	2	ф5ВI	540	28	15.12	2.33	
С-32	1	ф14АIII	3560	2	7.12	8.62	12.13
	2	ф5ВI	540	26	14.04	2.16	
	3	-100×6	60	4	0.24	1.13	
	4	ф10АI	90	4	0.36	0.22	
С-33	5	ф16АIII	3860	2	7.72	12.20	21.25
	6	ф5ВI	3860	8	30.88	4.76	
	7	ф5ВI	1210	21	25.41	3.91	
	8	ф5ВI	310	8	2.48	0.38	

Примечания:

1. Изготовление сеток производить контактной точечной электросваркой в соответствии с требованиями ГОСТ 10922-64 и СН 393-69.
2. Установку позиции 4. см. деталь „А" на листе 47.

ГК	Железобетонные балконные плиты для жилых зданий.	Серия 1.137-3	
1971	Сетки С-31, С-32, С-33	Выпуск 1	Лист 59

ЦНИИЭП жилища

Рук. отд. конструктивных решений Ю. Жарский
Гл. инж. пр-та Г. Ковальчук
Рук. гр. инж. Ю. Ковальчук
Ст. инженер Ю. Ковальчук
Проверил В. Евко

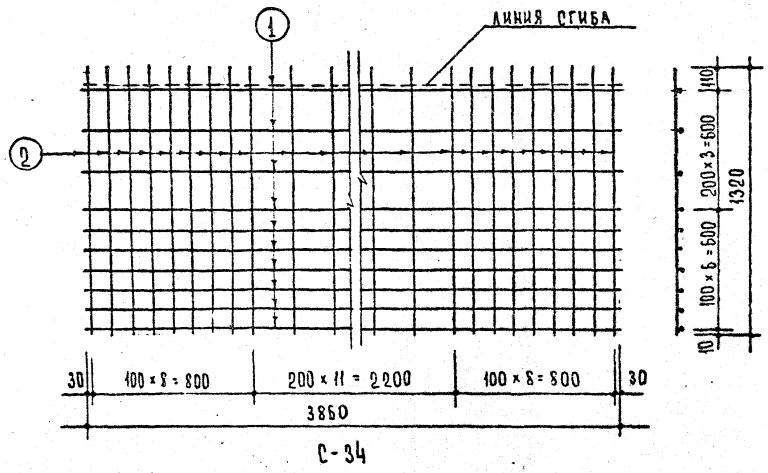

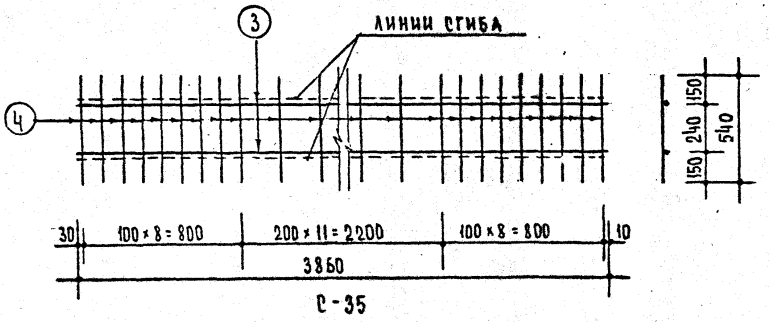

Спецификация стали на 1 элемент							
Марка	NN поз.	Сталь	Длина мм	Кол.	Общая длина	Вес кг позиций	Вес кг общий
С-34	1	Ф 5 ВI	3860	10	38.60	5.94	20.54
	2	Ф 8 АIII	1320	28	36.96	14.60	
С-35	3	Ф 16 АIII	3860	2	7.72	12.20	14.51
	4	Ф 5 ВI	540	28	15.02	2.31	

Примечание:

Изготовление сеток производить контактной точечной электросваркой в соответствии с требованиями ГОСТ 10922-64 и СН 393-69.

Гл. инж. пр-та	А. Дорфман		
Рук. гр. инж.	И. Мищенко		
Ст. инженер	В. Дербинин		
Проверил	Б. Бенко		

ЦНИИЭП жилища

Т.К.	Железобетонные балконные плиты для жилых зданий.	Серия 1.137-3	
1971	Сетки С-34, С-35	Выпуск 1	Лист 60

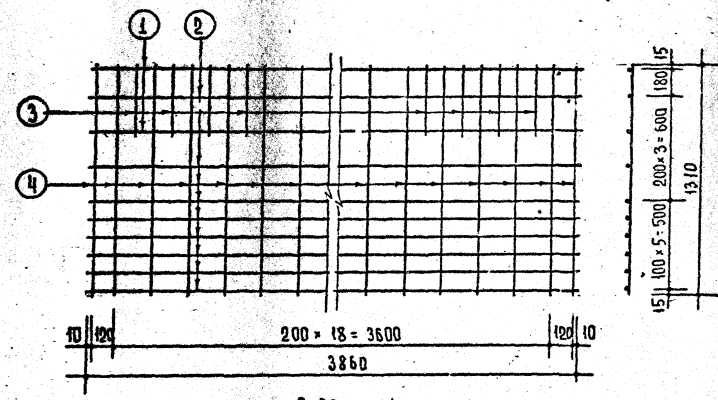

С-36

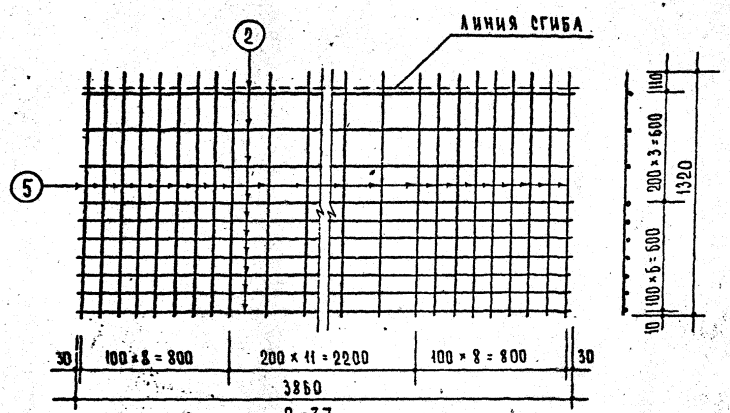

С-37

Спецификация стали на 1 элемент.							
Марка	NN поз.	Сталь	Длина мм	Кол.	Общая длина	Вес кг позиций	Вес кг общий
С-36	1	ф14АIII	3860	2	7.72	9.34	18.38
	2	ф5ВI	3860	8	27.79	4.28	
	3	ф5ВI	420	8	3.36	0.52	
	4	ф5ВI	1310	21	27.51	4.24	
С-37	2	ф5ВI	3860	10	38.60	5.94	20.54
	5	ф8АIII	1320	28	36.96	14.60	

Примечание:

Изготовление сеток производить контактной точечной электросваркой в соответствии с требованиями ГОСТ 10922-64 и СН 393-69.

ТК	Железобетонные балконные плиты для жилых зданий	Серия 1.137-3	
1971	Сетки С-36, С-37	Выпуск 1	Лист 61

ЦНИИЭП инженерных сооружений

Гл. инж. ГПИ Согласовано: Л. Шик, Л. Докшин

Гл. инж. ГПИ: Л. Валдин

Рук. гр. инж.: Л. Дорфман

Ст. инженер: Н. Мищенко

Проверил: Л. Лесовинский

Гл. специалист: Б. Бенко

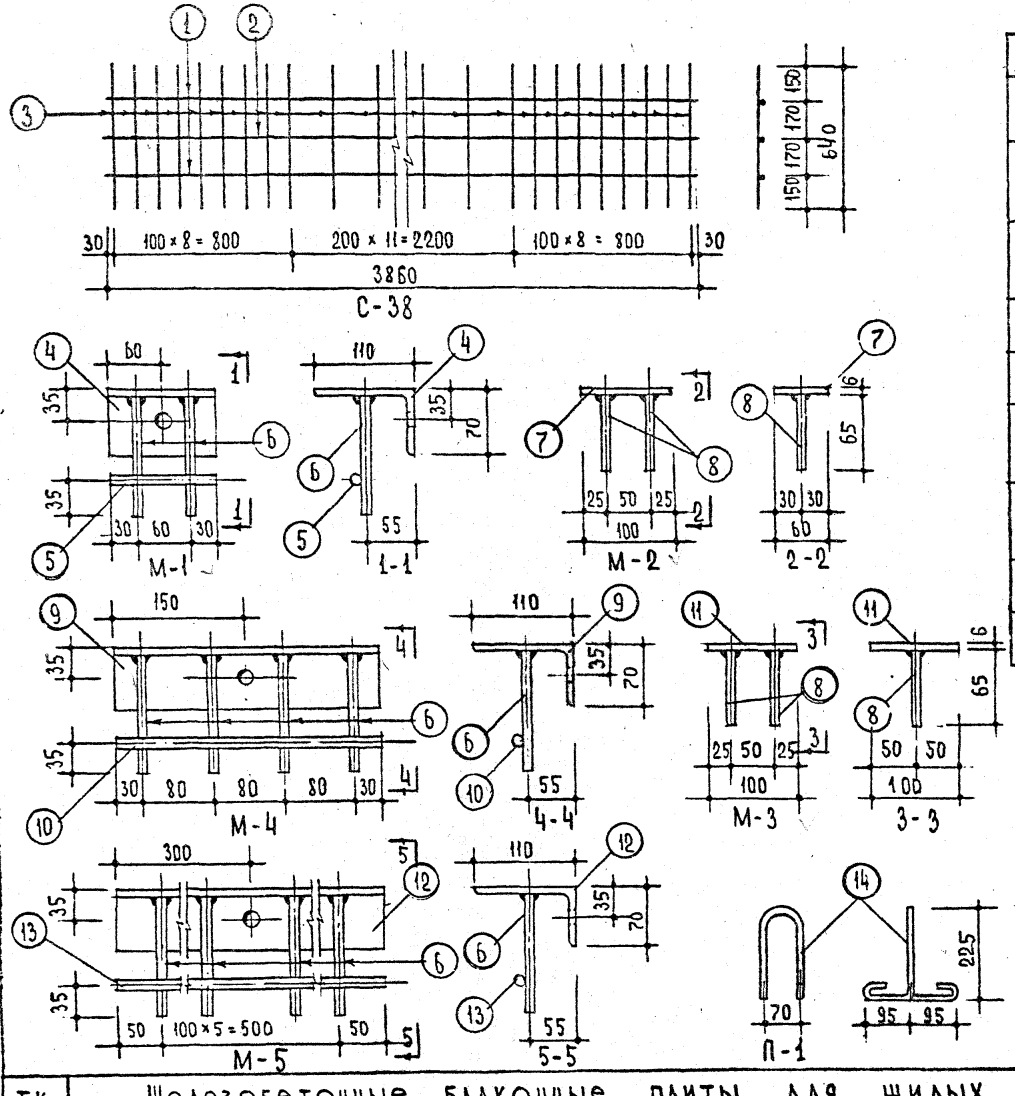

Спецификация стали на 1 элемент.							
Марка	№№ поз.	Сталь	Длина мм	Кол. шт.	Общая длина	Вес кг позиций	Вес кг общий
С-38	1	Ф 14 А III	3860	2	7.72	9.34	12.69
	2	Ф 5 В I	3860	1	3.86	0.59	
	3	Ф 5 В I	640	28	17.92	2.76	
М-1	4	L 110×70×8	120	1	0.12	1.31	1.55
	5	Ф 10 А II	120	1	0.12	0.07	
	6	Ф 10 А II	135	2	0.27	0.17	
М-2	7	– 100×6	60	1	0.06	0.28	0.36
	8	Ф 10 А II	65	2	0.13	0.08	
М-3	8	Ф 10 А II	65	2	0.13	0.08	0.55
	11	– 100×6	100	1	0.10	0.47	
М-4	6	Ф 10 А II	135	4	0.54	0.33	3.78
	9	L 110×70×8	300	1	0.30	3.27	
	10	Ф 10 А II	300	1	0.30	0.18	
М-5	6	Ф 10 А II	135	6	0.81	0.50	7.41
	12	L 110×70×8	600	1	0.60	6.54	
	13	Ф 10 А II	600	1	0.60	0.37	
П-1	14	Ф 10 А I	800	1	0.80	0.49	0.49
П-2	15	Ф 10 А I	800	1	0.80	0.49	0.49

Примечания:

1. В закладных деталях М-1, М-4, М-5 для временного крепления к форме предусмотрены отверстия. Форма и размеры отверстий могут быть изменены в зависимости от принятых на заводе приспособлений.
2. Закладные элементы должны иметь защитное антикоррозионное покрытие, выполняемое в соответствии с требованиями п. 2,3 „Временных указаний по антикоррозионной защите стальных закладных деталей и сварных соединений в крупнопанельных зданиях" - СН 206-62, 2е издание.

ТК	Железобетонные балконные плиты для жилых зданий.	Серия 1.137-3	
1971	Сетка С-38. Закладные детали М-1, М-2, М-3, М-4, М-5. Петли П-1 и П-2.	Выпуск 1	Лист 62

Гл. инж. пр-та А. Локшин
Гл. инж. пр-та А. Дорфман
Рук. гр. инж. И. Мищенко
Ст. инженер В. Щербинина
Проверил Б. Евко

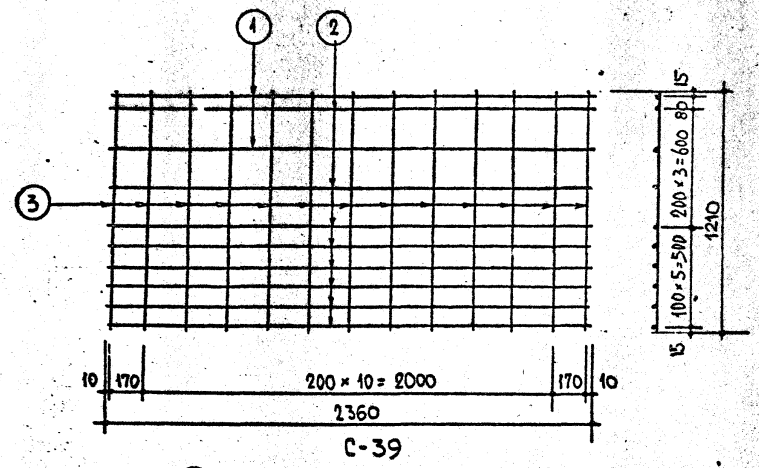

С-39

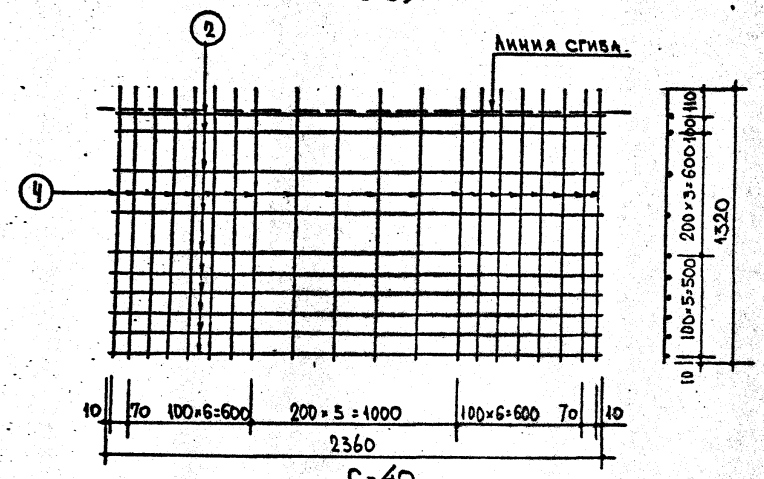

С-40

Спецификация стали на 1 элемент							
Марка	NN поз.	Сталь	Длина мм	Кол. шт.	Общая длина м	Вес кг позиции	Вес кг общий
С-39	1	ф 10 АIII	2360	2	4.72	2.91	8.24
	2	ф 5 ВI	2360	8	18.88	2.91	
	3	ф 5 ВI	1210	13	15.73	2.42	
С-40	4	ф 8 АIII	1320	20	26.40	10.93	14.06
	2	ф 5 ВI	2360	10	23.60	3.63	

Примечание:
Изготовление сеток производить контактной точечной электросваркой в соответствии с требованиями ГОСТ 10922-64 и СН 393-69.

ТК	Железобетонные балконные плиты для жилых зданий	Серия 1.137.-3	
1974	Сетки С-39, С-40	Выпуск 1	Лист 63

Согласовано: Гл. инж. пр. 10-11 А. Кокшин

Гл. инж. пр. 10-11 Б. Шапиро; Гл. инж. 10-11 К. Дофман; Гл. инж. 10-11 Н. Нищенко; Ст. инженер Т. Кожинова; Инженер Т. Дофман

Гл. спец. конст. А. Шин. 10-11

Институт Гражданпроект

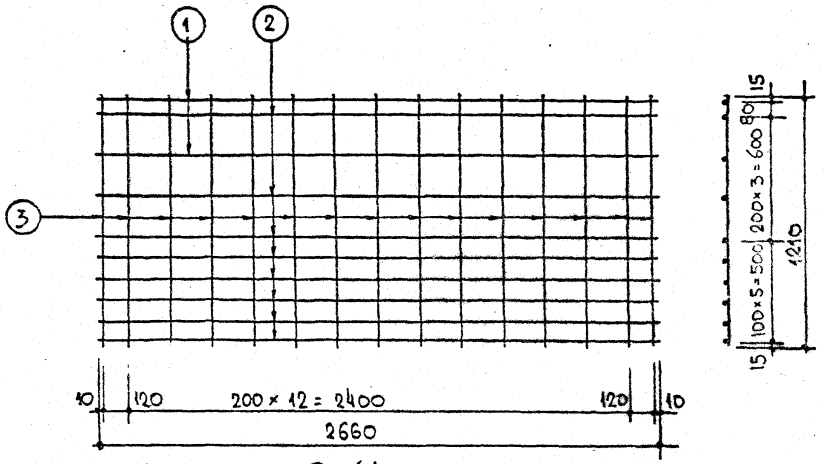

С-41

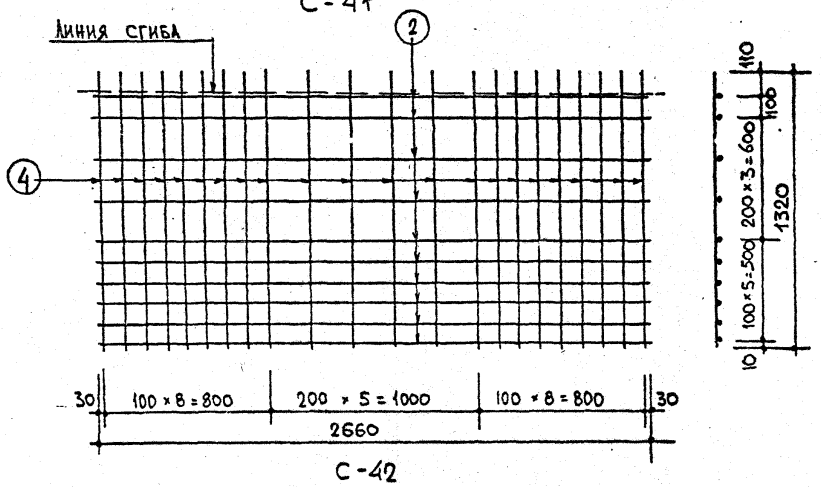

С-42

Спецификация стали на 1 элемент							
МАРКА	NN поз.	СТАЛЬ	ДЛИНА мм	Кол. шт.	ОБЩАЯ ДЛИНА м	Вес кг позиции	Вес кг общий
С-41	1	ф 10 AIII	2660	2	5.32	3.28	9.36
	2	ф 5 BI	2660	8	21.28	3.28	
	3	ф 5 BI	1210	15	18.15	2.80	
С-42	2	ф 5 BI	2660	10	26.60	4.10	15.57
	4	ф 8 AIII	1320	22	29.04	11.47	

Примечание:
Изготовление сеток производить контактной точечной электросваркой в соответствии с требованиями ГОСТ 10922-64 и СН 393-69.

ТК	Железобетонные балконные плиты для жилых зданий.	Серия 1.137-3	
1971	Сетки С-41, С-42	Выпуск 1	Лист 64

ЦНИИЭП жилища

Согласовано: Гл. инж. пр-та А. Кокшин

Гл. инж. пр-та В. Шихин; Рук. гр. инж. А. Дорфман; Ст. инженер И. Мищенко; Проверил Н. Ковлинец; А. Дорфман

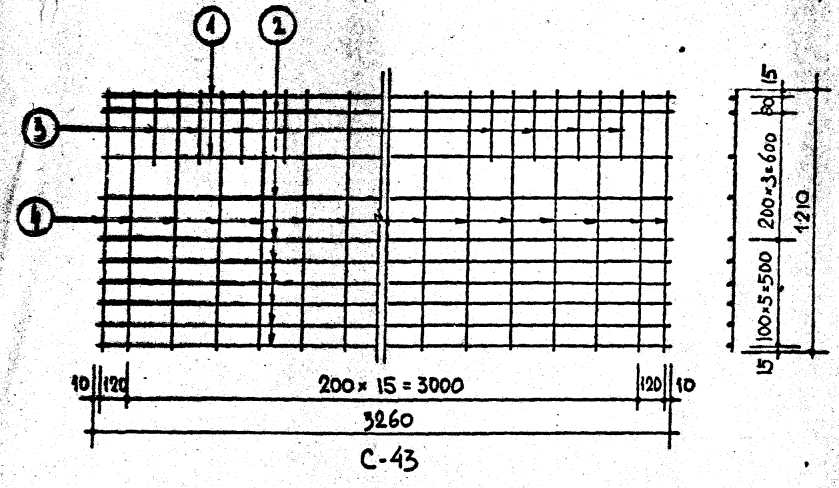

С-43

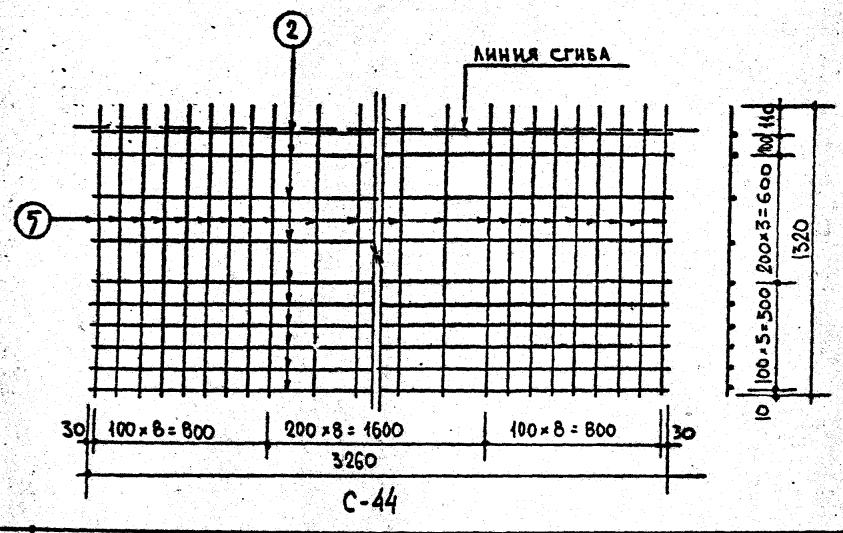

С-44

Спецификация стали на 1 элемент							
Марка	NN поз	Стали	Длина мм	Кол. шт.	Общая длина м	Вес кг позиции	Вес кг общий
С-43	1	ф 14 АIII	3260	2	6.52	7.89	15.63
	2	ф 5 ВI	3260	8	26.08	4.02	
	3	ф 5 ВI	300	8	2.40	0.37	
	4	ф 5 ВI	1210	18	21.78	3.35	
С-44	2	ф 5 ВI	3260	10	32.60	5.02	18.06
	5	ф 8 АIII	1320	25	33.0	13.04	

Примечание:

Изготовление сеток производить контактной точечной электросваркой в соответствии с требованиями ГОСТ 10922-64 и СН393-69.

ТК	Железобетонные балконные плиты для жилых зданий.	Серия 1.137-3	
1971	Сетки С-43, С-44	Выпуск 1	Лист 65

ЦНИИЭП жилища

Согласовано: Гл. инж. пр-та Ю. Шапин; Гл. инж. пр-та А. Кошкин

Рук. сект. Гл. инж. пр-та В. Шляпин; Рук. гр. Гл. инж. А. Лофман; Ст. инженер И. Мидленко; Ст. инженер В. Ловкий; Инженер Т. Лобачам

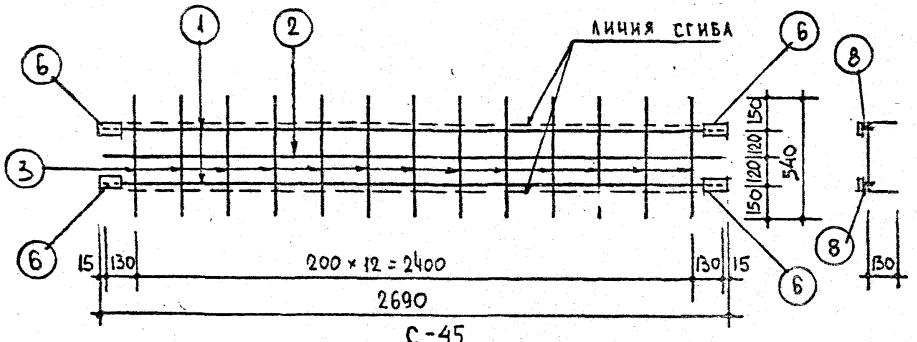

С-45

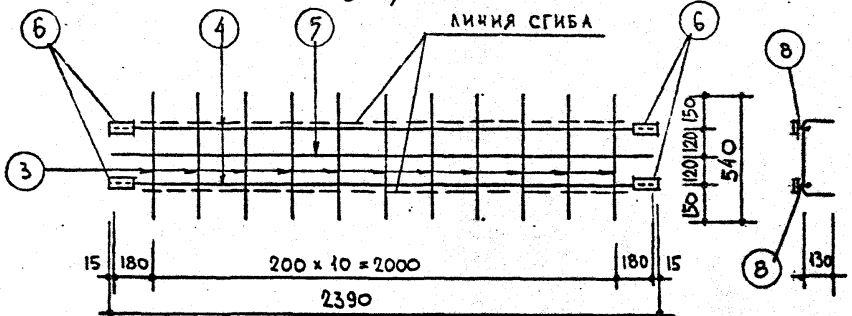

С-46

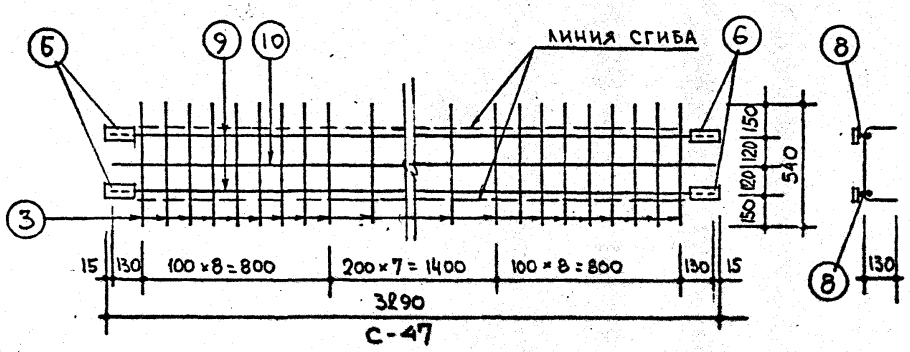

С-47

Спецификация стали на 1 элемент.

Марка	NN поз.	Сталь	Длина мм	Кол. шт.	Общая длина м	Вес кг позиций	Вес кг общий
С-45	1	ф 10 АIII	2660	2	5.32	3.28	6.12
	2	ф 5 ВI	2660	1	2.66	0.41	
	3	ф 5 ВI	540	13	7.02	1.08	
	6	-100×6	60	4	0.24	1.13	
	8	ф 10 АI	90	4	0.36	0.22	
С-46	3	ф 5 ВI	540	11	5.94	0.92	5.54
	4	ф 10 АIII	2360	2	4.72	2.91	
	5	ф 5 ВI	2360	1	2.36	0.36	
	6	-100×6	60	4	0.24	1.13	
	8	ф 10 АI	90	4	0.36	0.22	
С-47	9	ф 14 АIII	3260	2	6.52	7.89	11.74
	10	ф 5 ВI	3260	1	3.26	0.50	
	3	ф 5 ВI	540.	24	12,96	2.00	
	6	-100×6	60	4	0.24	1.13	
	8	ф 10 АI	90	4	0.36	0.22	

Примечания.

1. Изготовление сеток производить контактной точечной электросваркой в соответствии с требованиями ГОСТ 10922-64 и СН 393-69
2. Установку позиции 8 см. деталь „А" на листе 47

ТК	Железобетонные балконные плиты для жилых зданий.	серия 1.137-3	
1971	Сетки С-45, С-46, С-47	выпуск 1	лист 66

ЦНИИЭП жилища

Гл. инж. пр-та А. Лукшина
Гл. инж. пр-та
Рук. гр. инж. А. Дорфман
Ст. инженер И. Мищенко
Проверил Н. Ковпинец
А. Дорфман

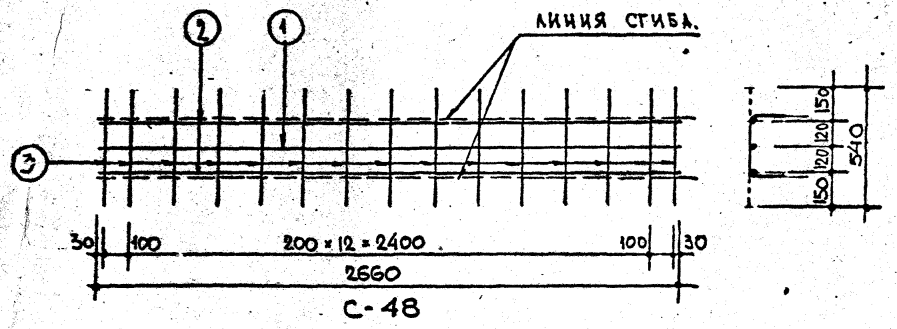

С-48

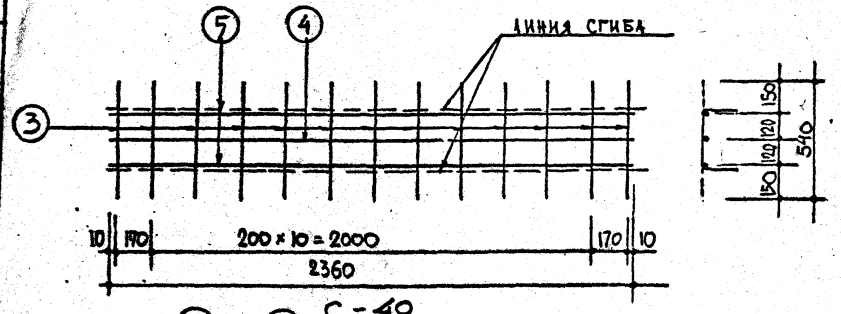

С-49

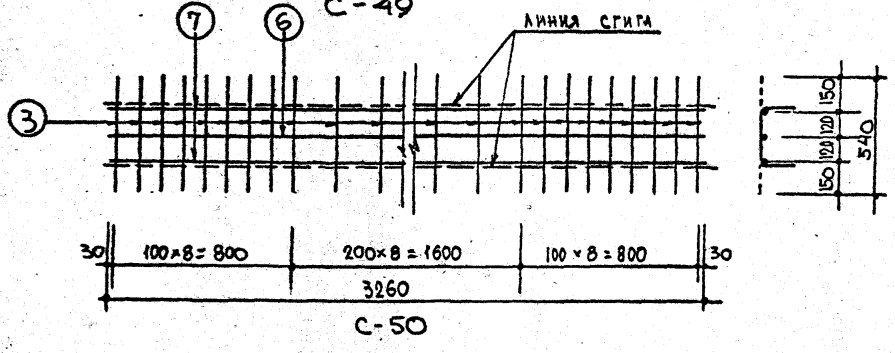

С-50

Спецификация стали на 1 элемент							
Марка	NN поз.	Сталь	Длина мм	Кол шт.	Общая длина	Вес кг позиций	Вес кг общий
С-48	1	ф5 ВI	2660	1	2.66	0.41	4.94
	2	ф10 АIII	2660	2	5.32	3.28	
	3	ф5 ВI	540	15	8.10	1.25	
С-49	4	ф5 ВI	2360	1	2.36	0.36	4.35
	5	ф10 АIII	2360	2	4.72	2.91	
	3	ф5 ВI	540	13	7.02	1.08	
С-50	6	ф5 ВI	3260	1	3.26	0.50	10.47
	7	ф14 АIII	3260	2	6.52	7.89	
	3	ф5 ВI	540	25	13.50	2.08	

Примечание:

Изготовление сеток производить контактной точечной электросваркой в соответствии с требованиями ГОСТ 10922-64 и СН 393-69

Согласовано: Гл. инж. пр-та Л. Локшин

Рук. отдела Б. Шаяпин; Рук. пр-та Н. Лорман; Рук. гр. инж. И. Мищенко; Ст. инженер Н. Ковалев; Проверил Н. Лорман

ЦНИИЭП жилища

ТК.	Железобетонные балконные плиты для жилых зданий.	Серия 1.137-3	
1971	Сетки С-48, С-49, С-50	Выпуск 1	Лист 67