ТИПОВАЯ ДОКУМЕНТАЦИЯ НА КОНСТРУКЦИИ, ИЗДЕЛИЯ
И УЗЛЫ ЗДАНИЙ И СООРУЖЕНИЙ

СЕРИЯ 5.407-133

ВОЗДУШНЫЕ ПИТАЮЩИЕ И ОТСАСЫВАЮЩИЕ ЛИНИИ ДЛЯ ЭЛЕКТРИФИЦИРОВАННОГО ПРОМЫШЛЕННОГО ТРАНСПОРТА. АНКЕРОВКИ ПРОВОДОВ.

ВЫПУСК 1

Узлы. Рабочие чертежи.

24756-02
ЦЕНА

ТИПОВАЯ ДОКУМЕНТАЦИЯ НА КОНСТРУКЦИИ, ИЗДЕЛИЯ
И УЗЛЫ ЗДАНИЙ И СООРУЖЕНИЙ

СЕРИЯ 5.407-133

ВОЗДУШНЫЕ ПИТАЮЩИЕ И ОТСАСЫВАЮЩИЕ ЛИНИИ ДЛЯ ЭЛЕКТРИФИЦИРОВАННОГО ПРОМЫШЛЕННОГО ТРАНСПОРТА АНКЕРОВКИ ПРОВОДОВ.

ВЫПУСК 1

Узлы. Рабочие чертежи.

Разработаны
ВНИПИ ТЯЖПРОМЭЛЕКТРОПРОЕКТ

Утверждены
ТЕХНИЧЕСКИМ ЗАДАНИЕМ ОТ 26.04.90г
И ВВЕДЕНЫ В ДЕЙСТВИЕ С 01.01.91г
ВНИПИ ТЯЖПРОМЭЛЕКТРОПРОЕКТ
ПРИКАЗ ОТ 28.11.90г N°103

Главный инженер института А.Г. Смирнов
Начальник технического отдела Л.Б. Годгельф
Начальник отдела типового проектирования Н.И. Ивкин

Обозначение	Наименование	стр.
5.407-133.1-01	Анкеровка концевая одной линии на металлической опоре. Вариант 1	7
5.407-133.1-02	Анкеровка концевая одной линии на металлической опоре. Вариант 2	8
5.407-133.1-03	Анкеровка концевая одной линии на металлической опоре. Вариант 3	9
5.407-133.1-04	Анкеровка концевая одной линии на металлической опоре. Вариант 4	10
5.407-133.1-05	Анкеровка концевая одной линии на металлической опоре. Вариант 5	11
5.407-133.1-06	Анкеровка концевая одной линии на металлической опоре. Вариант 6	12
5.407-133.1-07	Анкеровка промежуточная одной линии на металлической опоре. Вариант 1	13
5.407-133.1-08	Анкеровка промежуточная одной линии на металлической опоре. Вариант 2	14
5.407-133.1-09	Анкеровка промежуточная одной линии на металлической опоре. Вариант 3	15
5.407-133.1-10	Анкеровка промежуточная одной линии на металлической опоре. Вариант 4	16
5.407-133.1-11	Анкеровка промежуточная одной линии на металлической опоре. Вариант 5	17
5.407-133.1-12	Анкеровка промежуточная одной линии на металлической опоре. Вариант 6	18
5.407-133.1-13	Анкеровка угловая одной линии на металлической опоре. Вариант 1	19
5.407-133.1-14	Анкеровка угловая одной линии на металлической опоре. Вариант 2	20
5.407-133.1-15	Анкеровка угловая одной линии на металлической опоре. Вариант 3	21
5.407-133.1-16	Анкеровка угловая одной линии на металлической опоре. Вариант 4	22
5.407-133.1-17	Анкеровка угловая одной линии на металлической опоре. Вариант 5	23
5.407-133.1-18	Анкеровка угловая одной линии на металлической опоре. Вариант 6	24
5.407-133.1-19	Анкеровка угловая двух линий на металлической опоре. Вариант 1-1	25
5.407-133.1-20	Анкеровка угловая двух линий на металлической опоре. Вариант 1-2	26
5.407-133.1-21	Анкеровка угловая двух линий на металлической опоре. Вариант 1-3	27
5.407-133.1-22	Анкеровка угловая двух линий на металлической опоре. Вариант 2-2	28

Разраб.	Эллакозов	
Провер.	Эллакозов	
Гл.спец.	Лукашевич	
Нач.отд.	Цвкин	
Н.контр.	Лукашевич	

5.407-133.1

Содержание

Стадия	Лист	Листов
Р	1	5

ВНИПИ ТЯЖПРОМЭЛЕКТРОПРОЕКТ имени Ф.Б.Якубовского МЕСКВА

Инв.№ подл. | Подп. и дата | Взам.инв.№

24756-02 3

копировал: Барковская

формат: А3

Обозначение	Наименование	стр.
5.407-133.1-23	Анкеровка угловая двух линий на металлической опоре. Вариант 2-3	29
5.407-133.1-24	Анкеровка угловая двух линий на металлической опоре. Вариант 2-4	30
5.407-133.1-25	Анкеровка угловая двух линий на металлической опоре. Вариант 3-3	31
5.407-133.1-26	Анкеровка угловая двух линий на металлической опоре. Вариант 3-4	32
5.407-133.1-27	Анкеровка угловая двух линий на металлической опоре. Вариант 3-5	33
5.407-133.1-28	Анкеровка угловая двух линий на металлической опоре. Вариант 4-4	34
5.407-133.1-29	Анкеровка угловая двух линий на металлической опоре. Вариант 4-5	35
5.407-133.1-30	Анкеровка угловая двух линий на металлической опоре. Вариант 4-6	36
5.407-133.1-31	Анкеровка угловая двух линий на металлической опоре. Вариант 5-5	37
5.407-133.1-32	Анкеровка угловая двух линий на металлической опоре. Вариант 5-6	38
5.407-133.1-33	Анкеровка угловая двух линий на металлической опоре. Вариант 6-6	39
5.407-133.1-34	Анкеровка промежуточная двух линий на металлической опоре. Вариант 1-1	40
5.407-133.1-35	Анкеровка промежуточная двух линий на металлической опоре. Вариант 1-2	41
5.407-133.1-36	Анкеровка промежуточная двух линий на металлической опоре. Вариант 1-3	42
5.407-133.1-37	Анкеровка промежуточная двух линий на металлической опоре. Вариант 2-2	43
5.407-133.1-38	Анкеровка промежуточная двух линий на металлической опоре. Вариант 2-3	44
5.407-133.1-39	Анкеровка промежуточная двух линий на металлической опоре. Вариант 2-4	45
5.407-133.1-40	Анкеровка промежуточная двух линий на металлической опоре. Вариант 3-3	47
5.407-133.1-41	Анкеровка промежуточная двух линий на металлической опоре. Вариант 3-4	48
5.407-133.1-42	Анкеровка промежуточная двух линий на металлической опоре. Вариант 3-5	49
5.407-133.1-43	Анкеровка промежуточная двух линий на металлической опоре. Вариант 4-4	50
5.407-133.1-44	Анкеровка промежуточная двух линий на металлической опоре. Вариант 4-5	51
5.407-133.1-45	Анкеровка промежуточная двух линий на металлической опоре. Вариант 4-6	52

Инв.№ подл. | Подп. и дата | Взам.инв.№

Обозначение	Наименование	стр.
5.407-133.1-46	Анкеровка промежуточная двух линий на металлической опоре. Вариант 5-5	53
5.407-133.1-47	Анкеровка промежуточная двух линий на металлической опоре. Вариант 5-6	54
5.407-133.1-48	Анкеровка промежуточная двух линий на металлической опоре. Вариант 6-6	55
5.407-133.1-49	Анкеровка угловая двух линий на металлической опоре. Вариант 1-1	56
5.407-133.1-50	Анкеровка угловая двух линий на металлической опоре. Вариант 1-2	58
5.407-133.1-51	Анкеровка угловая двух линий на металлической опоре. Вариант 1-3	60
5.407-133.1-52	Анкеровка угловая двух линий на металлической опоре. Вариант 2-2	62
5.407-133.1-53	Анкеровка угловая двух линий на металлической опоре. Вариант 2-3	64
5.407-133.1-54	Анкеровка угловая двух линий на металлической опоре. Вариант 2-4	66
5.407-133.1-55	Анкеровка угловая двух линий на металлической опоре. Вариант 3-3	68
5.407-133.1-56	Анкеровка угловая двух линий на металлической опоре. Вариант 3-4	70
5.407-133.1-57	Анкеровка угловая двух линий на металлической опоре. Вариант 3-5	72
5.407-133.1-58	Анкеровка угловая двух линий на металлической опоре. Вариант 4-4	74
5.407-133.1-59	Анкеровка угловая двух линий на металлической опоре. Вариант 4-5	76
5.407-133.1-60	Анкеровка угловая двух линий на металлической опоре. Вариант 4-6	78
5.407-133.1-61	Анкеровка угловая двух линий на металлической опоре. Вариант 5-5	80
5.407-133.1-62	Анкеровка угловая двух линий на металлической опоре. Вариант 5-6	82
5.407-133.1-63	Анкеровка угловая двух линий на металлической опоре. Вариант 6-6	84
5.407-133.1-64	Анкеровка концевая одной линии на железобетонной опоре. Вариант 1	86
5.407-133.1-65	Анкеровка концевая одной линии на железобетонной опоре. Вариант 2	87
5.407-133.1-66	Анкеровка концевая одной линии на железобетонной опоре. Вариант 3	88
5.407-133.1-67	Анкеровка промежуточная одной линии на железобетонной опоре. Вариант 1	89

Инв. № подл. | Подп. и дата | Взам. инв. №

24756-02 5 Копировал: Барковская Формат: А3

Обозначение	Наименование	стр.
5.407-133.1-68	Анкеровка промежуточная одной линии на железобетонной опоре.	
	Вариант 2	90
5.407-133.1-69	Анкеровка промежуточная одной линии на железобетонной опоре.	
	Вариант 3	91
5.407-133.1-70	Анкеровка угловая одной линии на железобетонной опоре.	
	Вариант 1	92
5.407-133.1-71	Анкеровка угловая одной линии на железобетонной опоре.	
	Вариант 2	93
5.407-133.1-72	Анкеровка угловая одной линии на железобетонной опоре.	
	Вариант 3	94
5.407-133.1-73	Анкеровка концевая двух линий на железобетонной опоре.	
	Вариант 1-1	95
5.407-133.1-74	Анкеровка концевая двух линий на железобетонной опоре.	
	Вариант 1-2	96
5.407-133.1-75	Анкеровка концевая двух линий на железобетонной опоре.	
	Вариант 1-3	97
5.407-133.1-76	Анкеровка концевая двух линий на железобетонной опоре.	
	Вариант 2-2	98
5.407-133.1-77	Анкеровка концевая двух линий на железобетонной опоре.	
	Вариант 2-3	99
5.407-133.1-78	Анкеровка концевая двух линий на железобетонной опоре.	
	Вариант 3-3	100
5.407-133.1-79	Анкеровка промежуточная двух линий на железобетонной опоре.	
	Вариант 1-1	101
5.407-133.1-80	Анкеровка промежуточная двух линий на железобетонной опоре.	
	Вариант 1-2	102
5.407-133.1-81	Анкеровка промежуточная двух линий на железобетонной опоре.	
	Вариант 1-3	103
5.407-133.1-82	Анкеровка промежуточная двух линий на железобетонной опоре.	
	Вариант 2-2	104
5.407-133.1-83	Анкеровка промежуточная двух линий на железобетонной опоре.	
	Вариант 2-3	105
5.407-133.1-84	Анкеровка промежуточная двух линий на железобетонной опоре.	
	Вариант 3-3	106
5.407-133.1-85	Анкеровка угловая двух линий на железобетонной опоре.	
	Вариант 1-1	107
5.407-133.1-86	Анкеровка угловая двух линий на железобетонной опоре.	
	Вариант 1-2	109

Инв.№ подл. | Подпись и дата | Взам.инв.№

Обозначение	Наименование	стр.
5.407-133.1-87	Анкеровка угловая двух линий на железобетонной опоре. Вариант 1-3	111
5.407-133.1-88	Анкеровка угловая двух линий на железобетонной опоре. Вариант 2-2	113
5.407-133.1-89	Анкеровка угловая двух линий на железобетонной опоре. Вариант 2-3	115
5.407-133.1-90	Анкеровка угловая двух линий на железобетонной опоре. Вариант 3-3	117
5.407-133.1-91	Анкеровка концевая одной линии на деревянной опоре. Вариант 1	119
5.407-133.1-92	Анкеровка концевая одной линии на деревянной опоре. Вариант 2	120
5.407-133.1-93	Анкеровка концевая одной линии на деревянной опоре. Вариант 3	121
5.407-133.1-94	Анкеровка промежуточная одной линий на деревянной опоре. Вариант 1	122
5.407-133.1-95	Анкеровка промежуточная одной линии на деревянной опоре. Вариант 2	123
5.407-133.1-96	Анкеровка промежуточная одной линии на деревянной опоре. Вариант 3	124
5.407-133.1-97	Анкеровка угловая одной линии на деревянной опоре. Вариант 1	125
5.407-133.1-98	Анкеровка угловая одной линии на деревянной опоре. Вариант 2	126
5.407-133.1-99	Анкеровка угловая одной линии на деревянной опоре. Вариант 3	127

Инв.№ подл. | Подп. и дата | Взам.инв.№

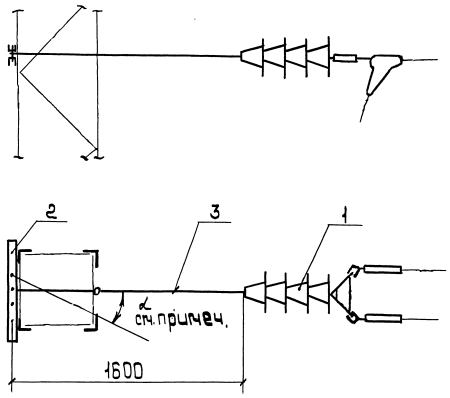

Анкеровка применяется при повороте трассы на угол $\alpha = 0° \ldots 24°$.

Обозначение	Питающая линия				Отсасывающая линия	Сечение опоры нч
	Постоянный ток напряжением, кВ		Переменный ток напряжением, кВ			
	1,65	3,3	10,5	27,5		
5.407-133.1-02					+	550×550
-01	+					
-02		+	+			
-03				+		
-04						800×800
-05	+				+	
-06		+	+			
-07				+		

Поз.	Наименование	Кол. на исполн.								Обозначение документа
			01	02	03	04	05	06	07	
1	Гирлянда Г-2	1				1				5.407-133.2-02
			1				1			-01
				1				1		-02
					1				1	-03
2	Полка ПА-1	1	1	1	1					
						1	1	1	1	5.407-133.2-22-01
3	Штанга МТС 180-76	1	1	1	1	1	1	1	1	

Разраб.	Аллакозов		5.407-133.1-02
Провер.	Аллакозов		
Гл.спец.	Лукашевич	10.90г.	
Нач.отд.	Цвкин		Анкеровка концевая одной линии на металлической опоре Вариант 2
Н.контр.	Лукашевич		

стадия	лист	листов
Р		1

ВНИПИ ТЯЖПРОМЭЛЕКТРОПРОЕКТ имени Ф.Б. Якубовского МОСКВА

Инв.№ подл. | Подп. и дата | Взам.инв.№

Копировал: Барковская

Формат: А3

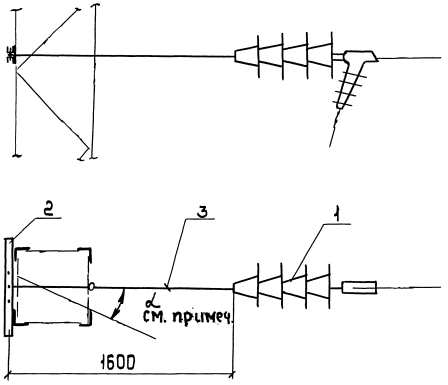

Анкеровка применяется при повороте трассы на угол α 0°...24°.

Обозначение	Питающая линия				Отсасывающая линия	Сечение опоры, мм
	Постоянный ток напряжением, кВ		Переменный ток напряжением, кВ			
	1,65	3,3	10,5	27,5		
5.407-133.1-01					+	550×550
-01	+					
-02		+	+			
-03				+		
-04					+	800×800
-05	+					
-06		+	+			
-07				+		

Поз.	Наименование	Кол. на исполн.								Обозначение документа
			01	02	03	04	05	06	07	
1	Гирлянда Г-1	1				1				5.407-133.2-01
			1				1			-01
				1				1		-02
					1				1	-03
2	Полка ПА-1	1	1	1	1					5.407-133.2-22
						1	1	1	1	-01
3	Штанга МТС 180-76	1	1	1	1	1	1	1	1	

Разраб.	Аллакозов		
Провер.	Аллакозов		
Гл.спец.	Лукашевич		10.90г.
Нач.отд.	Ивкин		
Н.контр.	Лукашевич		

5.407-133.1-01

Анкеровка концевая одной линии на металлической опоре. Вариант 1

стадия	лист	листов
Р		1

ВНИПИ ТЯЖПРОМЭЛЕКТРОПРОЕКТ ИМЕНИ Ф.Б.ЯКУБОВСКОГО МОСКВА

инв.№ подл. | подп. и дата | Взам.инв.№

24756-02 8 копировал: Барковская формат: А3

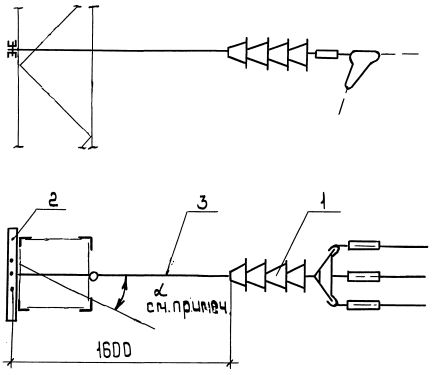

Анкеровка применяется при повороте трассы на угол $\alpha = 0° \ldots 24°$

Обозначение	Питающая линия				Отсасывающая линия	Сечение опоры мм
	Постоянный ток напряжением, кВ		Переменный ток напряжением, кВ			
	1,65	3,3	10,5	27,5		
5.407-133.1-03					+	550×550
-01	+					
-02		+	+			
-03				+		
-04					+	800×800
-05	+					
-06		+	+			
-07				+		

поз.	Наименование	Кол. на исполн.								Обозначение документа
			01	02	03	04	05	06	07	
1	Гирлянда Г-3	1				1				5.407-133.2-03
			1				1			-01
				1				1		-02
					1				1	-03
										-04
2	Полка ПА-1	1	1	1	1					5.407-133.2-22
						1	1	1	1	-01
3	Штанга МТС 180-76	1	1	1	1	1	1	1	1	

Разраб.	Алакозов		5.407-133.1-03
Провер.	Алакозов		
Гл.спец.	Лукашевич	10.90г.	
Нач.отд.	Цвикин		Анкеровка концевая одной линии на металлической опоре Вариант 3
Н.контр.	Лукашевич		

стадия	лист	листов
Р		1

ВНИПИ ТЯЖПРОМЭЛЕКТРОПРОЕКТ имени Ф.Б.Якубовского МОСКВА

Инв.№ подл. | Подп. и дата | Взам.инв.№

Копировал: Барковская

Формат А3

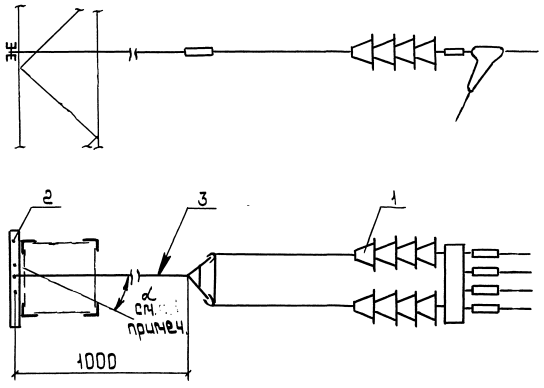

Анкеровка применяется при повороте трассы на угол $\alpha = 0° \ldots 24°$

Обозначение	Питающая линия				Отсасывающая линия	Сечение опоры мм.
	Постоянный ток напряжением, кВ		Переменный ток напряжением, кВ			
	1,65	3,3	10,5	27,5		
5.407-133.1-04					+	550×550
-01	+					
-02		+	+			
-03				+		
-04					+	800×800
-05	+					
-06		+	+			
-07				+		

Поз.	Наименование	Кол. на исполн.								Обозначение документа
			01	02	03	04	05	06	07	
1	Гирлянда. Г-4	1				1				5.407-1332-04
			1				1			-01
				1				1		-02
					1				1	-03
2	Полка ПА-1	1	1	1	1					5.407-133.2-22
						1	1	1	1	-01
3	Штанга МТС 172-76	1	1	1	1	1	1	1	1	

Разраб.	Ялакозов		5.407-133.1-04
Провер.	Ялакозов		
Гл.спец.	Лукашевич	10.90г.	
Нач.отд.	Цвкин		Анкеровка концевая одной линии на металлической опоре Вариант 4
Н.контр.	Лукашевич		

стадия	лист	листов
Р		1

ВНИПИ тяжпромэлектропроект имени Ф.Б.Якубовского МОСКВА

24756-02 11

Копировал: Барковская

Формат: А3

Инв.№ подл. | Подп. и дата | Взам. инв.№

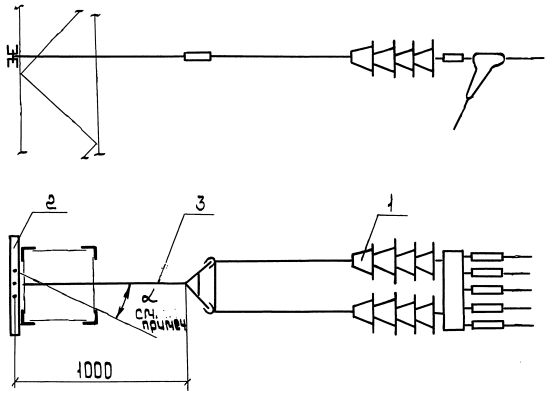

Обозначение	Питающая линия				Отсасывающая линия	Сечение опоры, мм
	Постоянный ток напряжением кВ		Переменный ток напряжением кВ			
	1.65	3.3	10.5	27.5		
5.407-133.1-05					+	550×550
-01	+					
-02		+	+			
-03				+		
-04					+	800×800
-05	+					
-06		+	+			
-07				+		

Анкеровка применяется при повороте трассы на угол $\alpha = 0° \ldots 24°$

Поз.	Наименование	Кол. на исполн.								Обозначение документа
			01	02	03	04	05	06	07	
1	Гирлянда Г-5	1				1				5.407-133.2-05
			1				1			-01
				1				1		-02
					1				1	-03
2	Полка ПЯ-1	1	1	1	1					5.407-133.2-22
						1	1	1	1	-01
3	Штанга МТС 172-76	1	1	1	1	1	1	1	1	

Разраб.	Аллакозов		
Пров.	Аллакозов		
Гл. спец.	Лунашевич		10.90г.
Нач. отд.	Цвкин		
Н. контр.	Лунашевич		

5.407-133.1-05

Анкеровка концевая одной линии на металлической опоре
Вариант 5

Стадия	Лист	Листов
Р		1

ВНИПИ тяжпромэлектропроект имени Ф.Б. Якубовского г. Москва

Инв. № подл. | Подп. и дата | Взам. инв. №

Копировал: Барковская

Формат: А3

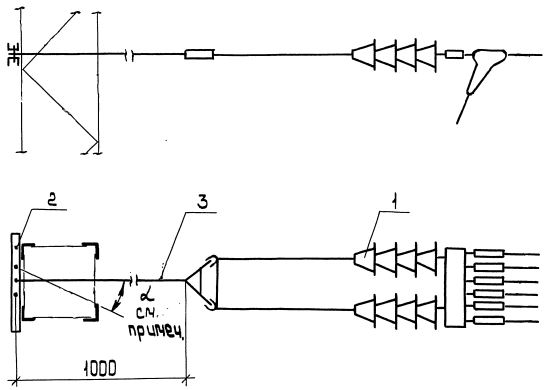

Обозначение	Питающая линия				Отпасывающая линия	Сечение опоры, мм
	Постоянный ток напряжением, кВ		Переменный ток напряжением, кВ			
	1,65	3,3	10,5	27,5		
5.407-133.1-06					+	550×550
-01	+					
-02		+	+			
-03				+		
-04					+	800×800
-05	+					
-06		+	+			
-07				+		

Анкеровка применяется при повороте трассы на угол $\alpha = 0° \ldots 24°$.

Поз.	Наименование	Кол. на исполн.								Обозначение документа
			01	02	03	04	05	06	07	
1	Гирлянда Г-6	1				1				5.407-133.2-06
			1				1			-01
				1				1		-02
					1				1	-03
2	Полка ПЯ-1	1	1	1	1					5.407-133.2-22
						1	1	1	1	-01
3	Штанга МТС 172-76	1	1	1	1	1	1	1	1	

Разраб.	Аллакозов		
Провер.	Аллакозов		
Гл.спец.	Лукашевич		10.90г.
Нач.отд.	Ивкин		
Н.контр.	Лукашевич		

5.407-133.1-06

Анкеровка концевая одной линии на металлической опоре
Вариант 6

Стадия	Лист	Листов
Р		1

ВНИПИ ТЯЖПРОМЭЛЕКТРОПРОЕКТ имени Ф.Б.Якубовского МОСКВА

Инв.№ подл. | Подп. и дата | Взам.инв.№

Копировал: Барковская

Формат: А3

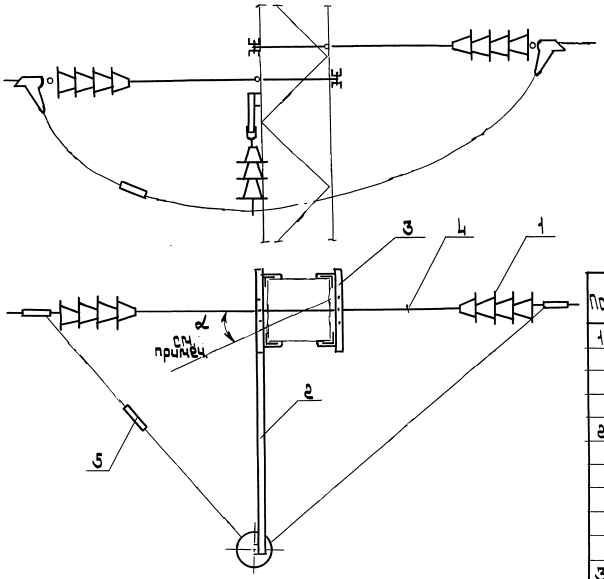

Анкеровка применяется при повороте трассы на угол $\alpha = 0° \ldots 24°$.

Обозначение	Питающая линия: Постоянный ток напряжением, кВ 1,65	3,3	Переменный ток напряжением, кВ 10,5	27,5	Отсасывающая линия	Сечение опоры, мм
5.407-133.1-07					+	550×550
-01	+					
-02		+	+			
-03				+		
-04					+	800×800
-05	+					
-06		+	+			
-07				+		

Поз	Наименование	Кол. на исполн.	01	02	03	04	05	06	07	Обозначение документа
1	Гирлянда Г-1	2				2				5.407-133.2-01
			2				2			-01
				2				2		-02
					2				2	-03
2	Подвеска П1-1	1	1							5.407-133.2-07
				1						-01
					1					-02
						1	1			-03
								1		-04
									1	-05
3	Полка ПА1	2	2	2	2					5.407-133.2-22
						2	2	2	2	-01
4	Штанга МТС 180-7Б	2	2	2	2	2	2	2	2	
5	Соединитель проводов СОАС-185-3	1	1	1	1	1	1	1	1	

Разраб.	Алакоздов		
Провер.	Алакоздов		
Гл.спец.	Лукашевич		10.90г.
Нач.отд.	Цвикин		
Н.контр.	Лукашевич		

5.407-133.1-07

Анкеровка прочезсуточная рабочей линии на металлической опоре. Вариант 1

Стадия	Лист	Листов
Р	1	

ВНИИПИ Тяжпромэлектропроект имени Ф.Э. Дзержинского г. Москва

Инв.№ подл. | Подп. и дата | Взам.инв.№

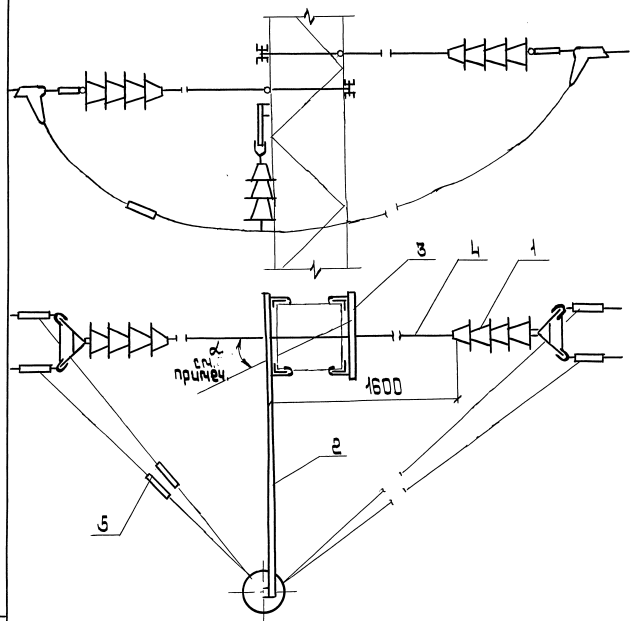

Анкеровка применяется при повороте трассы на угол $\alpha = 0^{\circ}...24^{\circ}$

Обозначение	Питающая линия: Постоянный ток напряжением, кВ 1,65	3,3	Переменный ток напряжением, кВ 10,5	27,5	Отсасывающая линия	Сечение опоры, мм
5.407-133.1-08					+	550×550
-01	+					
-02		+	+			
-03				+		
-04					+	800×800
-05	+					
-06		+	+			
-07				+		

Поз	Наименование	Кол. на испол.	01	02	03	04	05	06	07	Обозначение документа
1	Гирлянда Г-2	2				2				5.407-133.2-02
			2				2			-01
				2				2		-02
					2				2	-03
2	Подвеска П1-2	1	1							5.407-133.2-08
				1						-01
					1					-02
						1	1			-03
								1		-04
									1	-05
3	Полка ПЯ-1	2	2	2	2					5.407-133.2-22
						2	2	2	2	-01
4	Штанга МТС 180-76	2	2	2	2	2	2	2	2	
5	Соединитель проводов									
	СОАС-185-3	2	2	2	2	2	2	2	2	

Разраб	Аллакозов		5.407-133.1-08
Провер	Аллакозов		
Гл.спец.	Лукашевич		
Нач.отд	Цвкин		Анкеровка промежуточная одной линии на металлической опоре. Вариант 2
Н.контр	Лукашевич		

Стадия	Лист	Листов
Р		1

ВНИПИ Тяжпромэлектропроект имени Ф.Э.Дзержинского г. Москва

Инв.№подл. | Подп. и дата | Взам.инв.№

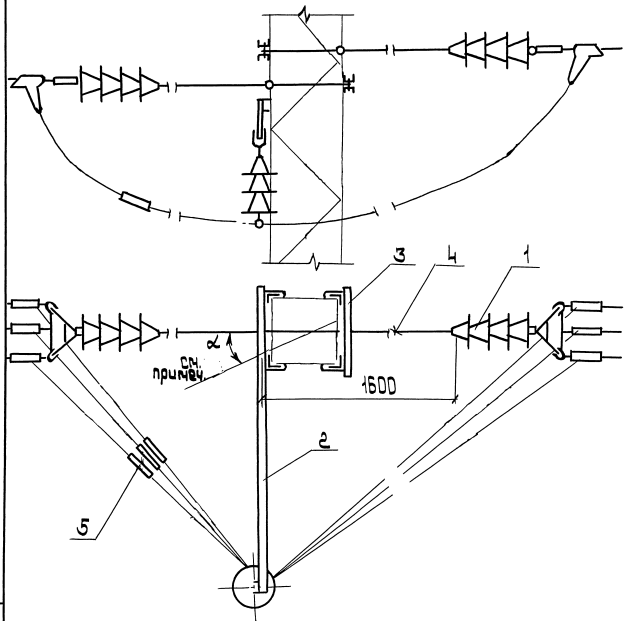

Анкеровка применяется при повороте трассы на угол $\alpha = 0° \ldots 24°$.

Обозначение	Питающая линия: Постоянный ток напряжением, кВ 1,65	3,3	Переменный ток напряжением, кВ 10,5	27,5	Отсасывающая линия	Сечение опоры, мм
5.407-133.1-09					+	
-01	+					550×550
-02		+	+			
-03				+		
-04					+	
-05	+					800×800
-06		+	+			
-07				+		

Поз	Наименование	Кол. на исполн.	01	02	03	04	05	06	07	Обозначение документа
1	Гирлянда Г-3	2				2				5.407-133.2-03
			2				2			-01
				2				2		-02
					2				2	-03
2	Подвеска П1-3	1	1							5.407-133.2-05
				1						-01
					1					-02
						1	1			-03
								1		-04
									1	-05
3	Полка ПЯ-1	2	2	2	2					5.407-133.2-22
						2	2	2	2	-01
4	Штанга МТС 180-75	2	2	2	2	2	2	2	2	
5	Соединитель проводов									
	СОАС-185-3	3	3	3	3	3	3	3	3	

Разраб.	Амакаев		
Пров.	Амакаев		
Гл. спец.	Лукашевич		18.90г.
Нач. отд.	Цвикин		
Н. контр.	Лукашевич		

5.407-133.1-09

Анкеровка промежуточная двойной линии на металлической опоре. Вариант 3

Стадия	Лист	Листов
Р		1

ВНИПИ ТЯЖПРОМЭЛЕКТРОПРОЕКТ имени Ф.Э. Якубовского МОСКВА

Инв. № подл. | Подп. и дата | Взам. инв. №

Копировал: Барковская

Формат А3

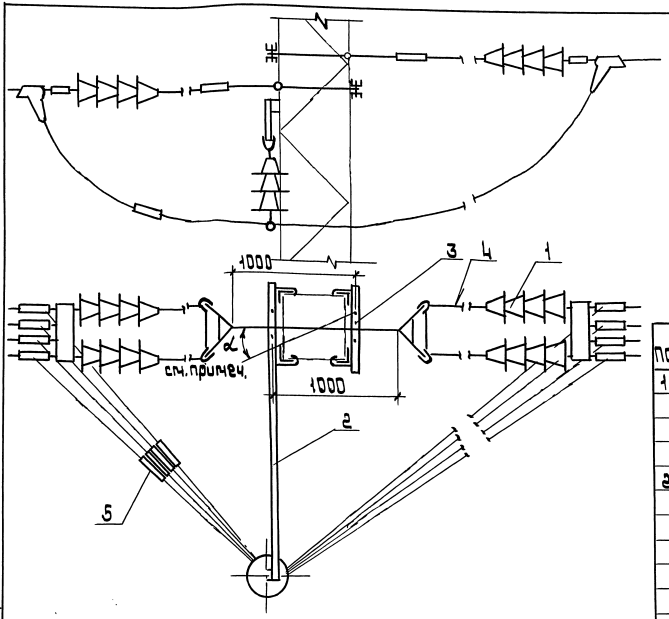

Анкеровка применяется при повороте трассы на угол $\alpha = 0^\circ ... 24^\circ$

Обозначение	Питающая линия: Постоянный ток напряжением, кВ 1,65	3,3	Переменный ток напряжением, кВ 10,5	27,5	Отсасывающая линия	Сечение опоры, мм
5.407-133.1-10					+	550×550
-01	+					
-02		+	+			
-03				+		
-04					+	800×800
-05	+					
-06		+	+			
-07				+		

Поз	Наименование	Кол. на исполн.	01	02	03	04	05	06	07	Обозначение документа
1	Гирлянда Г-4	2				2				5.407-133.2-04
			2				2			-01
				2				2		-02
					2				2	-03
2	Подвеска П1-4	1	1							5.407-133.2-10
				1						-01
					1					-02
						1	1			-03
								1		-04
									1	-05
3	Полка ПА-1	2	2	2	2					5.407-133.2-22
						2	2	2	2	-01
4	Штанга МТС 180-76	2	2	2	2	2	2	2	2	
5	Соединитель проводов									
	СОАС-185-3	4	4	4	4	4	4	4	4	

Разраб.	Аллакозов		
Провер.	Аллакозов		
Гл.спец.	Лукашевич		10.90г.
Нач.отд.	Ивкин		
Н.контр.	Лукашевич		

5.407-133.1-10

Анкеровка промежуточная одной линии на металлической опоре. Вариант 4

Стадия	Лист	Листов
Р		1

ВНИПИ ТЯЖПРОМЭЛЕКТРОПРОЕКТ ИМЕНИ Ф.Б.ЯКУБОВСКОГО МОСКВА

Инв.№ подл.	Подп. и дата	Взам.инв.№

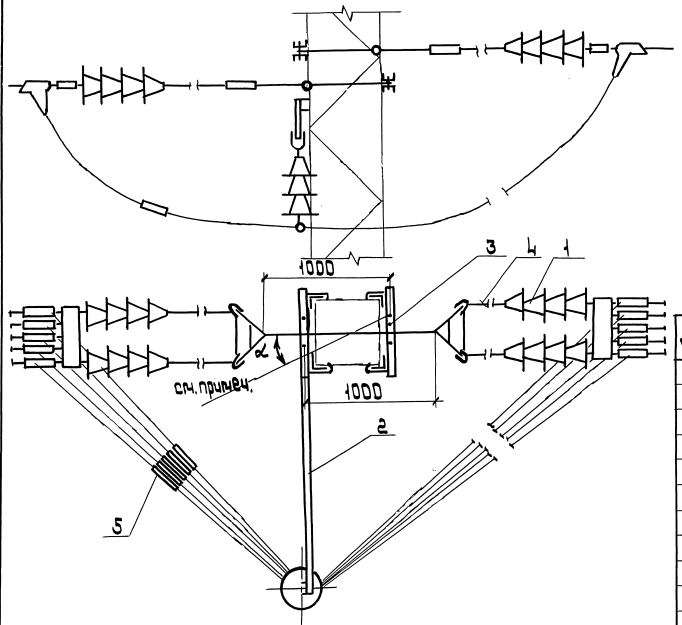

Анкеровка применяется при повороте трассы на угол $\alpha = 0^\circ ... 24^\circ$.

Обозначение	Питающая линия: Постоянный ток напряжением, кВ 1,65	3,3	Переменный ток напряжением, кВ 10,5	27,5	Отсасывающая линия	Сечение опоры, мм
5.407-133.1-11					+	550×550
-D1	+					
-D2		+	+			
-D3				+		
-D4					+	800×800
-D5	+					
-D6		+	+			
-D7				+		

Поз	Наименование	Кол. на исполн.	D1	D2	D3	D4	D5	D6	D7	Обозначение документа
1	Гирлянда Г-5	2				2				5.407-133.2-05
			2				2			-D1
				2				2		-D2
					2				2	-D3
2	Подвеска П1-5	1	1							5.407-133.2-11
				1						-D1
					1					-D2
						1	1			-D3
								1		-D4
									1	-D5
3	Полка ПА-1	2	2	2	2					5.407-133.2-22
						2	2	2	2	-D1
4	Штанга МТС 180-76	2	2	2	2	2	2	2	2	
5	Соединитель проводов СОАС-185-3	5	5	5	5	5	5	5	5	

Разраб.	Аллакозов		
Провер.	Аллакозов		
Гл. спец.	Лукашевич		10.90г.
Нач. отд.	Цвкин		
Н. контр.	Лукашевич		

5.407-133.1-11

Анкеровка промежуточная одной линии на металлической опоре. Вариант 5

Стадия	Лист	Листов
Р		1

ВНИПИ Тяжпромэлектропроект имени Ф.Б. Якубовского МОСКВА

24756-02 18

Инв. № подл. | Подп. и дата | Взам. инв. №

Копировал: Барковская

Формат: А3

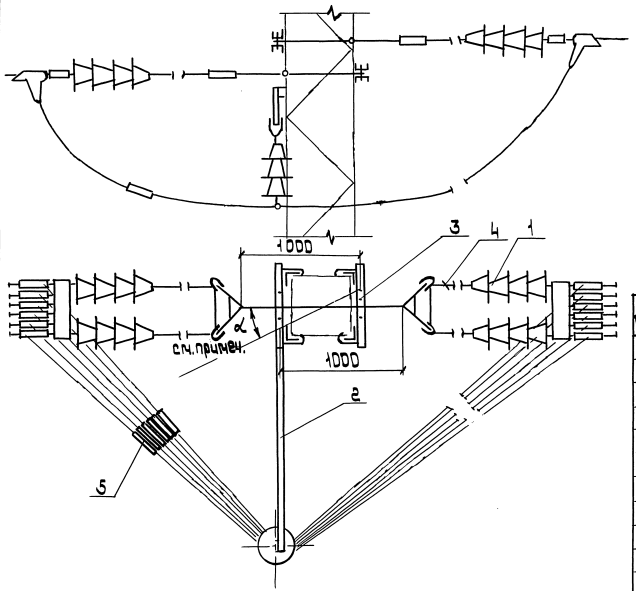

Обозначение	Питающая линия: Постоянный ток напряжением, кВ 1,65	3,3	Переменный ток напряжением, кВ 10,5	27,5	Отсасывающая линия	Сечение опоры, мм
5.407-133.1-12					+	550×550
-01	+					
-02		+	+			
-03				+		
-04					+	800×800
-05	+					
-06		+	+			
-07				+		

Поз.	Наименование	Кол. на исполн.	01	02	03	04	05	06	07	Обозначение документа
1	Гирлянда Г-6	2				2				5.407-133.2-06
			2				2			-01
				2				2		-02
					2				2	-03
2	Подвеска П1-6	1	1							5.407-133.2-12
				1						-01
					1					-02
						1	1			-03
								1		-04
									1	-05
3	Полка ПЯ-1	2	2	2	2					5.407-133.2-22
						2	2	2	2	-01
4	Штанга МТС 180-76	2	2	2	2	2	2	2	2	
5	Соединитель проводов СОЯС-185-3	6	6	6	6	6	6	6	6	

Анкеровка может быть применена при повороте трассы на угол $\alpha = 0° \ldots 24°$.

Разраб.	Аллакозов		
Провер.	Аллакозов		
Гл. спец.	Лукашевич		10.90 г.
Нач. отд.	Ивкин		
Н. контр.	Лукашевич		

5.407-133.1-12

Анкеровка промежуточная одной линии на металлической опоре.

Вариант 6

Стадия	Лист	Листов
Р		1

ВНИПИ ТЯЖПРОМЭЛЕКТРОПРОЕКТ ИМЕНИ Ф.Б. ЯКУБОВСКОГО МОСКВА

Взам. инв. № | Подп. и дата | Инв. № подл.

24756-02 19

копировал: Барковская

формат: А3

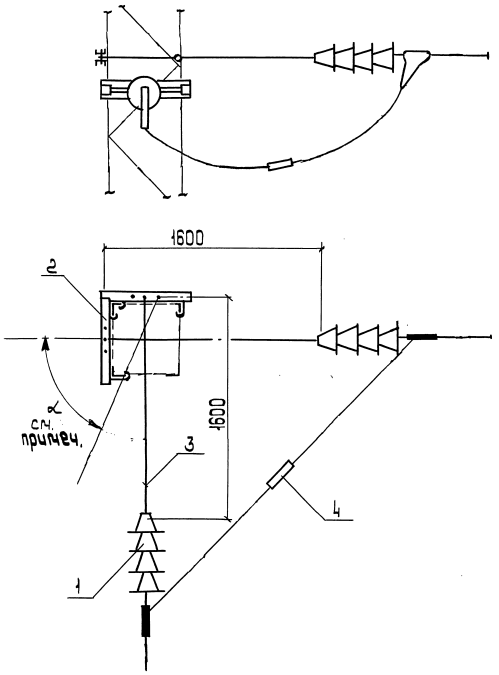

Обозначение	Питающая линия				Отсасывающая линия	Сечение опоры, мм
	Постоянный ток напряжением, кВ		Переменный ток напряжением, кВ			
	1,65	3,3	10,5	27,5		
5.407-133.1-13					+	550×550
-01	+					
-02		+	+			
-03				+		
-04					+	800×800
-05	+					
-06		+	+			
-07				+		

Поз.	Наименование	Кол. на исполн.								Обозначение документа
			01	02	03	04	05	06	07	
1	Гирлянда Г-1	2				2				5.407-133.2-01
			2				2			-01
				2				2		-02
					2				2	-03
2	Полка ПЯ-1	2	2	2	2					5.407-133.2-22
						2	2	2	2	-04
3	Штанга МТС 180-76	2	2	2	2	2	2	2	2	
4	Соединитель проводов									
	СОЯС-185-3	1	1	1	1	1	1	1	1	

Анкеровка применяется при повороте трассы на угол α 66°...90°

Разраб.	Аллакозов		5.407-133.1-13
Провер.	Аллакозов		
Гл.спец.	Лукашевич	10.90г.	Анкеровка угловая одной линии на металлической опоре. Вариант 1
Нач.отд.	Цвикин		Стадия Р; Лист; Листов 1
Н.контр.	Лукашевич		ВНИПИ Тяжпромэлектропроект имени Ф.Э.Дзержинского МОСКВА

24756-02 20

Копировал: Барковская

Формат: А3

Инв.№ подл. | Подп. и дата | Взам.инв.№

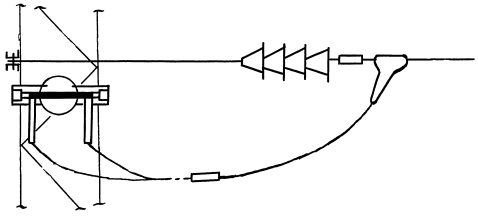

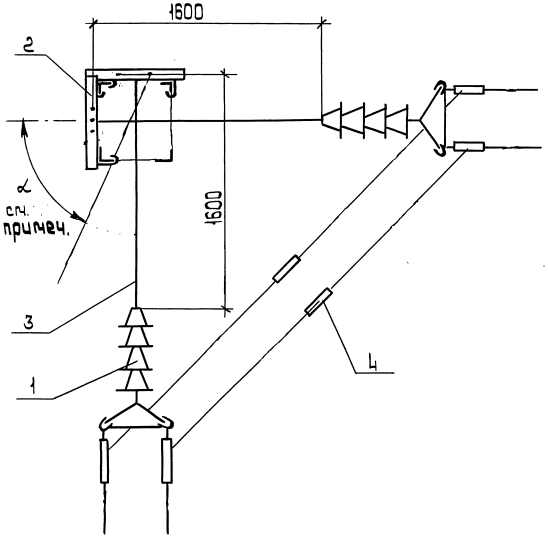

Анкеровка применяется при повороте трассы на угол $\alpha = 66° \ldots 90°$.

Обозначение	Питающая линия				Отсасывающая линия	Сечение опоры, мм
	Постоянный ток напряжением, кВ		Переменный ток напряжением, кВ			
	1.65	3.3	10.5	27.5		
5.407-133.1-14					+	550×550
-01	+					
-02		+	+			
-03				+		
-04					+	800×800
-05	+					
-06		+	+			
-07				+		

Поз.	Наименование	Кол. на исполн.								Обозначение документа
			01	02	03	04	05	06	07	
1	Гирлянда Г-2	2				2				5.407-133.2-02
			2				2			-01
				2				2		-02
					2				2	-03
2	Полка ПЯ-1	2	2	2	2					5.407-133.2-22
						2	2	2	2	-01
3	Штанга МТС 180-76	2	2	2	2	2	2	2	2	
4	Соединитель проводов									
	СОАС-185-3	2	2	2	2	2	2	2	2	

Разраб.	Аллакозов		
Провер.	Аллакозов		
Гл.спец.	Лукашевич		10.90
Нач.отд.	Цвкин		
Н.контр.	Лукашевич		

5.407-133.1-14

Анкеровка угловая одной линии на металлической опоре
Вариант 2

стадия	лист	листов
Р	1	

ВНИИПИ тяжпромэлектропроект имени Ф.Б.Якубовского МОСКВА

Инв.№ подл. | Подп. и дата | Взам.инв.№

Копировал: Варковская

Формат: А3

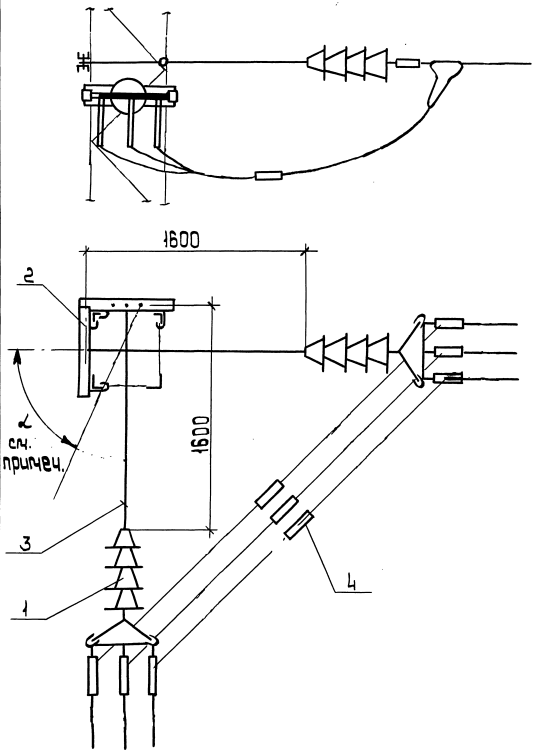

Анкеровка применяется при повороте трассы на угол α = 66°... 90°

Обозначение	Питающая линия: Постоянный ток напряжением, кВ 1,65	3,3	Переменный ток напряжением, кВ 10,5	27,5	Отсасывающая линия	Сечение опоры, мм.
5.407-133.1-15					+	550×550
-01	+					
-02		+	+			
-03				+		
-04					+	800×800
-05	+					
-06		+	+			
-07				+		

Поз.	Наименование	Кол. на исполн.	01	02	03	04	05	06	07	Обозначение документа
1	Гирлянда Г-3	2				2				5.407-133.2-03
			2				2			-01
				2				2		-02
					2				2	-03
2	Полка ПЯ-1	2	2	2	2					5.407-133.2-22
						2	2	2	2	-01
3	Штанга МТС 180-76	2	2	2	2	2	2	2	2	
4	Соединитель проводов									
	СОАС-185-3	3	3	3	3	3	3	3	3	

Разраб.	Аллакозов		5.407-133.1-15
Провер.	Аллакозов		
Гл.спец.	Лукашевич	10.91г.	Анкеровка угловая одной линии на металлической опоре Вариант 3
Нач.отд.	Цвкин		Стадия: Р; Лист: 1; Листов:
Н.контр.	Лукашевич		ВНИИ ТЯЖПРОМЭЛЕКТРОПРОЕКТ имени Ф.Э.Якубовского МОСКВА

Взам. инв.№ | Подп. и дата | Инв.№ подл.

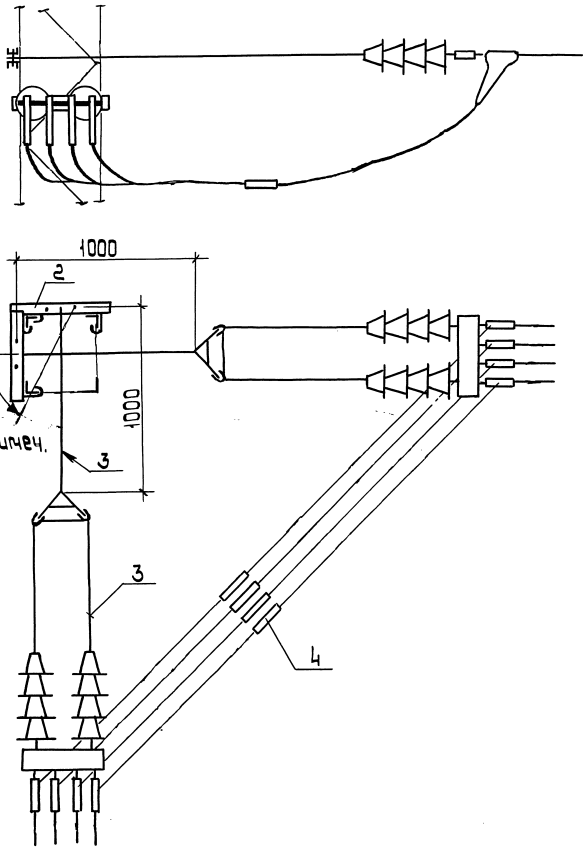

Анкеровка применяется при повороте трассы на угол $\alpha = 66° \ldots 90°$.

Обозначение	Питающая линия: Постоянный ток напряжением, кВ 1.65	3.3	Переменный ток напряжением, кВ 10.5	27.5	Отсасывающая линия	Сечение опоры, мм
5.407-133.1-16					+	550×550
-01	+					
-02		+	+			
-03						
-04				+	+	800×800
-05	+					
-06		+	+			
-07				+		

Поз.	Наименование	Кол. на исполн.	01	02	03	04	05	06	07	Обозначение документа
1	Гирлянда Г-4	2				2				5.407-133.2-04
			2				2			-01
				2				2		-02
					2				2	-03
2	Полка ПА-1	2	2	2	2					5.407-133.2-22
						2	2	2	2	-01
3	Штанга МТС 172-76	2	2	2	2	2	2	2	2	
4	Соединитель проводов									
	СОАС-185-3	4	4	4	4	4	4	4	4	

Разраб.	Аллакозов		
Провер.	Аллакозов		
Гл.спец.	Лукашевич		10.90г.
Нач.отд.	Ивкин		
Н.контр.	Лукашевич		

5.407-133.1-16

Анкеровка угловая одной линии на металлической опоре. Вариант 4

стадия	лист	листов
Р		1

ВНИПИ ТЯЖПРОМЭЛЕКТРОПРОЕКТ ИМЕНИ Ф.Б.ЯКУБОВСКОГО МОСКВА

инв.№ подл. | подп. и дата | Взам.инв.№

24756-02 23

копировал: Барковская

формат: А3

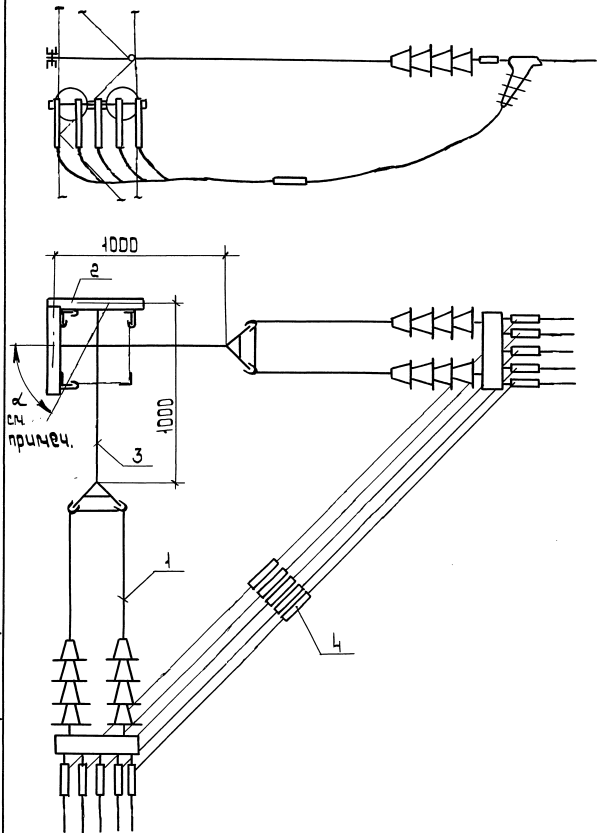

Обозначение	Кол. на исполн.				Отсасывающая линия	Сечение опоры, мм
	Постоянный ток напряжением, кВ		Переменный ток напряжением, кВ			
	1,65	3,3	10,5	27,5		
5.407-133.1-17					+	
-01	+					550×550
-02		+	+			
-03				+		
-04					+	
-05	+					800×800
-06		+	+			
-07				+		

Анкеровка применяется при повороте трассы на угол α=66°...90°

Поз.	Наименование	Кол. на исполн.								Обозначение документа
			01	02	03	04	05	06	07	
1	Гирлянда Г-5	2				2				5.407-133.2-05
			2				2			-01
				2				2		-02
					2				2	-03
2	Полка ПЯ-1	2	2	2	2					5.407-133.2-22
						2	2	2	2	-01
3	Штанга МТС 172-76	2	2	2	2	2	2	2	2	
4	Соединитель проводов									
	СОАС-185-3	5	5	5	5	5	5	5	5	

Разраб.	Алаказов В.		
Пров.	Алаказов В.		
Н. спец.	Лукашевич		10.90г.
Нач. отд.	Цвикин		
Н. контр.	Лукашевич		

5.407-133.1-17

Анкеровка угловая одной линии на металлической опоре. Вариант 5

Стадия	Лист	Листов
Р		1

ВНИПИ Тяжпромэлектропроект имени Ф.Б. Якубовского МОСКВА

Инв. № подл. | Подп. и дата | Взам. инв. №

24756-02 24

Копировал: Барковская

Формат: А3

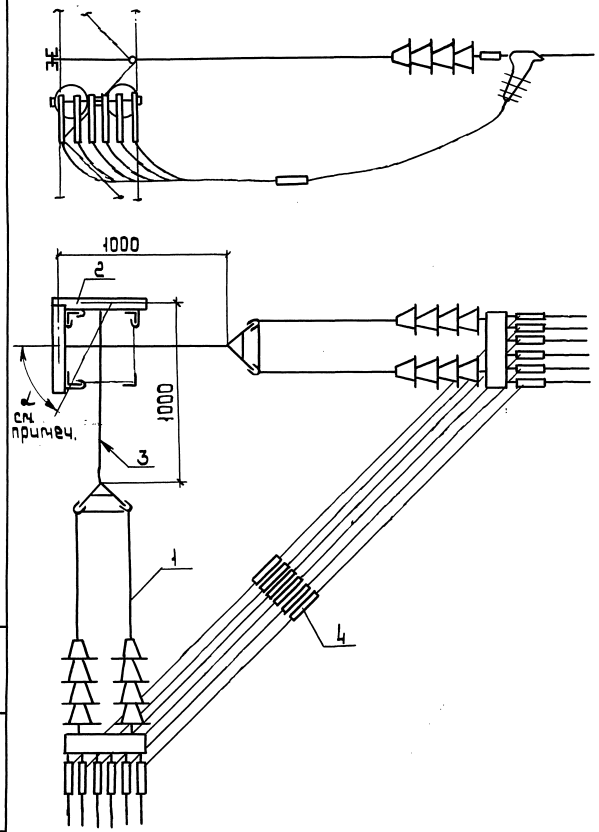

Обозначение	Питающая линия				Отсасывающая линия	Сечение опоры, мм
	Постоянный ток напряжением, кВ		Переменный ток напряжением, кВ			
	1,65	3,3	10,5	27,5		
5.407-133.1-18					+	550×550
-01	+					
-02		+	+			
-03				+		
-04					+	800×800
-05	+					
-06		+	+			
-07				+		

Анкеровка применяется при повороте трассы на угол $\alpha = 66° \ldots 90°$

Поз.	Наименование	Кол. на испол.								Обозначение документа
			01	02	03	04	05	06	07	
1	Гирлянда Г-6	2				2				5.407-133.2-06
			2				2			-01
				2				2		-02
					2				2	-03
2	Полка ПА-1	2	2	2	2					5.407-133.2-22
						2	2	2	2	-01
3	Штанга МТС 172-76	2	2	2	2	2	2	2	2	
4	Соединитель проводов									
	СОАС-185-3	6	6	6	6	6	6	6	6	

Разраб.	Алланазов		
Провер.	Алланазов		
Гл.спец.	Лунашевич		10.90
Нач.отд.	Цвкин		
Н.контр.	Лунашевич		

5.407-133.1-18

Анкеровка угловая одной линии на металлической опоре. Вариант 6

стадия	лист	листов
Р		1

ВНИИПИ ТЯЖПРОМЭЛЕКТРОПРОЕКТ имени Ф.Э.Якубовского МОСКВА

Инв.№ подл. | Подп. и дата | Взам.инв.№

Копировал: Барковская

Формат: А3

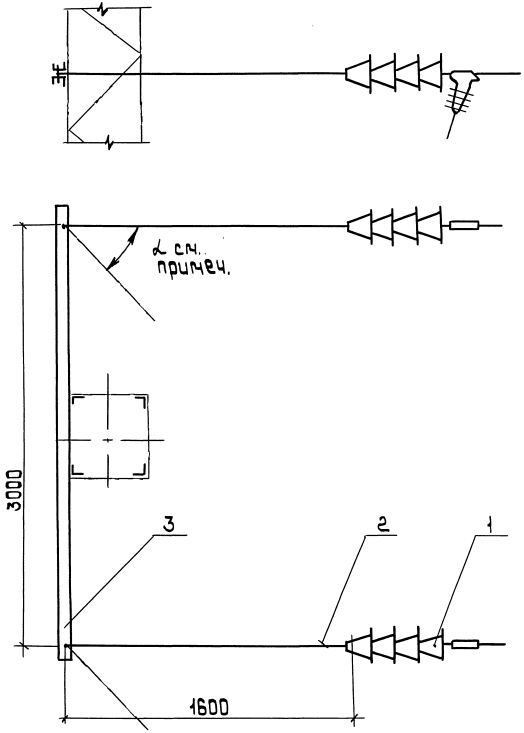

Обозначение	Питающая линия				Отсасывающая линия
	Постоянный ток напряжением, кВ		Переменный ток напряжением, кВ		
	1,65	3,3	10,5	27,5	
5.407-133.1-19					+
-01	+				
-02		+	+		
-03				+	

Анкеровка применяется при повороте трассы на угол α от 0° до 45°.

Поз.	Наименование	Кол. на испол.				Обозначение документа
			01	02	03	
1	Гирлянда Г-1	2				5.407-133.2-01
			2			-01
				2	2	-02
					2	-03
2	Траверса Т-1	1	1	1	1	5.407-133.2-26
3	Штанга МТС 180-76	2	2	2	2	

Разраб.	Ялакозов		
Провер.	Ялакозов		
Гл.спец.	Лукашевич		10.90г.
Нач.отд.	Цвикин		
Н.контр.	Лукашевич		

5.407-133.1-19

Анкеровка концевая двух линий на металлической опоре Вариант 1-1

Стадия	Лист	Листов
Р		1

ВНИИ ТЯЖПРОМЭЛЕКТРОПРОЕКТ имени Ф.Б.Якубовского МОСКВА

24756-02 26

Копировал: Барковская

Формат: А3

Инв.№подл. | Подп. и дата | Взам.инв.№

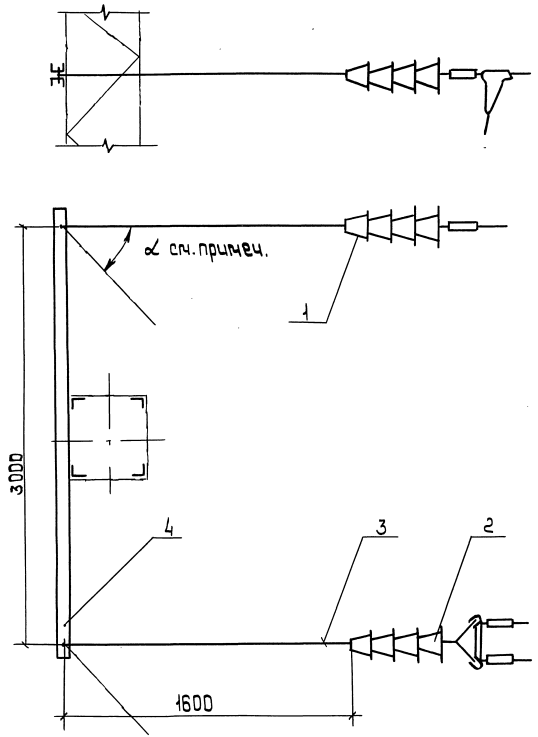

Обозначение	Питающая линия				Отсасывающая линия
	Постоянный ток напряжением, кВ		Переменный ток напряжением, кВ		
	1,65	3,3	10,5	27,5	
5.407-133.1-20					+
-D1	+				
-D2		+	+		
-D3				+	

Анкеровка применяется при повороте трассы на угол α от 0° до 45°

Поз.	Наименование	Кол. на исполн.				Обозначение документа
			D1	D2	D3	
1	Гирлянда Г-1	1				5.407-133.2-01
			1			-D1
				1		-D2
					1	-D3
2	Гирлянда Г-2	1				5.407-133.2-02
			1			-D1
				1		-D2
					1	-D3
3	Траверса Т-1	1	1	1	1	5.407-133.2-26
4	Штанга МТС180-76	2	2	2	2	

Разраб.	Аллакозов		
Провер.	Аллакозов		
Гл.спец.	Лукашевич		10.90г.
Нач.отд.	Ивкин		
Н.контр.	Лукашевич		

5.407-133.1-2D

Анкеровка концевая двух линий на металлической опоре. Вариант 1-2.

стадия	лист	листов
Р		1

ВНИПИ ТЯЖПРОМЭЛЕКТРОПРОЕКТ имени Ф.Б.Якубовского МОСКВА

инв.№ подл. | подп. и дата | взам.инв.№

24756-02 27

копировал: Барковская

формат: А3

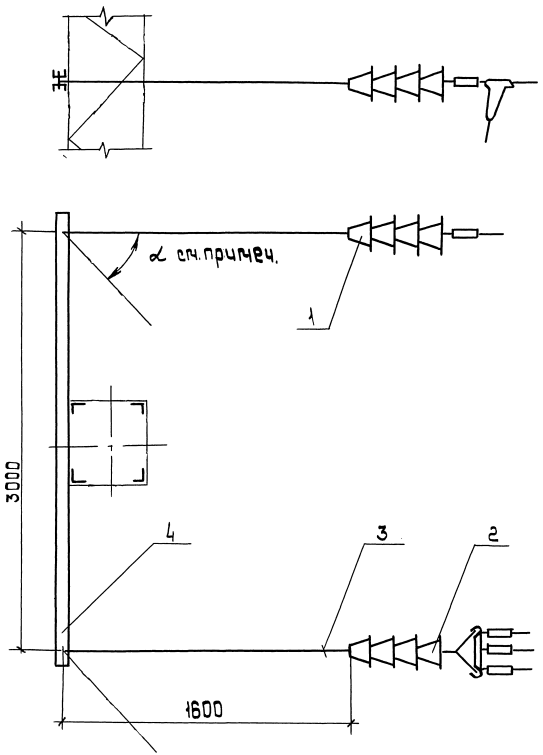

Обозначение	Питающая линия				Отсасывающая линия
	Постоянный ток напряжением, кВ		Переменный ток напряжением, кВ		
	1,65	3,3	10,5	27,5	
5.407-133.1-21					+
-D1	+				
-D2		+	+		
-D3				+	

Анкеровка применяется при повороте трассы на угол α от 0° до 45°

Поз.	Наименование	Кол. на исполн.				Обозначение документа
			D1	D2	D3	
1	Гирлянда Г-1	1				5.407-133.2-01
			1			-D1
				1		-D2
					1	-D3
2	Гирлянда Г-3	1				5.407-133.2-03
			1			-D1
				1		-D2
					1	-D3
3	Траверса Т-1					5.407-133.2-26
4	Штанга МТС 180-76	2	2	2	2	

Разраб.	Аллакозов		
Провер.	Аллакозов		
Гл.спец.	Лукашевич		10.90г.
Нач.отд.	Ивкин		
Н.контр.	Лукашевич		

5.407-133.1-21

Анкеровка концевая двух линий на металлической опоре. Вариант 1-3.

стадия	лист	листов
Р		1

ВНИПИ ТЯЖПРОМЭЛЕКТРОПРОЕКТ имени Ф.Б.Якубовского МОСКВА

инв.№ подл.	подп. и дата	взам. инв.№

копировал: Барковская

формат: А3

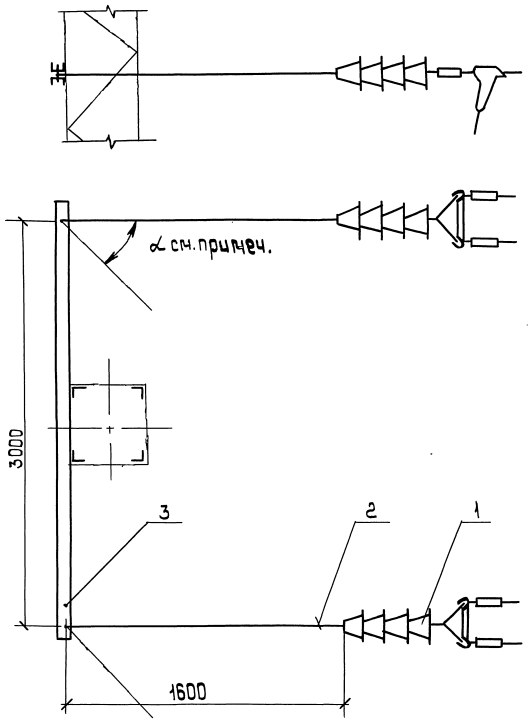

Обозначение	Питающая линия				Отсасывающая линия
	Постоянный ток напряжением, кВ		Переменный ток, напряжением, кВ		
	1,65	3,3	10,5	27,5	
5.407-133.1-22					+
-D1	+				
-D2		+	+		
-D3				+	

Анкеровка применяется при повороте трассы на угол α от 0° до 45°.

Поз.	Наименование	Кол. на исполн.				Обозначение документа
			D1	D2	D3	
1	Гирлянда Г-2	2				5.407-133.2-02
			2			-D1
				2		-D2
					2	-D3
2	Траверса Т-1	1	1	1	1	5.407-133.2-26
3	Штанга МТС 180-76	2	2	2	2	

Разраб.	Аллакозов		
Провер.	Аллакозов		
Гл. спец.	Лукашевич		10.90г.
Нач. отд.	Цвкин		
Н. контр.	Лукашевич		

5.407-133.1-22

Анкеровка концевая двух линий на металлической опоре. Вариант 2-2

стадия	лист	листов
Р		1

ВНИПИ ТЯЖПРОМЭЛЕКТРОПРОЕКТ имени Ф. Якубовского МОСКВА

24756-02 29

Копировал: Барковская

Формат: А3

инв. № подл.	подп. и дата	взам. инв. №

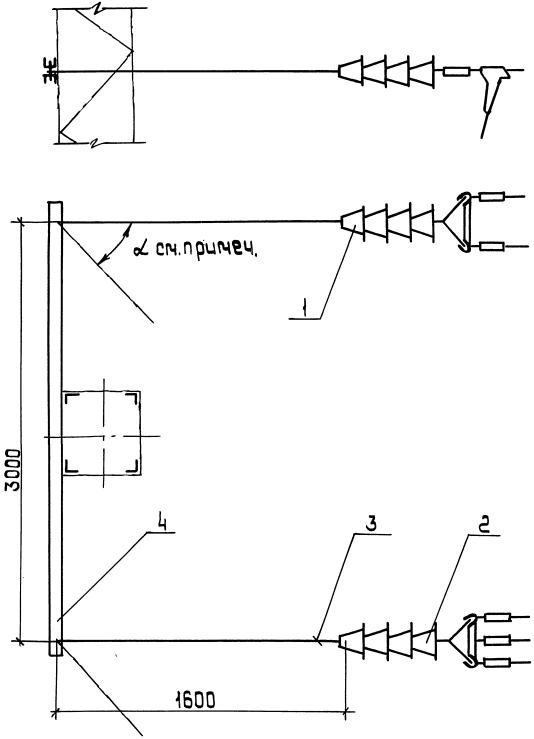

Обозначение	Питающая линия				Отпасывающая линия
	Постоянный ток напряжением, кВ		Переменный ток напряжением, кВ		
	1,65	3,3	10,5	27,5	
5.407-133.1-23					+
-01	+				
-02		+	+		
-03				+	

Анкеровка применяется при повороте трассы на угол α от 0° до 45°.

Поз.	Наименование	Кол. на испол.				Обозначение документа
			01	02	03	
1	Гирлянда Г-2	1				5.407-133.2-02
			1			-01
				1		-02
					1	-03
2	Гирлянда Г-3	1				5.407-133.2-03
			1			-01
				1		-02
					1	-03
3	Траверса Т-1	1	1	1	1	5.407-133.2-26
4	Штанга МТС 180-76	2	2	2	2	

Разраб.	Аллакозов		5.407-133.1-23
Пров'ер.	Аллакозов		
Гл. спец.	Лукашевич	10.99г.	
Нач. отд	Цвкин		Анкеровка концевая двух линий на металлической опоре Вариант 2-3
Н. контр.	Лукашевич		

стадия	лист	листов
Р		1

ВНИИ ТЯЖПРОМЭЛЕКТРОПРОЕКТ имени Ф.Э. Дзержинского г. Москва

Инв. № подл. | Подп. и дата | Взам. инв. №

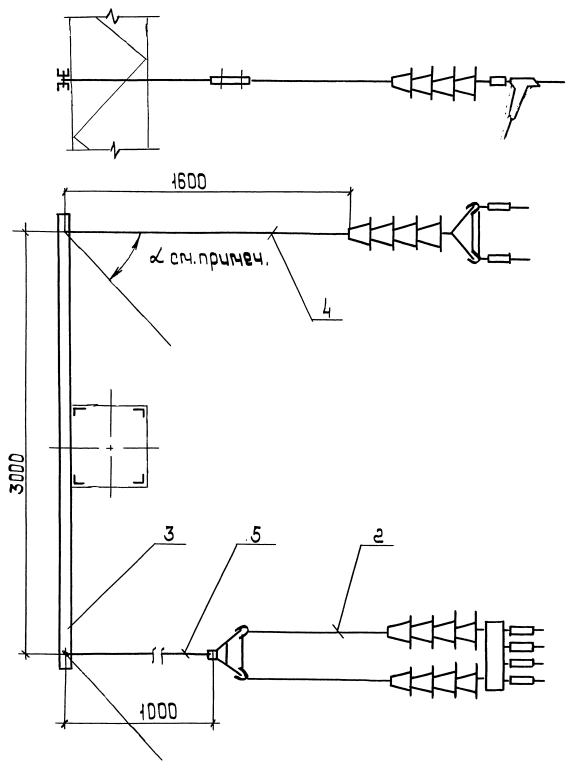

Обозначение	Питающая линия				Отсасывающая линия
	Постоянный ток напряжением, кВ		Переменный ток напряжением, кВ		
	1,65	3,3	10,5	27,5	
5.407-133.1-24					+
-D1	+				
-D2		+	+		
-D3				+	

Анкеровка применяется при повороте трассы на угол α от 0° до 45°

Поз.	Наименование	Кол. на изм.				Обозначение документа
			D1	D2	D3	
1	Гирлянда Г-2	1				5.407-133.2-02
			1			-D1
				1		-D2
					1	-D3
2	Гирлянда Г-4	1				5.407-133.2-04
			1			-D1
				1		-D2
					1	-D3
3	Траверса Т-1	1	1	1	1	5.407-133.2-26-D1
4	Штанга МТС 180-76	1	1	1	1	
5	Штанга МТС 172-76	1	1	1	1	

Разраб.	Аллакозов		
Провер.	Аллакозов		
Гл.спец.	Лукашевич		10.90 г.
Нач.отд.	Ивкин		
Н.контр.	Лукашевич		

5.407-133.1-24

Анкеровка концевая двух линий на металлической опоре. Вариант 2-4

Стадия	Лист	Листов
Р		1

ВНИПИ ТЯЖПРОМЭЛЕКТРОПРОЕКТ ИМЕНИ Ф.Б.ЯКУБОВСКОГО МОСКВА

24756-02 31

Инв.№ подл. | Подп. и дата | Взам. инв.№

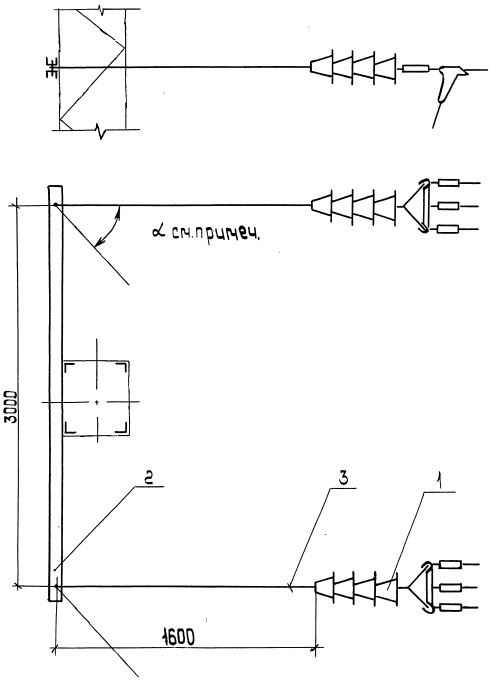

Обозначение	Питающая линия				Отсасывающая линия
	Постоянный ток напряжением, кВ		Переменный ток напряжением, кВ		
	1,65	3,3	10,5	27,5	
5.407-133.1-25					+
-01	+				
-02		+	+		
-03				+	

Анкеровка применяется при повороте трассы на угол α от 0° до 45°.

Поз.	Наименование	Кол. на испол.				Обозначение документа
			01	02	03	
1	Гирлянда Г-3	2				5.407-133.2-03
			2			-01
				2		-02
					2	-03
2	Траверса Т-1	1	1	1	1	5.407-133.2-26.01
3	Штанга МТС180-76	2	2	2	2	

Разраб.	Аллакозов		
Пров.Вер.	Аллакозов		
Гл.спец.	Лукашевич		10.30г.
Нач.отд.	Цвкин		
Н.контр.	Лукашевич		

5.407-133.1-25

Анкеровка концевая двух линий на металлической опоре. Вариант 3-3

Стадия	Лист	Листов
Р		1

ВНИПИ ТЯЖПРОМЭЛЕКТРОПРОЕКТ имени Ф.Э.Кржижановского МОСКВА

Инв.№ подл. | Подп. и дата | Взам.инв.№

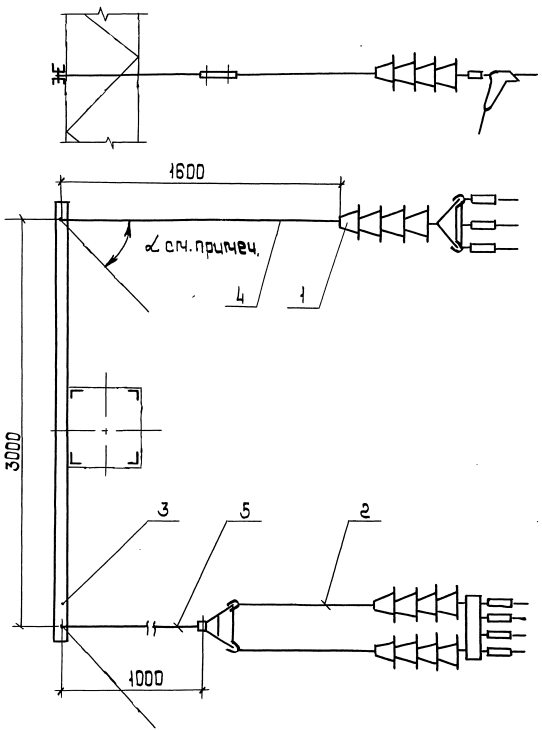

Обозначение	Питающая линия				Отсасывающая линия
	Постоянный ток напряжением, кВ		Переменный ток напряжением		
	1,65	3,3	10,5	27,5	
5.407-133.1-26					+
-01	+				
-02		+	+		
-03				+	

- Анкеровка применяется при повороте трассы на угол α от 0° до 45°

Поз.	Наименование	Кол. на испол.				Обозначение документа
			01	02	03	
1	Гирлянда Г-3	1				5.407-133.2-03
			1			-01
				1		-02
					1	-03
2	Гирлянда Г-4	1				5.407-133.2-04
			1			-01
				1		-02
					1	-03
3	Траверса Т-1	1	1	1	1	5.407-133.2-26-01
4	Штанга МТС 180-76	1	1	1	1	
5	Штанга МТС 172-76	1	1	1	1	

Разраб.	Аллакозов В.		
Провер.	Аллакозов В.		
Гл. спец.	Лукашевич		10.94
Нач. отд.	Ивкин		
Н. контр.	Лукашевич		

5.407-133.1-26

Анкеровка концевая двух линий на металлической опоре. Вариант 3-4

Стадия	Лист	Листов
Р		1

ВНИИ ТЯЖПРОМЭЛЕКТРОПРОЕКТ имени Ф.Б. ЯКУБОВСКОГО МОСКВА

Инв.№ подл. | Подп. и дата | Взам. инв.№

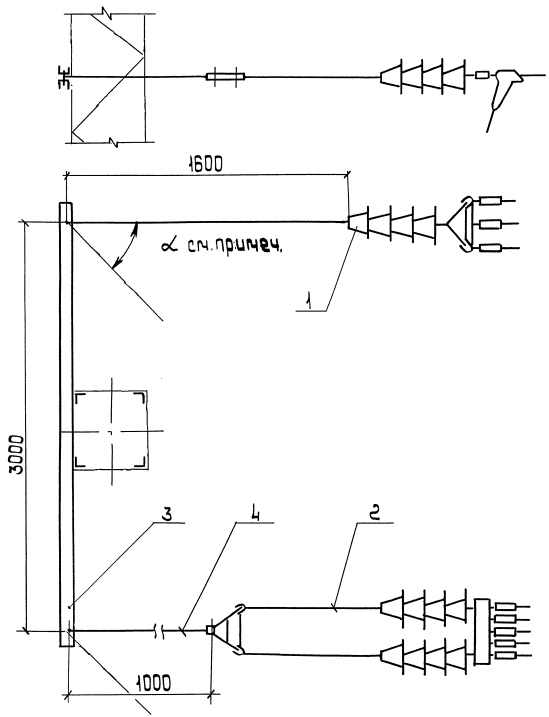

Обозначение	Питающая линия				Отсасывающая линия
	Постоянный ток напряжением, кВ		Переменный ток напряжением, кВ		
	1,65	3,3	10,5	27,5	
5.407-133.1-27					+
-D1	+				
-D2		+	+		
-D3				+	

Анкеровка применяется при повороте трассы на угол α от 0° до 45°

Поз.	Наименование	Кол. на исполн.				Обозначение документа
			D1	D2	D3	
1	Гирлянда Г-3	1				5.407-133.2-03
			1			-D1
				1		-D2
					1	-D3
2	Гирлянда Г-5	1				5.407-133.2-05
			1			-D1
				1		-D2
					1	-D3
3	Траверса Т-1					5.407-133.2-26-D1
4	Штанга МТС 180-76	1	1	1	1	
5	Штанга МТС 172-76	1	1	1	1	

Разраб.	Аллакозов		
Провер.	Аллакозов		
Гл.спец.	Лукашевич		10.90г.
Нач.отд.			
Н.контр.	Лукашевич		

5.407-133.1-27

Анкеровка концевая двух линий на металлической опоре. Вариант 3-5

стадия	лист	листов
Р		1

ВНИПИ ТЯЖПРОМЭЛЕКТРОПРОЕКТ ИМЕНИ Ф.Б.КУБОВСКОГО МОСКВА

24756-02 34

копировал: Барковская

формат: А3

инв.№ подл.	подп. и дата	взам.инв.№

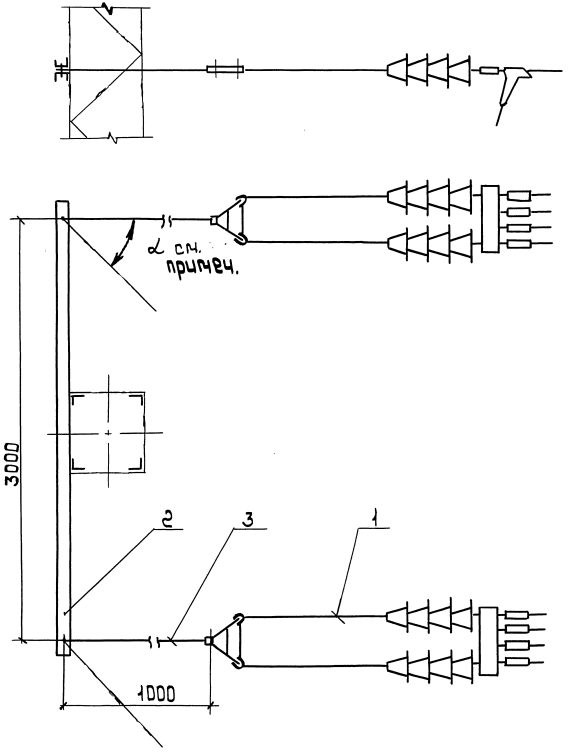

Обозначение	Питающая линия				Отсасывающая линия
	Постоянный ток напряжением, кВ		Переменный ток напряжением, кВ		
	1,65	3,3	10,5	27,5	
5.407-133.1-28					+
-01	+				
-02		+	+		
-03				+	

Анкеровка применяется при повороте трассы на угол α от 0° до 45°.

Поз.	Наименование	Кол. на исполн.				Обозначение документа
			01	02	03	
1	Гирлянда Г-4	2				5.407-133.2-04
			2			-01
				2		-02
					2	-03
2	Траверса Т-1	1	1	1	1	5.407-133.2-26-01
3	Штанга МТС 172-76	2	2	2	2	

Разраб.	Аллакозов		
Провер	Аллакозов		
Гл. спец.	Лукашевич		
Нач. отд.	Цвкин		
Н. контр	Лукашевич		

5.407-133.1-28

Анкеровка концевая двух линий на металлической опоре. Вариант 4-4

стадия	лист	листов
Р		1

ВНИИПИ ТЯЖПРОМЭЛЕКТРОПРОЕКТ имени Ф.Э. Дзержинского МОСКВА

Инв. № подл. | Подп. и дата | Взам. инв. №

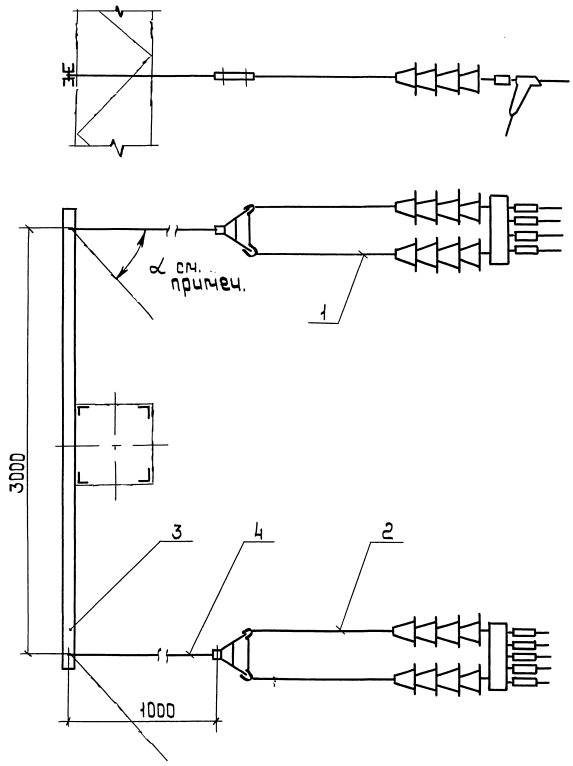

Обозначение	Питающая линия				Отсасывающая линия
	Постоянный ток напряжением, кВ		Переменный ток напряжением, кВ		
	1,65	3,3	10,5	27,5	
5.407-133.1-29					+
-01	+				
-02		+	+		
-03				+	

Анкеровка применяется при повороте трассы на угол α от 0° до 45°.

Поз.	Наименование	Кол. на исполн.				Обозначение документа
			01	02	03	
1	Гирлянда Г-4	1				5.407-133.2-04
			1			-01
				1		-02
					1	-03
2	Гирлянда Г-5	1				5.407-133.2-05
			1			-01
				1		-02
					1	-03
3	Траверса	1	1	1	1	5.407-133.2-26-02
4	Штанга МТС 172-76	2	2	2	2	

Разраб.	Ялакязов В.		
Пров.	Ялакязов В.		
Гл. спец.	Лунашевич		10.90 г.
Нач. отд.	Цвикин		
Н. контр.	Лунашевич		

5.407-133.1-29

Анкеровка концевая двух линий на металлической опоре Вариант 4-5

стадия	лист	листов
Р		1

ВНИПИ ТЯЖПРОМЭЛЕКТРОПРОЕКТ имени Ф.Э. Якубовского г. Москва

Инв. № подл. | Подп. и дата | Взам. инв. №

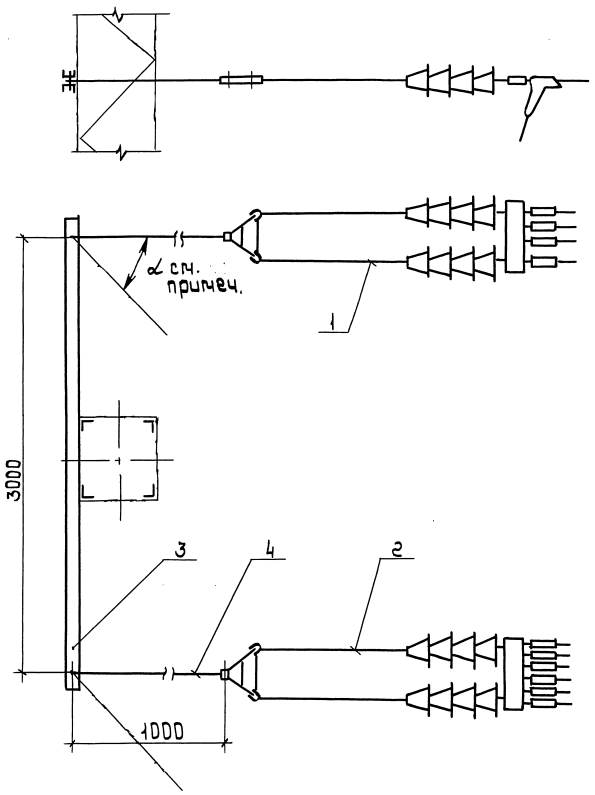

Обозначение	Питающая линия				Отсасывающая линия
	Постоянный ток напряжением, кВ		Переменный ток напряжением, кВ		
	1,65	3,3	10,5	27,5	
5.407-133.1-30					+
-01	+				
-02		+	+		
-03				+	

Анкеровка применяется при повороте трассы на угол α от 0° до 45°.

Поз.	Наименование	Кол. на испол.				Обозначение документа
			01	02	03	
1	Гирлянда Г-4	1				5.407-133.2-04
			1			-01
				1		-02
					1	-03
2	Гирлянда Г-6	1				5.407-133.2-06
			1			-01
				1		-02
					1	-03
3	Траверса	1	1	1	1	5.407-133.2-26-02
4	Штанга МТС 172-76	2	2	2	2	

Разраб.	Аллакозов		
Пров.	Аллакозов		
Гл. спец.	Лукашевич		10.90г.
Нач. отд.	Цвкин		
Н. контр.	Лукашевич		

5.407-133.1-30

Анкеровка концевая двух линий на металлической опоре Вариант 4-Б

Стадия	Лист	Листов
Р		1

ВНИИПТЯЖПРОМЭЛЕКТРОПРОЕКТ имени Ф.Б. Якубовского МОСКВА

Инв. № подл. | Подп. и дата | Взам. инв. №

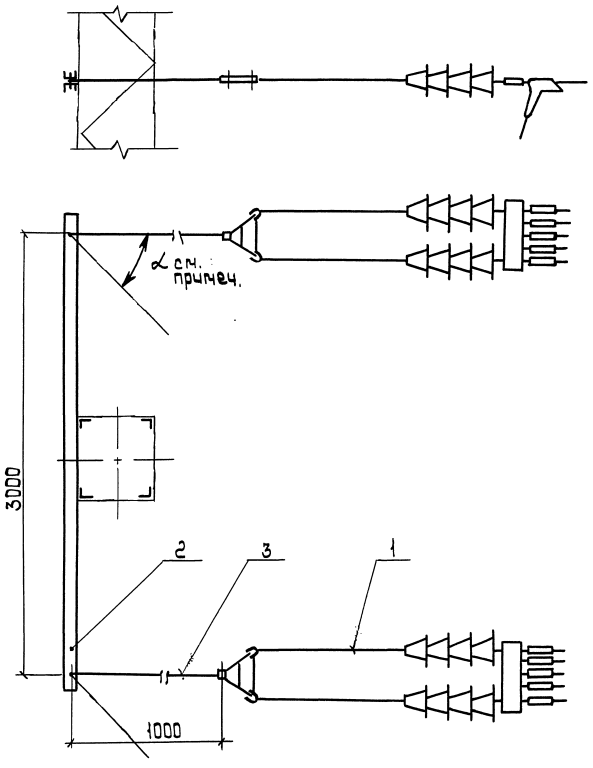

Обозначение	Питающая линия				Отсасывающая линия
	Постоянный ток напряжением, кВ		Переменный ток напряжением, кВ		
	1,65	3,3	10,5	27,5	
5.407-133.1-31					+
-01	+				
-02		+	+		
-03				+	

Анкеровка применяется при повороте трассы на угол от 0° до 45°.

Поз.	Наименование	Кол. на исполн.				Обозначение документа
			01	02	03	
1	Гирлянда Г-5	2				5.407-133.2-05
			2			-01
				2		-02
					2	-03
2	Траверса Т-1	1	1	1	1	5.407-133.2-26-02
3	Штанга МТС 172-76	2	2	2	2	

Разраб.	Аллакозов В.		
Провер.	Аллакозов		
Гл. спец.	Лукашевич		10.90 г.
Нач. отд.	Цвкин		
Н. контр.	Лукашевич		

5.407-133.1-31

Анкеровка концевая двух линий на металлической опоре. Вариант 5-5

стадия	лист	листов
Р		1

ВНИПИ ТЯЖПРОМЭЛЕКТРОПРОЕКТ имени Ф.Б. Якубовского МОСКВА

Инв. № подл. | Подп. и дата | Взам. инв. №

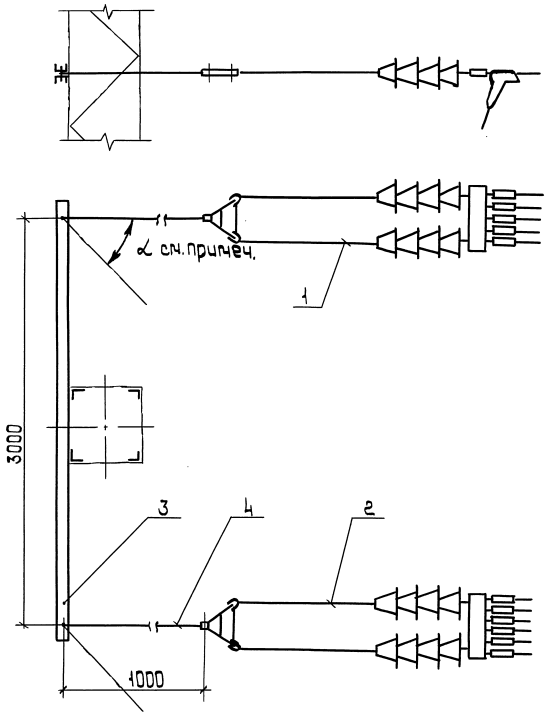

Обозначение	Питающая линия				Отсасывающая линия
	Постоянный ток напряжением, кВ		Переменный ток напряжением, кВ		
	1,65	3,3	10,5	27,5	
5.407-133.1-32					+
-01	+				
-02		+	+		
-03				+	

Анкеровка применяется при повороте трассы на угол α от 0° до 45°.

Поз.	Наименование	Кол. на исполн.				Обозначение документа
			01	02	03	
1	Гирлянда Г-5	1				5.407-133.2-05
			1			-01
				1		-02
					1	-03
2	Гирлянда Г-6	1				5.407-133.2-06
			1			-01
				1		-02
					1	-03
3	Траверса Т-1	1	1	1	1	5.407-133.2-26-02
4	Штанга МТС 172-76	2	2	2	2	

Разраб.	Аллакозов		
Пров.	Аллакозов		
Гл. спец.	Лукашевич		10.90г.
Нач. отд.	Цвкин		
Н. контр.	Лукашевич		

5.407-133.1-32

Анкеровка концевая двух линий на металлической опоре. Вариант 5-6.

Стадия	Лист	Листов
Р		1

ВНИПИ ТЯЖПРОМЭЛЕКТРОПРОЕКТ ИМЕНИ Ф.Б. ЯКУБОВСКОГО МОСКВА

Инв. № подл. | Подп. и дата | Взам. инв. №

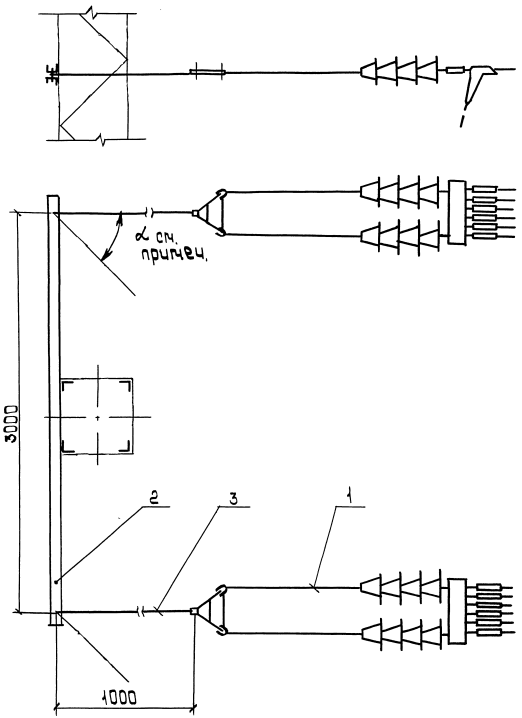

Обозначение	Питающая линия				Отсасывающая линия
	Постоянный ток напряжением, кВ		Переменный ток напряжением, кВ		
	1,65	3,3	10,5	27,5	
5.407-133.1-33					+
-01	+				
-02		+	+		
-03				+	

Анкеровка применяется при повороте трассы на угол α от 0° до 45°.

Поз.	Наименование	Кол. на испол.				Обозначение документа
			01	02	03	
1	Гирлянда Г-6	2				5.407-133.2-06
			2			-01
				2		-02
					2	-03
2	Траверса Г-1	1	1	1	1	5.407-133.2-26-02
3	Штанга МТС 172-76	2	2	2	2	

Разраб.	Алакозов		5.407-133.1-33
Пров.	Алакозов		
Гл. спец.	Лукашевич		
Нач. отд.	Цвкин		Анкеровка концевая двух линий на металлической опоре. Вариант 6-6
Н. контр.	Лукашевич		

Стадия	Лист	Листов
Р		1

ВНИИПИ ТАЖПРОМЭЛЕКТРОПРОЕКТ ИМЕНИ Ф.Э. ДЗЕРЖИНСКОГО МОСКВА

Инв. № подл. | Подп. и дата | Взам. инв. №

24756-02 40

Копировал: Барковская

Формат: А3

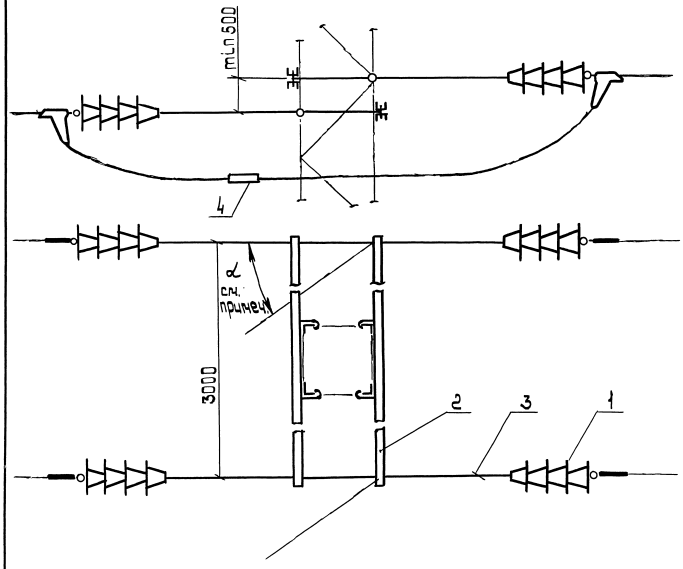

Анкеровка применяется при повороте трассы на угол α 0°...45°.

Обозначение	Питающая линия				Отсасывающая линия
	Постоянный ток напряжением, кВ		Переменный ток напряжением, кВ		
	1,65	3,3	10,5	27,5	
5.407-133.1-34					+
-01	+				
-02		+	+		
-03				+	

Поз.	Наименование	Кол. на исполн.				Обозначение документа
			01	02	03	
1	Гирлянда Г-1	4				5.407-133.2-01
			4			-01
				4		-02
					4	-03
2	Траверса Т-1	2	2	2	2	5.407-133.2-26
3	Штанга МТС 180-76	4	4	4	4	
4	Соединитель проводов СОЛС 185-3	2	2	2	2	

Разраб.	Аллахвердиев		
Провер.	Аллахвердиев		
Гл.спец.	Лукашевич		
Нач.отд.	Цвкин		
Н.контр.	Лукашевич		

5.407-133.1-34

Анкеровка промежуточная двух линий на металлической опоре. Вариант 1-1

Стадия	Лист	Листов
Р		1

ВНИИ тяжпромэлектропроект имени Ф.Э.Дзержинского г.Москва

Инв.№ подл. | Подп. и дата | Взам.инв.№

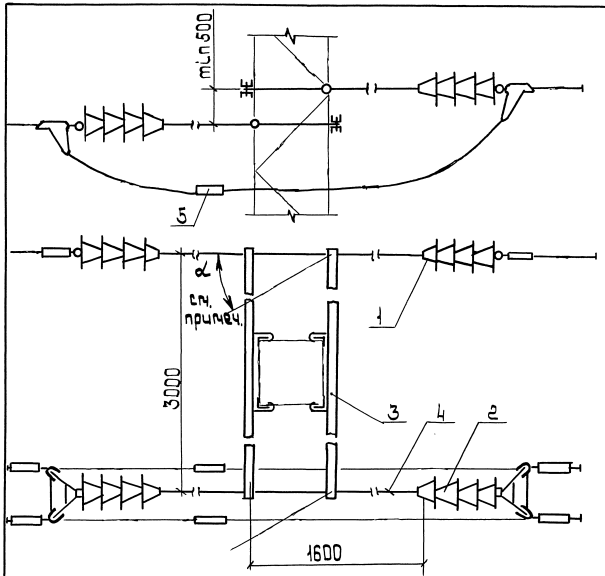

Обозначение	Питающая линия				Отсасывающая линия
	Постоянный ток напряжением, кВ		Переменный ток напряжением, кВ		
	1,65	3,3	10,5	27,5	
5.407-133.1-35					+
-01	+				
-02		+	+		
-03				+	

Поз.	Наименование	Кол. на исполн.				Обозначение документа
			01	02	03	
1	Гирлянда Г-1	2				5.407-133.2-01
			2			-01
				2		-02
					2	-03
2	Гирлянда Г-2	2				5.407-133.2-02
			2			-01
				2		-02
					2	-03
3	Траверса	2	2	2	2	5.407-133.2-26
4	Штанга МТС 180-78	4	4	4	4	
5	Соединитель проводов СОАС 185-3	3	3	3	3	

Анкеровка применяется при повороте трассы на угол α 0°...45°

Разраб.	Аллакозов		5.407-133.1-35
Провер.	Аллакозов		
Гл.спец.	Лукашевич		Анкеровка промежуточная двух линий на металлической опоре. Вариант 1-2
Нач.отд.	Цвкин		Стадия: Р; Лист: 1; Листов:
Н.контр.	Лукашевич		ВНИПИ ТЯЖПРОМЭЛЕКТРОПРОЕКТ имени Ф.Б.Якубовского МОСКВА

Инв.№ подл. | Подп. и дата | Взам. инв.№

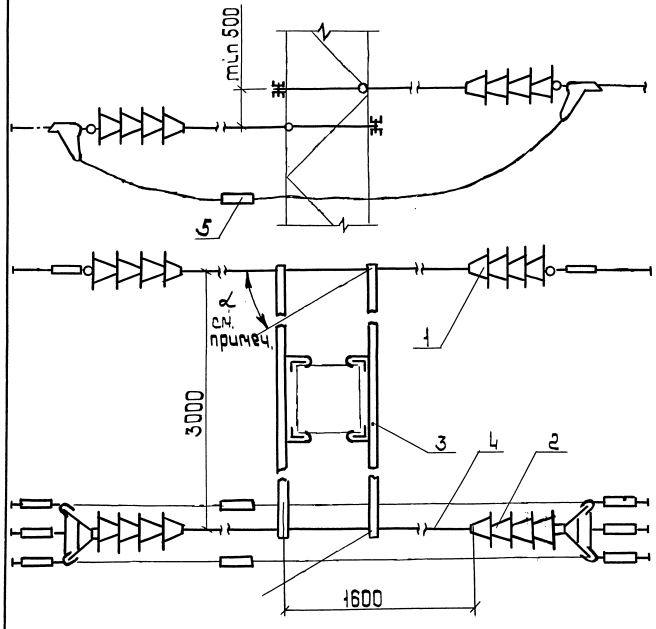

Обозначение	Питающая линия				Отсасывающая линия
	Постоянный ток напряжением, кВ		Переменный ток напряжением, кВ		
	1,65	3,3	10,5	27,5	
5.407-133.1-36					+
-01	+				
-02		+	+		
-03				+	

Поз.	Наименование	Кол. на исполн				Обозначение документа
			01	02	03	
1	Гирлянда Г-1	2				5.407-133.2-01
			2			-01
				2		-02
					2	-03
2	Гирлянда Г-3	2				5.407-133.2-03
			2			-01
				2		-02
					2	-03
3	Траверса Т-1	2	2	2	2	5.407-133.2-26
4	Штанга МТС 180-76	4	4	4	4	
5	Соединитель проводов					
	СОЯС 185-3	4	4	4	4	

Анкеровка применяется при повороте трассы на угол α 0°...45°.

Разраб.	Аллакозов		
Провер.	Аллакозов		
Гл.спец.	Лукашевич		
Нач.отд.	Ивкин		
Н.контр.	Лукашевич		

5.407-133.1-36

Анкеровка промежуточная двух линий на металлической опоре. Вариант 1-3

стадия	лист	листов
Р	1	1

ВНИПИ Тяжпромэлектропроект имени Ф.Б.Якубовского МОСКВА

Инв.№ подл. | Подп. и дата | Взам.инв.№

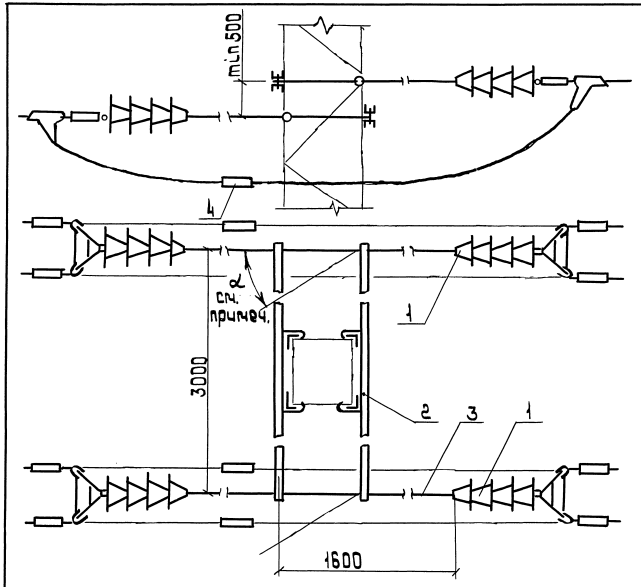

Анкеровка применяется при повороте трассы на угол $\alpha = 0^{\circ} \ldots 45^{\circ}$.

Обозначение	Питающая линия				Отсасывающая линия
	Постоянный ток напряжением, кВ		Переменный ток напряжением, кВ		
	1,65	3,3	10,5	27,5	
5.407-133.1-37					+
-01	+				
-02		+	+		
-03				+	

Поз.	Наименование	Кол. на исполн.				Обозначение документа
			01	02	03	
1	Гирлянда Г-2	4				5.407-133.2-02
			4			-01
				4		-02
					4	-03
2	Траверса Т-1	2	2	2	2	5.407-133.2-26
3	Штанга МТС 180-76	4	4	4	4	
4	Соединитель проводов					
	СОЯС 185-3	4	4	4	4	

Разраб.	Аллакяров		5.407-133.1-37
Провер.	Аллакяров		
Гл.спец.	Лукашевич		
Нач.отд.	Цвкин		Анкеровка промежуточная двухлинийная на металлической опоре. Вариант 2-2.
Н.контр.	Лукашевич		

Стадия	Лист	Листов
Р		1

ВНИПИ ТЯЖПРОМЭЛЕКТРОПРОЕКТ имени Ф.Э.Дзержинского МОСКВА

Инв.№ подл. | Подп. и дата | Взам.инв.№

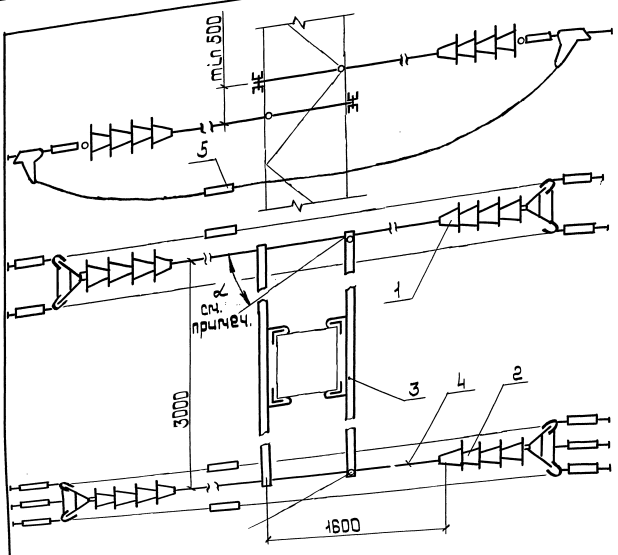

Анкеровка применяется при повороте трассы на угол $\alpha = 0° \ldots 45°$.

Обозначение	Питающая линия				Отсасывающая линия
	Постоянный ток напряжением, кВ		Переменный ток напряжением, кВ		
	1,65	3,3	10,5	27,5	
5.407-133.1-38					+
-01	+				
-02		+	+		
-03				+	

Поз.	Наименование	Кол. на испол. н.				Обозначение документа
			01	02	03	
1	Гирлянда Г-2	2				5.407-133.2-02
			2			-01
				2		-02
					2	-03
2	Гирлянда Г-3	2				5.407-133.2-03
			2			-01
				2		-02
					2	-03
3	Траверса Т-1	2	2	2	2	5.407-133.2-26
4	Штанга МТС 180-76	4	4	4	4	
5	Соединитель проводов СОАС 185-3	5	5	5	5	

Разраб.	Аллакозов		
Провер.	Аллакозов		
Гл. спец.	Лукашевич		
Нач. отд.	Цвикин		
Н. контр.	Лукашевич		

5.407-133.1-38

Анкеровка промежуточная двух линий на металлической опоре. Вариант 2-3

Стадия	Лист	Листов
Р		1

ВНИПИ ТЯЖПРОМЭЛЕКТРОПРОЕКТ имени Ф.Б. Якубовского МОСКВА

Инв. № подл. | Подп. и дата | Взам. инв. №

24756-02 45

Копировал: Барковская

Формат: А3

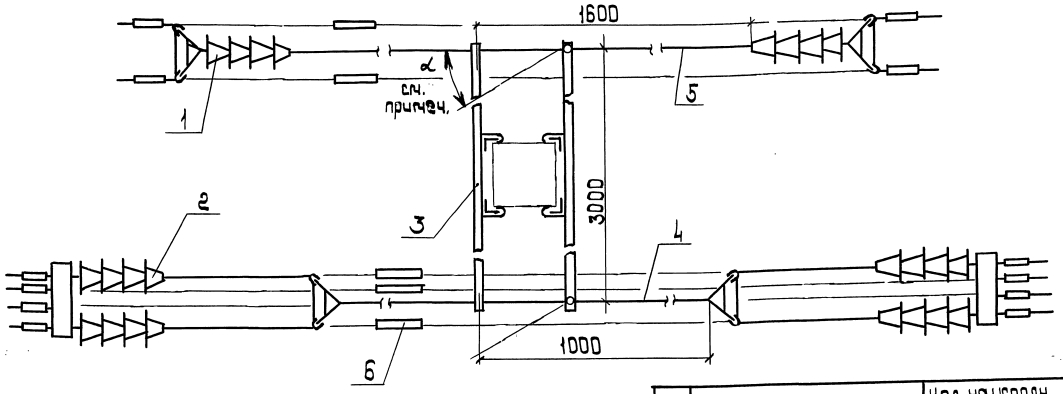

↑ Я (2)

Обозначение	Питающая линия				Отсасывающая линия
	Постоянный ток напряжением, кВ		Переменный ток напряжением, кВ		
	1,65	3,3	10,5	27,5	
5.407-133.1-39					+
-01	+				
-02		+	+		
-03				+	

Анкеровка применяется при повороте трассы на угол $\alpha = 0° \ldots 45°$.

Поз.	Наименование	Кол. на испол.				Обозначение документа
			01	02	03	
1	Гирлянда Г-2	2				5.407-133.2-02
			2			-01
				2		-02
					2	-03
2	Гирлянда Г-4	2				5.407-133.2-04
			2			-01
				2		-02
					2	-03
3	Траверса Т-1	2	2	2	2	5.407-133.2-26-01
4	Штанга МТС 172-76	2	2	2	2	
5	Штанга МТС 180-76	2	2	2	2	
6	Соединитель проводов СОАС-185-3	6	6	6	6	

Разраб.	Аллакозов		
Пров.	Аллакозов		
Гл. спец.	Лукашевич		10.90
Нач. отд.	Цвкин		
Н. контр.	Лукашевич		

5.407-133.1-39

Анкеровка пролетная двух линий на металлической опоре Вариант 2-4

Стадия	Лист	Листов
Р	1	2

ВНИПИ ТЯЖПРОМЭЛЕКТРОПРОЕКТ имени Ф.Э. ДЗЕРЖИНСКОГО МОСКВА

Инв. № подл. | Подп. и дата | Взам. инв. №

A (1)

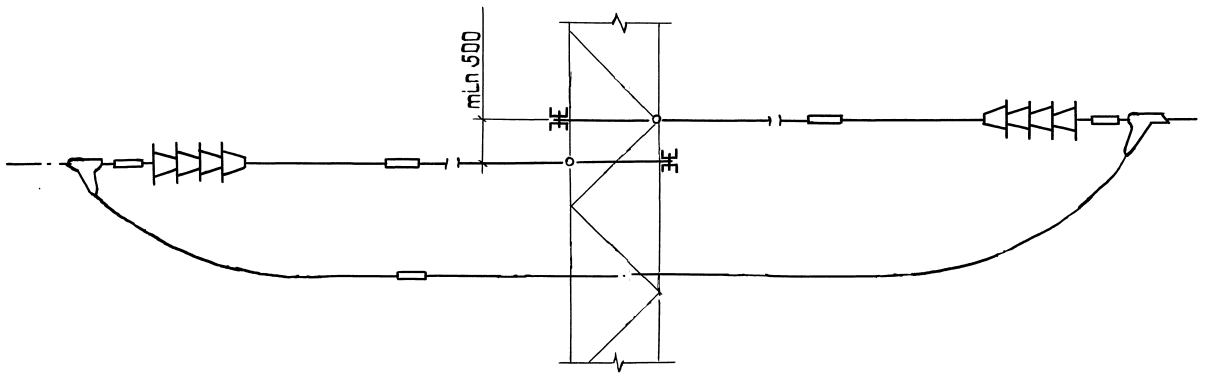

Инв.№подл. | Подп. и дата | Взам.инв.№

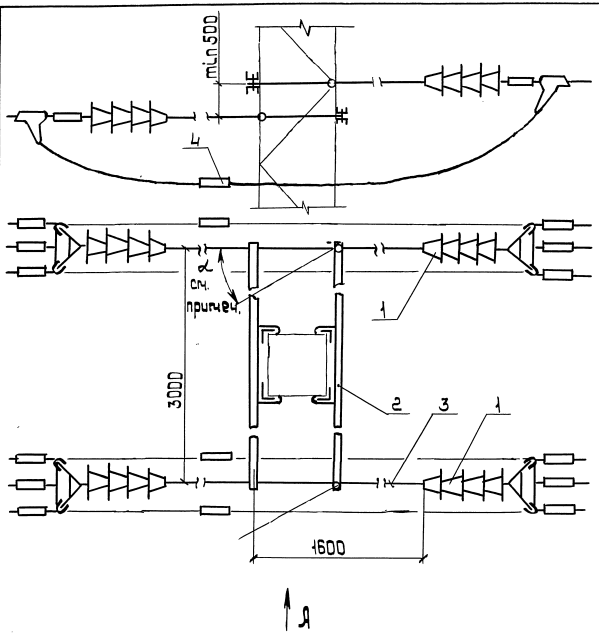

Обозначение	Питающая линия				Отсасывающая линия
	Постоянный ток напряжением, кВ		Переменный ток напряжением, кВ		
	1,65	3,3	10,5	27,5	
5.407-133.1-40					+
-01	+				
-02		+	+		
-03				+	

Поз.	Наименование	Кол. на исполн.				Обозначение документа
			01	02	03	
1	Гирлянда Г-3	4				5.407-133.2-03
			4			-01
				4		-02
					4	-03
2	Траверса Т-1	2	2	2	2	5.407-133.2-26-01
3	Штанга МТС 180-7Б	4	4	4	4	
4	Соединитель проводов					
	СОАС-185-3	6	6	6	6	

Анкеровка применяется при повороте трассы на угол $\alpha = 0^{\circ}...45^{\circ}$

Вид Я см. 5.407-133.1-39 лист 2

Разраб.	Аллакозов		
Пров.	Аллакозов		
Гл. спец.	Лукашевич		10.90г.
Нач. отд.	Цвкин		
Н. контр.	Лукашевич		

5.407-133.1-40

Анкеровка промежуточная двух ЛИНИЙ на металлической опоре. Вариант 3-3

Стадия	Лист	Листов
Р		1

ВНИПИ Тяжпромэлектропроект имени Ф.Э.Дзержинского МОСКВА

Инв.№ подл. | Подп. и дата | Взам. инв.№

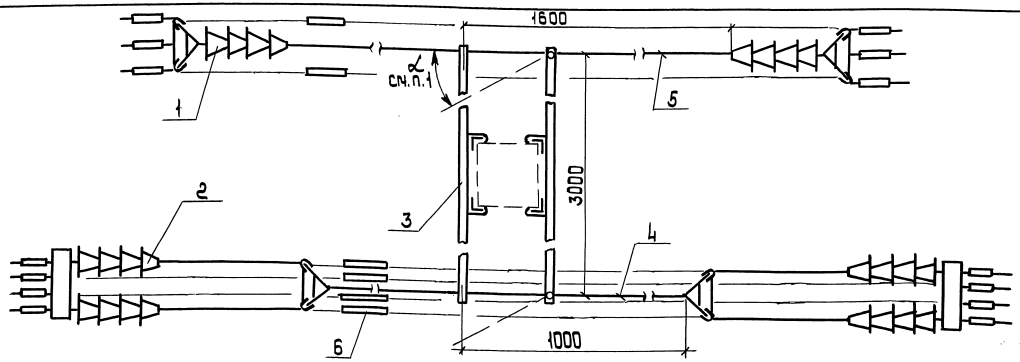

Обозначение	Питающая линия				Отсасывающая линия
	Постоянный ток напряжением, кВ		Переменный ток напряжением, кВ		
	1,65	3,3	10,5	27,5	
5.407-133.1-41					+
-02	+				
-03		+	+		
-04				+	

Я

Поз.	Наименование	Кол. на испол.				Обозначение документа
			01	02	03	
1	Гирлянда Г-3	2				5.407-133.2-03
			2			-01
				2		-02
					2	-03
2	Гирлянда Г-4	2				5.407-133.2-04
			2			-01
				2		-02
					2	-03
3	Траверса Т-1	2	2	2	2	5.407-133.2-26-01
4	Штанга МТС 172-76	2	2	2	2	
5	Штанга МТС 180-76	2	2	2	2	
6	Соединитель проводов					
	СОАС-185-3	7	7	7	7	

1. Анкеровка применяется при повороте трассы на угол $\alpha = 0° \ldots 45°$.
2. Вид Я см. 5.407-133.1-39 лист 2

Разраб.	Аллакозов		
Пров.	Аллакозов		
Гл. спец.	Лукашевич		10.90г.
Нач. отд.	Цвкин.		
Н. контр.	Лукашевич		

5.407-133.1-41

Анкеровка промежуточная двух линий на металлической опоре. Вариант 3-4

Стадия	Лист	Листов
Р		1

ВНИПИ Тяжпромэлектропроект имени Ф.Э. Якубовского МОСКВА

Инв. № подл. | Подп. и дата | Взам. инв. №

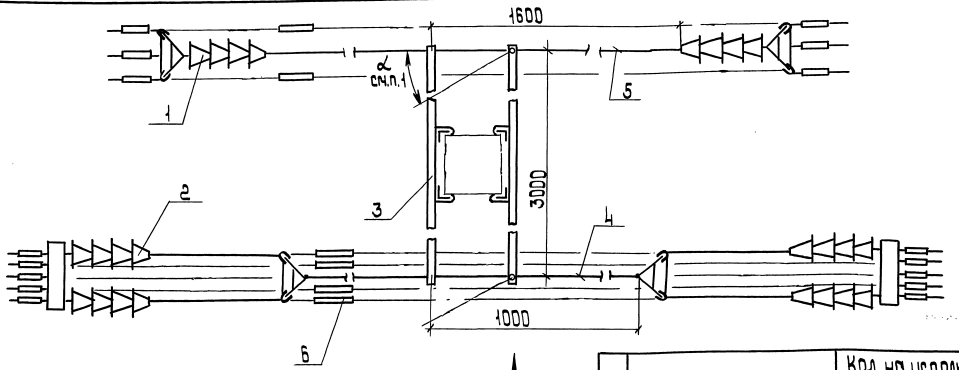

Обозначение	Питающая линия				Отсасывающая линия
	Постоянный ток напряжением, кВ		Переменный ток напряжением, кВ		
	1,65	3,3	10,5	27,5	
5.407-133.1-42					+
-01	+				
-02		+	+		
-03				+	

Поз.	Наименование	Кол. на исполн.				Обозначение документа
			01	02	03	
1	Гирлянда Г-3	2				5.407-133.2-03
			2			-01
				2		-02
					2	-03
2	Гирлянда Г-5	2				5.407-133.2-05
			2			-01
				2		-02
					2	-03
3	Траверса Т-1	2	2	2	2	5.407-133.2-26-01
4	Штанга МТС 172-7Б	2	2	2	2	
5	Штанга МТС 180-7Б	2	2	2	2	
6	Соединитель проводов					
	СОАС-185-3	8	8	8	8	

1. Анкеровка применяется при повороте трассы на угол $\alpha = 0° \ldots 45°$.
2. Вид Я сч. 5.407-133.1-39 лист 2.

Разраб.	Илларионов		
Провер.	Илларионов		
Гл.спец.	Луканцевич		10.10.
Нач.отд.	Цвикин		
Н.контр.	Луканцевич		

5.407-133.1-42

Анкеровка промежуточная двух линий на металлической опоре. Вариант 3-5

Стадия	Лист	Листов
Р		1

ВНИПИ Тяжпромэлектропроект имени Ф.Э.Кржижановского, Москва

24756-02 50

Копировал: Варковская

Формат: А3

Инв.№подл. | Подп.и дата | Взам.инв.№

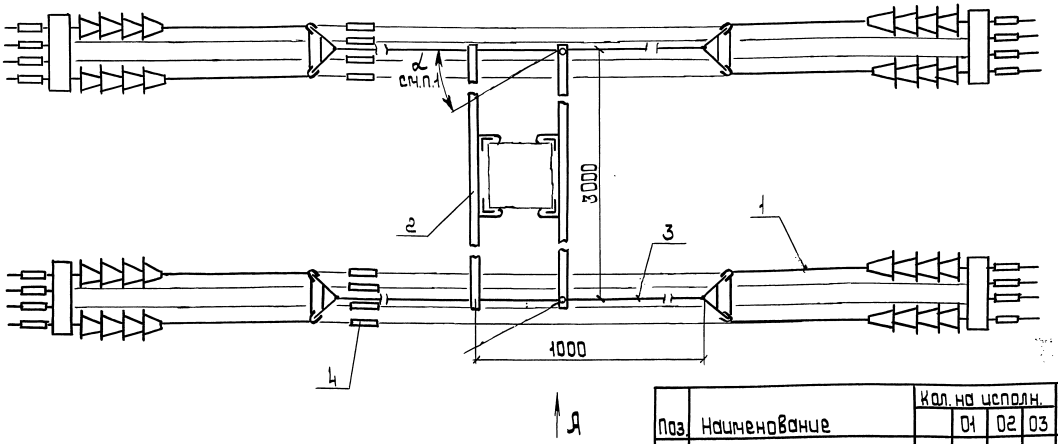

Обозначение	Питающая линия				Отсасывающая линия
	Постоянный ток напряжением, кВ		Переменный ток напряжением, кВ		
	1,65	3,3	10,5	27,5	
5.407-133.1-43					+
-D1	+				
-D2		+	+		
-D3				+	

Поз.	Наименование	Кол. на исполн.				Обозначение документа
			D1	D2	D3	
1	Гирлянда Г-4	4				5.407-133.2-05
			4			-D1
				4		-D2
					4	-D3
2	Траверса Т-1	2	2	2	2	5.407-133.2-26-01
3	Штанга МТС 172-76	4	4	4	4	
4	Соединитель проводов					
	СОЯС-185-3	8	8	8	8	

1. Анкеровка применяется при повороте трассы на угол $\alpha = 0^\circ ... 45^\circ$.
2. Вид Я. см. 5.407-133.1-39 лист 2

Разраб.	Аллакозов		
Провер.	Аллакозов		
Гл.спец.	Лукашевич		10.90г.
Нач.отд.	Ивкин		
Н.контр.	Лукашевич		

5.407-133.1-43

Анкеровка промежуточная двух линий на металлической опоре. Вариант 4-4

стадия	лист	листов
Р		1

ВНИПИ ТЯЖПРОМЭЛЕКТРОПРОЕКТ ИМЕНИ Ф.БЯКУБОВСКОГО МОСКВА

24756-02 51 копировал: Барковская формат: А3

инв.№ подл.	подп. и дата	взам.инв.№

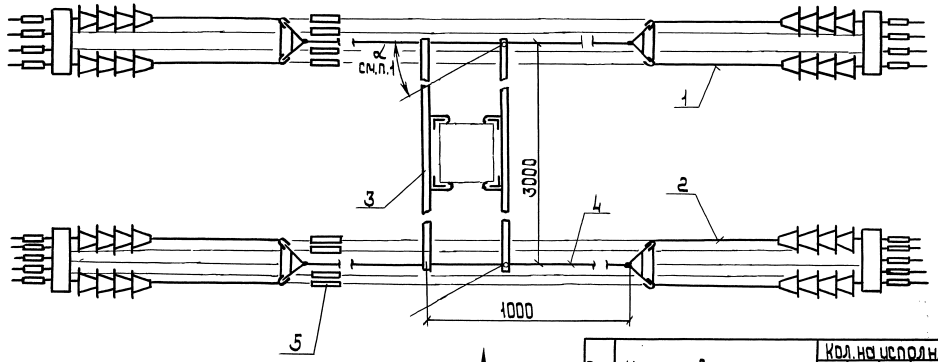

Обозначение	Питающая линия				Отсасывающая линия
	Постоянный ток напряжением, кВ		Переменный ток напряжением, кВ		
	1,65	3,3	10,5	27,5	
5.407-133.1-44					+
-01	+				
-02		+	+		
-03				+	

1. Анкеровка применяется при повороте трассы на угол $\alpha = 0^\circ ... 45^\circ$.
2. Вид А см. 5.407-133.1-39 лист 2

Поз.	Наименование	Кол. на исполн.				Обозначение документа
			01	02	03	
1	Гирлянда Г-4	2				5.407-133.2-04
			2			-01
				2		-02
					2	-03
2	Гирлянда Г-5	2				5.407-133.2-05
			2			-01
				2		-02
					2	-03
3	Траверса Т-1	2	2	2	2	5.407-133.2-26-02
4	Штанга МТС 172-76	4	4	4	4	
5	Соединитель проводов					
	СОАС-185-3	9	9	9	9	

Разраб.	Аллакозов		
Провер.	Аллакозов		
Гл.спец.	Лукашевич		10.90г.
Нач.отд.	Ивкин		
Н.контр.	Лукашевич		

5.407-133.1-44

Анкеровка промежуточная двух линий на металлической опоре. Вариант 4-5.

стадия	лист	листов
Р		1

ВНИПИ ТЯЖПРОМЭЛЕКТРОПРОЕКТ ИМЕНИ Ф.Б.ЯКУБОВСКОГО МОСКВА

инв.№ подл. | подп. и дата | взам.инв.№

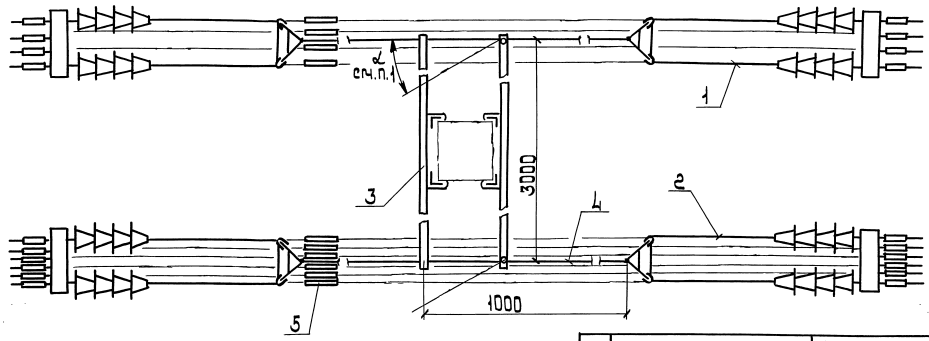

↑ А

Обозначение	Питающая линия				Отсасывающая линия
	Постоянный ток напряжением, кВ		Переменный ток напряжением, кВ		
	1,65	3,3	10,5	27,5	
5.407-133.1-45					+
-D1	+				
-D2		+	+		
-D3				+	

Поз.	Наименование	Кол. на исполн.				Обозначение документа
			D1	D2	D3	
1	Гирлянда Г-4	2				5.407-133.2-04
			2			-D1
				2		-D2
					2	-D3
2	Гирлянда Г-6	2				5.407-133.2-06
			2			-D1
				2		-D2
					2	-D3
3	Траверса Т-1	2	2	2	2	5.407-133.2-26 -D2
4	Штанга МТС 172-76	4	4	4	4	
5	Соединитель проводов					
	СОАС-185-3	10	10	10	10	

1. Анкеровка применяется при повороте трассы на угол $\alpha = 0^\circ ... 45^\circ$.
2. Вид А см. 5.407-133.1-39 лист 2

Разраб.	Аллакозов		
Провер.	Аллакозов		
Гл.спец.	Лукашевич		10.90г.
Нач.отд.	Ивкин		
Н.контр.	Лукашевич		

5.407-133.1-45

Анкеровка промежуточная двух линий на металлической опоре
Вариант 4-6

Стадия	Лист	Листов
Р	1	1

ВНИПИ
ТЯЖПРОМЭЛЕКТРОПРОЕКТ ИМЕНИ Ф.Б. ЯКУБОВСКОГО
МОСКВА

Инв.№ подл. | Подп. и дата | Взам. инв.№

24756-02 53 копировал: Барковская формат: А3

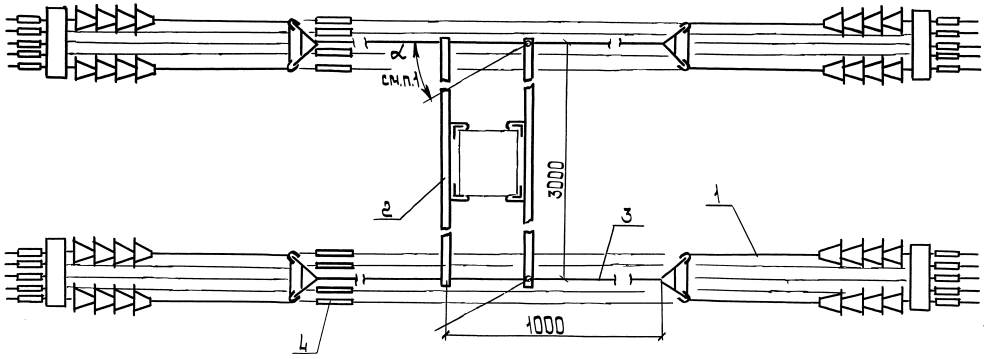

Обозначение	Питающая линия				Отсасывающая линия
	Постоянный ток напряжением, кВ		Переменный ток напряжением, кВ		
	1,65	3,3	10,5	27,5	
5.407-133.1-46					+
-01	+				
-02		+	+		
-03				+	

Поз	Наименование	кол. на испол.				Обозначение документа
			01	02	03	
1	Гирлянда Г-5	4				5.407-133.2-05
			4			-01
				4		-02
					4	-03
2	Траверса Т-1	2	2	2	2	5.407-133.2-26-02
3	Штанга МТС 172-76	4	4	4	4	
4	Соединитель проводов					
	СОАС-185-3	10	10	10	10	

1. Анкеровка применяется при повороте трассы на угол $\alpha = 0° \ldots 45°$.
2. Вид А см. 5.407-133-1-39 лист 2

Разраб.	Аллакозов		
Провер.	Аллакозов		
Гл.спец.	Лукашевич		10.91г.
Нач.отд.	Цвикин		
Н.контр.	Лукашевич		

5.407-133.1-46

Анкеровка промежуточная двух линий на металлической опоре. Вариант 5-5

стадия	лист	листов
Р		1

ВНИПИ ТЯЖПРОМЭЛЕКТРОПРОЕКТ имени Ф.Э.Якубовского МОСКВА

Инв.№подл. | Подп. и дата | Взам.инв.№

Копировал: Барковская

Формат: А3

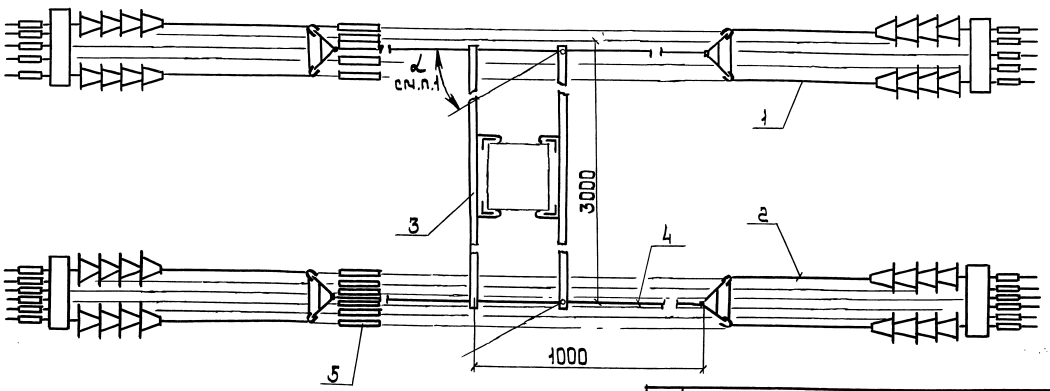

Обозначение	Питающая линия				Отсасывающая линия
	Постоянный ток напряжением, кВ		Переменный ток напряжением, кВ		
	1,65	3,3	10,5	27,5	
5.407-133.1-47					+
	+				
		+	+		
				+	

Поз.	Наименование	Кол. на испол.				Обозначение документа
			01	02	03	
1	Гирлянда Г-5	2				5.407-133.2-05
			2			-01
				2		-02
					2	-03
2	Гирлянда Г-6	2				5.407-133.2-06
			2			-01
				2		-02
					2	-03
3	Траверса Т-1	2	2	2	2	5.407-133.2-26-02
4	Штанга МТС 172-76	4	4	4	4	
5	Соединитель проводов					
	СОАС-185-3	11	11	11	11	

1. Анкеровка применяется при повороте трассы на угол $\alpha = 0° \ldots 45°$.
2. Вид А см. 5.407-133.1-39 лист 2

Разраб.	Яланкозов В.		
Пров.	Яланкозов В.		
Гл. спец.	Лукашевич		10.90г.
Нач. отд.	Цвкин		
Н. контр.	Лукашевич		

5.407-133.1-47

Анкеровка промежуточная двух линий на металлической опоре. Вариант 5-6

Стадия	Лист	Листов
Р		1

ВНИПИ Тяжпромэлектропроект имени Ф.Э. Дзержинского МОСКВА

Инв. № подл. | Подп. и дата | Взам. инв. №

Копировал: Барковская

Формат: А3

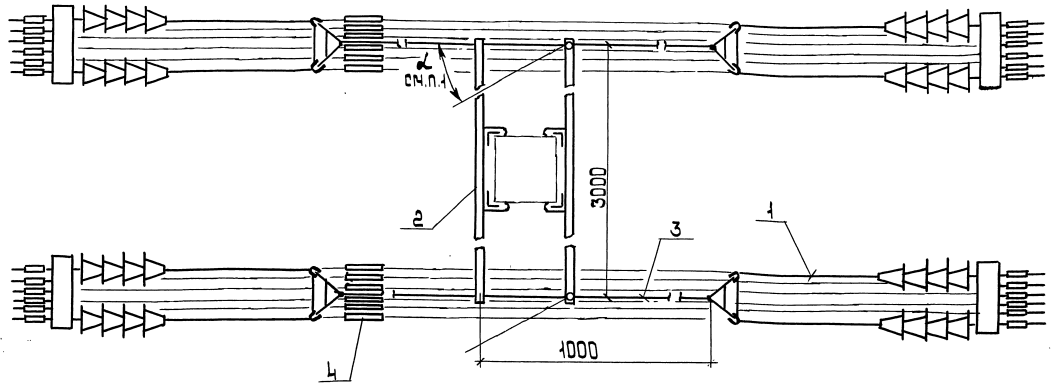

A

Обозначение	Питающая линия				Отсасывающая линия
	Постоянный ток напряжением, кВ		Переменный ток напряжением, кВ		
	1,65	3,3	10,5	27,5	
5.407-133.1-48					+
-D1	+				
-D2		+	+		
-D3				+	

Поз.	Наименование	Кол. на исполн				Обозначение документа
			D1	D2	D3	
1	Гирлянда Г-6	4				5.407-133.2-06
			4			-D1
				4		-D2
					4	-D3
2	Траверса	2	2	2	2	5.407-133.2-26-D2
3	Штанга МТС 172-76	4	4	4	4	
4	Соединитель проводов					
	СОАС-185-3	12	12	12	12	

1. Анкеровка применяется при повороте трассы на угол $\alpha = 0^\circ ... 45^\circ$.
2. Вид А см. 5.407-133.1-39 лист 2.

Разраб.	Аллакозов		
Провер.	Аллакозов		
Гл.спец.	Лукашевич		10.90г.
Нач.отд.	Ивкин		
Н.контр.	Лукашевич		

5.407-133.1-48

Анкеровка промежуточная двух линий на металлической опоре. Вариант 6-6

Стадия	Лист	Листов
Р		1

ВНИПИ ТЯЖПРОМЭЛЕКТРОПРОЕКТ ИМЕНИ Ф.Б.ЯКУБОВСКОГО МОСКВА

Инв.№ подл. | Подп. и дата | Взам. инв.№

24756-02 56 копировал: Барковская формат: А3

1. Анкеровка применяется при повороте трассы на угол $\alpha = 45^0 ... 90^0$.
2. Спецификацию см. лист 2

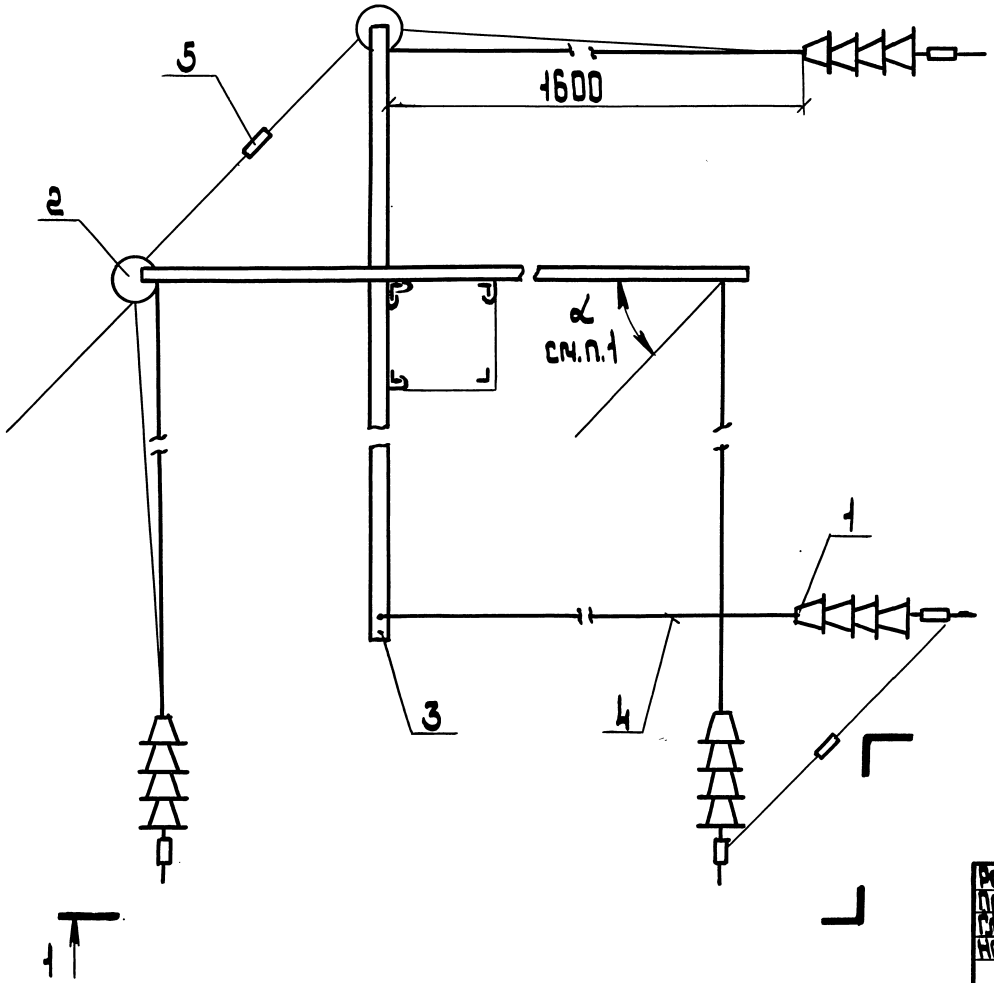

Обозначение	Питающая линия				Отсасывающая линия
	Постоянный ток напряжением, кВ		Переменный ток напряжением, кВ		
	1.65	3.3	10.5	27.5	
5.407-133.1-49					+
-01	+				
-02		+	+		
-03				+	

Разраб.	Алакозов			5.407-133.1-49
Провер.	Алакозов			
Гл.спец.	Лукашевич		10.90г.	Анкеровка угловая двух линий на металлической опоре. Вариант 1-1
Нач.отд.	Ивкин			Стадия: Р; Лист: 1; Листов: 2
				ВНИПИ тяжпромэлектропроект имени Ф.Б. Якубовского, Москва
Н.контр.	Лукашевич			

24756-02 57

Копировал: Барковская Формат: А3

Инв.№ подл. | Подп. и дата | Взам.инв.№

1-1 (1)

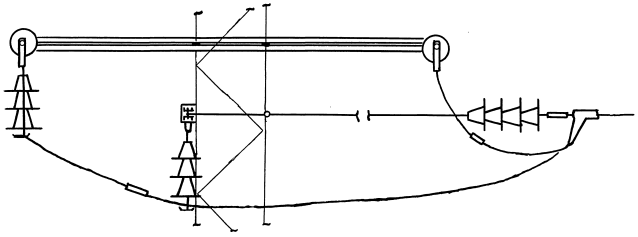

Поз.	Наименование	Кол. на испол.				Обозначение документа
			01	02	03	
1	Гирлянда Г-1	4				5.407-133.2-01
			4			-01
				4		-02
					4	-03
2	Гирлянда ГП-1	2				5.407-133.2-18
			2			-01
				2	2	-02
3	Траверса Т-2	2	2	2	2	5.407-133.2-27
4	Штанга МТС-180-76	4	4	4	4	
5	Соединитель проводов					
	СОАС-185-3	2	2	2	2	

Инв.№подл. | Подп. и дата | Взам.инв.№

1. Анкеровка применяется при повороте трассы на угол $\alpha = 45° \ldots 90°$.
2. Спецификацию см. лист 2

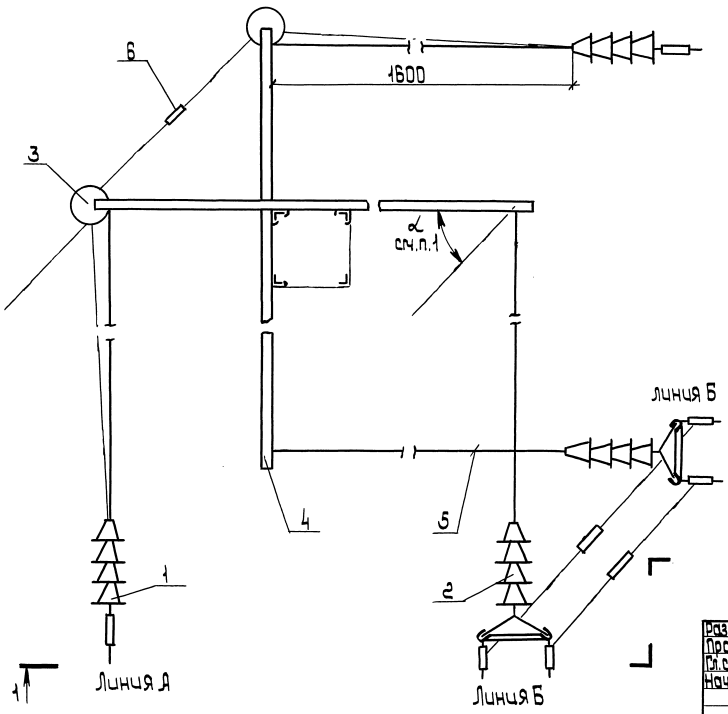

Обозначение	Питающая линия				Отсасывающая линия	кол. проводов в линии	
	Постоянный ток напряжением, кВ		Переменный ток напряжением, кВ				
	1,65	3,3	10,5	27,5		А	Б
5.407-133.1-50					+	1	2
-01	+						
-02		+	+				
-03				+			
-04					+	2	1
-05	+						
-06		+	+				
-07				+			

Разраб.	Алаказов		
Провер.	Алаказов		
Гл.спец.	Лукашевич		
Нач.отд.	Цвикин		
Н.контр.	Лукашевич		

5.407-133.1-50

Анкеровка угловая двух линий на металлической опоре. Вариант 1-2

стадия	лист	листов
Р	1	2

ВНИПИ ТЯЖПРОМЭЛЕКТРОПРОЕКТ имени Ф.Э.Дзержинского МОСКВА

Инв.№подл. | Подп. и дата | Взам.инв.№

Копировал: Барковская

Формат А3

1-1 (1)

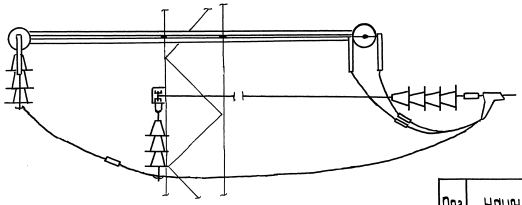

Поз.	Наименование	кол. на исполн.								Обозначение документа
			01	02	03	04	05	06	07	
1	Гирлянда Г-1	2				2				5.407-133.2-01
			2				2			-01
				2				2		-02
					2				2	-03
2	Гирлянда Г-2	2				2				5.407-133.2-02
			2				2			-01
				2				2		-02
					2				2	-03
3	Гирлянда ГП-1	2								5.407-133.2-18
			2							-01
				2	2					-02
3	Гирлянда ГП-2					2				-03
							2			-04
								2	2	-05
4	Траверса Т-2	2	2	2	2	2	2	2	2	5.407-133.2-27
5	Штанга МТС 180-76	4	4	4	4	4	4	4	4	
6	Соединитель проводов									
	СОАС-185-3	3	3	3	3	3	3	3	3	

Инв.№подл. | Подп. и дата | Взам.инв.№

24756-02 60 копировал: Барковская Формат А3

1. Анкеровка применяется при повороте трассы на угол $\alpha = 45° \ldots 90°$
2. Спецификацию см. лист 2

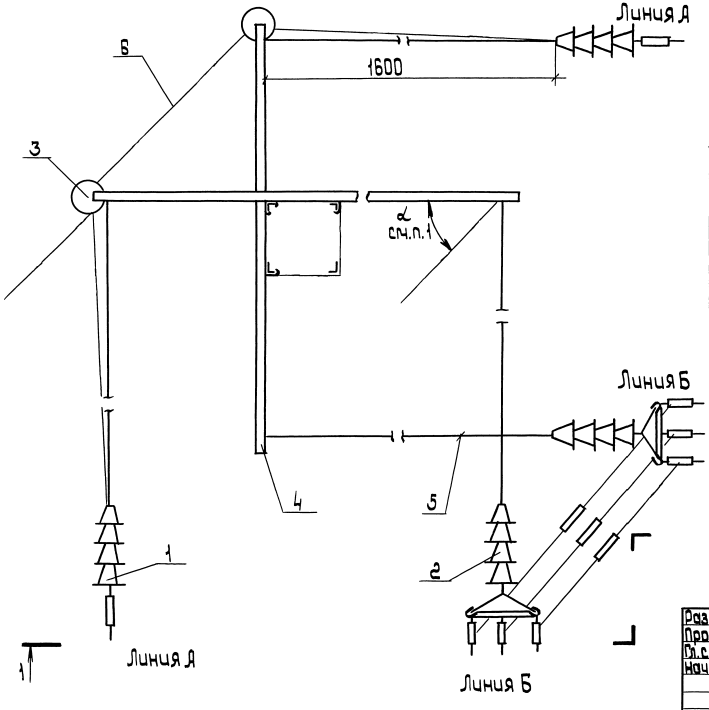

Обозначение	Кол. на испол.				Отсасывающая линия	Кол. проводов в линии	
	Постоянный ток напряжением, кВ		Переменный ток напряжением, кВ			А	Б
	1,65	3,3	10,5	27,5			
5.407-133.1-51					+	1	3
-01	+						
-02		+	+				
-03				+			
-04					+	3	1
-05	+						
-06		+	+				
-07				+			

Разраб.	Аллакозов В.		
Пров. Вер.	Аллакозов В.		
Гл. спец.	Лукашевич		10.90г.
Нач. отд.	Цвкин		
Н. контр.	Лукашевич		

5.407-133.1-51

Анкеровка угловая двух линий на металлической опоре. Вариант 1-3

Стадия	Лист	Листов
Р	1	2

ВНИПИ ТЯЖПРОМЭЛЕКТРОПРОЕКТ имени Ф.Б. Якубовского МОСКВА

24756-02 61

Копировал: Барковская

Формат: А3

Инв. № подл. | Подп. и дата | Взам. инв. №

1-1 (1)

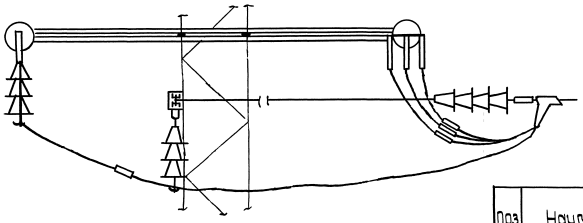

Поз.	Наименование	Кол. на испол.								Обозначение документа
			01	02	03	04	05	06	07	
1	Гирлянда Г-1	2				2				5.407-133.2-01
			2				2			-01
				2				2		-02
					2				2	-03
2	Гирлянда Г-3	2				2				5.407-133.2-03
			2				2			-01
				2				2		-02
					2				2	-03
3	Гирлянда ГП-1	2								5.407-133.2-18
			2							-01
				2	2					-02
3	Гирлянда ГП-3					2				5.407-133.2-19
							2			
								2	2	
4	Траверса Т-2	2	2	2	2	2	2	2	2	5.407-133.2.27
5	Штанга МТС 180-76	4	4	4	4	4	4	4	4	
6	Соединитель проводов									
	СОЯС 185-3	4	4	4	4	4	4	4	4	

Инв.№ подл. | Подп. и дата | Взам.инв.№

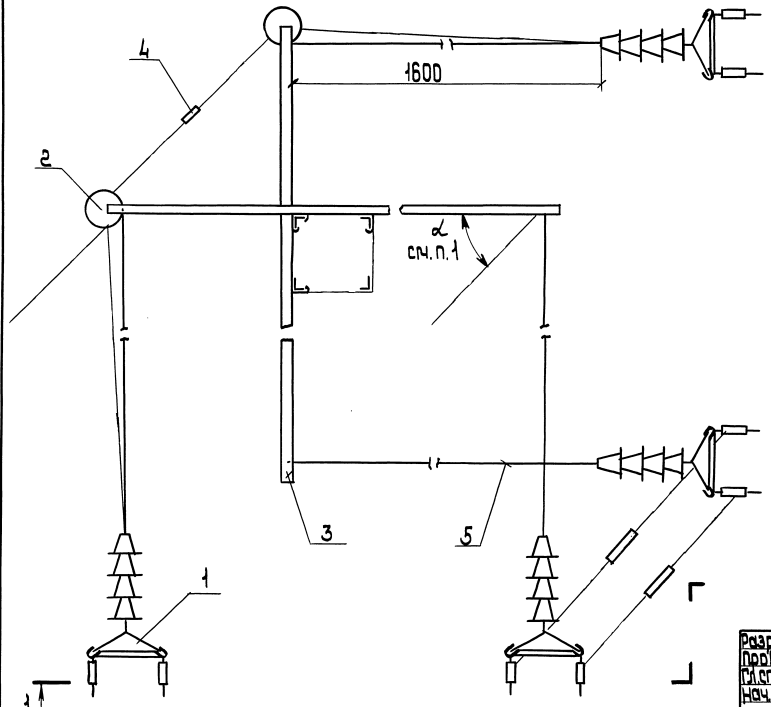

1. Анкеровка применяется при повороте трассы на угол $\alpha = 45° \ldots 90°$
2. Спецификацию см. лист 2.

Обозначение	Питающая линия				Отсасывающая линия
	Постоянный ток напряжением, кВ		Переменный ток напряжением, кВ		
	1,65	3,3	10,5	27,5	
5.407-133.1-52					+
-01	+				
-02		+	+		
-03				+	

Разраб.	Аллаказов		
Провер.	Аллаказов		
Гл. спец.	Лукашевич		
Нач. отд.	Цвкин		
Н. контр.	Лукашевич		

5.407-133.1-52

Анкеровка угловая двух линий на металлической опоре Вариант 2-2

Стадия	Лист	Листов
Р	1	2

ВНИПИ ТЯЖПРОМЭЛЕКТРОПРОЕКТ имени Р. Кржижановского г. Москва

Инв. № подл. | Подп. и дата | Взам. инв. №

Копировал: Барковская

Формат: А3

1-1 (1)

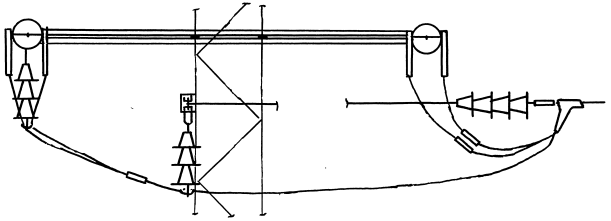

Поз.	Наименование	Кол. на испол. н.				Обозначение документа
			01	02	03	
1	Гирлянда Г-2	4				5.407-133.2-02
			4			-01
				4		-02
					4	-03
2	Гирлянда ГП-2	2				5.407-133.2-18.03
			2			-04
				2	2	-05
3	Траверса Т-2	2	2	2	2	5.407-133.2-27
4	Штанга МТС 180-76	4	4	4	4	
5	Соединитель проводов СОАС-185-3	4	4	4	4	

Инв. № подл. | Подп. и дата | Взам. инв. №

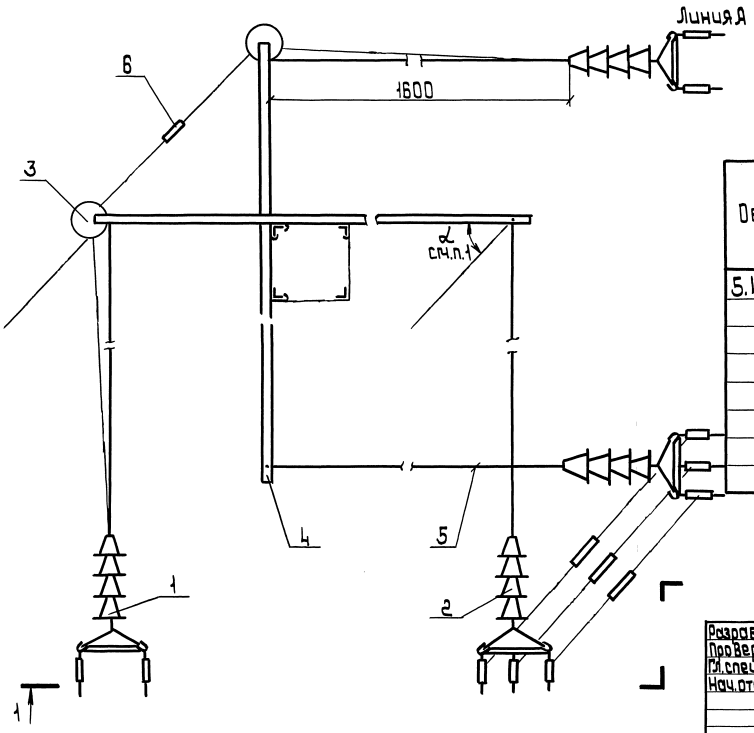

1. Анкеровка применяется при повороте трассы на угол $\alpha = 45° \ldots 90°$.
2. Спецификацию см. лист 2.

Обозначение	Питающая линия: Постоянный ток напряжением, кВ 1,65	Питающая линия: Постоянный ток напряжением, кВ 3,3	Питающая линия: Переменный ток напряжением, кВ 10,5	Питающая линия: Переменный ток напряжением, кВ 27,5	Отсасывающая линия	Кол. проводов в линии: А	Кол. проводов в линии: Б
5.407-133.1-53					+	2	3
-01	+						
-02		+	+				
-03				+			
-04					+	3	2
-05	+						
-06		+	+				
-07				+			

Разраб.	Алпаказов		
Пров.	Алпаказов		
Гл. спец.	Лукашевич		10.90г.
Нач. отд.	Цвкин		
Н. контр.	Лукашевич		

5.407-133.1-53

Анкеровка угловая двух линий на металлической опоре. Вариант 2-3

Стадия	Лист	Листов
Р	1	2

ВНИПИ Тяжпромэлектропроект имени Ф. Якубовского г. Москва

24756-02 65

Копировал: Барковская

Формат: А3

Инв. № подл. | Подп. и дата | Взам. инв. №

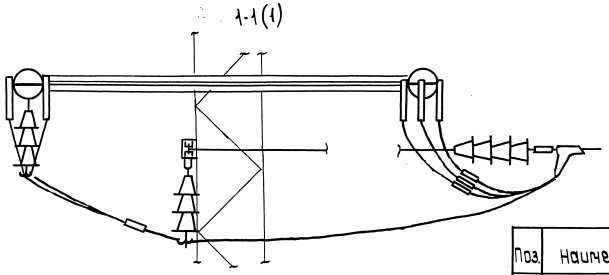

Поз.	Наименование	Кол. на исполн.								Обозначение документа
			01	02	03	04	05	06	07	
1	Гирлянда Г-2	2				2				5.407-133. -02
			2				2			-01
				2				2		-02
					2				2	-03
2	Гирлянда Г-3	2				2				5.407-133.2-03
			2				2			-01
				2				2		-02
					2				2	-03
3	Гирлянда ГП-2	2								5.407-133.2-18-03
			2							-04
				2	2					-05
3	Гирлянда ГП-3					2				5.407-133.2-19
							2			-01
								2	2	-02
4	Траверса Т-2	2	2	2	2	2	2	2	2	5.407-133.2-27
5	Штанга МТС 180-76	4	4	4	4	4	4	4	4	
6	Соединитель проводов СОАС-180-76	5	5	5	5	5	5	5	5	

Инв.№ подл. | Подп. и дата | Взам.инв.№

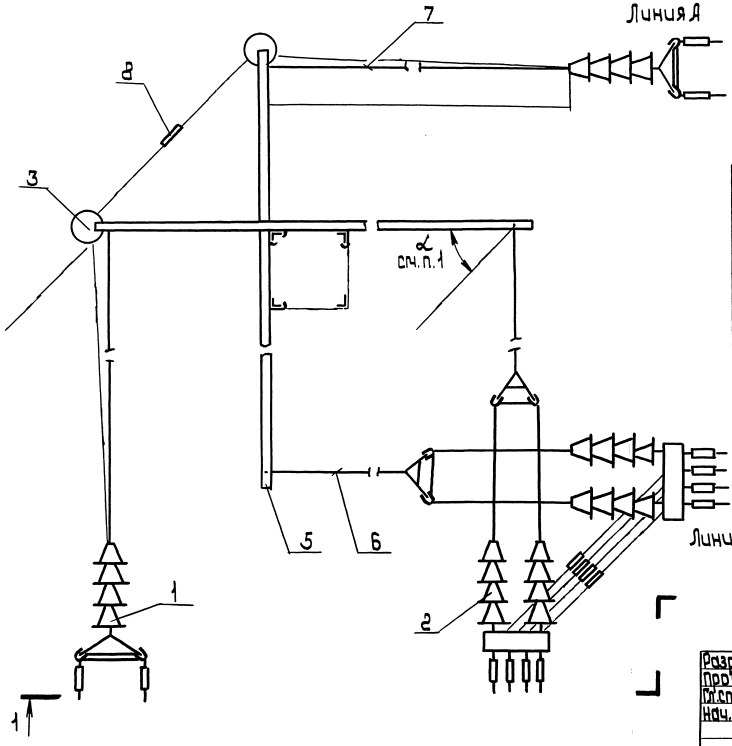

1. Анкеровка применяется при повороте трассы на угол $\alpha = 45^\circ ... 90^\circ$.
2. Спецификацию см. лист.2.

Обозначение	Питающая линия				Отсасывающая линия	Кол. проводов в линии	
	Постоянный ток напряжением, кВ		Переменный ток напряжением, кВ				
	1,65	3,3	10,5	27,5		А	Б
5.407-133.1-54					+	2	4
-01	+						
-02		+	+				
-03				+			
-04					+	4	2
-05	+						
-06		+	+				
-07				+			

Разраб.	Аллакозов		
Провер.	Аллакозов		
Гл.спец.	Лукашевич		10.901.
Нач.отд.	Ивкин		
Н.контр.	Лукашевич		

5.407-133.1-54

Анкеровка угловая двух линий на металлической опоре. Вариант 2-4

стадия	лист	листов
Р	1	2

ВНИПИ ТЯЖПРОМЭЛЕКТРОПРОЕКТ ИМЕНИ Ф.Б.ЯКУБОВСКОГО МОСКВА

24756-02 67

копировал: Барковская

формат: А3

инв.№ подл.	подп. и дата	взам.инв.№

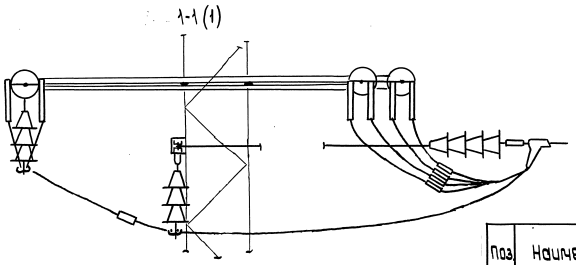

Поз	Наименование	Кол. на цепях							Обозначение документа
			01	02	03	04	05	06	07	
1	Гирлянда Г-2	2				2				5.407-133.2-02
			2				2			-01
				2				2		-02
					2				2	-03
2	Гирлянда Г-4	2				2				5.407-133.2-04
			2				2			-01
				2				2		-02
					2				2	-03
3	Гирлянда ГП-2	2								5.407-133.2-18 -03
			2							-04
				2	2					-05
4	Гирлянда ГП-4					2				5.407-133.2-19-03
							2			-04
								2	2	-05
5	Траверса Т-2	2	2	2	2	2	2	2	2	5.407-133.2-27-01
6	Штанга МТС 172-76	2	2	2	2	2	2	2	2	
7	Штанга МТС 180-76	2	2	2	2	2	2	2	2	
8	Соединитель проводов СОАС-180-76	6	6	6	6	6	6	6	6	

Инв.№ подл. | Подп. и дата | Взам. инв.№

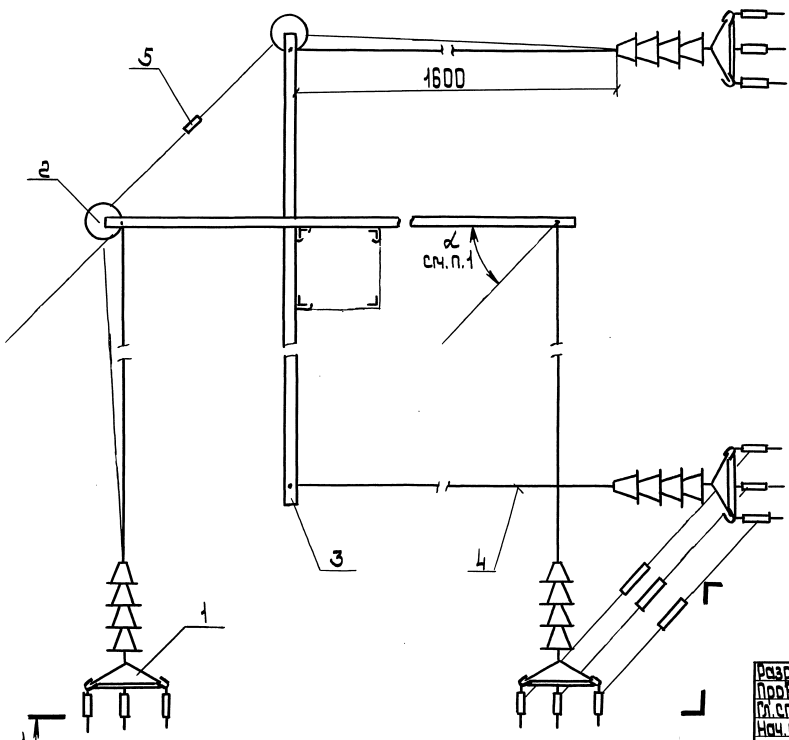

1. Анкеровка применяется при повороте трассы на угол $\alpha = 45^\circ ... 90^\circ$.
2. Спецификацию см. лист 2.

Обозначение	Питающая линия				Отсасывающая линия
	Постоянный ток напряжением, кВ		Переменный ток напряжением, кВ		
	1,65	3,3	10,5	27,5	
5.407-133.1-55					+
-01	+				
-02		+	+		
-03				+	

Разраб.	Алликазов В.		
Пров.	Алликазов В.		
Гл. спец.	Лукашевич		10.701.
Нач. отд.	Цвикин		
Н. контр.	Лукашевич		

5.407-133.1-55

Анкеровка угловая двух линий на металлической опоре. Вариант 3-3

Стадия	Лист	Листов
Р	1	2

ВНИПИ Тяжпромэлектропроект имени Ф.Б. Якубовского г. Москва

Инв. № подл. | Подп. и дата | Взам. инв. №

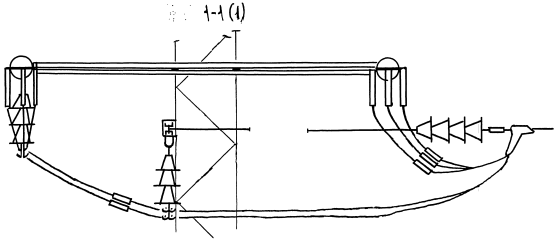

Поз.	Наименование	Код на исполн.				Обозначение документа
			01	02	03	
1	Гирлянда Г-3	4				5.407-133.2-03
			4			-01
				4		-02
					4	-03
2	Гирлянда ГП-3	2				5.407-133.2-19
			2			-01
				2	2	-02
3	Траверса Т-2	2	2	2	2	5.407-133.2-27-01
4	Штанга МТС 180-76	4	4	4	4	
5	Соединитель проводов					
	СОАС-185-3	6	6	6	6	

Инв. № подл. | Подп. и дата | Взам. инв. №

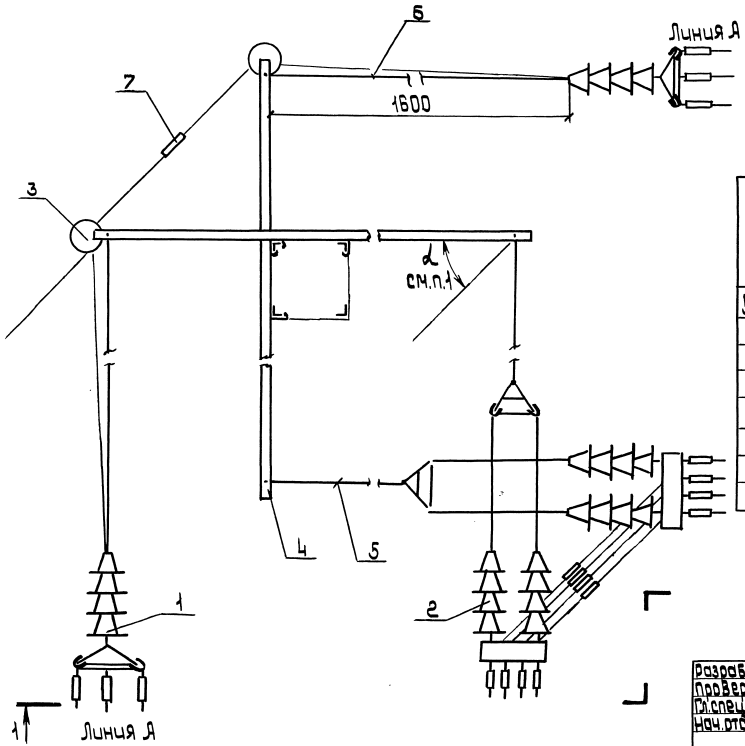

1. Анкеровка применяется при повороте трассы на угол $\alpha = 45° \ldots 90°$.
2. Спецификацию см. лист 2

Обозначение	Питающая линия				Отсасывающая линия	Кол. проводов в линии	
	Постоянный ток напряжением, кВ		Переменный ток напряжением			А	Б
	1,65	3,3	10,5	27,5			
5.407-133.1-56					+	3	4
-01	+						
-02		+	+				
-03				+			
-04					+	4	3
-05	+						
-06		+	+				
-07				+			

Разраб.	Ялакозов		
Провер.	Ялакозов		
Гл.спец.	Лукашевич		10.90г.
Нач.отд.	Цвикин		
Н.контр.	Лукашевич		

5.407-133.1-56

Анкеровка угловая двух линий на металлической опоре. Вариант 3-4

Стадия	Лист	Листов
Р	1	2

ВНИПИ Тяжпромэлектропроект имени Ф.Я.Кубяковского Москва

Инв.№ подл. | Подп. и дата | Взам.инв.№

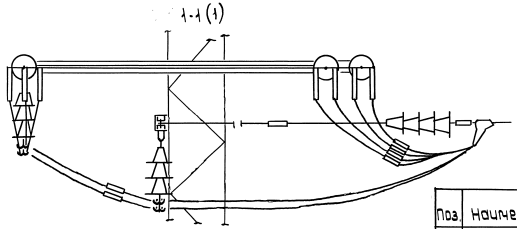

Поз.	Наименование	Кол. на испол.							Обозначение документа
			01	02	03	04	05	06	07	
1	Гирлянда Г-3	2				2				5.407-133.2-03
			2				2			-01
				2				2		-02
					2				2	-03
2	Гирлянда Г-4	2				2				
			2				2			5.407-133.2-04-01
				2				2		-02
					2				2	-03
3	Гирлянда ГП-3	2								5.407-133.2-19
			2							-01
				2	2					-02
3	Гирлянда ГП-4					2				-03
							2			-04
								2	2	-05
4	Траверса Т-2	2	2	2	2	2	2	2	2	5.407-133.2-27-01
5	Штанга МТС 172-76	2	2	2	2	2	2	2	2	
6	Штанга МТС 180-76	2	2	2	2	2	2	2	2	
7	Соединитель проводов СОАС-185-3	7	7	7	7	7	7	7	7	

Инв.№подл. | Подп. и дата | Взам.инв.№

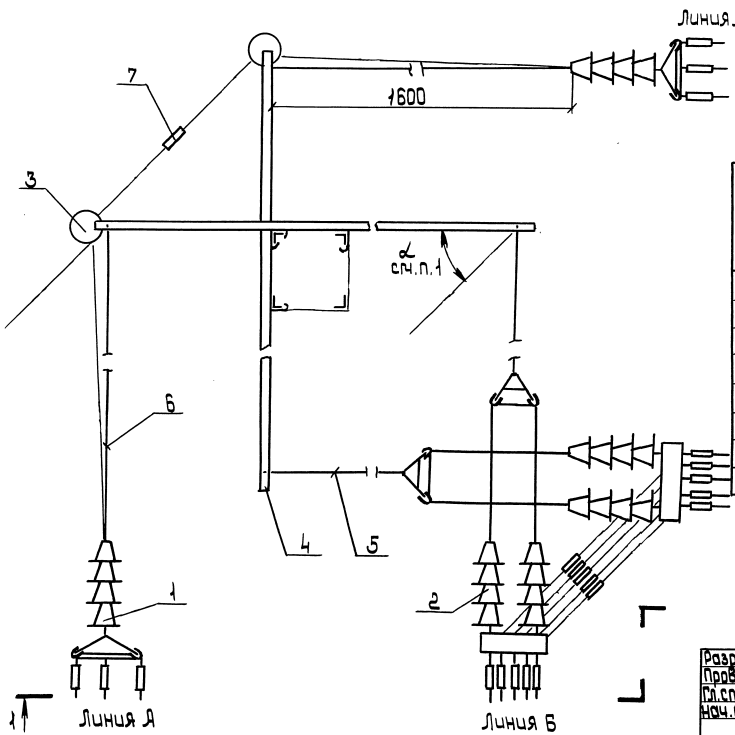

1. Анкеровка применяется при повороте трассы на угол $\alpha = 45° \ldots 90°$.
2. Спецификацию см. лист 2.

Обозначение	Питающая линия				Отсасывающая линия	Кол. проводов в линии	
	Постоянный ток напряжением, кВ		Переменный ток напряжением, кВ			А	Б
	1,65	3,3	10,5	27,5			
5.407-133.1-57					+	3	5
-D1	+						
-D2		+	+				
-D3				+			
-D4					+	5	3
-D5	+						
-D6		+	+				
-D7				+			

1 (2)

Разраб.	Ялакозов		
Провер.	Ялакозов		
Гл.спец.	Лукашевич		10.90г.
Нач.отд.	Цвикин		
Н.контр.	Лукашевич		

5.407-133.1-57

Анкеровка угловая двух линий на металлической опоре. Вариант 3-5

Стадия	Лист	Листов
Р	1	2

ВНИПИ Тяжпромэлектропроект имени Ф.Э.Дзержинского г. Москва

24756-02 73

Копировал: Барковская

Формат: А3

Инв.№ подл. | Подп. и дата | Взам. инв.№

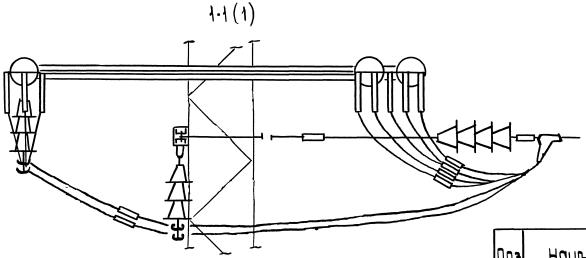

Поз	Наименование	Кол. на исполн.								Обозначение документа
			01	02	03	04	05	06	07	
1	Гирлянда Г-3	2				2				5.407-133.2-03
			2				2			-01
				2				2		-02
					2				2	-03
2	Гирлянда Г-5	2				2				5.407-133.2-05
			2				2			-01
				2				2		-02
					2				2	-03
3	Гирлянда ГП-3	2								5.407-133.2-19
			2							-01
				2	2					-02
3	Гирлянда ГП-5					2				5.407-133.2-20
							2			-01
								2	2	-02
4	Траверса	2	2	2	2	2	2	2	2	5.407-133.2-27-01
5	Штанга МТС 172-76	2	2	2	2	2	2	2	2	
6	Штанга МТС 180-76	2	2	2	2	2	2	2	2	
7	Соединитель проводов СОАС-185-3	8	8	8	8	8	8	8	8	

Инв.№ подл. | Подп. и дата | Взам.инв.№

1. Анкеровка применяется при повороте трассы на угол $\alpha = 45° .. 90°$.
2. Спецификацию см. лист 2

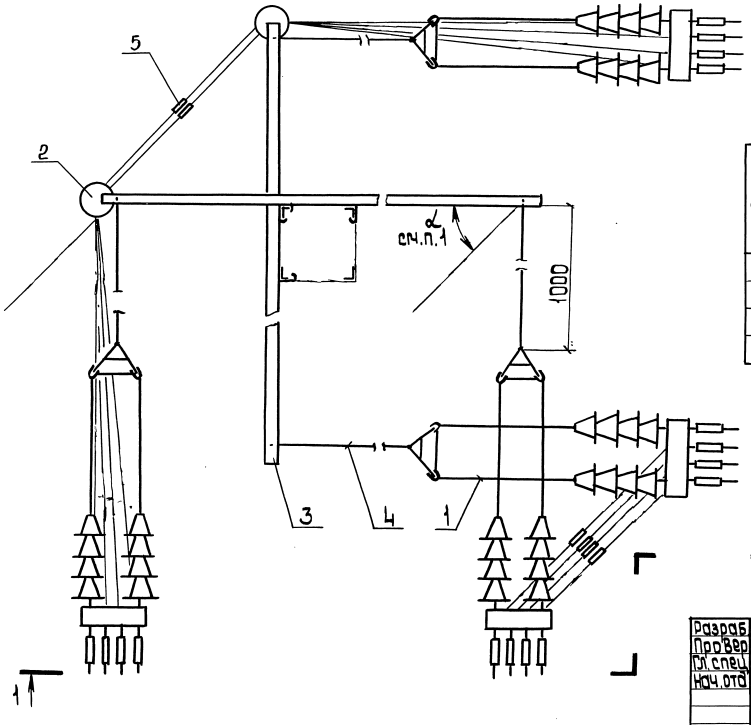

Обозначение	Питающая линия				Отсасывающая линия
	Постоянный ток напряжением, кВ		Переменный ток напряжением, кВ		
	1,65	3,3	10,5	27,5	
5.407-133.1-58					+
-01	+				
-02		+	+		
-03				+	

Разраб.	Алексеев		
Пров.	Алексеев		
Гл. спец.	Лукашевич		10.90
Нач. отд.	Цвкин		
Н. контр.	Лукашевич		

5.407-133.1-58

Анкеровка угловая двух линий на металлической опоре. Вариант 4-4

Стадия	Лист	Листов
Р	1	2

ВНИИ ТЯЖПРОМЭЛЕКТРОПРОЕКТ имени Ф.Э. Дзержинского МОСКВА

Инв. № подл. | Подп. и дата | Взам. инв. №

24756-02 75 Копировал: Барковская Формат: А3

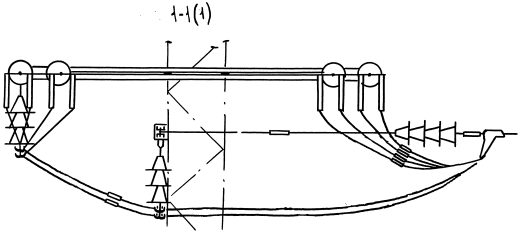

Поз.	Наименование	Кол. на исполн.				Обозначение документа
			01	02	03	
1	Гирлянда Г-4	4				5.407-133.2-04
			4			-01
				4		-02
					4	-03
2	Гирлянда ГП-4	2				5.407-133.2-19
			2			-01
				2	2	-02
3	Траверса Т-2	2	2	2	2	5.407-133.2-27-01
4	Штанга МТС 172-76	4	4	4	4	
5	Соединитель проводов СОАС-185-3	8	8	8	8	

Инв. № подл. | Подп. и дата | Взам. инв. №

1. Анкеровка применяется при повороте трассы уна угол $\alpha = 45° \ldots 90°$

Спецификацию см. лист 2.

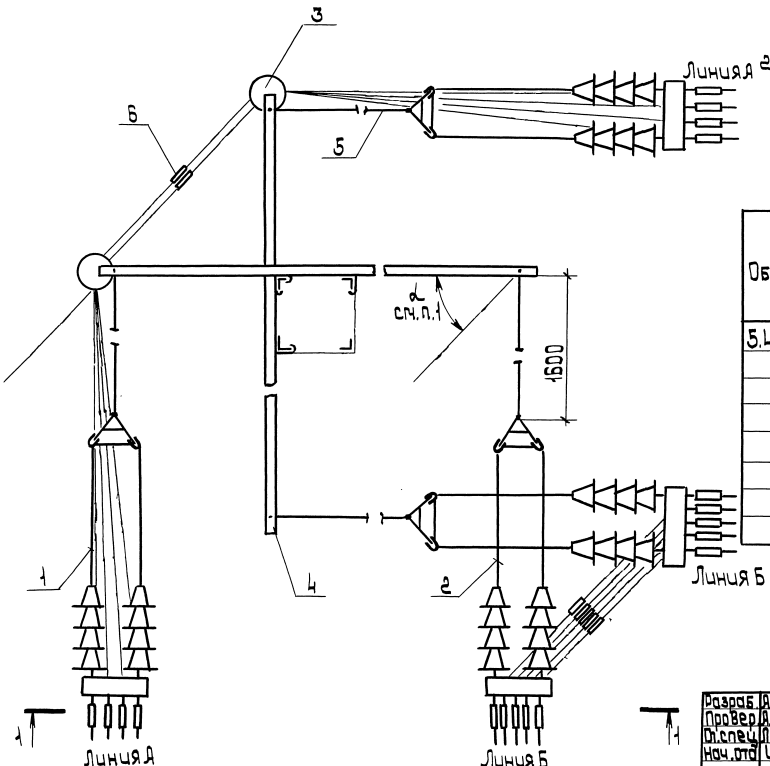

Обозначение	Питающая линия				Отсасывающая линия	Кол. проводов на линии	
	Постоянный ток напряжением, кВ		Переменный ток напряжением, кВ			А	Б
	1,65	3,3	10,5	27,5			
5.407-133.1-59					+	4	5
-01	+						
-02		+	+				
-03				+			
-04					+	5	4
-05	+						
-06		+	+				
-07				+			

Разраб.	Аллакозов		
Пров.	Аллакозов		
Гл. спец.	Лукашевич		10.91
Нач. отд.	Цвкин		
Н. контр.	Лукашевич		

5.407-133.1-59

Анкеровка угловая двух линий на металлической опоре
Вариант 4-5

Стадия	Лист	Листов
Р	1	2

ВНИПИ ТЯЖПРОМЭЛЕКТРОПРОЕКТ имени Ф.Э. Якубовского

Инв. № подл. | Подп. и дата | Взам. инв. №

24756-02 77 Копировал: Барковская Формат: А3

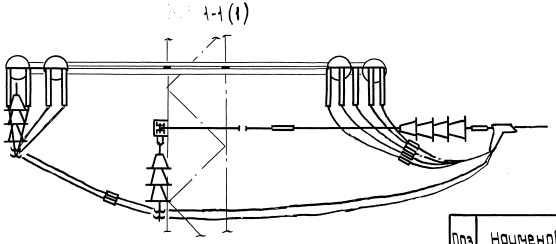

Поз	Наименование	Кол. на исполн.							Обозначение документа
			01	02	03	04	05	06	07	
1	Гирлянда Г-4	2				2				5.407-133.2-04
			2				2			-01
				2				2		-02
					2				2	-03
2	Гирлянда Г-5	2				2				5.407-133.2-05
			2				2			-01
				2				2		-02
					2				2	-03
3	Гирлянда ГП-4	2								5.407-133.2-19 - 03
			2							-04
				2	2					-05
3	Гирлянда ГП-5					2				5.407-133.2-20
							2			-01
								2	2	-02
4	Траверса Т-2	2	2	2	2	2	2	2	2	5.407-133.2-27-02
5	Штанга МТС 172-76	4	4	4	4	4	4	4	4	
6	Соединитель проводов СОАС-185-3	9	9	9	9	9	9	9	9	

Инв. № подл. | Подп. и дата | Взам. инв. №

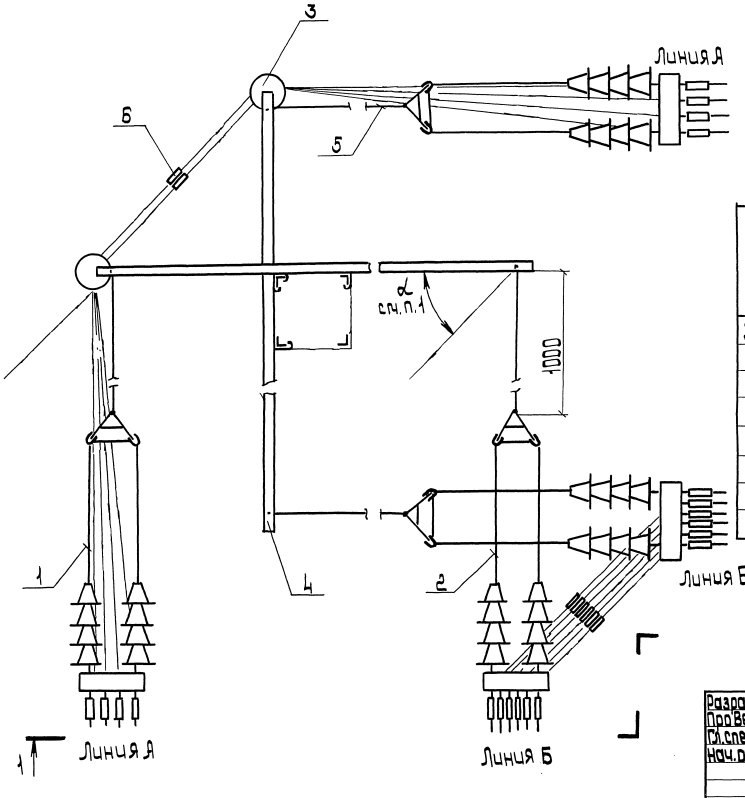

1. Анкеровка применяется при повороте трассы на угол $\alpha = 45° \ldots 90°$.
2. Спецификацию см. лист 2

Обозначение	Питающая линия				Отсасывающая линия	Кол. проводов в линии	
	Постоянный ток напряжением, кВ		Переменный ток напряжением, кВ				
	1,65	3,3	10,5	27,5		А	Б
5.407-133.1-60					+	4	6
-01	+						
-02		+	+				
-03				+			
-04					+		
-05	+						
-06		+	+				
-07				+			

Разраб.	Алланазаров		
Пров. Вер.	Алланазаров		
Гл. спец.	Лычашевич		11.78г.
Нач. отд.	Ивкин		
Н. контр.	Лычашевич		

5.407-133.1-60

Анкеровка угловая двух линий на металлической опоре. Вариант 4-6

Стадия	Лист	Листов
Р	1	2

ВНИПИ Тяжпромэлектропроект имени Ф.Якубовского Москва

Инв. № подл. | Подп. и дата | Взам. инв. №

1-1 (1)

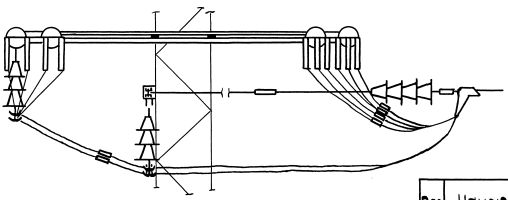

Поз	Наименование	кол. на испол.							Обозначение документа
			01	02	03	04	05	06	07	
1	Гирлянда Г-4	2				2				5.407-133.2-04
			2				2			-01
				2				2		-02
					2				2	-03
2	Гирлянда Г-6	2				2				5.407-133.2-06
			2				2			-01
				2				2		-02
					2				2	-03
3	Гирлянда ГП-4	2								5.407-133.2-19-03
			2							-04
				2	2					-05
3	Гирлянда ГП-6					2				5.407-133.2-20-03
							2			-04
								2	2	-05
4	Траверса Т-2	2	2	2	2	2	2	2	2	5.407-133.2 -02
5	Шпанга МТС172-76	4	4	4	4	4	4	4	4	
6	Соединитель проводов СОАС-185-3	10	10	10	10	10	10	10	10	

Инв.№ подл. | Подпись и дата | Взам.инв.№

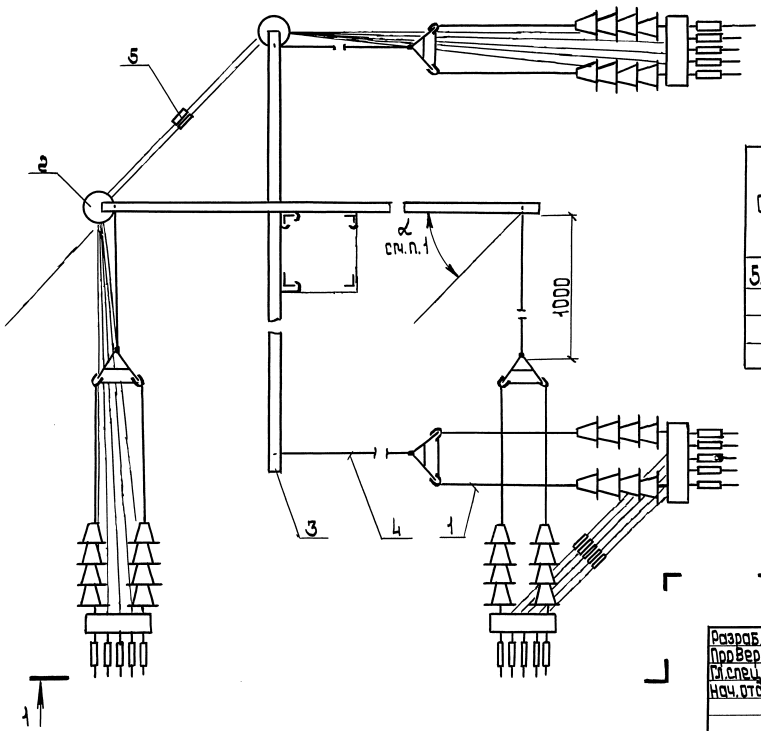

1. Анкеровка применяется при повороте трассы на угол. $\alpha = 45^\circ...90^\circ$
2. Спецификацию см. лист. 2

Обозначение	Питающая линия				Отсасывающая линия
	Постоянный ток напряжением, кВ		Переменный ток напряжением, кВ		
	1,65	3,3	10,5	27,5	
5.407-133.1-61					+
-D1	+				
-D2		+	+		
-D3				+	

Разраб.	Аллакозов		
Пров.вер.	Аллакозов		
Гл.спец.	Лукашевич		10.90г.
Нач.отд.	Ивкин		
Н. контр.	Лукашевич		

5.407-133.1-61

Анкеровка угловая двух линий на металлической опоре. Вариант 5-5

стадия	лист	листов
Р	1	2

ВНИПИ ТЯЖПРОМЭЛЕКТРОПРОЕКТ ИМЕНИ Ф.Б.ЯКУБОВСКОГО МОСКВА

24756-02 81

копировал: Барковская

формат: А3

инв.№подл.	подп. и дата	взам.инв.№

1-1(1)

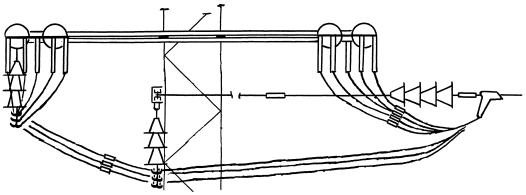

Поз.	Наименование	Кол. на испол.				Обозначение документа
			01	02	03	
1	Гирлянда Г-5	4				5.407-133.2-05
			4			-01
				4		-02
					4	-03
2	Гирлянда ГП-5	2				5.407-133.2-20
			2			-01
				2	2	-02
3	Траверса Т-2	2	2	2	2	5.407-133.2-27-02
4	Штанга МТС 172-76	4	4	4	4	
5	Соединитель проводов					
	СОЯС-185-3	10	10	10	10	

Инв. № подл. | Подп. и дата | Взам. инв. №

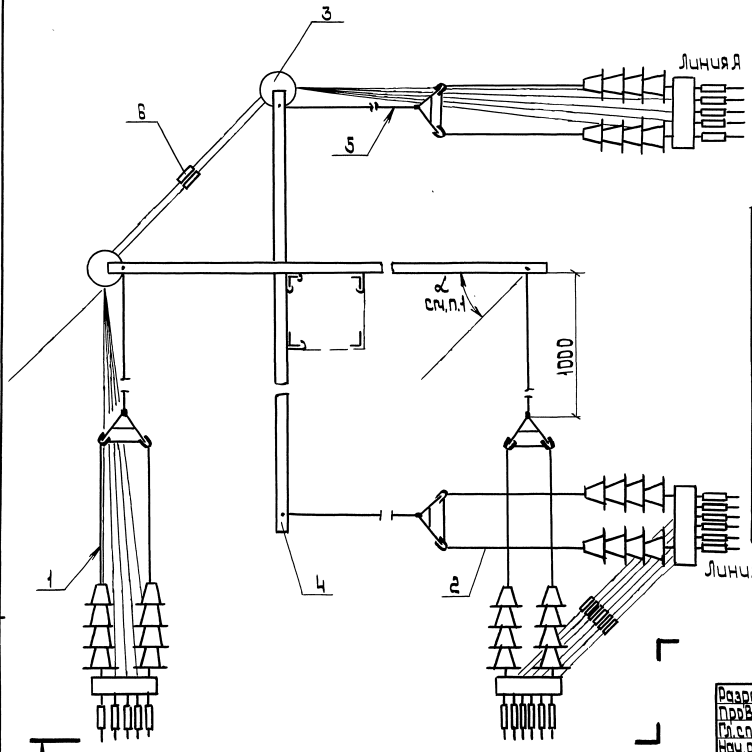

1. Анкеровка применяется при повороте трассы на угол $\alpha = 45°...90°$.
2. Спецификацию см. лист 2

Обозначение	Питающая линия				Отсасывающая линия	Кол. проводов в линии	
	Постоянный ток напряжением, кВ		Переменный ток напряжением, кВ				
	1,65	3,3	10,5	27,5		А	Б
5.407-133.1-62					+	5	6
-01	+						
-02		+	+				
-03				+			
-04					+	6	5
-05	+						
-06		+	+				
-07				+			

Разраб.	Аллакозов		
Провер.	Аллакозов		
Гл.спец.	Лукашевич		10.90г.
Нач.отд.	Цвкин		
Н.контр.	Лукашевич		10.90г.

5.407-133.1-62

Анкеровка угловая двух линий на металлической опоре
Вариант 5-6

Стадия	Лист	Листов
Р	1	2

ВНИПИ ТЯЖПРОМЭЛЕКТРОПРОЕКТ ИМЕНИ Ф.Б. ЯКУБОВСКОГО МОСКВА

24756-02 83

Инв.№ подл. | Подп. и дата | Взам. инв.№

Копировал: Барковская

Формат: А3

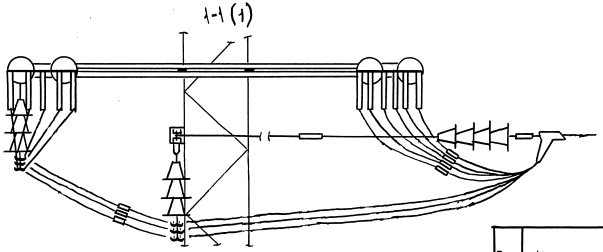

Поз.	Наименование	Кол. на испол.								Обозначение документа
			01	02	03	04	05	06	07	
1	Гирлянда Г-5	2				2				5.407-133.2-05
			2				2			-01
				2				2		-02
					2				2	-03
2	Гирлянда Г-6	2				2				5.407-133.2-06
			2				2			-01
				2				2		-02
					2				2	-03
3	Гирлянда ГП-5	2								5.407-133.2-20
			2							-01
				2	2					-02
3	Гирлянда ГП-6					2				-03
							2			-04
								2	2	-05
4	Траверса Т-2	2	2	2	2	2	2	2	2	5.407-133.2-27-02
5	Штанга МТС 172-76	4	4	4	4	4	4	4	4	
6	Соединитель проводов									
	СОАС-185-3	11	11	11	11	11	11	11	11	

Инв.№подл. | Подп. и дата | Взам.инв.№

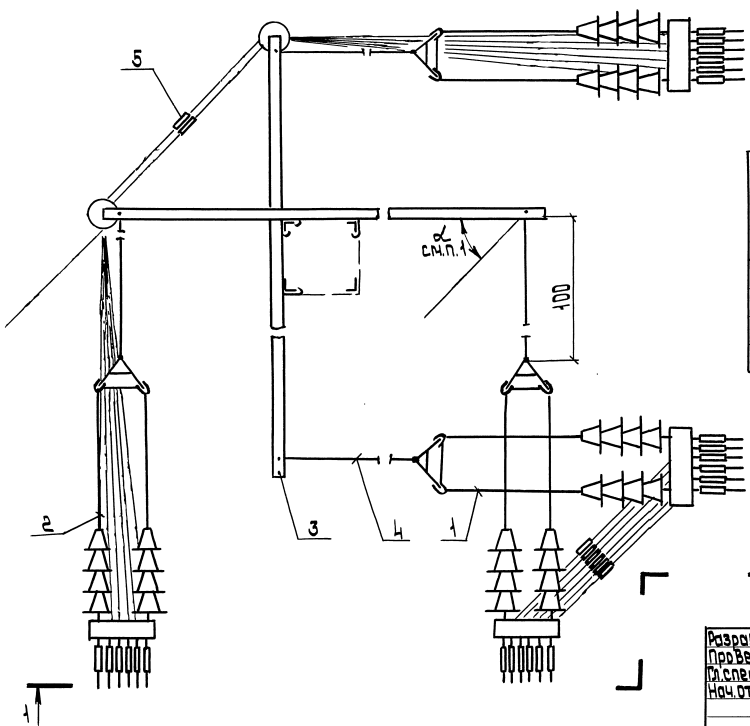

1. Анкеровка применяется при повороте трассы на угол $\alpha = 45° \ldots 90°$.
2. Спецификацию см. лист 2.

Обозначение	Питающая линия				Отсасывающая линия
	Постоянный ток напряжением, кВ		Переменный ток напряжением, кВ		
	1,65	3,3	10,5	27,5	
5.407-133.1-63					+
-01	+				
-02		+	+		
-03				+	

Разраб.	Аллакозов		
Пров.Вер.	Аллакозов		
Гл.спец.	Лукашевич		10.90г.
Нач.отд.	Цвикин		
Н.контр.	Лукашевич		

5.407-133.1-63

Анкеровка угловая двух линий на металлической опоре. Вариант 6-6.

Стадия	Лист	Листов
Р	1	2

ВНИПТИ ТЯЖПРОМЭЛЕКТРОПРОЕКТ имени Ф.Э.Дзержинского г. МОСКВА

24756-02 85

Копировал: Барковская

Формат А3

Инв.№ подл. | Подп. и дата | Взам.инв.№

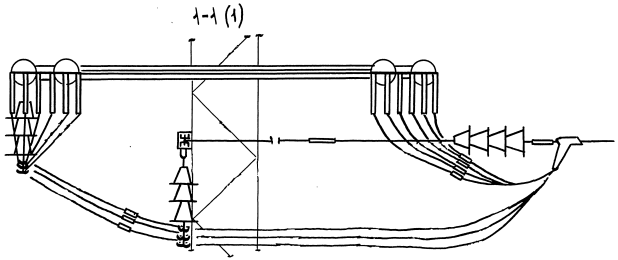

Поз.	Наименование	кол. на испол.				Обозначение документа
			01	02	03	
1	Гирлянда Г-6	4				5.407-133.2-06
			4			-01
				4		-02
					4	-03
2	Гирлянда ГП-6	2				5.407-133.2-20-03
			2			-04
				2		-05
					2	5.407-133.2-27-02
3	Траверса Т-2	2	2	2	2	
4	Штанга МТС 172-76	4	4	4	4	
5	Соединитель проводов					
	СОЯС-185-3	12	12	12	12	

Инв.№ подл. | Подп. и дата | Взам.инв.№

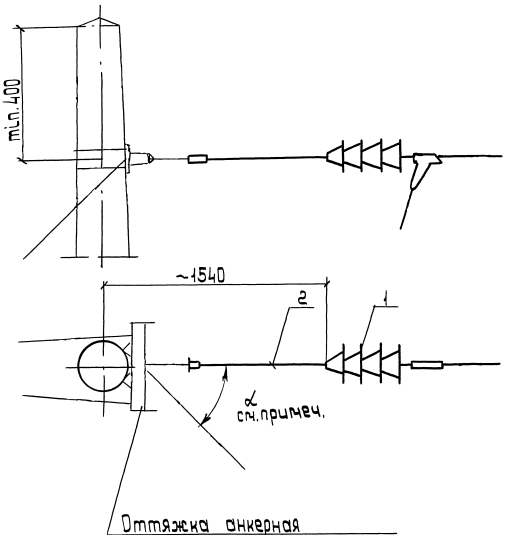

Оттяжка анкерная учитывается в конкретном проекте.

Обозначение	Питающая линия				Отсасывающая линия
	Постоянный ток напряжением, кВ		Переменный ток напряжением, кВ		
	1,65	3,3	10,5	27,5	
5.407-133.1-64					+
-01	+				
-02		+	+		
-03				+	

1. Анкеровка применяется при повороте трассы на угол $\alpha = 0° \ldots 45°$.

Поз.	Наименование	Кол. на испол.				Обозначение документа
			01	02	03	
1	Гирлянда Г-1	1				5.407-133.2-01
			1			-01
				1		-02
					1	-03
2	Штанга МПС 175-76	1	1	1	1	

Разраб.	Аллакозов		
Провер.	Аллакозов		
Гл.спец.	Лукашевич		10.90г.
Нач.отд.	Цвикин		
Н.контр.	Лукашевич		

5.407-133.1-64

Анкеровка концевая одной линии на железобетонной опоре. Вариант 1

Стадия	Лист	Листов
Р		1

ВНИПИ ТЯЖПРОМЭЛЕКТРОПРОЕКТ имени Ф.Э.Кржижановского МОСКВА

Инв.№ подл. | Подп. и дата | Взам.инв.№

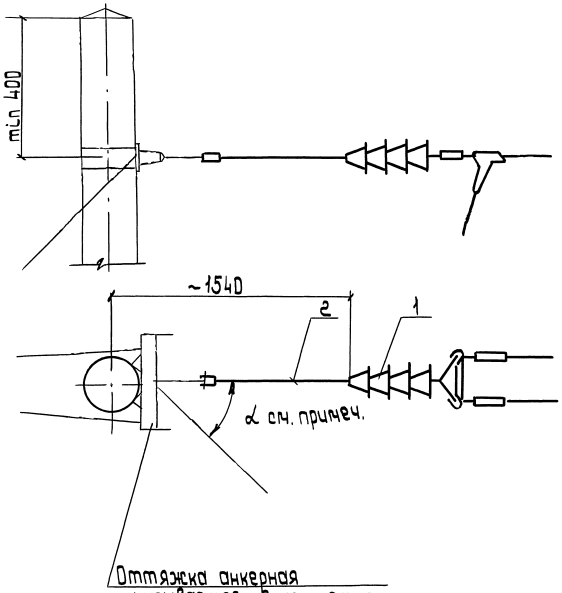

Оттяжка анкерная учитывается в конкретном проекте.

Обозначение	Питающая линия				Отсасывающая линия
	Постоянный ток напряжением, кВ		Переменный ток напряжением, кВ		
	1,65	3,3	10,5	27,5	
5.407-133.1-65					+
-01	+				
-02		+	+		
-03				+	

Анкеровка применяется при повороте трассы на угол $\alpha = 0° \ldots 45°$.

Поз.	Наименование	Кол. на испол.н.				Обозначение документа
			01	02	03	
1	Гирлянда Г-2	1				5.407-133.2-02
			1			-01
				1		-02
					1	-03
2	Штанга МПС 175-76	1	1	1	1	

Разраб.	Власкозов		
Пров.Вер	Власкозов		
Гл.спец.	Лукашевич		10.90г.
Нач.отд	Швкин		
Н.контр	Лукашевич		

5.407-133.1-65

Анкеровка концевая одной линии на железобетонной опоре. Вариант 2

Стадия	Лист	Листов
Р		1

ВНИИ ТЯЖПРОМЭЛЕКТРОПРОЕКТ имени Ф.Якубовского МОСКВА

Инв.№ подл. | Подп. и дата | Взам. инв.№

Копировал: Варковская

Формат: А3

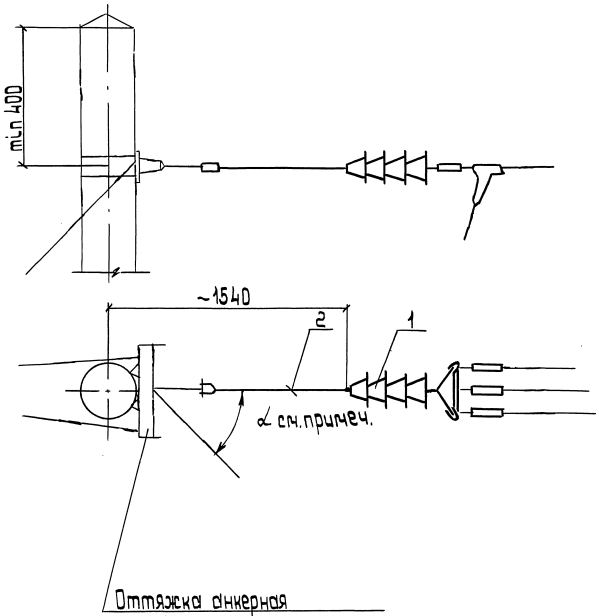

Оттяжка анкерная
Учитывается в конкретном проекте.

Обозначение	Питающая линия				Отсасывающая линия
	Постоянный ток напряжением, кВ		Переменный ток напряжением, кВ		
	1,65	3,3	10,5	27,5	
5.407-133.1-66					+
-01	+				
-02		+	+		
-03				+	

Анкеровка применяется при повороте трассы на угол $\alpha = 0° \ldots 45°$

Поз.	Наименование	Кол. на испол.				Обозначение документа
			01	02	03	
1	Гирлянда Г-3	1				5.407-133.2-03
			1			-01
				1		-02
					1	-03
2	Штанга МПС 175-76	1	1	1	1	

Разраб.	Алакозов			5.407-133.1-66
Провер.	Алакозов			
Гл.спец.	Лукашевич		10.90	
Нач.отд.	Цвкин			Анкеровка концевая одной линии на железобетонной опоре. Вариант 3
Н.контр.	Лукашевич			

стадия	лист	листов
Р		1

ВНИПИ ТЯЖПРОМЭЛЕКТРОПРОЕКТ имени Ф.Э.Дзержинского МОСКВА

Инв.№ подл. | Подп. и дата | Взам.инв.№

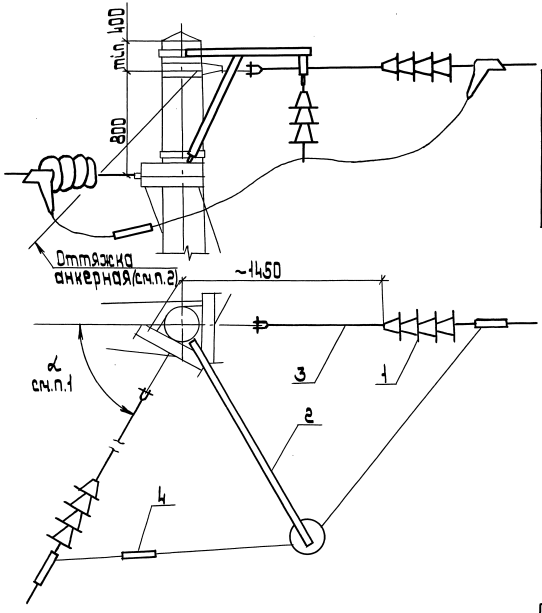

Обозначение	Питающая линия				Отсасывающая линия
	Постоянный ток напряжением, кВ		Переменный ток напряжением, кВ		
	1,65	3,3	10,5	27,5	
5.407-133.1-67					+
-01	+				
-02		+	+		
-03				+	

1. Анкеровка применяется при повороте трассы на угол $\alpha = 0^\circ ... 45^\circ$
2. Оттяжка анкерная учитывается в конкретном проекте

Поз	Наименование	Кол. на исполн.				Обозначение документа
			01	02	03	
1	Гирлянда Г-1	2				5.407-133.2-01
			2			-01
				2		-02
					2	-03
2	Подвеска П2-1	1	1			5.407-133.2-13
				1		-01
					1	-02
3	Штанга МПС175-76	2	2	2	2	
4	Соединитель проводов СОАС-185-3	1	1	1	1	

Разраб.	Аллакозов		
Провер.	Аллакозов		
Гл.спец.	Лукашевич		10.90г
Нач.отд.	Ивкин		
Н.контр.	Лукашевич		

5.407-133.1-67

Анкеровка промежуточная одной линии на железобетонной опоре вариант 1

Стадия	Лист	Листов
Р		1

ВНИПИ ТЯЖПРОМЭЛЕКТРОПРОЕКТ ИМЕНИ Ф.Б.ЯКУБОВСКОГО МОСКВА

24756-02 90 копировал: Барковская формат: А3

Инв.№ подл. | Подп. и дата | Взам. инв.№

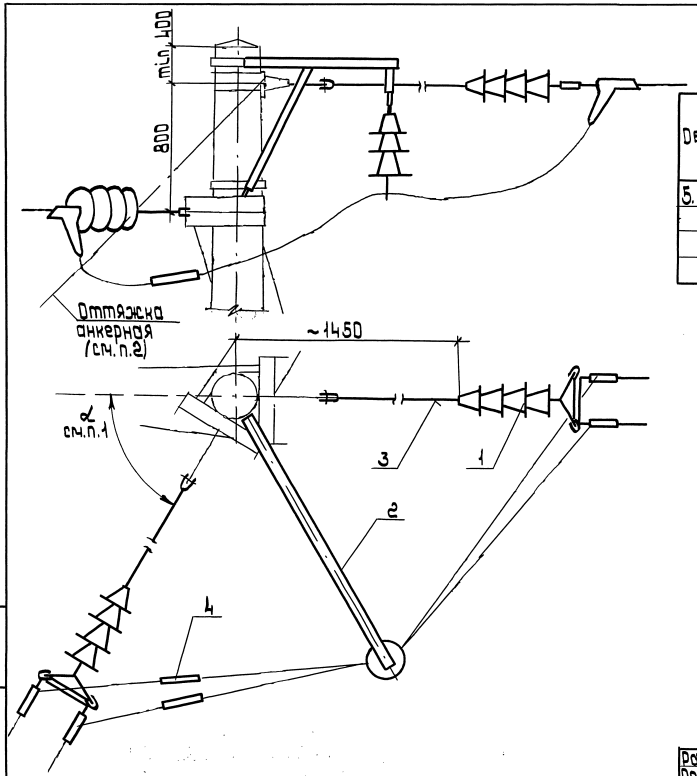

Обозначение	Питающая линия				Отсасывающая линия
	Постоянный ток напряжением, кВ		Переменный ток напряжением, кВ		
	1,65	3,3	10,5	27,5	
5.407-133.1-68					+
-01	+				
-02		+	+		
-03				+	

1. Анкеровка применяется при повороте трассы на угол $\alpha = 90^{\circ}...45^{\circ}$.

Поз.	Наименование	Кол. на испол.				Обозначение документа
			01	02	03	
1	Гирлянда Г-2	2				5.407-133.2-02
			2			-01
				2		-02
					2	-03
2	Подвеска П2-1	1	1			5.407-133.2-13-03
				1		-04
					1	-05
3	Штанга МПС 175-76	2	2	2	2	
4	Соединитель проводов					
	СОАС-185-3	2	2	2	2	

Разраб.	Аллахвердов		
Пров.	Аллахвердов		
Гл. спец.	Лунашевич		10.90г.
Нач. отд.	Цвкин		
Н. контр.	Лунашевич		

5.407-133.1-68

Анкеровка промежуточная одной линии на железобетонной опоре. Вариант 2

Стадия	Лист	Листов
Р		1

ВНИИПИ Тяжпромэлектропроект имени Ф.Б. Якубовского Москва

Инв.№ подл. | Подп. и дата | Взам. инв.№

Копировал: Барковская

Формат: А3

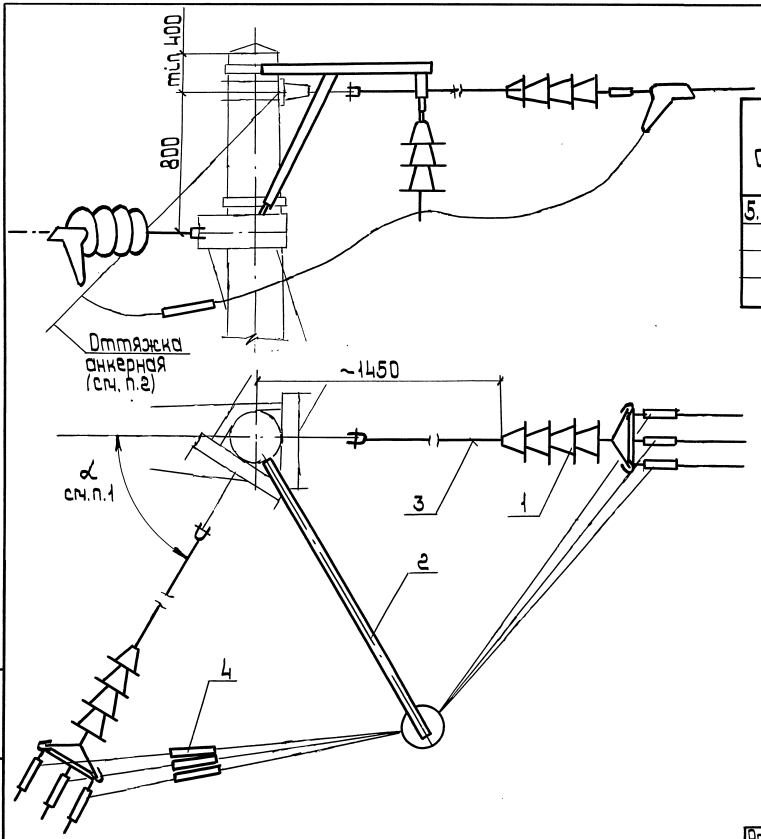

Обозначение	Питающая линия				Отсасывающая линия
	Постоянный ток напряжением, кВ		Переменный ток напряжением, кВ		
	1,65	3,3	10,5	27,5	
5.407-133.1-69					+
-01	+				
-02		+	+		
-03				+	

1. Анкеровка применяется при повороте трассы на угол $\alpha = 90° \ldots 45°$.

Поз	Наименование	Кол. на исполн				Обозначение документа
			01	02	03	
1	Гирлянда Г-3	2				5.407-133.2-03
			2			-01
				2		-02
					2	-03
2	Подвеска П2-1	1	1			5.407-133.2-13 - 06
				1		- 07
					1	- 08
3	Штанга МПС 175-76	2	2	2	2	
4	Соединитель проводов					
	СОАС-185-3	3	3	3	3	

Разраб.	Аллакозов		
Пров.	Аллакозов		
Гл. спец.	Лукашевич		10.90г.
Нач. отд.	Цвикин		
Н. контр.	Лукашевич		

5.407-133.1-69

Анкеровка промежуточная одной линии на железобетонной опоре. Вариант 3

Стадия	Лист	Листов
Р		1

ВНИПИ Тяжпромэлектропроект имени Ф.Якубовского

Инв. № подл. | Подп. и дата | Взам. инв. №

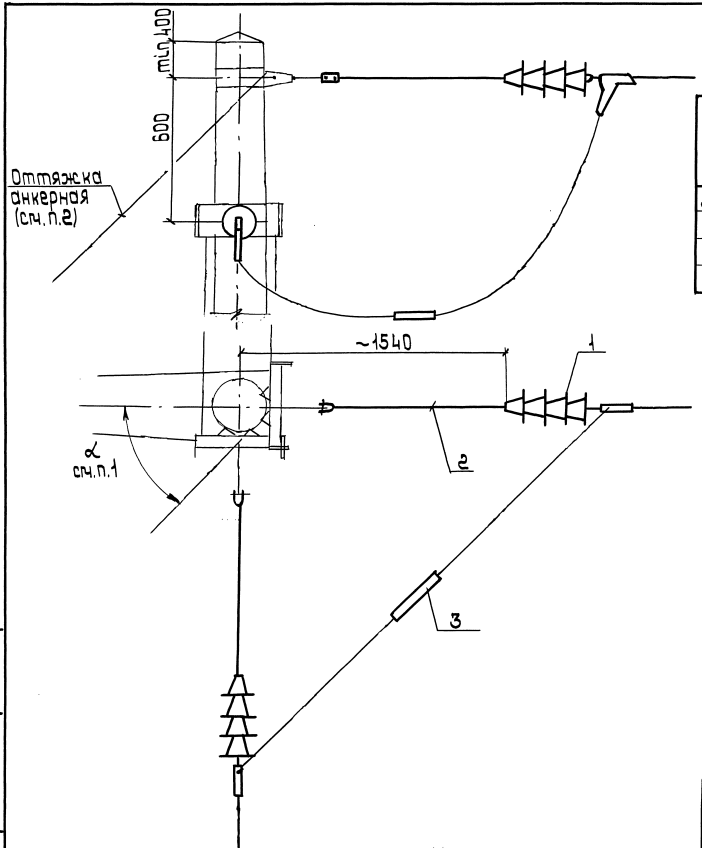

Обозначение	Питающая линия				Отсасывающая линия
	Постоянный ток напряжением, кВ		Переменный ток		
	1,65	3,3	10,5	27,5	
5.407-133.1-70					+
-01	+				
-02		+	+		
-03				+	

1. Анкеровка применяется при повороте трассы на угол $\alpha = 90^\circ ... 45^\circ$.

Пол.	Наименование	Кол. на исполн.				Обозначение документа
			01	02	03	
1	Гирлянда Г-1	2				5.407-133.2-01
			2			-01
				2		-02
					2	-03
2	Штанга МПС 175-76	2	2	2	2	
3	Соединитель проводов					
	СОАС 185-3	1	1	1	1	

Разраб.	Аллакозов		
Провер.	Аллакозов		
Гл.спец.	Лукашевич		10.90г.
Нач.отд.	Ивкин		
Н.контр.	Лукашевич		

5.407-133.1-70

Анкеровка угловая одной линии на железобетонной опоре. Вариант 1

стадия	лист	листов
Р		1

ВНИПИ ТЯЖПРОМЭЛЕКТРОПРОЕКТ ИМЕНИ Ф.Б.ЯКУБОВСКОГО МОСКВА

24756-02 93

копировал: Барковская

формат: А3

инв.№ подл. | подп. и дата | взам. инв.№

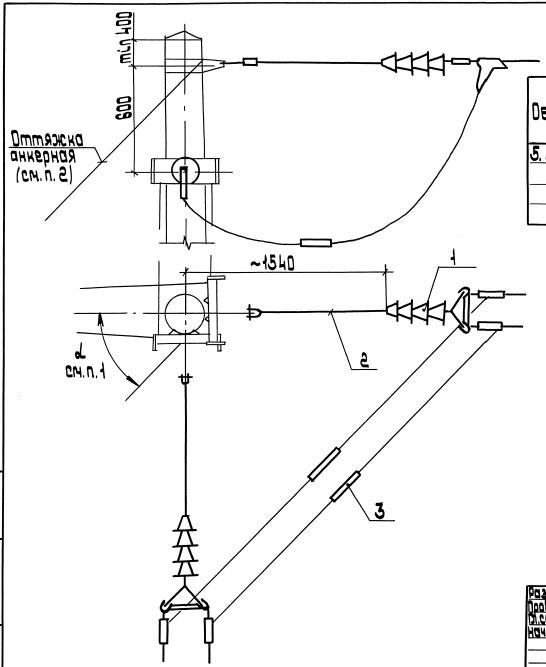

Обозначение	Питающая линия				Отсасывающая линия
	Постоянный ток напряжением, кВ		Переменный ток напряжением, кВ		
	1.65	3.3	10.5	27.5	
5.407-133.1-71					+
-01	+				
-02		+	+		
-03				+	

1. Анкеровка применяется при повороте трассы на угол $\alpha = 90° \ldots 45°$.
2. Оттяжка анкерная учитывается в конкретном проекте.

Поз.	Наименование	Кол. на исполн.				Обозначение документа
			01	02	03	
1	Гирлянда Г-2	2				5.407-133.2-02
			2			-01
				2	2	-02
						-03
2	Штанга МПС 175-76	2	2	2	2	
3	Соединитель проводов					
	СОАС-185-3	2	2	2	2	

Разраб.	Аллакозов		
Провер.	Аллакозов		
Сл. спец.	Лукашевич		10.90г.
Нач. отд.	Ивкин		
Н. контр.	Лукашевич		

5.407-133.1-71

Анкеровка угловая одной линии на железобетонной опоре. Вариант 2

Стадия	Лист	Листов
Р	1	1

ВНИПИ ТЯЖПРОМЭЛЕКТРОПРОЕКТ ИМЕНИ Ф.Б. ЯКУБОВСКОГО МОСКВА

Инв. № подл. | Подп. и дата | Взам. инв. №

24756-02 94

копировал: Барковская

формат: А3

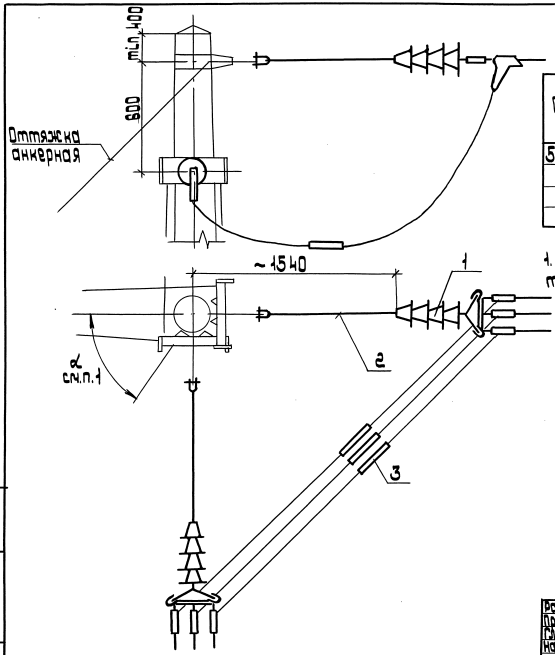

Обозначение	Питающая линия				Отсасывающая линия
	Постоянный ток напряжением, кВ		Переменный ток напряжением, кВ		
	1,65	3,3	10,5	27,5	
5.407-133.1-72					+
-D1	+				
-D2		+	+		
-D3				+	

1. Анкеровка применяется при повороте трассы на угол $\alpha = 90° \ldots 45°$.
2. Оттяжка анкерная учитывается в конкретном проекте.

Поз	Наименование	кол. на исполн.				Обозначение документа
			D1	D2	D3	
1	Гирлянда Г-3	2				5.407-133.2-D3
			2			-D1
				2		-D2
					2	-D3
2	Штанга МПС 175-76	2	2	2	2	
3	Соединитель проводов СОАС-185-3	3	3	3	3	

Разраб.	Аллакозов		
Провер.	Аллакозов		
Гл. спец.	Лукашевич		10.90
Нач. отд.	Цвкин		
Н. контр.	Лукашевич		

5.407-133.1-72

Анкеровка угловая одной линии на железобетонной опоре. Вариант 3

Стадия	Лист	Листов
Р		1

ВНИПИ ТЯЖПРОМЭЛЕКТРОПРОЕКТ ИМЕНИ Ф.Б.ЯКУБОВСКОГО М.ЛЕКВА

Инв. № подл. | Подп. и дата | Взам. инв. №

24756-02 95

копировал: Барковская

формат: А3

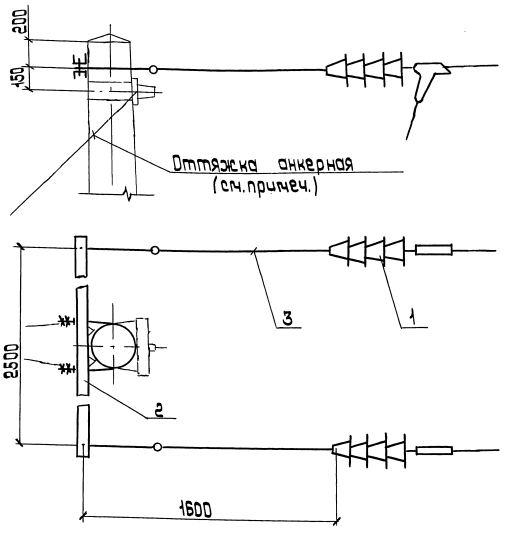

Оттяжка анкерная учитывается в конкретном проекте.

Обозначение	Питающая линия				Отсасывающая линия
	Постоянный ток напряжением, кВ		Переменный ток напряжением, кВ		
	1,65	3,3	10,5	27,5	
5.407-133.1-73					+
-D1	+				
-D2		+	+		
-D3				+	

Поз.	Наименование	Кол. на исполн				Обозначение документа
			D1	D2	D3	
1	Гирлянда Г-1	2				5.407-133.2-01
			2			-D1
				2		-D2
					2	-D3
2	Траверса Т-3	1	1	1	1	5.407-133.2-28
3	Штанга МТС 180-76	2	2	2	2	

Разраб.	Аллакозов		
Провер.	Аллакозов		
Гл. спец.	Лукашевич		10.90г.
Нач. отд.	Ивкин		
Н. контр.	Лукашевич		

5.407-133.1-73

Анкеровка концевая двух линий на железобетонной опоре. Вариант 1-1

Стадия	Лист	Листов
Р		1

ВНИПИ ТЯЖПРОМЭЛЕКТРОПРОЕКТ ИМЕНИ Ф.Б. ЯКУБОВСКОГО МОСКВА

Инв. № подл. | Подп. и дата | Взам. инв. №

копировал: Барковская

формат: А3

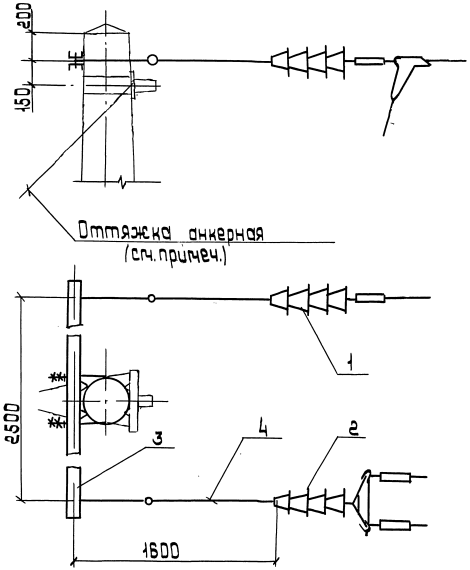

Оттяжка анкерная учитывается в конкретном проекте.

Обозначение	Питающая линия				Отсасывающая линия
	Постоянный ток напряжением, кВ		Переменный ток напряжением, кВ		
	1,65	3,3	10,5	27,5	
5.407-133.1-74					+
-D1	+				
-D2		+	+		
-D3				+	

Поз.	Наименование	Кол. на исполн.				Обозначение документа
			D1	D2	D3	
1	Гирлянда Г-1	1				5.407-133.2-01
			1			-D1
				1		-D2
					1	-D3
2	Гирлянда Г-2	1				5.407-133.2-02
			1			-D1
				1		-D2
					1	-D3
3	Траверса Т-3	1	1	1	1	5.407-133.2-28
4	Штанга МТС 180-76	2	2	2	2	

Разраб.	Аллакозов		
Провер.	Аллакозов		
Гл.спец.	Лукашевич		10.90г.
Нач.отд.	Ивкин		
Н.контр.	Лукашевич		

5.407-133.1-74

Анкеровка концевая двух линий на железобетонной опоре. Вариант 1-2

Стадия	Лист	Листов
Р		1

ВНИПИ ТЯЖПРОМЭЛЕКТРОПРОЕКТ ИМЕНИ Ф.Б. ЯКУБОВСКОГО МОСКВА

Инв.№ подл. | Подп. и дата | Взам. инв.№

24756-02 97

Копировал: Барковская

Формат: А3

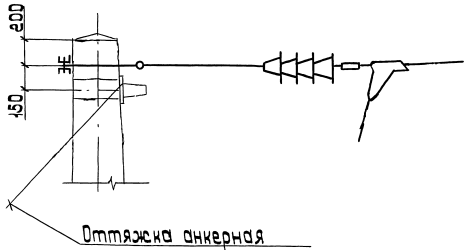

Обозначение	Питающая линия				Отсасывающая линия
	Постоянный ток напряжением, кВ		Переменный ток напряжением, кВ		
	1,65	3,3	10,5	27,5	
5.407-133.1-75					+
-D1	+				
-D2		+	+		
-D3				+	

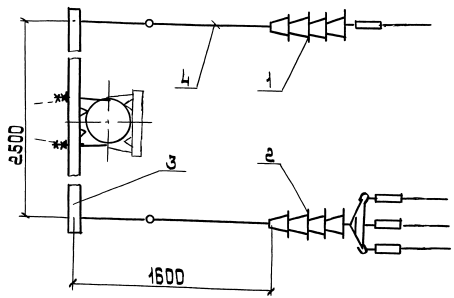

Оттяжка анкерная учитывается в конкретном проекте.

Поз.	Наименование	Кол. на исполн.				Обозначение документа
			D1	D2	D3	
1	Гирлянда Г-1	1				5.407-133.2-01
			1			-D1
				1		-D2
					1	-D3
2	Гирлянда Г-3	1				5.407-133.2-03
			1			-D1
				1		-D2
					1	-D3
3	Траверса Т-3	1	1	1	1	5.407-133.2-28
4	Штанга МТС180-76	2	2	2	2	

Разраб.	Аллакозов		
Провер.	Аллакозов		
Гл. спец.	Лукашевич		10.90 г.
Нач. отд.	Ивкин		
Н. контр.	Лукашевич		

5.407-133.1-75

Анкерная концевая двух линий на железобетонной опоре. Вариант 1-3

Стадия	Лист	Листов
Р		1

ВНИПИ ТЯЖПРОМЭЛЕКТРОПРОЕКТ ИМЕНИ Ф.Б. ЯКУБОВСКОГО МОСКВА

24756-02 98

Инв. № подл. | Подп. и дата | Взам. инв. №

копировал: Барковская

формат: А3

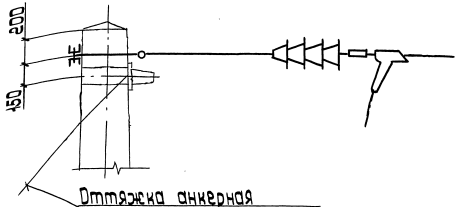

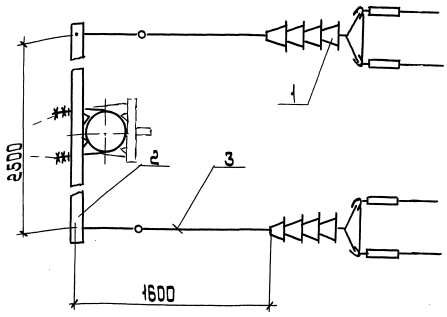

Оттяжка анкерная учитывается в конкретном проекте.

Обозначение	Питающая линия				Отсасывающая линия
	Постоянный ток напряжением, кВ		Переменный ток напряжением, кВ		
	1,65	3,3	10,5	27,5	
5.407-133.1-76					+
-01	+				
-02		+	+		
-03				+	

Поз.	Наименование	Кол. на испол.				Обозначение документа
			01	02	03	
1	Гирлянда Г-2	2				5.407-133.2-02
			2			-01
				2		-02
					2	-03
2	Траверса Т-3	1	1	1	1	5.407-133.2-28
3	Штанга МТС 180-76	2	2	2	2	

Разраб.	Алексеева		
Провер.	Алексеева		
Гл. спец.	Лукошевич		10.90г.
Нач. отд.	Ивкин		
Н. контр.	Лукошевич		

5.407-133.1-76

Анкеровка концевая двух линий на железобетонной опоре. Вариант 2-2

Стадия	Лист	Листов
Р		1

ВНИИПТЯЖПРОМЭЛЕКТРОПРОЕКТ имени Ф.Э. Якубовского МОСКВА

Инв. № подл. | Подп. и дата | Взам. инв. №

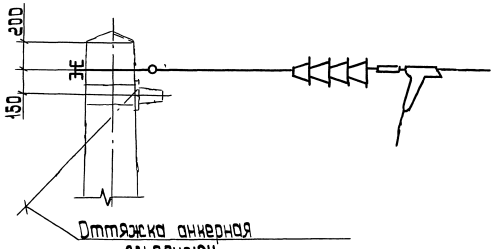

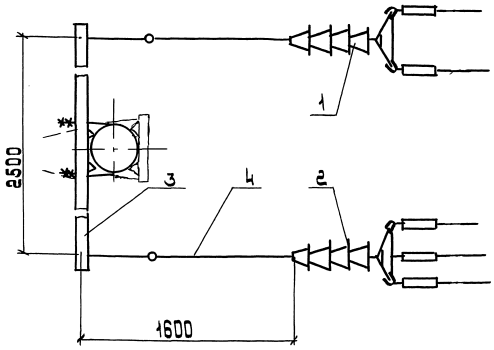

Обозначение	Питающая линия				Отсасывающая линия
	Постоянный ток напряжением, кВ		Переменный ток напряжением, кВ		
	1,65	3,3	10,5	27,5	
5.407-133.1-77					+
-01	+				
-02		+	+		
-03				+	

Поз.	Наименование	Кол. на испол.				Обозначение документа
			01	02	03	
1	Гирлянда Г-2	1				5.407-133.2-02
			1			-01
				1		-02
					1	-03
2	Гирлянда Г-3	1				5.407-133.2-03
			1			-01
				1		-02
					1	-03
3	Траверса Т-3	1	1	1	1	5.407-133.2-28
4	Штанга МТС 180-76	2	2	2	2	

Оттяжка анкерная учитывается в конкретном проекте.

Разраб.	Алакозов		
Пров.	Алакозов		
Гл. спец.	Лукашевич		10.90
Нач. отд.	Ивкин		
Н. контр.	Лукашевич		

5.407-133.1-77

Анкеровка концевая двух линий на железобетонной опоре. Вариант 2-3

Стадия	Лист	Листов
Р		1

ВНИПИ Тяжпромэлектропроект имени Ф.Э. Якубовского МОСКВА

Инв.№ подл. | Подп. и дата | Взам. инв. №

Копировал: Варковская Формат А3

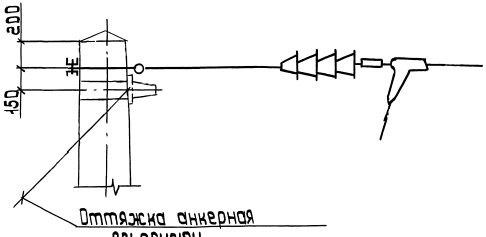

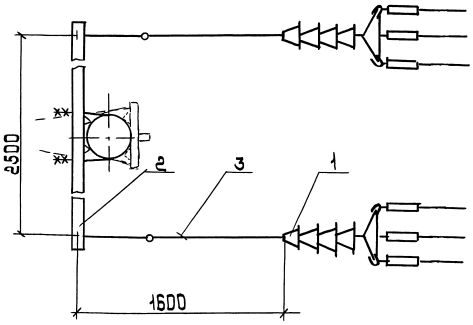

Обозначение	Питающая линия				Отсасывающая линия
	Постоянный ток напряжением, кВ		Переменный ток напряжением, кВ		
	1,65	3,3	10,5	27,5	
5.407-133.1-78					+
-01	+				
-02		+	+		
-03				+	

Поз.	Наименование	Кол. на исполн.				Обозначение документа
			01	02	03	
1	Гирлянда Г-3	2				5.407-133.2-03
			2			-01
				2		-02
					2	-03
2	Траверса Т-3	1	1	1	1	5.407-133.2-28
3	Штанга МТС 180-76	2	2	2	2	

Оттяжка анкерная учитывается в конкретном проекте.

Разраб.	Аллакозов		
Пров.	Аллакозов		
Гл. спец.	Лукашевич		10.30г.
Нач. отд.	Цвкин.		
Н. контр.	Лукашевич		

5.407-133.1-78

Анкеровка концевая двух линий на железобетонной опоре. Вариант 3-3

Стадия	Лист	Листов
Р		1

ВНИПИ Тяжпромэлектропроект имени Ф.Э. Якубовского г. Москва

Инв. № подл. | Подп. и дата | Взам. инв. №

Копировал: Барковская

Формат: А3

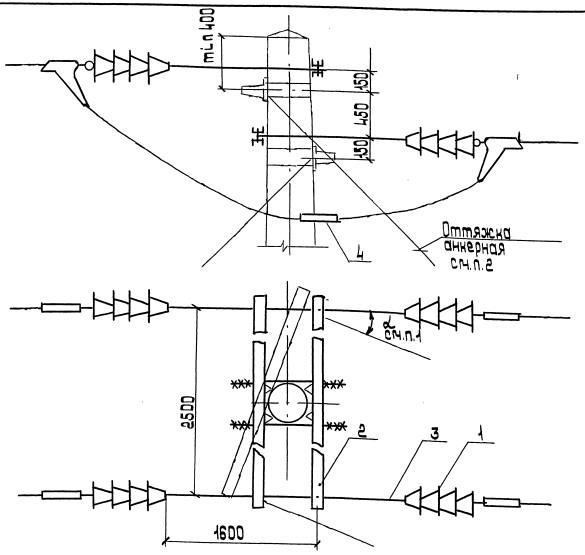

Обозначение	Питающая линия				Отсасывающая линия
	Постоянный ток напряжением, кВ		Переменный ток напряжением, кВ		
	1,65	3,3	10,5	27,5	
5.407-133.1-79					+
-01	+				
-02		+	+		
-03				+	

Поз.	Наименование	Кол. на исполн.				Обозначение документа
			01	02	03	
1	Гирлянда Г-1	4				5.407-133.2-01
			4			-01
				4		-02
					4	-03
2	Траверса Т-3	2	2	2	2	5.407-133.2-28
3	Штанга МТС 180-76	4	4	4	4	
4	Соединитель проводов СОЯС-185-3	2	2	2	2	

1. Анкеровка применяется при повороте трассы на угол $\alpha = 0^\circ ... 45^\circ$.
2. Оттяжка анкерная учитывается в конкретном проекте.

Разраб.	Аллакозов		
Провер.	Аллакозов		
Гл.спец.	Лукашевич		10.90г.
Нач.отд.	Ивкин		
Н.контр.	Лукашевич		

5.407-133.1-79

Анкеровка промежуточная двух линий на железобетонной опоре. Вариант 1-1

Стадия	Лист	Листов
Р		1

ВНИПИ ТЯЖПРОМЭЛЕКТРОПРОЕКТ ИМЕНИ Ф.Б.ЯКУБОВСКОГО МОСКВА

Взам.инв.№ | Подп. и дата | Инв.№ подл.

24756-02 102

Копировал: Барковская

Формат: А3

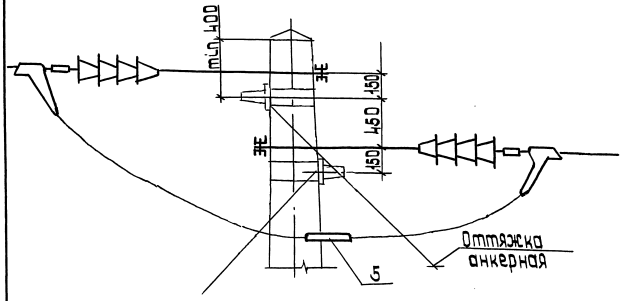

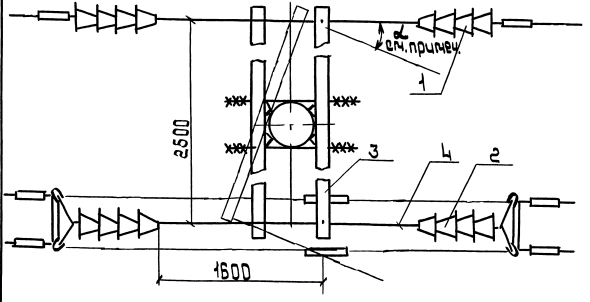

Обозначение	Питающая линия				Отсасывающая линия
	Постоянный ток напряжением, кВ		Переменный ток напряжением, кВ		
	1,65	3,3	10,5	27,5	
5.407-133.1-80					+
-01	+				
-02		+	+		
-03				+	

Поз.	Наименование	Кол. на исполн.				Обозначение документа
			01	02	03	
1	Гирлянда Г-1	2				5.407-133.2-01
			2			-01
				2		-02
					2	-03
2	Гирлянда Г-2	2				5.407-133.2-02
			2			-01
				2		-02
					2	-03
3	Траверса Т-3	2	2	2	2	5.407-133.2-28
4	Штанга МТС 180-76	4	4	4	4	
5	Соединитель проводов СОАС-185-3	3	3	3	3	

1. Анкеровка применяется при повороте трассы на угол $\alpha = 0° \ldots 90°$.
2. Оттяжка анкерная учитывается в конкретном проекте.

Разраб.	Аллакозов		
Провер.	Аллакозов		
Гл. спец.	Лукашевич		10.97г.
Нач. отд.	Цвкин		
Н. контр.	Лукашевич		

5.407-133.1-80

Анкеровка промежуточная двух линий на железобетонной опоре. Вариант 1-2

Стадия	Лист	Листов
Р		1

ВНИИ ТЯЖПРОМЭЛЕКТРОПРОЕКТ имени Ф.Э. Кржижановского г. Москва

Инв. № подл. | Подп. и дата | Взам. инв. №

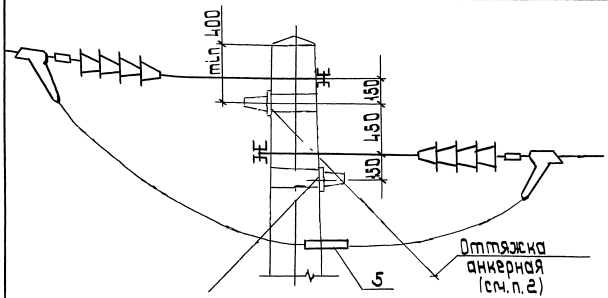

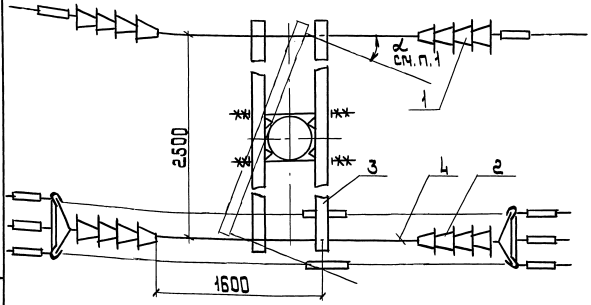

1. Анкеровка применяется при повороте трассы на угол $\alpha = 0°...90°$
2. Оттяжка анкерная учитывается в конкретном проекте.

Обозначение	Питающая линия				Отсасывающая линия
	Постоянный ток напряжением, кВ		Переменный ток напряжением, кВ		
	1,65	3,3	10,5	27,5	
5.407-133.1-81					+
-01	+				
-02		+	+		
-03				+	

Поз.	Наименование	Кол. на исполн.				Обозначение документа
		·	01	02	03	
1	Гирлянда Г-1	2				5.407-133.2-01
			2			-01
				2		-02
					2	-03
2	Гирлянда Г-3	2				5.407-133.2-03
			2			-01
				2		-02
					2	-03
3	Траверса Т-3	2	2	2	2	5.407-133.2-28
4	Штанга МТС 180-76	4	4	4	4	
5	Соединитель проводов СДЯС 185-3	4	4	4	4	

Разраб.	Аллакозов		
Пров.	Аллакозов		
Гл. спец.	Лукашевич		10.90г.
Нач. отд.	Ивкин		
Н. контр.	Лукашевич		

5.407-133.1-81

Анкеровка промежуточная двух линий на железобетонной опоре. Вариант 1-3

стадия	лист	листов
Р		1

ВНИПИ ТЯЖПРОМЭЛЕКТРОПРОЕКТ ИМЕНИ Ф.Б. ЯКУБОВСКОГО МОСКВА

инв. № подл.	подп. и дата	взам. инв. №

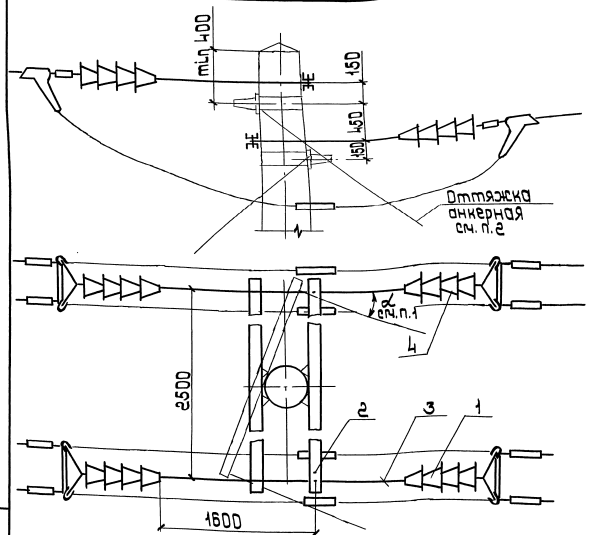

Обозначение	Питающая линия				Отсасывающая линия
	Постоянный ток напряжением, кВ		Переменный ток напряжением, кВ		
	1,65	3,3	10,5	27,5	
5.407-133.1-82					+
-01	+				
-02		+	+		
-03				+	

Поз.	Наименование	Кол. на исполн.				Обозначение документа
			01	02	03	
1	Гирлянда Г-2	4				5.407-133.2-02
			4			-01
				4		-02
					4	-03
2	Траверса Т-3	2	2	2	2	5.407-133.2-28
3	Штанга МТС 180-76	4	4	4	4	
4	Соединитель проводов					
	СОАС-185-3	4	4	4	4	

1. Анкеровка применяется при повороте трассы на угол $\alpha = 0° \ldots 90°$.
2. Оттяжка анкерная учитывается в конкретном проекте.

Разраб.	Алпаказов		
Провер.	Алпаказов		
Гл. спец.	Лукашевич		
Нач. отд.	Цвикин		
Н. контр.	Лукашевич		

5.407-133.1-82

Анкеровка промежуточная двух линий на железобетонной опоре. Вариант 2-2

Стадия	Лист	Листов
Р		1

ВНИПИ Тяжпромэлектропроект имени Ф.Б. Якубовского МПС СССР

Взам. инв. № | Подп. и дата | Инв. № подл.

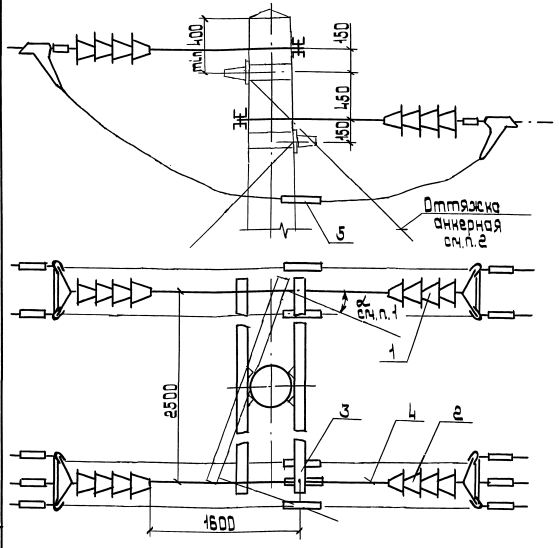

Наименование	Питающая линия				Отсасывающая линия
	Постоянный ток напряжением, кВ		Переменный ток напряжением, кВ		
	1,65	3,3	10,5	27,5	
5.407-133.1-83					+
-01	+				
-02		+	+		
-03				+	

Поз	Наименование	Кол. на испол.				Обозначение документа
			01	02	03	
1	Гирлянда Г-2	2				5.407-133.2-02
			2			-01
				2		-02
					2	-03
2	Гирлянда Г-3	2				5.407-133.2-03
			2			-01
				2		-02
					2	-03
3	Траверса Т-3	2	2	2	2	5.407-133.2-28
4	Штанга МТС 180-76	4	4	4	4	
5	Соединитель проводов СОАС-185-3	5	5	5	5	

1. Анкеровка применяется при повороте трассы на угол $\alpha = 0° \ldots 90°$.
2. Оттяжка анкерная учитывается в конкретноч. проекте.

Разраб.	Аллакозов		
Пров.	Аллакозов		
Гл. спец.	Лунашевич		10.20г.
Нач. отд.	Цвкин		
Н. контр.	Лунашевич		

5.407-133.1-83

Анкеровка промежуточная двух линий на железобетонной опоре. Вариант 2-3

Стадия	Лист	Листов
Р	1	

ВНИПИ Тяжпромэлектропроект имени Ф.Б. Якубовского г. МОСКВА

Инв. № подл. | Подп. и дата | Взам. инв. №

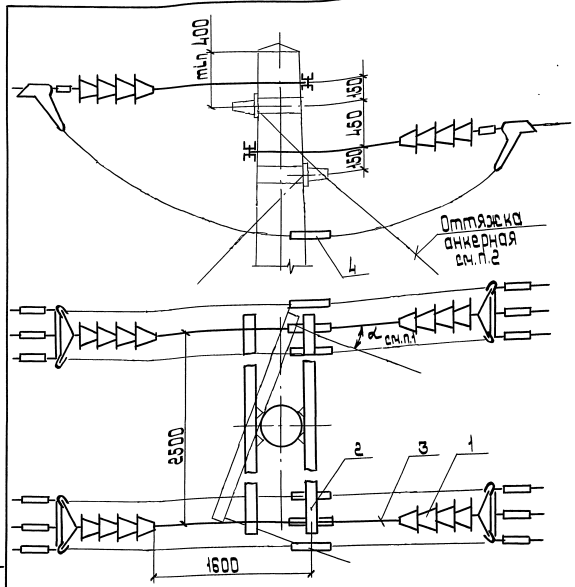

1. Анкеровка применяется при повороте трассы на угол $\alpha = 0^\circ ... 45^\circ$.
2. Оттяжка анкерная учитывается в конкретном проекте.

Обозначение	Питающая линия: Постоянный ток напряжением, кВ		Питающая линия: Переменный ток напряжением, кВ		Отсасывающая линия
	1,65	3,3	10,5	27,5	
5.407-133.1-84					+
-01	+				
-02		+	+		
-03				+	

Поз.	Наименование	Кол. на исполн.				Обозначение документа
			01	02	03	
1	Гирлянда Г-3	4				5.407-133.2-03
			4			-01
				4		-02
					4	-03
2	Траверса Т-3	2	2	2	2	5.407-133.2-28-01
3	Штанга МТС180-76	4	4	4	4	
4	Соединитель проводов					
	СОАС-185-3	6	6	6	6	

Разраб.	Аллакозов		
Провер.	Аллакозов		
Гл.спец.	Лукашевич		10.90г.
Нач.отд.	Цвкин		
Н.контр.	Лукашевич		

5.407-133.1-84

Анкеровка промежуточная двух линий на железобетонной опоре. Вариант 3-3

Стадия	Лист	Листов
Р		1

ВНИПИ ТЯЖПРОМЭЛЕКТРОПРОЕКТ ИМЕНИ Ф.Б.ЯКУБОВСКОГО МОСКВА

Инв.№ подл.	Подп. и дата	Взам.инв.№

24756-02 107 копировал: Барковская Формат: А3

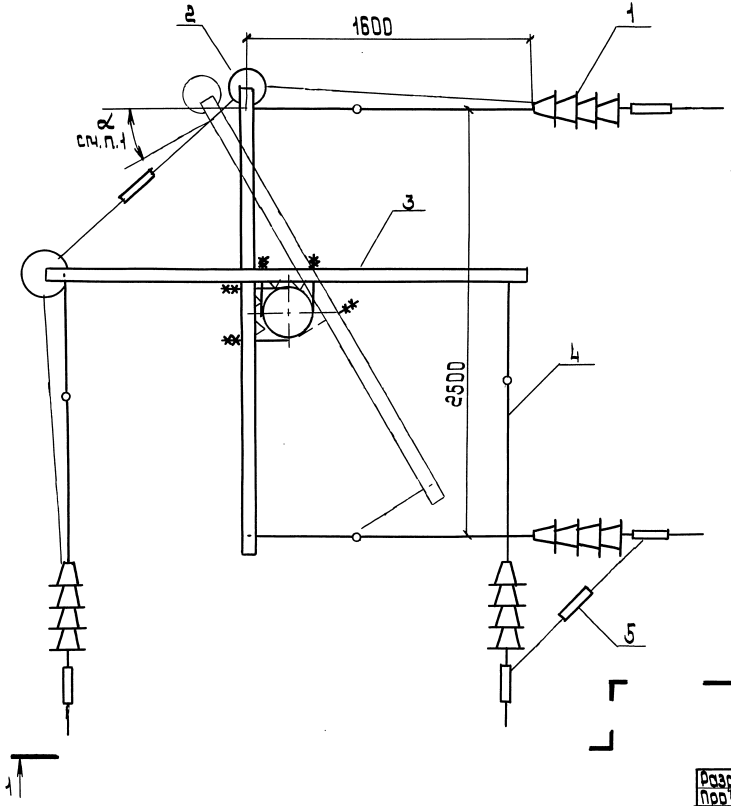

Обозначение	Питающая линия				Отсасывающая линия
	Постоянный ток напряжением, кВ		Переменный ток напряжением, кВ		
	1,65	3,3	10,5	27,5	
5.407-133.1-85					+
-D1	+				
-D2		+	+		
-D3				+	

1. Анкеровка применяется при повороте трассы на угол $\alpha = 30° \ldots 90°$.
2. Спецификацию см. лист 2

Разраб.	Яллакозов		
Пров.	Яллакозов		
Гл. спец.	Лукашевич		10.90г.
Нач. отд.	Цвкин		
Н. контр.	Лукашевич		

5.407-133.1-85

Анкеровка угловая двух линий на железобетонной опоре. Вариант 1-1

Стадия	Лист	Листов
Р	1	2

ВНИПИ Тяжпромэлектропроект имени Ф.Э. Дзержинского

Инв. № подл. | Подп. и дата | Взам. инв. №

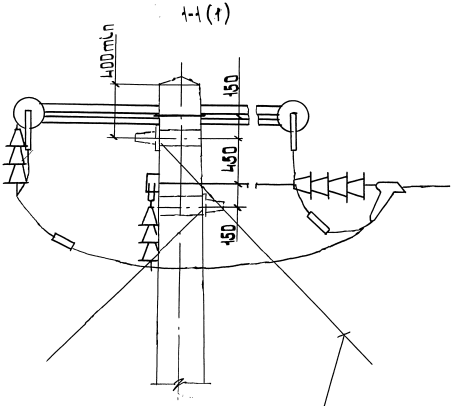

Оттяжка анкерная учитывается в конкретном проекте.

Поз.	Наименование	Кол. на испол.				Обозначение документа
			01	02	03	
1	Гирлянда Г-1	4				5.407-133.2-01
			4			-01
				4		-02
					4	-03
2	Гирлянда ГП-1	2				5.407-133.2-18
			2			-01
				2	2	-02
3	Траверса Т-4	2	2	2	2	5.407-133.2-29
4	Штанга МТС 180-7б	4	4	4	4	
5	Соединитель проводов СОАС-185-3	2	2	2	2	

Взам. инв. № | Подп. и дата | Взам. инв. №

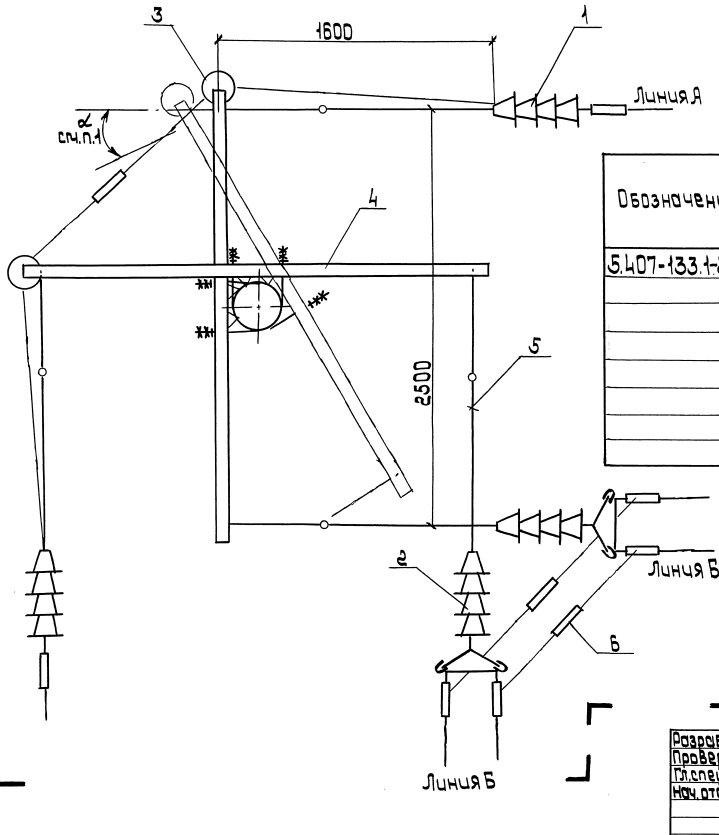

Обозначение	Питающая линия				Отсасывающая линия	Кол. проводов в линии	
	Постоянный ток напряжением, кВ		Переменный ток напряжением, кВ			А	Б
	1,65	3,3	10,5	27,5			
5.407-133.1-86					+	1	2
-01	+						
-02		+	+				
-03				+			
-04					+	2	1
-05	+						
-06		+	+				
-07				+			

1. Анкеровка применяется при повороте трассы на угол $\alpha = 30° \ldots 45°$.
2. Спецификацию см. лист 2.

Разраб.	Алиханов		
Провер.	Алиханов		
Гл.спец.	Лукашевич		10.90г.
Нач.отд.	Цвикин		
Н.контр.	Лукашевич		

5.407-133.1-86

Анкеровка угловая двух линий на железобетонной опоре. Вариант 1-2

Стадия	Лист	Листов
Р	1	2

ВНИПИ ТЯЖПРОМЭЛЕКТРОПРОЕКТ имени Ф.Б.ЯКУБОВСКОГО МОСКВА

Инв.№подл. | Подп. и дата | Взам.инв.№

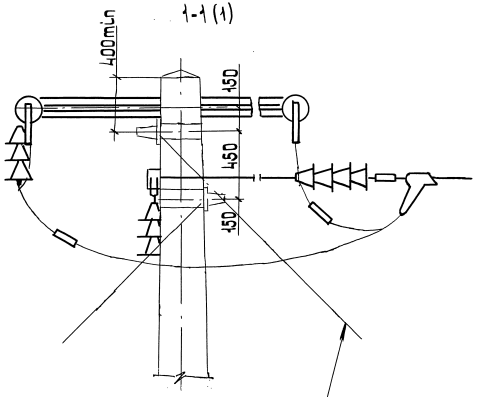

Оттяжка анкерная учитывается в конкретном проекте.

Поз.	Наименование	Кол. на исполн.							Обозначение документа
		01	02	03	04	05	06	07	
1	Гирлянда Г-1	2			2				5.407-133.2-01
			2			2			-01
				2			2		-02
					2			2	-03
2	Гирлянда Г-2	2			2				5.407-133.2-02
			2			2			-01
				2			2		-02
					2			2	-03
3	Гирлянда ГП-1	2							5.407-133.2-18
			2						-01
				2	2				-02
3	Гирлянда ГП-2				2				-03
						2			-04
							2	2	-05
4	Траверса Т-4	2	2	2	2	2	2	2	5.407-133.2-29
5	Соединитель проводов								
	СОАС-185-3	3	3	3	3	3	3	3	

Инв. № подл. | Подп. и дата | Взам. инв. №

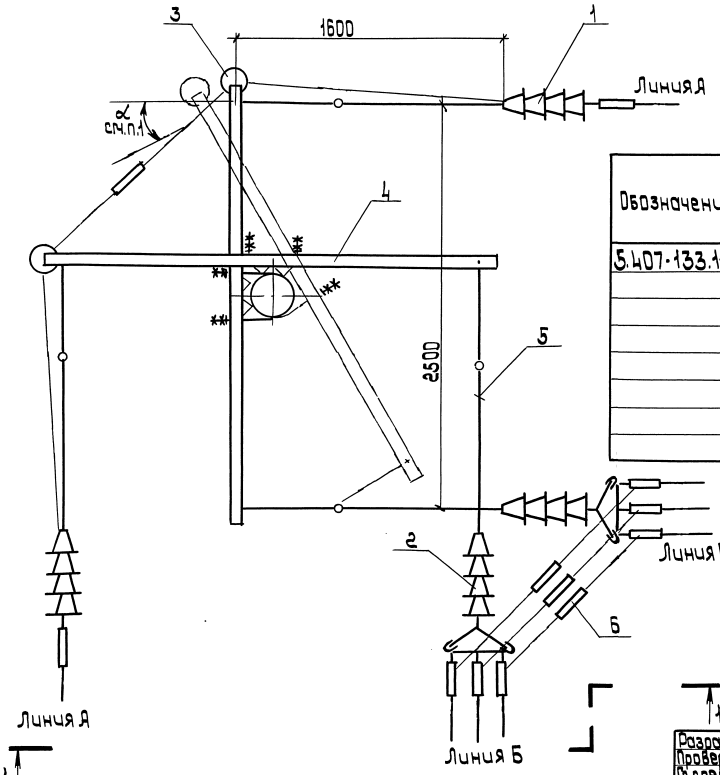

Обозначение	Питающая линия				Отсасывающая линия	Кол. проводов в линии	
	Постоянный ток напряжением, кВ		Переменный ток напряжением, кВ				
	1,65	3,3	10,5	27,5		А	Б
5.407-133.1-87					+	1	3
-01	+						
-02		+	+				
-03				+			
-04					+	3	1
-05	+						
-06		+	+				
-07				+			

1. Анкеровка применяется при повороте трассы на угол $\alpha = 30^\circ ... 45^\circ$.
2. Спецификацию см. лист 2.

Разраб.	Аллакозов		
Провер.	Аллакозов		
Гл.спец.	Лукашевич		10.90г.
Нач.отд.	Ивкин		
Н.контр.	Лукашевич		

5.407-133.1-87

Анкеровка угловая двух линий на железобетонной опоре. Вариант 1-3

Стадия	Лист	Листов
Р	1	2

ВНИПИ ТЯЖПРОМЭЛЕКТРОПРОЕКТ ИМЕНИ Ф.Б.ЯКУБОВСКОГО МОСКВА

24756-02 112

копировал: Барковская

формат: А3

инв.№ подл.	подп. и дата	взам.инв.№

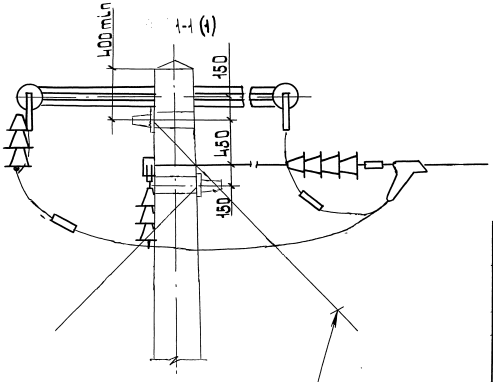

Оттяжка анкерная учитывается в конкретном проекте.

Поз.	Наименование	Кол. на исполн.								Обозначение документа
			01	02	03	04	05	06	07	
1	Гирлянда Г-1	2				2				5.407-133.2-01
			2				2			-01
				2				2		-02
					2				2	-03
2	Гирлянда Г-3	2				2				5.407-133.2-03
			2				2			-01
				2				2		-02
					2				2	-03
3	Гирлянда ГП-1	2								5.407-133.2-18
			2							-01
				2	2					-02
3	Гирлянда ГП-3					2				5.407-133.2-19
							2			-01
								2	2	-02
4	Траверса Т-4	2	2	2	2	2	2	2	2	5.407-133.2-29
5	Штанга МТС 180-76	4	4	4	4	4	4	4	4	
6	Соединитель проводов СОАС-185-3	4	4	4	4	4	4	4	4	

5.407-133.1-87

Лист 2

Инв. № подл. | Подп. и дата | Взам. инв. №

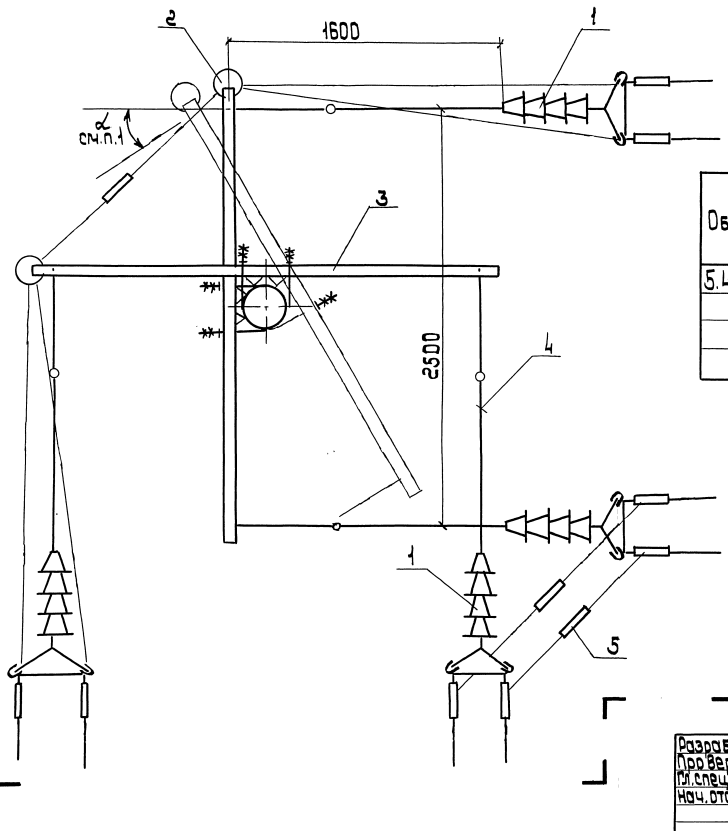

Обозначение	Питающая линия				Отсасывающая линия
	Постоянный ток напряжением, кВ		Переменный ток напряжением, кВ		
	1,65	3,3	10,5	27,5	
5.407-133.1-88					+
-01	+				
-02		+	+		
-03				+	

1. Анкеровка применяется при повороте трассы на угол $\alpha = 30^{\circ}...45^{\circ}$
2. Спецификацию см. лист 2

Разраб.	Аллакозов	
Пров.	Аллакозов	
Гл. спец.	Лукашевич	
Нач. отд.	Ивкин	
Н. контр.	Лукашевич	

5.407-133.1-88

Анкеровка угловая двух линий на железобетонной опоре. Вариант 2-2

Стадия	Лист	Листов
Р	1	2

ВНИИПИ Тяжпромэлектропроект имени Ф.Э. Якубовского г. Москва

Инв. № подл. | Подп. и дата | Взам. инв. №

24756-02 114

Копировал: Барковская

Формат: А3

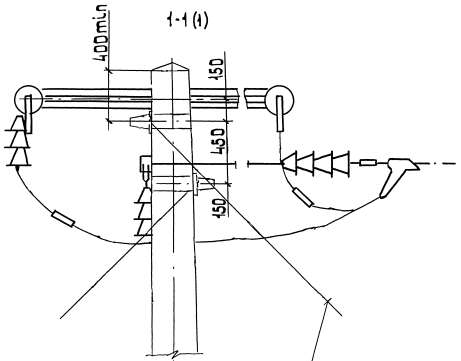

Оттяжка анкерная учитывается в конкретных проекте.

Поз.	Наименование	Кол. на исполн.				Обозначение документа
			01	02	03	
1	Гирлянда Г-2	4				5.407-133.2-02
			4			-01
				4		-02
					4	-03
2	Гирлянда ГП-2	2				5.407-133.2-18-03
			2			-04
				2	2	-05
3	Траверса Т-4	2	2	2	2	5.407-133.2-29
4	Штанга МТС 180-76	4	4	4	4	
5	Соединитель проводов					
	СОАС-185-3	4	4	4	4	

Инв.№ подл. | Подп. и дата | Взам.инв.№

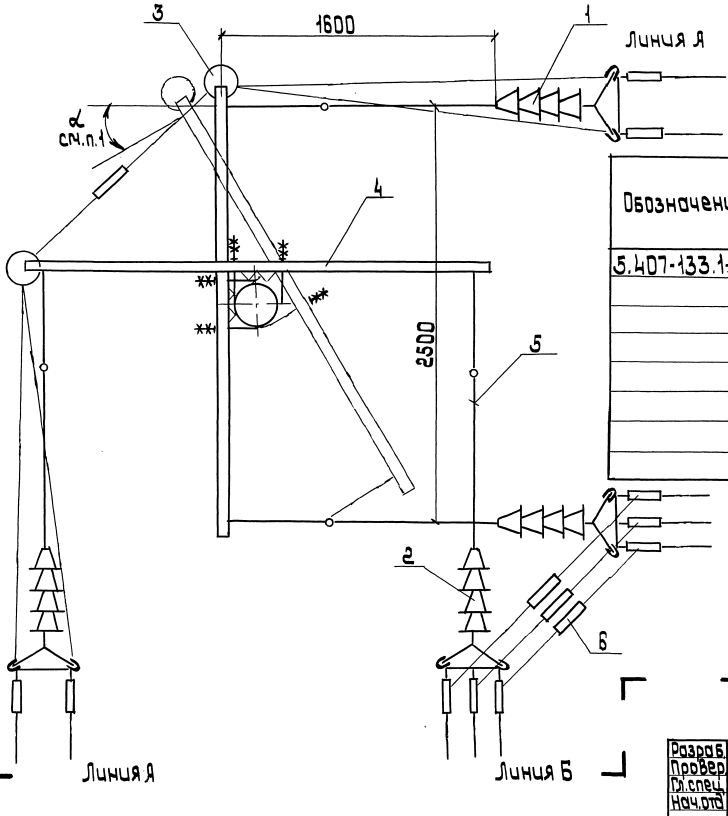

Обозначение	Питающая линия				Отсасывающая линия	Кол. проводов в линии	
	Постоянный ток напряжением, кВ		Переменный ток напряжением, кВ				
	1,65	3,3	10,5	27,5		А	Б
5.407-133.1-89					+	2	3
-01	+						
-02		+	+				
-03				+			
-04					+	3	2
-05	+						
-06		+	+				
-07				+			

1. Анкеровка при повороте трассы на угол $\alpha = 30^{0}...45^{0}$
2. Спецификацию см. лист 2.

Разраб.	Аллакозов		
Провер.	Аллакозов		
Гл. спец.	Лукашевич		10.90г.
Нач. отд.	Цвкин		
Н. контр.	Лукашевич		

5.407-133.1-89

Анкеровка угловая двух линий на железобетонной опоре. Вариант 2-3

Стадия	Лист	Листов
Р	1	2

ВНИПИ Тяжпромэлектропроект имени Ф.Якубовского Москва

Инв. № подл. | Подп. и дата | Взам. инв. №

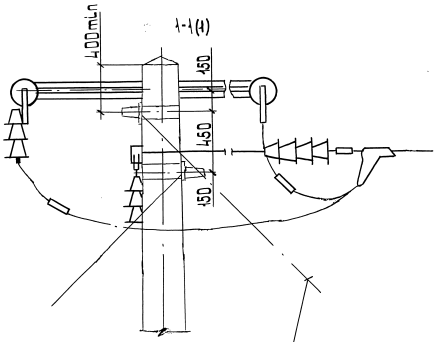

Оттяжка анкерная учитывается в конкретном проекте.

Поз.	Наименование	кол. на испол.								Обозначение документа
			01	02	03	04	05	06	07	
1	Гирлянда Г-2	2				2				5.407-133.2-02
			2				2			-01
				2				2		-02
					2				2	-03
2	Гирлянда Г-3	2				2				5.407-133.2-03
			2				2			-01
				2				2		-02
					2				2	-03
3	Гирлянда ГП-2	2								5.407-133.2-18 - 03
			2							-04
				2	2					-05
3	Гирлянда ГП-3					2				5.407-133.2-19
							2			-01
								2	2	-02
4	Траверса Т-4	2	2	2	2	2	2	2	2	5.407-133.2-29
5	Штанга МТС 180-76	4	4	4	4	4	4	4	4	
6	Соединитель проводов									
	СОАС-185-76	5	5	5	5	5	5	5	5	

Инв.№ подл. | Подп. и дата | Взам.инв.№

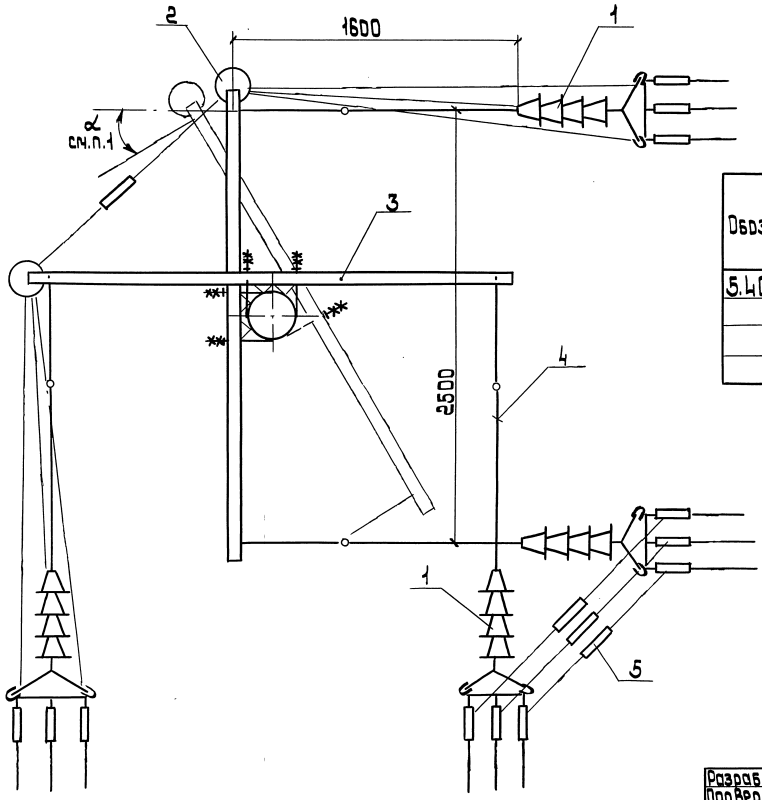

Обозначение	Питающая линия				Отсасывающая линия
	Постоянный ток напряжением, кВ		Переменный ток напряжением, кВ		
	1,65	3,3	10,5	27,5	
5.407-133.1-90					+
-01	+				
-02		+	+		
-03				+	

1. Анкеровка применяется при повороте трассы на угол $\alpha = 30° \ldots 45°$.
2. Спецификацию см. лист 2.

Разраб.	Ялкаков		
Пров.	Ялкаков		
Гл.спец.	Лукашевич		10.90г.
Нач.отд.	Цвикин		
Н.контр.	Лукашевич		

5.407-133.1-90

Анкеровка угловая двух линий на железобетонной опоре. Вариант 3-3

Стадия	Лист	Листов
Р	1	2

ВНИПИ тяжпромэлектропроект имени Ф.Б.Якубовского МОСКВА

Инв.№ подл. | Подп. и дата | Взам.инв.№

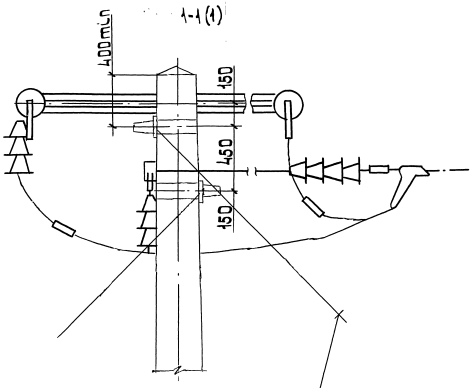

Оттяжка анкерная учитывается в конкретном проекте.

Поз.	Наименование	Кол. на испол.				Обозначение документа
			D1	D2	D3	
1	Гирлянда Г-3	4				5.407-133.2-03
			4			-D1
				4		-D2
					4	-D3
2	Гирлянда ГП-3	2				5.407-133.2-19
			2			-D1
				2	2	-D2
3	Траверса Т-4	2	2	2	2	5.407-133.2-29-D1
4	Штанга МТС 180-7Б	4	4	4	4	
5	Соединитель проводов СОАС-185-3	6	6	6	6	

Инв. № подл. | Подп. и дата | Взам. инв. №

Обозначение	Питающая линия: Постоянный ток напряжением, кВ 1,65	3,3	Переменный ток напряжением, кВ 10,5	27,5	Отсасывающая линия	Диаметр опоры, d, мм
5.407-133.1-91					+	240
-01	+					
-02		+	+			
-03				+		
-04					+	280
-05	+					
-06		+	+			
-07				+		

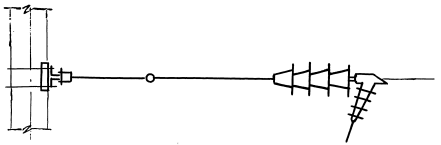

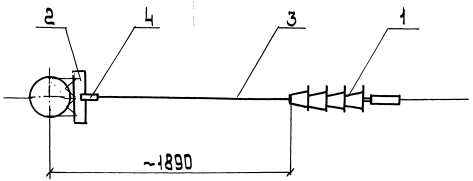

Поз.	Наименование	Кол. на исполн. 01	02	03	04	05	06	07	Обозначение документа
1	Гирлянда Г-1	1			1				5.407-133.2-01
			1			1			-01
				1			1		-02
					1			1	-03
2	Полка ПЯ-2	1	1	1	1				5.407-133.2-23
					1	1	1	1	-01
3	Штанга МТС 175-71	1	1	1	1	1	1	1	
4	Звено промежуточное ЗПР-12-1	1	1	1	1	1	1	1	

Разраб.	Аллакиязов		
Провер.	Аллакиязов		
Гл. спец.	Лукашевич		10.90г.
Нач. отд.	Цвкин		
Н. контр.	Лукашевич		

5.407-133.1-91

Анкеровка концевая одной линии на деревянной опоре. Вариант 1

Стадия	Лист	Листов
Р	1	

ВНИПИ Тяжпромэлектропроект имени Ф.Якубовского МОСКВА

Инв. № подл. | Подп. и дата | Взам. инв. №

24756-02 120

Копировал: Варковская

Формат: А3

Обозначение	Питающая линия: Постоянный ток напряжением, кВ 1,65	Питающая линия: Постоянный ток напряжением, кВ 3,3	Питающая линия: Переменный ток напряжением, кВ 10,5	Питающая линия: Переменный ток напряжением, кВ 27,5	Отсасывающая линия	Диаметр опоры, d, мм
5.407-133.1-92					+	240
-01	+					
-02		+	+			
-03				+		
-04					+	280
-05	+					
-06		+	+			
-07				+		

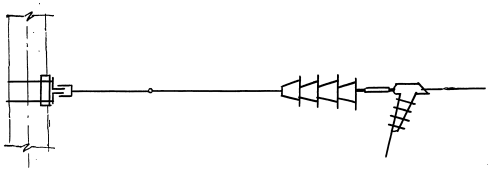

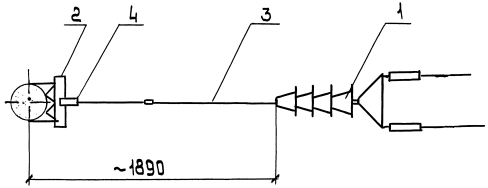

Поз.	Наименование	Кол. на исполн.	01	02	03	04	05	06	07	Обозначение документа
1	Гирлянда Г-2	1				1				5.407-133.2-02
			1				1			-01
				1				1		-02
					1				1	-03
2	Полка ПЯ-2	1	1	1	1					5.407-133.2-23
						1	1	1	1	-01
3	Штанга МТС 175-76	1	1	1	1	1	1	1	1	
4	Звено промежуточная ЗПР-12-1	1	1	1	1	1	1	1	1	

Разраб.	Алакозов		
Провер.	Алакозов		
Гл.спец.	Лукашевич		10.90г.
Нач.отд.	Цвикин		
Н.контр.	Лукашевич		

5.407-133.1-92

Анкеровка концевая одной линии на деревянной опоре. Вариант 2.

Стадия	Лист	Листов
Р		1

ВНИПИ Тяжпромэлектропроект имени Ф.Якубовского МОСКВА

Инв.№ подл. | Подп. и дата | Взам.инв.№

24756-02 121

Копировал: Барковская

Формат: А3

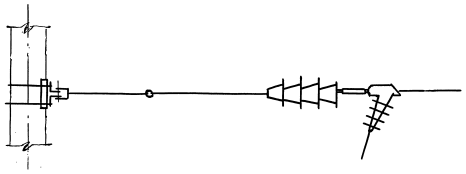

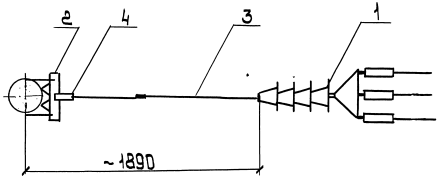

Обозначение	Питающая линия: Постоянный ток напряжением, кВ 1,65	3,3	Переменный ток напряжением, кВ 10,5	27,5	Отсасывающая линия	Диаметр опоры, мм.
5.407-133.1-93					+	240
-01	+					
-02		+	+			
-03				+		
-04					+	280
-05	+					
-06		+	+			
-07				+		

Поз.	Наименование	Кол. на исполн.	01	02	03	04	05	06	07	Обозначение документа
1	Гирлянда Г-3	1				1				5.407-133.2-03
			1				1			-01
				1				1		-02
					1				1	-03
2	Полка ПА-2	1	1	1	1					5.407-133.2-23
						1	1	1	1	-01
3	Штанга МТС 175-76	1	1	1	1	1	1	1	1	
4	Звено промежуточное 2ПР-12-1	1	1	1	1	1	1	1	1	

Разраб.	Аллакозов		
Провер.	Аллакозов		
Гл.спец.	Лукашевич		10.90г.
Нач.отд.	Ивкин		
Н.контр.	Лукашевич		

5.407-133.1-93

Анкеровка концевая одной линии на деревянной опоре. Вариант 3

стадия	лист	листов
Р		1

ВНИПИ ТЯЖПРОМЭЛЕКТРОПРОЕКТ ИМЕНИ Ф.Б.ЯКУБОВСКОГО МОСКВА

Инв.№ подл. | Подп. и дата | Взам.инв.№

копировал: Барковская

формат: А3

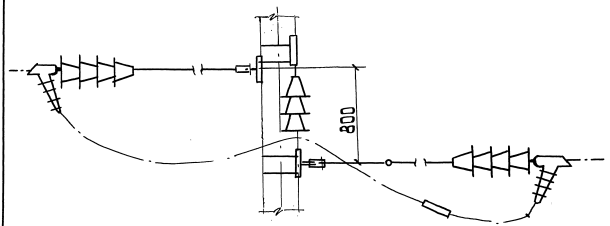

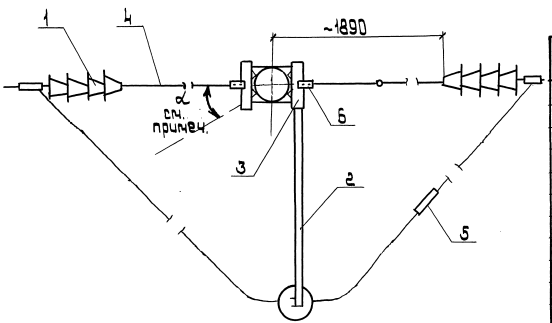

Анкеровка применяется при повороте трассы на угол $\alpha = 0°...45°$.

Обозначение	Питающая линия: Постоянный ток напряжением, кВ 1,65	3,3	Переменный ток напряжением, кВ 10,5	27,5	Отсасывающая линия	Диаметр опоры, мм
5.407-133.1-94					+	240
-D1	+					
-D2		+	+			
-D3				+		
-D4					+	280
-D5	+					
-D6		+	+			
-D7				+		

Поз.	Наименование	Кол. на исполн.	D1	D2	D3	D4	D5	D6	D7	Обозначение документа
1	Гирлянда Г-1	2				2				5.407-133.2-01
			2				2			-D1
				2				2		-D2
					2				2	-D3
2	Подвеска ПЗ-1	1	1							5.407-133.2-16
				1						-D1
					1					-D2
2	Подвеска ПЗ-2					1	1			5.407-133.2-17
								1		-D1
									1	-D2
3	Полка ПЯ-2	2	2	2	2					5.407-133.2-23
						2	2	2	2	-D1
4	Штанга МТС 180-76	2	2	2	2	2	2	2	2	
5	Соединитель СОЯС-185-3	1	1	1	1	1	1	1	1	
6	Звено промежуточное 2ПР-121									

Разраб.	Аллакозов		
Провер.	Аллакозов		
Гл.спец.	Лукашевич		10.90г.
Нач.отд.	Ивкин		
Н.контр.	Лукашевич		

5.407-133.1-94

Анкеровка промежуточная одной линии на деревянной опоре. Вариант 1

Стадия	Лист	Листов
Р		1

ВНИПИ ТЯЖПРОМЭЛЕКТРОПРОЕКТ ИМЕНИ Ф.Е. ЯКУБОВСКОГО МОСКВА

Инв.№ подл. | Подп. и дата | Взам. инв.№

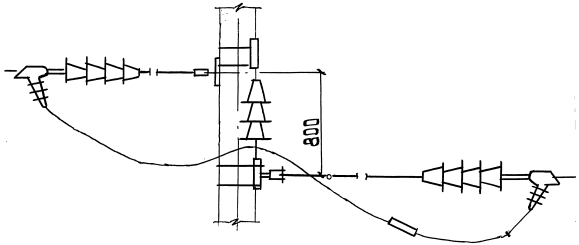

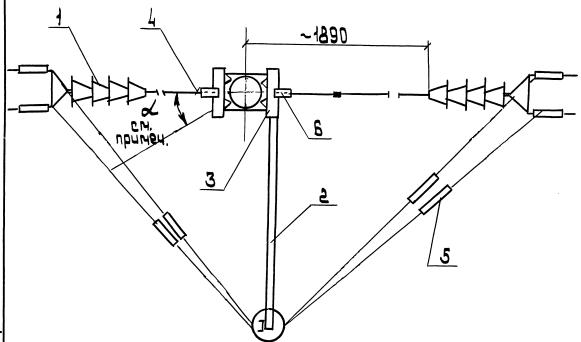

Обозначение	Питающая линия: Постоянный ток напряжением, кВ 1,65	3,3	Переменный ток напряжением, кВ 10,5	27,5	Отсасывающая линия	Диаметр опоры, мм
5.407-133.1-95					+	240
-01	+					
-02		+	+			
-03				+		
-04					+	280
-05	+					
-06		+	+			
-07				+		

Поз.	Наименование	Кол. на исполн.	01	02	03	04	05	06	07	Обозначение документа
1	Гирлянда Г-2	2				2				5.407-133.2-02
			2				2			-01
				2				2		-02
					2				2	-03
2	Подвеска ПЗ-1	1	1							5.407-133.2-16-03
				1						-04
					1					-05
2	Подвеска ПЗ-2					1	1			5.407-133.2-17-03
								1		-04
									1	-05
3	Полка ПЯ-2	2	2	2	2					5.407-133.2-23
						2	2	2	2	-01
4	Штанга МТС 180-76	2	2	2	2	2	2	2	2	
5	Соединитель СОЯС-185-3	2	2	2	2	2	2	2	2	
6	Звено промежуточное									
	2ПР-12-1	2	2	2	2	2	2	2	2	

Анкеровка применяется при повороте трассы на угол $\alpha = 0° \ldots 45°$

Разраб.	Аллакозов		
Провер.	Аллакозов		
Гл.спец.	Лукашевич		10.90г.
Нач.отд.	Ивкин		
Н.контр.	Лукашевич		

5.407-133.1-95

Анкеровка промежуточная одной линии на деревянной опоре. Вариант 2.

Стадия	Лист	Листов
Р		1

ВНИПИ ТЯЖПРОМЭЛЕКТРОПРОЕКТ ИМЕНИ Ф.В.ЯКУБОВСКОГО МОСКВА

Инв.№ подл. | Подп. и дата | Взам.инв.№

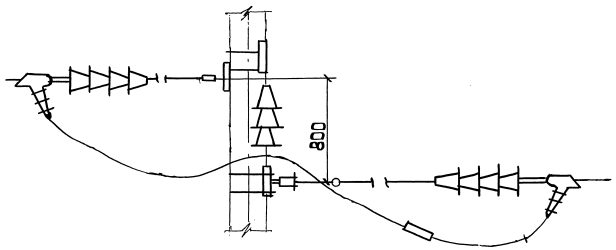

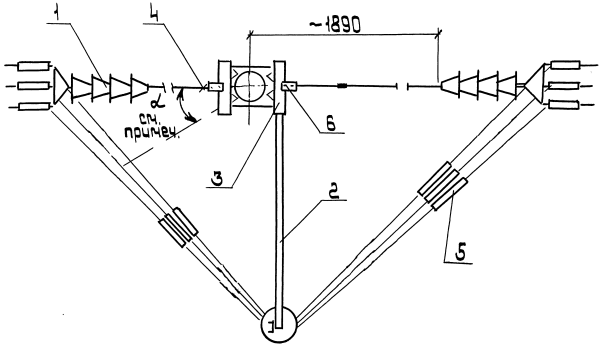

Анкеровка применяется при повороте трассы на угол $\alpha = 0° \ldots 45°$.

Обозначение	Питающая линия: Постоянный ток напряжением, кВ 1,85	3,3	Переменный ток напряжением, кВ 10,5	27,5	Отсасывающая линия	Диаметр опоры, мм
5.407-133.1-96					+	240
-01	+					
-02		+	+			
-03				+		
-04					+	280
-05	+					
-06		+	+			
-07				+		

Поз.	Наименование	Кол. на испол. 01	02	03	04	05	06	07	Обозначение документа
1	Гирлянда Г-3	2			2				5.407-133.2-03
		2				2			-01
			2				2		-02
				2				2	-03
2	Подвеска П3-1	1	1						5.407-133.2-16-06
			1						-07
				1					-08
2	Подвеска П3-2				1	1			5.407-133.2-17
							1		-01
								1	
3	Полка П1-2	2	2	2	2				5,407-133.2-23
					2	2	2	2	-01
4	Штанга МТС 180-76	2	2	2	2	2	2	2	2
5	Соединитель СОАС-185-3	3	3	3	3	3	3	3	3
6	Звена промежуточное ЗПР-12-1	2	2	2	2	2	2	2	2

Разраб.	Алланазов		
Провер.	Алланазов		
Гл.спец.	Лукашевич		10.91г.
Нач.отд.	Цвикин		
Н.контр.	Лукашевич		

5.407-133.1-96

Анкеровка промежуточная рядной линии на деревянной опоре. Вариант 3

Стадия	Лист	Листов
Р		1

ВНИИ тяжпромэлектропроект имени Ф.Э. Якубовского Москва

Инв. № подл. | Подп. и дата | Взам. инв. №

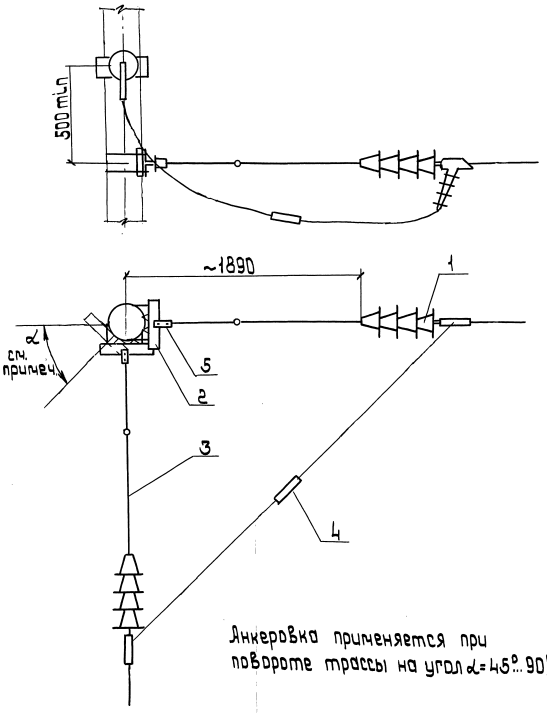

Анкеровка применяется при повороте трассы на угол $\alpha = 45° \ldots 90°$

Обозначение	Питающая линия: Постоянный ток напряжением, кВ 1,65	3,3	Переменный ток напряжением, кВ 10,5	27,5	Отсасывающая линия	Диаметр опоры, мм
5.407-133.1-97					+	240
-01	+					
-02		+	+			
-03				+		
-04					+	280
-05	+					
-06		+	+			
-07				+		

Поз	Наименование	Кол. на исполн.	01	02	03	04	05	06	07	Обозначение документа
1	Гирлянда Г-1	2				2				5.407-133.2-01
			2				2			-01
				2				2		-02
					2				2	-03
2	Полка ПА-2	2	2	2	2					5.407-133.2-23
						2	2	2	2	-01
3	Штанга МТС 180-76	2	2	2	2	2	2	2	2	
4	Соединитель проводов									
	СОАС-185-3	1	1	1	1	1	1	1	1	
5	Звено промежуточное									
	2ПР-12-1	2	2	2	2	2	2	2	2	

Разраб.	Аллахозов		
Провер.	Аллахозов		
Гл.спец.	Лукашевич		10.90г.
Нач.отд.	Ивкин		
Н.контр.	Лукашевич		

5.407-133.1-97

Анкеровка угловая рабочей линии на деревянной опоре. Вариант 1

Стадия	Лист	Листов
Р		1

ВНИПИ Тяжпромэлектропроект имени Ф.Э.Дзержинского МОСКВА

Инв.№ подл. | Подп. и дата | Взам.инв.№

24756-02 126

Копировал: Барковская

Формат А3

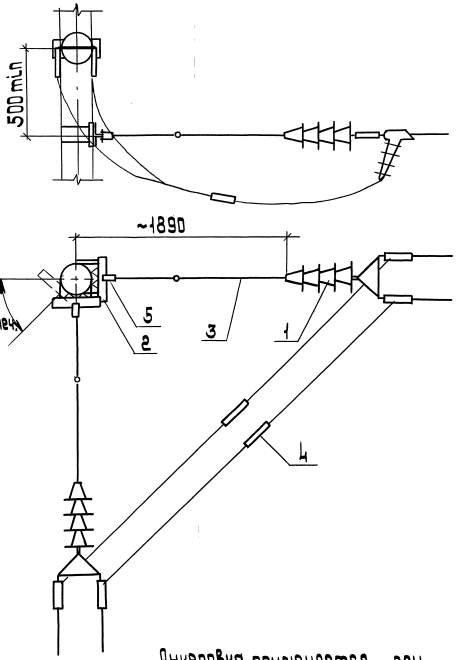

Обозначение	Питающая линия: Постоянный ток напряжением, кВ 1.65	3.3	Переменный ток напряжением, кВ 10.5	27.5	Отсасывающая линия	Диаметр опоры, мм
5.407-133.1-98					+	240
-01	+					
-02		+	+			
-03				+		
-04					+	280
-05	+					
-06		+	+			
-07				+		

Поз	Наименование	Кол. на исполн.	01	02	03	04	05	06	07	Обозначение документа
1	Гирлянда Г-2	2				2				5.407-133.2-02
			2				2			-01
				2				2		-02
					2				2	-03
2	Полка ПА-2	2	2	2	2					5.407-133.2-23
						2	2	2	2	-01
3	Штанга МТС 180-76	2	2	2	2	2	2	2	2	
4	Соединитель проводов СОАС-185-3	2	2	2	2	2	2	2	2	
5	Звено промежуточное 2ПР-12-1	2	2	2	2	2	2	2	2	

Анкеровка применяется при повороте трассы на угол $\alpha = 45^\circ ... 90^\circ$.

Разраб.	Аллакозов	
Провер.	Аллакозов	
Гл.спец.	Лукашевич	
Нач.отд.	Ивкин	
Н.контр.	Лукашевич	

5.407-133.1-98

Анкеровка угловая одной линии на деревянной опоре. Вариант 2

Стадия	Лист	Листов
Р		1

ВНИПИ ТЯЖПРОМЭЛЕКТРОПРОЕКТ ИМЕНИ Ф.Э. ЯКУБОВСКОГО МОСКВА

Инв.№ подл. | Подп. и дата | Взам.инв.№

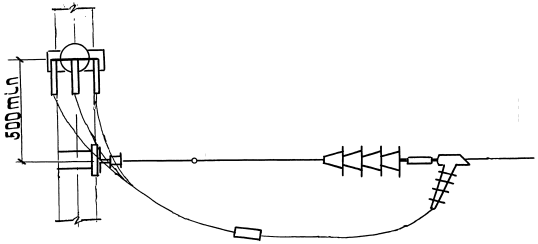

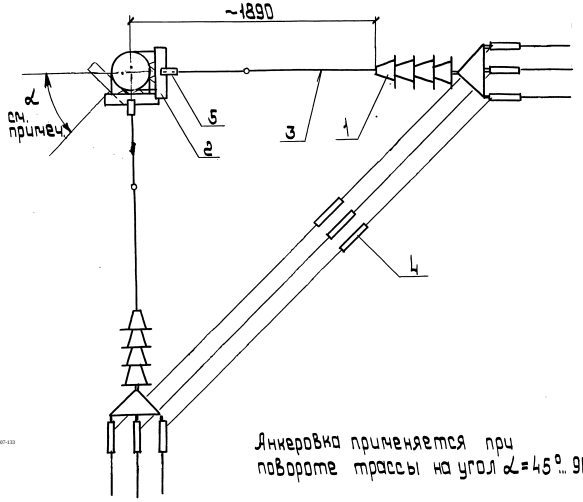

Обозначение	Питающая линия: Постоянный ток напряжением, кВ 1,65	3,3	Переменный ток напряжением, кВ 10,5	27,5	Отсасывающая линия	Диаметр опоры, мм
5.407-133.1-99					+	240
-D1	+					
-D2		+	+			
-D3				+		
-D4					+	280
-D5	+					
-D6		+	+			
-D7				+		

Поз.	Наименование	Кол. на исполн.	D1	D2	D3	D4	D5	D6	D7	Обозначение документа
1	Гирлянда Г-3	2				2				5.407-133.2-03
			2				2			-D1
				2				2		-D2
					2				2	-D3
2	Полка ПЯ-3	2	2	2	2					5.407-133.2-23
						2	2	2	2	-D1
3	Штанга МТС 180-76	2	2	2	2	2	2	2	2	
4	Соединитель проводов СОЯС-185-3	3	3	3	3	3	3	3	3	
5	Звено промежуточное ЗПР-12-1	2	2	2	2	2	2	2	2	

Анкеровка применяется при повороте трассы на угол $\alpha = 45° \ldots 90°$.

Разраб.	Аллакозов		
Провер.	Аллакозов		
Гл. спец.	Лукашевич		10.90г.
Нач. отд.	Цвкин		
Н. контр.	Лукашевич		

5.407-133.1-99

Анкеровка угловая одной линии на деревянной опоре. Вариант 3

стадия	лист	листов
Р		1

ВНИПИ ТЯЖПРОМЭЛЕКТРОПРОЕКТ ИМЕНИ Ф.Б. ЯКУБОВСКОГО МОСКВА

инв. № подл.	подп. и дата	Взам. инв. №

копировал: Барковская

формат: А3