ТИПОВАЯ ДОКУМЕНТАЦИЯ НА КОНСТРУКЦИИ ИЗДЕЛИЯ И УЗЛЫ ЗДАНИЙ И СООРУЖЕНИЙ

СЕРИЯ 7.901-5

НЕСТАНДАРТИЗИРОВАННОЕ ОБОРУДОВАНИЕ СТАНЦИЙ ОЧИСТКИ ПРИРОДНЫХ И СТОЧНЫХ ВОД

ВЫПУСК 7

МЕШАЛКИ ГИДРАВЛИЧЕСКИЕ МГК-1, М-2, МГК-2, МГИ-4, МГИ-8, МГИ-16

РАБОЧИЕ ЧЕРТЕЖИ

РАЗРАБОТАНЫ:

ЦНИИЭП инженерного оборудования

ГЛАВНЫЙ ИНЖЕНЕР ИНСТИТУТА А.Г. КЕТАОВ

ГЛАВНЫЙ ИНЖЕНЕР ПРОЕКТА М.З. РЫСИН

УТВЕРЖДЕНЫ:

ГОСГРАЖДАНСТРОЕМ СССР

ПРИКАЗ № 39 ОТ 4 ФЕВРАЛЯ 1986 г

ВВЕДЕНЫ В ДЕЙСТВИЕ ЦНИИЭП ИНЖЕНЕРНОГО ОБОРУДОВАНИЯ

ПРИКАЗ № 10 ОТ 10 ФЕВРАЛЯ 1986 г.

Содержание альбома

Обозначение	Наименование	Стр
	Обложка	
	Титульный лист	1
	Содержание	2
	Содержание	3
1603.00.000Д	Рекомендации по применению	4
1603.00.000СБ	Мешалка гидравлическая кислых	
	реагентов МГК-1 V=1м³ Сборочный чертеж	5
1603.00.000	Мешалка гидравлическая кислых	
	реагентов МГК-1 V=1м³. Спецификация	6
1603.00.001	Хомут	6
1603.00.002	Ухо	6
1603.00.003	Фланец	7
1603.00.005	Кольцо	7
1603.00.005-01	Кольцо	7
1603.00.006	Обечайка	7
1603.00.006-01	Обечайка	7
1603.00.007	Дно	7
1603.00.007-01	Дно	7
1603.00.008	Ребро	8
1603.00.009	Опора	8
1603.01.000СБ	Щиток. Сборочный чертеж	8
1603.01.000	Щиток. Спецификация	8
1603.01.001	Пластина	9
1603.01.002	Стояк	9
1603.01.002-01	Стояк	9
1603.02.000СБ	Корзина. Сборочный чертеж	9
1603.02.000	Корзина. Спецификация	10
1603.02.001	Опора	10
1603.02.001-01	Опора	10
1603.02.002	Опора	10
1603.02.02-01	Опора	10
1603.02.003	Скоба	11
1603.02.004	Скоба	11
1603.02.005	Обечайка	11
1603.02.006	Фильтр	11
1604.00.000СБ	Мешалка гидравлическая V=2м³ (м-2) Сборочный чертеж	12
1604.00.000-01СБ	Мешалка гидравлическая V=2м³ (мгк-2) Сборочный чертеж	12
1604.00.000	Мешалка гидравлическая V=2м³ (м-2) Спецификация	13
1604.00.000-01	Мешалка гидравлическая V=2м³ (мгк-2) Спецификация	13
1604.00.001	Опора	13
1604.00.001-01	Опора	13
1647.00.000СБ	Мешалка гидравлическая известкового молока	
	МГИ-4 V=4м³ Сборочный чертеж	14

Содержание альбома

Обозначение	Наименование	Стр
1647.00.000	Мешалка гидравлическая известкового молока	
	МГИ-4 V=4м³ Спецификация.	15
1647.01.000	Поплавок. Спецификация	15
1647.01.000-01	Поплавок. Спецификация	15
1647.01.000-02	Поплавок. Спецификация	15
1647.00.003	Скоба	16
1647.00.004	Кронштейн	16
1647.00.010	Патрубок	16
1647.00.010-01	Патрубок	16
1647.00.010-02	Патрубок	16
1647.00.002	Тяга	16
1647.00.001	Обечайка	17
1647.00.001-01	Обечайка	17
1647.00.001-02	Обечайка	17
1647.00.009	Дно	17
1647.00.009-01	Дно	17
1647.00.009-02	Дно	17
1647.01.000 СБ	Поплавок. Сборочный чертеж	17
1647.01.000-01СБ	Поплавок. Сборочный чертеж	17
1647.01.000-02СБ	Поплавок. Сборочный чертеж	17
1649.00.000	Мешалка гидравлическая циркуляционная известкового	
	молока МГИ-16 V=16м³ Спецификация	18
1647.00.005	Палец	18
1647.00.006	Хомут	18
1647.00.006-01	Хомут	18
1648.00.000 СБ	Мешалка гидравлическая известкового молока	
	МГИ-8 V=8м³ Сборочный чертеж	19
1648.00.000	Мешалка гидравлическая известкового молока	
	МГИ-8 V=8м³ Спецификация.	20
1648.00.001	Опора	20
1648.00.001-01	Опора	20
1648.00.001-02	Опора	20
1648.00.001-03	Опора	20
1648.00.002	Кольцо	20
1648.00.002-01	Кольцо	20
1649.00.000СБ	Мешалка гидравлическая циркуляционная известкового	
	молока МГИ-16 V=16м³ Сборочный чертеж.	21

Государственный комитет по гражданскому строительству и архитектуре при Госстрое СССР
ЦНИИЭП инженерного оборудования.

Выпуск 7

Мешалки гидравлические

Рекомендации по применению

1603.00.000 Д

Начальник отдела
Сухаренко П.П.
10.12.85
Главный инженер проекта
Рысин М.З
9.12.85.

1985

Формат А4

1. В выпуске разработана рабочая документация на изготовление мешалок гидравлических типов: МГК-1, М-2, МГК-2; МГИ-4, МГИ-8, МГИ-16 для перемешивания суспензий реагентов на водоочистных станциях.

Конструкции мешалок выполнены аналогично мешалкам выпускаемым Таганрогским котельным заводом.

Основные параметры мешалок представлены в таблице 1

Наименование параметра	Марка мешалки и номер чертежа					
	МГК-1 1603.00.000	М-2 1604.00.000	МГК-2 1604.00.000	МГИ-4 1647.00.000	МГИ-8 1648.00.000	МГИ 16 1649.00.000
Вместимость, м³	1.0	2.0	2.0	4.0	8.0	16.0
Диаметр, м	1.2	1.6	1.6	1.6	2.0	2.6
Среда перемешиваемая	Кислая	известковое молоко	кислая	известковое молоко	известковое молоко	Известковое молоко
Условный диаметр выходной трубы, мм	65	65	65	100	150	150
Наличие корзины для реагента	+	—	+	—	—	—
Наличие поплавка для забора суспензии.	—	—	—	+	+	+

Изм.	Лист	N докум.	Подп.	Дата	1603.00.000 Д		
Разраб.		Поталов			Мешалки гидравлические Рекомендации по применению	Лит	Лист 2 / Листов 4
Пров.		Рысин				ЦНИИЭП инж оборудования	КО
Н. контр.		Хромихина		12.85			
Утв.		Рысин					

Инв. N подл. | Подп. и дата | Взам. инв. N | Инв. N дубл. | Подп. и дата

Формат А4

2. Конструкции мешалок выполнены в виде цилиндрического стального сварного сосуда на опорах. В мешалках для кислых реагентов МГК-1 и МГК-2 предусмотрена корзина для загрузки реагента и отбойный щиток для осуществления гидравлического перемешивания. Отбор готовой суспензии осуществляется в нижней части бака над отбойным щитком.

Мешалки для известкового молока снабжены поплавком, смонтированным на рычажной системе. К поплавку прикреплен шланг для забора известкового молока в зоне верхнего уровня объема жидкости.

Мешалка М-2 не имеет поплавка и корзины.

3. При проектировании мешалок применен групповой метод составления ряда чертежей и использования деталей из предыдущей конструкции.

4. Основной применяемый материал конструкции мешалок - Ст3 ГОСТ 380-71

Допускается замена марки стали при условии сохранения прочностных характеристик.

В мешалках применены кислотощелочестойкие рукава типа КЩ-2 ГОСТ 5398-76.

Замена марки рукавов в мешалках МГК-1 и МГК-2 не допускается. В остальных мешалках могут быть применены гибкие рукава

Изм	Лист	N докум	Подп	Дата	1603.00.000 Д	Лист 3

Формат А4

из других материалов, устойчивые к щелочной среде.

Допускается замена сеток корзин мешалок МГК-1 и МГК-2 из нержавеющей стали на сетки из углеродистой стали с лужением.

Мешалки МГК-1 и МГК-2 сконструированы с учетом возможности выполнения химзащиты внутренних полостей. Способ химзащиты определяется заказчиком.

Внутренние полости остальных мешалок защищаются обычными покрытиями, например, нефтебитум, нефтяной лак, и назначаются заказчиком исходя из конкретных условий применения и изготовления

5. Комплект поставки определяется в соответствии со спецификацией.

Изм	Лист	N докум	Подп	Дата	1603.00.000 Д	Лист 4

Формат А4

Копировал Подлейская

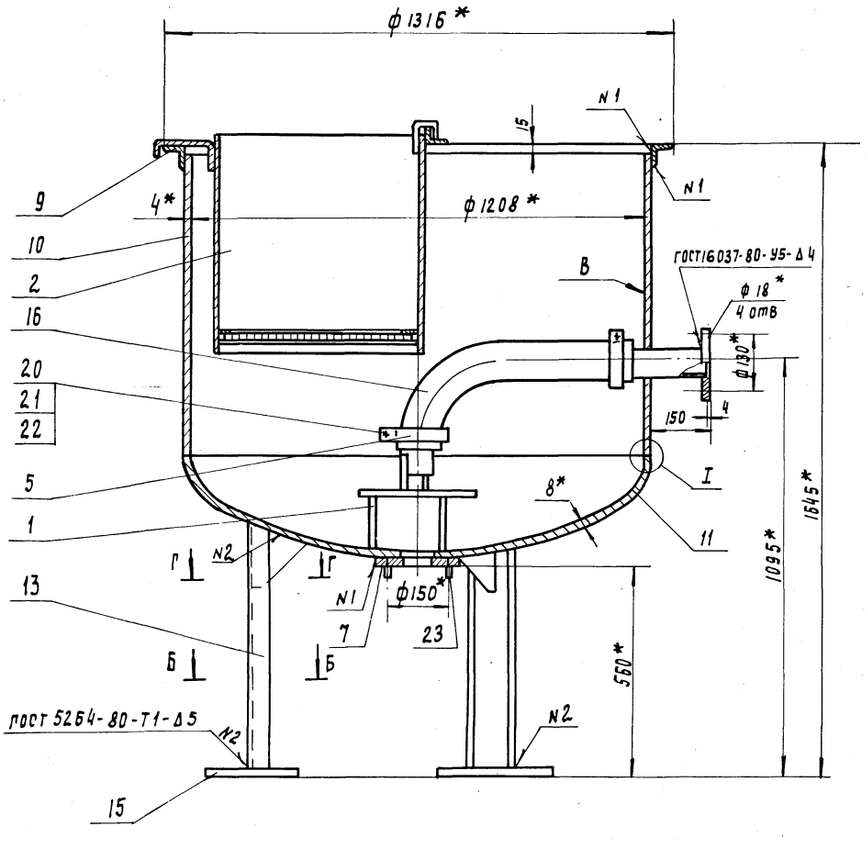

А-А
М 1:5 повернуто

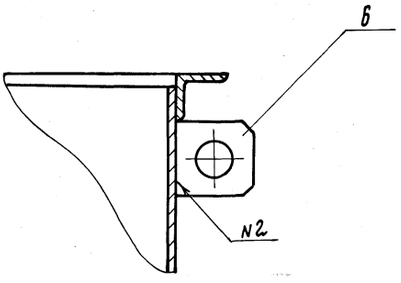

Б-Б
М 1:5

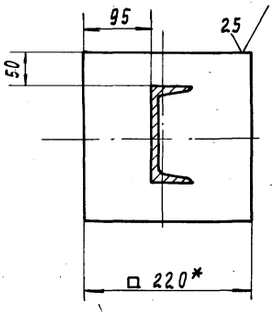

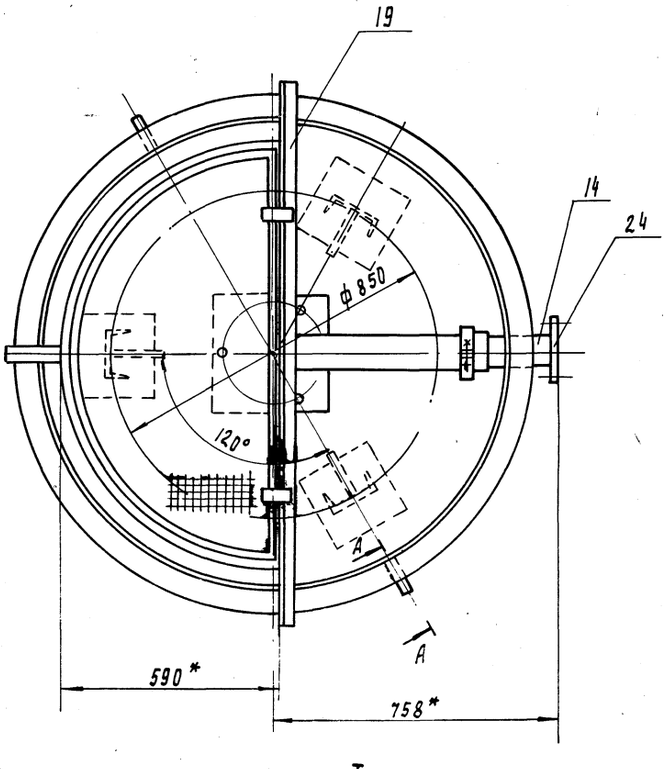

1. * Размеры для справок.
2. Неуказанные предельные отклонения размеров: $\pm \frac{IT14}{2}$
3. Острые кромки скруглить
4. Сварные швы выполнить с плавными переходами шва к основному металлу
5. Поверхность В зачистить до металлического блеска.
6. Мешалку испытать гидравлически наливом воды по ГОСТ 3242-79
7. Покрытие поверхности В и внутренних элементов мешалки-антикоррозийное по ТУ з-да изготовится
8. Работы, связанные с ударами и нагревом, после покрытия запрещаются.
9. Опору (поз. 19) и корзину (поз. 2) приварить в 5ти точках. Сварной шов по ГОСТ 5264-80-Т1-Δ4 на длину 10мм
10. Сварка автоматическая.

Г-Г
М 1:4

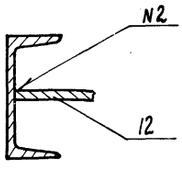

I
М 1:1

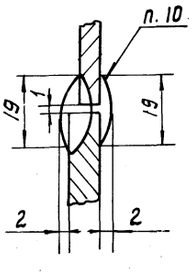

					1603.00.000 СБ			
Изм.	Лист	N докум.	Подп.	Дата	Мешалка гидравлическая кислых реагентов МГК-1 V=1м³ Сборочный чертеж	Лит	Масса	Масштаб
Разраб.		Потапов					306	1:10
Пров.		Рысин				Лист	Листов 1	
Т. контр.						ЦНИИЭП оборудования	инж.	КО
Н. контр.		Хромихина		12.85				
Утв.		Сухаренко						

21085 6 Копировал Родаевская Формат А2

Инв. N подл. | Подп. и дата | Взам. инв. N | Инв. N дубл. | Подп. и дата

Формат	Зона	Поз.	Обозначение	Наименование	Кол.	Примечание
				Документация		
А2			1603.00.000 СБ	Сборочный чертеж	1	
А4			1603.00.000 Д	Рекомендации по применению	4	
				Сборочные единицы		
А4		1	1603.01.000	Щиток	1	
А4		2	1603.02.000	Корзина	1	
				Детали		
А4		5	1603.00.001	Хомут	2	
А4		6	1603.00.002	Ухо	2	
А4		7	1603.00.003	Фланец	1	
А4		9	1603.00.005	Кольцо	1	
А4		10	1603.00.006	Обечайка	1	
А4		11	1603.00.007	Дно	1	
А4		12	1603.00.008	Ребро	3	
А4		13	1603.00.009	Опора	3	
Б4		14	1603.00.010	Патрубок		
				Труба 65×4 ГОСТ 3262-75		
				L = 250 h 14	1	1.76 кг
Б4		15	1603.00.011	Пластина		
				Лист Б10 ГОСТ 19903-74 / Ст3 ГОСТ 14637-79		
				□ 220 h 14	3	3.9 кг
Б4		16	1603.00.012	Отвод		
				Рукав КЩ-2-75-5		
				ГОСТ 5398-76		
				L = 800 h 14	1	3.12 кг
Б4		19	1603.00.015	Опора		
				Уголок 50×50×4Б-ГОСТ 8509-72 / Ст3 сп3-I-ГОСТ 535-79		
				L = 1380 h 14	1	4.2 кг
				Стандартные изделия		
		20		Болт М8-6g×25.58		
				ГОСТ 7798-70	2	
		21		Гайка М8-6Н.5		
				ГОСТ 5915-70	2	
		22		Шайба 8.01.01 ГОСТ 11371-78	2	
		23		Шпилька М16-6g×60.58		
				ГОСТ 22032-76	4	
		24		Фланец 1-65-6 ВСт3сп		
				ГОСТ 12820-80	1	
		-		Днище 1200-8-500 ГОСТ 6533-78		
				Заготовка для 1603.00.007)	1	

Изм.	Лист	№ докум.	Подп.	Дата	1603.00.000	Лист 2

Формат А4

Изм.	Лист	№ докум.	Подп.	Дата	1603.00.000			
Разраб.		Потапов			Мешалка гидравлическая кислых реагентов МГК-1 V = 1 м³	Лит.	Лист 1	Листов 2
Пров.		Рысин				ЦНИИЭП оборудования инж. КО		
Н. контр.		Хромихина		12.85				
Утв.		Рысин						

Формат А4

Выпуск 7

1603.00.001

(✓) 12.5

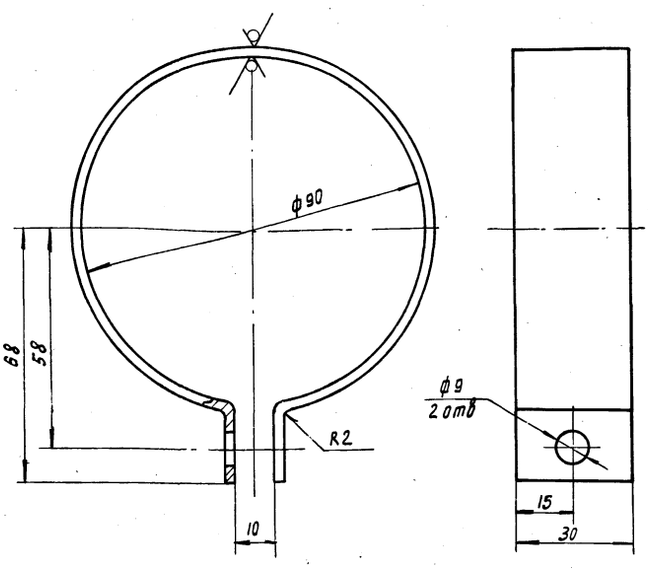

Предельные отклонения размеров: H14, h14, ± IT14/2

Изм.	Лист	N докум.	Подп.	Дата	1603.00.001			
Разраб.		Потапов			Хомут	Лит	Масса 0.15	Масштаб 1:1
Пров.		Рысин				Лист	Листов 1	
Т. контр.								
Н. контр.		Хромихина		12.85	Лист Б2 ГОСТ 19903-74 / Ст3 ГОСТ 16523-70	ЦНИИЭП оборудования инж. КО		
Утв.		Рысин						

Формат А4

1603.00.002

(✓)

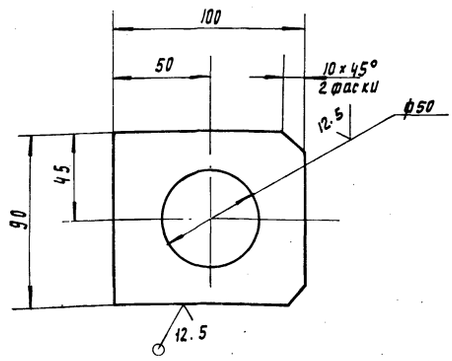

Предельные отклонения размеров: H14, h14, ± IT14/2

Изм.	Лист	N докум.	Подп.	Дата	1603.00.002			
Разраб.		Потапов			Ухо	Лит	Масса 0.75	Масштаб 1:2
Пров.		Рысин				Лист	Листов 1	
Т. контр.								
Н. контр.		Хромихина		12.85	Лист Б10 ГОСТ 19903-74 / Ст3 ГОСТ 14637-79	ЦНИИЭП оборудования инж. КО		
Утв.		Рысин						

Формат А4

Инв. № подл. | Подп. и дата | Взам. инв. № | Инв. № дубл. | Подп. и дата

21085 7

Копировал Колесова

Серия 7.901-5 Выпуск 7

1603.00.003

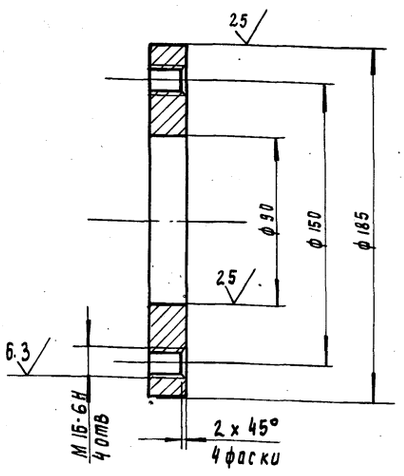

Неуказанные предельные отклонения размеров: $H14, h14, \pm \frac{IT14}{2}$

Изм.	Лист	№ докум.	Подп.	Дата	1603.00.003			
Разраб.		Потапов			Фланец	Лит.	Масса 3,1	Масштаб 1:2
Пров.		Рысин				Лист	Листов 1	
Т. контр.								
Н. контр.		Хромихина		12.85	Лист Б20 ГОСТ 19903-74	ЦНИИЭП инж. оборудования		КО
Утв.		Рысин			Ст3 ГОСТ 14637-79			

Формат А4

1603.00.007

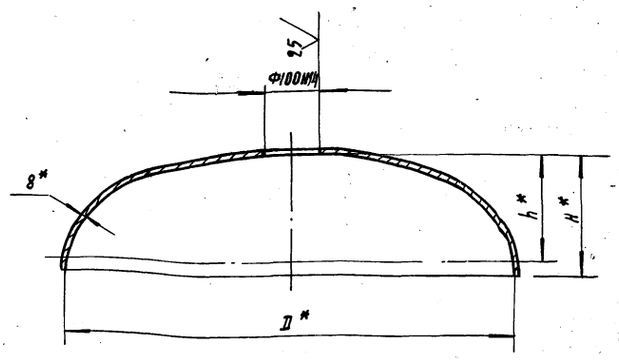

Обозначение	Размеры, мм D	h	H	Масса кг
1603.00.007	1200	300	325	105
-01	1600	400	440	188.5

*Размеры для справок

Изм.	Лист	№ докум.	Подп.	Дата	1603.00.007			
Разраб.		Потапов			Дно	Лит.	Масса см таба.	Масштаб –
Пров.		Рысин				Лист	Листов 1	
Т. контр.								
Н. контр.		Хромихина		12.85	Заготовка Днище Dх8х h ГОСТ 6533-78	ЦНИИЭП инж. оборудования		КО
Утв.		Рысин						

Формат А4

1603.00.005

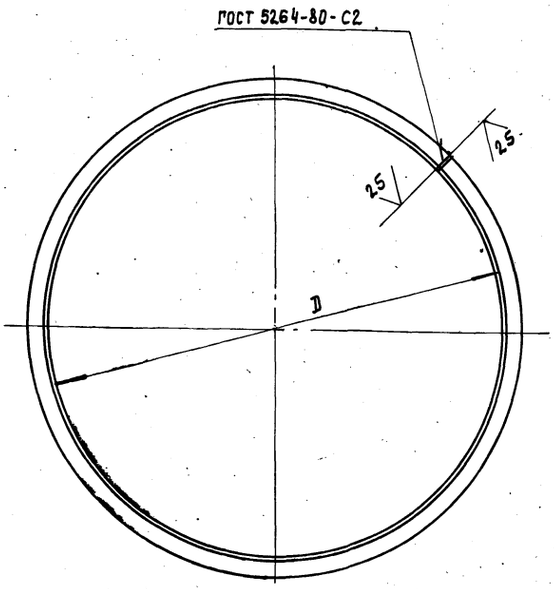

Обозначение	D, мм	Масса, кг
1603.00.005	1216^{+2}	11.7
-01	1616^{+2}	15.3

Изм.	Лист	№ докум.	Подп.	Дата	1603.00.005			
Разраб.		Потапов			Кольцо	Лит.	Масса см. таба	Масштаб –
Пров.		Рысин				Лист	Листов 1	
Т. контр.								
Н. контр.		Хромихина		12.85	Уголок 50х50х4-Б-ГОСТ 8509-72 Ст3сп3-I-ГОСТ 535-79	ЦНИИЭП инж. оборудования		КО
Утв.		Рысин						

Формат А4

1603.00.006

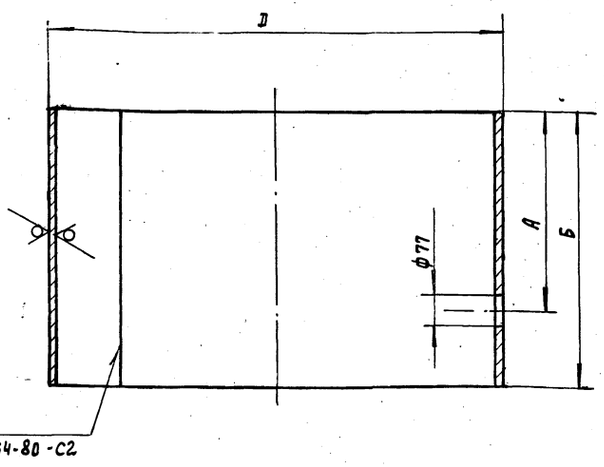

Обозначение	Размеры, мм D	А	Б	Масса, кг
1603.00.006	1216	535	717	87.5
-01	1616	635	817	132

Предельные отклонения размеров: $H14, h14; \pm \frac{IT14}{2}$

Изм.	Лист	№ докум.	Подп.	Дата	1603.00.006			
Разраб.		Потапов			Обечайка	Лит.	Масса см. табл	Масштаб –
Пров.		Рысин				Лист	Листов 1	
Т. контр.								
Н. контр.		Хромихина		12.85	Лист Б4 ГОСТ 19903-74 Ст3 ГОСТ 14637-79	ЦНИИЭП инж. оборудования		КО
Утв.		Рысин						

Формат А4

Инв. № подл. | Подп. и дата | Взам. инв. № | Инв. № дубл. | Подп. и дата

21085 8 Копировал Годлевская

1603.00.008

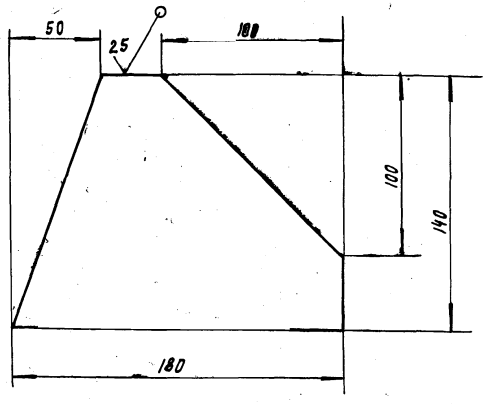

Предельные отклонения размеров: $\pm \frac{IT14}{2}$

					1603.00.008			
Изм.	Лист	N докум.	Подп.	Дата	Ребро	Лит	Масса	Масштаб
Разраб		Потапов					1.6	1:2
Пров		Рысин				Лист	Листов 1	
Т. контр.								
Н. контр		Хромихина		12.85	Лист Б10 ГОСТ 19903-74 / Ст.3 ГОСТ 14637-79	ЦНИИЭП инж. оборудования КО		
Утв		Рысин						

Формат А4

1603.00.009

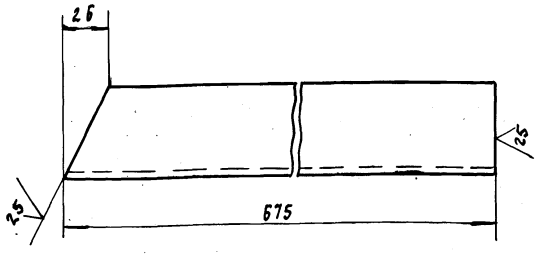

Предельные отклонения размеров: $\pm \frac{IT14}{2}$

					1603.00.009			
Изм.	Лист	N докум.	Подп.	Дата	Опора	Лит	Масса	Масштаб
Разраб		Потапов					6.9	1:2
Пров		Рысин				Лист	Листов 1	
Т. контр.								
Н. контр.		Хромихина		12.85	Швеллер 12 ГОСТ 8240-72 / Ст3сп2-I-ГОСТ 535-79	ЦНИИЭП инж. оборудования КО		
Утв		Рысин						

Формат А4

1603.01.000 СБ

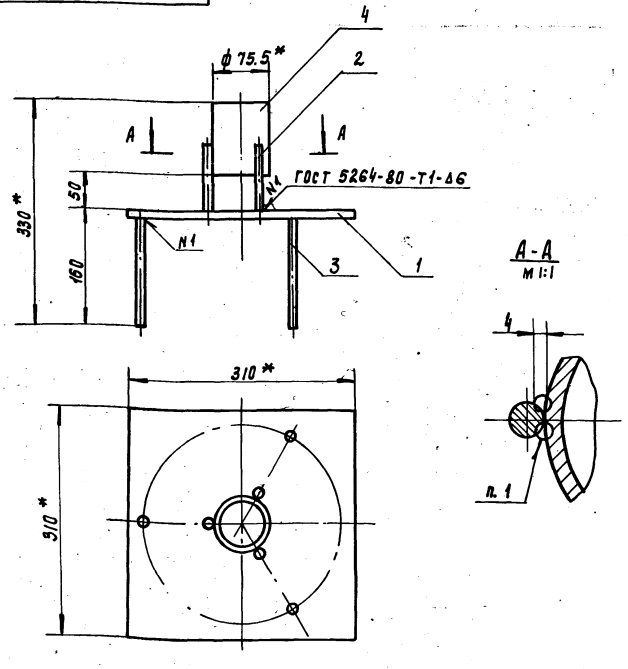

1. Сварка ручная дуговая
2. Предельные отклонения размеров: $\pm \frac{IT14}{2}$

					1603.01.000 СБ			
Изм.	Лист	№ докум.	Подп.	Дата	Щиток. Сборочный чертеж	Лит	Масса	Масштаб
Разраб.		Потапов					6	1:5
Пров.		Рысин				Лист	Листов 1	
Т. контр.								
Н. контр.		Хромихина		12.85		ЦНИИЭП инж. оборудования КО		
Утв.		Рысин						

Формат А4

Формат	Зона	Поз.	Обозначение	Наименование	Кол.	Примечание
				Документация		
А4			1603.01.000 СБ	Сборочный чертеж	1	
				Детали		
А4		1	1603.01.001	Пластина	1	
А4		2	1603.01.002	Стояк	3	
А4		3	1603.01.002-01	Стояк	3	
Б4		4	1603.01.003	Патрубок		
				Труба 65×4 ГОСТ 3262-75		
				L = 120 h14	1	0.85кг

					1603.01.000			
Изм.	Лист	№ докум.	Подп.	Дата	Щиток	Лит.	Лист	Листов
Разраб.		Потапов						1
Пров.		Рысин				ЦНИИЭП инж. оборудования КО		
Н. контр.		Хромихина		12.85				
Утв.		Рысин						

Формат А4

Выпуск 9 Серия 3.503.1-83

Инв. № подл. | Подп. и дата | Взам. инв. № | Инв. № дубл. | Подп. и дата

21085 9 Копировал Козлевская

Серия 7.901-5 Выпуск 7

1603.01.001

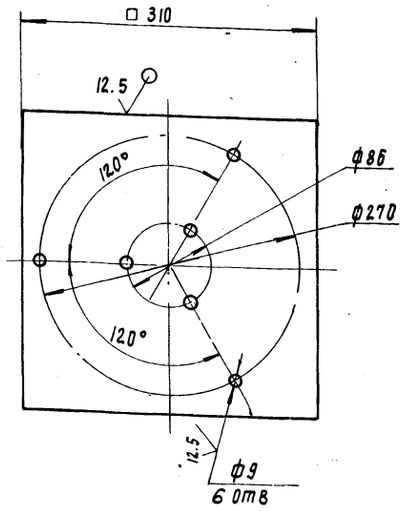

Предельные отклонения размеров: $H14, h14; \pm \frac{IT14}{2}$

Изм.	Лист	№ докум.	Подп.	Дата	1603.01.001		
Разраб.		Потапов			Пластина	Лит.	Масса 4.6 / Масштаб 1:4
Пров.		Рысин				Лист	Листов 1
Т. контр.							
Н. контр.		Хромихина		12.85	Лист Б6 ГОСТ 19903-74 / Ст3 ГОСТ 14637-79	ЦНИИЭП оборудования	инж. КО
Утв.		Рысин					

Формат А4

1603.01.002

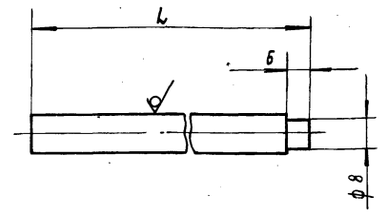

Обозначение	L, мм	Масса, кг
1603.01.002	96	0.058
-01	160	0.098

Предельные отклонения размеров: $h14, \pm \frac{IT14}{2}$

Изм.	Лист	№ докум.	Подп.	Дата	1603.01.002		
Разраб.		Потапов			Стояк	Лит.	Масса см. таб. / Масштаб –
Пров.		Рысин				Лист	Листов 1
Т. контр.							
Н. контр.		Хромихина		12.85	Круг 10-В-ГОСТ 2590-71 / Б Ст3сп3 ГОСТ 535-79	ЦНИИЭП оборудования	инж. КО
Утв.		Рысин					

Формат А4

1603.02.000СБ

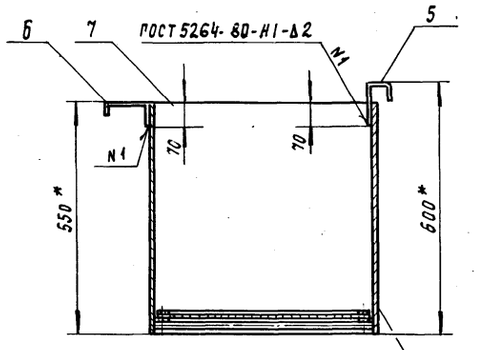

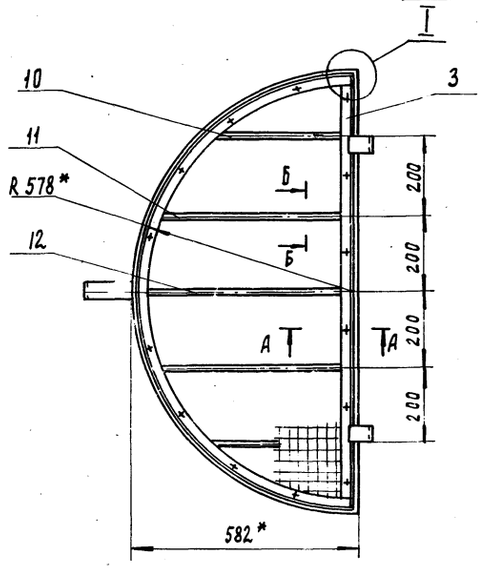

А-А
М 1:1

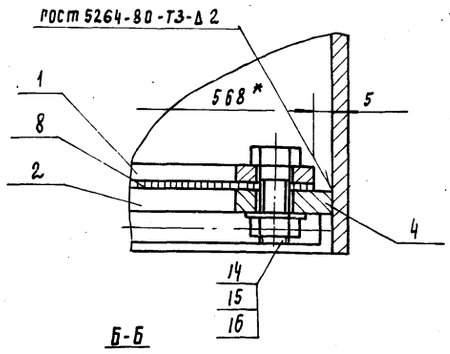

I
М 1:4

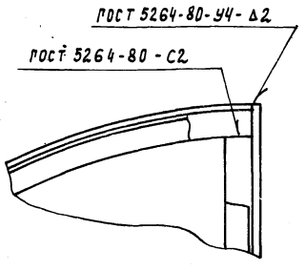

Б-Б
М 1:1

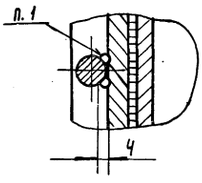

1. Сварка ручная дуговая
2. * Размеры для справок
3. Предельные отклонения размеров: $\pm \frac{IT14}{2}$
4. Покрытие - антикоррозийное по ТУ завода изготовителя

Изм.	Лист	N докум.	Подп.	Дата	1603.02.000СБ		
Разраб.		Потапов			Корзина	Лит.	Масса 42 / Масштаб 1:10
Пров.		Рысин			Сборочный чертеж	Лист	Листов 1
Т. контр.							
Н. контр.		Хромихина		12.85		ЦНИИЭП оборудования	инж. КС
Утв.		Рысин					

Формат А3

Инв. N подл. | Подп. и дата | Взам. инв. N | Инв. N дубл. | Подп. и дата

Формат	Зона	Поз	Обозначение	Наименование	Кол.	Примечание
				Документация		
А3			1603.02.000 СБ	Сборочный чертеж	1	
				Детали		
А4		1	1603.02.001	Опора	1	
А4		2	1603.02.001-01	Опора	1	
А4		3	1603.02.002	Опора	1	
А4		4	1603.02.002-01	Опора	1	
А4		5	1603.02.003	Скоба	1	
А4		6	1603.02.004	Скоба	1	
А4		7	1603.02.005	Обечайка	1	
А4		8	1603.02.006	Фильтр	1	
Б4		9	1603.02.007	Стенка		
				Лист $\frac{Б2\ ГОСТ\ 19903-74}{Ст3\ ГОСТ\ 16523-70}$		
				550 h14 × 1160 h14	1	10.3 кг
Б4		10	1603.02.008	Пруток		
				Круг $\frac{10\text{-}В\text{-}ГОСТ\ 2590-71}{Б\ Ст3сп3\ ГОСТ\ 535-79}$		
				L = 395 h14	2	0.25 кг
Б4		11	1603.02.009	Пруток		
				Круг $\frac{10\text{-}В\text{-}ГОСТ\ 2590-71}{Б\ Ст3сп3\ ГОСТ\ 535-79}$		
				L = 528 h14	2	0.33 кг

Изм.	Лист	№ докум.	Подп.	Дата	1603.02.000		
Разраб.		Потапов			Корзина	Лит.	Лист 1 / Листов 2
Пров.		Рысин				ЦНИИЭП оборудования	инж. КО
Н. контр.		Хромихина		12.85			
Утв.		Рысин					

Формат А4

Формат	Зона	Поз	Обозначение	Наименование	Кол.	Примечание
Б4		12	1603.02.010	Пруток		
				Круг $\frac{10\text{-}В\text{-}ГОСТ\ 2590-71}{Б\ Ст3сп3\ ГОСТ\ 535-79}$		
				L = 568 h14	1	0.35 кг
				Стандартные изделия		
		14		Болт М8-6g × 25.58		
				ГОСТ 7798-70	14	
		15		Гайка М8-6Н.5		
				ГОСТ 5915-70	14	
		16		Шайба 8.01.01		
				ГОСТ 11371-78	14	

Изм.	Лист	№ докум.	Подп.	Дата	1603.02.000	Лист 2

Формат А4

1603.02.001

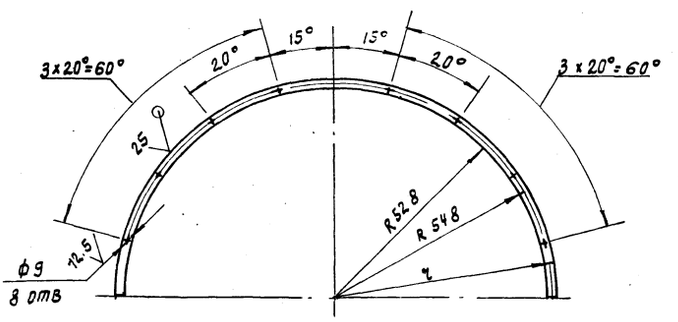

Обозначение	Размеры, мм ч	S	Масса, кг
1603.02.001	568	4	0.45
-01	578	6	1.1

Предельные отклонения размеров: H14, h14, $\pm\frac{IT14}{2}$

Изм.	Лист	№ докум.	Подп.	Дата	1603.02.001		
Разраб.		Потапов			Опора	Лит.	Масса см. табл. / Масштаб –
Пров.		Рысин				Лист	Листов: 1
Т. контр.					Лист Б5 ГОСТ 19903-74 / Ст3 ГОСТ 14637-79	ЦНИИЭП оборудования	инж. КО
Н. контр.		Хромихина		12.85			
Утв.		Рысин					

Формат А4

1603.02.002

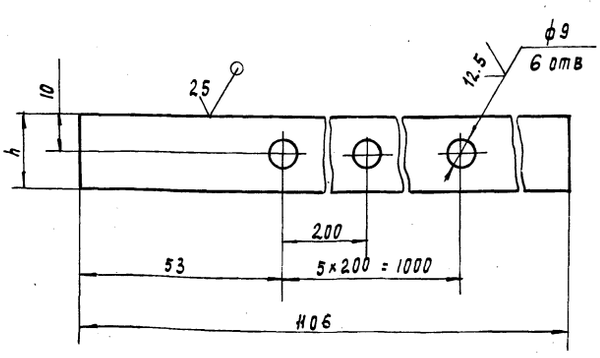

Обозначение	Размеры, мм h	S	Масса, кг
1603.02.002	20	4	0.69
-01	25	6	1.2

Изм.	Лист	№ докум.	Подп.	Дата	1603.02.002		
Разраб.		Потапов			Опора	Лит.	Масса см. табл. / Масштаб –
Пров.		Рысин				Лист	Листов: 1
Т. контр.					Лист Б5 ГОСТ 19903-74 / Ст3. ГОСТ 14637-79	ЦНИИЭП оборудования	инж. КО
Н. контр.		Хромихина		12.85			
Утв.		Рысин					

21085 11

Формат А4

Выпуск

Серия 7.901-5

1603.02.003.

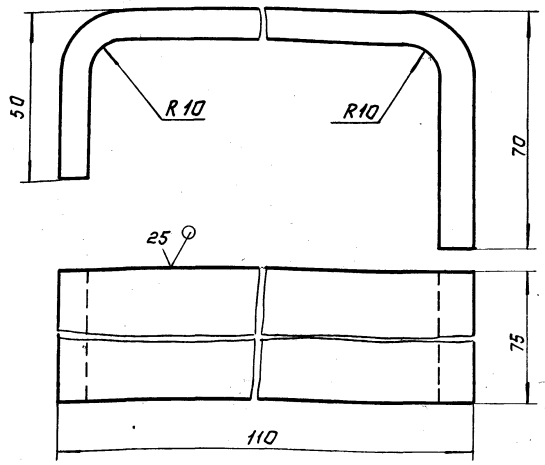

Предельные отклонения размеров: H14, h14, $\pm \frac{IT14}{2}$

Изм.	Лист	№ докум.	Подп.	Дата	1603.02.003.			
Разраб.		Потапов			Скоба.	Лит.	Масса 1.17	Масштаб 1:1
Пров.		Рысин				Лист	Листов: 1	
Т. контр.								
Н. контр.		Хромихина		12.85	Лист	Б10 ГОСТ 19903-74 / Ст.3 ГОСТ 14637-79	ЦНИИЭП инж. оборудования КО	
Утв.		Рысин						

Формат А4

1603.02.004

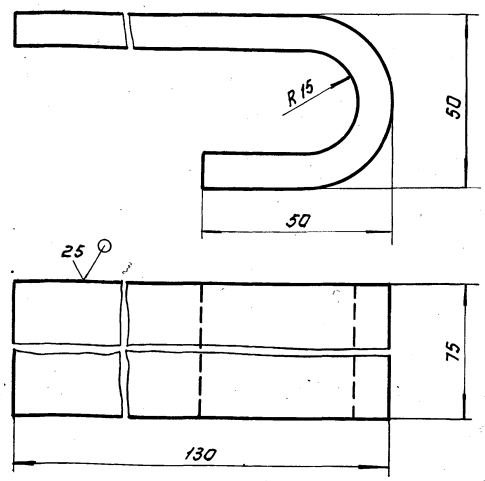

Предельные отклонения размеров: H14, h14, $\pm \frac{IT14}{2}$

Изм.	Лист	№ докум.	Подп.	Дата	1603.02.004.			
Разраб.		Потапов			Скоба	Лит.	Масса 1,2	Масштаб 1:1
Пров.		Рысин				Лист	Листов: 1	
Т. контр.								
Н. контр.		Хромихина		12.85	Лист	Б10 ГОСТ 19903-74 / Ст.3 ГОСТ 14637-79	ЦНИИЭП инж. оборудования КО	
Утв.		Рысин						

Формат А4

1603.02.005

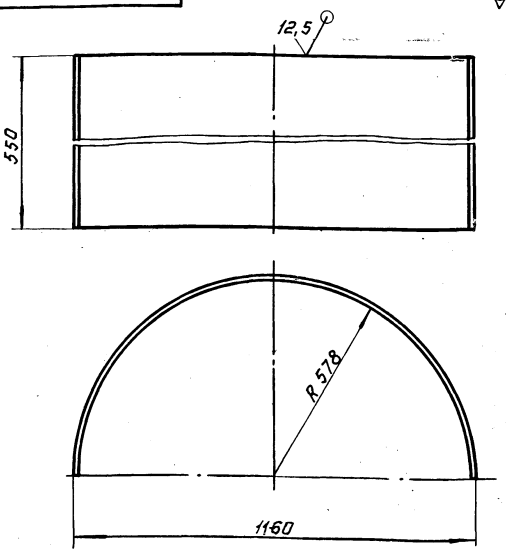

Предельные отклонения размеров: h14; $\pm \frac{IT14}{2}$

Изм.	Лист	№ докум.	Подп.	Дата	1603.02.005.			
Разраб.		Потапов			Обечайка	Лит.	Масса 15.6	Масштаб 1:10
Провер.		Рысин				Лист	Листов: 1	
Т. контр.								
Н. контр.		Хромихина		12.85	Лист	Б2 ГОСТ 19903-74 / Ст.3 ГОСТ 16523-70	ЦНИИЭП инж. оборудования КО	
Утв.		Рысин						

Формат А4

1603.02.006

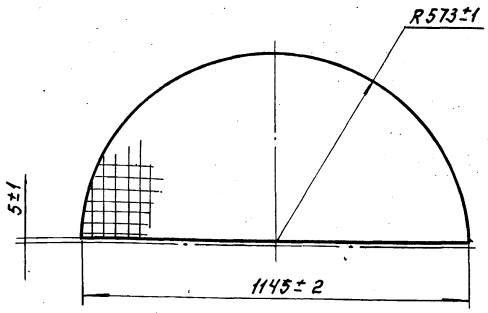

Изм.	Лист	№ докум.	Подп.	Дата	1603.02.006.			
Разраб.		Потапов			Фильтр	Лит.	Масса 4.3	Масштаб 1:10
Пров.		Рысин				Лист	Листов: 1	
Т. контр.								
Н. контр.		Хромихина		12.85	Сетка 10-2 12Х8Н9 ГОСТ 3826-82	ЦНИИЭП инж. оборудования КО		
Утв.		Рысин						

Формат А4

Копировал. Логинова 21.08.85 12

Рис 1

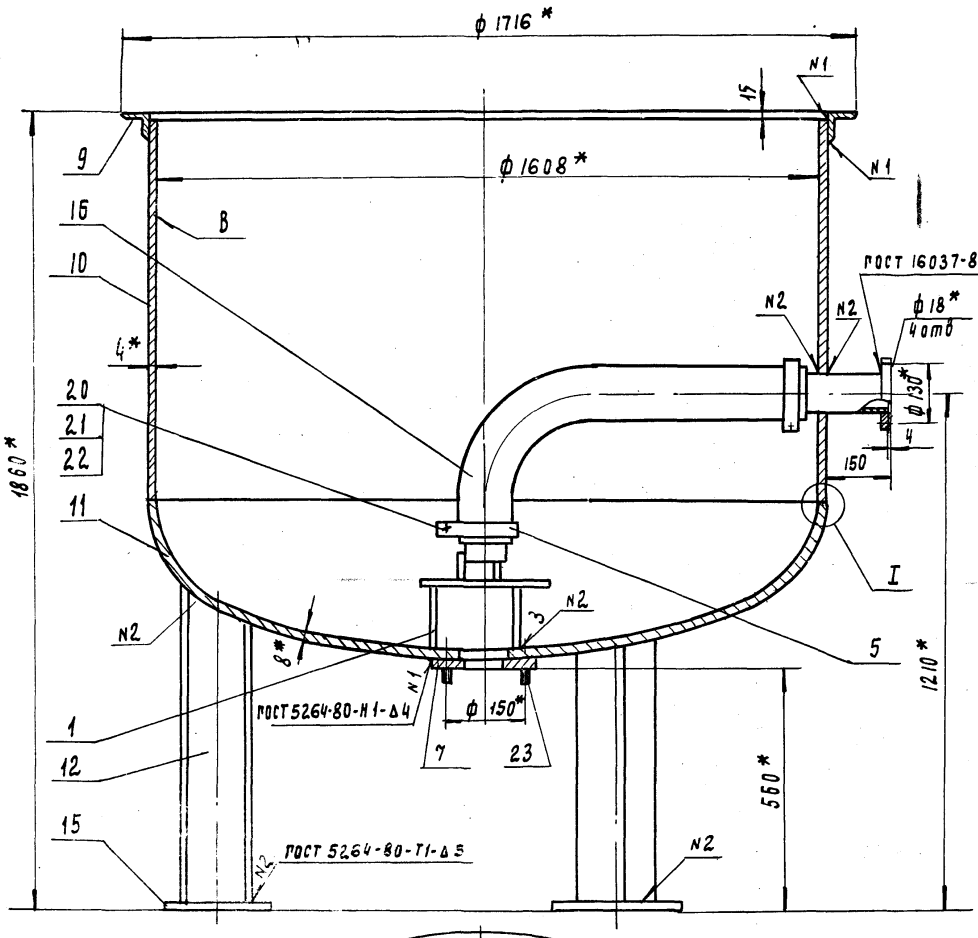

Рис 2

Остальное см. рис. 1

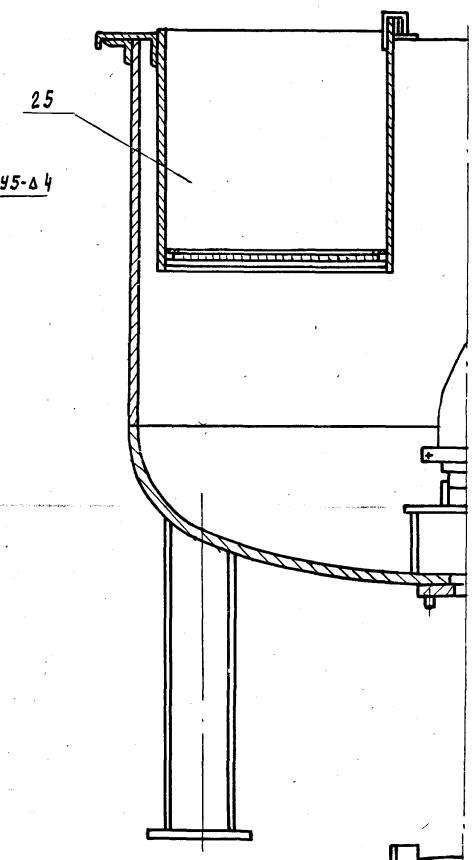

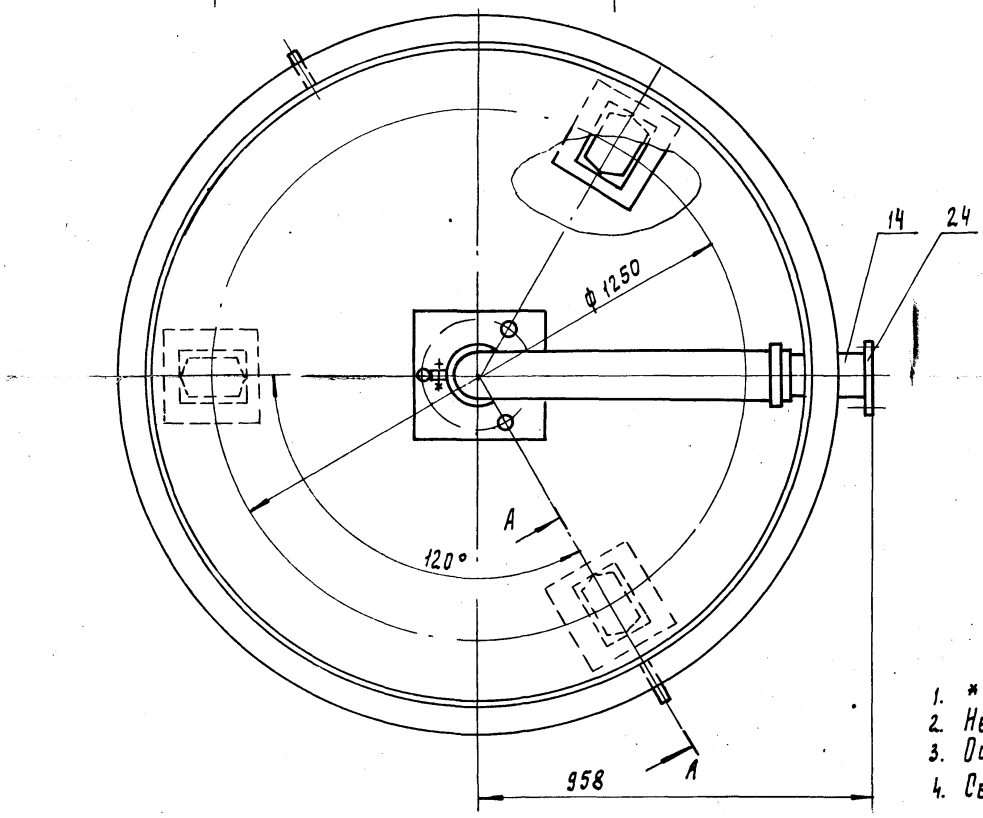

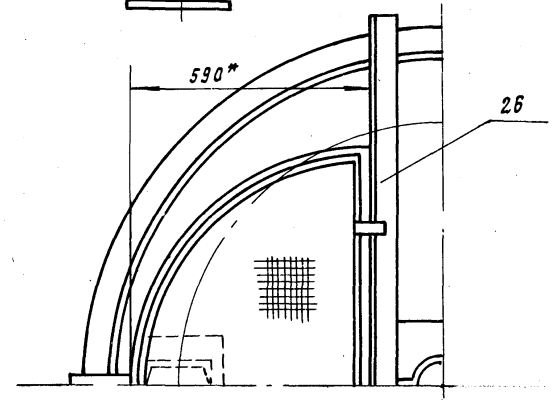

Обозначение	Рис	Область применения	Марка	Покрытие	Масса кг
1604. 00. 000	1	Известковое молоко	М-2	см. ТТ п7	428
-01	2	Кислые реагенты	МГК-2	см. ТТ. п7	476

1. * Размеры для справок.
2. Неуказанные предельные отклонения размеров: $\pm \frac{IT14}{2}$
3. Острые кромки скруглить
4. Сварные швы выполнить с плавными переходами шва к основному металлу.
5. Поверхность В зачистить до металлического блеска.
6. Мешалку испытать гидравлически наливом воды Допускается испытание сварных швов на плотность промазкой керосином по ГОСТ 3242-79
7. Покрытие поверхности В и внутренних элементов мешалки - антикоррозийное по ТУ з-да изготовителя
8. Работы, связанные с ударами и нагревом, после покрытия запрещаются.
9. Опору (поз. 26) и корзину (поз. 25) приварить в 5 ти точках Сварной шов по ГОСТ 5264-80-Т1-Δ4 на длину 10 мм
10. Сварка автоматическая.

А - А
М 1:5
повернуто

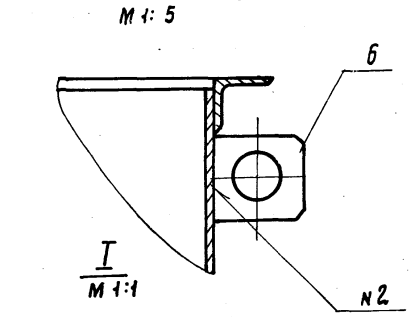

I
М 1:1

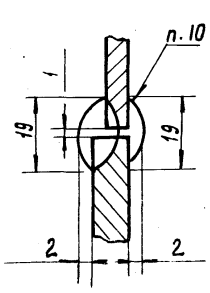

Б - Б
М 1:5

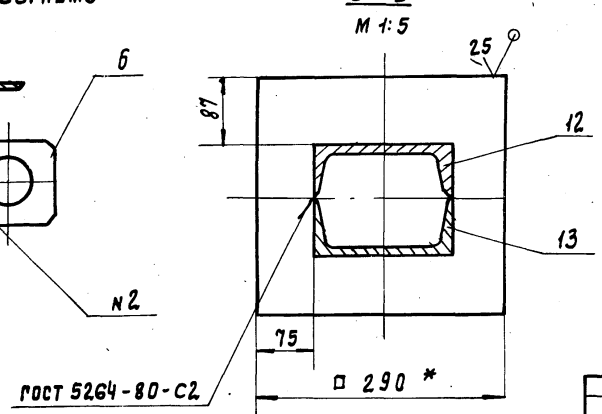

Изм.	Лист	№ докум.	Подп.	Дата	1604. 00. 000 СБ			
Разраб.		Потапов			Мешалка гидравлическая V = 2 м³	Лит.	Масса	Масштаб
Пров.		Рысин					см. табл.	1:10
Т. контр.					Сборочный чертеж	Лист	Листов 1	
Н. контр.		Хромихина		12.85		ЦНИИЭП инж. оборудования		
Утв.		Сухаренко						

27085 13 Копировал Подлевская Формат А2

1604. 00. 000 СБ

Серия 7.901-5 Выпуск 7

Формат	Зона	Поз	Обозначение	Наименование	Кол	Примечание
				Документация		
А2			1604.00.000 СБ	Сборочный чертеж	1	
А4			1603.00.000 Д	Рекомендации по применению	4	
				Сборочные единицы		
А4		1	1603.01.000	Щиток	1	
				Детали		
А4		5	1603.00.001	Хомут	2	
А4		6	1603.00.002	Ухо	2	
А4		7	1603.00.003	Фланец	1	
А4		9	1603.00.005-01	Кольцо	1	
А4		10	1603.00.006-01	Обечайка	1	
А4		11	1603.00.007-01	Дно	1	
А4		12	1604.00.001	Опора	3	
А4		13	1604.00.001-01	Опора	3	
Б4		14	1604.00.002	Патрубок		
				Труба 65×4 ГОСТ 3262-75		
				L=250 h 14	1	1.76 кг

Инв. № подл. | Подп. и дата | Взам. инв. № | Инв. № дубл. | Подп. и дата

Изм.	Лист	№ докум.	Подп.	Дата
Разраб.		Потапов		
Пров.		Рыгин		
Н. контр.		Хромихина		12.85
Утв.		Рыгин		

1604.00.000

Мешалка гидравлическая V = 2 м³

Лит.	Лист	Листов
	1	3

ЦНИИЭП инж. оборудования КО

Формат А4

Формат	Зона	Поз.	Обозначение	Наименование	Кол	Примечание
Б4		15	1604.00.003	Пластина		
				Лист Б10 ГОСТ 19903-74 / Ст 3 ГОСТ 14637-79		
				□290 h 14	3	7.1 кг
Б4		16	1604.00.004	Отвод		
				Рукав КЩ-2-75-5		
				ГОСТ 5398-76		
				L = 1500 h 14	1	5.85 кг
				Стандартные изделия		
		20		Болт М8-6g×25.58		
				ГОСТ 7798-70	2	
		21		Гайка М8-6Н.5 ГОСТ 5915-70	2	
		22		Шайба 8.01.01 ГОСТ 11371-78	2	
		23		Шпилька М16-6g×60.58		
				ГОСТ 22032-76	4	
		24		Фланец 1-65-6 Вст3сп		
				ГОСТ 12820-80	1	
		-		Днище 1600-8-400 ГОСТ 6533-78		
				Заготовка для 1603.00.007-01	1	

Инв. № подл. | Подп. и дата | Взам. инв. № | Инв. № дубл. | Подп. и дата

Изм.	Лист	№ докум.	Подп.	Дата

1604.00.000

Лист 2

Формат А4

Формат	Зона	Поз	Обозначение	Наименование	Кол.	Примечание
				Переменные данные для исполнений		
				1604.00.000-01		
				Сборочные единицы		
А4		25	1603.02.000	Корзина	1	
				Детали		
В4		26	1604.00.008	Опора		
				Уголок 50×50×4-5-ГОСТ 8509-72 / Ст.3сп3-I-ГОСТ 535-79		
				L = 1780 h 14	1	8.5 кг

Инв. № подл. | Подп. и дата | Взам. инв. № | Инв. № дубл. | Подп. и дата

Изм.	Лист	№ докум.	Подп.	Дата

1604.00.000

Лист 3

Формат А4

1604.00.001

(V)

1604.00.001

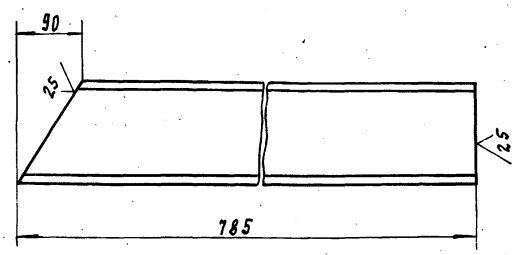

1604.00.001-01 - зеркальное отражение остальное - см. 1604.00.001

М 1:10

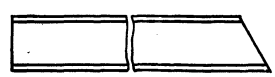

Предельные отклонения размеров: $\pm \frac{IT\,14}{2}$

Инв. № подл. | Подп. и дата | Взам. инв. № | Инв. № дубл. | Подп. и дата

Изм.	Лист	№ докум.	Подп.	Дата
Разраб.		Потапов		
Пров.		Рыгин		
Т. контр.				
Н. контр.		Хромихина		12.85
Утв.		Рыгин		

1604.00.001

Опора

Лит.	Масса	Масштаб
	9.5	1:5

Лист | Листов 1

Швеллер ⅄ ГОСТ 8240-72 / В Ст3сп2-I-ГОСТ 535-79

ЦНИИЭП инж. оборудования КО

21085 14 Копировал Родаевская

Формат А4

Выпуск 7

1647.00.000 СБ

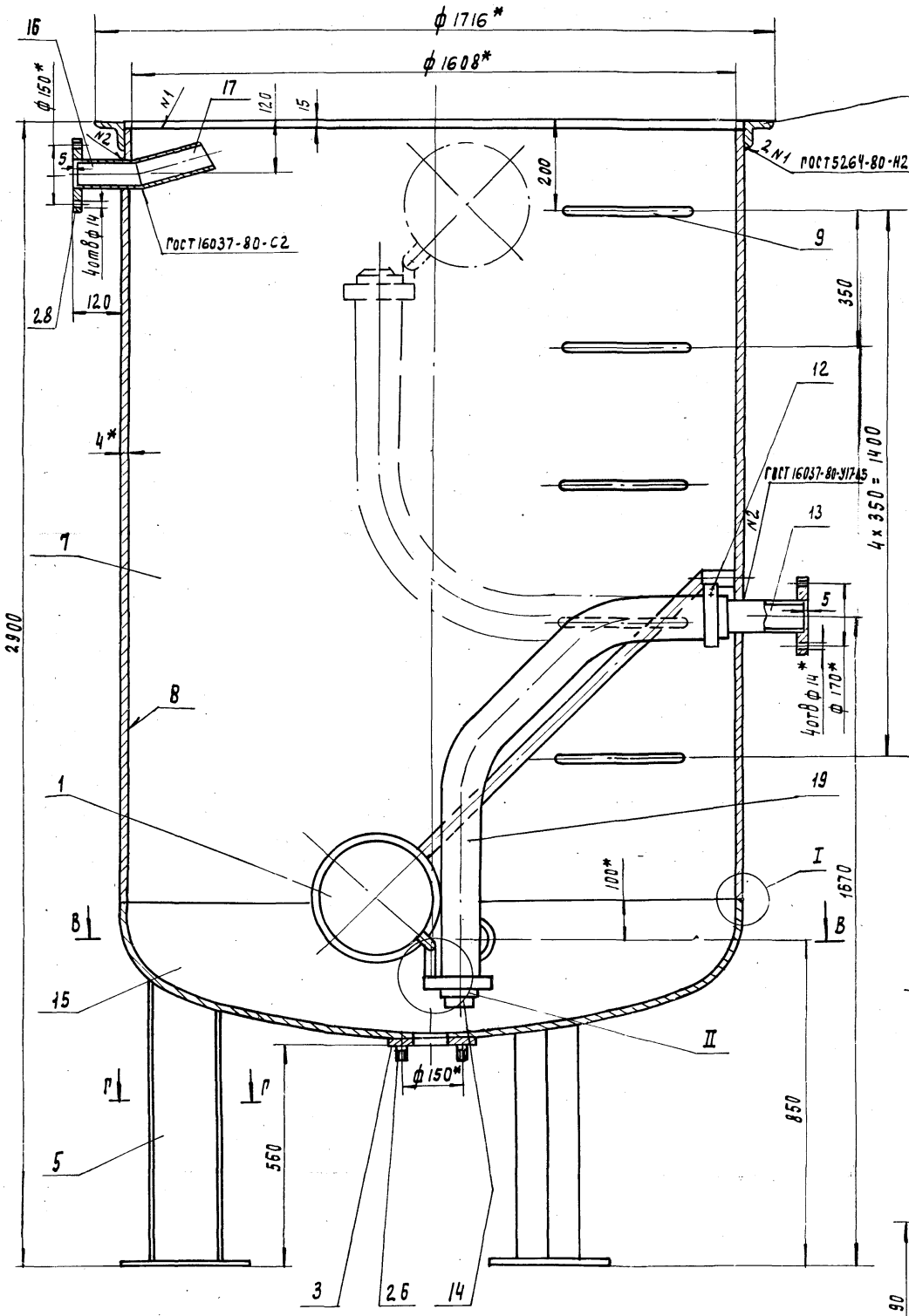

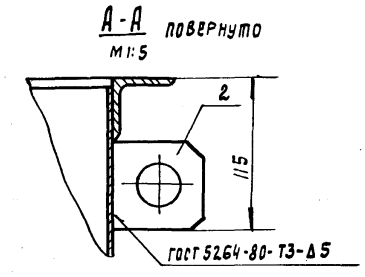

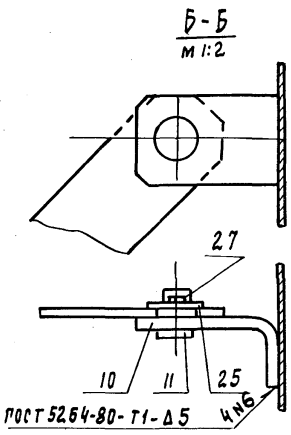

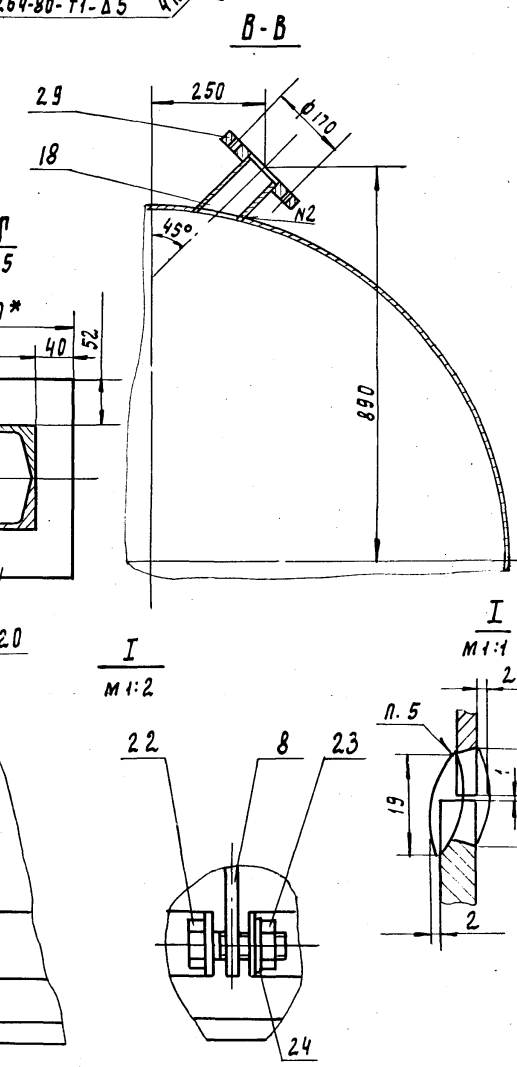

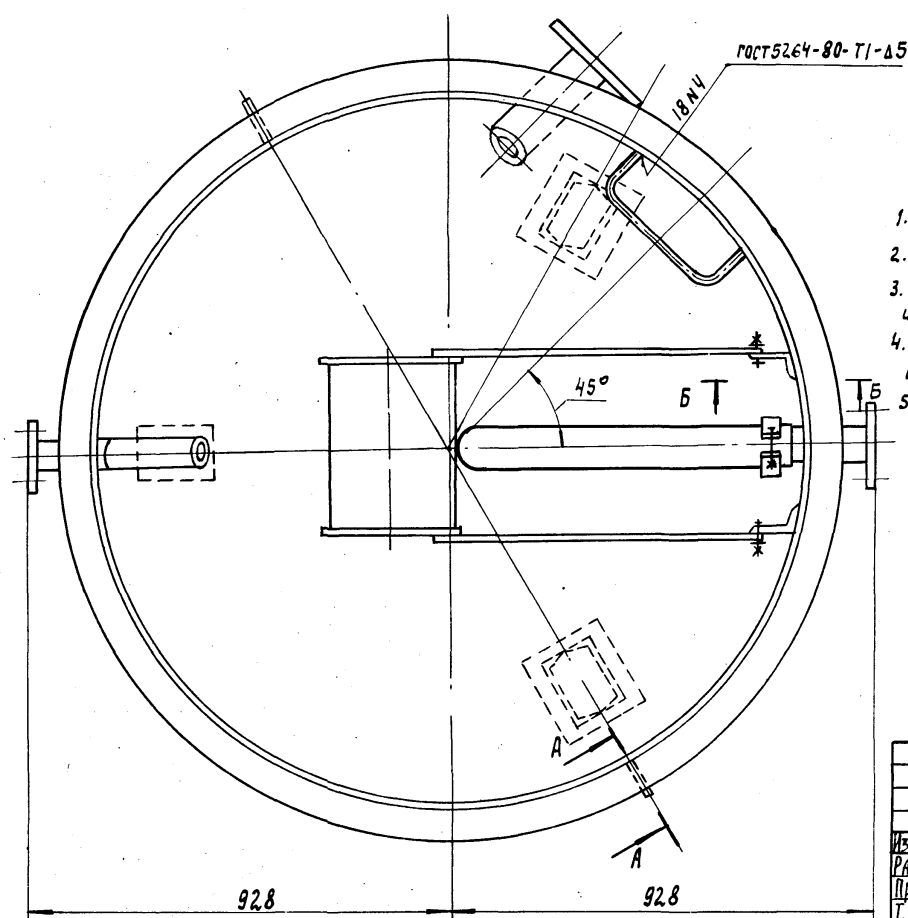

1. Размеры для справок.
2. Неуказанные предельные отклонения размеров: $\pm \frac{IT14}{2}$
3. Мешалки испытать гидравлически наливом воды. Допускается испытание сварных швов на плотность промазкой керосином ГОСТ 3242-79
4. Покрытие поверхности „В" и внутренних элементов мешалки - антикоррозийное по ТУ з-да изготовителя.
5. Сварка автоматическая.

Изм.	Лист	№ докум.	Подп.	Дата	1647.00.000 СБ		
Разраб.		Веревочкина			Мешалка гидравлическая известкового молока МГИ-4 V = 4 м³ Сборочный чертеж.	Лит.	Масса 611	Масштаб 1:10
Пров.		Рысин				Лист	Листов 1
Т. контр.						ЦНИИЭП инж. оборудования КУ	
Н. контр.		Хромихина		12.85			
Утв.		Рухаренко					

21085 15 Копировал Гадевская Формат А1

Формат	Зона	Поз	Обозначение	Наименование	Кол	Примечание
				Документация		
А2			1647.00.000 СБ	Сборочный чертеж	1	
А4			1603.00.000 Д	Рекомендации по применению	4	
				Сборочные единицы		
А3		1	1647.01.000	Поплавок	1	
				Детали		
А4		2	1603.00.002	Ухо	2	
А4		3	1603.00.003	Фланец	1	
А4		4	1603.00.005-01	Кольцо	1	
А4		5	1604.00.001	Опора	3	
А4		6	1604.00.001-01	Опора	3	
А4		7	1647.00.001	Обечайка	1	
А4		8	1647.00.002	Тяга	1	
А4		9	1647.00.003	Скоба	5	
А4		10	1647.00.004	Кронштейн	2	
А4		11	1647.00.005	Палец	2	
А4		12	1647.00.006	Хомут	1	
Б4		13	1647.00.007	Патрубок	1	
				Труба 108×3 ГОСТ 10704-76 / А-ВСт3сп ГОСТ 10705-80		
				L = 230 h 14	1	1.78 кг
Б4		14	1647.00.008	Патрубок		

Изм	Лист	№ докум.	Подп.	Дата
Разраб.		Веревочкина		
Пров.		Рысин		
Н. контр.		Хромихина		12.85
Утв.		Сухаренко		

1647.00.000

Мешалка гидравлическая известкового молока МГИ-4 V = 4 м³

Лит | Лист 1 | Листов 2

ЦНИИЭП инж. оборудования КО

Формат А4

Формат	Зона	Поз	Обозначение	Наименование	Кол	Примечание
				Труба 108×3 ГОСТ 10704-76 / А-ВСт3сп ГОСТ 10705-80		
				L = 100 h 14	1	0.78 кг
А4		15	1647.00.009	Дно	1	
А4		16	1647.00.010	Патрубок	1	
А4		17	1647.00.010-01	Патрубок	1	
А4		18	1647.00.010-02	Патрубок	1	
Б4		19	1647.00.011	Отвод		
				Рукав К щ2-100-5 ГОСТ 5398-76		
				L = 1500		
Б4		20		Пластина		
				Лист Б 10 ГОСТ 19903-74 / Ст3 ГОСТ 14637-79		
				□ 220 h 14	3	
				Стандартные изделия		
		22		Болт М12-6g×35.58 ГОСТ 7798-70	2	
		23		Гайка М12-6Н.5. ГОСТ 5915-70	2	
		24		Шайба 12.01.01. ГОСТ 11371-78	2	
		25		Шайба 16.01.01. ГОСТ 11371-78	2	
		26		Шпилька М16-6g×60.58 ГОСТ 22032-76	4	
		27		Шплинт 4×20-216 ГОСТ 397-79	2	
		28		Фланец 1-80-6 ст 25 ГОСТ 12820-80	1	
		29		Фланец 1-100-6 ст 25 ГОСТ 12820-80	2	
				Днище 1600×8×400 ГОСТ 6533-78 (заготовка для 1647.00.009)	1	

Изм	Лист	№ докум.	Подп.	Дата

1647.00.000

Лист 2

Формат А4

Формат	Зона	Поз	Обозначение	Наименование	Кол	Примечание
				Документация		
А3			1647.01.000 СБ	Сборочный чертеж	1	
				Детали		
Б4		1	1647.01.001	Корпус		
				Лист Б 1.2 ГОСТ 19903-74 / Ст.3 ГОСТ 16523-70		
				399 h 14 × 939 h 14	1	3.5 кг
Б4		2	1647.01.002	Боковина		
				Лист Б 1.2 ГОСТ 19903-74 / Ст3 ГОСТ 16523-70		
				ф319 h 14	2	0.65 кг
			Переменные	данные для исполнения		
				1647.01.000		
				Детали		
Б4		3	1647.01.001	Тяга		
				Полоса 4×50-Б ГОСТ 103-76 / Ст3 ГОСТ 535-79	2	1.71 кг

Изм	Лист	№ докум.	Подп.	Дата
Разраб.		Веревочкина		
Пров.		Рысин		
Н. контр.		Хромихина		12.85
Утв.		Рысин		

1647.01.000

Поплавок

Лит | Лист 1 | Листов 2

ЦНИИЭП инж. оборудования КО

Формат А4

Формат	Зона	Поз	Обозначение	Наименование	Кол	Примечание
				1647.01.000-01		
				Детали		
Б4		3	1647.01.001-01	Тяга		
				Полоса 4×50-Б ГОСТ 103-76 / Ст3 ГОСТ 535-79	2	2.18 кг
				1647.01.000-02		
				Детали		
Б4		3	1647.01.001-02	Тяга		
				Полоса 4×50-Б ГОСТ 103-76 / Ст.3 ГОСТ 535-79	2	2.88 кг

Изм	Лист	№ докум.	Подп.	Дата

1647.01.000

Лист 2

Формат А4

Выпуск 7

1647.00.003

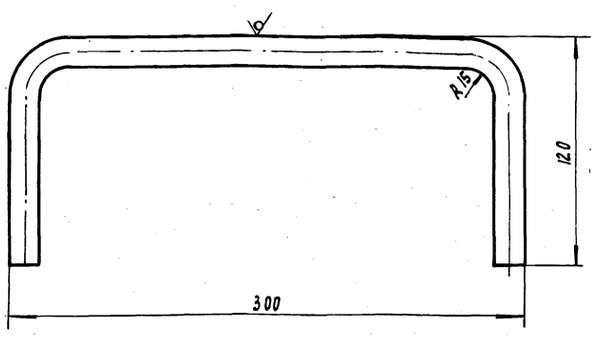

1. Предельные отклонения размеров $\pm \frac{IT14}{2}$

Изм. Лист	№ докум.	Подп.	Дата	1647.00.003			
Разраб.	Веревочкина			Скоба	Лит	Масса 0.683	Масштаб 1:2
Пров.	Рысин				Лист	Листов 1	
Т. контр.							
Н. контр.	Хромихина		12.85	Круг 15-В-ГОСТ 2590-71 / Ст3сп-II-ГОСТ 535-79	ЦНИИЭП инж. оборудования КО		
Утв.	Рысин						

Формат А4

1647.00.004

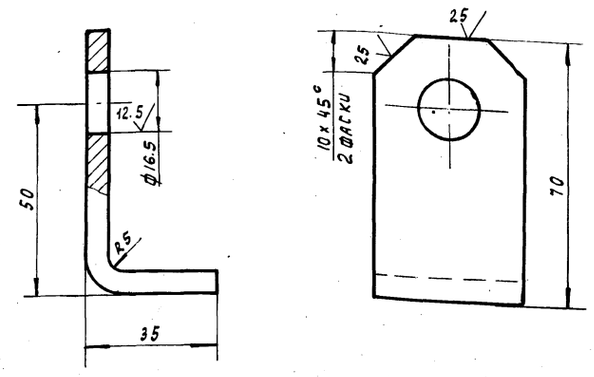

1. Предельные отклонения размеров: h14, h14 $\pm \frac{IT14}{2}$

Изм. Лист	№ докум.	Подп.	Дата	1647.00.004			
Разраб.	Веревочкина			Кронштейн	Лит	Масса 0.19	Масштаб 1:1
Пров.	Рысин				Лист	Листов 1	
Т. контр.							
Н. контр.	Хромихина		12.85	Полоса 5x40-Б-ГОСТ 103-76 / Ст3ГОСТ 535-79	ЦНИИЭП инж. оборудования КО		
Утв.	Рысин						

Формат А4

1647.00.010

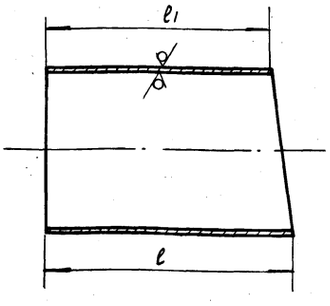

Размеры в мм

Обозначение	l	l1	D	Масса кг
1647.00.010	131	119	89	0.833
-01	188	176	89	1.2
-02	374	266	108	2.9

Предельные отклонения размеров $\pm \frac{IT14}{2}$

Изм. Лист	№ докум.	Подп.	Дата	1647.00.010			
Разраб.	Веревочкина			Патрубок	Лит	Масса см табл.	Масштаб —
Пров.	Рысин				Лист	Листов 1	
Т. контр.							
Н. контр.	Хромихина		12.85	Труба D x 3 ГОСТ 10704-76 / А-В Ст3сп ГОСТ 10705-80	ЦНИИЭП инж. оборудования КО		
Утв.	Рысин						

Формат А4

1647.00.002

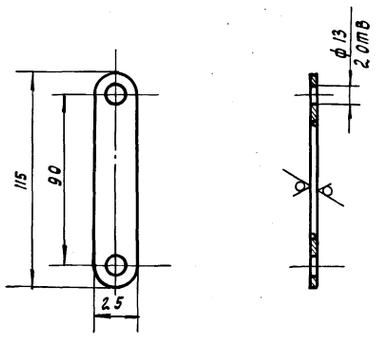

Предельные отклонения размеров: h14; h14 $\pm \frac{IT14}{2}$

Изм. Лист	№ докум.	Подп.	Дата	1647.00.002			
Разраб.	Веревочкина			Тяга	Лит	Масса 0.085	Масштаб 1:2
Пров.	Рысин				Лист	Листов 1	
Т. контр.							
Н. контр.	Хромихина		12.85	Лист Б-4 ГОСТ 19903-74 / Ст3ГОСТ 14637-79	ЦНИИЭП инж. оборудования КО		
Утв.	Рысин						

Формат А4

Взам. инв. № | Подп. и дата | Инв. № дубл. | Подп. и дата | Инв. № подл.

1647.00.001

Серия 7.901-5 Выпуск 7

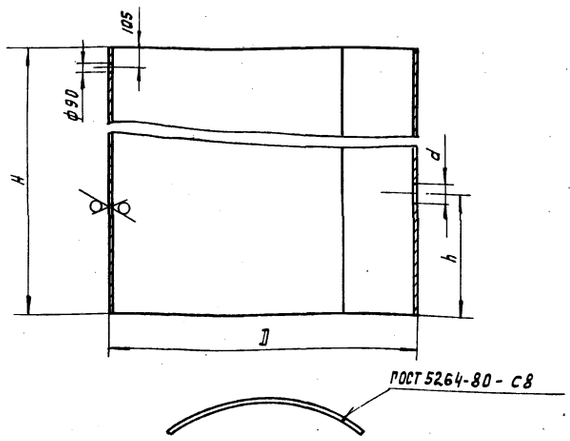

Размеры в мм

Обозначение	D	d	H	h	S	Масса, кг
1647.00.001	1616	110	1865	650	4	296
-01	2016	160	2500	695	6	744
-02	2624	160	3129	844	8	1616

Предельные отклонения размеров: H14, h14, $\pm\frac{IT14}{2}$

Изм.	Лист	№ докум.	Подп.	Дата	1647.00.001			
Разраб.		Веревочкина			Обечайка	Лит.	Масса см. табл.	Масштаб —
Пров.		Рысин				Лист	Листов 1	
Т. конт.								
Н. контр.		Хромихина		12.85	Лист Б-S ГОСТ 19903-74 / Ст3 ГОСТ 14637-79	ЦНИИЭП оборудования	инж. КО	
Утв.		Рысин						

Инв. № подл. | Подп. и дата | Взам. инв. № | Инв. № дубл. | Подп. и дата

Формат А4

1647.00.009

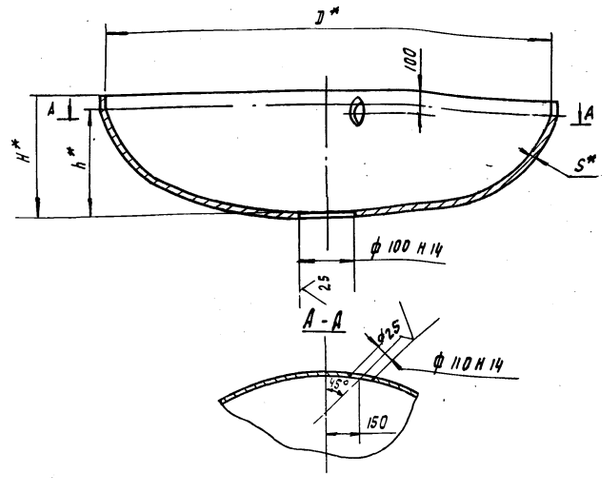

Размеры в мм

Обозначение	D	S	h	H	Масса кг
1647.00.009	1600	8	400	440	188.5
-01	2000	8	500	540	2.9
-02	2600	12	650	710	744.7

* Размеры для справок

Изм.	Лист	№ докум.	Подп.	Дата	1647.00.009			
Разраб.		Веревочкина			Дно	Лит.	Масса см. табл.	Масштаб —
Провер.		Рысин				Лист	Листов 1	
Т. контр.								
Н. контр.		Хромихина		12.85	Заготовка D×S×h ГОСТ 6533-78	ЦНИИЭП оборудования	инж. КО	
Утв.		Рысин						

Инв. № подл. | Подп. и дата | Взам. инв. № | Инв. № дубл. | Подп. и дата

Формат А4

1647.01.000СБ

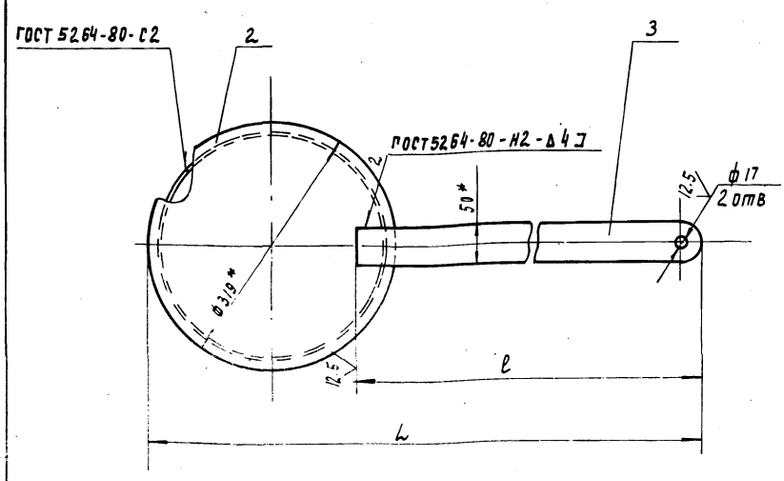

Размеры в мм

Обозначение	L	l	Масса, кг
1647.01.000	1350	1090	8,2
-01	1660	1390	9,2
-02	2110	1840	10.5

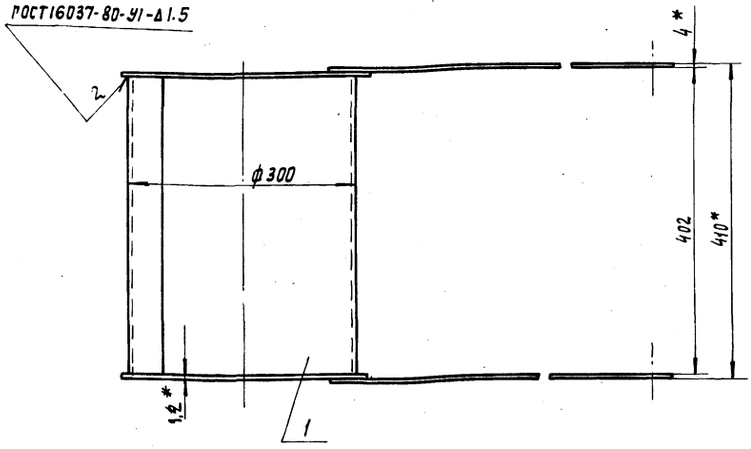

1. * Размеры для справок
2. Предельные отклонения размеров: H14 $\pm\frac{IT14}{2}$

Изм.	Лист	№ докум.	Подп.	Дата	1647.01.000СБ			
Разраб.		Веревочкина			Поплавок	Лит.	Масса см. табл.	Масштаб —
Пров.		Рысин			Сборочный чертеж	Лист	Листов 1	
Т. контр.								
Н. контр.		Хромихина		12.85		ЦНИИЭП оборудования	инж. КО	
Утв.		Рысин						

Инв. № подл. | Подп. и дата | Взам. инв. № | Инв. № дубл. | Подп. и дата

21085 18

Копировал Родаевская

Формат А3

Выпуск 7

СЕРИЯ 7.901-5

Формат	Зона	Поз	Обозначение	Наименование	Кол	Примечание
				Документация		
А2			1649.00.000 СБ	Сборочный чертеж	1	
А4			1603.00.000 Д	Рекомендации по применению	4	
				Сборочные единицы		
А4		1	1647.01.000-02	Поплавок	1	
				Детали		
А4		2	1603.00.002	Ухо	2	
А4		3	1603.00.003	Фланец	1	
А4		4	1647.00.001-02	Обечайка	1	
А4		5	1647.00.002	Тяга	1	
А4		6	1647.00.003	Скоба	9	
А4		7	1647.00.004	Кронштейн	2	
А4		8	1647.00.005	Палец	2	
А4		9	1647.00.006-01	Хомут	2	
А4		10	1647.00.009-02	Дно	1	
А4		11	1647.00.010	Патрубок	1	
А4		12	1647.00.010-01	Патрубок	1	
А4		13	1647.00.010-03	Патрубок	1	
А4		14	1648.00.001-01	Опора	3	
А4		15	1648.00.001-03	Опора	3	
А4		16	1648.00.002-01	Кольцо	1	

1649.00.000

Изм.	Лист	№ докум.	Подп.	Дата
Разраб		Потапов		
Пров.		Рысин		
Н. контр.		Хромихина		12.85
Утв.		Рысин		

Мешалка гидравлическая циркуляционная известкового молока МГИ-16 V=16м

Лит. | Лист 1 | Листов 2

ЦНИИЭП инж. оборудования КО

Формат А4

Формат	Зона	Поз	Обозначение	Наименование	Кол	Примечание
Б4		19	1649.00.001	Пластина		
				Лист Б12 ГОСТ 19903-74 / Ст3 ГОСТ 14637-79		
				□ 290 h14	3	7.5 кг
Б4		20	1649.00.002	Патрубок		
				Труба 159×4 ГОСТ 10704-76 / А-8 Ст3сп ГОСТ 10705-80		
				L = 270 h14	1	4.1 кг
Б4		21	1649.00.003	Патрубок		
				Труба 159×4 ГОСТ 10704-76 / А-8 Ст3сп ГОСТ 10705-80		
				L = 100 h14		
Б4		22	1649.00.004	Отвод		
				Рукав КЩ2-150-5 ГОСТ 5398-76		
				L = 2000	1	21 кг
				Стандартные изделия		
		23		Болт М12-6g×35.58 ГОСТ 7798-70	2	
		24		Гайка М12-6Н.5 ГОСТ 5915-70	2	
		25		Шайба 12.01.01. ГОСТ 11371-78	2	
		26		Шайба 16.01.01. ГОСТ 11371-78	2	
		27		Шпилька М16-6g×60.58 ГОСТ 22032-76	4	
		28		Шплинт 4×20.216 ГОСТ 397-79	2	
				Фланец ГОСТ 12820-80		
		29		1-80-6 Вст3сп	1	
		30		1-150-6 Вст3сп	2	
				Днище 2600-12-650 ГОСТ 6533-78		
		1		Заготовка для 1647.00.009-02)	1	

1649.00.000

Изм. | Лист | № докум. | Подп. | Дата

Лист 2

Формат А4

Инв. № подл. | Подп. и дата | Взам. инв. № | Инв. № дубл. | Подп. и дата

1647.00.005

25 √(√)

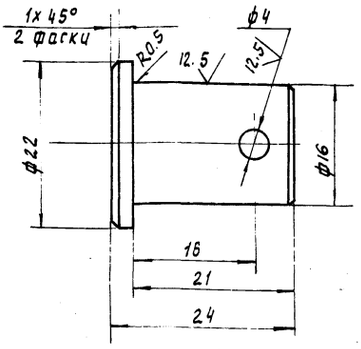

Предельные отклонения размеров: H14, h14 $\pm \frac{IT14}{2}$

1647.00.005

Изм.	Лист	№ докум.	Подп.	Дата
Разраб		Берёвочкина		
Пров.		Рысин		
Т. контр.				
Н. контр.		Хромихина		12.85
Утв.		Рысин		

Палец

Лит. | Масса 0.04 | Масштаб 2:1

Лист | Листов 1

Ст 5 ГОСТ 380-71

ЦНИИЭП инж. оборудования КО

Формат А4

1647.00.006

12.5 √(√)

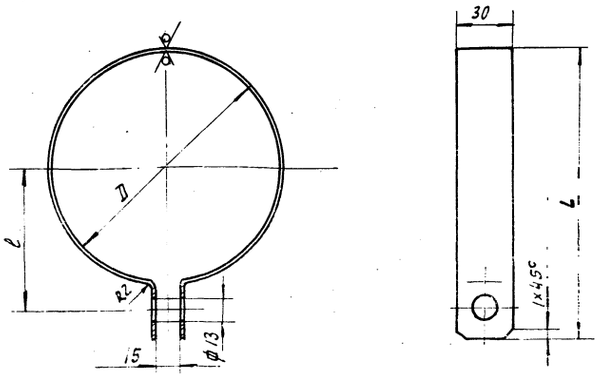

Размеры в мм

Обозначение	D	L	l	Масса кг
1647.00.006	120	155	75	0.211
-01	173	208	107	0.29

1647.00.006

Изм.	Лист	№ докум.	Подп.	Дата
Разраб		Берёвочкина		
Пров.		Рысин		
Т. контр.				
Н. контр.		Хромихина		12.85
Утв.		Рысин		

Хомут

Лит. | Масса см таблицу | Масштаб —

Лист | Листов 1

Лист Б-2 ГОСТ 19903-74 / Ст 3 ГОСТ 16523-70

ЦНИИЭП инж. оборудования КО

Формат А4

21085 19 Копировал Годлевская

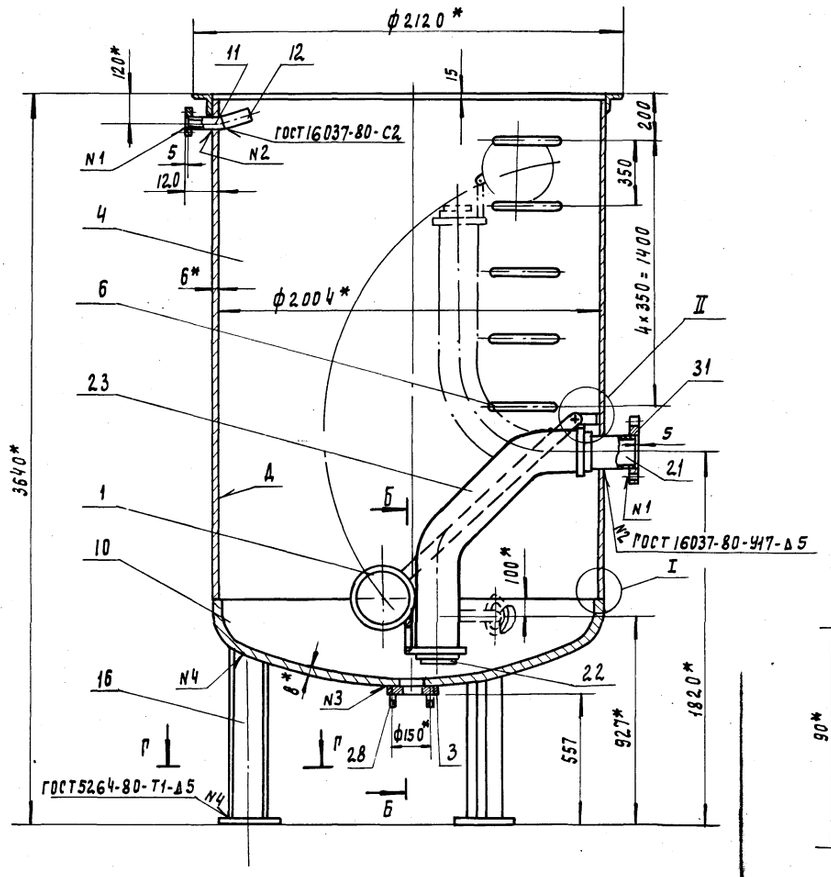

А-А
М 1:5
повернуто

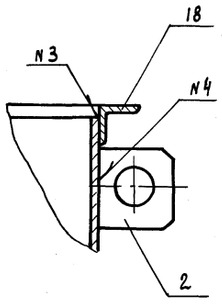

I
М 1:1

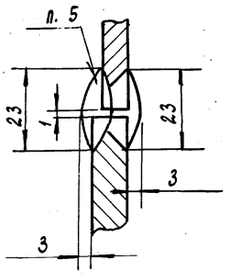

Б-Б
М 1:1

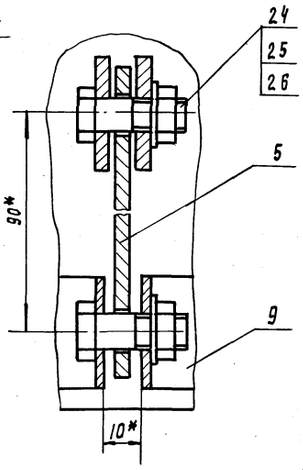

II
М 1:2

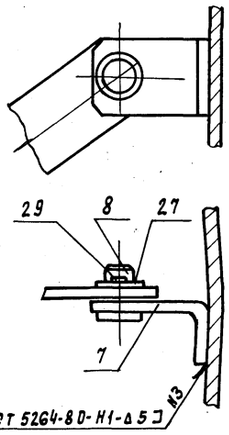

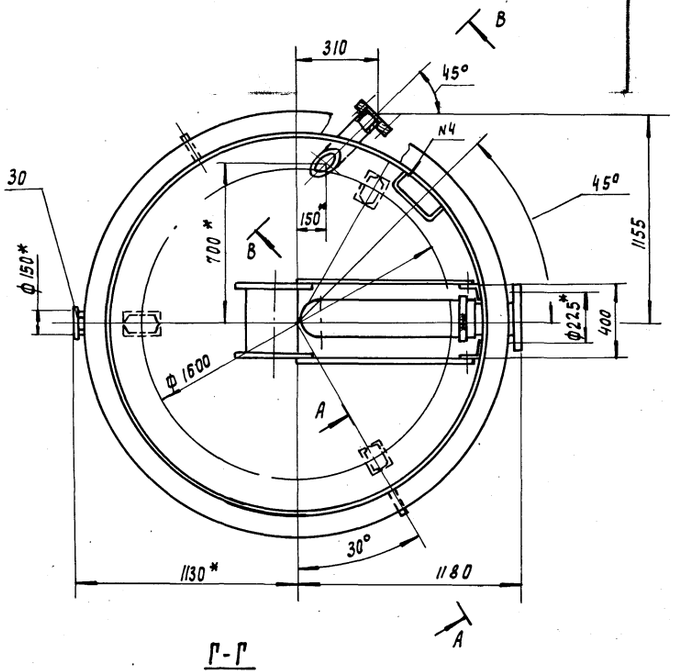

В-В
М 1:10
повернуто

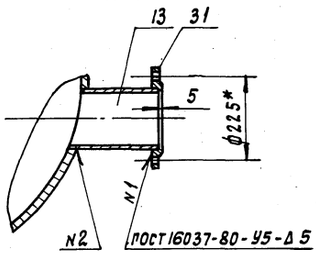

Г-Г
М 1:5

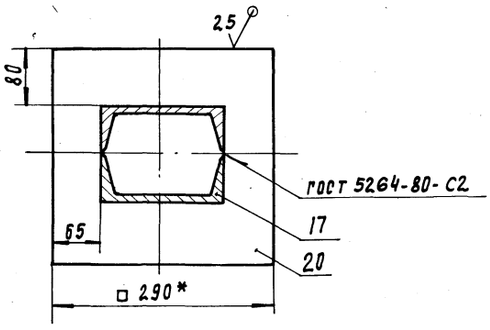

1. * Размеры для справок.
2. Неуказанные предельные отклонения размеров: $\pm \frac{IT14}{2}$
3. Мешалку испытать гидравлически наливом воды. Допускается испытание сварных швов на плотность промазкой керосином по ГОСТ 3242-79
4. Покрытие поверхности Д и внутренних элементов мешалки - антикоррозийное по ТУ з-да изготавителя
5. Сварка автоматическая.

					1648.00.000 СБ			
Изм.	Лист.	№ докум.	Подп.	Дата	Мешалка гидравлическая известкового молока МГИ-8, V=8 м³ Сборочный чертеж	Лит.	Масса	Масштаб
Разраб.		Потапов					1207	1:20
Пров.		Рысин				Лист	Листов 1	
Т. контр.						ЦНИИЭП инж. оборудования		
Н. контр.		Хромихина		12.86				
Утв.		Сухаренко						

21085 20 Копировал Годлевская Формат А2

Инв. № подл. | Подп. и дата | Взам. инв. № | Инв. № дубл. | Подп. и дата

Выпуск 7

Серия 7.904-5

Формат	Зона	Поз.	Обозначение	Наименование	Кол.	Примечание
				Документация		
А2			1648.00.000 СБ	Сборочный чертеж	1	
А4			1603.00.000 Д	Рекомендации по применению	4	
				Сборочные единицы		
А4		1	1647.01.000-01	Поплавок	1	
				Детали		
А4		2	1603.00.002	Ухо	2	
А4		3	1603.00.003	Фланец	1	
А4		4	1647.00.001-01	Обечайка	1	
А4		5	1647.00.002	Тяга	1	
А4		6	1647.00.003	Скоба	5	
А4		7	1647.00.004	Кронштейн	2	
А4		8	1647.00.005	Палец	2	
А4		9	1647.00.006-01	Хомут	2	
А4		10	1647.00.009-01	Дно	1	
А4		11	1647.00.010	Патрубок	1	
А4		12	1647.00.010-01	Патрубок	1	
А4		13	1647.00.010-03	Патрубок	1	
А4		16	1648.00.001	Опора	3	
А4		17	1648.00.001-02	Опора	3	
А4		18	1648.00.002	Кольцо	1	

Изм. Лист № докум. Подп. Дата

Разраб. Потапов
Пров. Рысин
Н. контр. Хромихина
Утв. Рысин

1648.00.000

Мешалка гидравлическая известкового молока МГИ-8 V = 8 м³

Лит. Лист 1 Листов 2

ЦНИИЭП инж. оборудования КО

Формат А4

Формат	Зона	Поз.	Обозначение	Наименование	Кол.	Примечание
Б4		20	1648.00.004	Пластина		
				Лист Б12 ГОСТ 19903-74		
				Ст3 ГОСТ 14637-79		
				□ 290h14	3	7.5 кг
Б4		21	1648.00.005	Патрубок		
				Труба 159×4 ГОСТ 10704-76 / А-ВСт3сп ГОСТ 10705-80		
				L = 270 h14	1	4.1 кг
Б4		22	1648.00.006	Патрубок		
				Труба 159×4 ГОСТ 10704-76 / А-ВСт3сп ГОСТ 10705-80		
				L = 100 h14	1	1.5 кг
Б4		23	1648.00.007	Отвод		
				Рукав К Щ2-150-5 ГОСТ 5398-76		
				L = 2000	1	21 кг
				Стандартные изделия		
		24		Болт М12-6g×35.58 ГОСТ 7798-70	2	
		25		Гайка 12.-6Н.5 ГОСТ 5915-70	2	
		26		Шайба 12.01.01 ГОСТ 11371-78	2	
		27		Шайба 16.01.01 ГОСТ 11371-78	2	
		28		Шпилька М16-6g×60.58 ГОСТ 22032-76	4	
		29		Шплинт 4×20-216 ГОСТ 397-79	2	
				Фланец ГОСТ 12820-80		
		30		1-80-6 ВСт3сп	1	
		31		1-150-6 ВСт3сп	2	
		-		Днище 2000-В-500 ГОСТ 6533-78		
				Заготовка для 1647.00.009-01)	1	

Изм. Лист № докум. Подп. Дата

1648.00.000

Лист 2

Формат А4

1648.00.001

Рис 1

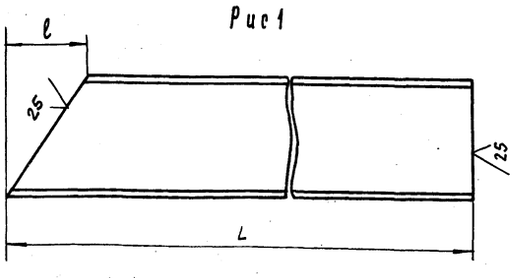

Рис 2

Остальное см. Рис.1

М 1:10

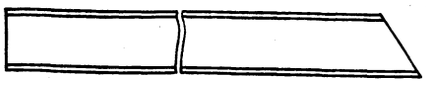

Обозначение	Рис	Размеры, мм L	l	Масса, кг
1648.00.001	1	823	110	11.6
-01		1034	105	14.6
-02	2	823	110	11.6
-03		1034	105	14.6

Предельные отклонения размеров $\pm \frac{IT14}{2}$

Изм. Лист № докум. Подп. Дата

Разраб. Потапов
Пров. Рысин
Т. контр.
Н. контр. Хромихина
Утв. Рысин

1648.00.001

Опора

Лит. Масса см. таба Масштаб —

Лист Листов 1

Швеллер 16-ГОСТ 8240-72 / В Ст3сп3 ГОСТ 535-79

ЦНИИЭП инж. оборудования КО

Формат А4

1648.00.002

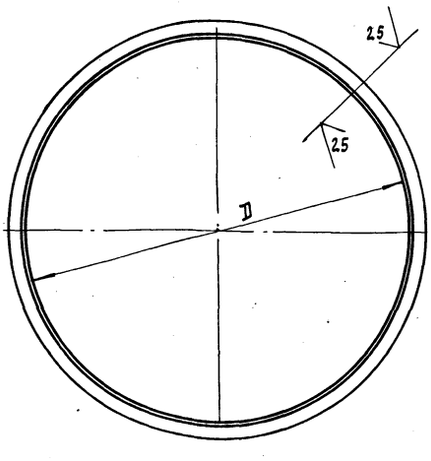

Обозначение	D, мм	Масса кг
1648.00.002	2016^{+2}	19.6
-01	2624^{+2}	25.4

Изм. Лист № докум. Подп. Дата

Разраб. Потапов
Пров. Рысин
Т. контр.
Н. контр. Хромихина
Утв. Рысин

1648.00.002

Кольцо

Лит. Масса см. таба Масштаб —

Лист Листов 1

Уголок 50×50×4-Б-ГОСТ 8509-72 / Ст3сп3 ГОСТ 535-79

ЦНИИЭП инж. оборудования КО

Формат А4

Выпуск 7

СЕРИЯ 7.901-5

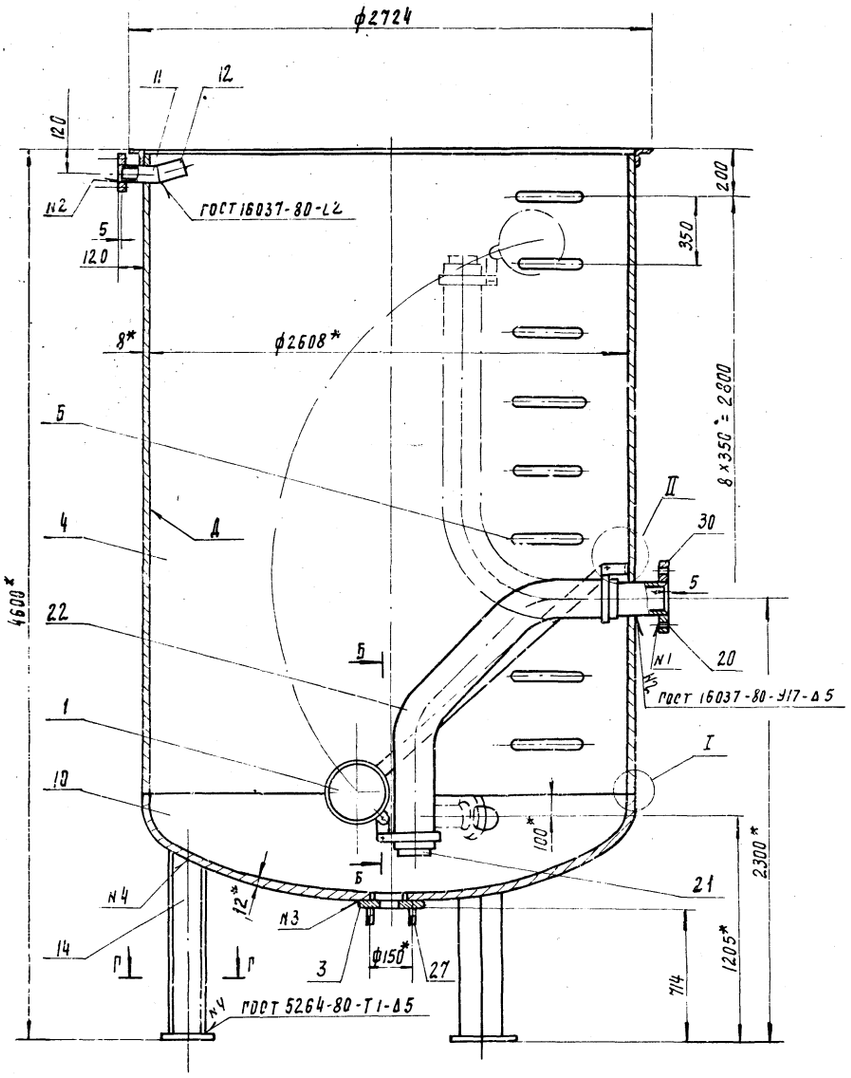

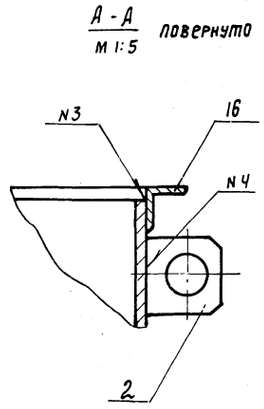

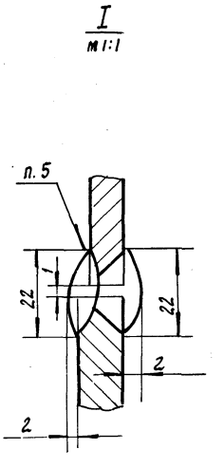

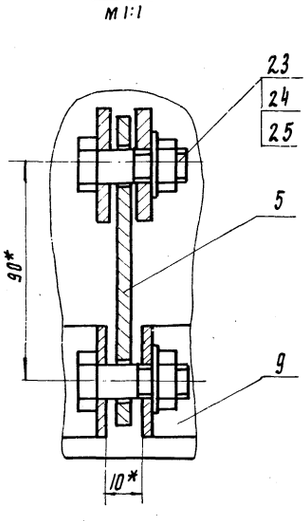

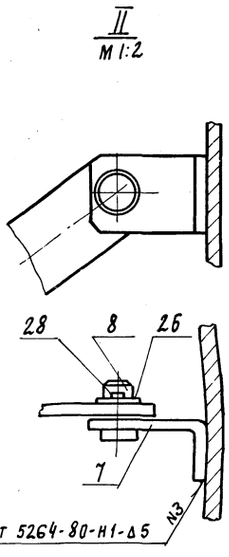

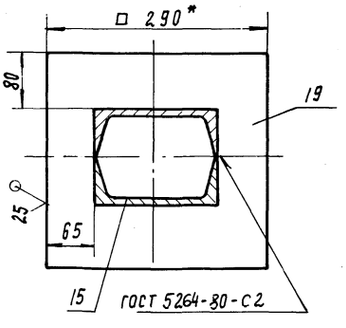

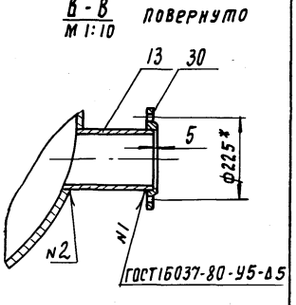

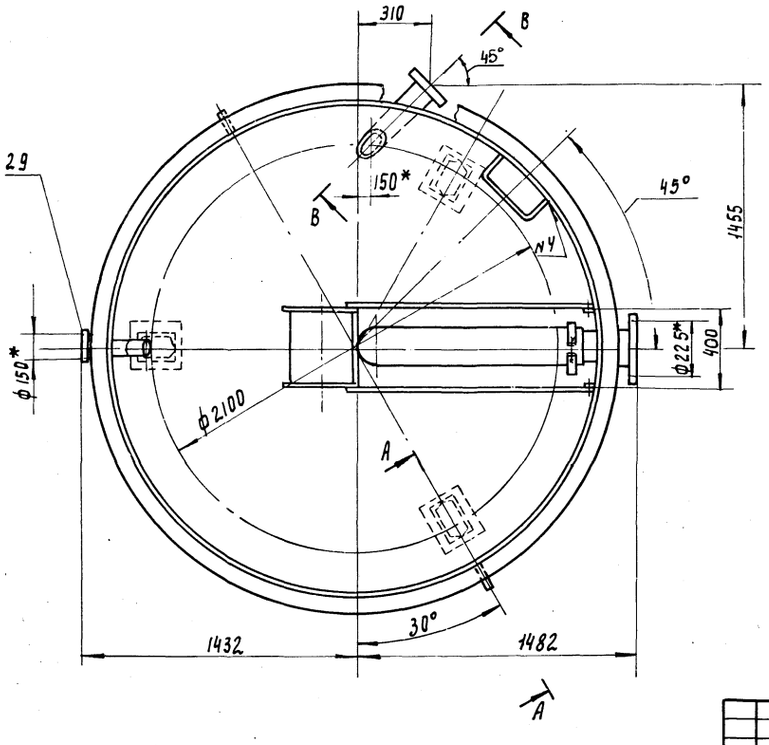

1. * Размеры для справок
2. Неуказанные предельные отклонения размеров $\pm \frac{IT14}{2}$
3. Мешалку испытать гидравлически наливом воды. Допускается испытание сварных швов на плотность промазкой керосином по ГОСТ 3242-79
4. Покрытие поверхности Д и внутренних элементов мешалки - антикоррозийное по ТУ з-да изготовителя
5. Сварка автоматическая

					1649.000.000 СБ				
Изм	Лист	N докум	Подп	Дата	Мешалка гидравлическая циркуляционная известкового молока МГИ-16 V=16 м3 Сборочный чертеж	Лит	Масса	Масштаб	
Разраб		Потапов					2563	1:20	
Пров.		Рыски				Лист	Листов 1		
Т. контр.						ЦНИИЭП инж оборудования КО			
Н. контр.		Хромихина		12.85					
Утв		Кухаренко							

21085 Копировал Родаевская Формат А2

Инв. N подл. | Подп. и дата | Взам. инв. N | Инв. N дубл. | Подп. и дата