**ОТКРЫТОЕ АКЦИОНЕРНОЕ ОБЩЕСТВО
ЦЕНТРАЛЬНЫЙ НАУЧНО-ИССЛЕДОВАТЕЛЬСКИЙ
И ПРОЕКТНО-ЭКСПЕРИМЕНТАЛЬНЫЙ ИНСТИТУТ
ПРОМЫШЛЕННЫХ ЗДАНИЙ И СООРУЖЕНИЙ**

**ОАО ЦНИИПРОМЗДАНИЙ**

# Полы с полимерным покрытием марки «ПРАСПАН»

Материалы для проектирования

**М 28.02/07**

**Москва 2007**

**ОТКРЫТОЕ АКЦИОНЕРНОЕ ОБЩЕСТВО**
**ЦЕНТРАЛЬНЫЙ НАУЧНО-ИССЛЕДОВАТЕЛЬСКИЙ**
**И ПРОЕКТНО-ЭКСПЕРИМЕНТАЛЬНЫЙ ИНСТИТУТ**
**ПРОМЫШЛЕННЫХ ЗДАНИЙ И СООРУЖЕНИЙ**

**ОАО ЦНИИПРОМЗДАНИЙ**

# Полы с полимерным покрытием марки «ПРАСПАН»

Материалы для проектирования

**М 28.02/07**

Зам. генерального директора С.М. Гликин

Зав. сектором полов А.П.Чекулаев

**Москва 2007**

# СИСТЕМА СЕРТИФИКАЦИИ ГОСТ Р
# ГОССТАНДАРТ РОССИИ

Добровольная сертификация

# СЕРТИФИКАТ СООТВЕТСТВИЯ

№ РОСС RU.СР48.С00067

**Срок действия с** 07.09.2007 **по** 07.09.2010

0751044

**ОРГАН ПО СЕРТИФИКАЦИИ**

ОРГАН ПО СЕРТИФИКАЦИИ ПРОЕКТНОЙ ПРОДУКЦИИ В СТРОИТЕЛЬСТВЕ
№ РОСС RU.0001.11СР48 от 19.12.2005
Россия, 127238, Москва, Дмитровское шоссе, д. 46, корп. 2, тел. 482-07-78

**ПРОДУКЦИЯ**

ПРОЕКТНАЯ ДОКУМЕНТАЦИЯ «ПОЛЫ С ПОЛИМЕРНЫМ ПОКРЫТИЕМ МАРКИ «ПРАСПАН» МАТЕРИАЛЫ ДЛЯ ПРОЕКТИРОВАНИЯ»
ШИФР М28.02/07

код ОК 005 (ОКП):

код ТН ВЭД

**СООТВЕТСТВУЕТ ТРЕБОВАНИЯМ НОРМАТИВНЫХ ДОКУМЕНТОВ**

СНиП 2.03.13-88, СНиП 2.08.02-89 (издание 2003 г.)
СНиП 31-03-2001, СНиП 21-01-97 (издание 2002 г.)
СНиП 23-03-2003, СНиП 3.04.01-87
СНиП 23-02-2003, СНиП 2.03.11-85

**ИЗГОТОВИТЕЛЬ**

ОАО «ЦНИИПРОМЗДАНИЙ»
Россия, 127238, Москва, Дмитровское шоссе, д. 46, корп. 2, тел. 482-18-23
ИНН 7713006939

**СЕРТИФИКАТ ВЫДАН**

ОАО «ЦНИИПРОМЗДАНИЙ»

**НА ОСНОВАНИИ**

экспертного заключения № 467с/07 от 05.09.2007, выполненного органом по сертификации проектной продукции в строительстве № РОСС RU.0001.11СР48 от 19.12.2005

**ДОПОЛНИТЕЛЬНАЯ ИНФОРМАЦИЯ**

Сертификация по схеме 1.
Маркировка проектной документации производится знаком соответствия органа по сертификации № РОСС RU.0001.11СР48 в правом верхнем углу титульного листа

**Руководитель органа** _____ Г.П. Володин
подпись инициалы, фамилия

М.П.

**Эксперт** _____ Г.П. Володин
подпись инициалы, фамилия

**Сертификат не применяется при обязательной сертификации**

# Пояснительная записка

| | | | | | | | | |
|---|---|---|---|---|---|---|---|---|
| | | | | | | **М 28.02/07 – ПЗ** | | |
| Изм | Кол уч | Лист | № док | Подпись | Дата | | | |
| Зав сектором | | Чекулаев А П | | | | **Пояснительная записка** | Стадия | Лист | Листов |
| | | | | | | | МП | | 20 |
| | | | | | | | **ОАО ЦНИИПРОМЗДАНИЙ г. Москва 2007 г.** | | |

## ВВЕДЕНИЕ

Альбом разработан сектором полов ОАО «ЦНИИПромзданий» по договору М 28.02/07 с ООО «Торговый дом Промышленные полы» в соответствии с техническим заданием на «Разработку альбома «Полы с полимерным покрытием марки «ПРАСПАН». Материалы для проектирования и рабочие чертежи узлов». В альбоме представлены 11 марок полимерного покрытия, обладающих различными эксплуатационными характеристиками с широким диапазоном допустимых механических и других воздействий и потребительских свойств (безыскровость, беспыльность, химическая стойкость и т.д.).

Работа включает:

Раздел I – Технические требования, предъявляемые к полам

Раздел II – Проектирование и устройство полов с полимерным покрытием марки «ПРАСПАН»

Конструктивные решения полов

Основные узлы

Приложения

## РАЗДЕЛ I

### ТЕХНИЧЕСКИЕ ТРЕБОВАНИЯ, ПРЕДЪЯВЛЯЕМЫЕ К ПОЛАМ

### 1. ОБЛАСТЬ ПРИМЕНЕНИЯ

**1.1**. Настоящие технические требования распространяются на правила проектирования и устройства полов с полимерным покрытием марки «ПРАСПАН» и распространяется на проектирование и устройство полимерных покрытий полов в производственных (радиоэлектроника, фармацевтическая, пищевая, химическая и медицинская промышленность) и общественных (выставочные и торговые залы) зданиях.

**1.2.** Соблюдение изложенных ниже технических требований обеспечивает эксплуатационную надёжность и долговечность конструкций полов.

**1.3.** При проектировании полов, кроме настоящих технических требований, обязательных к применению, необходимо соблюдать дополнительные требования, установленные нормами проектирования конкретных зданий и сооружений, противопожарными и санитарными нормами, а также нормами технологического проектирования.

### 2. НОРМАТИВНЫЕ ССЫЛКИ

В настоящем Разделе использованы ссылки на следующие документы:

СНиП 2.03.13-88 «Полы».

СНиП 3.04.01-87 «Изоляционные и отделочные покрытия».

СНиП 23-02-2003 «Тепловая защита зданий».

СНиП 21-01-97* «Пожарная безопасность зданий и сооружений».

СНиП 23-03-2003 «Защита от шума. Нормы проектирования».

СНиП 3.02.01-87 «Земляные сооружения, основания и фундаменты».

СНиП 2.08.02-89* «Общественные здания и сооружения» (Издание 2003 года).

СНиП 2.01.07-85* «Нагрузки и воздействия» с изм. № 2

СНиП 2.03.11-85 «Защита от коррозии. Нормы проектирования»

«Полы. Технические требования и правила проектирования, устройства, приёмки, эксплуатации и ремонта» ОАО «ЦНИИПромзданий, 2004 г.

НПБ 105-95 «Определение категорий помещений и зданий по взрывопожарной и пожарной безопасности».

ТСН 23-315-2000 «Допустимые уровни шума, вибрации и требования к звукоизоляции в жилых и общественных зданиях»

СП 23-103-2003 «Проектирование звукоизоляции ограждающих конструкций жилых и общественных зданий».

СП 23-101-2000 «Проектирование тепловой защиты зданий»

Приказ № 320 МЧС РФ от 8 июля 2002 г. «Об утверждении перечня продукции, подлежащей обязательной сертификации в области пожарной безопасности».

ВСН 214-89 «Сборник инструкций по защите от коррозии» Минмонтажспецстрой СССР

## 3. ОСНОВНЫЕ ПОЛОЖЕНИЯ

**3.1.** Проектирование полов должно осуществляться с учётом эксплуатационных воздействий на них, нормативных значений равномерно распределённых временных нагрузок на плиты перекрытий и полы на грунте в соответствии с требованиями СНиП 2.01.07-85* с изм. № 2, специальных требований (безыскровость, антистатичность, беспыльность, теплоусвоение, звукоизолирующая способность, нескользкость) и климатических условий места строительства.

**3.2.** Полы, выполняемые по перекрытиям, при предъявлении к последним требований по защите от шума, должны обеспечивать нормативные параметры звукоизоляции перекрытий в соответствии с указаниями СНиП 23-03-2003.

**3.3.** Полы производственных, общественных, административных и бытовых зданий с нормируемым показателем теплоусвоения поверхности пола должны проектироваться с учётом требований СНиП 23-02-2003.

**3.4.** Полы в помещениях, где возможно образование взрывоопасных смесей газов, пыли, жидкостей и других веществ в концентрациях, при которых искры, образующиеся при ударе предметов о пол или разрядах статического электричества, могут вызвать взрыв или возгорание, а также при наличии в помещениях электронного оборудования, для которого искры могут создать помехи нормальной работе (предприятия с электронной гигиеной), должны выполняться из не образующих искр при ударах антистатических материалов.

**3.5.** В помещениях с нормируемым содержанием мелкодисперсных аэрозолей в воздухе («чистые» и «особо чистые» помещения) должны применяться «беспыльные» покрытия полов.

**3.6.** Требования по беспыльности, антистатичности и (или) безыскровости устанавливаются Заказчиком на стадии Технического Задания на проектирование с учётом технологического процесса и требований отраслевых стандартов.

**3.7.** В помещениях, где полы подвергаются воздействиям кислот,щелочей, масел и других агрессивных жидкостей, они должны быть химически стойкими и выполняться из материалов, отвечающих требованиям, предъявляемым СНиП 2.03.11-85.

**3.8.** В помещениях с малой интенсивностью воздействия жидкостей покрытия полов должны быть горизонтальными.

**3.9.** В помещениях со средней и большой интенсивностью воздействия жидкостей в покрытии пола должны быть предусмотрены уклоны, равные 0.5 – 1%.

Уклоны лотков и каналов в зависимости от применяемых материалов должны приниматься:

0.5 – 1 % - при бесшовных покрытиях и покрытиях из плит (кроме бетонных покрытий всех видов);

1 – 2 % - при покрытиях из кирпича и бетонов всех видов.

Направление уклонов должно обеспечивать отвод сточных вод в лотки, каналы и трапы, без пересечения проездов и проходов.

**3.10.** В полах на грунте их уклон должен создаваться путём соответствующей планировки грунтового основания.

**3.11.** Уровень пола в туалетных и ванных комнатах должен быть на 15-20 мм ниже уровня пола в смежных помещениях либо помещения должны быть разделены порогом.

**3.12.** В соответствии со СНиП 21-01-97* в помещениях класса функциональной пожарной опас-

ности Ф5 категорий помещений и зданий по взрывопожарной и пожарной безопасности А, Б и В1, где производятся, применяются или хранятся легковоспламеняющиеся жидкости, полы должны проектироваться из материалов группы горючести НГ или Г1

**3.13.** В соответствии со СНиП 21-01-97* в зданиях всех степеней огнестойкости и классов конструктивной пожарной опасности, кроме зданий V степени огнестойкости и зданий класса конструктивной пожарной опасности здания С3, на путях эвакуации не допускается применять материалы с более высокой пожарной опасностью, чем:

Г2, РП2, Д2, Т2 - в вестибюлях, лестничных клетках и лифтовых холлах;

Г3, РП2, Д3, Т2 - общих коридорах, холлах, фойе.

## 4. ГРУНТ ОСНОВАНИЯ

**4.1.** Грунт основания под полы должен исключать возможность деформации конструкции пола вследствие просадки или пучения.

**4.2.** Не допускается применять в качестве основания под полы торф, чернозём и другие растительные грунты. Насыпные и естественные грунты должны быть предварительно уплотнены до степени уплотнения, соответствующей требованиям СНиП 3.02.01-87.

**4.3**. При размещении сооружений на участках с пучинистыми грунтами необходимо исключить деформации пучения проведением следующих мероприятий:

- понижение уровня грунтовых вод ниже глубины промерзания основания не менее чем на 0,8 м;
- устройство теплоизолирующей насыпи с применением в необходимых случаях слоёв из теплоизолирующих материалов для уменьшения глубины промерзания пучинистого грунта;
- полная или частичная замена пучинистого грунта в зоне промерзания непучинистым грунтом.

**4.4.** Нескальное грунтовое основание под бетонный подстилающий слой должно быть предварительно укреплено щебнем или гравием, утопленным на глубину не менее 40 мм.

## 4. ПОДСТИЛАЮЩИЙ СЛОЙ

**5.1.** Под полимерные покрытия полов должен выполняться жесткий подстилающий слой из бетона класса не ниже В 22,5. При этом рекомендуется использовать составы бетонных смесей, приведённые в таблице 3.1. Если по расчёту (см. Руководство «Полы. Технические требования и правила проектирования, устройства, приёмки, эксплуатации и ремонта» ОАО ЦНИИПромзданий, 2004 год) напряжение растяжения в подстилающем слое из бетона класса В 22,5 получается ниже расчётного, допускается применять бетон класса более низкого класса, но не ниже В 7,5.

**5.2.** Толщина подстилающего слоя устанавливается расчётом на прочность от действующих нагрузок и должна быть не менее 100 мм в производственных зданиях и не менее 80 мм в общественных зданиях.

**5.3.** При использовании бетонного подстилающего слоя в качестве основания под полимерное покрытие пола (без выравнивающей стяжки) его толщина по сравнению с расчётной должна быть увеличена на 20-30 мм.

**5.4.** Отклонение поверхности подстилающего слоя от горизонтальной плоскости при проверке двухметровой рейкой не должно превышать под выравнивающие стяжки 10 мм и под полимерные покрытия полов 2 мм.

**5.5.** В бетонных подстилающих слоях должны быть предусмотрены деформационные швы, располагаемые во взаимно перпендикулярных направлениях с шагом 6-12 м. Глубина деформационного шва должна быть не менее 40 мм и не менее 1/3 толщины подстилающего слоя. После завершения процесса усадки деформационные швы должны быть заделаны цементно-песчаным раствором.

В помещениях, при эксплуатации которых возможны резкие перепады температур деформационные швы должны быть расшиты полимерной эластичной композицией.

**5.6.** Деформационные швы в полах, совпадающие с деформационными швами здания, должны выполняться на всю толщину бетонного подстилающего слоя.

**5.7.** Перекрытия из монолитного железобетона, сплошных и многопустотных железобетонных плит должны быть рассчитаны на прочность и жёсткость от воздействия расчётных нагрузок в соответствии с указаниями СНиП 2.01.07-85*.

## 6. ГИДРОИЗОЛЯЦИЯ

**6.1.** Гидроизоляция от проникновения сточных вод и других жидкостей должна предусматриваться при средней и большой интенсивности воздействия:

воды и нейтральных растворов – в полах на перекрытии, на просадочных и набухающих грунтах, а также в полах на пучинистых грунтах основания в неотапливаемых помещениях;

органических растворителей, минеральных масел и эмульсий из них – в полах на перекрытии;

кислот, щелочей и их растворов, а также веществ животного происхождения – в полах на грунте и на перекрытии.

**6.2.** Гидроизоляция от проникания сточных вод и других жидкостей должна быть непрерывной в конструкции пола, стенках и днищах лотков и каналов, над фундаментами под оборудование, а также в местах перехода пола к этим конструкциям. В местах примыкания пола к стенам, фундаментам под оборудование, трубопроводам и другим конструкциям, выступающим над полом, гидроизоляция должна предусматриваться непрерывной на высоту не менее 300 мм от уровня покрытия пола, а при попадании струи воды на стены – на всю высоту замачивания.

**6.3.** Гидроизоляция под бетонным подстилающим слоем должна быть предусмотрена:

- при расположении в зоне опасного капиллярного поднятия грунтовых вод низа подстилающего слоя в помещениях, где отсутствует воздействие на пол сточных вод средней и большой интенсивности. В этом случае при проектировании гидроизоляции высота (м) опасного поднятия грунтовых вод от их горизонта должна приниматься равной для основания из песка крупного – 0,3; песка средней крупности и мелкого – 0,5; песка пылеватого – 1,5; суглинка, пылеватых суглинка и супеси, глины – 2,0;

- при расположении подстилающего слоя ниже уровня отмостки здания в помещениях, где отсутствует воздействие на пол сточных вод средней и большой интенсивности.

## 7. ТЕПЛО-ЗВУКОИЗОЛЯЦИОННЫЙ СЛОЙ

**7.1** Теплоизоляционный слой должен предусматриваться в полах с нормируемым теплоусвоением, в полах на грунте в горячих цехах, а также в полах на перекрытиях, расположенных над арками, не отапливаемыми помещениями или подвалами.

**7.2** Полы на грунте в помещениях с нормируемой температурой внутреннего воздуха, расположенные выше отмостки здания или ниже её не более чем на 0,5 м, должны быть утеплены в зоне примыкания пола к наружным стенам или стенам, отделяющим отапливаемые помещения от не отапливаемых, шириной 0,8 м путём укладки по грунту слоя неорганического влагостойкого утеплителя толщиной, определяемой из условия обеспечения термического сопротивления этого слоя утеплителя не менее термического сопротивления наружной стены.

**7.3** Полы, выполняемые по перекрытиям, при предъявлении к последним тре-бований по защите от шума, должны обеспечивать нормативные параметры звукоизоляции перекрытий в соответствии с указаниями СНиП 23-03-2003. Нормативные значения индексов изоляции воздушного шума ограждающими конструкциями и индексов приведённого уровня ударного шума под перекрытиями приведены в табл. 1

**7.4** Требуемая толщина звукоизоляционного слоя и прокладок должна устанавливаться расчётом в соответствии с указаниями СНиП 23-03-2003 и СП 23-103-2003.

**7.5** Требуемая толщина теплоизоляционного слоя должна устанавливаться расчётом в соответствии с указаниями СНиП 23-02-2003 и СП 23-101-2000.

Таблица 1

| Наименование и расположение ограждающей конструкции | Индекс изоляции воздушного шума $J^{н}_{в}$ в дБ | Индекс приведённого уровня ударного шума $J^{н}_{у}$ в дБ |
|---|---|---|
| 1 | 2 | 3 |
| Жилые здания | | |
| **1.** Перекрытия между помещениями квартир и отделяющие помещения квартир от холлов и используемых чердачных помещений | | |
| - в домах категории А | 54 | 55 |
| - в домах категории Б | 52 | 58 |
| - в домах категории В | 50 | 60 |
| **2.** Перекрытия между помещениями квартир и расположенными под ними магазинами | | |
| - в домах категории А | 59 | 55 |
| - в домах категории Б | 57 | 58 |
| - в домах категории В | 55 | 60 |
| **3.** Перекрытия между комнатами в квартире в двух уровнях | | |
| - в домах категории А | 47 | 63 |
| - в домах категории Б | 45 | 66 |
| - в домах категории В | 43 | 68 |
| **4.** Перекрытия между жилыми помещениями общежитий | 50 | 60 |
| **5.** Перекрытия, отделяющие помещения культурно-бытового обслуживания общежитий друг от друга и от помещений общего пользования (холлы, вестибюли и пр.) | 47 | 65 |
| Гостиницы | | |
| **6.** Перекрытия между номерами: | | |
| - категории А | 52 | 57 |
| - категории Б | 50 | 60 |
| - категории В | 48 | 62 |
| **7.** Перекрытия, отделяющие номера от помещений общего пользования (вестибюли, холлы, буфеты): | | |
| - категории А | 54 | 55 |
| - категории Б | 52 | 58 |
| - категории В | 50 | 60 |
| **8.** Перекрытия, отделяющие номера от ресторанов, кафе, столовых, кухонь: | | |
| - категории А | 62 | 57 |
| - категории Б | 59 | 60 |
| - категории В | 57 | 62 |

Окончание табл. 1

| 1 | 2 | 3 |
|---|---|---|
| Административные здания, офисы | | |
| 9. Перекрытия между рабочими комнатами, кабинетами, секретариатами и отделяющие рабочие комнаты, кабинеты, секретариаты от помещений общего пользования (вестибюли, холлы) | | |
| - категории А | 52 | 63 |
| - категории Б | 50 | 66 |
| 10. Перекрытия, отделяющие рабочие комнаты, кабинеты от рабочих, не защищаемых от шума помещений (машбюро, телетайпные залы и т.п.) | | |
| - категории А | 54 | 60 |
| 3. - категории Б | 52 | 63 |
| Больницы и санатории | | |
| 11. Перекрытия между палатами, кабинетами врачей | 47 | 60 |
| 12. Перекрытия между операционными и отделяющие операционные от палат и кабинетов | 57 | 60 |
| 13. Перекрытия, отделяющие палаты, кабинеты врачей от помещений общего пользования (вестибюлей, холлов) | 52 | 63 |
| 14. Перекрытия, отделяющие палаты, кабинеты от столовых, кухонь | 57 | 63 |
| Школы и другие учебные заведения | | |
| 15. Перекрытия между классами, кабинетами, аудиториями и отделяющие эти помещения от помещений общего пользования (коридоры, вестибюли, холлы) | 47 | 63 |
| 16. Перекрытия между музыкальными классами средних учебных заведений | 57 | 58 |
| 17. Перекрытия между музыкальными классами высших учебных заведений | 60 | 53 |
| Детские дошкольные учреждения | | |
| 18. Перекрытия между групповыми комнатами, спальнями | 47 | 63 |
| 19. Перекрытия, отделяющие групповые комнаты, спальни от кухонь | 51 | 63 |

Примечание: Категория А – высоко комфортные условия;
Категория Б – комфортные условия;
Категория В – предельно-допустимые условия.

## 8. СТЯЖКА

**8.1.** Стяжка должна предусматриваться, когда необходимо:
- выравнивание поверхности нижележащего слоя;
- укрытие трубопровода;
- распределение нагрузок по тепло- звукоизоляционным слоям;
- обеспечение нормируемого теплоусвоения полов;
- создание уклонов на полах по перекрытиям.

**8.2.** Наименьшая толщина цементно-песчаной или бетонной стяжки в местах примыкания к сточным лоткам, каналам и трапам должна быть: при укладке её по плитам перекрытия – 20 мм, по тепло- и звукоизолирующему слою – 40 мм. Толщина стяжки для укрытия трубопроводов должна быть на 15-20 мм больше диаметра трубопроводов.

**8.3.** Под полимерные покрытия монолитные стяжки должны предусматриваться из бетона класса не ниже В15 или из цементно-песчаного раствора с прочностью на сжатие не ниже 20 МПа (200 кгс/см$^2$).

**8.4.** При сосредоточенных нагрузках на пол более 20 кН (200 кгс) толщина стяжки по тепло- или звукоизоляционному слою должна устанавливаться расчётом из условия исключения деформации тепло-звукоизоляционного слоя.

**8.5.** В местах сопряжения стяжек, выполненных по звукоизоляционным прокладкам или засыпкам, с другими конструкциями (стенами, перегородками, трубопроводами, проходящими через перекрытия, и т.п.) должны быть предусмотрены зазоры шириной 25-30 мм на всю толщину стяжки, заполняемые звукоизоляционным материалом.

**8.6.** Отклонение поверхности стяжки от горизонтальной плоскости на длине 2 м не должно превышать 2 мм.

**8.7.** В помещениях, при эксплуатации которых возможны резкие перепады температур (положительная и отрицательная температуры воздуха) в цементно-песчаной или бетонной стяжке должны быть предусмотрены деформационные швы, которые должны совпадать с осями колонн, со швами плит перекрытий, деформационными швами в подстилающем слое. Деформационные швы должны быть расшиты полимерной эластичной композицией.

## 9. ПОКРЫТИЯ ПОЛОВ

**9.1.** Материалы для полимерных покрытий полов должны иметь санитарно-эпидемиологическое заключюючение и в соответствии с приказом № 320 МЧС РФ от 8 июля 2002 г. «Об утверждении перечня продукции, подлежащей обязательной сертификации в области пожарной безопасности» сертификат пожарной безопасности.

**9.2.** В помещениях, классифицируемых по классам чистоты, полы должны быть беспыльными, отвечающими требованиям, предъявляемым классами беспыльности помещений. В соответствии с рекомендациями ОАО ЦНИИПромзданий истираемость покрытия пола не должна превышать в помещениях класса беспыльности 100 – 0,06 гр/см$^2$, класса 1000 – 0,09 гр/см$^2$ и класса 10000 – 0,12 гр/см$^2$.

В помещениях класса беспыльности 100 покрытия полов должны быть антистатическими, удельное электрическое сопротивление которых должно быть (в соответствии с рекомендациями ОАО ЦНИИПромзданий) в пределах $1 \cdot 10^6 – 1 \cdot 10^9$ Ом.

Требование к покрытиям полов по параметрам истираемость и удельное поверхностное электросопротивление уточняется заказчиком на стадии Технического Задания.

**9.3.** Нормативный коэффициент теплоусвоения покрытий полов не должен превышать:

- в жилых зданиях, больничных учреждениях, диспансерах, амбулаториях, поликлиниках, родильных домах, домах ребёнка. домах-интернатах для престарелых и инвалидов, общеобразовательных и детских школах, детских садах, яслях, детских домах и детских приёмниках-распрделителях – 12 Вт/(м$^2$·°С);
- в общественных зданиях, кроме вышеуказанных, вспомогательных зданиях и помещениях промышленных предприятий, а также на участках с постоянными рабочими местами в отапливаемых производственных зданиях, где выполняются легкие физические работы (категория I) -14 Вт/(м$^2$·°С);
- в отапливаемых помещениях производственных зданий, где выполняются физические работы средней тяжести (категория II) - 17 Вт/(м$^2$·°С);

**9.4.** Показатель теплоусвоения покрытия пола не нормируется в производственных помещениях с температурой поверхности пола выше 23°С, в отапливаемых производственных помещениях, где выполняются тяжелые физические работы (категория III), в производственных зданиях, где на участках пола постоянных рабочих мест размещены деревянные щиты или теплоизолирующие коврики, в общественных зданиях, эксплуатация которых не связана с постоянным пребыванием людей (залы музеев и выставок, фойе театров и кинотеатров и т.п.).

**9.5.** Поверхность покрытия пола должна быть ровной. Отклонение поверхности покрытия пола от горизонтальной плоскости на длине 2 м не должна превышать:

- для полимерных покрытий – 2 мм;
- для полимербетонов – 4 мм.

**9.6.** Отклонение от заданного уклона покрытий – 0,2% соответствующего размера помещений, но не более 50 мм.

**9.7.** При проверке сцепления монолитных покрытий с нижележащими элементами пола простукиванием не должно быть изменения характера звучания.

**9.8.** Поверхность покрытия не должна иметь выбоин, трещин, волн, вздутий, приподнятых кромок. Цвет покрытия должен соответствовать проектному.

**9.9.** В помещениях, при эксплуатации которых возможны резкие перепады температур в покрытиях полов должны быть предусмотрены деформационные швы, которые должны совпадать с деформационными швами в стяжке и в подстилающем слое. Швы должны быть расшиты полимерной эластичной композицией.

## РАЗДЕЛ II

## ПРАВИЛА ПРОЕКТИРОВАНИЯ, УСТРОЙСТВА, ПРИЁМКИ, ЭКСПЛУАТАЦИИ И РЕМОНТА ПОЛОВ С ПОЛИМЕРНЫМ ПОКРЫТИЕМ МАРКИ «ПРАСПАН»

### 1. ОБЩИЕ ПОЛОЖЕНИЯ

Решение о применении полимерного покрытия и выбор марки покрытия следует осуществлять с учётом видов и интенсивности эксплуатационных воздействий, а также из технико-экономической целесообразности принятого решения в конкретных условиях строительства, при котором обеспечивается:

- эксплуатационная надёжность и долговечность пола;
- экономия строительных материалов;
- наиболее полное использование физико-механических
- свойств применённых материалов;
- минимум трудозатрат на устройство и эксплуатацию;
- максимальная механизация процессов устройства;
- экологическая безопасность;
- безопасность передвижения людей;
- оптимальные гигиенические условия для людей;
- пожаробезопасность.

При проектировании и устройстве полов кроме указаний настоящего Руководства должны выполняться требования действующих норм проектирования, правил техники безопасности, по охране труда и противопожарной безопасности.

### 2. ГРУНТ ОСНОВАНИЯ

**2.1** При проектировании и устройстве грунтовых оснований должны соблюдаться технические требования, изложенные в Разделе I.

**2.2** При пучинистых грунтах, к которым согласно СНиП 2.02.01-83* относятся пылевато-глинистые грунты, пески пылеватые и мелкие, а также крупнообломочные грунты с пылевато-глинистым заполнителем, подверженные в процессе эксплуатации пола замораживанию, рекомендуется предусматривать одну из следующих мер:

- устройство по основанию после снятия растительного грунта слоя теплоизоляции из плитного экструзионного пенополистирола;
- замену пучинистого грунта на непучинистый.

**2.3** Макропористые грунты следует закреплять или заменять на грунт с малой осадкой.

**2.4** Грунты насыпные или с нарушенной структурой рекомендуется очистить от примесей древесно-строительного мусора и уплотнить.

**2.5** При применении для устройства оснований гравийно-песчаных смесей их рекомендуется укладывать по выровненной поверхности слоями толщиной 100-120 мм с последующим уплотнением каждого слоя.

**2.6** Уплотнение грунта рекомендуется осуществлять механизированным способом в соответствии с требованиями СНиП 3.02.01-87. Ручное трамбование грунта допускается только в местах, недоступных для используемых механизмов, и там, где их применение может вызывать повреждение примыкающих к зоне уплотнения конструкций (фундаментов, стен подвалов и др.).

**2.7** Грунт основания при уплотнении и планировке должен быть талым. Уплотнение и планировка талого грунта с примесью мерзлого, а также со снегом и льдом не допускается.

**2.8** При производстве работ согласно СНиП 3.02.01-87 необходимо обеспечивать требуемую степень уплотнения грунта (таблица 2.1).

Таблица 2.1

| Тип Грунта | Контрольные значения коэффициента уплотнения $k_{com}$ при нагрузке на поверхности уплотнённого грунта МПа (кг/см²) при | | | | | | | | | | | |
|---|---|---|---|---|---|---|---|---|---|---|---|---|
| | 0 | | | | 0,05-0,2 (0,5-2) | | | | Свыше 0,2 (2) | | | |
| | общая толщина отсыпки, м | | | | | | | | | | | |
| | До 2 | 2,01-4 | 4,01-6 | Св 6 | До 2 | 2,01-4 | 4,01-6 | Св 6 | До 2 | 2,01-4 | 4,01-6 | Св. 6 |
| Глинистые | 0,92 | 0,93 | 0,94 | 0,95 | 0,94 | 0,95 | 0,96 | 0,97 | 0,95 | 0,96 | 0,97 | 0,98 |
| Песчаные | 0,91 | 0,92 | 0,93 | 0,94 | 0,93 | 0,94 | 0,95 | 0,96 | 0,94 | 0,95 | 0,96 | 0,97 |

Примечание: Коэффициентом уплотнения называется отношение достигнутой плотности сухого грунта к максимальной плотности сухого грунта, полученной в приборе стандартного уплотнения по ГОСТ 22733-77

**2.9** Уклоны полов, устраиваемых на грунте, рекомендуется создавать соответствующей планировкой основания. Выполнение уклонов полов на грунте за счёт утолщения подстилающего слоя допускается только в небольших помещениях, где это утолщение не превышает 40 мм.

## 3. ПОДСТИЛАЮЩИЙ СЛОЙ

**3.1** При проектировании и устройстве подстилающего слоя должны соблюдаться технические требования, изложенные в Разделе I.

**3.2** Подстилающие слои должны выполняться по предварительно выровненному основанию.

**3.3** При нескальных грунтах основания рекомендуется перед укладкой бетона подстилающего слоя втопить в грунт на глубину 40 мм гравий или щебень крупностью 40-60 мм с прочностью на сжатие не менее 20 МПа. При необходимости грунт основания предварительно следует увлажнить до 10-20%.

**3.4** Бетонные основания толщиной до 100 мм рекомендуется армировать одним слоем металлической сетки из проволоки диаметром 5 мм с ячейками 100х100 или 150х150 мм, толщиной 100-180 мм – двумя слоями металлической сетки, а при толщине более 180 мм каркас определяется расчётом. Нижний слой металлической сетки укладывается на прокладки толщиной не менее 20 мм, верхний – картами 6х6 м, а в особых случаях 3х3 м на опоры, приваренные к нижнему слою сетки.

**3.5** Для армирования бетонных оснований может также использоваться стальная фибра длиной 50-80 мм и диаметром 0,3-1 мм.

**3.6** В бетонных основаниях рекомендуется предусматривать деформационные швы в продольном

и поперечном направлении с шагом от 6 до 12 м. Швы должны совпадать с осями колонн, деформационными швами здания, а при двухслойном армировании сетками с границами верхнего слоя АРМатуры. Глубина деформационного шва должна быть не менее 40 мм и не менее 1/3 толщины бетонного основания, ширина – 3-5 мм.

**3.7** Для предотвращения деформации пола при возможности осадки здания следует предусмотреть отсечку бетонного основания от колонн и стен через прокладки из рулонных гидроизоляционных материалов.

**3.8** Для бетонных подстилающих слоёв рекомендуется использовать составы бетонных смесей, приведённые в таблице 3.1.

Таблица 3.1

| Класс бетона | Составляющие, мас.ч. | | | | Характеристики щебня | |
|---|---|---|---|---|---|---|
| | Вода | Портландцемент или глинозёмистый цемент марки 400 | Крупно- или среднезернистый песок | Щебень или гравий крупностью до 15 мм | % износа | Предел прочности при сжатии, МПа |
| В 22,5 | 0,5 | 1 | 1,4 | 2,4 | 40 | 80 |
| В 30 | 0,4 | 1 | 1 | 1,7 | 45 | 100 |

**3.9** В качестве матричного состава для сталефибробетона рекомендуется использовать мелкозернистый бетон класса В25 и В35 с максимальным размером крупного заполнителя 20 мм (табл. 3.2).

Таблица 3.2

| Класс бетона | Вода | Цемент | Песок | Щебень | Фибра | Пластификатор |
|---|---|---|---|---|---|---|
| В25 | 0,40 | 1 | 3,5 | 2,5 | 0,10 | 0,08 |
| В35 | 0,46 | 1 | 1,7 | 2,8 | 0,16 | 0,05 |

**3.10** Для приготовления бетона следует использовать портландцемент (ГОСТ 10178-85) марки не ниже 400.

**3.11** Щебень из природного камня, гравий и щебень из гравия (ГОСТ 8267-93*) для классов бетона В30, В22,5 и В15 должны иметь соответственно прочность 100, 80 и 60 МПа.

**3.12** Песок кварцевый или дробленный (ГОСТ 8736-93*) из природного камня кристаллических пород (гранита, сиенита, базальта и им подобных) крупно- или среднезернистый, используемый для бетонных покрытий, должен быть с содержанием глинистых или илистых частиц не более 3%.

**3.13** В соответствии с требованиями СНиП 3.04.01-87 бетонные основания полов рекомендуется изготавливать методом виброобработки или методом вакуумирования.

**3.14** Бетонные смеси, в состав которых не введены пластификаторы, для бетонных оснований, изготавливаемых методом виброобработки, должны иметь осадкой конуса 2-4 см. Подвижность смесей следует увеличивать только введением пластификаторов марок С-3, СНВ и др. в количестве до 0,8 % от массы цемента.

**3.15** Работы по укладке бетонных и сталефибробетонных смесей следует выполнять при температуре воздуха на уровне пола не ниже +5°С. Эта температура должна поддерживаться до приобретения бетоном 50%-ной проектной прочности. При укладке бетона в зимних условиях при отрицательных температурах в бетонную смесь следует вводить добавку нитрата натрия, поташа и т.п.

**3.16** Бетонную смесь следует укладывать на основание полосами, ограниченными маячными рейками (металлопрокат, неизвлекаемые алюминиевые или бетонные рельс-формы) высотой, соответствующей толщине бетонного основания. При этом ширина полос выбирается с учётом технических характеристик применяемого оборудования, расстояния между колоннами в здании, а также планируемым расположением деформационных швов. Монтажные швы должны совпадать с деформационными швами.

**3.17** Маячные рейки рекомендуется устанавливать параллельно длинной стороне стены на марки из

цементно-песчаного раствора с ориентацией на метку, вынесенную на стену. При этом первый ряд реек следует размещать на расстоянии 0,5-0,6 м от стены, противоположной входу в помещение, а следующие ряды – параллельно первому

**3.18** В местах, где пол должен иметь уклон в сторону трапов или каналов, маячные рейки следует устанавливать с таким расчётом, чтобы верх рейки имел заданный уклон.

**3.19** Непосредственно перед укладкой бетонной смеси нижележащий слой следует обильно смочить водой, чтобы к моменту укладки он был влажным, но на нём не было скопления воды.

**3.20** Бетонную смесь следует укладывать между маячными рейками полосами через одну. При этом толщина выровненного бетонного слоя с учётом последующей его осадки в процессе виброобработки должна приниматься на 3-5 мм выше маячных реек.

**3.21** При толщине бетонного покрытия пола до 100 мм уплотнение бетонной смеси рекомендуется выполнять виброрейкой, а при толщине свыше 100 мм рекомендуется до уплотнения виброрейкой предварительно обработать уложенную бетонную смесь глубинным вибратором. Скорость передвижения виброрейки 0,5-1 м/мин, количество проходов 1-2. При применении виброрейки у нижней кромки её балок должен образовываться валик (призма волочения) высотой 2-5 см.

**3.22** Бетонирование рекомендуется проводить без технологических перерывов. В противном случае перед возобновлением бетонирования затвердевшая вертикальная кромка уложенного ранее бетона должна быть очищена от грязи и пыли и промыта водой. В местах рабочих швов уплотнение и заглаживание бетона следует производить до тех пор, пока шов не станет незаметным.

**3.23** Пропущенные полосы бетонируют после снятия маячных реек, используя забетонированные полосы в качестве опалубки и направляющих.

**3.24** Вакуумирование бетона производится с помощью комплекта оборудования, в который входят: вакуум-агрегат, отсасывающие маты, виброрейка, заглаживающие машины, направляющие для виброреек, шланги и соединительные устройства, ёмкости для промывки отсасывающих матов.

**3.25** При применении метода вакуумирования рекомендуемые бетонные смеси должны иметь повышенное на 150-200 кг на 1 м$^3$ бетонной смеси содержание песка по сравнению с составами по таблице 3.1.

**3.26** Бетонные смеси, применяемые при использовании метода вакуумирования, должны характеризоваться осадкой конуса 8-12 см. Повышенное водоцементное отношение облегчает укладку и уплотнение и позволяет получить более ровную поверхность бетонного основания.

**3.27** Технологический регламент изготовления покрытий полов методом вакуумирования предусматривает укладку на виброуплотнённую поверхность покрытия пола матов с вакуум-полостями, присоединение их шлангами к вакуум-насосу и отсос избыточной воды, за счёт чего достигается повышение прочности и однородности бетона.

**3.28** При раскладке отсасывающих матов на свежеуложенную бетонную смесь необходимо обеспечить перекрывание верхним полотнищем нижнего на 10-15 см с каждой стороны, при укладке на затвердевший бетон – не менее чем на 20 см.

Раскладывают отсасывающий мат следующим образом: нижнее фильтровальное полотнище укладывают непосредственно на бетон (если ведут работы одновременно с двумя и более нижними полотнищами, то они должны лежать внахлёст не менее чем на 3 см), а верхнее раскатывают, начиная от середины. Такой порядок раскатки улучшает герметизацию и, следовательно, повышает кАчество работы.

Полотнища нужно укладывать ровно, без морщин и складок. Верхнее полотнище, кроме того, после укладки рекомендуется прогладить валиком, щёткой и т.п.

**3.29** Вакуумный агрегат на холостом ходу должен создавать разряжение порядка 0,09-0,095 МПа. Нормальным рабочим разряжением вакуум-насоса считается 0,07-0,08 МПа.

Продолжительность вакуумирования увеличивается обратно пропорционально падению разрежения. При разрежении менее 0,06 МПа вакуумирование производить не следует. Время вакуумирования рассчитывают исходя из 1-1,5 мин на 1 см толщины бетонного основания. Об окончании процесса можно судить по прекращению поступления водовоздушной смеси в трубопровод.

**3.30** После окончания процесса вакуумирования необходимо закатать верхнее полотнище таким образом, чтобы фильтровальное полотнище было открыто на 1-2 см с двух сторон при включенном вакуум-насосе 10-15 с. Затем верхнее полотнище полностью сворачивают.

**3.31** С целью повышения ровности поверхности бетонных оснований после уплотнения бетонной смеси и схватывания её до состояния, когда на поверхности при хождении остаются лёгкие следы, следует произвести первичную обработку покрытия – затирку бетоноотделочными машинами с разравнивающими дисками. Участки, не поддающиеся заглаживанию машиной, должны быть заглажены вручную. Вторичную обработку - заглаживание бетоноотделочными машинами с заглаживающими лопастями при изготовлении бетонных оснований под полимерные покрытия производить не следует.

**3.32** При использовании метода вакуумирования первичное заглаживание бетонной поверхности производят непосредственно после окончания вакуумирования.

**3.33** Бетонные подстилающие слои в течение 7-10 дней после укладки должны находиться под слоем постоянно влажного водоудерживающего материала, затем осуществляется естественная сушка.

**3.33** Устройство деформационных швов рекомендуется выполнять при помощи нарезчиков швов с алмазным диском на глубину не менее 1/3 толщины бетона через 2 суток твердения. При применении неизвлекаемых рельс-форм имеющиеся в верхней части рельс-форм пазы используются в качестве деформационных швов и нарезку швов осуществляют только в поперечном направлении.

Допускается при устройстве деформационных швов в бетонном подстилающем слое в местах расположения разрывов перед укладкой бетона разместить рейки, обмазанные антиадгезионным составом или обёрнутые рулонным кровельным материалом, которые удаляют после затвердевания бетонной смеси.

**3.34** После достижения бетоном воздушно-сухого состояния (влажность не выше 5%) следует осуществить заделку деформационных швов. В помещениях с нормальным режимом эксплуатации швы заделываются полимерной композицией, применяемой для изготовления покрытия пола, а в помещениях, при эксплуатации которых возможны резкие перепады температуры, в образованный паз укладывается эластичный пенополиэтиленовый шнур и осуществляют его заливку заподлицо отверждаемым эластичным силиконовым или полиуретановым герметиком. При выполнении деформационных швов около колонн и вдоль стен следует удалить прокладки из пенополиэтилена и заполнить образующийся паз полиуретановой композицией.

**3.35** Нанесение полимерного покрытия допускается после приобретения бетоном проектной прочности на сжатие, влажность бетона должна составлять не более 5%.

## 4. СТЯЖКА

**4.1** При проектировании и устройстве стяжек должны соблюдаться технические требования, изложенные в Разделе I..

**4.2** Для устройства стяжек рекомендуется применять цементно-песчаные растворы (таблица 4.1) и бетоны (таблица 4.2).

Таблица 4.1

| Марка раствора | Вода | Цемент марки 400 | Песок |
|---|---|---|---|
| М200 | 0,48 | 1 | 2,8 |
| М300 | 0,40 | 1 | 2,4 |

Таблица 4.2

| Класс бетона | Состав по массе при марке цемента не ниже 400 | | | |
|---|---|---|---|---|
| | Вода | Цемент | Песок | Щебень или гравий |
| B15 | 0.65 | 1 | 2,0 | 3,4 |
| B22.5 | 0,5 | 1 | 1,4 | 2,4 |

**4.3** Для приготовления бетона и цементно-песчаного раствора следует использовать портландцемент (ГОСТ 10178-85) марки не ниже 400.

**4.4** Для бетонных стяжек следует применять в качестве крупного заполнителя щебень или гравий фракций 5-15 мм с прочностью на сжатие не менее 20 МПа.

**4.5** Песок кварцевый или дробленный (ГОСТ 8736-93) из природного камня кристаллических пород (гранита, сиенита, базальта и им подобных) крупно- или среднезернистый, используемый для бетонных и цементно-песчаных стяжек, должен быть с содержанием глинистых или илистых частиц не более 3%.

**4.6** Технология изготовления сплошных стяжек из бетона и цементно-песчаного раствора аналогична применяемой при изготовлении бетонного покрытия..

**4.7** Устройство полимерных покрытий по стяжкам возможно после выдержки их до достижения воздушно сухого состояния, что составляет, как правило, с учётом необходимости их увлажнения в первые 7-10 суток после изготовления с целью предотвращения растрескивания стяжек - 3-4 недели.

## 5. ТЕПЛО-ЗКУКОИЗОЛЯЦИОННЫЕ СЛОИ

**5.1** При проектировании и устройстве теплозвукоизоляционного слоя должны соблюдаться технические требования, изложенные в Разделе I.

**5.2** Тепло- и звукоизоляционный слой следует располагать под стяжкой, применяя минераловатные и стекловолокнистые плиты на синтетической связке плотностью до 150 кг/м$^3$, минераловатные маты плотностью до 150 кг/м$^3$, пенополистирольные плиты плотностью 25-50 кг/м$^3$, керамзитовый и кварцевый песок, древесноволокнистые плиты плотностью до 250 кг/м$^3$, а также прессованные плиты на основе синтетических волокон, связанных полимерной смолой.

**5.3** Требуемая толщина тепло-звукоизоляционного слоя должна устанавливаться расчётом в соответствии с указаниями СНиП 23-02-2003 и СП 23-103-2003 «Проектирование звукоизоляции ограждающих конструкций жилых и общественных зданий».

**5.4** Требуемая толщина теплоизоляционного слоя должна устанавливаться расчётом в соответствии с указаниями СНиП 23-02-2003 и СП 23-101-2000 «Проектирование тепловой защиты зданий».

**5.5** Для утепления зон примыкания к наружным стенам полов по грунтовому основанию при расположении подстилающего слоя выше отмостки здания или ниже её не более чем 0,5 м рекомендуется предусматривать теплоизоляционные слои толщиной 0,15-0,25 м, которые размещаются под подстилающим слоем в грунтовом основании на ширине 0,8 м вдоль стены.

**5.6** В местах примыкания пола к стенам и перегородкам следует предусматривать зазор шириной 4-5 мм на толщину стяжки. Зазор заполняется прокладкой из эффективного звукоизоляционного материала, в качестве которого может быть использован пенополиуретан, пенополиэтилен и т.п.

**5.7** Тепло- и звукоизоляционные слои следует выполнять по выровненному основанию. При этом высушенный кварцевый и керамзитовый песок рассыпают слоями с последующим разравниванием по рейкам и уплотнением. Плиты и маты укладывают насухо с обеспечением плотности стыков между плитами и перекрытием их смежными матами.

## 6. ГИДРОИЗОЛЯЦИЯ

**6.1** Гидроизоляцию от сточных вод и других жидкостей следует предусматривать в сточных лотках, каналах и трапах при облицовке их днищ и стенок штучными материалами, а также (при большой и средней интенсивности воздействия жидкостей на пол) в местах примыканий покрытий полов к стенам. Гидроизоляция под полимерными покрытиями полов, учитывая их водонепроницаемость, не предусматривается.

**6.2** В качестве непроницаемого слоя от воздействия сточных вод следует применять гидроизоляцию из эластомерных плёнок - лакокрасочные покрытия на основе эпоксидной или полиэфирной композиции, армированные стеклотканью. Тип лакокрасочной композиции должен соответствавать типу вяжущего полимерного покрытия.

**6.3** Для армирования лакокрасочных покрытий рекомендуются следующие марки стеклотканей: для кислых сред – ТСФ(7-А)-6П, ТСФ(7-А)-7С (ГОСТ 10146-74) из щелочного алюмомагнезиального стекла 7-А, а для воды, нейтральных и щелочных сред – безщелочные стеклянные ткани на основе алюмоборсиликатного стекла марок Т-11, Т-12, Т-13 (ГОСТ 19170-73), ЭЗ-200-ПТ, ЭЗ-200 (ГОСТ 19907-83). Могут быть применены ткани других марок, рекомендуемые проектами.

**6.4** Гидроизоляция от проникания сточных вод и других жидкостей должна быть непрерывной в стенках и днищах лотков и каналов, а также в местах перехода пола к этим конструкциям.

**6.5** При устройстве непроницаемых гидроизоляционных лакокрасочных слоёв, армированных стеклотканью, следует руководствоваться рекомендациями ВСН 214-89 «Сборник инструкций по защите от коррозии» Минмонтажспецстроя СССР, в соответствии с которыми технология их изготовления включает:

- подготовку бетонного основания: очистка его поверхности от пыли, грязи, масляных пятен, а также сушка до влажности не выше 5%;
- раскрой полотнищ с учётом нахлёстки на 100-200 мм в продольных и 150-200 в поперечных стыках;
- нанесение валиком или кистью на подготовленное бетонное основание грунтовочного состава с последующей выдержкой в течении 20-24 часов при температуре 18-20°С;
- нанесение на загрунтованную поверхность валиком или кистью слоя состава для приклейки стеклоткани, на который приклеиваются предварительно раскроенные куски стеклоткани, тщательно разглаживая их и прикатывая роликами или тупыми шпателями, с последующей выдержкой в течение 20-24 часов при температуре 18-20°С;
- нанесение валиком или кистью на приклеенную стеклоткань покровного состава с последующей выдержкой в течении 20-24 часов при температуре 18-20°С.

**6.6** Гидроизоляция под бетонным подстилающим слоем должна быть предусмотрена:

- при расположении в зоне опасного капиллярного поднятия грунтовых вод низа подстилающего слоя в помещениях, где отсутствует воздействие на пол сточных вод средней и большой интенсивности. В этом случае при проектировании гидроизоляции высота (м) опасного поднятия грунтовых вод от их горизонта должна приниматься равной для основания из песка крупного – 0,3; песка средней крупности и мелкого – 0,5; песка пылеватого – 1,5; суглинка, пылеватых суглинка и супеси, глины – 2,0;
- при расположении подстилающего слоя ниже уровня отмостки здания в помещениях, где отсутствует воздействие на пол сточных вод средней и большой интенсивности.

**6.7** При невозможности выполнения гидроизоляционного слоя от капиллярного поднятия подпочвенных вод следует применять паропроницаемое полимерное покрытие, обеспечивающее отвод влаги из бетонного основания. Данный тип покрытия не может быть применён при агрессивности подпочвенных вод к бетонному основанию, в том числе и при воздействии растворов солей, вызывающих солевую коррозию бетона.

**6.8** При средней и большой интенсивности воздействия на пол растворов серной, соляной, азотной, уксусной, фосфорной, хлорноватистой и хромовой кислот кроме гидроизоляции под покрытием пола

следует предусматривать наливную или асфальтовую гидроизоляцию под подстилающим слоем.

**6.9** При расположении бетонного подстилающего слоя ниже уровня отмостки здания в помещениях, где отсутствуют какие-либо воздействия на пол сточных жидкостей и нет вероятности опасного капиллярного поднятия грунтовых вод оклеечную гидроизоляцию рекомендуется применять в случаях:

- устройства заглублённых стен подвальных помещений, в которых располагается подсобное оборудование (насосы для подкачки воды, компрессорные и холодильные установки, системы кондиционирования воздуха и пр.);
- вероятного во время эксплуатации здания постепенного поднятия общего уровня грунтовых вод на застраиваемой территории, при заключении в трубы протекающих по данной территории малых рек и т.п.

**6.10** Перед выполнением работ по устройству оклеечной гидроизоляции раскатанные полотнища рулонных материалов следует выдержать в течение 24 часов при температуре не ниже +15°С с целью ликвидации волн и прочих неровностей.

**6.11** При устройстве оклеечной гидроизоляции следует обеспечить продольную и поперечную нахлестку полотнищ не менее 85 мм.

**6.12** При выполнении наливной битумной гидроизоляции от капиллярного поднятия грунтовых вод слой щебня рекомендуется пропитывать горячим битумом, наносимым при помощи автогудронатора слоем толщиной до 6 мм. При необходимости пропитки в несколько слоёв по слою битума следует рассыпать каменную мелочь с последующим уплотнением её катком, барабан которого смачивают растворителем, а затем наносят следующий слой горячего битума, по которому рассыпают каменную мелочь или песок фракции до 5 мм.

**6.13** Асфальтовую гидроизоляцию следует выполнять из горячих мастик и литых асфальтовых смесей по подготовленному основанию ярусами толщиной 15-25 мм, нанося смесь равномерным сплошным слоем.

**6.14** При выполнении работ по устройству асфальтовой гидроизоляции необходимо каждый слой разравнивать и уплотнять обогреваемыми катками или гладилками после остывания предыдущего.

**6.15** Для обеспечения требуемого качества гидроизоляции из литого асфальтобетона сопряжение ярусов и захваток следует выполнять внахлестку шириной не менее 20 см, а стыки верхних слоёв располагать вразбежку со стыками нижних слоёв.

**6.16** Асфальтовую гидроизоляцию из холодных мастик следует выполнять по подготовленному огрунтованному основанию, начиная от стен или перегородок, полосами в 1-2 слоя толщиной 3-5 мм. При этом каждый последующий слой наносят после отвердения предыдущего, а сопряжение ярусов и захваток в каждом слое выполняют внахлестку шириной не менее 200 мм.

## 7. ПОЛИМЕРНЫЕ ПОКРЫТИЯ ПОЛОВ

**7.1** Полимерные покрытия марки «ПРАСПАН» (ТУ 5772-001-15059795-2002) рекомендуется применять в производственных и общественных помещениях, к которым предъявляются повышенные требования по чистоте с учётом допустимых эксплуатационных воздействий и специальных требований – повышенной эстетике покрытий, беспыльность, безыскровость, нескользкость и т.д., приведённых в табл. 1, 2, 3 Приложения 2.

**7.2** Полимерные покрытия марки «ПРАСПАН» имеют санитарно-эпидемиологическое заключение (Приложение 3), в соответствии с которым они могут применяться в для устройства покрытий полов в жилых, общественных, промышленных зданий и детских учреждений.

**7.3** Согласно сертификату пожарной безопасности (Приложение 4) полимерные покрытия марки «ПРАСПАН» относятся к группе горючести Г-1, что в соответствии с требованиями СНиП 21-01-97* позволяет применять данные покрытия пола в любых помещениях, в том числе в помещениях класса функциональной пожарной опасности Ф5 категорий помещений и зданий по взрыво-пожарной и пожарной безопасности А, Б и В1, где производятся, применяются или хранятся легковоспла-

меняющиеся жидкости и на путях эвакуации.

**7.4** Полимерные покрытия марки «ПРАСПАН» относятся к «холодным» покрытиям и не могут быть применены в помещениях с нормируемым теплоусвоением полов (см. п.9.3 Раздела I).

**7.5** Полимерные покрытия полов марки «ПРАСПАН» следует выполнять по бетонному основанию, по плите перекрытия или по стяжке из бетона класса не ниже В15 или цементно-песчаного раствора марки М200. Поверхность подстилающих слоёв должна быть ровной. Отклонение поверхности от горизонтальной плоскости на длине 2 м не должна превышать 2 мм, влажность не более 5 %. Поверхность подстилающих слоёв не должна иметь трещин, каверн, выбоин, жировых пятен, налипов грязи или краски.

**7.6** При невозможности обеспечения необходимой влажности подстилающих слоёв (невозможности устранения капиллярного поднятия подпочвенных вод, необходимости ускоренного нанесения полимерного покрытия без выдержки стяжки до достижения воздушно-сухого состояния) следует применять паропроницаемое покрытие марки «ПРАСПАН-ВД».

**7.7** Поверхность подстилающих слоев перед нанесением полимерных покрытий следует отшлифовать мозаично-шлифовальной машиной с алмазными дисками и обеспылить с использованием промышленного пылесоса. Труднодоступные места – примыкания к стенам, колоннам и т.д. шлифуются углошлифовальной машинкой (Болгаркой) со специальной насадкой.

**7.8** Выполненные в процессе изготовления бетонного подстилающего слоя деформационно-усадочные швы следует заделать до начала нанесения полимерного покрытия шпаклёвочной композицией (в полах, эксплуатирующихся при постоянной температуре) или полиуретановой эластичной композицией (в полах, при эксплуатации которых возможны изменения температуры при небольшой амплитуде колебаний). При эксплуатации покрытий с резкими и значительными колебаниями температуры рекомендуется заделать деформационно-усадочные швы шпаклёвочной композицией, выполнить полимерное покрытие и нарезать температурно-деформационные швы в продольном и поперечном направлении с шагом от 3 до 6 м с заделкой их полиуретановой композицией. В качестве шпаклёвочной композиции рекомендуется применять компаунд для изготовления полимерного покрытия с введением для достижения необходимой вязкости мелкодисперсного песка.

**7.9** Нанесение покрытий осуществляется по следующей технологической схеме:

- оклейка плинтусов, трапов, лотков и приямков стеклотканью (при необходимости);
- нанесение грунтовочного слоя;
- оклейка всей поверхности стелотканью (под покрытия марки ПРАСПАН-Хард и ПРАСПАН-Химфлор);
- приклейка по периметру помещения и в продольном и поперечном направлениях с шагом 3-6 м медных лент и подключение данного контура к системе заземления здания (для антистатического покрытия марки «ПРАСПАН-Антистатик);
- нанесение полимерного покрытия;
- разбрасывание по не затвердевшей поверхности покрытия метилметакрилатных или поливинилхлоридных «чипсов» - окрашенных пластинок неправильной формы толщиной 150-200 мкм и с линейными размерами до 5 мм (для полимерного покрытия марки «ПРАСПАН-Эконом Декор» - различно окрашенные пятнышки на цветном фоне);
- нанесение 1-2 слоёв бесцветного лака (для полимерного покрытия марки «ПРАСПАН-Эконом Декор»).

**7.10** Оклейка плинтусов, трапов, лотков и приямков, а также оклейка всей поверхности стеклотканью осуществляется в соответствии с рекомендациями п.6.5 Раздела II.

**7.11** Нанесение грунтовочного слоя осуществляется кистью или валиком, равномерным слоем, без образования луж.

**7.12** Нанесение полименых покрытий марок «ПРАСПАН-Эконом Декор», «ПРАСПАН-Эконом», «ПРАСПАН-Стандарт», «ПРАСПАН-Хард», «ПРАСПАН-Нейтрал», «ПРАСПАН-Химфлор», «ПРАС-

ПАН-Антистатик» и «ПРАСПАН-ВД» осуществляется методом «налива» с разравниванием калибро-вочной раклей или валиком. С целью устранения образования воздушных пузырей в процессе нанесе-ния полимерного покрытия следует выполнять прокатку наносимого покрытия игольчатым валиком.

**7.13** Нанесение полименых покрытий марок «ПРАСПАН-Цветной песок» и «ПРАСПАН-Нейтрал Цветной песок» осуществляется методом «послойной технологии» - на огрунтованную поверхность стяжки валиком наносится слой ненаполненной композиции и осуществляется сплошная засыпка поверхности окрашенным кварцевым песком. После отверждения композиции излишки песка удаляются и осуществляется нанесение нового слоя композиции.

**7.14** Нанесение полименого покрытия марка «ПРАСПАН-Полимербетон» осуществляется то технологии изготовления бетонных покрытий полов.

**7.15** Нанесение лакового слоя осуществляется кистью или валиком, равномерным слоем, без образования потёков и луж.

**7.16** Нанесение каждого слоя осуществляется через 12-24 часа после нанесения предыдущего. При выполнении работ температура воздуха на уровне пола, температура нижележащего слоя и укладываемых материалов должна быть не ниже +15°С.

**7.17** Хождение по эпоксидным покрытиям допускается через 24 часа после нанесения последнего слоя, а полная эксплуатация – после 7 суток воздушной выдержки при температуре не ниже +15°С. Во избежание образования на поверхности ряби и липкости в период нанесения покрытия и воздушной выдержки полы следует защищать от сквозняков, воды и конденсирующейся влаги.

## 8. ТЕХНИКА БЕЗОПАСНОСТИ

**8.1** Компоненты покрытий «ПРОСПАН» являются взрывобезопасными, пожароопасными и токсичными; действует раздражающее на дыхательные пути и слизистые оболочки, могут вызвать дерматиты. Отверждённые композиции не взрывоопасны, мало горючи и нетоксичны.

**8.2** Класс опасности материалов для полимерных покрытии определяется свойствами входящих в него компонентов, указанных в Таблице 8.1.

Таблица 8.1.

| Наименование компонента | ПДК вредных веществ, мг/м$^3$ | Класс опасности |
|---|---|---|
| Эпихлоргидрин | 1,0 | 2 |
| Олигоэфирэпоксид | - | 4 |
| Полиэтиленполиамин | 2.0 | 3 |
| Толуол | 50 | 4 |
| Стирол | 30/10 | 3 |

**8.3** При производстве, применении и хранении композиции должны соблюдаться требования безопасности, установленные в "Общих правилах для взрывоопасных, химических, нефтехимических и нефтеперерабатывающих производств", утвержденные Гостехнадзором СССР 06 сентября 1988 года, технической документацией на применяемые компоненты и положениях ГОСТ 12.3.005 – 75.

**8.4** Шлифование поверхности подстилающих слоев перед нанесением полимерных покрытий мозаично-шлифовальной машиной с алмазными дисками приводит к образованию значительного количества пыли, содержащей свыше 70% двуокиси кремния, относящейся к 3-му классу опасности по ГОСТ 12..007-76 и оказывающей вредное воздействие на дыхательные пути человека. Величина предельно допустимой концентрации кварца в воздухе рабочей зоны не должна превышать 1 мг/м$^3$

(ГОСТ 12.1.005-76).

**8.5** Все работы, связанные с изготовлением, применением и испытанием композиции для покрытия, должны проводится в помещениях, снабженных местной и общей приточно-вытяжной вентиляцией (ГОСТ 12.4.021-75, СНиП 2.04.05-91*), обеспечивающей чистоту воздуха рабочей зоны производственных помещений, содержание вредных веществ в которой не должно превышать предельно-допустимые концентрации (ПДК).

Состояние воздуха рабочей зоны должно соответствовать требованиям ГОСТ 12.1.005-88. Контроль за состоянием воздушной среды должен быть организован в соответствии с ГОСТ 12.1.035-84.

**8.6** При производстве работ по нанесению покрытия должны соблюдаться требования пожарной безопасности по ГОСТ 12.1.004-91*. Средства тушения пожара — огнетушители углекислотные по ТУ 22-150-128-89 или воздушно пенные типа ОВП 10.01 по ТУ 22-6151-86.

**8.7** К производству работ по нанесению покрытия допускаются лица не моложе 18 лет, прошедшие обучение по безопасным приемам работы, сдавшие экзамены на право самостоятельной работы и не имеющие медицинских противопоказаний. Все лица, работающие с полимерным покрытием, должны подвергаться медицинскому осмотру при поступлении на работу и периодически в течение года, согласно Приказа Министерства Здравоохранения СССР № 555 от 29 сентября 1989 года.

**8.8** Все работающие с композициями для монолитного покрытия пола должны быть обеспечены спецодеждой по ГОСТ 12.4.103-83, средствами защиты рук — резиновыми перчатками, надетыми поверх хлопчатобумажных, средствами защиты органов дыхания — респираторами РУ-60 или РУ60му по ГОСТ 17269-71*, средствами защиты органов зрения — очками типа ЗП.

**8.9** Все твердые и жидкие отходы, образующиеся после промывки оборудования, инструмента и приспособлений в виде загрязненных растворителей и обтирочных материалов, должны быть собраны в специальные емкости, своевременно вывезены в отвалы и уничтожены.

## 9. ПРАВИЛА ПРИЁМКИ ПОЛОВ

**9.1** При приёмке полов рекомендуется осуществлять поэтапный приёмочный контроль качества устройства основания, подстилающего слоя, гидроизоляции, тепло-звукоизоляции, стяжки и покрытия с записью в журнал работ и составлением актов на скрытые работы.

**9.2** На каждом этапе приёмки Исполнитель (подрядная организация) должен по требованию Заказчика представить ГОСТы, ТУ или Технические свидетельства, содержащие технические характеристики используемых материалов, а также паспорта заводов-изготовителей.. Заказчик также имеет право используемых материалов на соответствие их физико-механических показателей данным, представленным в вышеуказанных документах путем испытания их в аккредитованных испытательных лабораториях.

**9.3** При приёмке покрытия пола проверяют: внешний вид, ровность покрытия, сцепление покрытия с основанием, сплошность покрытия и плотность примыкания покрытия к строительным конструкциям.

**9.4** Покрытие должно быть равномерно окрашено и не должно иметь наплывов, загрязнений, царапин и трещин.

**9.5** Отклонение поверхности покрытия от горизонтальной плоскости при проверке двухметровой рейкой не должно превышать 2 мм

**9.6** Сцепление покрытия с основанием проверяют простукиванием; наличие глухого звука указывает на отсутствие сцепления.

**9.7** Приемка готового пола должна оформляться актом с обязательной оценкой качества выполненных работ и выдачей Заказчику гарантийного паспорта, в котором указывается наименование объекта, объем работ по устройству полов, их качество и гарантийный срок эксплуатации.

## 10 ТЕХНИЧЕСКОЕ ОБСЛУЖИВАНИЕ И РЕМОНТ ПОЛОВ

**10.1** Техническое обслуживание полов промышленных зданий представляет собой комплекс меро-приятий, направленных на поддержание или восстановление их работоспособности. Техническое обслуживание включает в себя надзор за состоянием полов с оценкой их состояния и установлением причин возникновения дефектов с последующей разработкой мероприятий по проведению ре-монтно-восстановительных работ.

**10.2** Надзор за состоянием полов рекомендуется осуществлять в зависимости от конструкции и режима эксплуатации по утверждённому графику, но не реже двух раз в год.

**10.3** В процессе обследований регистрируются все возникшие дефекты и регистрация условий эксплуатации покрытий, как на период обследований, так и в предыдущий период.

**10.4** При анализе полученных результатов основное внимание следует уделить соответствию принятого покрытия пола условиям эксплуатации и выявлению причин возникновения дефектов. Основные виды и наиболее частые причины возникновения дефектов и повреждения полов следующие:

- Механические разрушения (выбоины, выколы, вмятины и т.д.) – обусловлены воздействиями при движении транспортных средств, ударах складируемых грузов и т.п., превышающими допустимые для данного типа покрытий.
- Вспучивание полов по грунту в неотапливаемых помещениях, произошедшее в зимний период – как правило, вызвано пучением грунта.
- Просадка полов является следствием недостаточного уплотнения насыпного грунта основания и образования под полом воздушных полостей.
- Образование на полимерных монолитных покрытиях пузырей, при прокалывании которых наблюдается наличие воды, обусловлено поступлением её к покрытию снизу, через бетонную стяжку. Причиной отслоения покрытий без образовании пузырей и сухом подстилающем слое, как правило, является недостаточная прочность данного слоя (марка цементно-песчаного раствора ниже М200) или нарушение технологии изготовления покрытия, в частности недостаточное удаление с поверхности стяжки слоя цементного молока.
- Истирание покрытия связано с несоответствием условий эксплуатации данному типу пола.
- Застаивание жидкости на поверхности пола вызвано, как правило, неисправностью лотков, трапов или других элементов систем отвода жидкостей.

**10.5** При невозможности выявить причину образования дефектов при визуальном обследовании для установления физико-технических качеств отдельных слоёв пола необходимо проведение инструментальных обследований и лабораторных испытаний. Полученные данные позволяют установить истинную причину разрушения.

**10.6** На основе проведённого анализа могут быть сформулированы следующие основные направления восстановления эксплуатационной надёжности покрытий полов и устранения причин, вызывающих их повреждение:

а). Выбранное покрытие пола не соответствует условиям эксплуатации. При данной схеме следует не только устранить возникшие дефекты, но и усилить существующее покрытие пола. При истирании рекомендуется заменить лакокрасочное отделочное покрытие на более толстослойное полимерное покрытие пола. В случае невозможности усиления покрытия следует принять решение о капитальной реконструкции с заменой покрытия на более соответствующее фактическим воздействиям.

б). Причиной, вызвавшей образование дефектов в покрытии полов по грунту, является воздействии воды, поступающей через слой стяжки. Восстановление работоспособности полов связано не только с проведением ремонтно-восстановительных работ, но и, в первую очередь, с выполнением мероприятий по устранению причин разрушений, в том числе устройства вокруг здания дренажа с целью снижения уровня подпочвенных вод, устранение протечек в системах водоснабжения и т.д.

в). Причиной образования дефектов являются разрушение покрытия пола из-за недостаточной несущей способности подстилающего слоя. В данном случае необходима капитальная реконструкция с устройством пола, соответствующим условиям эксплуатации.

**10.7** При восстановление монолитных полимерных покрытий необходимо устранение не только трещин и разрушенных участков, но и ремонт отслоившихся покрытий, являющихся потенциальными зонами разрушений. В процессе обследований простукиваются как зоны, примыкающие к трещинам и разрушенным участкам, так и все подозрительные участки покрытия, прежде всего зоны, подвергающиеся максимальной нагрузке – проезды, проходы и т.д. Дефектные места вырезаются при помощи углошлифовальной машинки, отслоившиеся участок удаляют до стяжки, стяжку обеспыливают, грунтуют и выполняют новое полимерное покрытие из компаунда такого же состава, что и основное.

**10.8** При ремонте покрытий полов, разрушение которых обусловлены дефектами в нижележащих слоях следует руководствоваться следующими рекомендациями:

- полы вскрываются вплоть до дефектного слоя, причём каждый вышележащий слой вскрывается на длину и ширину на 5-10 см больше размера дефектного участка;
- все разрушенные участки вырубаются с образованием вертикальных кромок в каждом слое, при этом границы разрушения в результате потери сцепления слоёв устанавливаются простукиванием;
- после восстановления подсыпки и уплотнения грунта основания, заделки дефектов в гидроизоляционном слое и т.д. ремонт пола осуществляется слоями той же толщины и материалом того же состава, что и ранее использованные.

# Конструктивные схемы

| Изм. | Кол.уч | Лист | № док. | Подпись | Дата | М 28.06/06 - 1 | | |
|---|---|---|---|---|---|---|---|---|
| Зав.сектором | | Чекулаев А.П | | | | Конструктивные схемы | Стадия: МП | Лист: | Листов: 74 |
| | | | | | | | ОАО ЦНИИПРОМЗДАНИЙ г.Москва 2007 г. | | |

**Содержание**


| | |
|---|---|
| 1. Полы с покрытиями марок "ПРАСПАН Эконом" и "ПРАСПАН Стандарт" по грунту | М 28.02/07 - 1.1 - М 28.02/07 - 1.5 |
| 2. Полы с покрытиями марок "ПРАСПАН Эконом" и "ПРАСПАН Стандарт" по плите перекрытия | М 28.02/07 - 1.6 - М 28.02/07 - 1.10 |
| 3. Полы с покрытием марки "ПРАСПАН Эконом Декор" по грунту | М 28.02/07 - 1.11- М 28.02/07 - 1.15 |
| 4. Полы с покрытием марки "ПРАСПАН Эконом Декор" по плите перекрытия | М 28.02/07 - 1.16 - М 28.02/07 - 1.20 |
| 5. Полы с покрытиями марок "ПРАСПАН Хард" и "ПРАСПАН Химфлор" по грунту | М 28.02/07 - 1.21- М 28.02/07 - 1.25 |
| 6. Полы с покрытиями марок "ПРАСПАН Хард" и "ПРАСПАН Химфлор" по плите перекрытия | М 28.02/07 - 1.25 - М 28.02/07 - 1.30 |
| 7. Полы с покрытием марки "ПРАСПАН Антистатик" по грунту | М 28.02/07 - 1.31 - М 28.02/07 - 1.35 |
| 8. Полы с покрытием марки "ПРАСПАН Антистатик" по плите перекрытия | М 28.02/07 - 1.35 - М 28.02/07 - 1.40 |
| 9. Полы с покрытием марки "ПРАСПАН Нейтрал" по грунту | М 28.02/07 - 1.41 - М 28.02/07 - 1.45 |
| 10. Полы с покрытием марки "ПРАСПАН Нейтрал" по плите перекрытия | М 28.02/07 - 1.46 - М 28.02/07 - 1.50 |
| 11. Полы с покрытием марки "ПРАСПАН ВД" по грунту | М 28.02/07 - 1.51, М 28.02/07 - 1.52 |
| 12. Полы с покрытием марки "ПРАСПАН ВД" по плите перекрытия | М 28.02/07 - 1.53, М 28.02/07 - 1.54 |
| 13. Полы с покрытиями марок "ПРАСПАН Цветной песок" и "ПРАСПАН Нейтрал Цветной песок" по грунту | М 28.02/07 - 1.55, М 28.02/07 - 1.59 |
| 14. Полы с покрытиями марок "ПРАСПАН Цветной песок" и "ПРАСПАН Нейтрал Цветной песок" по плите перекрытия | М 28.02/07 - 1.60 - М 28.02/07 - 1.64 |
| 15. Полы с покрытием марки "ПРАСПАН Полимербетон" по грунту | М 28.02/07 - 1.65 - М 28.02/07 - 1.69 |
| 16. Полы с покрытием марки "ПРАСПАН Полимербетон" по плите перекрытия | М 28.02/07 - 1.69 - М 28.02/07 - 1.74 |

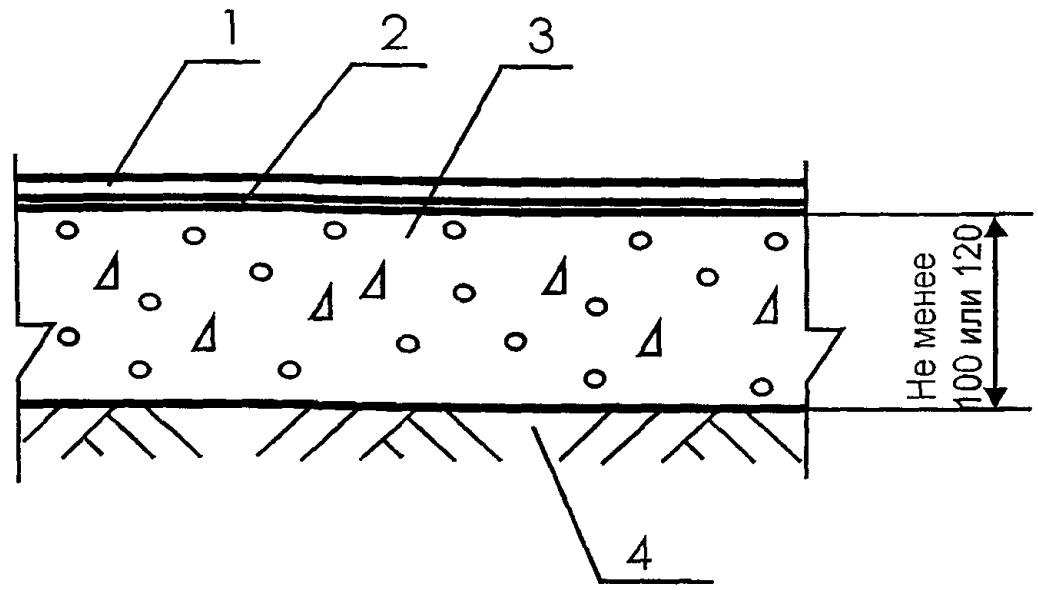


| Поз | Наименование | Расход | Примечание |
|---|---|---|---|
| 1. | Полиэфирное покрытие марки "ПРАСПАН Эконом" | 1-1,5 кг / м$^2$ | Наносится методом "налива" с применением ракли или методом "окраски" с применением велюрового или полиамидного валика толщиной 0,8-1 мм |
| | Полиэфирное покрытие марки "ПРАСПАН Стандарт" | 2-2,5 кг / м$^2$ | Наносится методом "налива" с применением ракли или методом "окраски" с применением велюрового или полиамидного валика толщиной 1,5-2 мм |
| 2. | Полиэфирная грунтовка марки "ПРАСПАН" | 0,5 кг / м$^2$ | Наносится методом "окраски" с применением велюрового или полиамидного валика на очищенную поверхность бетонного основания. |
| 3. | Бетонное основание из бетона класса В22,5 или в соответствии с расчетом | 0,10 м$^3$/ м$^2$ или 0,12 м$^3$/ м$^2$ | Толщина не менее 100 мм в зданиях общественного назначения, 120 мм - в производственных зданиях |
| 4. | Грунт основания | | |

| Изм. | Кол.уч | Лист | № док. | Подпись | Дата |
|---|---|---|---|---|---|
| Зав.сектором | | Чекулаев А.П | | | |

**М 28.02/07 - 1.1**

Полы с покрытиями марок "ПРАСПАН Эконом" и "ПРАСПАН Стандарт" по грунту
Тип 1

| Стадия | Лист | Листов |
|---|---|---|
| МП | 1 | 74 |

ОАО ЦНИИПРОМЗДАНИЙ
г.Москва 2007 г.

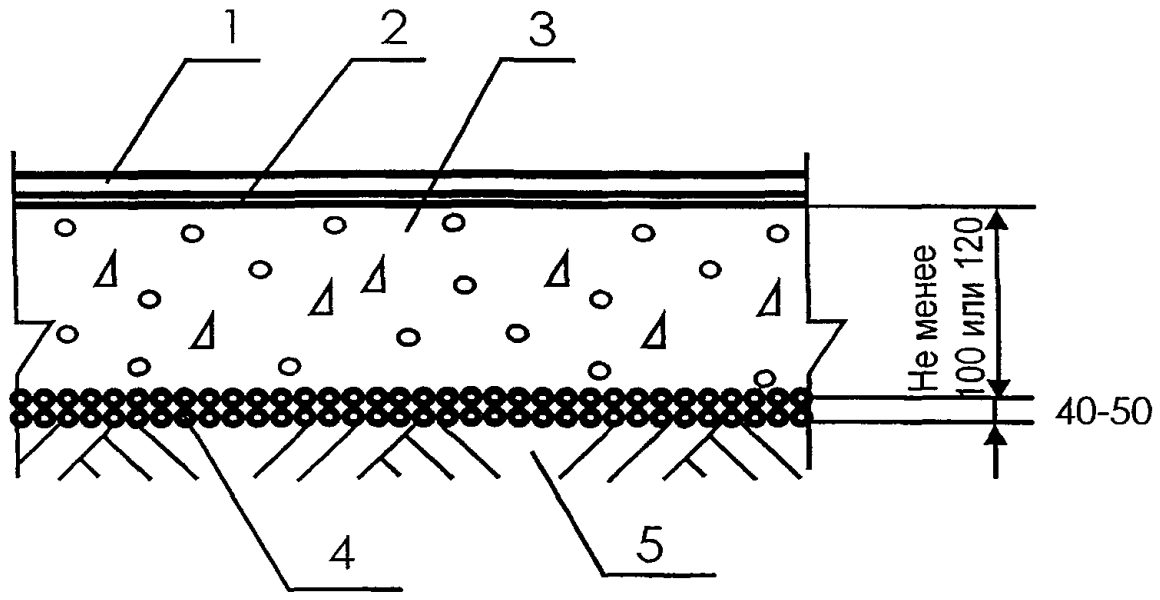


| Поз | Наименование | Расход | Примечание |
|---|---|---|---|
| 1. | Полиэфирное покрытие марки "ПРАСПАН Эконом" | 1-1,5 кг / м$^2$ | Наносится методом "налива" с применением ракли или методом "окраски" с применением велюрового или полиамидного валика толщиной 0,8-1 мм |
| | Полиэфирное покрытие марки "ПРАСПАН Стандарт" | 2-2,5 кг / м$^2$ | Наносится методом "налива" с применением ракли или методом "окраски" с применением велюрового или полиамидного валика толщиной 1,5-2 мм |
| 2. | Полиэфирная грунтовка марки "ПРАСПАН" | 0,5 кг / м$^2$ | Наносится методом "окраски" с применением велюрового или полиамидного валика на очищенную поверхность бетонного основания. |
| 3. | Бетонное основание из бетона класса В22,5 или в соответствии с расчётом | 0,10 м$^3$/ м$^2$ или 0,12 м$^3$/ м$^2$ | Толщина не менее 100 мм в зданиях общественного назначения, 120 мм - в производственных зданиях |
| 4. | Наливная гидроизоляция - щебень или гравий, пропитанные битумом | Щебень или гравий - 0,04--0,05 м$^3$/м$^2$, битум -по факту | Применяется при наличии опасности капиллярного поднятия грунтовых вод |
| 5. | Грунт основания | | |

| Изм. | Кол.уч | Лист | № док. | Подпись | Дата |
|---|---|---|---|---|---|
| Зав.сектором | | Чекулаев А.П | | | |

**М 28.02/07 - 1.2**

Полы с покрытиями марок "ПРАСПАН Эконом" и "ПРАСПАН Стандарт" по грунту
Тип 2

| Стадия | Лист | Листов |
|---|---|---|
| МП | 2 | 74 |

ОАО ЦНИИПРОМЗДАНИЙ
г.Москва 2007 г.

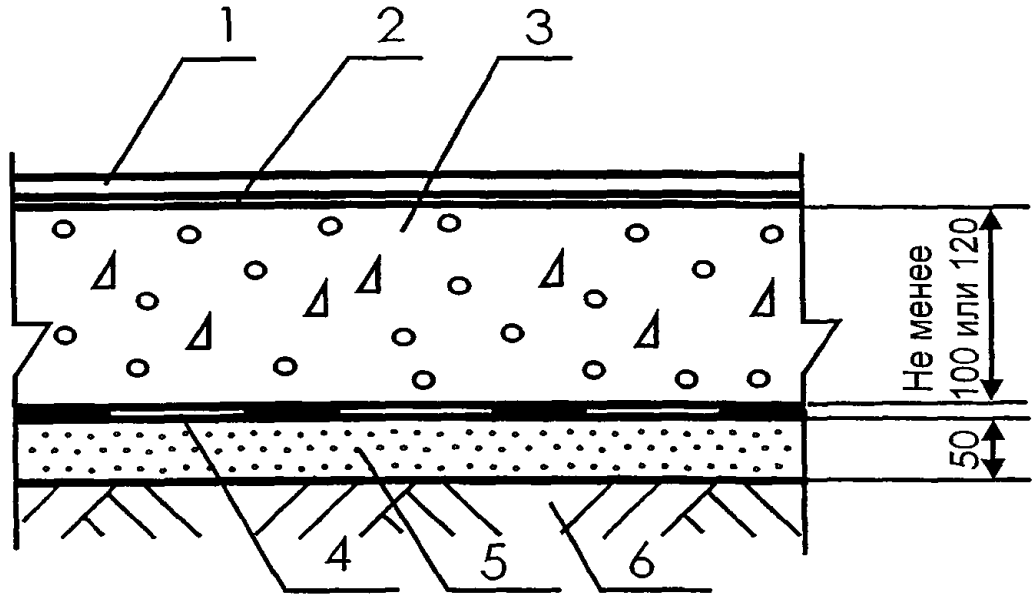


| Поз | Наименование | Расход | Примечание |
|---|---|---|---|
| 1. | Полиэфирное покрытие марки "ПРАСПАН Эконом" | 1-1,5 кг / м$^2$ | Наносится методом "налива" с применением ракли или методом "окраски" с применением велюрового или полиамидного валика толщиной 0,8-1 мм |
| | Полиэфирное покрытие марки "ПРАСПАН Стандарт" | 2-2,5 кг / м$^2$ | Наносится методом "налива" с применением ракли или методом "окраски" с применением велюрового или полиамидного валика толщиной 1,5-2 мм |
| 2. | Полиэфирная грунтовка марки "ПРАСПАН" | 0,5 кг / м$^2$ | Наносится методом "окраски" с применением велюрового или полиамидного валика на очищенную поверхность бетонного основания. |
| 3. | Бетонное основание из бетона класса В22,5 или в соответствии с расчётом | 0,10 м$^3$/ м$^2$ или 0,12 м$^3$/ м$^2$ | Толщина не менее 100 мм в зданиях общественного назначения, 120 мм - в производственных зданиях |
| 4. | Рулонная гидроизоляция | 1,02 м$^2$/м$^2$ | Применяется при наличии опасности капиллярного поднятия грунтовых вод |
| 5 | Стяжка из цементно-песчаного раствора марки М150 | 0,05 м$^3$/м$^2$ | |
| 6 | Грунт основания | | |

| Изм. | Кол.уч | Лист | № док. | Подпись | Дата |
|---|---|---|---|---|---|
| Зав.сектором | | Чекулаев А.П | | | |

**М 28.02/07- 1.3**

Полы с покрытиями марок "ПРАСПАН Эконом" и "ПРАСПАН Стандарт" по грунту
Тип 3

| Стадия | Лист | Листов |
|---|---|---|
| МП | 3 | 74 |

ОАО ЦНИИПРОМЗДАНИЙ
г.Москва 2007 г.

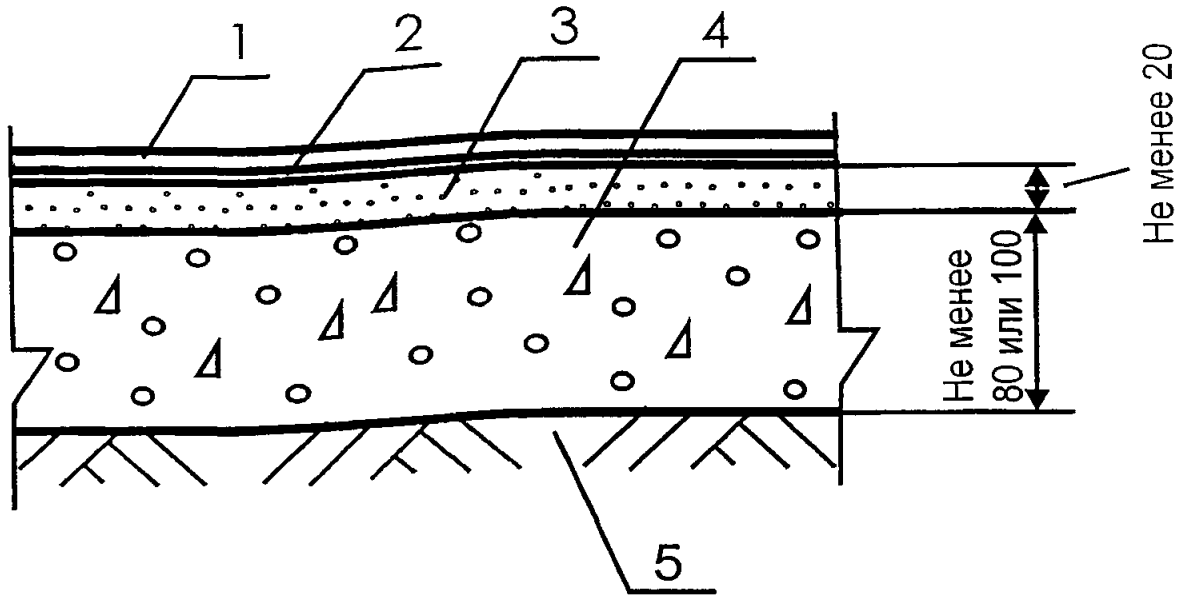


| Поз | Наименование | Расход | Примечание |
|---|---|---|---|
| 1. | Полиэфирное покрытие марки "ПРАСПАН Эконом" | 1-1,5 кг / м$^2$ | Наносится методом "налива" с применением ракли или методом "окраски" с применением велюрового или полиамидного валика толщиной 0,8-1 мм |
| | Полиэфирное покрытие марки "ПРАСПАН Стандарт" | 2-2,5 кг / м$^2$ | Наносится методом "налива" с применением ракли или методом "окраски" с применением велюрового или полиамидного валика толщиной 1,5-2 мм |
| 2. | Полиэфирная грунтовка марки "ПРАСПАН" | 0,5 кг / м$^2$ | Наносится методом "окраски" с применением велюрового или полиамидного валика на очищенную поверхность бетонного основания. |
| 3. | Стяжка из цементно-песчаного раствора марки М200 | 0,02 м$^3$/м$^2$ | |
| | Стяжка из бетона класса В15 | 0,02 м /м$^2$ | |
| 4. | Бетонное основание из бетона класса В22,5 или в соответствии с расчётом | 0,08 м$^3$/ м$^2$ или 0,10 м$^3$/ м$^2$ | Толщина не менее 80 мм в зданиях общественного назначения, 100 мм - в производственных зданиях |
| 5. | Грунт основания | | |

| Изм. | Кол.уч | Лист | № док. | Подпись | Дата |
|---|---|---|---|---|---|
| Зав сектором | | Чекулаев А П | | | |

**М 28.02/07 - 1.4**

Полы с покрытиями марок "ПРАСПАН Эконом" и "ПРАСПАН Стандарт" по грунту
Тип 4

| Стадия | Лист | Листов |
|---|---|---|
| МП | 4 | 74 |

ОАО ЦНИИПРОМЗДАНИЙ
г.Москва 2007 г.

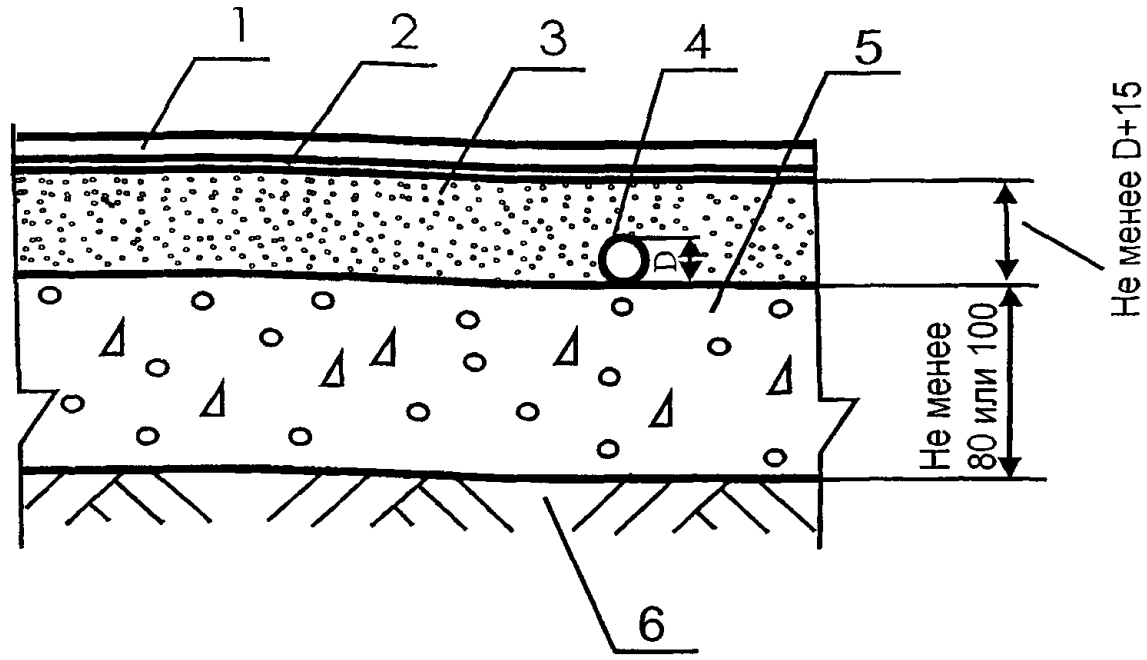


| Поз | Наименование | Расход | Примечание |
|---|---|---|---|
| 1. | Полиэфирное покрытие марки "ПРАСПАН Эконом" | 1-1,5 кг / м$^2$ | Наносится методом "налива" с применением ракли или методом "окраски" с применением велюрового или полиамидного валика толщиной 0,8-1 мм |
| | Полиэфирное покрытие марки "ПРАСПАН Стандарт" | 2-2,5 кг / м$^2$ | Наносится методом "налива" с применением ракли или методом "окраски" с применением велюрового или полиамидного валика толщиной 1,5-2 мм |
| 2. | Полиэфирная грунтовка марки "ПРАСПАН" | 0,5 кг / м$^2$ | Наносится методом "окраски" с применением велюрового или полиамидного валика на очищенную поверхность бетонного основания. |
| 3. | Стяжка из цементно-песчаного раствора марки М200 | | Расход материала определяется толщиной стяжки, которая должна превышать не менее чем на 15 мм диаметр трубы |
| | Стяжка из бетона класса В15 | | Расход материала определяется толщиной стяжки, которая должна превышать не менее чем на 15 мм диаметр трубы |
| 4. | Труба | | |
| 5. | Бетонное основание из бетона класса В22,5 или в соответствии с расчётом | 0,08 м$^3$/ м$^2$ или 0,10 м$^3$/ м$^2$ | Толщина не менее 80 мм в зданиях общественного назначения, 100 мм - в производственных зданиях |
| 6. | Грунт основания | | |

| Изм. | Кол.уч | Лист | № док. | Подпись | Дата |
|---|---|---|---|---|---|
| Зав.сектором | | Чекулаев А.П | | | |

**М 28.02/07 - 1.5**

Полы с покрытиями марок "ПРАСПАН Эконом" и "ПРАСПАН Стандарт" по грунту
Тип 5

| Стадия | Лист | Листов |
|---|---|---|
| МП | 5 | 74 |

ОАО ЦНИИПРОМЗДАНИЙ
г.Москва 2007 г.

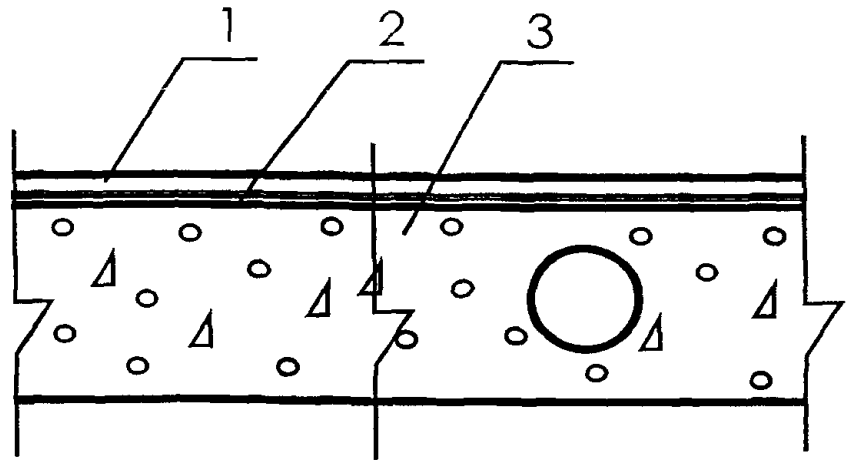


| Поз | Наименование | Расход | Примечание |
|---|---|---|---|
| 1. | Полиэфирное покрытие марки "ПРАСПАН Эконом" | 1-1,5 кг / м$^2$ | Наносится методом "налива" с применением ракли или методом "окраски" с применением велюрового или полиамидного валика толщиной 0,8-1 мм |
| | Полиэфирное покрытие марки "ПРАСПАН Стандарт" | 2-2,5 кг / м$^2$ | Наносится методом "налива" с применением ракли или методом "окраски" с применением велюрового или полиамидного валика толщиной 1,5-2 мм |
| 2. | Полиэфирная грунтовка марки "ПРАСПАН" | 0,5 кг / м$^2$ | Наносится методом "окраски" с применением велюрового или полиамидного валика на очищенную поверхность бетонного основания |
| 3. | Сплошная или многопустотная плита перекрытия с ровной поверхностью | | |

| Изм | Кол.уч | Лист | № док. | Подпись | Дата |
|---|---|---|---|---|---|
| Зав сектором | | Чекулаев А П | | | |

**М 28.02/07 - 1.6**

Полы с покрытиями марок "ПРАСПАН Эконом" и "ПРАСПАН Стандарт" по плите перекрытия Тип 6

| Стадия | Лист | Листов |
|---|---|---|
| МП | 6 | 74 |

ОАО ЦНИИПРОМЗДАНИЙ
г.Москва 2007 г.

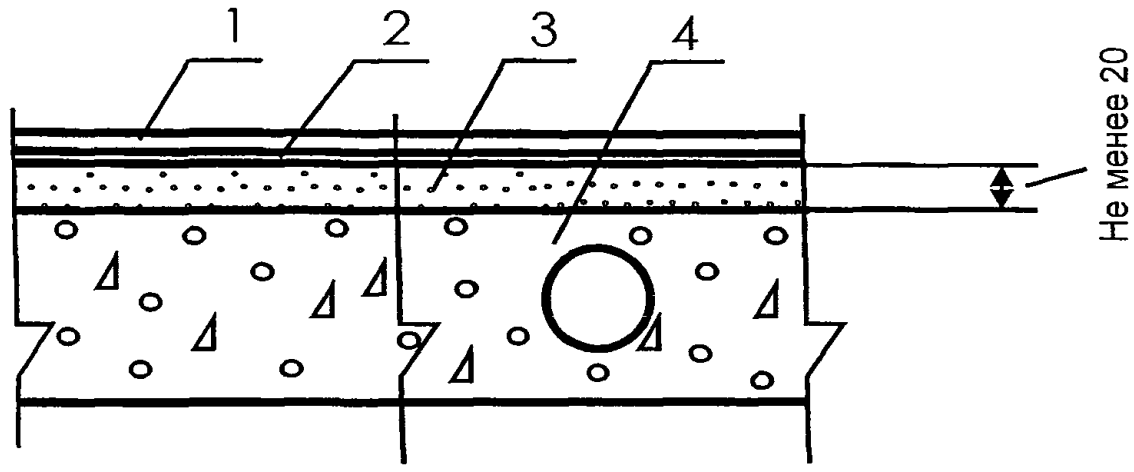


| Поз | Наименование | Расход | Примечание |
|---|---|---|---|
| 1. | Полиэфирное покрытие марки "ПРАСПАН Эконом" | 1-1,5 кг / м$^2$ | Наносится методом "налива" с применением ракли или методом "окраски" с применением велюрового или полиамидного валика толщиной 0,8-1 мм |
| | Полиэфирное покрытие марки "ПРАСПАН Стандарт" | 2-2,5 кг / м$^2$ | Наносится методом "налива" с применением ракли или методом "окраски" с применением велюрового или полиамидного валика толщиной 1,5-2 мм |
| 2 | Полиэфирная грунтовка марки "ПРАСПАН" | 0,5 кг / м$^2$ | Наносится методом "окраски" с применением велюрового или полиамидного валика на очищенную поверхность бетонного основания |
| 3. | Стяжка из цементно-песчаного раствора марки М200 | 0,02 м$^3$/м$^2$ | |
| | Стяжка из бетона класса В15 | 0,02 м$^3$/м$^2$ | |
| 4. | Сплошная или многопустотная плита перекрытия с неровной поверхностью | | |

| Изм. | Кол.уч | Лист | № док. | Подпись | Дата |
|---|---|---|---|---|---|
| Зав.сектором | | Чекулаев А.П | | | |

**М 28.02/07 - 1.7**

Полы с покрытиями марок "ПРАСПАН Эконом" и "ПРАСПАН Стандарт" по плите перекрытия Тип 7

| Стадия | Лист | Листов |
|---|---|---|
| МП | 7 | 74 |

ОАО ЦНИИПРОМЗДАНИЙ
г.Москва 2007 г.

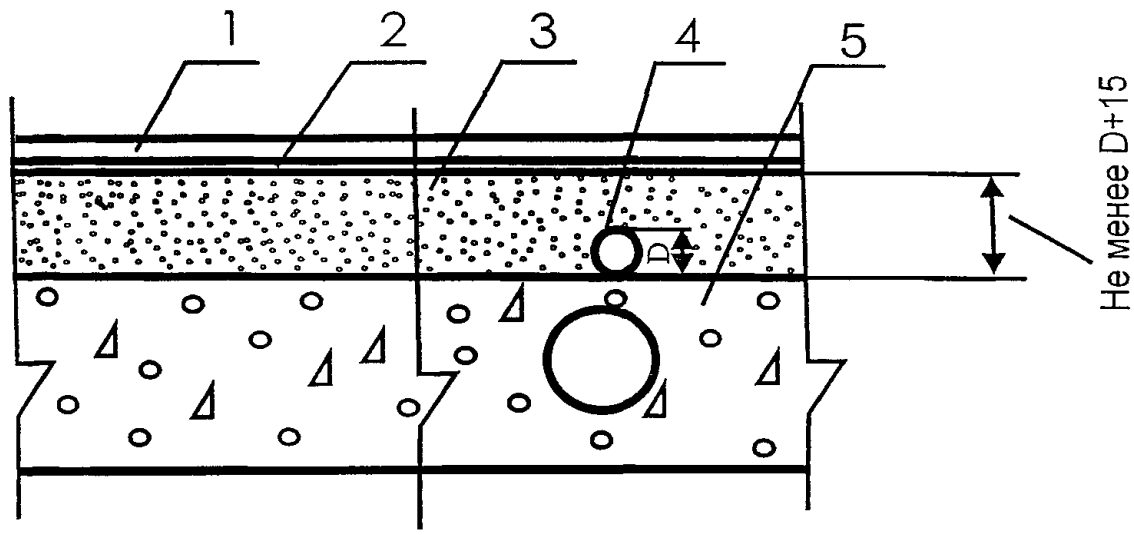


| Поз | Наименование | Расход | Примечание |
|---|---|---|---|
| 1. | Полиэфирное покрытие марки "ПРАСПАН Эконом" | 1-1,5 кг / м$^2$ | Наносится методом "налива" с применением ракли или методом "окраски" с применением велюрового или полиамидного валика толщиной 0,8-1 мм |
| | Полиэфирное покрытие марки "ПРАСПАН Стандарт" | 2-2,5 кг / м$^2$ | Наносится методом "налива" с применением ракли или методом "окраски" с применением велюрового или полиамидного валика толщиной 1,5-2 мм |
| 2. | Полиэфирная грунтовка марки "ПРАСПАН" | 0,5 кг / м$^2$ | Наносится методом "окраски" с применением велюрового или полиамидного валика на очищенную поверхность бетонного основания. |
| 3. | Стяжка из цементно-песчаного раствора марки М200 | | Расход материала определяется толщиной стяжки, которая должна превышать не менее чем на 15 мм диаметр трубы. |
| | Стяжка из бетона класса В15 | | Расход материала определяется толщиной стяжки, которая должна превышать не менее чем на 15 мм диаметр трубы |
| 4. | Труба | | |
| 5. | Сплошная или многопустотная плита перекрытия | | |

| Изм. | Кол.уч | Лист | № док. | Подпись | Дата |
|---|---|---|---|---|---|
| Зав.сектором | | Чекулаев А.П | | | |

**М 28.02/07 - 1.8**

Полы с покрытиями марок "ПРАСПАН Эконом" и "ПРАСПАН Стандарт" по плите перекрытия Тип 8

| Стадия | Лист | Листов |
|---|---|---|
| МП | 8 | 74 |

ОАО ЦНИИПРОМЗДАНИЙ
г.Москва 2007 г.

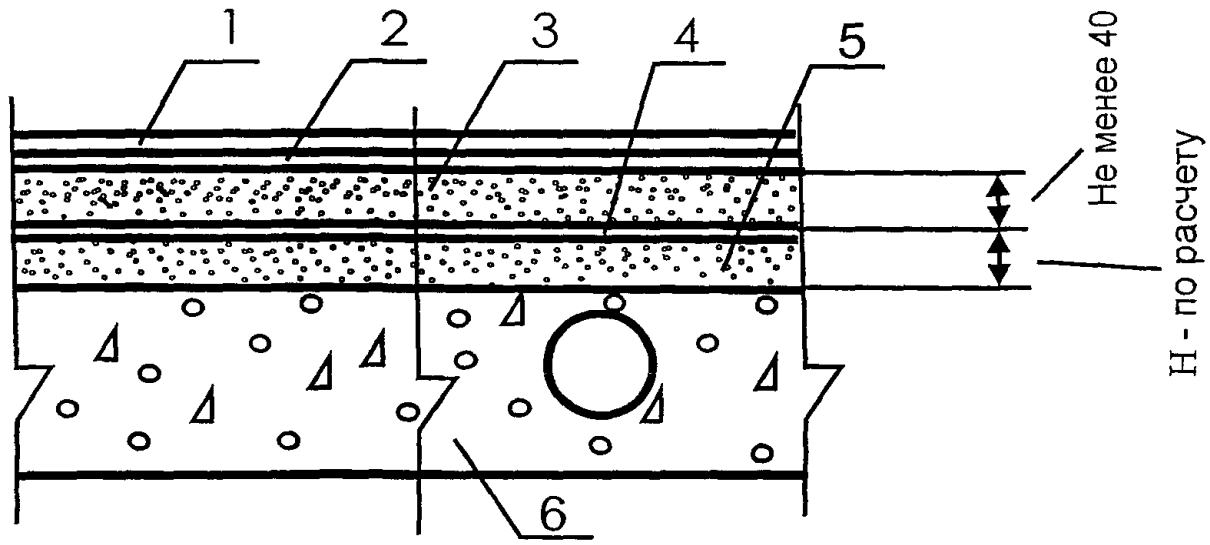


| Поз | Наименование | Расход | Примечание |
|---|---|---|---|
| 1. | Полиэфирное покрытие марки "ПРАСПАН Эконом" | 1-1,5 кг / м$^2$ | Наносится методом "налива" с применением ракли или методом "окраски" с применением велюрового или полиамидного валика толщиной 0,8-1 мм |
| | Полиэфирное покрытие марки "ПРАСПАН Стандарт" | 2-2,5 кг / м$^2$ | Наносится методом "налива" с применением ракли или методом "окраски" с применением велюрового или полиамидного валика толщиной 1,5-2 мм |
| 2. | Полиэфирная грунтовка марки "ПРАСПАН" | 0,5 кг / м$^2$ | Наносится методом "окраски" с применением велюрового или полиамидного валика на очищенную поверхность бетонного основания. |
| 3. | Стяжка из цементно-песчаного раствора марки М200 | 0,04 м$^3$/ м$^2$ | |
| | Стяжка из бетона класса В15 | 0,04 м$^3$/ м$^2$ | |
| 4. | Полиэтиленовая плёнка | 1,15 м$^2$/ м$^2$ | |
| 5. | Тепло-звукоизоляция из кварцевого или керамзитового песка | | Толщина слоя и расход материалов назначаются в соответствии с расчётами по параметрам тепло- и звукоизоляции |
| 6. | Сплошная или многопустотная плита перекрытия | | |

| Изм. | Кол.уч | Лист | № док. | Подпись | Дата |
|---|---|---|---|---|---|
| Зав.сектором | | Чекулаев А.П | | | |

**М 28.02/07 - 1.9**

Полы с покрытиями марок "ПРАСПАН Эконом" и "ПРАСПАН Стандарт" по плите перекрытия Тип 9

| Стадия | Лист | Листов |
|---|---|---|
| МП | 9 | 74 |

ОАО ЦНИИПРОМЗДАНИЙ г.Москва 2007 г.

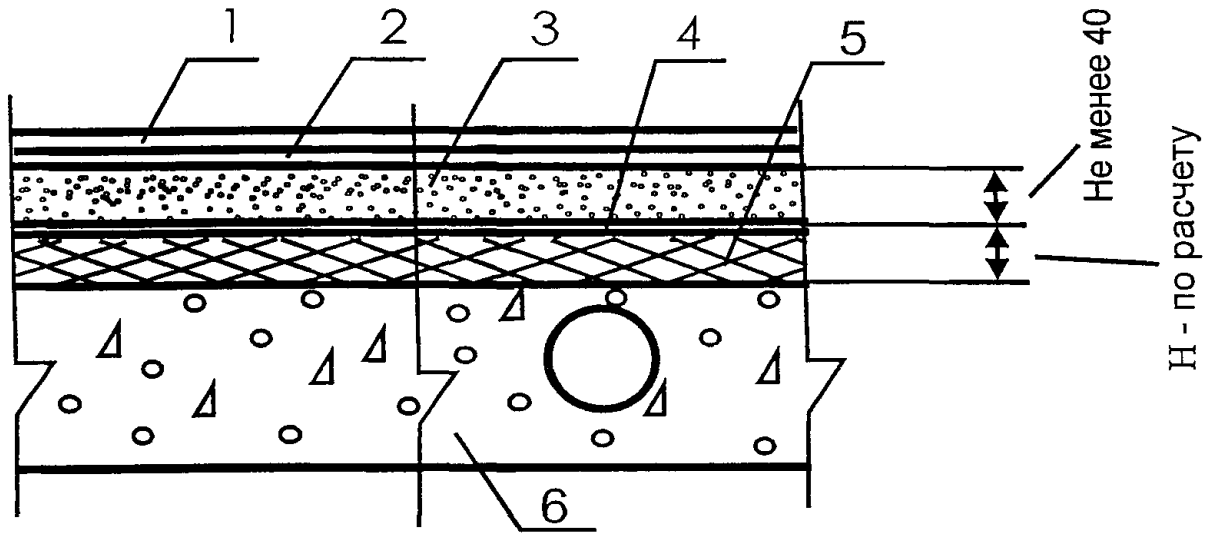


| Поз | Наименование | Расход | Примечание |
|---|---|---|---|
| 1. | Полиэфирное покрытие марки "ПРАСПАН Эконом" | 1-1,5 кг / м$^2$ | Наносится методом "налива" с применением ракли или методом "окраски" с применением велюрового или полиамидного валика толщиной 0,8-1 мм |
| | Полиэфирное покрытие марки "ПРАСПАН Стандарт" | 2-2,5 кг / м$^2$ | Наносится методом "налива" с применением ракли или методом "окраски" с применением велюрового или полиамидного валика толщиной 1,5-2 мм |
| 2. | Полиэфирная грунтовка марки "ПРАСПАН" | 0,5 кг / м$^2$ | Наносится методом "окраски" с применением велюрового или полиамидного валика на очищенную поверхность бетонного основания. |
| 3. | Стяжка из цементно-песчаного раствора марки М200 | 0,04 м$^3$/ м$^2$ | |
| | Стяжка из бетона класса В15 | 0,04 м$^3$/ м$^2$ | |
| 4. | Полиэтиленовая плёнка | 1,15 м$^2$/ м$^2$ | |
| 5. | Тепло-звукоизоляция из плит или матов | | Толщина слоя и расход материалов назначаются в соответствии с расчетами по параметрам тепло- и звукоизоляции |
| 6. | Сплошная или многопустотная плита перекрытия | | |

| Изм. | Кол.уч | Лист | № док. | Подпись | Дата |
|---|---|---|---|---|---|
| Зав.сектором | | Чекулаев А.П | | | |

**М 28.02/07 - 1.10**

Полы с покрытиями марок "ПРАСПАН Эконом" и "ПРАСПАН Стандарт" по плите перекрытия Тип 10

| Стадия | Лист | Листов |
|---|---|---|
| МП | 10 | 74 |

ОАО ЦНИИПРОМЗДАНИЙ
г.Москва 2007 г.

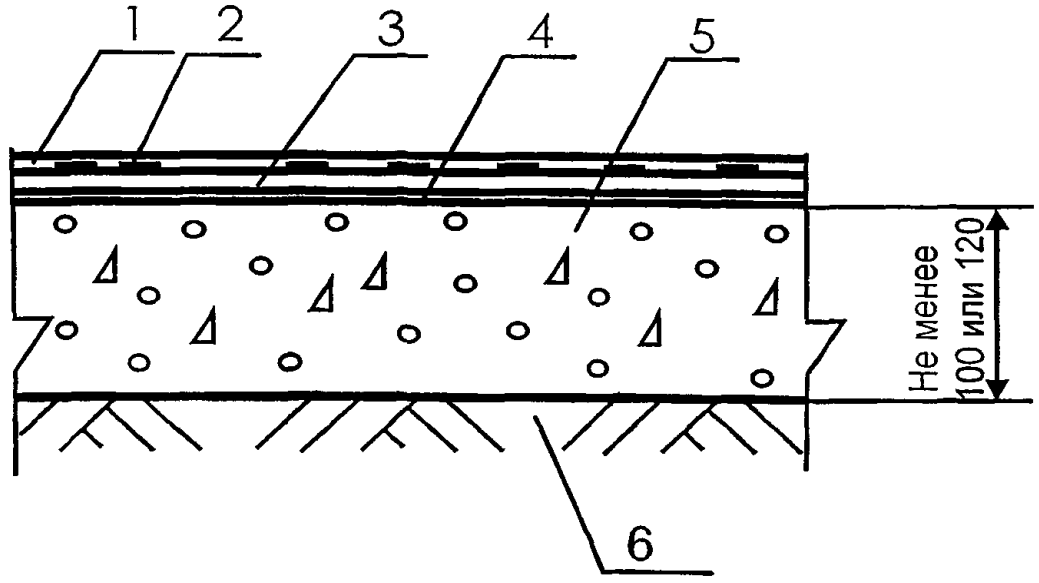


| Поз | Наименование | Расход | Примечание |
|---|---|---|---|
| 1. | Полиэфирный лак марки "ПРАСПАН" | 0,5 кг / м$^2$ | Наносится методом "окраски" с применением велюрового или полиамидного валика . |
| 2. | Чипсы | 15 гр. / м$^2$ | |
| 3. | Полиэфирное покрытие марки "ПРАСПАН Эконом Декор" | 1-1,5 кг / м$^2$ | Наносится методом "налива" с применением ракли или методом "окраски" с применением велюрового или полиамидного валика толщиной 0,8-1 мм |
| 4. | Полиэфирная грунтовка марки "ПРАСПАН" | 0,5 кг / м$^2$ | Наносится методом "окраски" с применением велюрового или полиамидного валика на очищенную поверхность бетонного основания. |
| 5. | Бетонное основание из бетона класса В22,5 или в соответствии с расчётом | 0,10 м$^3$/ м$^2$ или 0,12 м$^3$/ м$^2$ | Толщина не менее 100 мм в зданиях общественного назначения, 120 мм - в производственных зданиях |
| 6 | Грунт основания | | |

| Изм. | Кол.уч | Лист | № док. | Подпись | Дата |
|---|---|---|---|---|---|
| Зав.сектором | | Чекулаев А.П | | | |

**М 28.02/07 - 1.11**

Полы с покрытием марки "ПРАСПАН Эконом Декор" по грунту Тип 11

| Стадия | Лист | Листов |
|---|---|---|
| МП | 11 | 74 |

ОАО ЦНИИПРОМЗДАНИЙ
г.Москва 2007 г.

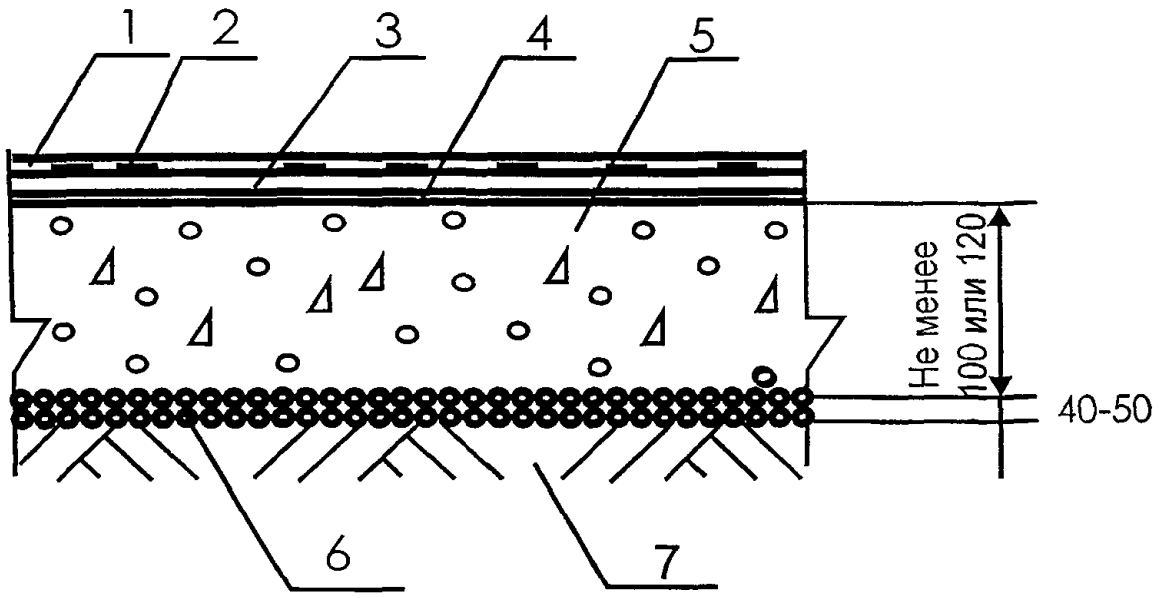


| Поз | Наименование | Расход | Примечание |
|---|---|---|---|
| 1. | Полиэфирный лак марки "ПРАСПАН" | 0,5 кг / м$^2$ | Наносится методом "окраски" с применением велюрового или полиамидного валика |
| 2 | Чипсы | 15 гр / м$^2$ | |
| 3. | Полиэфирное покрытие марки "ПРАСПАН Эконом Декор" | 1-1,5 кг / м$^2$ | Наносится методом "налива" с применением ракли или методом "окраски" с применением велюрового или полиамидного валика толщиной 0,8-1 мм |
| 4 | Полиэфирная грунтовка марки "ПРАСПАН" | 0,5 кг / м$^2$ | Наносится методом "окраски" с применением велюрового или полиамидного валика на очищенную поверхность бетонного основания |
| 5. | Бетонное основание из бетона класса В22,5 или в соответствии с расчётом | 0,10 м$^3$/ м$^2$ или 0,12 м$^3$/ м$^2$ | Толщина не менее 100 мм в зданиях общественного назначения, 120 мм - в производственных зданиях |
| 6 | Наливная гидроизоляция - щебень или гравий, пропитанные битумом | Щебень или гравий - 0,04-0,05 м$^3$/м$^2$, битум -по факту | Применяется при наличии опасности капиллярного поднятия грунтовых вод |
| 7. | Грунт основания | | |

| Изм. | Кол.уч | Лист | № док. | Подпись | Дата |
|---|---|---|---|---|---|
| Зав.сектором | | Чекулаев А П | | | |

**М 28.02/07 - 1.12**

Полы с покрытием марки "ПРАСПАН Эконом Декор" по грунту Тип 12

| Стадия | Лист | Листов |
|---|---|---|
| МП | 12 | 74 |

ОАО ЦНИИПРОМЗДАНИЙ г.Москва 2007 г.

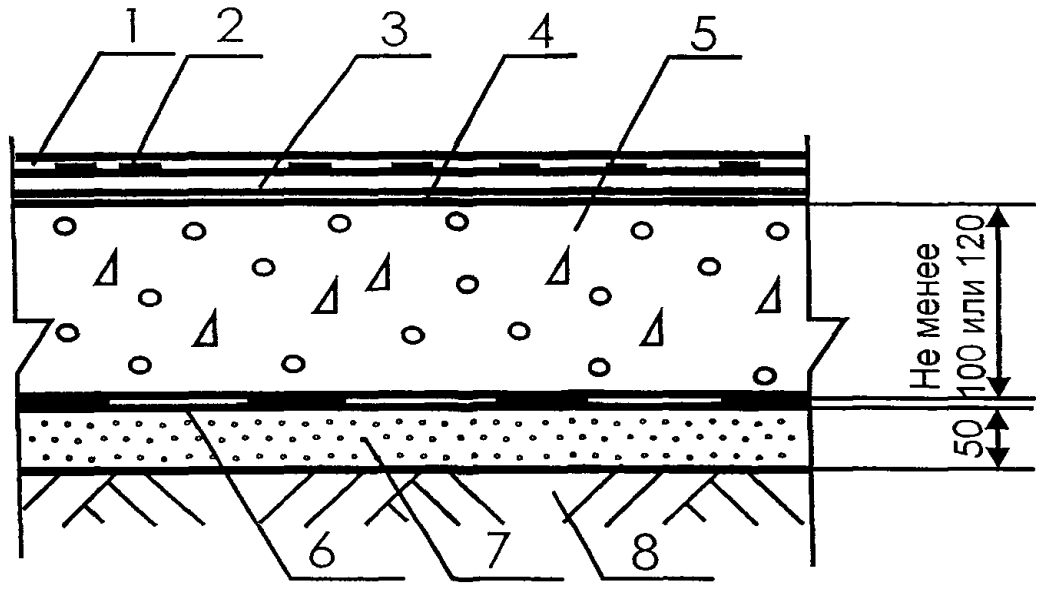


| Поз | Наименование | Расход | Примечание |
|---|---|---|---|
| 1. | Полиэфирный лак марки "ПРАСПАН" | 0,5 кг / м$^2$ | Наносится методом "окраски" с применением велюрового или полиамидного валика |
| 2. | Чипсы | 15 гр / м$^2$ | |
| 3 | Полиэфирное покрытие марки "ПРАСПАН Эконом Декор" | 1-1,5 кг / м$^2$ | Наносится методом "налива" с применением ракли или методом "окраски" с применением велюрового или полиамидного валика толщиной 0,8-1 мм |
| 4. | Полиэфирная грунтовка марки "ПРАСПАН" | 0,5 кг / м$^2$ | Наносится методом "окраски" с применением велюрового или полиамидного валика на очищенную поверхность бетонного основания. |
| 5. | Бетонное основание из бетона класса В22,5 или в соответствии с расчётом | 0,10 м$^3$/ м$^2$ или 0,12 м$^3$/ м$^2$ | Толщина не менее 100 мм в зданиях общественного назначения, 120 мм - в производственных зданиях |
| 6. | Рулонная гидроизоляция | 1,02 м$^2$/м$^2$ | Применяется при наличии опасности капиллярного поднятия грунтовых вод. |
| 7. | Стяжка из цементно-песчаного раствора марки М150 | 0,05 м$^3$/м$^2$ | |
| 8 | Грунт основания | | |

| Изм. | Кол.уч | Лист | № док. | Подпись | Дата |
|---|---|---|---|---|---|
| Зав.сектором | | Чекулаев А.П | | | |

**М 28.02/07 - 1.13**

Полы с покрытием марки "ПРАСПАН Эконом Декор" по грунту Тип 13

| Стадия | Лист | Листов |
|---|---|---|
| МП | 13 | 74 |

ОАО ЦНИИПРОМЗДАНИЙ
г.Москва 2007 г.

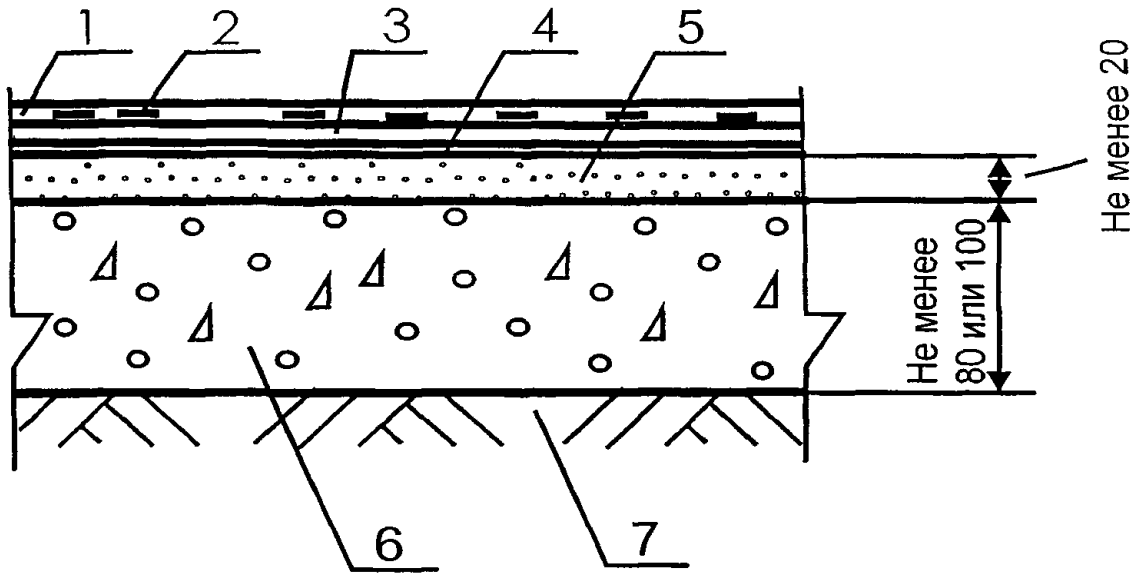


| Поз | Наименование | Расход | Примечание |
|---|---|---|---|
| 1. | Полиэфирный лак марки "ПРАСПАН" | 0,5 кг / м$^2$ | Наносится методом "окраски" с применением велюрового или полиамидного валика |
| 2. | Чипсы | 15 гр. / м$^2$ | |
| 3. | Полиэфирное покрытие марки "ПРАСПАН Эконом Декор" | 1-1,5 кг / м$^2$ | Наносится методом "налива" с применением ракли или методом "окраски" с применением велюрового или полиамидного валика толщиной 0,8-1 мм |
| 4. | Полиэфирная грунтовка марки "ПРАСПАН" | 0,5 кг / м$^2$ | Наносится методом "окраски" с применением велюрового или полиамидного валика на очищенную поверхность бетонного основания |
| 5. | Стяжка из цементно-песчаного раствора марки М200 | 0,02 м$^3$/м$^2$ | |
| | Стяжка из бетона класса В15 | 0,02 м$^3$/м$^2$ | |
| 6. | Бетонное основание из бетона класса В22,5 или в соответствии с расчетом | 0,08 м$^3$/ м$^2$ или 0,10 м$^3$/ м$^2$ | Толщина не менее 80 мм в зданиях общественного назначения, 100 мм - в производственных зданиях |
| 7. | Грунт основания | | |

| Изм. | Кол.уч | Лист | № док. | Подпись | Дата |
|---|---|---|---|---|---|
| Зав.сектором | | Чекулаев А П | | | |

**М 28.02/07 - 1.14**

Полы с покрытием марки "ПРАСПАН Эконом Декор" по грунту Тип 14

| Стадия | Лист | Листов |
|---|---|---|
| МП | 14 | 74 |

ОАО ЦНИИПРОМЗДАНИЙ г.Москва 2007 г.

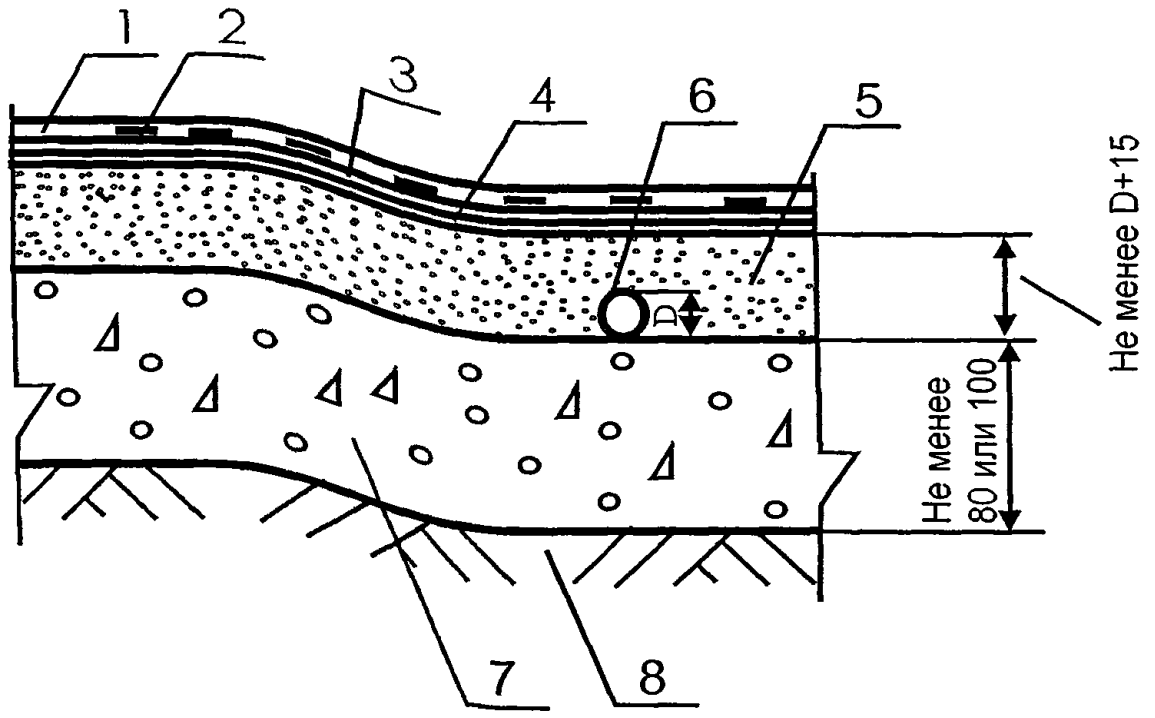


| Поз | Наименование | Расход | Примечание |
|---|---|---|---|
| 1. | Полиэфирный лак марки "ПРАСПАН" | 0,5 кг / м$^2$ | Наносится методом "окраски" с применением велюрового или полиамидного валика |
| 2. | Чипсы | 15 гр. / м$^2$ | |
| 3. | Полиэфирное покрытие марки "ПРАСПАН Эконом Декор" | 1-1,5 кг / м$^2$ | Наносится методом "налива" с применением ракли или методом "окраски" с применением велюрового или полиамидного валика толщиной 0,8-1 мм |
| 4 | Стяжка из цементно-песчаного раствора марки М200 | | Расход материала определяется толщиной стяжки, которая должна превышать не менее чем на 15 мм диаметр трубы. |
| | Стяжка из бетона класса В15 | | Расход материала определяется толщиной стяжки, которая должна превышать не менее чем на 15 мм диаметр трубы. |
| 5. | Труба | | |
| 6. | Бетонное основание из бетона класса В22,5 или в соответствии с расчётом | 0,08 м$^3$/ м$^2$ или 0,10 м$^3$/ м$^2$ | Толщина не менее 80 мм в зданиях общественного назначения, 100 мм - в производственных зданиях |
| 7. | Грунт основания | | |

| Изм. | Кол.уч | Лист | № док. | Подпись | Дата |
|---|---|---|---|---|---|
| Зав сектором | | Чекулаев А П | | | |

**М 28.02/07 - 1.15**

Полы с покрытием марки "ПРАСПАН Эконом Декор" по грунту Тип 15

| Стадия | Лист | Листов |
|---|---|---|
| МП | 15 | 74 |

ОАО ЦНИИПРОМЗДАНИЙ г.Москва 2007 г.

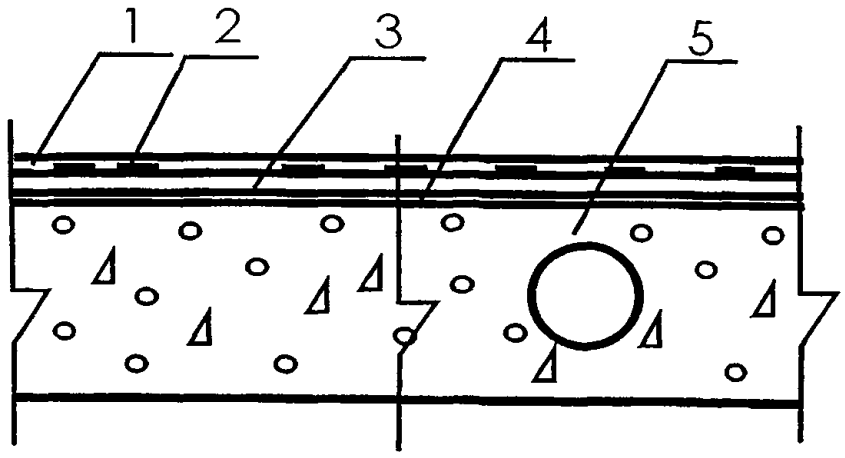


| Поз | Наименование | Расход | Примечание |
|---|---|---|---|
| 1. | Полиэфирный лак марки "ПРАСПАН" | 0,5 кг / м$^2$ | Наносится методом "окраски" с применением велюрового или полиамидного валика |
| 2 | Чипсы | 15 гр. / м$^2$ | |
| 3. | Полиэфирное покрытие марки "ПРАСПАН Эконом Декор" | 1-1,5 кг / м$^2$ | Наносится методом "налива" с применением ракли или методом "окраски" с применением велюрового или полиамидного валика толщиной 0,8-1 мм |
| 4. | Полиэфирная грунтовка марки "ПРАСПАН" | 0,5 кг / м$^2$ | Наносится методом "окраски" с применением велюрового или полиамидного валика на очищенную поверхность бетонного основания |
| 5. | Сплошная или многопустотная плита перекрытия с ровной поверхностью | | |

| Изм | Кол.уч | Лист | № док. | Подпись | Дата |
|---|---|---|---|---|---|
| Зав.сектором | | Чекулаев А.П | | | |

**М 28.02/07 - 1.16**

Полы с покрытием марки "ПРАСПАН Эконом Декор" по плите перекрытия
Тип 16

| Стадия | Лист | Листов |
|---|---|---|
| МП | 16 | 74 |

ОАО ЦНИИПРОМЗДАНИЙ
г.Москва 2007 г.

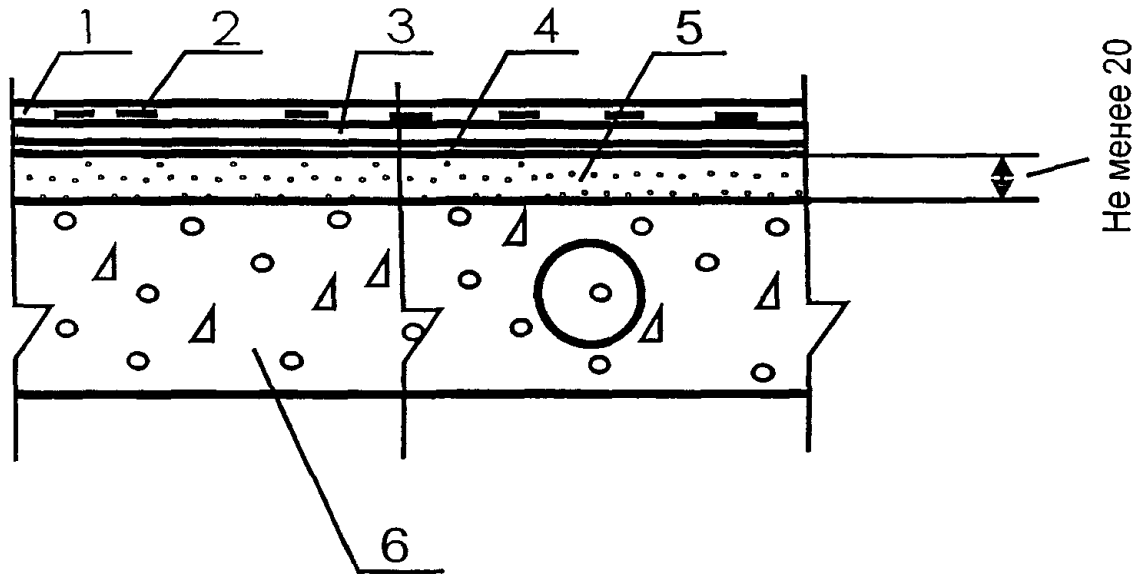


| Поз | Наименование | Расход | Примечание |
|---|---|---|---|
| 1. | Полиэфирный лак марки "ПРАСПАН" | 0,5 кг / м$^2$ | Наносится методом "окраски" с применением велюрового или полиамидного валика |
| 2. | Чипсы | 15 гр / м$^2$ | |
| 3. | Полиэфирное покрытие марки "ПРАСПАН Эконом Декор" | 1-1,5 кг / м$^2$ | Наносится методом "налива" с применением ракли или методом "окраски" с применением велюрового или полиамидного валика толщиной 0,8-1 мм |
| 4. | Полиэфирная грунтовка марки "ПРАСПАН" | 0,5 кг / м$^2$ | Наносится методом "окраски" с применением велюрового или полиамидного валика на очищенную поверхность бетонного основания. |
| 5. | Стяжка из цементно-песчаного раствора марки М200 | 0,02 м$^3$/м$^2$ | |
| | Стяжка из бетона класса В15 | 0,02 м$^3$/м$^2$ | |
| 6. | Сплошная или многопустотная плита перекрытия с неровной поверхностью | | |

| Изм. | Кол уч | Лист | № док. | Подпись | Дата |
|---|---|---|---|---|---|
| Зав.сектором | | Чекулаев А.П | | | |

**М 28.02/07 - 1.17**

Полы с покрытием марки "ПРАСПАН Эконом Декор" по плите перекрытия Тип 17

| Стадия | Лист | Листов |
|---|---|---|
| МП | 17 | 74 |

ОАО ЦНИИПРОМЗДАНИЙ г.Москва 2007 г.

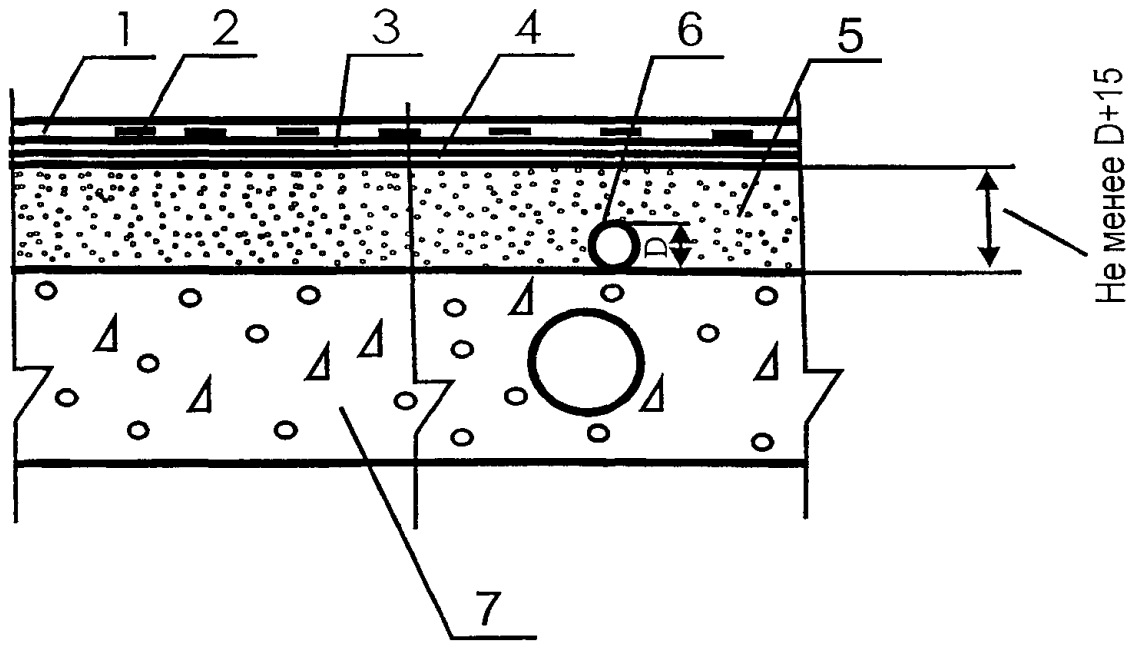


| Поз | Наименование | Расход | Примечание |
|---|---|---|---|
| 1. | Полиэфирный лак марки "ПРАСПАН" | 0,5 кг / м$^2$ | Наносится методом "окраски" с применением велюрового или полиамидного валика . |
| 2. | Чипсы | 15 гр / м$^2$ | |
| 3. | Полиэфирное покрытие марки "ПРАСПАН Эконом Декор" | 1-1,5 кг / м$^2$ | Наносится методом "налива" с применением ракли или методом "окраски" с применением велюрового или полиамидного валика толщиной 0,8-1 мм |
| 4. | Полиэфирная грунтовка марки "ПРАСПАН" | 0,5 кг / м$^2$ | Наносится методом "окраски" с применением велюрового или полиамидного валика на очищенную поверхность бетонного основания |
| 5. | Стяжка из цементно-песчаного раствора марки М200 | | Расход материала определяется толщиной стяжки, которая должна превышать не менее чем на 15 мм диаметр трубы |
| | Стяжка из бетона класса В15 | | Расход материала определяется толщиной стяжки, которая должна превышать не менее чем на 15 мм диаметр трубы |
| 6. | Труба | | |
| 7. | Сплошная или многопустотная плита перекрытия | | |

| Изм. | Кол уч | Лист | № док. | Подпись | Дата |
|---|---|---|---|---|---|
| Зав сектором | | Чекулаев А П | | | |

**М 28.02/07 - 1.18**

Полы с покрытием марки "ПРАСПАН Эконом Декор" по плите перекрытия Тип 18

| Стадия | Лист | Листов |
|---|---|---|
| МП | 18 | 74 |

ОАО ЦНИИПРОМЗДАНИЙ г.Москва 2007 г.

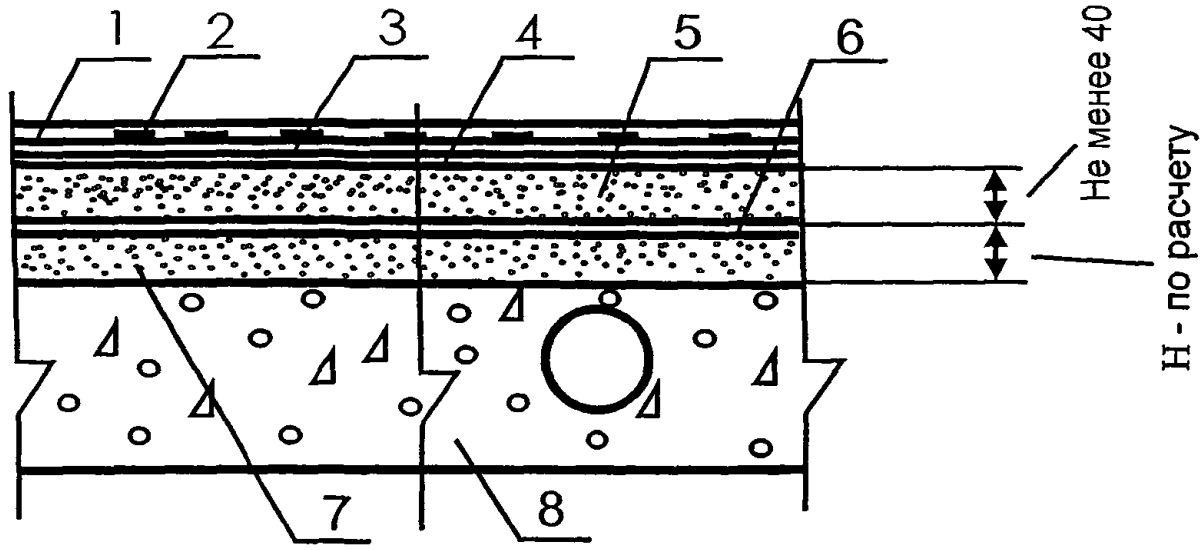


| Поз | Наименование | Расход | Примечание |
|---|---|---|---|
| 1. | Полиэфирный лак марки "ПРАСПАН" | 0,5 кг / м$^2$ | Наносится методом "окраски" с применением велюрового или полиамидного валика |
| 2. | Чипсы | 15 гр. / м$^2$ | |
| 3. | Полиэфирное покрытие марки "ПРАСПАН Эконом Декор" | 1-1,5 кг / м$^2$ | Наносится методом "налива" с применением ракли или методом "окраски" с применением велюрового или полиамидного валика толщиной 0,8-1 мм |
| 4. | Полиэфирная грунтовка марки "ПРАСПАН" | 0,5 кг / м$^2$ | |
| 5. | Стяжка из цементно-песчаного раствора марки М200 | 0,04 м$^3$/ м$^2$ | |
| | Стяжка из бетона класса В15 | 0,04 м$^3$/ м$^2$ | |
| 6. | Полиэтиленовая пленка | 1,15 м$^2$/ м$^2$ | |
| 7. | Тепло-звукоизоляция из кварцевого или керамзитового песка | | Толщина слоя и расход материалов назначаются в соответствии с расчётами по параметрам тепло- и звукоизоляции |
| 8. | Сплошная или многопустотная плита перекрытия | | |

| Изм. | Кол.уч | Лист | № док. | Подпись | Дата |
|---|---|---|---|---|---|
| Зав.сектором | | Чекулаев А П | | | |

**М 28.02/07 - 1.19**

Полы с покрытием марки "ПРАСПАН Эконом Декор" по плите перекрытия Тип 19

| Стадия | Лист | Листов |
|---|---|---|
| МП | 19 | 74 |

ОАО ЦНИИПРОМЗДАНИЙ г.Москва 2007 г.

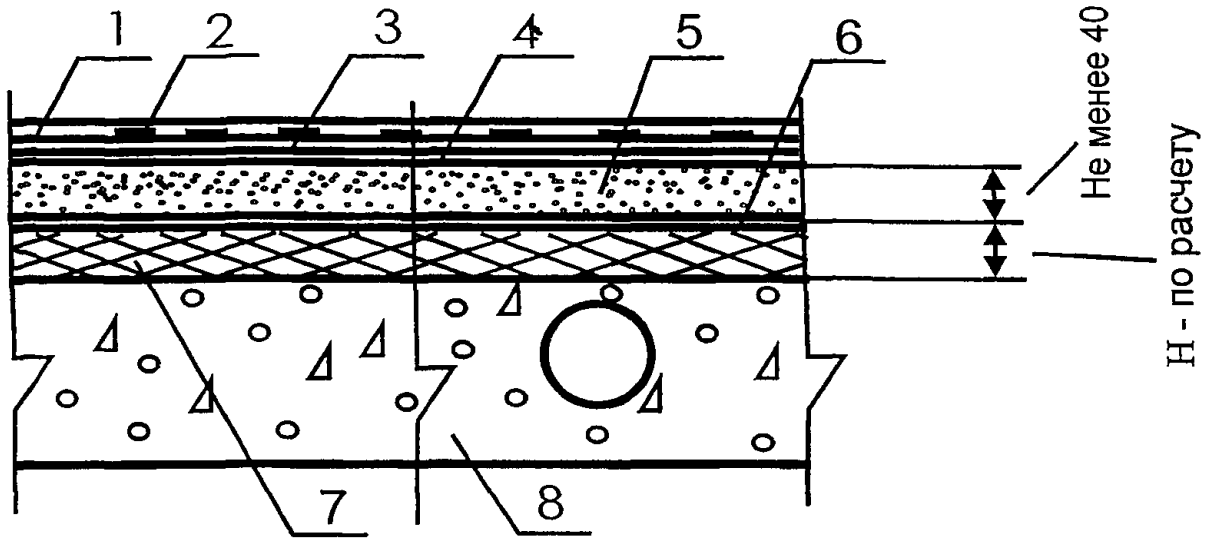


| Поз | Наименование | Расход | Примечание |
|---|---|---|---|
| 1. | Полиэфирный лак марки "ПРАСПАН" | 0,5 кг / м$^2$ | Наносится методом "окраски" с применением велюрового или полиамидного валика |
| 2. | Чипсы | 15 гр. / м$^2$ | |
| 3. | Полиэфирное покрытие марки "ПРАСПАН Эконом Декор" | 1-1,5 кг / м$^2$ | Наносится методом "налива" с применением ракли или методом "окраски" с применением велюрового или полиамидного валика толщиной 0,8-1 мм |
| 4. | Полиэфирная грунтовка марки "ПРАСПАН" | 0,5 кг / м$^2$ | |
| 5 | Стяжка из цементно-песчаного раствора марки М200 | 0,04 м$^3$/ м$^2$ | |
| | Стяжка из бетона класса В15 | 0,04 м$^3$/ м$^2$ | |
| 6. | Полиэтиленовая плёнка | 1,15 м$^2$/ м$^2$ | |
| 7. | Тепло-звукоизоляция из плит или матов | | Толщина слоя и расход материалов назначаются в соответствии с расчётами по параметрам тепло- и звукоизоляции |
| 8. | Сплошная или многопустотная плита перекрытия | | |

| Изм. | Кол.уч | Лист | № док. | Подпись | Дата |
|---|---|---|---|---|---|
| Зав сектором | Чекулаев А.П | | | | |

**М 28.02/07 - 1.20**

Полы с покрытием марки "ПРАСПАН Эконом Декор" по плите перекрытия Тип 20

| Стадия | Лист | Листов |
|---|---|---|
| МП | 20 | 74 |

ОАО ЦНИИПРОМЗДАНИЙ г.Москва 2007 г.

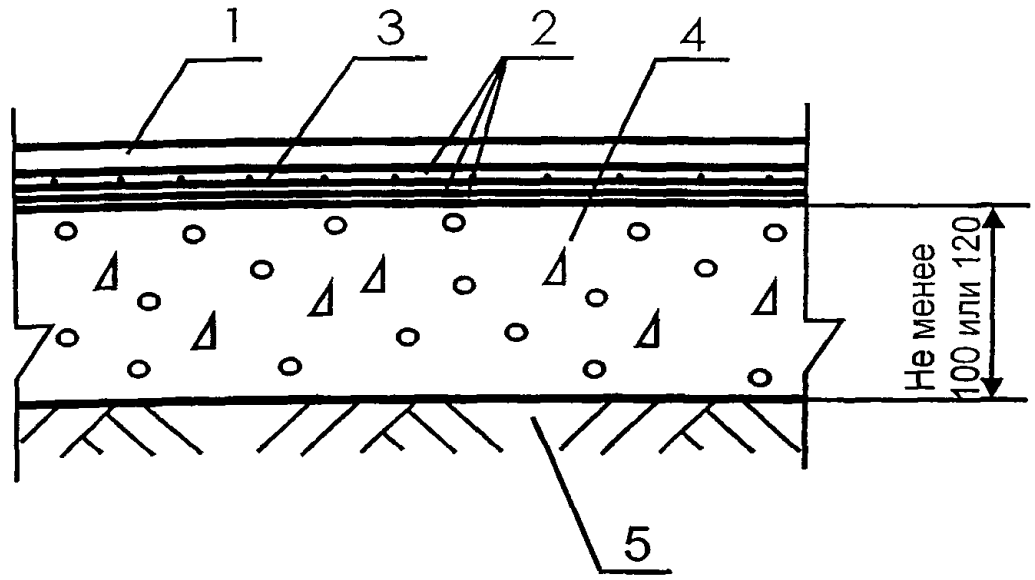


| Поз | Наименование | Расход | Примечание |
|---|---|---|---|
| 1. | Полиэфирное покрытие марки "ПРАСПАН Хард" | 2-2,5 кг / м$^2$ | Наносится методом "налива" с применением ракли или методом "окраски" с применением велюрового или полиамидного валика толщиной 1,5-2 мм |
| | Винилэфирное покрытие марки "ПРАСПАН Химфлор" | 2-2,5 кг / м$^2$ | Наносится методом "налива" с применением ракли или методом "окраски" с применением велюрового или полиамидного валика толщиной 1,5-2 мм |
| 2. | Полиэфирная грунтовка марки "ПРАСПАН" | по 0,5 кг / м$^2$ первый и второй слой 0.7-0,8 кг/м$^2$ третий слой | Наносится методом "окраски" с применением велюрового или полиамидного валика |
| 3. | Стеклоткань | 1,02 м$^2$ / м$^2$ | |
| 4. | Бетонное основание из бетона класса В22,5 или в соответствии с расчётом | 0,10 м$^3$/ м$^2$ или 0,12 м$^3$/ м$^2$ | Толщина не менее 100 мм в зданиях общественного назначения, 120 мм - в производственных зданиях |
| 5. | Грунт основания | | |

| Изм. | Кол.уч | Лист | № док. | Подпись | Дата |
|---|---|---|---|---|---|
| Зав.сектором | | Чекулаев А.П | | | |

**М 28.02/07 - 1.21**

Полы с покрытиями марок "ПРАСПАН Хард" и "ПРАСПАН Химфлор" по грунту
Тип 21

| Стадия | Лист | Листов |
|---|---|---|
| МП | 21 | 74 |

ОАО ЦНИИПРОМЗДАНИЙ
г.Москва 2007 г.

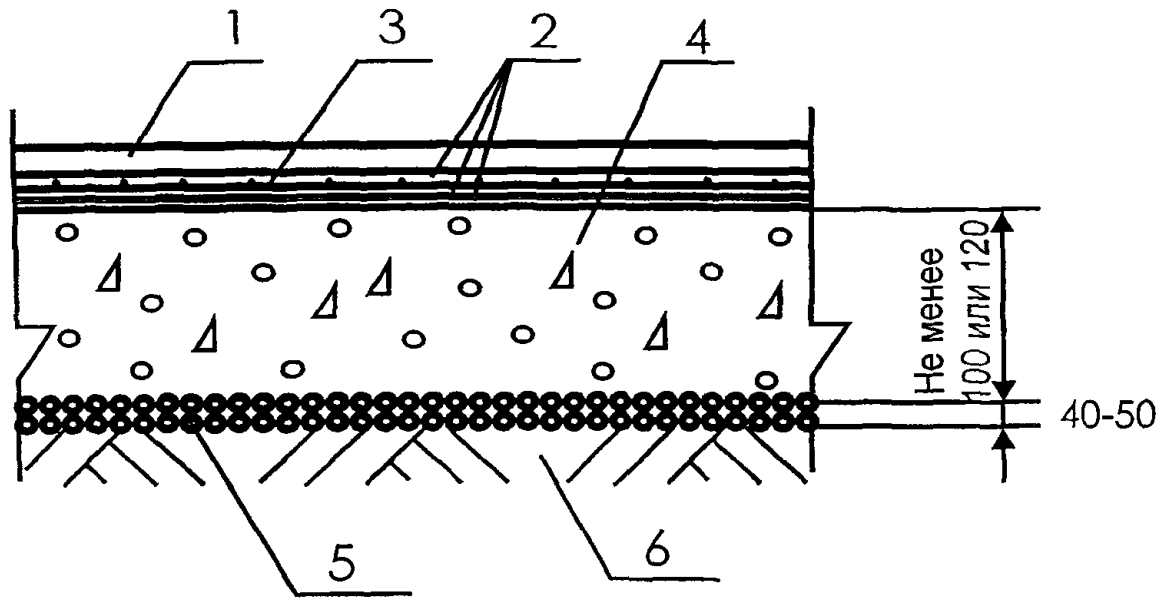


| Поз | Наименование | Расход | Примечание |
|---|---|---|---|
| 1. | Полиэфирное покрытие марки "ПРАСПАН Хард" | 2-2,5 кг / м$^2$ | Наносится методом "налива" с применением ракли или методом "окраски" с применением велюрового или полиамидного валика толщиной 1,5-2 мм |
| | Винилэфирное покрытие марки "ПРАСПАН Химфлор" | 2-2,5 кг / м$^2$ | Наносится методом "налива" с применением ракли или методом "окраски" с применением велюрового или полиамидного валика толщиной 1,5-2 мм |
| 2. | Полиэфирная грунтовка марки "ПРАСПАН" | по 0,5 кг / м$^2$ первый и второй слой 0 7-0,8 кг/м$^2$ третий слой | Наносится методом "окраски" с применением велюрового или полиамидного валика |
| 3 | Стеклоткань | 1,02 м$^2$ / м$^2$ | |
| 4. | Бетонное основание из бетона класса В22,5 или в соответствии с расчётом | 0,10 м$^3$/ м$^2$ или 0,12 м$^3$/ м$^2$ | Толщина не менее 100 мм в зданиях общественного назначения, 120 мм - в производственных зданиях |
| 5. | Наливная гидроизоляция - щебень или гравий, пропитанные битумом | Щебень или гравий - 0,04--0,05 м$^3$/м$^2$, битум -по факту | Применяется при наличии опасности капиллярного поднятия грунтовых вод. |
| 6. | Грунт основания | | |

| Изм. | Кол.уч | Лист | № док. | Подпись | Дата |
|---|---|---|---|---|---|
| Зав сектором | | Чекулаев А П | | | |

**М 28.02/07 - 1.22**

Полы с покрытиями марок "ПРАСПАН Хард" и "ПРАСПАН Химфлор" по грунту
Тип 22

| Стадия | Лист | Листов |
|---|---|---|
| МП | 22 | 74 |

ОАО ЦНИИПРОМЗДАНИЙ
г.Москва 2007 г.

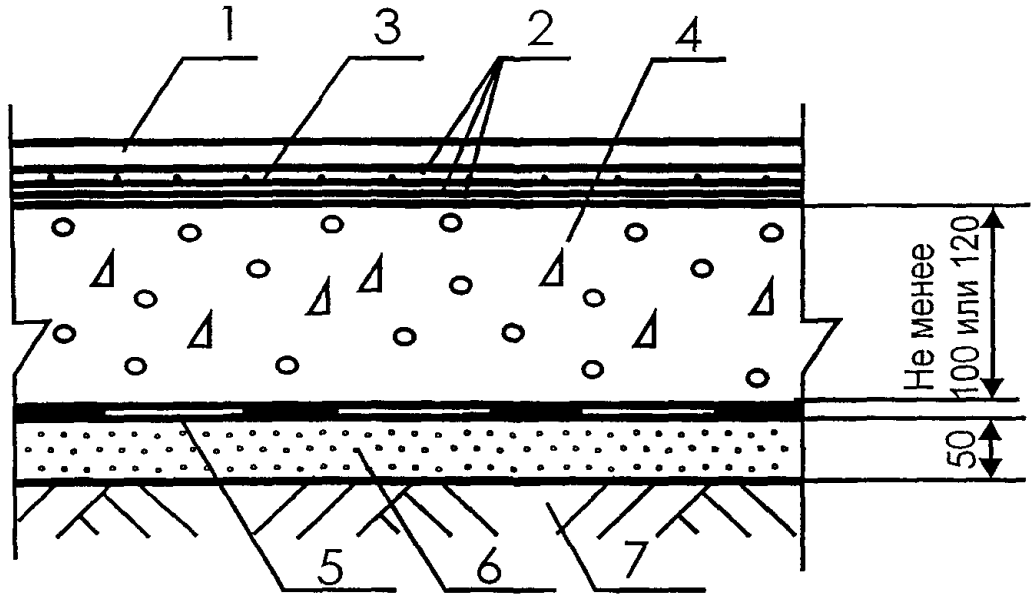


| Поз | Наименование | Расход | Примечание |
|---|---|---|---|
| 1. | Полиэфирное покрытие марки "ПРАСПАН Хард" | 2-2,5 кг / м$^2$ | Наносится методом "налива" с применением ракли или методом "окраски" с применением велюрового или полиамидного валика толщиной 1,5-2 мм |
| | Винилэфирное покрытие марки "ПРАСПАН Химфлор" | 2-2,5 кг / м$^2$ | Наносится методом "налива" с применением ракли или методом "окраски" с применением велюрового или полиамидного валика толщиной 1,5-2 мм |
| 2. | Полиэфирная грунтовка марки "ПРАСПАН" | по 0,5 кг / м$^2$ первый и второй слой 0.7-0,8 кг/м$^2$ третий слой | Наносится методом "окраски" с применением велюрового или полиамидного валика. |
| 3. | Стеклоткань | 1,02 м$^2$/ м$^2$ | |
| 4. | Бетонное основание из бетона класса В22,5 или в соответствии с расчётом | 0,10 м$^3$/ м$^2$ или 0.12 м$^3$/ м$^2$ | Толщина не менее 100 мм в зданиях общественного назначения, 120 мм - в производственных зданиях |
| 5. | Рулонная гидроизоляция | 1,02 м$^2$/м$^2$ | Применяется при наличии опасности капиллярного поднятия грунтовых вод. |
| 6 | Стяжка из цементно-песчаного раствора марки М150 | 0,05 м$^3$/м$^2$ | |
| 7 | Грунт основания | | |

| Изм. | Кол.уч | Лист | № док. | Подпись | Дата |
|---|---|---|---|---|---|
| Зав.сектором | | Чекулаев А.П | | | |

**М 28.02/07 - 1.23**

Полы с покрытиями марок "ПРАСПАН Хард" и "ПРАСПАН Химфлор" по грунту
Тип 23

| Стадия | Лист | Листов |
|---|---|---|
| МП | 23 | 74 |

ОАО ЦНИИПРОМЗДАНИЙ
г.Москва 2007 г.

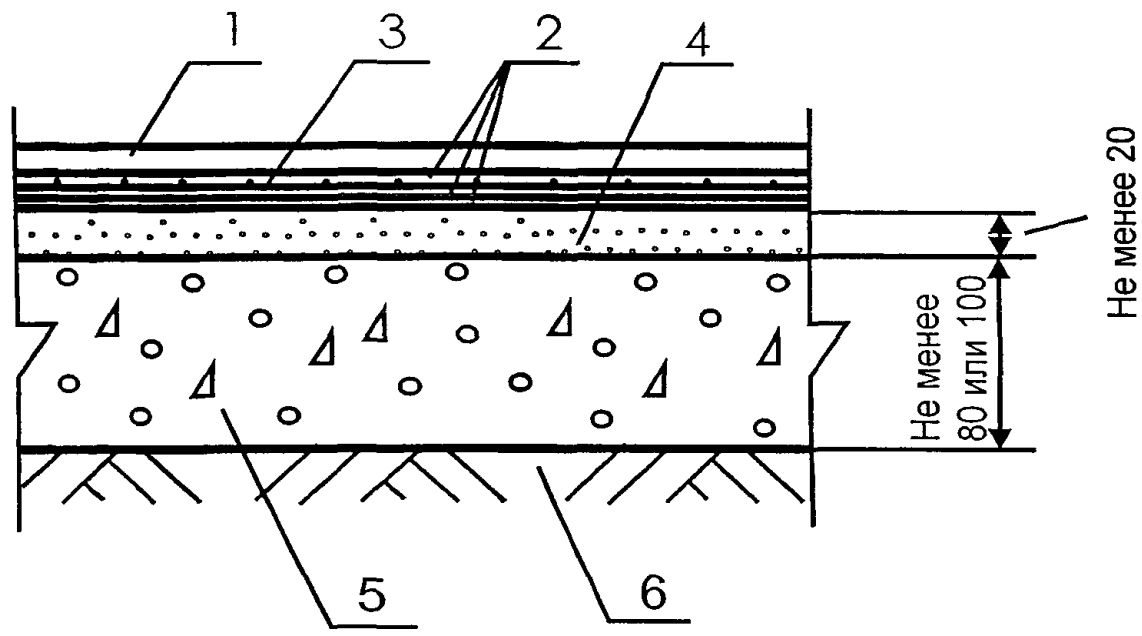


| Поз | Наименование | Расход | Примечание |
|---|---|---|---|
| 1. | Полиэфирное покрытие марки "ПРАСПАН Хард" | 2-2,5 кг / м$^2$ | Наносится методом "налива" с применением ракли или методом "окраски" с применением велюрового или полиамидного валика толщиной 1,5-2 мм |
| | Винилэфирное покрытие марки "ПРАСПАН Химфлор" | 2-2,5 кг / м$^2$ | Наносится методом "налива" с применением ракли или методом "окраски" с применением велюрового или полиамидного валика толщиной 1,5-2 мм |
| 2. | Полиэфирная грунтовка марки "ПРАСПАН" | по 0,5 кг / м$^2$ первый и второй слой 0 7-0,8 кг/м$^2$ третий слой | Наносится методом "окраски" с применением велюрового или полиамидного валика |
| 3. | Стеклоткань | 1,02 м$^2$ / м$^2$ | |
| 4. | Стяжка из цементно-песчаного раствора марки М200 | 0,02 м$^3$/м$^2$ | |
| | Стяжка из бетона класса В15 | 0,02 м$^3$/м$^2$ | |
| 5. | Бетонное основание из бетона класса В22,5 или в соответствии с расчётом | 0,08 м$^3$/ м$^2$ или 0,10 м$^3$/ м$^2$ | Толщина не менее 80 мм в зданиях общественного назначения, 100 мм - в производственных зданиях |
| 6. | Грунт основания | | |

| Изм. | Кол.уч | Лист | № док. | Подпись | Дата |
|---|---|---|---|---|---|
| Зав сектором | | Чекулаев А.П | | | |

**М 28.02/07 - 1.24**

Полы с покрытиями марок "ПРАСПАН Хард" и "ПРАСПАН Химфлор" по грунту
Тип 24

| Стадия | Лист | Листов |
|---|---|---|
| МП | 24 | 74 |

ОАО ЦНИИПРОМЗДАНИЙ
г.Москва 2007 г.

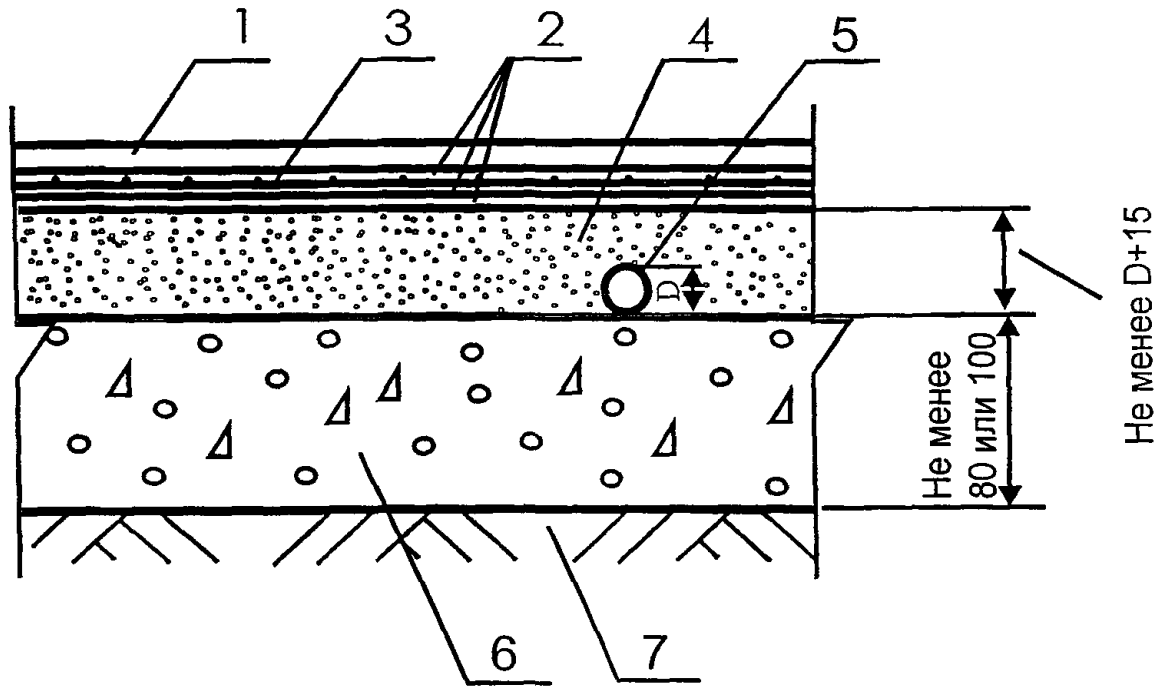


| Поз | Наименование | Расход | Примечание |
|---|---|---|---|
| 1 | Полиэфирное покрытие марки "ПРАСПАН Хард" | 2-2,5 кг / м$^2$ | Наносится методом "налива" с применением ракли или методом "окраски" с применением велюрового или полиамидного валика толщиной 1,5-2 мм |
| | Винилэфирное покрытие марки "ПРАСПАН Химфлор" | 2-2,5 кг / м$^2$ | Наносится методом "налива" с применением ракли или методом "окраски" с применением велюрового или полиамидного валика толщиной 1,5-2 мм |
| 2 | Полиэфирная грунтовка марки "ПРАСПАН" | по 0,5 кг / м$^2$ первый и второй слой 0.7-0,8 кг/м$^2$ третий слой | Наносится методом "окраски" с применением велюрового или полиамидного валика |
| 3. | Стеклоткань | 1,02 м$^2$/ м$^2$ | |
| 4. | Стяжка из цементно-песчаного раствора марки М200 | | Расход материала определяется толщиной стяжки, которая должна превышать не менее чем на 15 мм диаметр трубы. |
| | Стяжка из бетона класса В15 | | Расход материала определяется толщиной стяжки, которая должна превышать не менее чем на 15 мм диаметр трубы. |
| 5. | Труба | | |
| 6. | Бетонное основание из бетона класса В22,5 или в соответствии с расчётом | 0,08 м$^3$/ м$^2$ или 0,10 м$^3$/ м$^2$ | Толщина не менее 80 мм в зданиях общественного назначения, 100 мм - в производственных зданиях |
| 7. | Грунт основания | | |

| Изм. | Кол.уч | Лист | № док. | Подпись | Дата |
|---|---|---|---|---|---|
| Зав.сектором | | Чекулаев А.П | | | |

**М 28.02/07 - 1.25**

Полы с покрытиями марок "ПРАСПАН Хард" и "ПРАСПАН Химфлор" по грунту
Тип 25

| Стадия | Лист | Листов |
|---|---|---|
| МП | 25 | 74 |

ОАО ЦНИИПРОМЗДАНИЙ
г.Москва 2007 г.

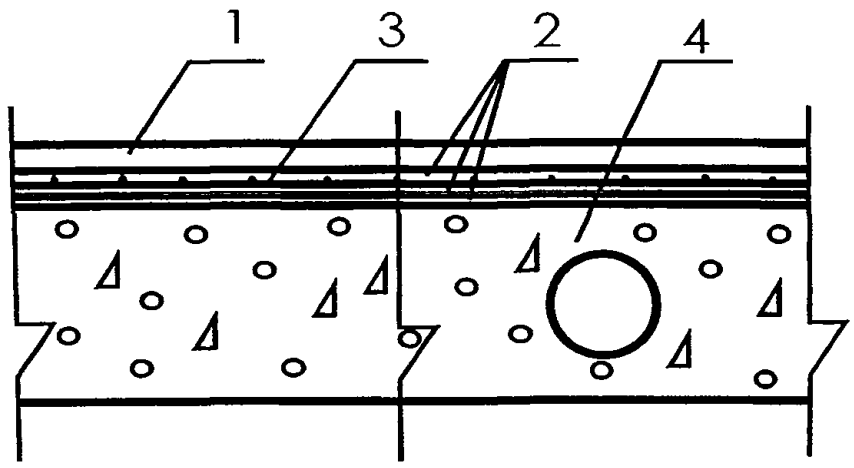


| Поз | Наименование | Расход | Примечание |
|---|---|---|---|
| 1. | Полиэфирное покрытие марки "ПРАСПАН Хард" | 2-2,5 кг / м$^2$ | Наносится методом "налива" с применением ракли или методом "окраски" с применением велюрового или полиамидного валика толщиной 1,5-2 мм |
| | Винилэфирное покрытие марки "ПРАСПАН Химфлор" | 2-2,5 кг / м$^2$ | Наносится методом "налива" с применением ракли или методом "окраски" с применением велюрового или полиамидного валика толщиной 1,5-2 мм |
| 2. | Полиэфирная грунтовка марки "ПРАСПАН" | по 0,5 кг / м$^2$ первый и второй слой 0 7-0,8 кг/м$^2$ третий слой | Наносится методом "окраски" с применением велюрового или полиамидного валика |
| 3. | Стеклоткань | 1,02 м$^2$/ м$^2$ | |
| 4. | Сплошная или многопустотная плита перекрытия с ровной поверхностью | | |

| Изм. | Кол уч | Лист | № док. | Подпись | Дата |
|---|---|---|---|---|---|
| Зав.сектором | | Чекулаев А П | | | |

**М 28.02/07- 1.26**

Полы с покрытиями марок "ПРАСПАН Хард" и "ПРАСПАН Химфлор" по плите перекрытия Тип 26

| Стадия | Лист | Листов |
|---|---|---|
| МП | 26 | 74 |

ОАО ЦНИИПРОМЗДАНИЙ г.Москва 2007 г.

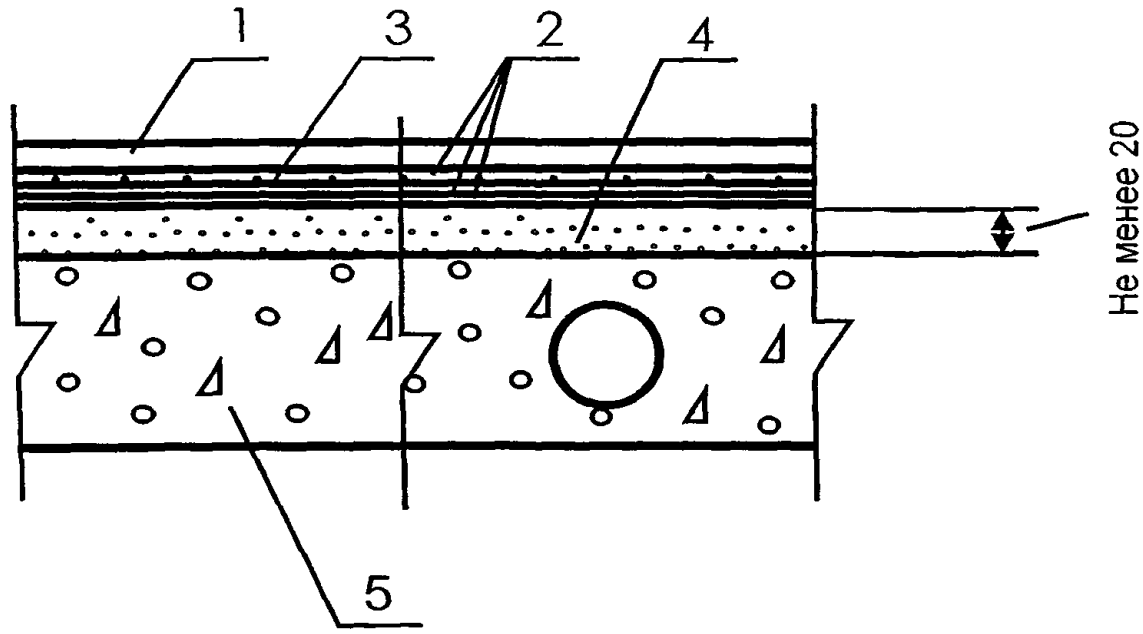


| Поз | Наименование | Расход | Примечание |
|---|---|---|---|
| 1. | Полиэфирное покрытие марки "ПРАСПАН Хард" | 2-2,5 кг / м$^2$ | Наносится методом "налива" с применением ракли или методом "окраски" с применением велюрового или полиамидного валика толщиной 1,5-2 мм |
| | Винилэфирное покрытие марки "ПРАСПАН Химфлор" | 2-2,5 кг / м$^2$ | Наносится методом "налива" с применением ракли или методом "окраски" с применением велюрового или полиамидного валика толщиной 1,5-2 мм |
| 2. | Полиэфирная грунтовка марки "ПРАСПАН" | по 0,5 кг / м$^2$ первый и второй слой 0.7-0,8 кг/м$^2$ третий слой | Наносится методом "окраски" с применением велюрового или полиамидного валика |
| 3. | Стеклоткань | 1,02 м$^2$ / м$^2$ | |
| 4 | Стяжка из цементно-песчаного раствора марки М200 | 0,02 м$^3$/м$^2$ | |
| | Стяжка из бетона класса В15 | 0,02 м$^3$/м$^2$ | |
| 5. | Сплошная или многопустотная плита перекрытия с неровной поверхностью | | |

| Изм. | Кол.уч | Лист | № док. | Подпись | Дата |
|---|---|---|---|---|---|
| Зав.сектором | | Чекулаев А.П | | | |

**М 28.02/07 - 1.27**

Полы с покрытиями марок "ПРАСПАН Хард" и "ПРАСПАН Химфлор" по плите перекрытия Тип 27

| Стадия | Лист | Листов |
|---|---|---|
| МП | 27 | 74 |

ОАО ЦНИИПРОМЗДАНИЙ г.Москва 2007 г.

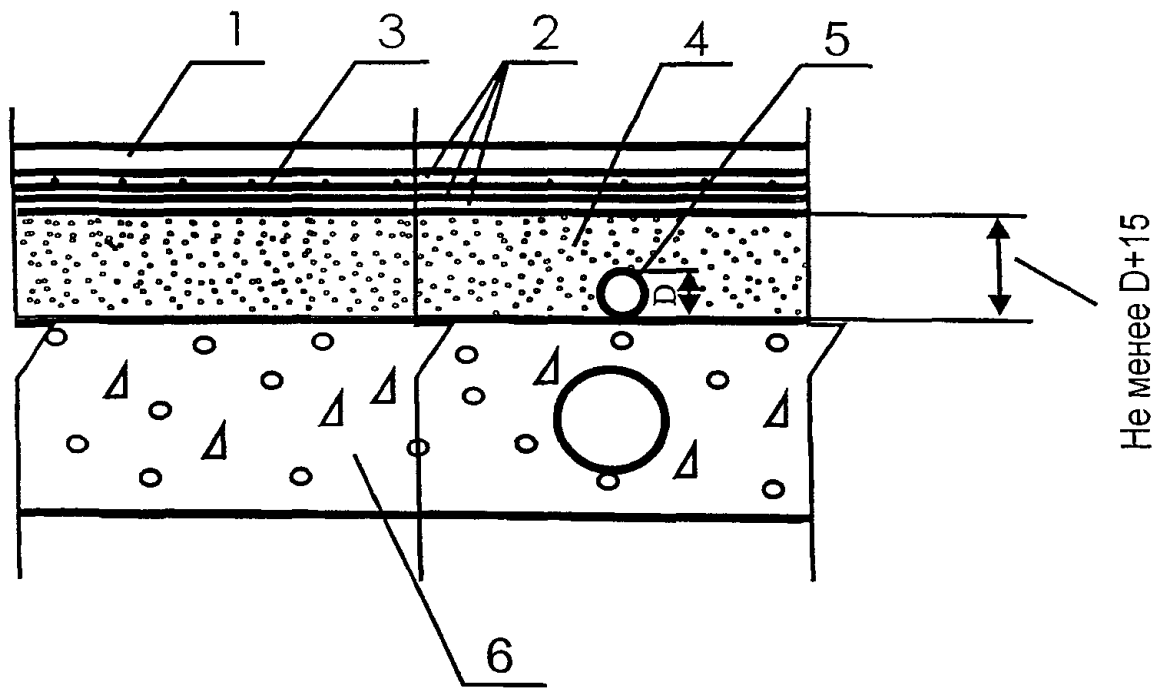


| Поз | Наименование | Расход | Примечание |
|---|---|---|---|
| 1. | Полиэфирное покрытие марки "ПРАСПАН Хард" | 2-2,5 кг / м$^2$ | Наносится методом "налива" с применением ракли или методом "окраски" с применением велюрового или полиамидного валика толщиной 1,5-2 мм |
| | Винилэфирное покрытие марки "ПРАСПАН Химфлор" | 2-2,5 кг / м$^2$ | Наносится методом "налива" с применением ракли или методом "окраски" с применением велюрового или полиамидного валика толщиной 1,5-2 мм |
| 2. | Полиэфирная грунтовка марки "ПРАСПАН" | по 0,5 кг / м$^2$ первый и второй слой 0.7-0,8 кг/м$^2$ третий слой | Наносится методом "окраски" с применением велюрового или полиамидного валика |
| 3. | Стеклоткань | 1,02 м$^2$ / м$^2$ | |
| 4. | Стяжка из цементно-песчаного раствора марки М200 | | Расход материала определяется толщиной стяжки, которая должна превышать не менее чем на 15 мм диаметр трубы |
| | Стяжка из бетона класса В15 | | Расход материала определяется толщиной стяжки, которая должна превышать не менее чем на 15 мм диаметр трубы |
| 5. | Труба | | |
| 6. | Сплошная или многопустотная плита перекрытия | | |

| Изм. | Кол.уч | Лист | № док. | Подпись | Дата |
|---|---|---|---|---|---|
| Зав сектором | | Чекулаев А П | | | |

**М 28.02/07 - 1.28**

Полы с покрытиями марок "ПРАСПАН Хард" и "ПРАСПАН Химфлор" по плите перекрытия Тип 28

| Стадия | Лист | Листов |
|---|---|---|
| МП | 28 | 74 |

ОАО ЦНИИПРОМЗДАНИЙ г.Москва 2007 г.

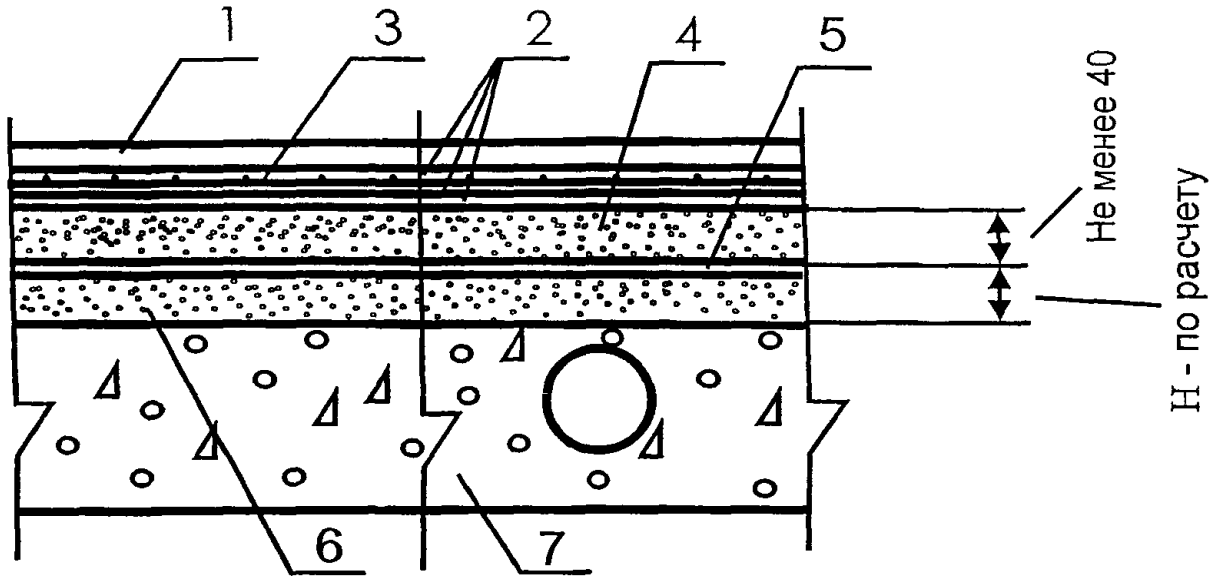


| Поз | Наименование | Расход | Примечание |
|---|---|---|---|
| 1. | Полиэфирное покрытие марки "ПРАСПАН Хард" | 2-2,5 кг / м$^2$ | Наносится методом "налива" с применением ракли или методом "окраски" с применением велюрового или полиамидного валика толщиной 1,5-2 мм |
| | Винилэфирное покрытие марки "ПРАСПАН Химфлор" | 2-2,5 кг / м$^2$ | Наносится методом "налива" с применением ракли или методом "окраски" с применением велюрового или полиамидного валика толщиной 1,5-2 мм |
| 2. | Полиэфирная грунтовка марки "ПРАСПАН" | по 0,5 кг / м$^2$ первый и второй слой 0.7-0,8 кг/м$^2$ третий слой | Наносится методом "окраски" с применением велюрового или полиамидного валика |
| 3. | Стеклоткань | 1,02 м$^2$/ м$^2$ | |
| 4. | Стяжка из цементно-песчаного раствора марки М200 | 0,04 м$^3$/ м$^2$ | |
| | Стяжка из бетона класса В15 | 0,04 м$^3$/ м$^2$ | |
| 5. | Полиэтиленовая плёнка | 1,15 м$^2$/ м$^2$ | |
| 6. | Тепло-звукоизоляция из кварцевого или керамзитового песка | | Толщина слоя и расход материалов назначаются в соответствии с расчётами по параметрам тепло- и звукоизоляции |
| 7. | Сплошная или многопустотная плита перекрытия | | |

| Изм. | Кол.уч | Лист | № док. | Подпись | Дата |
|---|---|---|---|---|---|
| Зав.сектором | | Чекулаев А.П | | | |

**М 28.02/07 - 1.29**

Полы с покрытиями марок "ПРАСПАН Хард" и "ПРАСПАН Химфлор" по плите перекрытия Тип 29

| Стадия | Лист | Листов |
|---|---|---|
| МП | 29 | 74 |

ОАО ЦНИИПРОМЗДАНИЙ г.Москва 2007 г.

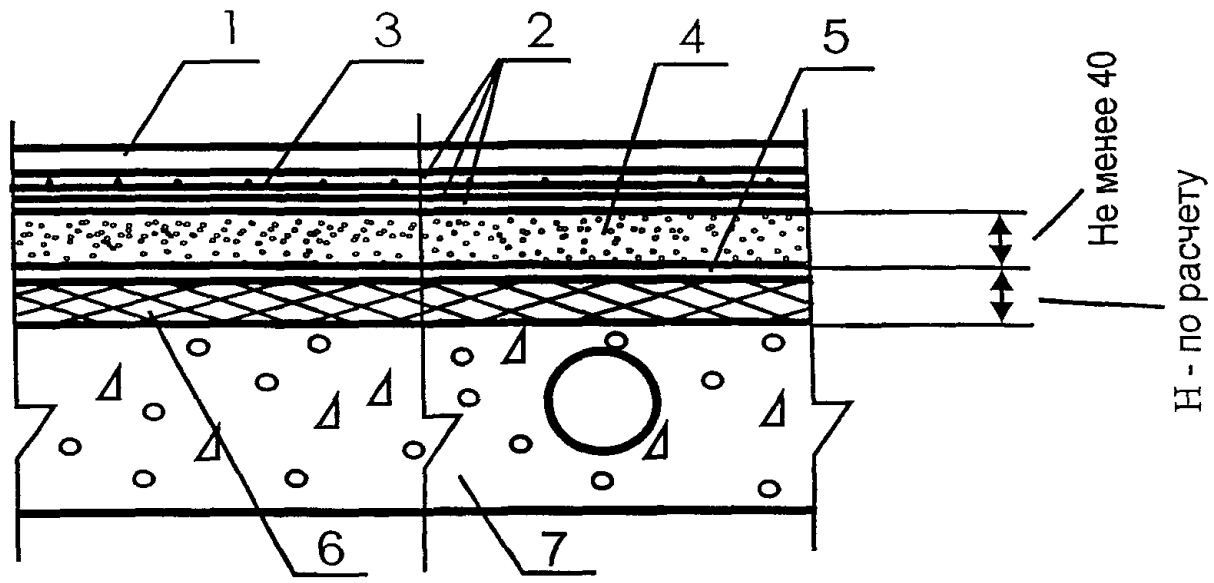


| Поз | Наименование | Расход | Примечание |
|---|---|---|---|
| 1. | Полиэфирное покрытие марки "ПРАСПАН Хард" | 2-2,5 кг / м$^2$ | Наносится методом "налива" с применением ракли или методом "окраски" с применением велюрового или полиамидного валика толщиной 1,5-2 мм |
| | Винилэфирное покрытие марки "ПРАСПАН Химфлор" | 2-2,5 кг / м$^2$ | Наносится методом "налива" с применением ракли или методом "окраски" с применением велюрового или полиамидного валика толщиной 1,5-2 мм |
| 2. | Полиэфирная грунтовка марки "ПРАСПАН" | по 0,5 кг / м$^2$ первый и второй слой 0 7-0,8 кг/м$^2$ третий слой | Наносится методом "окраски" с применением велюрового или полиамидного валика |
| 3. | Стеклоткань | 1,02 м$^2$ / м$^2$ | |
| 4. | Стяжка из цементно-песчаного раствора марки М200 | 0,04 м$^3$ / м$^2$ | |
| | Стяжка из бетона класса В15 | 0,04 м$^3$ / м$^2$ | |
| 5 | Полиэтиленовая плёнка | 1,15 м$^2$ / м$^2$ | |
| 6. | Тепло-звукоизоляция из плит или матов | | Толщина слоя и расход материалов назначаются в соответствии с расчётами по параметрам тепло- и звукоизоляции |
| 7. | Сплошная или многопустотная плита перекрытия | | |

| Изм. | Кол.уч | Лист | № док. | Подпись | Дата |
|---|---|---|---|---|---|
| Зав сектором | | Чекулаев А.П | | | |

**М 28.02/07 - 1.30**

Полы с покрытиями марок "ПРАСПАН Хард" и "ПРАСПАН Химфлор" по плите перекрытия Тип 30

| Стадия | Лист | Листов |
|---|---|---|
| МП | 30 | 74 |

ОАО ЦНИИПРОМЗДАНИЙ г.Москва 2007 г.

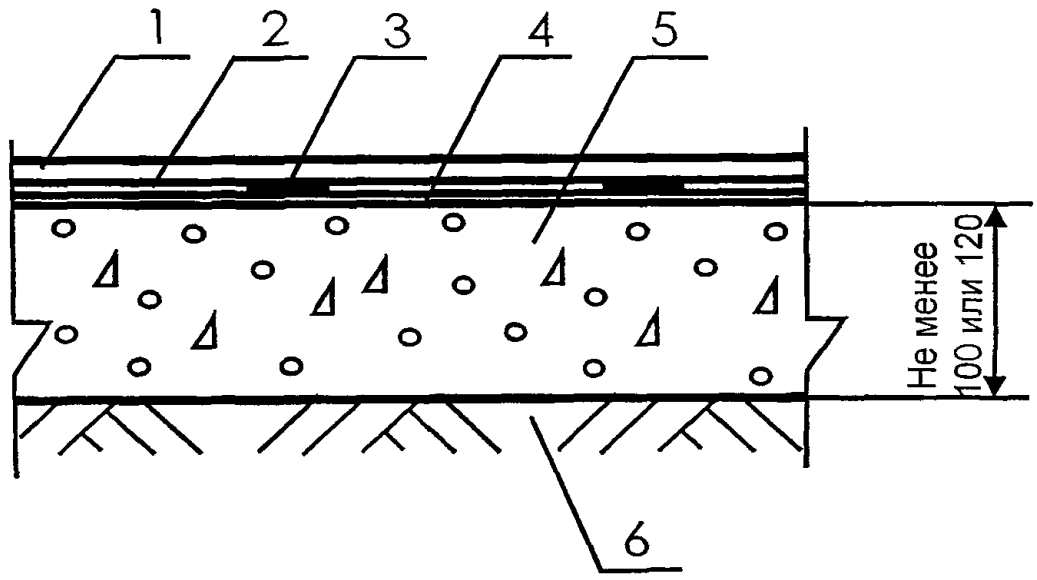


| Поз | Наименование | Расход | Примечание |
|---|---|---|---|
| 1. | Полиэфирное покрытие марки "ПРАСПАН Антистатик" | 2-2,5 кг / м$^2$ | Наносится методом "налива" с применением ракли или методом "окраски" с применением велюрового или полиамидного валика толщиной 1,5-2 мм |
| 2. | Полиэфирная грунтовка марки "ПРАСПАН Антистатик" | 0,5 кг / м$^2$ | Наносится методом "окраски" с применением велюрового или полиамидного валика |
| 3. | Медная лента | | Наклеивается по периметру помещения и вдоль и поперёк помещения с шагом 0,5 м. Присоединяется к системе заземления здания. |
| 4. | Полиэфирная грунтовка марки "ПРАСПАН" | 0,5 кг / м$^2$ | Наносится методом "окраски" с применением велюрового или полиамидного валика на очищенную поверхность бетонного основания. |
| 5. | Бетонное основание из бетона класса В22,5 или в соответствии с расчётом | 0,10 м$^3$/ м$^2$ или 0,12 м$^3$/ м$^2$ | Толщина не менее 100 мм в зданиях общественного назначения, 120 мм - в производственных зданиях |
| 6. | Грунт основания | | |

| Изм. | Кол.уч | Лист | № док. | Подпись | Дата |
|---|---|---|---|---|---|
| Зав.сектором | | Чекулаев А.П | | | |

**М 28.02/07 - 1.31**

Полы с покрытием марки "ПРАСПАН Антистатик" по грунту Тип 31

| Стадия | Лист | Листов |
|---|---|---|
| МП | 31 | 74 |

ОАО ЦНИИПРОМЗДАНИЙ
г.Москва 2007 г.

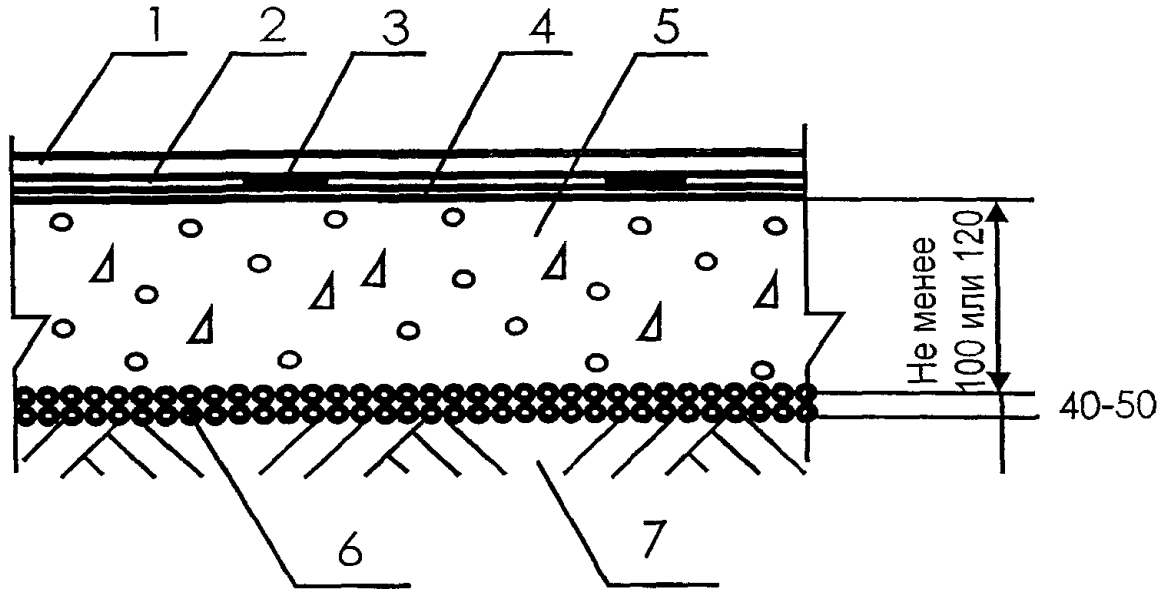


| Поз | Наименование | Расход | Примечание |
|---|---|---|---|
| 1. | Полиэфирное покрытие марки "ПРАСПАН Антистатик" | 2-2,5 кг / м$^2$ | Наносится методом "налива" с применением ракли или методом "окраски" с применением велюрового или полиамидного валика толщиной 1,5-2 мм |
| 2. | Полиэфирная грунтовка марки "ПРАСПАН Антистатик" | 0,5 кг / м$^2$ | Наносится методом "окраски" с применением велюрового или полиамидного валика |
| 3. | Медная лента | | Наклеивается по периметру помещения и вдоль и поперёк помещения с шагом 0,5 м. Присоединяется к системе заземления здания. |
| 4. | Полиэфирная грунтовка марки "ПРАСПАН" | 0,5 кг / м$^2$ | Наносится методом "окраски" с применением велюрового или полиамидного валика на очищенную поверхность бетонного основания |
| 5 | Бетонное основание из бетона класса В22,5 или в соответствии с расчётом | 0,10 м$^3$/ м$^2$ или 0,12 м$^3$/ м$^2$ | Толщина не менее 100 мм в зданиях общественного назначения, 120 мм - в производственных зданиях |
| 6. | Наливная гидроизоляция - щебень или гравий, пропитанные битумом | Щебень или гравий - 0,04--0,05 м$^3$/м$^2$, битум -по факту | Применяется при наличии опасности капиллярного поднятия грунтовых вод |
| 7. | Грунт основания | | |

| Изм. | Кол.уч | Лист | № док. | Подпись | Дата |
|---|---|---|---|---|---|
| Зав.сектором | | Чекулаев А П | | | |

**М 28.02/07 - 1.32**

Полы с покрытием марки "ПРАСПАН Антистатик" по грунту Тип 32

| Стадия | Лист | Листов |
|---|---|---|
| МП | 32 | 74 |

ОАО ЦНИИПРОМЗДАНИЙ
г.Москва 2007 г.

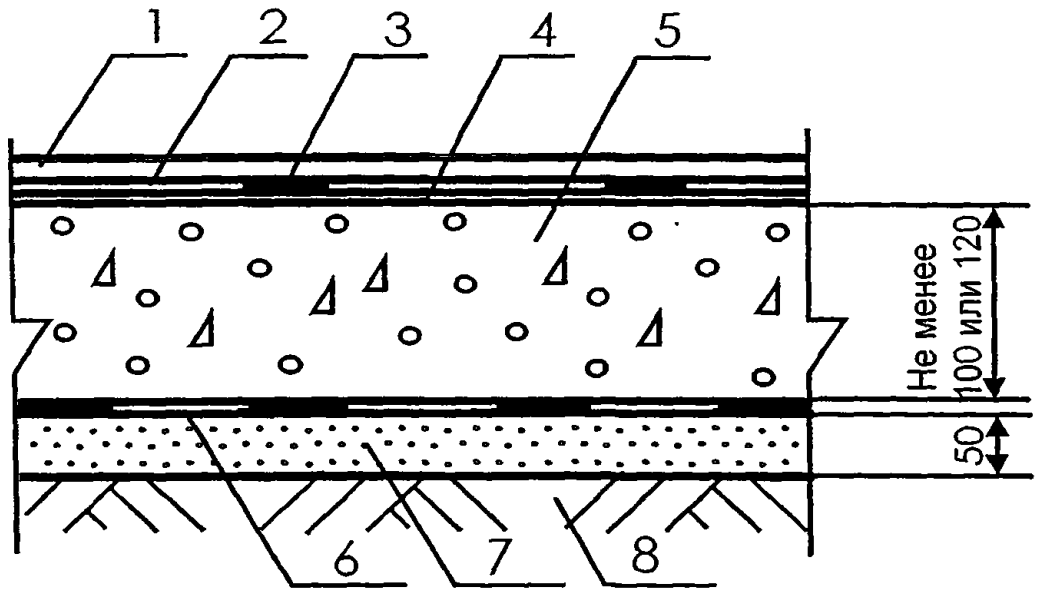


| Поз | Наименование | Расход | Примечание |
|---|---|---|---|
| 1. | Полиэфирное покрытие марки "ПРАСПАН Антистатик" | 2-2,5 кг / м$^2$ | Наносится методом "налива" с применением ракли или методом "окраски" с применением велюрового или полиамидного валика толщиной 1,5-2 мм |
| 2. | Полиэфирная грунтовка марки "ПРАСПАН Антистатик" | 0,5 кг / м$^2$ | Наносится методом "окраски" с применением велюрового или полиамидного валика |
| 3. | Медная лента | | Наклеивается по периметру помещения и вдоль и поперёк помещения с шагом 0,5 м Присоединяется к системе заземления здания. |
| 4 | Полиэфирная грунтовка марки "ПРАСПАН" | 0,5 кг / м$^2$ | Наносится методом "окраски" с применением велюрового или полиамидного валика на очищенную поверхность бетонного основания |
| 5. | Бетонное основание из бетона класса В22,5 или в соответствии с расчётом | 0,10 м$^3$/ м$^2$ или 0,12 м$^3$/ м$^2$ | Толщина не менее 100 мм в зданиях общественного назначения, 120 мм - в производственных зданиях |
| 6. | Рулонная гидроизоляция | 1,02 м$^2$/м$^2$ | Применяется при наличии опасности капиллярного поднятия грунтовых вод |
| 7 | Стяжка из цементно-песчаного раствора марки М150 | 0,05 м$^3$/м$^2$ | |
| 8 | Грунт основания | | |

| Изм. | Кол.уч | Лист | № док. | Подпись | Дата |
|---|---|---|---|---|---|
| Зав.сектором | | Чекулаев А.П. | | | |

**М 28.02/07 - 1.33**

Полы с покрытием марки "ПРАСПАН Антистатик" по грунту Тип 33

| Стадия | Лист | Листов |
|---|---|---|
| МП | 33 | 74 |

ОАО ЦНИИПРОМЗДАНИЙ
г.Москва 2007 г.

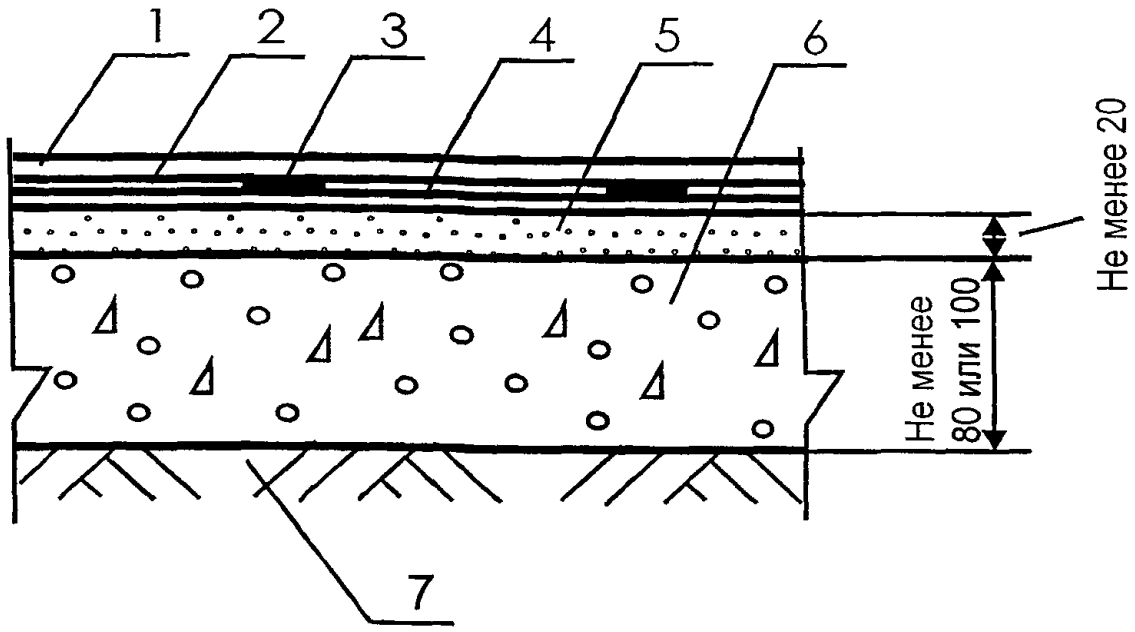


| Поз | Наименование | Расход | Примечание |
|---|---|---|---|
| 1. | Полиэфирное покрытие марки "ПРАСПАН Антистатик" | 2-2,5 кг / м$^2$ | Наносится методом "налива" с применением ракли или методом "окраски" с применением велюрового или полиамидного валика толщиной 1,5-2 мм |
| 2. | Полиэфирная грунтовка марки "ПРАСПАН Антистатик" | 0,5 кг / м$^2$ | Наносится методом "окраски" с применением велюрового или полиамидного валика |
| 3. | Медная лента | | Наклеивается по периметру помещения и вдоль и поперёк помещения с шагом 0,5 м. Присоединяется к системе заземления здания. |
| 4. | Полиэфирная грунтовка марки "ПРАСПАН" | 0,5 кг / м$^2$ | Наносится методом "окраски" с применением велюрового или полиамидного валика на очищенную поверхность бетонного основания. |
| 5. | Стяжка из цементно-песчаного раствора марки М200 | 0,02 м$^3$/м$^2$ | |
| | Стяжка из бетона класса В15 | 0,02 м$^3$/м$^2$ | |
| 6. | Бетонное основание из бетона класса В22,5 или в соответствии с расчётом | 0,08 м$^3$/ м$^2$ или 0,10 м$^3$/ м$^2$ | Толщина не менее 80 мм в зданиях общественного назначения, 100 мм - в производственных зданиях |
| 7. | Грунт основания | | |

| Изм. | Кол.уч | Лист | № док. | Подпись | Дата |
|---|---|---|---|---|---|
| Зав.сектором | | Чекулаев А.П | | | |

**М 28.02/07 - 1.34**

Полы с покрытием марки "ПРАСПАН Антистатик" по грунту Тип 34

| Стадия | Лист | Листов |
|---|---|---|
| МП | 34 | 74 |

ОАО ЦНИИПРОМЗДАНИЙ г.Москва 2007 г.

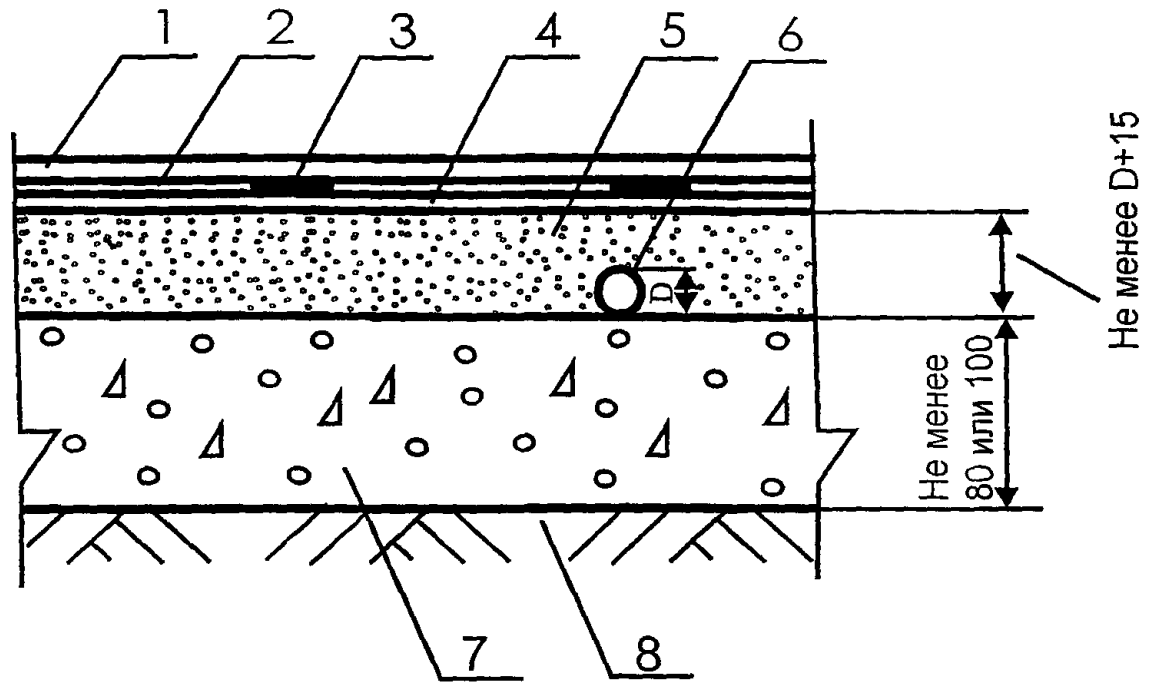


| Поз | Наименование | Расход | Примечание |
|---|---|---|---|
| 1. | Полиэфирное покрытие марки "ПРАСПАН Антистатик" | 2-2,5 кг / м$^2$ | Наносится методом "налива" с применением ракли или методом "окраски" с применением велюрового или полиамидного валика толщиной 1,5-2 мм |
| 2. | Полиэфирная грунтовка марки "ПРАСПАН Антистатик" | 0,5 кг / м$^2$ | Наносится методом "окраски" с применением велюрового или полиамидного валика |
| 3. | Медная лента | | Наклеивается по периметру помещения и вдоль и поперек помещения с шагом 0,5 м. Присоединяется к системе заземления здания. |
| 4. | Полиэфирная грунтовка марки "ПРАСПАН" | 0,5 кг / м$^2$ | Наносится методом "окраски" с применением велюрового или полиамидного валика на очищенную поверхность бетонного основания |
| 5. | Стяжка из цементно-песчаного раствора марки М200 | | Расход материала определяется толщиной стяжки, которая должна превышать не менее чем на 15 мм диаметр трубы. |
| | Стяжка из бетона класса В15 | | Расход материала определяется толщиной стяжки, которая должна превышать не менее чем на 15 мм диаметр трубы. |
| 6. | Труба | | |
| 7. | Бетонное основание из бетона класса В22,5 или в соответствии с расчётом | 0,08 м$^3$/ м$^2$ или 0,10 м$^3$/ м$^2$ | Толщина не менее 80 мм в зданиях общественного назначения, 100 мм - в производственных зданиях |
| 8. | Грунт основания | | |

| Изм. | Кол.уч | Лист | № док. | Подпись | Дата |
|---|---|---|---|---|---|
| Зав.сектором | | Чекулаев А.П | | | |

**М 28.02/07 - 1.35**

Полы с покрытием марки "ПРАСПАН Антистатик" по грунту Тип 35

| Стадия | Лист | Листов |
|---|---|---|
| МП | 35 | 74 |

ОАО ЦНИИПРОМЗДАНИЙ
г.Москва 2007 г.

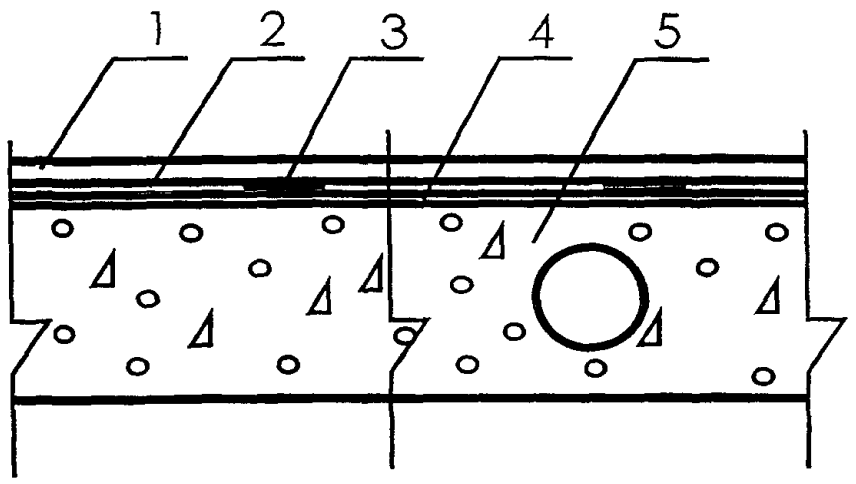


| Поз | Наименование | Расход | Примечание |
|---|---|---|---|
| 1. | Полиэфирное покрытие марки "ПРАСПАН Антистатик" | 2-2,5 кг / м$^2$ | Наносится методом "налива" с применением ракли или методом "окраски" с применением велюрового или полиамидного валика толщиной 1,5-2 мм |
| 2 | Полиэфирная грунтовка марки "ПРАСПАН Антистатик" | 0,5 кг / м$^2$ | Наносится методом "окраски" с применением велюрового или полиамидного валика |
| 3. | Медная лента | | Наклеивается по периметру помещения и вдоль и поперёк помещения с шагом 0,5 м. Присоединяется к системе заземления здания |
| 4 | Полиэфирная грунтовка марки "ПРАСПАН" | 0,5 кг / м$^2$ | Наносится методом "окраски" с применением велюрового или полиамидного валика на очищенную поверхность бетонного основания |
| 5. | Сплошная или многопустотная плита перекрытия с ровной поверхностью | | |

| Изм. | Кол.уч | Лист | № док. | Подпись | Дата |
|---|---|---|---|---|---|
| Зав.сектором | | Чекулаев А.П | | | |

**М 28.02/07 - 1.36**

Полы с покрытием марки "ПРАСПАН Антистатик" по плите перекрытия Тип 36

| Стадия | Лист | Листов |
|---|---|---|
| МП | 36 | 74 |

ОАО ЦНИИПРОМЗДАНИЙ
г.Москва 2007 г.

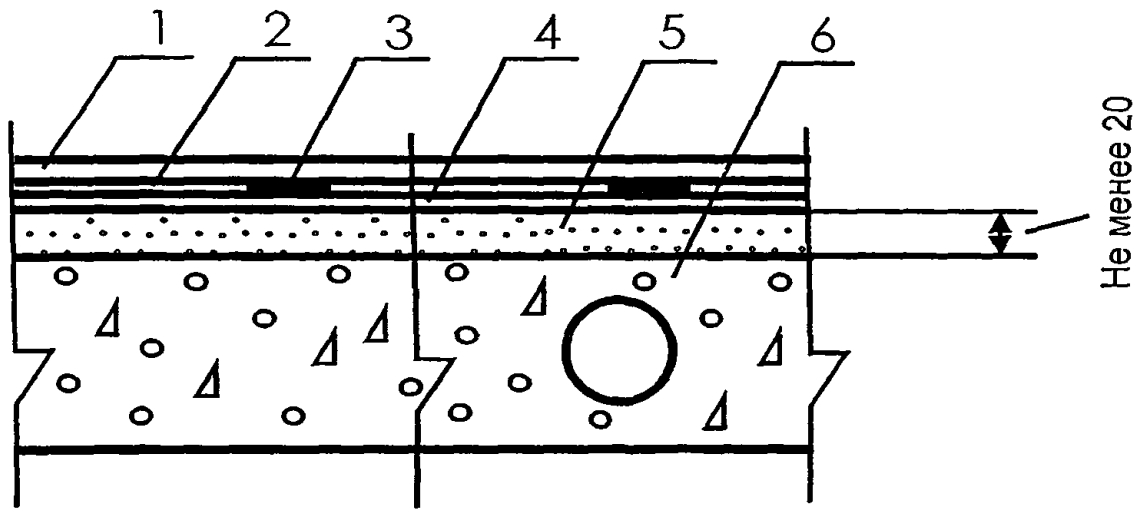


| Поз | Наименование | Расход | Примечание |
|---|---|---|---|
| 1. | Полиэфирное покрытие марки "ПРАСПАН Антистатик" | 2-2,5 кг / м$^2$ | Наносится методом "налива" с применением ракли или методом "окраски" с применением велюрового или полиамидного валика толщиной 1,5-2 мм |
| 2. | Полиэфирная грунтовка марки "ПРАСПАН Антистатик" | 0,5 кг / м$^2$ | Наносится методом "окраски" с применением велюрового или полиамидного валика |
| 3. | Медная лента | | Наклеивается по периметру помещения и вдоль и поперёк помещения с шагом 0,5 м Присоединяется к системе заземления здания. |
| 4. | Полиэфирная грунтовка марки "ПРАСПАН" | 0,5 кг / м$^2$ | Наносится методом "окраски" с применением велюрового или полиамидного валика на очищенную поверхность бетонного основания |
| 5. | Стяжка из цементно-песчаного раствора марки М200 | 0,02 м$^3$/м$^2$ | |
| | Стяжка из бетона класса В15 | 0,02 м$^3$/м$^2$ | |
| 6. | Сплошная или многопустотная плита перекрытия с неровной поверхностью | | |

| Изм. | Кол.уч | Лист | № док. | Подпись | Дата |
|---|---|---|---|---|---|
| Зав.сектором | | Чекулаев А.П | | | |

**М 28.02/07 - 1.37**

Полы с покрытием марки "ПРАСПАН Антистатик" по плите перекрытия Тип 37

| Стадия | Лист | Листов |
|---|---|---|
| МП | 37 | 74 |

ОАО ЦНИИПРОМЗДАНИЙ
г.Москва 2007 г.

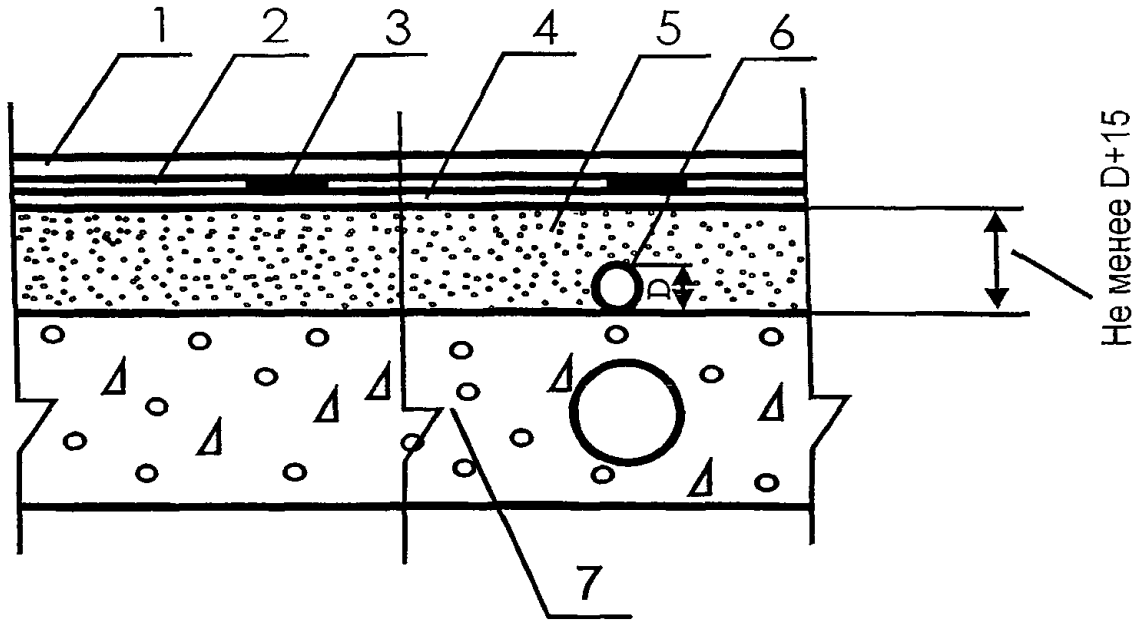


| Поз | Наименование | Расход | Примечание |
|---|---|---|---|
| 1. | Полиэфирное покрытие марки "ПРАСПАН Антистатик" | 2-2,5 кг / м$^2$ | Наносится методом "налива" с применением ракли или методом "окраски" с применением велюрового или полиамидного валика толщиной 1,5-2 мм |
| 2. | Полиэфирная грунтовка марки "ПРАСПАН Антистатик" | 0,5 кг / м$^2$ | Наносится методом "окраски" с применением велюрового или полиамидного валика |
| 3. | Медная лента | | Наклеивается по периметру помещения и вдоль и поперёк помещения с шагом 0,5 м. Присоединяется к системе заземления здания. |
| 4. | Полиэфирная грунтовка марки "ПРАСПАН" | 0,5 кг / м$^2$ | Наносится методом "окраски" с применением велюрового или полиамидного валика на очищенную поверхность бетонного основания |
| 5. | Стяжка из цементно-песчаного раствора марки М200 | | Расход материала определяется толщиной стяжки, которая должна превышать не менее чем на 15 мм диаметр трубы |
| | Стяжка из бетона класса В15 | | Расход материала определяется толщиной стяжки, которая должна превышать не менее чем на 15 мм диаметр трубы. |
| 6. | Труба | | |
| 7. | Сплошная или многопустотная плита перекрытия | | |

| Изм. | Кол.уч | Лист | № док. | Подпись | Дата |
|---|---|---|---|---|---|
| Зав сектором | | Чекулаев А.П | | | |

**М 28.02/07- 1.38**

Полы с покрытием марки "ПРАСПАН Антистатик" по плите перекрытия Тип 38

| Стадия | Лист | Листов |
|---|---|---|
| МП | 38 | 74 |

ОАО ЦНИИПРОМЗДАНИЙ
г.Москва 2007 г.

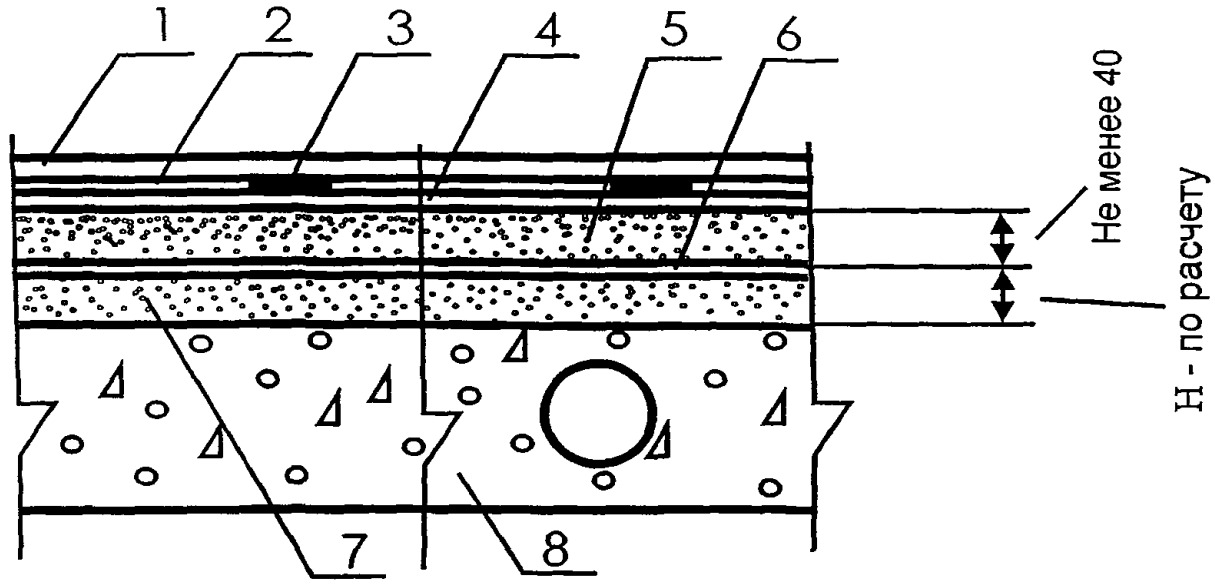


| Поз | Наименование | Расход | Примечание |
|---|---|---|---|
| 1. | Полиэфирное покрытие марки "ПРАСПАН Антистатик" | 2-2,5 кг / м$^2$ | Наносится методом "налива" с применением ракли или методом "окраски" с применением велюрового или полиамидного валика толщиной 1,5-2 мм |
| 2 | Полиэфирная грунтовка марки "ПРАСПАН Антистатик" | 0,5 кг / м$^2$ | Наносится методом "окраски" с применением велюрового или полиамидного валика |
| 3. | Медная лента | | Наклеивается по периметру помещения и вдоль и поперек помещения с шагом 0,5 м. Присоединяется к системе заземления здания |
| 4. | Полиэфирная грунтовка марки "ПРАСПАН" | 0,5 кг / м$^2$ | Наносится методом "окраски" с применением велюрового или полиамидного валика на очищенную поверхность бетонного основания. |
| 5. | Стяжка из цементно-песчаного раствора марки М200 | 0,04 м$^3$/ м$^2$ | |
| | Стяжка из бетона класса В15 | 0,04 м$^3$/ м$^2$ | |
| 6. | Полиэтиленовая плёнка | 1,15 м$^2$/ м$^2$ | |
| 7. | Тепло-звукоизоляция из кварцевого или керамзитового песка | | Толщина слоя и расход материалов назначаются в соответствии с расчётами по параметрам тепло- и звукоизоляции |
| 8. | Сплошная или многопустотная плита перекрытия | | |

| Изм | Кол.уч | Лист | № док. | Подпись | Дата |
|---|---|---|---|---|---|
| Зав сектором | | Чекулаев А.П | | | |

**М 28.02/07 - 1.39**

Полы с покрытием марки "ПРАСПАН Антистатик" по плите перекрытия Тип 39

| Стадия | Лист | Листов |
|---|---|---|
| МП | 39 | 74 |

ОАО ЦНИИПРОМЗДАНИЙ
г.Москва 2007 г.

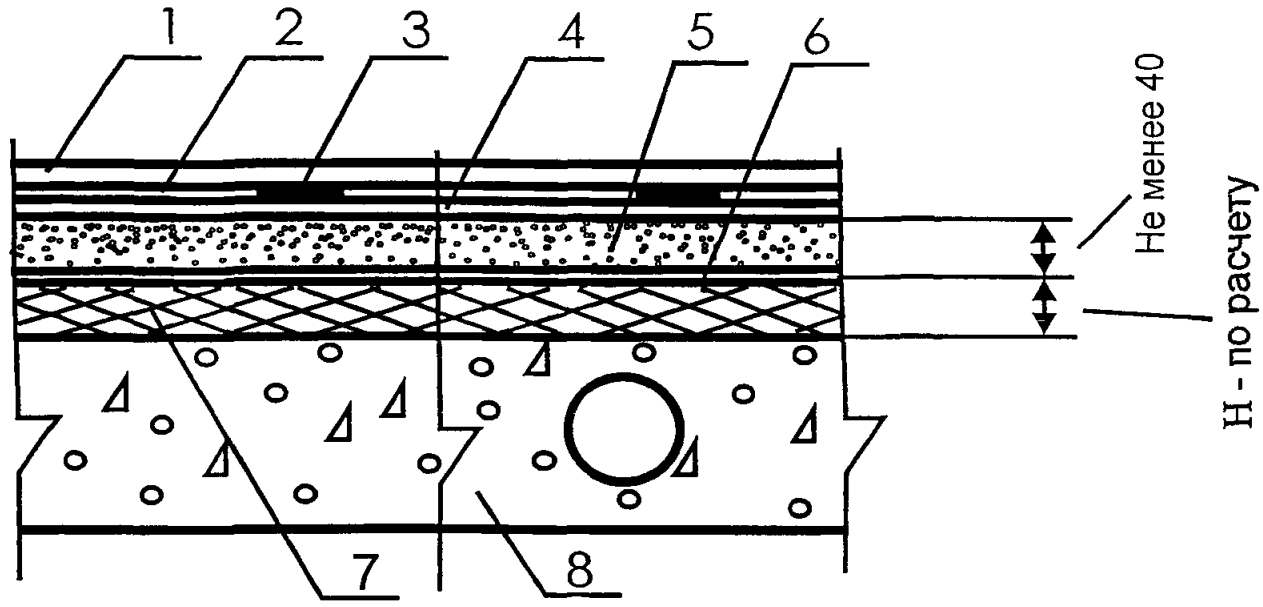


| Поз | Наименование | Расход | Примечание |
|---|---|---|---|
| 1. | Полиэфирное покрытие марки "ПРАСПАН Антистатик" | 2-2,5 кг / м$^2$ | Наносится методом "налива" с применением ракли или методом "окраски" с применением велюрового или полиамидного валика толщиной 1,5-2 мм |
| 2. | Полиэфирная грунтовка марки "ПРАСПАН Антистатик" | 0,5 кг / м$^2$ | Наносится методом "окраски" с применением велюрового или полиамидного валика |
| 3. | Медная лента | | Наклеивается по периметру помещения и вдоль и поперёк помещения с шагом 0,5 м Присоединяется к системе заземления здания. |
| 4. | Полиэфирная грунтовка марки "ПРАСПАН" | 0,5 кг / м$^2$ | Наносится методом "окраски" с применением велюрового или полиамидного валика на очищенную поверхность бетонного основания |
| 5. | Стяжка из цементно-песчаного раствора марки М200 | 0,04 м$^3$/ м$^2$ | |
| | Стяжка из бетона класса В15 | 0,04 м$^3$/ м$^2$ | |
| 6. | Полиэтиленовая плёнка | 1,15 м$^2$/ м$^2$ | |
| 7. | Тепло-звукоизоляция из плит или матов | | Толщина слоя и расход материалов назначаются в соответствии с расчетами по параметрам тепло- и звукоизоляции |
| 8 | Сплошная или многопустотная плита перекрытия | | |

| Изм. | Кол.уч | Лист | № док. | Подпись | Дата |
|---|---|---|---|---|---|
| Зав.сектором | | Чекулаев А.П | | | |

**М 28.02/07 - 1.40**

Полы с покрытием марки "ПРАСПАН Антистатик" по плите перекрытия Тип 40

| Стадия | Лист | Листов |
|---|---|---|
| МП | 40 | 74 |

ОАО ЦНИИПРОМЗДАНИЙ
г.Москва 2007 г.

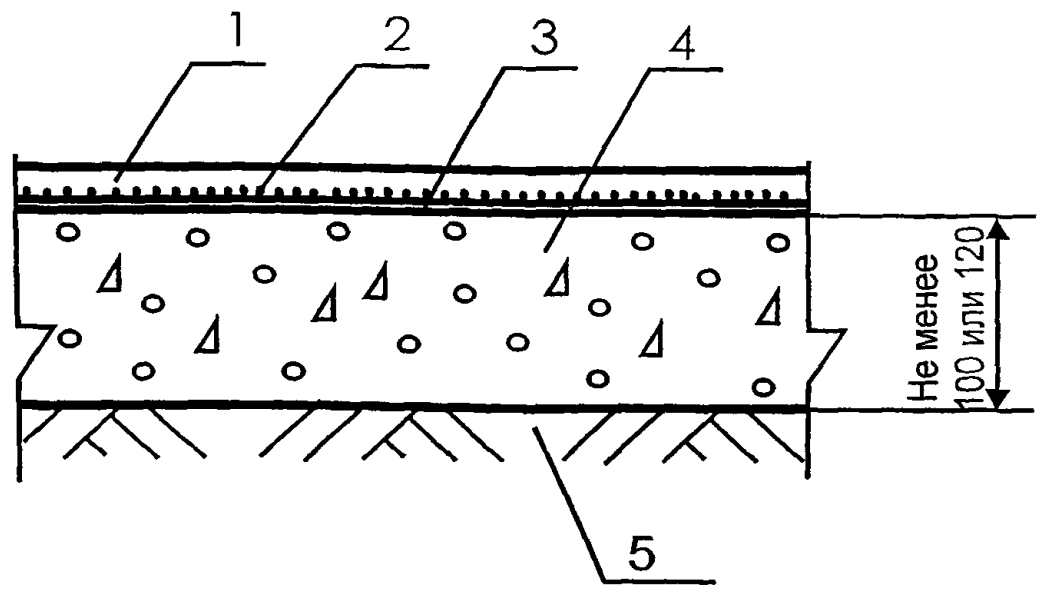


| Поз | Наименование | Расход | Примечание |
|---|---|---|---|
| 1. | Эпоксидное покрытие марки "ПРАСПАН Нейтрал" | 2-2,5 кг / м$^2$ | Наносится методом "налива" с применением ракли или методом "окраски" с применением велюрового или полиамидного валика толщиной 1,5-2 мм |
| 2. | Кварцевый песок | 0,4-0,5 кг / м$^2$ | Наносится методом "посыпки" на не затвердевший грунтовочный слой |
| 3. | Эпоксидная грунтовка марки "ПРАСПАН Нейтрал" | 0,5 кг / м$^2$ | Наносится методом "окраски" с применением велюрового или полиамидного валика на очищенную поверхность бетонного основания. |
| 4. | Бетонное основание из бетона класса В22,5 или в соответствии с расчётом | 0,10 м$^3$/ м$^2$ или 0,12 м$^3$/ м$^2$ | Толщина не менее 100 мм в зданиях общественного назначения, 120 мм - в производственных зданиях |
| 5. | Грунт основания | | |

| Изм. | Кол.уч. | Лист | № док. | Подпись | Дата |
|---|---|---|---|---|---|
| Зав сектором | | Чекулаев А.П. | | | |

**М 28.02/07 - 1.41**

Полы с покрытием марки "ПРАСПАН Нейтрал" по грунту Тип 41

| Стадия | Лист | Листов |
|---|---|---|
| МП | 41 | 74 |

ОАО ЦНИИПРОМЗДАНИЙ
г.Москва 2007 г.

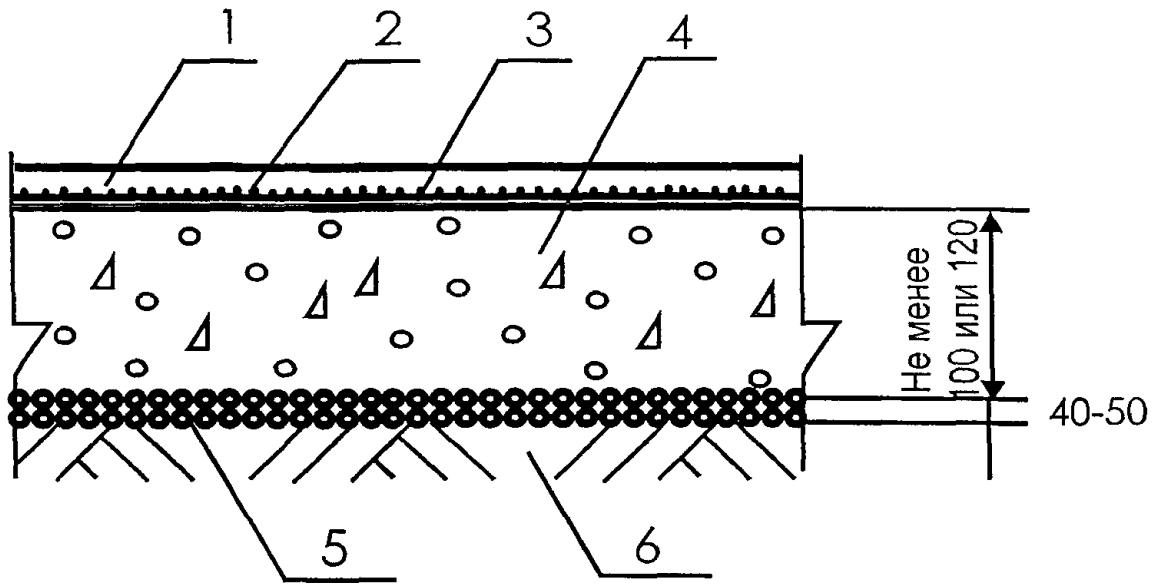


| Поз | Наименование | Расход | Примечание |
|---|---|---|---|
| 1. | Эпоксидное покрытие марки "ПРАСПАН Нейтрал" | 2-2,5 кг / м$^2$ | Наносится методом "налива" с применением ракли или методом "окраски" с применением велюрового или полиамидного валика толщиной 1,5-2 мм |
| 2. | Кварцевый песок | 0,4-0,5 кг / м$^2$ | Наносится методом "посыпки" на не затвердевший грунтовочный слой |
| 3. | Эпоксидная грунтовка марки "ПРАСПАН Нейтрал" | 0,5 кг / м$^2$ | Наносится методом "окраски" с применением велюрового или полиамидного валика на очищенную поверхность бетонного основания. |
| 4. | Бетонное основание из бетона класса В22,5 или в соответствии с расчётом | 0,10 м$^3$/ м$^2$ или 0,12 м$^3$/ м$^2$ | Толщина не менее 100 мм в зданиях общественного назначения, 120 мм - в производственных зданиях |
| 5. | Наливная гидроизоляция - щебень или гравий, пропитанные битумом | Щебень или гравий - 0,04--0,05 м$^3$/м$^2$, битум -по факту | Применяется при наличии опасности капиллярного поднятия грунтовых вод |
| 6. | Грунт основания | | |

| Изм. | Кол.уч | Лист | № док. | Подпись | Дата |
|---|---|---|---|---|---|
| Зав.сектором | | Чекулаев А.П | | | |

**М 28.02/07 - 1.42**

Полы с покрытием марки "ПРАСПАН Нейтрал" по грунту Тип 42

| Стадия | Лист | Листов |
|---|---|---|
| МП | 42 | 74 |

ОАО ЦНИИПРОМЗДАНИЙ г.Москва 2007 г.

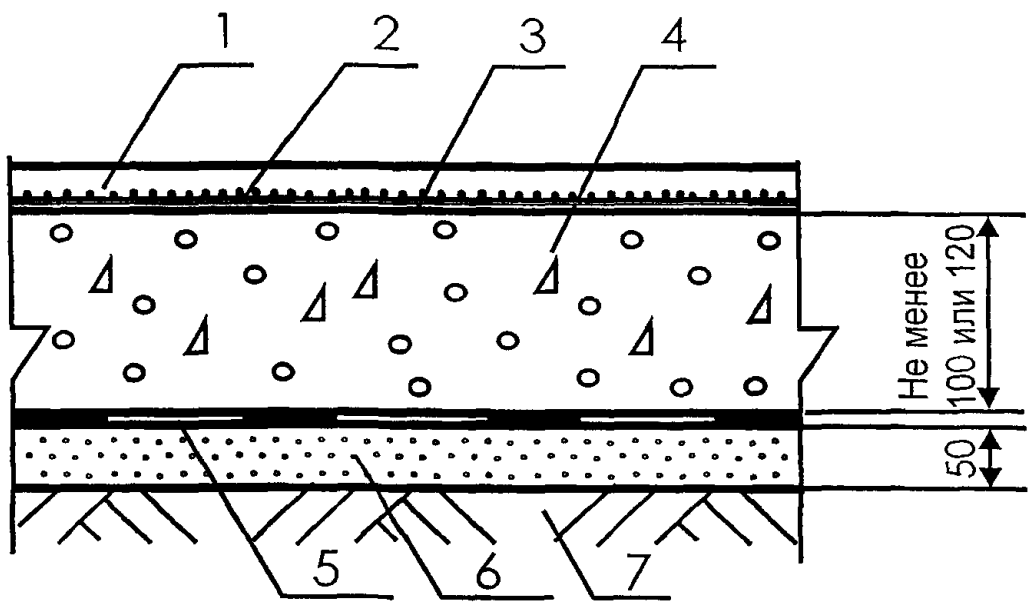


| Поз | Наименование | Расход | Примечание |
|---|---|---|---|
| 1. | Эпоксидное покрытие марки "ПРАСПАН Нейтрал" | 2-2,5 кг / м$^2$ | Наносится методом "налива" с применением ракли или методом "окраски" с применением велюрового или полиамидного валика толщиной 1,5-2 мм |
| 2. | Кварцевый песок | 0,4-0,5 кг / м$^2$ | Наносится методом "посыпки" на не затвердевший грунтовочный слой |
| 3. | Эпоксидная грунтовка марки "ПРАСПАН Нейтрал" | 0,5 кг / м$^2$ | Наносится методом "окраски" с применением велюрового или полиамидного валика на очищенную поверхность бетонного основания. |
| 4. | Бетонное основание из бетона класса В22,5 или в соответствии с расчётом | 0,10 м$^3$/ м$^2$ или 0,12 м$^3$/ м$^2$ | Толщина не менее 100 мм в зданиях общественного назначения, 120 мм - в производственных зданиях |
| 5. | Рулонная гидроизоляция | 1,02 м$^2$/м$^2$ | Применяется при наличии опасности капиллярного поднятия грунтовых вод |
| 6 | Стяжка из цементно-песчаного раствора марки М150 | 0,05 м$^3$/м$^2$ | |
| 7 | Грунт основания | | |

| Изм. | Кол.уч | Лист | № док. | Подпись | Дата |
|---|---|---|---|---|---|
| Зав.сектором | | Чекулаев А.П | | | |

**М 28.02/07 - 1.43**

Полы с покрытием марки "ПРАСПАН Нейтрал" по грунту Тип 43

| Стадия | Лист | Листов |
|---|---|---|
| МП | 43 | 74 |

ОАО ЦНИИПРОМЗДАНИЙ
г.Москва 2007 г.

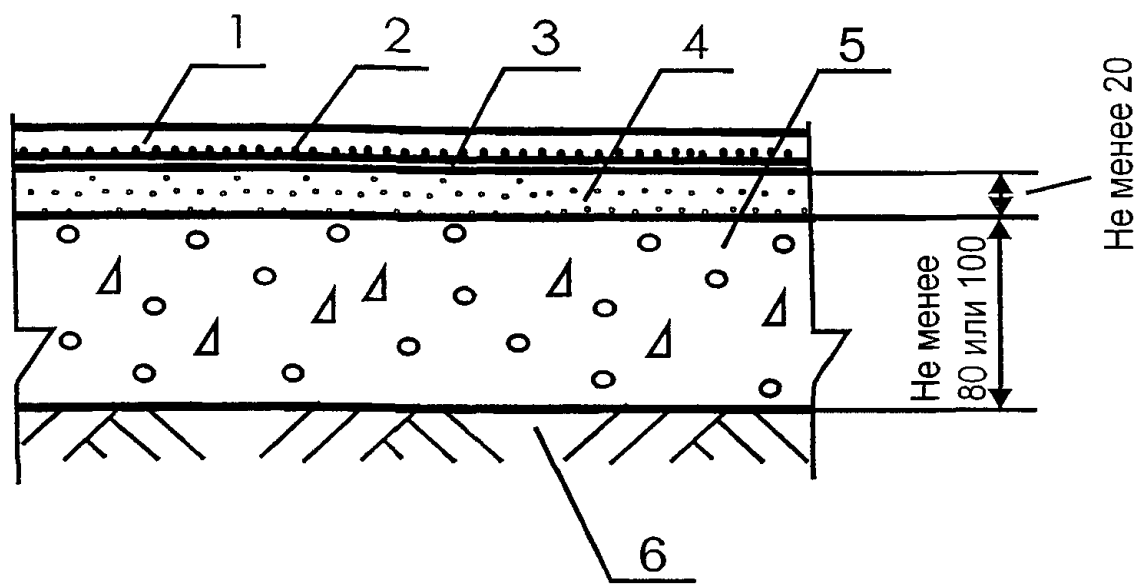


| Поз | Наименование | Расход | Примечание |
|---|---|---|---|
| 1. | Эпоксидное покрытие марки "ПРАСПАН Нейтрал" | 2-2,5 кг / м$^2$ | Наносится методом "налива" с применением ракли или методом "окраски" с применением велюрового или полиамидного валика толщиной 1,5-2 мм |
| 2. | Кварцевый песок | 0,4-0,5 кг / м$^2$ | Наносится методом "посыпки" на не затвердевший грунтовочный слой |
| 3. | Эпоксидная грунтовка марки "ПРАСПАН Нейтрал" | 0,5 кг / м$^2$ | Наносится методом "окраски" с применением велюрового или полиамидного валика на очищенную поверхность бетонного основания |
| 4. | Стяжка из цементно-песчаного раствора марки М200 | 0,02 м$^3$/м$^2$ | |
| | Стяжка из бетона класса В15 | 0,02 м$^3$/м$^2$ | |
| 5. | Бетонное основание из бетона класса В22,5 или в соответствии с расчетом | 0,08 м$^3$/ м$^2$ или 0,10 м$^3$/ м$^2$ | Толщина не менее 80 мм в зданиях общественного назначения, 100 мм - в производственных зданиях |
| 6 | Грунт основания | | |

| Изм. | Кол уч | Лист | № док. | Подпись | Дата |
|---|---|---|---|---|---|
| Зав.сектором | | Чекулаев А.П | | | |

**М 28.02/07 - 1.44**

Полы с покрытием марки "ПРАСПАН Нейтрал" по грунту Тип 44

| Стадия | Лист | Листов |
|---|---|---|
| МП | 44 | 74 |

ОАО ЦНИИПРОМЗДАНИЙ
г.Москва 2007 г.

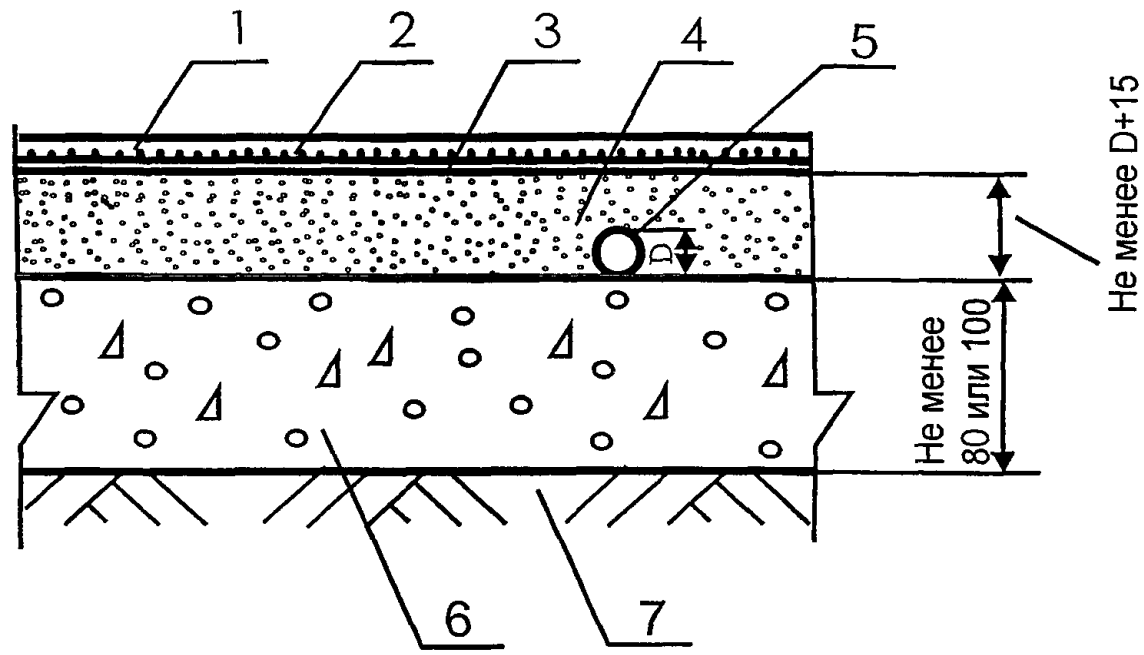


| Поз | Наименование | Расход | Примечание |
|---|---|---|---|
| 1. | Эпоксидное покрытие марки "ПРАСПАН Нейтрал" | 2-2,5 кг / м$^2$ | Наносится методом "налива" с применением ракли или методом "окраски" с применением велюрового или полиамидного валика толщиной 1,5-2 мм |
| 2. | Кварцевый песок | 0,4-0,5 кг / м$^2$ | Наносится методом "посыпки" на не затвердевший грунтовочный слой |
| 3. | Эпоксидная грунтовка марки "ПРАСПАН Нейтрал" | 0,5 кг / м$^2$ | Наносится методом "окраски" с применением велюрового или полиамидного валика на очищенную поверхность бетонного основания. |
| 4. | Стяжка из цементно-песчаного раствора марки М200 | | Расход материала определяется толщиной стяжки, которая должна превышать не менее чем на 15 мм диаметр трубы. |
| | Стяжка из бетона класса В15 | | Расход материала определяется толщиной стяжки, которая должна превышать не менее чем на 15 мм диаметр трубы. |
| 5. | Труба | | |
| 6. | Бетонное основание из бетона класса В22,5 или в соответствии с расчётом | 0,08 м$^3$/ м$^2$ или 0,10 м$^3$/ м$^2$ | Толщина не менее 80 мм в зданиях общественного назначения, 100 мм - в производственных зданиях |
| 7. | Грунт основания | | |

| Изм. | Кол.уч | Лист | № док. | Подпись | Дата |
|---|---|---|---|---|---|
| Зав.сектором | | Чекулаев А.П | | | |

**М 28.02/07 - 1.45**

Полы с покрытием марки "ПРАСПАН Нейтрал" по грунту Тип 45

| Стадия | Лист | Листов |
|---|---|---|
| МП | 45 | 74 |

ОАО ЦНИИПРОМЗДАНИЙ г.Москва 2007 г.

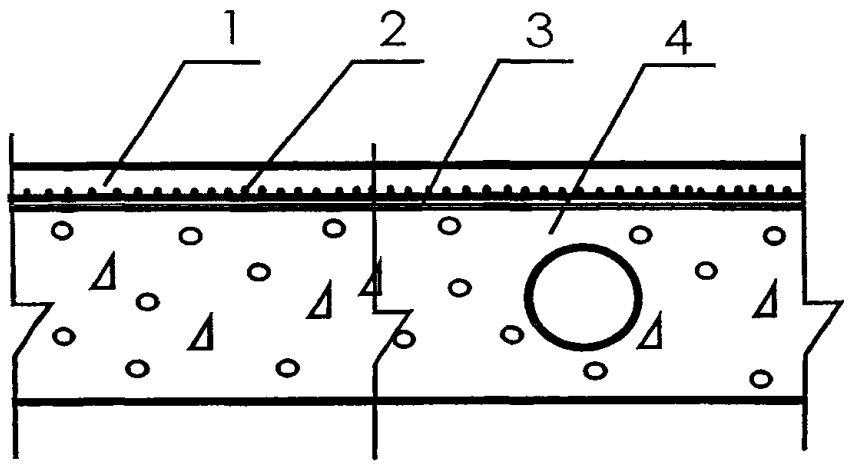


| Поз | Наименование | Расход | Примечание |
|---|---|---|---|
| 1. | Эпоксидное покрытие марки "ПРАСПАН Нейтрал" | 2-2,5 кг / м$^2$ | Наносится методом "налива" с применением ракли или методом "окраски" с применением велюрового или полиамидного валика толщиной 1,5-2 мм |
| 2. | Кварцевый песок | 0,4-0,5 кг / м$^2$ | Наносится методом "посыпки" на не затвердевший грунтовочный слой |
| 3. | Эпоксидная грунтовка марки "ПРАСПАН Нейтрал" | 0,5 кг / м$^2$ | Наносится методом "окраски" с применением велюрового или полиамидного валика на очищенную поверхность бетонного основания. |
| 4 | Сплошная или многопустотная плита перекрытия с ровной поверхностью | | |

| Изм. | Кол.уч | Лист | № док. | Подпись | Дата |
|---|---|---|---|---|---|
| Зав.сектором | | Чекулаев А.П | | | |

**М 28.02/07 - 1.46**

Полы с покрытием марки "ПРАСПАН Нейтрал" по плите перекрытия Тип 46

| Стадия | Лист | Листов |
|---|---|---|
| МП | 46 | 74 |

**ОАО ЦНИИПРОМЗДАНИЙ г.Москва 2007 г.**

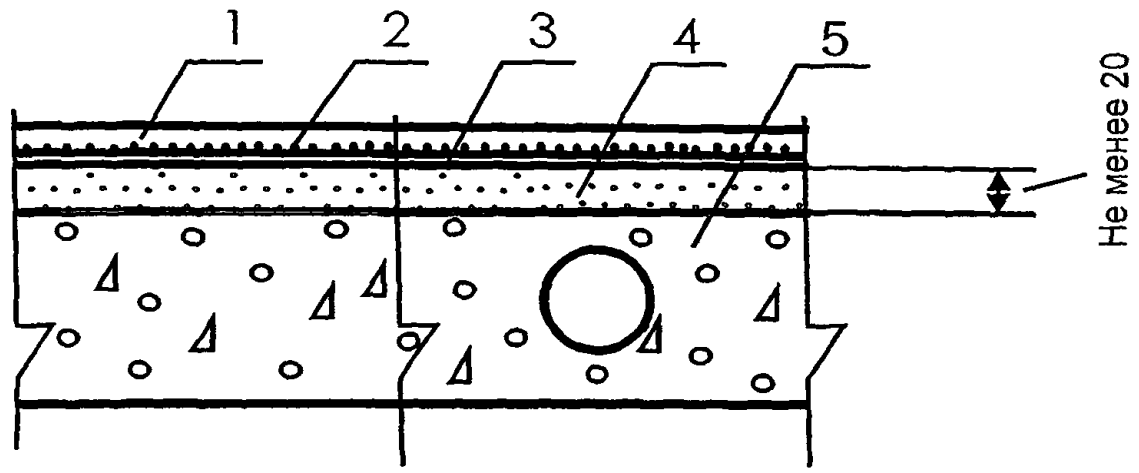


| Поз | Наименование | Расход | Примечание |
|---|---|---|---|
| 1. | Эпоксидное покрытие марки "ПРАСПАН Нейтрал" | 2-2,5 кг / м$^2$ | Наносится методом "налива" с применением ракли или методом "окраски" с применением велюрового или полиамидного валика толщиной 1,5-2 мм |
| 2. | Кварцевый песок | 0,4-0,5 кг / м$^2$ | Наносится методом "посыпки" на не затвердевший грунтовочный слой |
| 3. | Эпоксидная грунтовка марки "ПРАСПАН Нейтрал" | 0,5 кг / м$^2$ | Наносится методом "окраски" с применением велюрового или полиамидного валика на очищенную поверхность бетонного основания. |
| 4. | Стяжка из цементно-песчаного раствора марки М200 | 0,02 м$^3$/м$^2$ | |
| | Стяжка из бетона класса В15 | 0,02 м$^3$/м$^2$ | |
| 5. | Сплошная или многопустотная плита перекрытия с неровной поверхностью | | |

| Изм. | Кол.уч | Лист | № док. | Подпись | Дата |
|---|---|---|---|---|---|
| Зав.сектором | | Чекулаев А.П | | | |

**М 28.02/07 - 1.47**

Полы с покрытием марки "ПРАСПАН Нейтрал" по плите перекрытия Тип 47

| Стадия | Лист | Листов |
|---|---|---|
| МП | 47 | 74 |

ОАО ЦНИИПРОМЗДАНИЙ
г.Москва 2007 г.

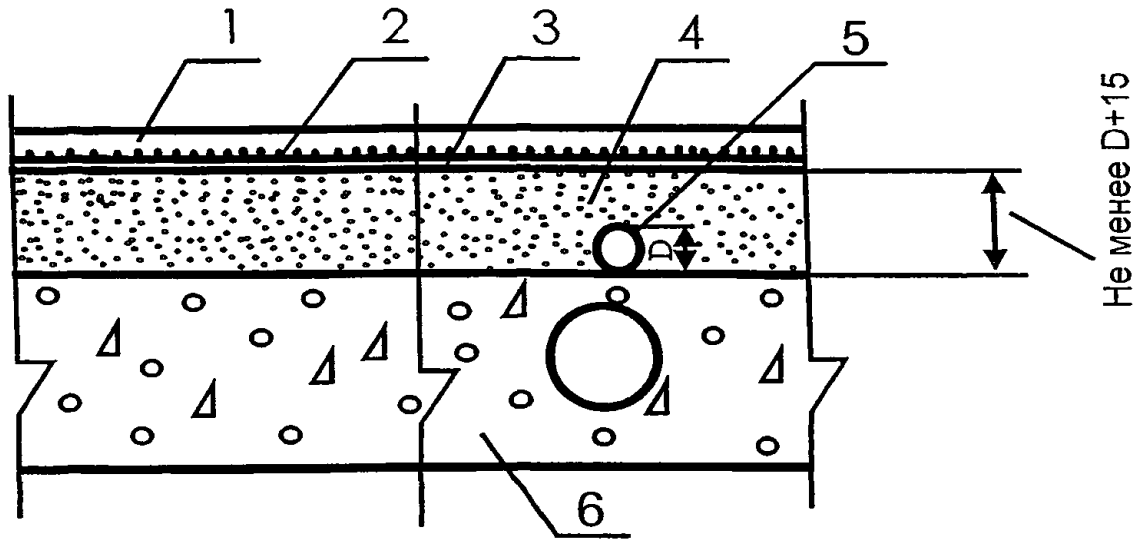


| Поз | Наименование | Расход | Примечание |
|---|---|---|---|
| 1. | Эпоксидное покрытие марки "ПРАСПАН Нейтрал" | 2-2,5 кг / м$^2$ | Наносится методом "налива" с применением ракли или методом "окраски" с применением велюрового или полиамидного валика толщиной 1,5-2 мм |
| 2 | Кварцевый песок | 0,4-0,5 кг / м$^2$ | Наносится методом "посыпки" на не затвердевший грунтовочный слой |
| 3. | Эпоксидная грунтовка марки "ПРАСПАН Нейтрал" | 0,5 кг / м$^2$ | Наносится методом "окраски" с применением велюрового или полиамидного валика на очищенную поверхность бетонного основания. |
| 4. | Стяжка из цементно-песчаного раствора марки М200 | | Расход материала определяется толщиной стяжки, которая должна превышать не менее чем на 15 мм диаметр трубы. |
| | Стяжка из бетона класса В15 | | Расход материала определяется толщиной стяжки, которая должна превышать не менее чем на 15 мм диаметр трубы. |
| 5. | Труба | | |
| 6. | Сплошная или многопустотная плита перекрытия | | |

| Изм. | Кол.уч | Лист | № док. | Подпись | Дата |
|---|---|---|---|---|---|
| Зав.сектором | | Чекулаев А.П | | | |

**М 28.02/07 - 1.48**

Полы с покрытием марки "ПРАСПАН Нейтрал" по плите перекрытия Тип 48

| Стадия | Лист | Листов |
|---|---|---|
| МП | 48 | 74 |

ОАО ЦНИИПРОМЗДАНИЙ
г.Москва 2007 г.

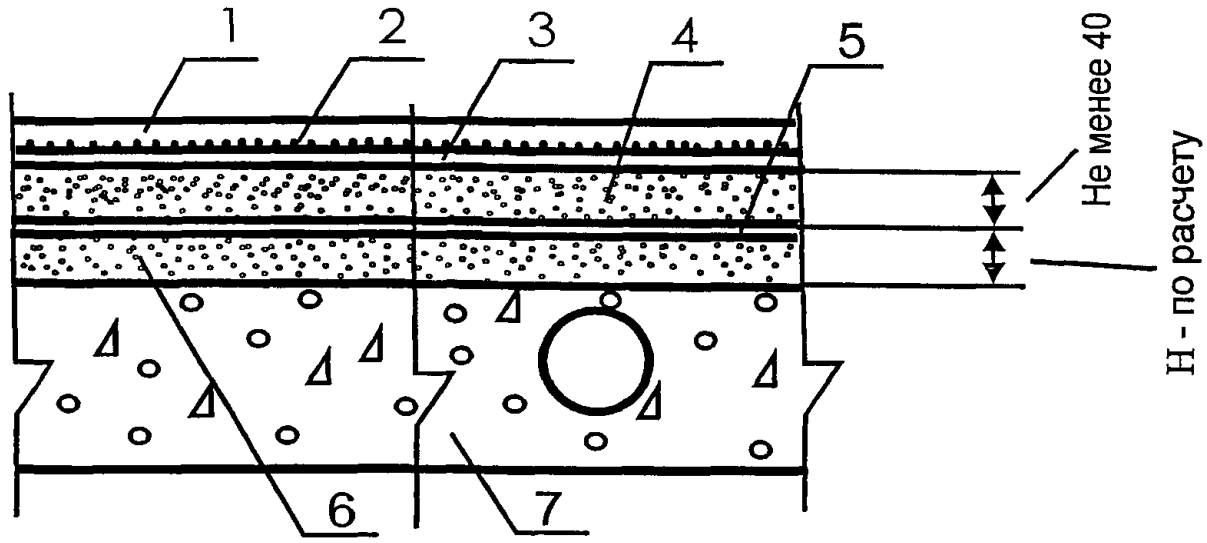


| Поз | Наименование | Расход | Примечание |
|---|---|---|---|
| 1. | Эпоксидное покрытие марки "ПРАСПАН Нейтрал" | 2-2,5 кг / м$^2$ | Наносится методом "налива" с применением ракли или методом "окраски" с применением велюрового или полиамидного валика толщиной 1,5-2 мм |
| 2. | Кварцевый песок | 0,4-0,5 кг / м$^2$ | Наносится методом "посыпки" на не затвердевший грунтовочный слой |
| 3. | Эпоксидная грунтовка марки "ПРАСПАН Нейтрал" | 0,5 кг / м$^2$ | Наносится методом "окраски" с применением велюрового или полиамидного валика на очищенную поверхность бетонного основания. |
| 4. | Стяжка из цементно-песчаного раствора марки М200 | 0,04 м$^3$/ м$^2$ | |
| | Стяжка из бетона класса В15 | 0,04 м$^3$/ м$^2$ | |
| 5. | Полиэтиленовая плёнка | 1,15 м$^2$/ м$^2$ | |
| 6. | Тепло-звукоизоляция из кварцевого или керамзитового песка | | Толщина слоя и расход материалов назначаются в соответствии с расчётами по параметрам тепло- и звукоизоляции |
| 7. | Сплошная или многопустотная плита перекрытия | | |

| Изм. | Кол.уч | Лист | № док. | Подпись | Дата |
|---|---|---|---|---|---|
| Зав.сектором | | Чекулаев А.П | | | |

**М 28.02/07 - 1.49**

Полы с покрытием марки "ПРАСПАН Нейтрал" по плите перекрытия Тип 49

| Стадия | Лист | Листов |
|---|---|---|
| МП | 49 | 74 |

ОАО ЦНИИПРОМЗДАНИЙ
г.Москва 2007 г.

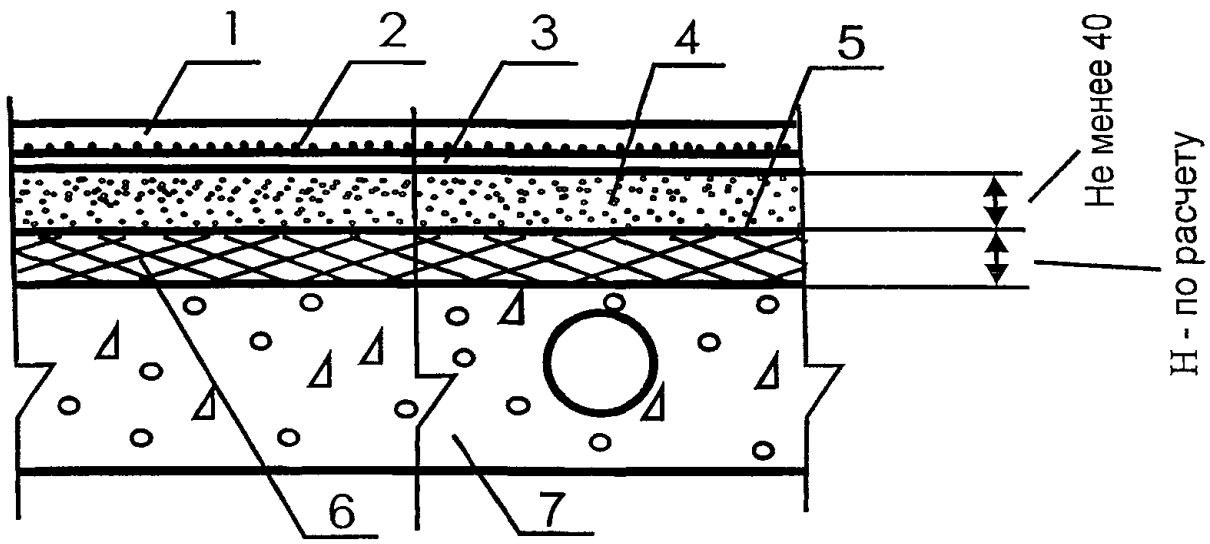


| Поз | Наименование | Расход | Примечание |
|---|---|---|---|
| 1. | Эпоксидное покрытие марки "ПРАСПАН Нейтрал" | 2-2,5 кг / м$^2$ | Наносится методом "налива" с применением ракли или методом "окраски" с применением велюрового или полиамидного валика толщиной 1,5-2 мм |
| 2. | Кварцевый песок | 0,4-0,5 кг / м$^2$ | Наносится методом "посыпки" на не затвердевший грунтовочный слой |
| 3. | Эпоксидная грунтовка марки "ПРАСПАН Нейтрал" | 0,5 кг / м$^2$ | Наносится методом "окраски" с применением велюрового или полиамидного валика на очищенную поверхность бетонного основания |
| 4. | Стяжка из цементно-песчаного раствора марки М200 | 0,04 м$^3$/ м$^2$ | |
| | Стяжка из бетона класса В15 | 0,04 м$^3$/ м$^2$ | |
| 5. | Полиэтиленовая плёнка | 1,15 м$^2$/ м$^2$ | |
| 6. | Тепло-звукоизоляция из плит или матов | | Толщина слоя и расход материалов назначаются в соответствии с расчётами по параметрам тепло- и звукоизоляции |
| 7. | Сплошная или многопустотная плита перекрытия | | |

| Изм | Кол уч | Лист | № док. | Подпись | Дата |
|---|---|---|---|---|---|
| Зав.сектором | | Чекулаев А.П | | | |

**М 28.02/07 - 1.50**

Полы с покрытием марки "ПРАСПАН Нейтрал" по плите перекрытия Тип 50

| Стадия | Лист | Листов |
|---|---|---|
| МП | 50 | 74 |

ОАО ЦНИИПРОМЗДАНИЙ
г.Москва 2007 г.

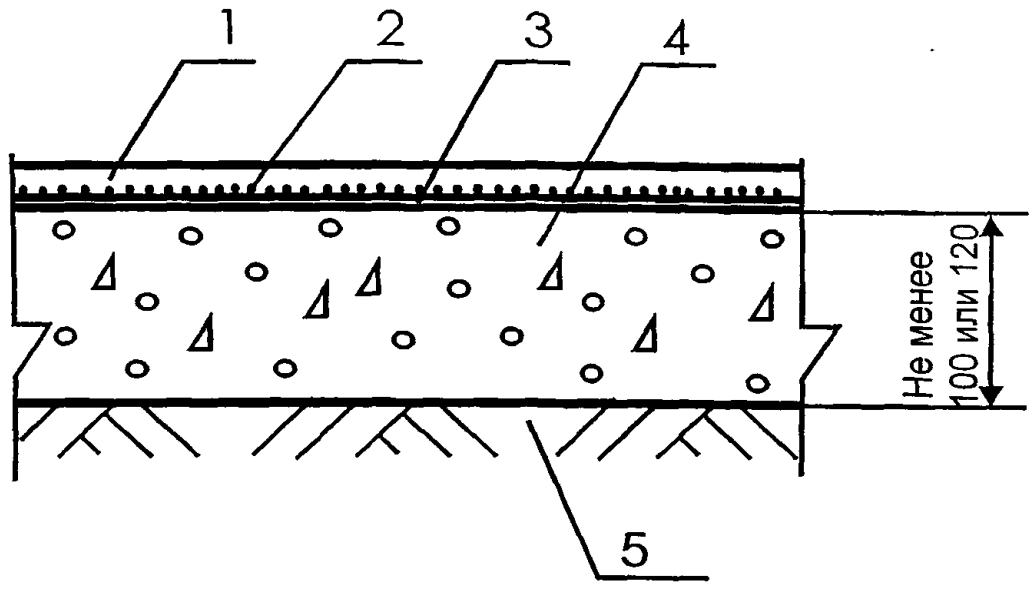


| Поз | Наименование | Расход | Примечание |
|---|---|---|---|
| 1. | Водно-дисперсионное эпоксидное покрытие марки "ПРАСПАН ВД" | 2,2 кг / м$^2$ | Наносится методом "налива" с применением ракли или методом "окраски" с применением велюрового или полиамидного валика толщиной 1,5-2 мм |
| 2. | Кварцевый песок | 0,4-0,5 кг / м$^2$ | Наносится методом "посыпки" на не затвердевший грунтовочный слой |
| 3. | Водно-дисперсионная эпоксидная грунтовка марки "ПРАСПАН ВД" | 0,5 кг / м$^2$ | Наносится методом "окраски" с применением велюрового или полиамидного валика на очищенную поверхность бетонного основания. |
| 4. | Бетонное основание из бетона класса В22,5 или в соответствии с расчётом | 0,10 м$^3$/ м$^2$ или 0,12 м$^3$/ м$^2$ | Толщина не менее 100 мм в зданиях общественного назначения, 120 мм - в производственных зданиях |
| 5. | Грунт основания | | |

| Изм. | Кол.уч | Лист | № док. | Подпись | Дата |
|---|---|---|---|---|---|
| Зав.сектором | | Чекулаев А.П | | | |

**М 28.02/07 - 1.51**

Полы с покрытием марки "ПРАСПАН ВД" по грунту
Тип 51

| Стадия | Лист | Листов |
|---|---|---|
| МП | 51 | 74 |

ОАО ЦНИИПРОМЗДАНИЙ
г.Москва 2007 г.

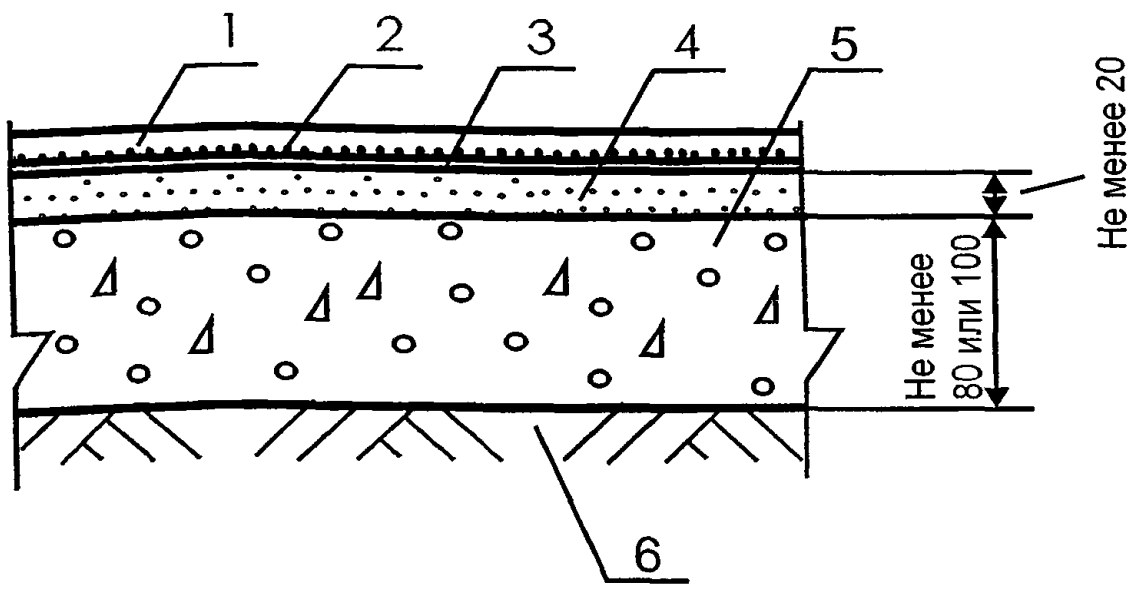


| Поз | Наименование | Расход | Примечание |
|---|---|---|---|
| 1. | Водно-дисперсионное эпоксидное покрытие марки "ПРАСПАН ВД" | 2-2,5 кг / м$^2$ | Наносится методом "налива" с применением ракли или методом "окраски" с применением велюрового или полиамидного валика толщиной 1,5-2 мм |
| 2. | Кварцевый песок | 0,4-0,5 кг / м$^2$ | Наносится методом "посыпки" на не затвердевший грунтовочный слой |
| 3. | Водно-дисперсионная эпоксидная грунтовка марки "ПРАСПАН ВД" | 0,5 кг / м$^2$ | Наносится методом "окраски" с применением велюрового или полиамидного валика на очищенную поверхность бетонного основания. |
| 4. | Стяжка из цементно-песчаного раствора марки М200 | 0,02 м$^3$/м$^2$ | |
| | Стяжка из бетона класса В15 | 0,02 м$^3$/м$^2$ | |
| 5. | Бетонное основание из бетона класса В22,5 или в соответствии с расчетом | 0,08 м$^3$/ м$^2$ или 0,10 м$^3$/ м$^2$ | Толщина не менее 80 мм в зданиях общественного назначения, 100 мм - в производственных зданиях |
| 6. | Грунт основания | | |

| Изм. | Кол.уч | Лист | № док. | Подпись | Дата |
|---|---|---|---|---|---|
| Зав.сектором | | Чекулаев А.П | | | |

**М 28.02/07 - 1.52**

Полы с покрытием марки "ПРАСПАН ВД" по грунту Тип 52

| Стадия | Лист | Листов |
|---|---|---|
| МП | 52 | 74 |

ОАО ЦНИИПРОМЗДАНИЙ г.Москва 2007 г.

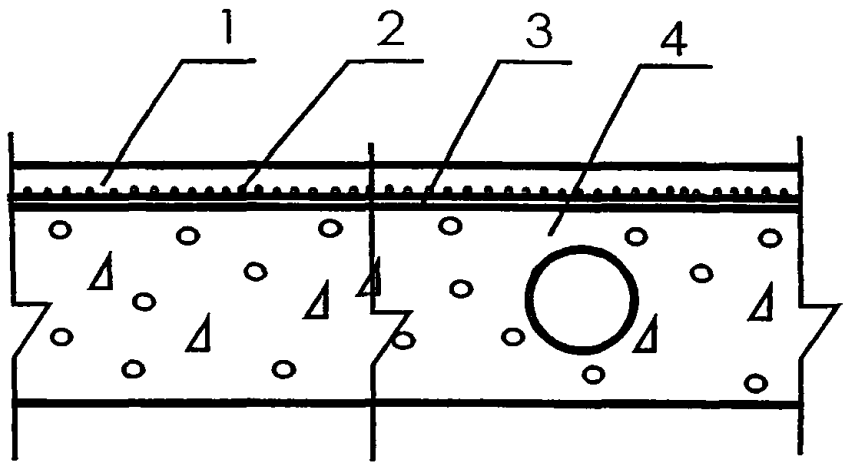


| Поз | Наименование | Расход | Примечание |
|---|---|---|---|
| 1. | Водно-дисперсионное эпоксидное покрытие марки "ПРАСПАН ВД" | 2-2,5 кг / м$^2$ | Наносится методом "налива" с применением ракли или методом "окраски" с применением велюрового или полиамидного валика толщиной 1,5-2 мм |
| 2. | Кварцевый песок | 0,4-0,5 кг / м$^2$ | Наносится методом "посыпки" на не затвердевший грунтовочный слой |
| 3. | Водно-дисперсионная эпоксидная грунтовка марки "ПРАСПАН ВД" | 0,5 кг / м$^2$ | Наносится методом "окраски" с применением велюрового или полиамидного валика на очищенную поверхность бетонного основания. |
| 4. | Сплошная или многопустотная плита перекрытия с ровной поверхностью | | |

| Изм. | Кол.уч | Лист | № док. | Подпись | Дата |
|---|---|---|---|---|---|
| Зав.сектором | | Чекулаев А.П | | | |

**М 28.02/07 - 1.53**

Полы с покрытием марки "ПРАСПАН ВД" по плите перекрытия Тип 53

| Стадия | Лист | Листов |
|---|---|---|
| МП | 53 | 74 |

ОАО ЦНИИПРОМЗДАНИЙ
г.Москва 2007 г.

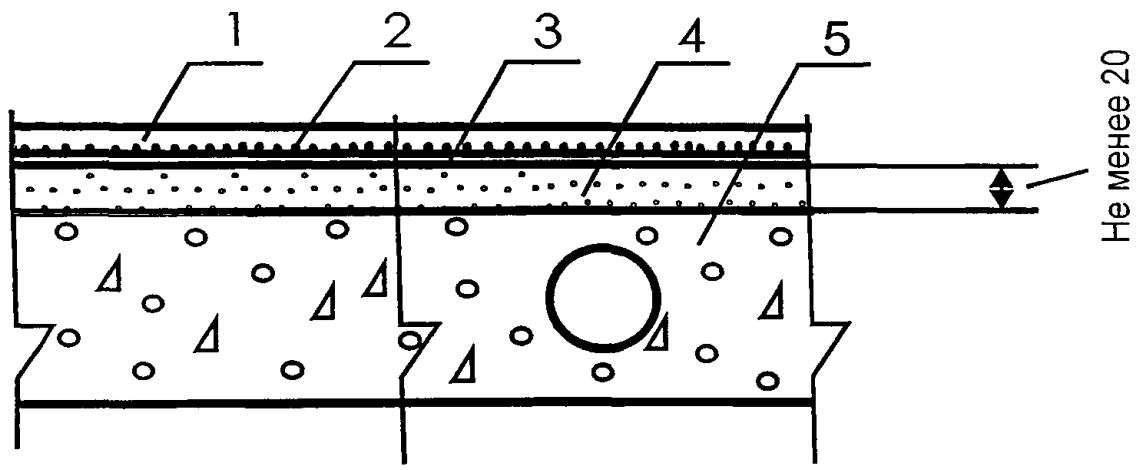


| Поз | Наименование | Расход | Примечание |
|---|---|---|---|
| 1. | Водно-дисперсионное эпоксидное покрытие марки "ПРАСПАН ВД" | 2-2,5 кг / м$^2$ | Наносится методом "налива" с применением ракли или методом "окраски" с применением велюрового или полиамидного валика толщиной 1,5-2 мм |
| 2. | Кварцевый песок | 0,4-0,5 кг / м$^2$ | Наносится методом "посыпки" на не затвердевший грунтовочный слой |
| 3. | Водно-дисперсионная эпоксидная грунтовка марки "ПРАСПАН ВД" | 0,5 кг / м$^2$ | Наносится методом "окраски" с применением велюрового или полиамидного валика на очищенную поверхность бетонного основания. |
| 4. | Стяжка из цементно-песчаного раствора марки М200 | 0,02 м$^3$/м$^2$ | |
| | Стяжка из бетона класса В15 | 0,02 м$^3$/м$^2$ | |
| 5. | Сплошная или многопустотная плита перекрытия с неровной поверхностью | | |

| Изм | Кол.уч | Лист | № док. | Подпись | Дата |
|---|---|---|---|---|---|
| Зав.сектором | | Чекулаев А.П | | | |

**М 28.02/07 - 1.54**

Полы с покрытием марки "ПРАСПАН ВД" по плите перекрытия Тип 54

| Стадия | Лист | Листов |
|---|---|---|
| МП | 54 | 74 |

ОАО ЦНИИПРОМЗДАНИЙ
г.Москва 2007 г.

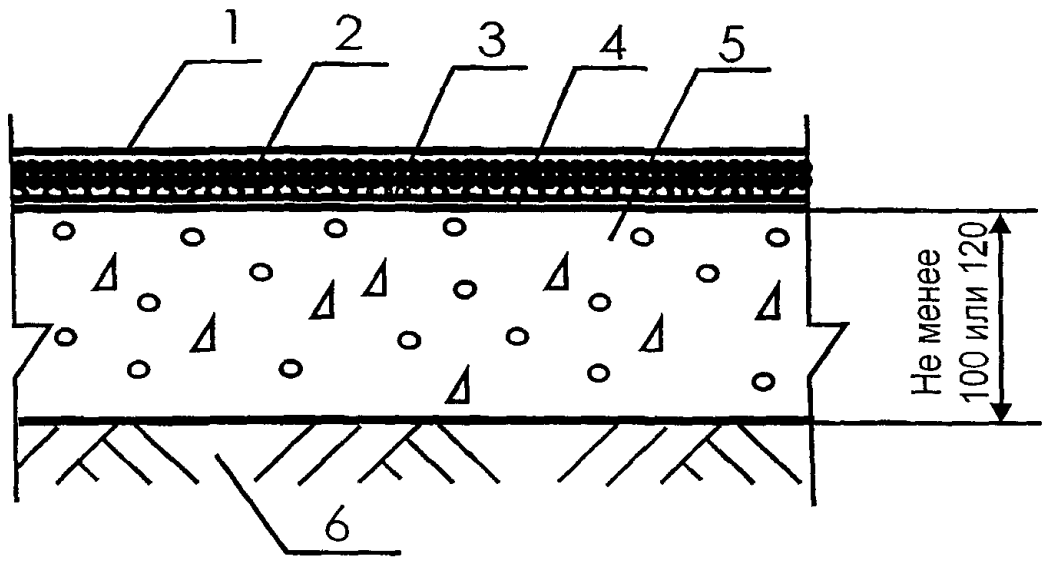


| Поз | Наименование | Расход | Примечание |
|---|---|---|---|
| 1. | Полиэфирный лак марки "ПРАСПАН" | 0,5 кг / м$^2$ | Наносится методом "окраски" с применением велюрового или полиамидного валика на полиэфирное покрытие. |
| | Эпоксидный лак марки "ПРАСПАН Нейтрал" | 0,5 кг / м$^2$ | Наносится методом "окраски" с применением велюрового или полиамидного валика на эпоксидное покрытие. |
| 2. | Полиэфирное покрытие марки "ПРАСПАН Цветной песок" | 3,2-4,5 кг / м$^2$ | Наносится методом "послойного нанесения" толщиной 2-3 мм |
| | Полиэфирное покрытие марки "ПРАСПАН Нейтрал Цветной песок" | 3,2-4,5 кг / м$^2$ | Наносится методом "послойного нанесения" толщиной 2-3 мм |
| 3. | Кварцевый песок | 0,4-0,5 кг / м$^2$ | Наносится методом "посыпки" на не затвердевший грунтовочный слой |
| 4. | Полиэфирная грунтовка марки "ПРАСПАН" | 0,5 кг / м$^2$ | Наносится методом "окраски" с применением велюрового или полиамидного валика на очищенную поверхность бетонного основания под полиэфирное покрытие |
| | Эпоксидная грунтовка марки "ПРАСПАН Нейтрал" | 0,5 кг / м$^2$ | Наносится методом "окраски" с применением велюрового или полиамидного валика на очищенную поверхность бетонного основания под эпоксидное покрытие. |
| 5. | Бетонное основание из бетона класса В22,5 или в соответствии с расчётом | 0,10 м$^3$/ м$^2$ или 0,12 м$^3$/ м$^2$ | Толщина не менее 100 мм в зданиях общественного назначения, 120 мм - в производственных зданиях |
| 6. | Грунт основания | | |

| Изм. | Кол. уч | Лист | № док. | Подпись | Дата |
|---|---|---|---|---|---|
| Зав. сектором | | Чекулаев А.П | | | |

**М 28.02/07 - 1.55**

Полы с покрытиями марок "ПРАСПАН Цветной песок" и "ПРАСПАН Нейтрал Цветной песок" по грунту Тип 55

| Стадия | Лист | Листов |
|---|---|---|
| МП | 55 | 74 |

ОАО ЦНИИПРОМЗДАНИЙ
г.Москва 2007 г.

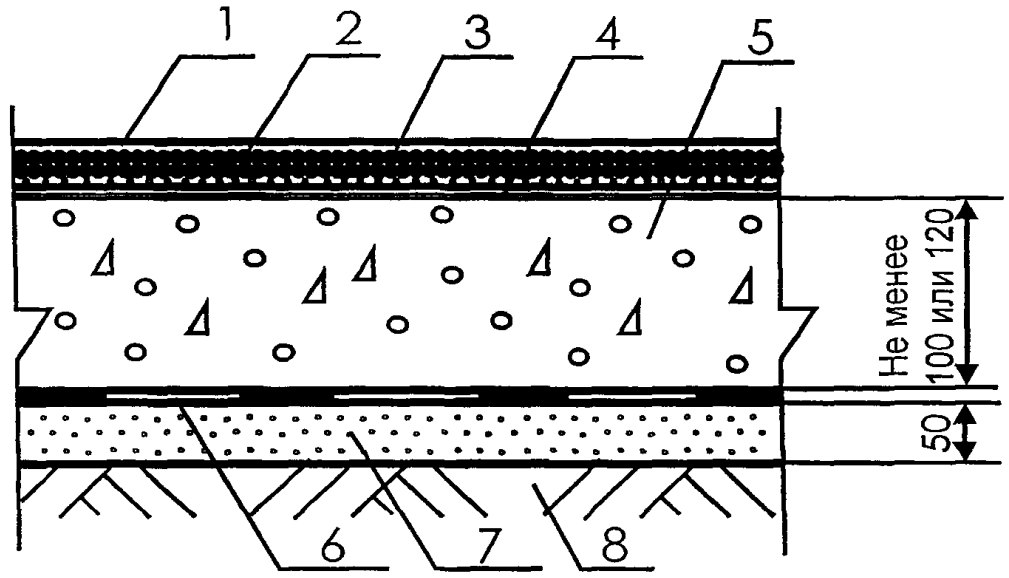


| Поз | Наименование | Расход | Примечание |
|---|---|---|---|
| 1. | Полиэфирный лак марки "ПРАСПАН" | 0,5 кг / м$^2$ | Наносится методом "окраски" с применением велюрового или полиамидного валика на полиэфирное покрытие |
| | Эпоксидный лак марки "ПРАСПАН Нейтрал" | 0,5 кг / м$^2$ | Наносится методом "окраски" с применением велюрового или полиамидного валика на эпоксидное покрытие. |
| 2 | Полиэфирное покрытие марки "ПРАСПАН Цветной песок" | 3,2-4,5 кг / м$^2$ | Наносится методом "послойного нанесения" толщиной 2-3 мм |
| | Полиэфирное покрытие марки "ПРАСПАН Нейтрал Цветной песок" | 3,2-4,5 кг / м$^2$ | Наносится методом "послойного нанесения" толщиной 2-3 мм |
| 3. | Кварцевый песок | 0,4-0,5 кг / м$^2$ | Наносится методом "посыпки" на не затвердевший грунтовочный слой |
| 4. | Полиэфирная грунтовка марки "ПРАСПАН" | 0,5 кг / м$^2$ | Наносится методом "окраски" с применением велюрового или полиамидного валика на очищенную поверхность бетонного основания под полиэфирное покрытие. |
| | Эпоксидная грунтовка марки "ПРАСПАН Нейтрал" | 0,5 кг / м$^2$ | Наносится методом "окраски" с применением велюрового или полиамидного валика на очищенную поверхность бетонного основания под эпоксидное покрытие. |
| 5. | Бетонное основание из бетона класса В22,5 или в соответствии с расчётом | 0,10 м$^3$/ м$^2$ или 0,12 м$^3$/ м$^2$ | Толщина не менее 100 мм в зданиях общественного назначения, 120 мм - в производственных зданиях |
| 6. | Рулонная гидроизоляция | 1,02 м$^2$/м$^2$ | Применяется при наличии опасности капиллярного поднятия грунтовых вод. |
| 7 | Стяжка из цементно-песчаного раствора марки М150 | 0,05 м$^3$/м$^2$ | |
| 8 | Грунт основания | | |

| Изм. | Кол.уч | Лист | № док. | Подпись | Дата |
|---|---|---|---|---|---|
| Зав.сектором | | Чекулаев А.П | | | |

**М 28.02/07 - 1.57**

Полы с покрытиями марок "ПРАСПАН Цветной песок" и "ПРАСПАН Нейтрал Цветной песок" по грунту Тип 57

| Стадия | Лист | Листов |
|---|---|---|
| МП | 57 | 74 |

ОАО ЦНИИПРОМЗДАНИЙ г.Москва 2007 г.

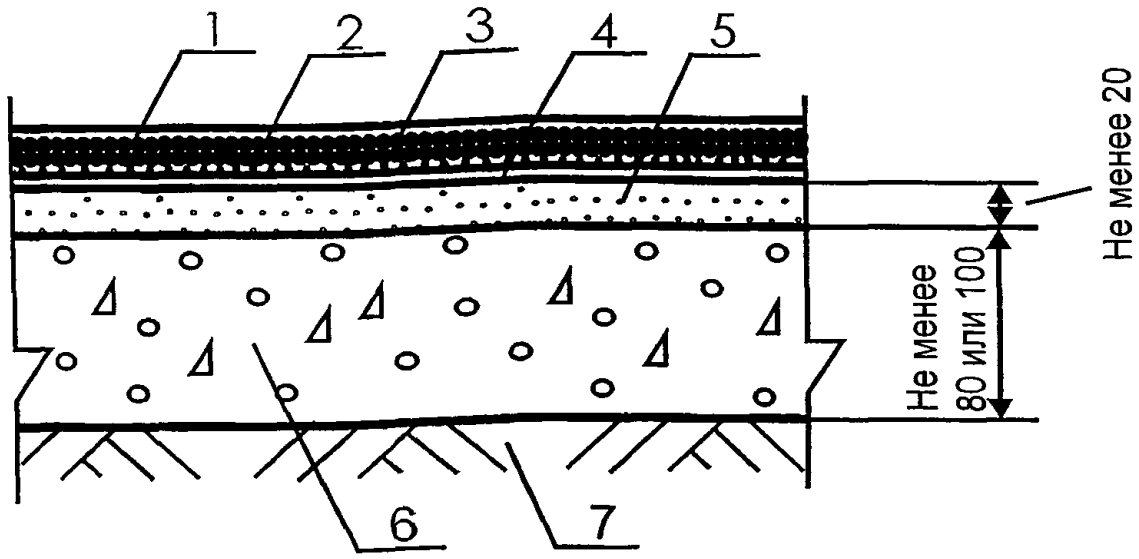


| Поз | Наименование | Расход | Примечание |
|---|---|---|---|
| 1. | Полиэфирный лак марки "ПРАСПАН" | 0,5 кг / м$^2$ | Наносится методом "окраски" с применением велюрового или полиамидного валика на полиэфирное покрытие. |
| | Эпоксидный лак марки "ПРАСПАН Нейтрал" | 0,5 кг / м$^2$ | Наносится методом "окраски" с применением велюрового или полиамидного валика на эпоксидное покрытие. |
| 2. | Полиэфирное покрытие марки "ПРАСПАН Цветной песок" | 3,2-4,5 кг / м$^2$ | Наносится методом "послойного нанесения" толщиной 2-3 мм |
| | Полиэфирное покрытие марки "ПРАСПАН Нейтрал Цветной песок" | 3,2-4,5 кг / м$^2$ | Наносится методом "послойного нанесения" толщиной 2-3 мм |
| 3. | Кварцевый песок | 0,4-0,5 кг / м$^2$ | Наносится методом "посыпки" на не затвердевший грунтовочный слой |
| 4. | Полиэфирная грунтовка марки "ПРАСПАН" | 0,5 кг / м$^2$ | Наносится методом "окраски" с применением велюрового или полиамидного валика на очищенную поверхность бетонного основания под полиэфирное покрытие. |
| | Эпоксидная грунтовка марки "ПРАСПАН Нейтрал" | 0,5 кг / м$^2$ | Наносится методом "окраски" с применением велюрового или полиамидного валика на очищенную поверхность бетонного основания под эпоксидное покрытие |
| 5. | Стяжка из цементно-песчаного раствора марки М200 | 0,02 м$^3$/м$^2$ | |
| | Стяжка из бетона класса В15 | 0,02 м$^3$/м$^2$ | |
| 6. | Бетонное основание из бетона класса В22,5 или в соответствии с расчётом | 0,08 м$^3$/ м$^2$ или 0,10 м$^3$/ м$^2$ | Толщина не менее 80 мм в зданиях общественного назначения, 100 мм - в производственных зданиях |
| 7. | Грунт основания | | |

| Изм. | Кол.уч | Лист | № док. | Подпись | Дата |
|---|---|---|---|---|---|
| Зав.сектором | | Чекулаев А.П | | | |

**М 28.02/07 - 1.58**

Полы с покрытиями марок "ПРАСПАН Цветной песок" и "ПРАСПАН Нейтрал Цветной песок" по грунту Тип 58

| Стадия | Лист | Листов |
|---|---|---|
| МП | 58 | 74 |

ОАО ЦНИИПРОМЗДАНИЙ г.Москва 2007 г.

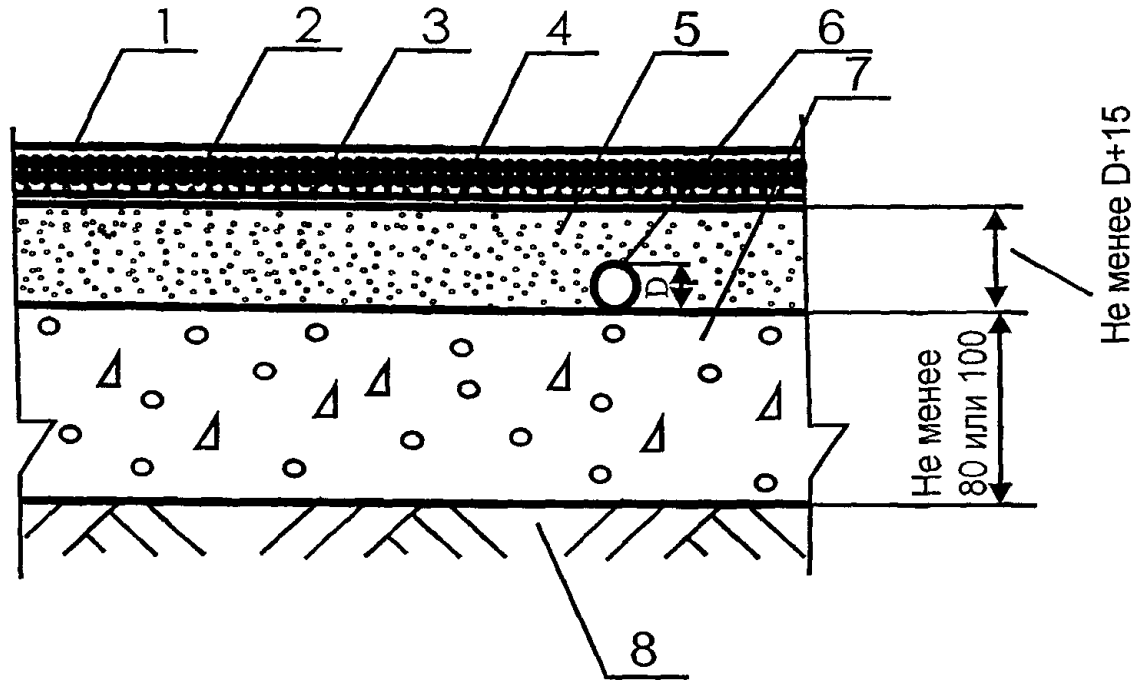


| Поз | Наименование | Расход | Примечание |
|---|---|---|---|
| 1. | Полиэфирный лак марки "ПРАСПАН" | 0,5 кг / м$^2$ | Наносится методом "окраски" с применением велюрового или полиамидного валика на полиэфирное покрытие. |
| | Эпоксидный лак марки "ПРАСПАН Нейтрал" | 0,5 кг / м$^2$ | Наносится методом "окраски" с применением велюрового или полиамидного валика на эпоксидное покрытие. |
| 2. | Полиэфирное покрытие марки "ПРАСПАН Цветной песок" | 3,2-4,5 кг / м$^2$ | Наносится методом "послойного нанесения" толщиной 2-3 мм |
| | Полиэфирное покрытие марки "ПРАСПАН Нейтрал Цветной песок" | 3,2-4,5 кг / м$^2$ | Наносится методом "послойного нанесения" толщиной 2-3 мм |
| 3. | Кварцевый песок | 0,4-0,5 кг / м$^2$ | Наносится методом "посыпки" на не затвердевший грунтовочный слой |
| 4. | Полиэфирная грунтовка марки "ПРАСПАН" | 0,5 кг / м$^2$ | Наносится методом "окраски" с применением велюрового или полиамидного валика на очищенную поверхность бетонного основания под полиэфирное покрытие |
| | Эпоксидная грунтовка марки "ПРАСПАН Нейтрал" | 0,5 кг / м$^2$ | Наносится методом "окраски" с применением велюрового или полиамидного валика на очищенную поверхность бетонного основания под эпоксидное покрытие |
| 5. | Стяжка из цементно-песчаного раствора марки М200 | | Расход материала определяется толщиной стяжки, которая должна превышать не менее чем на 15 мм диаметр трубы. |
| | Стяжка из бетона класса В15 | | Расход материала определяется толщиной стяжки, которая должна превышать не менее чем на 15 мм диаметр трубы. |
| 6. | Труба | | |
| 7. | Бетонное основание из бетона класса В22,5 или в соответствии с расчётом | 0,08 м$^3$/ м$^2$ или 0,10 м$^3$/ м$^2$ | Толщина не менее 80 мм в зданиях общественного назначения, 100 мм - в производственных зданиях |
| 8. | Грунт основания | | |

| Изм. | Кол.уч | Лист | № док. | Подпись | Дата |
|---|---|---|---|---|---|
| Зав.сектором | | Чекулаев А.П | | | |

**М 28.02/07 - 1.59**

Полы с покрытиями марок "ПРАСПАН Цветной песок" и "ПРАСПАН Нейтрал Цветной песок" по грунту Тип 59

| Стадия | Лист | Листов |
|---|---|---|
| МП | 59 | 74 |

ОАО ЦНИИПРОМЗДАНИЙ
г.Москва 2007 г.

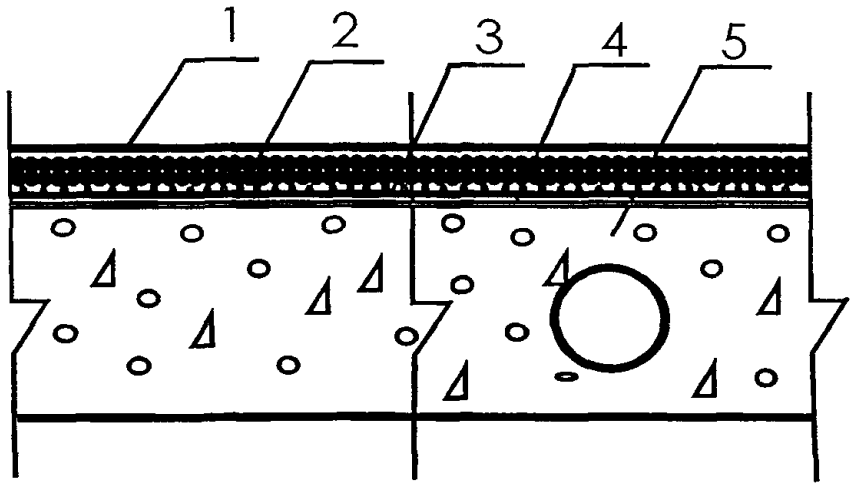


| Поз | Наименование | Расход | Примечание |
|---|---|---|---|
| 1. | Полиэфирный лак марки "ПРАСПАН" | 0,5 кг / м$^2$ | Наносится методом "окраски" с применением велюрового или полиамидного валика на полиэфирное покрытие. |
| | Эпоксидный лак марки "ПРАСПАН Нейтрал" | 0,5 кг / м$^2$ | Наносится методом "окраски" с применением велюрового или полиамидного валика на эпоксидное покрытие. |
| 2. | Полиэфирное покрытие марки "ПРАСПАН Цветной песок" | 3,2-4,5 кг / м$^2$ | Наносится методом "послойного нанесения" толщиной 2-3 мм |
| | Полиэфирное покрытие марки "ПРАСПАН Нейтрал Цветной песок" | 3,2-4,5 кг / м$^2$ | Наносится методом "послойного нанесения" толщиной 2-3 мм |
| 3. | Кварцевый песок | 0,4-0,5 кг / м$^2$ | Наносится методом "посыпки" на не затвердевший грунтовочный слой |
| 4. | Полиэфирная грунтовка марки "ПРАСПАН" | 0,5 кг / м$^2$ | Наносится методом "окраски" с применением велюрового или полиамидного валика на очищенную поверхность бетонного основания под полиэфирное покрытие. |
| | Эпоксидная грунтовка марки "ПРАСПАН Нейтрал" | 0,5 кг / м$^2$ | Наносится методом "окраски" с применением велюрового или полиамидного валика на очищенную поверхность бетонного основания под эпоксидное покрытие. |
| 5. | Сплошная или многопустотная плита перекрытия с ровной поверхностью | | |

| Изм. | Кол.уч | Лист | № док. | Подпись | Дата |
|---|---|---|---|---|---|
| Зав.сектором | | Чекулаев А П | | | |

**М 28.02/07 - 1.60**

Полы с покрытиями марок "ПРАСПАН Цветной песок" и "ПРАСПАН Нейтрал Цветной песок" по плите перекрытия Тип 60

| Стадия | Лист | Листов |
|---|---|---|
| МП | 60 | 74 |

ОАО ЦНИИПРОМЗДАНИЙ г.Москва 2007 г.

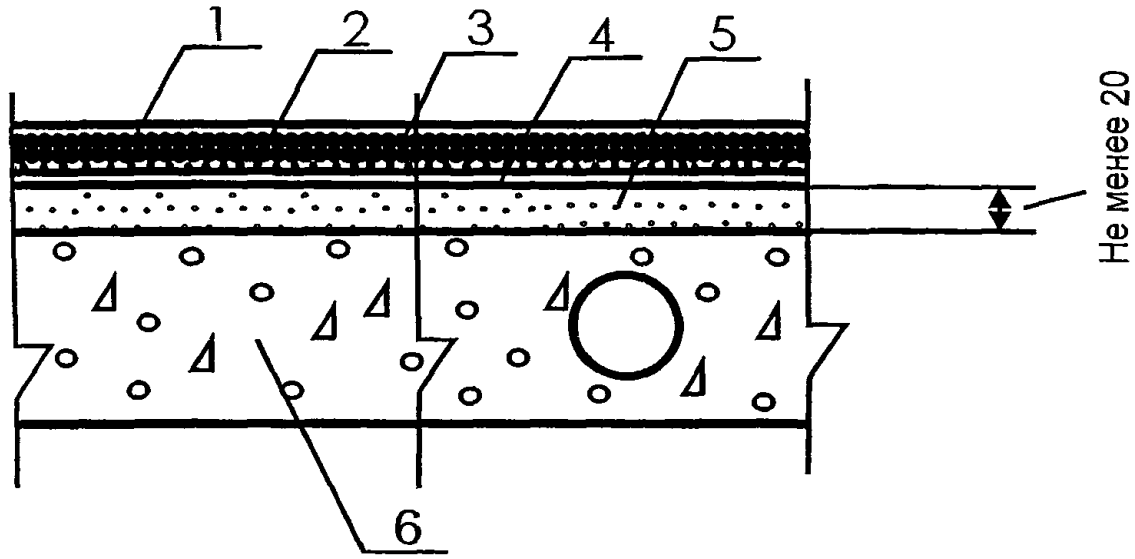


| Поз | Наименование | Расход | Примечание |
|---|---|---|---|
| 1. | Полиэфирный лак марки "ПРАСПАН" | 0,5 кг / м$^2$ | Наносится методом "окраски" с применением велюрового или полиамидного валика на полиэфирное покрытие. |
| | Эпоксидный лак марки "ПРАСПАН Нейтрал" | 0,5 кг / м$^2$ | Наносится методом "окраски" с применением велюрового или полиамидного валика на эпоксидное покрытие. |
| 2. | Полиэфирное покрытие марки "ПРАСПАН Цветной песок" | 3,2-4,5 кг / м$^2$ | Наносится методом "послойного нанесения" толщиной 2-3 мм |
| | Полиэфирное покрытие марки "ПРАСПАН Нейтрал Цветной песок" | 3,2-4,5 кг / м$^2$ | Наносится методом "послойного нанесения" толщиной 2-3 мм |
| 3. | Кварцевый песок | 0,4-0,5 кг / м$^2$ | Наносится методом "посыпки" на не затвердевший грунтовочный слой |
| 4. | Полиэфирная грунтовка марки "ПРАСПАН" | 0,5 кг / м$^2$ | Наносится методом "окраски" с применением велюрового или полиамидного валика на очищенную поверхность бетонного основания под полиэфирное покрытие. |
| | Эпоксидная грунтовка марки "ПРАСПАН Нейтрал" | 0,5 кг / м$^2$ | Наносится методом "окраски" с применением велюрового или полиамидного валика на очищенную поверхность бетонного основания под эпоксидное покрытие |
| 5. | Стяжка из цементно-песчаного раствора марки М200 | 0,02 м$^3$/м$^2$ | |
| | Стяжка из бетона класса В15 | 0,02 м$^3$/м$^2$ | |
| 6. | Сплошная или многопустотная плита перекрытия с неровной поверхностью | | |

| Изм. | Кол уч | Лист | № док. | Подпись | Дата |
|---|---|---|---|---|---|
| Зав сектором | | Чекулаев А.П | | | |

**М 28.02/07 - 1.61**

Полы с покрытиями марок "ПРАСПАН Цветной песок" и "ПРАСПАН Нейтрал Цветной песок" по плите перекрытия Тип 61

| Стадия | Лист | Листов |
|---|---|---|
| МП | 61 | 74 |

ОАО ЦНИИПРОМЗДАНИЙ г.Москва 2007 г.

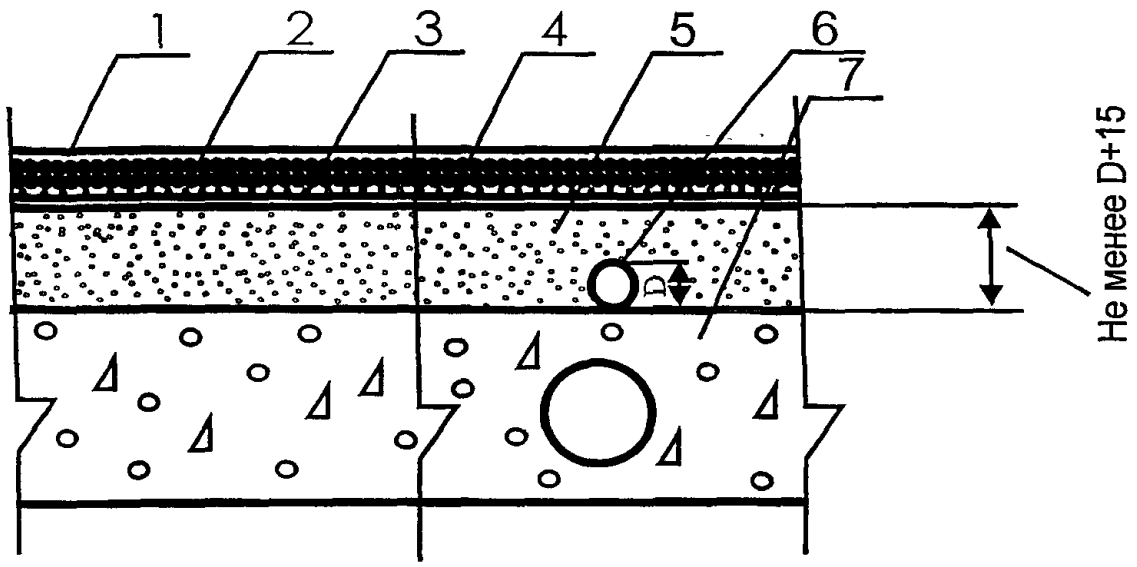


| Поз | Наименование | Расход | Примечание |
|---|---|---|---|
| 1. | Полиэфирный лак марки "ПРАСПАН" | 0,5 кг / м$^2$ | Наносится методом "окраски" с применением велюрового или полиамидного валика на полиэфирное покрытие |
| | Эпоксидный лак марки "ПРАСПАН Нейтрал" | 0,5 кг / м$^2$ | Наносится методом "окраски" с применением велюрового или полиамидного валика на эпоксидное покрытие. |
| 2. | Полиэфирное покрытие марки "ПРАСПАН Цветной песок" | 3,2-4,5 кг / м$^2$ | Наносится методом "послойного нанесения" толщиной 2-3 мм |
| | Полиэфирное покрытие марки "ПРАСПАН Нейтрал Цветной песок" | 3,2-4,5 кг / м$^2$ | Наносится методом "послойного нанесения" толщиной 2-3 мм |
| 3. | Кварцевый песок | 0,4-0,5 кг / м$^2$ | Наносится методом "посыпки" на не затвердевший грунтовочный слой |
| 4. | Полиэфирная грунтовка марки "ПРАСПАН" | 0,5 кг / м$^2$ | Наносится методом "окраски" с применением велюрового или полиамидного валика на очищенную поверхность бетонного основания под полиэфирное покрытие |
| | Эпоксидная грунтовка марки "ПРАСПАН Нейтрал" | 0,5 кг / м$^2$ | Наносится методом "окраски" с применением велюрового или полиамидного валика на очищенную поверхность бетонного основания под эпоксидное покрытие. |
| 5. | Стяжка из цементно-песчаного раствора марки М200 | | Расход материала определяется толщиной стяжки, которая должна превышать не менее чем на 15 мм диаметр трубы. |
| | Стяжка из бетона класса В15 | | Расход материала определяется толщиной стяжки, которая должна превышать не менее чем на 15 мм диаметр трубы |
| 6. | Труба | | |
| 7. | Сплошная или многопустотная плита перекрытия | | |

| Изм. | Кол.уч | Лист | № док. | Подпись | Дата |
|---|---|---|---|---|---|
| Зав.сектором | | Чекулаев А.П | | | |

**М 28.02/07 - 1.62**

Полы с покрытиями марок "ПРАСПАН Цветной песок" и "ПРАСПАН Нейтрал Цветной песок" по плите перекрытия Тип 62

| Стадия | Лист | Листов |
|---|---|---|
| МП | 62 | 74 |

ОАО ЦНИИПРОМЗДАНИЙ г.Москва 2007 г.

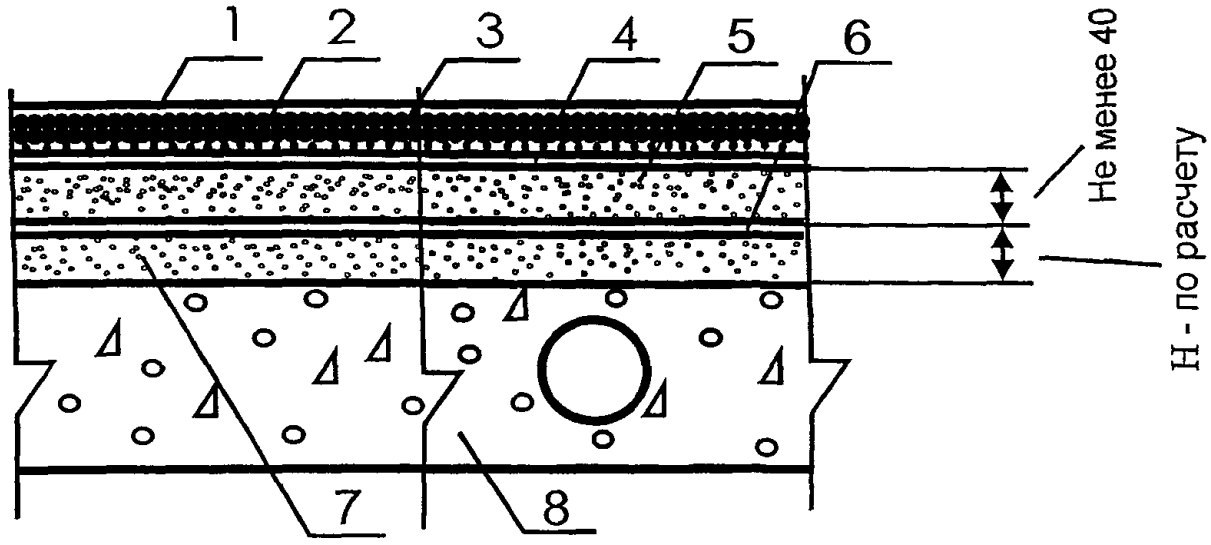


| Поз | Наименование | Расход | Примечание |
|---|---|---|---|
| 1. | Полиэфирный лак марки "ПРАСПАН" | 0,5 кг / м$^2$ | Наносится методом "окраски" с применением велюрового или полиамидного валика на полиэфирное покрытие. |
| | Эпоксидный лак марки "ПРАСПАН Нейтрал" | 0,5 кг / м$^2$ | Наносится методом "окраски" с применением велюрового или полиамидного валика на эпоксидное покрытие. |
| 2. | Полиэфирное покрытие марки "ПРАСПАН Цветной песок" | 3,2-4,5 кг / м$^2$ | Наносится методом "послойного нанесения" толщиной 2-3 мм |
| | Полиэфирное покрытие марки "ПРАСПАН Нейтрал Цветной песок" | 3,2-4,5 кг / м$^2$ | Наносится методом "послойного нанесения" толщиной 2-3 мм |
| 3. | Кварцевый песок | 0,4-0,5 кг / м$^2$ | Наносится методом "посыпки" на не затвердевший грунтовочный слой |
| 4. | Полиэфирная грунтовка марки "ПРАСПАН" | 0,5 кг / м$^2$ | Наносится методом "окраски" с применением велюрового или полиамидного валика на очищенную поверхность бетонного основания под полиэфирное покрытие. |
| | Эпоксидная грунтовка марки "ПРАСПАН Нейтрал" | 0,5 кг / м$^2$ | Наносится методом "окраски" с применением велюрового или полиамидного валика на очищенную поверхность бетонного основания под эпоксидное покрытие. |
| 5. | Стяжка из цементно-песчаного раствора марки М200 | 0,04 м$^3$/ м$^2$ | |
| | Стяжка из бетона класса В15 | 0,04 м$^3$/ м$^2$ | |
| 6. | Полиэтиленовая плёнка | 1,15 м$^2$/ м$^2$ | |
| 7. | Тепло-звукоизоляция из кварцевого или керамзитового песка | | Толщина слоя и расход материалов назначаются в соответствии с расчётами по параметрам тепло- и звукоизоляции |
| 8. | Сплошная или многопустотная плита перекрытия | | |

| Изм. | Кол.уч | Лист | № док. | Подпись | Дата |
|---|---|---|---|---|---|
| Зав.сектором | | Чекулаев А.П | | | |

**М 28.02/07 - 1.63**

Полы с покрытиями марок "ПРАСПАН Цветной песок" и "ПРАСПАН Нейтрал Цветной песок" по плите перекрытия
Тип 63

| Стадия | Лист | Листов |
|---|---|---|
| МП | 63 | 74 |

ОАО ЦНИИПРОМЗДАНИЙ
г.Москва 2007 г.

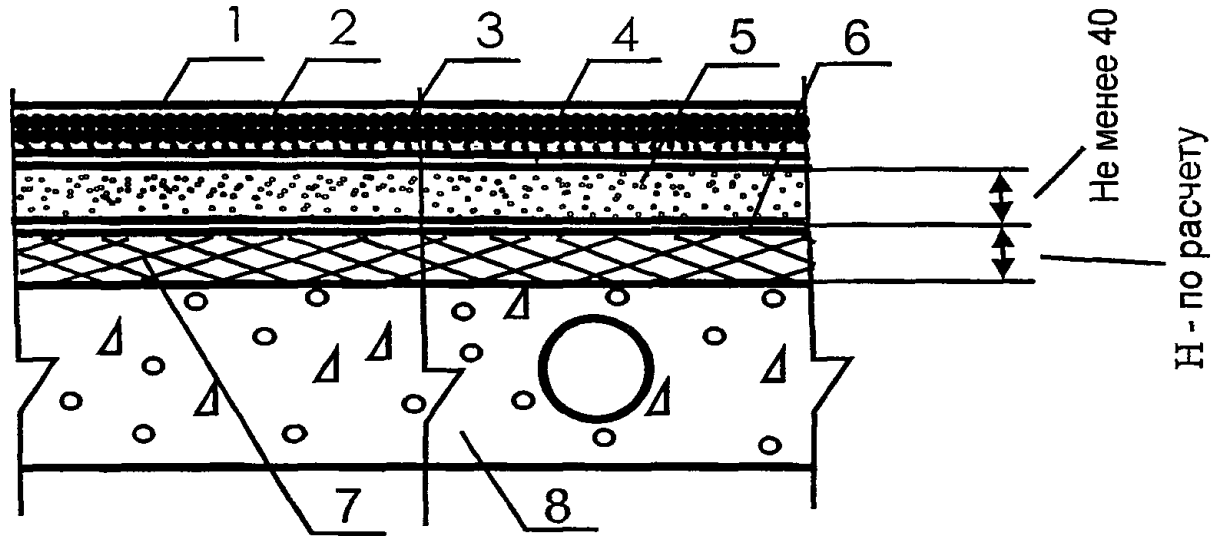


| Поз | Наименование | Расход | Примечание |
|---|---|---|---|
| 1. | Полиэфирный лак марки "ПРАСПАН" | 0,5 кг / м$^2$ | Наносится методом "окраски" с применением велюрового или полиамидного валика на полиэфирное покрытие. |
| | Эпоксидный лак марки "ПРАСПАН Нейтрал" | 0,5 кг / м$^2$ | Наносится методом "окраски" с применением велюрового или полиамидного валика на эпоксидное покрытие. |
| 2. | Полиэфирное покрытие марки "ПРАСПАН Цветной песок" | 3,2-4,5 кг / м$^2$ | Наносится методом "послойного нанесения" толщиной 2-3 мм |
| | Полиэфирное покрытие марки "ПРАСПАН Нейтрал Цветной песок" | 3,2-4,5 кг / м$^2$ | Наносится методом "послойного нанесения" толщиной 2-3 мм |
| 3. | Кварцевый песок | 0,4-0,5 кг / м$^2$ | Наносится методом "посыпки" на не затвердевший грунтовочный слой |
| 4. | Полиэфирная грунтовка марки "ПРАСПАН" | 0,5 кг / м$^2$ | Наносится методом "окраски" с применением велюрового или полиамидного валика на очищенную поверхность бетонного основания под полиэфирное покрытие. |
| | Эпоксидная грунтовка марки "ПРАСПАН Нейтрал" | 0,5 кг / м$^2$ | Наносится методом "окраски" с применением велюрового или полиамидного валика на очищенную поверхность бетонного основания под эпоксидное покрытие. |
| 5. | Стяжка из цементно-песчаного раствора марки М200 | 0,04 м$^3$/ м$^2$ | |
| | Стяжка из бетона класса В15 | 0,04 м$^3$/ м$^2$ | |
| 6. | Полиэтиленовая плёнка | 1,15 м$^2$/ м$^2$ | |
| 7. | Тепло-звукоизоляция из плит или матов | | Толщина слоя и расход материалов назначаются в соответствии с расчётами по параметрам тепло- и звукоизоляции |
| 8. | Сплошная или многопустотная плита перекрытия | | |

| Изм. | Кол.уч | Лист | № док. | Подпись | Дата |
|---|---|---|---|---|---|
| Зав сектором | | Чекулаев А.П | | | |

**М 28.02/07 - 1.64**

Полы с покрытиями марок "ПРАСПАН Цветной песок" и "ПРАСПАН Нейтрал Цветной песок" по плите перекрытия
Тип 64

| Стадия | Лист | Листов |
|---|---|---|
| МП | 64 | 74 |

ОАО ЦНИИПРОМЗДАНИЙ
г.Москва 2007 г.

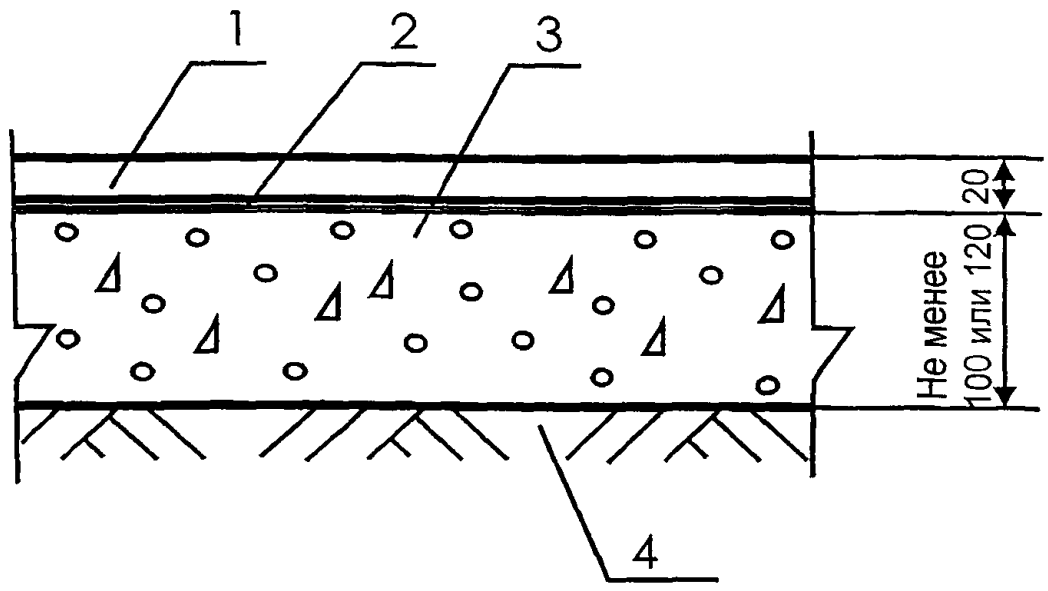


| Поз | Наименование | Расход | Примечание |
|---|---|---|---|
| 1. | Полиэфирное покрытие марки "ПРАСПАН Полимербетон" | 40 кг / м$^2$ | Наносится по технологии бетона |
| 2 | Полиэфирная грунтовка марки "ПРАСПАН" | 0,5 кг / м$^2$ | Наносится методом "окраски" с применением велюрового или полиамидного валика на очищенную поверхность бетонного основания |
| 3. | Бетонное основание из бетона класса В22,5 или в соответствии с расчётом | 0,10 м$^3$/ м$^2$ или 0,12 м$^3$/ м$^2$ | Толщина не менее 100 мм в зданиях общественного назначения, 120 мм - в производственных зданиях |
| 4. | Грунт основания | | |

| Изм. | Кол.уч | Лист | № док. | Подпись | Дата |
|---|---|---|---|---|---|
| Зав сектором | | Чекулаев А П | | | |

**М 28.02/07 - 1.65**

Полы с покрытием марки "ПРАСПАН Полимербетон" по грунту Тип 65

| Стадия | Лист | Листов |
|---|---|---|
| МП | 65 | 74 |

ОАО ЦНИИПРОМЗДАНИЙ
г.Москва 2007 г.

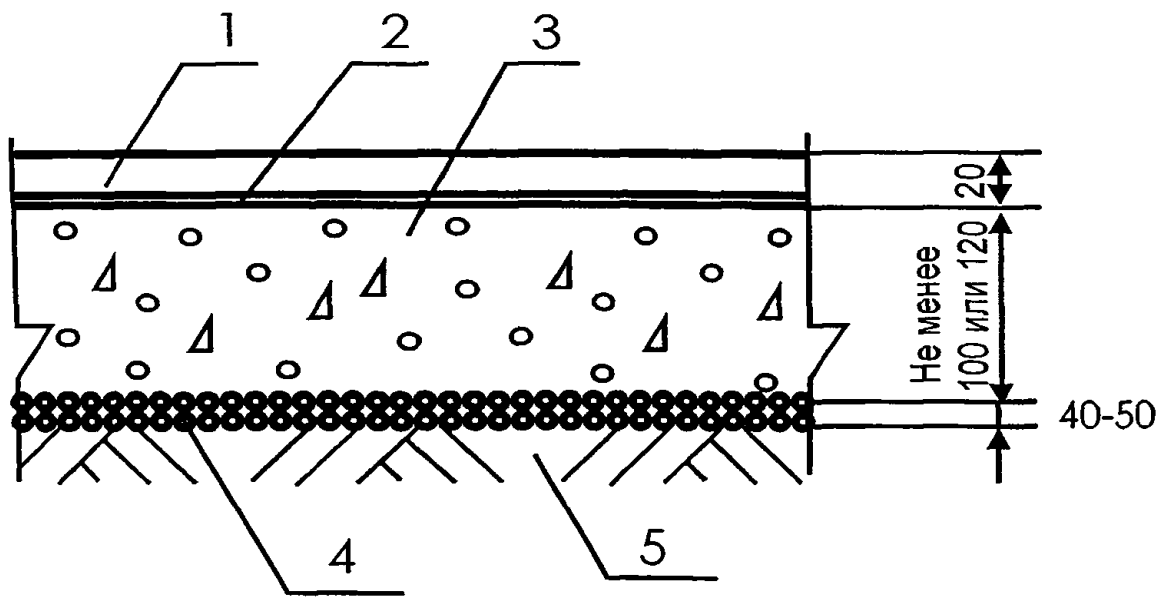


| Поз | Наименование | Расход | Примечание |
|---|---|---|---|
| 1. | Полиэфирное покрытие марки "ПРАСПАН Полимербетон" | 40 кг / м$^2$ | Наносится по технологии бетона |
| 2. | Полиэфирная грунтовка марки "ПРАСПАН" | 0,5 кг / м$^2$ | Наносится методом "окраски" с применением велюрового или полиамидного валика на очищенную поверхность бетонного основания. |
| 3. | Бетонное основание из бетона класса В22,5 или в соответствии с расчётом | 0,10 м$^3$/ м$^2$ или 0,12 м$^3$/ м$^2$ | Толщина не менее 100 мм в зданиях общественного назначения, 120 мм - в производственных зданиях |
| 4. | Наливная гидроизоляция - щебень или гравий, пропитанные битумом | Щебень или гравий - 0,04--0,05 м$^3$/м$^2$, битум -по факту | Применяется при наличии опасности капиллярного поднятия грунтовых вод. |
| 5. | Грунт основания | | |

| Изм. | Кол.уч | Лист | № док. | Подпись | Дата |
|---|---|---|---|---|---|
| Зав.сектором | | Чекулаев А.П | | | |

**М 28.02/07 - 1.66**

Полы с покрытием марки "ПРАСПАН Полимербетон" по грунту Тип 66

| Стадия | Лист | Листов |
|---|---|---|
| МП | 66 | 74 |

**ОАО ЦНИИПРОМЗДАНИЙ г.Москва 2007 г.**

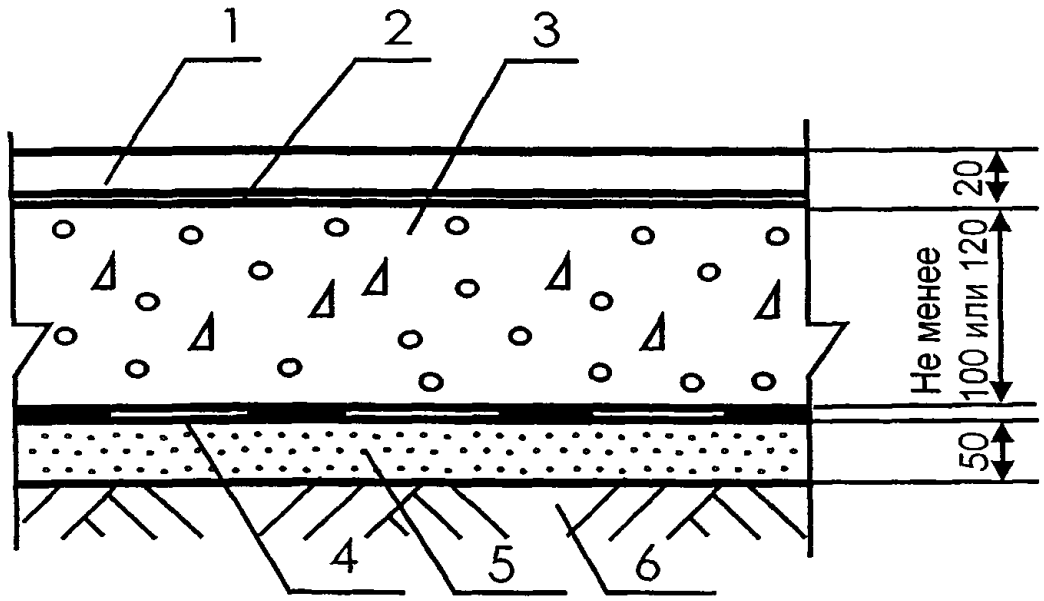


| Поз | Наименование | Расход | Примечание |
|---|---|---|---|
| 1. | Полиэфирное покрытие марки "ПРАСПАН Полимербетон" | 40 кг / м$^2$ | Наносится по технологии бетона |
| 2. | Полиэфирная грунтовка марки "ПРАСПАН" | 0,5 кг / м$^2$ | Наносится методом "окраски" с применением велюрового или полиамидного валика на очищенную поверхность бетонного основания |
| 3. | Бетонное основание из бетона класса В22,5 или в соответствии с расчётом | 0,10 м$^3$/ м$^2$ или 0,12 м$^3$/ м$^2$ | Толщина не менее 100 мм в зданиях общественного назначения, 120 мм - в производственных зданиях |
| 4 | Рулонная гидроизоляция | 1,02 м$^2$/м$^2$ | Применяется при наличии опасности капиллярного поднятия грунтовых вод. |
| 5 | Стяжка из цементно-песчаного раствора марки М150 | 0,05 м$^3$/м$^2$ | |
| 6. | Грунт основания | | |

| Изм. | Кол.уч | Лист | № док. | Подпись | Дата |
|---|---|---|---|---|---|
| Зав сектором | | Чекулаев А.П | | | |

**М 28.02/07 - 1.67**

Полы с покрытием марки "ПРАСПАН Полимербетон" по грунту Тип 67

| Стадия | Лист | Листов |
|---|---|---|
| МП | 67 | 74 |

ОАО ЦНИИПРОМЗДАНИЙ
г.Москва 2007 г.

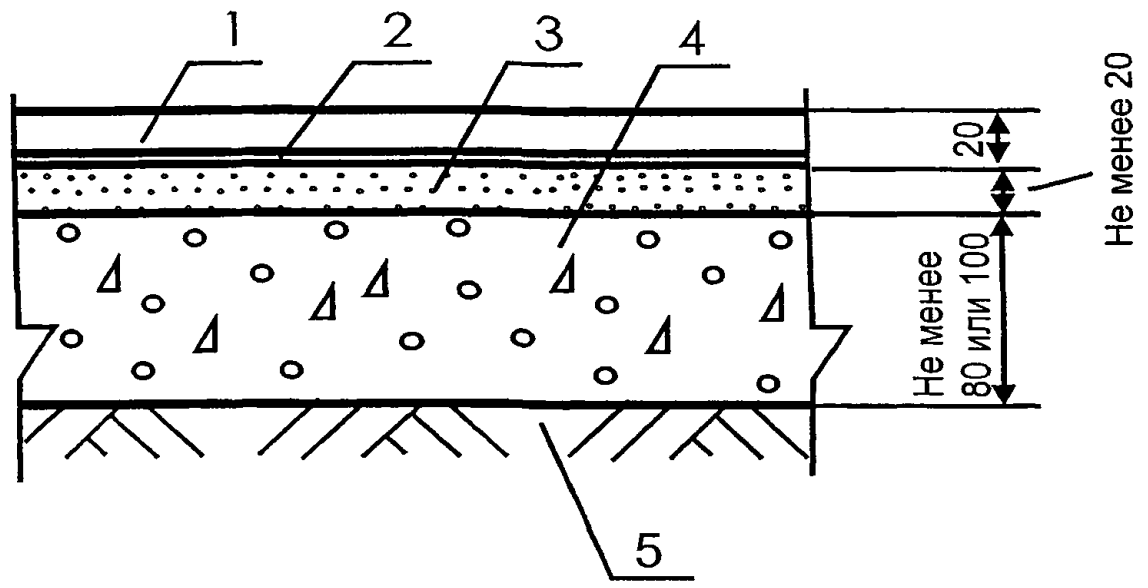


| Поз | Наименование | Расход | Примечание |
|---|---|---|---|
| 1. | Полиэфирное покрытие марки "ПРАСПАН Полимербетон" | 40 кг / м$^2$ | Наносится по технологии бетона |
| 2. | Полиэфирная грунтовка марки "ПРАСПАН" | 0,5 кг / м$^2$ | Наносится методом "окраски" с применением велюрового или полиамидного валика на очищенную поверхность бетонного основания. |
| 3. | Стяжка из цементно-песчаного раствора марки М200 | 0,02 м$^3$/м$^2$ | |
| | Стяжка из бетона класса В15 | 0,02 м /м$^2$ | |
| 4. | Бетонное основание из бетона класса В22,5 или в соответствии с расчётом | 0,08 м$^3$/ м$^2$ или 0,10 м$^3$/ м$^2$ | Толщина не менее 80 мм в зданиях общественного назначения, 100 мм - в производственных зданиях |
| 5. | Грунт основания | | |

| Изм. | Кол.уч | Лист | № док. | Подпись | Дата |
|---|---|---|---|---|---|
| Зав сектором | | Чекулаев А.П | | | |

**М 28.02/07 - 1.68**

Полы с покрытием марки "ПРАСПАН Полимербетон" по грунту Тип 68

| Стадия | Лист | Листов |
|---|---|---|
| МП | 68 | 74 |

ОАО ЦНИИПРОМЗДАНИЙ
г.Москва 2007 г.

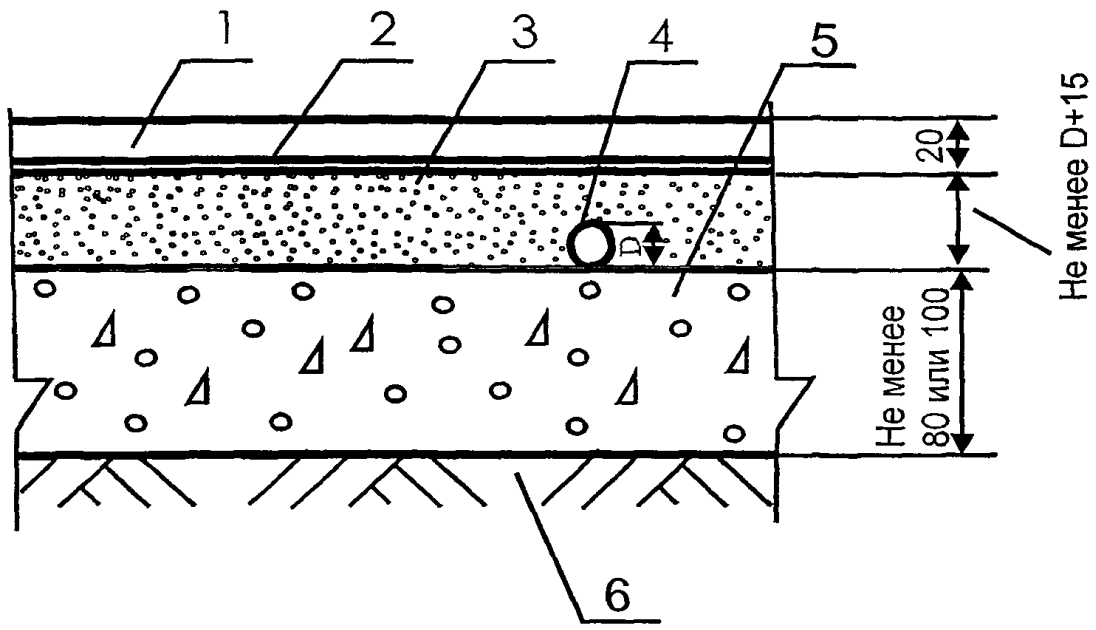


| Поз | Наименование | Расход | Примечание |
|---|---|---|---|
| 1. | Полиэфирное покрытие марки "ПРАСПАН Полимербетон" | 40 кг / м$^2$ | Наносится по технологии бетона |
| 2. | Полиэфирная грунтовка марки "ПРАСПАН" | 0,5 кг / м$^2$ | Наносится методом "окраски" с применением велюрового или полиамидного валика на очищенную поверхность бетонного основания. |
| 3. | Стяжка из цементно-песчаного раствора марки М200 | | Расход материала определяется толщиной стяжки, которая должна превышать не менее чем на 15 мм диаметр трубы. |
| | Стяжка из бетона класса В15 | | Расход материала определяется толщиной стяжки, которая должна превышать не менее чем на 15 мм диаметр трубы. |
| 4. | Труба | | |
| 5. | Бетонное основание из бетона класса В22,5 или в соответствии с расчётом | 0,08 м$^3$/ м$^2$ или 0,10 м$^3$/ м$^2$ | Толщина не менее 80 мм в зданиях общественного назначения, 100 мм - в производственных зданиях |
| 6 | Грунт основания | | |

| Изм. | Кол.уч | Лист | № док. | Подпись | Дата |
|---|---|---|---|---|---|
| Зав.сектором | | Чекулаев А.П | | | |

**М 28.02/07 - 1.69**

Полы с покрытием марки "ПРАСПАН Полимербетон" по грунту Тип 69

| Стадия | Лист | Листов |
|---|---|---|
| МП | 69 | 74 |

ОАО ЦНИИПРОМЗДАНИЙ
г.Москва 2007 г.

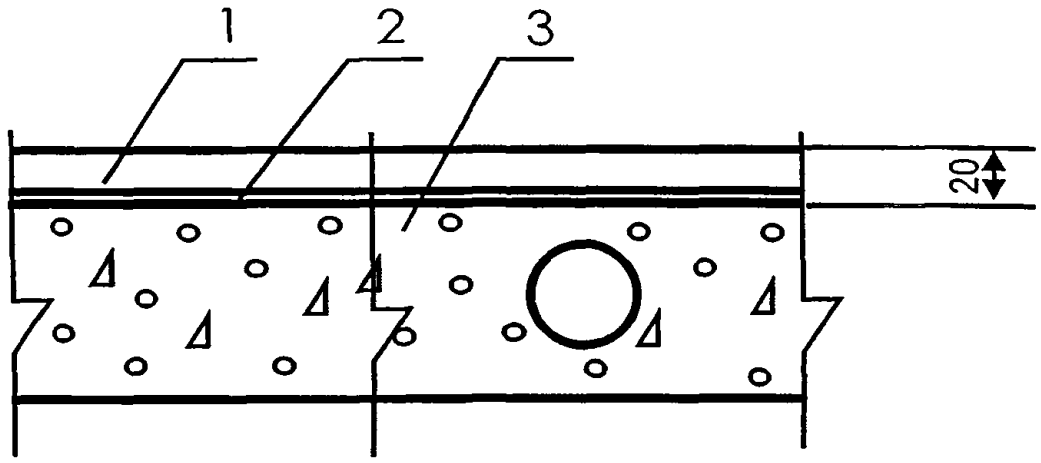


| Поз | Наименование | Расход | Примечание |
|---|---|---|---|
| 1. | Полиэфирное покрытие марки "ПРАСПАН Полимербетон" | 40 кг / м$^2$ | Наносится по технологии бетона |
| 2. | Полиэфирная грунтовка марки "ПРАСПАН" | 0,5 кг / м$^2$ | Наносится методом "окраски" с применением велюрового или полиамидного валика на очищенную поверхность бетонного основания. |
| 3. | Сплошная или многопустотная плита перекрытия с ровной поверхностью | | |

| Изм. | Кол.уч | Лист | № док. | Подпись | Дата |
|---|---|---|---|---|---|
| Зав.сектором | | Чекулаев А.П | | | |

**М 28.02/07 - 1.70**

Полы с покрытием марки "ПРАСПАН Полимербетон" по плите перекрытия
Тип 70

| Стадия | Лист | Листов |
|---|---|---|
| МП | 70 | 74 |

ОАО ЦНИИПРОМЗДАНИЙ
г.Москва 2007 г.

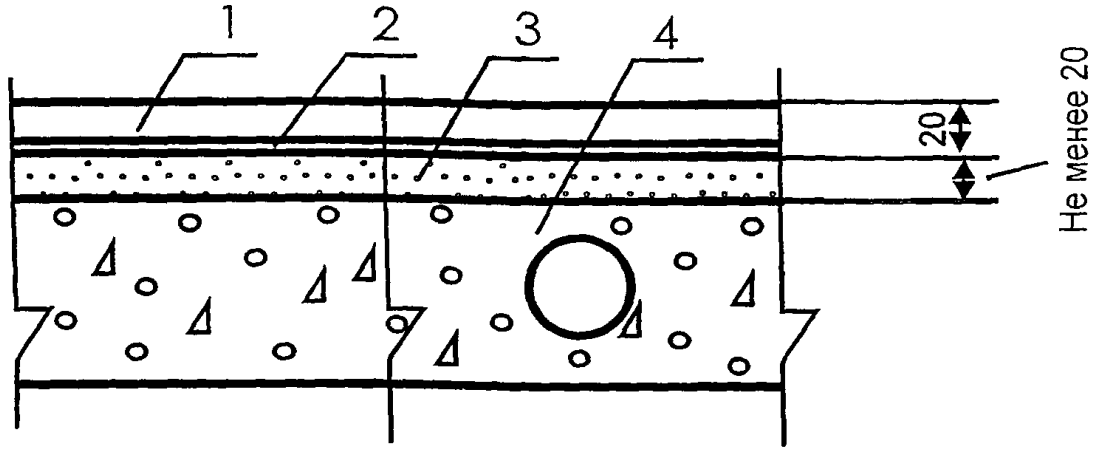


| Поз | Наименование | Расход | Примечание |
|---|---|---|---|
| 1. | Полиэфирное покрытие марки "ПРАСПАН Полимербетон" | 40 кг / м$^2$ | Наносится по технологии бетона |
| 2. | Полиэфирная грунтовка марки "ПРАСПАН" | 0,5 кг / м$^2$ | Наносится методом "окраски" с применением велюрового или полиамидного валика на очищенную поверхность бетонного основания |
| 3. | Стяжка из цементно-песчаного раствора марки М200 | 0,02 м$^3$/м$^2$ | |
| | Стяжка из бетона класса В15 | 0,02 м$^3$/м$^2$ | |
| 4. | Сплошная или многопустотная плита перекрытия с неровной поверхностью | | |

| Изм. | Кол.уч | Лист | № док. | Подпись | Дата |
|---|---|---|---|---|---|
| Зав.сектором | | Чекулаев А.П | | | |

**М 28.02/07 - 1.71**

Полы с покрытием марки "ПРАСПАН Полимербетон" по плите перекрытия Тип 71

| Стадия | Лист | Листов |
|---|---|---|
| МП | 71 | 74 |

ОАО ЦНИИПРОМЗДАНИЙ г.Москва 2007 г.

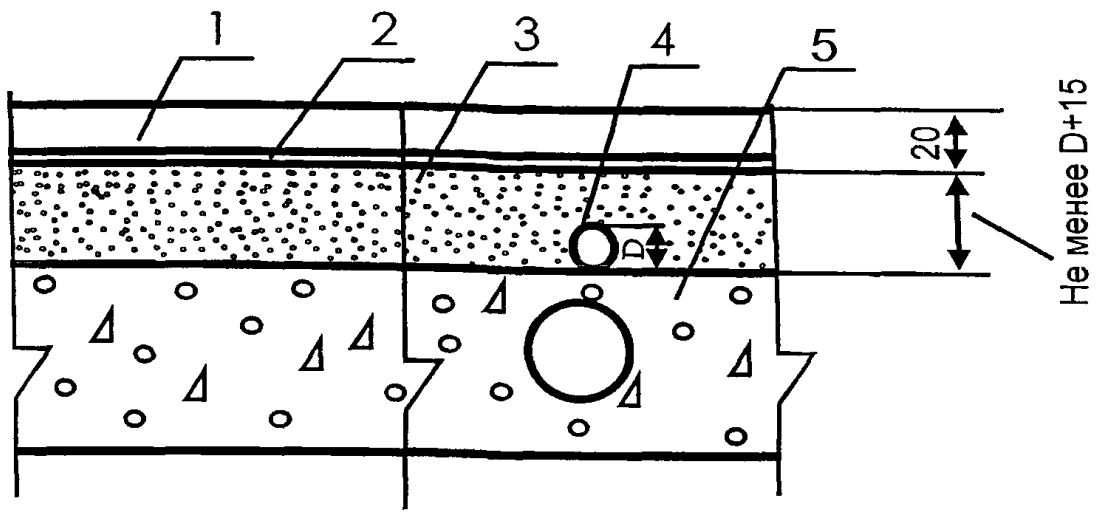


| Поз | Наименование | Расход | Примечание |
|---|---|---|---|
| 1. | Полиэфирное покрытие марки "ПРАСПАН Полимербетон" | 40 кг / м$^2$ | Наносится по технологии бетона |
| 2. | Полиэфирная грунтовка марки "ПРАСПАН" | 0,5 кг / м$^2$ | Наносится методом "окраски" с применением велюрового или полиамидного валика на очищенную поверхность бетонного основания. |
| 3. | Стяжка из цементно-песчаного раствора марки М200 | | Расход материала определяется толщиной стяжки, которая должна превышать не менее чем на 15 мм диаметр трубы |
| | Стяжка из бетона класса В15 | | Расход материала определяется толщиной стяжки, которая должна превышать не менее чем на 15 мм диаметр трубы. |
| 4. | Труба | | |
| 5. | Сплошная или многопустотная плита перекрытия | | |

| Изм. | Кол.уч | Лист | № док. | Подпись | Дата |
|---|---|---|---|---|---|
| Зав.сектором | | Чекулаев А.П | | | |

**М 28.02/07 - 1.72**

Полы с покрытием марки "ПРАСПАН Полимербетон" по плите перекрытия Тип 72

| Стадия | Лист | Листов |
|---|---|---|
| МП | 72 | 74 |

ОАО ЦНИИПРОМЗДАНИЙ г.Москва 2007 г.

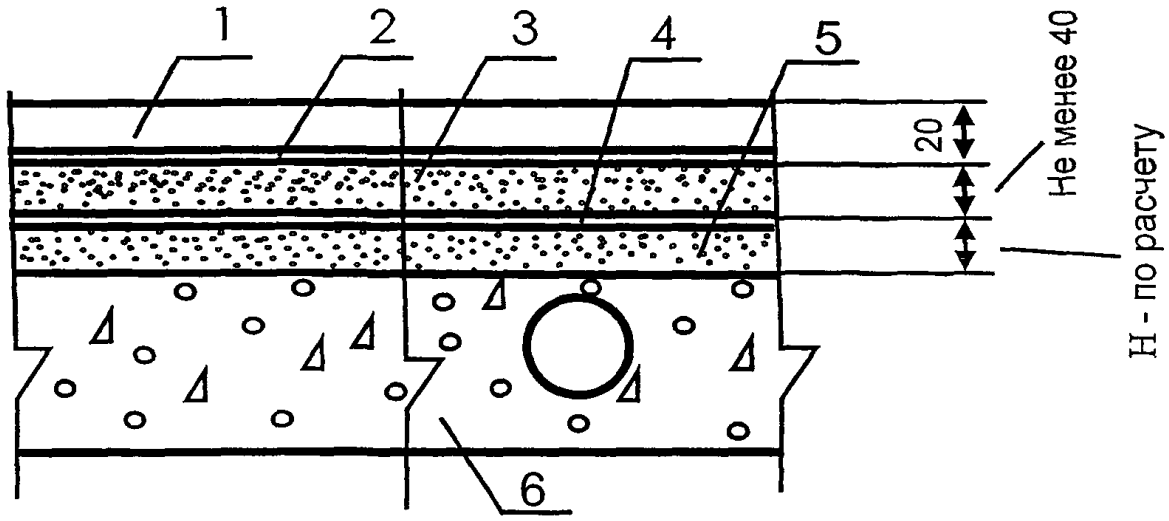


| Поз | Наименование | Расход | Примечание |
|---|---|---|---|
| 1. | Полиэфирное покрытие марки "ПРАСПАН Полимербетон" | 40 кг / м$^2$ | Наносится по технологии бетона |
| 2. | Полиэфирная грунтовка марки "ПРАСПАН" | 0,5 кг / м$^2$ | Наносится методом "окраски" с применением велюрового или полиамидного валика на очищенную поверхность бетонного основания. |
| 3. | Стяжка из цементно-песчаного раствора марки М200 | 0,04 м$^3$/ м$^2$ | |
| | Стяжка из бетона класса В15 | 0,04 м$^3$/ м$^2$ | |
| 4 | Полиэтиленовая плёнка | 1,15 м$^2$/ м$^2$ | |
| 5. | Тепло-звукоизоляция из кварцевого или керамзитового песка | | Толщина слоя и расход материалов назначаются в соответствии с расчётами по параметрам тепло- и звукоизоляции |
| 6. | Сплошная или многопустотная плита перекрытия | | |

| Изм. | Кол.уч | Лист | № док. | Подпись | Дата |
|---|---|---|---|---|---|
| Зав.сектором | | Чекулаев А.П | | | |

**М 28.02/07 - 1.73**

Полы с покрытием марки "ПРАСПАН Полимербетон" по плите перекрытия Тип 73

| Стадия | Лист | Листов |
|---|---|---|
| МП | 73 | 74 |

ОАО ЦНИИПРОМЗДАНИЙ г.Москва 2007 г.

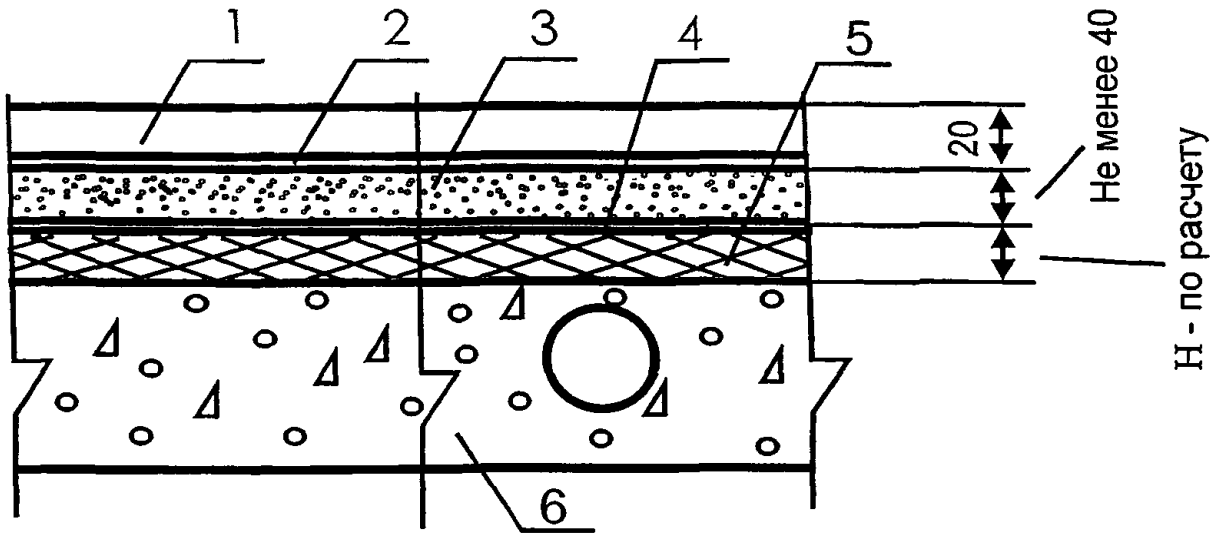


| Поз | Наименование | Расход | Примечание |
|---|---|---|---|
| 1. | Полиэфирное покрытие марки "ПРАСПАН Полимербетон" | 40 кг / м$^2$ | Наносится по технологии бетона |
| 2. | Полиэфирная грунтовка марки "ПРАСПАН" | 0,5 кг / м$^2$ | Наносится методом "окраски" с применением велюрового или полиамидного валика на очищенную поверхность бетонного основания. |
| 3. | Стяжка из цементно-песчаного раствора марки М200 | 0,04 м$^3$/ м$^2$ | |
| | Стяжка из бетона класса В15 | 0,04 м$^3$/ м$^2$ | |
| 4. | Полиэтиленовая плёнка | 1,15 м$^2$/ м$^2$ | |
| 5. | Тепло-звукоизоляция из плит или матов | | Толщина слоя и расход материалов назначаются в соответствии с расчётами по параметрам тепло- и звукоизоляции |
| 6. | Сплошная или многопустотная плита перекрытия | | |

| Изм | Кол уч | Лист | № док. | Подпись | Дата |
|---|---|---|---|---|---|
| Зав.сектором | | Чекулаев А.П | | | |

**М 28.02/07 - 1.74**

Полы с покрытием марки "ПРАСПАН Полимербетон" по плите перекрытия
Тип 74

| Стадия | Лист | Листов |
|---|---|---|
| МП | 74 | 74 |

**ОАО ЦНИИПРОМЗДАНИЙ г.Москва 2007 г.**

# Основные узлы

| Изм. | Кол.уч | Лист | № док. | Подпись | Дата | М 28.02/07 - 2 | | |
|---|---|---|---|---|---|---|---|---|
| Зав сектором | | Чекулаев А.П. | | | | Основные узлы | Стадия | Лист | Листов |
| | | | | | | | МП | | 10 |
| | | | | | | | ОАО ЦНИИПРОМЗДАНИЙ г.Москва 2007 г. | | |

**Содержание**


| | |
|---|---|
| 1. Примыкание к наружной стене пола с покрытием марки "Праспан"(по грунту) в помещении с малой интенсивностью воздействия жидкости на пол | М 28.02/07 - 2.1, М 28 02/07 - 2.2 |
| 2. Примыкание к наружной стене пола с покрытием марки "Праспан"(по грунту) в помещении со средней и большой интенсивностью воздействия жидкости на пол | М 28.02/07 - 2.3 |
| 3. Примыкание к деформационному шву пола с покрытием марки "Праспан"(по грунту) в помещениях без резких перепадов температуры | М 28.02/07 - 2.4 |
| 4. Примыкание к деформационному шву пола с покрытием марки "Праспан"(по грунту) в помещениях с резкими перепадами температуры | М 28.02/07 - 2.5 |
| 5. Примыкание к деформационному шву здания пола с покрытием марки "Праспан"(по грунту) | М 28.02/07 - 2.6 |
| 6. Примыкание к деформационному шву здания пола с покрытием марки "Праспан"(по плите перекрытия) | М 28.02/07 - 2.7 |
| 7. Примыкание к каналу пола с покрытием марки "Праспан" (по грунту) | М 28.02/07 - 2.8,М 28.02/07 - 2.9 |
| 8. Примыкание к деформационному шву здания пола с покрытием марки "Праспан"(по плите перекрытия) | М 28.02/07 - 2.10 |

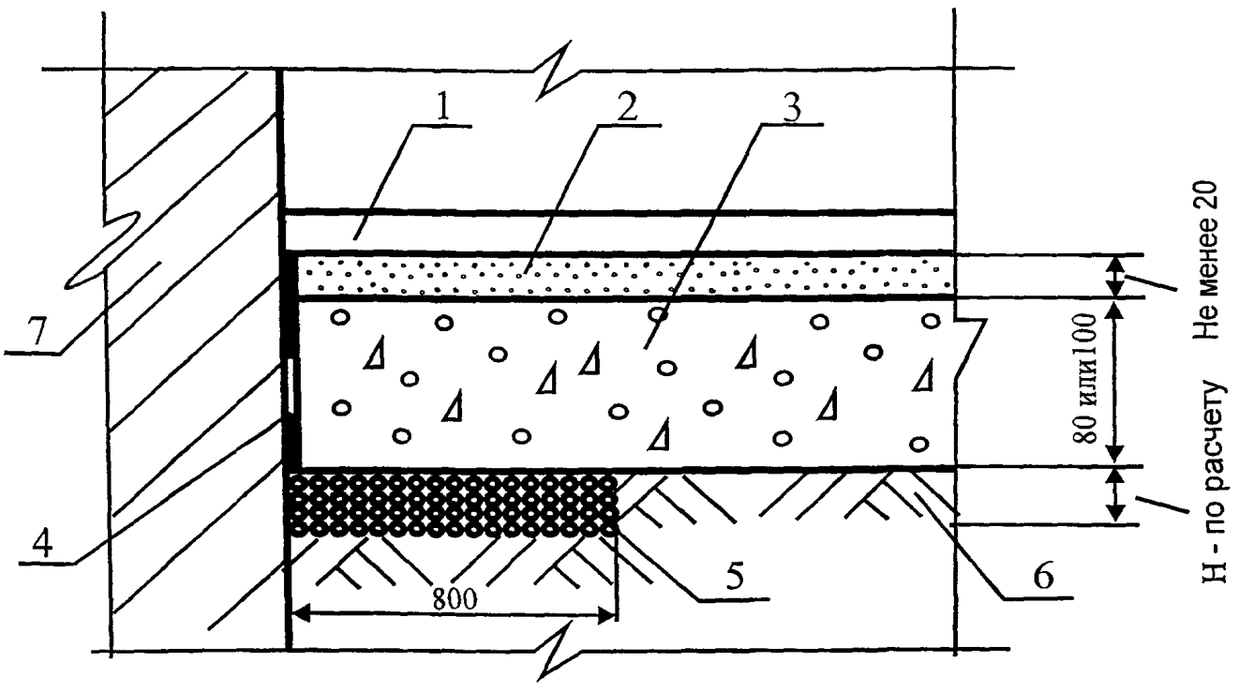


| Поз | Наименование | Расход | Примечание |
|---|---|---|---|
| 1. | Полимерное покрытие марки "ПРАСПАН" | | Конструкции полимерных покрытий, расход материалов и технология нанесения указаны в разделе "Конструктивные схемы" |
| 2. | Стяжка из цементно-песчаного раствора марки М200 | 0,02 $м^3/м^2$ | |
| | Стяжка из бетона класса В15 | 0,02 $м^3/м^2$ | |
| 3. | Бетонное основание из бетона класса В22,5 или в соответствии с расчётом | 0,08 $м^3/м^2$ или 0,10 $м^3/м^2$ | Толщина не менее 80 мм в зданиях общественного назначения, 100 мм - в производственных зданиях |
| 4. | Прокладка из гидроизоляционного рулонного материала | 1,02 $м^2/м^2$ | |
| 5. | Теплоизоляция из керамзита | По расчёту | Толщина слоя и расход материалов назначаются в соответствии с расчётами по параметру теплоизоляции |
| 6. | Грунт основания | | |
| 7. | Стена | | |

| Изм. | Кол.уч | Лист | № док. | Подпись | Дата |
|---|---|---|---|---|---|
| Зав.сектором | | Чекулаев А.П | | | |

**М 28.02/07 - 2.1**

Примыкание к наружной стене пола с покрытием марки "Праспан"(по грунту) в помещении с малой интенсивностью воздействия жидкости на пол

| Стадия | Лист | Листов |
|---|---|---|
| МП | 1 | 10 |

ОАО ЦНИИПРОМЗДАНИЙ г.Москва 2007 г.

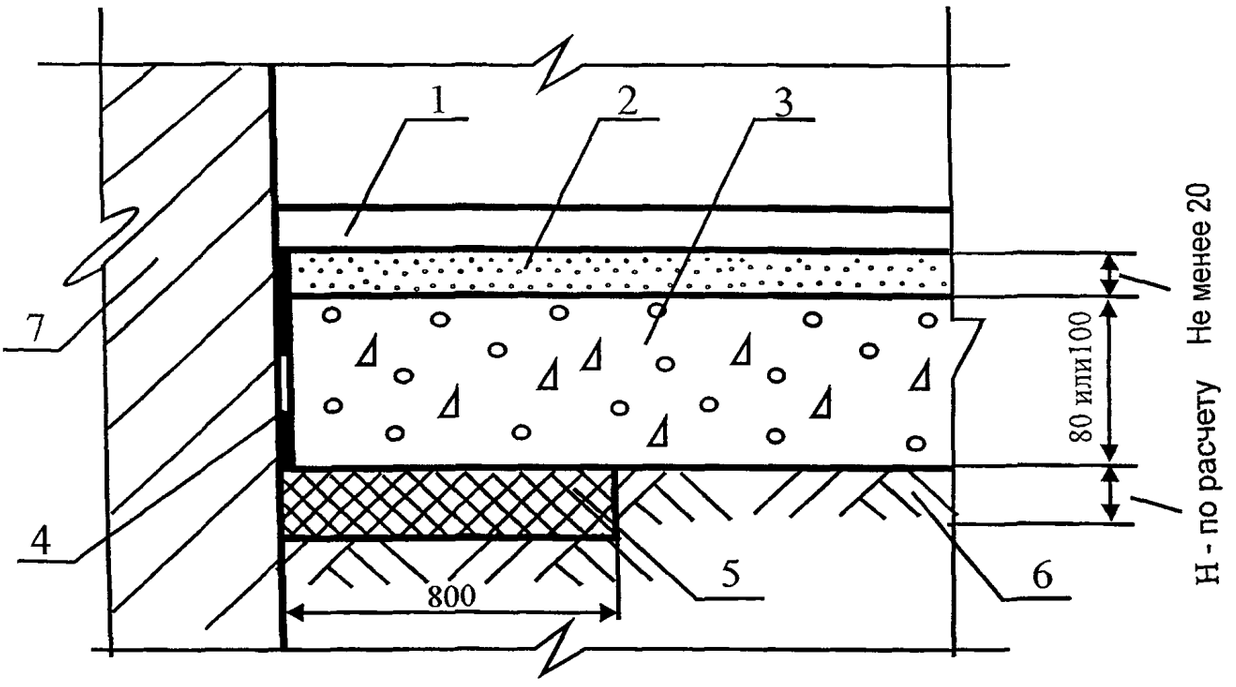


| Поз | Наименование | Расход | Примечание |
|---|---|---|---|
| 1. | Полимерное покрытие марки "ПРАСПАН" | | Конструкции полимерных покрытий, расход материалов и технология нанесения указаны в разделе "Конструктивные схемы" |
| 2. | Стяжка из цементно-песчаного раствора марки М200 | 0,02 $м^3/м^2$ | |
| | Стяжка из бетона класса В15 | 0,02 $м^3/м^2$ | |
| 3 | Бетонное основание из бетона класса В22,5 или в соответствии с расчётом | 0,08 $м^3/м^2$ или 0,10 $м^3/м^2$ | Толщина не менее 80 мм в зданиях общественного назначения, 100 мм - в производственных зданиях |
| 4. | Прокладка из гидроизоляционного рулонного материала | 1,02 $м^2/м^2$ | |
| 5. | Теплоизоляция из пенопластовых плит | По расчёту | Толщина слоя и расход материалов назначаются в соответствии с расчётами по параметру теплоизоляции |
| 6. | Грунт основания | | |
| 7. | Стена | | |

| Изм | Кол.уч | Лист | № док. | Подпись | Дата |
|---|---|---|---|---|---|
| Зав.сектором | | Чекулаев А.П | | | |

**М 28.02/07 - 2.2**

Примыкание к наружной стене пола с покрытием марки "Праспан" (по грунту) в помещении с малой интенсивностью воздействия жидкости на пол

| Стадия | Лист | Листов |
|---|---|---|
| МП | 2 | 10 |

ОАО ЦНИИПРОМЗДАНИЙ г.Москва 2007 г.

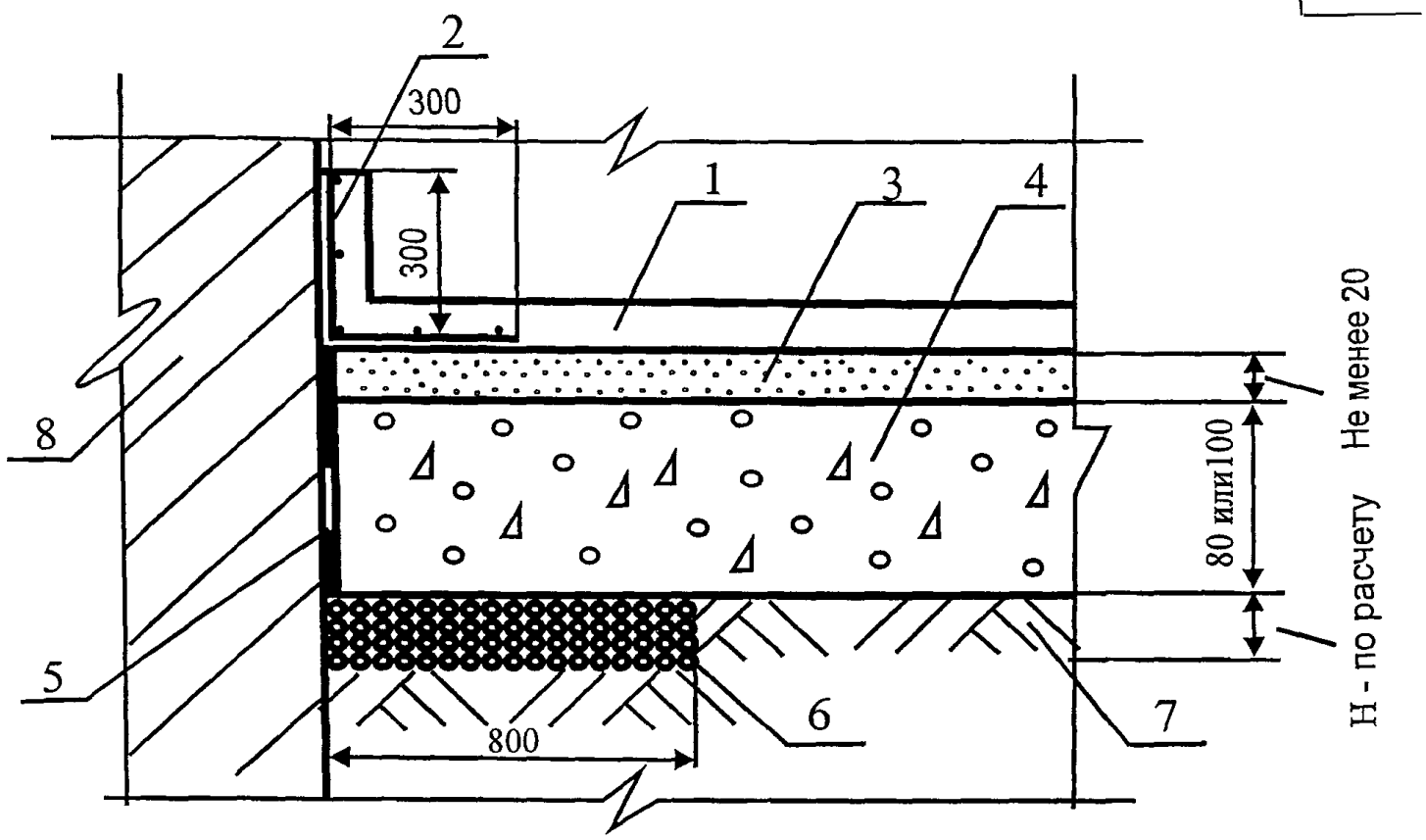


| Поз | Наименование | Расход | Примечание |
|---|---|---|---|
| 1. | Полимерное покрытие марки "ПРАСПАН" | | Конструкции полимерных покрытий, расход материалов и технология нанесения указаны в разделе "Конструктивные схемы" |
| 2 | Стеклоткань | | |
| 3. | Стяжка из цементно-песчаного раствора марки М200 | 0,02 $м^3/м^2$ | |
| | Стяжка из бетона класса В15 | 0,02 $м^3/м^2$ | |
| 4. | Бетонное основание из бетона класса В22,5 или в соответствии с расчётом | 0,08 $м^3/м^2$ или 0,10 $м^3/м^2$ | Толщина не менее 80 мм в зданиях общественного назначения, 100 мм - в производственных зданиях |
| 5. | Прокладка из гидроизоляционного рулонного материала | 1,02 $м^2/м^2$ | |
| 6. | Теплоизоляция из керамзита | По расчету | Толщина слоя и расход материалов назначаются в соответствии с расчётами по параметру теплоизоляции |
| 7 | Грунт основания | | |
| 8 | Стена | | |

| Изм. | Кол.уч | Лист | № док. | Подпись | Дата |
|---|---|---|---|---|---|
| Зав.сектором | | Чекулаев А.П | | | |

**М 28.02/07 - 2.3**

Примыкание к наружной стене пола с покрытием марки "Праспан"(по грунту) в помещении со средней и большой интенсивностью воздействия жидкости на пол

| Стадия | Лист | Листов |
|---|---|---|
| МП | 3 | 10 |

ОАО ЦНИИПРОМЗДАНИЙ
г.Москва 2007 г.

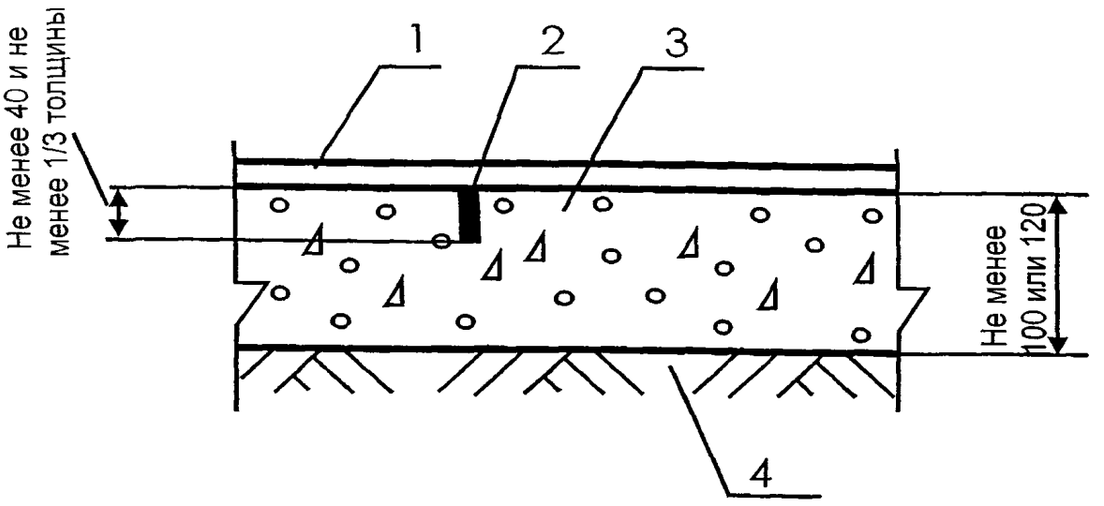


| Поз | Наименование | Расход | Примечание |
|---|---|---|---|
| 1. | Полимерное покрытие марки "ПРАСПАН" | | Конструкции полимерных покрытий, расход материалов и технология нанесения указаны в разделе "Конструктивные схемы" |
| 2. | Деформационный шов | По факту | Расшивка деформационного шва композицией для полимерного покрытия |
| 3. | Бетонное основание из бетона класса В22,5 или в соответствии с расчётом | 0,10 $м^3/м^2$ или 0,12 $м^3/м^2$ | Толщина не менее 100 мм в зданиях общественного назначения, 120 мм - в производственных зданиях |
| 4. | Грунт основания | | |

| Изм. | Кол. уч | Лист | № док. | Подпись | Дата |
|---|---|---|---|---|---|
| Зав сектором | | Чекулаев А.П | | | |

**М 28.02/07 - 2.4**

Примыкание к деформационному шву пола с покрытием марки "Праспан" (по грунту) в помещениях без резких перепадов температуры

| Стадия | Лист | Листов |
|---|---|---|
| МП | 4 | 10 |

ОАО ЦНИИПРОМЗДАНИЙ г.Москва 2007 г.

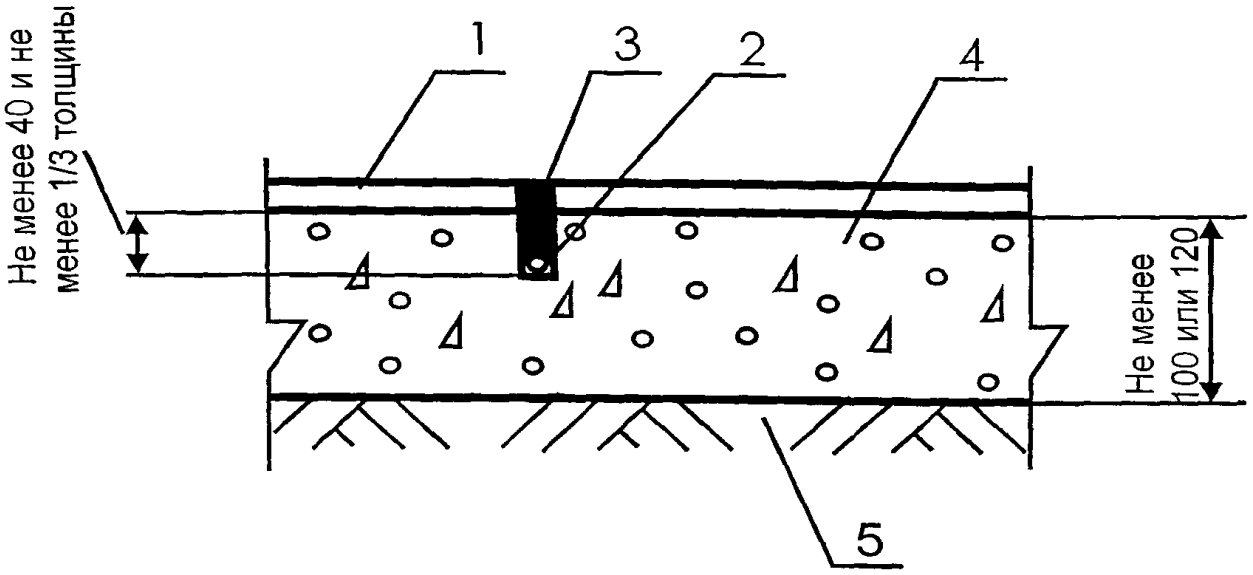


| Поз | Наименование | Расход | Примечание |
|---|---|---|---|
| 1 | Полимерное покрытие марки "ПРАСПАН" | | Конструкции полимерных покрытий, расход материалов и технология нанесения указаны в разделе "Конструктивные схемы" |
| 2 | Силиконовый или полиуретановый герметик | | |
| 3 | Заполнение деформационного шва забутовочным шнуром из пенополиэтилена (типа Вилотерм) или пористой резины | | |
| 4. | Бетонное основание из бетона класса В22,5 или в соответствии с расчётом | 0,10 $м^3/м^2$ или 0,12 $м^3/м^2$ | Толщина не менее 100 мм в зданиях общественного назначения, 120 мм - в производственных зданиях |
| 5 | Грунт основания | | |

| Изм. | Кол.уч | Лист | № док. | Подпись | Дата |
|---|---|---|---|---|---|
| Зав.сектором | | Чекулаев А.П | | | |

**М 28.02/07 - 2.5**

Примыкание к деформационному шву пола с покрытием марки "Праспан"(по грунту) в помещениях с резкими перепадами температуры

| Стадия | Лист | Листов |
|---|---|---|
| МП | 5 | 10 |

ОАО ЦНИИПРОМЗДАНИЙ г.Москва 2007 г.

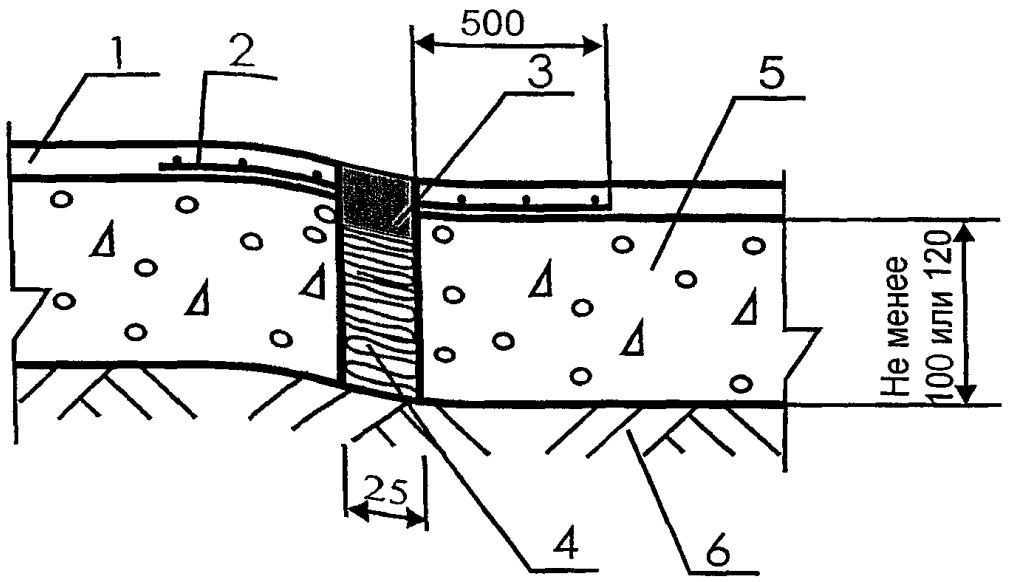


| Поз | Наименование | Расход | Примечание |
|---|---|---|---|
| 1. | Полимерное покрытие марки "ПРАСПАН" | | Конструкции полимерных покрытий, расход материалов и технология нанесения указаны в разделе "Конструктивные схемы" |
| 2. | Стеклоткань | 1,00 $м^2/м^2$ | |
| 3 | Силиконовый или полиуретановый герметик | | |
| 4. | Стекловата | | |
| 5. | Бетонное основание из бетона класса В22,5 или в соответствии с расчётом | 0,10 $м^3/м^2$ или 0,12 $м^3/м^2$ | Толщина не менее 100 мм в зданиях общественного назначения, 120 мм - в производственных зданиях |
| 6 | Грунт основания | | |

| Изм | Кол.уч | Лист | № док. | Подпись | Дата |
|---|---|---|---|---|---|
| Зав сектором | | Чекулаев А.П | | | |

**М 28.02/07 - 2.6**

Примыкание к деформационному шву здания пола с покрытием марки "Праспан" (по грунту)

| Стадия | Лист | Листов |
|---|---|---|
| МП | 6 | 10 |

ОАО ЦНИИПРОМЗДАНИЙ
г.Москва 2007 г.

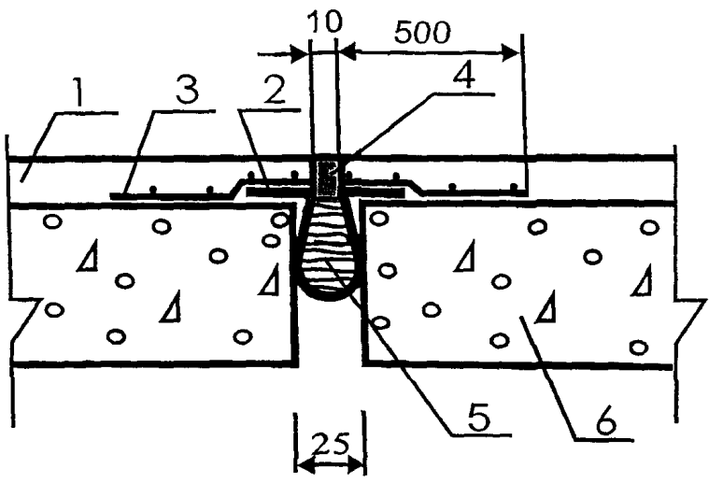


| Поз | Наименование | Расход | Примечание |
|---|---|---|---|
| 1. | Полимерное покрытие марки "ПРАСПАН" | | Конструкции полимерных покрытий, расход материалов и технология нанесения указаны в разделе "Конструктивные схемы" |
| 2. | Компенсатор из оцинкованной кровельной стали | | |
| 3 | Стеклоткань | 1,00 $м^2/м^2$ | |
| 4 | Силиконовый или полиуретановый герметик | | |
| 5 | Стекловата | | |
| 6 | Плита перекрытия | | |

| Изм. | Кол.уч | Лист | № док. | Подпись | Дата |
|---|---|---|---|---|---|
| Зав.сектором | | Чекулаев А.П. | | | |

**М 28.02/07 - 2.7**

Примыкание к деформационному шву здания пола с покрытием марки "Праспан" (по плите перекрытия)

| Стадия | Лист | Листов |
|---|---|---|
| МП | 7 | 10 |

ОАО ЦНИИПРОМЗДАНИЙ г.Москва 2007 г.

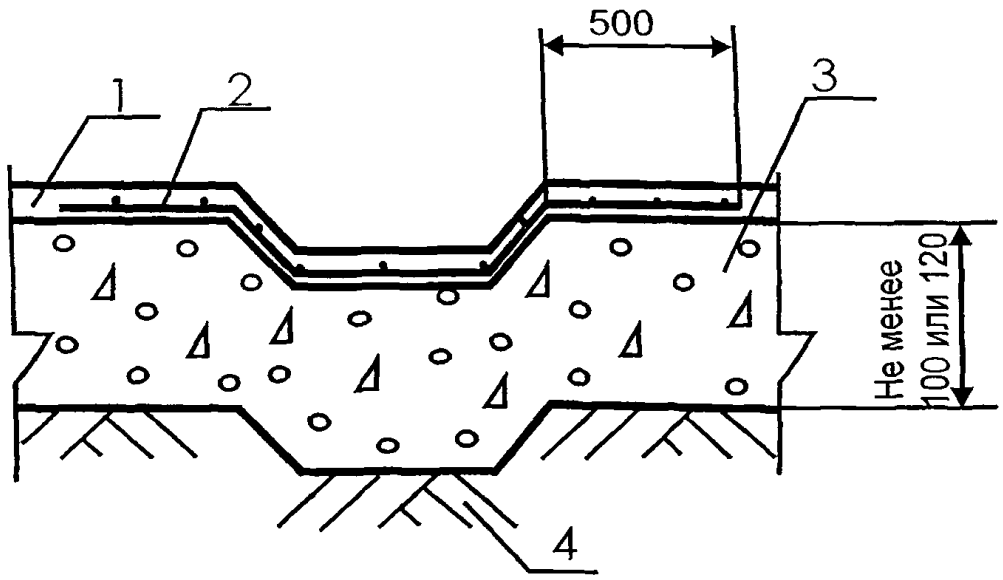


| Поз | Наименование | Расход | Примечание |
|---|---|---|---|
| 1. | Полимерное покрытие марки "ПРАСПАН" | | Конструкции полимерных покрытий, расход материалов и технология нанесения указаны в разделе "Конструктивные схемы" |
| 2. | Стеклоткань | 1,02 $м^2/м^2$ | |
| 3. | Бетонное основание из бетона класса В22,5 или в соответствии с расчётом | 0,10 $м^3/м^2$ или 0,12 $м^3/м^2$ | Толщина не менее 100 мм в зданиях общественного назначения, 120 мм - в производственных зданиях |
| 4. | Грунт основания | | |

| Изм. | Кол.уч | Лист | № док. | Подпись | Дата |
|---|---|---|---|---|---|
| Зав сектором | | Чекулаев А.П | | | |

**М 28.02/07 - 2.8**

Примыкание к каналу пола с покрытием марки "Праспан" (по грунту)

| Стадия | Лист | Листов |
|---|---|---|
| МП | 8 | 10 |

ОАО ЦНИИПРОМЗДАНИЙ
г.Москва 2007 г.

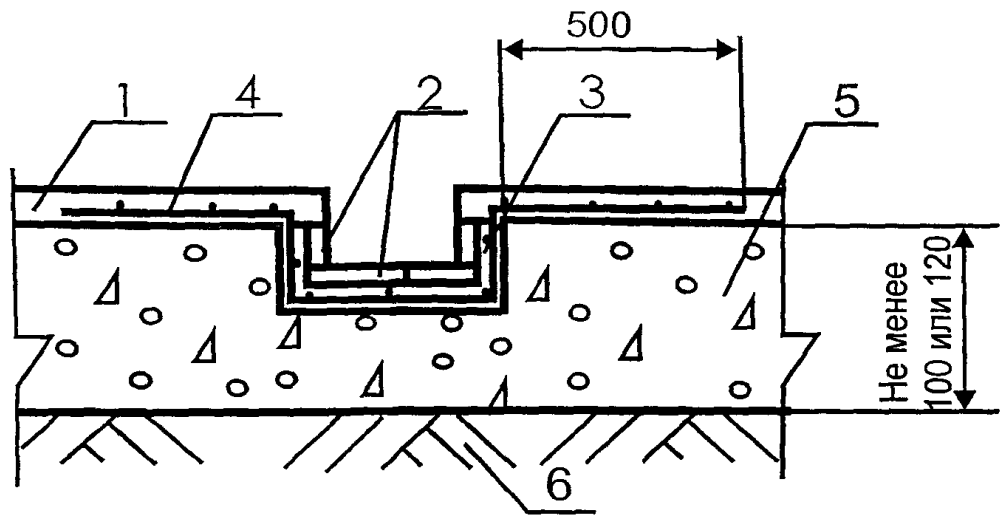


| Поз | Наименование | Расход | Примечание |
|---|---|---|---|
| 1 | Полимерное покрытие марки "ПРАСПАН" | | Конструкции полимерных покрытий, расход материалов и технология нанесения указаны в разделе "Конструктивные схемы" |
| 2 | Керамическая плитка | 1,00 $м^2$/ м | |
| 3 | Прослойка | | Для прослойки используется материал для полимерного покрытия с введением (для увеличения вязкости) мелко дисперсных наполнителей. |
| 4. | Стеклоткань | 1,02 $м^2$/ $м^2$ | |
| 5. | Бетонное основание из бетона класса В22,5 или в соответствии с расчётом | 0,10 $м^3$/ $м^2$ или 0,12 $м^3$/ $м^2$ | Толщина не менее 100 мм в зданиях общественного назначения, 120 мм - в производственных зданиях |
| 6. | Грунт основания | | |

| Изм. | Кол.уч | Лист | № док. | Подпись | Дата |
|---|---|---|---|---|---|
| Зав сектором | | Чекулаев А.П | | | |

**М 28.02/07 - 2.9**

Примыкание к каналу пола с покрытием марки "Праспан" (по грунту)

| Стадия | Лист | Листов |
|---|---|---|
| МП | 9 | 10 |

ОАО ЦНИИПРОМЗДАНИЙ
г.Москва 2007 г.

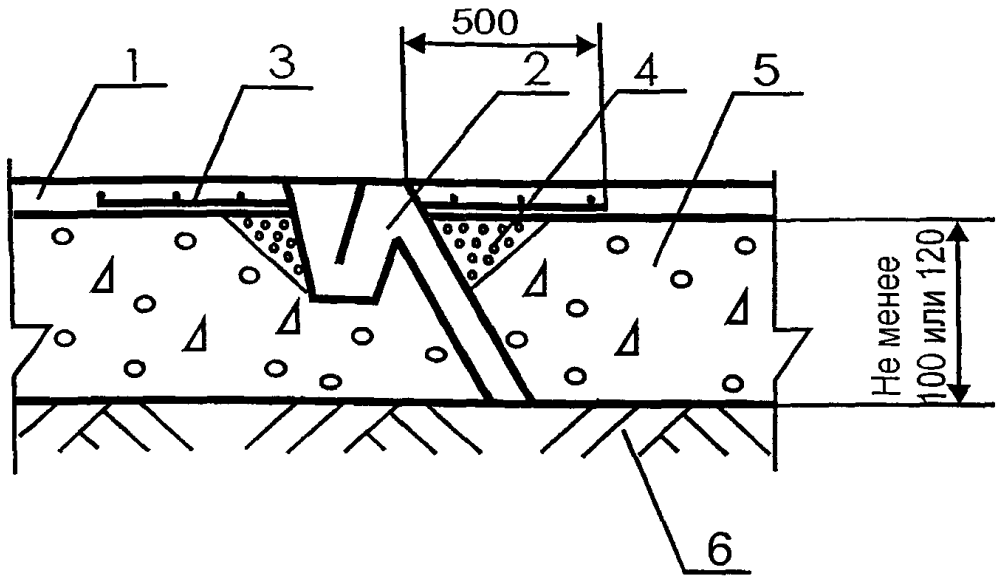


| Поз | Наименование | Расход | Примечание |
|---|---|---|---|
| 1. | Полимерное покрытие марки "ПРАСПАН" | | Конструкции полимерных покрытий, расход материалов и технология нанесения указаны в разделе "Конструктивные схемы" |
| 2. | Трап | | |
| 3. | Стеклоткань | 1,00 $м^2/м^2$ | |
| 4. | Полимерная расшивка | По факту | Шпаклёвочный состав - грунтовка "ПРАСПАН" + кварцевый песок в соотношении 1:3. |
| 5. | Бетонное основание из бетона класса В22,5 или в соответствии с расчётом | 0,10 $м^3/м^2$ или 0,12 $м^3/м^2$ | Толщина не менее 100 мм в зданиях общественного назначения, 120 мм - в производственных зданиях |
| 6. | Грунт основания | | |

| Изм. | Кол.уч | Лист | № док. | Подпись | Дата |
|---|---|---|---|---|---|
| Зав.сектором | | Чекулаев А.П | | | |

**М 28.02/07 - 2.10**

Примыкание к трапу пола с покрытием марки "Праспан" (по грунту)

| Стадия | Лист | Листов |
|---|---|---|
| МП | 10 | 10 |

ОАО ЦНИИПРОМЗДАНИЙ г.Москва 2007 г.

# Приложения

| Изм | Кол уч | Лист | № док | Подпись | Дата | М 28.02/07 – ПР | | |
|---|---|---|---|---|---|---|---|---|
| Зав сектором | | Чекулаев А П | | | | Приложения | Стадия: МП | Лист: | Листов: 17 |
| | | | | | | | ОАО ЦНИИПРОМЗДАНИЙ г. Москва 2007 г. | | |

Приложение 1

## ОСНОВНЫЕ ТЕРМИНЫ И ОПРЕДЕЛЕНИЯ

**Покрытие** – верхний слой пола, непосредственно подвергающийся эксплуатационным воздействиям.

**Прослойка** – промежуточный слой пола, связывающий покрытие с нижележащим слоем пола или служащий для покрытия упругой постелью.

**Гидроизоляционный слой** – слой, препятствующий прониканию через пол сточных вод и других жидкостей, а также прониканию в пол грунтовых вод.

**Стяжка (основание под покрытие)** - слой пола, служащий для выравнивания поверхности нижележащего слоя пола или перекрытия, придания покрытию пола заданного уклона, укрытия различных трубопроводов, распределения нагрузок по нежестким нижележащим слоям пола на перекрытии.

**Подстилающий слой** – слой пола, распределяющий нагрузки на грунт.

**Теплоизоляционный слой** – элемент пола, уменьшающий общую теплопроводность пола.

**Звукоизоляционный слой** – элемент пола, повышающий звукоизолирующую способность пола.

**Грунтовое основание** – слой грунта, по которому устраивается подстилающий слой или опоры под лаги.

**Деформационный шов** – разрыв в подстилающем слое, стяжке или покрытии, обеспечивающий относительное смещение их разрозненных участков.

**Пароизоляционный слой** – элемент пола, расположенный под слоем тепло-звукоизоляции или стяжкой, препятствующий прониканию в них водяных паров из ниже расположенного помещения через перекрытие.

**Экологичность пола** – свойство всех элементов конструкции пола не выделять при эксплуатации вредных веществ и соответствовать стандартам экологии.

**Теплоусвоение пола** – свойство поверхности покрытия пола в большей или меньшей степени воспринимать тепло при периодических колебаниях теплового потока или температуры воздуха.

**Безыскровость пола** – отсутствие искрообразования на покрытии пола при ударах или волочении по нему металлических или каменных предметов, а также при разрядах статического электричества.

**Антистатичность пола** – отсутствие скопления на покрытии пола статического электричества.

**Интенсивность воздействия жидкости на пол:**

- **малая** – незначительное воздействие жидкости на пол, при котором поверхность покрытия пола сухая или слегка влажная; покрытие пола жидкостями не пропитывается;
- **средняя** – периодическое увлажнение пола, при котором поверхность покрытия пола влажная или мокрая; покрытие пола пропитывается жидкостями;
- **большая** – постоянное или часто повторяющееся воздействие жидкостей на покрытие пола.

**Беспыльность пола** – полное отсутствие отделения продуктов износа покрытия пола, образующихся при изнашивающих воздействиях от движения пешеходов и транспорта.

**Звукоизолирующая способность пола** – ослабление шума при его проникновении через пол на перекрытии.

**Скользкость пола** – свойство поверхности покрытия пола, характеризующее степень опасности передвижения по полу людей

**Интенсивность механических воздействий на пол:** весьма значительная, значительная, умеренная, слабая (табл.1).

Таблица 1

| Механические воздействия | Интенсивность механических воздействий | | | |
|---|---|---|---|---|
| | весьма значительная | значительная | умеренная | Слабая |
| 1 | 2 | 3 | 4 | 5 |
| Движение пешеходов на 1 м ширины прохода, число людей в сутки | - | - | 500 и более | Менее 500 |
| Движение транспорта на гусеничном ходу на одну полосу движения, ед./сут. | 10 и более | Менее 10 | - | - |
| Движение транспорта на резиновом ходу на одну полосу движения, ед./сут. | Более 200 | 100 – 200 | Менее 100 | Движение ручных тележек |
| Движение тележек на металлических шинах, перекатывание круглых металлических предметов на одну полосу движения, ед./сут. | Более 50 | 30 – 50 | Менее 30 | - |
| Удары при падении с высоты 1 м твердых предметов массой, кг не более | 20 | 10 | 5 | 2 |
| Волочение твердых предметов с острыми углами и ребрами | Соответствует | Соответствует | - | - |
| Работа острым инструментом на полу (лопатами и др.) | Соответствует | Соответствует | - | - |

Приложение 2
Таблица 1

| №№ п/п | Марка покрытия | Предельные значение интенсивности воздействия на пол | | | | | | | | | | | | | | |
|---|---|---|---|---|---|---|---|---|---|---|---|---|---|---|---|---|
| | | Интенсивность движения, ед /сутки, на 1 полосу движения | | | | | | | | | | | Волочение твердых предметов с острыми углами и рёбрами, работа на пола с лопатами, ломами и т п острым инструментом | Массы предметов, кг, падающих с высоты 1 м | Удельного давления от сосредоточенных нагрузок, Н/см$^2$ (кгс/см$^2$) | Нагревание пола до температуры °С |
| | | Пешеходов и тележек на резиновых шинах | | Тележек на металлических шинах и перекатывания круглых металлических предметов (бочек и т п ) | | | | Транспортных средств на резиновом ходу | | | Транспортных средств на гусеничном ходу | | | | | |
| | | Более 500 | Менее 500 | Коэф «С[1]» | Более 50 | 30-50 | Менее 30 | Более 200 | 100-200 | Менее 100 | Более 10 | Менее 10 | | | | |
| 1. | ПРАСПАН-Эконом Декор | Не допускается | Допускается | - | Не допускается | | | Не допускается | | | Не допускается | | Не допускается | 2 | 500 (50) | 50 |
| 2. | ПРАСПАН-Эконом | Не допускается | Допускается | - | Не допускается | | | Не допускается | | | Не допускается | | Не допускается | 2 | 500 (50) | 50 |
| 3. | ПРАСПАН-Стандарт | Допускается | | - | Не допускается | | | Не допускается | | Допускается | Не допускается | | Не допускается | 5 | 500 (50) | 50 |
| 4. | ПРАСПАН-Хард | Допускается | | 60 | Не допускается | | Допускается | Не допускается | Допускается | | Не допускается | | Не допускается | 10 | 500 (50) | 50 |
| 5. | ПРАСПАН-Антистатик | Допускается | | - | Не допускается | | | Не допускается | | Допускается | Не допускается | | Не допускается | 5 | 500 (50) | 50 |
| 6. | ПРАСПАН-Нейтрал | Допускается | | - | Не допускается | | | Не допускается | | Допускается | Не допускается | | Не допускается | 5 | 500 (50) | 50 |
| 7. | ПРАСПАН-ВД | Не допускается | Допускается | - | Не допускается | | | Не допускается | | | Не допускается | | Не допускается | 2 | 500 (50) | 50 |
| 8. | ПРАСПАН-Химфлор | Допускается | | 60 | Не допускается | | Допускается | Не допускается | Допускается | | Не допускается | | Не допускается | 10 | 500 (50) | 50 |
| 9. | ПРАСПАН-Цветной песок | Допускается | | - | Не допускается | | | Не допускается | | Допускается | Не допускается | | Не допускается | 5 | 500 (50) | 50 |
| 10. | ПРАСПАН-Нейтрал Цветной песок | Допускается | | - | Не допускается | | | Не допускается | | Допускается | Не допускается | | Не допускается | 5 | 500 (50) | 50 |
| 11. | ПРАСПАН-Полимербетон | Допускается | | 100 | Не допускается | Допускается | | Не допускается | Допускается | | Не допускается | Допускается | Допускается | 10 | 500 (50) | 50 |

1). Коэффициент С давления на пол металлических шин и круглых предметов определяют по формуле $C = \frac{P}{b\sqrt{D}}$, где

P – наибольшее давление колеса или обода на пол в кг, D – диаметр колеса или обода в м, b - ширина шины колеса или обода в см

Приложение 2
Таблица 2

| №№ п/п | Марка покрытия | Химическая стойкость при воздействии | | | |
|---|---|---|---|---|---|
| | | Воды | 10% серной кислоты | 10% едкого натра | Минерального масла |
| 1. | ПРАСПАН-Эконом | стойко | стойко | не стойко | стойко |
| 2. | ПРАСПАН-Эконом | стойко | стойко | не стойко | стойко |
| 3. | ПРАСПАН-Стандарт | стойко | стойко | не стойко | стойко |
| 4. | ПРАСПАН-Хард | стойко | стойко | не стойко | стойко |
| 5. | ПРАСПАН-Антиста-тик | стойко | стойко | не стойко | стойко |
| 6. | ПРАСПАН-Нейтрал | стойко | стойко | стойко | стойко |
| 7. | ПРАСПАН-ВД | стойко | не стойко | не стойко | стойко |
| 8. | ПРАСПАН-Химфлор | стойко | стойко | стойко | стойко |
| 9. | ПРАСПАН-Цветной песок | стойко | стойко | не стойко | стойко |
| 10. | ПРАСПАН-Нейтрал Цветной песок | стойко | стойко | стойко | стойко |
| 11. | ПРАСПАН-Полимер-бетон | стойко | стойко | не стойко | стойко |

Приложение 2
Таблица 3

| № | Покрытие | Характеристика покрытия пола по специальным требованиям | | | | | | | | | | |
|---|---|---|---|---|---|---|---|---|---|---|---|---|
| | | Беспыльность (пылеотделение) | | | по визуальной оценке | электропроводность | способности накапливать на поверхности заряды статического электричества | Безыскровость при ударных воздействиях | Лёгкости очистки от производственных загрязнений | | Визуальная оценка эстетических характеристик | Поверхность покрытия |
| | | соответствие количественным пока-зателям по классам беспыльности помещений в соответствии с ОСТ 11 14.3308-87 и стандартом СЭВ 3783-82 | | | | | | | Пылевидных | Жидкостных | | |
| | | Кл. 100 | Кл. 1000 | Кл. 10000 | | | | | | | | |
| 1 | 2 | 3 | 4 | 5 | 6 | 7 | 8 | 9 | 10 | 11 | 12 | 13 |
| 1. | ПРАСПАН-Эконом Декор | не соответствует | соответствует | | беспыльное | не электропроводное | накапливает | не искрящее | легкоочищаемое | легкоочищаемое | очень высокая | гладкая |
| 2. | ПРАСПАН-Эконом | не соответствует | соответствует | | беспыльное | не электропроводное | накапливает | не искрящее | легкоочищаемое | легкоочищаемое | высокая | гладкая |
| 3. | ПРАСПАН-Стандарт | не соответствует | соответствует | | беспыльное | не электропроводное | накапливает | не искрящее | легкоочищаемое | легкоочищаемое | высокая | гладкая |
| 4. | ПРАСПАН-Хард | не соответствует | соответствует | | беспыльное | не электропроводное | накапливает | не искрящее | легкоочищаемое | легкоочищаемое | высокая | гладкая |
| 5. | ПРАСПАН-Антистатик | соответствует | | | беспыльное | антистатическое | не накапливает | не искрящее | легкоочищаемое | легкоочищаемое | высокая | гладкая |
| 6. | ПРАСПАН-Нейтрал | не соответствует | соответствует | | беспыльное | не электропроводное | накапливает | не искрящее | легкоочищаемое | легкоочищаемое | высокая | гладкая |
| 7. | ПРАСПАН-ВД | не соответствует | | Соответствует | беспыльное | не электропроводное | накапливает | не искрящее | легкоочищаемое | легкоочищаемое | высокая | гладкая |

Приложение 2
Продолжение таблицы 3

| 1 | 2 | 3 | 4 | 5 | 6 | 7 | 8 | 9 | 10 | 11 | 12 | 13 |
|---|---|---|---|---|---|---|---|---|---|---|---|---|
| 8. | ПРАСПАН-Хим-флор | не соот-ветствует | соответствует | | беспыль-ное | не электро-проводное | накапливает | не искрящее | легкоочи-щаемое | легкоочи-щаемое | высокая | гладкая |
| 9. | ПРАСПАН-Цветной песок | не соответствует | | | малое | не электро-проводное | накапливает | искрящее | трудноочи-щаемое | трудно-очищае-мое | высокая | шерохо-ватая |
| 10. | ПРАСПАН-Нейт-рал Цветной песок | не соответствует | | | малое | не электро-проводное | накапливает | искрящее | трудноочи-щаемое | трудно-очищае-мое | высокая | шерохо-ватая |
| 11. | ПРАСПАН-Полимербетон | не соответствует | | | малое | не электро-проводное | накапливает | искрящее | среднеочи-щаемое | средне-очищае-мое | высокая | ровное |

Приложение 3

ФЕДЕРАЛЬНАЯ СЛУЖБА ПО НАДЗОРУ
В СФЕРЕ ЗАЩИТЫ ПРАВ ПОТРЕБИТЕЛЕЙ И БЛАГОПОЛУЧИЯ ЧЕЛОВЕКА

Территориальное управление Федеральной службы по защите прав потребителей и благополучия человека по Свердловской области

(наименование территориального органа)

# САНИТАРНО-ЭПИДЕМИОЛОГИЧЕСКОЕ ЗАКЛЮЧЕНИЕ

№ 66.01.37.577.П.004278.12.06 от 11.12.2006 г.

Настоящим санитарно-эпидемиологическим заключением удостоверяется, что продукция:
Полимерное покрытие пола "Прасран"

изготовленная в соответствии
ТУ 5772-001-15059795-2004

СООТВЕТСТВУЕТ (~~НЕ СООТВЕТСТВУЕТ~~) санитарным правилам
(ненужное зачеркнуть, указать полное наименование государственных санитарно-эпидемиологических правил и нормативов):
СанПиН 2.1.2.729-99 "Полимерные и полимеросодержащие строительные материалы, изделия и конструкции. Гигиенические требования безопасности", ГН 2.2.5.1313-03 "ПДК вредных веществ в воздухе рабочей зоны", ГН 2.1.6.1338-03 "ПДК загрязняющих веществ в атмосферном воздухе населенных мест".

Организация-изготовитель:
ООО "Торговый Дом Промышленные полы", г. Екатеринбург, ул. Первомайская,77, (Российская Федерация)

Получатель санитарно-эпидемиологического заключения:
ООО "Торговый Дом Промышленные полы", г. Екатеринбург, ул. Первомайская,77, (Российская Федерация)

Основанием для признания продукции, соответствующей (не соответствующей) санитарным правилам, являются (перечислить рассмотренные протоколы исследований, наименование учреждения, проводившего исследования, другие рассмотренные документы):
протокол исследований № 2238 от 16.12.2006г., № 1043 от 30.11.2006 г. ИЦ ФГУЗ "Центр гигиены и эпидемиологии в Свердловской области" аттестат аккредитации № ГСЭН.RU.ЦОА.069 от 27.06.03г., зарегистрирован в Госреестре № РОСС RU.0001.510116 от 27.06.03г.)

№ 1018726

М 28.02.07 — 113

# ГИГИЕНИЧЕСКАЯ ХАРАКТЕРИСТИКА ПРОДУКЦИИ

| Вещества, показатели (факторы) | Гигиенический норматив (СанПиН, МДУ, ПДК и др.) |
|---|---|
| 1. Миграция химических веществ в модельную среду (воздух) | мг/м3 |
| - этанол | 5,0 |
| - ацетон | 0,35 |
| - этилацетат | 0,1 |
| - толуол | 0,6 |
| - бутанол | 0,1 |
| - бутилацетат | 0,1 |
| - ксилол | 0,2 |
| - бензол | 0,1 |
| - формальдегид | 0,01 |
| - стирол | 0,002 |
| 2. ПДК в воздухе рабочей зоны | мг/м3 |
| - стирола | 30,0/10,0 |
| - толуола | 50,0 |
| - кварца | 1,0 |
| 3. Напряженность электростатического поля | не более 15 кВ/м |

Область применения:
Для устройства покрытий бетонных полов жилых, общественных, промышленных зданий и детских учреждений.

Необходимые условия использования, хранения, транспортировки и меры безопасности:
по условиям применения. "Насыщенность" 0,4 м2/м3 при высоте помещения 2,5 м и 0,33 м2/м3 при высоте помещения 3 м. Организация производственного лабораторного контроля не реже 2 раз в год.

Информация, наносимая на этикетку:
наименование, происхождение продукции, область применения.

Заключение действительно до 30.11.2011 г.

Главный государственный санитарный врач
(заместитель главного государственного санитарного врача) В.Б. Гурвич

М 28.02/07 – ПР

Бланк № 018726

Формат А4 Бланк Срок хранения 5 лет

Приложение 4

# СИСТЕМА СЕРТИФИКАЦИИ В ОБЛАСТИ ПОЖАРНОЙ БЕЗОПАСНОСТИ

# СЕРТИФИКАТ ПОЖАРНОЙ БЕЗОПАСНОСТИ

**№ ССПБ.RU.ОП056.В.00096**

Зарегистрирован в Государственном реестре Системы сертификации в области пожарной безопасности **16.12.2005г.**

Действителен **до 16.12.2007г.**

Настоящий сертификат удостоверяет, что идентифицированный надлежащим образцом образец

**ПОКРЫТИЕ ПОЛИМЕРНОЕ ДЛЯ ПОЛА «ПРАСПАН» ТУ 5772-001-15059795-2002**

***577200*** *код К-ОКП*

***3918000000*** *код ТЭ ВЭД*

*продукция*

соответствует требованиям пожарной безопасности, установленным в **НПБ 244-97: группа горючести – Г1 по ГОСТ 30244-94 (слабогорючее по СНиП 21-01-97), группа воспламеняемости – В2 по ГОСТ 30402-96 (умеренновоспламеяемое по СНиП 21-01-97), группа распространения пламени – РП1 по ГОСТ Р 51032-97 (нераспространяющее по СНиП 21-01-97), дымообразующая способность – малая по ГОСТ 12.1.044-89 (группа Д1 по СНиП 21-01-97), малоопасное по показателю токсичности продуктов горения по ГОСТ 12.1.044-89 (группа Т1 по СНиП 21-01-97)**

*обозначение НД*

**при обязательной сертификации**

Сертификат распространяется **на серийное производство.**

*серийное производство, номер, размер и дата закупки партии, номер и дата*

*поставки , номер единичного изделия*

Сертификат выдан ***ООО «Торговый дом «Промышленные полы», ОКПО 15059795***

*наименование предприятия, организации*

*620014, г. Екатеринбург, ул.Малышева, 15-39, тел. (343)350-97-90*

*юридический адрес, телефон, факс*

ИЗГОТОВИТЕЛЬ ***ООО «Торговый дом «Промышленные полы», ОКПО 15059795***

*620014, г. Екатеринбург, ул.Малышева, 15-39, тел. (343)350-97-90*

*наименование предприятия, организаций, юридический адрес*

№ 0109598

Приложение 5

**Утверждаю**
Зам. генерального директора
ОАО «ЦНИИПромзданий»
_____ М.Г. Ликин
«___» июня 2007 г.

ЗАКЛЮЧЕНИЕ
по результатам испытаний материалов, выпускаемых
ООО «Торговый дом Промышленные полы»

Специалистами сектора полов испытательной лаборатории ОАО «ЦНИИПромзданий» (аттестат аккредитации № РОСС RU.0001.21СЛ13 от 07.02.2006 г.) в марте-июне 2007 года были проведены испытания полимерных монолитных покрытий полов марки «ПРАСПАН», выпускаемых ООО «Торговый дом Промышленные полы». Были исследованы: полимерные покрытия марок «ПРАСПАН-Эконом», «ПРАСПАН-Эконом Декор», «ПРАСПАН-Стандарт», «ПРАСПАН-Хард», «ПРАСПАН-Антистатик», «ПРАСПАН-Нейтрал», «ПРАСПАН-ВД», «ПРАСПАН-Химфлор», «ПРАСПАН-Цветной песок», «ПРАСПАН-Нейтрал Цветной песок» и полимербетонное покрытие марки «ПРАСПАН-Полимербетон». Целью проведённых исследований было установление соответствия полимерных покрытий нормативным требованиям к покрытиям и материалам для их изготовления, содержащихся в ТУ 5772-001-56981814-2002, а также определение области их применения в соответствии с требованиями СНиП 2.03.13-88 «Полы». Испытания были проведены по всем параметрам, приведенным в ТУ 5772-001-56981814-2002, в том числе:

для грунтовок и лаков – внешний вид, плотность, вязкость по ВЗ-4, время высыхания до степени 3 и содержание летучих веществ;

для композиций для изготовления монолитных покрытий – плотность, растекаемость, вязкость ненаполненной композиции по ВЗ-4 при $t = 20\pm 2^0$С, время отверждения до степени 3 при $t = 20\pm 2^0$С, прочность при сжатии и растяжении, относительное удлинение при разрыве, водопоглощение, паропроницаемость, химическая стойкость к воздействию агрессивных сред;

для полимерных покрытий - внешний вид, цвет, адгезия при отрыве от бетона класса В15, удельное поверхностное электросопротивление, износостойкость, стойкость к ударным воздействиям.

С целью максимально полного определения области применения исследуемых покрытий в соответствии с требованиями СНиП 2.03.13-88 «Полы» были дополнительно проведены исследования искрообразования при ударных воздействиях по данным покрытиям.

Испытания были проведены в соответствии с требованиями ГОСТ 4650-80, ГОСТ 4651-82*, ГОСТ 6433.2-71, ГОСТ 8420-74*, ГОСТ 11262-80*, ГОСТ 12020-72, ГОСТ 13087-81, ГОСТ 17537-72*, ГОСТ 18995.1-73*, ГОСТ 19007-73*, ГОСТ 23789-79, ГОСТ 26589-94, ГОСТ 28574-90 и ГОСТ 30353-95. Оценку внешнего вида грунтовок и лаков и внешнего вида и цвета покрытий осуществлялась визуально. Искрообразование при ударных воздействиях исследовалось по методике разработанного в ОАО ЦНИИПромзданий стандарта организации СО-004-02495342-2006 «Метод оценки покрытий полов при искрообразование при ударных воздействиях»

Сравнительный анализ результатов испытаний (табл. 1-3) и нормативных показателей по ТУ 5772-001-56981814-2002 (табл. 4-6) показал, что исследованные полимерные покрытия соответствуют требованиям технических условий.

В результате проведённого анализа было также установлено, что в в соответствии с требованиями СНиП 2.03.13-88 «Полы» исследованные полимерные покрытия могут характеризоваться следующими областями применения:

Таблица № 1

Результаты испытаний грунтовок и лаков для покрытий полов марки «ПРАСПАН» по ТУ5772-001-15059795-2002

| Наименование параметра | Ед изм | Величина параметра для грунтовок и лаков марок | | | | | |
|---|---|---|---|---|---|---|---|
| | | Грунтовка «ПРАСПАН» | Грунтовка «ПРАСПАН-Антистатик» | Лак «ПРАСПАН» | Грунтовка «ПРАСПАН-Нейтрал» | Грунтовка «ПРАСПАН ВД» | Лак «ПРАСПАН-Нейтрал» |
| 1.Внешний вид грунтовки или лака | | Прозрачная жидкость | Непрозрачная жидкость чёрного цвета | Прозрачная жидкость | Непрозрачная жидкость | Прозрачная жидкость | Прозрачная жидкость |
| 2. Плотность | гр/см$^2$ | 1,08 | 1,08 | 1,11 | 1,06 | 1,08 | 1,10 |
| 3. Вязкость по ВЗ-4 при t = 20± 2$^0$С | сек. | 36 | 71 | 130 | 105 | 111 | 127 |
| 4. Время высыхания до степени 3 при t = 20± 2$^0$С | час | 1 час 20 минут | 1 час 20 минут | 1 час 10 минут | 11 часов 20 минут | 11 часов 40 минут | 10 часов 40 минут |
| 5. Содержание летучих веществ | % | 35,5 | 25,1 | 13,9 | 15,2 | 12,5 | 8,3 |

Таблицах 2

## Результаты испытаний композиций для покрытий полов марки «ПРАСПАН» по ТУ5772-001-15059795-2002

| Наименование параметра | Ед изм | Величина параметра для композиций для покрытий полов марок | | | | | | | | | | |
|---|---|---|---|---|---|---|---|---|---|---|---|---|
| | | ПРАСПАН-Эконом | ПРАСПАН-Эконом Декор | ПРАСПАН-Стандарт | ПРАСПАН-Хард | ПРАСПАН-Антистатик | ПРАСПАН-Нейтрал | ПРАСПАН-ВД | ПРАСПАН-Химфлор | ПРАСПАН-Цветной песок | ПРАСПАН-Нейтрал Цветной песок | ПРАСПАН-Полимербетон |
| 1 Плотность | гр/см$^2$ | 1,65 | 1,68 | 1,61 | 1,64 | 1,63 | 1,73 | 1,56 | 1,63 | 1,96 | 2,28 | 1,91 |
| 2 Растекаемость, не менее | мм | 282 | 289 | 285 | 283 | 266 | 328 | 253 | 276 | 283* | 325* | - |
| 3. Вязкость ненаполненной композиции по ВЗ-4 при t = 20± 2$^0$С, не более | сек | - | - | - | - | - | - | - | - | - | - | 351 |
| 4 Время отверждения до степени 3 при t = 20± 2$^0$С, не более | час | 3 часа 20 минут | 3 часа 30 минут | 3 часа 20 минут | 3 часа 20 минут | 3 часа 10 минут | 10 часов 40 минут | 11 часов 10 минут | 3 часа 40 минут | 3 часа 10 минут | 11 часов 30 минут | 3 часа 50 минут |
| 5 Прочность при сжатии, не менее | МПа | 91,3 | 92,5 | 91,6 | 92,7 | 93,7 | 68,2 | 25,8 | 97,3 | - | - | 32,3 |
| 6 Прочность при растяже-нии, не менее | МПа | 22,8 | 23,7 | 23,2 | 22,6 | 20,7 | 16,3 | 12,5 | 28,6 | 8,1 | 5,2 | - |
| 7 Относительное удлинение при разрыве, не менее | % | 6,4 | 6,2 | 6,2 | 6,5 | 5,2 | 4,5 | 1,8 | 5,9 | 2,5 | 2,3 | - |
| 8 Водопоглощение, не бо-лее | % | 0,15 | 0,17 | 0,12 | 0,15 | 0,11 | 0,07 | 1,75 | 0,09 | 0,38 | 0,31 | 1,87 |
| 9 Паропроницаемость, не менее | | - | - | - | - | - | - | 0,00053 | - | - | - | - |
| 10. Коэффициент стойкос-ти при воздействии при t = 20±2$^0$С в течение 60 суток: | | | | | | | | | | | | |
| воды | | 0,87 | 0,89 | 0,88 | 0,88 | 0,98 | 0,99 | 0,93 | 0,89 | 0,85 | 0,98 | 0,89 |
| минерального масла | | 0,99 | 0,98 | 0,99 | 0,98 | 0,99 | 1,00 | 1,02 | 1,00 | 1,00 | 0,99 | 1,00 |
| 10% $H_2SO_4$ | | 0,92 | 0,94 | 0,93 | 0,93 | 0,90 | 0,87 | 0,52 | 0,97 | 0,87 | 0,86 | 0,89 |
| 10% NaOH | | 0,32 | 0,30 | 0,32 | 0,31 | 0,40 | 0,88 | 0,53 | 0,93 | 0,18 | 0,85 | 0,27 |
| 11 Стойкость к воздейст-вию | | | | | | | | | | | | |
| воды | | стоек | стоек | стоек | стоек | стоек | стоек | стоек | стоек | стоек | стоек | стоек |
| минерального масла | | стоек | стоек | стоек | стоек | стоек | стоек | стоек | стоек | стоек | стоек | стоек |
| 10% $H_2SO_4$ | | стоек | стоек | стоек | стоек | стоек | стоек | не стоек | стоек | стоек | стоек | стоек |
| 10% NaOH | | не стоек | не стоек | не стоек | не стоек | не стоек | стоек | не стоек | стоек | не стоек | стоек | не стоек |
| 12. Искрообразование | | не искр | не искр | не искр. | не искр | не искр. | не искр | не искр. | не искр | искр | искр | искр |

* разрыв когезионный, по бетону

Таблицах № 3

## Результаты испытаний покрытий полов марки «ПРАСПАН» по ТУ5772-001-15059795-2002

| Наименование параметра | Ед изм | Величина параметра для покрытий полов марок | | | | | | | | | | |
|---|---|---|---|---|---|---|---|---|---|---|---|---|
| | | ПРАСПАН-Эконом | ПРАСПАН-Эконом Декор | ПРАСПАН-Стандарт | ПРАСПАН-Хард | ПРАСПАН-Антистатик | ПРАСПАН-Нейтрал | ПРАСПАН-ВД | ПРАСПАН-Химфлор | ПРАСПАН-Цветной песок | ПРАСПАН-Нейтрал Цветной песок | ПРАСПАН-Полимербетон |
| 1. Внешний вид покрытия пола | | Ровное гладкое покрытие | Ровное гладкое покрытие | Ровное гладкое покрытие | Ровное гладкое покрытие | Ровное гладкое покрытие | Ровное гладкое покрытие | Ровное гладкое покрытие | Ровное гладкое покрытие | Ровное шероховатое покрытие | Ровное шероховатое покрытие | Ровное покрытие |
| 2. Цвет покрытия пола | | Зелёный | Белые и черные чипсы на зелёном фоне | Светло серый | Светло серый | Темно серый | Светло серый | Белый | Светло серый | Пестрый – просвечивают различно окрашенные песчинки | Пестрый – просвечивают различно окрашенные пес-чинки | Желтый |
| 3 Адгезия покрытия при отрыве от бетона класса В15 | МПа | 2,3* | 2,2* | 2,4* | 2,2* | 2,2* | 2,4* | 2,3* | 2,2* | 2,2* | 2,4* | 2,5* |
| 4. Удельное по-верхностное электро-сопротивление покрытия пола | Ом | $2,3*10^{15}$ | $3,5*10^{15}$ | $2,8*10^{15}$ | $4,2*10^{15}$ | $3,2*10^{6}$ | $5,7*10^{13}$ | $7.3*10^{13}$ | $7,2*10^{15}$ | $1,6*10^{15}$ | $2,2*10^{13}$ | $1,2*10^{15}$ |
| 5. Износо-стойкость покрытия пола | $гр/см^2$ | 0,055 | 0,050 | 0,054 | 0,057 | 0,063 | 0,075 | 0,095 | 0,048 | 0,267 | 0,293 | 0,166 |
| 6 Стойкость к ударным воз-действиям покрытия пола | кг с высоты 1 м | 3 | 3 | 5 | 15 | 7 | 5 | 2 | 15 | 7 | 7 | 15 |

* разрыв когезионный, по бетону

Таблица № 4

Нормативные требования к грунтовкам и лакам для покрытий полов марки «ПРАСПАН» по ТУ5772-001-15059795-2002

| Наименование параметра | Ед изм | Величина параметра для грунтовок и лаков марок | | | | | | Метод испытания |
|---|---|---|---|---|---|---|---|---|
| | | Грунтовка «ПРАСПАН» | Грунтовка «ПРАСПАН-Антистатик» | Лак «ПРАСПАН» | Грунтовка «ПРАСПАН-Нейтрал» | Грунтовка «ПРАСПАН ВД» | Лак «ПРАСПАН-Нейтрал» | |
| 1.Внешний вид грунтовки или лака | | Прозрачная жидкость | Непрозрачная жидкость чёрного цвета | Прозрачная жидкость | Непрозрачная жидкость | Прозрачная жидкость | | Пункт 4 2 и 4 3 |
| 2 *Плотность* | гр/см$^2$ | *1,05 – 1,15* | | | | | | Пункт 4.2 и ГОСТ 18995 1-73* |
| 3 Вязкость по ВЗ-4 при t = 20± 2$^0$С, не более | сек. | 60 | 80 | 140 | 110 | 120 | 140 | Пункт 4 2 и ГОСТ 8420-74* |
| 4 Время высыхания до степени 3 при t = 20± 2$^0$С, не более | час | 2 | | | 12 | | | Пункт 4.2 и ГОСТ 19007-73* |
| 5. Содержание летучих веществ, не более | % | 40 | 30 | 15 | 20 | 15 | 10 | Пункт 4.2 и ГОСТ 17537-72* |

Таблицах 5

Нормативные требования к композициям для покрытий полов марки «ПРАСПАН» по ТУ5772-001-15059795-2002

| Наименование параметра | Ед. изм. | Величина параметра для композиций для покрытий полов марок | | | | | | | | | | |
|---|---|---|---|---|---|---|---|---|---|---|---|---|
| | | ПРАСПАН-Эконом | ПРАСПАН-Эконом Декор | ПРАСПАН-Стандарт | ПРАСПАН-Хард | ПРАСПАН-Антистатик | ПРАСПАН-Нейтрал | ПРАСПАН-ВД | ПРАСПАН-Химфлор | ПРАСПАН-Цветной песок | ПРАСПАН-Нейтрал Цветной песок | ПРАСПАН-Полимербетон |
| 1 Плотность | гр/см$^2$ | 1,60 – 1,70 | | | | | 1,70-1,80 | 1,50-1,60 | 1,60-1,70 | 1,90-2,00 | 2,20-2,30 | 1,90-2,00 |
| 2 Растекаемость, не ме-нее | мм | 280 | | | | 260 | 320 | 250 | 270 | 280* | 320* | - |
| 3 Вязкость ненаполненной композиции по ВЗ-4 при t = 20± 2$^0$С, не более | сек. | - | | | | | | | | | | 360 |
| 4 Время отверждения до степени 3 при t = 20± 2$^0$С, не более | час | 4 часов | | | | | 12 часов | | 4 часов | | 12 часов | 4 часов |
| 5. Прочность при сжатии, не менее | МПа | 90 | | | | | 60 | 25 | 95 | - | - | 30 |
| 6. Прочность при растяже-нии, не менее | МПа | 20 | | | | | 15 | 10 | 25 | 8 | 5 | - |
| 7. Относительное удлинение при разрыве, не менее | % | 6,0 | | | | 5,0 | 4,0 | 1,5 | 5,0 | 2,0 | | - |
| 8.Водопоглощение, не бо-лее | % | 0,20 | | | | | 0,10 | 2,0 | 0,10 | 0,4 | | 2,00 |
| 9 Паропроницаемость, не менее | | - | | | | | | | - | | | |
| 10 Стойкость к воздейст-вию воды<br>минерального масла<br>10% $H_2SO_4$<br>10% NaOH | | стоек<br>стоек<br>стоек<br>не стоек | стоек<br>стоек<br>стоек<br>не стоек | стоек<br>стоек<br>стоек<br>не стоек | стоек<br>стоек<br>стоек<br>не стоек | стоек<br>стоек<br>стоек<br>не стоек | стоек<br>стоек<br>стоек<br>стоек | стоек<br>стоек<br>не стоек<br>не стоек | стоек<br>стоек<br>стоек<br>стоек | стоек<br>стоек<br>стоек<br>не стоек | стоек<br>стоек<br>стоек<br>стоек | стоек<br>стоек<br>стоек<br>не стоек |

* ненаполненной композиции

Таблицах № 6

## Нормативные требования к покрытиям полов марки «ПРАСПАН» по ТУ5772-001-15059795-2002

| Наименование параметра | Ед изм. | Величина параметра для покрытий полов марок | | | | | | | | | | |
|---|---|---|---|---|---|---|---|---|---|---|---|---|
| | | ПРАСПАН-Эконом | ПРАСПАН-Эконом Декор | ПРАСПАН-Стандарт | ПРАСПАН-Хард | ПРАСПАН-Антистатик | ПРАСПАН-Нейтрал | ПРАСПАН-ВД | ПРАСПАН-Химфлюр | ПРАСПАН-Цветной песок | ПРАСПАН-Нейтрал Цветной песок | ПРАСПАН-Полимербетон |
| 1 Внешний вид покрытия пола | | Ровное гладкое покрытие | | | | | | | | Ровное шероховатое покрытие | | Ровное покрытие |
| 2. Цвет покрытия пола | | Зелёный, серый, бежевый, красный, синий и др. | Белые и черные чипсы на зелёном, сером, синем и др. фоне | Зелёный, серый, бежевый, красный, синий и др. | | Тёмно-серый, тёмно-зелёный и др | Зелёный, серый, бежевый, красный, синий и др. | | | Пестрый – просвечивают различно окрашенные песчинки | | Желтый |
| 3. Адгезия покрытия при отрыве от бетона класса В15, не менее | МПа | 2,0* | | | | | | | | | | |
| 4. Удельное поверхностное электросопротивление покрытия пола, не менее не более | Ом | $1*10^{15}$ - | | | | - $1*10^{6}$ | $1*10^{13}$ - | | $1*10^{15}$ - | | $1*10^{13}$ - | $1*10^{15}$ - |
| 5. Износостойкость покрытия пола, не более | гр/см$^2$ | 0,06 | | | | 0,07 | 0,08 | 0,10 | 0,05 | 0,30 | | 0,20 |
| 6. Стойкость к ударным воздействиям покрытия пола, не менее | кг с высоты 1 м | 2 | 5 | 10 | | 5 | | 2 | 10 | 5 | | 10 |

Покрытие марки «ПРАСПАН-Эконом» - покрытие полов для промышленных, в том числе в «чистых» и «особо чистых» помещениях с классом чистоты не выше 1000, и гражданских зданиях различного назначения при малой интенсивности механических воздействий и воздействии воды, нейтральных и кислотных сред.

Покрытие марки «ПРАСПАН-Эконом Декор» - покрытие полов с повышенными эстетическими характеристиками для промышленных, в том числе в «чистых» и «особо чистых» помещениях с классом чистоты не выше1000, и гражданских зданиях различного назначения при малой интенсивности механических воздействий и воздействии воды, нейтральных и кислотных сред.

Покрытие марки «ПРАСПАН-Стандарт» - покрытие полов для промышленных, в том числе в «чистых» и «особо чистых» помещениях с классом чистоты не выше 1000, и гражданских зданиях различного назначения при малой и умеренной интенсивности механических воздействий и воздействии воды, нейтральных и кислотных сред.

Покрытие марки «ПРАСПАН-Хард» - покрытие полов для промышленных, в том числе в «чистых» и «особо чистых» помещениях с классом чистоты не выше 1000, и гражданских зданиях различного назначения при малой, умеренной и значительной интенсивности механических воздействий и воздействии воды, нейтральных и кислотных сред.

Покрытие марки «ПРАСПАН-Антистатик» - покрытие полов для промышленных, в том числе в «чистых» и «особо чистых» помещениях с классом чистоты не выше 100, помещениях с требованием «электронной гигиены» - отсутствие электрических разрядов статического электричества и в помещениях с запрещением искрообразования при ударных воздействиях на пол и разрядах статического электричества, и гражданских зданиях различного назначения при малой и умеренной интенсивности механических воздействий и воздействии воды, нейтральных и кислотных сред.

Покрытие марки «ПРАСПАН-Нейтрал» - покрытие полов для промышленных, в том числе в «чистых» и «особо чистых» помещениях с классом чистоты не выше 1000, и гражданских зданиях различного назначения при малой и умеренной интенсивности механических воздействий и воздействии воды, нейтральных, щелочных и кислотных сред.

Покрытие марки «ПРАСПАН-ВД» - паропроницаемое покрытие полов для промышленных, в том числе в «чистых» и «особо чистых» помещениях с классом чистоты не выше 10000, и гражданских зданиях различного назначения при малой интенсивности механических воздействий и воздействии воды.

Покрытие марки «ПРАСПАН-Химфлор» - покрытие полов для промышленных, в том числе в «чистых» и «особо чистых» помещениях с классом чистоты не выше 1000, и гражданских зданиях различного назначения при малой, умеренной и значительной интенсивности механических воздействий и воздействии воды, щелочных, нейтральных и кислотных сред.

Покрытие марки «ПРАСПАН-Цветной песок» - покрытие полов для промышленных и гражданских зданиях различного назначения при малой и умеренной интенсивности механических воздействий и воздействии воды, нейтральных и кислотных сред, а также (благодаря шероховатой поверхности покрытия пола) в помощениях с проливами минерального масла на полы.

Покрытие марки «ПРАСПАН-Нейтрал Цветной песок» - покрытие полов для промышленных и гражданских зданиях различного назначения при малой и умеренной интенсивности механических воздействий и воздействии воды, нейтральных, щелочных и кислотных сред, а также (благодаря шероховатой поверхности покрытия пола) в помощениях с проливами минерального масла на полы.

Покрытие марки «ПРАСПАН-Полимербетон» - покрытие полов для промышленных и гражданских зданиях различного назначения при малой, умеренной и значительной интенсивности механических воздействий и воздействии воды, нейтральных и кислотных сред.

Зав. сектором полов, канд. техн. наук. А.П.Чекулаев.