ТИПОВОЙ ПРОЕКТ

320-23

МАЛЫЕ АРХИТЕКТУРНЫЕ ФОРМЫ

ВОДНЫЕ УСТРОЙСТВА ДЛЯ ДЕТЕЙ ДОШКОЛЬНОГО И ШКОЛЬНОГО ВОЗРАСТА ПЛЕСКАТЕЛЬНЫЕ БАССЕЙНЫ

АЛЬБОМ I

АРХИТЕКТУРНО — СТРОИТЕЛЬНАЯ ЧАСТЬ

9333-01

ЦЕНТРАЛЬНЫЙ ИНСТИТУТ ТИПОВЫХ ПРОЕКТОВ
МОСКВА 1967

Госстрой СССР
ЦЕНТРАЛЬНЫЙ ИНСТИТУТ ТИПОВОГО ПРОЕКТИРОВАНИЯ
Свердловский филиал
620062, г.Свердловск-62, ул.Чебышева, 4
Заказ № 4999 Инв.№ 9331-01 тираж 150
Сдано в печать 4/XII 1981г цена 2-29

ТИПОВОЙ ПРОЕКТ

320-23

МАЛЫЕ АРХИТЕКТУРНЫЕ ФОРМЫ

ВОДНЫЕ УСТРОЙСТВА ДЛЯ ДЕТЕЙ ДОШКОЛЬНОГО И ШКОЛЬНОГО ВОЗРАСТА ПЛЕСКАТЕЛЬНЫЕ БАССЕЙНЫ

СОСТАВ ПРОЕКТА:

АЛЬБОМ I. АРХИТЕКТУРНО — СТРОИТЕЛЬНАЯ ЧАСТЬ.

АЛЬБОМ II. СМЕТЫ.

АЛЬБОМ III. ПРИМЕРНЫЕ РЕШЕНИЯ ДЕТСКИХ ИГРОВЫХ ПЛОЩАДОК С ТИПОВЫМИ ПЛЕСКАТЕЛЬНЫМИ БАССЕЙНАМИ.

АЛЬБОМ IV. СМЕТЫ.

АЛЬБОМ I

РАЗРАБОТАН ЦНИИП ПО ГРАЖДОСТРОИТЕЛЬСТВУ

ВВЕДЕН В ДЕЙСТВИЕ ПРИКАЗОМ ПО ИНСТИТУТУ № 231 от 24 июня 1967г.

ЦЕНТРАЛЬНЫЙ ИНСТИТУТ ТИПОВЫХ ПРОЕКТОВ

МОСКВА 1967

9933-01 2

Наименование чертежей		NN черт.	NN стр.
Пояснительная записка			1,2
Номенклатура. Типы ДС-1, ДС-3, Ш-2 и Ш-3		АС-1	3
Бассейн тип ДС-1	План фасад. Разрез по 1-1. Рисунок облицовки дна бассейна	АС-2	4
Бассейн тип ДС-1	План Расход материалов Расход железобетона. Спецификация решеток	АС-3	5
Бассейн тип ДС-1.	Разрез по 1-1. Сечение по А-А. Сечение по Б-Б	АС-4	6
Бассейн тип ДС-1.	Узлы „1", „2". Сечение по В-В	АС-5	7
Бассейн тип ДС-1.	Армирование „чаши" бассейна	АС-6	8
Бассейн тип ДС-3.	План. Фасад. Разрез и фрагмент рисунка облицовки дна бассейна	АС-7	9
Бассейн тип ДС-3.	План. Расход материалов. Расход железобетона. Спецификация решеток	АС-8	10
Бассейн тип ДС-3.	Разрез по 1-1. Узел „1"	АС-9	11
Бассейн тип ДС-3.	Узлы „2", „3", „4"	АС-10	12
Бассейн тип ДС-3.	Узлы „5", „6" Сечение по А-А	АС-11	13
Бассейн тип ДС-3.	Армирование „чаши" бассейна	АС-12	14
Бассейн тип Ш-2.	План. Фасад. Разрез по 1-1. Фрагмент рисунка облицовки дна бассейна	АС-13	15
Бассейн тип Ш-2.	План. Расход материалов. Расход железобетона и бетона. Спецификация решеток	АС-14	16
Бассейн тип Ш-2.	Разрез по 1-1. Узел „1"	АС-15	17
Бассейн тип Ш-2.	Узлы „2", „3". Сечение по А-А	АС-16	18
Бассейн тип Ш-2.	Армирование „чаши" бассейна	АС-17	19
Бассейн тип Ш-3	План. Фасад. Разрез по 1-1. Фрагмент рисунка облицовки дна бассейна	АС-18	20
Бассейн тип Ш-3.	План. Расход материалов. Расход железобетона. Спецификация решеток	АС-19	21
Бассейн тип Ш-3.	Разрез по 1-1. Сечение по А-А. Сечение по Б-Б	АС-20	22
Бассейн тип Ш-3.	Сечение по В-В. Сечение по Г-Г. Сечение по Д-Д Узел „1". Узел „2"	АС-21	23
Бассейн тип Ш-3.	Армирование „чаши" бассейна	АС-22	24
Бассейны типы ДС-3, Ш-3.	Армирование дна бассейна в местах установки жел.бет. тумб /выпуска под полые ж.б тумбы/	АС-23	25
Бассейны ДС-3, Ш-3.	Железобетонная тумба	АС-24	26
Бассейны ДС-3, Ш-2.	Бетонные тумбы „Б-1", „Б-2"	АС-25	27
Бассейны ДС-1, ДС-3, Ш-2, Ш-3.	Камера управления	АС-26	28
Бассейн тип ДС-1.	План с сетями водопровода и канализации. Разрез. Спецификация	ВК-1	29
Бассейн тип ДС-3.	План с сетями водопровода и канализации. Разрез. Спецификация	ВК-2	30
Бассейн тип Ш-2.	План с сетями водопровода и канализации. Разрез. Спецификация	ВК-3	31
Бассейн тип Ш-3.	План с сетями водопровода и канализации. Разрез. Спецификация	ВК-4	32
Детали		ВК-5	33
Детали		ВК-6	34

Водные устройства для детей дошкольного и школьного возраста. Плескательные бассейны	Содержание.	Типовой проект 320-23	Альбом I	Лист —	1967

ЦНИИП гражданстроительства Москва

Гл. инж. инст. Корнев; Рук. маст. пр. Зубкин; Гл. арх. пр. Сечинников; Рук. гр. арх. Еремина; Рук. гр. инж. Азимова; Контроль; Штро-1БСРТ

9333-01 3

ПОЯСНИТЕЛЬНАЯ ЗАПИСКА.

В альбом включены рабочие чертежи плескательных бассейнов, предназначенные для строительства на участках дошкольных учреждений, школ, на детских игровых площадках внутри микрорайонов, в садах, парках и т.п. разработанные на основании проектного задания и сводного заключения Управлений планировки и застройки городов и строительства общественных зданий и сооружений Государственного комитета по гражданскому строительству и архитектуре при Госстрое СССР (от 17 декабря 1966 г.). Проекты согласованы Санитарно-Эпидемиологическим Управлением Минздрава СССР № 125-18/71-5 от 17 марта 1966 г.

При разработке проектов учтены заключения института гигиены детей и подростков Минздрава СССР и научно-исследовательского института дошкольного воспитания АПН РСФСР.

Плескательные бассейны разработаны двух типов - бассейны глубиной в 25 см. (типы дс-1 и дс-3) и бассейны глубиной в 50 см. (типы ш-2 и ш-3).

Плескательный бассейн тип дс-1.

Бассейн предназначается для детей дошкольного возраста. Имеет прямоугольную форму со сторонами 5000×6400 мм. Общая площадь его = 32.0м². В торце бассейна встроена ванна для мытья ног шириной 900мм. Зеркало воды бассейна = 20.25м². Максимальная отметка дна -0.240. Отметка уровня воды +0.02. Отметка уровня воды в ванне для мытья ног = -0.123. С двух сторон бассейн оборудуется скамьями. Одна из сторон бассейна образует „столик" для игр.

Внутренние стенки бортов, дно бассейна и ванны для мытья ног - облицовываются цветной керамической неглазурованной плиткой на цементном растворе. По периметру горизонтальная часть борта бассейна отделывается цементным раствором с добавкой мраморной крошки и последующим железнением. Горизонтальная часть борта отделяющего „чашу" от ванночки облицовывается плиткой. Чаша бассейна запроектирована монолитной из бетона марки „300". Арматура Ф8 класса А-1 ($R_{ар}$ = 2100 кг/см²). Гидроизоляция выполнена из 2х слоев гидроизола на мастике.

Рейки скамей крепятся на шурупах к уголкам, заделанным в тело бетона „чаши" бассейна.

Рейки окрашиваются масляными красителями светлых тонов.

Вокруг бассейна, в санитарных целях, предусматривается твердое плиточное покрытие.

Плескательный бассейн тип дс-3.

Бассейн предназначается для детей дошкольного возраста. Имеет форму круга с внутренним радиусом = 3000мм. Примыкающая к нему ванна для мытья ног запроектирована шириной = 900мм. Общая площадь бассейна = 39.40м². Зеркало воды бассейна = 26.25м². Максимальная отметка дна = -0.230. Отметка уровня воды = +0.02. Отметка дна ванны для мытья ног = -0.128.

Внутренняя часть бортов, дно бассейна и ванны для мытья ног - облицовываются цветной керамической неглазурованной плиткой на цементном растворе. По периметру (частично) горизонтальные поверхности борта бассейна, включая ванну для мытья ног, отделываются цементным раствором с добавлением мраморной крошки с последующим железнением. (См. лист АС-9, АС-10. Узел 2, узел 4).

Чаша бассейна вместе с ванной для мытья ног запроектирована монолитной из бетона марки „300" арматура Ф8 класса А-1 ($R_{ар}$ = 2100 кг/см²). Гидроизоляция выполнена из 2х слоев гидроизола на мастике.

При бетонировании поддона бассейна делаются выпуска (см. черт АС-23) для установки 2х полых ж/б. тумб (черт АС-24). Тумбы выполняются из бетона марки „150" арматура Ф6 класса А-1. Одна из них ставится над решеткой через которую осуществляется сток воды. В тумбе предусмотрены 3 отверстия 150×100(h) для свободного стока воды в ливневую канализацию. Другая тумба устанавливается над патрубком через который осуществляется подача воды в бассейн. За пределами бассейна установлены еще пять бетонных тумб для игр (типа Б-2).

Вокруг бассейна, в санитарных целях предусматривается твердое плиточное покрытие.

Плескательный бассейн тип ш-2.

Бассейн предназначен для детей младшего школьного возраста. Имеет прямоугольную форму со сторонами 13550×9400 мм. Общая площадь бассейна = 127.40м². В торце встроена ванна для мытья ног шириной 900 мм. Зеркало воды бассейна = 99.75м². Максимальная отметка дна = -0.480. Отметка уровня воды = +0.020. Отметка ванны для мытья ног = -0.170. Внутри бассейна, в левой его части, устанавливаются по кругу 10 бетонных тумб (Б-1) - „столиков" для игр. Тумбы устанавливаются на цементном растворе с верхней отметкой +0.170. Внутренние стенки бортов, дно бассейна и ванны для мытья ног облицовываются цветной керамической неглазурованной плиткой на цементном растворе.

По периметру, горизонтальные части борта отделываются цементным раствором с добавлением мраморной крошки с последующим железнением. Горизонтальная часть борта, отделяющего „чашу" от ванночки облицовывается плиткой.

Чаша плескательного бассейна запроектирована монолитной из бетона марки „300". Арматура Ф8 класса А-1 ($R_{ар}$ = 2100 кг/см²). Гидроизоляция выполнена из 2х слоев гидроизола на мастике. Вокруг бассейна, в санитарных целях, предусматриваются твердое плиточное покрытие.

Плескательный бассейн тип ш-3.

Бассейн запроектирован для детей младшего школьного возраста. Имеет форму квадрата со сторонами 7100×7100 мм с 4-мя игровыми отсеками (для пуска кораблики) и 2-мя отдельно стоящими ваннами для мытья ног. Общая площадь бассейна (включая отсеки) = 94.15м². Зеркало воды бассейна (включая отсеки) = 54.25м². Размер отсеков 1500×2700 = 4.05м². Максимальная отметка дна = -0.480. Отметки воды = +0.020. Максимальная отметка дна ванны для мытья ног = -0.150. Внутренние стенки борта и дно бассейна (вместе с отсеками) - облицовываются цветной керамической неглазурованной плиткой на цементном растворе. Ванны для мытья ног не облицовываются. В центре бассейна ставится бетонная тумба (полая) из бетона марки „150", армированная сталью Ф6 класса А-1. Тумба прикрывает решетку для стока воды. В тумбе предусмотрены 3 отверстия 150×100(h) для свободного стока воды в ливневую канализацию.

По периметру горизонтальные части борта бассейна на отметке = +0.100, включая игровые отсеки, а также отдельностоящие ванны для мытья ног, отделываются цементным раствором с добавлением мраморной крошки с последующим железнением. Борта „чаши" бассейна на отметке +0.020 облицовывается плиткой.

„Чаша" бассейна, отсеки для пуска кораблик, ванны для мытья ног запроектированы монолитными из бетона марки „300". Арматура Ф6 класса А-1 ($R_{ар}$ = 2100 кг/см²). Гидроизоляция „чаши" и отсеков выполнены из 2х слоев гидроизола на мастике. Гидроизоляция ванн для мытья ног выполнена в виде цементной стяжки с добавлением хлористого железа и фобизирующего вещества ГКМ-10 толщиной 3 см.

Эта же цементная стяжка является покрытием „чаши" ванн для мытья ног. Размеры и цвета керамических плиток см. ГОСТ 6787-53 и каталог „Керамические плитки для полов" Министерство промышленности строительных материалов СССР. Главстройкерамика. Москва. 1950 год.

Вокруг бассейна, в санитарных целях, предусматривается твердое плиточное покрытие.

ЦНИИП Градостроительства г. Москва	Гл. инж-та		Корнев	Лопатов	Иванова	
	Рук. маст.		Лукин			
	Гл. арх. пр.		Обинников			
	Рук. гр. арх.		Орешина			
	Рук. гр. инж.		Абимова			

Водные устройства для детей дошкольного и школьного возраста. Плескательные бассейны	Пояснительная записка.	Типовой проект 320-23	Альбом I	Лист —	1967г.

9333-01 4

Технические указания.

I. Днище бассейнов бетонировать с применением поверхностных вибраторов.

II. Не допускается в теле бетона наличия пустот.

III. Плоские сварные сетки и каркасы изготавливать в соответствии с техническими условиями на сварную арматуру для железобетонных конструкций по ТУ 73-56.

IV. Все металлоконструкции не заделываемые в тело бетона обработать под качественную окраску масляными красками либо нитроэмалью.

V. Не допускаются наплывы и шелушение.

VI. Величина отклонения фактических размеров от проекта не должна превышать для монолитного железобетона на один погонный метр ±5мм.

Водоснабжение.

Для всех четырех типов плескательных бассейнов принята подача воды только питьевого качества. В течение часа сменяется 25% всего объема воды бассейна.

Указанный процент обмена может быть изменен в ту или иную сторону местными органами санитарного надзора, а подача установленного объема воды легко контролируется по водомеру - специально для этого предусмотреннего в камере управления.

Сбрасываемая из бассейнов вода может быть использована для полива зеленых насаждений.

Диаметры трубопровода для первоначального наполнения бассейнов приняты из расчета наполнения их в течение 2-х часов при нормальных скоростях в трубопроводах.

Для систематической уборки и мытья бассейнов, около каждого из них в колодчике „Ковер" устанавливается постоянный поливочный кран д=25мм.

Весь трубопровод монтируется из водогазопроводных стальных оцинкованных труб на сварке.

Трубопровод, укладываемый в землю, покрывается усиленной антикоррозийной изоляцией и должен иметь уклон в сторону камеры управления для опорожнения на зимний период.

Канализация.

Выпуск воды из бассейнов и из ванн для мытья ног производится путем открытия задвижки на спускном трубопроводе в камере управления. Спуск воды из переливных желобов или ниши, в которых установлены чугунные стояки д=50мм. производится постоянно по канализационному трубопроводу через камеру управления, в которой оба трубопровода объединяются в один.

Уклоны трубопроводов указаны минимально допустимые - при привязке желательно принимать их большими, с тем, чтобы создать запас пропускной способности переливной воды, объем которой не поддается учету, т.к. он зависит от количества одновременно находящихся в бассейне детей, интенсивности их игры и др. Канализационный трубопровод укладывается в земле из чугунных раструбных труб диаметром 50 и 100 мм. Сброс воды из бассейнов предусматривается в городскую ливневую канализацию.

В случае спуска по каким-либо причинам сточных вод из бассейнов в систему городской канализации должна быть исключена возможность подтопления бассейнов фекально-хозяйственными стоками при засорении городской канализации.

ЦНИИП Градостроительства г.Москва	Гл.инж.пр.		Полимер		Копиров.		Иванова		
	Рук.мастер.		Лучкин						
	Гл.арх.пр.		Овинников						
	Рук.гр.арх.		Еремина						
	Рук.гр.инж.		Азимова						

Водные устройства для детей дошкольного и школьного возраста. Плескательные бассейны	Пояснительная записка.	Типовой проект 320-23	Альбом I	Лист —	1967г.

9333-ПЛ

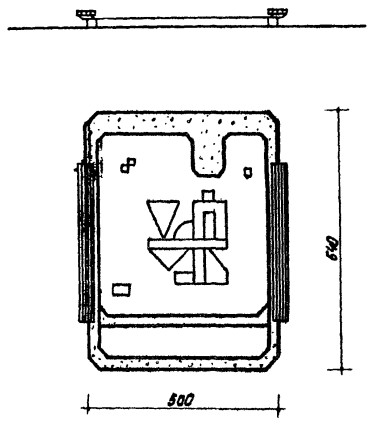

Бассейн тип ДС-1

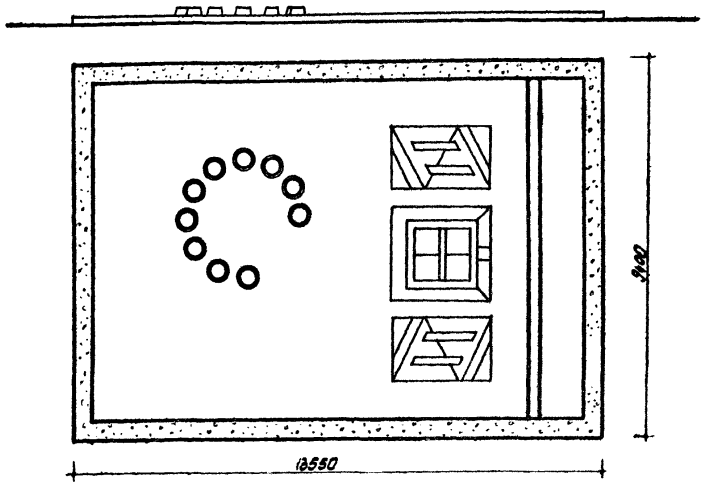

Тип Ш-2

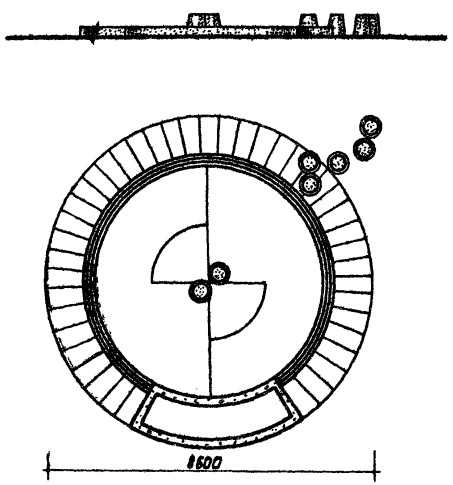

Бассейн тип ДС-3

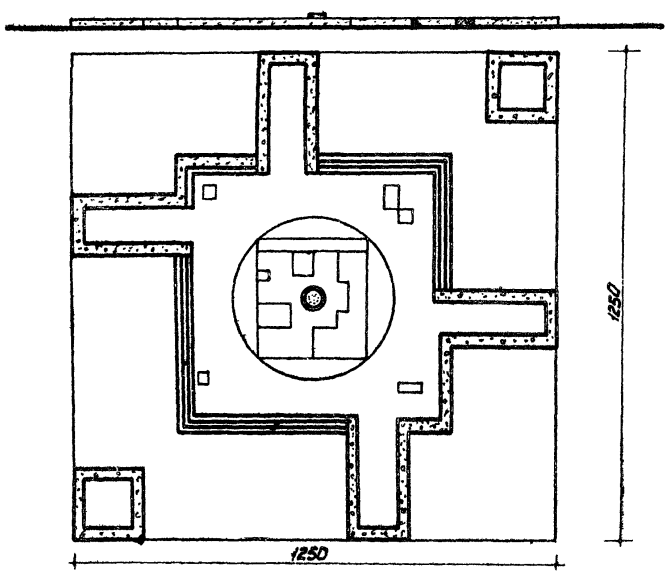

Бассейн тип Ш-3

ЦНИИП градостроительства г. Москва	Гл. инж. ин-та	Шомяв			
	Рук. маст.	Лучкин			
	Гл. арх. пр.	Збинников			
	Рук. гр. арх.	Гветина			
	Рис. ед. инж.	Лунтова			

Согласовано

Копировал

Проверил

Водные устройства детей дошкольного и школьного возраста. Плескательные бассейны.

Номенклатура. Типы ДС-1, ДС-3, Ш-2 и Ш-3.

Типовой проект	Альбом	Лист	
Серия 320-23	I	ДС-1	1967

Фасад
М1:20

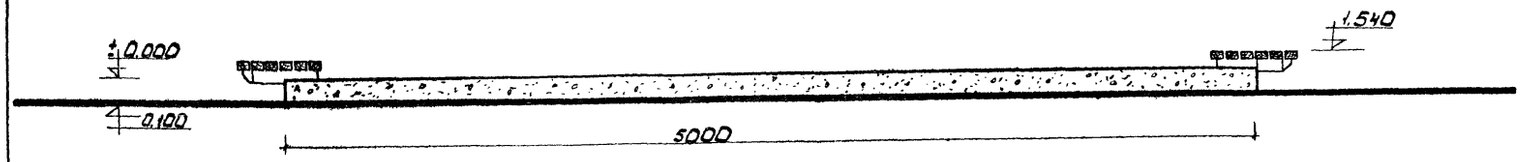

План
М1:50

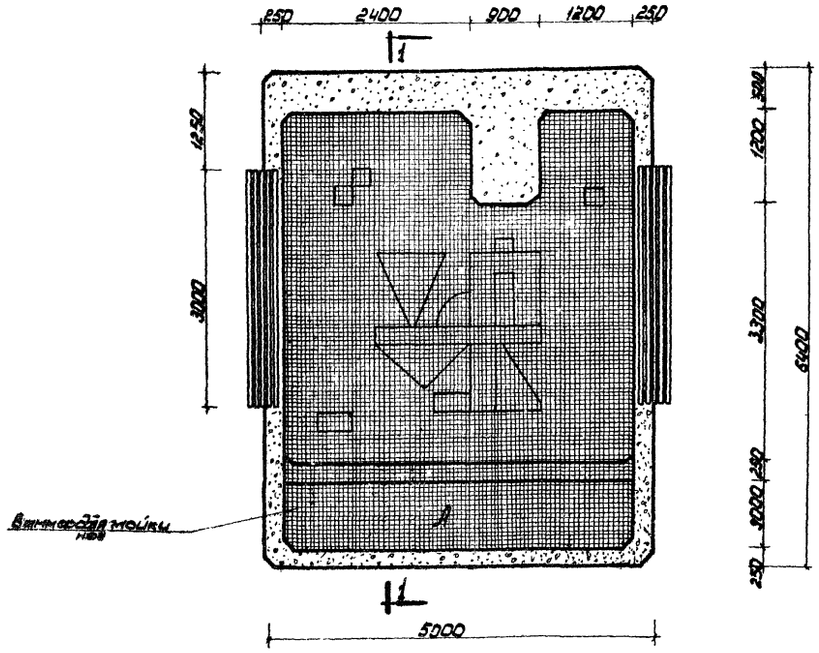

Рисунок облицовки дна бассейна
М 1:20

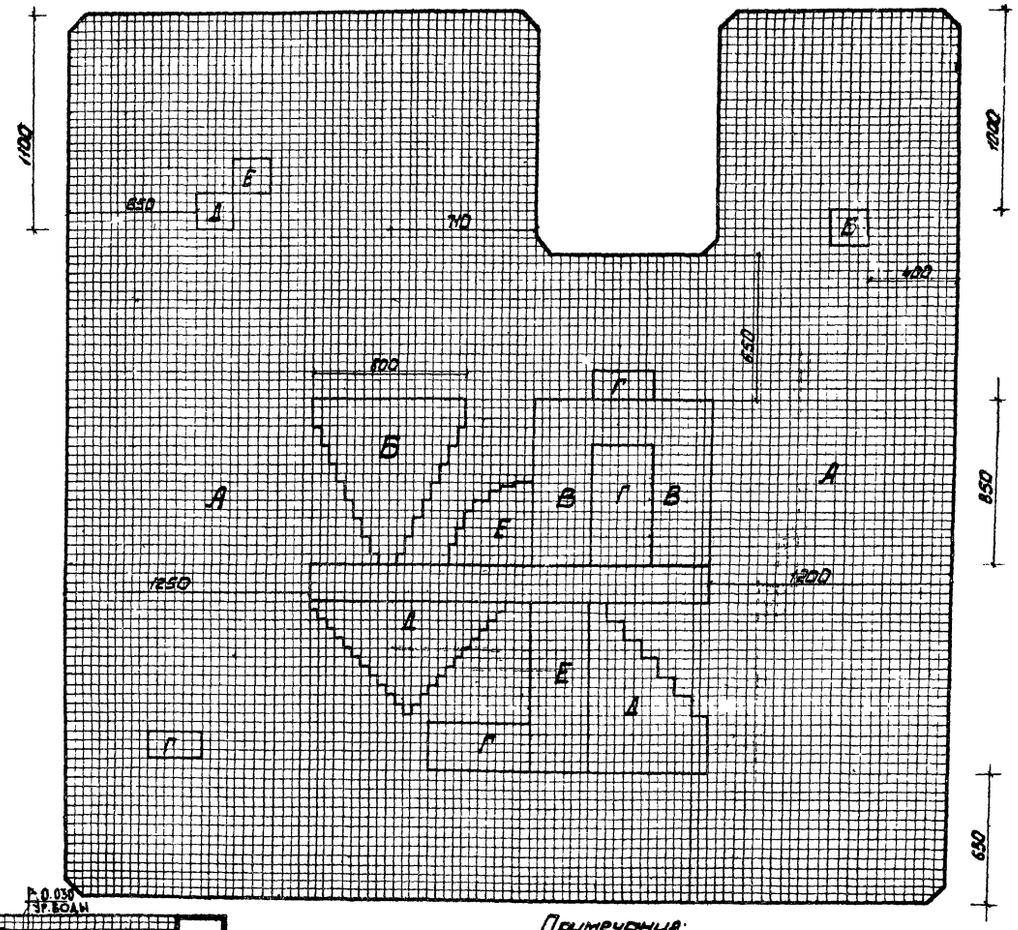

Разрез по 1-1
М 1:20

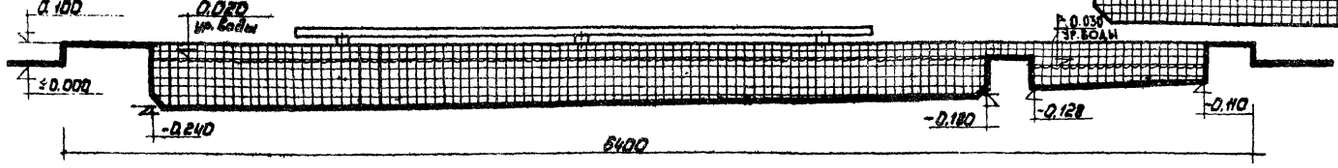

Примечания:

1. Дно бассейна и ванны для мытья ног, внутренние стенки бортов бассейна, борт переливного лотка - облицовываются декоративной плиткой (не глазурованной). Размер плитки 50×50×10 мм см. ГОСТ 6787-53. Цвета плиток: А - голубой (016), Б - желтый (012), В - светло-коричневый (010), Г - черный (019), Е - зеленый (015), Д - светло - желтый (013)
2. Размеры даны в мм.

Водные устройства для детей дошкольного и школьного возраста. Плескательные бассейны.	Бассейн тип АС-1. План, фасад, разрез по 1-1 и рисунок облицовки дна бассейна.	Типовой проект Серия 320-23	Альбом I	Лист АС-2	1967г.

ЦНИИП Госгражданстроя г. Москва

Главн. инж. проекта Рук. мастер. Гл. арх. пр. Рук. гр. конст. Конструктор Рук. гр. арх. Инж. Ковтунов Гуревич Обмиченко Евенкина Аршинова Ковалев Гаверин Исаева

9333-01 7

План.
м 1:50

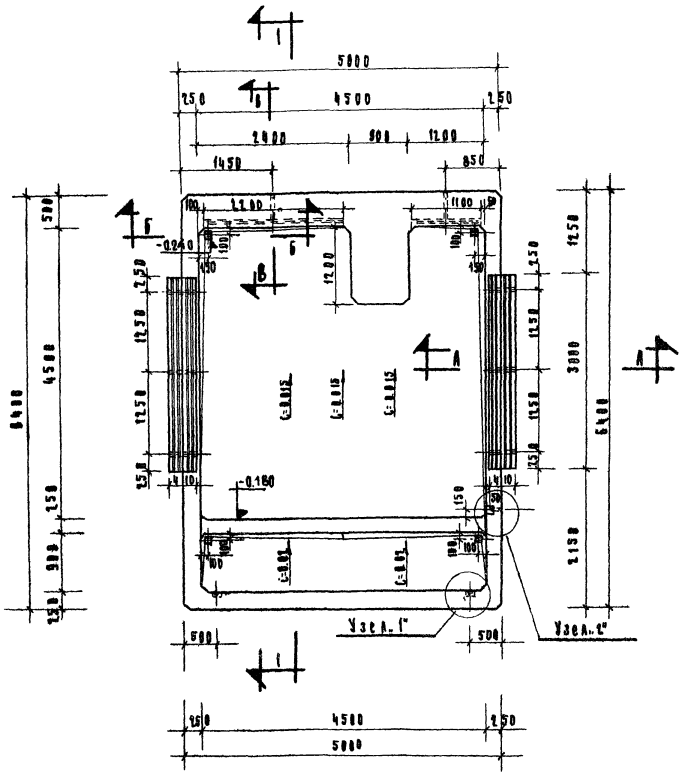

Расход материалов				
NN пп	Наименование материалов	Един. измер.	К-80	Вес кг.
1	Цементная стяжка по уклону при сред. толщ. 5 см.	м²	21.3	–
2	Цементная стяжка по уклону при сред. толщине 2.9 см.	м²	4.7	–
3	Гидроизоляция 2 сл. гидроизола на битумной мастике.	м²	41.4	–
4	Цементная выравнивающая стяжка толщ. 2 см.	м²	34.20	–
5	Керамическая облицовочная плитка	м²	29.0	–
6	Цементная стяжка с мраморной крошкой с последующим железн.	м²	7.7	–
7	Стальная плетеная сетка N 25 ГОСТ 5336-50	м²	7.7	19.0
8	Оцинкованная кровельная сталь	м²	0.11	–
9	∠ 25×3 ГОСТ 8509-57	п м	1.6	1.9
10	∠ 40×4 ГОСТ 8509-57	п м	2.3	5.6
11	Брусок 60×40 (h) С-3000 (12 шт)	м³	0.09	–
12	Брусок 40×40 (h) С-400 (6 шт)	м³	0.04	–
13	Шуруп 4×60 ГОСТ 1145-60	шт.	36	0.22
14	Болт М 10 С-60 ГОСТ 7798-62	шт.	12	0.57
15	ГОСТ 5916-62 Гайка М 10 (12 шт)	шт	12	0.140
16	ГОСТ 7798-55 Шайба 10 (12 шт)	шт.	12	0.175

Спецификация решеток из стальной ленты 3×22 ГОСТ 6009-57				
NN пп	Размеры в мм.	К-80 шт.	Вес 1 шт. кг.	Общ. вес кг
1	92×92×22 (h)	4	0.6	2.4
2	156×54×22 (h)	2	0.54	1.08
3	202×104×22 (h)	1	1.5	1.5

Расход железобетона				
NN пп	Наименование	Бетон		Сталь класса А-I
		Марка	Общ. м³	Диам	Кг
1	„Чаша" бассейна	300	6.2	ф8	196.0

Расход стали на 1 м³ бетона – 31.6 кг.

Примечания:
1. Узлы и сечения см. черт. NN АС-4, АС-5
2. Армирование „чаши бассейна" см. черт. N АС-6
3. Разрез 1-1 см. черт. N АС-4

Водные устройства для детей дошкольного и школьного возраста. Бассейны.	Бассейн типа АС-1. План. Расход материалов. Расход железобетона. Спецификация решеток.	Типовой проект 320-23	Альбом I	Лист АС-3	1961

ЦНИИЭП гражданских зданий и сооружений г. Москва

Гл. инж. мастер Гл. инж. пр. Ст. инж. пр. Инж. Инж. Инж

Разрез по 1-1
М 1:20

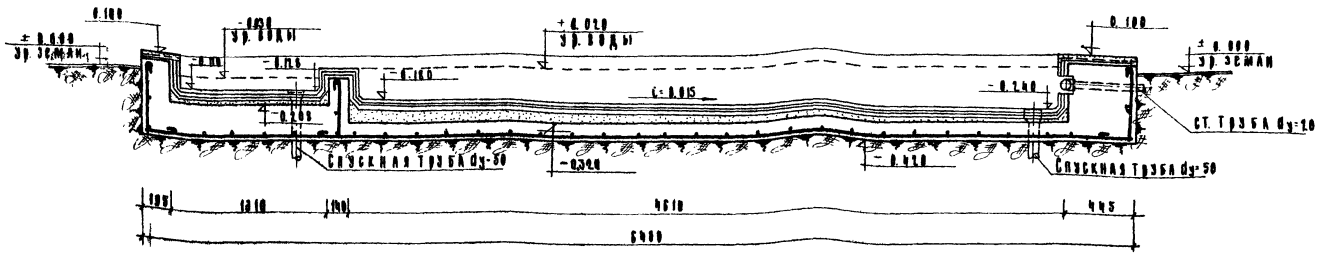

Сечение по А-А
М 1:5

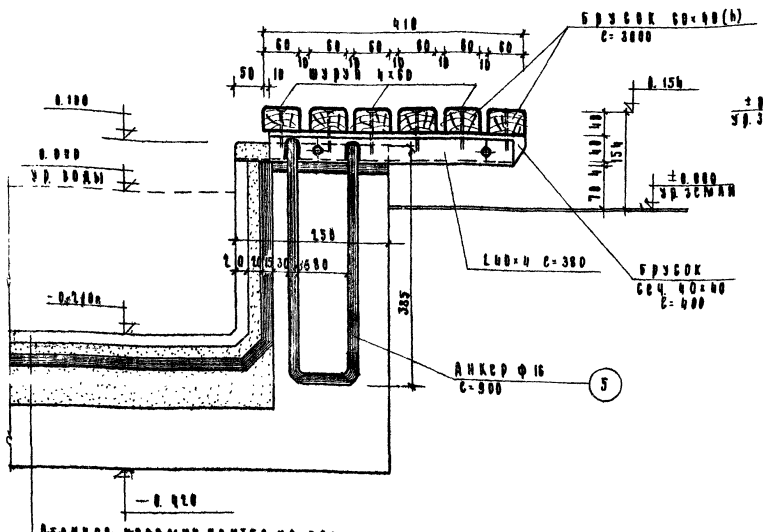

Отделка: керамич. плитка на цем. растворе — 10 мм
Цементная стяжка — 10 мм
Гидроизоляция — 2 сл. гидроизола на мастике — 20 мм
Цементная стяжка по уклону 20÷30 мм
Монолитная жб. ст. плита — 100 мм.

Сечение по Б-Б
М 1:5

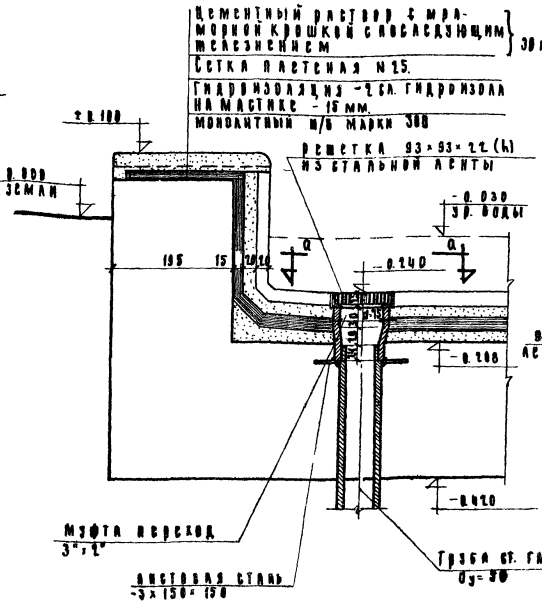

По Д-Д
М 1:2

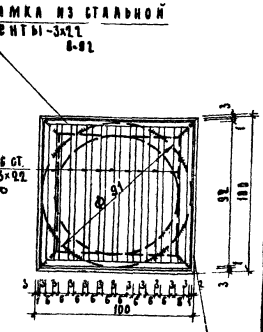

Примечания.

1. Расположение узлов в сечении см. лист № АС-3
2. Скамья крепится на уголках 40×4 по 3 штуки на скамью
3. Крепление деревянного бруска сеч. 40×40 осуществляется на болтах М10. с=60.
4. Расход материала на скамью см. лист № АС-3.
5. Анкера ф 16. (поз. 5) вошли в спецификацию арматуры на чашу бассейна см. лист № АС-6.

Родные здравоохранения для детей дошкольного и школьного возраста. Плавательные бассейны	Бассейн типа АС-1. Разрез по 1-1. Сечение по А-А. Сечение по Б-Б	Типовой проект 320-13	Альбом I	Лист АС-4

1967г.

933-01 9

ЦНИИЭП Гражданстроительства г. Москва

Согласовано: Токаты

Главный инженер проекта Корнеев; Главный архитектор проекта Гурьева; Руководитель группы Ванкина; Инженер Ковалева; Нормоконтролер Ефремина; Главный инженер Ф.Ф. Мастер; Руководитель отдела Ф.Ф.; Гл. инж. пр. Ф.Ф.; Гл. спец. Ф.Ф.; Гл. инж. Ф.Ф.

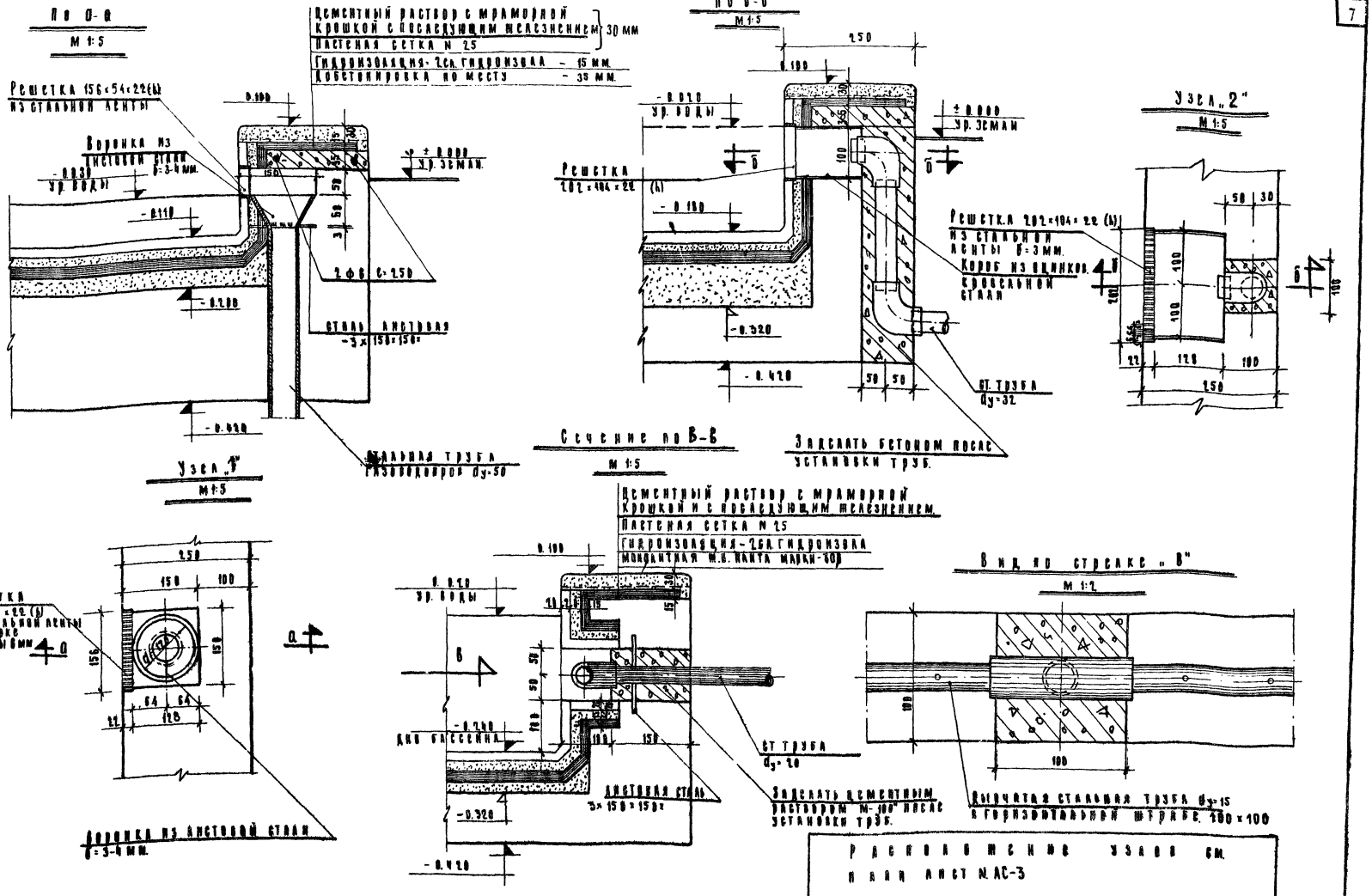
По 0-0
М 1:5
Цементный раствор с мраморной крошкой с последующим железнением } 30 мм
Пастенная сетка N 2.5
Гидроизоляция - 2сл. гидроизола - 15 мм.
Добетонировка по месту - 35 мм.
Решетка 156×54×2.2(Ц) из стальной ленты
Воронка из листовой стали δ=3-4 мм.
± 0.000 ур. земли
- 0.110
- 0.280
- 0.430
2 ф 6 L=250
Сталь листовая -3×150×150
Стальная труба гидроизолятор Ду-50
Узел „1"
М 1:5
По 0-0
М 1:5
± 0.000 ур. земли
- 0.320
- 0.420
Решетка 282×104×2.2 (Ц)
ст. труба Ду=32
Узел „2"
М 1:5
Решетка 282×104×2.2 (Ц) из стальной ленты δ=3мм.
Короб из оцинкованной кровельной стали
Сечение по В-В
М 1:5
Цементный раствор с мраморной крошкой и с последующим железнением.
Пастенная сетка N 2.5
Гидроизоляция - 2сл. гидроизола
Мастичная м.б. нанта марки-300
Дно бассейна
Листовая сталь -3×150×150
Заделать бетоном после установки труб.
ст труба Ду=20
Заделать цементным раствором М-100 после установки труб.
Решетка 156×54×2.2 (Ц) из стальной ленты на скобах прозоры 8мм
Воронка из листовой стали δ=3-4 мм.
Вид по стрелке „В"
М 1:2
Выпущенная стальная труба Ду=15 в горизонтальной штробе 100×100
Расстояние между узлами см. план лист N АС-3
Бассейн тип АС-1
Узлы „1", „2". Сечение по В-В
Типовой проект 320-13
Альбом I
Лист АС-5
1961
ЦНИИП Гражданстроя г. Москва
Согласовано
Утверждено
Инв. N
9333-01 10

Армирование поддона бассейна
М 1:50

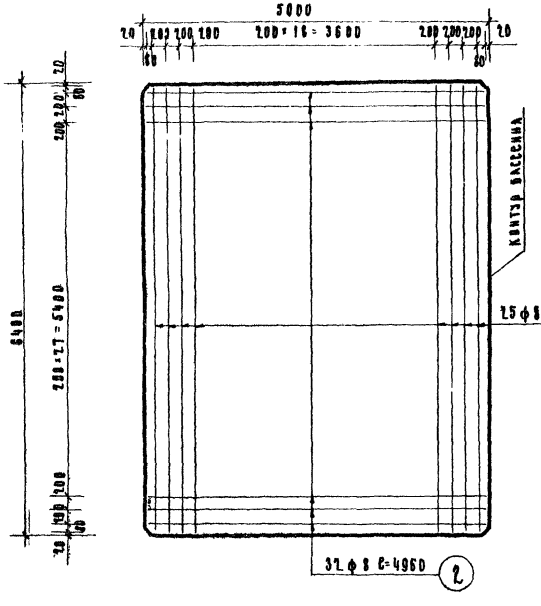

Армирование бортов бассейна
М 1:50

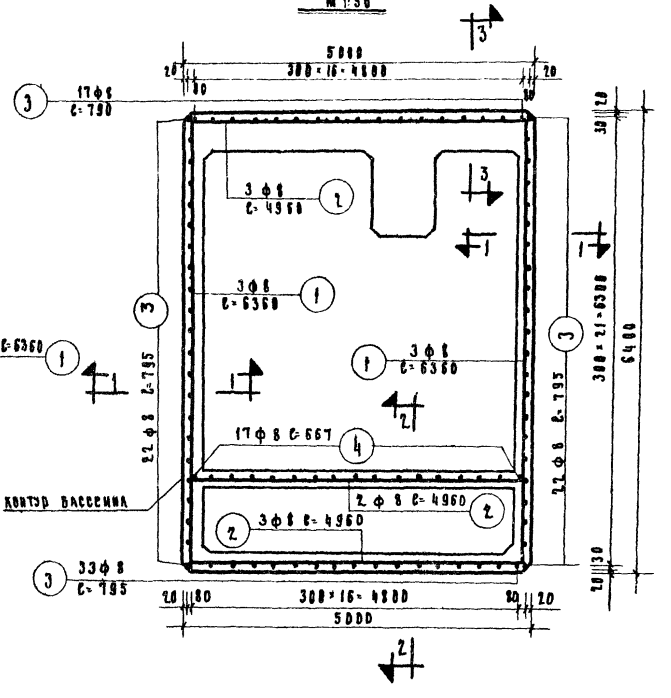

Классификация арматуры на чашу бассейна						
№№ п/п	ф мм.	Длина 1 поз мм.	К-во позиц.	Общая длина м	Вес в кг 1 п.м.	Общий
1	8	6360	31	197.2	0.395	78.00
2	8	4960	40	198.4	0.395	78.20
3	8	795	78	62.0	0.395	24.50
4	8	667	17	11.4	0.395	4.50
5	16	900	6	5.4	1.58	8.53
Итого: 195.93						

Примечания:

1. Чашу бассейна выполнять из бетона М-„300", арматура сталь класса А-I (R_a = 2100 кг/см²).
2. Планы и расположение узлов см. лист №АС-3
3. Узлы, сечения и разрез бассейна см. листы №№ АС-4, АС-5.
4. Поз. 5 см. лист № АС-4.

По 1-1 (3-3)
М 1:5

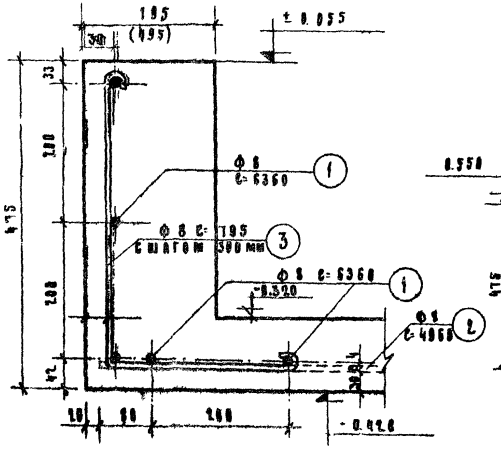

По 2-2
М 1:10

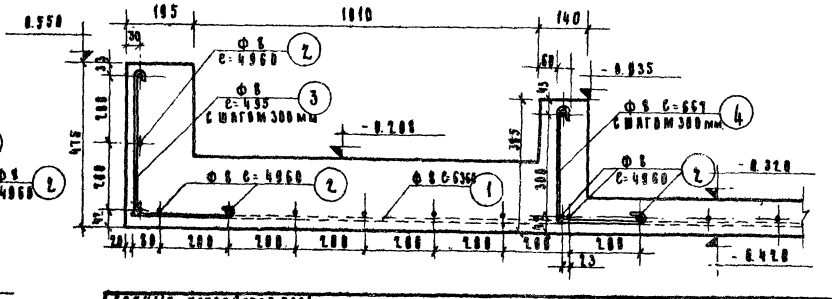

ЦНИИП Гражданстроительства г. Москва	Бассейн для детей дошкольного и школьного возраста плавательные бассейны.	Бассейн тип ДС-I. Армирование чаши бассейна	Типовой проект 313-13	Альбом I	Лист АС-6	1967г

Гл. инж. пр-та Кремер; Рук. мастер. Палкин; Гл. инж. пр. Баклов; Рук. гр. АВК Ермина; Рук. гр. ЭМ Азимова

Исполнит. Карра; Копировал Воронина; Проверил Азимова

933-01 11

Фасад
М1:20

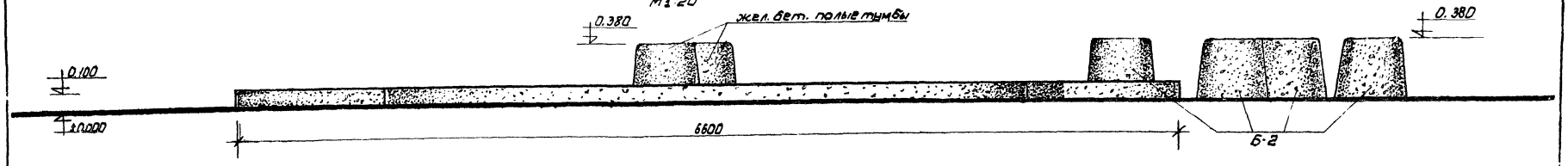

Планы
М1:50

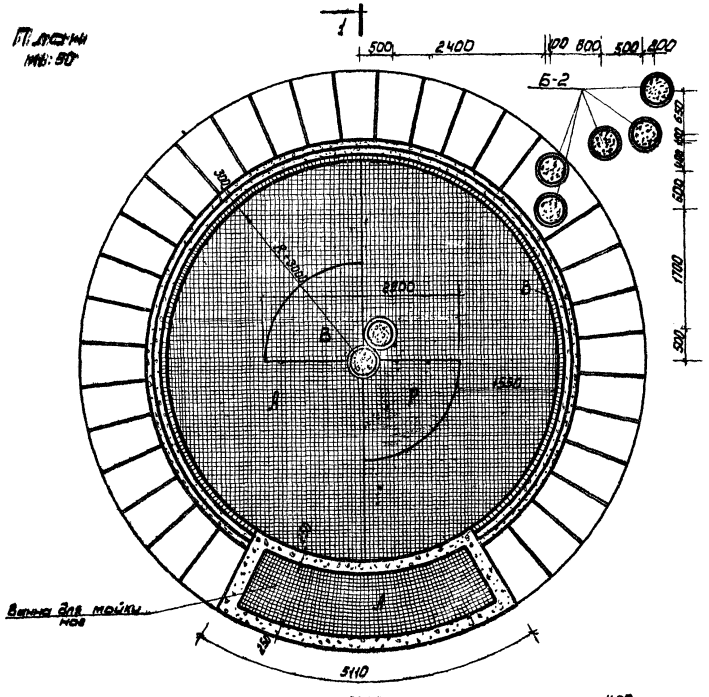

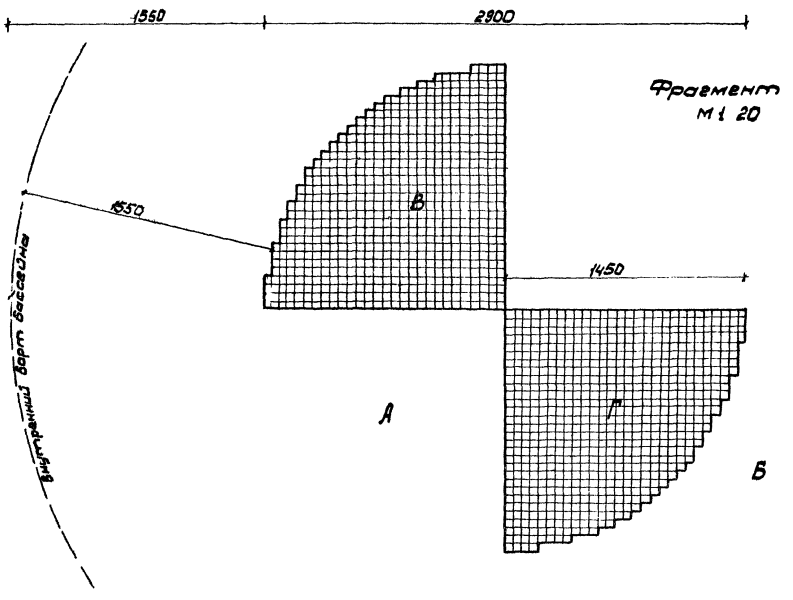

Фрагмент
М1 20

Примечания:

1. Дно бассейна и ванны для мытья ног, внутренние стенки бортов и частично борт переливного лотка - облицовываются цветной керамической плиткой (не глазурованной). Размер плитки 50×50×10мм см. ГОСТ 6787-53.
   Цвета плиток: А-зеленый (015), Б-светло-коричневый (010), В-светло-желтый (013), Г-голубой (016).
2. Бетонные тумбы Б-1 см АС-25, жел.бет.полые тумбы см. АС-24.
3. Размеры даны в мм.

Разрез по 1-1
М1:20

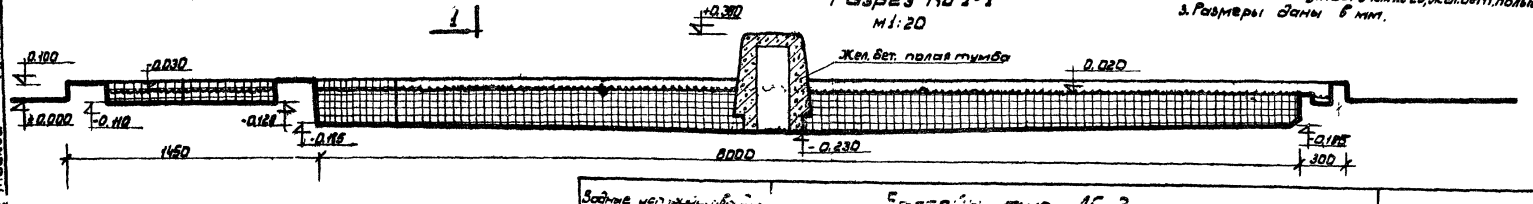

Водные устройства для детей дошкольного и школьного возраста. Плескательные бассейны	Бассейн тип АС 3. План фасад, разрез и фрагмент рисунка облицовки дна бассейна.	Типовой проект серия 320-23	Альбом I	Лист АС-7	1967

ЦНИИЭП Гражданских зданий и сооружений г. Москва

Главный инженер проекта Ковалев; Гл. инж. проекта Ковалев; Гл. арх. пр. Ковалев; Гл. спец. арх. Ковалев; Гл. инж. Ковалев; Гл. ст. инж. Ковалев; Гл. ст. инж. Ковалев; Гл. ст

План
м 1:50

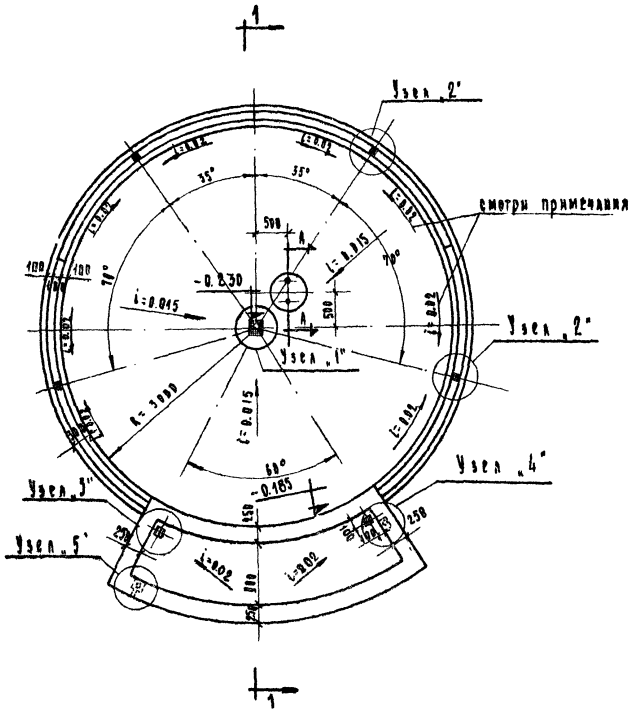
1
Узел „2"
смотри примечания
35°
35°
500
-0.830
i=0.015
70°
70°
i=0.015
i=0.015
i=0.015

Разрез по 1-1

М 1:20

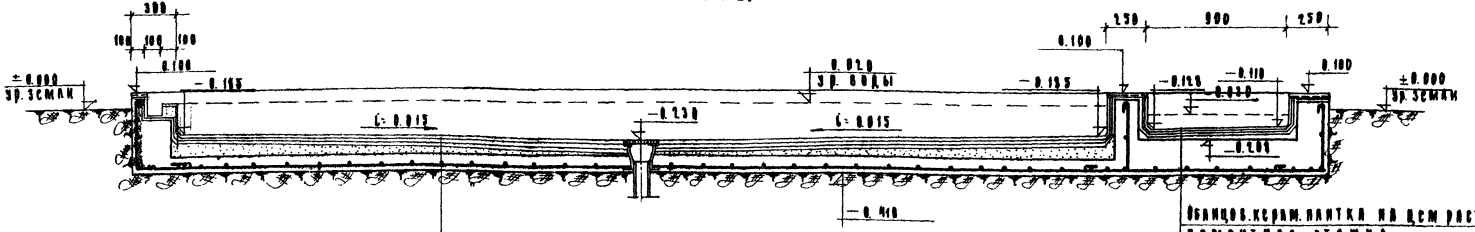

Облицов. керамическая плитка на цем. растворе	20 мм.
Цементная стяжка товщиной	20 мм
Гидроизоляция 2 сл. гидроизола на мастике	15 мм.
Бетон М-50 по уклону	20 ÷ 145 мм.
Монолитная жел. бет. плита	100 мм.

Облицов. керам. плитка на цем. растворе	20 мм
Цементная стяжка	20 мм.
Гидроизоляция 2 сл. гидроизола на мастике	20 мм
Цементная стяжка по уклону	20 ÷ 38 мм.
Монолитная жел. бет. плита	200 мм.

Узел „1"

М 1:2

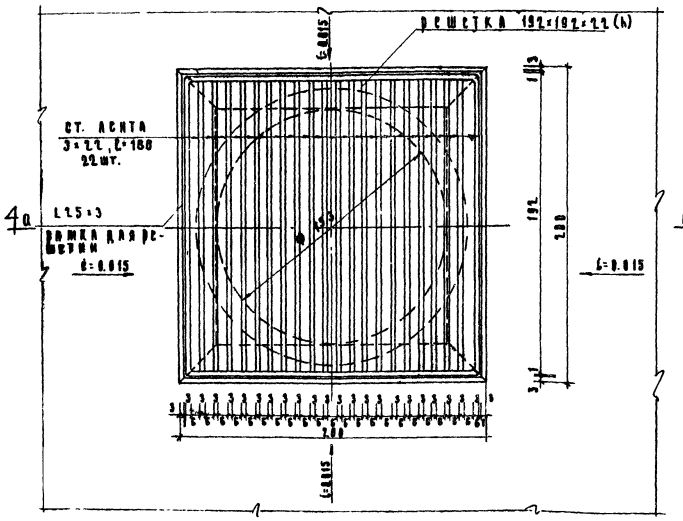

По а-а

М 1:5

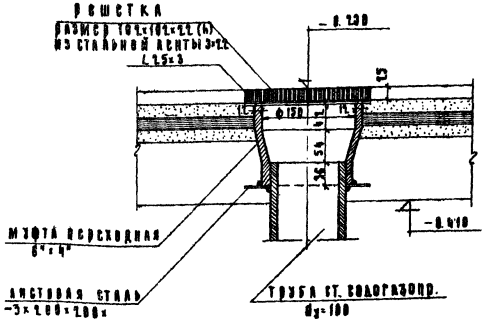

Примечания:

1. План бассейна и расположение узлов см. лист N АС-8
2. Узлы и сечения см. листы АС-10, АС-11
3. Армирование чаши бассейна см. лист N АС-12.

ЦНИИП градостроительства г. Москва	Водные устройства для плавания, прыжков, шлюзования и пассажирские бассейны	Бассейн тип - АС-3. Разрез по 1-1 Узел „1"	Типовой проект 3.06.22	Альбом I	Лист АС-9	1967г

933301 14

Узел „2"
М 1:5

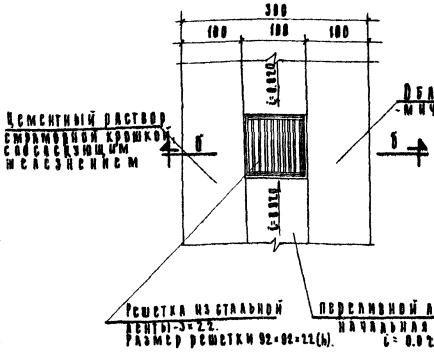

Узел „3"
М 1:15

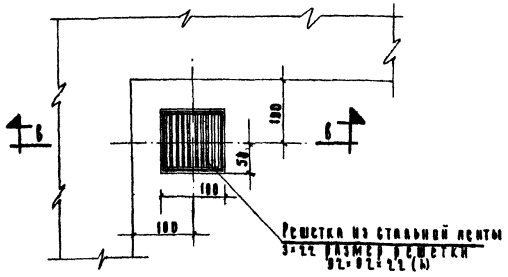

По б-б
М 1:5

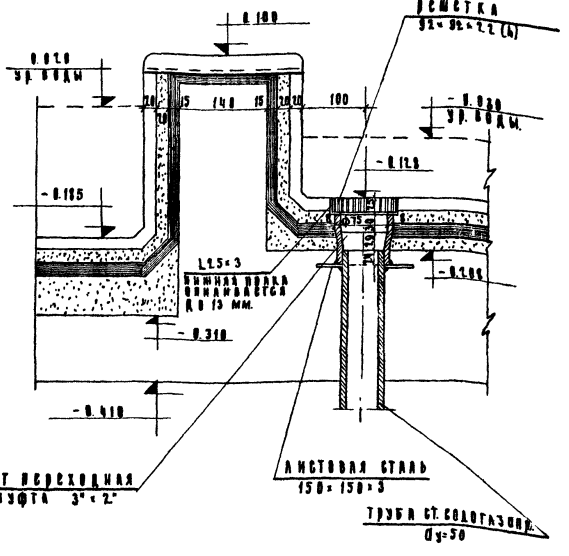

По б-б
М 1:5

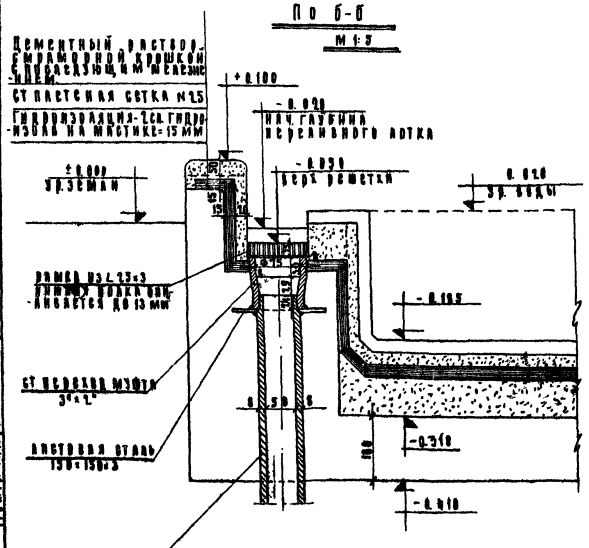

Узел „4"
М 1:5

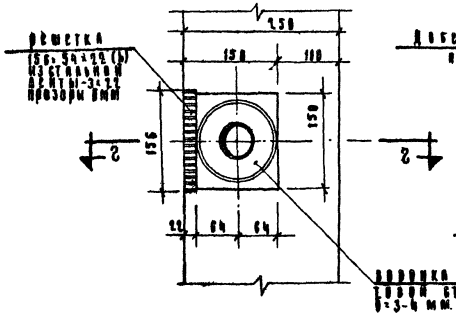

По г-г
М 1:5

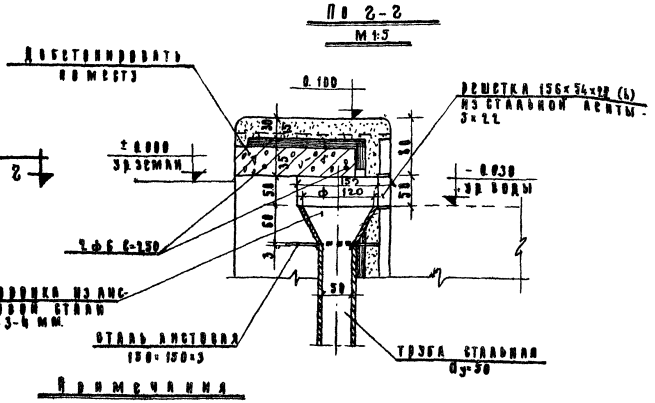

Примечания

1. Расположение узлов на плане см. лист № АС-6
2. Армирование чаши бассейна см. лист № АС-12.

Горные устройства для детей дошкольного и школьного возраста. Плавательные бассейны.	Бассейн Тип АС-3. Узлы „2", „3", „4"	Типовой проект 320-23	Альбом 7	Лист АС-18	1987г.

Цниип Градостроительства Госстроя СССР г. Москва

Согласовано: Гипрокаучук, Гипрокаучук, Гипрокаучук

Инв. № подл. | Подп. и дата | Взам. инв. №

Гл. инж. проекта Ю.Ю. Ладыгин; Гл. инж. пр. Ю.Ю. Ладыгин; Рук. гр. Ю.Ю. Ладыгин; Гл. инж. пр. Ю.Ю. Ладыгин; Гл. мастер Ю.Ю. Ладыгин; Гл. инж. пр. Ю.Ю. Ладыгин; Рук. гр. Ю.Ю. Ладыгин; Гл. инж. пр. Ю.Ю. Ладыгин; Гл. инж. пр. Ю.Ю. Ладыгин; Гл. инж. п

Узел „5"
М 1:5

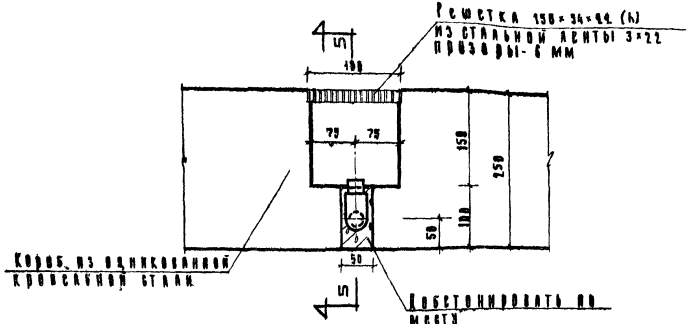

Сечение по А-А
М 1:5

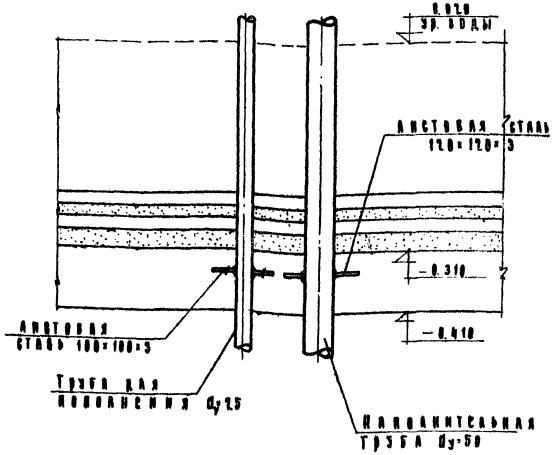

По 5-5
М 1:5

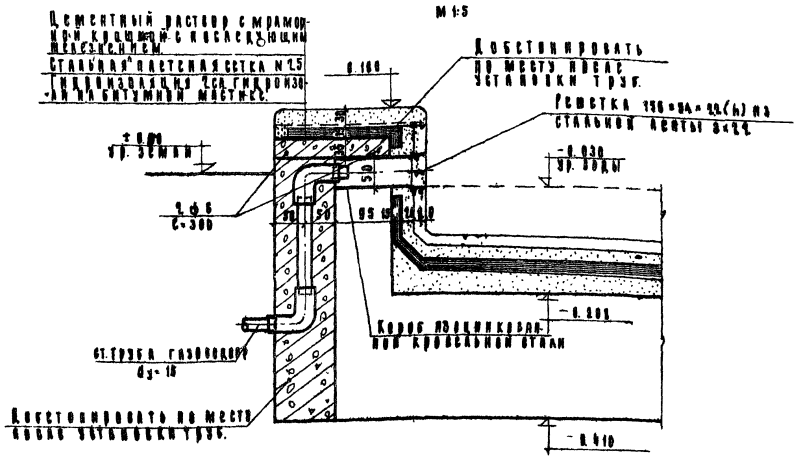

Примечания:

1. Планы бассейна и расположение узлов см. лист N АС-8
2. Узлы, разрез, сечения бассейна см. лист N АС-9, АС-10.
3. Армирование „чаши" бассейна см лист N АС-12.

ЦНИИП Гражданпромстроительства г. Москва	Рабочие чертежи для детей дошкольного и школьного возраста. Плавательные бассейны	Бассейн Тип АС-3 Узлы „5", „6". Сечение по А-А	Типовой проект 320-23	Альбом I	Лист АС-11 1967 г.

Гл. инж. пр. Ю.Ф. Адабашев
Гл. инж. пр. Ю.Ф. Адабашев
Гл. инж. пр. Ю.Ф. Адабашев

Армирование поддона бассейна
М 1:50

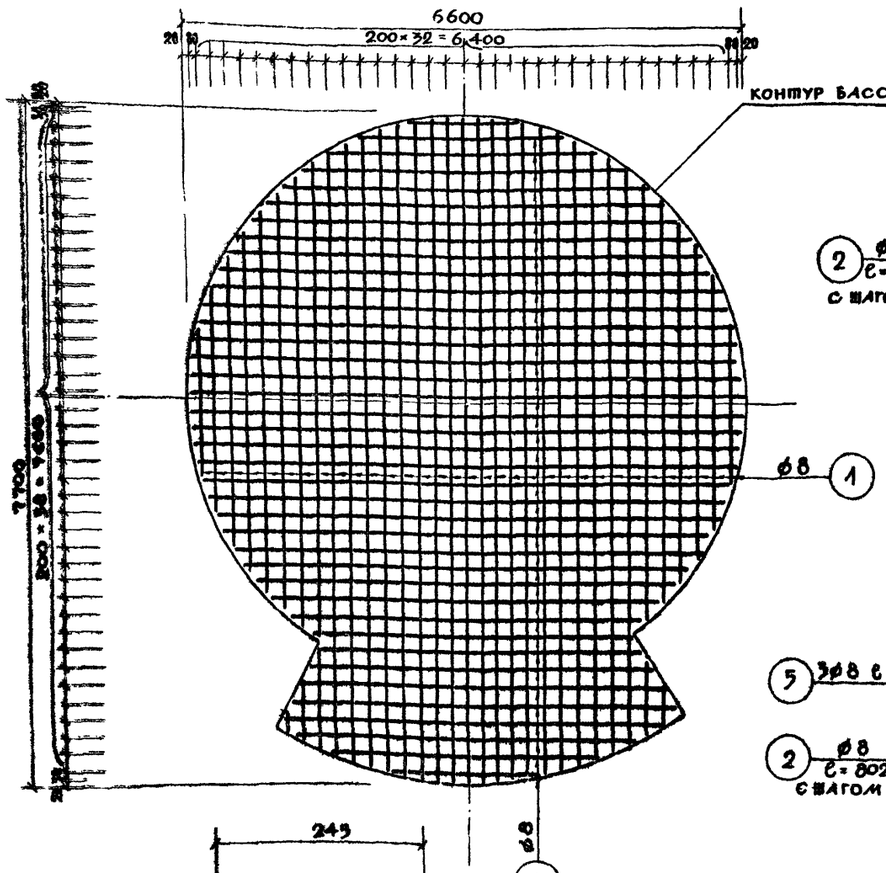

Армирование бортов бассейна
М 1:50

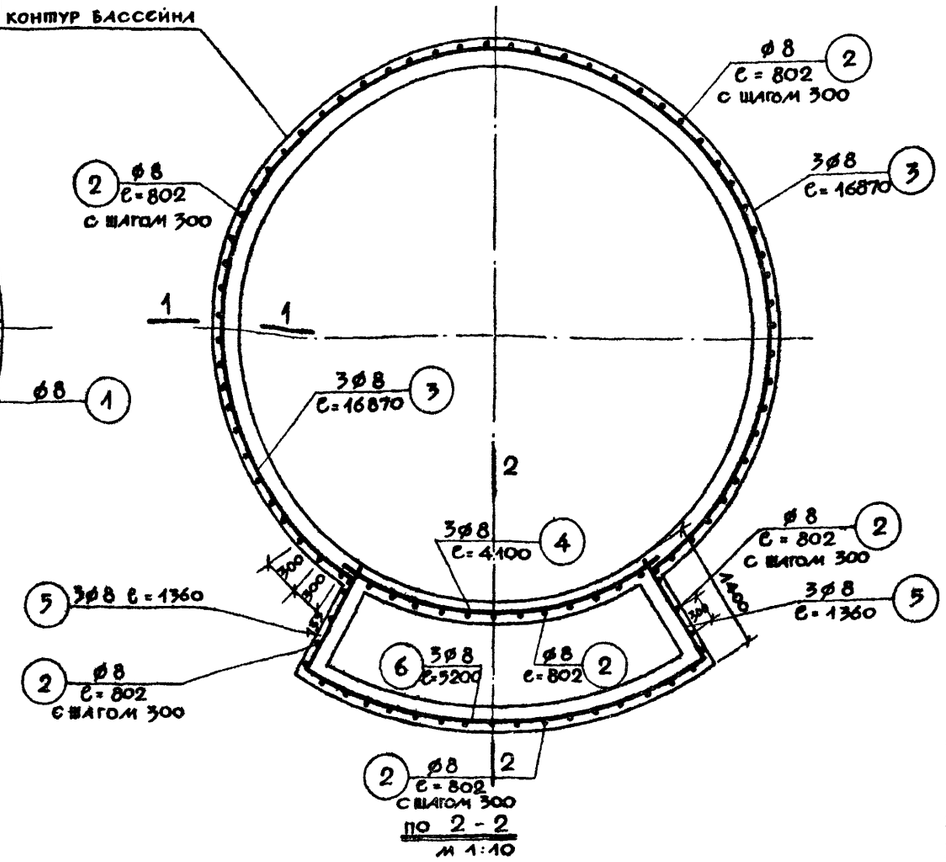

по 2-2
М 1:10

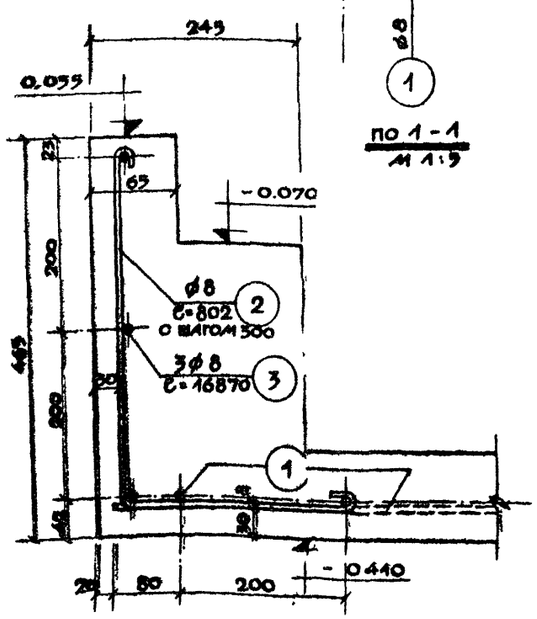

по 1-1
М 1:9

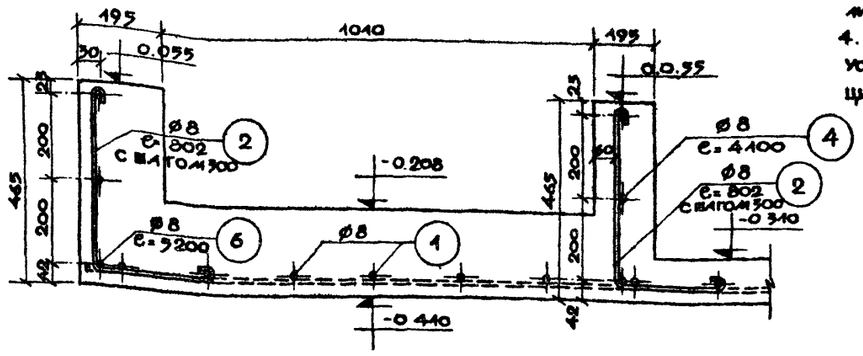

Спецификация арматуры на „чашу" бассейна

№№ п/п	ø мм	Длина 1 позиц. мм	Колич. позиц.	Общая длина м	Вес в кг 1 п.м	Вес в кг Общий
1	8	—	—	350.0	0.395	140.8
2	8	802	93	74.4	0.395	29.8
3	8	16870	3	50.7	0.395	20.3
4	8	4100	3	12.3	0.395	4.9
5	8	1360	6	8.2	0.395	3.3
6	8	5200	3	15.6	0.395	6.2

Итого: 204.5

Примечания:

1. Чашу бассейна выполнять из бетона „М-300", арматура сталь класса А-I / R_a = 2100 кг/см² /.
2. План бассейна см. лист АС-8
3. Узлы, сечения и разрез бассейна см листы АС-10, АС-11.
4. Деталь армирования дна в местах установки жел. бет. тумб и конструкцию жел бет тумб см. черт. АС-23, АС-24.

Водоснабжение для детей дошкольного и школьного возраста. Плавательные бассейны	Бассейн тип АС-3. Армирование „чаши" бассейна	Типовой проект 320-23	Альбом I	Лист АС-12	1967г.

Согласовано: Покатилы

Гл. инж. пр. Азимова

Шпромберг

Исполнитель Проектировщик Лукьянов, Данков, Ефремина, Анимова

Гл. инж. инст. Рук. лаб. инж. Рук. гр. архит. Рук. гр. инж.

ЦНИИП гидростроительства г. Москва

9333-01 17

Фасад
М1:25

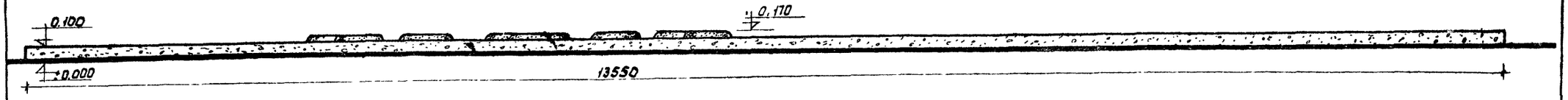

План
М 1:50

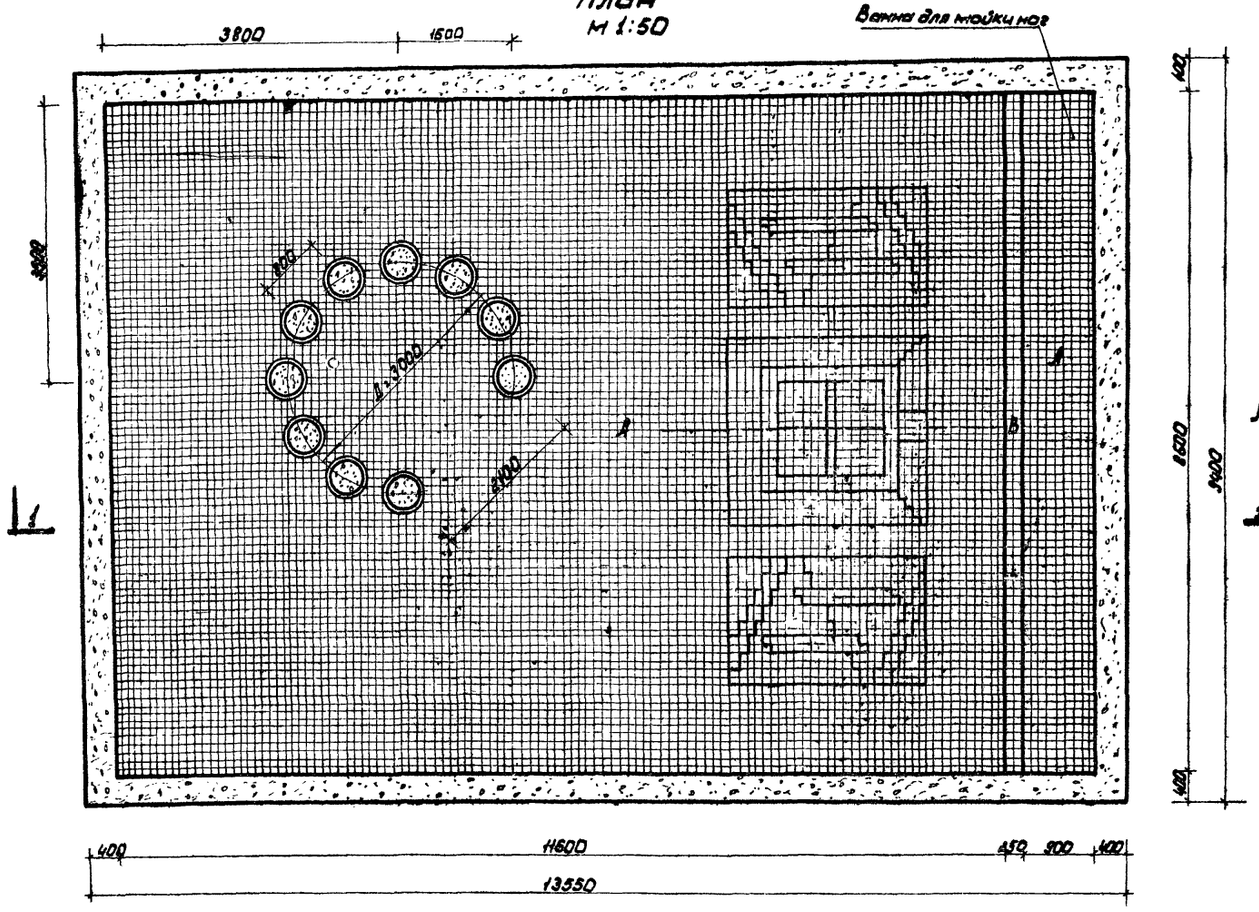

Фрагмент рисунка облицовки дна бассейна
М 1:25

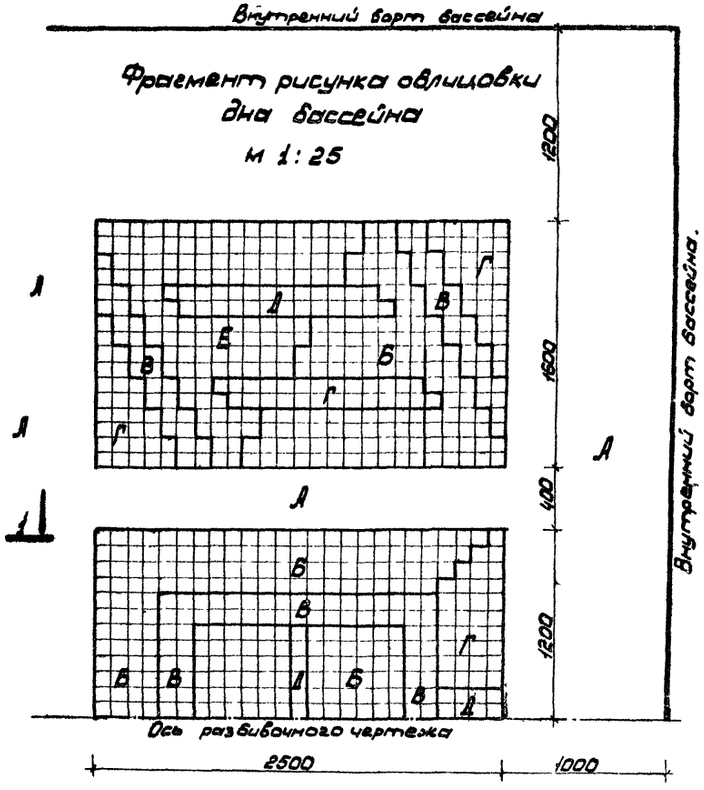

Примечания:

1. Дно бассейна и ванны для мытья ног, внутренние стенки бортов и борт переливного лотка, облицовываются цветной керамической плиткой (неглазурованной). Размер плитки 100×100×10 мм ГОСТ 6787-53. Цвета плиток: А-светло-желтый (039) Б-коричневый (031) В-зеленый (035), Г-желтый (032), Д-черный (039), Е-голубой.
2. Бетонные тумбы Б-1 см. АС - 25.
3. Размеры даны в мм.

Разрез по 1-1
М 1:25

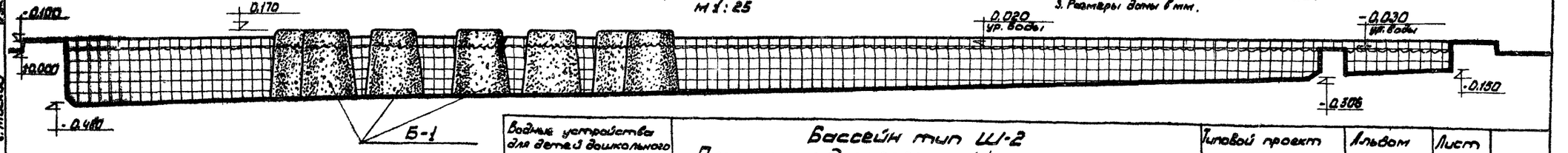

Водные устройства для детей дошкольного и школьного возраста. Плескательные бассейны.	Бассейн тип Ш-2. План, фасад, разрез по 1-1 и фрагмент рисунка облицовки дна бассейна.	Типовой проект серия 320-23	Альбом I	Лист АС-13	1967

ЦНИИП Градостроительства г. Москва

9333-01 18

План
м1:50

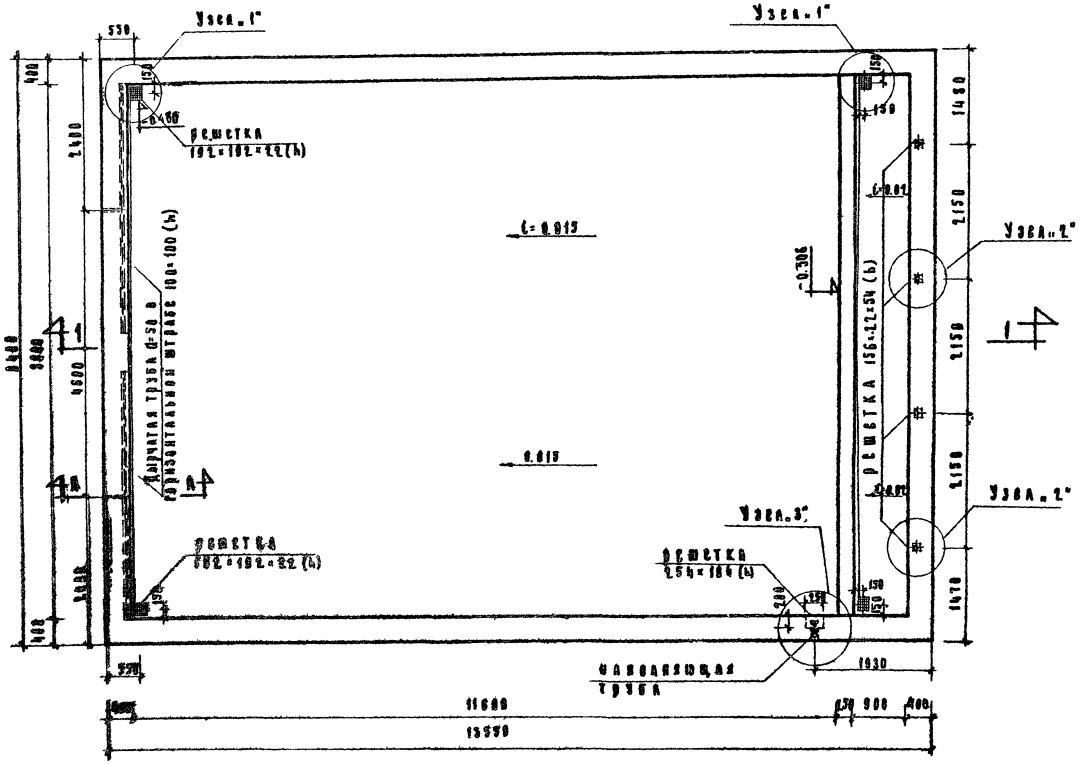

Расход материалов				
NN п/п	Наименование материалов	Един. измерен.	Кол-во	Вес кг.
1	Бетон М-50 (по укаону) при сред. толщине 10 см.	м²	192.0	—
2	Цементная стяжка по укаону при сред. толщине 3 см.	м²	9.6	—
3	Гидроизоляция - 2 сл. гидроизола на битумной мастике	м²	146.5	—
4	Цементная выравнивающая стяжка толщиной - 2 см.	м²	134.7	—
5	Керамическая облицовочная плитка на цем. р-ре	м²	134.3	—
6	Цементная стяжка с мраморной крошкой с последующ. шлифовкой толщ. 3 см	м²	17.7	—
7	Стальная плетеная сетка В25 ГОСТ 5336-50	м²	17.7	41.6
8	Оцинкованная кровельная сталь	м²	0.161	—
9	∠ 25×3 ГОСТ 8509-57	п.м	3.2	3.60

Спецификация решеток из стальной ленты 3×22 ГОСТ 8009-57				
NN п/п	Размеры в мм.	К-во шт.	Вес 1 шт. кг	Общ. вес
1	192×192×22	4	2.35	9.4
2	156×54×22	4	0.54	2.2
3	254×154×22	1	1.60	1.6

Расход железобетона и бетона					
NN п/п	Наименование	Бетон		Сталь	
		Марка	м³	Диаметр стали	кг
1	Чаша бассейна	300	31.8	ФВАI	745.4
2	Бетонная тумба (10 шт)	150	0.86	-	—

Расход стали на 1 м³ бетона (чаши) - 23.6 кг.

Примечания:

1. Узлы и сечения см. черт. №№ АС-15, АС-16, разрез по 1-1 см. АС-15
2. Армирование „чаши бассейна" см. черт. №№ АР-17
3. Расположение бетонных тумб см архитектурный план лист N. АС-13
4. Конструкцию бетонных тумб см. черт. N. АС-25

ЦНИИП Гражданстроя Госстроя СССР г. Москва	Бассейн типа Ш-2. План. Расход материалов. Расход железобетона и бетона. Спецификация решеток.	Типовой проект 31.8-13	Альбом I	Лист АС-14	1967 г.

Разрез по 1-1
М 1:20

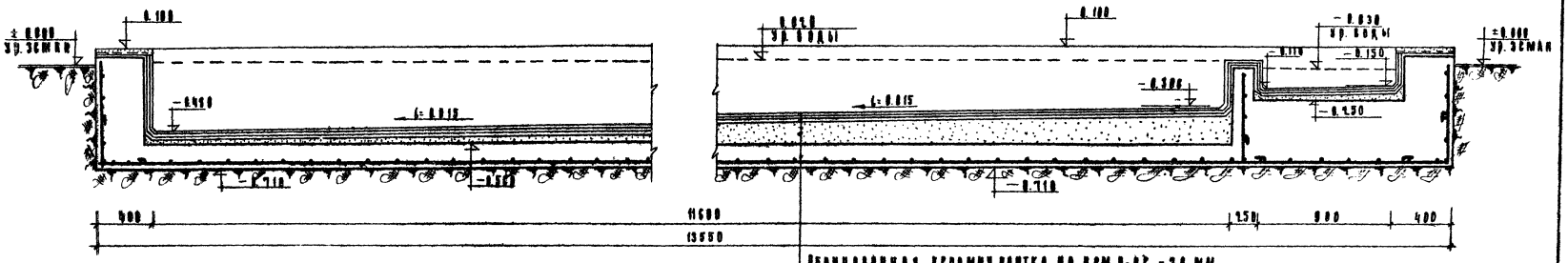

Облицовочная керамич. плитка на цем. р-ре - 20 мм.
Цементная стяжка - 20 мм.
Гидроизоляция - 2 сл. гидроизола на мастике - 20 мм.
Бетон М-50 (по уклонам) 20÷194 мм.
Железобетонная плита 150 мм.
Утрамбованный щебень с пропиткой раствором.

Узел 1

План
М 1:10

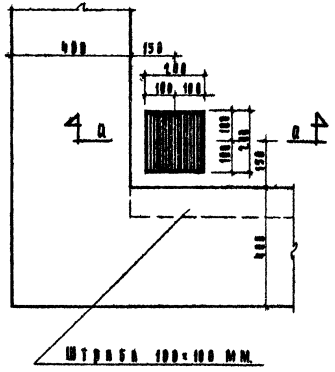

Штраба 100×100 мм.

По А-А
М 1:5

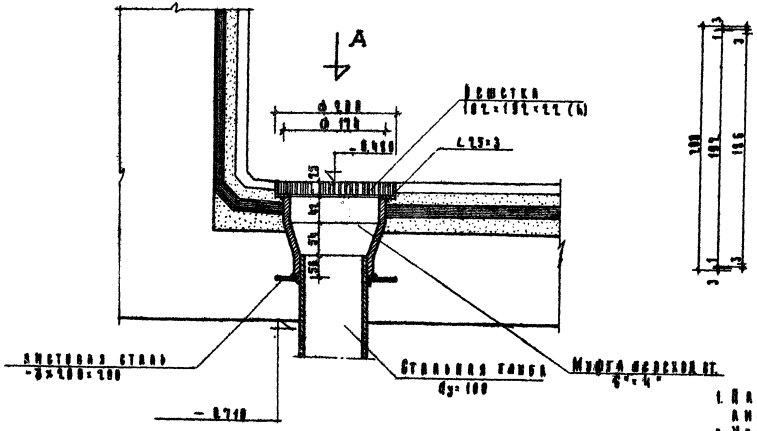

Вид
по стрелке „А"

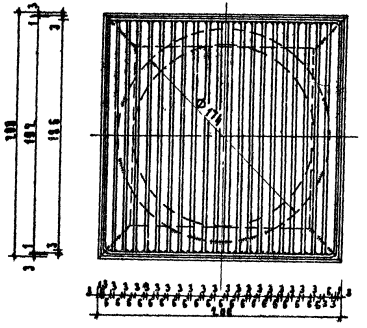
300
192
192
300
3
3
3

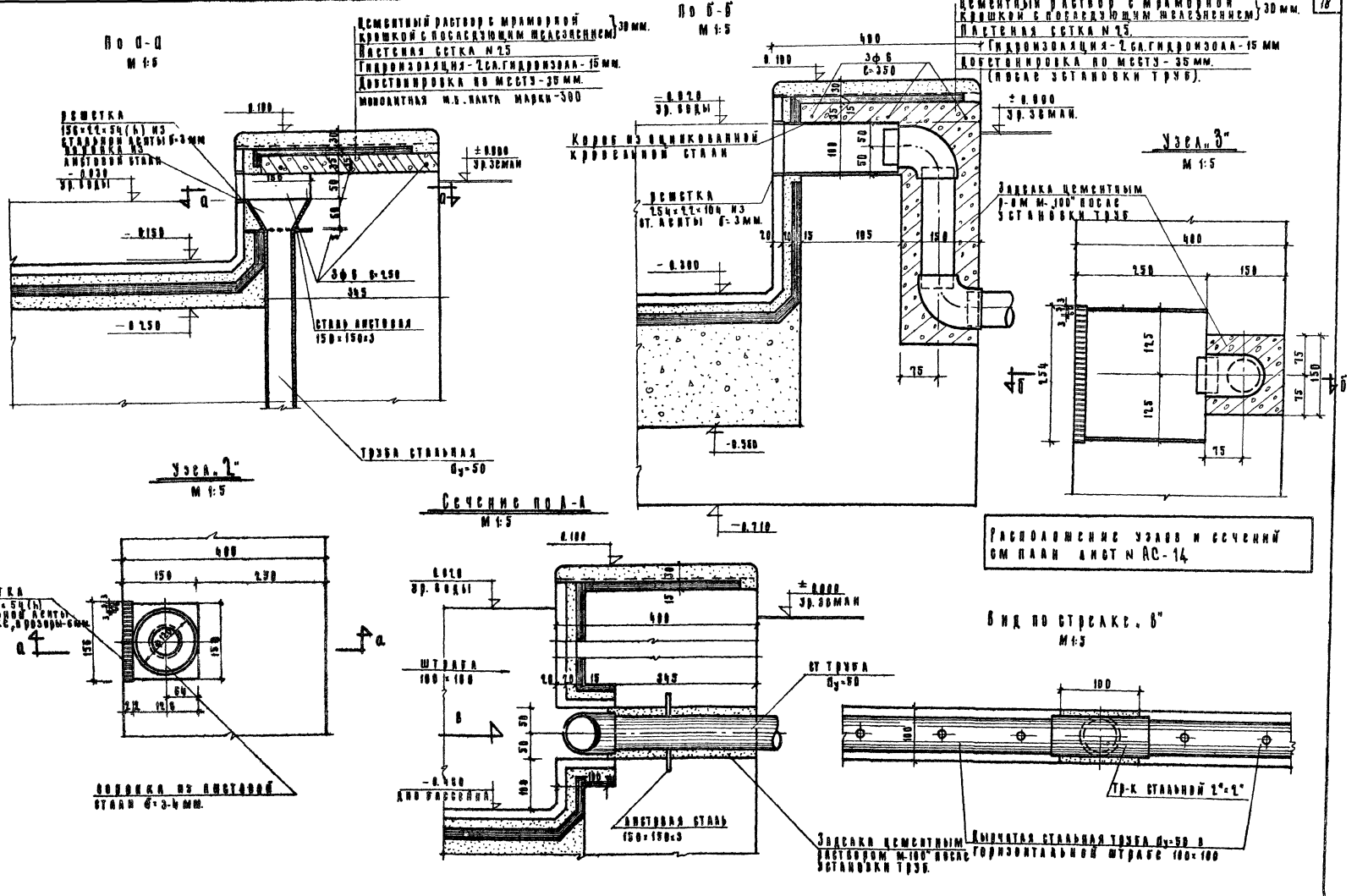

Бассейн тип ш-2. Узлы „1", „3". Сечение по А-А	Типовой проект 320-13	Альбом I	Лист АС-18	1987 г.
Бассейн для детей дошкольного и школьного возраста. Технологические задания.				

ЦНИИП Гражданстройпроект г. Москва

Согласовано: Гражданпроект

Кадра: Корякина, Изотова

Исполнитель: Сапрыкина

Проверил: Ежемова

Гл. арх. проекта: Ежемова

9333-01 21

Армирование подвала бассейна
М 1:100

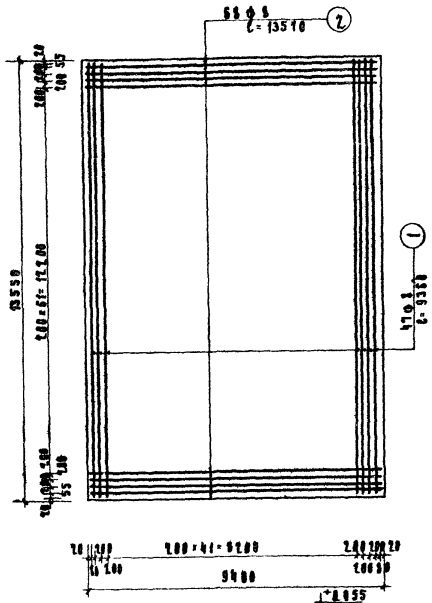

Армирование бортов бассейна
М 1:100

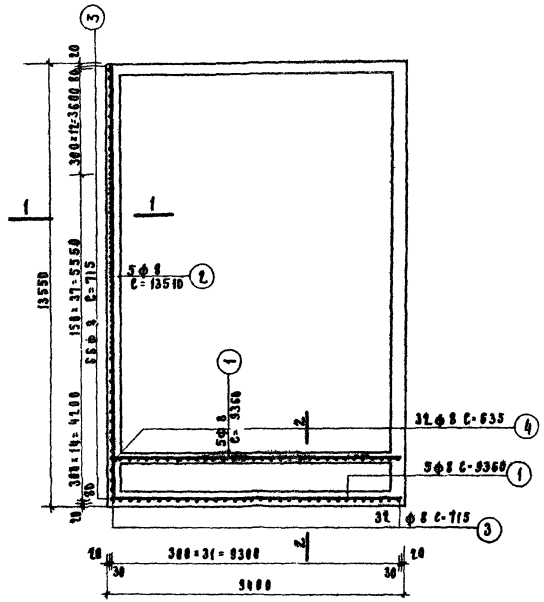

СПЕЦИФИКАЦИЯ АРМАТУРЫ НА "ЧАШУ" БАССЕЙНА						
Марка поз.	ф мм.	Длина 1 поз. мм.	К-во поз. шт.	Общая длина м.	Вес в кг 1 п.м.	Общий
1	8	9360	52	580.3	0.395	229.22
2	8	13510	78	1053.0	0.395	415.94
3	8	715	196	140.2	0.395	55.20
4	8	635	32	20.32	0.395	8.13
5	8	730	46	33.60	0.395	13.44
6	8	460	16	13.44	0.395	5.40
7	8	700	32	22.4	0.395	8.88
					Итого:	735.39

Примечания

1. Чаши бассейна выполнять из бетона М-300, арматура сталь класса А-I (R_a=2100 кг/см²).
2. Планы, разрез, узлы, сечения бассейна см. черт. №№ АС-14, АС-15, АС-16.

Разрез 1-1
М 1:5

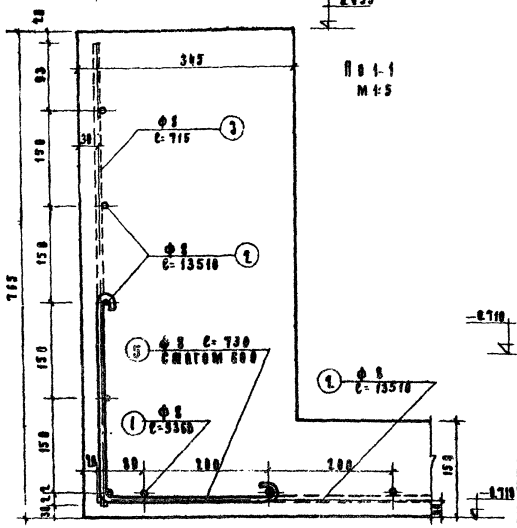

Разрез 2-2
М 1:10

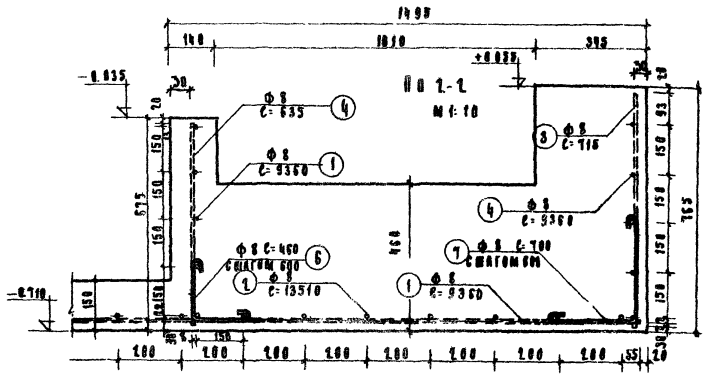

Гл. инж. пр.	Кормер	Ведущий инж.	Бондарь	Гл. инж.	Кадо
Гл. мех.	Пацкин	Инженер	Кочкина	Проверил	Бахмова
Гл. инж. пр.	Ленкин	Проверил	Ефимова		
Гл. гр. АУС	Ефимова				
Гл. гр. ВиК	Бахмова				

ЦНИИС Проектпромстройпроект г. Москва

Здание устройства для детей дошкольного и школьного возраста. Бассейн-стадионные бассейны.

Бассейн тип Ш-2. Армирование „чаши" бассейна

Типовой проект	Альбом	Лист	
320-13	I	АС-17	1967г.

9333-01 22

Фасад
М1:25

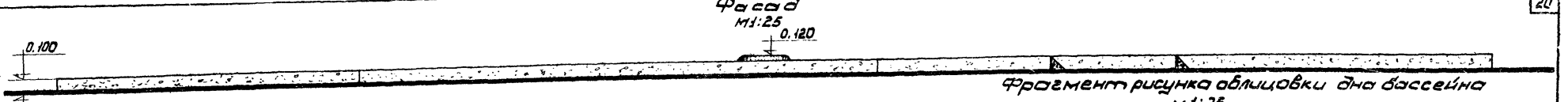

Фрагмент рисунка облицовки дна бассейна
М 1:25

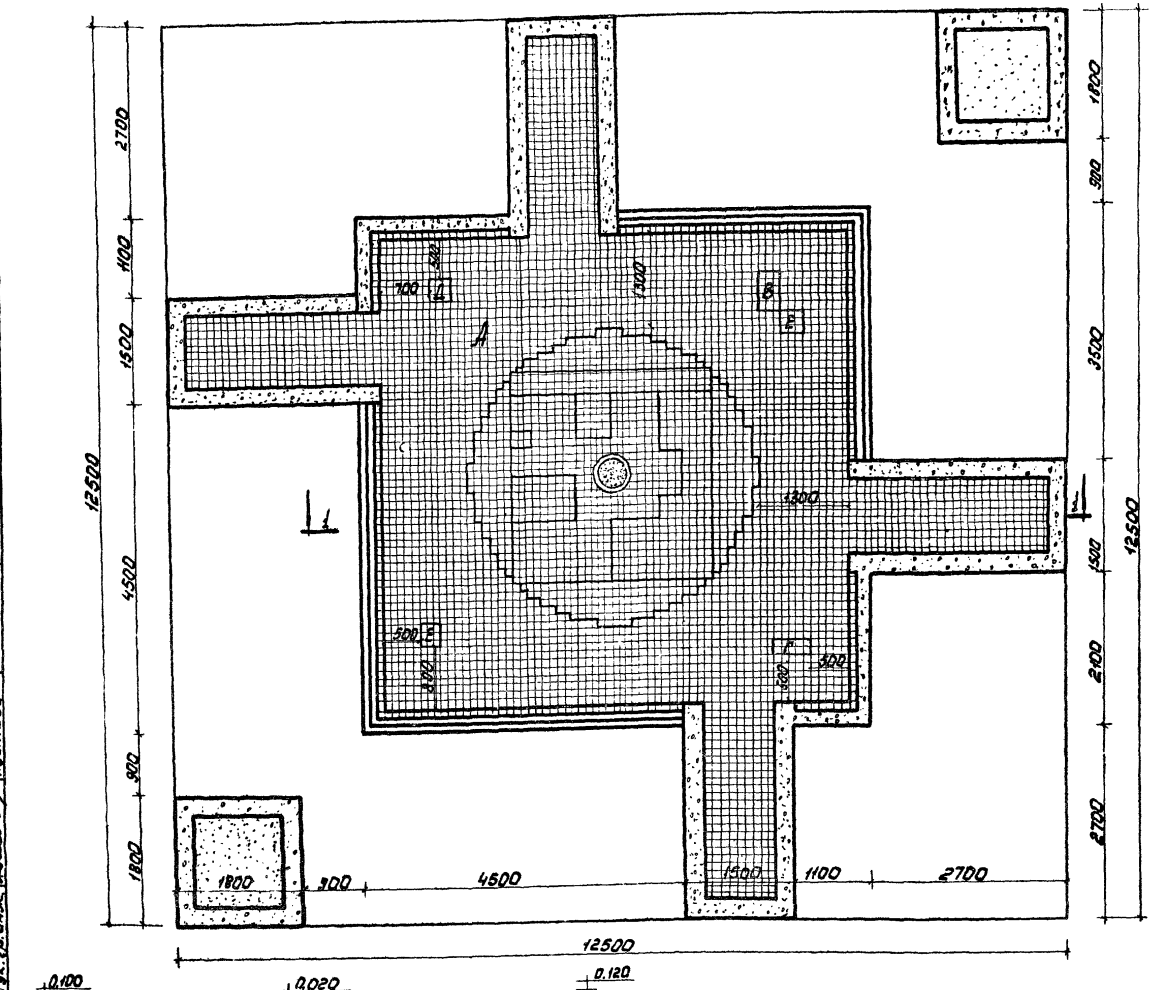

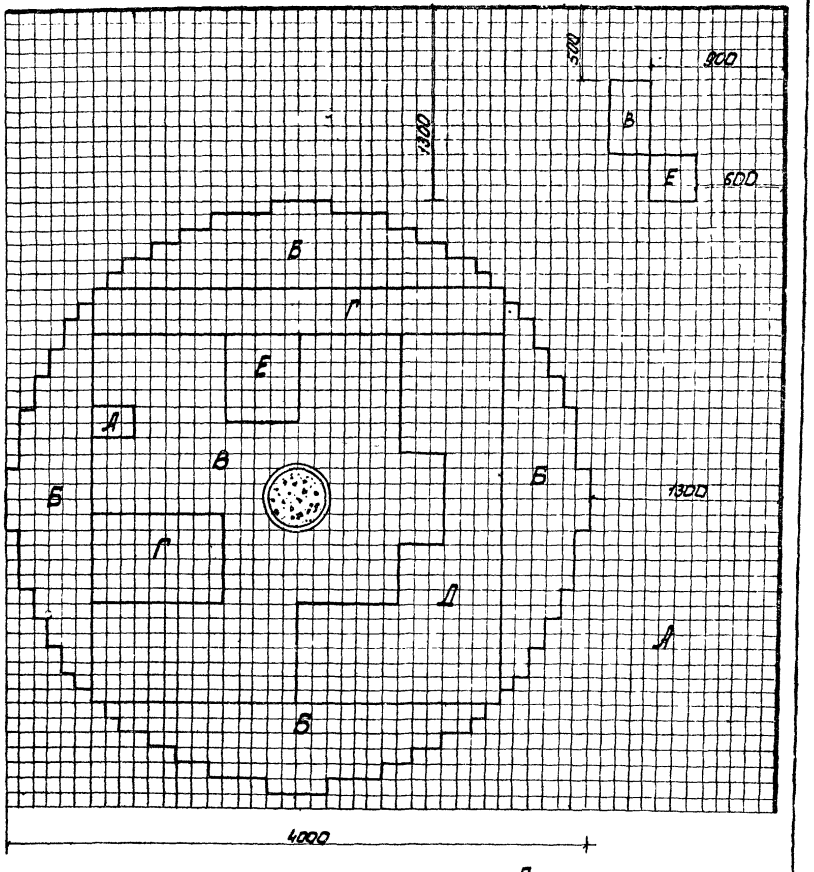

Разрез по 1-1
М 1:25

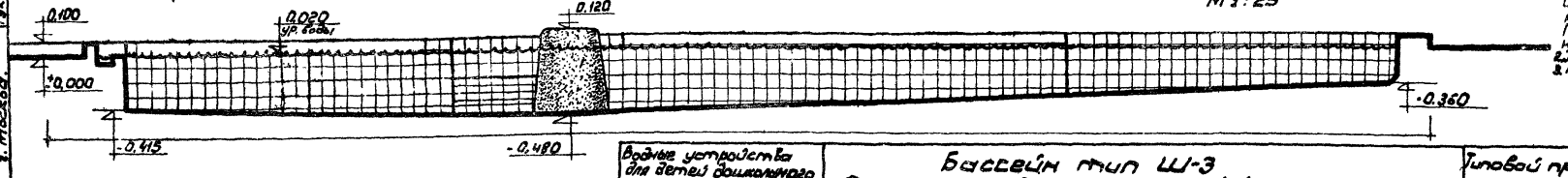

Примечания:

1. Дно бассейна, внутренние борта бассейна и частично борт переливного лотка облицовываются керамической цветной плиткой (не глазурованной). Размер плитки 100×100×10 мм см ГОСТ 6787-53. Цвета плиток: А-серый (1034), Б-светло коричневый (030), В-светло-желтый (033) Г-коричневый (031), Д-голубой (036), Е-черный.
2. Кап. бет. полую тумбу см. АС-24
3. Размеры даны в мм.

ЦНИИЭП градостроительства г. Москва	Водные устройства для детей дошкольного и школьного возраста. Плескательные бассейны.	Бассейн тип Ш-3 План, фасад, разрез по 1-1 и фрагмент рисунка облицовки дна бассейна.	Типовой проект Серия 320-23	Альбом I	Лист АС-18	1967г.

Гл. инж. проекта Кстова; Гл. арх. проекта Лунчиков; Гл. арх. пр. Обухова; Рук. гр. инж. Ратнова; Рук. гр. арх. Крылова; Инж. Данилов

9333-01 23

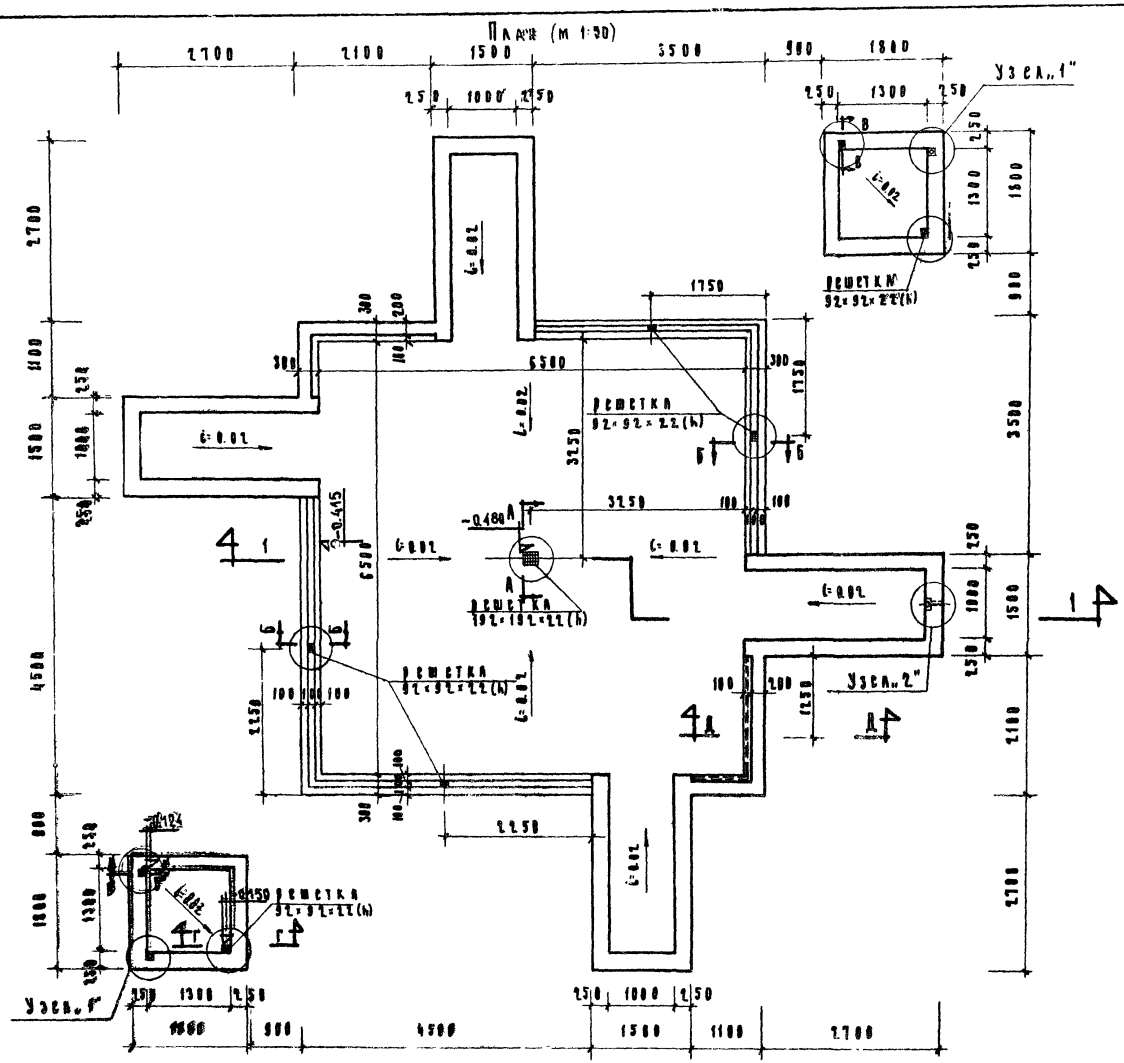

Расход стали на 1 м³ бетона (чаша бассейна) - 35.4 кг.

Расход материалов

NN п/п	Наименование материала	Един. измер.	К-во	Вес кг.
1.	Цементная стяжка по уклону при средней толщине 4,3 см	м²	43.7	—
1.	Бетон М-50 по уклону при средн. толщине 10.3.	м²	12.4	—
2.	Цементная стяжка по уклону при средн. толщине - 3.8	м²	4.43	—
3.	Гидроизоляция 2 сл. гидроизола на битумной мастике	м²	90.2	—
4.	Цементная выравнивающая стяжка толщиной 2 см.	м²	89.5	—
5.	Керамическая облицовочная плитка	м²	87.4	—
6.	Цементная стяжка с мраморной крошкой с последующ. железн. толщ. 3см	м²	15.1	—
7.	Стальная пластная сетка №25 ГОСТ 5336-50.	м²	15.1	35.5
8.	Оцинкованная кровельная сталь	м²	0.070	—
9.	∠25×3 ГОСТ 8509-57	п. м.	3.2	3.6
10	Цем. стяжка с добавкой хлористого железа и гидрофобизирующ. в-ва толщ. 3 см	м²	1.85	—

Спецификация решеток из стальной ленты 3×22 ГОСТ 6009-57.

NN п/п	Размеры в мм	К-во штук	Вес 1 шт. кг	Общий вес кг
1	192×192×22	4	2.35	2.35
2	92×92×22	6	0.60	3.6
3	156×54×22	4	0.54	2.16
4	202×104×22	1	1.5	1.5

Расход железобетона

NN п/п	Наименование	Бетон марка	Бетон м³	Сталь ф.№ ГОСТ	Сталь вес (кг)
1	Чаша бассейна	300	14.4	ф 8А-I	510.0
2	Жел. бет. тумба	150	0.073	ф 6А-I	2.3

Примечания:

1. Разрез, узлы, сечения бассейна см. листы NN АС-20, АС-21
2. Армирование чаши бассейна см. лист. N АС-22
3. Железобетонную тумбу см лист. N АС-24

ЦНИИП Гражданстрой Госстроя СССР г. Москва	Водные устройства для детей дошкольного и школьного возраста. Плоскостные бассейны.	Бассейн тип Ш-3 План. Расход материалов. Расход железобетона Спецификация решеток.	Типовой проект 320-23	Альбом I	Лист АС-19	1967

Согласовано: Гл. инж. пр. Токатаев; Гл. инж. Ковалева; Гл. арх. Ахимова

Карра: Воронина, Ахимова; Исполнитель: Ковалева; Проверил: Ахимова; Конструктор: Ахмеев, Аулкин, Данков, Ерёмина, Ахимова; Гл. инж. пр.; Гл. арх.; Гл. инж.

Разрез по 1-1
М 1:20

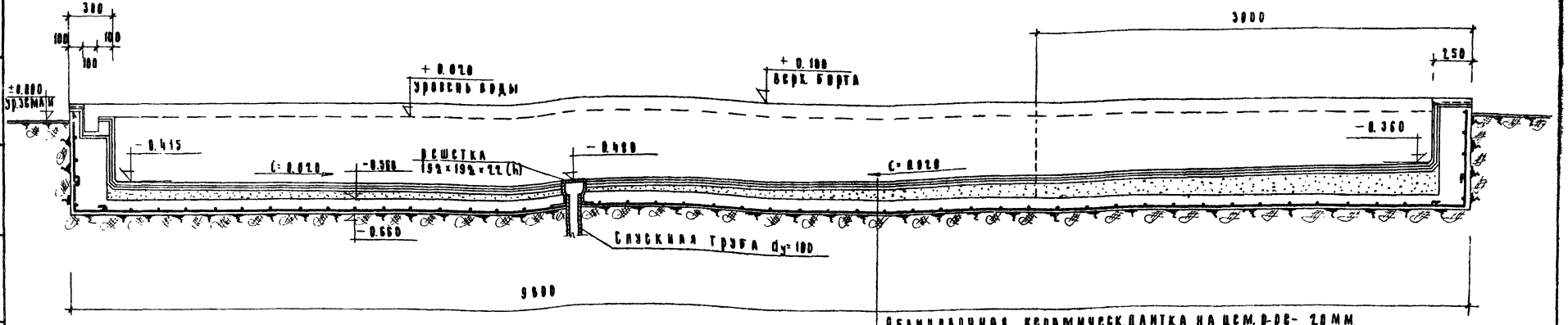

Облицовочная керамическ. плитка на цем. р-ре - 20 мм.
Цементная стяжка - 20 мм.
Гидроизоляция - 2 сл гидроизола на мастике - 20 мм.
Бетон М-50 20÷40 (по уклону).
Железобетонная монолитная плита - 100 мм
Утрамбованный щебень с проливкой раствором

Сечение по А-А
М 1:5

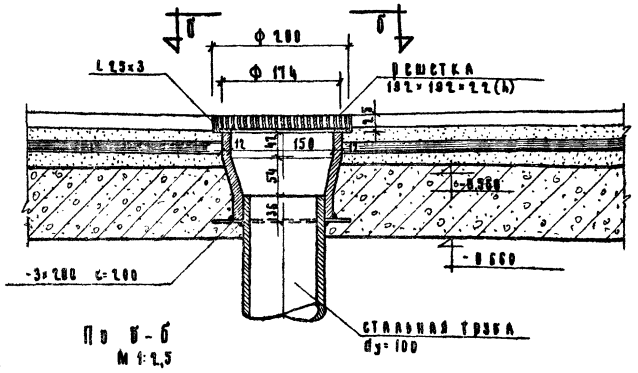

Сечение по Б-Б
М 1:5

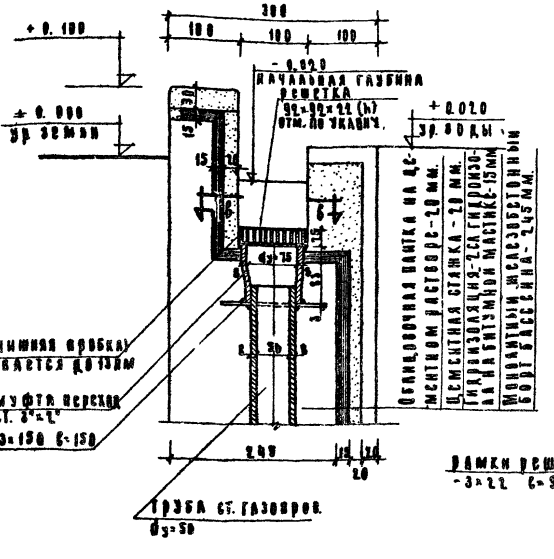

По Б-Б
М 1:2,5

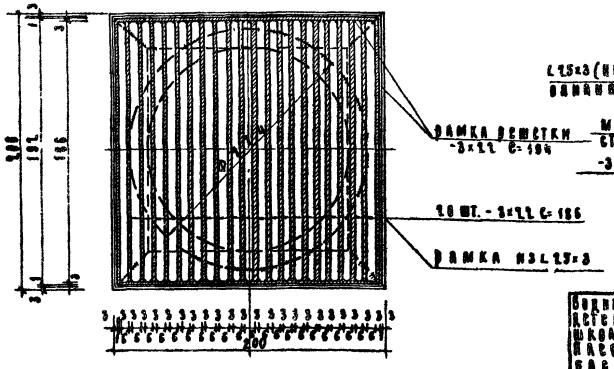

По В-В
М 1:2

Цементный раствор с мраморной крошкой с последующим железнением.

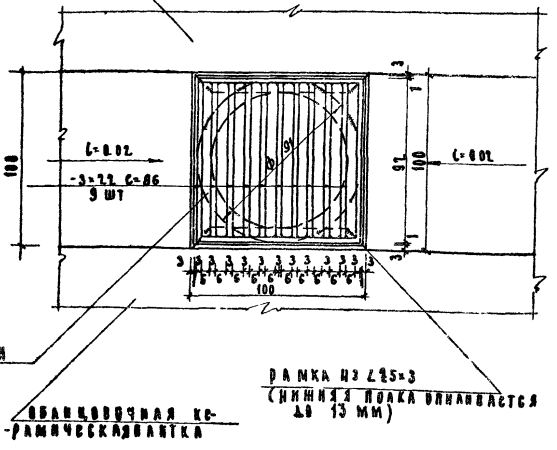

Водные устройства для детей дошкольного и школьного возраста. Плескательные бассейны.

Бассейн типа Ш-3
Разрез по 1-1, сечение по А-А, сечение по Б-Б

Типовой проект	Альбом	Лист	
320-23	I	АС-28	1967

ЦНИИП Градостроительства г. Москва

Согласовано: Гл. инж. пр. Токатлы

Карра Водонна Азимова

Исполнили: Колдорова, Кравцова, Ивкин, Ивков, Еремина, Азимова

Руководили: Главный инж. пр. Ивкин, Рук. мастер. Ивков, Гл. инж. пр. Ивкин, Рук. гр. арх. Еремина, Рук. гр. инж. Азимова

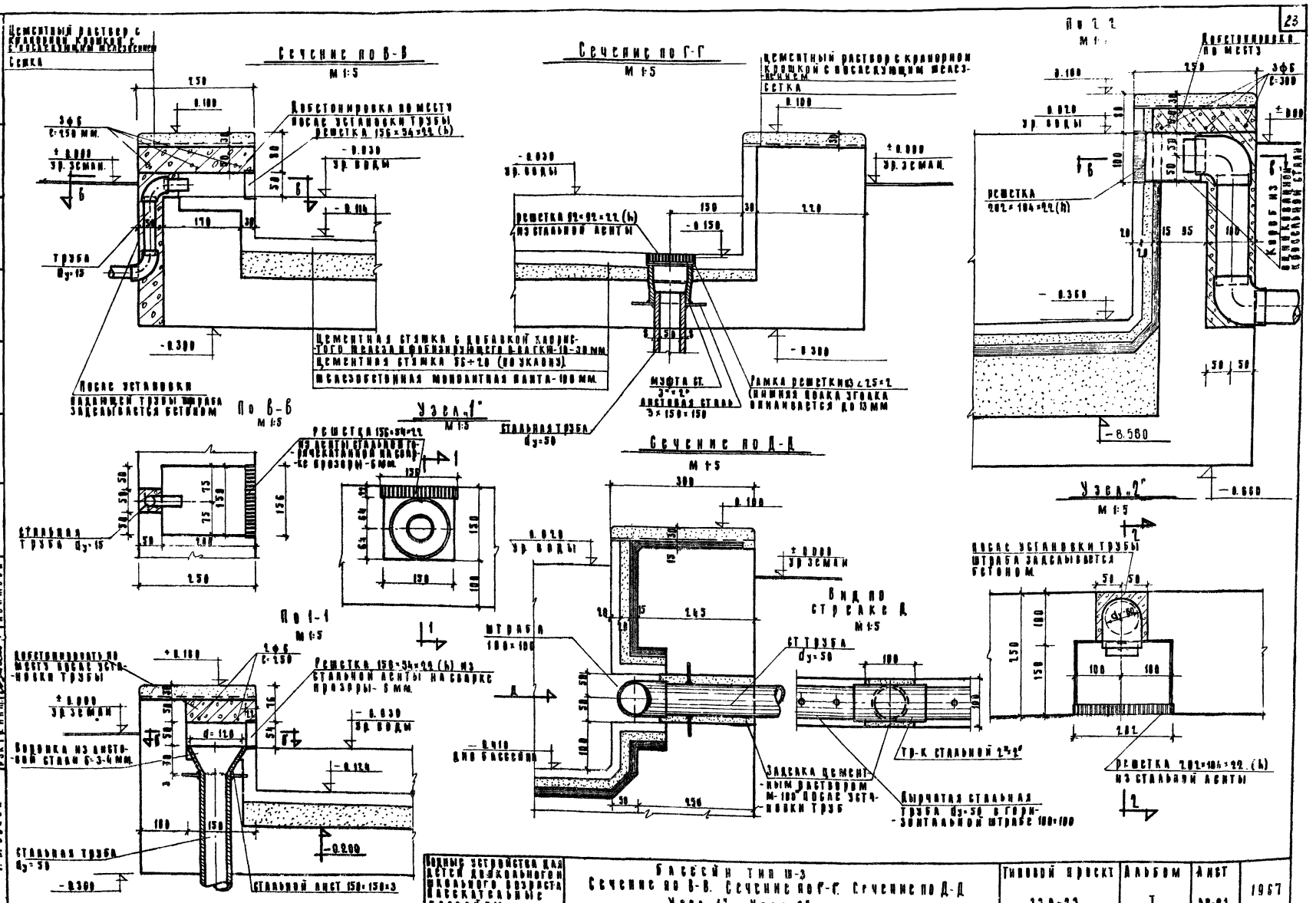

Водные устройства для детей дошкольного и школьного возраста. Плескательные бассейны	Бассейн тип III-3. Сечение по В-В. Сечение по Г-Г. Сечение по Д-Д. Узел "1". Узел "2"	Типовой проект 320-23	Альбом I	Лист АС-21	1967

ЦНИИП гражданских сооружений г. Москва

Согласовано: Гл. инж. пр-та Токарев; Гл. инж. пр-та Корф; Коваленко; Азимова

Исполнители: Кример, Пугин, Ковалев, Поносова, Сафонов, Азимов

Инж. Ленгипроинжпроект: Рук. мастер Ковалев; Гл. инж. проекта Пугин; Рук. гр. ОПД Сафонов; Рук. гр. ИКМ Азимов

9333-01 26

Армирование подкона

М 1:100

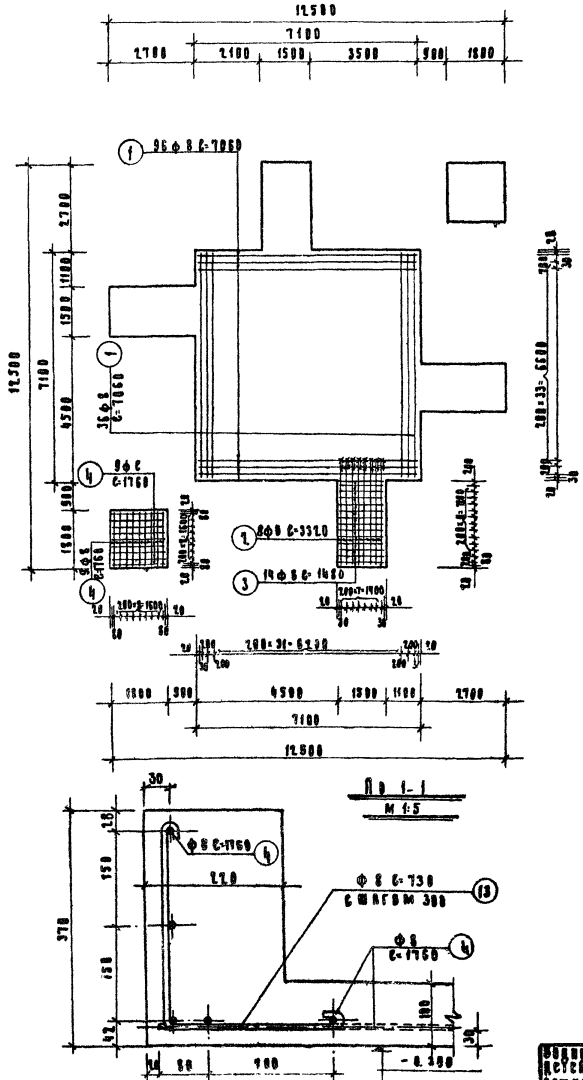

Армирование бортов бассейна

М 1:100

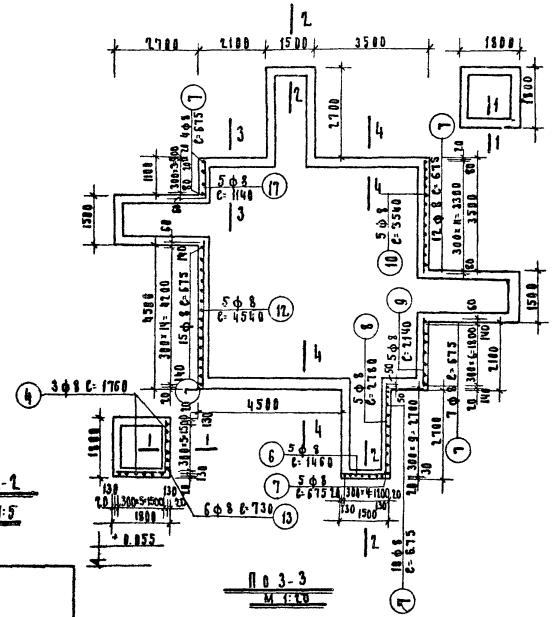

По 1-1

М 1:5

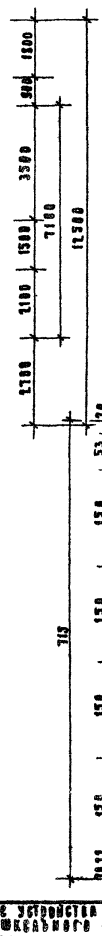

По 2-2

М 1:5

По 3-3

М 1:20

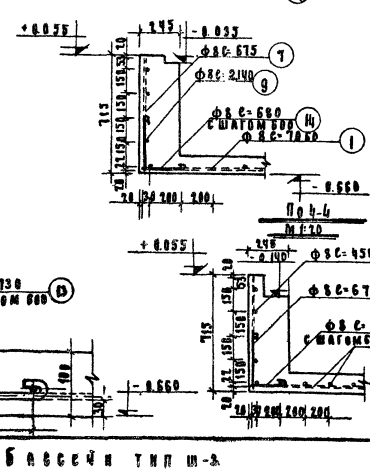

Спецификация арматуры на чашу бассейна

NN поз.	ф мм	Длина 1 поз. мм.	К-во позиц.	Общая длина м	Вес в кг 1 п.м.	Вес в кг Общий
1	8	7060	72	508.30	0.395	200.32
2	8	3320	32	106.20	0.395	42.48
3	8	1460	56	82.90	0.395	33.16
4	8	1760	60	105.60	0.395	42.24
6	8	1460	20	29.20	0.395	11.68
7	8	675	176	118.8	0.395	47.52
8	8	2780	40	111.20	0.395	44.48
9	8	2140	10	21.40	0.395	8.56
10	8	3540	10	35.40	0.395	14.16
11	8	1140	10	11.40	0.395	4.56
12	8	4540	10	45.40	0.395	18.16
13	8	730	60	43.80	0.395	17.52
14	8	660	80	54.4	0.395	21.80
					Итого:	509.64

Примечания

1. Чашу бассейна выполнять из бетона М 300 арматура класса А-I (R_a 2100 кг/см²).
2. Планы, разрезы, узлы, сечения бассейна см. черт. NN АС-19,20,21
3. Деталь армирования дна в местах установки ш.б. тумб и конструкции ш.б. тумб см. черт N АС-23, АС-24

ЦНИИП Гражданстроя	Гл. инж. пр-тов	С. О. Гликсберг	Токатлы
	Рук. маст.	Гл. инж. пр.	Гл. инж. пр-та	Кедра	Корнина
	Гл. инж. пр.	Азимова	Проверил	Еремина
	Рук. гр. арх.	Рук. гр. инж.	Азимова
	Инженер	Кедра	Чижик	Ванкова
	Инженер	Корнина	Чижик	Ванкова
	Инженер	Корнина	Чижик	Ванкова
	Инженер	Корнина

План
м1:50

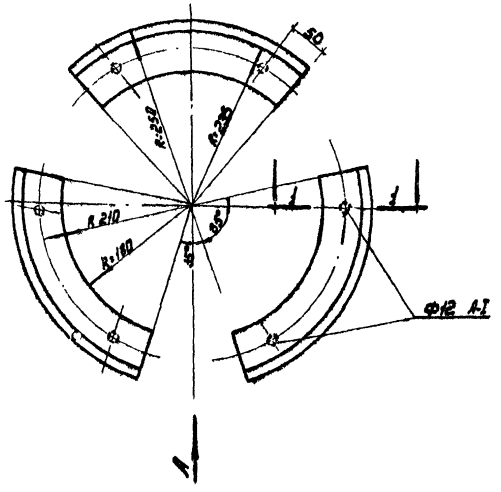

по 1-1
м1:2

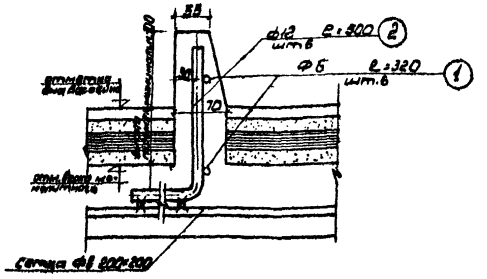

Спецификация арматуры.							
Тип бассейна	Кол. выпусков	поз.	ф мм	Кол. шт.	Длина п.м.	Вес 1пм	Общий вес кг
АС-3	2	1	12	12	60	0,888	5,36
		2	6	12	3,84	0,222	0,86
Ш-3	1	1	12	6	3,0	0,888	2,664
		2	6	6	1,92	0,222	0,43

Примечания.

Бетонные выпуска по высоте имеют переменную „h"
Минимальная высота h=100мм.
Верх выпусков должен быть выдержан строго горизонтально на одной отметке.

Фасад по стрелке „А"
м1:50

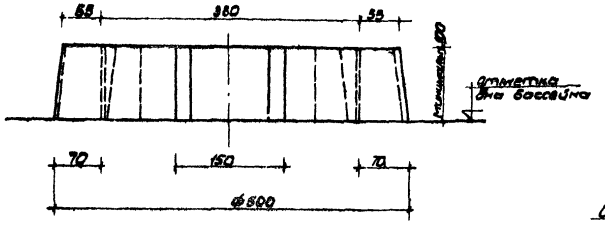

Деталь опирания жел. бет. тумбы
м1:50

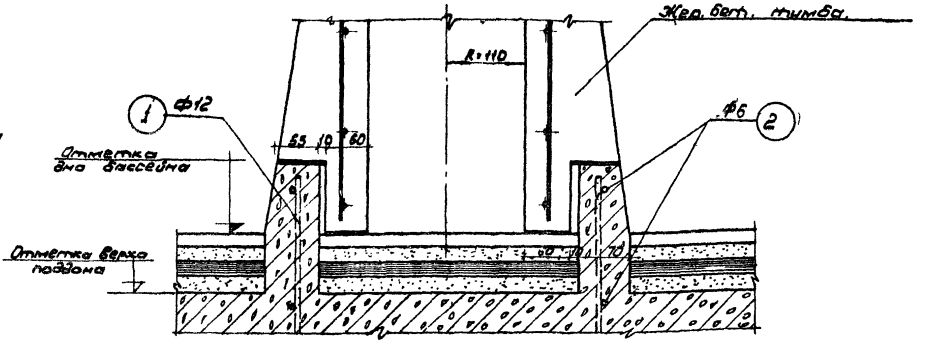

Водные устройства для детей дошкольного и школьного возраста. Плескательные бассейны.	Бассейны. Типы АС-3, Ш-3. Армирование дна бассейна в местах установки ж. б. тумб./Выпуска под полые ж.б. тумбы/.	Типовой проект 320-23	Альбом I	Лист АС-23	1967

ЦНИИП

Главный инж. проекта Кармер; Гл. инж. мастер. Пуцкин; Гл. инж. пр. Ленков; Рук. гр. сост. Гавричка; Рук. гр. инж. Рыжова; Исполнит. Колуновы; Проверил Азыкова

9333-01 28

Спецификация арматуры

NN поз.	ф мм	Длина 1 позиц. мм.	К-во позиц.	Общая длина п.м.	Вес в кг 1 п.м	Общий
1	6	780	6	4.20	0.222	0.93
2	6	940	10	9.40	0.222	2.10
3	6	440	1	0.44	1.222	0.10

Итого 3.13 кг

Бетон М-150 — 0.072 м³

Фасад
М 1:50

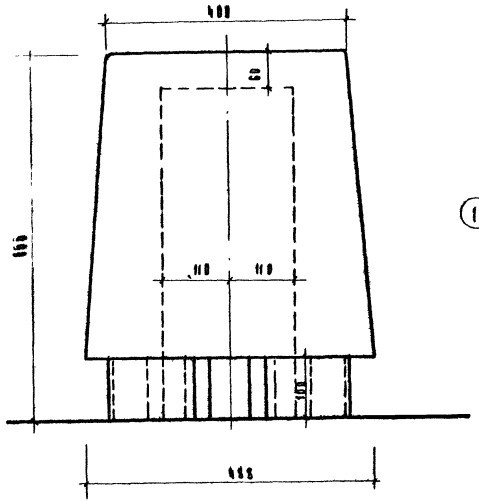

Разрез по 1-1
М 1:50

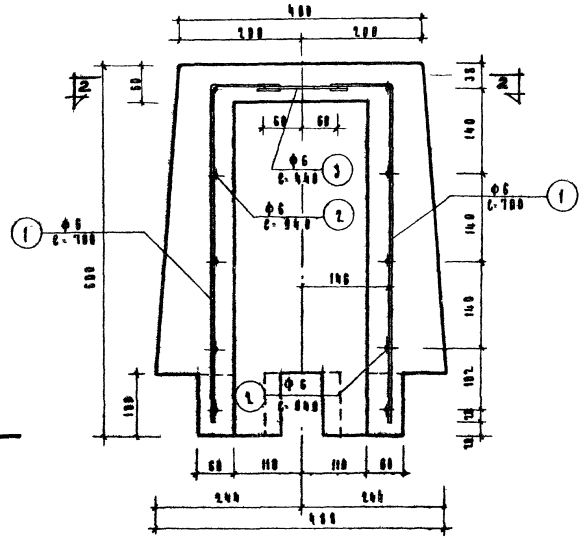

План
М 1:50

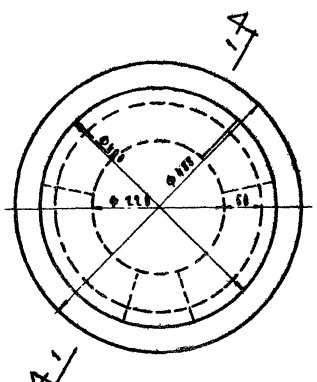

Ан 1-1
М 1:50

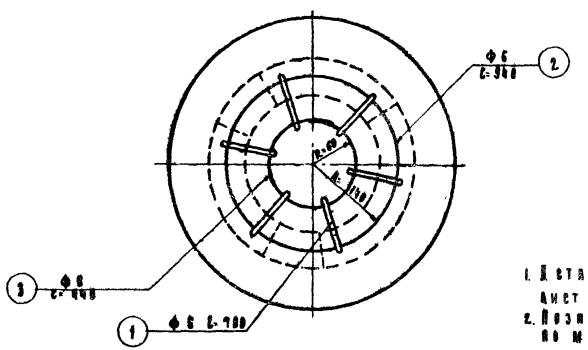

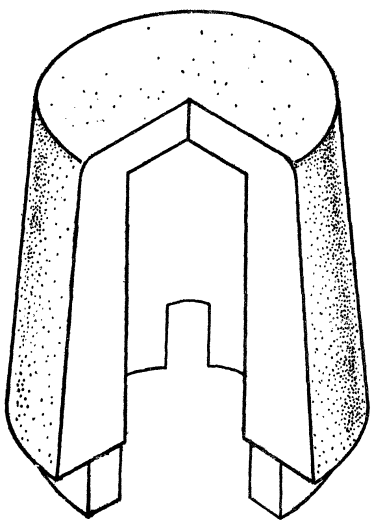

Примечания:

1. Сталь металлоизделий искусст тумбы см. лист № АС-23.
2. Позиция 2 в местах прямых образуется по месту.

ЦНИИП градостроительства г. Москва	Бассейны АС-3, Ш-3. Искусственная тумба.	Типовой проект 320-23	Альбом I	Лист АС-24	1967
Пособие устройства для детей дошкольного и школьного возраста (бассейны)					

Главный инж. проекта Кадра; Рук. мастер. Кочкина; Гл. инж. проекта Азимова; Рук. гр. арх. Кочкина; Рук. гр. инж. Азимова; Исполнители Кадра, Кочкина, Азимова; Гл. инж. ин-та Корнев; Рук. мастер. Пузыкин; Гл. инж. проекта Ленкер; Рук. гр. арх. Еремина; Рук. гр. инж. Азимова

Тумба Б-1

Фасад

М 1:50

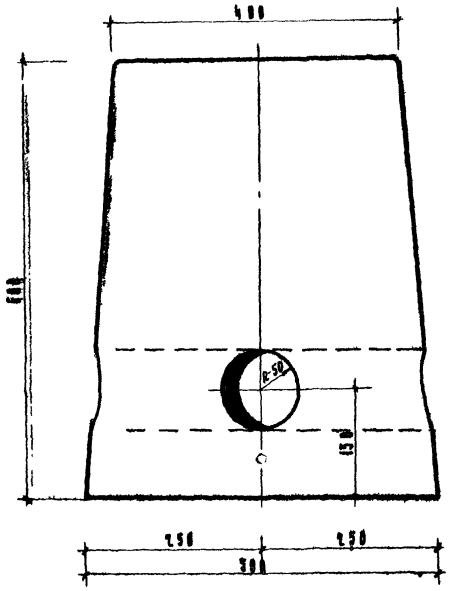

Тумба Б-2

Фасад

М 1:50

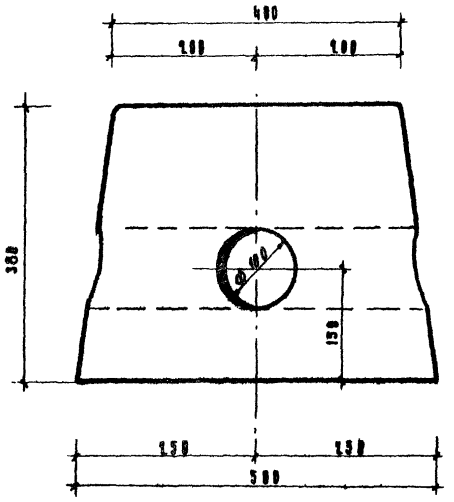

План

М 1:50

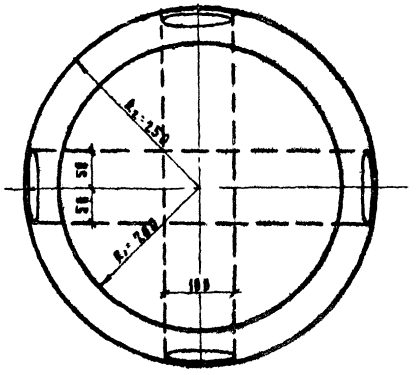

План

М 1:50

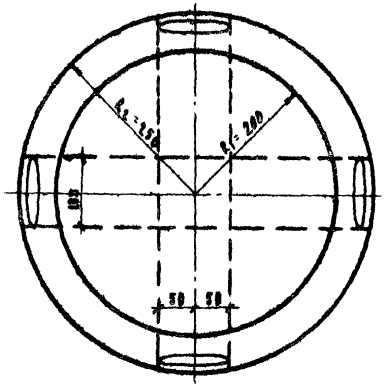

Характеристика изделия						
Мн п/п	Размеры в мм			Марка бетона	Расход бетона	Примеч.
	h	R_1	R_2			
1.	600	200	250	150	0.094	
2.	300	200	250	150	0.063	

Примечания

1. Тумбы выполняются из бетона марки 100
2. Фактура внешней поверхности тумб гладкая.
3. Расположение тумб Б-1 см лист № АС-7.
4. Расположение тумб Б-2 см лист № АС-13.

Главные элементы для детских комбинатов и школьных бассейнов. Плавательные бассейны	Бассейны АС-3, Ш-2. Встроенные тумбы Б-1, Б-2.	Типовой проект 320-23	Альбом I	Лист АС-25	1967г

ЦНИИП Промзрелищзданий Госстроя СССР

Главный инженер Ардынин
Главный архитектор Азимова
Исполнит. Кравцова
Проверил
Гл. инж. пр. Кравцова
Рук. мастер. Кравцова
Гл. инж. пр. Кравцова
Рук. гр. Кравцова
Рук. гр. Кравцова

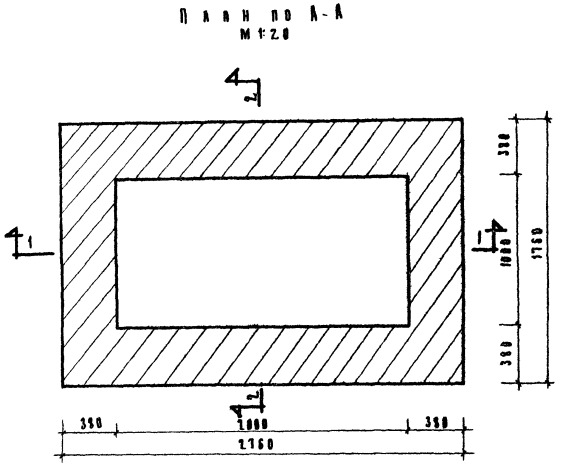

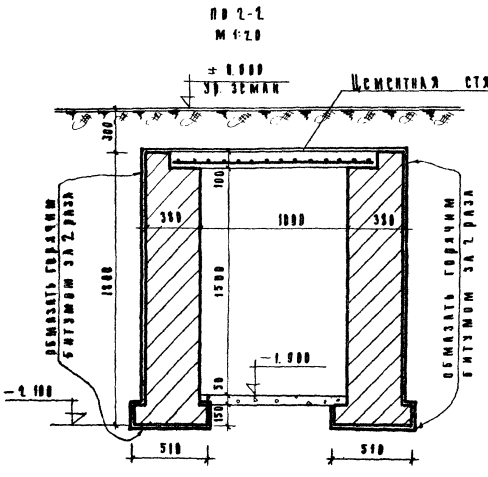

Спецификация арматуры								
Эскиз марки	№ п/п	Эскиз размеры	ф мм.	Длина позиц. мм.	К-во поз.	Общая длина м.	Вес в кг. Гр. м.	Вес в кг. Общий
	1	2400×1400	8	2360	14	33.04	0.395	13.05
	2		8	1360	23	31.28	0.395	12.40
	3		8	2500	2	5.0	0.395	1.97

Итого: 27.42 кг

Бетон марки „150" - 0.34 м³

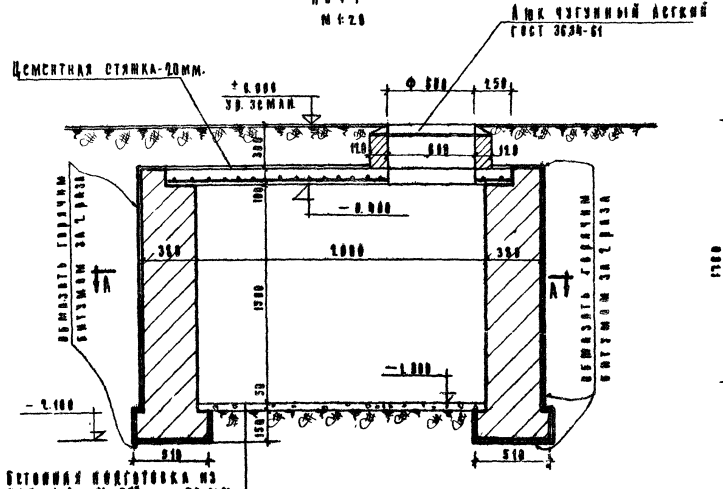

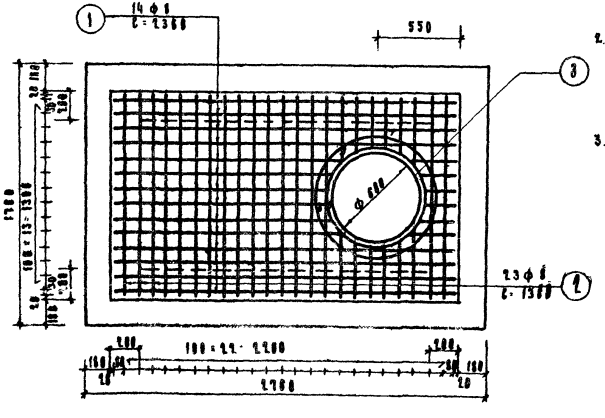

Примечания:

1. Монолитную железобетонную плиту выполнять из бетона марки-„150" арматура класса А-I.
2. Отверстия для пропуска труб в стенах камеры управления (размеры, отметки низа) выдаются при привязке проекта.
3. Камера размещается не на проезжей части. Желательно размещение в месте газона.

Водные затворы для детей дошкольного и школьного возраста. Плавательные бассейны	Бассейны: АС-1, АС-3, Ш-2, Ш-3. Камера управления	Типовой проект 902-09	Альбом I	Лист АС-20	1967г.

ЦНИИП Градостроительства Госстроя СССР г. Москва

Главный инженер проекта Ю. Ф. Гальперин. Гл. инж. пр. Ю. Ф. Гальперин. Рук. мастер. Ю. Ф. Гальперин. Рук. гр. Ю. Ф. Гальперин. Согласовано: Гл. инж. ГПИ Ленгипроинжпроект Ю. Ф. Гальперин. Рук. отд. Ю. Ф. Гальперин. Рук. гр. Ю. Ф. Гальперин. Исполнители: Карпа, Кожинова, Кожинова, Кузнецова, Кузнецова, Прокопина, Прокопина. Согласовано: Гл. инж. ГПИ Ленгипроинжпроект Ю. Ф. Гальперин. Рук. отд. Ю. Ф. Гальперин. Рук. гр. Ю. Ф. Гальперин.

9999-01 31

План

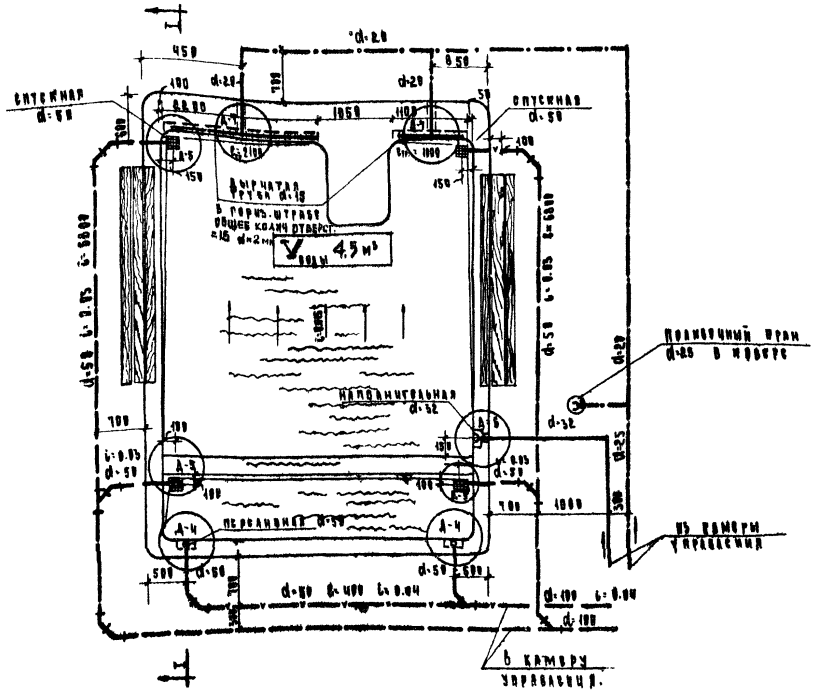

Разрез I-I

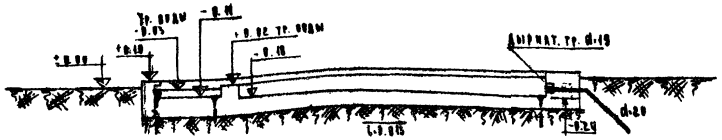

Спецификация.

№ п/п	Наименование.	Диаметр	Един. измер.	Количество	ГОСТ примечания
1.	Трубы стальные.	$d_н$=50	пм	4.00	8734-58 δ=3
2.	Тоже.	$d_н$=32	"	3.00	8734-58 δ=3
3.	Тоже.	$d_н$=25	"	15.00	8734-58 δ=2
4.	Трубы чугунные канализационные.	100	"	3.00	6942-63
5.	Тоже.	50	"	15.00	"
6.	Тройники косые 45° „ТК".	100×50	шт.	2	"
7.	Тоже	50×50	"	2	"
8.	Отводы 135° „О".	50	"	12	"
9	Переходы „ПОР".	100×50	"	2	"
10.	Деталь №4.		"	2	
11	" №5.		"	3	
12.	" №6.		"	3	
13	" №7.		"	2	
14	" №3.		"	1	
15	Полиэтиленовые краны в „коворе"	25	"	1	

Примечания

1. Детали см. на черт ВК-5,6
2. В камере управления должны быть установлены вентили или задвижки для регулирования подачи воды в бассейн, а также спускные краны для опорожнения подающих трубопроводов на зимний период
3. Глубину заложения водопр. сети принять 0,7м от поверхности земли
4. Спуск воды из бассейна осуществляется в сеть дождевой канализации
5. Уклон водопроводной сети сделать в сторону камеры управления
6. Буквами и цифрами в кружках обозначены номера деталей (Д-1)

Размеры в миллиметрах М-1:50

Водные устройства для детей дошкольного и школьного возраста. Плавательные бассейны	Плавательный бассейн тип ДС-1. План с сетями водопровода и канализации. Разрез, спецификация	Типовой проект 320-23	Альбом I	Лист ВК-1	Год 1967

ЦНИИП Промзрелищсооружений Москва

9333-01 32

План

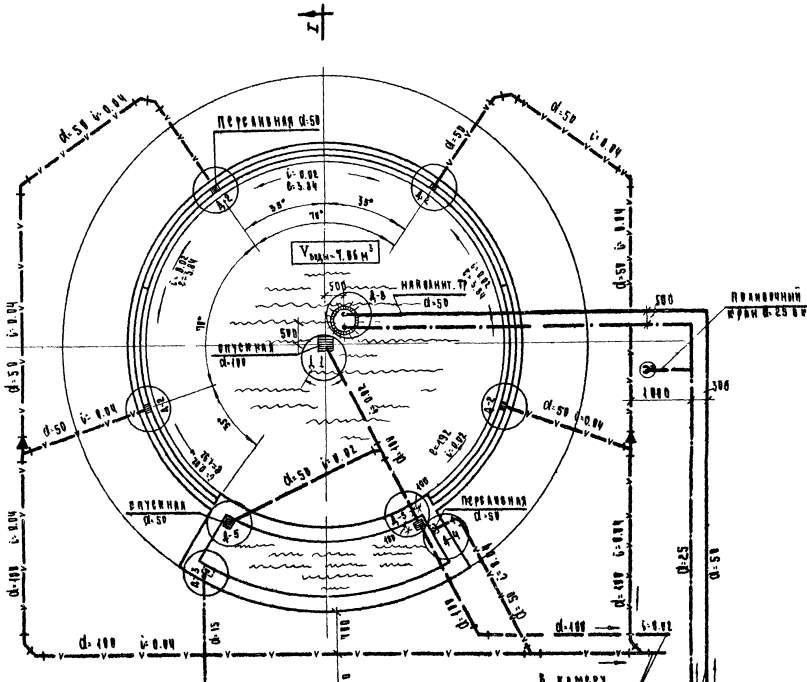

Разрез I-I

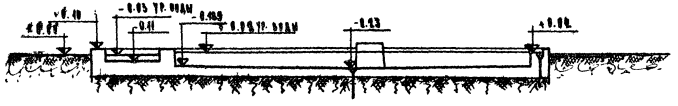

Спецификация

№ п/п	Наименование	Диаметр	Ед. изм.	Количество	ГОСТ примечания
1.	Трубы стальные.	$d_н$-57	пм	15.00	8732-58 Б-3
2.	То же.	$d_н$-32	"	13.00	8734-58-Б-3
3.	То же.	$d_н$-20	"	11.00	" Б-2
4.	Трубы чугунные канализационные	100	"	27.00	6942-65
5.	То же.	50	"	29.00	"
6.	Тройники прямые „ТП".	100×50	шт.	1	"
7.	" косые 60° „ТК".	100×100	"	1	"
8.	То же.	100×50	"	3	"
9.	Отводы 120° „О".	100	"	1	"
10.	То же.	50	"	2	"
11.	Отводы 135° „О"	100	"	3	"
12.	То же	50	"	4	"
13.	Отводы 90° „О".	50	"	1	"
14.	Переходы „ПР".	100×50	"	2	"
15.	Деталь №1.		"	1	
16.	" №2.		"	4	
17.	" №3.		"	1	
18.	" №4.		"	1	
19.	" №5.		"	2	
20.	" №6.		"	1	
21	" №9		"	1	
22.	Поливочные краны в „Кобрах"	25	"	1	

Примечания

1. Детали см. на чертеж ВК-5.6
2. В камере управления должны быть установлены вентили и задвижки для регулирования подачи воды в бассейн, и так же спускные краны для опорожнения подающих трубопроводов на зимний период
3. Глубину заложения водопр. сети принять 0.7м от поверхности земли
4. Спуск воды из бассейна осуществляется в сеть ливневой канализации
5. Уклон водопр. сети вдевать в сторону камеры управления
6. Буквами и цифрами в кружках обозначены номера деталей (А-1.)

Водные устройства для детей дошкольного и школьного возраста. Плескательные бассейны	Плескательный бассейн тип ДС-3. План с сетями водопровода и канализации. Разрез, спецификация.	Типовой проект 320-25	Альбом. I	Лист. ВК-4	Год. 1967

ЦНИИП Гражданстроя и сооружений г. Москва

Гл. инженер проекта Ермаков; Гл. инж. проекта Гинзбург; Рук. пр. Тевелев; Рук. гр. Гинзбург; Рук. гр. Шитц; Исполнитель Бурбулис

Согласовано: Рук. пр. Дуц; Рук. гр. Шитц; Бергманна; Безменова

9333-01 33

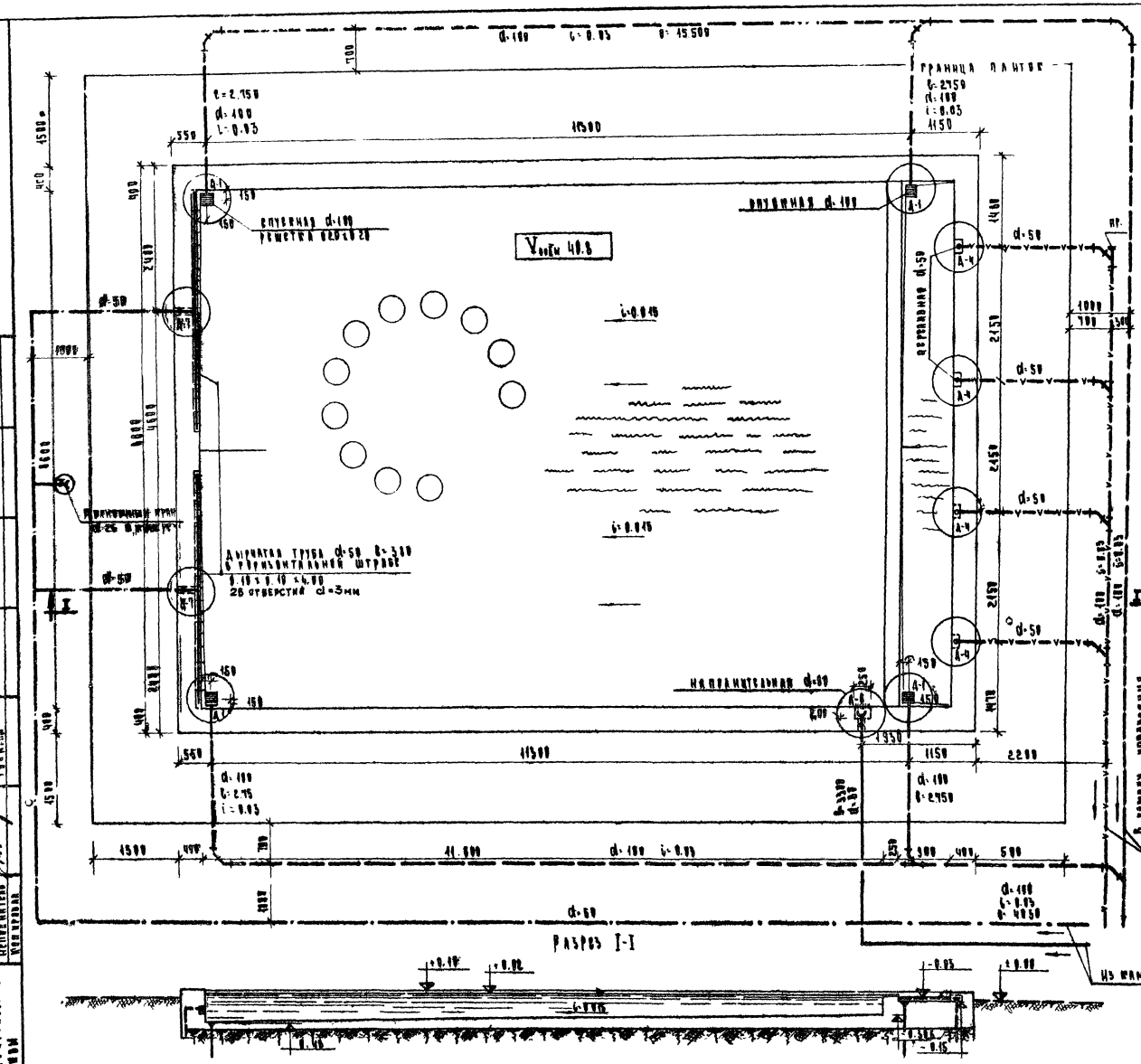

Спецификация

№ п/п	Наименование	Диаметр	Единица измер.	Количество	ГОСТ примечания
1.	Трубы стальные	$d_н$=57	пм	11.00	8732-58 δ=3,5
2.	Тоже	$d_н$=57	"	34.00	8734-58 δ=3,0
3.	Трубы чугунные канализацион	100	"	69.00	6942-63
4.	Тоже	50	"	11.00	"
5.	Тройники „ТК" 45°	100×100	шт.	3	"
6.	Тоже	100×50	"	4	"
7.	Отводы 135° „Б"	100	"	9	"
8.	Тоже	50	"	4	"
9.	Заглушки „З"	50	"	1	"
10.	Детали №1		"	4	
11.	" №4		"	4	
12.	" №6		"	1	
13.	" №7		"	2	
14.	" №9		"	1	
15.	Поливочные краны в „колодце"	25	"	1	

Примечания:

1. Детали см. на черт. ВК-5,6.
2. В камере управления должны быть установлены вентили или задвижки для регулирования подачи воды в бассейн, а также спускные краны для опорожнения подающих трубопроводов на зимний период.
3. Глубину заложения водоп. сети принять 0,7м от поверхности земли.
4. Слуги воды из бассейна отсуществляется в сеть.
5. Уклон водопроводной сети сделать в сторону камеры управления.
6. Буквами и цифрами в кружках обозначены камеры деталей.

Размеры в миллиметрах. М1:50

Водные развлечения для детей дошкольного и школьного возраста. Плоскостные бассейны.	Плоскостный бассейн тип Ш-2. План с сетями водопровода и канализации. Разрез, спецификация.	Типовой проект 320-25	Альбом I	Лист ВК-3	Год 1967

ЦНИИП градостроительства г. Москва

Гл. инженер проекта Еремина. Гл. арх. проекта Азимова. Гл. инж. проекта. Гл. арх. проекта. Гл. инж. проекта. Инженер Тюрин. Инженер Тюрин. Инженер Тюрин. Инженер Тюрин.

9333 ОГ 3.1

План.

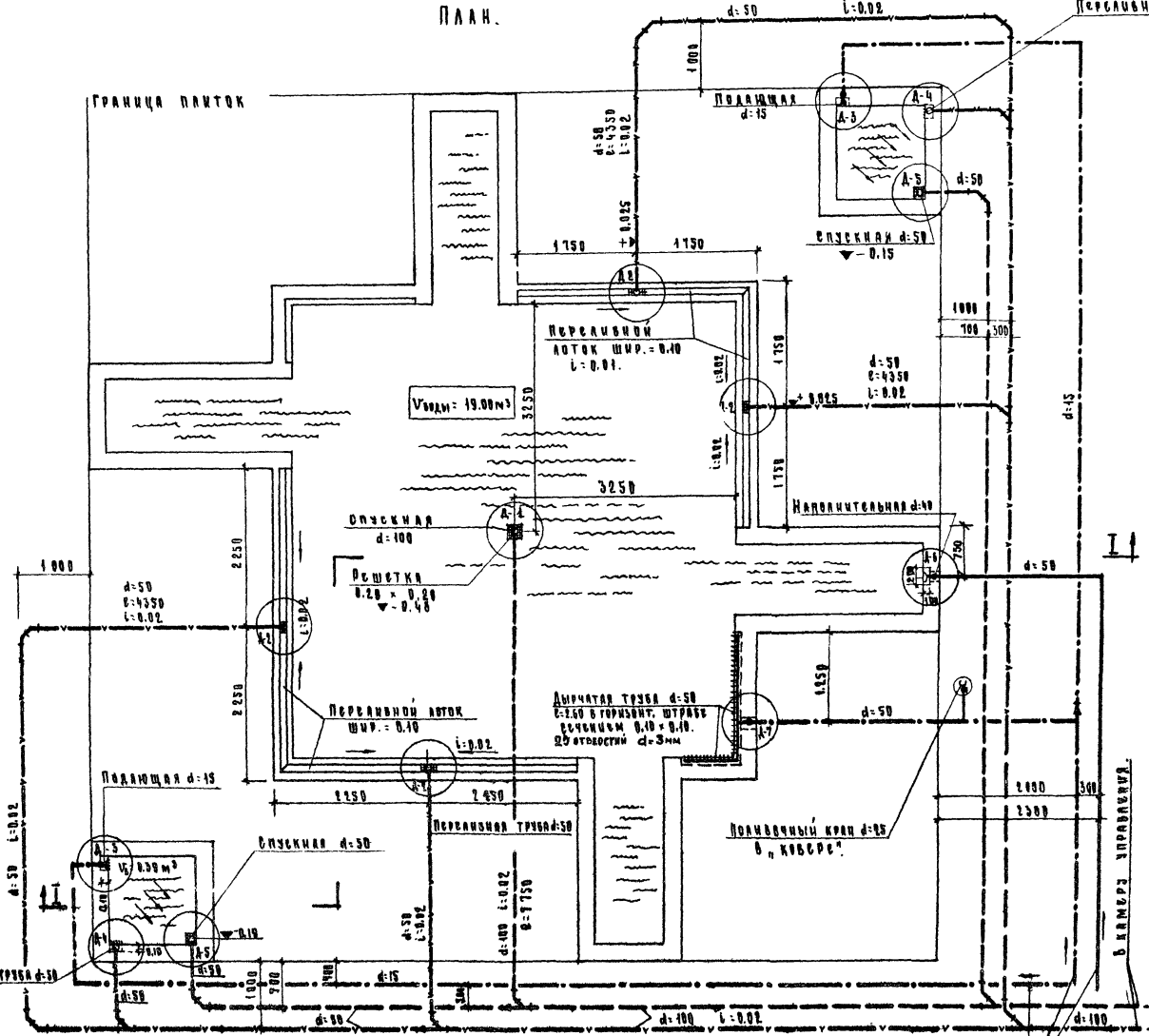

Разрез I-I

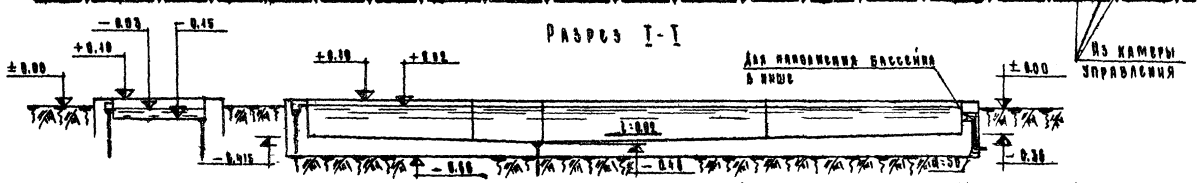

Спецификация.

NN п/п	Наименование	Диаметр	Единиц измер.	Количество	ГОСТ, примечания
1.	Трубы стальные	dн=57	п.м.	14.00	8732-58 б=3
2.	То же	dн=20	"	32.00	8734-58 б=2
3.	Трубы чугунные канализацион.	100	"	36.00	6942-63
4.	То же	50	"	62.00	"
5.	Тройники косые 45° „Т.К."	100×100	шт.	2	"
6.	То же.	100×50	"	3	"
7.	То же	50×50	"	2	"
8.	Отводы „О" 135°	100	"	2	"
9.	То же	50	"	17	"
10.	Переходы „П.О."	100×50	"	3	"
11.	Детали N1	—	"	1	
12.	" N2	—	"	4	
13	" N3	—	"	2	
14	" N4	—	"	2	
15	" N5	—	"	2	
16	" N6	—	"	1	
17	" N7	—	"	1	
18	" N8	—	"	1	
19.	Поливочные краны в „ковере"	25	"	1	

Примечания.

1. Детали см. на черт. ВК-5, 6.
2. В камере управления должны быть установлены вентили или задвижки для регулирования подачи воды в бассейн, а также спускные краны для опорожнения подающих трубопроводов на зимний период.
3. Глубина заложения водопроводной сети принять 0,7м от поверхности земли.
4. Сброс воды из бассейна осуществляется в сеть ливневой канализации.
5. Уклон водопроводной сети сделать в сторону камеры управления.
6. Буквами и цифрами в кружках обозначены номера деталей.

Размеры в миллиметрах. Масштаб 1:50

Водные устройства для детей дошкольного и школьного возраста. Плескательные бассейны.	Плескательный бассейн типа Ш-3. План с сетями водопровода и канализации. Разрез, спецификация.	Типовой проект 320-23	Альбом I	Лист ВК-4	Год 1967

ЦНИИП градостроительства г. Москвы.

Зам. гл. инж. инж. Ермаков. Рук. гр. Стерзе. Исполнитель Копирова. Согласовано: Рук. гр. арх. Еремина. Рук. гр. инж. Язимова.

Деталь 1 М 1:5 и 1:2

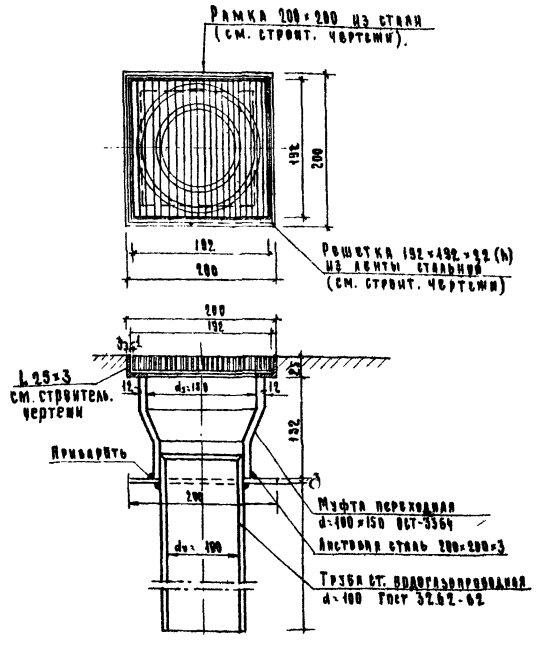

Деталь 2 М 1:5

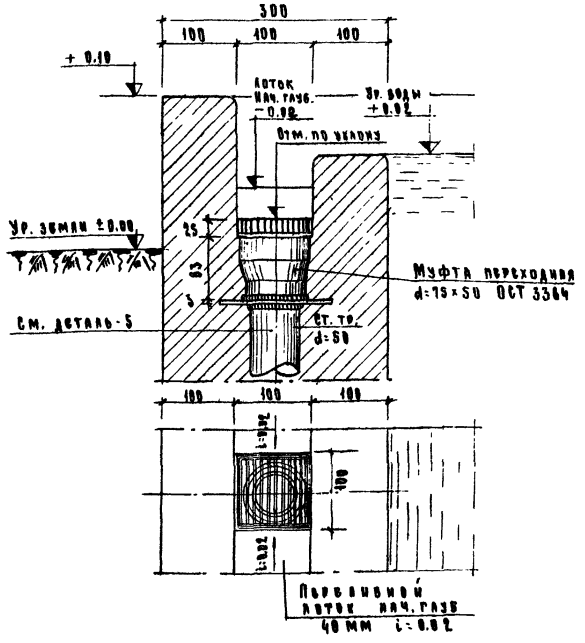

Деталь 3 М 1:5

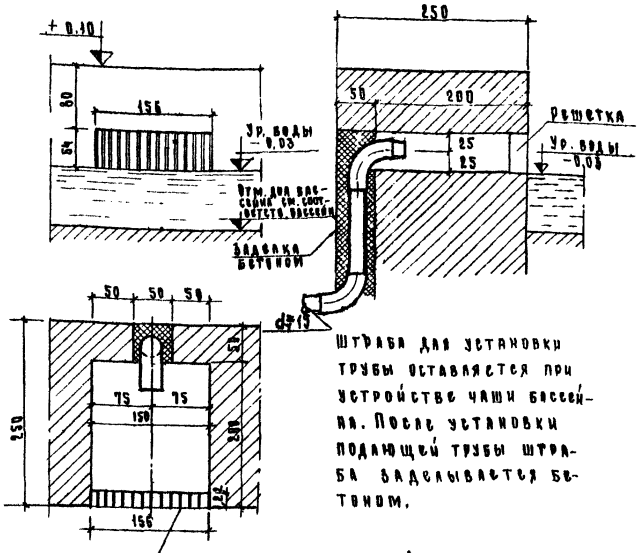

Штраба для установки трубы оставляется при устройстве чаши бассейна. После установки подающей трубы штраба заделывается бетоном.

Деталь 4 М 1:5

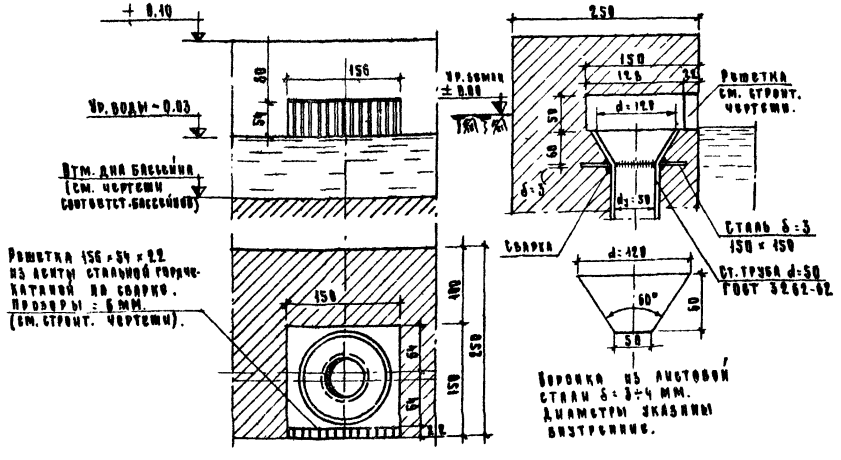

Деталь 5

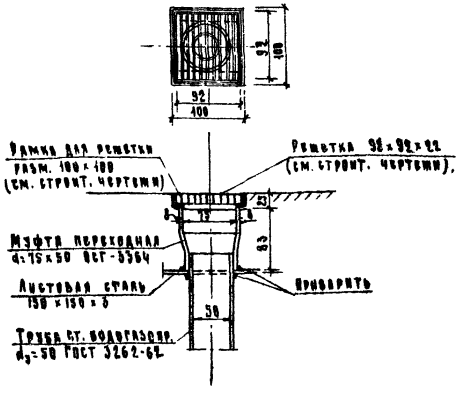

Деталь 6 М 1:10

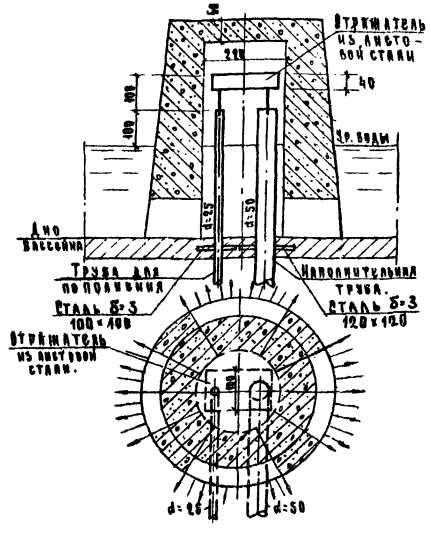

Примечание

Конструкции решетки и рамки см. строительные чертежи.

Размеры в миллиметрах

Водные устройства для детей дошкольного и школьного возраста. Плескательные бассейны.	Детали.	Типовой проект. 320-23	Альбом I	Лист ВК-5	Год 1967

ЦНИИП градостроительства г. Москвы

Согласовано: Рук. гр. арх. Еремина; Рук. гр. инж. Азимова

Ермаков, Стрелин, Токаты, Савельев, Копирова

9333-01 36

Принципиальная схема камеры управления
(Деталь №9)

Деталь 6

М: 1:5

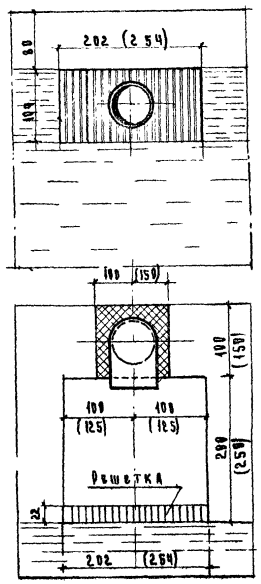

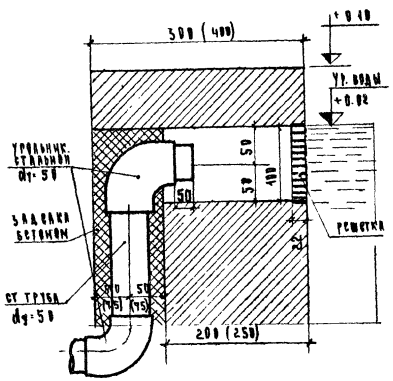

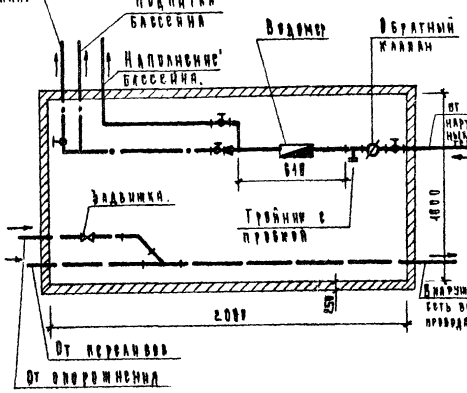

Примечания:

1. Размеры в скобках даны для бассейна типа Ш-2.
2. Заделка труб в штрасс см. Деталь -3
3. Решетку см. строит. чертежи.

Спецификация детали №9

Кн. поз.	Наименование	Количество Ш-2	Ш-3	Дс-1	Дс-2
1.	Задвижки d=100	1	1	1	1
2.	" d=60	1	—	—	—
3.	Вентили d=50	1	2	—	1
4.	" d=32	—	—	1	—
5.	" d=25	—	—	1	1
6.	" d=20	—	—	—	—
7.	" d=15	—	1	—	1
8.	Обратные клапаны d=80	1	—	—	—
9.	" " d=60	—	1	—	1
10.	" " d=32	—	—	1	—
11.	Водомеры турбин. d=50	1	—	—	—
12.	" крыльчат. d=40	—	1	—	—
13.	" " d=20	—	—	—	1
14.	" " d=15	—	—	1	—
15.	Отводы 135° d=100 ГОСТ 8942-63	1	1	1	1
16.	Тройники 45° d=100×100 "	1	1	1	1

Примечание: Глубина камеры управления диктуется глубиной заложения канализации вокруг бассейна и положением камеры относительно бассейна.

Деталь 7

М: 1:5

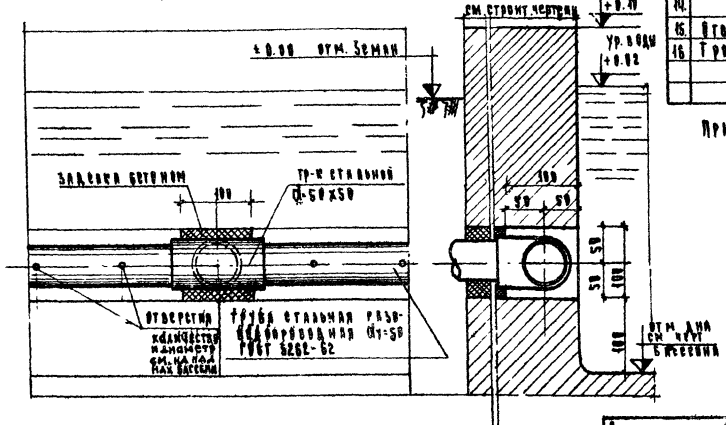

Спецификация на детали.

Кн. деталей	Кн. п/п	Наименование	Диаметр	Един. изм.	Количество	ГОСТ или примечание
1.		Спускная труба.				
	1.	Муфта переходная.	150×100	шт.	1	ГОСТ 3564
	2.	Фланец из листового железа.	200×200	"	1	δ=3 мм
	3.	Труба стальная водогазопроводная.	100	пм	0.7	ГОСТ 3262-62
2		Переливной лоток.				
	1.	Муфта переходная.	75×50	шт.	1	ГОСТ 3564
	2.	Фланец из листового железа.	150×150	"	1	δ=3 мм
	3.	Труба стальная водогазопроводная.	50	пм	0.7	ГОСТ 3262-62
3.		Наполнительная труба.				
	1.	Труба стальная водогазопроводная.	15	пм	1.0	ГОСТ 3262-62
4.		Перелив.				
	1.	Воронка из листовой стали h=60 мм	см. дет.	шт.	1	δ=3-4 мм
	2.	Фланец из листового железа.	150×150	"	1	δ=3 мм
5.		Спускная труба.				
	1.	Муфта переходная.	75×50	шт.	1	ГОСТ 3564
	2.	Фланец из листового железа.	150×150	"	1	δ=3 мм
	3.	Труба стальная водогазопроводная.	50	пм	0.7	ГОСТ 3262-62
6		Наполнительная труба.				
	1.	Труба стальная водогазопроводная.	50	пм	0.7	ГОСТ 3262-62
	2.	Угольник стальной.	50	шт	2	
7.		Труба для подпитки.				
	1.	Труба стальная дырчатая.	см. строит. бассейн			ГОСТ 3262-62
	2.	Тройник стальной.				
8.		Наполнительная труба и для подпитки.				
	1.	Труба стальная водогазопроводная.	50	пм	1.0	ГОСТ 3262-62
	2.	То же.	25	"	1.0	"
	3.	Отражатель из листовой стали.	200×100	шт.	1	δ=3 мм
9.		Камера управления (см. принципиальную схему).				

Размеры в миллиметрах

Водные устройства для детей дошкольного и школьного возраста. Плескательные бассейны	Детали	Типовой проект 320-23	Альбом I	Лист ВК-6	Год 1967

ЦНИИП Градостроительства Госстроя СССР

Согласовано: Ерёмина, Азимова

Гл. инж. проекта Ермаков, Стирас, Гинзбург, Исполнитель Кравцова