ТИПОВЫЕ ПРОЕКТНЫЕ РЕШЕНИЯ

411-1-0146.87

УЗЕЛ РАЗДЕЛКИ ДРОВЯНОГО ДОЛГОТЬЯ НИЖНЕГО СКЛАДА МОЩНОСТЬЮ 50 тыс.м^3 ДРЕВЕСИНЫ В ГОД

АЛЬБОМ I

ПОЯСНИТЕЛЬНАЯ ЗАПИСКА. ТЕХНОЛОГИЧЕСКИЕ ЧЕРТЕЖИ. КОНСТРУКЦИИ ДЕРЕВЯННЫЕ. СИЛОВОЕ ЭЛЕКТРООБОРУДОВАНИЕ И ЭЛЕКТРООСВЕЩЕНИЕ. СПЕЦИФИКАЦИИ ОБОРУДОВАНИЯ. ВЕДОМОСТИ ПОТРЕБНОСТИ В МАТЕРИАЛАХ

ТИПОВЫЕ ПРОЕКТНЫЕ РЕШЕНИЯ

411-1-014б.87

УЗЕЛ РАЗДЕЛКИ ДРОВЯНОГО ДОЛГОТЬЯ НИЖНЕГО СКЛАДА МОЩНОСТЬЮ 50 тыс.м^3 ДРЕВЕСИНЫ В ГОД

АЛЬБОМ I

СОСТАВ ПРОЕКТА

АЛЬБОМ I – ПОЯСНИТЕЛЬНАЯ ЗАПИСКА. ТЕХНОЛОГИЧЕСКИЕ ЧЕРТЕЖИ. КОНСТРУКЦИИ ДЕРЕВЯННЫЕ. СИЛОВОЕ ЭЛЕКТРООБОРУДОВАНИЕ И ЭЛЕКТРООСВЕЩЕНИЕ. СПЕЦИФИКАЦИИ ОБОРУДОВАНИЯ. ВЕДОМОСТИ ПОТРЕБНОСТИ В МАТЕРИАЛАХ.

АЛЬБОМ II – НЕСТАНДАРТИЗИРОВАННОЕ ОБОРУДОВАНИЕ

АЛЬБОМ III – СМЕТЫ.

УТВЕРЖДЕН
Гослесхозом СССР
протокол № 14 от 27.06 1987 г.
ВВЕДЕН В ДЕЙСТВИЕ
"Союзгипролесхозом"
ПРИКАЗ № 146 от 14.12 1987 г.

РАЗРАБОТАН
ИНСТИТУТОМ "СОЮЗГИПРОЛЕСХОЗ"

Главный инженер института В.М. НАГАЕВ
Главный инженер проекта И.Ф. ЖЕРДЕВ

Альбом I

Типовые проектные решения 411-1-014.87

Содержание альбома

№№	Наименование листов	№ листа	№ стр.
1	Содержание альбома		1
2	Пояснительная записка		2
	Технологическая часть		
3	Общие данные	ТХ-1	3
4	План расположения технологического оборудования	ТХ-2	4
5	Разрезы 1-1÷4-4	ТХ-3	5
6	Конвейер ленточный 5050-80, L=8м Общий вид, сечения.	ТХ-4	6
7	Конвейер ленточный 5050-80, L=8м Спецификация, сечения.	ТХ-5	7
8	Конвейер ленточный 5025-40, L=25,9м Общий вид	ТХ-6	8
9	Конвейер ленточный 5025-40, L=25,9м. Спецификация. виды. сечения	ТХ-7	9
10	Транспортер опилочный цепной ТОЦ-16-5. Общий вид.	ТХ-8	10
11	Транспортер опилочный цепной ТОЦ-16-5. Спецификация. виды, разрезы, сечения.	ТХ-9	11
	Архитектурно-строительные решения		
12	Общие данные	АР-1	12
13	План на отм. 0,700; 0,900; 1,810 Разрезы 1-1; 2-2; 3-3	АР-2	13
14	Фасады	АР-3	14
15	Детали с 1÷4	АР-4	15
	Конструкции деревянные		
16	Общие данные	КД-1	16
17	Схема расположения фундаментов	КД-2	17
18	Элемент плана „А"	КД-3	18
19	Фундаменты монолитные Фм 1÷Фм 8	КД-4	19
20	Фундаменты монолитные Фм 9÷Фм 15	КД-5	20
21	Фундаменты монолитные Фм 16÷Фм 17	КД-6	21
22	Фундаменты под оборудование ФОм 1÷ФОм 5	КД-7	22
23	Фундаменты под оборудование ФОм 6÷ФОм 7	КД-8	23
24	Фундаменты под оборудование ФОм 8÷ФОм 11	КД-9	24
25	Фундаменты под оборудование ФОм 12÷ФОм 16	КД-10	25
26	Схема расположения площадок Разрезы 1-1÷3-3.	КД-11	26
27	Схема расположения прогонов, балок и настила	КД-12	27
28	Сечение 1-1. Узлы 1÷5	КД-13	28
29	Элемент плана „А". Разрезы 1-1÷5-5	КД-14	29
30	Элемент плана „Б". Разрезы 1-1÷4-4	КД-15	30
31	Схема расположения переходного мостика. Разрезы 1-1÷3-3	КД-16	31
32	Закладные детали.	КД-17	32
33	Схемы расположения элементов каркасов по осям „Б-А"; „Г-В"; „1"; „6"; „7"	КД-18	33
34	Схема расположения балок покрытия. Узлы 1÷6	КД-19	34
35	Схема расположения опилочного транспортера ТОЦ-16-5. Разрезы 1-1÷3-3	КД-20	35
36	Схема расположения площадки под приводную станцию тр-ра. Разрезы 1-1÷3-3	КД-21	36
37	Эстакада опилочного транспортера ТОЦ-16-5. Узлы 1÷3	КД-22	37
38	Эстакада опилочного транспортера ТОЦ-16-5. Узлы 4÷8	КД-23	38
39	Схема расположения балок, прогонов и лежней цепного транспортера. Разрезы 1-1; 2-2	КД-24	39
40	Эстакада цепного транспортера. Узлы 1÷3	КД-25	40
	Силовое электрооборудование и электроосвещение		
41	Общие данные (начало)	ЭМ-1	41
42	Общие данные (окончание)	ЭМ-2	42
43	Схема принципиальная питающей и распределительной сети.	ЭМ-3	43
44	Механизмы поз. 2; 7; 12. Схема предпусковой сигнализации. Схемы электрические принципиальные управления.	ЭМ-4	44
45	Механизмы поз. 6; 10; 17. Схема технологического потока. Схемы электрические принципиальные управления.	ЭМ-5	45
46	План расположения электрооборудования и прокладки электрических сетей	ЭМ-6	46
47	Спецификация к листу ЭМ-6	ЭМ-7	47
48	Механизмы поз. 7; 12; 17. Схема подключений	ЭМ-8	48
49	Механизмы поз. 6; 10. Схема подключений	ЭМ-9	49
50	Механизмы поз. 3; 7; 12; 17. Схема подключений	ЭМ-10	50
51	Ведомости	ЭМП-1	51
52	Общие данные	ЭО-1	52
53	План расположения электрического оборудования и прокладку электрических сетей	ЭО-2	53
54	Ведомости	ЭОП-1	54
55	Спецификации оборудования		55÷61
56	Ведомости потребности в материалах		62-63

Альбом I

1. Общая часть.

1.1. Основание для разработки.

Типовые проектные решения „Узел разделки дровяного долготья" разработано в составе типовых проектных решений „Нижний склад мощностью 50 тыс. м³ древесины в год" в соответствии с тематическим планом Госстроя СССР на 1986 год, раздел 3.7.3 и заданием Гослесхоза СССР от 24 марта 1986 года.

1.2. Назначение и область применения.

Узел применяется в технологическом потоке нижнего склада предприятий лесного хозяйства. (лесхозов, леспромхозов и да) для разделки длинномерной древесины на круглые и колотые дрова.

Узел разделки дровян. долготья предназначен для:

- приемки дровяной древесины с сортировочного транспортера или из штабелей запаса после разделки хлыстов;
- распиловки дров на чураки длиной до 1,0 т на круглопильном станке ЦБ-6;
- раскалывания чураков с выколкой гнили на станке КГУ-1;
- транспортирования готовой продукции с последующей укладкой в контейнеры.

1.3. Исходные расчетные данные.

Рельеф территории - спокойный.

Грунты приняты с нормативными характеристиками согласно СН 227-82 п. 2.3.

Скоростной напор ветра для I географического района.

Стетная стоимость строительства определена для I территориального района согласно СН 227-82.

2. Технологические решения

2.1. Производственная программа, режим работы, штаты.

Объем перерабатываемой древесины - 24,5 тыс. м³ в год.

Количество рабочих дней в году	- 250
Количество смен в сутки	- 2
Продолжительность смены в часах	- 8
Количество рабочих	- 10 чел.
из них в 1-ю смену	- 6 чел.

Уровень механизации производственных процессов - 85 %, загрузка оборудования - 94 %.

2.2. Краткое описание технологического процесса.

Дровяная древесина от раскряжевочной эстакады подается транспортером через накопители типа ЛТ-79 или ЛТ-80 на площадку перед узлом разделки дровяного долготья.

Цепным транспортером древесина подается на станок ЦБ-6 и распиливается на отрезки длиной до 1,0 т. Древесина, не подлежащая расколке, сбрасывателем-качалкой сбрасывается на ленточный конвейер 5050-80 и далее на ленточный конвейер 5025-40 для транспортировки на участок укладки в контейнеры.

Древесина, подлежащая расколке, сбрасывателем-качалкой сбрасывается на приемный стол станка КГУ-1. После расколки поленья ленточным конвейером 5025-40 перемещаются на участок укладки в контейнеры.

Для уборки отходов от станка ЦБ-6 предусмотрен скребковый транспортер ТОЦ 16-5 с передачей отходов в скиловый погрузчик ЛВ-175.

2.3. Охрана труда.

При составлении проектного решения руководящим материалом являются „Система стандартов безопасности труда" (ССБТ), „Инструкция по проектированию мероприятий по снижению шума и осуществлению их в цехах предприятий лесного хозяйства", СН-245-71, СНиП 2-92-76 и другие нормативные материалы.

Рекомендации указанных нормативных документов учтены в выборе технологического оборудования, расстановке станков в технологическом потоке, соблюдении необходимых разрывов, проходов.

Для обеспечения механизации трудоемких процессов и безопасности труда предусматриваются:

- системы транспортеров и конвейеров, облегчающие труд на операциях по подаче сырья, передачи материала от станка к станку, выноса готовой продукции, а также уборки отходов;
- ограждающие защитные устройства, защищающие вращающиеся части и приводные устройства транспортеров, конвейеров, станков и других механизмов, окрашенные в красный цвет;
- светозвуковая двусторонняя сигнализация на транспортерах, сблокированная с пусковым устройством и приспособления для автоматической остановки их в случае обрыва или спадания цепи;
- переходные мостики и площадки, для обслуживания станков и механизмов.

3. Архитектурно-строительные решения.

Сооружение узла разделки представляет собой пространственную конструкцию из трех площадок на опорах-стойках, приподнятых над поверхностью земли на 1,8 м, 0,9 м и 0,7 м. Одна площадка открытая габаритом 10,0 х 6 м, а над двумя другими устроены дощатое деревянное каркасное здание размером 18 х 6 м и дощатый навес 19 х 3 м.

Степень огнестойкости сооружения - V

Фундаменты - монолитные бетонные из бетона класса В 7,5.

Опоры (стойки), прогоны, верхнее строение - деревянные.

Покрытие - дощатое по деревянным балкам.

Кровля - рулонная, трехслойная.

Столярные изделия по действующим ГОСТам.

6. Электроснабжение.

Проект силового электооборудования и электроосвещения узла разделки дровяного долготья разработан в соответствии с требованиями ПУЭ (6-е издание) и Инструкции СН 357-77.

По надежности электроснабжения все электроприемники относятся к III категории.

По условиям окружающей среды узел разделки дровяного долготья относится к пожароопасным зонам классов П-II, П-III.

Максимальная расчетная нагрузка электроприемников составляет 15,56 квт, в том числе электроосвещения - 3,1 квт.

Вопросы учета электроэнергии и компенсации реактивной мощности решаются при привязки проекта.

Питание электроэнергией предусматривается от источника напряжением 380/220 в с глухозаземленной нейтралью по одной кабельной или воздушной линии.

На вводе от ВЛ в помещение должно быть выполнено повторное заземление нулевого рабочего провода.

Сопротивление заземляющего устройства следует принять по п. 1.7.64. ПУЭ.

Общие указания приведены на листах ЭМ-1, ЭО-1.

Технико-экономические показатели.

№	Наименование показателей	Един. измер.	Показатели ТПР 411-1-0146.87
1.	Общая сметная стоимость	тыс. руб.	45,87
	в том числе: строительно-монтажных работ	"	21,26
	стоимость строительно-монтажных работ на 1 м² общей площади	руб.	138,05
	стоимость строительно-монтажных работ на 1 м³ строительного объема	"	28,72
	стоимость общая на расчетный показатель	"	1872,2
2.	Трудоемкость		
	Построечные трудовые затраты	чел/час	3979
	То же, на 1 м³ строительного объема	"	5,38
	То же, на расчетный показатель	"	79,58
3.	Расход строительных материалов		
	Цемент, приведенный к М 400	т	19,2
	То же, на 1 м² общей площади	"	0,125
	Сталь, приведенная к классам Ст1 и Ст3	"	1,67
	То же, на 1 м² общей площади	"	0,01
	То же, на расчетный показатель	"	0,068
	Бетон и железобетон	м³	116,1
	в том числе монолитный	"	116,1
	То же, на 1 м² общей площади	"	0,75
	Лесоматериалы, приведенные к круглому лесу	"	107,8
4.	Эксплуатационные показатели		
	Потребная электрическая мощность	квт	15,56
	Годовой расход электроэнергии	квт.ч.	41870
5.	Техническая характеристика		
	Объем строительный	м³	740,2
	То же, на расчетный показатель	"	30,2
	Площадь застройки	м²	225,7
	Общая площадь	"	154,0
	То же, на расчетный показатель	"	6,28

ГИП	Жердев			ТПР 411-1-0146.87 ПЗ
Н.контр.	Березин			
Нач.отд.	Рогачев			
Гл.спец.	Березина		03.87	Пояснительная записка
Рук.гр.	Бизяева		03.87	Стадия: РП; Лист; Листов: 1
Рук.гр.	Сафина			СОЮЗГИПРОЛЕСХОЗ
Рук.гр.	Разубаева			

Привязан

Инв. №

Копировал Фомина

Формат А2

Альбом I

Ведомость чертежей основного комплекта ТХ

Лист	Наименование	Примечание
1	Общие данные	
2	План расположения технологического оборудования	
3	Разрезы 1-1÷4-4	
4	Конвейер ленточный 5050-80, L=8m. Общий вид. Сечения.	
5	Конвейер ленточный 5050-80, L=8.M Спецификация, сечения	
6	Конвейер ленточный 5025-40, L=25.9m. Общий вид.	
7	Конвейер ленточный 5026-40, L=25,9m. Спецификация, Сечения.	
8	Транспортер опилочный цепной ТОЦ-16-5. Общий вид.	
9	Транспортер опилочный цепной ТОЦ-16-5. Спецификация. Виды. Сечения.	

Баланс сырья и отходов

Сырье		Готовая продукция			Отходы			Потери		
Наименование	m^3	Наименование	% выхода	m^3	Наименование	% выхода	m^3	Наименование	% выхода	m^3
1. Дровяное долготье		Дрова								
листв. пород	8,0	ОСТ 13200-85	99	7,92	гниль	1	0,08			
2. Дровяное долготье		Дрова								
хвойных пород	1,2	ГОСТ 3243-46	99	1,19	гниль	1	0,01			
3. Дровяное долготье		Дрова								
листв. пород	15,2	ГОСТ 3243-46	99	16,0	гниль	1	0,2			
Всего дров	25,4			25,11			0,29			

Ведомость основных комплектов рабочих чертежей

Обозначение	Наименование	Примечание
ТХ	Технологические решения	
АР	Архитектурные решения	
КЖ	Конструкции железобетонные	
КД	Конструкции деревянные	
ЭМ	Силовое электрооборудование	
ЭО	Электрическое освещение	
АТХ	Автоматизация технологического процесса	

Штатная ведомость

Наименование	Группа производ. процесса	Разряд работ	Количество работающих		
			Всего	1 смена	2 смена
1. Оператор					
станка ЦБ-6	2д	4	2	1	1
2. Оператор					
станка КГУ-1	2д	3	1	1	–
3. Станочник	2д	3	1	–	1
4. Укладчик					
готовой продукции	2д	2	6	4	2
Всего по узлу			10	6	4

Ведомость прилагаемых документов

Обозначение	Наименование	Примечание
	Прилагаемые документы	
ТХ СО	Спецификация	
	оборудования	

Проектное решение разработано с соответствующими нормами и правилами и предусматривает мероприятия, обеспечивающие пожарную безопасность при эксплуатации сооружений.

Главный инженер проекта Шерстов И. Шердев И.Ф.

Инв. №				Привязан	
ГИП	Шердев				
Н.контр.	Березин			ТПР 411-1-0146.87	ТХ
Нач.отд.	Рогачев			Нижний склад мощностью 50,0 тыс. м³ древесины в год	
Гл.спец.	Березина				
Рук.гр.	Бизяева			Узел разделки дровяного долготья.	Стадия: Рп; Лист: 1; Листов: 9
Ст.инж.	Усенко			Общие данные	СОЮЗГИПРОЛЕСХОЗ

Копировал Кищук

Формат А2

Альбом I

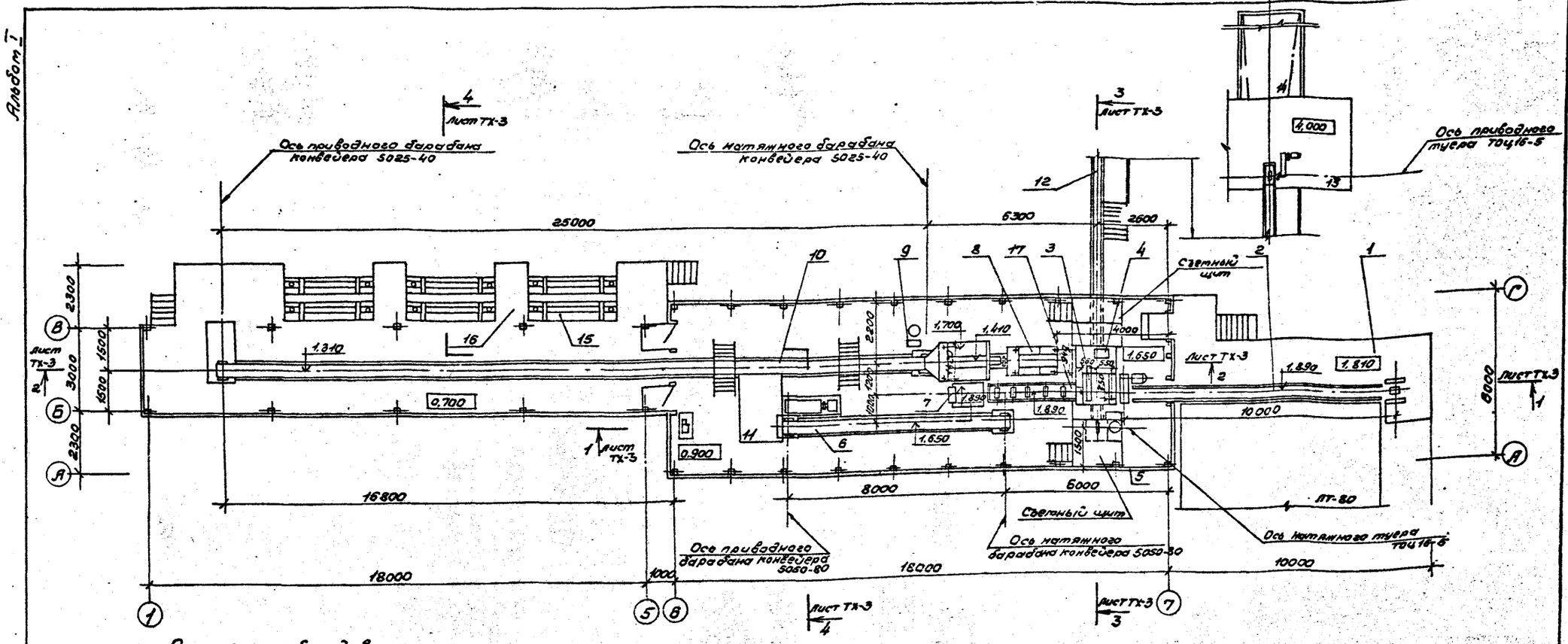

Перечень оборудования

№ поз.	Наименование	Тип или марка	Кол.	Мощн. кВт Уд.	Мощн. кВт Общ.	Масса ед. обор.	Примечание
1	Площадка для подачи сырья		1	—	—	—	—
2	Транспортер подачи	ПЦ6-6	1	3,0	3,0	1170	Кушвинский з-д А/о станков
3	Станок балансирный	Ц6-6	1	1-7,5 1-3,0	10,5	1400	Кушвинский завод А/о станков
4	Гидронасос станка Ц6-6	Комплект на Ц6-6	—	—	—	—	—
5	Пульт управления станком Ц6-6	—	—	—	—	—	—
6	Конвейер ленточный	S050-80	1	3,0	3,0		Н0.17.01.00.000
7	Сбрасыватель качалка	Н.об	1	1,5	1,5	2,00	Н0.17.06.00.000
8	Станок для удаления гнили	КГУ-1	1	1-15 1-1,5	16,5	4000	Новозыбковский станкостроит з-д
9	Пульт управления станком КГУ-1	Комплектно	—	—	—	—	—
10	Конвейер ленточный	S025-40	1	2,2	2,2		Н0.17.02.00.000
11	Наклонная плоскость	Н.об	1	—	—		Н0.17.04.00.000
12	Транспортер скребковый	ТОЦ16-5	1	5,5	5,5		Н0.17.03.00.000
13	Площадка обслуживания	—	—	—	—	—	—
14	Погрузчик скиповой	ЛВ-175	1	7,5	7,5	3600	з-д. "Красный пресс" Мытищинск. обл. пос. Суда
15	Конвейер для коротья	—	—	—	—	—	—
16	Площадка для обслуживания	—	—	—	—	—	—
17	Стол роликовый приводной	Н.об.	1	1,1	1,1	390	Н0.17.06.00.000

ГИП	Жердев		
Н.контр.	Березина		
Нач.отд.	Рогачев		
Гл.спец.	Березина		
Рук.гр.	Бизяева		
Ст.инж.	Усенко		

Привязан

Инв. №

ТПР 411-1-0146.87 ТХ

Нижний склад мощностью 50 тыс. м3 древесины в год.

Узел разделки дровяного долготья

Стадия	Лист	Листов
РП	2	9

План расположения технологического оборудования.

СОЮЗГИПРОЛЕСХОЗ

Калькобел Тацуя

Формат А2

Альбом I

Разрез 1-1

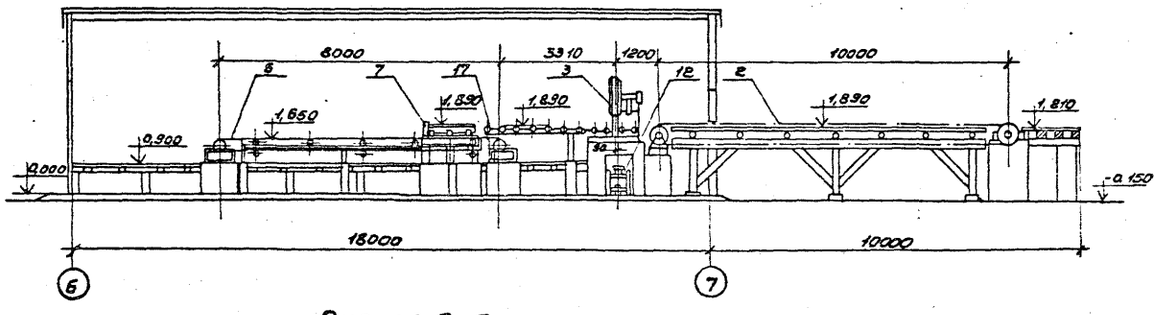

Разрез 4-4

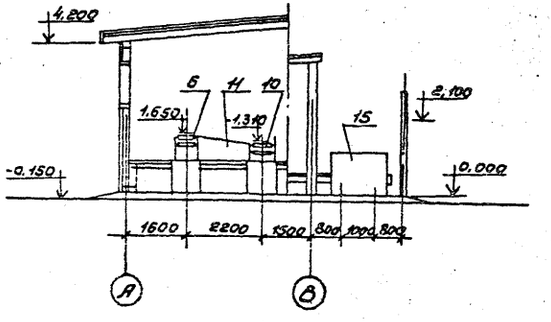

Разрез 2-2

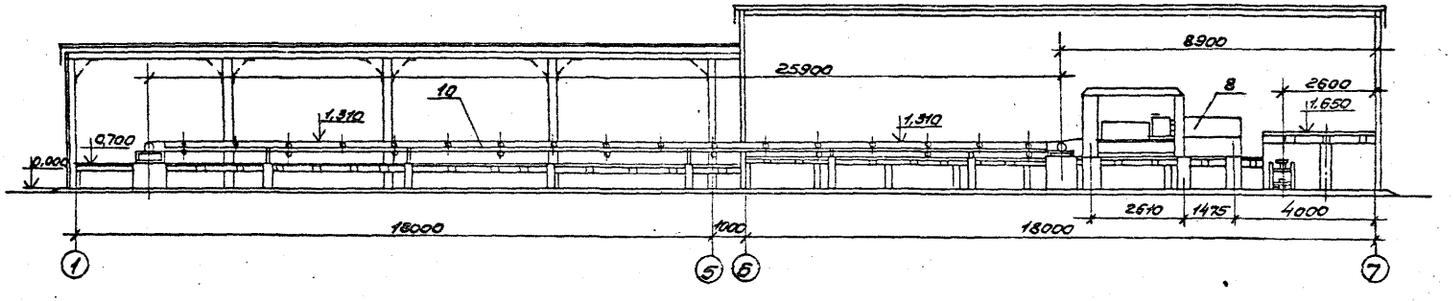

Разрез 3-3

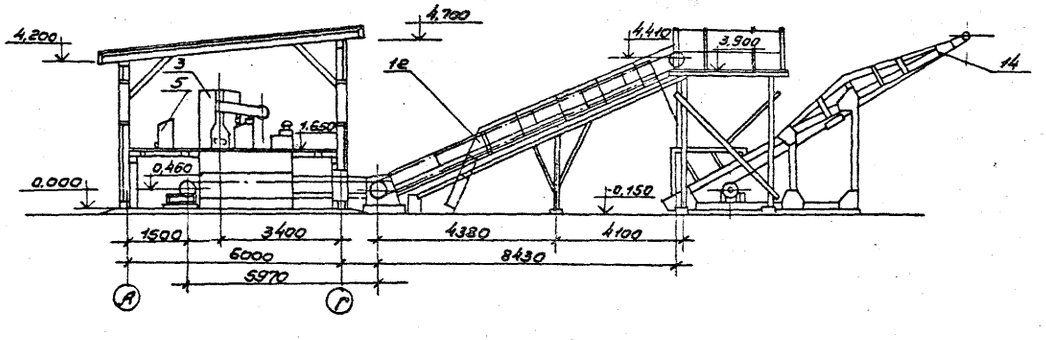

Лист читать совместно с листом ТХ-2

ГИП	Жердев			ТПР 411-1-0146.87		Тх
Н.контр.	Березин					
Нач.отд.	Рогачев			Нижний склад мощностью 50 тыс. м³ древесины в год		
Гл.спец.	Березина					
Рук.гр.	Бизяева					
Ст.инж.	Усенко			Узел разделки дровяного долгомера	Стадия	Лист	Листов
Привязан					РП	3	
Инв.№				Разрезы 1-1 ÷ 4-4	СОЮЗГИПРОСЕЛЬХОЗ		

Копировал Фадеев

Формат А2

Альбом I

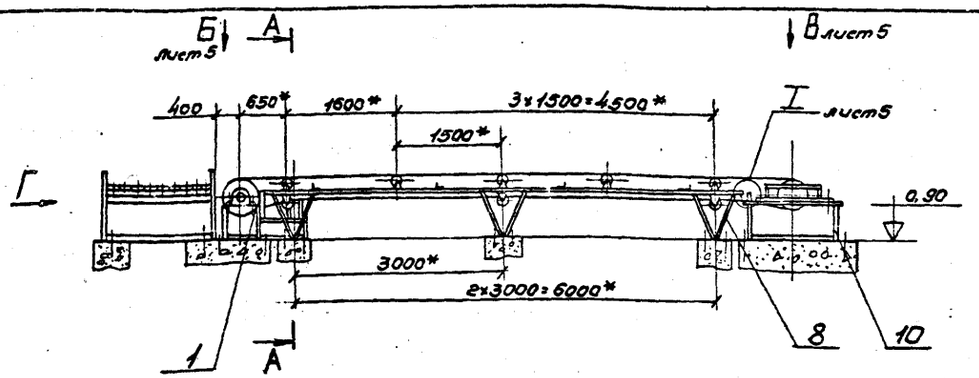

План расположения фундаментных болтов

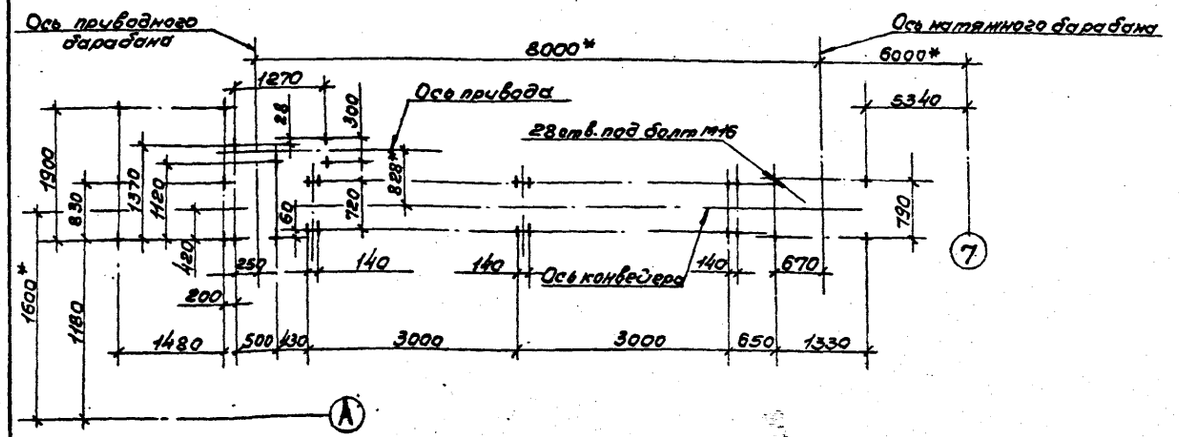

А-А
М 1:10

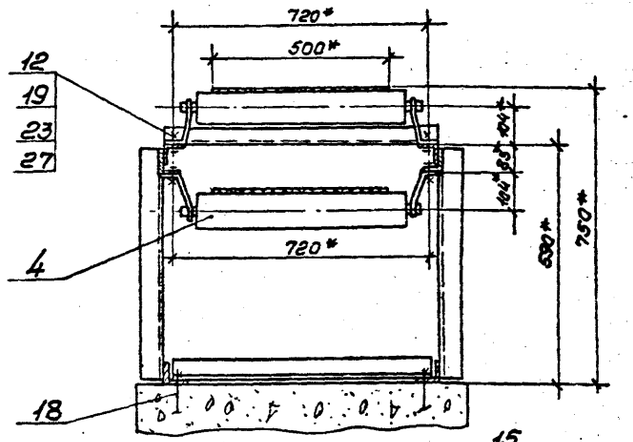

Вид В

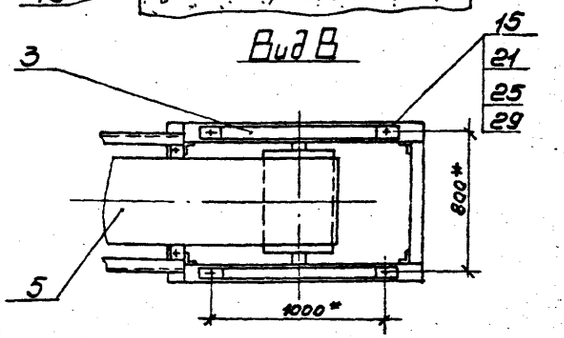

Вид Г
М 1:20

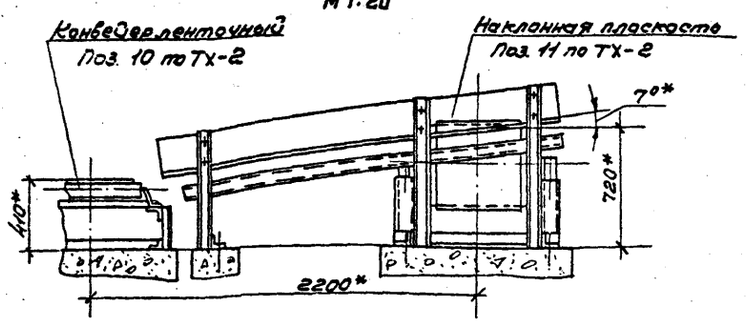

Техническая характеристика

1. Скорость ленты, м/с — 0,8
2. Размеры перемещаемых пиломатериалов:
   - диаметр, мм — до 500
   - длина, мм — 500÷1250
   - масса, кг — до 200
3. Мощность привода, кВт — 3

Технические требования.

1.* Размеры для справок.

2. Технические требования на монтаж и испытания по ГОСТ 22647-77.*

См. совместно с ТХ-2, ТХ-5.

Привязан				Гип	Жердев		ТПР 411-1-0146.87 ТХ
				И. контр.	Скрыдонов		
				Начальн.	Огарчев		Нижний склад мощностью 50 тыс. м³ древесины в год
				Гл. спец.	Скрыдонов		
				Ст. инж.	Гребова		Узел разделки дровяного долготья
				Ст. инж.	Былыгина		Конвейер ленточный 5050-80, L=8 м. Общий вид. Сечения
Инв. №							

Стадия	Лист	Листов
РП	4	

СОЮЗГИПРОЛЕСХОЗ

Копировал

Формат А2

Альбом I

Вид Б лист ТХ-4
М1:20

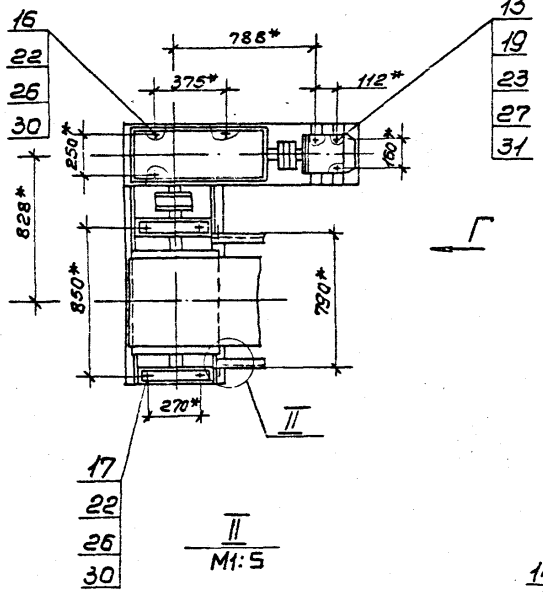

Вид Г повернуто
М1:20

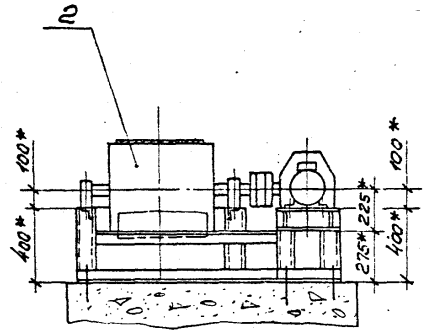

II
М1:5

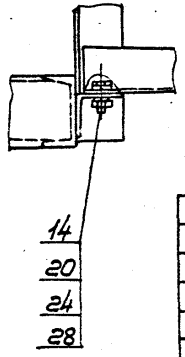

I лист ТХ-4
М1:5

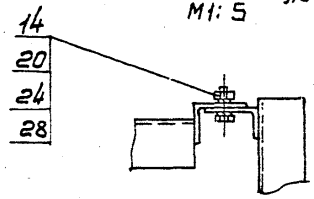

		Гайка ГОСТ 5915-70*			
19		М12.5.05	36		
20		М16.5.05	4		
21		М20.5.05	4		
22		М24.5.05	8		
		Шайба ГОСТ 6402-70*			
23		12.65Г.05	36		
24		16.65Г.05	4		
25		20.65Г.05	4		
26		24.65Г.05	8		
		Шайба ГОСТ 11371-78*			
27		12.01.05	36		
28		16.01.05	4		
29		20.01.05	4		
30		24.01.05	8		
31		Шайба 12.01.05			
		ГОСТ 10906-78*	4		

Поз.	Обозначение	Наименование	Кол.	Масса ед. кг	Примечание
1		Привод 6к в составе:			Полевой машина-стационарный 3-0
		Электродвигатель			
		4А100S4У3			
		ГОСТ 19523-81*Е			
		N=3квт, n=1500 об/мин	1	38,2	
		Редуктор КЦ1-200-28-42ц			
		ТУ 24-9-490-77	1	186	
		Муфта упругая			
		Втулочно-пальцевая			
		250-23-I.1-40-II.1-У3			
		ГОСТ 21424-75*	1		
2		Барабан приводной			то же
		5050-80	1	196	
3		Натяжное устройство			—
		5040-60-50	1	166	
4		Роликоопора П50-0	8	15,6	—
5		Лента конвейерная			
		2-500-3-ТК300-6-2В			
		ГОСТ 20-76*	18,5к	72	
		Сборочные единицы			
8	Н017.01.01.000	Станина	1	145	
9	Н017.01.02.000	Рама привода	1	115	
10	Н017.01.03.000	Рама	1	62	
		Стандартные изделия			
		Болт ГОСТ 7798-70*			
12		М12х30.58.05	32		
13		М12х45.58.05	4		
14		М16х35.58.05	4		
15		М20х90.58.05	4		
16		М24х65.58.05	4		
17		М24х90.58.05	4		
18		Болт 1.1М16х300 ВСт3			
		кл2 ГОСТ 24379.1-80	22		

См. совместно с ТХ-4.

Гип	Жердев		ТПР 411-1-0146.87 ТХ
Н.контр.	Опрыбонов		
Нач.отд.	Росачев		Нижний склад мощностью 50 тыс. м3 древесины в год
Гл.спец.	Опрыбонов		
Рук.гр.	Глебова		Узел раздачи дровяного долготья. Стадия: РП; Лист: 5; Листов:
Стинж.	Булыгина		
Привязан			Конвейер ленточный 5050-80, L=8м. Спецификация, сечения. СОЮЗГИПРОЛЕСХОЗ
Инв.№			

Копировал Фабрея

Формат А2

Альбом I

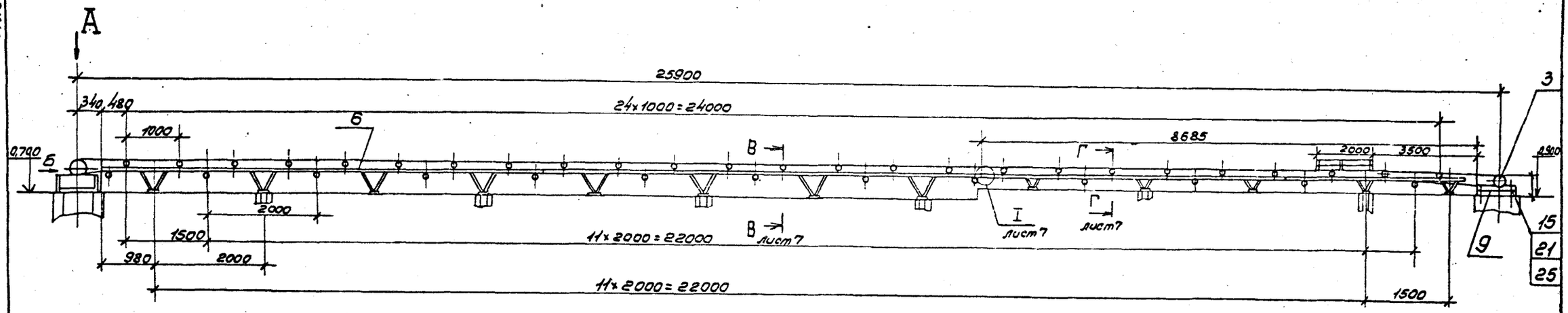

Вид А
М1:20

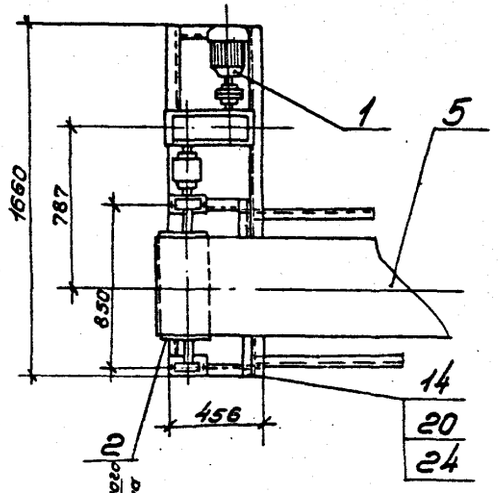

Вид Б
М1:20

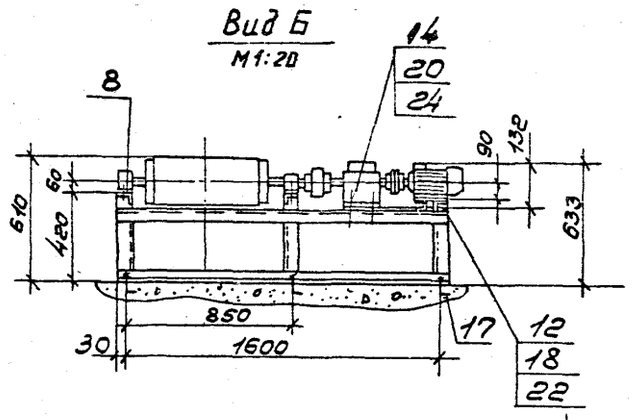

План разбивки отверстий под фундаментные болты
м1:100

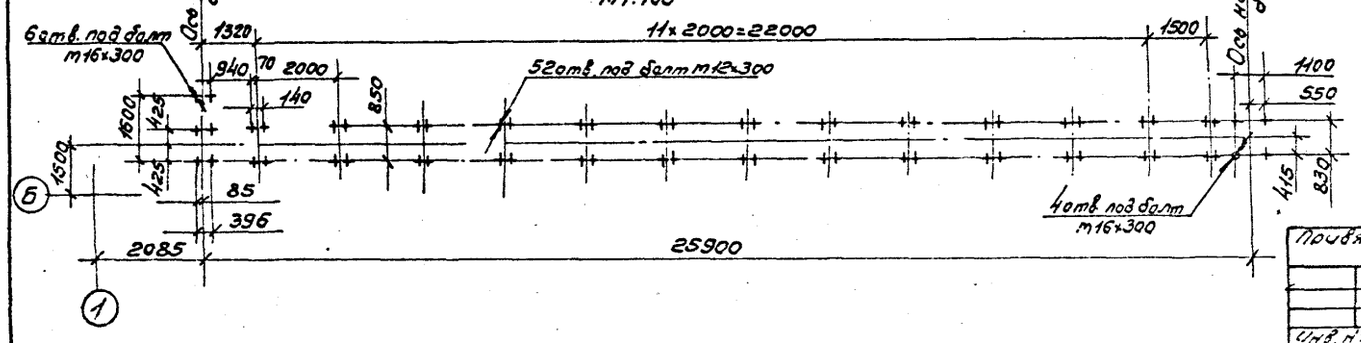

Техническая характеристика

1. Скорость ленты, м/с - 0,8
2. Мощность привода, квт - 2,2
3. Вес конвейера, кг - 1350

Технические требования

1. Размеры для справок.
2. Технические требования на монтаж и испытания по ГОСТ 22647-77*

См. совместно с ТХ-7.

ГИП	Жердев			ТПР 411-1-0146.87	ТХ
Н.контр.	Гнрисенко				
Нач.отд.	Родачев			Нижний склад мощностью 50 тыс. м³ древесины в год	
Гл.спец.	Гриньдонов				
Рук.гр.	Глебова			Узел разделки дровяного долготья	Стадия: РП; Лист: 6; Листов:
Ст.инж.	Уроякова			Конвейер ленточный 5025-40. Длина 25.900. Общий вид.	СОЮЗГИПРОЛЕСХОЗ

Привязан

Инв. №

Копировал

Формат А2

Альбом I

Вид Д
М1:10

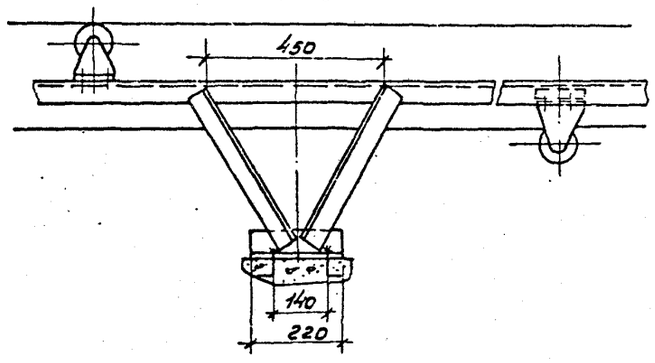

Вид Е
М1:10

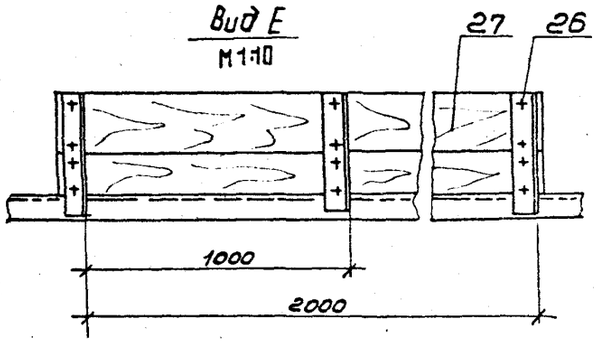

						Поз.	Обозначение	Наименование	Кол.	Масса ед. кг	Примечание
17		Болт 1.1 М16х300ВСт3кп2				1		Привод Н8 в составе:	1	92	Полевской машиностроительный завод
		ГОСТ 24379.1-80	10					Редуктор Ц2У-125-25-12-У2			
18		Гайка М8.5.05						Электродвигатель 4А90L4У3			
		ГОСТ 5915-70*	4					n=1500 об/мин. ГОСТ 19523-81*Е; N=2,2 кВт			
19		Гайка М12.5.05				2		Барабан приводной Б025-40	1	58	тот же
		ГОСТ 5915-70*	152			3		Натяжное устройство Б020-40-32	1	76	—"—
20		Гайка М16.5.05				4		Роликоопора П50-0	38	16,6	—"—
		ГОСТ 5915-70*	8			5		Лента конвейерная			
21		Гайка М20.5.05						2-500-3-ТК-35-2-В			
		ГОСТ 5915-70*	4					ГОСТ 20-76	1	375	L=543 м
22		Шайба 8.65Г.05									
		ГОСТ 6402-70*	4					Сборочные единицы			
23		Шайба 12.65Г.05									
		ГОСТ 6402-70*	152			6	Н017.02.01.000	Станина	1	305	
24		Шайба 16.65Г.05				7	Н017.02.02.000	Станина	1	150	
		ГОСТ 6402-70*	8			8	Н017.02.03.000	Рама привода	1	85	
25		Шайба 20.65Г.05				9	Н017.02.04.000	Рама	1	50	
		ГОСТ 6402-70*	4								
26		Шуруп А6х25						Стандартные изделия			
		ГОСТ 1144-80*	16								
						12		Болт М8х45.58.05			
		Материалы						ГОСТ 7798-70*	4		
		Сосна ГОСТ 8486-86Е*				13		Болт М12х30.58.05			
		Доска 25х200	0,01	$м^3$				ГОСТ 7798-70*	152		
						14		Болт М16х50.58.05			
								ГОСТ 7798-70*	8		
						15		Болт М20х90.58.05			
								ГОСТ 7798-70*	4		
						16		Болт 1.1 М12х300ВСт3кп2			
								ГОСТ 24379.1-80	52		

В-В
М1:10 лист 6

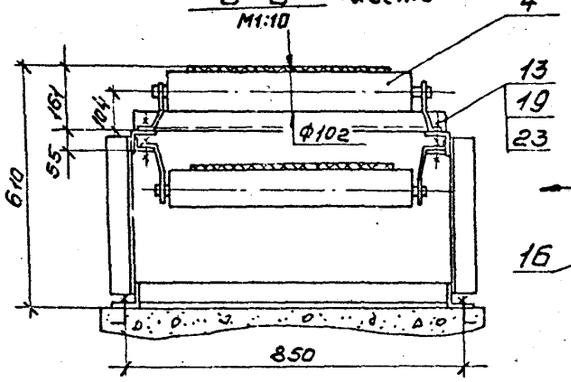

Г-Г
М1:10 лист 6

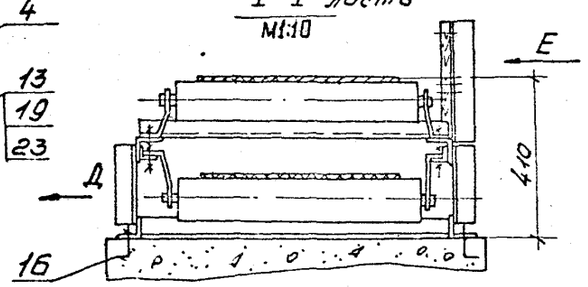

I
М1: 2 лист 6

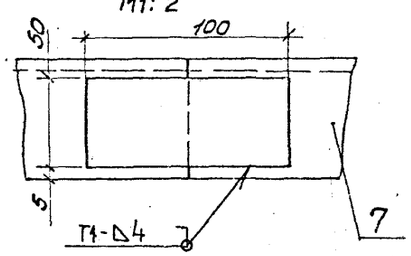

См. совместно с ТХ-6

ГИП	Жеребов			ТПР 411-1-0146.87	ТХ
Н.контр.	Скрипников		11.87		
Нач.отд.	Рогачев			Нижний склад мощностью 50 тыс. м³ древесины в год	
Гл.спец.	Скрипников		11.87		
Рук.гр.	Гребова			Узел разделки древесного долготья.	Стадия: РП; Лист: 7; Листов:
Ст.инж.	Березкова				
Привязан				Конвейер ленточный Б025-40, длина 25.900 м. Спецификация, виды, сечения.	СОЮЗГИПРОЛЕСХОЗ
Инв. №					

Копировал Фиеф

Формат А2

Альбом I

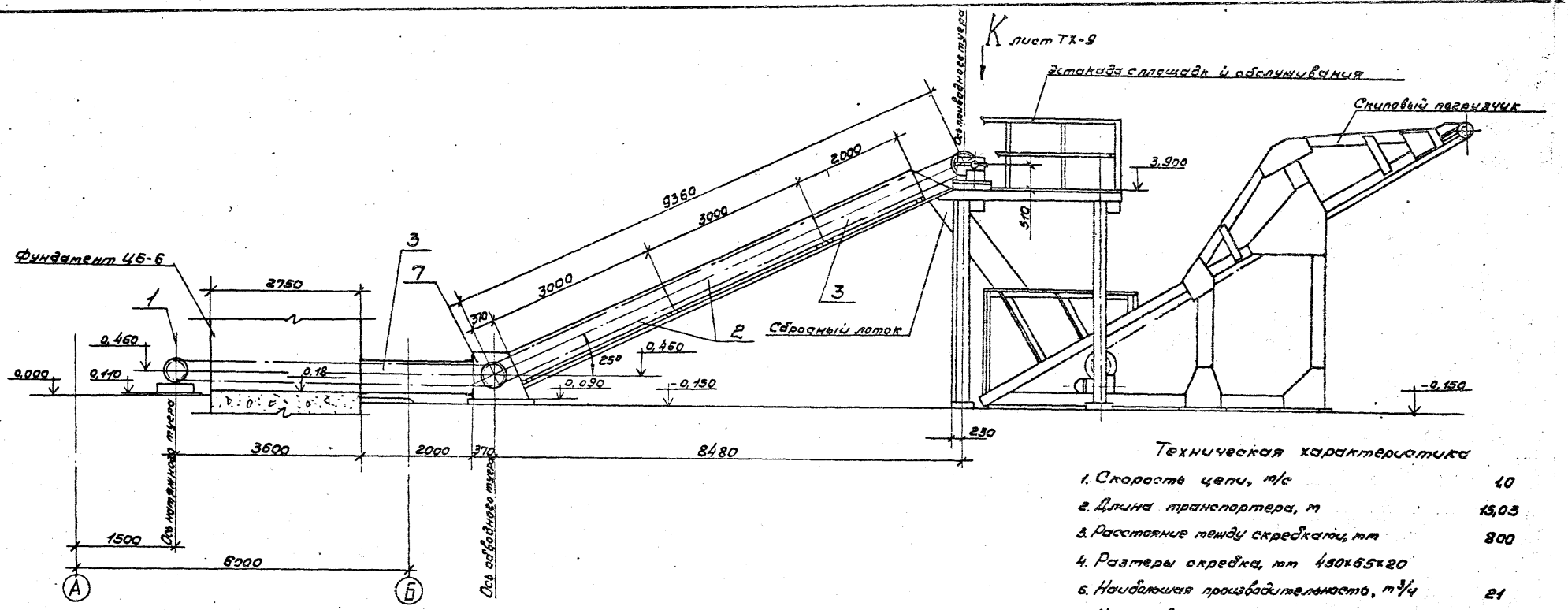

План разбивки под фундаментные болты М16 по эстакаде

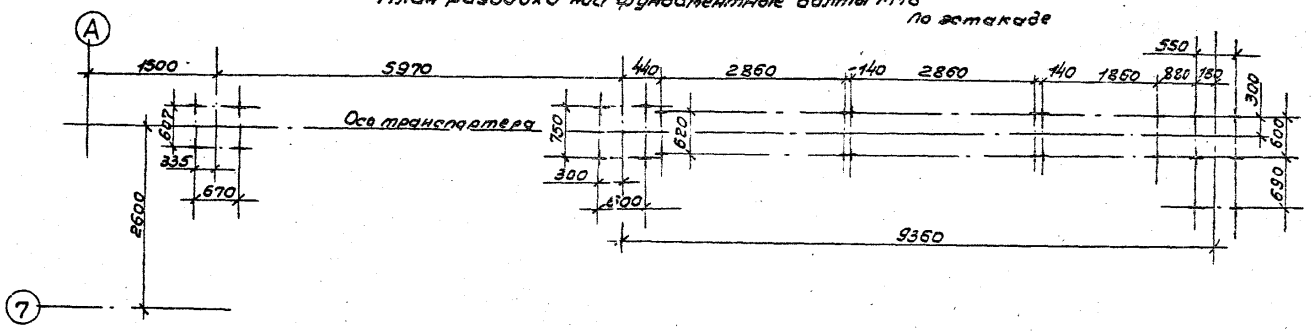

Техническая характеристика

1. Скорость цепи, м/с	1,0
2. Длина транспортера, м	15,03
3. Расстояние между скребками, мм	800
4. Размеры скребка, мм	450×65×20
5. Наибольшая производительность, м³/ч	21
6. Установленная мощность, кВт	5,5
7. Масса, кг	2000

Технические требования.

1. Монтаж транспортера выполнить в соответствии с „Руководством по эксплуатации" ТОЦ16-5.00.000 РЭ.
2. Опоры поз. 20 секций лотка приварить монтажным швом катет 5мм. Сварка ручная электродуговая ГОСТ 5264-80.
3. Сбросный лоток выполнить по месту при монтаже.

См. совместно с листом ТХ-9

ГИП	Жердев		ТПР 411-1-0146.87		ТХ
Н.контр.	Спиридонов		Нижний склад мощностью 50 тыс. м³ древесины в год		
Нач.отд.	Рогачев		Узел разделки древесного долготья.	Стадия	Лист	Листов
Гл.спец.	Спиридонов			РП	8	
Рук.гр.	Гледова		Транспортер скиповой цепной ТОЦ-16-5. Общий вид.	СОЮЗГИПРОЛЕСХОЗ		
Привязан						
Инв.№						

Копировал Тищук

Формат А2

Альбом I

Поз.	Обозначение	Наименование	Кол.	Масса ед.кг	Примечание
		Материалы			
20		Уголок 50х50х5-БГОСТ 8509-86 Ст3кп-I-ГОСТ 535-79*	2м	3,77	
21		Брусок 100х100 Сосна ГОСТ 8486-86	0,5м³	570	

Поз.	Обозначение	Наименование	Кол.	Масса ед.кг	Примечание
1	ТОЦ 16-5	Транспортер опилочный цепной в составе:		1160	ЗДС 2-кушва
	ТОЦ 16-5.17.000	Привод N=5,5 кВт V=1 м/с Эл.двигатель 4А112М U=220-380В; n=1450 об/мин. Редуктор ЦУ-160-31,5	1		
	ТОЦ 16-5.04.000	Цепь со скребками	1		80м
	ТОЦ 16-5.12.000	Станция натяжная	1		
	ТОЦ 16-5.80.000	Электрооборудование	1		
2	ТОЦ 16-5.08.000	Секция промежуточная L=3000мм	2	130	-"-
3	ТОЦ 16-5.07.000	Секция конечная L=2000мм	2	90	-"-
4	ТОЦ 16-5.04.008	Скребок	102	1,3	1комп.
5	ТОЦ 16-5.11.000	Звездочка ведущая	1	80	-"-
6	Н017.03.01.000	Рама привода	1	61	
7	Н017.03.02.000	Рама ведущей станции	1	90	
		Стандартные изделия			
10		Болт М10х30.58.05 ГОСТ 7798-70*	44		
11		Болт М16х70.58.05 ГОСТ 7798-70*	18		
12		Болт 1.1 М16х300 ВСт3пс2 ГОСТ 24379.1-80	8		
13		Гайка М10.5.05 ГОСТ 5915-70	55		
14		Гайка М16.5.05 ГОСТ 5915-70*	18		
15		Шайба 10.65Г.05 ГОСТ 6402-70*	55		
16		Шайба 16.02.05 ГОСТ 11371-78*	18		
17		Шпилька М10-6g х25.58.05 ГОСТ 22032-76*	11		

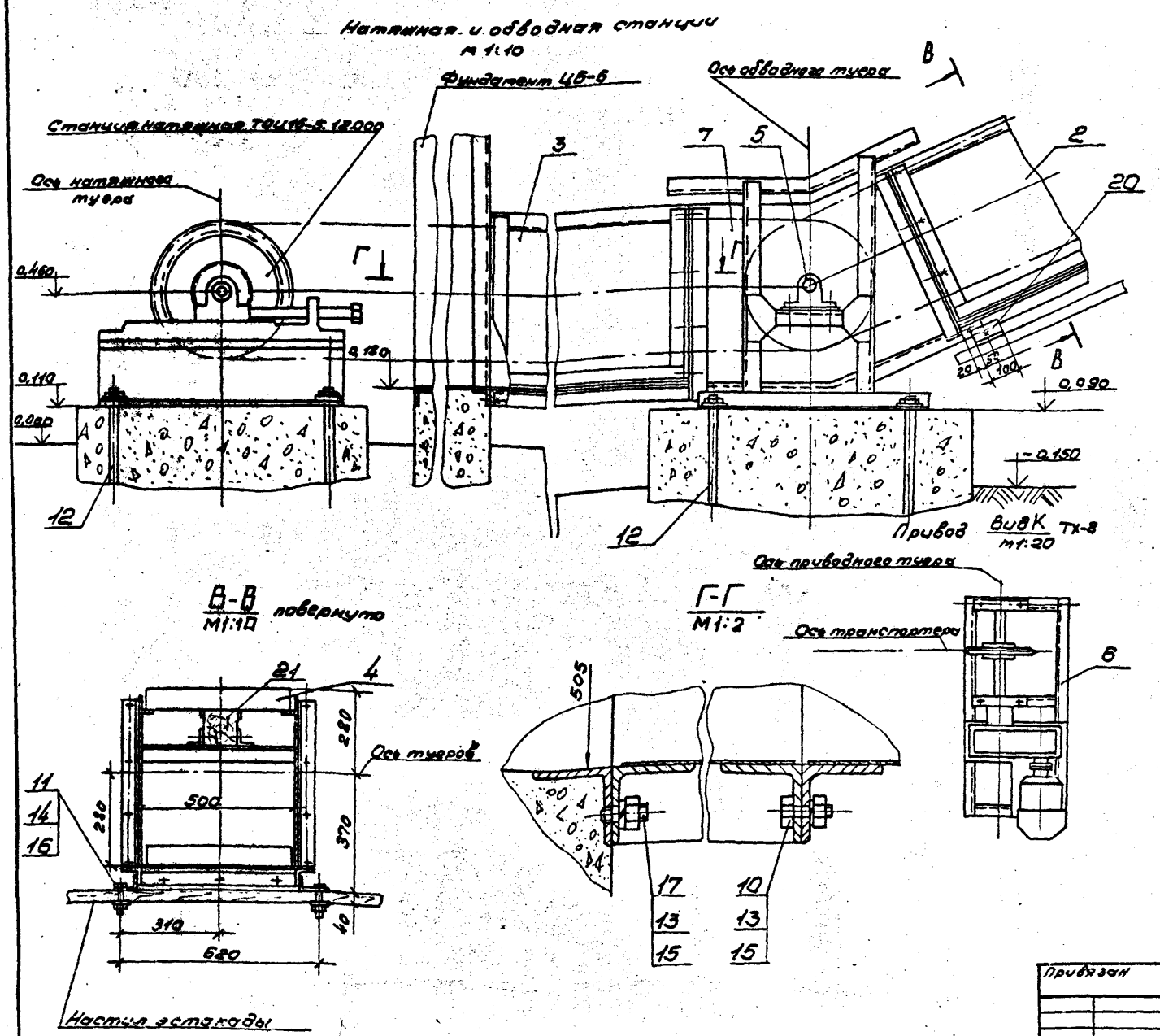

См. совместно с ТХ-8

ГИП	Жердев		ТПР 411-1-0146.87 ТХ
Н.контр.	Спиридонов		Нижний склад мощностью 50тыс.м³ древесины в год
Нач.отд.	Рогачев		Узел разделки дровяного долготья. Стадия РП Лист 9 Листов
Гл.спец.	Спиридонов		Транспортер опилочный цепной ТОЦ-16-5. Спецификация. Виды. Разрезы. Сечения
Рук.гр.	Гнедова		СОЮЗГИПРОЛЕСХОЗ

Привязан

Инв. №

Копировал Пилия

Формат А2

Альбом I

Ведомость рабочих чертежей основного комплекта

Лист	Наименование	Примечания
1	Общие данные	
2	План на отм. 0,700; 0,900; 1,810. Разрезы 1-1; 2-2; 3-3.	
3	Фасады	
4	Детали с 1:4	

План кровли

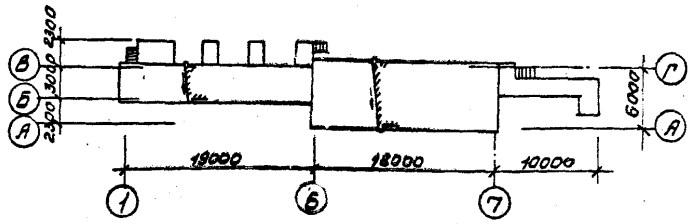

План полов

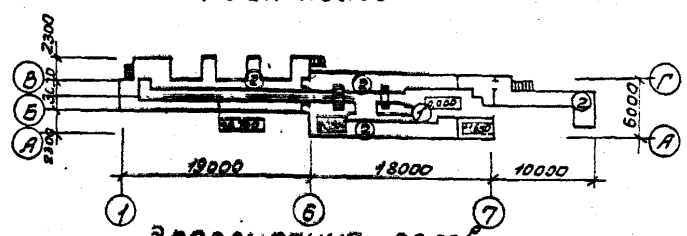

Экспликация полов

Наименование помещения по проекту	Тип пола по проекту	Схема пола	Элементы пола и их толщина	Площадь пола м²
Навес, станочное отделение, площадка для подачи сырья на отм. 0,000	1	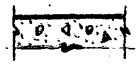	Земляное покрытие	186,1
Навес, станочное отделение, площадка для подачи сырья	2	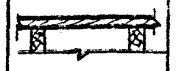	Покрытие дощатое из досок (ГОСТ 8242)29 балки перекрытия	152,6

Типовой проект разработан в соответствии с действующими нормами и правилами и предусматривает мероприятия, обеспечивающие взрывную, взрывопожарную и пожарную безопасность при эксплуатации здания.

Главный инженер проекта Шерстов И. Жердев

Ведомость отделки помещений

Наименование или номер помещения	Потолок		Стены или перегородки		Примечание
	Площадь м²	Вид отделки	Площадь м²	Вид отделки	
Навес	38,8	Водоэмульсионная покраска	93,0	Водоэмульсионная покраска светлого колера	
Станочное отделение	108,0	То же	241,4	То же	

Ведомость ссылочных и прилагаемых документов

Обозначение	Наименование	Примечание
Ссылочные документы		
ГОСТ 12506-81	Окна деревянные для производственных зданий	
ГОСТ 14624-84	Двери деревянные для производственных зданий	
Прилагаемые документы		
Альбом	Ведомость потребности в материалах	

Спецификация элементов заполнения проемов

Марка поз.	Обозначение	Наименование	Кол.	Масса	Примечание
1	ГОСТ 14624-84	Дверной блок ДНГ 21-10	1		
2	То же	Дверной блок ДНГ 21-10Л	1		
3	"	" ДНГ 21-9	1		
ОК1	ГОСТ 12506-81	Окно ПНО 12-18.1	18		

Ведомость проемов дверей.

Марка поз.	Размер проемов мм
1	1000 x 2100
2	1000 x 2100
3	860 x 2100

Схема заполнения элементов заполнения оконных проемов

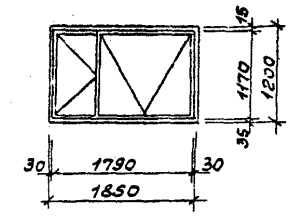

Общие указания.

Архитектурная часть проекта разработана на основании технологического задания.

Степень огнестойкости - V.

За условную отметку 0,000 принят уровень земляного пола всех построек.

Стены станочного отделения и навеса по деревянному каркасу обшиваются доской - 25мм.

Вокруг построек запроектирована асфальтовая отмостка на щебеночном основании - 750 мм.

Наружная отделка.

Стены построек с наружной стороны окрашиваются водоэмульсионными красками (по ГОСТ 20833-75) с применением пигментов светлых тонов.

Стойки, фермы и связи покрываются огнезащитными красками.

Окна и двери окрашиваются масляной краской за 2 раза.

Технические характеристики

Наименование	Ед. изм.	Количество: Навес	Станочн. отделен.	Площадка на отм. 1,81	Всего
Строительный объем	м³	227,1	513,1	—	740,2
Площадь застройки	м²	83,6	115,3	26,8	225,7
Общая площадь	м²	56,2	71,0	26,8	154,0

Инв. №				
ГИП	Жердев			
Н.контр.	Евстигнеев			
Нач.отд.	Рогачев			
Гл.спец.	Сергеева			
Рук.гр.	Синадский			1987
Ст.инж.	Великова			1987

Привязан

ТПР 411-1-0146.87 АР

Нижний склад мощностью 50 тыс. м³ древесины в год

Узел разделки дровяного долготья.

Стадия	Лист	Листов
РП	1	4

Общие данные

СОЮЗГИПРОЛЕСХОЗ

Копировал Фадеев

Формат А2

Альбом I

План

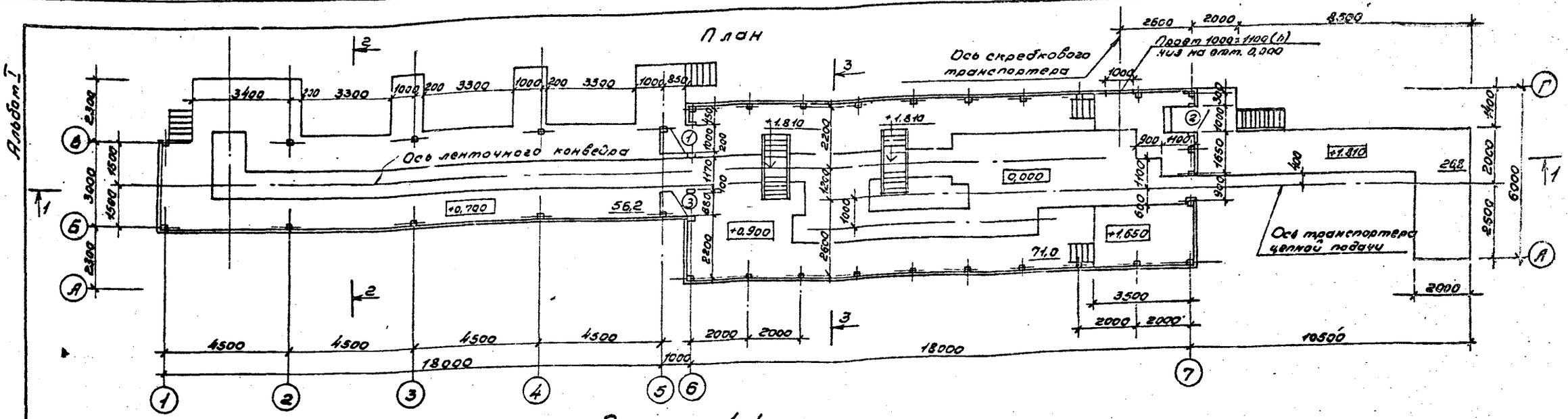

Разрез 1-1

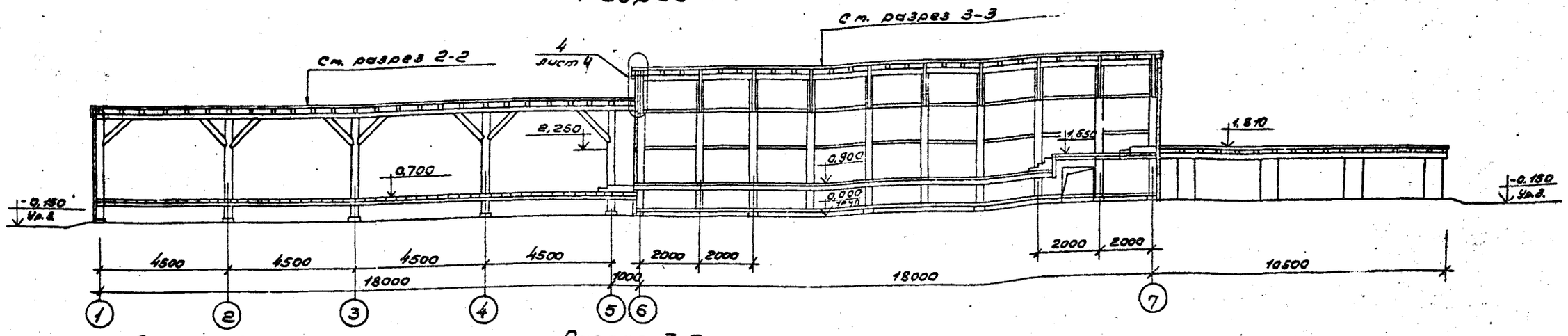

Разрез 2-2

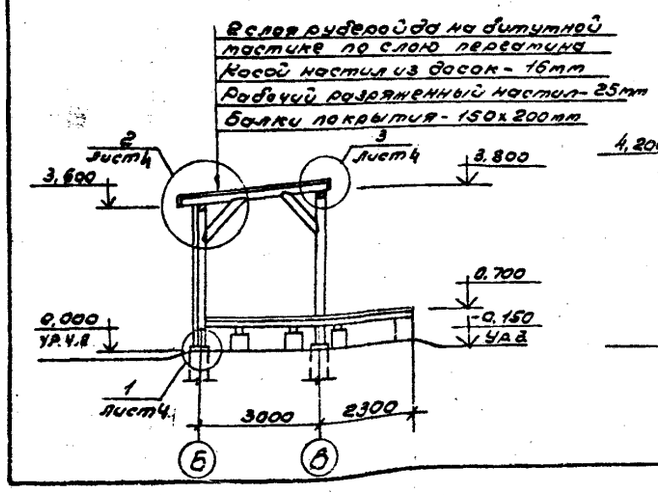

Разрез 3-3

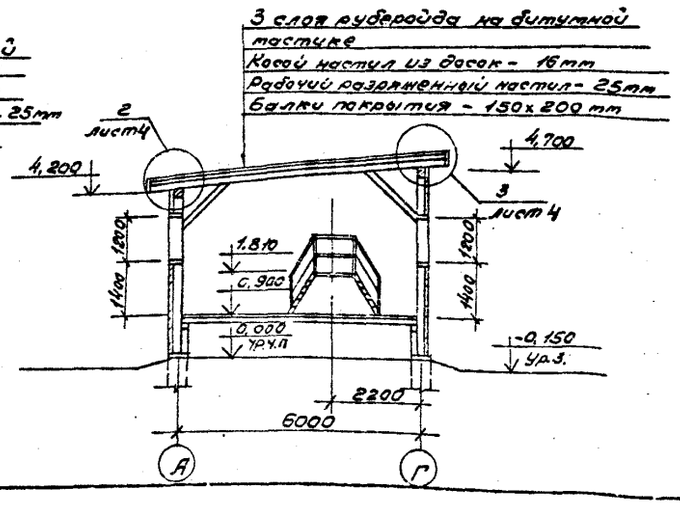

ГИП	Жербев			ТПР 411-1-0146.87 АР
Н.контр.	Бостигнеев			
Нач.отд.	Рогачев			Нижний склад мощностью 50 тыс. м³ древесины в год
Рук.гр.	Симадский		1988 г.	Узел разделки дровяного долгомера — Стадия: РП; Лист: 2; Листов:
Привязан				План на отм. 0,700; 0,900; 1,810. Разрезы 1-1; 2-2; 3-3.
Инв. №				СОЮЗГИПРОЛЕСХОЗ

Копировал Фадеев

Формат А2

Альбом I

Фасад 1-7

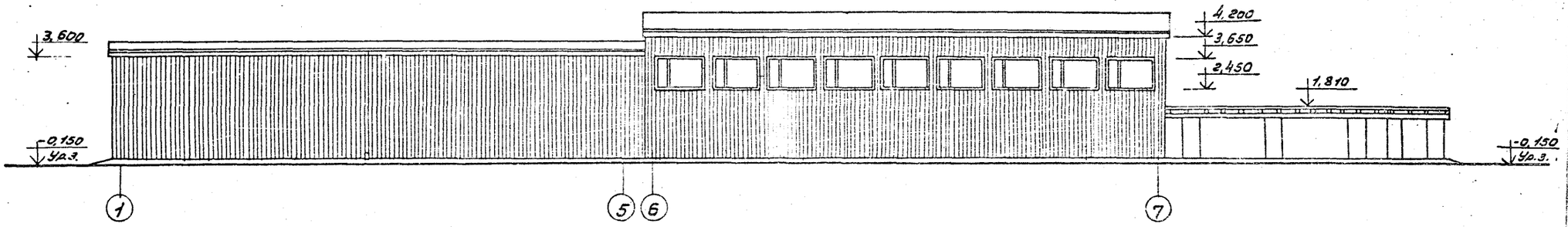

Фасад 7-1

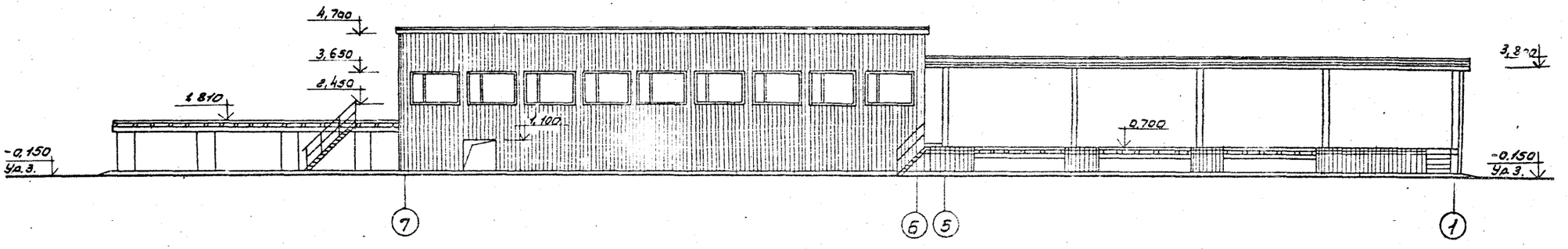

Фасад А-Г

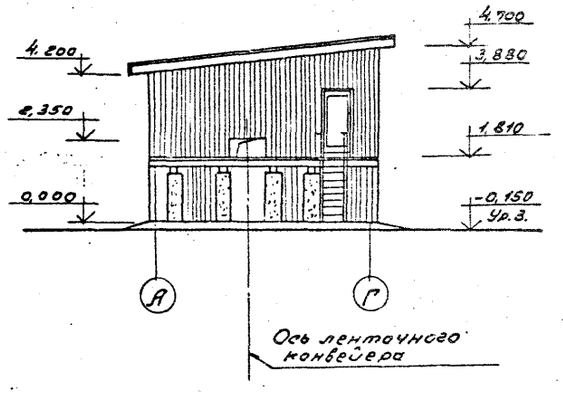

Фасад В-Б

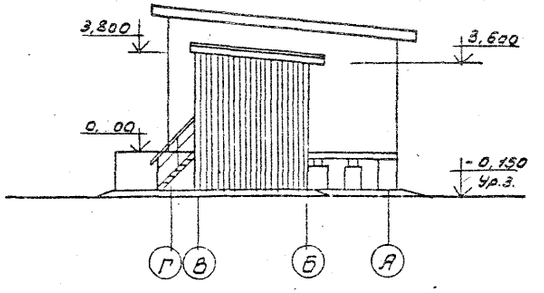

ГИП	Неудев			ТПР 411-1-0146.87		АР
Инж.	Волинцев			Нижний склад мощностью 50 тыс. м3 древесины в год		
Нач.отд.	Косачев					
Рук.гр.	Гордонов		1-87	Узел разделки дровяного долготья	Разд.	Лист	Листов
Провер.					РП	3	
Инв.№				Фасады.	СОЮЗГИПРОСЕЛЬХОЗ		

Копировал Гладкая

Формат А2

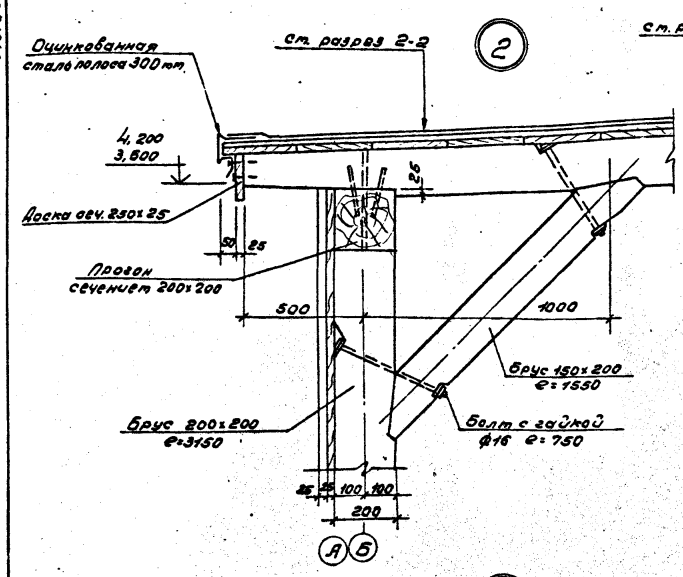

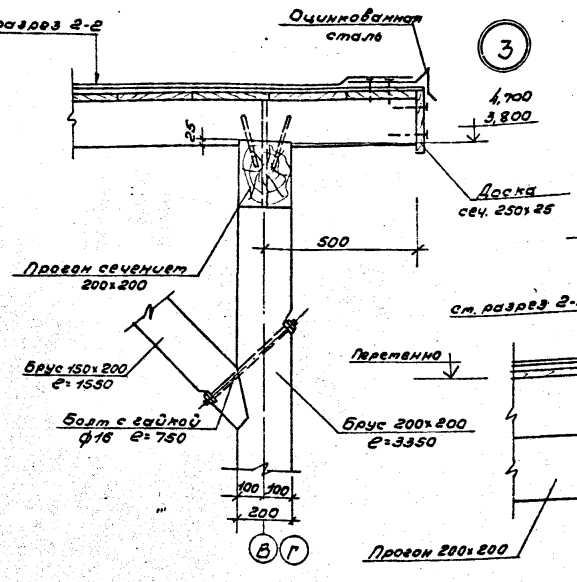

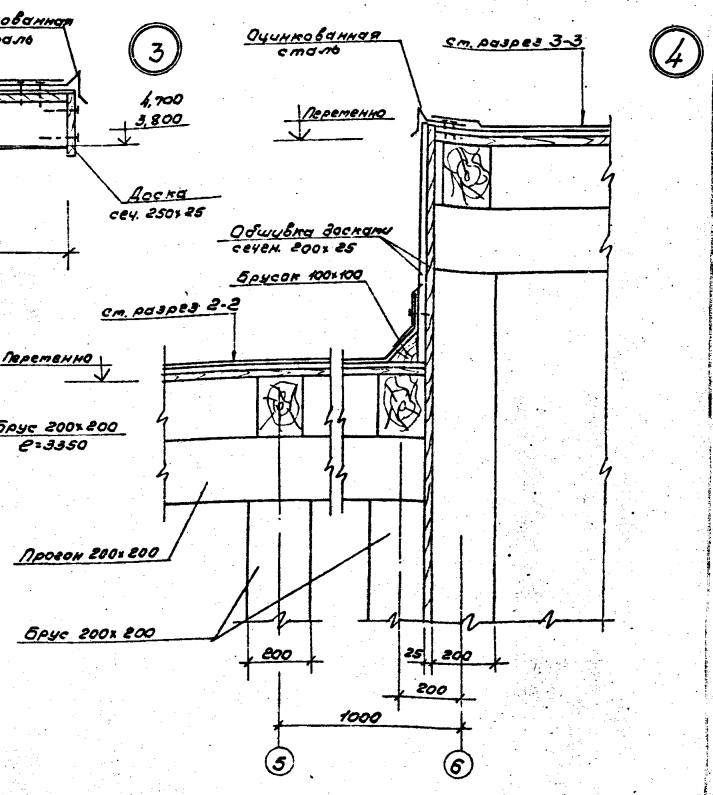

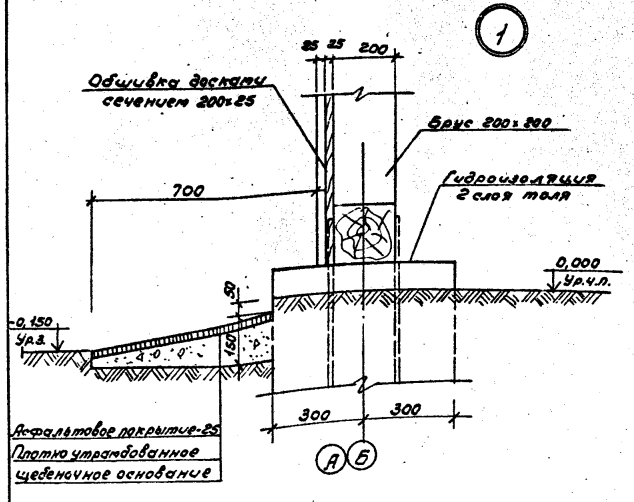

Данный лист смотреть совместно с листами КД

ГИП	Жердев			ТПР 411-1-0146.87		АР
Н.контр.	Сотникова			Нижний склад мощностью 50 тыс. м3 древесины в год		
Нач.отд.	Рогачев					
Рук.гр.	Синицына		1987	Узел разделки дровяного долготья	Стадия	Лист	Листов
Ст.инж.	Чернетова		1987		РП	4	
Привязан				Детали с 1÷4.	СОЮЗГИПРОДРЕВСХОЗ		
Инв.№							

Копировал Фокина

Формат А2

Альбом I

Ведомость рабочих чертежей основного комплекта КД

Лист	Наименование	Примечание
1	Общие данные	
2	Схема расположения фундаментов	
3	Элемент плана „А"	
4	Фундаменты монолитные Фм 1÷Фм 8	
5	Фундаменты монолитные Фм 9÷Фм 15	
6	Фундаменты монолитные Фм 16, Фм 17	
7	Фундаменты под оборудование ФОм 1÷ФОм 5	
8	Фундаменты под оборудование ФОм 6, ФОм 7	
9	Фундаменты под оборудование ФОм 8÷ФОм 11	
10	Фундаменты под оборудование ФОм 12÷ФОм 16	
11	Схема расположения площадок	
	Разрезы 1-1; 2-2; 3-3	
12	Схема расположения прогонов, балок и настила	
13	Сечения 1-1. Узлы 1÷5	
14	Элемент плана „А". Разрезы 1-1÷5-5	
15	Элемент плана „Б". Разрезы 1-1÷4-4	
16	Схема расположения переходного мостика	
	Разрезы 1-1÷3-3	
17	Закладные детали	
18	Схема расположения элементов каркасов	
	по осям „Б"-„А", „Г"-„В", „1", „6", „7"	
19	Схема расположения балок покрытия. Узлы 1÷6	
20	Схема расположения эстакады опилочного транспортера ТОЦ-16-5. Разрезы 1-1÷3-3	
21	Площадка под приводную станцию опилочного транспортера ТОЦ-16-5. Разрезы 1-1÷3-3	
22	Эстакада опилочного транспортера ТОЦ-16-5. Узлы 1÷3	
23	Эстакада опилочного транспортера ТОЦ-16-5. Узлы 4÷8	
24	Схема расположения балок, прогонов и лежней цепного транспортера. Разрезы.	
25	Эстакада цепного транспортера. Узлы 1÷3.	

Ведомость прилагаемых документов

Обозначение	Наименование	Примечание
	Прилагаемые	
	документы	
Альбом I	Ведомость потребности	
данного проекта	в материалах	

Ведомость спецификаций

Лист	Наименование	Примечание
2	Спецификация к схеме расположения фундаментов	
6	Спецификация элементов монолитных конструкций	
7	Спецификация элементов монолитных конструкций	
8	Спецификация элементов монолитных конструкций	
9	Спецификация элементов монолитных конструкций	
10	Спецификация элементов монолитных конструкций	
12	Спецификация к схеме расположения балок,	
	прогонов и настила.	
16	Спецификация к схеме расположения переход-	
	ного мостика	
17	Спецификация закладных деталей	
21	Спецификация к схемам расположения	
	на листах КД-20, КД-21	
22	Спецификация к схемам расположения	
	на листах КД-20, КД-21	
24	Спецификация к схеме расположения	
	цепного транспортера	
25	Спецификация к схеме расположения	
	на листе КД-24.	

1. Для строительства узла разделки дровяного долготья принимаются материалы хвойных и лиственных пород удовлетворяющие требования ГОСТ 9463-72*, ГОСТ 9462-71** (для круглого леса) и ГОСТ 2695-83, ГОСТ 8486-66** (пиломатериалы) и по качеству удовлетворяющие дополнительные требования действующих СНиП III-19-76 на производство работ.
2. Материал древесных конструкций II категории, влажность не более 25 %.
3. Сечения элементов из круглого леса указаны по верхнему отрубу.
4. Круглый лес не цилиндруется, идет в дело с использованием естественной конечности древен.
5. Конструкции антисептировать 3х процентным раствором фтористого натрия.

Проект разработан в соответствии с действующими нормами и правилами и предусматривает мероприятия, обеспечивающие взрывную, взрывопожарную и пожарную безопасность при эксплуатации зданий.

Главный инженер проекта Шерстов И. Ш. Жердев

Инв. №			
ГИП	Жердев		
Н.контр.	Воринков		
Нач.отд.	Богачев		
Гл.спец.	Богаенко		
Рук.гр.	Сафина		
Инж.	Артамонова		

Привязан

ТПР 411-1-0146.87 КД

Нижний склад мощностью 30 тыс. м3 древесины в год

Узел разделки дровяного долготья

Стадия	Лист	Листов
РП	1	25

Общие данные

СОЮЗГИПРОЛЕСХОЗ

Копировал Фадеева

Формат А2

Альбом I

Схема расположения фундаментов

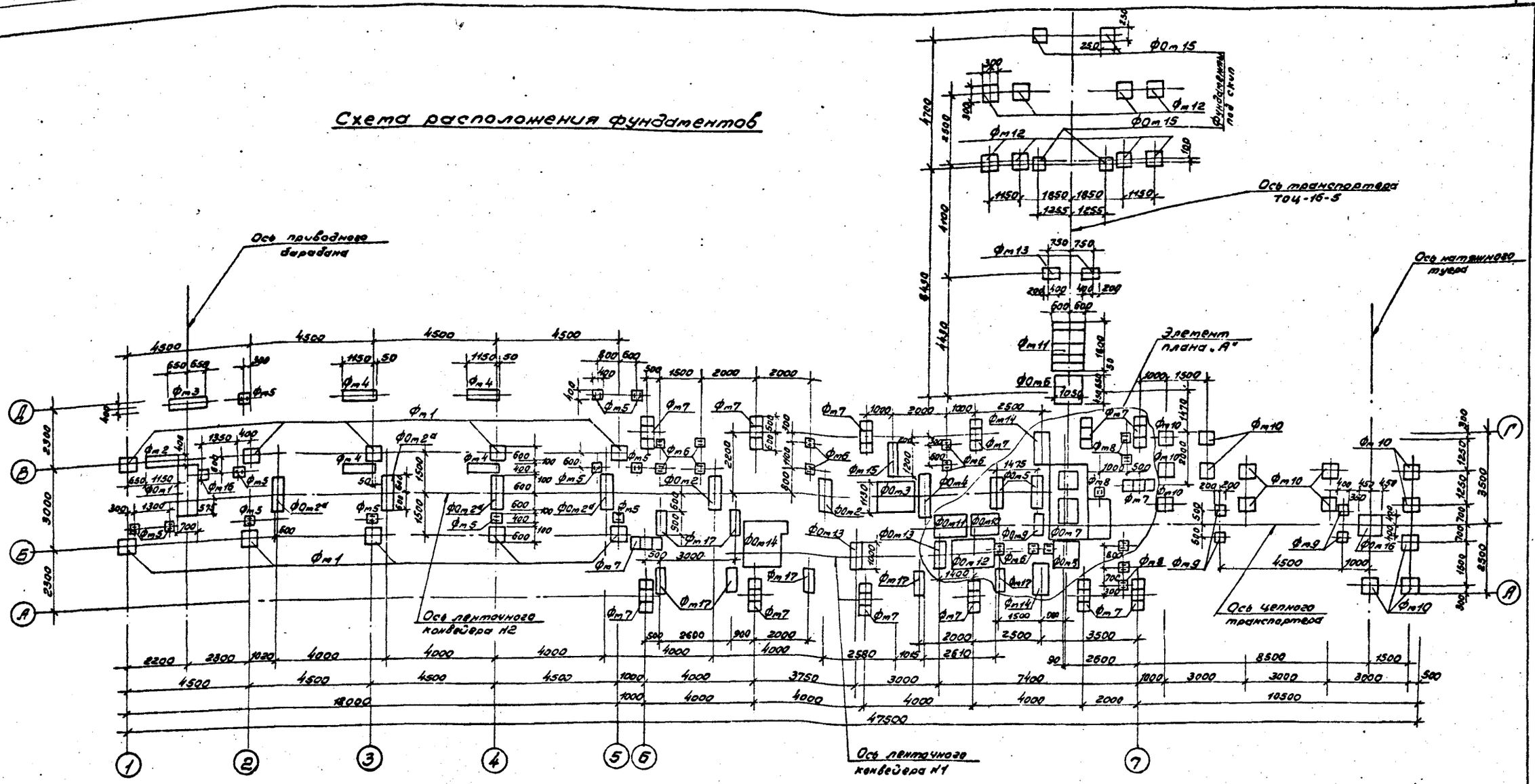

1. За условную отметку ±0,000 принята отметка пола здания узла, соответствующая абсолютной отметке [ ]
2. Грунт в основании фундаментов тщательно уплотнить.
3. Разбивку колодцев для фундаментных болтов уточнить по технологическому оборудованию до бетонирования фундаментов.
4. Фундаменты навеса, площадок и оборудования разработаны на листах КД-4 ÷ КД-10
5. Элемент плана фундаментов и спецификацию см. на листе КД-3.

ГИП	Нерадо		
Н.контр.	Воронков		
Нач.отд.	Рогачев		
Гл.спец.	Богденко		
Рук.гр.	Сафина		
Инж.	Стерликов		

Привязан

Инв. №

Согласовано: Рук.гр. ТХ Бойко

ТПР 411-1-0146.87 КД

Нижний склад мощностью 50 тыс. м³ древесины в год.

Узел разделки дровяного долготья

Стадия	Лист	Листов
РП	2	

Схема расположения фундаментов.

СОЮЗГИПРОЛЕСХОЗ

Копировал Фирсов

Формат А2

Альбом I

Элемент плана „А"

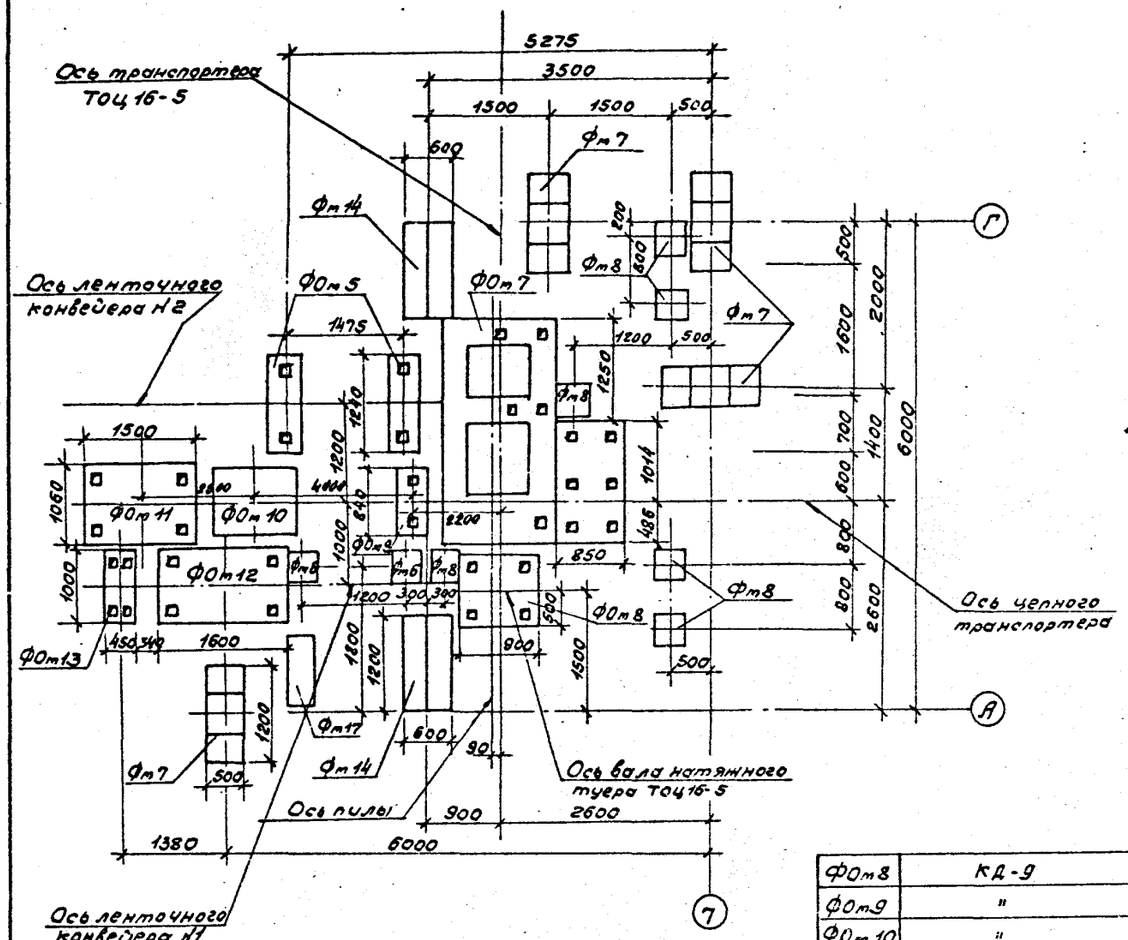

ФОм8	КД-9	ФОм8	1		1,45м³
ФОм9	"	ФОм9	1		0,81м³
ФОм10	"	ФОм10	1		2,09м³
ФОм11	"	ФОм11	1		3,36м³
ФОм12	КД-10	ФОм12	1		4,3м³
ФОм13	"	ФОм13	2		1,1м³
ФОм14	"	ФОм14	1		6,0м³
ФОм15	"	ФОм15	4		0,4м³
ФОм16	"	ФОм16	1		2,16м³

Спецификация к схеме расположения фундаментов

Марка, поз.	Обозначение	Наименование	Кол.	Масса ед. м.	Примечание.
		Фундаменты навесов,			
		площадок и эстакад			
Фм1	КД-4	Фм1	10		0,58м³
Фм2	"	Фм2	1		0,89м³
Фм3	"	Фм3	1		1,02м³
Фм4	"	Фм4	5		0,94м³
Фм5	"	Фм5	12		0,31м³
Фм6	"	Фм6	11		0,32м³
Фм7	"	Фм7	14		0,44м³
Фм8	"	Фм8	7		0,58м³
Фм9	КД-5	Фм9	4		0,44м³
Фм10	"	Фм10	14		0,46м³
Фм11	"	Фм11	1		2,35м³
Фм12	"	Фм12	8		0,6[illegible]м³
Фм13	"	Фм13	2		0,42м³
Фм14	"	Фм14	2		1,69м³
Фм15	"	Фм15	1		0,95м³
Фм16	КД-6	Фм16	1		0,32м³
Фм17	"	Фм17	8		0,71м³
		Фундаменты			
		под оборудование			
ФОм1	КД-7	ФОм1	1		2,92м³
ФОм2	"	ФОм2	2		1,3м³
ФОм2а	"	ФОм2а	4		1,19м³
ФОм3	"	ФОм3	1		3,8м³
ФОм4	"	ФОм4	1		1,65м³
ФОм5	"	ФОм5	2		1,2м³
ФОм6	КД-8	ФОм6	1		1,84м³
ФОм7	"	ФОм7	1		15,52м³

Согласовано: Гл. гр. ТХ Бобрева 1981

ГИП	Жердев		ТПР 411-1-0146.87 КД
Н. контр.	Воронков		
Начотд.	Рогачев		Нижний склад мощностью 50 тыс. м³ древесины в год
Гл. спец.	Богаденко		
Рук. гр.	Сафина		
Инж.	Стерликов		Узел разделки дровяного долгостья. — Стадия: РП; Лист: 3; Листов:
Привязан			Элемент плана „А".
Инв. №			ГПИ Сибгипросельхозстрой

Копировал Глазуна

Формат А2

Альбом I

Фм 1

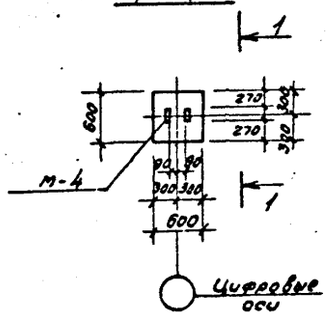

1-1

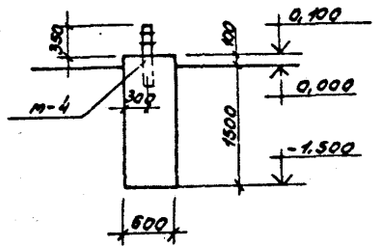

Фм 2

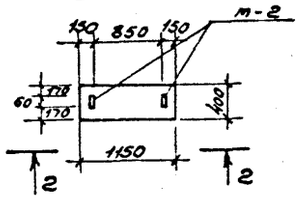

2-2

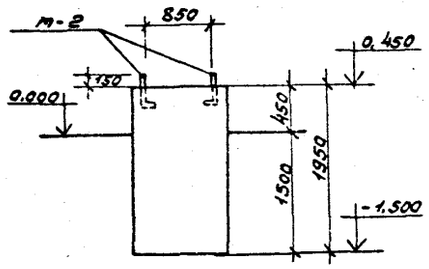

Фм 3

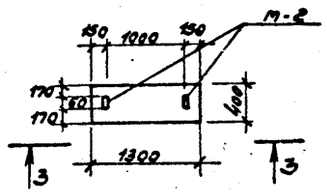

3-3

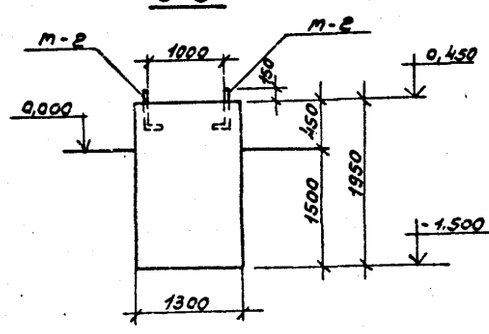

Фм 4

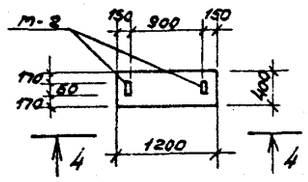

4-4

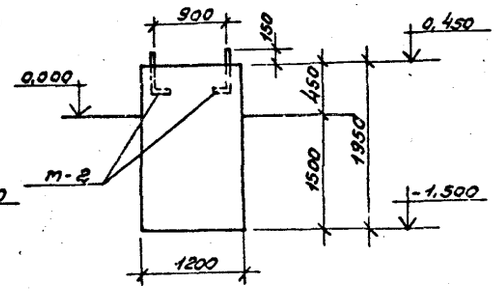

Фм 5
Фм 6
Фм 8

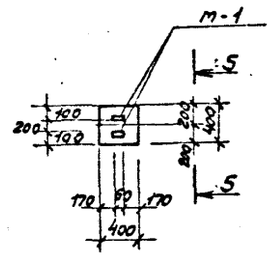

5-5

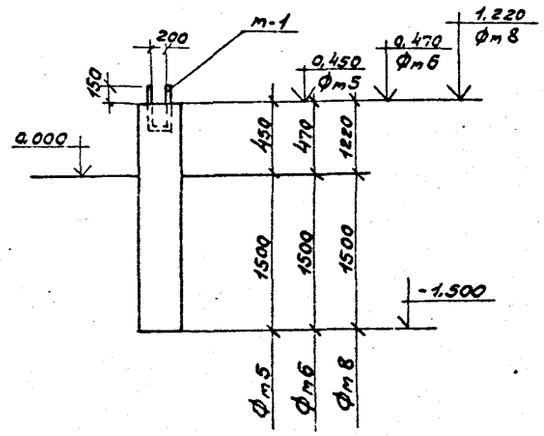

Фм 7

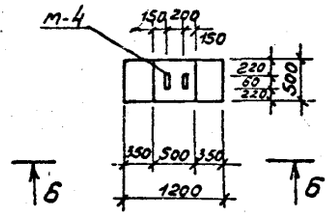

6-6

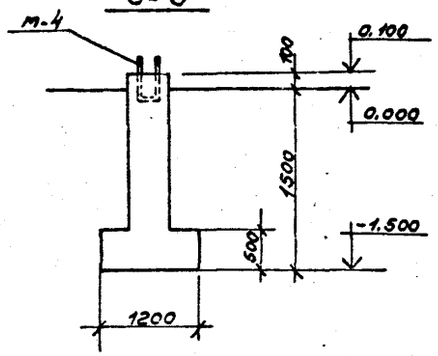

1. Данный лист рассматривать совместно с листами КД-17.

			ГИП	Жеребов		ТПР 411-1-0146.87	КД
			Н.контр.	Боранков			
			Нач.отд.	Рогачев		Нижний склад мощностью 50 тыс. м³ древесины в год	
			Гл.спец.	Богаенко			
			Рук.гр.	Сафина			
Привязан			Инж.	Стерликова		Узел разделки дровяного долготья.	Стадия: РП; Лист: 4; Листов:
						Фундаменты монолитные Фм 1÷Фм 8.	СОЮЗГИПРОЛЕСХОЗ
Инв. №							

Копировал Фадеева

Формат А2

Альбом I

Фм 9

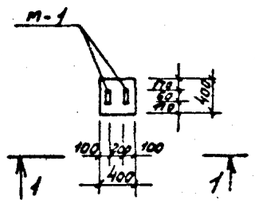

Фм 10

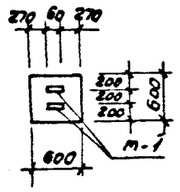

Фм 11

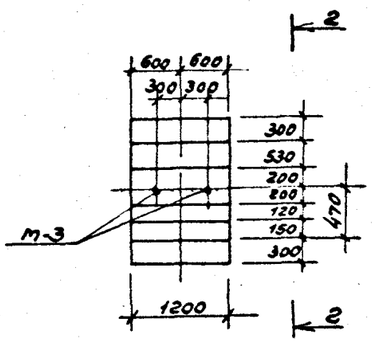

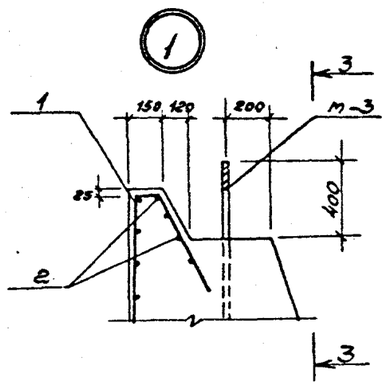

1-1

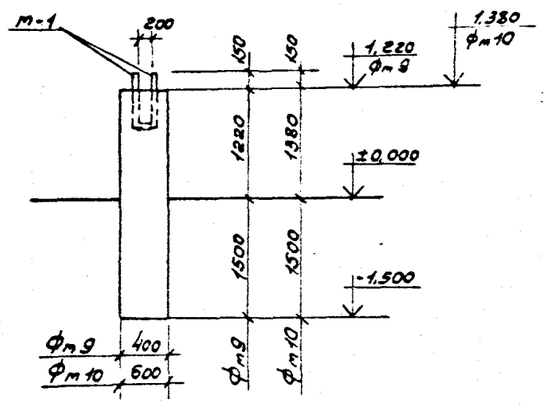

2-2

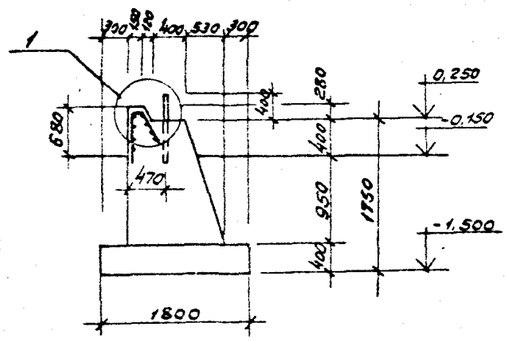

3-3

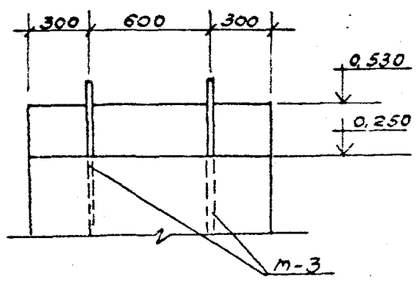

Фм 12

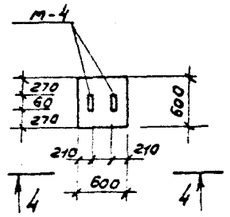

4-4

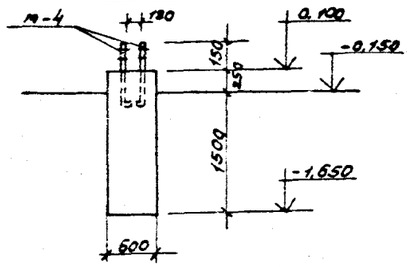

Фм 13

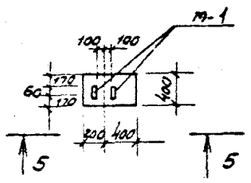

5-5

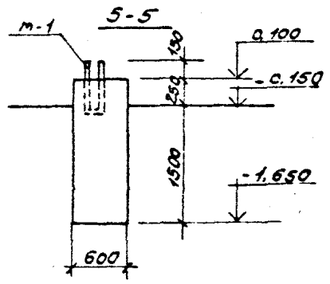

Фм 14

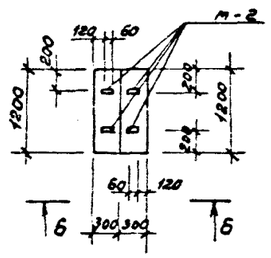

Фм 15

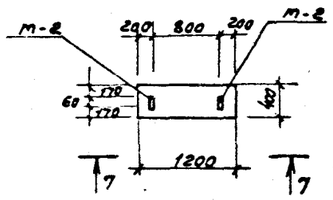

6-6

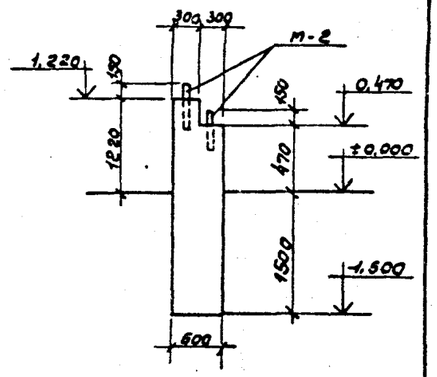

7-7

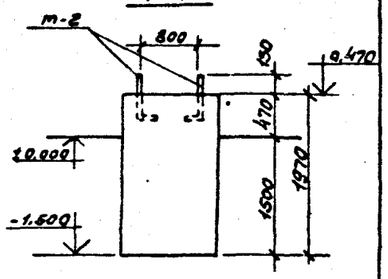

Ведомость деталей

№з	Эскиз
1	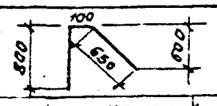
2	

ГИП	Жаров		ТПР 411-1-0146.87		КД
Архитр.	Доронков		Нижний склад мощностью 50 тыс. м³ древесины в год		
Нач.отд.	Гогачев				
Гл.спец.	Богданко		Узел разделки дровяного долготья.	Стадия	Лист	Листов
Рук.гр.	Сафина			АП	5	
Инж.	Стаднюк		Фундаменты монолитные Фм 9 ÷ Фм 15.	СОЮЗГИПРОЛЕСХОЗ		

Привязан

Инв.№

Копировал: Мокрова

Формат А2

Альбом I

Фм 16

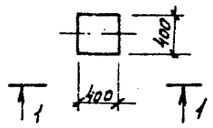

1-1

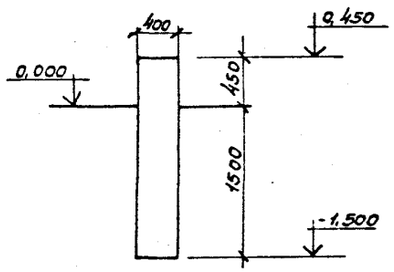

Фм 17

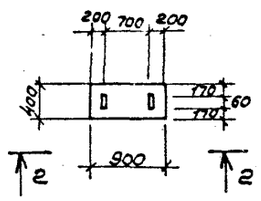

2-2

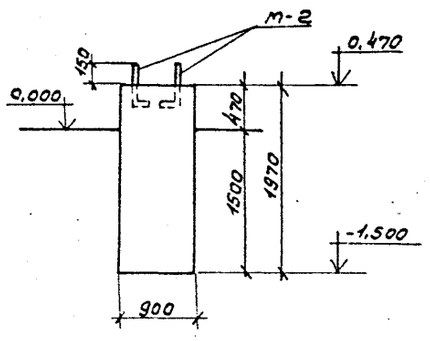

Спецификация элементов монолитных конструкций

Формат	Зона	Поз.	Обозначение	Наименование	Кол.	Примечание
			КД-4	Фм 1	10	
				Сборочные единицы		
				Закладное изделие м-4	1	6,4 кг
				Материалы		
				Бетон марки 100		0,58 м³
			КД-4	Фм 2; Фм 3	1/1	
				Сборочные единицы		
				Изделие закладное м-2	2/2	1,42 кг
				Материалы		
				Бетон марки 100		2,89 м³ / 1,02 м³
			КД-4	Фм 4	5	
				Сборочные единицы		
				Изделие закладное м-2	2	1,42 кг
				Материалы		
				Бетон марки 100		0,94 м³
			КД-4	Фм 5; Фм 6	12/11	
				Сборочные единицы		
				Изделие закладное м-1	1/1	3,0 кг
				Материалы		
				Бетон марки 100		0,31 м³ / 0,32 м³
			КД-4	Фм 7	14	
				Сборочные единицы		
				Изделие закладное м-4	1	6,4 кг
				Материалы		
				Бетон марки 100		0,58 м³
			КД-4	Фм 8	7	
				Сборочные единицы		
				Изделие закладное м-1	1	3,0 кг
				Материалы		
				Бетон марки 100		0,44 м³
			КД-5	Фм 9; Фм 10	4/14	
				Сборочные единицы		
				Изделие закладное м-1	1/1	3,0 кг
				Материалы		
				Бетон марки 100		0,44 м³ / 0,46 м³

Формат	Зона	Поз.	Обозначение	Наименование	Кол.	Примечание
			КД-5	Фм 11	1	
				Сборочные единицы		
				Изделие закладное м-3	2	1,6 кг
				Детали		
				ф16А-II ГОСТ 5781-82* ℓ=1550	9	2,45 кг
				ф8АI ГОСТ 5781-82* ℓ=1150	8	0,46 кг
				Материалы		
				Бетон марки 150		2,35 м³
			КД-5	Фм 12	8	
				Сборочные единицы		
				Изделие закладное м-4	2	6,4 кг
				Материалы		
				Бетон марки 100		0,63 м³
			КД-5	Фм 13	2	
				Сборочные единицы		
				Изделие закладное м-1	1	
				Материалы		
				Бетон марки 100		
			КД-5	Фм 14; Фм 15	2/1	
				Сборочные единицы		
				Изделие закладное м-2	4/2	
				Материалы		
				Бетон марки 100		1,69 м³ / 0,95 м³
			КД-6	Фм 17	8	
				Сборочные единицы		
				Изделие закладное м-2	2	1,42 кг
				Материалы		
				Бетон марки 100		0,71 м³
			КД-6	Фм 16	1	
				Сборочные единицы		
				Бетон марки 100		0,32 м³

1. Данный лист рассматривать совместно с листом КД-2.

ГИП	Жердев		ТПР 411-1-0146.87 КД
Н.контр.	Воронков		Нижний склад мощностью 50 тыс. м³ древесины в год.
Нач.отд.	Рогачев		
Гл.спец.	Богданко		
Рук.гр.	Сафина		
Инж.	Стерликов		Узел разделки дровяного долготья. Стадия РП, Лист 6, Листов
Привязан			Фундаменты монолитные Фм 16 ÷ Фм 17
Инв. №			СОЮЗГИПРОЛЕСХОЗ

Альбом I

ФОт 1

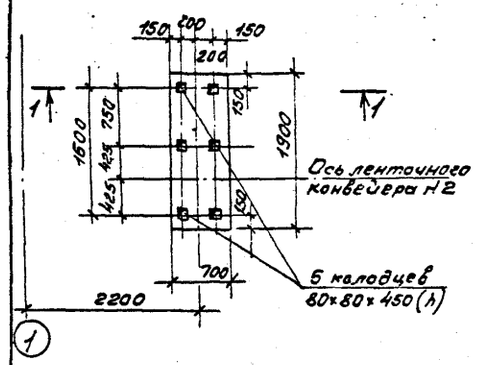

1-1

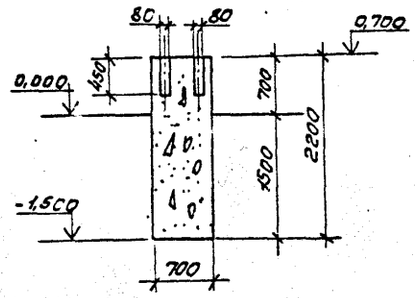

ФОт 4

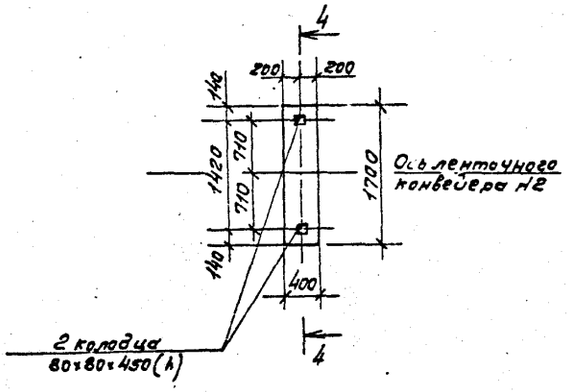

ФОт 2; ФОт 2к

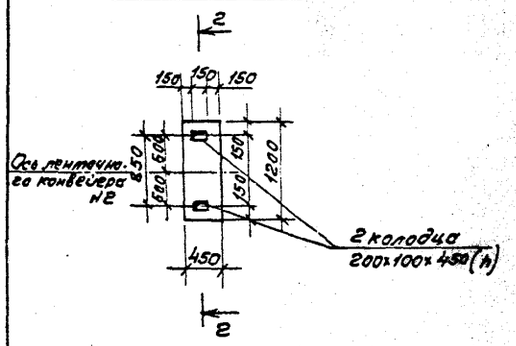

2-2

(размеры в скобках для ФОт 2к)

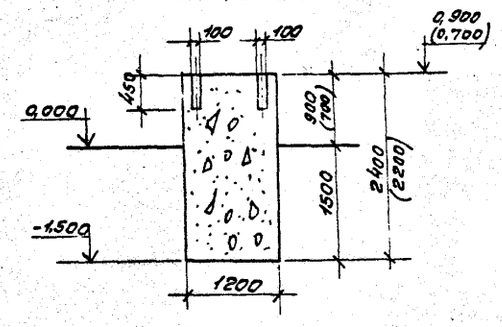

4-4

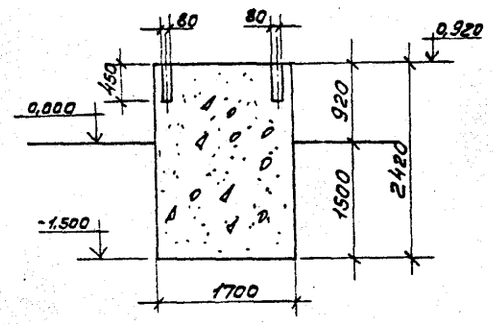

ФОт 5

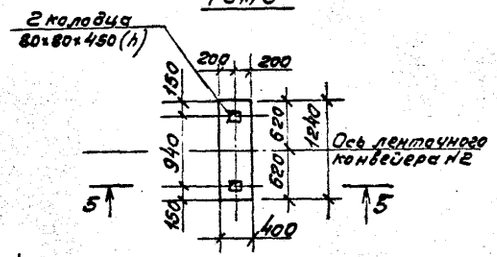

ФОт 3

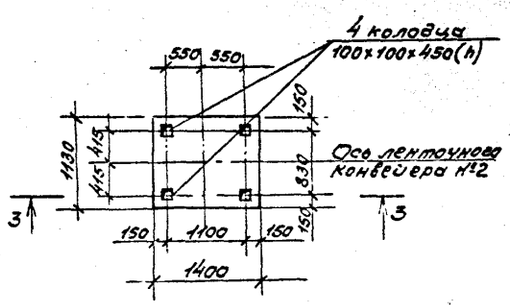

3-3

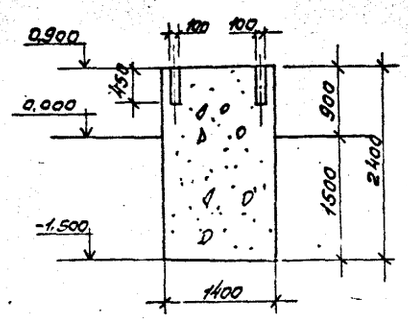

5-5

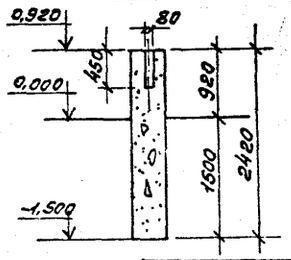

Спецификация элементов монолитной конструкции

Формат	Зона	Поз.	Обозначение	Наименование	Кол.	Приме-чание
				ФОт 1		
			КД-7	Материалы		
				Бетон марки 100	2,92	$м^3$
				ФОт 2		
			КД-7	Материалы		
				Бетон марки 100	1,30	$м^3$
				ФОт 2А		
			КД-7	Материалы		
				Бетон марки 100	1,19	$м^3$
				ФОт 3		
			КД-7	Материалы		
				Бетон марки 100	3,80	$м^3$
				ФОт 4		
			КД-7	Материалы		
				Бетон марки 100	1,65	$м^3$
				ФОт 5		
			КД-7	Материалы		
				Бетон марки 100	1,20	$м^3$

1. Данный лист рассматривать совместно с листом КД-2

ГИП	Нерадев		ТПР 411-1-0146.87 КД
Н.контр.	Соронков		Нижний склад мощностью 50тыс. $м^3$ древесины в год
Н.отд.	Рогачев		
Гл.спец.	Богаенко		
Рук.гр.	Сафина		
Инж.	Артамонов		Узел разделки древесного долгомера. Стадия РП, Лист 7, Листов
Привязан			Фундаменты под оборудование ФОт 1 ÷ ФОт 5.
Инв. №			СОЮЗГИПРОЛЕСХОЗ

Согласовано: Э.Н.гр.ТХ Бизяева

Копировал Фирсова

Формат А2

Альбом I

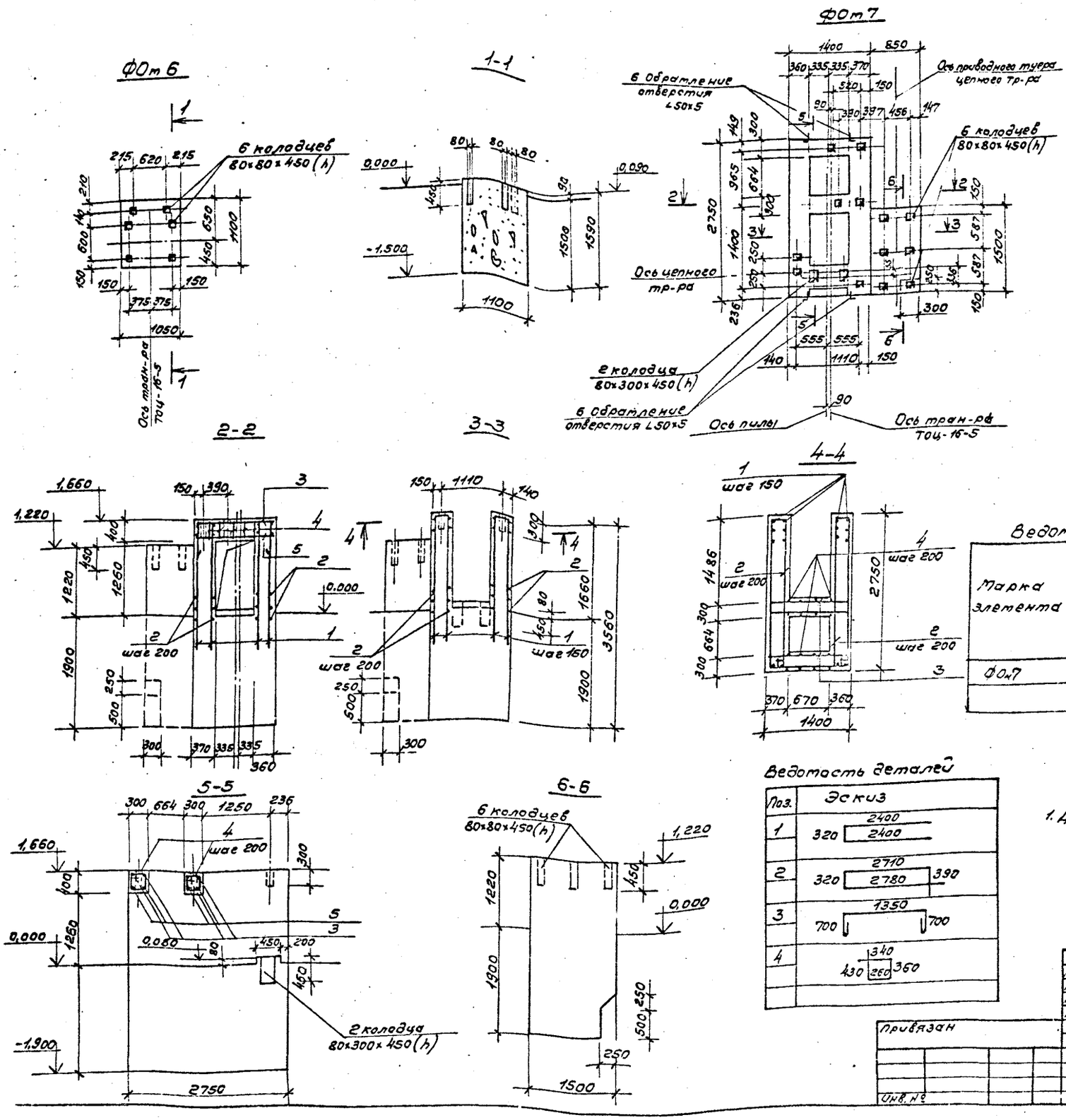

Спецификация элементов монолитной конструкции

Формат	Зона	Поз.	Обозначение	Наименование	Кол.	Примечание
				Ф0-6		
				Материалы		
			КД-8	Бетон марки 100	1,84	$м^3$
				Ф0-7		
				Детали		
		1	КД-8	⌀12AII ГОСТ 5781-82* ℓ=5120	19	
		2	То же	⌀8AI ГОСТ 5781-82* ℓ=6200	18	
		3	"	⌀10AI ГОСТ 5781-82* ℓ=2990	4	
		4	"	⌀8AI ГОСТ 5781-82* ℓ=1390	8	
		5	"	⌀10AI ГОСТ 5781-82* ℓ=1350	4	
		6	"	Уголок 50×5 ГОСТ 8509-72* ℓ=770 ℓ=1360	2 2	
				Материалы		
				Бетон марки 150	15,52	$м^3$

Ведомость расхода стали кг

Марка элемента	Изделия арматурные								Итого	Изделия закладные			Всего	Общий расход
	Арматура класса									Прокат марки				
	AI				AII					ВСТ3кп2				
	ГОСТ 5781-82*				ГОСТ 5781-82*					ГОСТ 8509-72*				
	8	10		Итого	12			Итого		L50×5		Итого		
Ф0-7	48,47	70,5		69,47	86,0			86,0	155,47	15,1		16,1	16,1	171,57

Ведомость деталей

Поз.	Эскиз
1	320 — 2400 (2400)
2	320 — 2780 (2710) — 390
3	700 — 700 (1350)
4	430 — 260 — 360 (340)

1. Данный лист смотри совместно с листом КД-2

ГИП	Жердев		ТПР 411-1-0146.87 КД
Н.контр.	Воронков		Нижний склад мощностью 50 тыс. $м^3$ древесины в год
Нач.отд.	Рогачев		
Гл.спец.	Богданов		Узел разделки дровяного долгостья.
Рук.гр.	Сафина		Фундаменты монолитные Фот 6 – Фот 7
Инж.	Фатманова		

Стадия	Лист	Листов
РП	8	

СОЮЗГИПРОЛЕСХОЗ

Привязан

Инв. №

Формат А2

Альбом I

ФОт-8

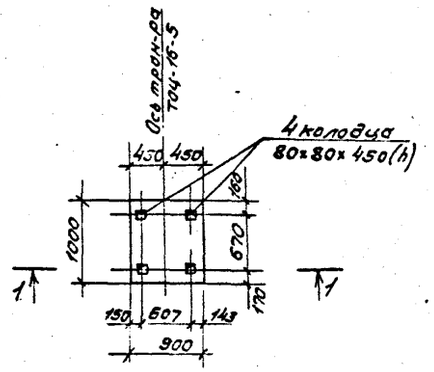

1-1

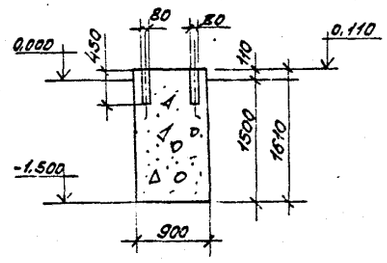

ФОт10

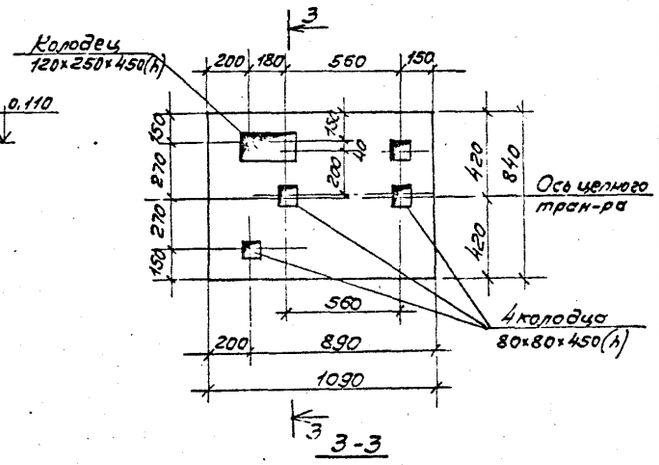

ФОт9

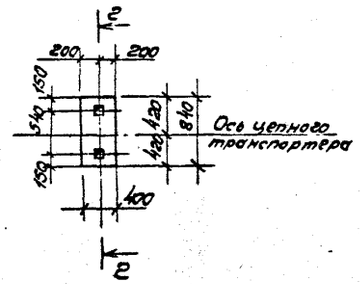

2-2

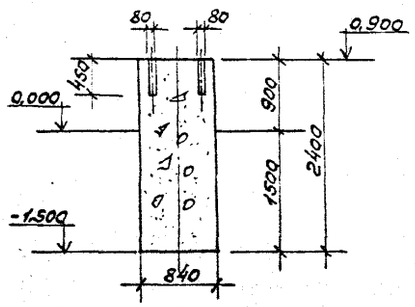

3-3

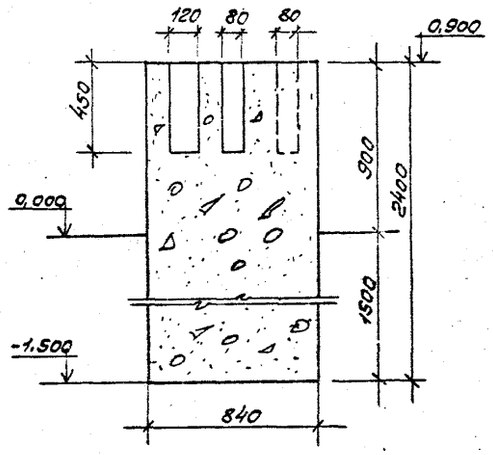

ФОт11

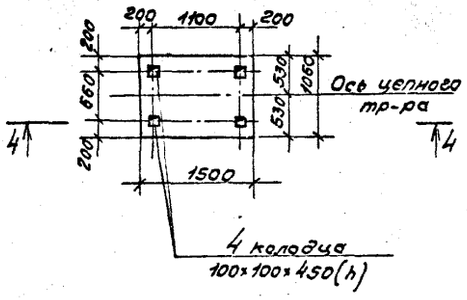

4-4

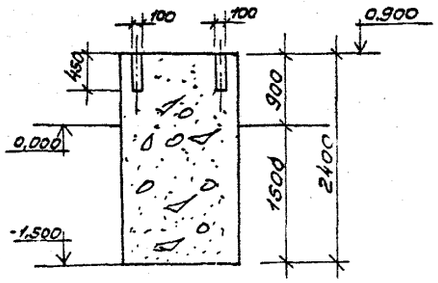

Спецификация элементов монолитной конструкции

Формат	Зона	Поз.	Обозначение	Наименование	Кол.	Примечание
				ФОт 8		
				Материалы		
			КД-9	Бетон марки 100	1,45	$м^3$
				ФОт 9		
				Материалы		
			КД-9	Бетон марки 100	0,81	$м^3$
				ФОт 10		
				Материалы		
			КД-9	Бетон марки 100	2,09	$м^3$
				ФОт 11		
				Материалы		
			КД-9	Бетон марки 10	3,36	$м^3$

1. Данный лист смотреть совместно с листом КД-2.

Согласовано:
Рук. гр. Т.К. Фазеева 1.11.87

ГИП	Жердев		ТПР 411-1-0146.87 КД
Н.контр.	Боронков		Нижний склад мощностью 50 тыс. $м^3$ древесины в год
Нач.отд.	Рогачев		
Гл.спец.	Богдановка		Узел разделки древесного долгомера. — Стадия: РП; Лист: 9; Листов:
Рук.гр.	Сафина		
Инж.	Артемова		Фундаменты под оборудование ФОт 8÷ФОт 11. — СОЮЗГИПРОЛЕСХОЗ

Привязан

Инв. №

Копировал Пилуш

Формат А2

Альбом I

ФОт 12

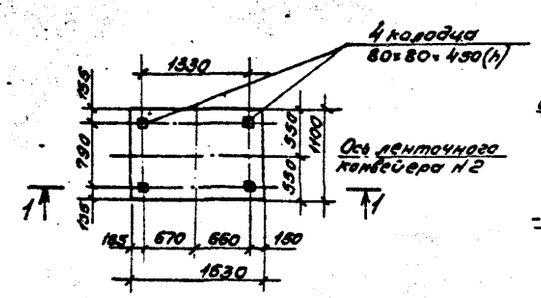

1-1

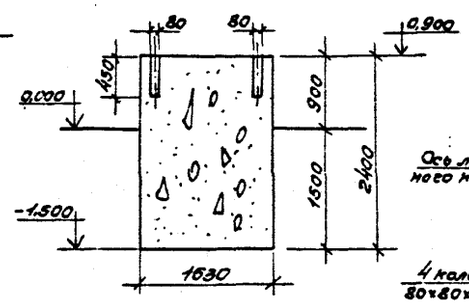

ФОт 14

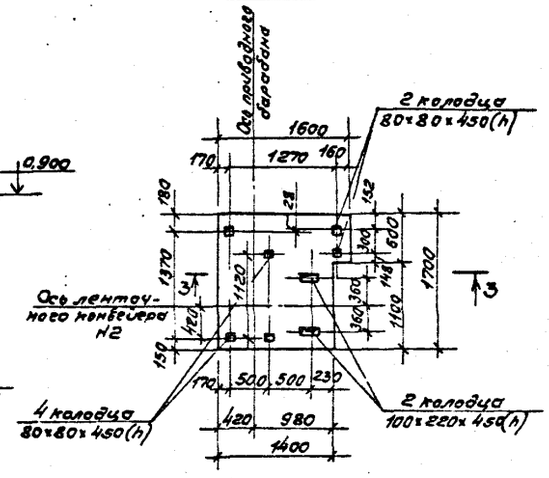

ФОт 13

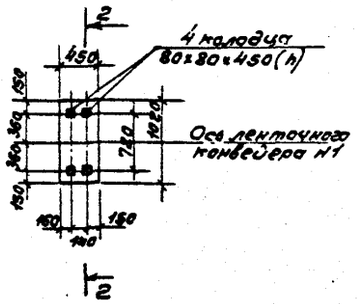

2-2

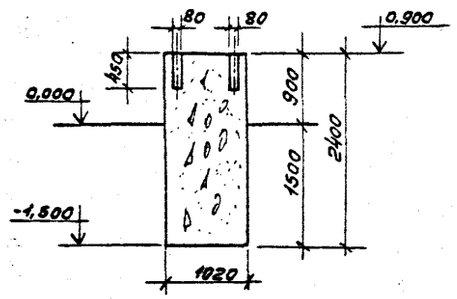

3-3

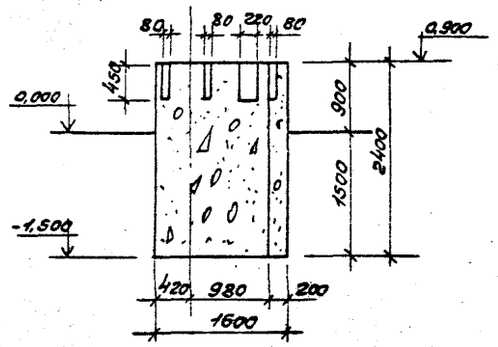

ФОт 15

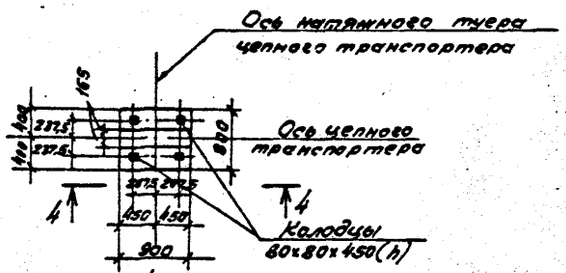

ФОт 16

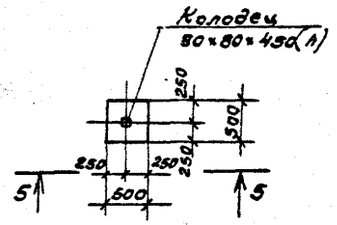

4-4

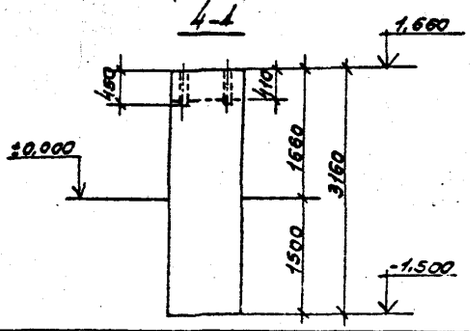

5-5

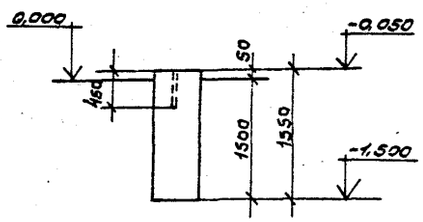

Спецификация элементов технологической топологии

Формат	Зона	Поз.	Обозначение	Наименование	Кол.	Примечание
				ФОт 12		
				Материалы		
			КД-10	Бетон марки 100	4,8	$м^3$
				ФОт 13		
				Материалы		
			КД-10	Бетон марки 100	1,1	$м^3$
				ФОт 14		
				Материалы		
			КД-10	Бетон марки 100	8,0	$м^3$
				ФОт 15		
				Материалы		
			КД-10	Бетон марки 100	0,4	$м^3$
				ФОт 16		
				Материалы		
			КД-10	Бетон марки 100	2,16	$м^3$

1. Данный лист смотри совместно с листом КД-2.

Согласовано: Рук. гр. ГХ Бизяева

ГИП	Жердев		ГПР 411-1-0146.87 КД
Н. контр.	Воронков		Нижний склад мощностью 50 тыс. $м^3$ древесины в год
Нач. отд.	Рогачев		
Гл. спец.	Боченко		Узел разделки дровяного долготья. Стадия РП, Лист 10, Листов
Рук. гр.	Сафина		
Инж.	Артамонова		Фундаменты под оборудование ФОт 12 ÷ ФОт 16.
Привязан			СОЮЗГИПРОЛЕСХОЗ
Инв. №			

Копировал Тищев

Формат А2

Альбом I

Схема расположения площадок

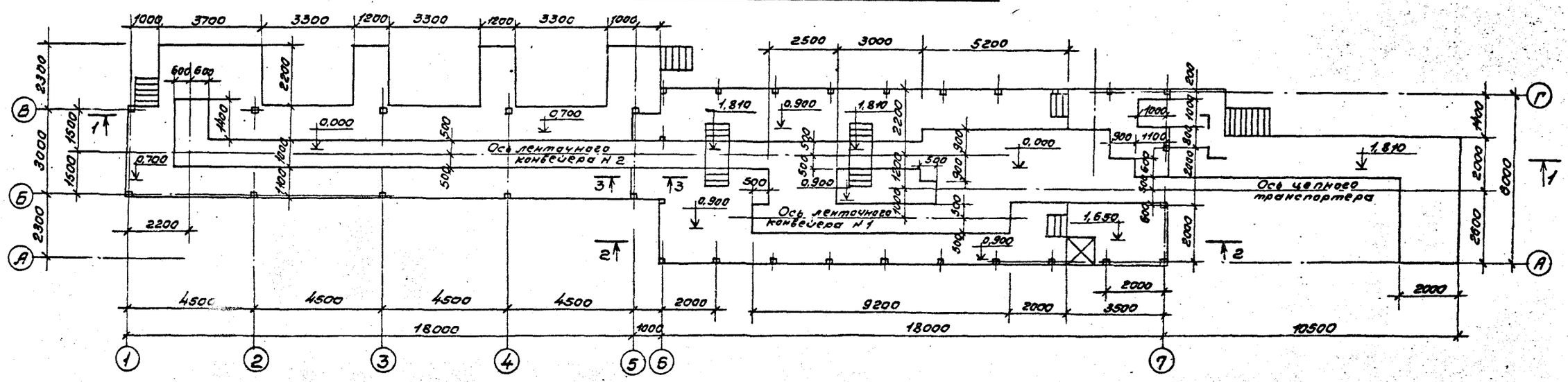

1-1

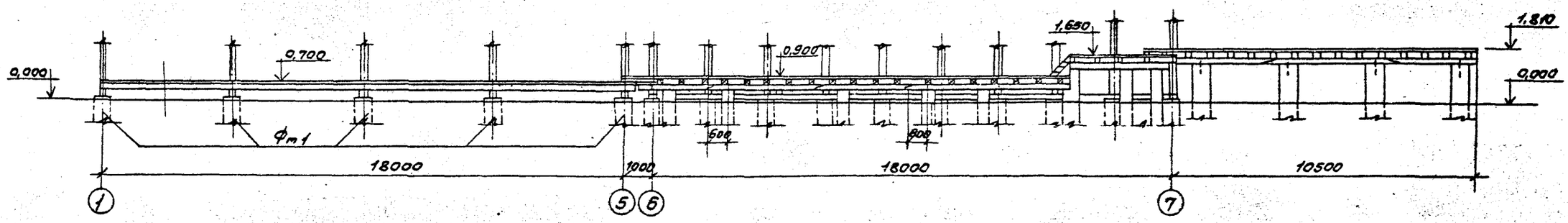

2-2

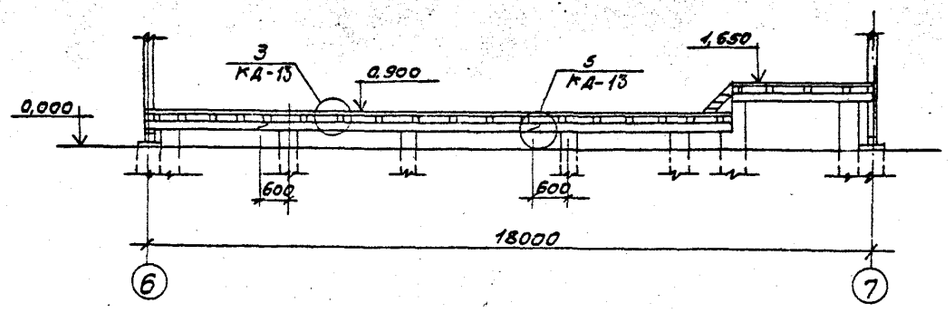

3-3

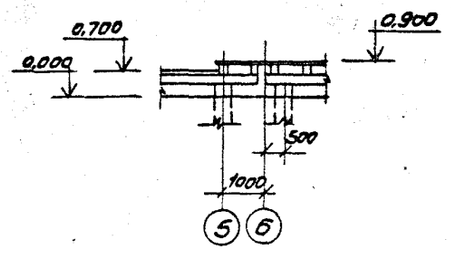

Согласовано:
Гл. ин. Тк Бодрова

ГИП	Жердев		ТПР 411-1-0146.87 КД
Н.контр.	Боренков		
Нач.отд.	Богачев		Нижний склад мощностью 50 тыс. м3 древесины в год
Гл.спец.	Богачко		
Рук.гр.	Софина		Узел разделки бревенного долготья. Схема расположения площадок. Разрезы 1-1; 2-2; 3-3
Привязан			Стадия: РП; Лист: 11; Листов:
Инв. №			СОЮЗГИПРОЛЕСХОЗ

Копировал Фимкин

Формат А2

Альбом I

Схема расположения прогонов, балок и настила

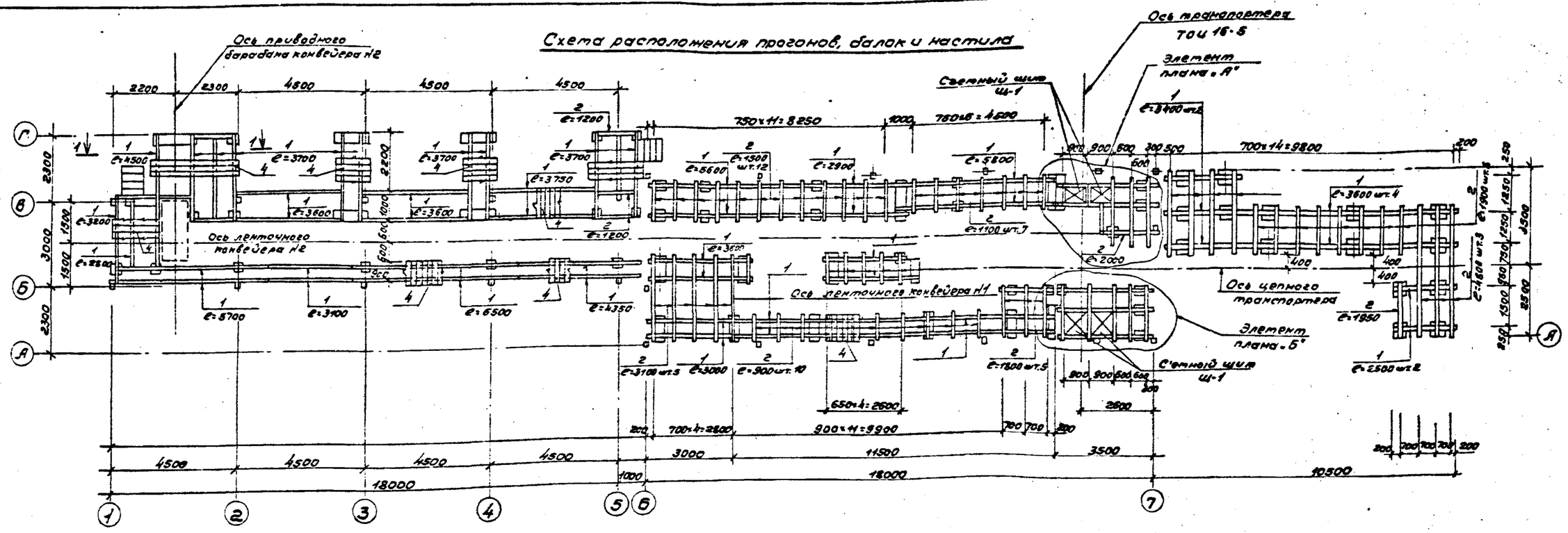

Спецификация к схеме расположения прогонов, балок и настила.

Марка, поз.	Обозначение	Наименование	Кол.	Масса ед. кг	Примечание
		Деревянные изделия			
1	ГОСТ 2695-83; ГОСТ 8486-66*	Прогоны - 200х200; ℓ=193 п.м.			7,92 м³
2	" "	Балки - 180х150; ℓ=60,4 п.м.			1,63 м³
3	" "	Балки - 100х150; ℓ=45,1 п.м.			0,68 м³
4	" "	Доски настила - 50х180 ℓ=206 п.м.			1,86 м³
5	" "	Опорная доска - 130х150 ℓ=34 п.м.			0,07 м³
6	" "	Опорный брус - 100х180 ℓ=60,8			1,1 м³
7	" "	Балки (стойки) - 150х150; ℓ=36,8 п.м.			0,83 м³
8	" "	Стойки перил - 100х60; ℓ=1,5 м.	22		0,13 м³
9	" "	Заполнение перил 90х40 ℓ=16,0 п.м.			0,06 м³
10	" "	Поручень - 100х130; ℓ=13,5 п.м.			0,18 м³
11	" "	Тетива лестницы - 100х180 ℓ=20 п.м.			3,6 м³
12	" "	Ступени - 40х180; ℓ=0,8 м	38		2,45 м³
13	" "	Опорное бревно тетивы ф180; ℓ=1,5 м	2		0,05 м³
14	КД-16	Съемный щит Щ-1	4		0,29 м³

Марка, поз.	Обозначение	Наименование	Кол.	Масса ед. кг	Примечание
		Металлические изделия			
15	ГОСТ 7798-70*	Болт ф16 ℓ=450 мм	175		262,5 кг
16	"	ℓ=380 мм	4		5,7 кг
17	ГОСТ 4028-63*	Гвозди ф6,5; ℓ=175 мм	170		5,6 кг
18	"	Гвозди ф4,5; ℓ=125 мм	4000		62,8 кг
19	"	Скоба ф12; ℓ=300 мм	90		34,2 кг
20	"	Ерш - 17х7; ℓ=150 мм	10		1,3 кг
21	ГОСТ 7798-70*	Шуруп ф8; ℓ=70 мм	48		1,1 кг
22	"	Болт ф16; ℓ=280 мм	108		129,6 кг

1. Данный лист рассматривать совместно со схемой расположения фундаментов на листе КД-11, узлы на листе КД-13.
2. Спецификации лесоматериалов на переходные мостики и съемный щит см. на листе КД-16.
3. Лестницы выполнить по месту. В спецификации лесоматериалов объем позиции 8÷13 дан на все лестницы.
4. Элемент плана „А" и „Б" см. на листах КД-14, 15.

Согласовано: Рук. гр. ТК Бузгова

Привязан

Инв. №

ГИП	Жердев		ТПР 411-1-0146.87 КД
Н.контр.	Доронков		Нижний склад мощностью 50 тыс. м³ древесины в год
Нач.ст.3	Рогачев		Узел разделки дробленого долготья.
Гл.спец.	Боголепов		Стадия: РП; Лист: 12; Листов:
Рук.гр.	Софина		Схема расположения прогонов, балок и настила.
Инж.	Стрижков		СОЮЗГИПРОЛЕСХОЗ

Копировал

Формат А2

Альбом I

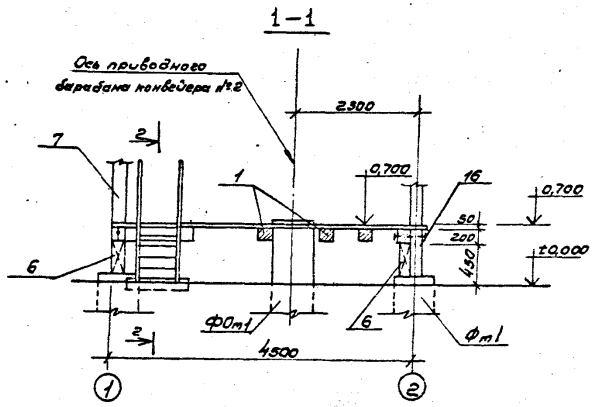

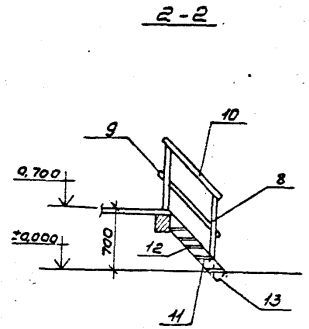

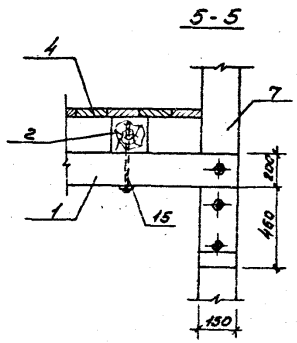

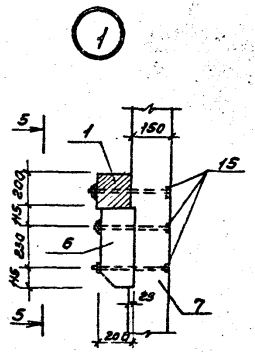

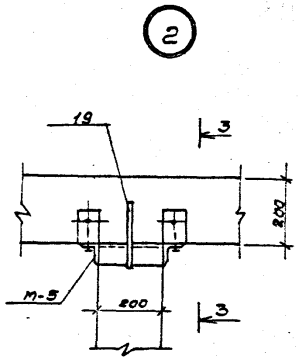

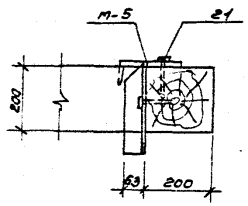

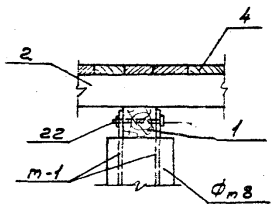

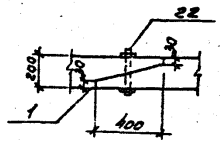

1. Схему расположения площадок см. на листе КД-11.
2. Спецификацию лесоматериалов см. на листе КД-12.

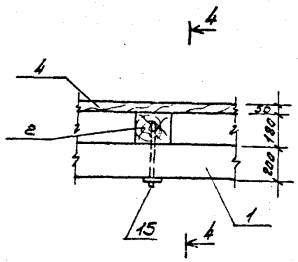

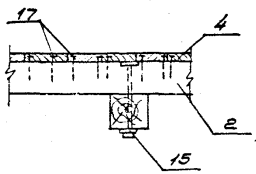

ГИП	Жерсев		ТПР 411-1-0146.87			КД
Инженер	Воронков		Нижний склад мощностью 50 тыс. м³ древесины в год.			
Нач.отд.	Рогачев					
Гл.спец.	Богаенко					
Рук.гр.	Сафина					
Инж.	Стоянкова		Узел разделки древнего волокна.	Стадия	Лист	Листов
Привязан				РП	13	
Инв.№			Сечение 1-1. Узлы 1÷5.	СОЮЗГИПРОЛЕСХОЗ		

Согласовано: Гр. ГТХ

Копировал

Формат А2

Альбом I

Элемент плана „А"

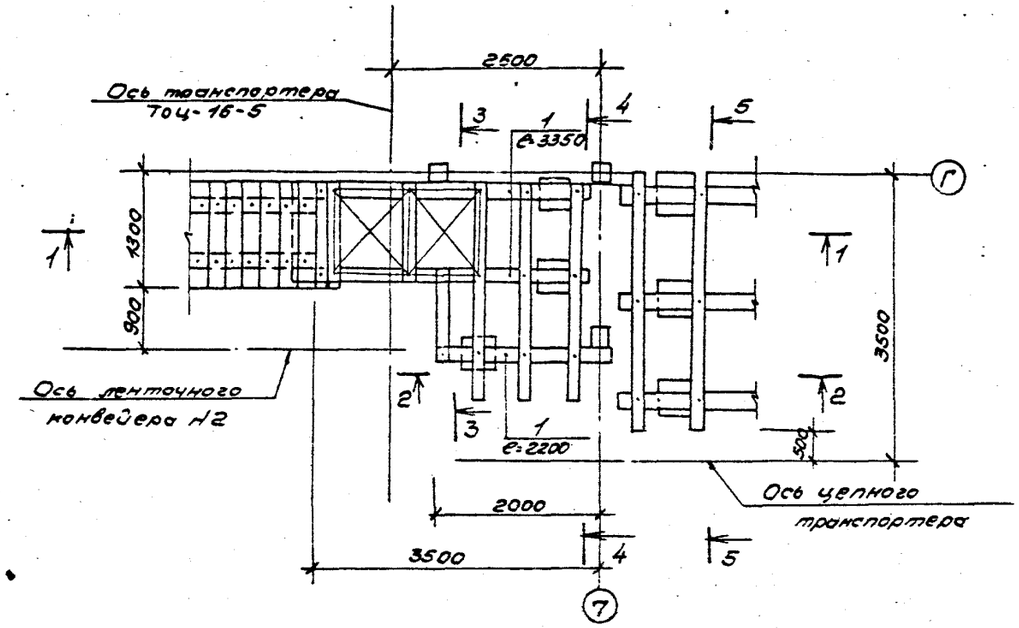

2-2

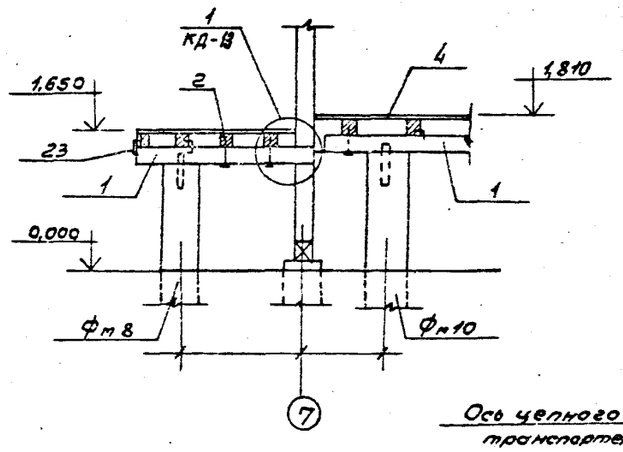

4-4

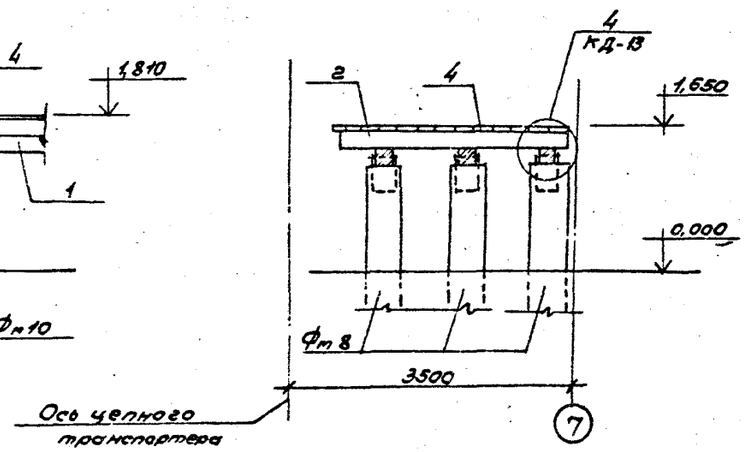

3-3

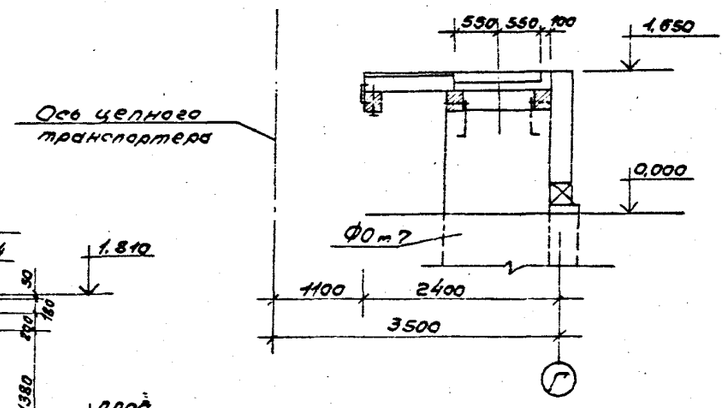

5-5

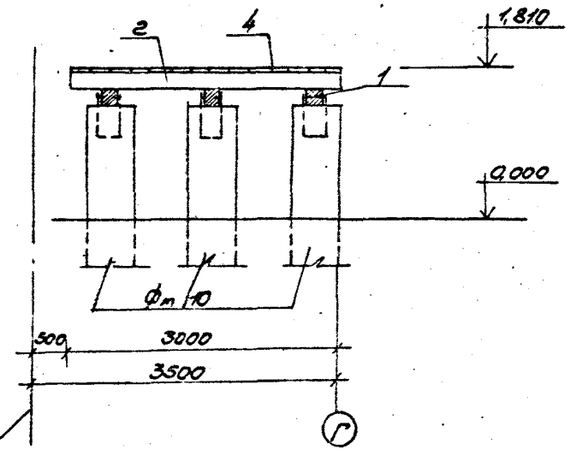

1-1

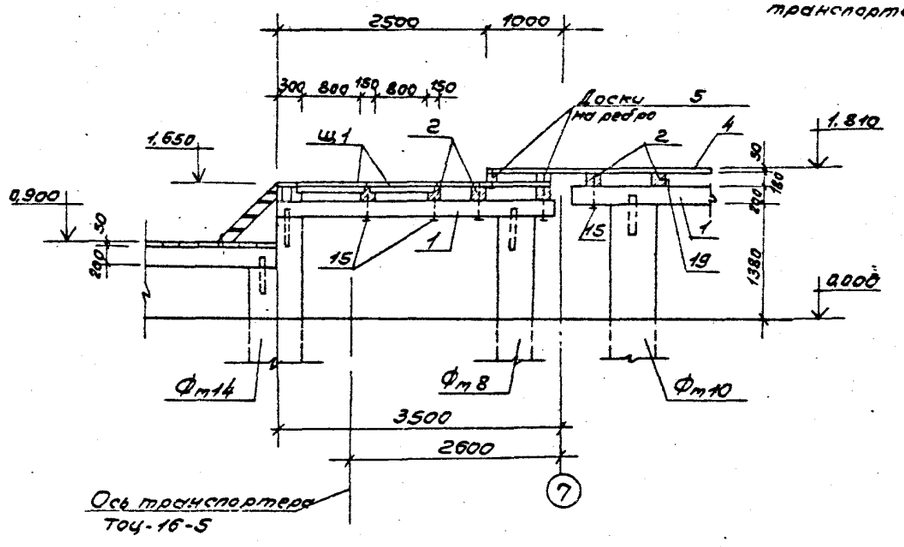

ГИП	Жердев		ТПР 411-1-0146.87 КД
Н.контр.	Воранков		
Нач.отд.	Рогачев		Нижний склад мощностью 50 тыс. м³ древесины в год
Гл.спец.	Богаенко		
Рук.гр.	Сафина		Узел разделки древнего долготья. — Стадия: РП; Лист: 14; Листов:
Привязан			Элемент плана „А". Разрезы 1-1÷5-5. — СОЮЗГИПРОЛЕСХОЗ
Инв. №			

Согласовано: Рук.гр. ТХ Кузнецова 1981

Копировал Тищенко

Формат А2

Альбом I

Элемент плана „Б"

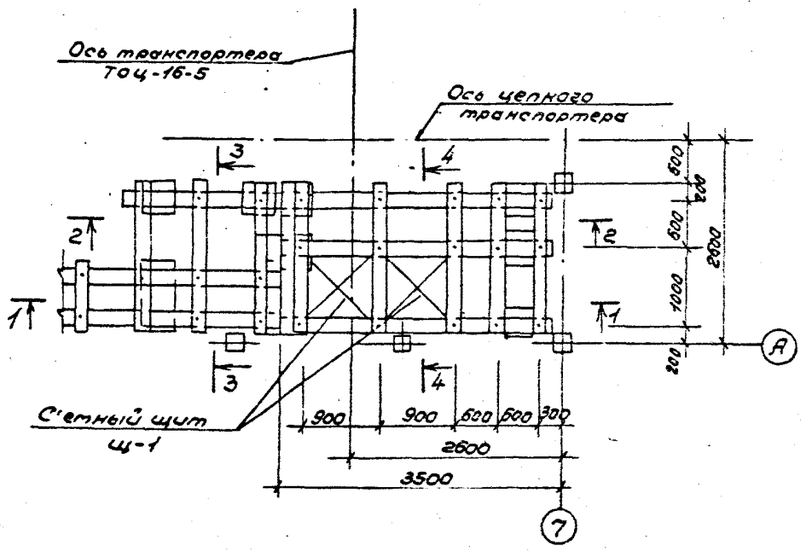

2-2

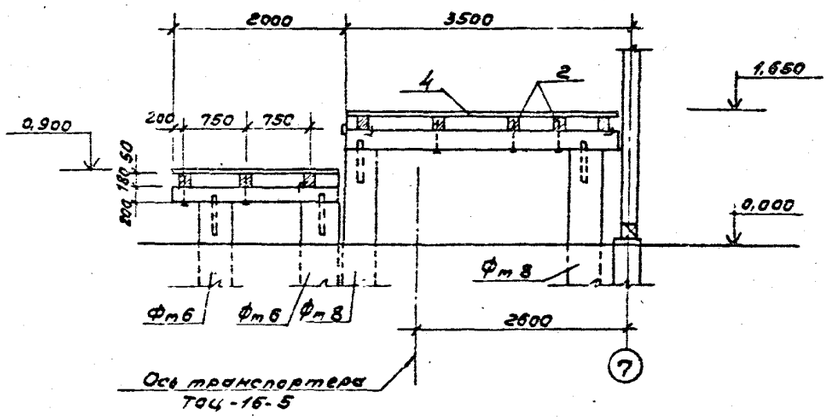

1-1

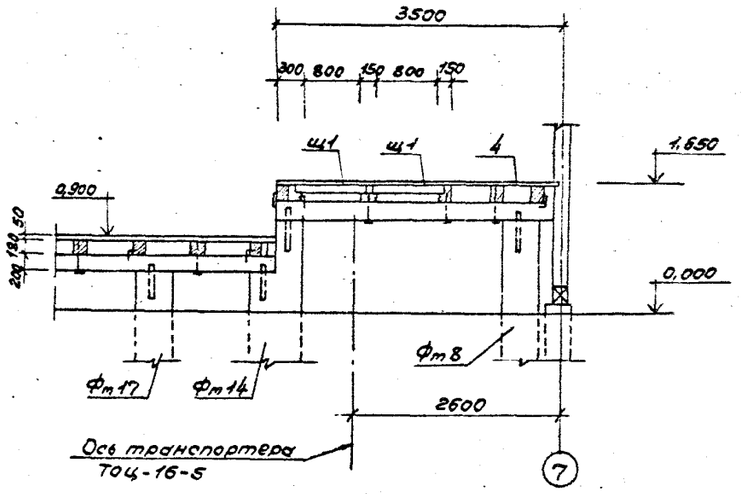

3-3

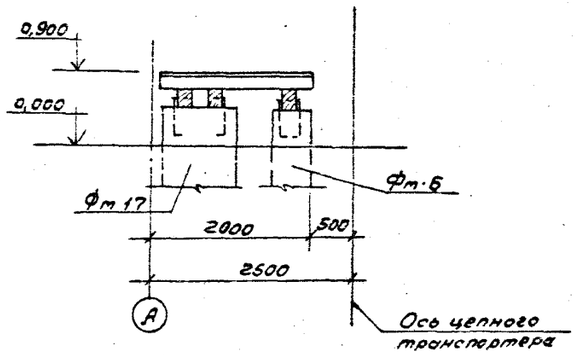

4-4

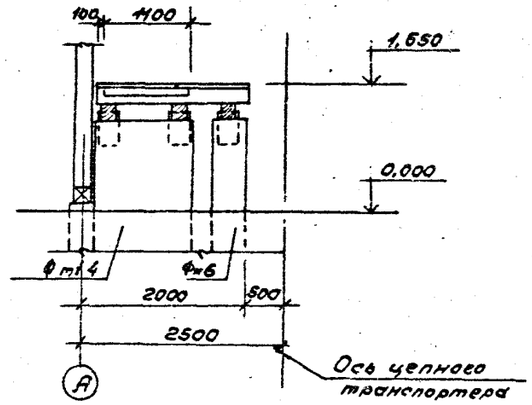

Согласовано:
Рук.гр.ТХ Бойчева 1981

ГИП	Шердев		ТПР 411-1-0146.87 КД
Н.контр.	Воронков		Нижний склад мощностью 50 тыс. м³ древесины в год
Нач.отд.	Богачев		
Гл.спец.	Богаенко		
Рук.гр.	Сафина		Узел разделки дровяного долготья. Стадия: РП; Лист: 15; Листов:
Привязан			Элемент плана Б. Разрезы 1-1÷4-4.
Инв. №			СОЮЗГИПРОЛЕСХОЗ

Копировал Тищенко

Формат А2

Альбом I

Схема расположения переходного мостика

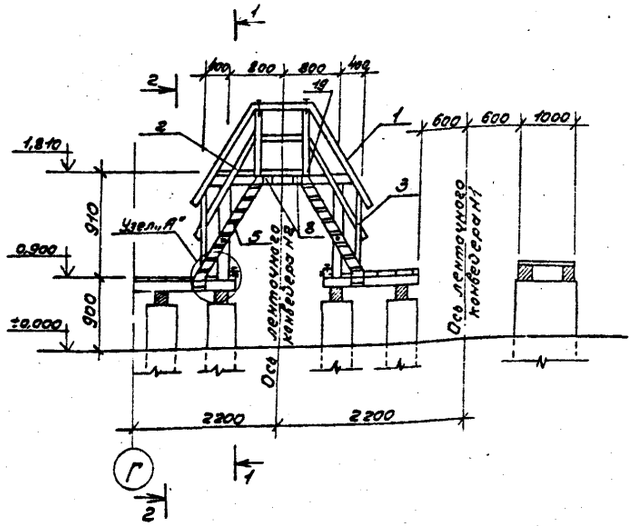

Щит Щ-1

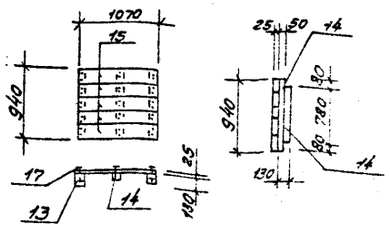

1-1

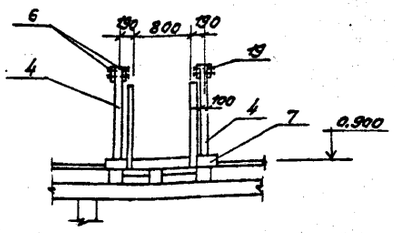

2-2

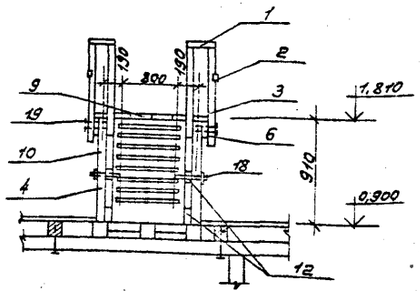

Узел „А"

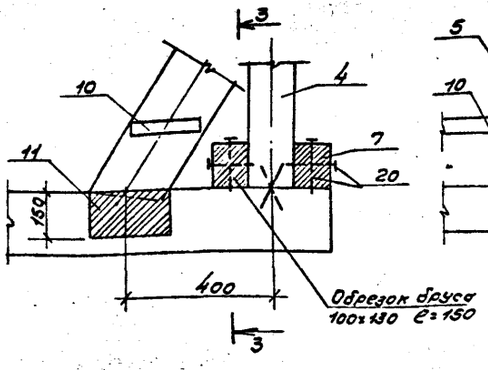

3-3

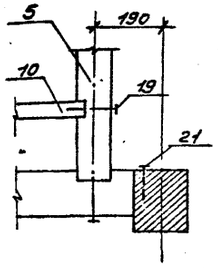

1. Данный лист рассматривать совместно с листами КД-11.
2. Переходный мостик и щиты изготовить на месте.

Спецификации к схеме расположения переходного мостика

Марка поз.	Обозначение	Наименование	Кол.	Масса общ. кг	Примечание общ.
		Переходной мостик (шт. 2)			
		Деревянные элементы			
1	ГОСТ 2695-83; ГОСТ 8486-66*	Поручень перил 60×100	9,5	п.м.	0,06 м³
2	" "	Заполнение перил 25×80	9,5	п.м.	0,02 м³
3	" "	Стойки перил 60×100; ℓ=1300	8		0,06 м³
4	" "	Стойки площадки 100×130; ℓ=1410	4		0,07 м³
5	" "	Тетива 180×100; ℓ=1600	2		0,06 м³
6	" "	Схватки горизонтальные 40×180; ℓ=2000	4		0,06 м³
7	" "	Лежень 100×130; ℓ=1500	2		0,04 м³
8	" "	Балки 150×180; ℓ=1080	2		0,06 м³
9	" "	Настил 40×180; ℓ=900	8		0,05 м³
10	" "	Ступени лестницы 40×180; ℓ=900	14		0,09 м³
11	" "	Балки 150×220; ℓ=450	4		0,06 м³
12	" "	Прокладка 60×100; ℓ=100	8		0,01 м³
		Взрезной щит Щ-1 (шт. 2)			
13		Опорный брус 100×130; ℓ=780	2		0,02 м³
14		Схватки 50×50; ℓ=940	1		0,002 м³
15		Настил 50×180; ℓ=1070	5		0,05 м³
		Стальные элементы			
16	ГОСТ 4028-63*	Гвозди к 5,0×150	16	0,37	
17	ГОСТ 4028-63*	Гвозди к 4,5×100	70	0,69	
18	ГОСТ 7798-70*	Болт М16 ℓ=320	8	0,56	
19	ГОСТ 4028-63*	Гвозди к 4,5×125	88	1,38	
20	То же	То же к 5,0×150	20	0,46	
21	" "	" к 6,0×200	4	0,16	

ГИП	Жердев		ТПР 411-1-0146.87 КД
Н.контр.	Воронков		Нижний склад мощностью 50 тыс. м³ древесины в год
Нач.отд.	Рогачев		
Гл.спец.	Богданко		
Рук.гр.	Сафина		
Инж.	Артемьева		Узел разделки дробяного долгомера. Стадия: РП; Лист: 16; Листов:
Привязан			Схема расположения переходного мостика. Разрезы 1-1÷3-3.
Инв.№			СОЮЗГИПРОЛЕСХОЗ

Копировал Пимова

Формат А2

Альбом I

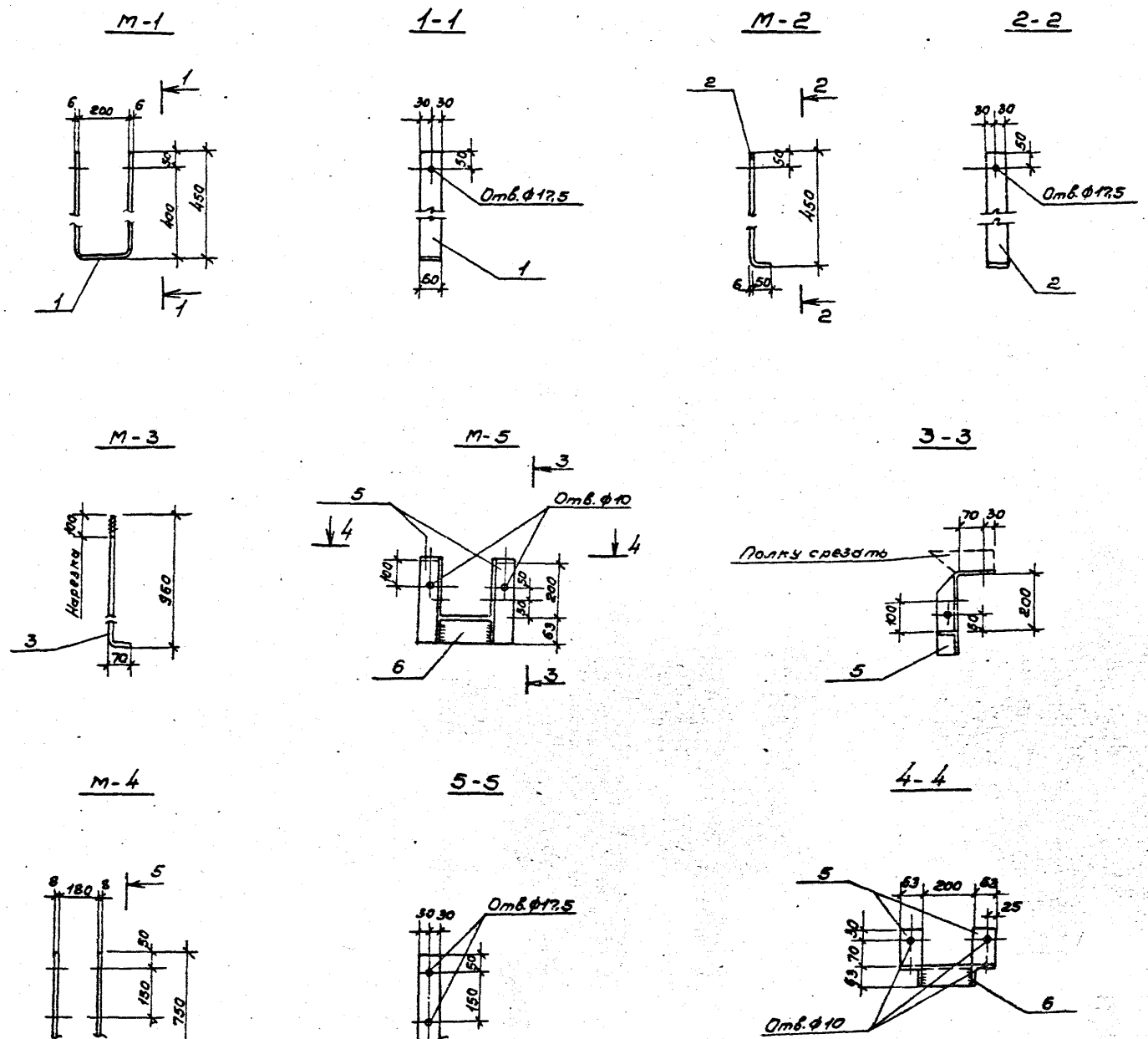

Спецификация закладных деталей

Формат	Зона	Поз.	Обозначение	Наименование	Кол.	Примечание
				М-1		
				Детали		
		1	КД-17	-60×6 ГОСТ 103-76*		
				ℓ=1080мм	1	3,0кг
				М-2		
				Детали		
		2	КД-17	-60×6 ГОСТ 103-76*		
				ℓ=600	1	1,42кг
				М-3		
				Детали		
		3	КД-17	ф16А-I ГОСТ5781-82*		
				ℓ=1030	1	1,6кг
				М-4		
				Детали		
		4	КД-17	-60×8 ГОСТ 103-76*		
				ℓ=1680	1	6,4кг
				М-5		
				Детали		
			КД-17	∟63×6 ГОСТ 8510-72*		
		5		ℓ=370	2	2,1кг
		6		ℓ=200	1	1,1кг

1. Материал закладных деталей - сталь углеродистая обычного качества по ГОСТу.
2. Марки закладных М-1÷М-4 см. на листах фундаментов КД-3,4,6.

ГИП	Нердев			ТПР 411-1-0146.87	КД
Н.контр.	Воронков				
Нач.отд.	Рогачев			Нижний склад мощностью 50 тыс. м³ древесины в год.	
Гл.спец.	Богденко				
Рук.гр.	Сафина				
Инж.	Стерпикова		1987г.	Узел разделки дровяного долготья.	Стадия: РП; Лист: 17; Листов:
Привязан				Закладные детали.	СОЮЗГИПРОЛЕСХОЗ
Инв. №					

Копировал

Формат А2

Альбом I

Схема расположения элементов каркаса по осям „Б" и „А"

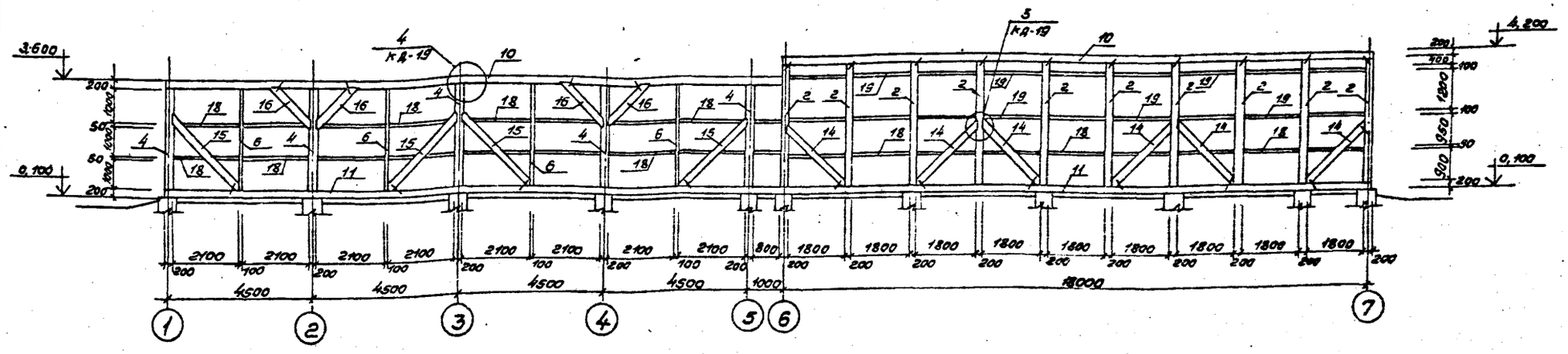

Схема расположения элементов каркаса по осям „Г" и „В"

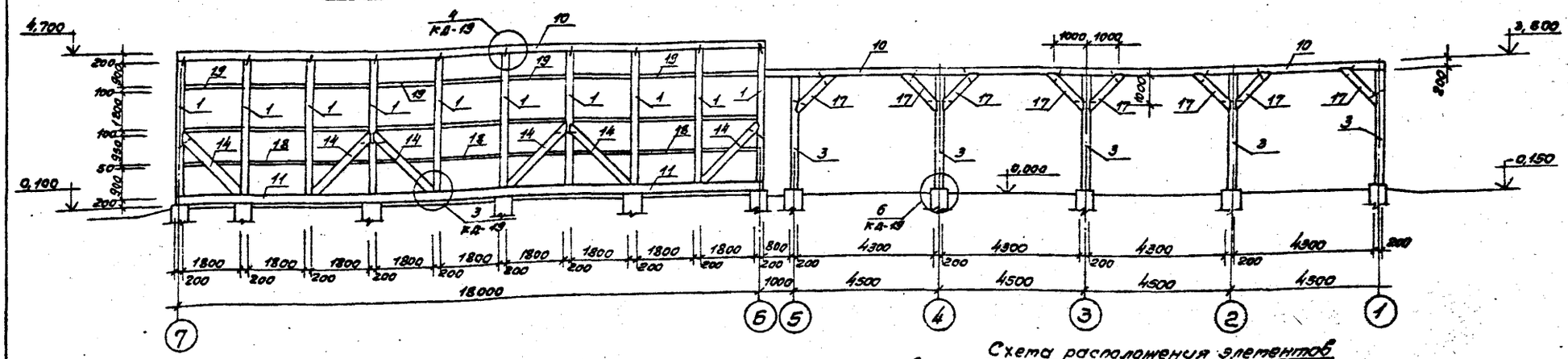

Схема расположения элементов каркаса по оси „7"

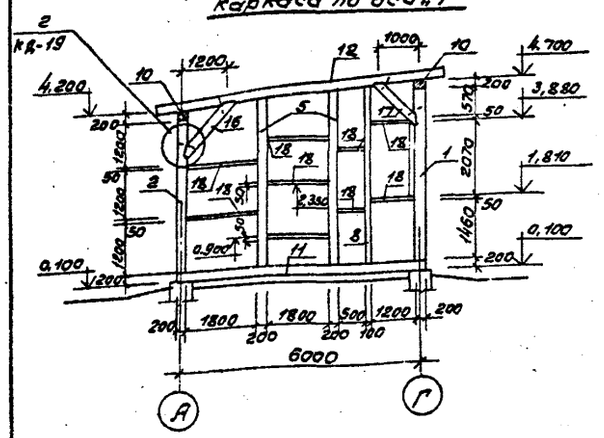

Схема расположения элементов каркаса по оси „6"

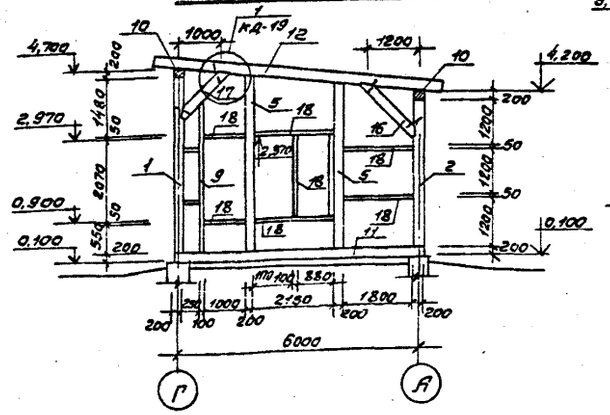

Схема расположения элементов каркаса по оси „1"

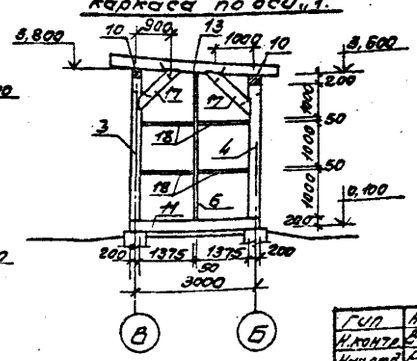

1. Данный лист читать совместно с листом КД-19

ГИП	Жердев			ТПР 411-1-0146.87		КД	
Н.контр.	Воронков						
Нач.отд.	Рогачев			Нижний склад мощностью 50 тыс. м³ древесины в год			
Гл.спец.	Бонденко						
Рук.гр.	Сафина						
Техник	Агафонова			Узел разделки дровяного долготья.	Стадия	Лист	Листов
Привязан					РП	18	
Инв. №				Схемы расположения элементов каркасов по осям „Б-А", „1-6", „1-7"	СОЮЗГИПРОЛЕСХОЗ		

Копировал Фабер

Формат А2

Альбом №7

Схема расположения балок покрытия

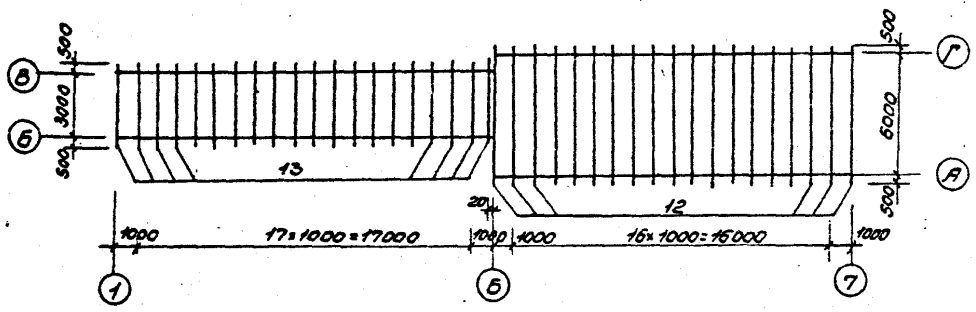

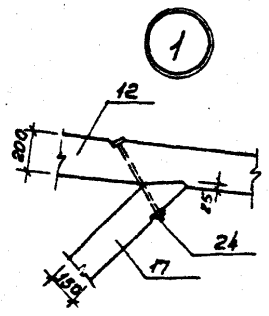

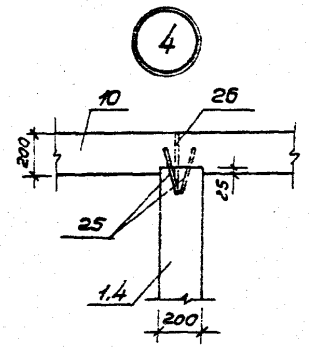

Деталь обшивки стен

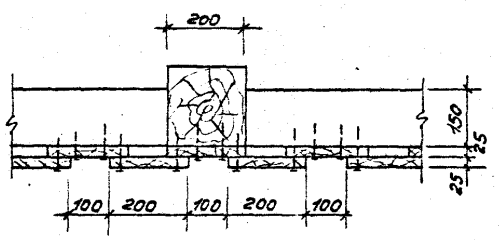

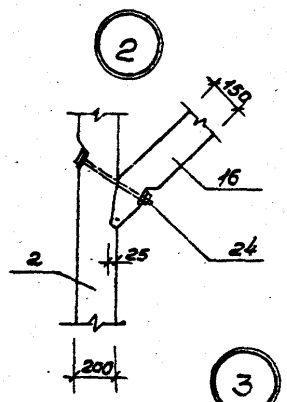

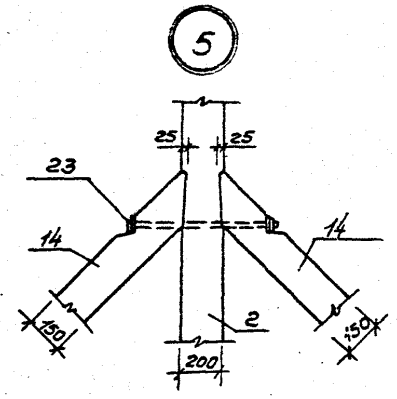

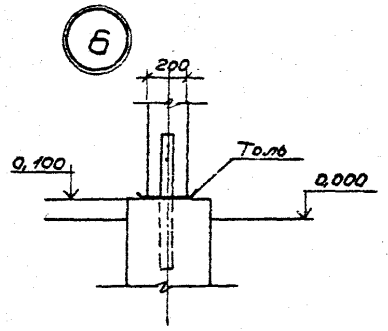

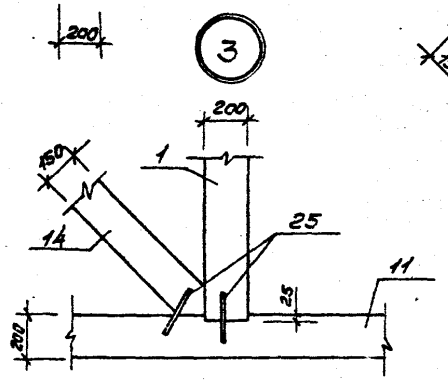

1. Данный лист читать совместно с листом КД-18.

Спецификация элементов к схемам, расположенным на листах

Марка, поз.	Обозначение	Наименование	Кол.	Масса ед.кг	Примечание
		Деревянные элементы			Общий объем, м³
1	КД-18	Стойки брус 200×200 ℓ=4250	10		1,7
2	"	" брус 200×200; ℓ=3750	10		1,5
3	"	" брус 200×200; ℓ=3850	5		0,67
4	"	" брус 200×200; ℓ=3150	5		0,63
5	"	" брус 200×200; ℓ=4450	4		0,17
6	"	Дополнительные стойки брус 100×200; ℓ=3150	5		0,32
7	"	" брус 100×200; ℓср=4300	3		0,26
8	"	" брус 100×200; ℓ=4850	2		0,17
9	"	" брус 100×200; ℓ=3650	1		0,07
10	"	Верхняя обвязка, брус 200×200 Собщ. с учетом стыков п.м.	77,2		3,09
11	"	Нижняя обвязка, брус 200×200 Собщ. с учетом стыков п.м.	83,0		3,32
12	КД-19	Балки покрытия брус 150×200; ℓ=7000	19		3,99
13	КД-19	" брус 150×200; ℓ=4000	20		2,40
14	КД-18	Подкосы, брус 150×200; ℓ=2550	12		0,92
15	"	" брус 150×200; ℓ=2950	4		0,36
16	"	" брус 150×200; ℓ=1700	14		0,71
17	"	" брус 150×200; ℓ=1550	28		1,30
18	"	Прогилины, доска 50×150 Собщ. п.м.	75,2		0,56
19	"	Прогилины, брус 100×150 Собщ. п.м.	64,8		0,97
20	"	Обрешетка, доска толщ. 15 мм. м²	207,9		3,32
21	"	Обрешетка, доска толщ. 25 мм. м²	142,5		3,57
22	КД-19	Обшивка стен, доска толщ. 25 мм. м²	318,4		7,96
					Общая масса, кг
		Металлические изделия			
23	КД-19	Болт с гайкой и двумя шайбами ф16, ℓ=750	10	2,5	25,0
24	"	" ℓ=450	78	1,5	117,0
25	"	Скоба строительная прямая ф10, ℓ=250	196	0,22	43,12
26	"	Штырь ф20; ℓ=400	30	0,99	29,70
27	"	Скоба строительная угловая ф10; ℓ=250	176	0,22	38,72
		Ерш ф10; ℓ=100	44	0,088	3,87

ГИП	Жердев		ТПР 411-1-0146.87 КД
Н.контр.	Воронков		
Нач.отд.	Рогачев		Нижний склад мощностью 30 тыс.м³ древесины в год
Гл.спец.	Богаченко		
Рук.гр.	Сафина		
Техник	Агафонова		Узел разделки дровяного долготья. — Стадия: РП; Лист: 19; Листов:
Привязан			Схема расположения балок покрытия. Узлы 1÷6. — СОЮЗГИПРОЛЕСХОЗ
Инв.№			

Копировал

Формат А2

Альбом I

Схема расположения опилочного транспортера ТОЦ-16-5

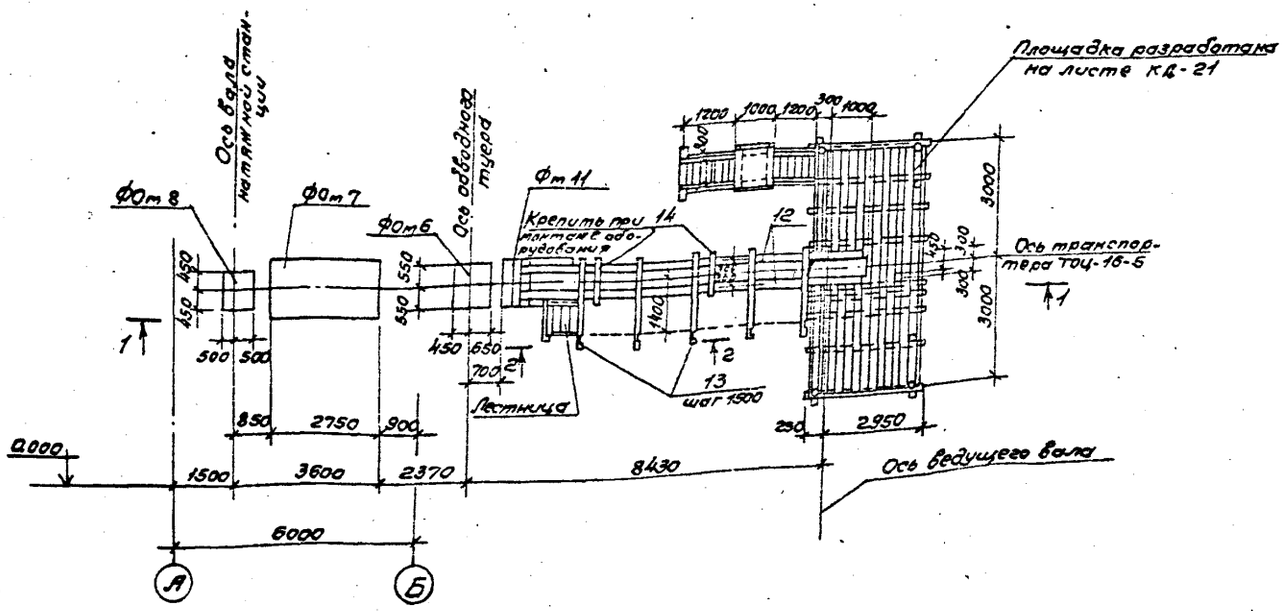

1-1

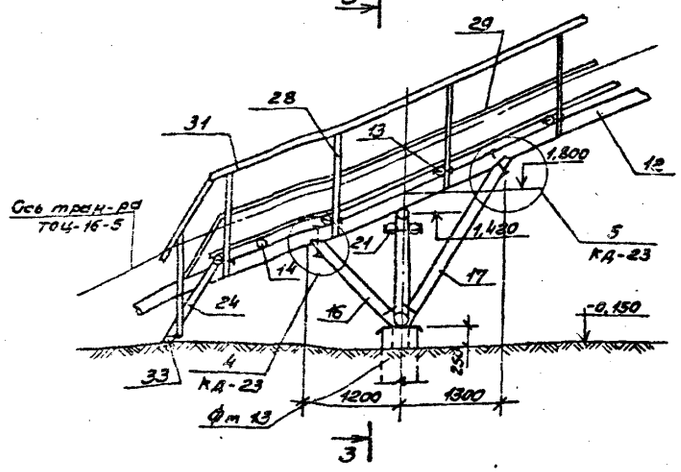

2-2

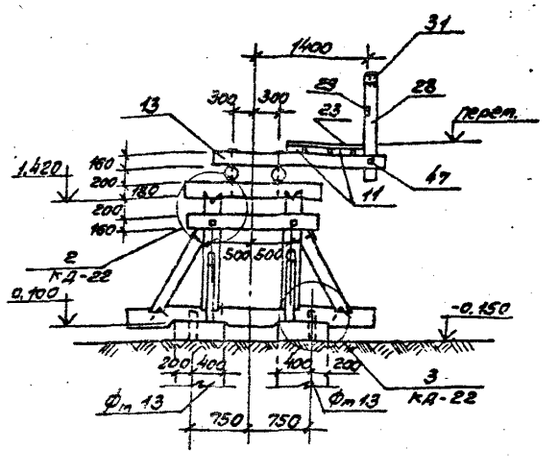

3-3

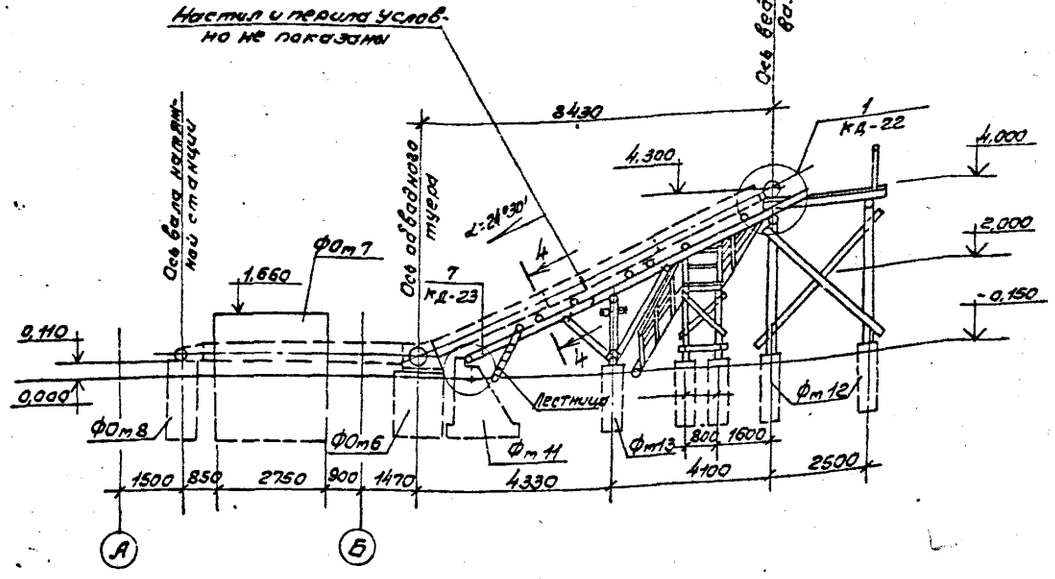

1. План фундаментов смотри лист КД-2.
2. Спецификации лесоматериалов и поковок на наклонную часть эстакады смотреть на листах КД-21, 22.

ГИП	Нерадев		ТПР 411-1-0146.87				КД
Н.контр.	Воронков						
Нач.отд.	Рогачев						
Гл.спец.	Богаченко		Нижний склад мощностью 50 тыс. м3 древесины в год				
Рук.гр.	Сафина						
Инж.	Артамонова		Узел разделки дробяного долготья	Стадия	Лист	Листов	
Привязан				РП	20		
Инв. №			Схема расположения опилочного транспортера ТОЦ-16-5. Разрезы 1-1 ÷ 3-3.	СОЮЗГИПРОЛЕСХОЗ			

Согласовано: Гл. ВАТК Бритов 1987; Гл. ВНО Глебова

Копировал

Формат А2

Альбом I

Схема расположения площадки под приводную станцию

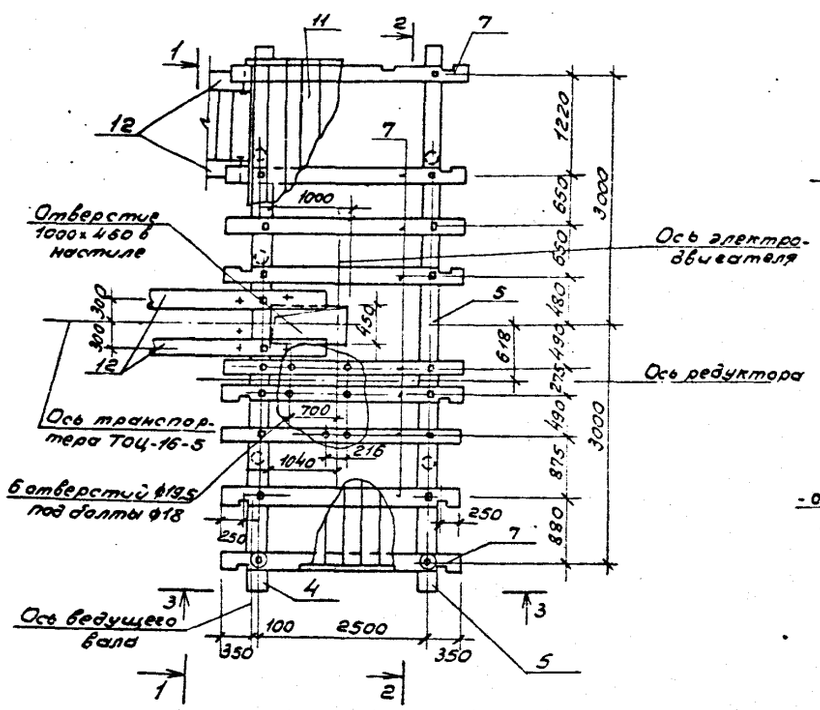

1-1

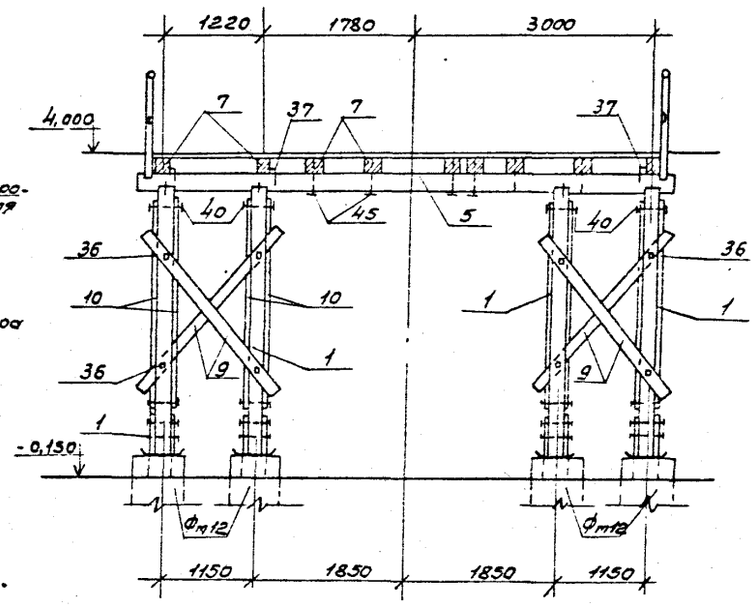

2-2

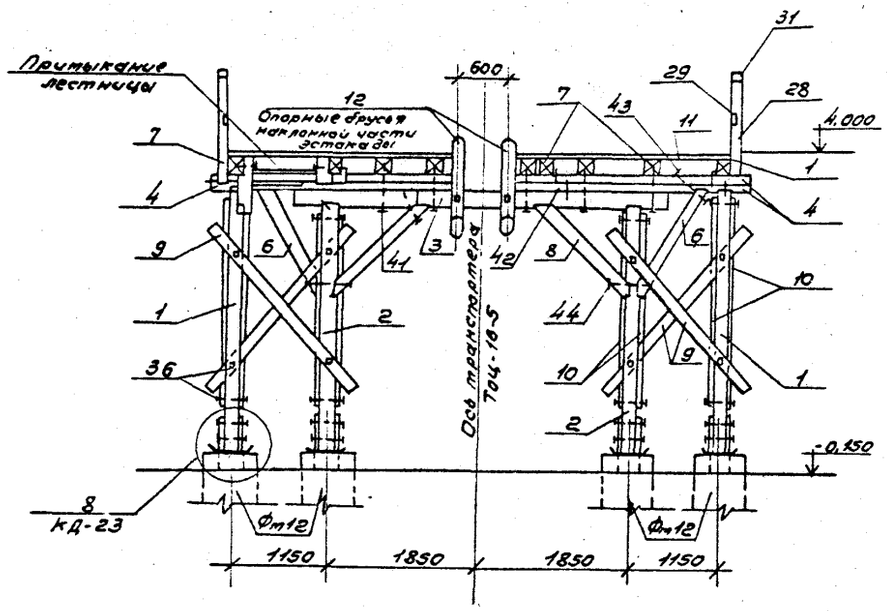

3-3

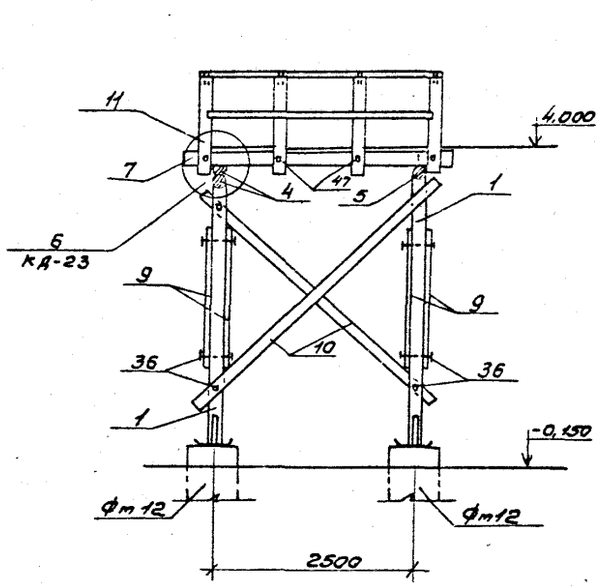

Спецификация к схемам расположения на листах КД-20; КД-21

Марка, поз.	Обозначение	Наименование	Кол.	Масса ед. кг	Примечание Общая масса
		Деревянные элементы			
1	ГОСТ 9463-72*; ГОСТ 9462-71*	Стойки опор ⌀200 ℓ=3380	6		0,78 м³
2	То же; то же	То же ⌀200 ℓ=3200	2		0,28 м³
3	" "	Насадка ⌀220 ℓ=4700	1		0,21 м³
4	" "	Прогон ⌀160 ℓ=2700	4		0,25 м³
5	" "	То же ⌀220 ℓ=6500	1		0,31 м³
6	" "	Подкос ⌀180 ℓ=1300	2		0,12 м³
7	ГОСТ 2695-83; ГОСТ 8486-66**	Балки 200×150 ℓ=3200	9		0,90 м³
8	ГОСТ 9463-72*; ГОСТ 9462-71*	Подкос ⌀180 ℓ=1700	2		0,12 м³
9	ГОСТ 2695-83; ГОСТ 8486-66**	Диагональные схватки 40×130 ℓ=2700	8		0,12 м³
10	" "	То же 40×130 ℓ=4200	8		0,18 м³
11	" "	Настил 40×180	23,5	м²	0,17 м³
12	ГОСТ 9463-72*; ГОСТ 9462-71*	Наклонные прогоны ⌀220 ℓ=6500; ℓ=2600	2 2		0,82 м³ 0,22 м³
13	То же; то же	Поперечины ⌀160 ℓ=2250	5		0,25 м³
14	" "	Балки ⌀150 ℓ=1200	2		0,06 м³
15	" "	Стойки ⌀200 ℓ=1350	2		0,10 м³
16	" "	Подкос ⌀180 ℓ=1600	2		0,10 м³
17	" "	Подкос ⌀180 ℓ=2600	2		0,15 м³
18	" "	Помено ⌀220 ℓ=2800	1		0,12 м³
19	" "	Подкос ⌀180 ℓ=1300	2		0,08 м³
20	" "	Насадка ⌀220 ℓ=1500	1		0,07 м³
21	" "	Горизон. схватки ⌀150; ℓ=1500	2		0,08 м³
22	ГОСТ 2695-83; ГОСТ 8486-66**	Прокладка 150×200; ℓ=1400	2		0,08 м³
23	То же; то же	Бруски настила 40×40; ℓ=1800	14		0,02 м³
24	ГОСТ 9463-72*; ГОСТ 9462-71*	Тетива ⌀150 ℓ=6000	2		0,32 м³
25	То же; то же	Стойки лестницы ⌀180 ℓ=2000	4		1,24 м³
26	ГОСТ 2695-83; ГОСТ 8486-66**	Балки площадки лестницы 150×130 ℓ=1200	4		0,08 м³
27	То же; то же	Стойки перил ограждения 75×130 ℓ=1100	11		0,11 м³
28	" "	Стойки перил ограждения 75×130 ℓ=1100	20		0,28 м³
29	" "	Заполнение перил 40×30	18,5	п.м.	0,07 м³
30	" "	Ступени 40×180; ℓ=1800	23		0,14 м³
31	" "	Поручень перил 75×130	35,5	п.м.	0,36 м³
32	" "	Кобылки 40×40 ℓ=220	46		0,05 м³
33	ГОСТ 9463-72*; ГОСТ 9462-71*	Бревно тетивы ⌀200 ℓ=1600	2		0,12 м³

1. Данный лист рассматривать совместно с листами КД-20.

ГИП	Жердев		ТПР 411-1-0146.87 КД
Н. контр.	Воронков		
Нач. отд.	Розачев		Нижний склад мощностью 50 тыс. м³ древесины в год
Гл. спец.	Богаенко		
Рук. гр.	Сафина		Узел разделки дровяного долготья — Стадия: РП; Лист: 21; Листов:
Инж.	Артаменко		
Привязан			Схема расположения площадки под приводную станцию трансформатора. Разрезы 1-1 ÷ 3-3.
Инв. №			СОЮЗГИПРОЛЕСХОЗ

Копировал Панова

Формат А2

Альбом I

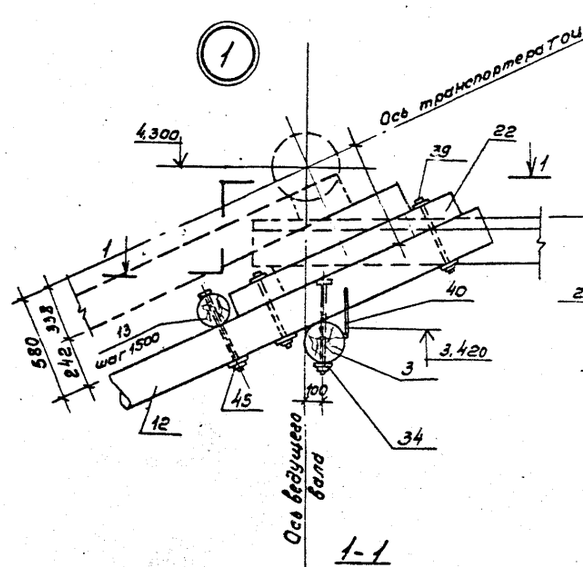

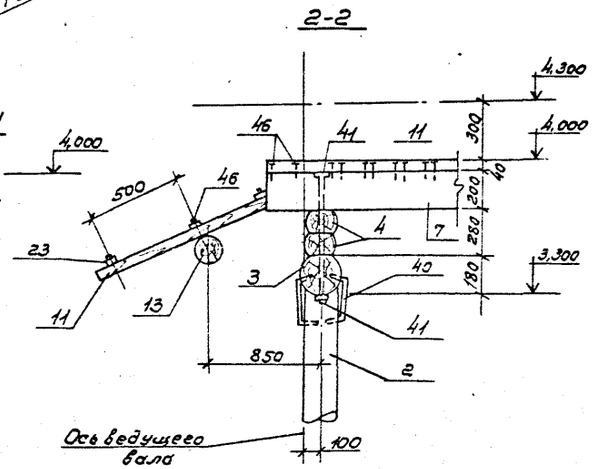

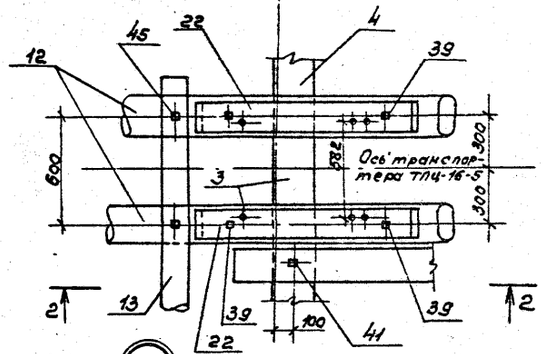

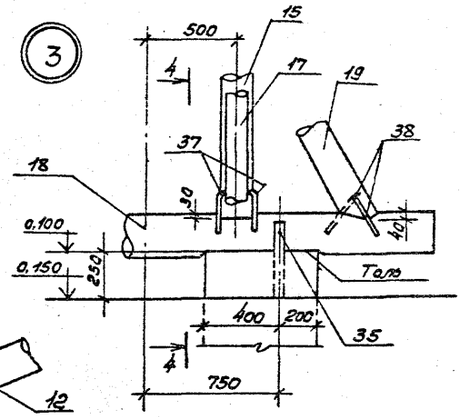

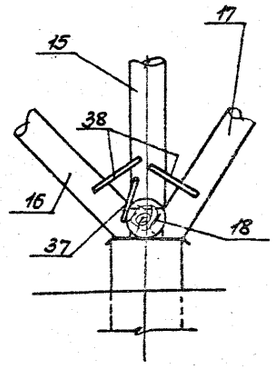

1. Площадку стопы на листе КД-21.

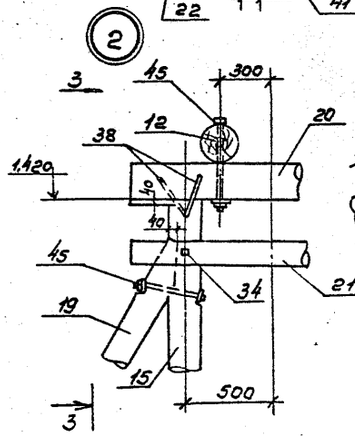

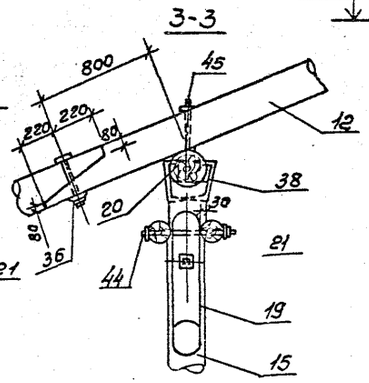

Спецификация к схемам расположения на листах КД-20; КД-21

Марка поз.	Обозначение	Наименование	Кол.	Масса ед.кг	Примечание
		Стальные элементы			
34	ГОСТ 7798-70*	Болт М20 ℓ=500	2	5,2	
35	ГОСТ 7798-70*	Болт М16 ℓ=250	30	3,6	
36	То же	Болт М16 ℓ=300	34	4,4	
37		Скоба разверн. ф10 ℓ=200×80	11	2,9	
38		Скоба ф10 200×80	30	7,8	
39	ГОСТ 7798-70*	Болт М16 ℓ=400	8	11,4	
40		Скоба ф12 300×100	6	2,3	
41	ГОСТ 7798-70*	Болт М20 ℓ=720	5	13,4	
42	То же	Болт М16 ℓ=500	2	3,2	
43	" "	Болт М16 ℓ=60	2	3,5	
44	" "	Болт М16 ℓ=560	4	6,6	
45	" "	Болт М16 ℓ=450	4	5,0	
46	ГОСТ 4028-63*	Гвозди К 4,5×125	435	6,9	
47	ГОСТ 4028-63*	Гвозди К 4,5×175	160	5,3	
48	ГОСТ 4028-63*	Гвозди К 4,0×100	180	1,3	

Гл.п.	Шербов		ТПР 411-1-0146.87		КД
Н.контр.	Воронков				
Нач.отд.	Гогачев		Нижний склад мощностью 50 тыс. м³ древесины в год		
Гл.спец.	Боченко				
Рук.гр.	Софина		Узел разделки дровяного долготья.	Стадия: РП	Лист: 22 / Листов:
Инж.	Дототенко				
Привязан			Эстакада опилочного транспортера ТОЦ-16-5. Узлы 1÷3.	СОЮЗГИПРОЛЕСХОЗ	
Инв. №					

Копировал Тарасова

Формат А2

Альбом I

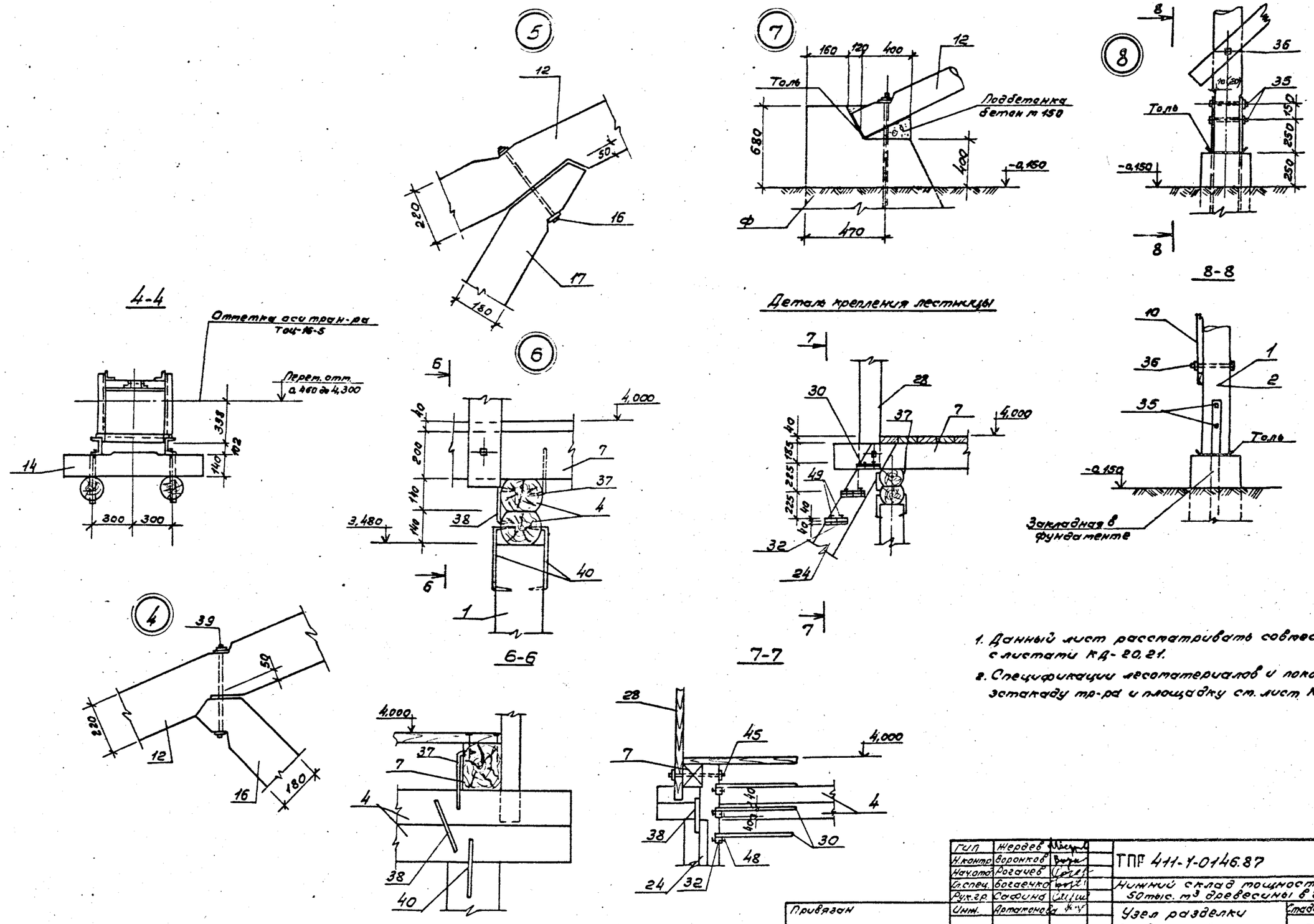

1. Данный лист рассматривать совместно с листами КД-20, 21.
2. Спецификации лесоматериалов и поковок на эстакаду тр-ра и площадку ст. лист КД-21, 22.

				ГИП	Жердев		ТПР 411-1-0146.87			КД	
				Н.контр.	Воронков						
				Нач.отд.	Рогачев		Нижний склад мощностью 50 тыс. м³ древесины в год				
				Гл.спец.	Богаевич						
				Рук.гр.	Сафина						
Привязан				Инж.	Артамонова		Узел разделки дровяного долготья.	Стадия	Лист	Листов	
								РП	23		
							Эстакада опилочного транспортера ТОЦ-16-5. Узлы 4÷8.	СОЮЗГИПРОЛЕСХОЗ			
Инв.№											

Копировал Пегов

Формат А2

Альбом I

Схема расположения балок, прогонов и лежней

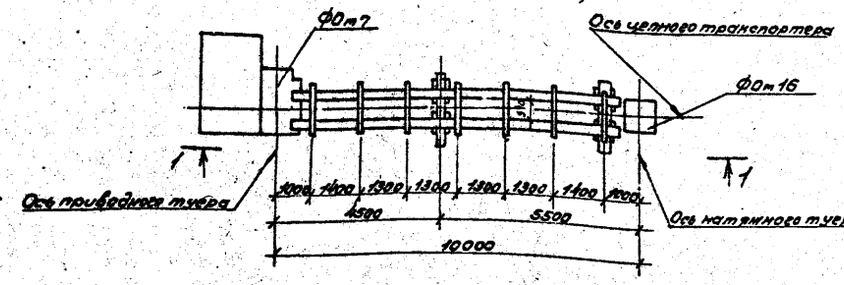

2-2

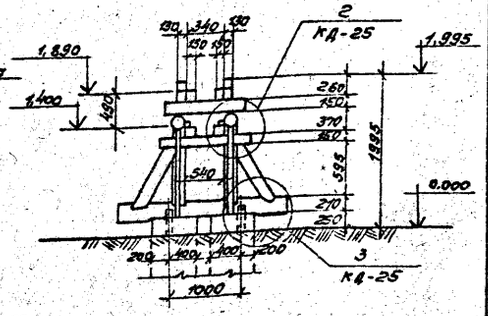

1-1

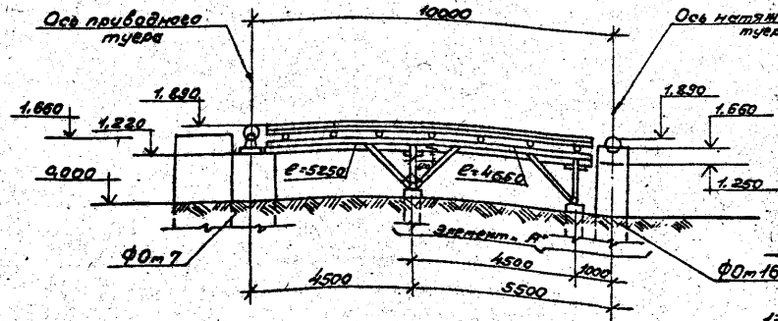

Узел крепления направляющих брусьев

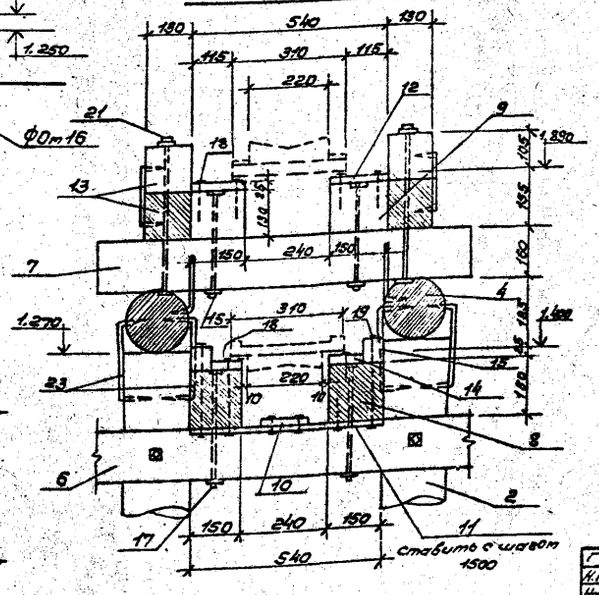

Элемент „А"

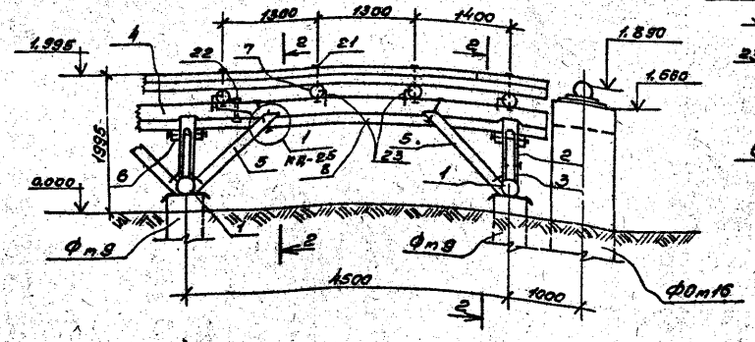

Спецификация к схеме расположения балок, прогонов и лежней

Марка, поз.	Обозначение	Наименование	Кол.	Масса ед. кг	Общ. масса
		Деревянные элементы			
1	ГОСТ 9463-72*; ГОСТ 9462-71	Лежень ф 220; ℓ=2500	2		0,23 м³
2	То же, то же	Стойка ф 180; ℓ=850	4		0,10 м³
3	" "	Подкос ф 160; ℓ=1050	4		0,10 м³
4	" "	Прогон ф 220; ℓ=5250 ℓ=4550	3/2		0,90 м³
5	" "	Подкос ф 160; ℓ=1650	6		0,29 м³
6	ГОСТ 2695-83; ГОСТ 8486-66**	Схватка 150х130; ℓ=1350	4		0,10 м³
7	ГОСТ 9463-72*; ГОСТ 9462-71*	Поперечина ф 150; ℓ=1050	7		0,20 м³
8	ГОСТ 2695-83; ГОСТ 8486-66**	Нижние направляющие брусья 150х180; ℓ=4500	4		0,49 м³
9	То же; то же	Верхние направляющие брусья 150х130; ℓ=4500	4		0,35 м³
10	ГОСТ 2695-83; ГОСТ 8486-66**	Подшивка доска 25х130	п.м.	9,0	0,03 м³
11	То же; то же	Планка зашивки доска 25х130 ℓ=340	8		0,02 м³
12	" "	Доски верхних направляющих брусьев 25х150; ℓ=4500	4		0,07 м³
13	" "	Бортовой брус 130х130 ℓ=4500	8		0,61 м³
14	" "	Доски нижних направляющих брусьев 25х90 ℓ=4500	4		0,04
15	" "	Брус нижних направляющих брусьев 70х60 ℓ=4500	4		0,08

1. Нижние направляющие брусья крепятся к схваткам болтами с головкой „впотай".
2. Доски и бруски пришиваются к направляющим брусьям гвоздями через 1м. При износе доски и бруски заменяются новыми.
3. Верхние направляющие брусья стыкуются между собой вполдерева над поперечиной, нижние направляющие стыкуются вторец на опоре.
4. Данный лист рассматривать совместно с листом КД-23.
5. Спецификацию половок см. на листе КД-23.

Гип	Жеребов		ТПР 411-1-0146.87 КД
Н.контр.	Воронков		
Нач.отд.	Рогачев		Нижний склад мощностью 30 тыс. м³
Гл.спец.	Богаенко		
Рук.гр.	Сафина		Узел разделки дровяного долготья. Стадия РП, Лист 24, Листов
Инж.	Котоманов		
Привязан			Схема расположения балок, прогонов и лежней цепного транспортера. Разрезы 1-1; 2-2
Инв.№			СОЮЗГИПРОЛЕСХОЗ

Согласовано: Рук.ГА ТХ

Копировал: Формат А2

Альбом I

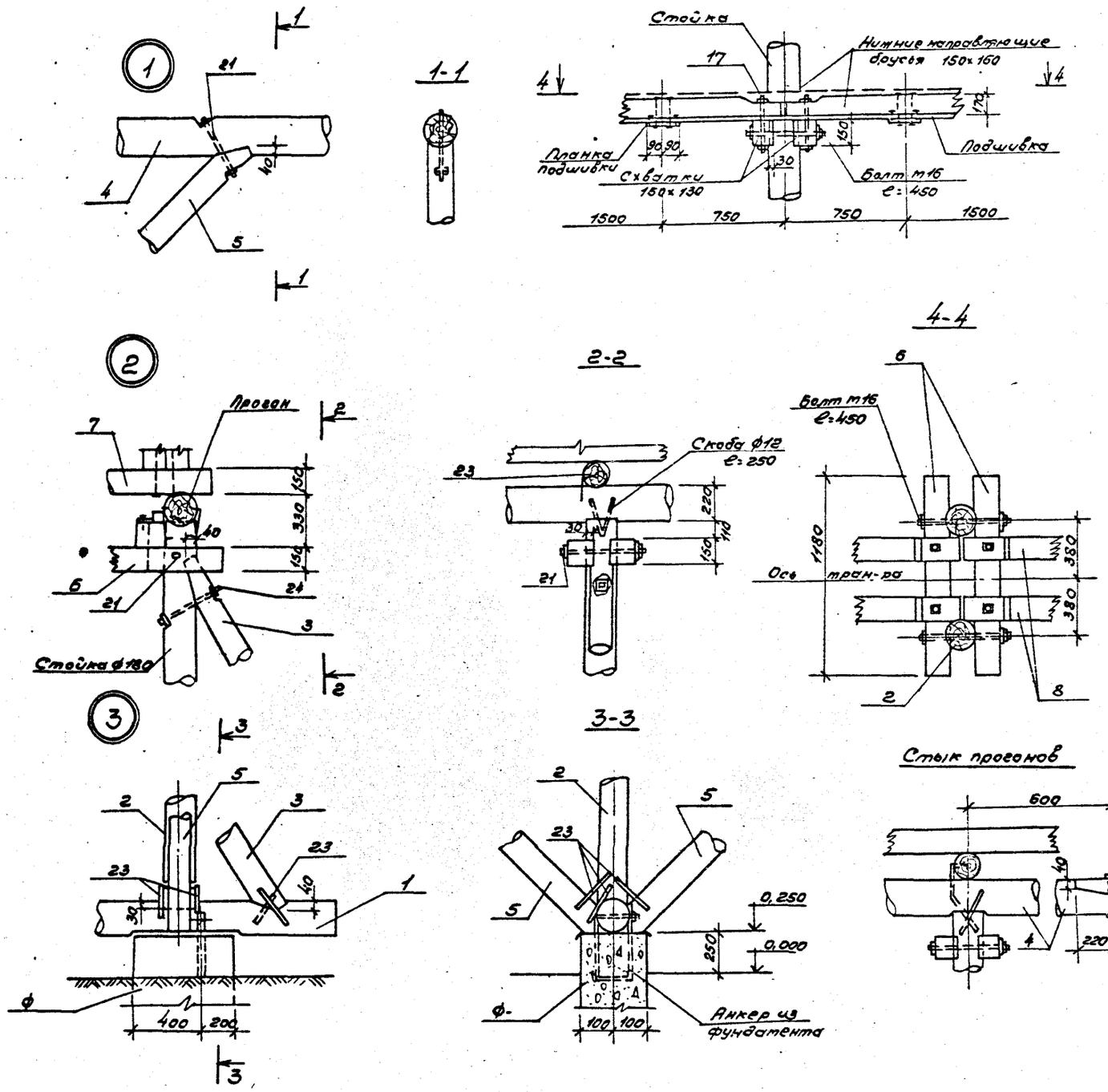

Спецификация к схеме расположения на листе КД-24

Марка поз.	Обозначение	Наименование	Кол.	Масса общ. кг	Приме-чание
		Стальные элементы			
16	ГОСТ 7798-70*	Болт М12 ℓ=350	14	9,4	
17	То же	Болт М16 ℓ=350	8	10,7	
18	ГОСТ 4028-63*	Гвозди к. 4,0х100	60	0,7	
19	То же	Гвозди к 5,5х175	18	0,6	
20	" "	Гвозди к 4,0х150	46	0,5	
21	ГОСТ 7798-70*	Болт М16 ℓ=450	24	36,0	
22	То же	Болт М16 ℓ=270	2	2,4	
23		Скоба ф12 ℓ=250	82	20,5	
24	ГОСТ 7798-70*	Болт М16 ℓ=400	4	5,7	

1. Спецификация лесоматериалов см. на листе КД-24.
2. План фундаментов см. на листе КД-2.

ГИП	Жеребов		ТПР 411-1-0146.87			КД	
Н.контр.	Бесонков						
Нач.отд.	Рогачев		Нижний склад мощностью 50 тыс. м³ древесины в год				
Гл.спец.	Богаенко						
Рук.гр.	Сафина		Узел разделки дровяного долготья.	Стадия	Лист	Листов	
Инж.	Эрматанова			РП	25		
Привязан			Эстакада цепного транспортера. Узлы 1÷3.	СОЮЗГИПРОДРЕВСХОЗ			
Инв.№							

Копировал Гиброва

Формат А2

Альбом I

Ведомость рабочих чертежей основного комплекта эм

Лист	Наименование	Примечание
1	Общие данные (начало)	
2	Общие данные (окончание)	
3	Схема принципиальная питающей и распре-	
	делительной сети	
4	Механизмы поз. 3; 7; 12. Схема предпусковой	
	сигнализации. Схемы электрические прин-	
	ципиальные управления.	
5	Механизмы поз. 6; 10; 17. Схема технологического	
	потока. Схемы электрические принципиаль-	
	ные управления.	
6	План расположения электрооборудования	
	и прокладки электрических сетей.	
7	Спецификация к листу эм-6.	
8	Механизмы поз. 7; 12; 17.	
	Схема подключений	
9	Механизмы поз. 6; 10.	
	Схема подключений	
10	Механизмы поз. 3; 7; 12; 17.	
	Схема подключений	

Ведомость ссылочных и прилагаемых документов

Обозначение	Наименование	Примечание
	Ссылочные документы	
5.407-54	Установка одиночных магнит-	
	ных пускателей ПМЛ	
	(исп. IP54)	
5.407-22	Прокладка проводов и кабе-	
	лей в стальных трубах.	
5.407-11	Заземление и зануление	
	электроустановок.	
	Рабочие чертежи.	
ЦБ-6.80.00.000 ПЭ4	Станок круглопильный балан-	
	сирный ЦБ-6.	
	Электрооборудование.	
	Схема электрическая соединений	
КГУ-1.00.000.000 РЭ	Станок для удаления гнили	
	тов. КГУ-1	
	Электрооборудование.	
	Схема электрическая соединений	
5.407-31	Ящики с зажимами для	
	контрольных проводов и	
	кабелей.	
5.407-77	Установка кнопок ПКЕ и ПКУ	
	и переключателей ПП на	
	стойках и токоподводы	
	Прилагаемые документы	
Альбом I эм.со	Спецификация оборудования	
Альбом I эм.вм	Ведомость потребности в	
	материалах	
Альбом I эмп	Ведомость изделий МЭЗ	
Альбом I эмп	Ведомость изделий и мате-	
	риалов для изготовления	
	изделий МЭЗ.	

Общие указания.

Напряжение электросети 380/220В. Электродвигатели включаются на 380В, однофазные электроприемники - на 220В. Величины нагрузок приведены в таблице на листе эм-2.

В проекте предусмотрены предпусковая звуковая сигнализация, электроблокировка балансирного станка (поз. 3) с конвейерами (поз. 2; 10; 12) и аварийная остановка конвейеров.

Исполнение принятого электрооборудования (эл. двигателей, силовых распределительных шкафов, пусковой аппаратуры) соответствует требованиям ГОСТа 14254-80 и гл. 7.3. ПУЭ (пожароопасные зоны).

Распределительная сеть выполняется проводом АПВ в стальных трубах под настилом пола и кабелем АВВГ по стенам. Монтаж электропроводки между комплектно поставляемыми шкафами, пультами и эл. двигателями станков поз. 3; 8; 12 и 14 следует производить по чертежам заводов изготовителей. Провода и трубы для станка поз. 2 ÷ 4; 14 поставляются с оборудованием, для станка поз. 8 и 12 учтены в проекте.

Все металлические неметалловедущие части электрооборудования (корпуса эл. двигателей, шкафов, пультов, пускателей и т.д.) подлежат занулению путем присоединения к нулевому проводу питающей линии. В качестве сети зануления используются стальные трубы электропроводки и нулевые жилы кабеля.

При привязке проекта в районах с грозовой деятельностью 80 и более часов в год должна быть предусмотрена молниезащита здания по Инструкции СН 305-77.

Типовое проектное решение разработано в соответствии с действующими нормами и правилами и предусматривает мероприятия, обеспечивающие пожарную безопасность при эксплуатации здания.

Главный инженер проекта Жердев

Инв. №				Привязан
ГИП	Жердев			ТПР 411-1-0146.87 ЭМ
Н.контр.	Петунин			
Нач.отд.	Рогачев			Нижний склад мощностью 50 тыс. м3 древесины в год
Рук.гр.	Разуваева			
Ст.инж.	Рутянцева		1987	Узел разделки дровяного долготья — Стадия: РП; Лист: 1; Листов: 10
				Общие данные (начало) — СОЮЗГИПРОЛЕСХОЗ

Копировал Тищук

Формат А2

Альбом I

Таблица расчета электрических нагрузок

№ п/п	Наименование узлов питания и групп электроприемников	Количество электроприемников рабочих / резервных, n	Установленная мощность, приведенная к ПВ-1, кВт: одного электроприемника (наибольшего / наименьшего), $P_н$	Общая рабочих / резервных, $P_у$	$P_н$ макс / $P_н$ мин, m	Коэффициент использования, $K_и$	cos φ / tg φ	Средняя нагрузка за максимально загруженную смену: $P_{см}=K_и \cdot P_у$, кВт	$Q_{см}=P_{см} tg \cdot P_{см} \cdot Q_{см}$, квар	Эффективное число электроприемников, $n_э$	Коэффициенты максимума, $K_м/K'_м$	Максимальная нагрузка: $P_м=K_м \cdot P_{см}$, кВт	$Q_м=K'_м \cdot Q_{см} \cdot Q_{см}$, квар	Полная нагрузка $S_м=\sqrt{P_м^2+Q_м^2}$, кВ·А	$I_м$ - макс ток / $I_п$ - пиковый ток, А	Годовой расход электроэнергии, кВт·ч
	Ввод															
1	Транспортер цепной подачи (поз. 2)	4	1,1 / 3,0	9,3		0,35	0,65 / 1,17	3,26	3,8							
	конвейеры ленточные (поз. 6-10)															
	роликовые (поз. 17)															
2	Станок балансирный (поз. 3; 4)	3	1,5 / 15	27		0,2	0,6 / 1,33	5,4	7,2							
	станок для удаления гнили (поз. 8)															
3	Сбрасыватель началка (поз. 7)	1		1,5		0,2	0,5 / 1,73	0,3	0,52							
4	Транспортер скребковый (поз. 12)	1		5,5		0,5	0,65 / 1,17	2,75	3,2							
5	Погрузчик стиповой (поз. 14)	1		7,5		0,1	0,55 / 1,52	0,75	1,14							
	Итого поз. 1÷5	10	1,1 / 15	50,8	>3	0,25	0,62 / 1,27	12,46	15,86	7	2/1,74	25	27,6	41	54 / 252	34390
	Электроосвещение			3,45		0,9	1 / 0	3,1	—			3,1	3,1		7 / —	6980
	Всего:			54,25		0,29	0,7 / 1,02	15,56	15,86			28,1	30,7	43	61 / 252	41870

Условные обозначения не предусмотренные ГОСТ Е 754-72*

№№ п/п	Наименование	Обозначение
1	Электрошкаф поставляемый комплектно	
	с технологическим оборудованием	
2	Пускатель магнитный	

ГИП	Жердев		ТПР 411-1-0146.87 ЭМ
Н.контр.	Летунин		Нижний склад мощностью 60 тыс. м³ древесины в год
Нач.отд.	Роговцев		
Рук.гр.	Рокубова		
Ст.инж.	Рутенцев		Узел разделки дровяного долготья. — Стадия: РП; Лист: 2; Листов:
Привязан			Общие данные (окончание). — СОЮЗГИПРОЛЕСХОЗ
Инв. №			

Копировал Покуев

Формат А2

Альбом I

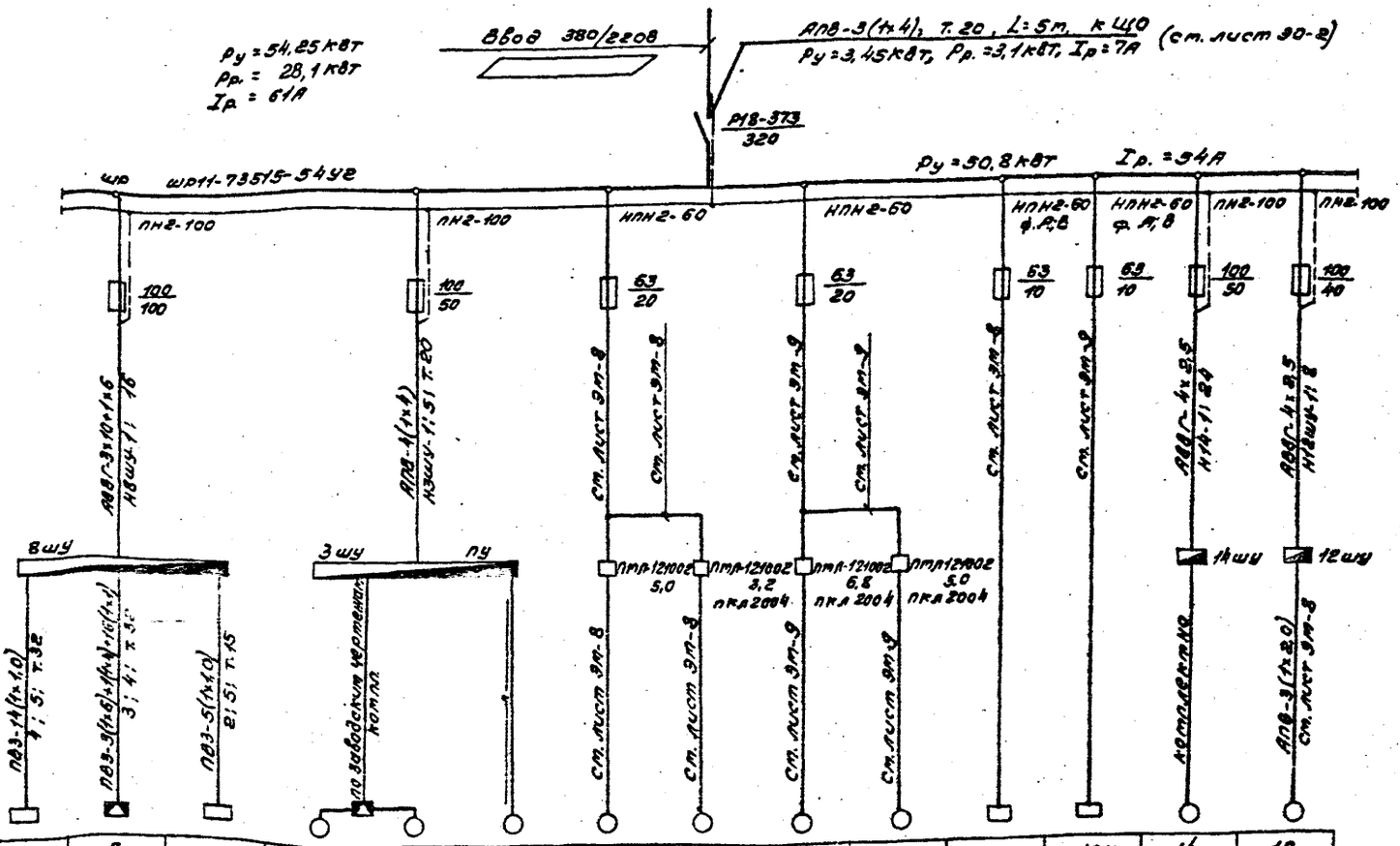

Электроприемник	Условное изображение														
	Номер по плану		ПУ	8	ЩС	3	4	2	7	17	6	10	СКД	1ПУ	14	12
	Тип			котл.		котл.	котл.	котл.	Н.О.	Н.О.	котл.	котл.			котл.	котл.
	Рном, кВт			1-15,0; 1-1,5		7,5	3,0	3,0	1,5	1,1	3,0	2,2			7,5	5,5
	Ток, А	Iном		33		15	6,7	6,7	3,57	2,76	6,7	5,02			15	11,5
		Iпуск		209		112	40,2	40,2	17,8	13,8	40,2	3,0			112	80,5
	Наименование механизма		Станок для удаления гнили			Станок обломсирующий ЦБ-6	Гидроотсос станка ЦБ-6	Транспортер цепной подачи	Сбрасыватель кокалка	Стол роликовый приводной	Конвейер ленточный	Конвейер ленточный	Электротаевит	Пост управления	Транспортер скребковый	Транспортер скребковый
Обозначение чертежа принципиальной схемы			КГУ-1.00.000.000РЭ			ЦБ-6.00.00.000ПЭЗ										

Данные питающей сети		
Распределительный пункт	Аппарат на вводе: тип; Iном, А; расцепитель, А	
	Обозначение, тип, напряжение; Руст, кВт; Iрасч, А	
Аппарат отходящей линии	Тип; Iном, А; расцепитель или уставка в ставке, А	
Марка и сечение проводника	Обозначение участка сети; длина, м; Обозначение трубы на плане по стандарту; длина, м.	
Пусковой аппарат	Обозначение; тип; Iном, А; Расцепителя; уставка теплового реле, А	
Марка и сечение проводника	Обозначение участка сети; длина, м; Обозначение трубы на плане по стандарту; длина, м.	

ГИП	Жердев		
Н.конт.	Летунин		
Нач.отд.	Рогачев		
Рук.гр.	Рязуваев		
Ст.инж.	Рупрнцев		1987

Привязан

Инв. №

ТПР 411-1-014б.87 ЭМ

Нижний склад мощностью 50,0 тыс. м3 древесины в год.

Узел разделки дровяного долготья.

Стадия	Лист	Листов
РП	3	

Схема принципиальная питающей и распределительной сети.

СОЮЗГИПРОЛЕСХОЗ

Копировал

Формат А2

Альбом I

Схема предпусковой сигнализации

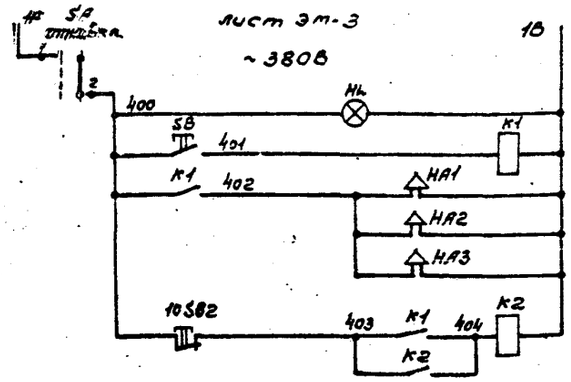

Контроль напряжения

Предпусковая сигнализация

Реле разрешения пуска технологическ. потока

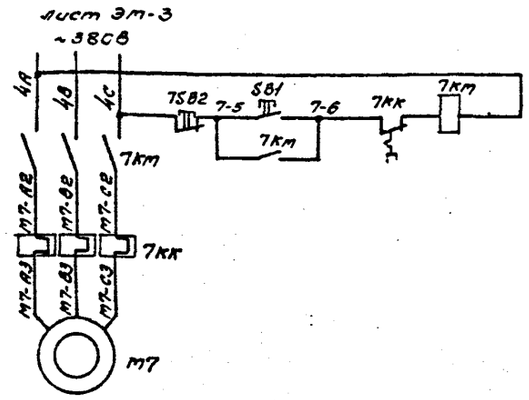

Управление электродвигателем М7 насоса подачи масла сбрасывателя поз. 7

Из схемы управления транспортером ТОЦ16-5 ст. руководство по эксплуатации чертеж ТОЦ16-5.00.00033

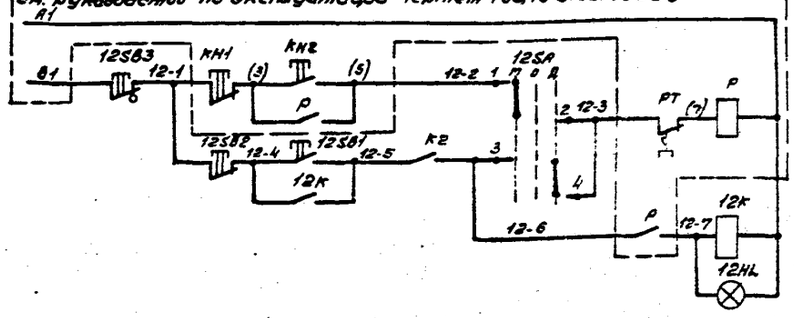

Управление зл. ходом транспортера поз. 12

Местное

Дистанц.

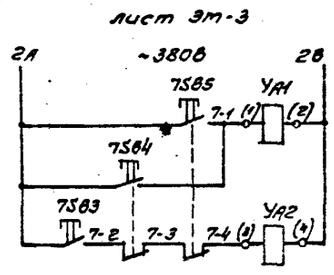

Управление эл. магнитами сбрасывателя поз. 7

Вправо

Влево

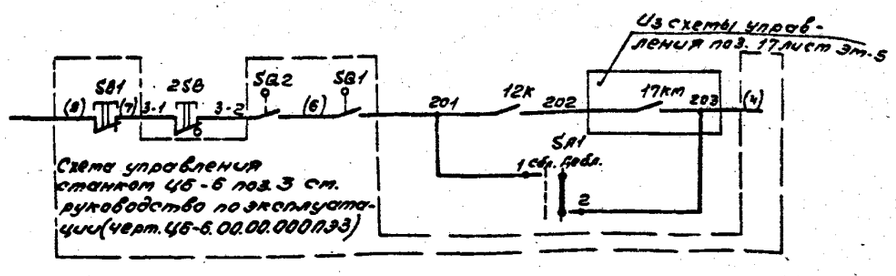

Схема управления станком Ц6-6 поз. 3 ст. руководство по эксплуатации (черт. Ц6-6.00.00.000ПЭ3)

Управление транспортером подачи ПЦБ-6 и блокировка транспортера со станком Ц6-6 входит в схему управления станком Ц6-6 чертеж Ц6-6.00.00.000 ПЭ3.

Диаграмма замыкания контактов переключателей SA; SA1

Тип	Исполнение	Состояние контактов			
		Положение рукоятки			
		-45°		+90°	
		Контактные цепи			
		1	2	1	2
ПЕ-011	1			X	X

В скобках указана заводская маркировка.

Данный лист рассматривать с листом эт-5.

Обозн. по схеме	Наименование	Кол.	Примечание
	Аппаратура, установленная по месту		
	Пост управления 1ПУ (ПКУ15-21.331-54У2)		
HL	АСТМ „380В" „Сеть"	1	
SA	ПЕ011 „исп.1" „Откл.-Вкл."	1	
SB	КЕ011 „исп.2" „Включение сигнализации"	1	
10SA	ПЕ031 исп.1 „Конвейер поз.10" „Местн.-0-Дист."	1	
6SA	ПЕ031 исп.1 „Конвейер поз.6" „Местн.-0-Автом."	1	
17SA	ПЕ031 исп.1 „Стоп поз.17 местн.-0-Автом."	1	
10HL	АСТ3~380В „Конвейер поз.10 включен."	1	
10SB1	КЕ011 исп.2 черн. „Конвейер поз.10 пуск."	1	
10SB2	КЕ011 исп.2 красн. „Конвейер поз.10 стоп."	1	
	Пост управления 2ПУ (ПКУ15-21.231-54У2)		
12HL	АСТ3~380В „Транспортер поз.12 включен."	1	
12SB1	КЕ011 исп.2 черн. „Транспортер поз.12 Пуск."	1	
12SB2	КЕ011 исп.2 красн. „Транспортер поз.12 Стоп."	1	
12SA	ПЕ031 исп.1 „Транспортер поз.12 местн.-0-дист."	1	
SH1	ПЕ011 исп.1 „Станок поз.3 сблокир.-деблок."	1	
	Пост управления 3ПУ (ПКУ15-21.141-54У2)		
7SB1	КЕ011 исп.2. Черн. „Насос пуск."	1	
7SB2	КЕ011 исп.2. Красн. „Насос стоп."	1	
7SB3	КЕ011 исп.2. Черн. „Сбрасыватель влево"	1	
7SB4	КЕ011 исп.2. Черн. „Сбрасыватель вправо"	1	
10SB4; 2SB; 4SB5; 12SB3	Пост управления ПКУ15-21.111-54У2	4	
	КЕ141 исп.2 „Аварийный стоп"	4	
10SB3; 6SB; 17SB	Пост управления ПКУ15-21.121-54У2	3	
	КЕ011 исп.2 „Пуск"	3	
	КЕ141 исп.2 „Стоп"	3	
7SB5	Пост управления кнопочный ПКЕ-222-1	1	
K1; K2	Пускатель магнитный с кат. ~380В		
12K	ПМЛ-111002 ТУ16-526.437-78	3	
7KM	Пускатель магнитный с кат. ~380В		
	ПМЛ-121002 ТУ16-526.437-78	1	
6KM; 10KM	Пускатель магнитный с кат. ~380В ПМЛ-121002 ТУ16-526.437-78 с		
17KM	ПКЛ-2004 ТУ16-523.554-78	3	
HA1÷HA3	Сирена сигнальная ~380В СС-1		
	ТУ16-532.383-70	3	

ГИП	Жердев		ТПР 411-1-0146.87 ЭМ
Н.контр.	Доросимов		
Нач.отд.	Березина		Нижний склад мощность 50 тыс. м3 древесины в год
Гл.спец.	Доросимов		
Рук.гр.	Ильин		
Ст.инж.	Лунина		Узел разделки дровяного долготья. Стадия: РП; Лист: 4; Листов:
Привязан			Механизмы поз. 3; 7; 12. Схема предпусковой сигнализации. Схема электрическая принципиальная управления
Инв. №			СОЮЗГИПРОЛЕСХОЗ

Копировал

Формат А3

Альбом I

Схема технологического потока

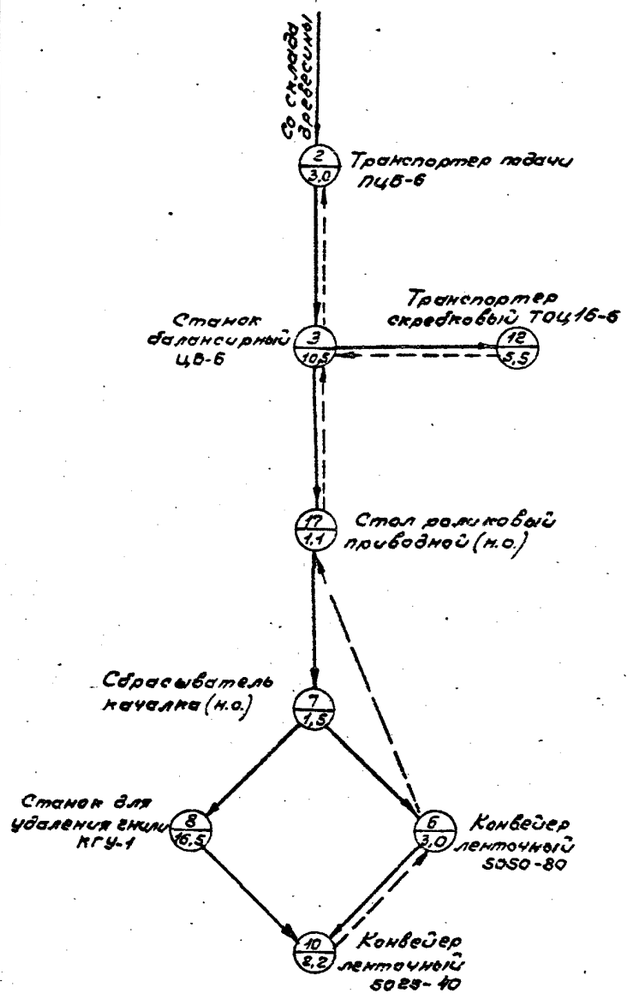

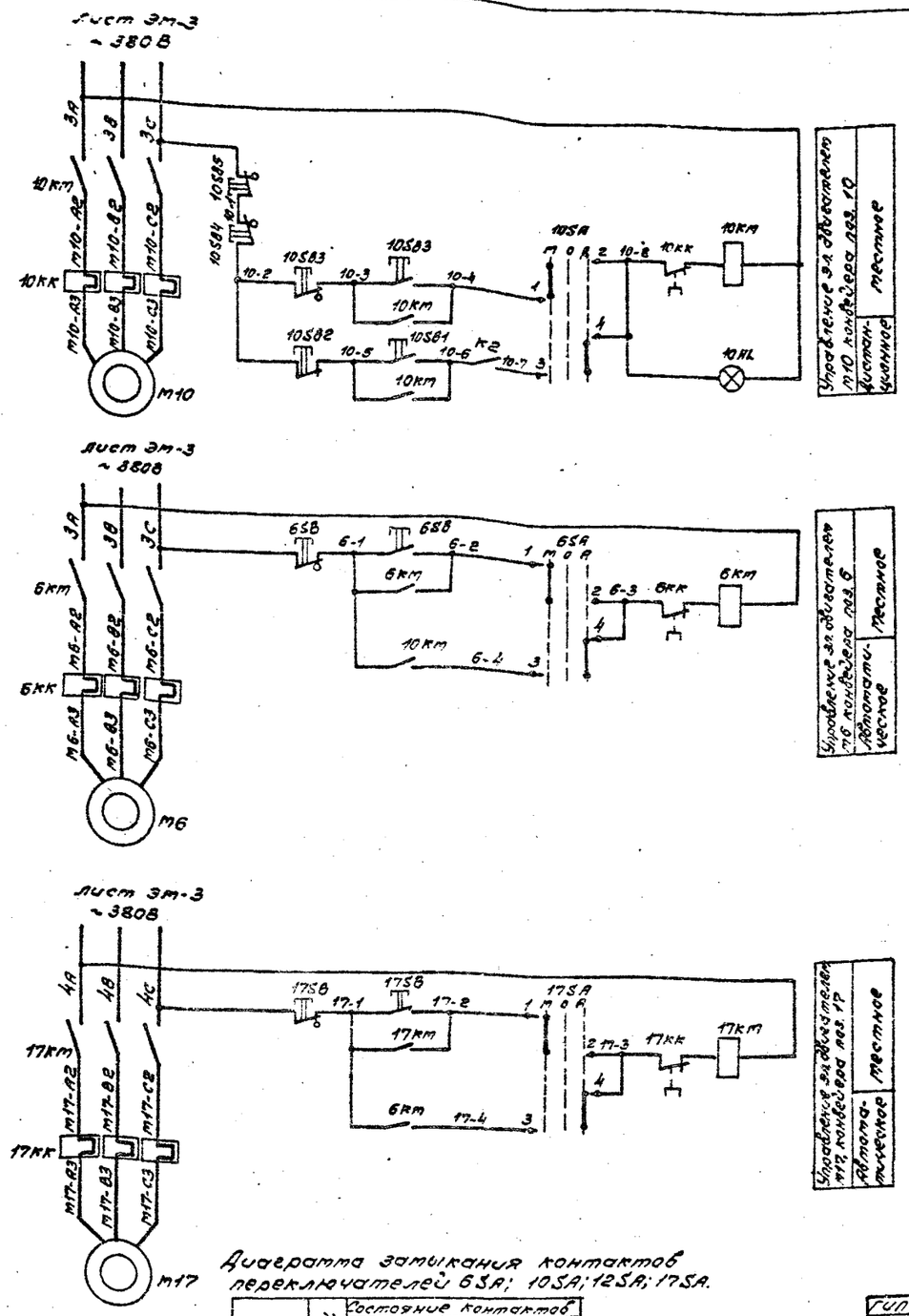

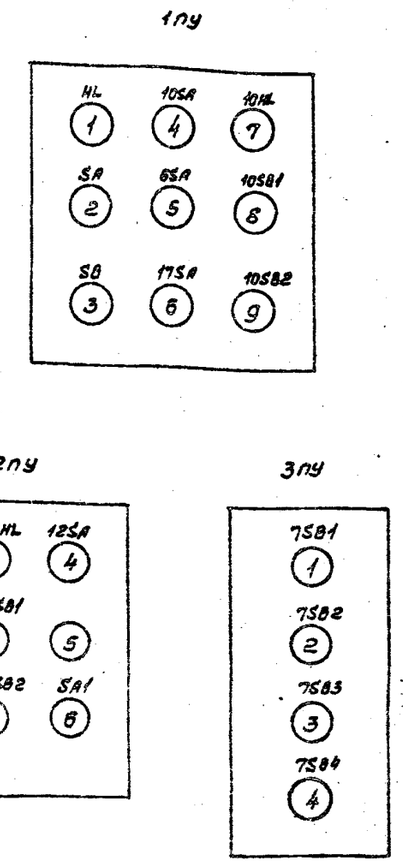

Данный лист рассматривать совместно с листом эм-4.

(6 / 3,0) Номер механизма / Мощность в кВт

Направление технологического потока

Электроблокирующие связи.

Диаграмма замыкания контактов переключателей 6SA; 10SA; 12SA; 17SA.

Тип	Исполнен.	Состояние контактов					
		Положение рукоятки					
		-90°		0°		+90°	
		Тестн.		Откл.		Дист.	
		1		2		3	
		1	2	1	2	1	2
ПЕ-031	1	X					X

Привязан

Инв. №

Гип	Жердев	
Н.контр.	Абросимов	
Нач.отд.	Березина	
Гл.спец.	Абросимов	
Рук.гр.	Ильин	
Ст.инж.	Лунина	

ТПР 411-1-0146.87 ЭМ

Нижний склад мощностью 50 тыс. м3 древесины в год

Узел разделки дровяного долготья.

Стадия	Лист	Листов
РП	5	

Механизмы поз. 6; 10; 17. Схема технологического потока. Схемы электрические принципиальные управления.

СОЮЗГИПРОЛЕСХОЗ

Согласовано: Рукеа ТХ Боярск

Копировал Фадеева

Формат А2

Альбом I

План

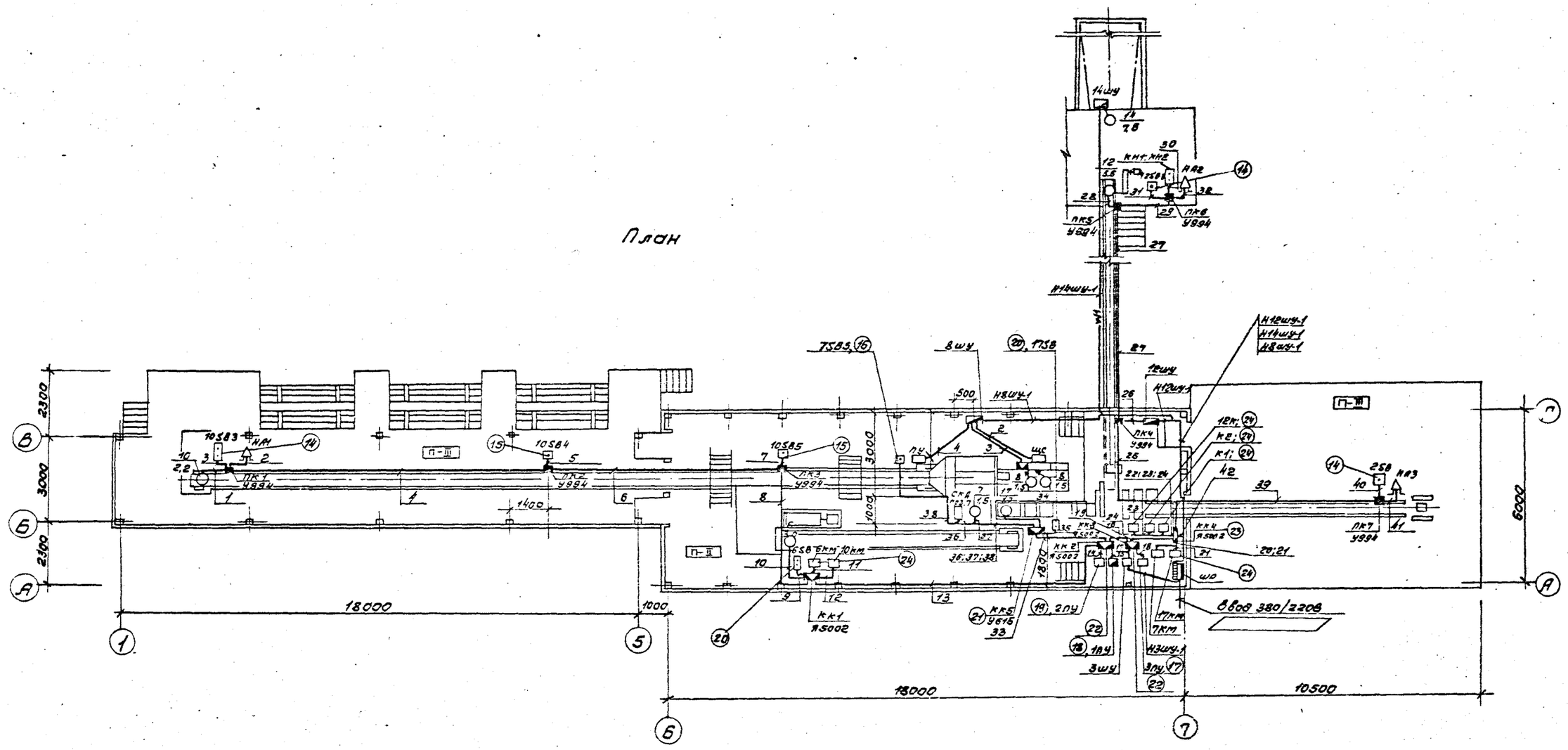

План с расположением 3шу

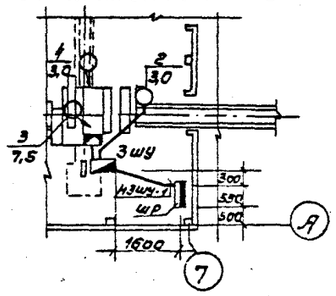

ГИП	Жердев		
Н.контр.	Абросимов		
Нач.отд.	Березина		
Гл.спец.	Абросимов		
Рук.гр.	Илин		
Ст.инж.	Лунина		
Ст.инж.	Рутенцев		1987

Привязан

Инв. №

ТПР 411-1-0146.87 ЭМ

Нижний склад мощностью 50 тыс. м³ древесины в год.

Узел разделки дровяного долготья

Стадия	Лист	Листов
РП	6	

План расположения электрооборудования и прокладки электрических сетей.

СОЮЗГИПРОЛЕСХОЗ

Копировал (Тиева)

Формат А2

Альбом I

Марка (поз.)	Обозначение	Наименование	Кол	Масса ед.кг	Примечание
1	2	3	4	5	6
		Электрооборудование			
1	ТУ16-536.506-76	Шкаф распределительный	1		
		ШР11-73515-54У2			шр
2	ТУ16.526.437-78	Пускатель магнитный ПМЛ-121002 с тепловым реле на среднее значение тока 5,0А	1		7км
3	ТУ16-526.437-78	То же, ПМЛ121002 с реле на ток 3,2А с ПКЛ2004	1		17км
4		То же, ПМЛ121002 с реле на ток 6,8А с ПКЛ2004	1		6км
		То же ПМЛ121002 с реле 5,0А с ПКЛ2004	1		10км
	Эт-6	То же, без реле и без ПКЛ ПМЛ111002	1		К1; К2 12к
7	Эт-6	Пост управления кнопочный ПКУ15-21.331-54У2	1		1ПУ
8	Эт-6	То же, ПКУ15-21.231-54У2	1		2ПУ
9	Эт-6	То же, ПКУ15-21.141-54У2	1		3ПУ
10	Эт-6	То же, ПКУ15-21.111-54У2	4		10С84 10С85 12С83 2С8
11	Эт-6	То же ПКУ15-21.121-54У2	3		17С8 6С8 10С83
12		То же ПКЕ-222-1	1		7С8
13		Сирена СС-1	3		
		Сборочные единицы			
14	5.407-77	Установка комплекта с кнопочным постом 10С83(2С8, 12С8) сиреной СС-1 и коробкой У994	3		Противительно
15	5.407-77	Установка комплекта с кнопочным постом 10С84 (10С85) и коробкой У994	2		—"—
16	5.407-77	Установка комплекта с одним кнопочным постом 7С85	1		Противительно
17	5.407-77	Установка комплекта с одним кнопочным постом 3ПУ и коробкой У994	1		
18	5.407-77	Установка комплекта с одним кнопочным постом 1ПУ и коробкой У994	1		
19	5.407-77	Установка комплекта с одним кнопочным постом 2ПУ	1		
20	5.407-77	Установка комплекта с одним кнопочным постом 17С8 (6С8)	2		
21	5.407-77	Установка коробки ККЗ(У615) на стойке	1		
22	5.407-31 л.6	Установка ящика Я5002 (КК2, КК3) на конструкции	2		Противительно
23	5.407-31 л.6	Установка ящика Я5002(КК1, КК4) на стене	2		—"—
24	5.407-54, 1, 10	Установка пускателей 6км(10к19, 7км, 17км, 12к, К1, К2) на стене	7		
		Материалы			
25	ГОСТ 16442-80	Кабель АВВГ-3х10+1х6-0,66	15м		
26		4х2,5-0,66	32м		
27	ГОСТ 6323-79	Провод АПВ-1х4-0,66	15м		
28	ГОСТ 6323-79	Провод ПВ3-1х6-0,66	9м		
29		1х4-0,66	4м		
30		1х1,0-0,66	160м		
	ГОСТ 3262-75	Труба стальная легкая			
31		Ду-32х2,8	9м		
32		Ду-20х2,5	5м		
33		Ду-15х2,5	5м		

ГИП	Нарбев		
Н.контр.	Потунин		
Нач.отд.	Рогачев		
Рук.гр.	Разуваева		
Ст.инж.	Рутянцева		1991г

ТПР 411-1-0146.87 ЭМ

Нижний склад мощностью 50,0 тыс.м³ древесины в год

Узел разделки дровяного долготья

Стадия	Лист	Листов
Р.П.	7	

Спецификация к листу Эм.

СОЮЗГИПРОЛЕСХОЗ

Копировал Тверцов

Формат А2

Альбом I

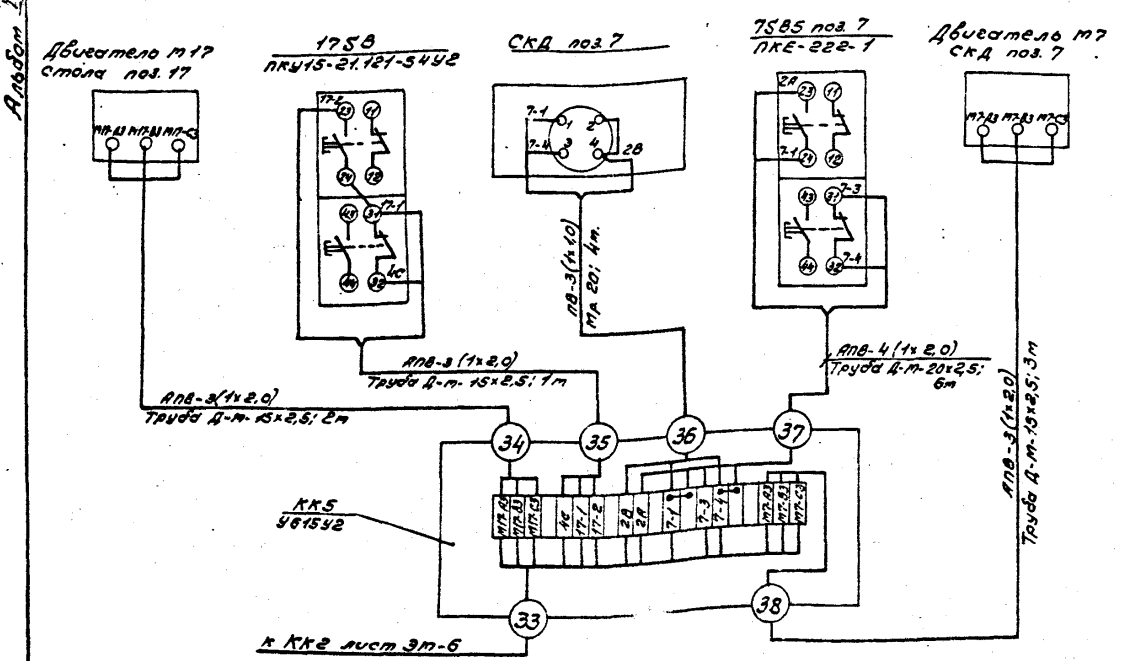

Обозн. позиц.	Наименование	Кол.	Примечание
1	Провод АПВ 1х2,0 ГОСТ 6323-79	1380	м
2	Провод ПВ 1х1,0 ГОСТ 6323-79	15	м
3	Металлорукав РЗ-Ц-Л20 ГОСТ 3575-75	5	м
	Труба стальная водогазопроводная легкая ГОСТ 3262-75		
4	d_y = 15мм	25	м
5	d_y = 20мм	30	м
6	d_y = 25мм	65	м
7	d_y = 32мм	20	м
8	d_y = 40мм	10	м
9	Ящик с клеммниками типа ЯБ002	4	шт.
10	Коробка протяжная У994 ТУ36-2415-81	7	шт.

— — — — Демонтировать.

Данный лист рассматривать совместно с листами Эт-9; Эт-10.

План расположения электрооборудования лист Эт-6.

Спецификация дана к листам Эт8 ÷ Эт10.

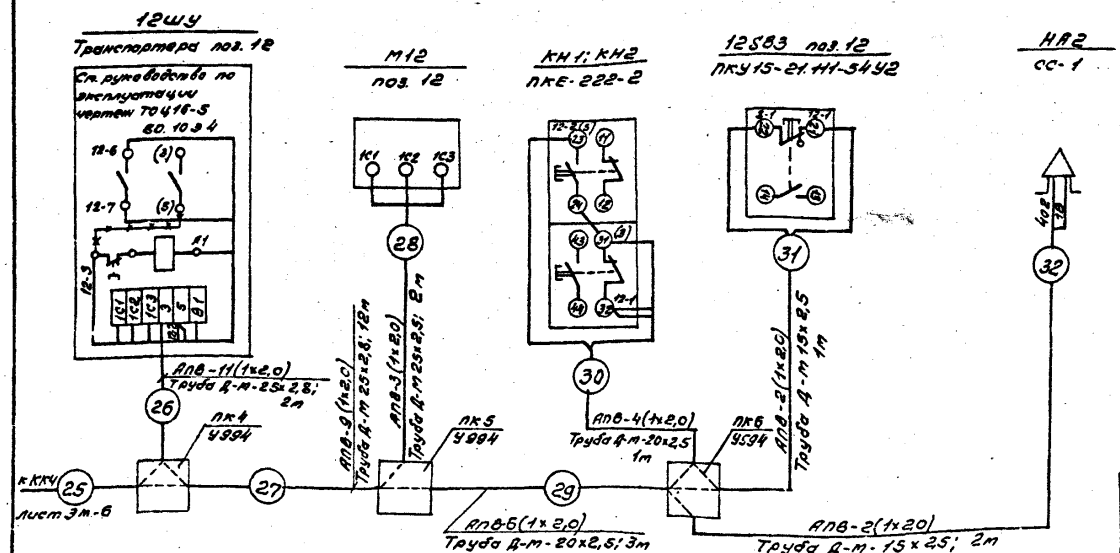

Гип	Нерадев		ТПР 411-1-0146.87		ЭМ
Н.контр.	Ярославов		Нижний склад мощность 50 тыс. м3 древесины в год		
Нач.отд	Березина		Узел разделки дробленого долголетья.	Стадия	Лист	Листов
Гл.спец.	Ярославов			РП	8	
Рук.гр.	Ильин		Механизмы поз. 7; 12; 17. Схема подключений.	СОЮЗГИПРОЛЕСХОЗ		
Ст.инж.	Лунина					

Привязан

Инв. №

Копировал Фальков

Формат А2

Альбом I

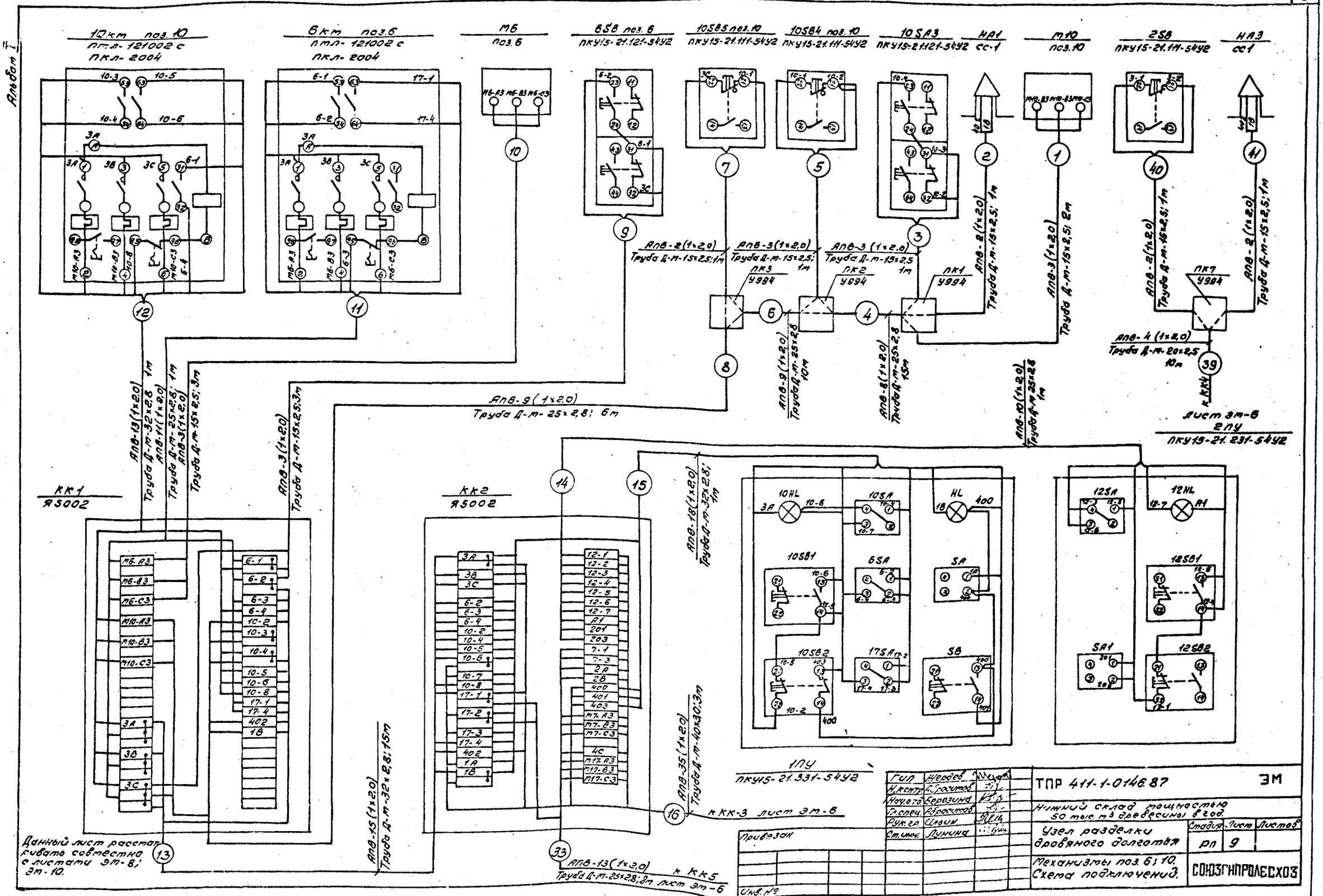

Копировал Ф.Гусева

Альбом I

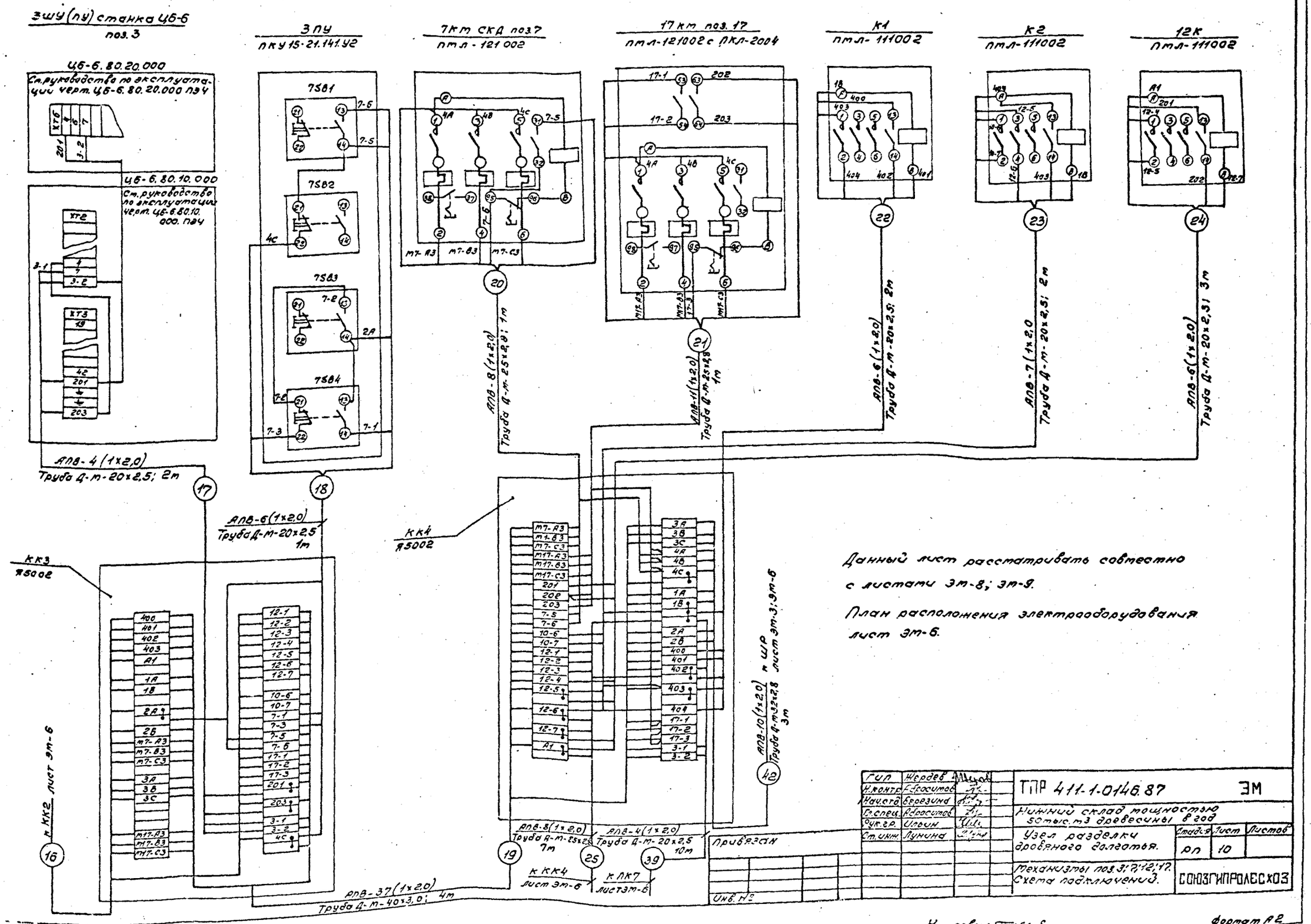

Данный лист рассматривать совместно с листами ЭМ-8; ЭМ-9.

План расположения электрооборудования лист ЭМ-6.

ГИП	Жердев		ТПР 411-1-0146.87			ЭМ	
Н.контр.	Абросимов						
Нач.отд.	Березина		Нижний склад мощностью 50 тыс. м3 древесины в год				
Гл.спец.	Абросимов						
Рук.гр.	Ирвин		Узел разделки дробленого долготья.	Стадия	Лист	Листов	
Ст.инж.	Лунина			РП	10		
			Механизмы поз.3; 7; 12; 17. Схема подключений.	СОЮЗГИПРОЛЕСХОЗ			

Копировал

Формат А2

Альбом I

Ведомость изделий ТЭЗ

Обозначение чертежа	Наименование	Кол.	Примечание
5.407-77	Комплект с кнопочным постом	3	Примечание
	10583(258, 1258) сиреной СС-1		
	и коробкой У994		
5.407.77	Комплект с кнопочным постом	2	
	управления 10584(10585) и		
	коробкой У994		
5.407-77	Комплект с кнопочным постом	1	
	758 и коробкой У994		
5.407-77	Комплект с кнопочным постом	1	
	3ПУ и коробкой		
5.407-77	Комплект с кнопочным постом	1	
	1ПУ и коробкой У994		
5.407-77	Комплект с кнопочным постом	1	
	2ПУ		
5.407-77	Комплект с кнопочным постом	2	
	1758(658)		
5.407-77	Комплект коробки У615(ККБ)	1	Примен.
	на стойке		
5.407-31 л.6	Ящик Я5002(КК1, КК2, КК3) на	3	—"—
	конструкции		
5.407-31 л.6	Ящик Я5002(ККЧ) на стене	1	
5.407-54.2.10	Пускатель БКТ(10КТ, 7КТ, 17КТ,	7	
	12К, К1, К2) в сборе		

Ведомость изделий и материалов для изготовления изделий ТЭЗ

N п/п	Наименование и техническая характеристика изделия, материала	Тип марка	Ед. изм.	Потребность по проекту
1	2	3	4	5
1	Пускатель магнитный в оболочке,	ПМЛ-121002	шт.	1
	с тепловым реле РТЛ на среднее	РТЛ-101004	шт.	1
	значение тока 5,0А(7КТ)			
2	То же, с РТЛ на среднее зна-	ПМЛ-121002	шт.	1
	чение тока 3,2А и ПКЛ	РТЛ100804	шт.	1
	(17КТ)	ПКЛ2004	шт.	2
3	То же, с РТЛ на среднее	ПМЛ121002	шт.	1
	значение тока 6,8А с ПКЛ(6КТ)	РТЛ-101204	шт.	1
		ПКЛ2004	шт.	1
4	То же, с РТЛ на среднее значение	ПМЛ-121002	шт.	1
	тока 5,0А с ПКЛ(10КТ)	РТЛ-101004	шт.	1
		ПКЛ2004	шт.	1
5	То же, без реле РТЛ и без ПКЛ	ПМЛ-111002	шт.	3
6	Пост управления кнопочный	ПКУ15-21.	шт.	1
	1ПУ	331-54У2		
7	То же, 2ПУ	ПКУ15-21.	шт.	1
		231-54У2		
8	То же, 3ПУ	ПКУ15-21.	шт.	1
		141-54У2		
9	То же, 10584(10585, 12583, 258)	ПКУ15-21.	шт.	4
		111-54У2		
10	То же, 1758(658; 10583)	ПКУ15-21.	шт.	3
		121-54У2		
11	Пост управления кнопочный	ПКБ-282-1	шт.	1
	758			
12	Сирена	СС-1	шт.	3
13	Стойка	К313У3	шт.	4
14	То же	К314У3	шт.	7
15	Коробка ответвительная	У994У2	шт.	7
16	Коробка ответвительная	У615АУ2	шт.	1
17	Ящик протяжной на 30зажимов	Я5002	шт.	4
18	Лист 4	ГОСТ19903-74	кг	1,5
19	Лист 2	ГОСТ19903-74	кг	6,5

ГИП	Нерадев		ТПР 411-1-0146.87 ЭМП
Н.контр.	Петунин		
Нач.отд.	Рогачев		Нижний склад мощностью 50тыс.м³ древесины в год
Рук.гр.	Розуванова		
Ст.инж.	Рутянцева		Узел разделки древесного долготья. — Стадия: РП; Лист: ; Листов: 1
			Ведомости — СОЮЗГИПРОЛЕСХОЗ

Копировал Пятунин

Формат А2

Альбом I

Ведомость рабочих чертежей основного комплекта ЭО

Лист	Наименование	Примечание
1	Общие данные	
2	План расположения электрического обо-	
	рудования и размещение электрических сетей	

Ведомость ссылочных и прилагаемых документов

Обозначение	Наименование	Примечание
	Ссылочные документы	
5.407-19	Установка одиночных све-	
	тильников с лампами нака-	
	ливания.	
4-407-233	Прокладка осветительных	
	электропроводок и установка	
	светильников с лампами нака-	
	ливания и ДРЛ на кронштейнах	
5.407-64	Установка одиночных на-	А73А
	весных и протяжных ящиков,	Приме-
	коробок с зажимами, щитков	нительно
	освещения и токоподводы.	
ГОСТ 21.608-84	Внутреннее электрическое	
	освещение	
	Рабочие чертежи.	
	Прилагаемые документы	
Альбом I ЭО.СО	Спецификация оборудо-	
	вания	
Альбом I ЭОП	Ведомость изделий МЭЗ	
Альбом I ЭОП	Ведомость изделий и мате-	
	риалов для изготовления	
	изделий МЭЗ	

Типовое проектное решение разработано в соответствии с действующими нормами и правилами и предусматривает мероприятия, обеспечивающие пожарную безопасность при эксплуатации здания.

Главный инженер проекта Жердев

Общие указания

Показатели осветительной установки:

- освещаемая площадь – 266 м²
- установленная мощность рабочего освещения – 3,45 кВт.
- число светильников – 22 шт.
- число штепсельных розеток – 2 шт.

Напряжение сети освещения:

- общего рабочего – 380/220В с глухозаземленной нейтралью. Лампы включаются на 220В;
- ремонтного – 36В.

Питающая и групповая сети выполняются кабелем АВВГ, прокладываемым по стенам и балкам покрытия на скобах.

Для зануления вторичной обмотки понижающего трансформатора, корпусов светильников, щитка используется нулевой рабочий провод сети.

Высота установки:

- группового щитка – 1,5 м (до низа корпуса);
- выключателей – 1,7 м;
- штепсельных розеток – 0,8 м от пола.

Монтаж должен быть выполнен с учетом требований СНиП 3.05.06-85 и ВСН 294-72 (в пожароопасных зонах).

Инв. №				
ГИП	Жердев			
Н.контр.	Петунин			
Нач.отд.	Рогачев			
Рук.гр.	Разуваева			
Ст.инж.	Рутенцев			

Привязан

ТПр 411-1-0146.87 ЭО

Нижний склад мощностью 50 тыс. м³ древесины в год

Узел разделки дровяного долготья.

Стадия	Лист	Листов
РП	1	2

Общие данные

СОЮЗГИПРОЛЕСХОЗ

Копировал

Формат А2

Альбом I

План

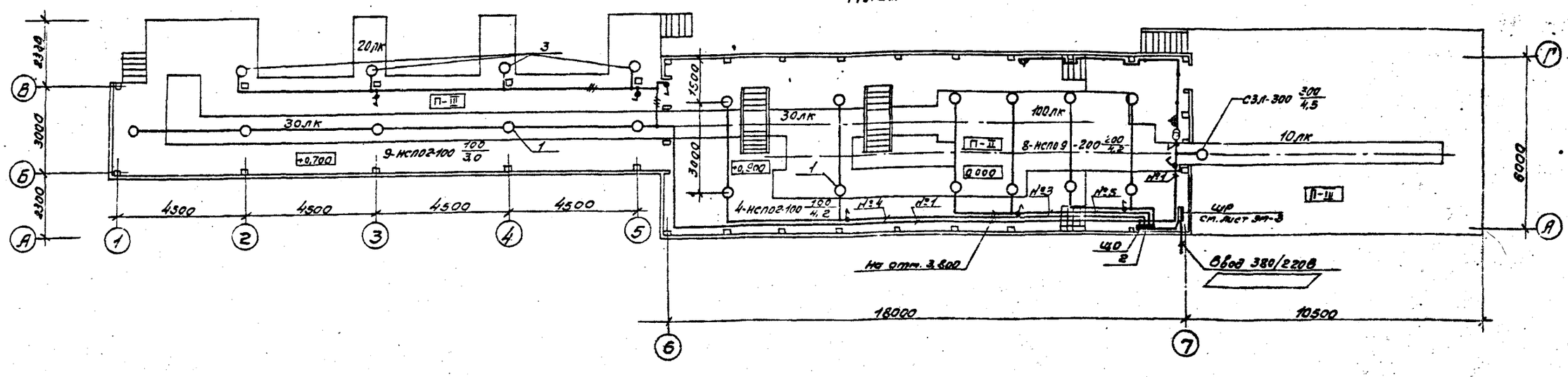

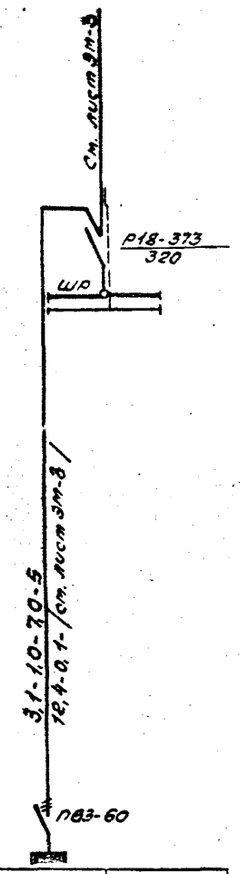

Распределительный пункт: номер; тип; установленная и расчетная мощность, квт.
Аппарат на вводе: тип; ток, А

Выключатель автоматический или предохранитель: тип; ток расцепителя или плавкой вставки, А

Пускатель магнитный: тип; ток нагревательного элемента, А

Маркировка - расчетная нагрузка, квт; коэффициент мощности - расчетный ток, А - длина участка, м

Потеря напряжения, квт.м; потеря напряжения %; марка, сечение проводника - способ прокладки

Щиток групповой: аппарат на вводе: тип, номинальный ток, А

Номер по схеме расположения на плане	ЩО	
Установленная мощность, квт	3,45	
Потеря напряжения до щитка, %	0,1	

Ведомость узлов установки электрического оборудования на плане расположения

Поз.	Обозначение	Наименование	Кол.	Примечание
1	5.407-19, л. 30	Установка светильника	17	
		НСП02, НСП09 на крюк		
2	4.407-129	Установка щитка	1	
		освещения		
3	4.407.233-018	Установка кронштейна	4	
		У116 со светильником НСП02		

Данные о групповых щитках с автоматическими выключателями

Номер щитка	Тип	Установленная мощность, квт	Номера автоматических выключателей: Однополюсные: Занятые	Однополюсные: Резервные	Трехполюсные: Занятые	Трехполюсные: Резервные	Ток расцепителя, А: На вводе	На линии
ЩО	ЯОУ-8501	3,45	1;3;4;5	2;6	—	—		10

ГИП	Жеребов		
Н.конт.	Летунин		
Н.отд.	Рогачев		
Н.уч.гр.	Разуваева		
Ст.инж.	Рутницева		1981

Привязан

Инв.№

ТПР 411-1-0146.87 30

Нижний склад мощностью 50 тыс. м³ древесины в год

Узел раздачи дровяного волокна.

Стадия	Лист	Листов
РП	2	

План расположения электрического оборудования и прокладки электрических сетей.

СОЮЗГИПРОЛЕСХОЗ

Копировал Фикуш

Формат А2

Альбом I

Ведомость изделий МЭЗ

Обозначение чертежа	Наименование	Кол.	Примечание
4.407.233-18	Кронштейн У116 со свето-	4	
	тильником НСПОГ		
5.407-19 л. 30	Светильник НСПОЗ на крюке	8	
	У625		
5.407-19 л. 30	Светильник НСПОГ на крюке	9	
	У625		

Ведомость изделий и материалов для изготовления изделий МЭЗ

№ п/п	Наименование и техническая характеристика изделия, материала	Тип, марка	Ед. изм.	Потребность по проекту
1	Светильник для лампы накаливания мощностью до 200Вт	НСПОЗ-200	шт.	8
2	То же, до 100Вт	НСПОГ-100	шт.	13
3	Кронштейн	У116У3	шт.	4
4	Коробка	У408У1	шт.	4
5	Крюк	У625УХЛ4	шт.	17
6	Подвес	К980У3	шт.	17
7	Держатель	У235т	шт.	17
8	Уголок	УСЭК60	шт.	17

ГИП	Жердев			ТПР 411-1-0146.87 ЭОП
Н.контр.	Петухин			
Нач.отд.	Рогачев			Нижний склад мощностью 50 тыс. м³ древесины в год
Рук.гр.	Розуванова			
Ст.инж.	Рунтцева		1987 г.	Узел разделки дровяного долготья. — Стадия: РП; Лист: ; Листов: 1
Привязан				Ведомости.
Инв.№				СОЮЗГИПРОДЕСХОЗ

Копировал Отдел

Формат А2

Альбом I

Позиция	Наименование и техническая характеристика оборудования и материалов. Завод-изготовитель (для импортного оборудования - страна, фирма)	Тип, марка оборудования. Обозначение документа и номер опросного листа	Единица измерения: Наименование	Единица измерения: Код	Код завода-изготовителя	Код оборудования, материала	Цена единицы оборудования, тыс.руб.	Количество	Масса единицы оборудования, кг
1	2	3	4	5	6	7	8	9	10
	Оборудование, поставляемое заказчиком								
2	Механизм подающий	ПЦБ-6	компл.	671				1	1170
	Длина подаваемого материала:								
	наибольшая, м - 1,5								
	наименьшая, м - 1								
	количество роликов, шт. - 5								
	Мощность электродвигателя, кВт - 3,0								
	Кушвинский завод деревообрабатывающих станков								
3	Станок круглопильный	Ц5-6	компл.			ОКП 383111 2222		1	1400
	Наибольшая высота пропила - 350 мм								
	Наименьшая длина распиливаемого материала - 1000 мм								
	Диаметр пильного диска - 1000 мм								
	Установленная мощность - 10,5 кВт								
	Кушвинский завод деревообрабатывающих станков								

Инв. №				Привязан
ГИП	Чередев		03.03.87	ТПР 411-1-0146.87 ТХ.СО
Н.контр.	Березин		03.03.87	
Нач.отд.	Рогачев		03.03.87	Спецификация оборудования
Гл.спец.	Березина		г.87	Стадия РП, Лист 1, Листов 4
Рук.гр.	Бизяева		11.87	
Ст.инж.	Усенко			СОЮЗГИПРОЛЕСХОЗ

Копировал Фигуев Формат А3

Альбом I

Позиция	Наименование и техническая характеристика оборудования и материалов. Завод-изготовитель (для импортного оборудования - страна, фирма)	Тип, марка оборудования. Обозначение документа и номер опросного листа	Единица измерения: Наименование	Единица измерения: Код	Код завода-изготовителя	Код оборудования, материала	Цена единицы оборудования, тыс.руб.	Количество	Масса единицы оборудования, кг
1	2	3	4	5	6	7	8	9	10
9	Станок для удаления енили	КГУ-1	компл.	671				1	4000
	Наибольший диаметр раскалываемых чураков - 1000 мм								
	Наибольший диаметр выкалываемой енили - 500 мм								
	Наибольшая длина раскалываемых чураков - 1250 мм								
	Наибольшее усилие раскалывания - 300 кН								
	Мощность электродвигателей - 16,5 кВт								
	Новозыбковский станкостроительный завод								
14	Погрузчик скиповый	ЛВ-175	компл.	671		ОКП 483128 2509		1	3600
	Емкость скипа - 5 м³								
	Мощность электродвигателя - 7,5 кВт								
	Завод „Красный пресс" пос. Суда Вологодской обл.								
6	Конвейер ленточный	3030-80							
	в составе: барабан приводной	3030-80	компл.	671				1	196
	натяжное устройство	3040-60-80	-"-	671				1	166
	роликоопора П50-0	П50-0	шт.	796				8	16,6
	лента конвейерная ГОСТ 20-76*	2500-3-ТК-300 ОСТ	м	006				18,5	72
	привод N5к, мощность привода - 3 кВт		шт.	796				1	
	Полевской машиностроительный завод								

Привязан				
Инв. №				ТПР 411-1-0146.87 ТХ.СО Лист 2

Копировал Фигуев Формат А3

Альбом I

Позиция	Наименование и техническая характеристика оборудования и материалов. Завод-изготовитель (для импортного оборудования - страна, фирма)	Тип, марка оборудования. Обозначение документа и номер опросного листа	Единица измерения: Наименование	Единица измерения: Код	Код завода-изготовителя	Код оборудования, материала	Цена единицы оборудования, тыс. руб.	Количество	Масса единицы оборудования, кг
1	2	3	4	5	6	7	8	9	10
12	Конвейер ленточный в составе	5025-40							
	- барабан приводной	5025-40	компл.	671				1	58
	- натяжное устройство	5020-40-32	компл.	671				1	76
	- роликоопора	П50-0	шт.	796				38	16,6
	- лента конвейерная ГОСТ 20-76*	2-500-3-ТК-6-28	м	006				54,3	375
	- привод №8								
	Полевской машиностроительный завод								
	Транспортер опилочный цепной в составе	ТОЦ16-5							1160
	- привод № 5,5 КВТ; эл. двигатель 4А 112М,		шт.	796					
	редуктор Ц2У-160-31,5	ТОЦ16-5-12.000	шт.	796					
	- цепь со скребками	ТОЦ16-5-04.000	м	006				80	
	- станция натяжная	ТОЦ16-5.12.000	шт.	796				1	
	- секция промежуточная L=3000м	ТОЦ16-5.08.000	шт.	796				2	130
	- секция конечная L=2000м	ТОЦ16-5.07.000	шт.	796				2	90
	- скребок	ТОЦ16-5.04.008	шт.	796				102	1,3
	- звездочка ведомая	ТОЦ16-5.11.000	шт.	796				1	80

Привязан

Инв. №

ТПР 411-1-0146.87 ТХ.СО Лист 3

Копировал Фикуш Формат А3

Альбом I

Позиция	Наименование и техническая характеристика оборудования и материалов. Завод-изготовитель (для импортного оборудования - страна, фирма)	Тип, марка оборудования. Обозначение документа и номер опросного листа	Единица измерения: Наименование	Единица измерения: Код	Код завода-изготовителя	Код оборудования, материала	Цена единицы оборудования, тыс. руб.	Количество	Масса единицы оборудования, кг
1	2	3	4	5	6	7	8	9	10
	Оборудование нестандартизированное								
7	Сбрасыватель качалка предназначен для сброса чураков	СКД-1,5							
	диаметром до 500мм, длиной 500÷1250, массой до 200кг на								
	две стороны с продольного приводного рольганга.								
	Привод электрогидравлический, мощность 1,5 квт.								
	Приводная станция СВГ-10-Н-1,5-В; Гидроцилиндр								
	Ц55-10100/, ход-200мм, усилие до 150Н; Управление								
	кнопочное с пульта. Габариты 1250×1000×1450. Масса 350кг		шт.	796				1	350
	Альбом II л.36 Н017.06.00.000								
11	Наклонная плоскость. Габариты 2400×1580×920 м.м.								
	Масса 250кг		шт.	796				1	250
	Альбом II л. 15 Н017.04.00.000								
17	Стол роликовый приводной. Длина 3000мм, высота 990мм								
	Ролики диаметр 108; длина 400; колич.-9шт. шаг 300мм								
	Мощность привода 1,1квт; масса 390кг.		шт.	796				1	390
	Альбом II л.9 Н017.05.00.000								

Привязан

Инв. №

ТПР 411-1-0146.87 ТХ.СО Лист 4

Копировал Фикуш Формат А3

Альбом I

Позиция	Наименование и техническая характеристика оборудования и материалов. Завод-изготовитель (для импортного оборудования - страна, фирма)	Тип, марка оборудования. Обозначение документа и номер опросного листа	Единица измерения: Наименование	Единица измерения: Код	Код завода-изготовителя	Код оборудования, материала	Цена единицы оборудования, тыс. руб.	Количество	Масса единицы оборудования, кг
1	2	3	4	5	6	7	8	9	10
	1. Оборудование и материалы, поставляемые заказчиком								
	1.1. Оборудование и изделия, распределяемые по линии комплектующих организаций.								
	1.1.1. Пускатель магнитный в оболочке, с катушкой на 380В, с РТЛ на среднее значение тока теплового элемента 5,0А с приставкой ПКЛ	ПМЛ112100Е	шт.	796				1	
		ТУ16-526.437-78							
		РТЛ-101004	шт.	796				1	
		ТУ16-523.549-78							
		ПКЛ 2004	шт.	796				1	
		ТУ16-523.554-78							
	1.1.2. То же, с РТЛ на среднее значение тока теплового элемента 6,8А с приставкой ПКЛ	ПМЛ 121002	шт.	796				1	
		ТУ16-526.437-78							
		РТЛ-101204	шт.	796				1	
		ТУ16-523.549-78							
		ПКЛ 2004	шт.	796				1	
		ТУ16-523.554-78							

Привязан

Инв. №

ГИП	Жердев		
Н.контр.	Лепунин		
Нач.отд.	Разачев		
Рук. гр.	Разуваева		
Ст.инж.	Рутячева		1987

ТПР 411-1-0146.87 ЭМ.СО

Узел разделки дюбяного долготья

Спецификация оборудования.

Стадия	Лист	Листов
РП	1	7

СОЮЗГИПРОЛЕСХОЗ

Копировал Фомин

Формат А3

Альбом I

Позиция	Наименование и техническая характеристика оборудования и материалов. Завод-изготовитель (для импортного оборудования - страна, фирма)	Тип, марка оборудования. Обозначение документа и № опросного листа	Единица измерения: Наименование	Единица измерения: Код	Код завода-изготовителя	Код оборудования, материала	Цена единицы тыс. руб.	Количество	Масса единицы оборудования
1	2	3	4	5	6	7	8	9	10
	1.1.3. То же, с РТЛ на среднее значение тока теплового элемента 3,2А с приставкой ПКЛ.	ПМЛ-121002	шт.	796				1	
		ТУ16-526.437-78							
		РТЛ 101004	шт.	796				1	
		ТУ16-523.549-78							
		ПКЛ 2004	шт.	796				1	
		ТУ16-523.554-78							
	1.1.4. То же, с РТЛ на среднее значение тока теплового элемента 6,0А	ПМЛ-121002	шт.	796				1	
		ТУ16-526.437-78							
		РТЛ 101004	шт.	796				1	
		ТУ16-523.549-78							
	1.1.5. Пускатель магнитный в оболочке, с катушкой на 380В, без приставки ПКЛ и без теплового реле.	ПМЛ-111002	шт.	796				3	
		ТУ16-526.437-78							
	1.1.6. Пост управления 1ПУ	ПКУ15-21.331-5442	шт.	796				1	
		ТУ16-526.339-83							
	Н1 - „АСТМ", „380В", „сеть"								
	Н2 - „ПЕ011", „исп.1", „Откл.-Вкл."								
	Н3 - „КЕ011" „исп.2", „Включение сигнализации"								
	Н4 - „ПЕ031", „исп.1", „Конвейер поз.10" „Тест.-0-Дист."								
	Н5 - „ПЕ031", „исп.1", „Конвейер поз.6", „Тест.-0-Автот."								

Привязан

Инв. №

ТПР 411-1-0146.87 ЭМ.СО

Лист 2

Копировал Фомин

Формат А3

Альбом I

Позиция	Наименование и техническая характеристика оборудования и материалов. Завод-изготовитель (для импортного оборудования-страна, фирма	Тип, марка оборудования. Обозначение документа и номер опросного листа	Единица измерения: Наименование	Единица измерения: Код	Код завода-изготовителя	Код оборудования, материала	Цена единицы оборудования, тыс.руб.	Количество	Масса единицы оборудования, кг
1	2	3	4	5	6	7	8	9	10
	Н6 - „ПЕ031", „Стол поз.17", „Мест.-0-Автом."								
	Н7 - „АСТ3", „380В", „Конвейер поз.10. Включен."								
	Н8 - „КЕ011", „исп.2", черн. „Конвейер поз.10. Пуск"								
	Н9 - „КЕ011", „исп.2", красн. „Конвейер поз.10. Стоп."								
	с сальниками (ф 22, ф32)								
	1.1.7. Пост управления 2ПУ	ПКУ15-21.231-54У2	шт.	796				1	
	Н1 - „АСТ3", „380В", „Транспортер поз.12. Включен"	ТУ16-526.333-83							
	Н2 - „КЕ011", „исп.2", черн. „Транспортер поз.12. Пуск"								
	Н3 - „КЕ011", „исп.2", красн. „Транспортер поз.12. Стоп"								
	Н6 - „ПЕ031", „исп.1", „Транспортер поз.12" „мест.-0-Дист."								
	Н5								
	Н4 - „ПЕ011", „исп.1", „Станок поз.3 сблокир-деблокир."								
	с сальниками (ф 22, ф32)								
	1.1.8. Пост управления 3ПУ	ПКУ15-21.141-54У2	шт.	796				1	
		ТУ16-526.333-83							
	Н1 - „КЕ011", „исп.2", черн. „Насос пуск"								
	Н2 - „КЕ011", „исп.2", красн. „Насос стоп"								
	Н3 - „КЕ011", „исп.2", черн. „Сбрасыватель влево"								
	Н4 - „КЕ011", „исп.2", черн. „Сбрасыватель вправо"								

Привязан

Инв.№

ТПР 411-1-0146.87 ЭМ.СО Лист 3

Копировал Формат А3

Альбом I

Позиция	Наименование и техническая характеристика оборудования и материалов. Завод-изготовитель (для импортного оборудования-страна, фирма)	Тип, марка оборудования. Обозначение документа и номер опросного листа	Единица измерения: Наименование	Единица измерения: Код	Код завода-изготовителя	Код оборудования, материала	Цена единицы оборудования тыс.руб.	Количество	Масса единицы оборудования
1	2	3	4	5	6	7	8	9	10
	с сальниками (ф 22, ф32)								
	1.1.9. Пост управления	ПКУ15-21.111-54У2	шт.	796				4	
		ТУ16-526.335-83							
	Н1 - „КЕ 141", „исп.2", „Аварийный стоп."								
	1.1.10. Пост управления	ПКУ15-21.121-54У2	шт.	796				3	
		ТУ16-526.333-83							
	Н1 - „КЕ011", „исп.2", „Пуск"								
	Н2 - „КЕ011", „исп.2", „Стоп"								
	с сальниками ф 22								
	1.1.11. Пост управления кнопочный	ПКЕ-222-1	шт.	796				1	
	1.1.12. Сирена сигнальная ~380В	СС-1	шт.	796				3	
	1.1.13. Шкаф распределительный с рубильником	ШРН-73515-54У2	шт.	796				1	
	Р18-373 на вводе и 8 предохранителями								
	ПН2-100 с плавкими вставками: 1х100А, 2х50А, 1х40А	ТУ16-536.506-76							
	КПН2-60 с плавкими вставками: 2х20А, 2х10А								

Привязан

Инв.№

ТПР 411-1-0146.87 ЭМ.СО Лист 4

Копировал Формат А3

Альбом I

Позиция	Наименование и техническая характеристика оборудования и материалов. Завод-изготовитель (для импортного оборудования - страна, фирма)	Тип, марка оборудования. Обозначение документа и номер опросного листа	Единица измерения: Наименование	Единица измерения: Код	Код завода-изготовителя	Код оборудования, материала	Цена единицы оборудования, тыс. руб.	Количество	Масса единицы оборудования, кг
1	2	3	4	5	6	7	8	9	10
	Кабельные изделия								
	Кабель силовой с алюминиевыми жилами, без защитного покрова	ГОСТ 16442-80*							
1.1.14.	4×2,5 - 0,66	АВВГ	км	008		35 2122 0000		0,035	
1.1.15.	3×10 + 1×6 - 0,66	АВВГ	км	008		35 2122 0000		0,016	
	Провод с алюминиевыми жилами	ГОСТ 6323-79*							
1.1.16.	1×2,0 - 380	АПВ	км	008		35 5133 0000		1,38	
1.1.17.	1×4,0 - 380	АПВ	км	008		35 5133 0000		0,015	
	Провод с медными жилами	ГОСТ 6323-79*							
1.1.18.	1×1,0 - 380	ПВ1	км	008				0,015	
1.1.19.	1×6,0 - 380	ПВ3	км	008				0,009	
1.1.20.	1×4,0 - 380	ПВ3	км	008				0,004	
1.1.21.	1×1,0 - 380	ПВ3	км	008				0,150	

Привязан

Инв. №

ТПР 411-1-0146.87 ЭМ.СО Лист 5

Копировал Фирсова Формат А3

Альбом I

Позиция	Наименование и техническая характеристика оборудования и материалов. Завод-изготовитель (для импортного оборудования - страна, фирма)	Тип, марка оборудования. Обозначение документа и номер опросного листа	Единица измерения: Наименование	Единица измерения: Код	Код завода-изготовителя	Код оборудования, материала	Цена единицы оборудования, тыс. руб.	Количество	Масса единицы оборудования, кг
	2. Оборудование и материалы, поставляемые подрядчиком								
	2.1. Материалы, поставляемые Генподрядчиком								
	Трубы стальные водогазопроводные								
	Труба легкая, под накатку резьбы, неоцинкованная, обычной точности изготовления, с полностью сплющенным гратом, с цилиндрической резьбой на обоих концах	ГОСТ 3262-75*							
2.1.1.	Д-т- 40×3,0		км	008		13 0300 0000		0,010	
			т	168				0,033	
2.1.2.	Д-т- 32×2,8		км	008		13 0300 0000		0,029	
			т	168				0,079	
2.1.3.	Д-т- 25×2,5		км	008		13 0300 0000		0,065	
			т	168				0,14	
2.1.4.	Д-т- 20×2,5		км	008		13 0300 0000		0,035	
			т	168				0,052	
2.1.5	Д-т- 15×2,5		км	008		13 0300 0000		0,030	
			т	168				0,035	

Привязан

Инв. №

ТПР 411-1-0146.87 ЭМ.СО Лист 6

Копировал Фирсова Формат А3

Альбом I

Позиция	Наименование и техническая характеристика оборудования и материалов. Завод-изготовитель (для импортного оборудования - страна, фирма)	Тип, марка оборудования. Обозначение документа и номер опросного листа	Единица измерения		Код завода-изготовителя	Код оборудования, материала	Цена единицы оборудования, тыс. руб.	Количество	Масса единицы оборудования, кг
			Наименование	Код					
1	2	3	4	5	6	7	8	9	10
	2.2. Изделия, поставляемые электромонтажной организацией								
	Изделия заводов Главэлектромонтажа								
	2.2.1. Коробка протяжная 129×110×91	У994У2	шт.	796		34 6474 1211		7	
		ТУ36-2415-81							
	2.2.2. Коробка протяжная	У615АУ2	шт.	796		34 6474 2041		1	
		ТУ36-12-80							
	2.2.3. Ящик протяжной на 50 наборных зажимов.	Я5002	шт.	796				4	
		ТУ16-536.042-76							
	2.2.4. Ввод гибкий, длиной 925мм	К1082У3	шт.	796		34 4965 0103		2	
		ТУ36-1584-81							
	2.2.5. Полоса	К105У2	шт.	796		34 4952 6311		2	
		ТУ36-1434-82							

Привязан

Инв. №

ТПР 411-1-0146.87 ЭМ.СО Лист 7

Копировал Фирсов Формат А3

Альбом I

Позиция	Наименование и техническая характеристика оборудования и материалов. Завод-изготовитель (для импортного оборудования - страна, фирма)	Тип, марка оборудования. Обозначение документа и номер опросного листа	Единица измерения		Код завода-изготовителя	Код оборудования, материала	Цена единицы оборудования, тыс. руб.	Количество	Масса единицы оборудования, кг
			Наименование	Код					
1	2	3	4	5	6	7	8	9	10
	1. Оборудование и материалы, поставляемые заказчиком								
	1.1. Оборудование и изделия, распределяемые по линии комплектующих организаций								
	1.1.1. Трансформатор однофазный, понижающий, 220/36 в, 250ВА	ОСОВ-0,25	шт.	796		34 1311 0034		1	
		ТУ16-517.701-73							
	1.1.2. Щиток освещения с выключателем ПВ3-60 на вводе и 6 выключателями АЕ-1031-1 с расцепителями на 10А	ЯОУ-8501	шт.	796				1	
		ТУ16-535.683-81							
	Светильники с лампами накаливания:								
	1.1.3 до 100Вт	НСПО2-100/Р51	шт.	796		34 6111 0000		13	
		ОСТ160.535.046-79							
	1.1.4. до 200Вт	НСПО9-200/Р50	шт.	796		34 6111 0000		8	
		ОСТ160.535.046-79							

Привязан

Инв. №

Гип	Жердев		
Н.контр.	Петунин		
Нач.отд.	Рогачев		
Рук.гр.	Разуварова		
Ст.инж.	Уланцева		1987г.

ТПР 411-1-0146.87 ЭО.СО

Узел разделки дровяного долгоотв.

Спецификация оборудования.

Стадия	Лист	Листов
РП	1	4

СОЮЗГИПРОЛЕСХОЗ

Копировал Фирсов Формат А3

Альбом I

Позиция	Наименование и техническая характеристика оборудования и материалов. Завод-изготовитель (для импортного оборудования - страна, фирма)	Тип, марка оборудования. Обозначение документа и номер опросного листа	Единица измерения: Наименование	Единица измерения: Код	Код завода-изготовителя	Код оборудования, материала	Цена единицы оборудования, тыс. руб.	Количество	Масса единицы оборудования, кг
1	2	3	4	5	6	7	8	9	10
	1.1.5. Светильник с зеркальной лампой, 220В, 50Гц	СЗЛ-300-1ту1	шт.	796				1	
		ТУ16-535.848-78							
	Лампы накаливания 220-230В общего назначения								
	Заводы МЭТП								
	1.1.6. 100 Вт	Б220-230-100	шт.	796		346611 5106		17	
		ГОСТ 2239-79							
	1.1.7. 200 Вт	Г220-230-200	шт.	796		346612 1109		8	
		ГОСТ 2239-79							
	1.1.8. Лампа зеркальная мощностью 300 Вт	ЗК220-300	шт.	796				1	
		ТУ16-535.539-71							

Привязан

Инв. №

ТПР 411-1-0146.87 ЭО.СО Лист 2

Копировал Фильм Формат А3

Альбом I

Позиция	Наименование и техническая характеристика оборудования и материалов. Завод-изготовитель (для импортного оборудования - страна, фирма)	Тип, марка оборудования. Обозначение документа и номер опросного листа	Единица измерения: Наименование	Единица измерения: Код	Код завода-изготовителя	Код оборудования, материала	Цена единицы оборудования, тыс. руб.	Количество	Масса единицы оборудования, кг
1	2	3	4	5	6	7	8	9	10
	Кабельные изделия								
	Кабель силовой с алюминиевыми жилами, без защитного покрова	ГОСТ 16442-80*							
	1.1.9. 2х2,5-0,66	АВВГ	км	008		35 2122 0000		0,16	
	1.1.10. 3х2,5-0,66	АВВГ	км	008		35 2122 0100		0,007	

Привязан

Инв. №

ТПР 411-1-0146.87 ЭО.СО Лист 3

Копировал Фильм Формат А3

Альбом I

Позиция	Наименование и техническая характеристика оборудования и материалов. Завод-изготовитель (для импортного оборудования - страна, фирма)	Тип, марка оборудования. Обозначение документа и номер листа	Единица измерения: наименование	Единица измерения: код	Код завода-изготовителя	Код оборудования, материала	Цена единицы оборудования, тыс. руб.	Количество	Масса единицы оборудования, кг
1	2	3	4	5	6	7	8	9	10
	2.2. Изделия, поставляемые электромонтажной организацией								
	Электроустановочные устройства								
	2.2.1. Выключатель пакетный, двухполюсный,	ПВ2-10	шт.	796				8	
	IP56, 220В, 10А	ОСТ16.0526.001-77							
	2.2.2. Розетка штепсельная двухполюсная	ШГП-10-3-Е	шт.	796				2	
	пыленепроницаемая 220В, 10А, IP66	ГОСТ 7396-76							
	Изделия заводов Главэлектромонтажа								
	2.2.3. Кронштейн	У116УЗ	шт.	796		34 6473 1021		4	
		ТУ36-2240-80							
	2.2.4. Крюк	У625УХЛ4	шт.	796		34 6473-1361		17	
		ТУ36-1451-82							
	2.2.5. Подвес	К980УЗ	шт.	796		34 6473 3021		17	
		ТУ36-1459-82							
	2.2.6. Держатель	У25МУЗ	шт.	796		34 6473 1211		17	
		ТУ36-1459-82							
	2.2.7. Уголок	УС3К 60	шт.	796				17	
	2.2.8. Коробка ответвительная	У409У1	шт.	796		34 6474 4611		21	
		ТУ36-1859-75							

Привязан

Инв. №

ТПР 411-1-0146.87 ЭО.СО Лист 4

Копировал Фиксин Формат А3

Альбом I

	Наименование материала и единица измерения	Код материала	Код ед. изм.	Количество тип	Количество инд.	Количество всего
1	Трубы стальные					
2	Труба электросварная					
3	с полностью сплющенным					
4	гратом					
5	40×3,0, км	13 0300 0000	008	—	0,01	0,01
6	т	13 0300 0000	168	—	0,033	0,033
7	32×2,8, км	13 0300 0000	008	—	0,025	0,025
8	т	13 0300 0000	168	—	0,068	0,068
9	25×2,5, км	13 0300 0000	008	—	0,070	0,070
10	т	13 0300 0000	168	—	0,15	0,15
11	20×2,5, км	13 0300 0000	008	—	0,035	0,035
12	т	13 0300 0000	168	—	0,052	0,052
13	15×2,5, км	13 0300 0000	008	—	0,003	0,03
14	т	13 0300 0000	168	—	0,035	0,035
15						
16						
17						
18						
19						
20						

Примечание. В графе „тип" указано количество материалов, потребное для изготовления типовых и стандартных изделий, а в графе „инд." - индивидуальных (нетиповых) конструкций и изделий.

Взам. инв. №

Подп. и дата

Инв. № подл.

Привязан

Инв. №

ГИП	Жерёев		
Н.контр.	Петунин		
Нач.отд.	Розачев		
Рук.гр.	Разуваева		
Ст.инж.	Тянцева		1987 г.

ТПР 411-1-0146.87 ЭМ.ЗМ

Узел разделки дрова-ного долгота. ВТ по рабочим чертежам основного комплекта марки ЭМ.

Стадия	Лист	Листов
РП		1

СОЮЗГИПРОЛЕСХОЗ

Копировал Фиксин Формат А4

Альбом I

№ строки	Наименование материала и единица измерения	Код материала	Ед. изм.	Количество Тип	Инд.	Всего
1	Сортовой прокат					
2	обыкновенного					
3	качества	093 000				
4	Сталь арматурная					
5	класса А-I, т	093 009	168		0,064	0,064
6	ф 8	093 009	168		0,053	
7	ф 10	093 009	168		0,011	
8	Сталь арматурная					
9	класса А-II, т	093 009	168		0,113	0,113
10	ф 12	093 009	168		0,087	
11	ф 16	093 009	168		0,026	
12	Итого сортового					
13	проката обыкновен-					
14	ного качества, т		168		0,177	0,177
15						
16	Сталь сортовая					
17	конструкционная, т	095100	168		0,508	0,508
18	Итого стали в нату-					
19	ральной массе, т		168		0,685	0,685
20	в том числе по					

Примечание. В графе „тип" указано количество материалов, потребное для изготовления типовых и стандартных изделий, а в графе „инд." - индивидуальных (нетиповых) конструкций и изделий.

Взам. инв. №

Привязан

Подп. и дата

Инв. № подл.

ГИП	Щербев		
Н. контр.	Боренков		
Нач. отд.	Рогачев		
Гл. спец.	Богаенко		
Рук. гр.	Сафина		

ТПР 411-1-0146.87 КД ВМ

ВМ на рабочим чертежам основного комплекта КД

Стадия	Лист	Листов
РП	1	3

СОЮЗГИПРОЛЕСХОЗ

Копировал Фамилия Формат А4

Альбом I

№ строки	Наименование материала и единица измерения	Код материала	Ед. изм.	Количество Тип	Инд.	Всего
1	Укрупненному сортамен-					
2	ты:					
3	Каталка	093009	168		0,053	0,053
4	Сталь мелкосортная, т	093003	168		0,124	0,124
5	Сталь крупносортная, т	095100	168		0,508	0,508
6						
7	Металлоизделия протяжь-					
8	ленного назначения					
9	(метизы)	120000				
10	Элементы крепления					
11	деревянных конст-					
12	рукций		168		0,961	0,961
13						
14	Итого стали, приве-					
15	денной к стали					
16	класса А-I, т		168		0,200	0,200
17	То же, к стали					
18	класса Ст.3		168		1,470	1,470
19						
20	Всего стали, приведен-					
21	ной к классам					
22	А-I, Ст.3		168		1,670	1,670
23						
24	Цемент					

Взам. инв. №

Подп. и дата

Инв. № подл.

Привязан

Инв. №

ТПР 411-1-0146.87 КД.ВМ Лист 2

Копировал Фамилия Формат А4

Альбом I

№ строки	Наименование материала и единица измерения	Код материала	Ед. изм.	Количество Тип	Инд.	Всего
1	Портландцемент	573110				
2	м 300, т	573151	168		21,3	21,3
3	Цемент, приведенный					
4	к марке м 400, т	573112	168		19,2	19,2
5	Инертные материалы					
6	щебень, $м^3$	571110	113		92,9	92,9
7	Песок строительный					
8	природный, $м^3$	571140	113		69,7	69,7
9	Рубероид, $м^2$	577402	055		202,0	202,0
10	Продукция лесозаготовитель-					
11	ной и лесопильной дере-					
12	вообрабатывающей					
13	промышленности					
14						
15	Пиломатериалы в					
16	круглом лесе, $м^3$		113		7,42	7,42
17	Пиломатериалы качественные					
18	(необрезные) $м^3$	533100	113		66,92	66,92
19	Пиломатериалы, приведен-					
20	ные к круглому					
21	лесу, $м^3$		113		100,32	100,32
22	Всего пиломатериалов					
23	в круглом лесе $м^3$		113		107,8	107,8
24						

Взам. инв. №

Подп. и дата

Инв. № подл.

Привязан

Инв. №

ТПР 411-1-0146.87 КД.ВМ Лист 3

Копировал Фамилия Формат А4