АННУЛИРОВАНО
ОСНОВ. 11-1-95 19 г.
ЗАМЕНЕНО 1.450.3-7.94 Вып.0÷2

СЕРИЯ 1.450.3-6

ЛЕСТНИЦЫ, ПЛОЩАДКИ, СТРЕМЯНКИ И ОГРАЖДЕНИЯ СТАЛЬНЫЕ ПРОИЗВОДСТВЕННЫХ ЗДАНИЙ ПРОМЫШЛЕННЫХ ПРЕДПРИЯТИЙ

ВЫПУСК 0-3

ЛЕСТНИЦЫ НАРУЖНЫЕ ПОЖАРНЫЕ И ЭВАКУАЦИОННЫЕ ДЛЯ ПРОМЫШЛЕННЫХ ЗДАНИЙ

МАТЕРИАЛЫ ДЛЯ ПРОЕКТИРОВАНИЯ

24368-02
Цена 4-18

ЦЕНТРАЛЬНЫЙ ИНСТИТУТ ТИПОВОГО ПРОЕКТИРОВАНИЯ
ГОССТРОЯ СССР

Москва, А-445, Смольная ул., 22

Сдано в печать 7 1991 года

Заказ № 4553 Тираж 4500 экз

ТИПОВЫЕ КОНСТРУКЦИИ, ИЗДЕЛИЯ И УЗЛЫ ЗДАНИЙ И СООРУЖЕНИЙ

СЕРИЯ 1.450.3 - 6

ЛЕСТНИЦЫ, ПЛОЩАДКИ, СТРЕМЯНКИ И ОГРАЖДЕНИЯ СТАЛЬНЫЕ ПРОИЗВОДСТВЕННЫХ ЗДАНИЙ ПРОМЫШЛЕННЫХ ПРЕДПРИЯТИЙ

ВЫПУСК 0 - 3

ЛЕСТНИЦЫ НАРУЖНЫЕ ПОЖАРНЫЕ И ЭВАКУАЦИОННЫЕ ДЛЯ ПРОМЫШЛЕННЫХ ЗДАНИЙ

МАТЕРИАЛЫ ДЛЯ ПРОЕКТИРОВАНИЯ

РАЗРАБОТАНЫ
ЦНИИПРОЕКТЛЕГКОНСТРУКЦИЯ
ГЛ. ИНЖЕНЕР ИНСТИТУТА — В. Д. Шишков
НАЧАЛЬНИК ОТДЕЛА — П. П. Кашкинов
ГЛ. КОНСТРУКТОР — В. П. Птичкин

УТВЕРЖДЕНЫ
ВПТСО СОЮЗЛЕГКОНСТРУКЦИЯ
МИНМОНТАЖСПЕЦСТРОЙ СССР,
ПРОТОКОЛ ОТ 18.04.90.
ВВЕДЕНЫ В ДЕЙСТВИЕ С 1 января 1991
ЦНИИПРОЕКТЛЕГКОНСТРУКЦИЯ,
ПРИКАЗ № 47 ОТ 16.04.90

© АПП ЦИТП, 1991

Обозначение документа	Наименование	Стр.
1.450.3-6.0-3-ПЗ	Пояснительная записка	3
1.450.3-6.0-3-1.НИ	Лестница наружная пожарная	
	Л3(с)... Л6(с) Номенклатура	8
1.450...3-6.0-3-1.1.0	Лестница пожарная	
	трехмаршевая Л3-8.4(с)...Л3-11.4(с)	9
1.450.3-6.0-3-1.2.0	Лестница пожарная четырехмар-	
	шевая Л4-12.0 (с)... Л4-15.0 (с)	12
1.450.3-6.0-3-1.3.0	Лестница пожарная пяти-	
	маршевая Л5-15,6(с)... Л5-18.6 (с)	15
1.450.3-6.0-3-1.4.0	Лестница пожарная шести-	
	маршевая Л6-19.2(с)... Л6-22.2(с)	18
1.450.3-6.0-3-2НИ	Лестница наружная эвакуа-	
	ционная ЛЭ1(с)...ЛЭ6(с)Номенклатура	21
1.450.3-6.0-3-2.1.0	Лестница эвакуационная одно-	
	маршевая ЛЭ1-3.0(с)... ЛЭ1-4.2(с)	22
1.450.3-6.0-3-2.2.0	Лестница эвакуационная двух-	
	маршевая ЛЭ2-4.8(с)... ЛЭ2-7,8(с)	24
1.450.3-6.0-3-2.3.0	Лестница эвакуационная трех-	
	маршевая ЛЭ3-8,4(с)... ЛЭ3-11.4(с)	27
1.450.3-6.0-3-2.4.0	Лестница эвакуационная четырех-	
	маршевая ЛЭ4-12.0(с)... ЛЭ4-15.0(с)	30
1.450.3-6.0-3-2,5.0	Лестница эвакуационная пяти-	
	маршевая ЛЭ5-15.6(с)... ЛЭ5-18.6(с)	33
1.450.3-6.0-3-2.6.0	Лестница эвакуационная шести-	
	маршевая ЛЭ6-19.2(с)... ЛЭ6-22.2(с)	36

Обозначение документа	Наименование	Стр.
1.450.3-6.0-3-3.0.0	Узлы VI.... IX, сечения А-А;	
	Б-Б; В-В; Г-Г	39
1.450.3-6.0-3-4НИ	Лестница вертикальная	
	ЛВ2(с)... ЛВ3(с). Номенклатура	46
1.450.3-6.0-3-4.2.0	Лестница вертикальная двух-	
	секционная ЛВ2-9.5(с)... ЛВ2-15,5(с)	47
1.450.3-6.0-3-4.3.0	Лестница вертикальная трех-	
	секционная ЛВ3-14.7(с)... ЛВ3-20.1(с)	49
1.450.3-6.0-3-5.0.0	Узлы XI ... XIV	51
1.450.3-6.0-3-6.0.0	План фундаментов лестниц пожар-	
	ных и эвакуационных. Таблица	
	нагрузок на фундаменты	53

				1.450.3-6.0-3			
Нач. отд.	Кашкинов	[signature]	12.03.90	Содержание	Стадия	Лист	Листов
Н. контр.	Пономаренко	[signature]	14.02.90		Р		1
Гл. констр.	Птичкин	[signature]	12.02.90		ЦНИИПРОЕКТЛЕГКОНСТРУКЦИЯ		
Пров.	Птичкин	[signature]	12.02.90				
Разраб.	Коршунов	[signature]	10.02.90				

Подпись и дата | Взам. инв. №

Копировал 24368-02 3 Форма 3

1. Основание для разработки

1.1. Настоящая работа выполнена по поручению Госстроя СССР исх. №4-5/829 от 22.03.89.

1.2. В соответствии с техническим заданием, согласованного ЦИТП и Госстроем СССР, утвержденного ВПТПО „Союзлегконструкция" Минмонтажспецстроя СССР, в настоящем выпуске представлены материалы для использования в проектировании конструкций лестниц наружных пожарных и эвакуационных, разработанных на базе изделий „Лестницы, площадки, стремянки и ограждения стальные производственных зданий промышленных предприятий" серии 1.450.3-6, вып. 1.

2. Назначение и область применения

2.1. Лестницы наружные стальные пожарные по своему исполнению подразделяются на маршевые (1.450.3-6.0-3-1.1.0 ... 1.450.3-6.0-3-1.4.0), а также вертикальные (1.450.3-6. 0-3-4.2.0 ... 1.450.3-6.0-3-4.3.0) и предназначены для периодического выхода на кровлю производственных зданий.

2.2. Лестницы наружные стальные эвакуационные маршевые (1.450.3-6.0-3-2.1.0 ... 1.450.3-6.0-3-2.4.0) предназначены для наружного аварийного выхода из производственных и подсобных помещений, численностью до 50 человек, категорий В, Г и Д.

2.3. Область применения лестниц наружных пожарных и эвакуационных в районах:

по скоростному напору ветра I....V;

по весу снегового покрова I...V;

с расчетной температурой наружного воздуха до минус 60°С;

с расчетной сейсмичностью до 9 баллов.

3. Основные конструктивные решения

3.1. В основу конструктивных решений лестниц наружных пожарных и эвакуационных для промышленных зданий заложено максимальное использование конструкций лестниц, площадок, стремянок и ограждений из стального холодногнутого металлопроката серии 1.450.3-6, вып.1.

3.2. В проекте учтены требования п. 2.35; 2.58; 2.59 и 2.60 СНиП 2.09.02-85„ Производственные здания", а также п. 2.12 и 4.20 СНиП 2.01.02-85 „Противопожарные нормы", с учетом замечаний и предложений экспертизы ЦИТП исх. 23-7-422 от 24.11.89 и Госстроя СССР исх. 4/5-1540 от 15.12.89.

3.3. В лестницах наружных пожарных маршевых применены типовые лестничные марши ЛХФ, шириной 0,7 м и углом наклона 60° к горизонтали, а также площадки типа ПХР, шириной 0,7 м.

3.4. В лестницах наружных эвакуационных применены типовые лестничные марши ЛХФ, шириной 0,9 м и углом наклона 45° к горизонтали, а также площадки типа ПХР, шириной 0,9м.

3.5. Конструкции наружных пожарных и эвакуационных маршевых лестниц в вертикальном направлении здания представляют собой плоскую вертикальную ферму, защемленную в основании и свободную вверху.

3.6. В поперечном направлении ферма из лестничных маршей и переходных площадок закрепляется к стене здания через специальные горизонтальные связи Св1, Св2 и Св3, присоединяемых к поясам фермы (колоннам) не реже, чем через 9,0 м (см. 1.450.3-6.0-3-1.1.0 ...

				1.450.3-6.0-3-ПЗ		
Нач. отд.	Кашкинов			Пояснительная записка	Стадия	Лист	Листов
Н. контр.	Пономарева				Р	1	
Гл. констр.	Птичкин				ЦНИИПРОЕКТАЛЕГКОНСТРУКЦИЯ		
Пров.	Птичкин						
Разраб.	Птичкин						

Копиров. 1

1.450.3-6.0-3-1.4.0 ; 1.450.3-6.0-3-2.1.0 ... 1.450.3-6.0-3-2.4.0).

3.7. Поясами фермы из лестничных маршей служит набор унифицированных колонн из стальной прямоугольной трубы 160х160х4 мм, а решеткой – наклонные лестничные марши.

3.8. Высоты наружных пожарных и эвакуационных маршевых лестниц приняты от 3,0 до 22.2 м, с модулем наращения по высоте 0,6 м. Изменение конечной высоты лестниц осуществляется за счет наборного изменения высоты нижнего марша лестницы, а последующая необходимая высота набирается количеством лестничных маршей высотой 3,6 м.

За счет изменения высоты фундамента под колоннами и нижним лестничным маршем относительно нулевой отметки на ± 30 см, можно получить необходимую высоту для выхода на кровлю или к эвакуационному выходу в стене здания.

3.9. Наружные пожарные маршевые и вертикальные лестницы в комплекте имеют переходные площадки (ПП1) для выхода на кровлю здания.

3.10. Вертикальные пожарные лестницы (1.450.3-6.0-3-4.2.0 ... 1.450.3-6.0-3-4.3.0) выполняются из набора типовых стремянок СХ и ограждений стремянок ОГС серии 1.450.3-6. вып. I.

Переходная площадка (ПП2) на вертикальную лестницу представлена в серии 1.450.3-6, вып. 5.

3.11. Высота вертикальных пожарных лестниц принята от 9,5 до 20,1 м с модулем 0,6 м

3.12. Во всех конструкциях лестниц наружных пожарных и эвакуационных приведены следующие виды соединений:

сварные для сборок и узлов (заводские);

сварные и болтовые (монтажные).

4. Технические данные и требования

4.1. Основные параметры лестниц наружных пожарных и эвакуационных см. на 1.450.3-6.0-3-1НИ; 1.450.3-6.0-3-2НИ; 1.450.3-6.0-3-4НИ номенклатуры изделий, а комплектовочные схемы конструкций на 1.450.3-6.0-3-1.1.0 ... 1.450.3-6.0-3-2.6.0 ; 1.450.3-6.0-3-4.2.0 ... 1.450.3-6.0-3-4.3.0 настоящего выпуска.

4.2. Расчет каркасов (ферм) лестниц наружных пожарных и эвакуационных выполнен в соответствии с требованиями СНиП II-23-81* „Стальные конструкции" и СНиП 2.01.07-85„ Нагрузки и воздействия".

Основные расчетные положения приведены в табл. 1, 2 и 3 настоящей ПЗ.

Таблица I

Вертикальные нагрузки

Классификация нагрузок	Наименование нагрузок	Единица измерения	Нормативная нагрузка	Коэффиц. надежности по нагрузке, γ_f	Расчетная нагрузка
Постоянная	Собственный вес металлоконструкций	Па (кгс/м²)	1210 (122)	1,05	1270 (130)
Временная	Полезная нагрузка	Па (кгс/м²)	2940 (300)	1,20	3530 (360)

Инв.№ подл. | Подп. и дата | Взам. инв.№
Копировал 24368-02 5 Формат А3

Таблица 2

Снеговые нагрузки

Район по весу снегового покрова	Нормативная нагрузка, Па (кгс/м²)	Коэффиц. надежности по нагрузке, γ_f	Расчетная нагрузка, Па (кгс/м²)	Примечание
I	490 (50)	1,4	690 (70)	Расчетные нагрузки необходимо учитывать согласно п. 5.5 СНиП 2.01.07-85
II	690 (70)	1,4	960 (96)	
III	980 (98)	1,4	1400 (140)	
IV	1470 (150)	1,4	2060 (210)	
V	1960 (200)	1,4	2750 (280)	

Таблица 3

Ветровые нагрузки

Район по скоростному напору ветра	Нормативная нагрузка, Па (кгс/м²)	Коэффиц. надежности по нагрузке, γ_f	Расчетная нагрузка, Па (кгс/м²)	Примечание
I	225 (23)	1,4	314 (32)	Аэродинамический коэффициент принимать по обязательному приложению СНиП 2.01.07-85
II	294 (30)	1,4	412 (42)	
III	372 (38)	1,4	520 (52)	
IV	470 (48)	1,4	660 (66)	
V	590 (60)	1,4	826 (84)	

4.3. Наружные пожарные и эвакуационные маршевые лестницы рассчитаны по максимальным значениям нагрузок лестницы эвакуационной марки Л36-22.2 с учетом что:

ветровая нагрузка в основном передается на фундамент через лестничные марши;

вертикальная постоянная полезная и снеговая нагрузка передается через опорные швеллеры на колонны каркаса.

4.4. На время монтажа пожарная и эвакуационная маршевая лестница будет работать как консоль защемленная в фундамент и при наборе высоты более 9,0 м, должна дополнительно разгружаться горизонтальными связями Св1, Св2 или Св3. Верхняя часть лестницы работает как консоль свободная вверху.

4.5. Вертикальная пожарная лестница рассчитана по максимальным значениям нагрузок марки ЛВ3-20,1 от собственного веса и ветровой нагрузки как сжато-изгибаемый элемент.

4.6. Конструкции лестниц наружных пожарных и эвакуационных в зависимости от температурных условий эксплуатации могут изготавливаться следующих исполнений:

для эксплуатации при температурах до минус 40°С из стали Ст3кп2 ГОСТ 380-88 (С235 ГОСТ 27772-88), все комплектующие изделия имеют маркировку без индекса „С";

для эксплуатации при температурах от минус 40°С до минус 65°С из стали Ст3сп5 ГОСТ 380-88 (С255 ГОСТ 27772-88), все комплектующие изделия имеют маркировку с индексом „С".

5. Условное обозначение изделий

5.1. Типоразмеры конструкций лестниц наружных пожарных и эвакуационных приведены в номенклатурных перечнях 1.450.3-6.0-3-1НИ; 1.450.3-6.0-3-2НИ и 1.450.3-6.0-3-4НИ, а их состав - в изделия спецификациях сборок настоящего выпуска, а также в номенклатурном перечне 1.450.3-6-5.

5.2. Номенклатура лестниц наружных пожарных и эвакуационных маршевых подразделяется количеством составляющих лестничных маршей и отметкой конечной высоты переходной площадки:

марка Л4-15,0 обозначает лестницу пожарную маршевую с четырьмя промежуточными лестничными маршами, на конечную отметку высоты переходной площадки 15,0 м;

марка Л36-22,2 обозначает лестницу эвакуационную маршевую с шестью промежуточными лестничными маршами, на конечную отметку высоты переходной площадки 22,2м.

5.3. Номенклатура лестниц наружных пожарных вертикальных подразделяется количеством составляющих стремянок СХ и конечной отметкой высоты переходной площадки на кровлю:

марка ЛВ3-20.1 обозначает лестницу вертикальную с тремя составляющими стремянками на высоту переходной площадки 20,1 м.

5.4. Остальные обозначения марок комплектующих изделий приняты по номенклатурным перечням серии 1.450.3-6, вып. 0-2, 0-3 и 5.

6 Комплектация изделий

6.1. Комплектация лестниц наружных пожарных и эвакуационных на заводе-изготовителе производится поэлементно, согласно заказной спецификации или комплектовочной ведомости на конкретную марку изделия.

6.2. Конструкции лестниц наружных собираются на монтаже в соответствии с требованиями монтажных схем чертежей. 1.450.3-6.0-3-1.1.0 ... 1.450.3-6.0-3-2.4.0, а также настоящей ПЗ.

7. Упаковка, транспортирование и хранение изделий

7.1. Упаковка комплектующих элементов лестниц наружных пожарных и эвакуационных должна обеспечивать сохранность антикоррозионного покрытия поставляемых изделий, а также предохранять изделия от деформации во время погрузки, разгрузки и транспортирования. Вид и тип упаковки определяет завод-изготовитель изделий.

7.2. Транспортирование комплектующих изделий лестниц наружных осуществляется любым видом транспорта, способного перевезти груз по их габаритным и весовым параметрам.

7.3. Хранение изделий должно производиться в местах, защищенных от прямых атмосферных осадков.

8. Монтаж конструкций лестниц наружных пожарных и эвакуационных

8.1. Монтаж стальных конструкций лестниц наружных должен производиться в соответствии с требованиями настоящей ПЗ, схем чертежей 1.450.3-6.0-3, а также главы СНиП III-18-75 „Правила производства и приемки работ", обеспечивая проектное положение конструкций, исключающее образование обратного уклона ступеней лестниц и наклона промежуточных и конечных переходных площадок более 1°.

8.2. Чертежи фундаментов и их расчет производит проектная организация привязывающая лестницы наружные пожарные и эвакуационные с учетом геологической основы грунтов конкретного строительного объекта.

Схемы нагрузок и их значения, а также размеры привязки анкерных болтов в фундаментах приведены на 1.450.3-6.0-3-6.0.0 настоящего Альбома.

Инв. № подл. | Подп. и дата | Взам. инв. №
Копировал 24368-02 7 Формат А3

8.3. Монтаж конструкций лестниц наружных рекомендуется производить укрупненными сборками.

8.4. Сварку на монтаже осуществлять электродами Э-42А ГОСТ 5264-80 с предварительной зачисткой места сварки от защитного покрытия до чистого металла и последующим восстановлением защитно-декоративного покрытия по СНиП 2.03.11-85 (гл.5 прилож.15).

8.5. Сборка конструкций лестниц наружных укрупненными блоками производится:

стыки колонн каркаса на болтах М24;

секции промежуточных лестничных маршей с нижними и верхними переходными площадками на сварке;

опорные швеллеры под переходные площадки закрепляются на проектных отметках к колоннам на сварке;

стойки ограждения с лестничными маршами и переходными площадками на болтах М12;

элементы ограждения (поручни, струны, бардюры и доборы) к стойкам лестниц и площадок самонарезными винтами ВС-6×15 или стандартным болтовым крепежом не менее М6.

Каждая стойка к лестнице или площадке комплектуется крепежными изделиями заводом-изготовителем. Допускается приварка элементов ограждения и доборов с соблюдением требований п. 8.4 настоящей ПЗ.

9. Указания по применению материалов выпуска

9.1. В проектах на конкретные строительные объекты выбор марки и привязка лестницы наружной пожарной или эвакуационной производится на планах архитектурно-строительных чертежей (АР) и чертежей КМ в соответствии с материалами настоящего альбома.

9.2. В чертежах марки КМ разрабатываются фундаменты под каждую марку лестницы наружной пожарной или эвакуационной в соответствии с требованиями п. 8.2 настоящей ПЗ.

9.3. В составе комплекта чертежей марок КМ на лестницы наружные рекомендуется разработать узлы привязки к каркасу ограждения и колоннам с указанием необходимых размеров соединительных элементов.

10. Технико-экономические показатели

10.1. Аналогом на конструкции лестниц наружных пожарных и эвакуационных, приведенных в настоящем альбоме, служат чертежи шифра 9464-КМ „Лестницы наружные стальные для зданий из легких металлических конструкций", разработанные ГПИ Лен. ПСК в 1987 году.

10.2. Экономические показатели приведены в „Технико-экономической части к проектной документации", выпущенной на самостоятельном этапе: „Площадки посадочные на мостовые электрические краны, лестницы наружные пожарные и эвакуационные для промышленных зданий (переработка альбомов шифров Т-17009 и 9464-КМ на базе серии 1.450.3-6)"

Копировал 24368-02 8 Формат А3

Эскиз	Марка	Высота первого марша, h, мм	Отметка верхней площадки, A, мм	Масса, кг.
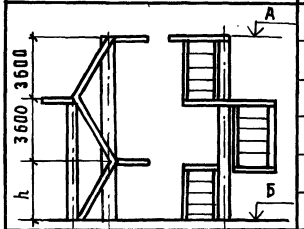	Л3-8.4(с)	1200	8100...8700	1052.0
	Л3-9.0(с)	1800	8700...9300	1090.0
	Л3-9.6(с)	2400	9300...9900	1133.0
	Л3-10.2(с)	3000	9900...10500	1179.0
	Л3-10.8(с)	3600	10500...11100	1219.0
	Л3-11.4(с)	4200	11100...11700	1263.0
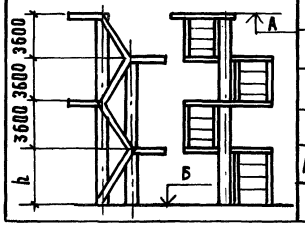	Л4-12.0(с)	1200	11700...12300	1468.0
	Л4-12.6(с)	1800	12300...12900	1506.0
	Л4-13.2(с)	2400	12900...13500	1549.0
	Л4-13.8(с)	3000	13500...14100	1593.0
	Л4-14.4(с)	3600	14100...14700	1636.0
	Л4-15.0(с)	4200	14700...15300	1679.0

Эскиз	Марка	Высота первого марша h, мм	Отметка верхней площадки A, мм	Масса, кг.
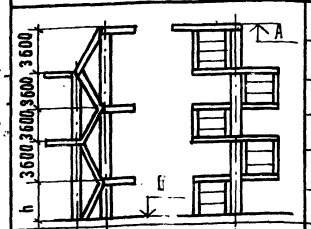	Л5-15.6(с)	1200	15300...15900	1859.0
	Л5-16.2(с)	1800	15900...16500	1897.0
	Л5-16.8(с)	2400	16500...17100	1940.0
	Л5-17.4(с)	3000	17100...17700	1984.0
	Л5-18.0(с)	3600	17700...18300	2027.0
	Л5-18.6(с)	4200	18300...18900	2071.0
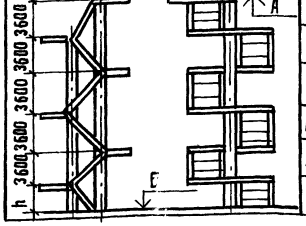	Л6-19.2(с)	1200	18900...19500	2273.0
	Л6-19.8(с)	1800	19500...20100	2311.0
	Л6-20.4(с)	2400	20100...20700	2354.0
	Л6-21.0(с)	3000	20700...21300	2398.0
	Л6-21.6(с)	3600	21300...21900	2441.0
	Л6-22.2(с)	4200	21900...22500	2484.0

декс „Б" – отметка фундамента.

				1.450.3-6.0-3-1 НИ
Нач. отд.	Кашкинов		20.01.90	Лестница наружная пожарная Л3(с)...Л6(с) Номенклатура
Н. контр.	Пономаренко		20.01.90	
Гл. констр.	Птичкин		18.01.90	
Пров.	Птичкин		18.01.90	
Разраб.	Коршунова		15.01.90	

Стадия	Лист	Листов
Р		1

ЦНИИПРОЕКТЛЕГКОНСТРУКЦИЯ

Копировал

24368-02 9 Формат А3

Инв. № подл.	Подп. и дата	Взам. инв. №

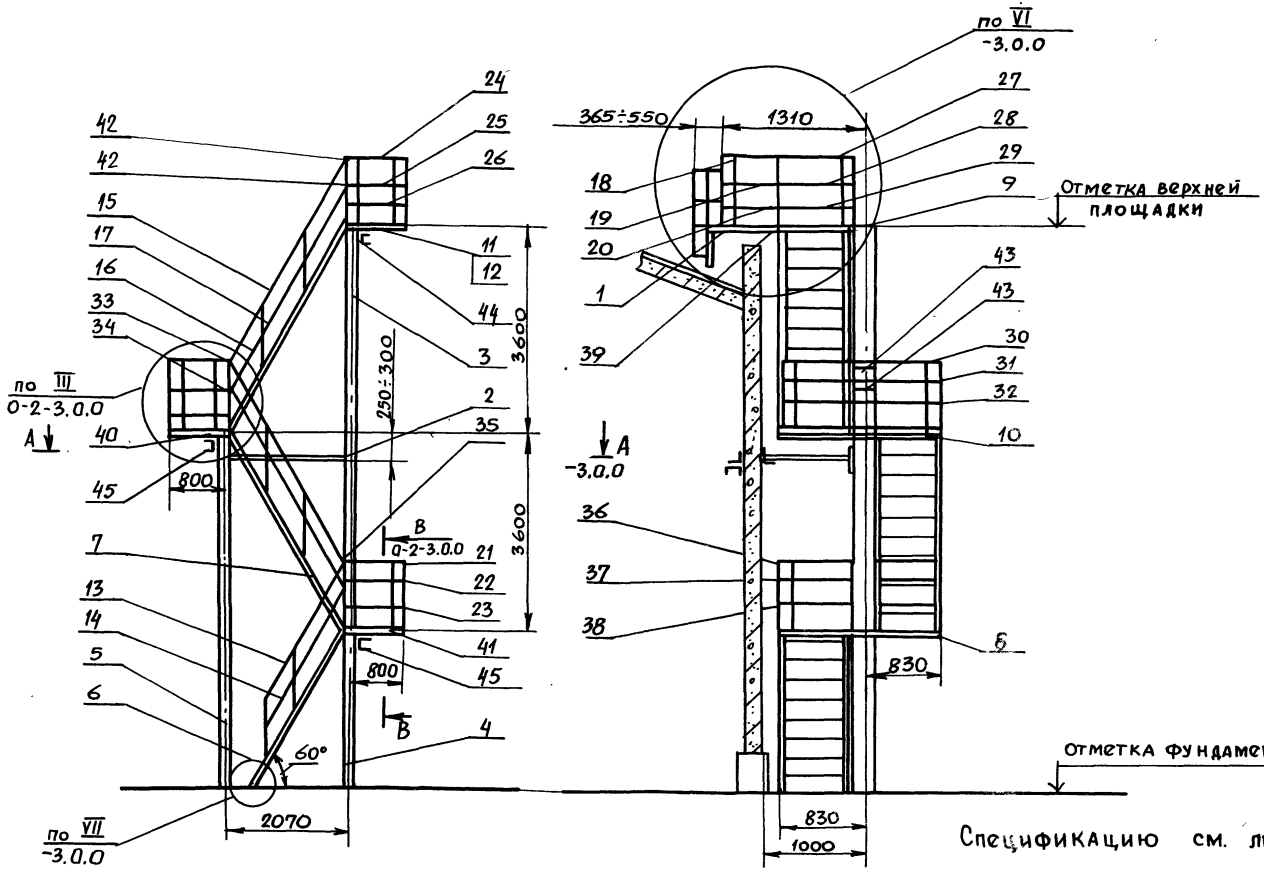

Спецификацию см. лист 2,3

Нач.отд.	Кашкинов		1.450.3-6.0-3 - 1.1.0		
Н.контр.	Пономарева		Лестница пожарная трехмаршевая Л3-8,4(с)...Л3-11,4(с)	Стадия	Лист	Листов
Гл.констр	Птичкин			Р	1	3
Провер.	Птичкин			ЦНИИПРОЕКТАЛЬКОНСТРУКЦИЯ		
Разраб.	Коршунова					

Марка	Поз.	Наименование	Кол.	Обозначение документа	Масса, кг
	1	Площадка переходная ПП-1(С)	1	1.450.3-6.5.3.0.0(-01)	
	2	Связь СВ 2 (С)	1	1.450.3-6.5 7.0.0(-01)	
	3	Колонна К11 (С) Н=7200	1	1.450.3-6.5.5.0.0-10(-23)	
	4	Колонна К1(С) Н=1200	1	1.450.3-6.5.5.0.0 (-13)	
	5	Колонна К7(С) Н=4800	1	1.450.3-6.5.5.0.0-06(-19)	
	6	Лестница АХФ60-12.7(С)	1	1.450.3-6.5 2.0.0(-01)	
	7	Лестница АХФ60-36.7(С)	2	1.450.3-6.1.1.2.0.1.0.0-06(16)	
	8	Площадка ПХР-9.7(С)	4	1.450.3-6.1.2.0.0.3.0.0(-18)	
Л3-8.4(С)	9	Площадка ПХР-12.9(С)	1	1.450.3-6.1.2.0.0.3.0.0-03(-21)	
	10	Кронштейн торцевой КТ(С)	6	1.450.3-6.1.5.0.0.1.0.0 (-01)	1052.0
	11	Элемент монтажный М2(С)	1	1.450.3-6.5.0.0.6 (-02)	
	12	Элемент монтажный М2(С)и	1	1.450.3-6.5.0.0.6-01(-03)	
	13	Элемент поручня лестницы ЭПЛ60-12(С)	2	1.450.3-6.5.0.0.1 (-01)	
	14	Элемент струны лестницы ЭСЛ60-12(С)	2	1.450.3-6.5.0.0.2 (-01)	
	15	Элемент поручня лестницы ЭПЛ60-36(С)	4	1.450.3-6.1.4.0.0.0.01-28(-38)	
	16	Элемент струны лестницы ЭСЛ60-36(С)	4	1.450.3-6.1.4.0.0.0.02-28(-38)	
	17	Стойка С(С)	36	1.450.3-6.1.4.0.0.0.0.0(-01)	
	18	Элемент поручня площадки ЭПП-5(С)	1	1.450.3-6.5.0.0.3 (-03)	
	19	Элемент струны площадки ЭСП-5(С)	1	1.450.3-6.5.0.0.4(-03)	
	20	Элемент бордюра площадки ЭБП-5(С)	1	1.450.3-6.5.0.0.5(-03)	

Марка	Поз.	Наименование	Кол.	Обозначение документа	Масса, кг
	21	Элемент поручня площадки ЭПП-7(С)	2	1.450.3-6.1.4.0.0.0.0.1(-10)	
	22	Элемент струны площадки ЭСП-7(С)	2	1.450.3-6.1.4.0.0.0.0.2(-10)	
	23	Элемент бордюра площадки ЭБП-7(С)	2	1.450.3-6.1.4.0.0.0.0.3(-10)	
	24	Элемент поручня площадки ЭПП-9(С)	3	1.450.3-6.1.4.0.0.0.0.1-01(-11)	
	25	Элемент струны площадки ЭСП-9(С)	3	1.450.3-6.1.4.0.0.0.0.2-01(-11)	
	26	Элемент бордюра площадки ЭБП-9(С)	3	1.450.3-6.1.4.0.0.0.0.3-01(-11)	
	27	Элемент поручня площадки ЭПП-12(С)	1	1.450.3-6.1.4.0.0.0.0.1-02(-12)	
	28	Элемент струны площадки ЭСП-12(С)	1	1.450.3-6.1.4.0.0.0.0.2-02(-12)	
Л3-8.4(С)	29	Элемент бордюра площадки ЭБП-12(С)	1	1.450.3-6.1.4.0.0.0.0.3-02(-12)	1052.0
	30	Элемент поручня площадки ЭПП-16.4(С)	2	1.450.3-6.5.0.0.3-01(-04)	
	31	Элемент струны площадки ЭСП-16.4(С)	2	1.450.3-6.5.0.0.4-01(-04)	
	32	Элемент бордюра площадки ЭБП-16.4(С)	2	1.450.3-6.5.0.0.5-01(-04)	
	33	Добор поручня угловой ДПУ-60	3	1.450.3-6.1.6.0.0.0.0.4	
	34	Добор струны угловой ДСУ-60(С)	5	1.450.3-6.1 6.0.0.0. 0.8	
	35	Добор поручня угловой ДПУ-120	2	1.450.3-6.1. 6.0.0.0.0.6	
	36	Добор поручня угловой ДПУ-90	5	1.450.3-6.1. 6.0.0.0.0.9	
	37	Добор струны угловой ДСУ-90	5	1.450.3-6.1. 6.0.0.0.0.0-10	
	38	Добор бордюра угловой ДБУ-90	5	1.450.3-6.1.6.0.0.0.0.0.11	
	39	Ребро (С)	1	1.450.3-6.1.1.1.0.1.1.2(-01)	
	40	Элемент монтажный М1(С) L50×4 ГОСТ 19771-74 L=160	4	без черт.	

Марка	Поз.	Наименование	Кол.	Обозначение документа	Масса, кг
Л3-8,4(с)	41	Настил ГЛ3 150(с) ТУ 14-2-814-88 660 х 270 х 2,5	2	без черт.	1052,0
	42	Полоса Б-2 4х32 ГОСТ 103-76 L=100	2	без черт.	
	43	Полоса Б-2 4х32 ГОСТ 103-76 L=260	4	без черт.	
	44	Швеллер 12 ГОСТ 8240-89 / ℓ=920 Ст3 ГОСТ 535-88	1	без черт.	
	45	Швеллер 12 ГОСТ 8240-89 / ℓ=2060 Ст3 ГОСТ 535-88	2	без черт.	
Л3-9,0(с)		Поз. 1...3,7...12,15...45 по Л3-8,4(с)			1090,0
	4	Колонна К2(с) Н=1800	1	1.450.3-6.5. 5.0.0-01(-14)	
	5	Колонна К8(с) Н=5400	1	1.450.3-6.5 5.0.0-07(-20)	
	6	Лестница ЛХФ60-18,7(с)	1	1.450.3-6.1. 1.2.0.1.0.0(-10)	
	13	Элемент поручня лестницы ЭПЛ60-18(с)	2	1.450.3-6.1 4.0.0.0.0.1-25(-35)	
	14	Элемент струны лестницы ЭСЛ60-18(с)	2	1.450.3-6.1-4.0.0.0.0.2-25(-35)	
Л3-9,6(с)		Поз. 1...3,7...12,15...45 по Л3-8,4(с)			1133,0
	4	Колонна К3(с) Н=2400	1	1.450.3-6.5. 5.0.0-02(-15)	
	5	Колонна К9(с) Н=6000	1	1.450.3-6.5. 5.0.0-08(-21)	
	6	Лестница ЛХФ60-24,7(с)	1	1.450.3-6.1 1.2.0.1.0.0-02(-12)	
	13	Элемент поручня лестницы ЭПЛ60-24(с)	2	1.450.3-6.1 4.0.0.0.0.1-26(-36)	
	14	Элемент струны лестницы ЭСЛ60-24(с)	2	1.450.3-6.1 4.0.0.0.0.2-26(-36)	

Марка	Поз.	Наименование	Кол.	Обозначение документа	Масса, кг
Л3-10.2(с)		Поз.1 3,7...12,15...45 по Л3-8,4(с)			
	4	Колонна К4(с) Н=3000	1	1.450.3-6.5 5.0.0-03(-16)	
	5	Колонна К10(с) Н=6600	1	1.450.3-6.5 5.0.0-09(-22)	
	6	Лестница ЛХФ60-30.7(с)	1	1.450.3-6.1 1.2.0.1.0.0-04(-14)	1175
	13	Элемент поручня лестницы ЭПЛ60-30(с)	2	1.450.3-6.1 4.0.0.0.0.1-27(-37)	
	14	Элемент струны лестницы ЭСЛ60-30(с)	2	1.450.3-6.1 4.0.0.0.0.2-27(-37)	
Л3-10.8(с)		Поз.1...3,7...12,15...45 по Л3-8.4(с)			
	4	Колонна К5(с) Н=3600	1	1.450.3-6.5 5.0.0-04(-17)	
	5	Колонна К11(с) Н=7200	1	1.450.3-6.5 5.0.0-10(-23)	
	6	Лестница ЛХФ60-36.7(с)	1	1.450.3-6.1 1.2.0.1.0.0-06(-16)	121
	13	Элемент поручня лестницы ЭПЛ60-36(с)	2	1.450.3-6.14.0.0.0.0.1-28(38)	
	14	Элемент струны лестницы ЭСЛ60-36(с)	2	1.450.3-6.14.0.0.0.0.2-28(38)	
Л3-11,4(с)		Поз.1...3,7...12,15...45 по Л3-8.4(с)			
	4	Колонна К6(с) Н=4200	1	1.450.3-6.5 5.0.0-05(-18)	
	5	Колонна К12(с) Н=7800	1	1.450.3-6.5 5.0.0-11(-24)	12(
	6	Лестница ЛХФ60-42,7(с)	1	1.450.3-6.1 1.2.0.1.0.0-08(-18)	
	13	Элемент поручня лестницы ЭПЛ60-42(с)	2	1.450.3-6.1-4.0.0.0.0.1-29(-39)	
	14	Элемент струны лестницы ЭСЛ60-42(с)	2	1.450.3-6.1-4.0.0.0.0.2-29(-39)	

Инв.№ подл. | Подп. и дата | Взам.инв.№

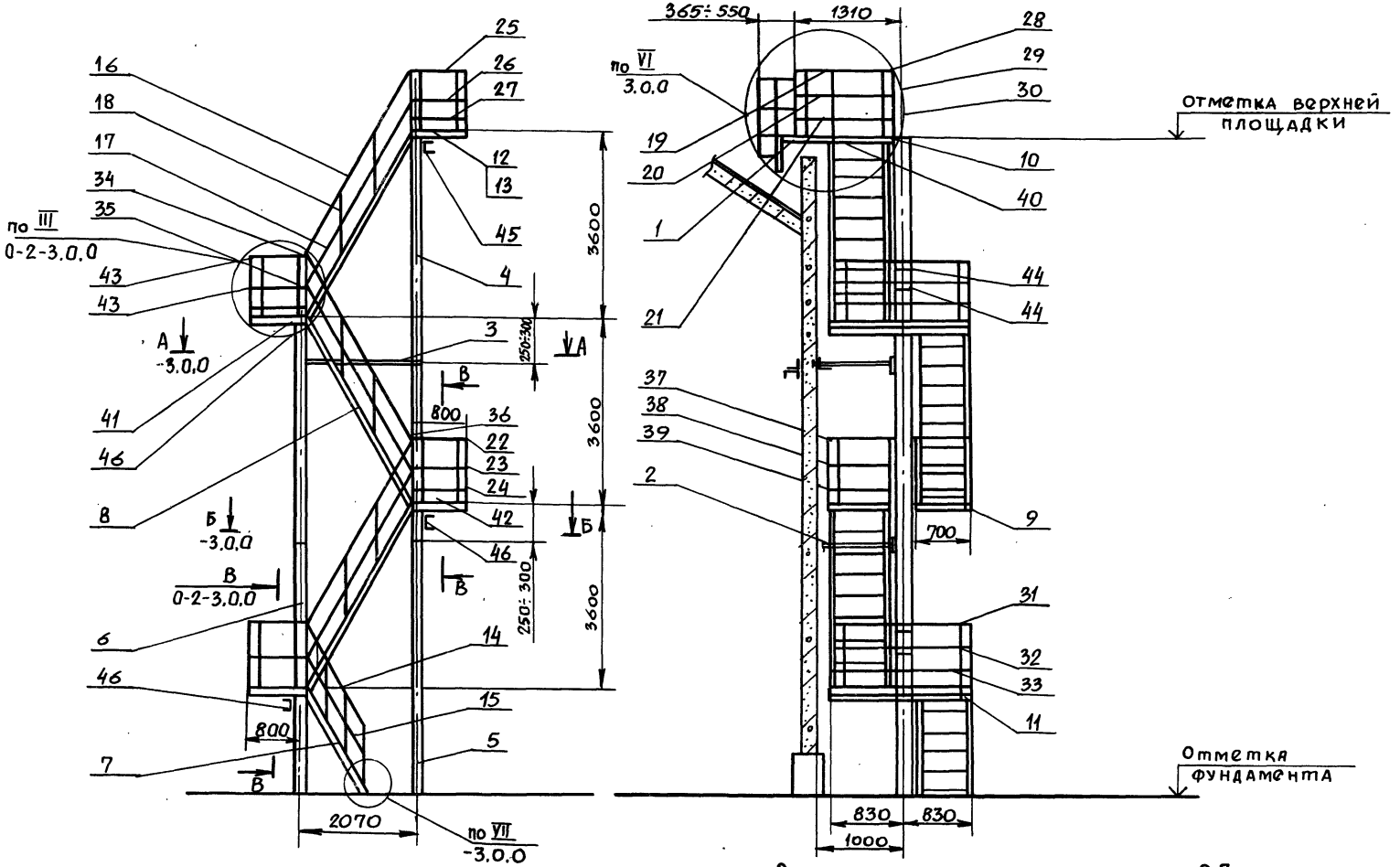

Спецификацию см. лист 2.3.

				1.450.3-6.0-3-1.2.0		
Нач.отд.	Кашкинов		12.94	Лестница пожарная четырехмаршевая Л4-12.0(с)... Л4-15.0(с)	Стадия	Лист	Листов
Н. контр.	Пономаренко		12.94		Р	1	
Гл.констр.	Птичкин		12.94		ЦНИИПРОЕКТЛЕГКОНСТРУКЦИЯ		
Провер.	Птичкин		12.94				
Разраб.	Коршунова		12.94				

Марка	Поз.	Наименование	Кол.	Обозначение документа	Масса, кг
	1	Площадка переходная ПП-1(с)	1	1.450.3-6.5 3.0.0 (-01)	
	2	Связь СВ1 (с)	2	1.450.3-6.5 6.0.0(-01)	
	3	Связь СВ2 (с)	1	1.450.3-6.5 7.0.0(-01)	
	4	Колонна К11(с) Н=7200	2	1.450.3-6.5 5.0.0-10(-23)	
	5	Колонна К1(с) Н=1200	1	1.450.3-6.5 5.0.0(-19)	
	6	Колонна К7(с) Н=4800	1	1.450.3-6.5 5.0.0-06(-18)	
	7	Лестница ЛХФ60-12.7(с)	1	1.450.3-6.5 2.0.0(-01)	
	8	Лестница ЛХФ60-36.7(с)	3	1.450.3-6.1 1.2.03.0.0-06(-16)	
	9	Площадка ПХР-9.7 (с)	6	1.450.3-6.1 2.0.03.0.0(-18)	
ЛЧ-12.0(с)	10	Площадка ПХР-12.9(с)	1	1.450.3-6.1 2.0.0.1.0.0-03(-21)	1468,0
	11	Кронштейн торцевой КТ(с)	8	1.450.3-6.1 6.0.0.1 0.0(-01)	
	12	Элемент монтажный М2(с)	1	1.450.3-6.5 0.0.0.6(-02)	
	13	Элемент монтажный М2(с)Н	1	1.450.3-6.5 0.0.0.6-01(-03)	
	14	Элемент поручня лестницы ЭПЛ60-12(с)	2	1.450.3-6.5.0.0.1 (-01)	
	15	Элемент струны лестницы ЭСЛ60-12(с)	2	1.450.3-6.5.0.0.2 (-01)	
	16	Элемент поручня лестницы ЭПЛ60-36(с)	6	1.450.3-6.1 4.0.0.0.01-28(-38)	
	17	Элемент струны лестницы ЭСЛ60-36(с)	6	1.450.3-6.1 4.0.0.0.02-28(-38)	
	18	Стойка С(с)	48	1.450.3-6.1 4.0.0.0.0.0(-01)	
	19	Элемент поручня площадки ЭПП-5(с)	1	1.450.3-6.5.0.0.3(-03)	
	20	Элемент струны площадки ЭСП-5(с)	1	1.450.3-6 5.0.0.4(-03)	

Марка	Поз.	Наименование	Кол.	Обозначение документа	Масса кг
	21	Элемент бордюра площадки ЭБП-5(с)	1	1.450.3-6 5.0.0.5(-03)	
	22	Элемент поручня площадки ЭПП-7(с)	3	1.450.3-6.1.4.0.0.0.0.1(-10)	
	23	Элемент струны площадки ЭСП-7(с)	3	1.450.3-6.1.4.0.0.0.0.2(-10)	
	24	Элемент бордюра площадки ЭБП-7(с)	3	1.450.3-6.1.4.0.0.0.0.3(-10)	
	25	Элемент поручня площадки ЭПП-9(с)	4	1.450.3-6.1.4.0.0.0.0.1-01(-11)	
	26	Элемент струны площадки ЭСП-9(с)	4	1.450.3-6.1.4.0.0.0.0.2-01(-11)	
	27	Элемент бордюра площадки ЭБП-9(с)	4	1.450.3-6.1.4.0.0.0.03-01(-11)	
	28	Элемент поручня площадки ЭПП-12(с)	1	1.450.3-6.1.4.0.0.0.0.1-02(-12)	
	29	Элемент струны площадки ЭСП-12(с)	1	1.450.3-6.1.4.0.0.0.0.2-02(-12)	
ЛЧ-12.0(с)	30	Элемент бордюра площадки ЭБП-12(с)	1	1.450.3-6.1.4.0.0.0.03-02(-12)	1468,0
	31	Элемент поручня площадки ЭПП-16.4(с)	3	1.450.3-6 5.0.0.3-01(-04)	
	32	Элемент струны площадки ЭСП-16.4(с)	3	1.450.3-6 5.0.0.4-01(-04)	
	33	Элемент бордюра площадки ЭБП-16.4(с)	3	1.450.3-6 5.0.0.5-01(-04)	
	34	Добор поручня угловой ДПУ-60	4	1.450.3-6.1 6.0.0.0.0.4	
	35	Добор струны угловой ДСУ-60	7	1.450.3-6.1 6.0.0.0.0.8	
	36	Добор поручня угловой ДПУ-120	3	1.450.3-6.1 6.0.0.0.0.6	
	37	Добор поручня угловой ДПУ-90	7	1.450.3-6.1 6.0.0.0.0.9	
	38	Добор струны угловой ДСУ-90	7	1.450.3-6.1 6.0.0.0.0.10	
	39	Добор бордюра угловой ДБУ-90	7	1.450.3-6.1 6.0.0.0.0.11	
	40	Ребро (с)	1	1.450.3-6.1 1.10.1.1.2(-01)	

Марка	Поз.	Наименование	Кол	Обозначение документа	Масса, кг
12,0 (с)	41	Элемент монтажный N1(с) L50×4 ГОСТ 19771-74 L=160	6	без черт.	1468,0
	42	Настил ПЗ 150(с) ТУ14-2-814-88 660×270×2,5	3	без черт.	
	43	Полоса Б-2 4×32 ГОСТ 103-76 L=100	2	без черт.	
	44	Полоса Б-2 4×32 ГОСТ 103-76 L=260	6	без черт.	
	45	Швеллер 12 ГОСТ 8240-89 ℓ=920 Ст3 ГОСТ 535-88	1	без черт.	
	46	Швеллер 12 ГОСТ 8240-89 ℓ=1660 Ст3 ГОСТ 535-88	3	без черт.	
12,6 (с)		Поз. 1...4, 8...13, 16...46 по П4-12,0(с)			1506,0
	5	Колонна К2(с) Н=1800	1	1.450.3-6.5 5.0.0-01(-14)	
	6	Колонна К8(с) Н=5400	1	1.450.3-6.5 50.0.07(-20)	
	7	Лестница ЛХФ60-18,7(с)	1	1.450.3-6.1 1.2.01.0.1(-10)	
	14	Элемент поручня лестницы ЭПЛ60-18(с)	2	1.450.3-6.1 4.0.0.0.01-25(-35)	
	15	Элемент струны лестницы ЭСЛ60-18(с)	2	1.450.3-6.1 4.00.0.02-25(-35)	
13,2 (с)		Поз. 1...4, 8...13, 16...46 по П4-12,0(с)			1549,0
	5	Колонна К3(с) Н=2400	1	1.450.3-6.5 5.0.0-02(-15)	
	6	Колонна К9(с) Н=6000	1	1.450.3-6.5 5.0.0-08(-21)	
	7	Лестница ЛХФ60-24,7(с)	1	1.450.3-6.1 1.2.0.1.0.0-02(-12)	
	14	Элемент поручня лестницы ЭПЛ60-24(с)	2	1.450.3-6.1 4.0.0.0.01-26(-36)	
	15	Элемент струны лестницы ЭСЛ60-24(с)	2	1.450.3-6.1 4.0.0.0.02-26(-36)	
П4-13,8(с)		Поз. 1...4, 8...13, 16...46 по П4-12,0(с)			1593,0
	5	Колонна К4(с) Н=3000	1	1.450.3-6.5 5.0.0-03(-16)	
	6	Колонна К10(с) Н=3600	1	1.450.3-6.5 5.0.0-09(-22)	
	7	Лестница ЛХФ60-30,7(с)	1	1.450.3-6.5 1.20.1.0.0-04(-41)	
	14	Элемент поручня лестницы ЭПЛ60-30(с)	2	1.450.3-6.1 4.0.0.0.01-27(-37)	
	15	Элемент струны лестницы ЭСЛ60-30(с)	2	1.450.3-6.1 4.0.0.0.02-27(-37)	
П4-14,4(с)		Поз. 1...4, 8...13, 16...46 по П4-12,0(с)			1636,0
	5	Колонна К5(с) Н=3600	1	1.450.3-6.5 5.0.0-04(-17)	
	6	Колонна К11(с) Н=7200	1	1.450.3-6.5 5.0.0-10(-23)	
	7	Лестница ЛХФ60-36,7(с)	1	1.450.3-6.1 1.2.0.1.0.0-04(-41)	
	14	Элемент поручня лестницы ЭПЛ60-36(с)	2	1.450.3-6.1 4.0.0.0.01-28(-38)	
	15	Элемент струны лестницы ЭСЛ60-36(с)	2	1.450.3-6.1 4.0.0.0.02-28(-38)	
П4-15,0(с)		Поз. 1...4, 8...13, 16...46 по П4-12,0(с)			1679,0
	5	Колонна К6(с) Н=4200	1	1.450.3-6.5 5.0.0-05(-18)	
	6	Колонна К12(с) Н=7800	1	1.450.3-6.5 5.0.0-11(-24)	
	7	Лестница ЛХФ60-42,7(с)	1	1.450.3-6.1 1.2.0.1.0.0-08(-18)	
	14	Элемент поручня лестницы ЭПЛ60-42(с)	2	1.450.3-6.1 4.0.0.0.01-29(-39)	
	15	Элемент струны лестницы ЭСЛ60-42(с)	2	1.450.3-6.1 4.0.0.0.02-29(-39)	

Копировал 24368-02 15 формат А3

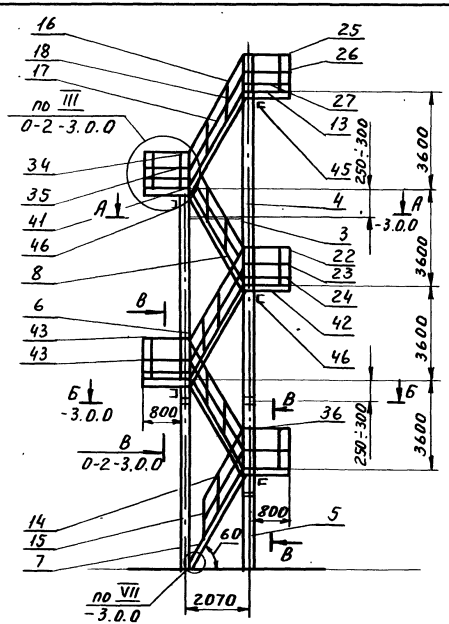

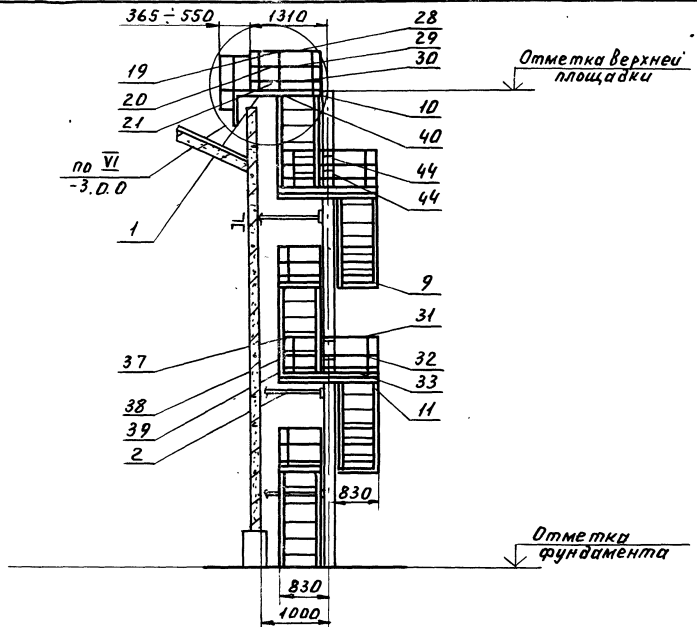

Спецификацию см. лист 2,3.

				1.450.3-6.0-3-1.3.0			
Нач.отд.	Кашкинов		12.03.90	Лестница пожарная ретимаршевая	Стадия	Лист	Листов
Н.контр.	Пономаренко				Р	1	3
Гл.конст.	Птичкин				ЦНИИпроектлегконструкция		
Пров.	Птичкин						
Разраб.	Коршунова						

Копировал 2436 22 16 Формат А3

Марка	Поз.	Наименование	Кол.	Обозначение документа	Масса, кг
Л5-15.6(с)	1	Площадка переходная ПП-1(с)	1	1.450.3-6.5 3.0.0(-01)	1859,0
	2	Связь СВ1(с)	2	1.450.3-6.5 6.0.0(-01)	
	3	Связь СВ2(с)	1	1.450.3-6.5 7.0.0(-01)	
	4	Колонна К11(с) Н=7200	3	1.450.3-6.5 5.00-10(-23)	
	5	Колонна К1(с) Н=1200	1	1.450.3-6.5 5.0.0(-13)	
	6	Колонна К7(с) Н=4800	1	1.450.3-6.5 5.0.0-06(-19)	
	7	Лестница ЛХФ60-12.7(с)	1	1.450.3-6.5 2.0.0(-01)	
	8	Лестница ЛХФ60-36.7(с)	4	1.450.3-6.1 1.2.0.1.0.0-06(-16)	
	9	Площадка ПХР-9.7(с)	8	1.450.3-6.1 2.0.0.3.0.0(-18)	
	10	Площадка ПХР-12.9(с)	1	1.450.3-6.1 2.0.0.3.0.0-03(-21)	
	11	Кронштейн торцевой КТ(с)	10	1.450-6.1 6.0.0.1.0.0(-01)	
	12	Элемент монтажный М2(с)	1	1.450.3-6.5 0.0.6(-02)	
	13	Элемент монтажный М2(с)н	1	1.450.3-6.5 0.0.6-01(-03)	
	14	Элемент поручня лестницы ЭПЛ60-12(с)	2	1.450.3-6. 5.0.0.1(-01)	
	15	Элемент струны лестницы ЭСЛ60-12(с)	2	1.450.3-6. 5.0.0.2(-01)	
	16	Элемент поручня лестницы ЭПЛ60-36(с)	8	1.450.3-6.1 4.0.0.0.0.1-28(-38)	
	17	Элемент струны лестницы ЭСЛ60-36(с)	8	1.450.3-6.1 4.0.0.0.0.2-28(-38)	
	18	Стойка С(с)	60	1.450.3-6.1 4.0.0.0.0.0(-01)	
	19	Элемент поручня площадки ЭПП-5(с)	1	1.450.3-6 5.0.0.3(-03)	
	20	Элемент струны площадки ЭСП-5(с)	1	1.450.3-6 5.0.0.4(-03)	

Марка	Поз.	Наименование	Кол.	Обозначение документа	Масса, кг
Л5-15.6(с)	21	Элемент бордюра площадки ЭБП-5(с)	1	1.450.3-6 5.0.0.5(-03)	1859,0
	22	Элемент поручня площадки ЭПП-7(с)	4	1.450.3-6.1 4.0.0.0.0.1(-10)	
	23	Элемент струны площадки ЭСП-7(с)	4	1.450.3-6.1 4.0.0.0.0.2(-10)	
	24	Элемент бордюра площадки ЭБП-7(с)	4	1.450.3-6.1 4.0.0.0.0.3(-10)	
	25	Элемент поручня площадки ЭПП-9(с)	5	1.450.3-6.1 4.0.0.0.0.1-01(-10)	
	26	Элемент струны площадки ЭСП-9(с)	5	1.450.3-6.1 4.0.0.0.0.2-01(-11)	
	27	Элемент бордюра площадки ЭБП-9(с)	5	1.450.3-6.1 4.0.0.0.0.3-01(-11)	
	28	Элемент поручня площадки ЭПП-12(с)	1	1.450.3-6.1 4.0.0.0.0.1-02(-12)	
	29	Элемент струны площадки ЭСП-12(с)	1	1.450.3-6.1 4.0.0.0.0.2-02(-12)	
	30	Элемент бордюра площадки ЭБП-12(с)	1	1.450.3-6.1 4.0.0.0.0.3-02(-12)	
	31	Элемент поручня площадки ЭПП-16.4(с)	4	1.450.3-6 5.0.0.3-01(-04)	
	32	Элемент струны площадки ЭСП-16.4(с)	4	1.450.3-6 5.0.0.4-01(-04)	
	33	Элемент бордюра площадки ЭБП-16.4(с)	4	1.450.3-6 5.0.0.5-01(-04)	
	34	Добор поручня угловой ДПУ-60	5	1.450.3-6.1 6.0.0.0.0.4	
	35	Добор струны угловой ДСУ-60	9	1.450.3-6.1 6.0.0.0.0.8	
	36	Добор поручня угловой ДПУ-120	4	1.450.3-6.1 6.0.0.0.0.6	
	37	Добор поручня угловой ДПУ-90	9	1.450.3-6.1 6.0.0.0.0.9	
	38	Добор струны угловой ДСУ-90	9	1.450.3-6.1 6.0.0.0.0.10	
	39	Добор бордюра угловой ДБУ-90	9	1.450.3-6.1 6.0.0.0.0.11	
	40	Ребро (с)	1	1.450.3-6.1 1.1.0.1.1.2(-01)	

Инв.№ подл. | Подп. и дата | Взам.инв.№

Копировал 24368-02 17 Формат А3

Марка	Поз.	Наименование	Кол.	Обозначение документа	Масса, кг
Л15-15.6(с)	41	Элемент монтажный М1(с) ∟50×4 ГОСТ 19771-74 L=160	8	без черт	1859.0
	42	Настил ГЛ3 150(с) ТУ14-2-814-88 660×270× 2,5	4	без черт.	
	43	Полоса Б-2 4×32 ГОСТ 103-76 L=100	2	без черт.	
	44	Полоса Б-2 4×32 ГОСТ 103-76 L=260	8	без черт.	
	45	Швеллер 12 ГОСТ 8240-89 ℓ=920 Ст.3 ГОСТ 535-88	1	без черт.	
	46	Швеллер 12 ГОСТ 8240-89 ℓ=1660 Ст.3 ГОСТ 535-88	4	без черт.	
Л15-16.2(с)		Поз.1...4,8...13,16...46 по Л15-15.6(с)			1897.0
	5	Колонна К2(с) H=1800	1	1.450.3-6.5 5.0.0-01(-14)	
	6	Колонна К8(с) H=5400	1	1.450.3-6.5 5.0.0-07(-20)	
	7	Лестница ЛХФ60-18.7(с)	1	1.450.3-6.1 1.2.0.1.0.0-(-10)	
	14	Элемент поручня лестницы ЭПЛ60-18(с)	2	1.450.3-6.1 4.0.0.0.0.1-25(-35)	
	15	Элемент струны лестницы ЭСЛ60-18(с)	2	1.450.3-6.1 4.0.0.0.0.2-25(-35)	
Л15-16.8(с)		Поз.1...4,8...13,16...46 по Л15-15.6(с)			1940.0
	5	Колонна К3(с) H=2400	1	1.450.3-6.5 5.0.0-02(-15)	
	6	Колонна К9(с) H=6000	1	1.450.3-6.5 5.0.0-08(-21)	
	7	Лестница ЛХФ60-24.7(с)	1	1.450.3-6.1 1.2.0.1.0.0-02(-12)	
	14	Элемент поручня лестницы ЭПЛ60-24(с)	2	1.450.3-6.1 4.0.0.0.0.1-26(-36)	
	15	Элемент струны лестницы ЭСЛ60-24(с)	2	1.450.3-6.1 4.0.0.0.0.2-26(-36)	

Марка.	Поз.	Наименование	Кол.	Обозначение документа	Масса, кг
Л15-17.4(с)		Поз.1...4,8...13,16...46, по Л15-15.6(с)			1984.0
	5	Колонна К4(с) H=3000	1	1.450.3-6.5 5.0.0-03(-16)	
	6	Колонна К10(с) H=3600	1	1.450.3-6.5 5.0.0-09(-22)	
	7	Лестница ЛХФ60-30.7(с)	1	1.450.3-6.5 1.2.0.1.0.0-04(-14)	
	14	Элемент поручня лестницы ЭПЛ60-30(с)	2	1.450.3-6.1 4.0.0.0.0.1-27(-37)	
	15	Элемент струны лестницы ЭСЛ60-30(с)	2	1.450.3-6.1 4.0.0.0.0.2-27(-37)	
Л15-18.0(с)		Поз.1...4,8...13,16...46 по Л15-15.6(с)			2027.0
	5	Колонна К5(с) H=3600	1	1.450.3-6.5 5.0.0-04(-17)	
	6	Колонна К11(с) H=7200	1	1.450.3-6.5 5.0.0-10(-23)	
	7	Лестница ЛХФ60-36.7(с)	1	1.450.3-6.1 1.2.0.1.0.0-06(-16)	
	14	Элемент поручня лестницы ЭПЛ60-36(с)	2	1.450.3-6.1 4.0.0.0.0.1-28(-38)	
	15	Элемент струны лестницы ЭСЛ60-36(с)	2	1.450.3-6.1 4.0.0.0.0.2-28(-38)	
Л15-18.6(с)		Поз.1...4,8...13,16...46 по Л15-15.6(с)			2071.0
	5	Колонна К6(с) H=4200	1	1.450.3-6.5 5.0.0-05(-18)	
	6	Колонна К12(с) H=7800	1	1.450.3-6.5 5.0.0-11(-24)	
	7	Лестница ЛХФ60-42.7(с)	1	1.450.3-6.1 1.2.0.1.0.0-08(-18)	
	14	Элемент поручня лестницы ЭПЛ60-42(с)	2	1.450.3-6.1 4.0.0.0.0.1-29(-39)	
	15	Элемент струны лестницы ЭСЛ60-42(с)	2	1.450.3-6.1 4.0.0.0.0.2-29(-39)	

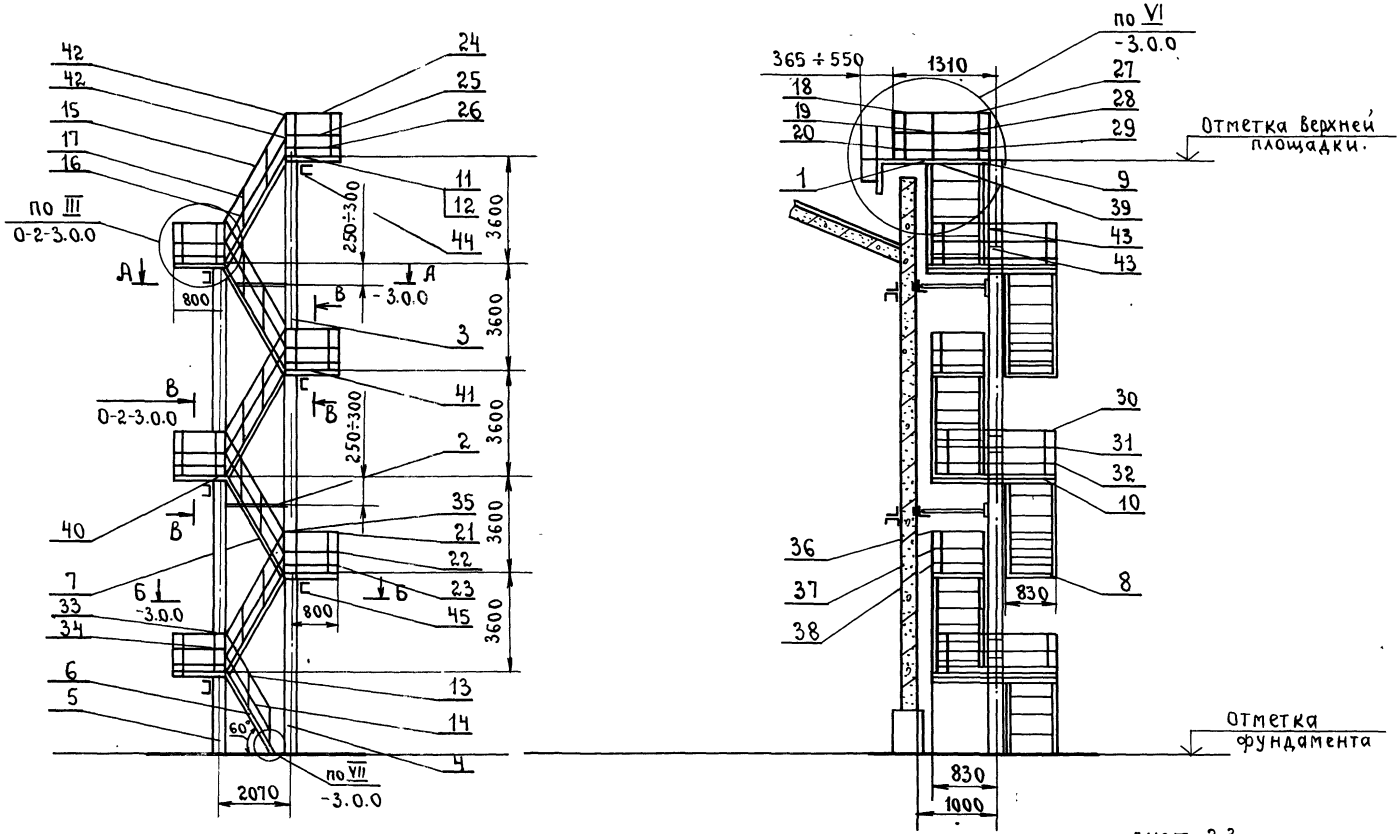

Спецификация см. лист 2,3.

				1.450.3-6.0-3-1.4.0			
Нач.отд.	Кащкинов			Лестница пожарная шестимаршевая Л6-19.2(с)... Л6-22.2(с).	Стадия	Лист	Листов
Н.контр.	Пономарева				Р	1	3
Гл.констр.	Птичкин				ЦНИИпроектлегконструкция		
Пров.	Птичкин						
Разраб.	Коршунова						

Инв.№подл. | Подп. и дата | Взам.инв.№

Копировал

24368-02 19 Формат А3

Марка	Поз.	Наименование	Кол.	Обозначение документа	Масса, кг.
Л6-19.2(с)	1	Площадка переходная ПП-1(с)	1	1.450.3-6.5 3.0.0(-01)	2273.0
	2	Связь СВ2 (с)	2	1.450.3-6.5 6.0.0 (-01)	
	3	Колонна К11(с) Н=7200	4	1.450.3-6.5 5.0.0-10(-23)	
	4	Колонна К1(с) Н=1200	1	1.450.3-6.5 5.0.0 (-13)	
	5	Колонна К7(с) Н=4800	1	1.450.3-6.5 5.0.0-06(-19)	
	6	Лестница ЛХФ60-12.7(с)	1	1.450.3-6.5 2.0.0 (-01)	
	7	Лестница ЛХФ60-36.7(с)	5	1.450.3-6.1 1.2.0.1.0.0-06(-16)	
	8	Площадка ПХР-9.7(с)	10	1.450.3-6.1 2.0.0.3.0.0(-18)	
	9	Площадка ПХР-12.9(с)	1	1.450.3-6.1 2.0.0.3.0.0-03(-21)	
	10	Кронштейн торцевой КТ(с)	12	1.450.3-6.1 6.0.0.1.0.0(-01)	
	11	Элемент монтажный М2(с)	1	1.450.3-6.5 0.0.6 (-02)	
	12	Элемент монтажный М2(с)н	1	1.450.3-6.5 0.0.6-01(-03)	
	13	Элемент поручня лестницы ЭПЛ60-12(с)	2	1.450.3-6.5 0.0.1 (-01)	
	14	Элемент струны лестницы ЭСЛ60-12(с)	2	1.450.3-6.5 0.0.2 (-0.1)	
	15	Элемент поручня лестницы ЭПЛ60-36(с)	10	1.450.3-6.1 4.0.0.0.0.1-28(-38)	
	16	Элемент струны лестницы ЭСЛ60-36(с)	10	1.450.3-6.1 4.0.0.0.0.2-28(-38)	
	17	Стойка С(с)	72	1.450.3-6.1 4.0.0.0.0.0(-01)	
	18	Элемент поручня площадки ЭПП-5(с)	1	1.450.3-6 5.0.0.3(-03)	
	19	Элемент струны площадки ЭСП-5(с)	1	1.450.3-6 5.0.0.4(-03)	
	20	Элемент бордюра площадки ЭБП-5(с)	1	1.450.3-6 5.0.0.5(-03)	
	21	Элемент поручня площадки ЭПП-7(с)	5	1.450.3-6.1 4.0.0.0.0.1(-10)	
	22	Элемент струны площадки ЭСП-7(с)	5	1.450.3-6.1 4.0.0.0.0.2(-10)	
	23	Элемент бордюра площадки ЭБП-7(с)	5	1.450.3-6.1 4.0.0.0.0.3(-10)	
	24	Элемент поручня площадки ЭПП-9(с)	6	1.450.3-6.1 4.0.0.0.0.1-01(-11)	
	25	Элемент струны площадки ЭСП-9(с)	6	1.450.3-6.1 4.0.0.0.0.2-01(-11)	
	26	Элемент бордюра площадки ЭБП-9(с)	6	1.450.3-6.1 4.0.0.0.0.3-01(-11)	
	27	Элемент поручня площадки ЭПП-12(с)	1	1.450.3-6.1 4.0.0.0.0.1-02(-12)	
	28	Элемент струны площадки ЭСП-12(с)	1	1.450.3-6.1 4.0.0.0.0.2-02(-12)	
	29	Элемент бордюра площадки ЭБП-12(с)	1	1.450.3-6.1 4.0.0.0.0.3-02(-12)	
	30	Элемент поручня площадки ЭПП-16.4(с)	5	1.450.3-6 5.0.0.3-01(-04)	
	31	Элемент струны площадки ЭСП-16.4(с)	5	1.450.3-6 5.0.0.4-01(-04)	
	32	Элемент бордюра площадки ЭБП-16.4(с)	5	1.450.3-6 5.0.0.5-01(-04)	
	33	Добор поручня угловой ДПУ-60	6	1.450.3-6.1 6.0.0.0.0.4	
	34	Добор струны угловой ДСУ-60	11	1.450.3-6.1 6.0.0.0.0.8	
	35	Добор поручня угловой ДПУ-120	5	1.450.3-6.1 6.0.0.0.0.6	
	36	Добор поручня угловой ДПУ-90	11	1.450.3-6.1 6.0.0.0.0.9	
	37	Добор струны угловой ДСУ-90	11	1.450.3-6.1 6.0.0.0.0.10	
	38	Добор бордюра угловой ДБУ-90	11	1.450.3-6.1 6.0.0.0.0.11	
	39	Ребро (с)	1	1.450.3-6.1.1.0.1.1.2(-01)	
	40	Элемент монтажный М1(с) L50×4 ГОСТ19771-74 L=160	10	без черт.	

Инв. № подл. | Подп. и дата | Взам. инв. №

Копировал 24-**-02 20 Формат А3

Марка	Поз.	Наименование	Кол.	Обозначение документа	Масса, кг
Л6-19.2(с)	41	Настил ГАЗ 150(с) ТУ14-2814-88 660×270×2.5	5	без черт.	2273.0
	42	Полоса Б-2 4×32 ГОСТ 103-76 L=100(с)	2	без черт.	
	43	Полоса Б-2 4×32 ГОСТ 103-76 L=260	10	без черт.	
	44	Швеллер 12 ГОСТ 8240-89 ℓ=920 Ст.3 ГОСТ 535-88	1	без черт.	
	45	Швеллер 12 ГОСТ 8240-89 ℓ=1660 Ст.3 ГОСТ 535-88	5	без черт.	
Л6-19.8(с)		Поз.1...3,7... 12, 15...45 по Л6-19.2(с)			2311.0
	4	Колонна К2(с) Н=1800	1	1.450.3-6.5 5.00-01(-14)	
	5	Колонна К8(с) Н=5400	1	1.450.3-6.5 5.00-07(-20)	
	6	Лестница ЛХФ60-18.7(с)	1	1.450.3-6.1 1.2.0.1.00-10	
	13	Элемент поручня лестницы ЭПЛ60-18(с)	2	1.450.3-6.1 4.0.0.0.0.1-25(35)	
	14	Элемент струны лестницы ЭСЛ60-18(с)	2	1.450.3-6.1 4.0.0.0.0.2-25(35)	
Л6-20.4(с)		Поз.1...3,7...12,15...45 по Л6-19.2(с)			2354.0
	4	Колонна К3(с) Н=2400	1	1.450.3-6.5 5.00-02(-15)	
	5	Колонна К9(с) Н=6000	1	1.450.3-6.5 5.00-08(-21)	
	6	Лестница ЛХФ60-24.7(с)	1	1.450.3-6.1 1.2.0.1.00-02(12)	
	13	Элемент поручня лестницы ЭПЛ60-24(с)	2	1.450.3-6.1 4.0.0.0.0.1-26(36)	
	14	Элемент струны лестницы ЭСЛ60-24(с)	2	1.450.3-6.1 4.0.0.0.0.2-26(36)	

Марка	Поз	Наименование	Кол.	Обозначение документа	Масса, кг
Л6-21.0(с)		Поз.1...3,7...12,15...45 по Л6-19.2(с)			2398.0
	4	Колонна К4(с) Н=3000	1	1.450.3-6.5 5.00-03(-16)	
	5	Колонна К10(с) Н=3600	1	1.450.3-6.5 5.00-09(-22)	
	6	Лестница ЛХФ60-30.7(с)	1	1.450.3-6.5 1.2.0.1.00-04(-14)	
	13	Элемент поручня лестницы ЭПЛ60-30(с)	2	1.450.3-6.1 4.0.0.0.0.1-27(37)	
	14	Элемент струны лестницы ЭСЛ 60-30(с)	2	1.450.3-6.1 4.0.0.0.0.2-27(37)	
Л6-21.6(с)		Поз.1...3,7...12,15...45 по Л6-19.2(с)			2441.0
	4	Колонна К5(с) Н=3600	1	1.450.3-6.5 5.00-04(-17)	
	5	Колонна К11(с) Н=7200	1	1.450.3-6.5 5.00-10(-23)	
	6	Лестница ЛХФ60-36.7(с)	1	1.450.3-6.1 1.2.0.1.00-06(16)	
	13	Элемент поручня лестницы ЭПЛ60-36(с)	2	1.450.3-6.1 4.0.0.0.0.1-28(38)	
	14	Элемент струны лестницы ЭСЛ60-36(с)	2	1.450.3-6.1 4.0.0.0.0.2-28(38)	
Л6-22.2(с)		Поз.1...3,7...12,15...45 по Л6-19.2(с)			2484.0
	4	Колонна К6(с) Н=4200	1	1.450.3-6.5 5.00-05(-18)	
	5	Колонна К12(с) Н=7800	1	1.450.3-6.5 5.00-11(-24)	
	6	Лестница ЛХФ60-42.7(с)	1	1.450.3-6.1 1.2.0.1.00-08(18)	
	13	Элемент поручня лестницы ЭПЛ60-42(с)	2	1.450.3-6.1 4.0.0.0.0.1-29(39)	
	14	Элемент струны лестницы ЭСЛ60-42(с)	2	1.450.3-6.1 4.0.0.0.0.2-29(39)	

Эскиз	Марка	Высота первого марша h, мм	Отметка верхней площадки A, мм	Масса, кг
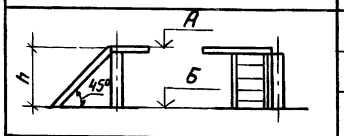	ЛЭ1-3.0(с)	3000	2700 ..3300	355,0
	ЛЭ1-3.6(с)	3600	3300... 3900	394,0
	ЛЭ1-4.2(с)	4200	3900... 4500	442,0
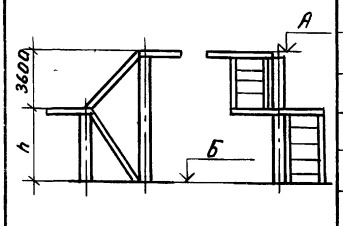	ЛЭ2-4.8(с)	1200	4500... 5100	716,0
	ЛЭ2-5.4(с)	1800	5100... 5700	769,0
	ЛЭ2-6.0(с)	2400	5700... 6300	824,0
	ЛЭ2-6.6(с)	3000	6300... 6900	881,0
	ЛЭ2-7.2(с)	3600	6900... 7500	936,0
	ЛЭ2-7.8(с)	4200	7500... 8100	991,0
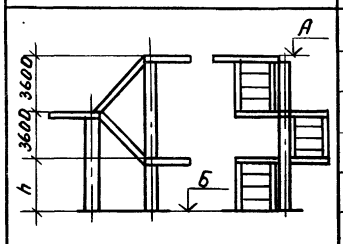	ЛЭ3-8.4(с)	1200	8100... 8700	1214,0
	ЛЭ3-9.0(с)	1800	8700... 9300	1268,0
	ЛЭ3-9.6(с)	2400	9300... 9900	1323,0
	ЛЭ3-10.2(с)	3000	9900...10500	1379,0
	ЛЭ3-10.8(с)	3600	10500... 11100	1435,0
	ЛЭ3-11.4(с)	4200	11100...11700	1490,0
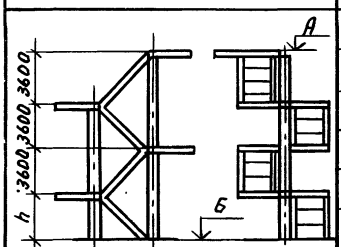	ЛЭ4-12.0(с)	1200	11700...12300	1735,0
	ЛЭ4-12.6(с)	1800	12300...12900	1789,0
	ЛЭ4-13.2(с)	2400	12900...13500	1843,0
	ЛЭ4-13.8(с)	3000	13500...14100	1900,0
	ЛЭ4-14.4(с)	3600	14100... 14700	1955,0
	ЛЭ4-15.0(с)	4200	14700...15300	2010,0

Эскиз	Марка	Высота первого марша h, мм	Отметка верхней площадки A, мм	Масса, кг
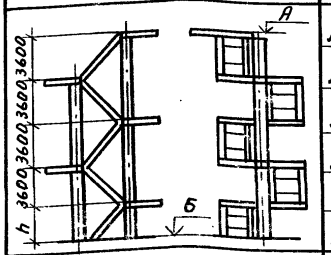	ЛЭ5-15.6(с)	1200	15300... 15900	2233,0
	ЛЭ5-16.2(с)	1800	15900... 16500	2287,0
	ЛЭ5-16.8(с)	2400	16500... 17100	2341,0
	ЛЭ5-17.4(с)	3000	17100... 17700	2398,0
	ЛЭ5-18.0(с)	3600	17700... 18300	2453,0
	ЛЭ5-18.6(с)	4200	18300... 18900	2508,0
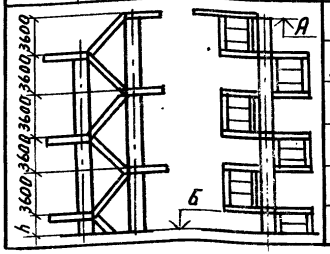	ЛЭ6-19.2(с)	1200	18900... 19500	2760,0
	ЛЭ6-19.8(с)	1800	19500... 20100	2814,0
	ЛЭ6-20.4(с)	2400	20100... 20700	2869,0
	ЛЭ6-21.0(с)	3000	20700... 21300	2925,0
	ЛЭ6-21.6(с)	3600	21300... 21900	2981,0
	ЛЭ6-22.2(с)	4200	21900... 22500	3036,0

Индекс "Б" - отметка фундамента

Нач отд.	Кашкинов	[signature]	[signature]
Н.контр.	Пономаренко	[signature]	[signature]
Гл. конст.	Птичкин	[signature]	[signature]
Пров.	Птичкин	[signature]	[signature]
Разраб.	Коршунова	[signature]	[signature]

1.450.3-6.0-3-2НИ

Лестница наружная эвакуационная ЛЭ1(с)... ЛЭ6(с)
Номенклатура

Стадия	Лист	Листов
Р		1

ЦНИИпроектлегконструкция

Копировал

24368-02 22 формат А3

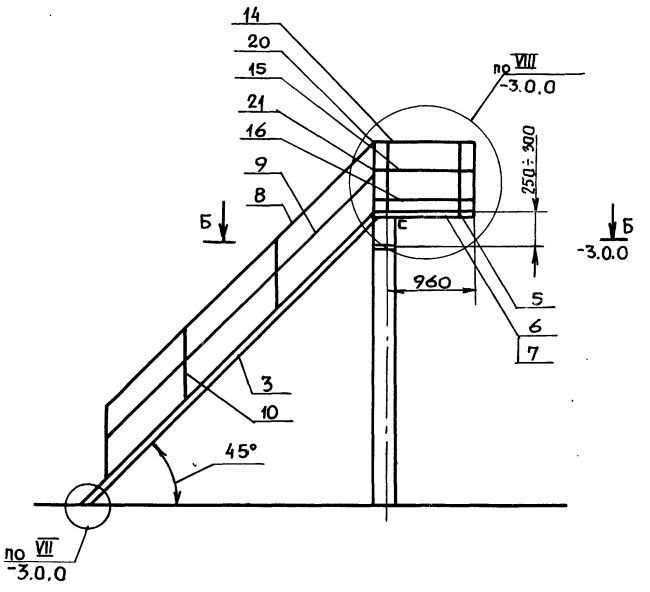

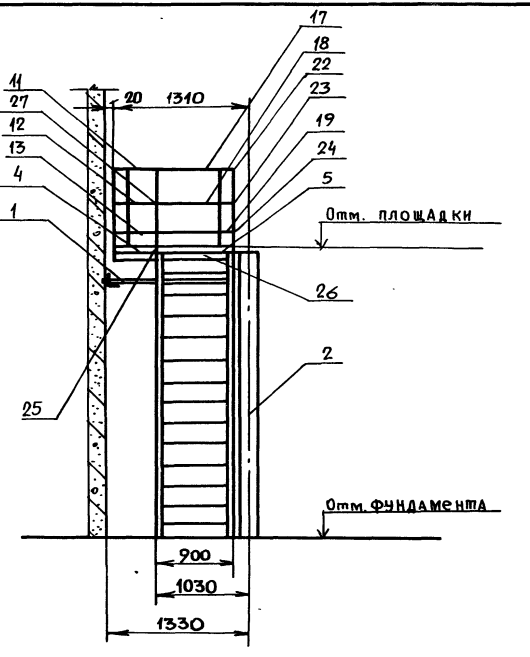

Спецификацию см. лист 2.

				1.450.3-6.0-3-2.1.0		
Нач. отд.	Кашкинов		12.91	Лестница эвакуационная одномаршевая Л31-30(С)...Л31-42(С)	Стадия	Лист	Листов
Н. контр.	Пономарева		12.91		Р	1	2
Гл. констр.	Птичкин		12.91		ЦНИИПРОЕКТЛЕГКОНСТРУКЦИЯ		
Пров.	Птичкин		12.91				
Разраб.	Коршунова		12.91				

Копировал

Марка	Поз.	Наименование	Кол.	Обозначение документа	Масса, кг.
ЛЭ1-3.0(с)	1	Связь СВ1 (с)	1	1.450.3-6.56.0.0(-01)	355.0
	2	Колонна К4(с) Н=3000	1	1.450.3-6.55.0.0-03(-16)	
	3	Лестница ЛХФ45-30.9(с)	1	1.450.3-6.11.1.0.1.0.0-05(-15)	
	4	Площадка ПХР-12.9(с)	1	1.450.3-6.12.0.0.3.0.0-03(-21)	
	5	Кронштейн торцевой КТ(с)	2	1.450.3-6.1.6.0.0.1.0.0(-01)	
	6	Элемент монтажный МЭ(с)	1	1.450.3-6.5.0.0.7(-02)	
	7	Элемент монтажный МЭ(с)Н	1	1.450.3-6.5.0.0.7-01(-03)	
	8	Элемент поручня лестницы ЭПЛ 45-30(с)	2	1.450.3-6.14.0.0.0.0.1-22(-32)	
	9	Элемент струны лестницы ЭСЛ 45-30(с)	2	1.450.3-6.14.0.0.0.0.2-22(-32)	
	10	Стойка С(с)	12	1.450.3-6.1.4.0.0.0.0.0(-01)	
	11	Элемент поручня площадки ЭПП-5(с)	1	1.450.3-6 5.0.0.3(-03)	
	12	Элемент струны площадки ЭСП-5(с)	1	1.450.3-6 5.0.0.4(-03)	
	13	Элемент бордюра площадки ЭБП-5(с)	1	1.450.3-6 5.0.0.5(-03)	
	14	Элемент поручня площадки ЭПП-9(с)	1	1.450.3-6.14.0.0.0.0.1-01(-11)	
	15	Элемент струны площадки ЭСП-9(с)	1	1.4503-6.14.0.0.0.0.2-01(-11)	
	16	Элемент бордюра площадки ЭБП-9(с)	1	1.450.3-6.14.0.0.0.0.3-01(-11)	
	17	Элемент поручня площадки ЭПП-12(с)	1	1.4503-6.14.0.0.0.0.1-02(-12)	
	18	Элемент струны площадки ЭСП-12(с)	1	1.4503-6.14.0.0.0.0.2-02(-12)	
	19	Элемент бордюра площадки ЭБП-12(с)	1	1.4503-6.14.0.0.0.0.3-02(-12)	
	20	Добор поручня угловой ДПУ-45(с)	1	1.450.3-6.16.0.0.0.0.3(-01)	355,0
	21	Добор струны угловой ДСУ-45(с)	1	1.4503-6.16.0.0.0.0.7(-01)	
	22	Добор поручня угловой ДПУ-90(с)	1	1.450.3-6.1.6.0.0.0.0.9	
	23	Добор струны угловой ДСУ-90(с)	1	1.450.3-6.1.6.0.0.0.0.10	
	24	Добор бордюра угловой ДБУ-90(с)	1	1.450.3-6.1.6.0.0.0.0.11	
	25	Ребро (с)	1	1.450.3-6.11.1.0.1.1.2(-01)	
	26	Швеллер 12 ГОСТ 8240-89 ℓ=1120 Ст.3 ГОСТ 535-88	1	без черт.	
	27	Полоса Б-2 4х32 ГОСТ 103-76 ℓ=100	2	без черт.	
ЛЭ1-3,6(с)		Поз.1,4...7,10...26 по ЛЭ1-3.0(с)			399,0
	2	Колонна К5(с) Н=3600	1	1.450.3-6.55.0.0-04(-17)	
	3	Лестница ЛХФ45-36.9(с)	1	1.450.3-6.11.1.8.1.0.8-07(-17)	
	8	Элемент поручня лестницы ЭПЛ 45-36(с)	2	1.450.3-6.14.0.0.0.0.1-23(-33)	
	9	Элемент струны лестницы ЭСЛ 45-36(с)	2	1.450.3-6.14.0.0.0.0.2-23(-33)	
ЛЭ1-4.2(с)		Поз.1,4...7,10...26 по ЛЭ1-3.0(с)			442.0
	2	Колонна К6(с) Н=4200	1	1.450.3-6.55.0.0-05(-18)	
	3	Лестница ЛХФ45-42.9(с)	1	1.450.3-6.11.1.0.1.0.0-09(-19)	
	8	Элемент поручня лестницы ЭПЛ 45-42(с)	2	1.450.3-6.14.0.0.0.0.1-24(-34)	
	9	Элемент струны лестницы ЭСЛ 45-42(с)	2	1.450.3-6.14.0.0.0.0.2-24(-34)	

Инв.№подл. | Подп. и да...

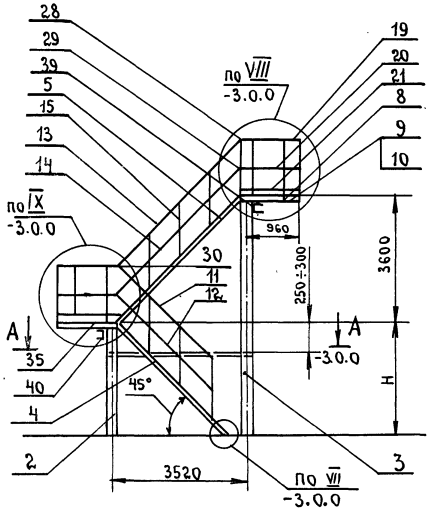

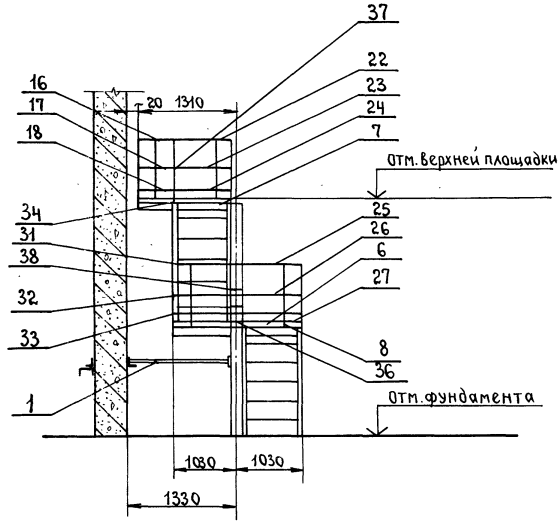

Спецификацию см. лист 2;3.

				1.450.3-6.0-3-2.2.0	
Нач.отд.	Кашкинов		19.03.90	Лестница эвакуационная двухмаршевая ЛЭ2-4.8(с)... ЛЭ2-7.8(с)	Стадия: Р; Лист: 1; Листов: 3
Н.контр.	Пономаренко		22.03.90		
Гл.констр.	Птичкин		6.03.90		ЦНИИпроектлегконструкция
Пров.	Птичкин		6.03.90		
Разраб.	Карманова		6.03.90		

Копировал

Инв.№подл. | Подп. и дата | Взам.инв.№

Марка	Поз.	Наименование	Кол.	Обозначение. Документа	Масса, кг.
ЛЭ2-4.8(с)	1	Связь СВ3(с)	1	1.450.3-6.5.8.0.0(-01)	716.0
	2	Колонна К1(с) Н=1200	1	1.450.3-6.5.5.0.0 (-13)	
	3	Колонна К7(с) Н=4800	1	1.450.3-6.5.5.0.0-06(-19)	
	4	Лестница ЛХФ45-12.9(с)	1	1.450.3-6.5.1.0.0 (-01)	
	5	Лестница ЛХФ45-36.9(с)	1	1.450.3-6.11.1.0.1.0.0-07(-17)	
	6	Площадка ПХР-9.9(с)	1	1.450.3-6.12.0.0.3.0.0-01(-19)	
	7	Площадка ПХР-12.9(с)	2	1.450.3-6.1.2.0.0.1.0.0-03(-21)	
	8	Кронштейн торцевой КТ(с)	4	1.450.3-6.1.6.0.0.3.0.0(-01)	
	9	Элемент монтажный М3(с)	1	1.450.3-6.5.0.0.7 (-02)	
	10	Элемент монтажный М3(с)н	1	1.450.3-6.5.0.0.7-01(-03)	
	11	Элемент поручня лестницы ЭПЛ60-12(с)	2	1.4503-6.5.0.0.1 (-01)	
	12	Элемент струны лестницы ЭСЛ60-12(с)	2	1.4503-6.5.0.0.2 (-01)	
	13	Элемент поручня лестницы ЭПЛ45-36(с)	2	1.450.3-6.1.4.0.0.0.0.1-23(-33)	
	14	Элемент струны лестницы ЭСЛ45-36(с)	2	1.450.3-6.1.4.0.0.0.0.2-23(-33)	
	15	СтойкаС(с)	24	1.450.3-6.1.4.0.0.0.0.0(-01)	
	16	Элемент поручня площадки ЭПП-5(с)	1	1.450.3-6 5.0.0.3 (-03)	
	17	Элемент струны площадки ЭСП-5(с)	1	1.450.3-6 5.0.0.4(-03)	
	18	Элемент бордюра площадки ЭБП-5(с)	1	1.450.3-6 5.0.0.5(-03)	

Марка	Поз.	Наименование	Кол.	Обозначение документа	Масса, кг.
ЛЭ2-4.8(с)	19	Элемент поручня площадки ЭПП-9(с)	3	1.450.3-6.1.4.0.0.0.0.1-01(-11)	716.0
	20	Элемент струны площадки ЭСП-9(с)	3	1.450.3-6.1.4.0.0.0.0.2-01(-11)	
	21	Элемент бордюра площадки ЭБП-9(с)	3	1.450.3-6.1.4.0.0.0.0.3-01(-11)	
	22	Элемент поручня площадки ЭПП-12(с)	1	1.450.3-6.1.4.0.0.0.0.1-02(-12)	
	23	Элемент струны площадки ЭСП-12(с)	1	1.450.3-6.1.4.0.0.0.0.2-02(-12)	
	24	Элемент бордюра площадки ЭБП-12(с)	1	1.450.3-6.1.4.0.0.0.0.3-02(-12)	
	25	Элемент поручня площадки ЭПП-20.4(с)	1	1.450.3-6 5.0.0.3-02(-05)	
	26	Элемент струны площадки ЭСП-20.4 (с)	1	1.450.3-6 5.0.0.4-02(-05)	
	27	Элемент бордюра площадки ЭБП-20.4(с)	1	1.450.3-6 5.0.0.5-02(-05)	
	28	Добор поручня угловой ДПУ-45(с)	2	1.450.3-6.1.6.0.0.0.0.3(-01)	
	29	Добор струны угловой ДСУ-45(с)	3	1.450.3-6.1.6.0.0.0.0.7(-01)	
	30	Добор поручня угловой ДПУ-135(с)	1	1.450.3-6.1.6.0.0.0.0.5(-01)	
	31	Добор поручня угловой ДПУ-90(с)	3	1.450.3-6.1.6.0.0.0.0.9	
	32	Добор струны угловой ДСУ-90(с)	3	1.450.3-6.1.6.0.0.0.0.10	
	33	Добор бордюра угловой ДБУ-90(с)	3	1.450.3-6.1.6.0.0.0.0.11	
	34	Ребро(с)	1	1.450.3-6.1.1.1.0.1.1.2(-01)	
	35	Элемент монтажный М1(с) L50×4 ГОСТ19771-74 L=160	2	без черт.	
	36	Настил ГЛЗ 150(с) ТУ14-2-814-88 660×270×2,5	1	без черт.	

Марка	Поз.	Наименование	Кол.	Обозначение документа	Масса, кг
ЛЭ2-4.8(с)	37	Полоса Б-2 4×32 ГОСТ 103-76 L=100	2	без черт.	716.0
	38	Полоса Б-2 4×32 ГОСТ 103-76 L=260	2	без черт.	
	39	Швеллер 12 ГОСТ 8240-89 ℓ=1120 Ст3 ГОСТ 535-88	1	без черт.	
	40	Швеллер 12 ГОСТ 8240-89 ℓ=2060 Ст3 ГОСТ 535-88	1	без черт.	
ЛЭ2-5,4(с)		Поз.1,5...10,13...40 по ЛЭ2-4.8(с)			769.0
	2	Колонна К2(с) Н=1800	1	1.450.3-6.55.0.0-01(-14)	
	3	Колонна К8(с) Н=5400	1	1.450.3-6.55.0.0-07(-20)	
	4	Лестница ЛХФ45-18.9(с)	1	1.450.3-6.11.1.0.1.0.0-01(-11)	
	11	Элемент поручня лестницы ЭПЛ45-18(с)	2	1.450.3-6.14.0.0.0.0.1-20(-30)	
	12	Элемент струны лестницы ЭСЛ45-18(с)	2	1.450.3-6.14.0.0.0.0.2-20(-30)	
ЛЭ2-6.0(с)		Поз.1,5...10,13...40 по ЛЭ2-4.8(с)			824.0
	2	Колонна К3(с) Н=2400	1	1.450.3-6.55.0.0-02(-15)	
	3	Колонна К9(с) Н=6000	1	1.450.3-6.55.0.0-08(-21)	
	4	Лестница ЛХФ45-24.9(с)	1	1.450.3-6.11.1.0.1.0.0-03(-13)	
	11	Элемент поручня лестницы ЭПЛ45-24(с)	2	1.450.3-6.14.0.0.0.0.1-21(-31)	
	12	Элемент струны лестницы ЭСЛ45-24(с)	2	1.450.3-6.14.0.0.0.0.2-21(-31)	

Марка	Поз.	Наименование	Кол.	Обозначение документа	Масса кг
ЛЭ2-6.6(с)		Поз.1,5...10,13...40 по ЛЭ2-4.8(с)			881.0
	2	Колонна К4(с) Н=3000	1	1.450.3-6.55.0.0-03(-16)	
	3	Колонна К10(с) Н=6600	1	1.450.3-6.55.0.0-09(-22)	
	4	Лестница ЛХФ45-30.9(с)	1	1.450.3-6.11.1.0.1.0.0-05(-15)	
	11	Элемент поручня лестницы ЭПЛ45-30(с)	2	1.450.3-6.14.0.0.0.0.1-22(-32)	
	12	Элемент струны лестницы ЭСЛ45-30(с)	2	1.450.3-6.14.0.0.0.0.2-22(-32)	
ЛЭ2-7,2(с)		Поз.1,5...10,13...40 по ЛЭ2-4.8(с)			936.0
	2	Колонна К5(с) Н=3600	1	1.450.3-6.55.0.0-04(-17)	
	3	Колонна К11(с) Н=7200	1	1.450.3-6.55.0.0-10(-23)	
	4	Лестница ЛХФ45-36.9(с)	1	1.450.3-6.11.1.0.1.0.0-07(-17)	
	11	Элемент поручня лестницы ЭПЛ45-36(с)	2	1.450.3-6.14.0.0.0.0.1-23(-33)	
	12	Элемент струны лестницы ЭСЛ45-36(с)	2	1.450.3-6.14.0.0.0.0.2-23(-33)	
ЛЭ2-7,8(с)		Поз.1,5...10,13...40 по ЛЭ2-4.8(с)			991.0
	2	Колонна К6(с) Н=4200	1	1.450.3-6.55.0.0-05(-18)	
	3	Колонна К12(с) Н=7800	1	1.450.3-6.55.0.0-11(-24)	
	4	Лестница ЛХФ45-42.9(с)	1	1.450.3-6.11.1.0.1.0.0-09(-19)	
	11	Элемент поручня лестницы ЭПЛ45-42(с)	2	1.450.3-6.14.0.0.0.0.1-24(-34)	
	12	Элемент струны лестницы ЭСЛ45-42(с)	2	1.450.3-6.14.0.0.0.0.2-24(-34)	

Инв. № подл. | Подп. и дата | Взам. инв. №

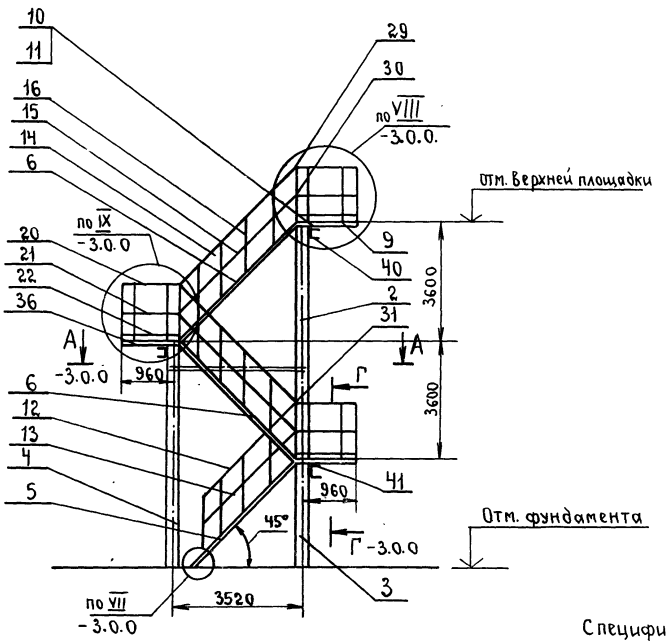

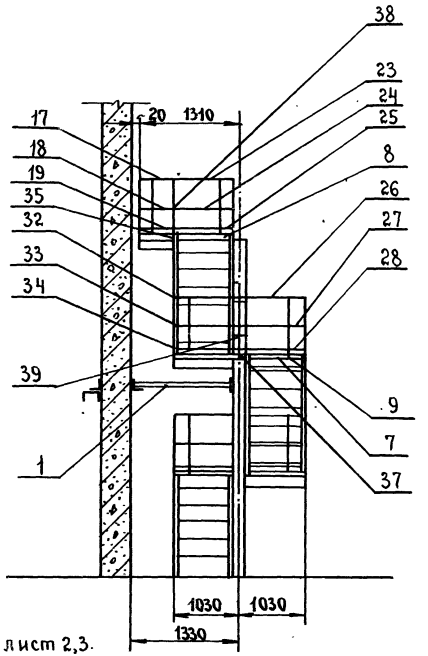

Спецификацию см. лист 2,3.

				1.450.3-6.0-3-2.3.0			
Нач. отд.	Кашкинов		19.03.90	Лестница эвакуационная трехмаршевая 8.4(с)... ЛЭЗ-11.4(с).	Стадия	Лист	Листов
Н. контр.	Пономаренко		15.03.90		Р	1	
Гл. констр.	Птичкин		30		Цниипроектлегконструкция		
Пров.	Птичкин		30				
Разраб.	Карманова		30				

Копировал 2436 02 28 Формат А3

Марка	Поз.	Наименование	Кол.	Обозначение документа	Масса, кг
ЛЭ3-8.4(с)	1	Связь СВ3(с)	1	1.450.3-6.5.8.0.0(-01)	1214.0
	2	Колонна К11(с) Н=7200	1	1.450.3-6.5.5.0.0-10(-23)	
	3	Колонна К1(с) Н=1200	1	1.450.3-6.5.5.0.0 (-13)	
	4	Колонна К7(с) Н=4800	1	1.450.3-6.5.5.0.0-06(-19)	
	5	Лестница ЛХФ45-12,9(с)	1	1.450.3-6.5.1.0.0 (-01)	
	6	Лестница ЛХФ45-36.9(с)	2	1.450.3-6.11.1.0.1.0.0-07(-17)	
	7	Площадка ПХР-9.9(с)	2	1.450.3-6.12.0.0.3.0.0-01(-19)	
	8	Площадка ПХР-12.9(с)	3	1.450.3-6.12.0.0.3.0.0-03(-21)	
	9	Кронштейн торцевой КТ(с)	6	1.450.3-6.1.6.0.0.1.00(-01)	
	10	Элемент монтажный МЭ(с)	1	1.450.3-6.5.0.0.7 (-02)	
	11	Элемент монтажный МЭ(с)Н	1	1.450.3-6.5.0.0.7-01(-03)	
	12	Элемент поручня лестницы ЭПЛ60-12(с)	2	1.450.3-6.5.0.01 (-01)	
	13	Элемент струны лестницы ЭСЛ60-12(с)	2	1.450.3-6.5.0.0.2 (-01)	
	14	Элемент поручня лестницы ЭПЛ45-36(с)	4	1.450.3-6.14.0.0.0.0.1-23(-33)	
	15	Элемент струны лестницы ЭСЛ45-36(с)	4	1.450.3-6.14.0.0.0.0.2-23(-33)	
	16	Стойка С(с)	36	1.450.3-6.14.0.0.0.0.0(-01)	
	17	Элемент поручня площадки ЭПП-5(с)	1	1.450.3-6 5.0.0.3 (-03)	
	18	Элемент струны площадки ЭСП-5(с)	1	1.450.3-6 5.0.0.4 (-03)	

Марка	Поз.	Наименование	Кол.	Обозначение документа	Масса, кг
ЛЭ3-8.4(с)	19	Элемент бордюра площадки ЭБП-5(с)	1	1.450.3-6. 5.0.0.5 (-03)	1214.0
	20	Элемент поручня площадки ЭПП-9(с)	5	1.450.3-6.1.4.0.0.0.0.1-01(-11)	
	21	Элемент струны площадки ЭСП-9(с)	5	1.450.3-6.1.4.0.0.0.0.2-01(-11)	
	22	Элемент бордюра площадки ЭБП-9(с)	5	1.450.3-6.1.4.0.0.0.0.3-01(-11)	
	23	Элемент поручня площадки ЭПП-12(с)	1	1.450.3-6.1.4.0.0.0.0.1-02(12)	
	24	Элемент струны площадки ЭСП-12(с)	1	1.450.3-6.1.4.0.0.0.0.2-02(12)	
	25	Элемент бордюра площадки ЭБП-12(с)	1	1.450.3-6.1.4.0.0.0.0.3-02(12)	
	26	Элемент поручня площадки ЭПП-20.4(с)	2	1.450.3-6. 5.0.0.3-02(-05)	
	27	Элемент струны площадки ЭСП-20.4(с)	2	1.450.3-6. 5.0.0.4-02(-05)	
	28	Элемент бордюра площадки ЭБП-20.4(с)	2	1.450.3-6. 5.0.0.5-02(-05)	
	29	Добор поручня угловой ДПУ-45(с)	3	1.450.3-6. 16.0.0.0.0.3(-01)	
	30	Добор струны угловой ДСУ-45(с)	5	1.450.3-6. 16.0.0.0.0.7(-01)	
	31	Добор поручня угловой ДПУ-135(с)	2	1.450.3-6.16.0.0.0.0.5-(01)	
	32	Добор поручня угловой ДПУ-90(с)	5	1.450.3-6.1.6.0.0.0.0.9	
	33	Добор струны угловой ДСУ-90(с)	5	1.450.3-6.1.6.0.0.0.0.10	
	34	Добор бордюра угловой ДБУ-90(с)	5	1.450.3-6.1.6.0.0.0.0.11	
	35	Ребро(с)	1	1.450.3-6.1.1.1.0.1.1.2(-01)	
	36	Элемент монтажный М1(с) ∠50х4 ГОСТ 19771-74 L=160	4	без черт.	

Инв.№подл. | Подп. и дата | Взам.инв.№

Копировал 24368-02 29 Формат А3

Марка	Поз.	Наименование	Кол.	Обозначение документа	Масса, кг.
ЛЭ3-8,4(с)	37	Настил ГАЗ 150(с) ТУ 14-2-814-88 660×270×2.5	2	без черт.	1214.0
	38	Полоса Б-2 4×32 ГОСТ 103-76 L=100	2	без черт	
	39	Полоса Б-2 4×32 ГОСТ 103-76 L=260	4	без черт.	
	40	Швеллер 12 ГОСТ 8240-89 ℓ=1120 Ст.3 ГОСТ 535-88	1	без черт.	
	41	Швеллер 12 ГОСТ 8240-89 ℓ=2060 Ст.3 ГОСТ 535-88	2	без черт.	
ЛЭ3-9,0(с)		Поз. 1,2,6...11,14...41 по ЛЭ3-8,4(с)			1268.0
	3	Колонна К2(с) Н=1800	1	1.450.3-6.55.0.0-01(-14)	
	4	Колонна К8(с) Н=5400	1	1.450.3-6.55.0.0-07(-20)	
	5	Лестница ЛХФ45-18.9(с)	1	1.450.3-6.11.1.0.1.0.0-01(-11)	
	12	Элемент поручня лестницы ЭПЛ45-18(с)	2	1.450.3-6.14.0.0.0.0.1-20(-30)	
	13	Элемент струны лестницы ЭСЛ45-18(с)	2	1.450.3-6.14.0.0.0.0.2-20(-30)	
ЛЭ3-9,6(с)		Поз.1,2,6...11,14...41 по ЛЭ3-8,4(с)			1323.0
	3	Колонна К3(с) Н=2400	1	1.450.3-6.55.0.0-02(-15)	
	4	Колонна К9(с) Н=6000	1	1.450.3-6.55.0.0-08(-21)	
	5	Лестница ЛХФ45-24.9(с)	1	1.450.3-6.11.1.0.1.0.0-03(-13)	
	12	Элемент поручня лестницы ЭПЛ45-24(с)	2	1.450.3-6.14.0.0.0.0.1-21(-31)	
	13	Элемент струны лестницы ЭСЛ45-24(с)	2	1.450.3-6.14.0.0.0.0.2-21(-31)	

Марка.	Поз.	Наименование	Кол.	Обозначение документа	Масса, кг
ЛЭ3-10.2(с)		Поз.1,2,6...11,14...41 по ЛЭ3-8,4(с)			1379.0
	3	Колонна К4(с) Н=3000	1	1.450.3-6.55.0.0-03(-16)	
	4	Колонна К10(с) Н=6600	1	1.450.3-6.55.0.0-09(-22)	
	5	Лестница ЛХФ45-30.9(с)	1	1.450.3-6.11.1.0.1.0.0-05(-15)	
	12	Элемент поручня лестницы ЭПЛ45-30(с)	2	1.450.3-6.14.0.0.0.0.1-22(-32)	
	13	Элемент струны лестницы ЭСЛ45-30(с)	2	1.450.3-6.14.0.0.0.0.2-22(-32)	
ЛЭ3-10.8(с)		Поз.1,2,6...11,14...41 по ЛЭ3-8,4(с)			1435.0
	3	Колонна К5(с) Н=3600	1	1.450.3-6.55.0.0-04(-17)	
	4	Колонна К11(с) Н=7200	1	1.450.3-6.55.0.0-10(-23)	
	5	Лестница ЛХФ45-36.9(с)	1	1.450.3-6.11.1.0.1.0.0-07(-17)	
	12	Элемент поручня лестницы ЭПЛ45-36(с)	2	1.450.3-6.14.0.0.0.0.1-23(-33)	
	13	Элемент струны лестницы ЭСЛ45-36(с)	2	1.450.3-6.14.0.0.0.0.2-23(-33)	
ЛЭ3-11.4(с)		Поз.1,2,6...11,14...41 по ЛЭ3-8,4(с)			1490.0
	3	Колонна К6(с) Н=4200	1	1.450.3-6.55.0.0-05(-18)	
	4	Колонна К12(с) Н=7800	1	1.450.3-6.55.0.0-11(-24)	
	5	Лестница ЛХФ45-42.9(с)	1	1.450.3-6.11.1.0.1.0.0-09(-19)	
	12	Элемент поручня лестницы ЭПЛ45-42(с)	2	1.450.3-6.14.0.0.0.0.1-24(-34)	
	13	Элемент струны лестницы ЭСЛ45-42(с)	2	1.450.3-6.14.0.0.0.0.2-24(-34)	

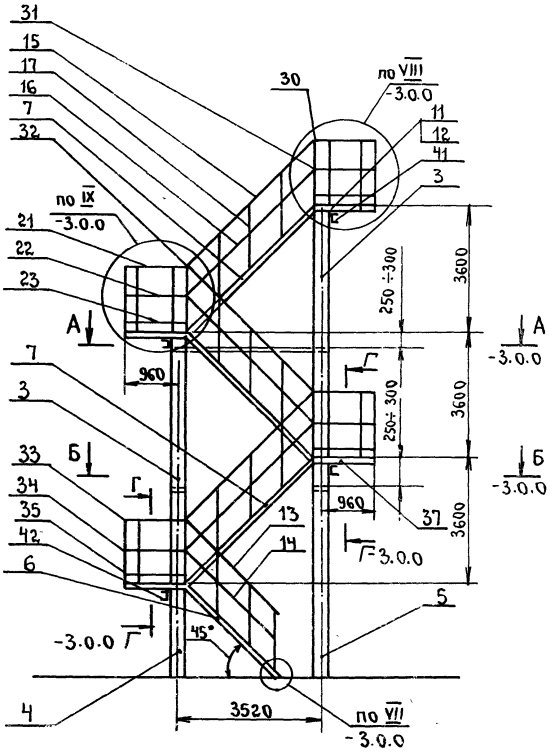

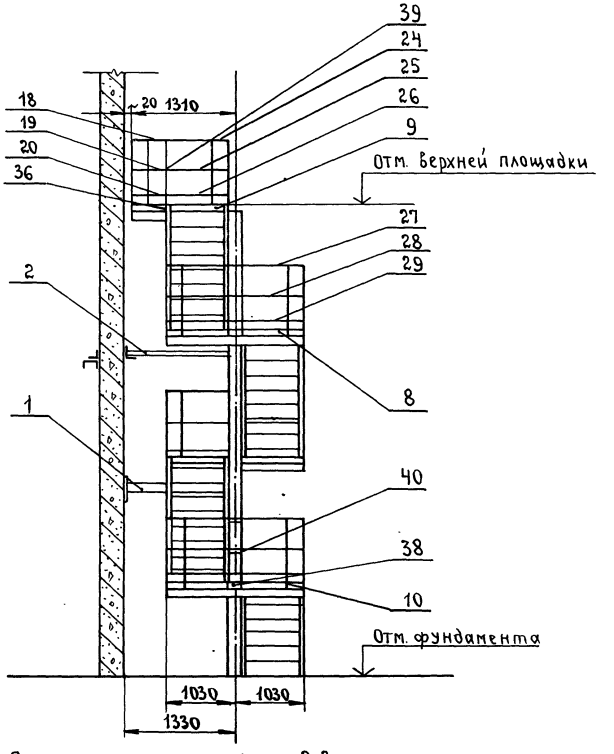

Спецификацию см. лист 2,3.

				1.450.3-6.0-3-2.4.0		
Нач.отд.	Кашкинов			Лестница эвакуационная четырехмаршевая ЛЭЧ-12.0(с)... ЛЭЧ-15.0(с)	Стадия	Лист	Листов
Н.контр.	Пономаренко				Р	1	3
Гл.констр	Птичкин				ЦНИИпроектлегконструкция		
Пров.	Птичкин						
Разраб.	Карманов						

Копировал

24368-02 31

Формат А3

Инв.№ подл. | Подп. и дата | Взам.инв.№

Марка	Поз.	Наименование	Кол.	Обозначение документа	Масса, кг.
ЛЭ4-12.0(с)	1	Связь СВ1(с)	2	1.450.3-6.56.0.0 (-01)	1735.0
	2	Связь СВ3(с)	1	1.450.3-6.5.8.0.0 (-01)	
	3	Колонна К11(с) Н=7200	2	1.450.3-6.55.0.0-10(-23)	
	4	Колонна К1(с) Н=1200	1	1.450.3-6.55.0.0 (-13)	
	5	Колонна К7(с) Н=4800	1	1.450.3-6.55.0.0-06(-19)	
	6	Лестница ЛХФ45-12.9(с)	1	1.450.3-6.5.1.0.0 (-01)	
	7	Лестница ЛХФ45-36.9(с)	3	1.450.3-6.11.1.01.0.0-07(-17)	
	8	Площадка ПХР-9.9(с)	3	1.450.3-6.12.0.0.3.0.0-01(-19)	
	9	Площадка ПХР-12.9(с)	4	1.450.3-6.1.2.0.0.1.0.0-03(-21)	
	10	Кронштейн торцевой КТ(с)	8	1.450.3-6.1.6.0.0.1.0.0 (-01)	
	11	Элемент монтажный М3(с)	1	1.450.3-6.5.0.0.7 (-02)	
	12	Элемент монтажный М3(с)н	1	1.450.3-6.5.0.0.7-01(-03)	
	13	Элемент поручня лестницы ЭПЛ60-12(с)	2	1.450.3-6.5.0.0.1(-01)	
	14	Элемент струны лестницы ЭСЛ60-12(с)	2	1.450.3-6.5.0.0.2(-01)	
	15	Элемент поручня лестницы ЭПЛ45-36(с)	6	1.450.3-6.1.4.0.0.0.0.1-23(-33)	
	16	Элемент струны лестницы ЭСЛ45-36(с)	6	1.450.3-6.1.4.0.0.0.0.2-23(-33)	
	17	Стойка С(с)	48	1.450.3-6.1.4.0.0.0.0.0(-01)	
	18	Элемент поручня площадки ЭПП-5(с)	1	1.450.3-6 5.0.0.3(-03)	
	19	Элемент струны площадки ЭСП-5(с)	1	1.450.3-6 5.0.0.4(-03)	

Марка.	Поз.	Наименование	Кол.	Обозначение документа	Масса, кг.
ЛЭ4-12.0(с)	20	Элемент бордюра площадки ЭБП-5(с)	1	1.450.3-6 5.0.0.5(-03)	1735.0
	21	Элемент поручня площадки ЭПП-9(с)	7	1.450.3-6.1.4.0.0.0.0.1-01(-11)	
	22	Элемент струны площадки ЭСП-9(с)	7	1.450.3-6.1.4.0.0.0.0.2-01(-11)	
	23	Элемент бордюра площадки ЭБП-9(с)	7	1.450.3-6.1.4.0.0.0.0.3-01(-11)	
	24	Элемент поручня площадки ЭПП-12(с)	1	1.450.3-6.1.4.0.0.0.0.1-02(-12)	
	25	Элемент струны площадки ЭСП-12(с)	1	1.450.3-6.1.4.0.0.0.0.2-02(-12)	
	26	Элемент бордюра площадки ЭБП-12(с)	1	1.450.3-6.1.4.0.0.0.0.3-02(-12)	
	27	Элемент поручня площадки ЭПП-20.4(с)	3	1.450.3-6.5.0.0.3-02(-05)	
	28	Элемент струны площадки ЭСП-20.4(с)	3	1.450.3-6.5.0.0.4-02(-05)	
	29	Элемент бордюра площадки ЭБП-20.4(с)	3	1.450.3-6.5.0.0.5-02(-05)	
	30	Добор поручня угловой ДПУ-45(с)	4	1.450.3-6.1.6.0.0.0.0.3(-01)	
	31	Добор струны угловой ДС У-45(с)	7	1.450.3-6.1.6.0.0.0.0.7(-01)	
	32	Добор поручня угловой ДПУ-135(с)	3	1.450.3-6.1.6.0.0.0.0.5(-01)	
	33	Добор поручня угловой ДПУ-90(с)	7	1.450.3-6.1.6.0.0.0.0.9	
	34	Добор струны угловой ДСУ-90(с)	7	1.450.3-6.1.6.0.0.0.0.10	
	35	Добор бордюра угловой ДБУ-90(с)	7	1.450.3-6.1.6.0.0.0.0.11	
	36	Ребро(с)	1	1.450.3-6.1.1.1.0.1.1.2(-01)	
	37	Элемент монтажный М1(с) ∠ 50×4 ГОСТ19771-74 L=160	6	без черт.	
	38	Настил ГЛ3150(с) ТУ-14-2-814-88 660×270×2,5.	3	без черт.	

Марка.	Поз.	Наименование.	Кол.	Обозначение документа	Масса, кг.
ЛЭЧ-12.0(с)	39	Полоса Б-2 4×32 ГОСТ 103-76 L=100	2	без черт.	1735.0
	40	Полоса Б-2 4×32 ГОСТ 103-76 L=260	6	без черт.	
	41	Швеллер 12 ГОСТ 8240-89 / ℓ=1120 Ст.3 ГОСТ 535-88	1	без черт.	
	42	Швеллер 12 ГОСТ 8240-89 / ℓ=2060 Ст.3 ГОСТ 535-88	3	без черт.	
ЛЭЧ-12.6(с)		Поз.1...3,7...12,15...42 по ЛЭЧ-12.0(с)			1789.0
	4	Колонна К2(с) Н=1800	1	1.450.3-6.5.5.0.0-01(-14)	
	5	Колонна К8(с) Н=5400	1	1.450.3-6.5.5.0.0-07(-20)	
	6	Лестница ЛХФ45-18.9(с)	1	1.450.3-6.11.1.0.1.0.0-01(-11)	
	13	Элемент поручня лестницы ЭПЛ45-18(с)	2	1.450.3-6.14.0.0.0.0.1-20(-30)	
	14	Элемент струны лестницы ЭСЛ45-18(с)	2	1.450.3-6.14.0.0.0.0.2-20(-30)	
ЛЭЧ-13.2(с)		Поз.1...3,7...12,15...42 по ЛЭЧ-12.0(с)			1843.0
	4	Колонна К3(с) Н=2400	1	1.450.3-6.5.5.0.0-02(-15)	
	5	Колонна К9(с) Н=6000	1	1.450.3-6.5.5.0.0-08(-21)	
	6	Лестница ЛХФ45-24.9(с)	1	1.450.3-6.11.1.0.1.0.0-03(-13)	
	13	Элемент поручня лестницы ЭПЛ45-24(с)	2	1.450.3-6.14.0.0.0.0.1-21(-31)	
	14	Элемент струны лестницы ЭСЛ45-24(с)	2	1.450.3-6.14.0.0.0.0.2-21(-31)	

Марка	Поз.	Наименование	Кол.	Обозначение документа	Масса, кг.
ЛЭЧ-13.8(с)		Поз.1...3,7...12,15...42 по ЛЭЧ-12.0(с)			1900.0
	4	Колонна К4(с) Н=3000	1	1.450.3-6.55.0.0-03(-16)	
	5	Колонна К10(с) Н=6600	1	1.450.3-6.55.0.0-09(-22)	
	6	Лестница ЛХФ45-30.9(с)	1	1.450.3-6.11.1.0.1.0.0-05(-15)	
	13	Элемент поручня лестницы ЭПЛ45-30(с)	2	1.450.3-6.14.0.0.0.0.1-22(-32)	
	14	Элемент струны лестницы ЭСЛ45-30(с)	2	1.450.3-6.14.0.0.0.0.2-23(-33)	
ЛЭЧ-14.4(с)		Поз.1...3,7...12,15...42 по ЛЭЧ-12.0(с)			1955.0
	4	Колонна К5(с) Н=3600	1	1.450.3-6.55.0.0-04(-17)	
	5	Колонна К11(с) Н=7200	1	1.450.3-6.55.0.0-10(-23)	
	6	Лестница ЛХФ45-36.9(с)	1	1.450.3-6.11.1.0.1.0.0-07(-17)	
	13	Элемент поручня лестницы ЭПЛ45-36(с)	2	1.450.3-6.14.0.0.0.0.1-23(-33)	
	14	Элемент струны лестницы ЭСЛ45-36(с)	2	1.450.3-6.14.0.0.0.0.2-23(-33)	
ЛЭЧ-15.0(с)		Поз.1...3,7...12,15...42 по ЛЭЧ-12.0(с)			2019.0
	4	Колонна К6(с) Н=4200	1	1.450.3-6.55.0.0-05(-18)	
	5	Колонна К12(с) Н=7800	1	1.450.3-6.55.0.0-11(-24)	
	6	Лестница ЛХФ45-42.9(с)	1	1.450.3-6.11.1.0.1.0.0-09(-19)	
	13	Элемент поручня лестницы ЭПЛ45-42(с)	2	1.450.3-6.14.0.0.0.0.1-24(-34)	
	14	Элемент струны лестницы ЭСЛ45-42(с)	2	1.450.3-6.14.0.0.0.0.2-24(-34)	

Инв.№подл. | Подп. и дата | Взам.инв.№

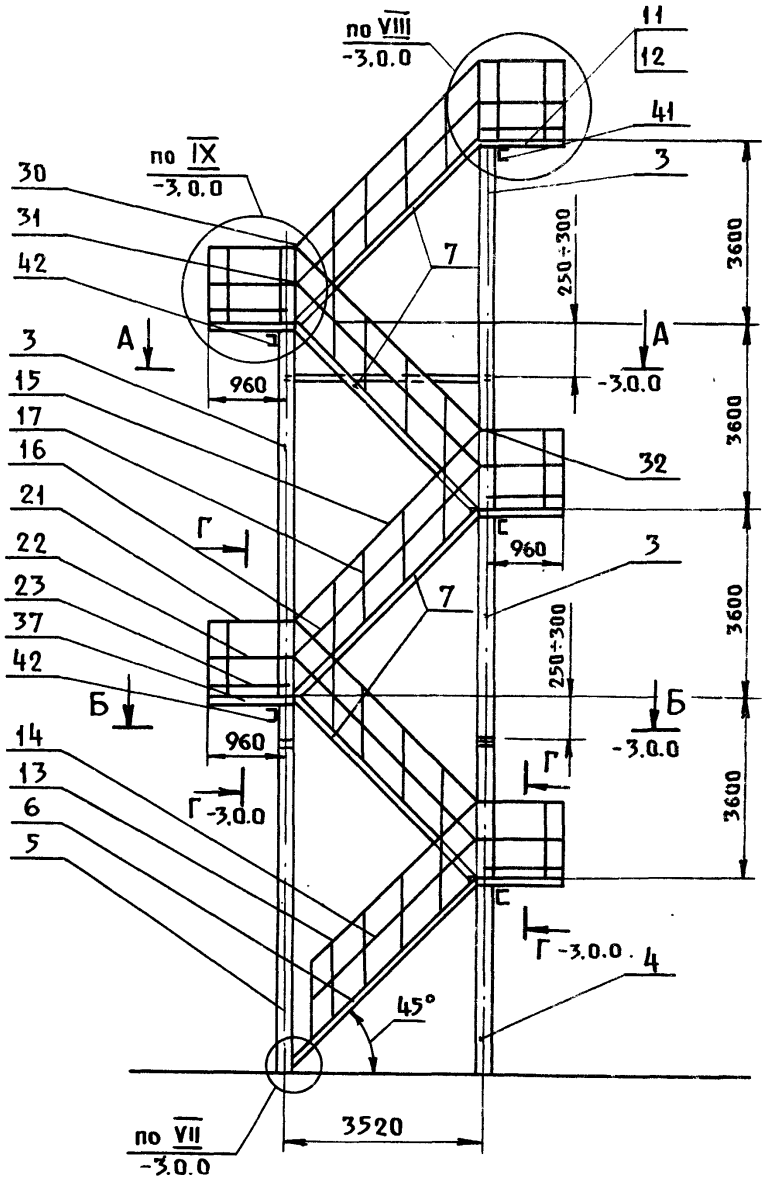

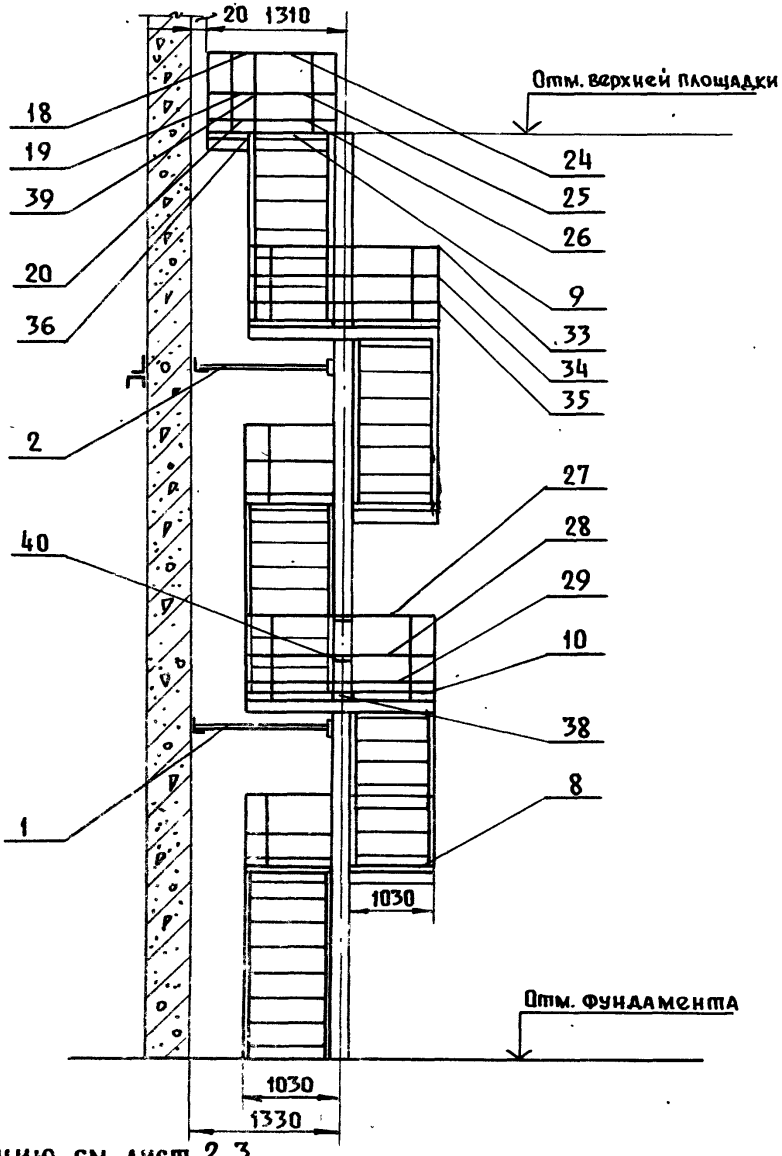

Спецификацию см. лист 2, 3.

				1.450.3-6.0-3-2.5.0		
Нач. отд.	Кашкинов			Лестница эвакуационная пятимаршевая АЭ5-15.6(с)...АЭ5-18.6(с)	Стадия	Лист	Листов
Н. контр.	Пономарева				Р	1	3
Гл. конст.	Птичкин				ЦНИИпроектлегконструкция		
Пров.	Птичкин						
Разраб.	Карманова						

Копировал

Марка	Поз.	Наименование	Кол.	Обозначение документа	Масса, кг
ЛЭ5-15.6(с)	1	Связь СВ1(с)	2	1.450.3-6.56.0.0 (-01)	2233,0
	2	Связь СВ3(с)	1	1.450.3-6.58.0.0 (-01)	
	3	Колонна К11(с) Н=7200	3	1.450.3-6.55.0.0-10(-23)	
	4	Колонна К1(с) Н=1200	1	1.450.3-6.55.0.0(-19)	
	5	Колонна К7(с) Н=4800	1	1.450.3-6 55.0.0-06(-19)	
	6	Лестница ЛХФ45-12.9(с)	1	1.450.3-6.5.1.00 (-01)	
	7	Лестница ЛХФ45-36.9(с)	4	1.450.3-6.11.1.01.00-07(-17)	
	8	Площадка ПХР-9.9(с)	4	1.450.3-6.12.0.0.3.00-01(-19)	
	9	Площадка ПХР-12.9(с)	5	1.450.3-6.12.0.0.1.0.0-03(-21)	
	10	Кронштейн торцевой КТ(с)	10	1.450.3-6.1.6.0.0.1.0.0 (-01)	
	11	Элемент монтажный М3(с)	1	1.450.3-6.5.0.0.7 (-02)	
	12	Элемент монтажный М3(с)м	1	1.450.3-6.5.0.0.7-01 (-03)	
	13	Элемент поручня лестницы ЭПЛ60-12(с)	2	1.450.3-6.5.0.0.1 (-01)	
	14	Элемент струны лестницы ЭСЛ60-12(с)	2	1.450.3-6.5.0.0.2 (-01)	
	15	Элемент поручня лестницы ЭПЛ45-36(с)	8	1.450.3-6.1.4.0.0.0.0.01-23(-33)	
	16	Элемент струны лестницы ЭСЛ45-36(с)	8	1.450.3-6.1.4.0.0.0.0.2-23(-33)	
	17	Стойка С(с)	60	1.450.3-6.1.4.0.0.0.0.0 (-01)	
	18	Элемент поручня площадки ЭПП-5(с)	1	1.450.3-6 5.0.0.3(-03)	
	19	Элемент струны площадки ЭСП-5(с)	1	1.450.3-6 5.0.0.4(-03)	
	20	Элемент бордюра площадки ЭБП-5(с)	1	1.450.3-6 5.0.0.5 (-03)	
	21	Элемент поручня площадки ЭПП-9(с)	9	1.450.3-6.1.4.0.0.0.0.1-01(-11)	
	22	Элемент струны площадки ЭСП-9(с)	9	1.450.3-6.1.4.0.0.0.0.2-01(-11)	
	23	Элемент бордюра площадки ЭБП-9(с)	9	1.450.3-6.1.4.0.0.0.0.3-01(-11)	
	24	Элемент поручня площадки ЭПП-12(с)	1	1.450.3-6.1.4.0.0.0.0.1-02(-12)	
	25	Элемент струны площадки ЭСП-12(с)	1	1.450.3-6.1.4.0.0.0.0.2-02(-12)	
	26	Элемент бордюра площадки ЭБП-12(с)	1	1.450.3-6.1.4.0.0.0.0.3-02(-12)	
	27	Элемент поручня площадки ЭПП-20.4(с)	4	1.450.3-6 5.0.0.3-02(-05)	
	28	Элемент струны площадки ЭСП-20.4(с)	4	1.450.3-6 5.0.0.4-02(-05)	
	29	Элемент бордюра площадки ЭБП-20.4(с)	4	1.450.3-6 5.0.0.5-02(-05)	
	30	Добор поручня угловой ДПУ-45(с)	5	1.450.3-6.16.0.0.0.0.3(-01)	
	31	Добор струны угловой ДСУ-45(с)	9	1.450.3-6.16.0.0.0.0.7(-01)	
	32	Добор поручня угловой ДПУ-135(с)	4	1.450.3-6.16.0.0.0.0.5(-01)	
	33	Добор поручня угловой ДПУ-90(с)	9	1.450.3-6.1.6.0.0.0.0.9	
	34	Добор струны угловой ДСУ-90(с)	9	1.450.3-6.1.6.0.0.0.0.10	
	35	Добор бордюра угловой ДБУ-90(с)	9	1.450.3-6.1.6.0.0.0.0.11	
	36	Ребро(с)	1	1.450.3-6.1.1.1.0.1.1.2(-01)	
	37	Элемент монтажный М1(с) L50×4 ГОСТ 19771-74 L=160	6	без черт.	
	38	Настил ГАЗ150(с) ТУ-14-2-814-88 660×270×2,5	3	без черт.	

Инв.№ подл. | Подп. и дата | Взам.инв.№

1.450.3-6.0-3-2.5.0

Лист 2

Копировал 24368-02 35 Формат А3

Марка	Поз.	Наименование	Кол.	Обозначение документа	Масса, кг
ЛЭ5-15.6(с)	39	Полоса Б-2 4×32 ГОСТ103-76 L=100	2	без черт.	2233,0
	40	Полоса Б-2 4×32 ГОСТ103-76 L=260	8	без черт.	
	41	Швеллер 12 ГОСТ 8240-89 ℓ=1120 Ст3 ГОСТ535-88	1	без черт.	
	42	Швеллер 12 ГОСТ 8240-89 ℓ=2060 Ст3 ГОСТ535-88	4	без черт.	
ЛЭ5-16.2(с)		Поз.1...3, 7...12, 15...42 по ЛЭ5-15.6(с)			2287,0
	4	Колонна К2(с) Н=1800	1	1.450.3-6.5.5.0.0-01 (-14)	
	5	Колонна К8(с) Н=5400	1	1.450.3-6.5.5.0.0-07 (-20)	
	6	Лестница ЛХФ45-18.9 (с)	1	1.450.3-6.11.1.0.1.0.0-01(-11)	
	13	Элемент поручня лестницы ЭПЛ 45-18 (с)	2	1.450.3-6.14.0.0.0.0.1-20(-30)	
	14	Элемент струны лестницы ЭСЛ 45-18 (с)	2	1.450.3-6.14.0.0.0.0.2-20(-30)	
ЛЭ5-16.8(с)		Поз.1...3, 7...12, 15...42 по ЛЭ5-15.6(с)			2341,0
	4	Колонна К3(с) Н=2400	1	1.450.3-6.5.5.0.0-02 (-15)	
	5	Колонна К9(с) Н=6000	1	1.450.3-6.5.5.0.0-08(-21)	
	6	Лестница ЛХФ45-24.9(с)	1	1.450.3-6.11.1.0.1.0.0-03(-13)	
	13	Элемент поручня лестницы ЭПЛ45-24 (с)	2	1.450.3-6.14.0.0.0.0.1-21(-31)	
	14	Элемент струны лестницы ЭСЛ45-24 (с)	2	1.450.3-6.14.0.0.0.0.2-21(-31)	

Марка	Поз.	Наименование	Кол.	Обозначение документа	Масса, кг
ЛЭ5-17.4 (с)		Поз.1...3, 7...12, 15...42 по ЛЭ5-15.6(с)			2398,0
	4	Колонна К4(с) Н=3000	1	1.450.3-6.5.5.0.0-03(-16)	
	5	Колонна К10(с) Н=6600	1	1.450.3-6.5.5.0.0-09 (-22)	
	6	Лестница ЛХФ45-30.9(с)	1	1.450.3-6.11.1.0.1.0.0-05(-15)	
	13	Элемент поручня лестницы ЭПЛ45-30 (с)	2	1.450.3-6.14.0.0.0.0.1-22(-32)	
	14	Элемент струны лестницы ЭСЛ45-30 (с)	2	1.450.3-6.14.0.0.0.0.2-23(-33)	
ЛЭ5-18.0(с)		Поз.1...3, 7...12, 15...42 по ЛЭ5-15.6(с)			2453,0
	4	Колонна К5(с) Н=3600	1	1.450.3-6.5.5.0.0-04 (-17)	
	5	Колонна К11(с) Н=7200	1	1.450.3-6.5.5.0.0-10 (-23)	
	6	Лестница ЛХФ45-36.9(с)	1	1.450.3-6.11.1.0.1.0.0-07(-17)	
	13	Элемент поручня лестницы ЭПЛ45-36(с)	2	1.450.3-6.14.0.0.0.0.1-23(-33)	
	14	Элемент струны лестницы ЭСЛ45-36(с)	2	1.450.3-6.14.0.0.0.0.2-23(-33)	
ЛЭ5-18.6 (с)		Поз.1...3, 7...12, 15...42 по ЛЭ5-15.6(с)			2508,0
	4	Колонна К6(с) Н=4200	1	1.450.3-6.5.5.0.0-05 (-18)	
	5	Колонна К12(с) Н=7800	1	1.450.3-6.5.5.0.0-11 (-24)	
	6	Лестница ЛХФ45-42.9(с)	1	1.450.3-6.11.1.0.1.0.0-09(-19)	
	13	Элемент поручня лестницы ЭПЛ45-42(с)	2	1.450.3-6.14.0.0.0.0.1-24(-34)	
	14	Элемент струны лестницы ЭСЛ45-42(с)	2	1.450.3-6.14.0.0.0.0.2-24(-34)	

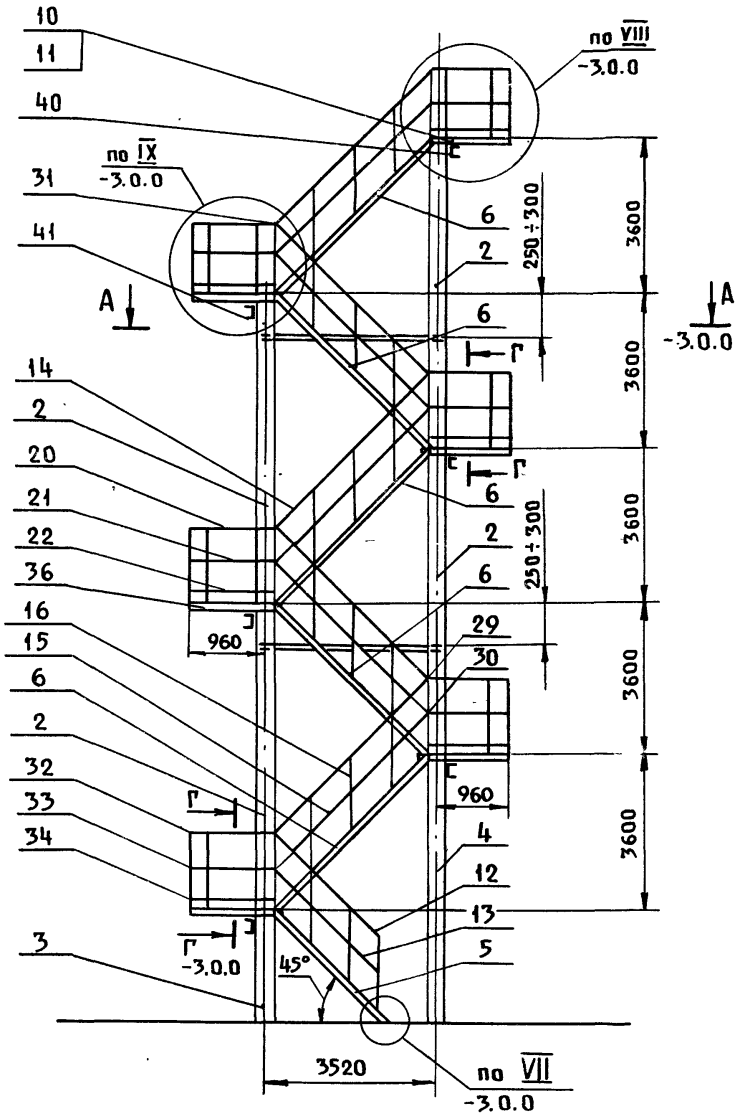

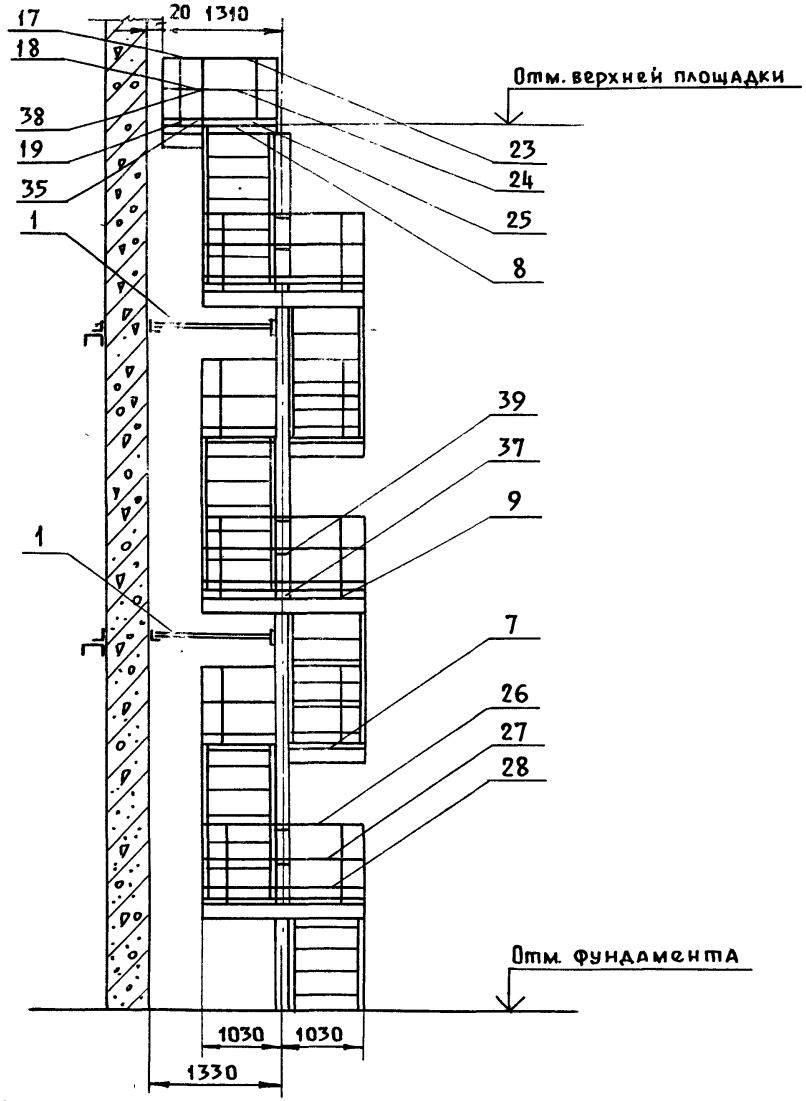

				1.450.3-6.0-3-2.6.0			
Нач. отд.	Кашкинов		19.03.90	Лестница эвакуационная шестимаршевая ЛЭ6-19.2(с)...ЛЭ6-22.2(с)	Стадия	Лист	Листов
Н. контр.	Пономаренко		15.03.90		Р	1	3
Гл. конст.	Птичкин		4.03.90		ЦНИИпроектлегконструкция		
Пров.	Птичкин		4.03.90				
Разраб.	Карманова		1.03.90				

Взам. инв.№ | Подп. и дата | Инв.№ подл.

Копировал

Марка	Поз.	Наименование	Кол.	Обозначение документа	Масса, кг
ЛЭ6-19.2(с)	1	Связь СВ3(с)	2	1.450.3-6.58.0.0(-01)	2760.0
	2	Колонна К11(с) Н=7200	4	1.450.3-6.55.0.0-10(-23)	
	3	Колонна К1(с) Н=1200	1	1.450.3-6.55.0.0(-13)	
	4	Колонна К7(с) Н=4800	1	1.450.3-6.55.0.0-06(-13)	
	5	Лестница ЛХФ45-12.9(с)	1	1.450.3-6.5.1.0.0(-01)	
	6	Лестница ЛХФ45-36.9(с)	5	1.450.3-6.11.1.01.00-07(-17)	
	7	Площадка ПХР-9.9(с)	5	1.450.3-6.12.0.03.00-01(-19)	
	8	Площадка ПХР-12.9(с)	6	1.450.3-6.12.0.0.1.0.0-03(-21)	
	9	Кронштейн торцевой КТ(с)	12	1.450.3-6.1.6.0.0.1.00(-01)	
	10	Элемент монтажный М3(с)	1	1.450.3-6.5.0.0.7(-02)	
	11	Элемент монтажный М3(с)м	1	1.450.3-6.5.0.0.7-01(-03)	
	12	Элемент поручня лестницы ЭПЛ60-12(с)	2	1.450.3-6.5.0.01(-01)	
	13	Элемент струны лестницы ЭСЛ60-12(с)	2	1.450.3-6.5.0.02(-01)	
	14	Элемент поручня лестницы ЭПЛ45-36(с)	10	1.450.3-6.1.40.0.0.01-23(-33)	
	15	Элемент струны лестницы ЭСЛ45-36(с)	10	1.450.3-6.1.40.0.0.02-23(-33)	
	16	Стойка С(с)	72	1.450.3-6.1.4.0.0.0.0.0(-01)	
	17	Элемент поручня площадки ЭПП-5(с)	1	1.450.3-6 5.0.0.3(-03)	
	18	Элемент струны площадки ЭСП-5(с)	1	1.450.3-6 5.0.0.4(-03)	

Марка	Поз.	Наименование	Кол.	Обозначение документа	Масса, кг
ЛЭ6-19.2(с)	19	Элемент бордюра площадки ЭБП-5(с)	1	1.450.3-6 5.0.0.5(-03)	2760.0
	20	Элемент поручня площадки ЭПП-9(с)	11	1.450.3-6.1.4.0.0.0.0.1-01(-11)	
	21	Элемент струны площадки ЭСП-9(с)	11	1.450.3-6.1.4.0.0.0.0.2-01(-11)	
	22	Элемент бордюра площадки ЭБП-9(с)	11	1.450.3-6.1.4.0.0.0.0.3-01(-11)	
	23	Элемент поручня площадки ЭПП-12(с)	1	1.450.3-6.14.00.0.0.1-02(-12)	
	24	Элемент струны площадки ЭСП-12(с)	1	1.450.3-6.14.0.0.0.0.2-02(-12)	
	25	Элемент бордюра площадки ЭБП-12(с)	1	1.450.3-6.1.4.0.0.0.0.3-02(-12)	
	26	Элемент поручня площадки ЭПП-20.4(с)	5	1.450.3-6 5.0.0.0.3-02(-05)	
	27	Элемент струны площадки ЭСП-20.4(с)	5	1.450.3-6 5.0.0.4-02(-05)	
	28	Элемент бордюра площадки ЭБП-20.4(с)	5	1.450.3-6 5.0.0.5-02(-05)	
	29	Добор поручня угловой ДПУ-45(с)	6	1.450.3-6.16.0.0.0.0.3(-01)	
	30	Добор струны угловой ДСУ-45(с)	11	1.450.3-6.16.0.0.0.0.7(-01)	
	31	Добор поручня угловой ДПУ-135(с)	5	1.450.3-6.16.0.0.0.0.5(-01)	
	32	Добор поручня угловой ДПУ-90(с)	11	1.450.3-6.1.6.0.0.0.0.9	
	33	Добор струны угловой ДСУ-90(с)	15	1.450.3-6.1.6.0.0.0.0.10	
	34	Добор бордюра угловой ДБУ-90(с)	13	1.450.3-6.1.6.0.0.0.0.11	
	35	Ребро(с)	1	1.450.3-6.1.1.1.0.1.1.2(-01)	
	36	Элемент монтажный М1(с) L50х4 ГОСТ 19771-74 L=160	10	без черт.	

Марка	Поз.	Наименование	Кол.	Обозначение документа	Масса, кг
ЛЭ6-19.2(с)	37	Настил ГЛ3150(с)ТУ14-2-814-88 660×270×2.5	5	Бе черт.	2760.0
	38	Полоса Б-2 4×32 ГОСТ 103-76 L=100	2	Без черт.	
	39	Полоса Б-2 4×32 ГОСТ 103-76 L=260	10	Без черт.	
	40	Швеллер 12 ГОСТ 8240-89 ℓ=1120 Ст3 ГОСТ 535-88	1	Без черт.	
	41	Швеллер 12 ГОСТ 8240-89 ℓ=2060 Ст3 ГОСТ 535-88	5	Без черт.	
ЛЭ6-19.8(с)		Поз. 1,2,6...11,14...41 по Л6-19.2(с)			2814.0
	3	Колонна К2(с) Н=1800	1	1.450.3-6.55.0.0-01(-14)	
	4	Колонна К8(с) Н=5400	1	1.450.3-6.55.0.0-07(-20)	
	5	Лестница ЛХФ45-18.9(с)	1	1.450.3-6.11.1.0.1.0.0-01(-11)	
	12	Элемент поручня лестницы ЭПЛ45-18(с)	2	1.450.3-6.14.0.0.0.0.1-20(-30)	
	13	Элемент струны лестницы ЭСЛ45-18(с)	2	1.450.3-6.14.0.0.0.0.2-20(-30)	
ЛЭ6-20.4(с)		Поз. 1,2,6...11,14...41 по Л6-19.2(с)			2869.0
	3	Колонна К3(с) Н=2400	1	1.450.3-6.55.0.0-02(-15)	
	4	Колонна К9(с) Н=6000	1	1.450.3-6.55.0.0-08(-21)	
	5	Лестница ЛХФ45-24.9(с)	1	1.450.3-6.11.1.0.1.0.0-03(-13)	
	12	Элемент поручня лестницы ЭПЛ45-24(с)	2	1.450.3-6.14.0.0.0.0.1-21(-31)	
	13	Элемент струны лестницы ЭСЛ45-24(с)	2	1.450.3-6.14.0.0.0.0.2-21(-31)	

Марка	Поз.	Наименование	Кол.	Обозначение документа	Масса, кг
ЛЭ6-21.0(с)		Поз.1,2,6...11,14...41 по Л6-19.2(с)			2925.0
	3	Колонна К4(с) Н=3000	1	1.450.3-6.55.0.0-03(-16)	
	4	Колонна К10(с) Н=6600	1	1.450.3-6.55.0.0-09(-22)	
	5	Лестница ЛХФ45-30.9(с)	1	1.450.3-6.11.1.0.1.0.0-05(-15)	
	12	Элемент поручня лестницы ЭПЛ45-30(с)	2	1.450.3-6.14.0.0.0.0.1-22(-32)	
	13	Элемент струны лестницы ЭСЛ45-30(с)	2	1.450.3-6.14.0.0.0.0.2-23(-33)	
ЛЭ6-21.6(с)		Поз.1,2,6...11,14...41 по Л6-19.2(с)			2981.0
	3	Колонна К5(с) Н=3600	1	1.450.3-6.55.0.0-04(-17)	
	4	Колонна К11(с) Н=7200	1	1.450.3-6.55.0.0-10(-23)	
	5	Лестница ЛХФ45-36.9(с)	1	1.450.3-6.11.1.0.1.0.0-07(-17)	
	12	Элемент поручня лестницы ЭПЛ45-36(с)	2	1.450.3-6.14.0.0.0.0.1-23(-33)	
	13	Элемент струны лестницы ЭСЛ45-36(с)	2	1.450.3-6.14.0.0.0.0.2-23(-33)	
ЛЭ6-22.2(с)		Поз.1,2,6...11,14...41 по Л6-19.2(с)			3036.0
	3	Колонна К6(с) Н=4200	1	1.450.3-6.55.0.0-05(-18)	
	4	Колонна К12(с) Н=7800	1	1.450.3-6.55.0.0-11(-24)	
	5	Лестница ЛХФ45-42.9(с)	1	1.450.3-6.11.1.0.1.0.0-09(-19)	
	12	Элемент поручня лестницы ЭПЛ45-42(с)	2	1.450.3-6.14.0.0.0.0.1-24(-34)	
	13	Элемент струны лестницы ЭСЛ45-42(с)	2	1.450.3-6.14.0.0.0.0.2-24(-34)	

Взам. инв. N | Подп. и дата | Инв. N подл.

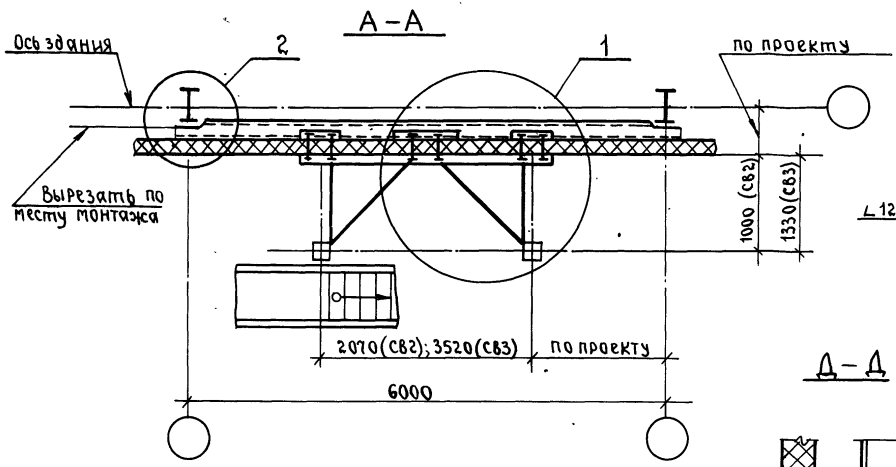

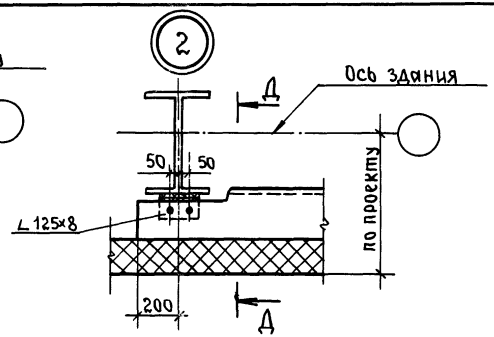

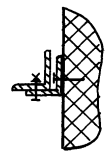

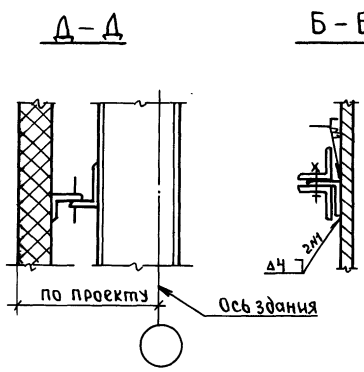

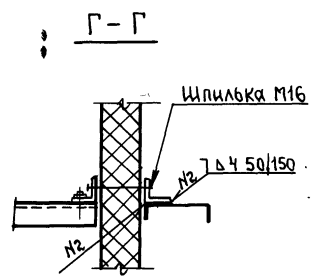

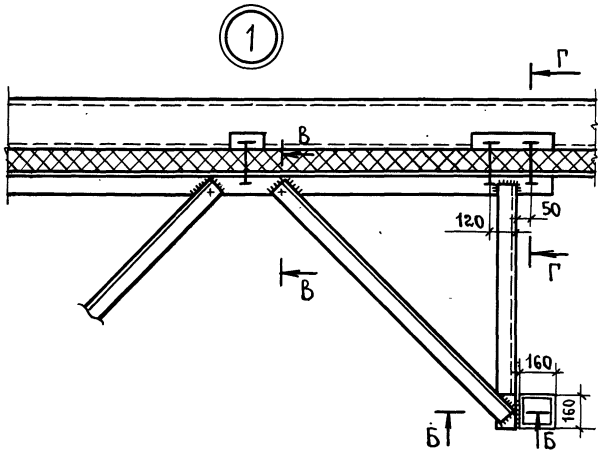

1. Сварку производить по ГОСТ 5264-80 электродом типа Э42А по ГОСТ 9467-75.
2. Все болты М16.
3. СВ.2 - для лестниц марок Л3-8.4... Л6-22.2.
4. СВ.3 - для лестниц марок Л32-4.8... Л36-22.2

				1.450.3-6.0-3-3.0.0		
Нач.отд.	Кашкинов		12.01.90	Узлы VI... IX, сечения А-А; Б-Б; В-В; Г-Г.	Стадия	Лист	Листов
Н.контр.	Пономаренко		22.06.90		Р	1	7
Гл.констр.	Птичкин		16.04.90		ЦНИИпроектлегконструкция		
Проверил	Птичкин		16.04.90				
Разраб.	Черкасская		14.04.90				

VII

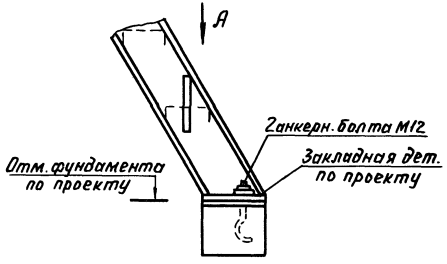

Вид А

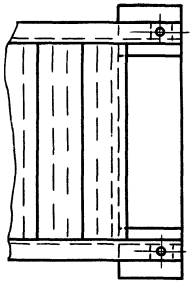

Б – Б

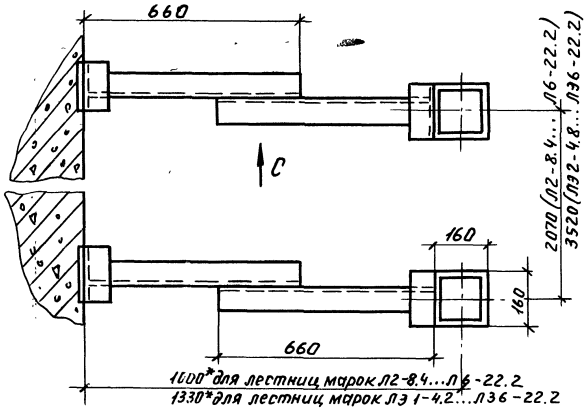

Вид С

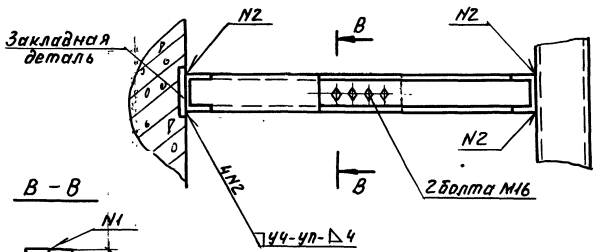

В – В

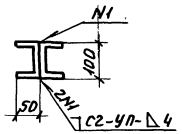

Инв.№ подл. | Подп. и дата | Взам. инв.№

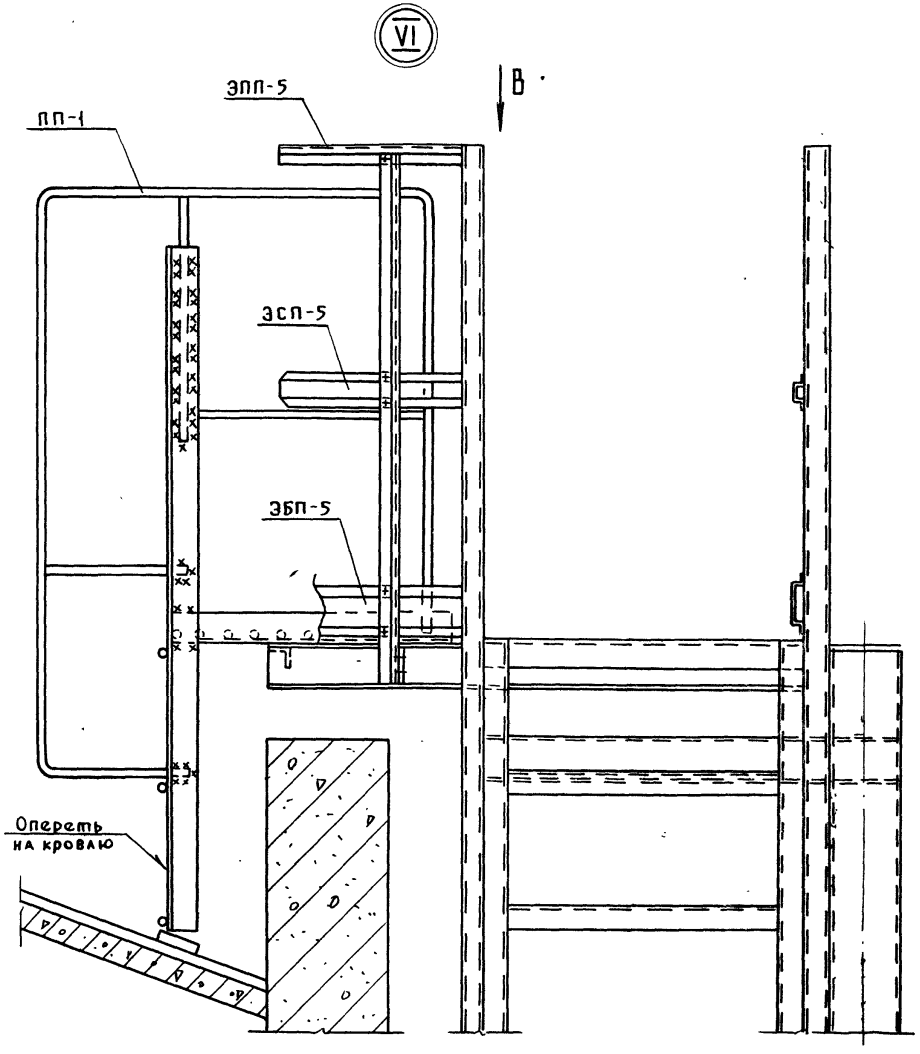
VI
В
ЭПП-5
ПП-1
ЭСП-5
ЭБП-5
Опереть
на кровлю
А

Вид А

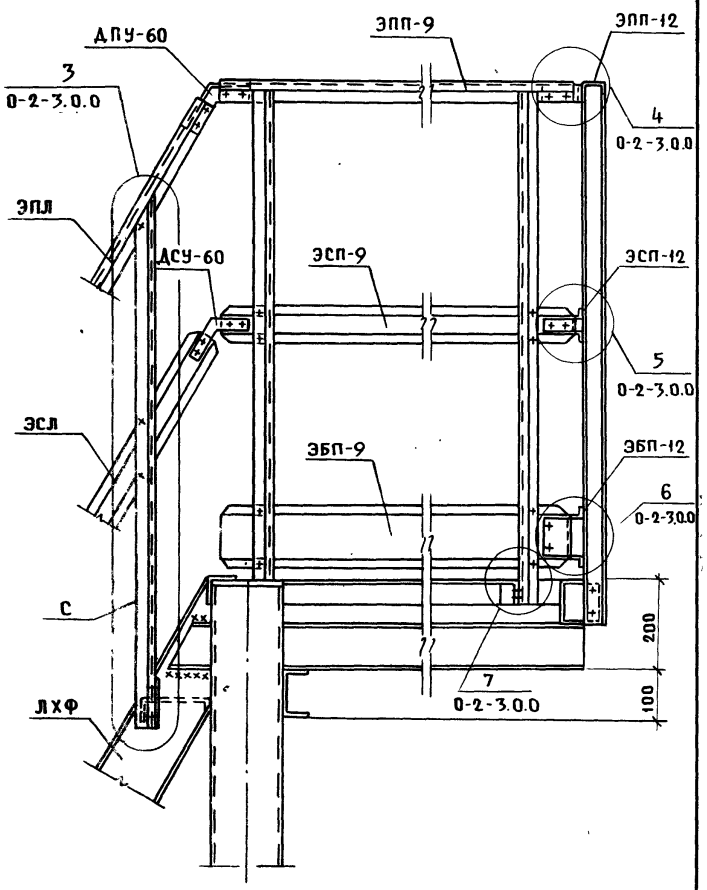
ДПУ-60
3
0-2-3.0.0
ЭПЛ
ДСУ-60
ЭСЛ
С
ЛХФ
ЭПП-9
ЭПП-12
4
0-2-3.0.0
ЭСП-9
ЭСП-12
5
0-2-3.0.0
ЭБП-9
ЭБП-12
6
0-2-3.0.0
7
0-2-3.0.0
200
100

Вид В

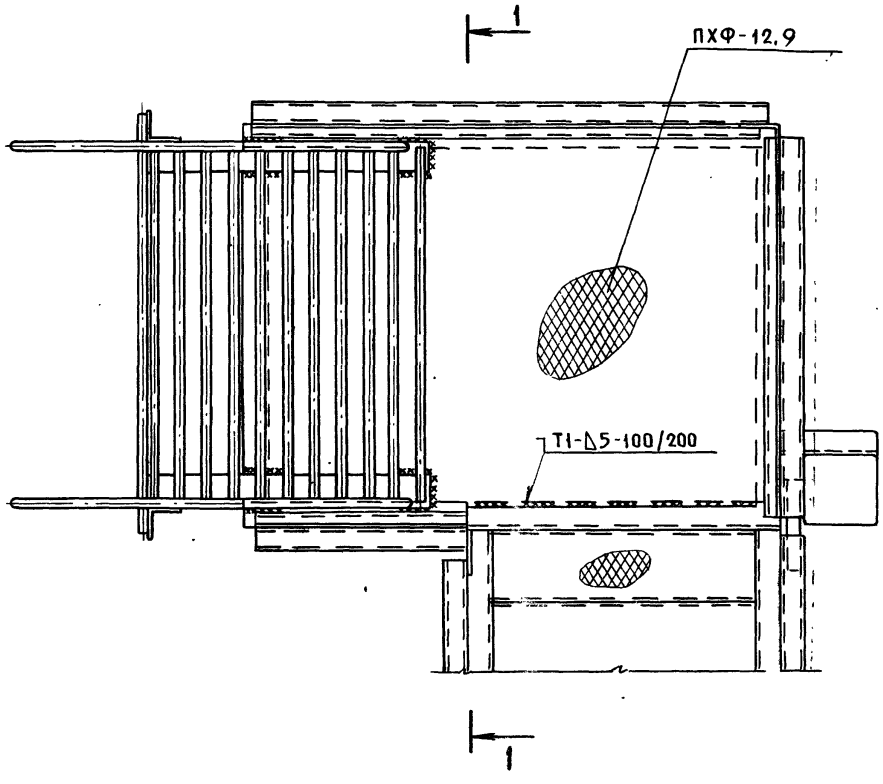

1-1

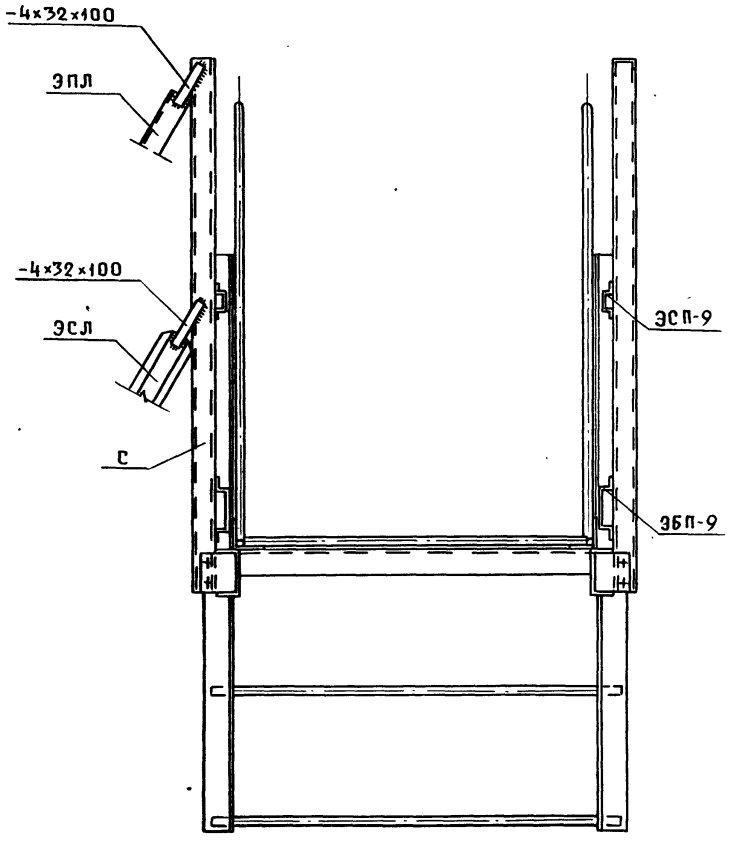

Инв.№ подл. | Подп. и дата | Взам.инв.№

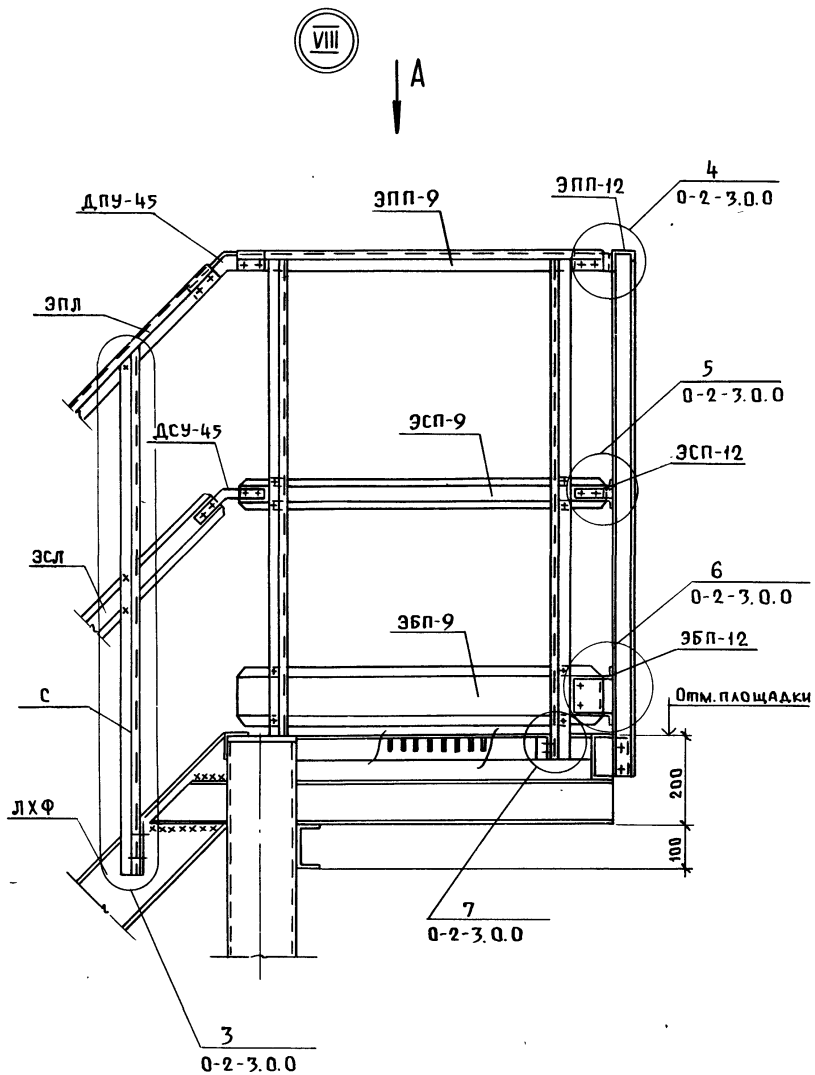
VIII
А
ДПУ-45
ЭПП-9
ЭПП-12
4
0-2-3.0.0
ЭПЛ
5
0-2-3.0.0
ДСУ-45
ЭСП-9
ЭСП-12
ЭСЛ
6
0-2-3.0.0
ЭБП-9
ЭБП-12
С
Отм. площадки
ЛХФ
200
100
7
0-2-3.0.0
3
0-2-3.0.0

Вид А

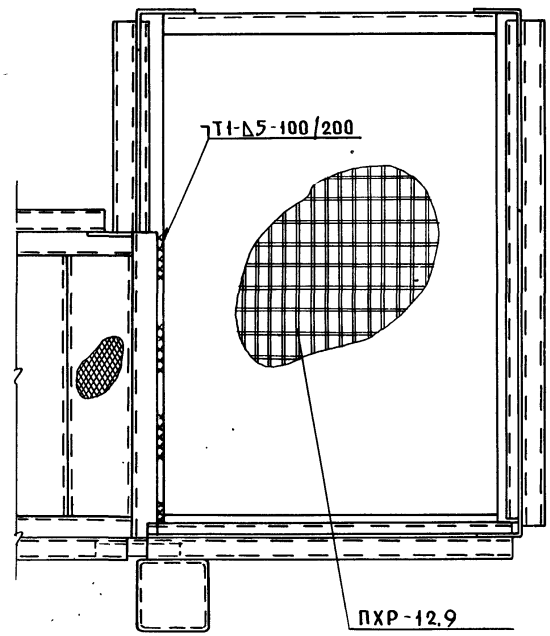
Т1-Д5-100/200
ПХР-12.9

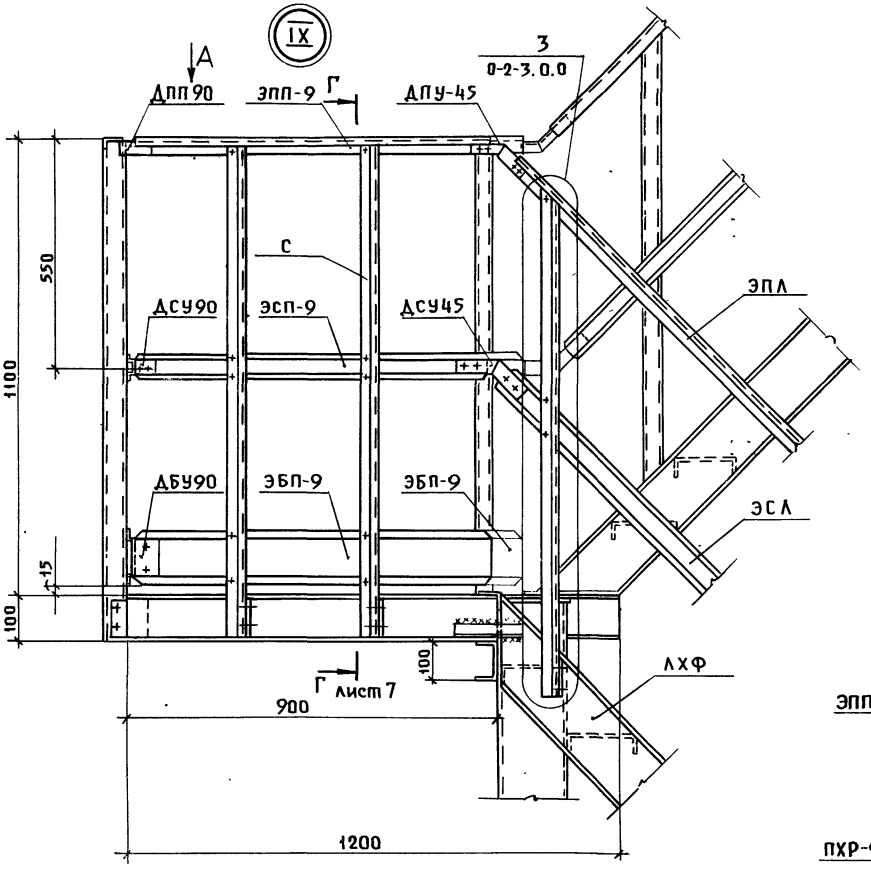

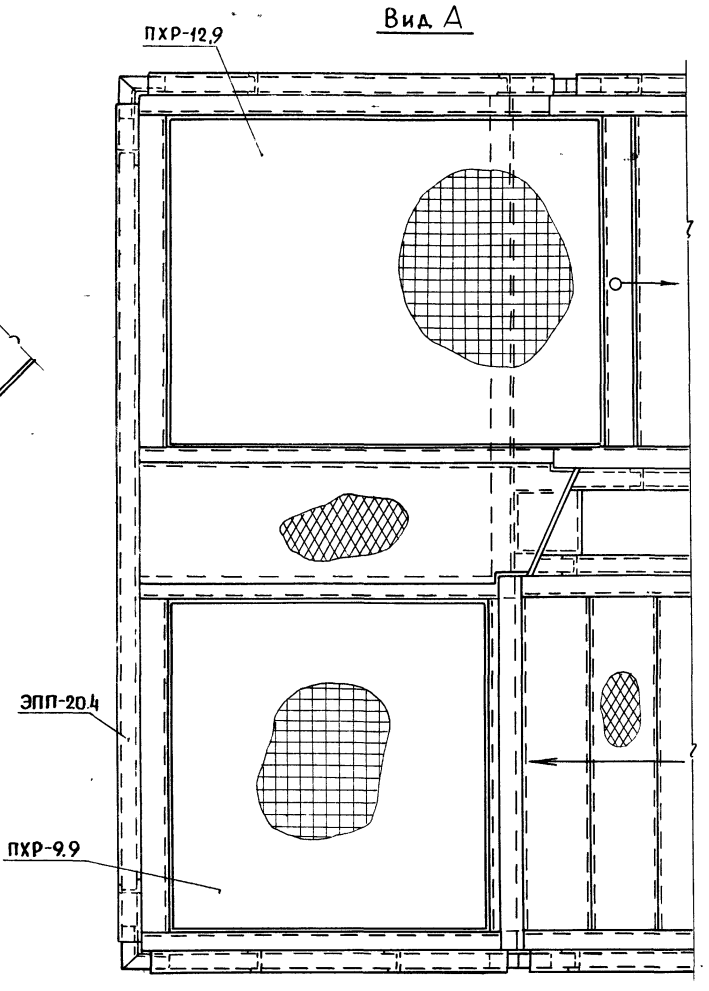

Инв.№ подл. | Подп. и дата | Взам.инв.№

Г–Г

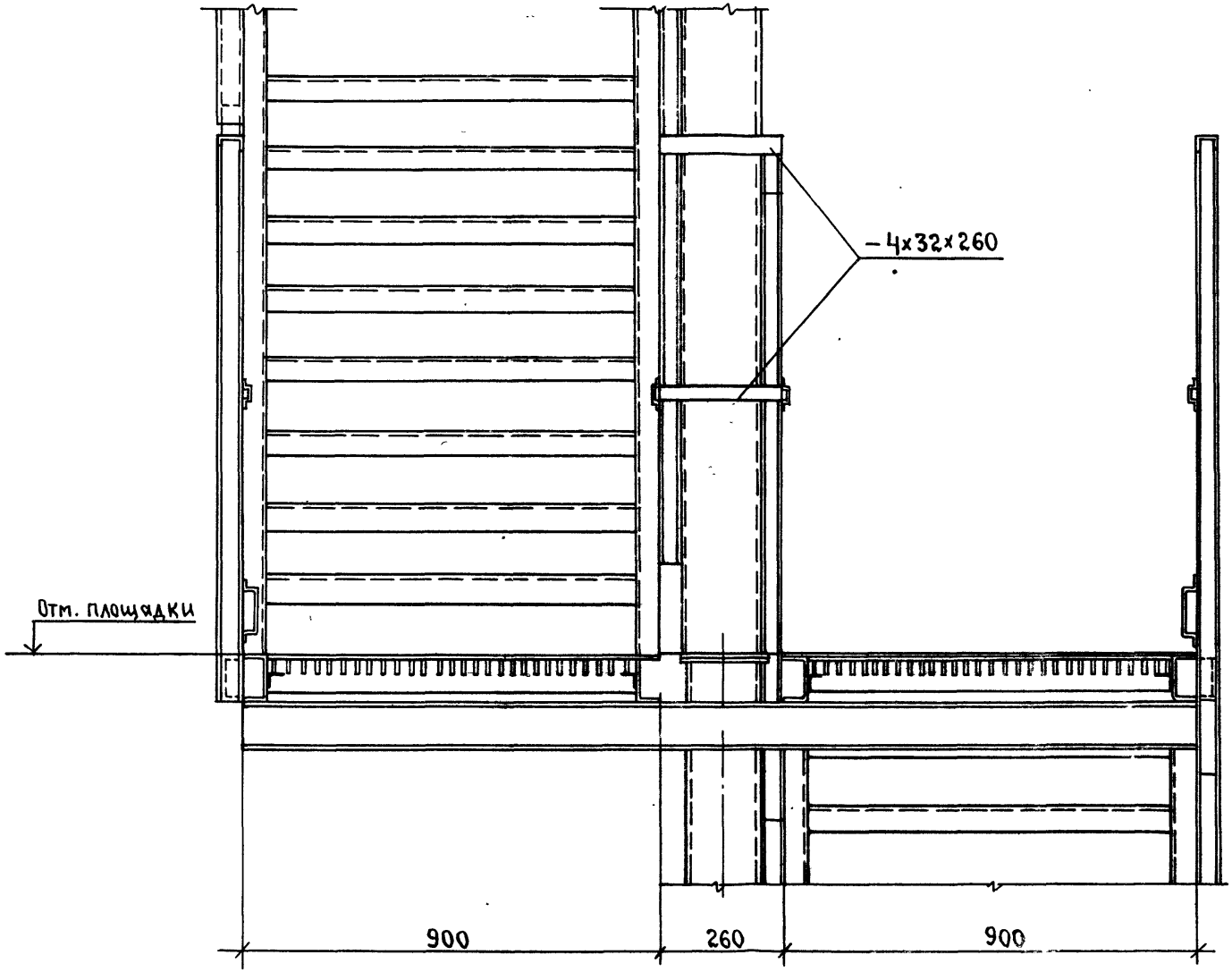

Эскиз	Марка	Отметка переходной площадки h, мм	Общая высота лестницы, H, мм	Масса, кг
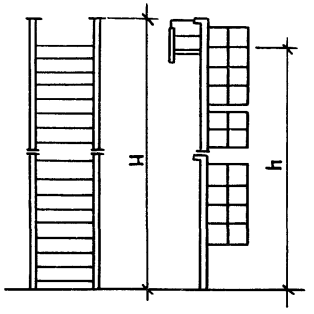	ЛВ2-9.5(с)	9500	10400	318.0
	ЛВ2-10.1(с)	10100	11000	332.0
	ЛВ2-10.7(с)	10700	11600	346.0
	ЛВ2-11.3(с)	11300	12200	360.0
	ЛВ2-11.9(с)	11900	12800	374.0
	ЛВ2-12.5(с)	12500	13400	393.0
	ЛВ2-13.1(с)	13100	14000	407.0
	ЛВ2-13.7(с)	13700	14600	421.0
	ЛВ2-14.3(с)	14300	15200	435.0
	ЛВ2-15.5(с)	15500	16400	468.0

Эскиз	Марка	Отметка переходной площадки h, мм	Общая высота лестницы H, мм	Масса, кг
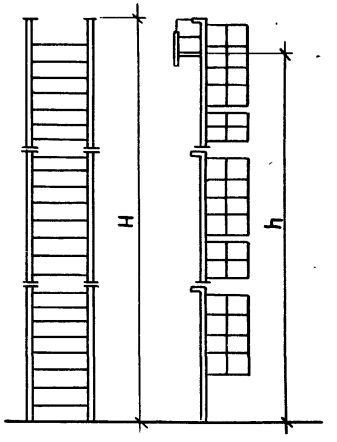	ЛВ3-14.7(с)	14700	15600	457.0
	ЛВ3-15.3(с)	15300	16200	471.0
	ЛВ3-15.9(с)	15900	16800	490.0
	ЛВ3-16.5(с)	16500	17400	504.0
	ЛВ3-17.1(с)	17100	18000	518.0
	ЛВ3-17.7(с)	17700	18600	532.0
	ЛВ3-18.3(с)	18300	19200	547.0
	ЛВ3-18.9(с)	18900	19800	565.0
	ЛВ3-19.5(с)	19500	20400	579.0
	ЛВ3-20.1(с)	20100	21000	593.0

Инв.№ подл. | Подп. и дата | Взам.инв.№

Нач.отд.	Кашкинов			
Н.контр.	Пономаренко			
Гл.конст.	Птичкин			
Проверил	Птичкин			
Разраб.	Шматова			

1.450.3-6.0-3-4НИ

Лестница вертикальная ЛВ2(с)... ЛВ3(с) Номенклатура

Стадия	Лист	Листов
Р		1

ЦНИИпроектлегконструкция

Копировал

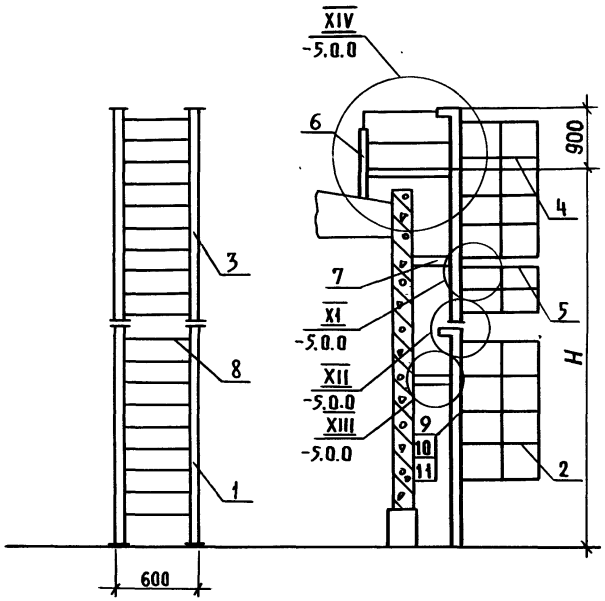

Марка	Поз.	Наименование	Кол.	Обозначение документа	Масса, кг
ЛВ2-9.5(с)	1	Стремянка СХ-52(с)	2	1.450.3-6.1 3.0.0.1.0.0-05(-15)	318.0
	4	Ограждение стремянки ОГС-30.4(с)	2	1.450.3-6.1 5.0.0.1.0.0-03(-11)	
	5	Ограждение стремянки ОГС-18.4(с)	1	1.450.3-6.1 5.0.0.1.0.0-01(-09)	
	6	Площадка переходная ПП-2(с)	1	1.450.3-6.5 4.0.0 (-01)	
	7	Уголок 70×70×4 ГОСТ 19771-74, ℓ=700	2	Без черт.	
	8	Пруток 18-А-I ГОСТ 5781-82, ℓ=520	3	Без. черт.	
	9	Болт М12-6g×30.58.019 ГОСТ 7798-70	18	Без. черт.	
	10	Гайка М12-6Н.5.019 ГОСТ 5915-70	18	Без. черт.	
	11	Шайба 12.65Г.019 ГОСТ 6402-70	18	Без черт.	

Спецификацию см. лист 2.

				1.450.3-6.0-3-4.2.0			
Нач. отд.	Кашкинов		1.96 г.	Лестница вертикальная двухсекционная ЛВ2-9,5(с)... ЛВ2-15.5(с)	Стадия	Лист	Листов
Н. контр.	Пономаренко		2.06.96 г.		Р	1	2
Гл. конст.	Птичкин		16.05.96		ЦНИИпроектлегконструкция		
Проверил	Птичкин		16.05.96				
Разраб.	Шматова		13.05.96				

Копировал

Марка	Поз.	Наименование	Кол.	Обозначение документа	Масса, кг
АВ2-10.1(с)		Поз.5... 11 по АВ2-9.5(с)			332,0
	1	Стремянка СХ52 (с)	1	1.450.3-6.1.3.0.0.1.0.0-06(-15)	
	2	Ограждение стремянки ОГС-36.4 (с)	1	1.450.3-6.1.5.0.0.1.0.0-04(-12)	
	3	Стремянка СХ-58 (с)	1	1.450.3-6.1.3.0.0.1.0.0-05(-16)	
	4	Ограждение стремянки ОГС-30.4	1	1.450.3-6.1.5.0.0.1.0.0-03(-10)	
АВ2-10.7(с)		Поз.5...11 по АВ2-9.5(с)			346,0
	1	Стремянка СХ-82 (с)	1	1.450.3-6.1 3.0.0.1.0.0-09(-19)	
	2	Ограждение стремянки ОГС-60.4	1	1.450.3-6.1 5.0.0.1.0.0-07(-15)	
	3	Стремянка СХ-34 (с)	1	1.450.3-6.1 3.0.0.1.0.0-02(-12)	
	4	Ограждение стремянки ОГС-12.4	1	1.450.3-6.1 5.0.0.1.0.0(-08)	
АВ2-11.3(с)		Поз.1,2,5...11 по АВ2-10.7(с)			360,0
	3	Стремянка СХ-40 (с)	1	1.450.3-6.1 3.0.0.1.0.0-03(-13)	
	4	Ограждение стремянки ОГС-18.4 (с)	1	1.450.3-6.1 5.0.0.1.0.0-01(-09)	
АВ2-11.9(с)		Поз.1,2,5...11 по АВ2-10.7(с)			374,0
	3	Стремянка СХ-46 (с)	1	1.450.3-6.1 3.0.0.1.0.0-04(-14)	
	4	Ограждение стремянки ОГС-24.4	1	1.450.3-6.1 5.0.0.1.0.0-02(-10)	

Марка	Поз.	Наименование	Кол.	Обозначение документа	Масса, кг
АВ2-12.5(с)		Поз.1,2,5...11 по АВ2-10.7(с)			393,0
	3	Стремянка СХ-52 (с)	1	1.450.3-6.1 3.0.0.1.0.0-05(-15)	
	4	Ограждение стремянки ОГС-30.4	1	1.450.3-6.1 5.0.0.1.0.0-03(-11)	
АВ2-13.1(с)		Поз.1,2,5...11 по АВ2-10.7(с)			407,0
	3	Стремянка СХ-58 (с)	1	1.450.3-6.1 3.0.0.1.0.0-06(-16)	
	4	Ограждение стремянки ОГС-36.4	1	1.450.3-6.1 5.0.0.1.0.0-04(-12)	
АВ2-13.7(с)		Поз.1,2,5...11 по АВ2-10.7(с)			424,0
	3	Стремянка СХ-64 (с)	1	1.450.3-6.1 3.0.0.1.0.0-07(-17)	
	4	Ограждение стремянки ОГС-42.4 (с)	1	1.450.3-6.1 5.0.0.1.0.0-05(-13)	
АВ2-14.3(с)		Поз.1,2,5...11 по АВ2-10.7(с)			435,0
	3	Стремянка СХ-70 (с)	1	1.450.3-6.1 3.0.0.1.0.0-08(-18)	
	4	Ограждение стремянки ОГС-48.4 (с)	1	1.450.3-6.1 5.0.0.1.0.0-06(-14)	
АВ2-15.5(с)		Поз.1,2,5...11 по АВ2-10.7(с)			468,0
	3	Стремянка СХ-82 (с)	1	1.450.3-6.1 3.0.0.1.0.0-09(-19)	
	4	Ограждение стремянки ОГС-60.4 (с)	1	1.450.3-6.1 5.0.0.1.0.0-07(-15)	

Взам. инв. №

Подп. и дата

Инв. № подл.

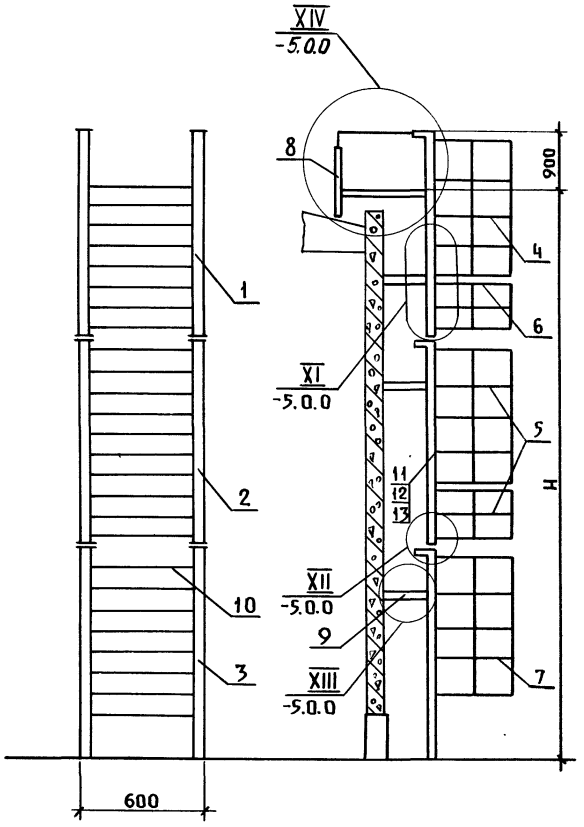

Марка	Поз.	Наименование	Кол.	Обозначение документа	Масса, кг
ЛВ3-14.7(с)	1	Стремянка СХ-34 (с)	1	1.450.3-6.1 3.0.0.1.0.0-02(-12)	457.0
	2	Стремянка СХ-40 (с)	1	1.450.3-6.1 3.0.0.1.0.0-03(-13)	
	3	Стремянка СХ-82 (с)	1	1.450.3-6.1 3.0.0.1.0.0-09(-19)	
	4	Ограждение стремянки ОГС-12.4 (с)	1	1.450.3-6.1 5.0.0.1.0.0 (-08)	
	5	Ограждение стремянки ОГС-18.4 (с)	2	1.450.3-6.1 5.0.0.1.0.0-01(-09)	
	6	Ограждение стремянки ОГС-18.4 (с)	1	1.450.3-6.1 5.0.0.1.0.0-01(-09)	
	7	Ограждение стремянки ОГС-60.4 (с)	1	1.450.3-6.1 5.0.0.1.0.0-07(-15)	
	8	Площадка переходная ПП-2(с)	1	1.450.3-6.5 4.0.0 (-01)	
	9	Уголок 70×70×4 ГОСТ19771-74, ℓ=700	3	Без черт.	
	10	Пруток 18-А-I ГОСТ5781-82 ℓ=570	6	Без черт.	

Спецификацию см. лист 2.

		1.450.3-6.0-3-4.3.0	
Нач. отд	Кашкинов	Лестница вертикальная трехсекционная ЛВ3-14.7(с)...ЛВ3-20.1(с)	Стадия: Р; Лист: 1; Листов: 2
Н. контр	Пономарёнко		
Гл. констр	Птичкин		
Проверил	Птичкин		ЦНИИпроектлегконструкция
Разраб.	Шматова		

Копировал

Марка	Поз.	Наименование	Кол.	Обозначение документа	Масса, кг
АВ3-14.7(с)	11	Болт М12-6g×30.58.019 ГОСТ 7798-70	28	Без черт.	
	12	Гайка М12-6Н.5.019 ГОСТ 5915-70	28	Без черт.	
	13	Шайба 12.65Г.019 ГОСТ 6402-70	28	Без черт.	
АВ3-15.3(с)		Поз.1,3...5,7...13 по АВ3-14.7(с)			471,0
	2	Стремянка СХ 46(с)	1	1.450.3-6.1 3.0.04.0.0-04 (-14)	
	6	Ограждение стремянки ОГС-24.4	1	1.450.3-6.1 5.0.04.0.0-02 (-10)	
АВ3-15.9(с)		Поз.1,3...5,7...13 по АВ3-14.7 (с)			490,0
	2	Стремянка СХ 52 (с)	1	1.450.3-6.1 3.0.04.0.0-05(-15)	
	6	Ограждение стремянки ОГС-30.4 (с)	1	1.450.3-6.1 5.0.04.0.0-03(-11)	
АВ3-16.5(с)		Поз.1,3...5,7...13 по АВ3-14.7 (с)			504,0
	2	Стремянка СХ-58 (с)	1	1.450.3-6.1 3.0.04.0.0-06 (-16)	
	6	Ограждение стремянки ОГС-36.4 (с)	1	1.450.3-6.1 5.0.04.0.0-04(-12)	
АВ3-17.1(с)		Поз.1,3...5,7...13 по АВ3-14.7(с)			518,0
		Стремянка СХ 64 (с)	1	1.450.3-6.1 3.0.04.0.0-07(-17)	
		Ограждение стремянки ОГС-42.4 (с)	1	1.450.3-6.1 5.0.04.0.0-05 (-13)	

Марка	Поз.	Наименование	Кол.	Обозначение документа	Масса, кг
АВ3-17.7(с)		Поз.1,3...5, 7...13 по АВ3-14.7(с)			532,0
	2	Стремянка СХ-70 (с)	1	1.450.3-6.1 3.0.04.0.0-08(-18)	
	6	Ограждение стремянки ОГС-48,4 (с)	1	1.450.3-6.1 5.0.04.0.0-06(-14)	
АВ3-18.3(с)		Поз.2,3,5...13 по АВ3-14,7 (с)			547,0
	1	Стремянка СХ-70 (с)	1	1.450.3-6.1 3.0.04.0.0-08(-18)	
	4	Ограждение стремянки ОГС-48,4 (с)	1	1.450.3-6.1 5.0.04.0.0-01(-09)	
АВ3-18.9(с)		Поз.1,3...5,7...13 по АВ3-14.7(с)			565,0
	2	Стремянка СХ 82 (с)	1	1.450.3-6.1 3.0.04.0.0-09(-19)	
	6	Ограждение стремянки ОГС-60.4 (с)	1	1.450.3-6.1 5.0.04.0.0-07(-15)	
АВ3-19.5(с)		Поз.2,3,5...13 по АВ3-14.7(с)			579,0
	1	Стремянка СХ 82 (с)	1	1.450.3-6.1 3.0.04.0.0-09(-19)	
	4	Ограждение стремянки ОГС-60.4 (с)	1	1.450.3-6.1 5.0.04.0.0-07(-15)	
АВ3-20.1(с)		Поз. 3,5,7...13 по АВ3-14.7(с)			593,0
	1	Стремянка СХ-46(с)	1	1.450.3-6.1 3.0.04.0.0-04(-14)	
	2	Стремянка СХ-82 (с)	1	1.450.3-6.1 3.0.04.0.0-09(-19)	
	4	Ограждение стремянки ОГС-24,4 (с)	1	1.450.3-6.1 5.0.04.0.0-02(-10)	
	6	Ограждение стремянки ОГС-60.4 (с)	1	1.450.3-6.1 5.0.04.0.0-07(-15)	

Инв.№ подл. | Подп. и дата | Взам.инв.№

XI

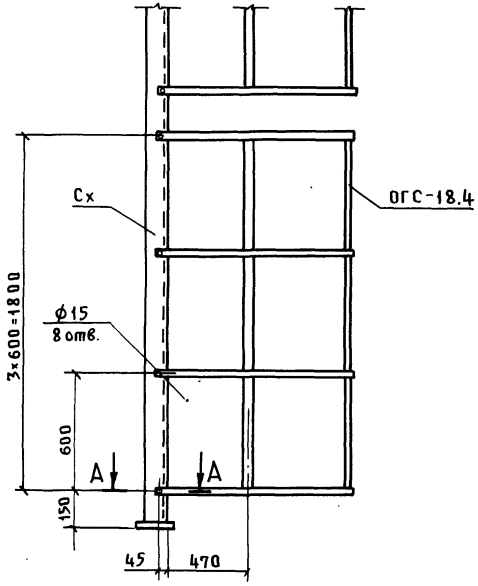

А – А
м 1:5

XII

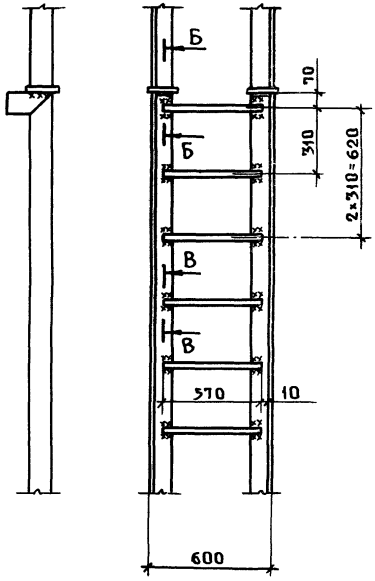

Б – Б
м 1:5

В – В
м 1:5

XIII

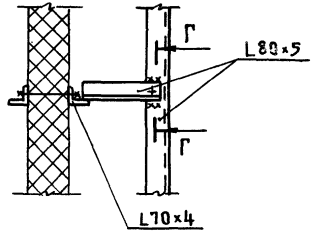

Г – Г
м 1:5

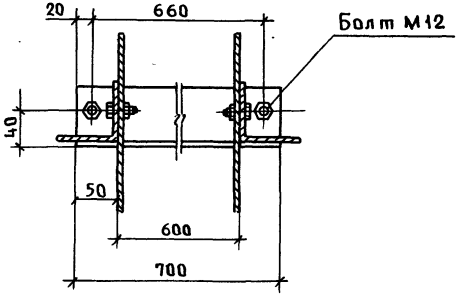

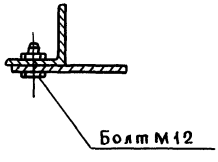

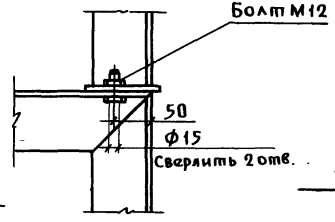

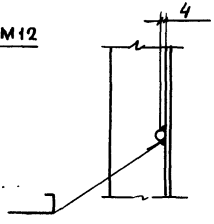

Нач. отд	Кашкинов		10.03.94
Н. контр.	Пономаренко		28.03.94
Гл. конст.	Птичкин		28.03.94
Провер.	Птичкин		28.03.94
Разраб.	Черкасская		10.03.94

1.450.3-6.0-3-5.0.0

Узлы XI ... XIV

Стадия	Лист	Листов
Р	1	2

ЦНИИпроектлегконструкция

Копировал

XIV

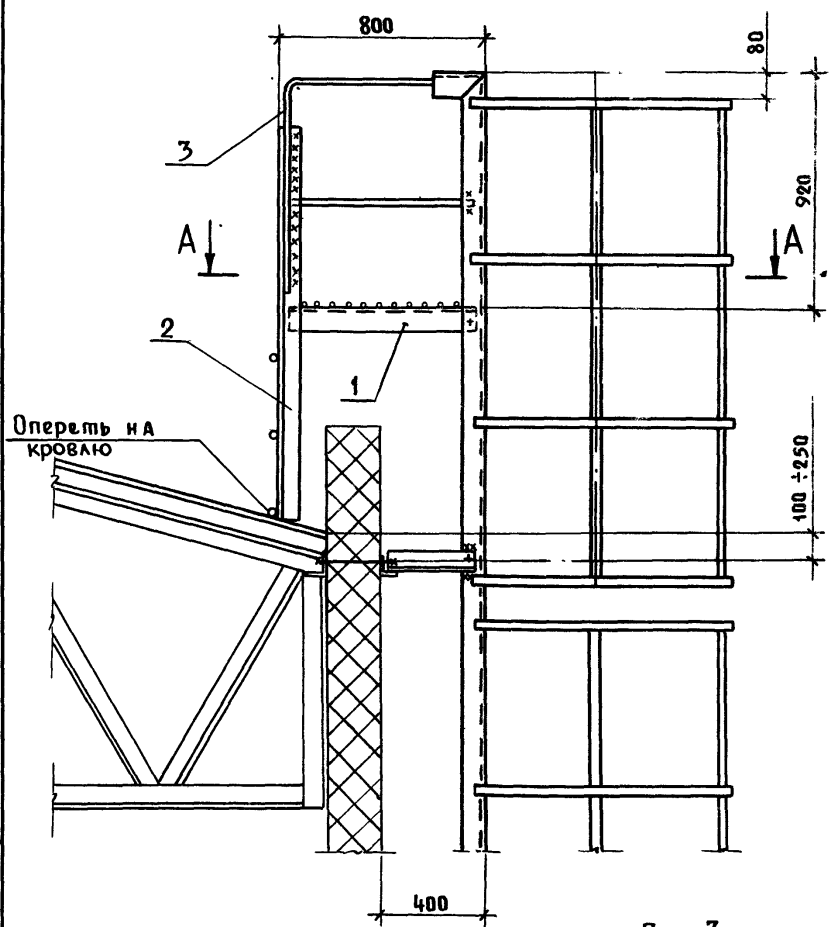

А-А

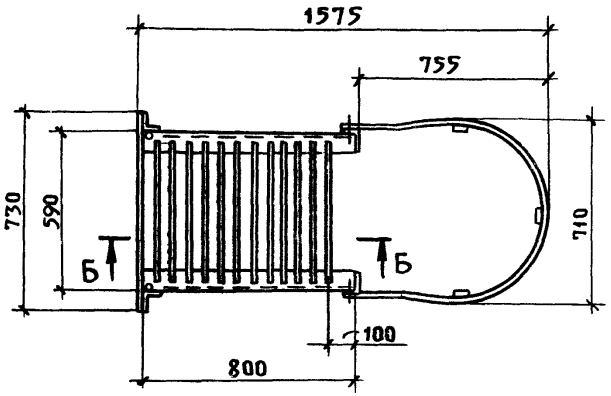

Поз. 1

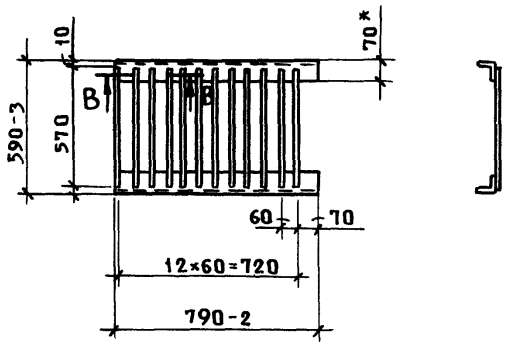

В - В

м 1:10

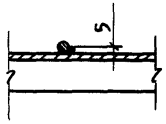

Г - Г

м 1:10

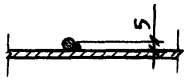

Б-Б

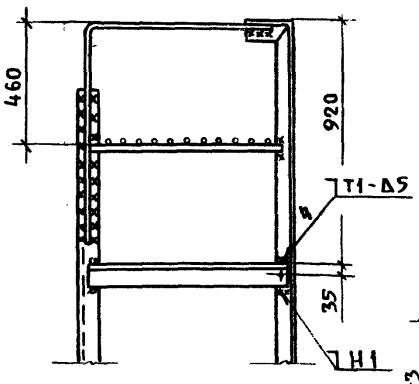

Поз. 2

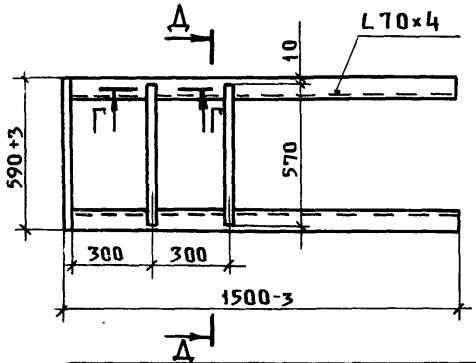

Д-Д

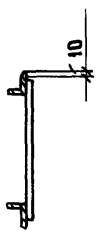

Поз. 3

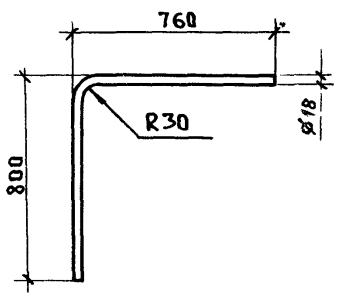

Инв. № подл.	Подп. и дата	Взам. инв. №

1.450.3-6.0-3-5.0.0	Лист 2

Копировал 24368-02 53 Формат А3

План фундамента лестницы пожарной маршевой

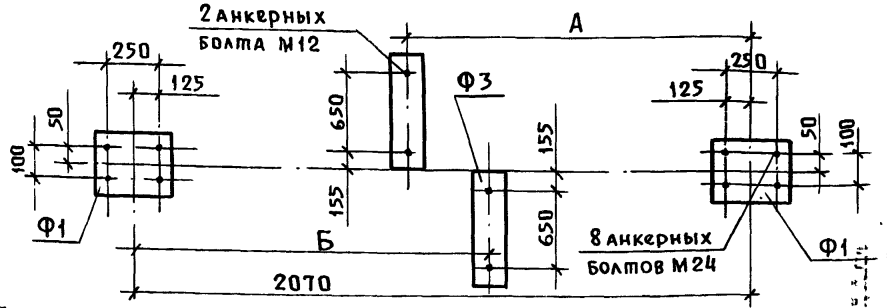

План фундамента лестницы эвакуационной маршевой

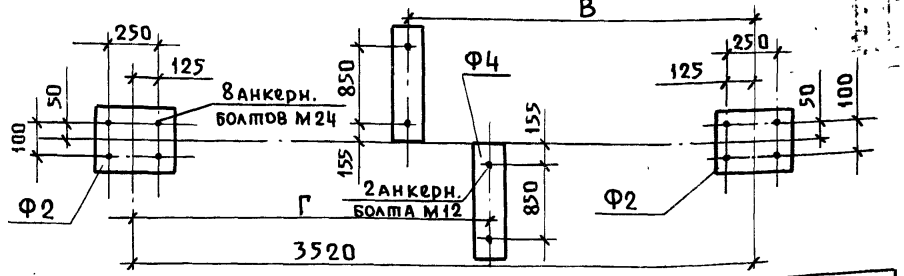

План фундамента лестницы пожарной вертикальной

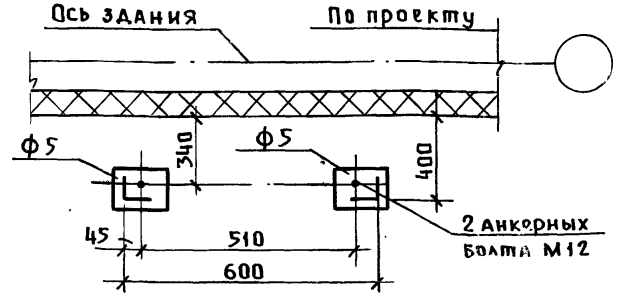

Марка лестниц пожарных		А, мм	Марка лестниц пожарных		Б, мм
Л3-8,4 (с)	Л5-15,6 (с)	720	Л4-12,0 (с)	Л6-19,2 (с)	720
Л3-9,4 (с)	Л5-16,2 (с)	1070	Л4-12,6 (с)	Л6-19,8 (с)	1070
Л3-9,6 (с)	Л5-16,8 (с)	1415	Л4-13,2 (с)	Л6-20,4 (с)	1415
Л3-10,2 (с)	Л5-17,4 (с)	1760	Л4-13,8 (с)	Л6-21,0 (с)	1760
Л3-10,8 (с)	Л5-18,0 (с)	2110	Л4-14,4 (с)	Л6-21,6 (с)	2110
Л3-11,4 (с)	Л5-18,6 (с)	2455	Л4-15,6 (с)	Л6-22,2 (с)	2455

Марка лестниц эвакуационных			В, мм	Марка лестниц эвакуационных			Г, мм
	Л3Э-8,4(с)	Л3Э-15,6(с)	1190	Л3Э2-4,8(с)	Л3Э4-12,0(с)	Л3Э6-19,2(с)	1190
	Л3Э-9,0(с)	Л3Э5-16,2(с)	1790	Л3Э2-5,4(с)	Л3Э4-12,6(с)	Л3Э6-19,8(с)	1790
	Л3Э-9,6(с)	Л3Э5-16,8(с)	2590	Л3Э2-6,0(с)	Л3Э4-13,2(с)	Л3Э6-20,4(с)	2390
Л3Э1-3,0(с)	Л3Э-10,2(с)	Л3Э5-17,4(с)	2990	Л3Э2-6,6(с)	Л3Э4-13,8(с)	Л3Э6-21,0(с)	2990
Л3Э1-3,6(с)	Л3Э-10,8(с)	Л3Э5-18,0(с)	3590	Л3Э2-7,2(с)	Л3Э4-14,4(с)	Л3Э6-21,6(с)	3590
Л3Э1-4,2(с)	Л3Э-11,4(с)	Л3Э5-18,6(с)	4190	Л3Э2-7,8(с)	Л3Э4-15,0(с)	Л3Э6-22,2(с)	4190

Марка фундамента	Схема нагрузок	Наименование усилий	Нагрузки Пост.	Нагрузки Времен.	Ветер Прод.	Ветер Попер.
Ф1	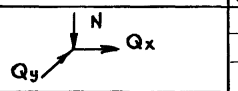	N	1,4	4,2	±5,8	–
		Qx	–	–	0,14	–
		Qy	–	–	–	±0,4
Ф2	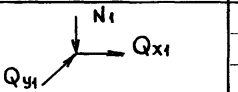	N1	1,8	5,2	±8,4	–
		Qx1	–	–	0,2	–
		Qy1	–	–	–	±0,5
Ф3	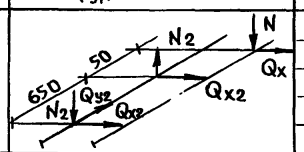	N	1,4	4,2	±5,8	–
		Qx	–	–	±1,4	–
		N2	–	–	–	±5,6
		Qx2	–	–	±1,4	–
		Qy2	–	–	–	0,8
Ф4	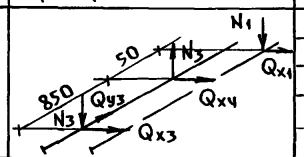	N1	1,8	5,2	±8,4	–
		Qx1	–	–	±1,8	–
		N3	–	–	–	±6,2
		Qx3	–	–	±1,7	–
		Qy3	–	–	–	±1,2
Ф5	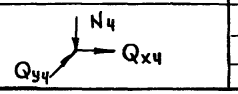	N	0,7	0,5	–	–
		Qxч	–	–	0,2	–
		Qyч	–	–	–	0,2

1. Узлы заделки анкерных болтов и закладных деталей на стр. 41.
2. Индекс "С" – обозначает северное исполнение.

Нач.отд.	Кашкинов		12.03.90	1.450.3-6.0-3-6.0.0	
Н.контр.	Пономаренко		19.03.90	План фундаментов лестниц пожарных и эвакуационных. Таблица нагрузок на фундаменты	Стад. Р; Лист; Листов 1
Гл.конст.	Птичкин		12.05.90		
Пров.	Птичкин		12.11.0		ЦНИИпроектлегконструкция
Разраб.	Коршунова		10.05.90		

Копировал

24368-02 (54) Формат А3