3386/4

ТИПОВОЙ ПРОЕКТ
901-5-32с

УНИФИЦИРОВАННЫЕ ВОДОНАПОРНЫЕ СТАЛЬНЫЕ БАШНИ

ЗАВОДСКОГО ИЗГОТОВЛЕНИЯ (СИСТЕМЫ РОЖНОВСКОГО)
ЕМКОСТЬЮ 15, 25, 50 м³ ВЫСОТОЙ ОПОРЫ 12, 15, 18 м
ДЛЯ РАЙОНОВ С СЕЙСМИЧНОСТЬЮ 7-8, 9 БАЛЛОВ

СОСТАВ ПРОЕКТА:

АЛЬБОМ I - ПОЯСНИТЕЛЬНАЯ ЗАПИСКА. АРХИТЕКТУРНО-СТРОИТЕЛЬНЫЕ, ТЕХНОЛОГИЧЕСКИЕ ЧЕРТЕЖИ И ЧЕРТЕЖИ ПО АВТОМАТИЗАЦИИ.
АЛЬБОМ II - ЧЕРТЕЖИ КМД ДЛЯ ЗАВОДОВ ИЗГОТОВИТЕЛЕЙ.
АЛЬБОМ III - СМЕТЫ.

АЛЬБОМ II

РАЗРАБОТАН
ПРОЕКТНЫМ ИНСТИТУТОМ
„ТАДЖИКГИПРОСЕЛЬХОЗСТРОЙ"

ВВЕДЕН В ДЕЙСТВИЕ
„Таджикгипросельхозстрой"
Приказ № 82 от 9 августа 1970 г.

Содержание альбома

№ п.п.	Наименование листа	Обозначение листа	№ листа
1	Содержание альбома		2
2	Пояснительная записка		3
3	Общие виды башен. Конус бака	БР 15-01-02-01	4
4	Бак 15м³ Сборочный чертеж	БР 15-01-00-00	5
5	Крыша. Сборочный чертеж	БР 15-01-01-00	6
6	Труба вентиляционная Сборочный чертеж. Труба. Конус вентиляционной трубы Планка.	БР15-01-04-00СБ; БР15-01-04-03СБ БР15-01-04-01; БР15-01-04-02	7
7	Люк смотровой Сборочный чертеж. Крышка люка Обечайка	БР15-03-00-00-СБ; БР15-03-00-01; БР15-03-00-02	8
8	Сектор крыши Прокладка Кольцо люка Кронштейн.	БР15-01-01-03; БР15-01-01-04; БР15-01-01-02; БР15-08-00-02;	9
9	Ручка. Крышка люка. Сборочный чертеж Крышка. Дуга	БР15-01-05-02; БР15-01-05-01; БР15-01-05-00СБ; БР15-02-01-01	10
10	Бак. Верхняя часть. Сборочный чертеж. Бак 25м³ нижняя часть Сборочный чертеж. Скоба к льводержателю	БР25-01-01-00СБ; БР15-01-02-08 БР15-01-02-00СБ;	11
11	Ступенька. Фланец. Обечайка бака. Обечайка бака	БР15-01-02-04; БР15-01-02-03; БР25-01-01-02 БР50-01-01-02	12
12	Ступенька конуса. Фланец	БР15-01-02-05; БР15-01-02-06; БР15-03-00-03; БР15-01-02-07	13
13	Лестница I,II Сборочный чертеж.	БР45-02-00-00СБ.	14
14	Опора лестницы. Стойка правая Опора лестницы. Стойка левая	БР15-04-00-00; БР15-05-00-00; БР15-04-00-01; БР15-05-00-01.	15
15	Опора лестницы левая. Стойка левая Опора лестницы правая Стойка правая	БР15-05-00-00; БР15-07-00-00; БР15-06-00-01; БР15-07-00-01.	16
16	Опора ф1220 Сборочный чертеж V: 15м³; V: 2м³	БР15-08-00-00СБ; БР25-03-00-00СБ	17
17	Ограждение. Сборочный чертеж Труба переливная с кольцом Сборочный чертеж; Кольцо	БР15-09-00-00СБ; БР15-09-00-01. БР15-10-00-00СБ;	18
18	Скоба. Скоба транспортировочная Скобочный чертеж. Сектор крыши. Плита.	БР15-01-03-02; БР160-00-02-00; БР15-01-03-00СБ; БР15-01-03-01.	19
19	Труба Ду-80 Кольцо переливной трубы Труба Ду-100. Воротник.	БР15-08-04-00СБ; БР15-08-05-00СБ; БР15-10-00-00-01; БР15-08-05-01.	20
20	Косынка Пластина Шарнир. Косынка.	БР15-08-07-01; БР15-08-06-01; БР15-08-07-02 БР15-08-06-02	21
21	Хомут для переливной трубы; Лапка для крепления переливной трубы Шарнир (верхняя часть) Шарнир (нижняя часть)	БР15-08-00-06; БР15-08-06-00; БР15-08-00-07 БР15-08-07-00	22
22	Гидрозатвор. Сборочный чертеж. Днище. Фланец опоры.	БР15-08-01-00; БР15-08-00-04; БР15-08-00-01;	23
23	Распорка для шарнира; Кольцо Фланец фланец опоры	БР15-08-00-10; БР50-02-00-02; БР15-08-01-08 БР15-08-00-09	24
24	Обечайки	БР15-08-00-11; БР15-08-00-13; БР15-08-00-12	25
25	Обечайка. Прокладка Хомутик Развертка воздушного колена	БР15-08-00-14; БР15-01-04-04; БР15-08-06-03; БР15-12-00-00;	26
26	Бак 25м³ Сборочный чертеж	БР25-01-00-00СБ	27
27	Обечайки	БР25-03-00-01 БР25-03-00-02; БР25-03-00-03;	28
28	Площадка лестницы. Сборочный чертеж	БР25-04-00-00СБ	29
29	Ограждение площадки. Сборочный чертеж Настил площадки.	БР25-02-00-00СБ БР25-04-00-01; БР25-04-00-02	30
30	Опора люка 50м³ H: 15.18м Д: 1220 мм	БР50-1-02-00-00; БР50-2-02-00-00;	31
31	Бак 50м³ Сборочный чертеж	БР50-01-00-00СБ	32
32	Бак 50м³ Верхняя часть. Сборочный чертеж.	БР50-01-01-00СБ	33
33	Кольцо жесткости. Кронштейн. Хомут льводержателя	БР50-01-07-01; БР15-08-00-03; БР25-01-01-01; БР15-01-02-02	34
34	Фланец. Труба Ду150 Сборочный чертеж	БР50-02-00-03; БР50-02-00-06; БР50-02-00-04 БР50-03-03-00	35
35	Обечайки	БР50-02-00-06; БР50-02-00-08; БР50-02-00-07; БР50-02-00-11;	36
36	Обечайки	БР50-02-00-09; БР50-02-00-12; БР50-02-00-10; БР50-02-00-18;	37
37	Обечайки	БР50-02-00-13; БР50-02-00-15; БР50-02-00-14; БР50-02-00-18;	38
38	Обечайки	БР50-02-00-16; БР50-02-00-20; БР50-02-00-17; БР50-02-00-21;	39
39	Обечайки	БР50-02-00-22; БР50-02-00-24; БР50-02-00-23; БР50-03-00-04;	40
40	Опора ф2000. Сборочный чертеж.	БР50-03-00-00	41
41	Дно. Фланец	БР50-03-00-03б БР50-03-00-02; БР50-03-00-03в БР50-02-00-01а	42
42	Обечайки.	БР50-03-00-05; БР50-03-00-07; БР50-03-00-06; БР50-03-00-08;	43
43	Обечайка, обечайка, кольцо жесткости	БР50-03-00-09, БР50-01-01-01а БР50-03-00-10;	44
44	Обечайки	БР50-03-00-11; БР50-03-00-13; БР50-03-00-12; БР50-03-00-14;	45
45	Обечайки	БР50-03-00-15 БР50-03-00-17; БР50-03-00-16; БР50-03-00-18;	46
46	Обечайки. Дно. Фланец.	БР50-03-00-19; БР50-03-00-01, БР50-03-00-20 БР50-03-00-03а	47
47	Воротник, патрубок, обечайки	БР15-08-01-01; БР25-03-00-04; БР15-08-00-02 БР50-03-00-21	48
48	Чертеж водонапорная башня-колонна емк. 160м³ Сборочный.	БР160-00-00-00СБ	49
49	Опора ф3020 Сборочный чертеж.	БР160-01-00-00СБ	50
50	Кольцо жесткости. Дно	БР50-01-04-01б БР160-00-01-00; БР50-02-00-01 БР160-00-01-00а	51
51	Обечайки	БР160-01-00-01; БР160-01-00-03; БР160-01-00-02 БР160-01-00-04	52
52	Обечайки	БР160-01-00-05; БР160-01-00-07; БР160-01-00-06; БР160-01-00-08;	53
53	Обечайка. Кольцо жесткости	БР160-01-00-09; БР160-01-00-17; БР160-01-00-16; БР160-01-00-18;	54
54	Обечайки	БР160-01-00-10; БР160-01-00-19; БР160-01-00-11 БР160-01-00-13	55
55	Обечайки Кольца жесткости	БР160-01-00-14; БР50-01-01-01б БР160-01-00-15; БР50-01-01-01г	56
56	Фланцы	БР160-01-01-01, БР160-01-01-02; БР160-01-02-01 БР160-01-02-02	57
57	Площадка отдыха.	БР160-03-00-00	58
58	Ограждение площадки. Правая сторона и левая сторона Кронштейн. Настил площадки	БР160-03-02-00; БР160-01-03-00; БР160-03-01-00; БР160-03-00-01;	59
	Спецификации к башне емк 15м³ h:12м	БР15-00-00-00	60-64
60	Спецификации к башне емк 25м³ h:12м и 15м	БР25-1-00-00-00; БР25-2-00-00-00	65-66
61	Спецификации к башне емк 50м³ h:15м, 18м ф 1220мм.	БР50-1-00-00-00, БР50-2-00-00-00	67-69
62	Спецификации к башне емк. 50м³ h:18м ф2000мм	БР 50-00-00-00	70
63	Спецификации к башне емк. 160м³	БР 160-00-00-00	71-73

Примечание:
При привязке подбор элементов башен, необходимых для завода-изготовителя, производить по спецификациям, данным на листах 60÷73.

Пояснительная записка

Типовой проект унифицированных водонапорных стальных башен заводского изготовления емкостью бака 15, 25, 50 м³ с расположенной опорой высотой 12, 15, 18 м (башни системы Рожковского с использованием его авторского свидетельства на изобретение №121556) разработан Гипронисельхозом и ЦНИИЭП инженерного оборудования по планом типового проектирования Главсельстройпроекта Минсельхоза СССР и Госстроя СССР. Задание институту Гипронисельхоз утверждено 7 сентября 1971 года Минсельхозом СССР и Минсельмашем СССР.

Задание институту ЦНИИЭП инженерного оборудования на основании 23 февраля 1972 г. Минсельмашем инженерного оборудования населенных мест Госстроя СССР.

Для строительства в районах с расчетной сейсмичностью 7-8-9 баллов произведена переработка типового проекта Г.П.И. „Таджикгипросельхозстрой" применительно к условиям типового проектирования на 1974-75 гг. Задание на переработку институту Г.П.И. „Таджикгипросельхозстрой" утверждено 25 ноября 1973 г. Госстроем Таджикской ССР. Проект состоит из 3х альбомов. Альбом I предназначен для строительных организаций, содержит чертежи и указания, необходимые для сборки на монтаже и сварке частей башни. Альбом II состоит из рабочих чертежей и предназначен для заводов-изготовителей серийных партий стальных башен. Альбом выполнен с использованием рабочих чертежей опытных образцов унифицированных башен конструкторского бюро Оршанского тракторо-ремонтного завода Республиканского объединения „Белсельхозтехника" и с учетом замечаний по испытаниям опытных образцов башен, проведенных в 1971-72 гг. Подольской Государственной машиноиспытательной станцией. Альбом III - сметы. Заказные спецификации.

Водонапорные башни имеют один унифицированный диаметр бака 2000 мм и водозаполненные опоры разных диаметров:

- бак емкостью 15 м³ высотой опоры 12 м, диаметр 1220 мм;
- бак емкостью 25 м³, высота опоры 12, 15 м, диаметр 1220 мм;
- бак емкостью 50 м³, высота опоры 15, 18 м, диаметр 1220 мм;
- бак емкостью 50 м³, высота опоры 18 м, диаметр 2000 мм;
- башня колонна емкостью 160 м³, общей высотой 25 м, в которой условно считают 50 м³ воды на уровне 18 м от земли и 110 м³ резервного запаса воды в нижней части корпуса. Башня колонна состоит из 2х частей по 12.5 м. Бак 25 м³ состоит из бака 15 м³ но с добавлением 3х обечаек бака. Бак 50 м³ тоже состоит из бака 15 м³ с добавлением 3х обечаек бака. Доставляются на место монтажа в собранном виде. Опора 12 м, диаметром 1220 мм состоит из двух частей по 6 м, опора 15 м состоит из 2х частей - 6 м и одной части - 3 м, опора 18 м, диаметр 1220 мм состоит из двух частей по 9 м, опора 18 м, диаметром 2000 м состоит из двух частей по 9 м. Лестницы, бак и лестницы соединяются на месте монтажа.

Лестницы имеют площадки отдыха с ограждением. В опоре и выше бака имеются смотровые люки. Внутри башни имеются ребра жесткости и лестницы-стремянки. В башнях с объемом бака 50 м³ диаметр днища увеличен до 2000 мм. Снаружи к днищу и первой обечайке приваривается 12 ребер устойчивости.

Шарнир для подъема башни состоит из 2х частей, верхняя часть привривается через накладку к нижней части первой обечайки. Нижняя часть шарнира с фундаментной приваривается к одному из закладных элементов фундамента. Закладные элементы состоят из 8 пластин и к каждой пластине приваривается по 8 штырей диаметром 3 мм, сталь Ст3 по ГОСТу 5781-61*. Штыри приваривают к пластине электросваркой под слоем флюса. Сварить электродами марки Э-42 по ГОСТ 9467-60. Сварные швы при ручной сварке выполнять по ГОСТу 5264-69, а при автоматической и полуавтоматической сварке - по ГОСТу 11533-70.

Труба переливания крепится к стенкам башни при помощи зафимов и лапок. Лапки приваривают к стенке башни через кафовые 3 м. Воздушный канал привривается к крыше башни на кронштейнах из полосовой стали. При заказах заводу-изготовителю маркировку башни обозначать следующим образом; например-БР25УС-12-1, что значит: башня Рожковского емкостью бака 25 м³ унифицированная, сейсмическая, высотой 12 м. Цифру „1" или „2" добавлять в зависимости от высоты опоры. Аналогично для башен емкостью 50 м³, диаметром 1220 мм, высотой 15 м добавлять цифру „1", т.е. БР50УС-15-1 Высотой 18 м - цифру „2" - БР50УС-18-2. Наружная окраска бака башни, цилиндрической опоры и других комплектующих деталей производится лаком БТ-177 в два слоя без грунта или масляной краской для наружных работ по масляному грунту с железным суриком (2 слоя) или перхлорвиниловой эмалью в 2 слоя по грунту ХС-010. Кафовые 3-4 года окраске возобновляется. Внутренняя поверхность может быть покрыта материалами разрешенными к применению ГСУ Минздрава СССР. Рекомендуется железный сурик на олифе ГОСТ 8135-74.

Перед окраской башен с их поверхности должна быть удалена окалина, ржавчина, жировые пятна и другие загрязнения.

Комплектацию чертежей к башне БР15 смотри БР15-00-00-00 стр. 60
комплектацию чертежей к башне БР25 смотри БР25-00-00-00, БР25-2-00-00-00 стр 65, 66.
комплектацию чертежей к башне БР50 смотри БР50-1-00-00-00; БР50-2-00-00-00; БР50-00-00-00 стр 67-70.
комплектацию чертежей к башне-колонне смотри БР160-00-00-00 стр. 71.

Пример маркировки

Бак 25 м³-БР 25-01-00-00
Сборочные единицы бака:
БР25-01-01-00-бак верхняя часть
БР15-01-02-00-бак и для башен емкостью 15 м³
Детали: БР25-01-01-01-кронштейн
БР25-01-01-02 и т.д.

901-5-32 а II

Изм.	Лист	Кол. уч.	Подпись	Дата
Разраб.		Обозова		
Пров.		Геодакян		
Ст. инж.		Обозова		
Инж. пр.		Захарова		

Унифицированные водонапорные стальные башни заводского изготовления емкостью 15, 25, 50 м³, высотой опоры 12, 15, 18 м

Пояснительная записка

Лит.	Масса	Масштаб

Лист 3 Листов 73

ГПИ Таджикгипросельхозстрой г. Душанбе 1975 г.

Кольцов Ветвенина

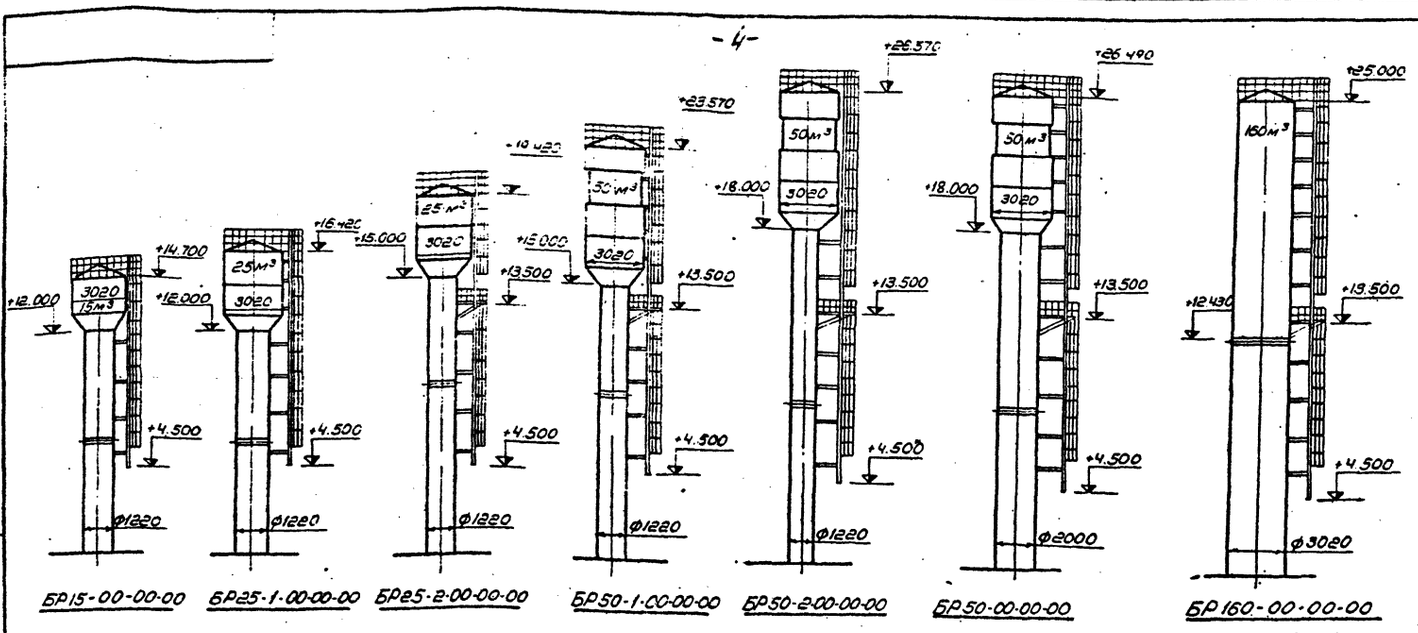

Рабочие чертежи унифицированных водонапорных башен разработаны с использованием чертежей Оршанского тракторно-ремонтного завода „Бельсельхозтехника".

Данный лист применен без изменений из типового проекта №901-5-29, лист 1, разработанного „Гипронисельхозом" г. Москва

Объем бака, м³	15	25		50			160
Высота до дна бака м	12	12	15	15	18	18	26
Диаметр опоры, мм	1220					2000	3020
Опора I h:6м, шт.	2	2	1	1	—	—	h:12.4м
Опора II h:9м, шт.			1	1	2	2	h:12.4м

Изм.	Лист	N докум.	Подпись	Дата	Общие виды башен всех типоразмеров	Лит.	Масса	Масшт.
Разраб.	Оборотова							
Провер.	Ягофаров					Лист 4	Листов 73	
Гл.инж.	Оборотова					ГПИ Тодрикгипросельхозстрой г. Душанбе 1975г		
Гл.инж.	Ягофаров							

Инв.№подл. | Подпись и дата | Взам.инв.№ | Инв.№дубл. | Подпись и дата

БР-15-01-02-01

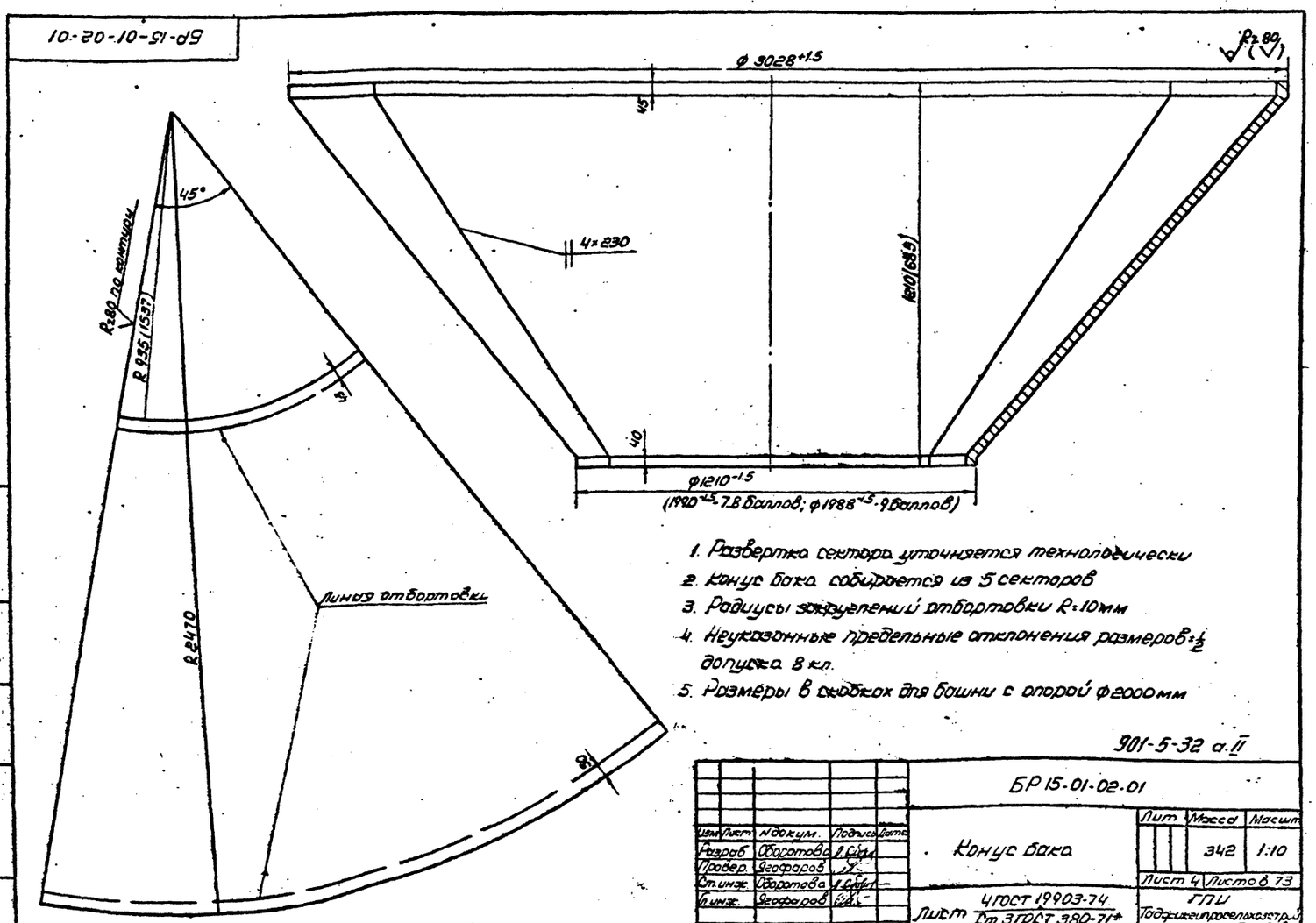

1. Развертка сектора уточняется технологически
2. Конус бака собирается из 5 секторов
3. Радиусы закруглений отбортовки R=10мм
4. Неуказанные предельные отклонения размеров ±½ допуска 8 кл.
5. Размеры в скобках для башни с опорой Ф2000мм

901-5-32 а.II

Изм.	Лист	N докум.	Подпись	Дата	БР 15-01-02-01	Лит.	Масса	Масшт.
Разраб.	Оборотова				Конус бака		342	1:10
Провер.	Ягофаров					Лист 4	Листов 73	
Гл.инж.	Оборотова				4ГОСТ 19903-74 Лист Ст.3ГОСТ 380-71*	ГПИ Тодрикгипросельхозстрой г. Душанбе 1975г		
Гл.инж.	Ягофаров							

Инв.№подл. | Подпись и дата | Взам.инв.№ | Инв.№дубл. | Подпись и дата

Копировал: Ветлугина

БР 15-01-00-00

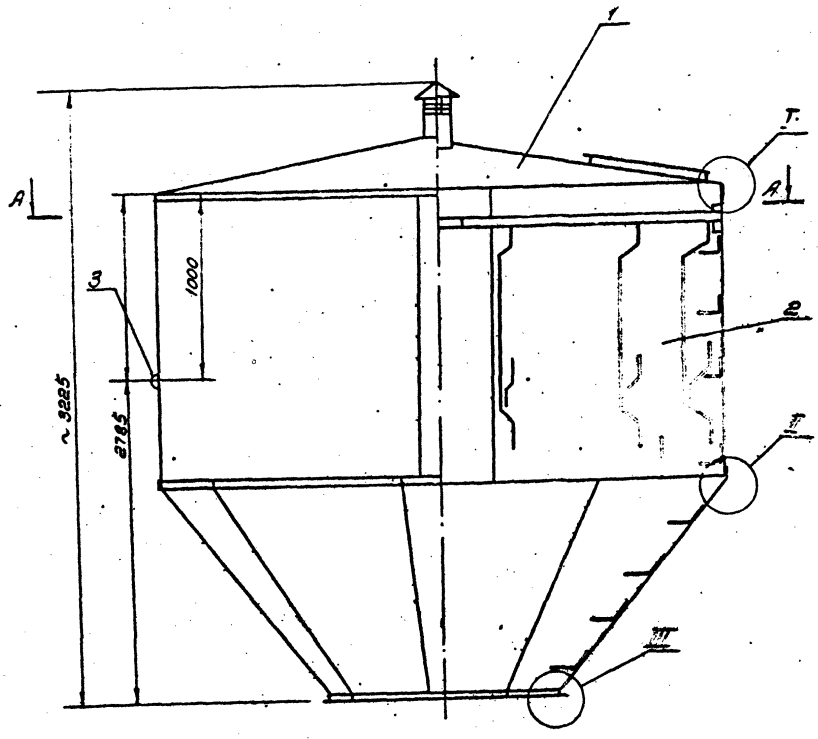

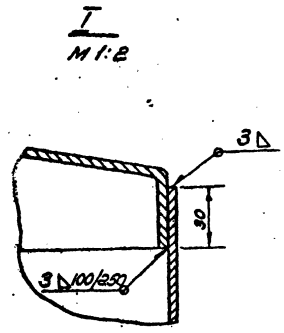

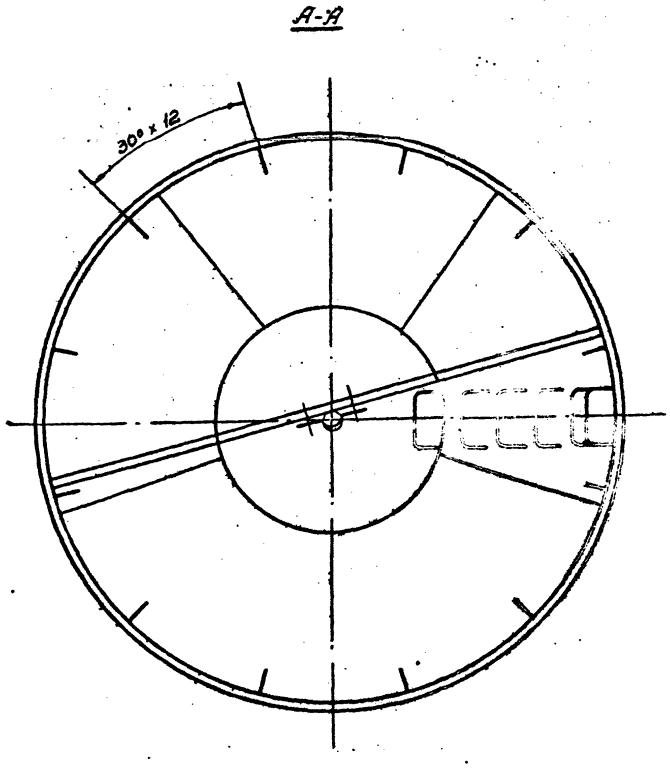

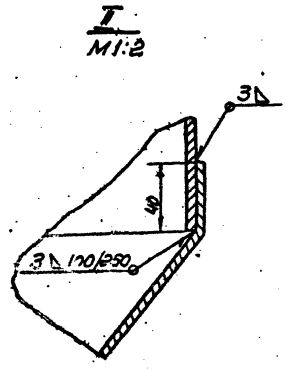

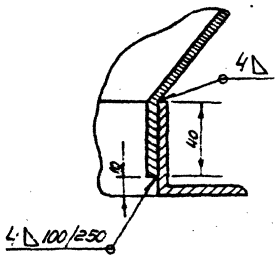

Данный лист применен без изменения из типового проекта 901-5-29, лист 2, разработанного „Гипронисельхозом".

901-5-32 а.II

		БР 15-01-00-00		
Изм. Лист	N док.	Бак 15м³ Сборочный чертеж	Масшт. 1:20	
Разраб.	Окхитхо			
Провер.	Геофаро			
Ст. инж.	Оборотн		Лист 5	Листов
Гл. инж. пр.	Геофаро		ГПИ Таджикгипросельхозстрой г. Душанбе	

Копиров: Ветлугина

Формат А2

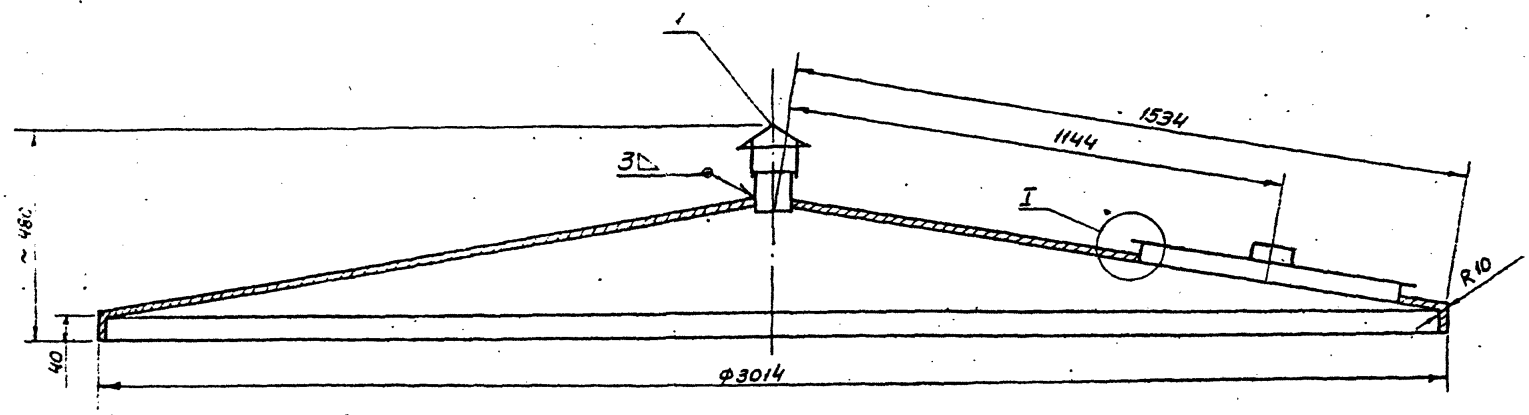

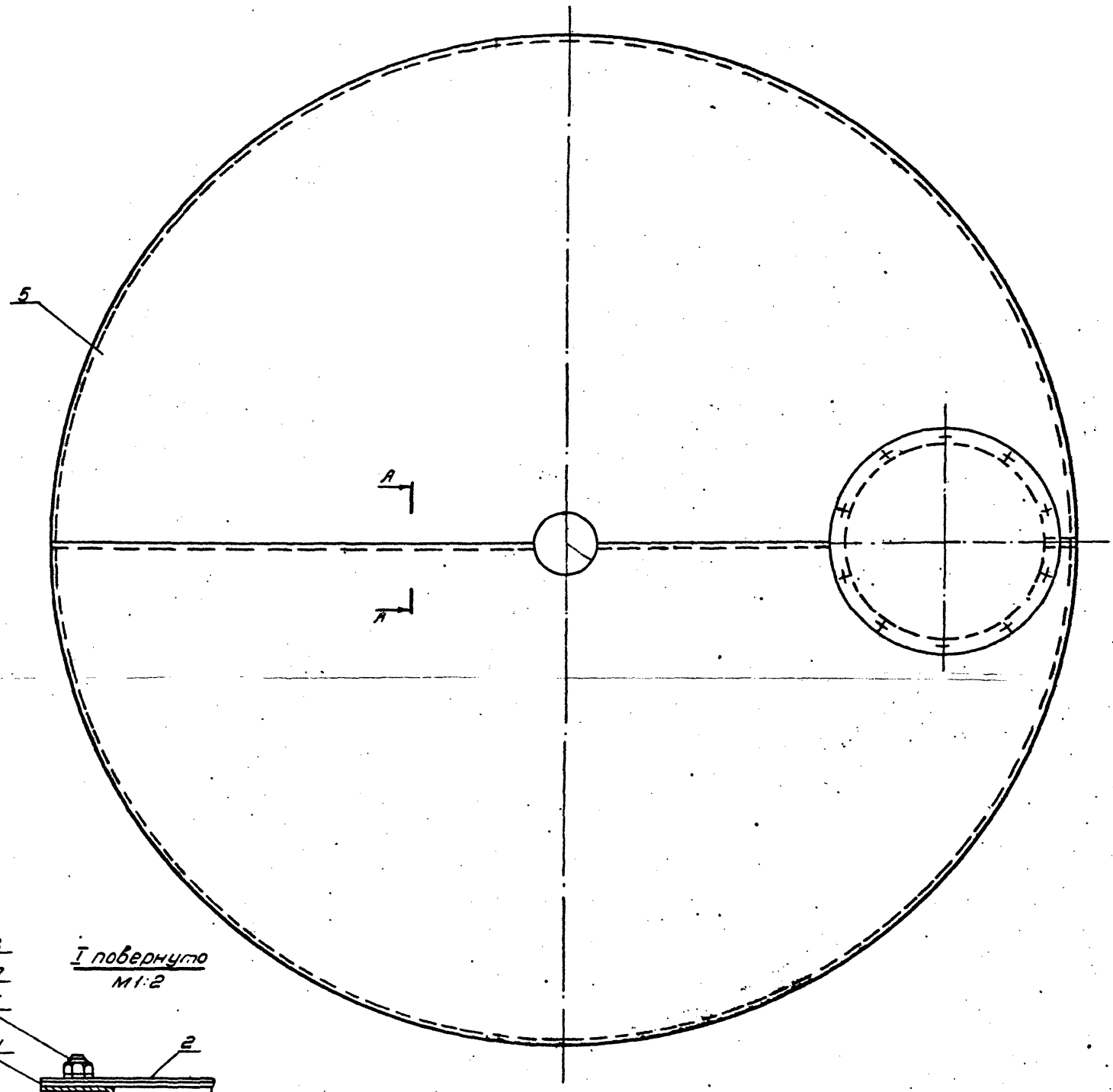

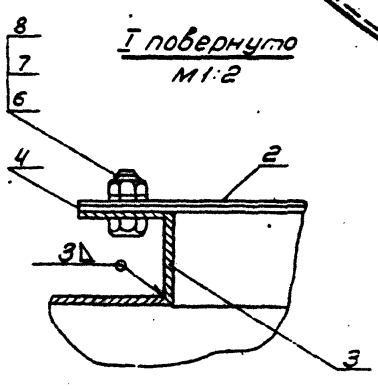

I повернуто
М1:2

А-А
М1:1

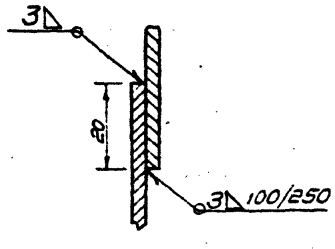

1. Предельные отклонения размеров ±½ допуска 8 кл.
2. Данный лист применен без изменения из типового проекта 901-5-29, п. 3, разработанного „Гипронисельхозом"

901-5-32 а.II

					БР 15-01-01-00 СБ		
Изм.	Лист	N докум.	Подпись	Дата	Крыша Сборочный чертеж	Лит.	Масса	Масшт.
Разраб.		Оборотова						
Провер.		Ягофаров				Лист 6	Листов 73
Ст. инж.		Оборотова				ГПИ	
Гл. инж. пр.		Ягофаров				Таджикгипросельхозстрой г. Душанбе 1975г.	

Копировал: Ветлугина
Проверил: Крылов

БР 15-01-04-00 СБ

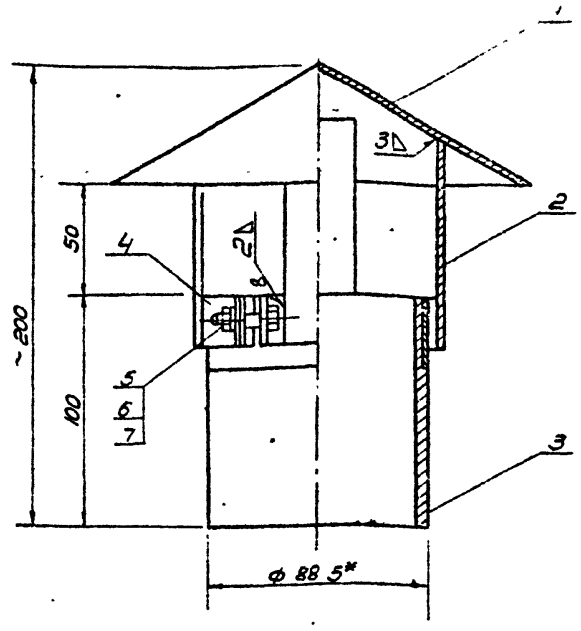

1* Размер для справок

Данный лист применен без изменения с т.п. №901-5-29, л.4

Изм.	Лист	N докум.	Подпись	Дата	БР 15-01-04-00 СБ		
Исполн.	Оборотова				Труба вентиляционная Сборочный чертеж	Лит.	Масса 1:49 / Масшт 1:2
Провер.	Ягофаров					Лист 7	Листов 73
Ст инж.	Оборотова					ГПИ Таджикгипросельэлектрострой г. Душанбе 1975г.	
Гл инж. пр.	Ягофаров						

Инв. N подл. | Подпись и дата | Взам. инв. N | Инв. N дубл. | Подпись и дата

формат 11

БР 15-01-04-03

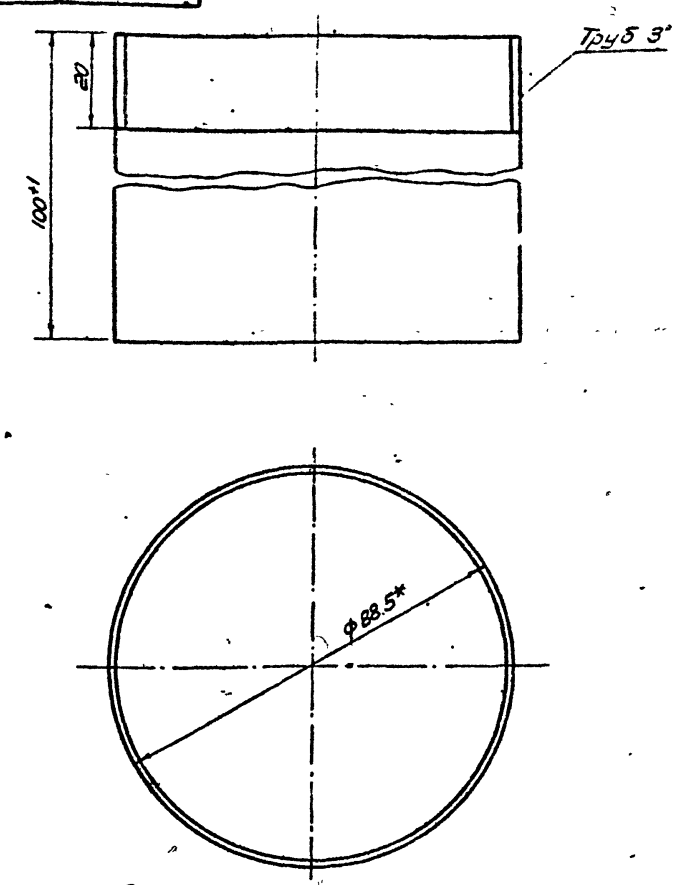

1.* Размер для справок

Данный лист применен без изменения с т.п. №901-5-29, л.4

Изм.	Лист	N докум.	Подпись	Дата	БР 15-01-04-03		
Исполн.	Оборотова				уб Труба	Лит.	Масса 0.834 / Масшт 1:1
Провер.	Ягофаров					Лист 7	Листов 73
Ст инж.	Оборотова				Труба 80 ГОСТ 3262-75	ГПИ Таджикгипросельэлектрострой г. Душанбе 1975г.	
Гл инж. гр.	Ягофаров						

Инв. N подл. | Подпись и дата | Взам. инв. N | Инв. N дубл. | Подпись и дата

формат 11

БР 15-01-04-01

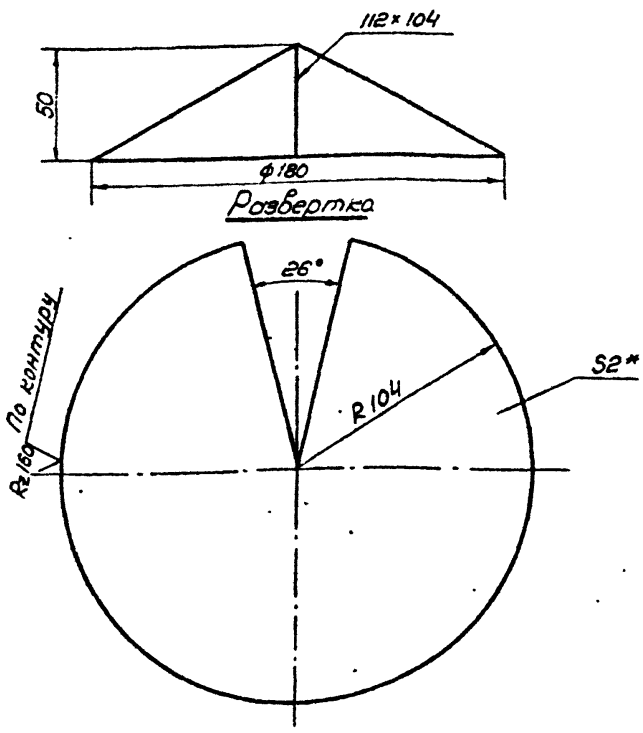

1. Предельные отклонения размеров ±½

доп. на 8 кл

2* Размер для справок

Изм.	Лист	N докум.	Подпись	Дата	БР 15-01-04-01		
Исполн.	Оборотова				Конус вентиляционной трубы	Лит.	Масса 0.49 / Масшт 1:2
Провер.	Ягофаров					Лист 7	Листов 73
Ст инж.	Оборотова				Лист 2 ГОСТ 19904-74 / Ст 3 ГОСТ-380-71*	ГПИ Таджикгипросельэлектрострой г. Душанбе 1975г.	
Гл инж. пр.	Ягофаров						

Инв. N подл. | Подпись и дата | Взам. инв. N

БР 15-01-04-02

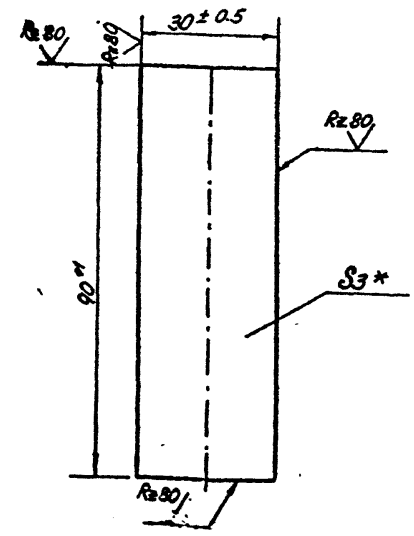

1.* Размер для справок

901-5-32 а II

Изм.	Лист	N докум.	Подпись	Дата	БР 15-01-04-02		
Исполн.	Оборотова				Планка	Лит.	Масса 0.04 / Масшт 1:1
Провер.	Ягофаров					Лист 7	Листов 73
Ст инж.	Оборотова				Лист 3 ГОСТ 19904-74 / Ст 3 ГОСТ 380-71*	ГПИ Таджикгипросельэлектрострой г. Душанбе 1975г.	
Гл инж. пр.	Ягофаров						

Инв. N подл. | Подпись и дата | Взам. инв. N

копир: Ветлугина

Сверено: Ким-

БР 15-03-00-00 СБ

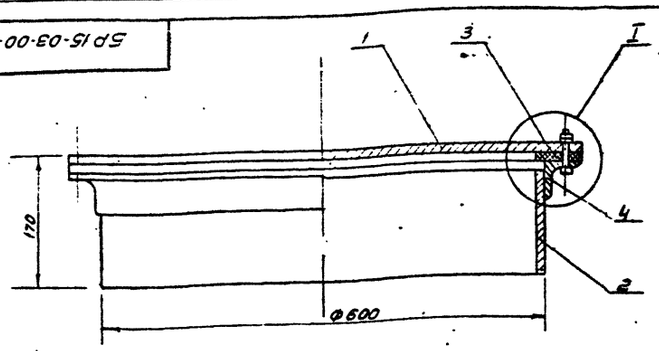

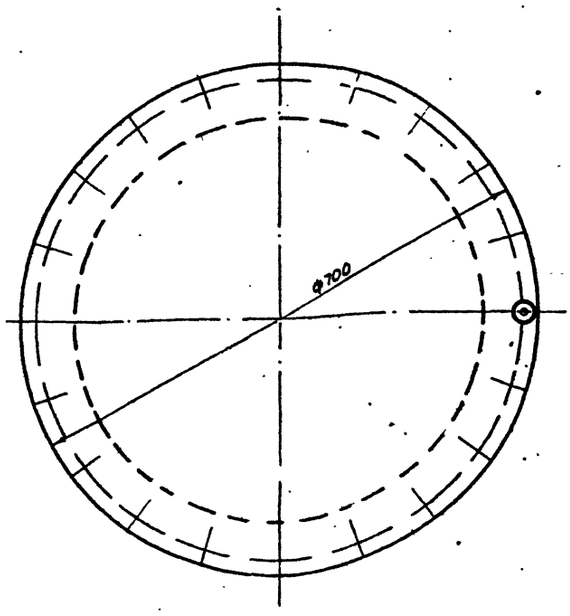

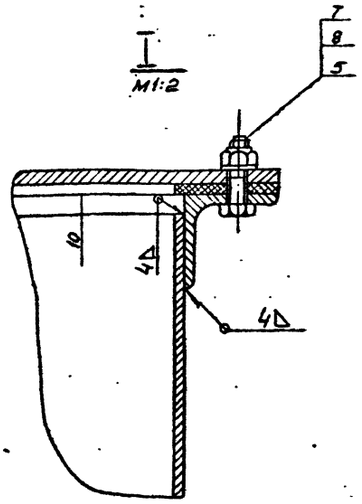

Изм	Лист	N докум.	Подпись	Дата	БР 15-03-00-00 СБ		
Разраб.		Оборотов			Люк смотровой Сборочный чертеж	Лит.	Масса 35.4 / Масшт 1:5
Провер.		Ягофаров				Лист 8	Листов 73
Ст. инж.		Оборотов				ГПИ	
Гл. инж. пр.		Ягофаров				Бозфикевпроселькозстрой г. Душанбе 1975г.	

Инв. N подл. | Подпись и дата | Взам. инв. N | Инв. N дубл. | Подпись и дата

БР 15-03-00-01

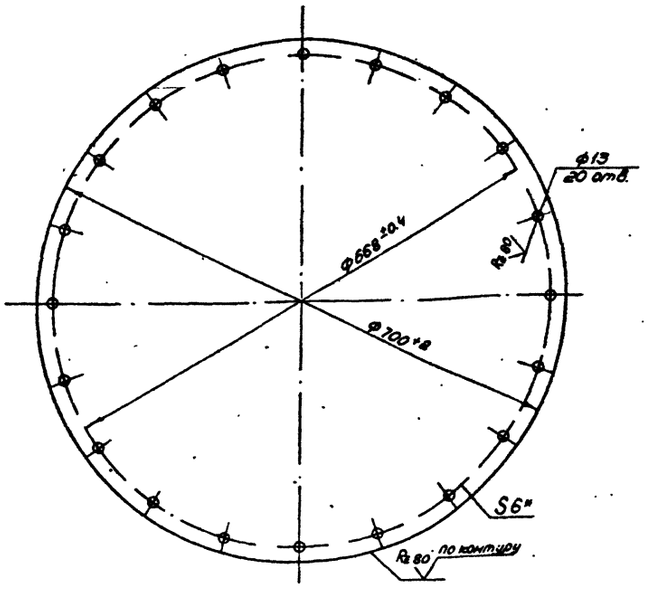

Размер для справок

Изм	Лист	N докум	Подпись	Дата	БР 15-03-00-01		
Разраб.		Оборотов			Крышка люка	Лит.	Масса 18.4 / Масшт 1:5
Провер.		Ягофаров				Лист 6	Листов 73
Ст. инж.		Оборотов				ГПИ	
Гл. инж. пр.		Ягофаров			Лист 6 ГОСТ 19903-74 / Ст 3 ГОСТ 380-71*	Бозфикевпроселькозстрой г. Душанбе 1975г.	

Инв. N подл. | Подпись и дата | Взам. инв. N | Инв. N дубл. | Подпись и дата

БР 15-03-00-02

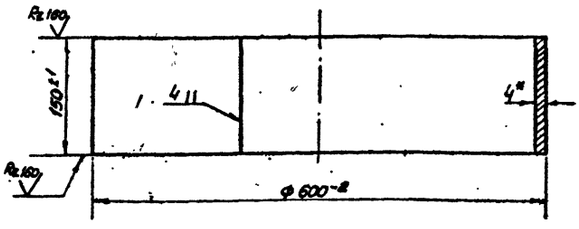

1. Длина развертки ℓ=1872 мм
2. Размер для справок

901-5-32 а.II

Изм	Лист	N докум.	Подпись	Дата	БР 15-03-00-02		
Разраб.		Оборотов			Обечайка	Лит.	Масса 87 / Масшт 1:5
Провер.		Ягофаров				Лист 8	Листов 73
Ст. инж.		Оборотов				ГПИ	
Гл. инж. пр.		Ягофаров			Лист 4 ГОСТ 19904-74 / Ст 3 ГОСТ 380-71*	Бозфикевпроселькозстрой г. Душанбе 1975г.	

Инв. N подл. | Подпись и дата | Взам. инв. N | Инв. N дубл. | Подпись и дата

копиров. Ветлугина

БР 15-01-01-03

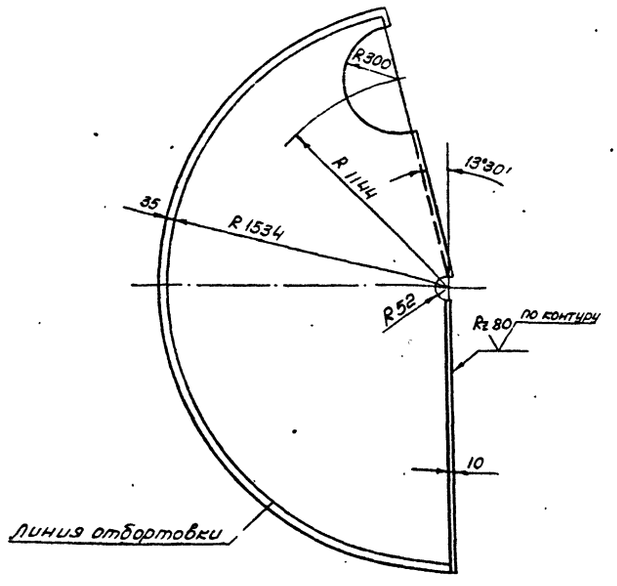

Предельные отклонения размеров ±½ допуска 8 кл

Изм	Лист	N докум	Подпись	Дата	БР15-01-01-03		
Разраб.		Оборотова			Сектор крыши	Лит	Масса 82.8 / Масшт 1:20
Провер		Ягофаров				Лист 9	Листов 73
Ст инж		Оборотова			Лист 3 ГОСТ 19904-74 / Ст.3 ГОСТ 380-71*	ГПИ Таджикгипросельхозстрой г. Душанбе 1975г	
Гл инж пр		Ягофаров					

Инв. № подл. | Подпись и дата | Взам. инв. №

БР 15-01-01-02

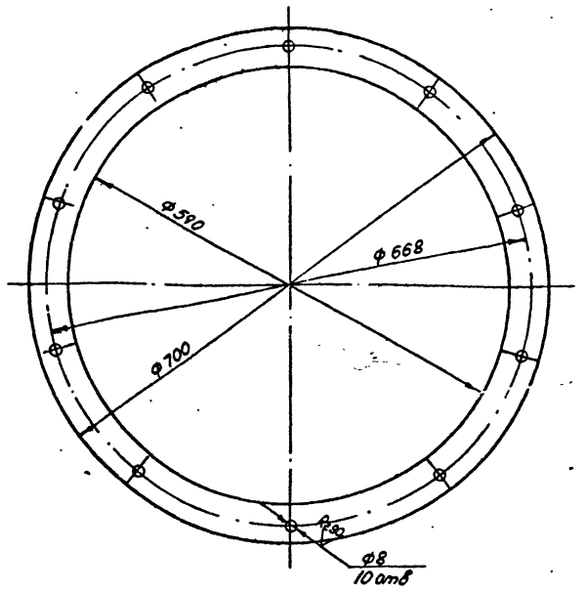

Размеры для инструмента

Изм	Лист	N докум	Подпись	Дата	БР 15-01-01-02		
Разраб		Оборотова			Прокладка	Лит.	Масса 0.41 / Масшт 1:5
Провер.		Ягофаров				Лист 9	Листов 73
Ст. инж		Оборотова			Резина 4мм ГОСТ 7338-65**	ГПИ Таджикгипросельхозстрой г. Душанбе 1975	
Гл инж пр		Ягофаров					

Инв. № подл. | Подпись и дата | Взам. инв. № | Инв. № дубл. | Подпись и дата

БР 15-01-01-01

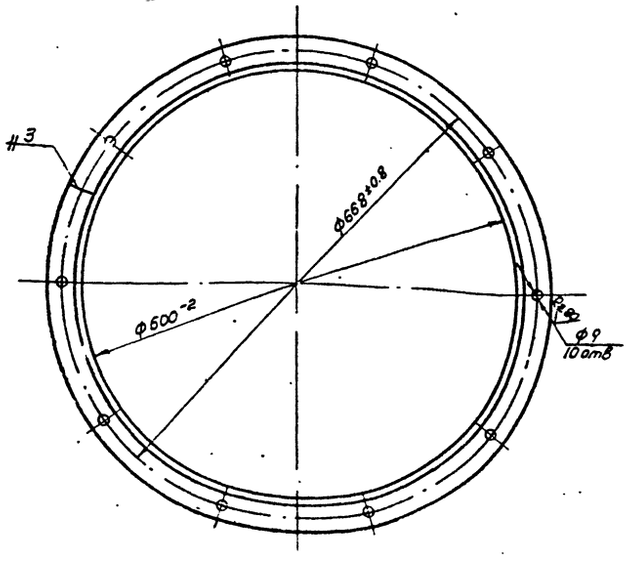

Развернутая длина ℓ~1930 мм

Изм	Лист	N докум	Подпись	Дата	БР15-01-01-01		
Разраб		Оборотова			Кольцо люка	Лит	Масса 43 / Масшт 1:5
Провер		Ягофаров				Лист 9	Листов 73
Ст инж		Оборотова			Уголок 45×45×3 ГОСТ 8509-72 / Ст.3 ГОСТ 535-58*	ГПИ Тадж. гипросельхозстрой г. Душанбе 1975г	
Гл инж пр		Ягофаров					

Инв. № подл. | Подпись и дата | Взам. инв. № | Инв. № дубл. | Подпись и дата

БР 15-08-00-02

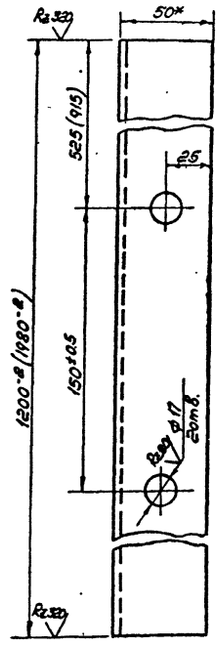

1. Размер в скобках для башни с диаметром опоры ф2000мм
2* Размер для справок.

901-5-32 а.II

Изм	Лист	N докум	Подпись	Дата	БР 15-08-00-02		
Разраб		Оборотова			Кронштейн	Лит	Масса / Масшт
Провер		Ягофаров				Лист 9	Листов 73
Ст инж		Оборотова			Уголок 50×50×5 ГОСТ 8509-72 / Ст.3 ГОСТ 535-58*	ГПИ Тадж. гипросельхозстрой г. Душанбе 1975	
Гл инж пр		Ягофаров					

Инв. № подл. | Подпись и дата | Взам. инв. № | Инв. № дубл. | Подпись и дата

копиров Зетлугина

БР 15-01-05-02

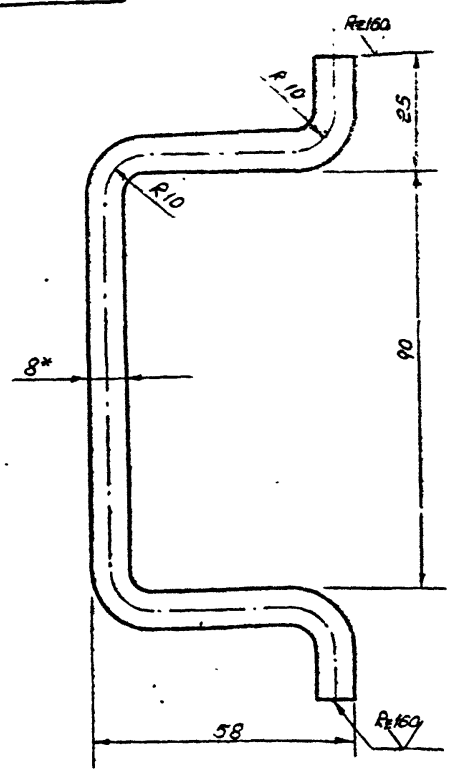

1. Размеры для справок
2. Развернутая длина e=240мм
3. Предельные отклонения размеров $\pm\frac{1}{2}$ допуска 8 кл.

Изм	Лист	N докум	Подпись	Дата	БР 15-01-05-02			
Исполн		Оборотова			Ручка	Лит	Масса 0.095	Масшт 1:1
Провер.		Ягофаров				Лист 10	Листов 73	
Ст инж		Оборотова			Круг 8 ГОСТ 2590-71 / Ст.3 ГОСТ 380-71*	ГПИ Таджикгипросельхозстрой г. Душанбе 1976г		
Гл инж пр		Ягофаров						

формат 11

БР 15-01-05-00 СБ

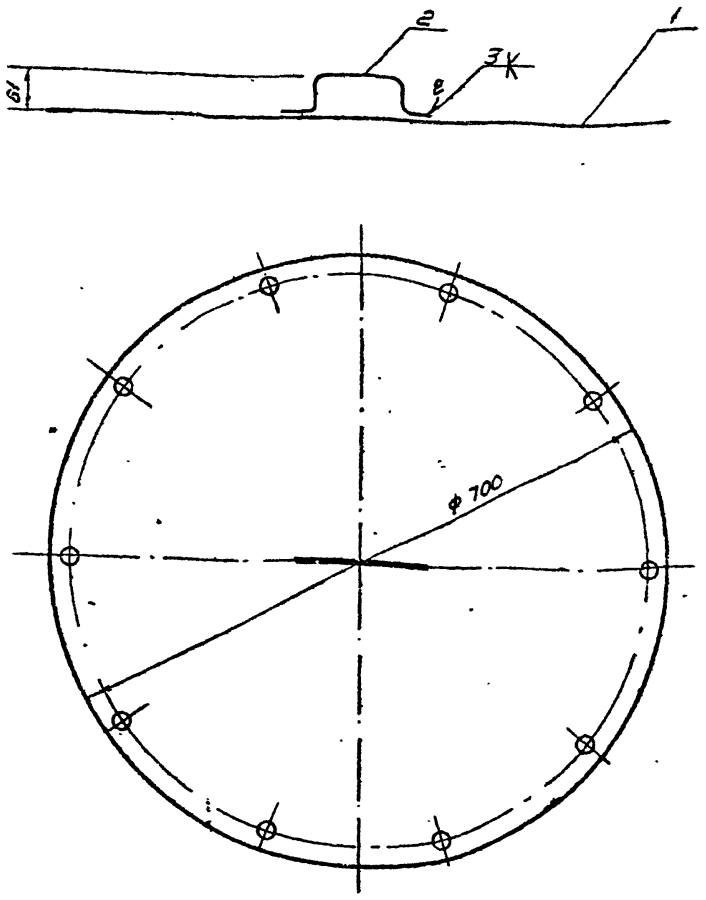

Изм	Лист	N докум	Подпись	Дата	БР 15-01-05-00 СБ			
Исполн.		Оборотова			Крышка люка Сборочный чертеж	Лит	Масса 9.19	Масшт 1:5
Провер		Ягофаров				Лист 10	Листов 73	
Ст инж		Оборотова				ГПИ Таджикгипросельхозстрой г. Душанбе 1976г		
Гл инж пр		Ягофаров						

Инв. № подл. | Подпись и дата | Взам. инв. № | Инв. № дубл. | Подпись и дата

формат 11

БР 15-01-05-01

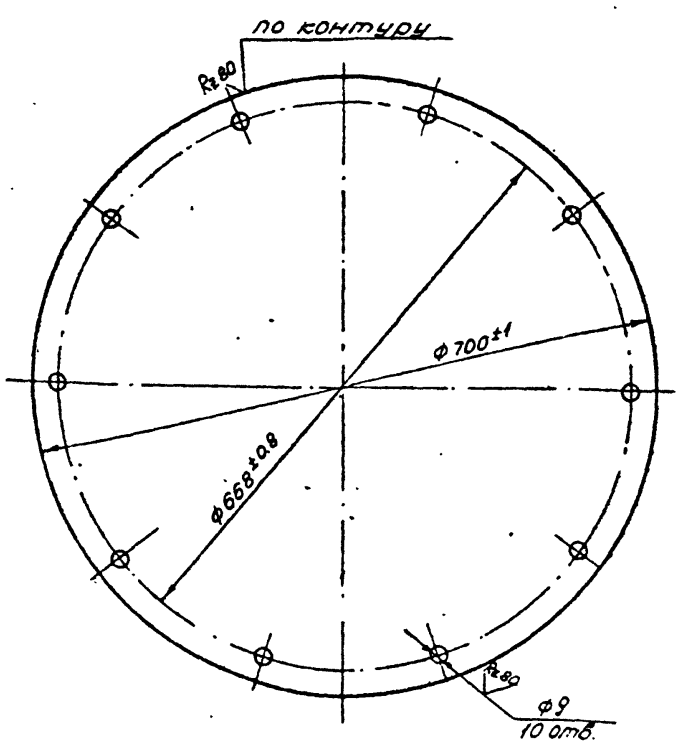

Изм	Лист	N докум	Подпись	Дата	БР 15-01-05-01			
Исполн		Оборотова			Крышка	Лит	Масса 8.24	Масшт 1:5
Провер		Ягофаров				Лист 10	Листов 73	
Ст инж		Оборотова			Лист 3 ГОСТ 19904-74 / Ст 3 ГОСТ 380-71*	ГПИ Таджикгипросельхозстрой г. Душанбе 1976 г		
Гл инж пр		Ягофаров						

БР 15-02-01-01

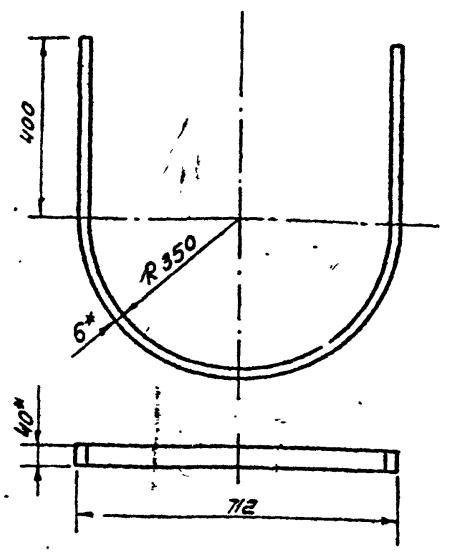

1. *Размер для справок
2. Длина развертки e=1900мм
3. Предельные отклонения размеров $\pm\frac{1}{2}$ допуска 8 кл.

901-5-32 а.II

Изм	Лист	N докум	Подпись	Дата	БР 15-02-01-01			
Исполн		Оборотова			Дуга	Лит	Масса 3.6	Масшт 1:10
Провер		Ягофаров				Лист 10	Листов 73	
Ст инж		Оборотова			Полоса 6х40 ГОСТ 103-57* / Ст3 ГОСТ 380-71*	ГПИ Таджикгипросельхозстрой г. Душанбе 1976г		
Гл инж пр		Ягофаров						

формат 11

Сверено:

БР25-01-01-00 СБ

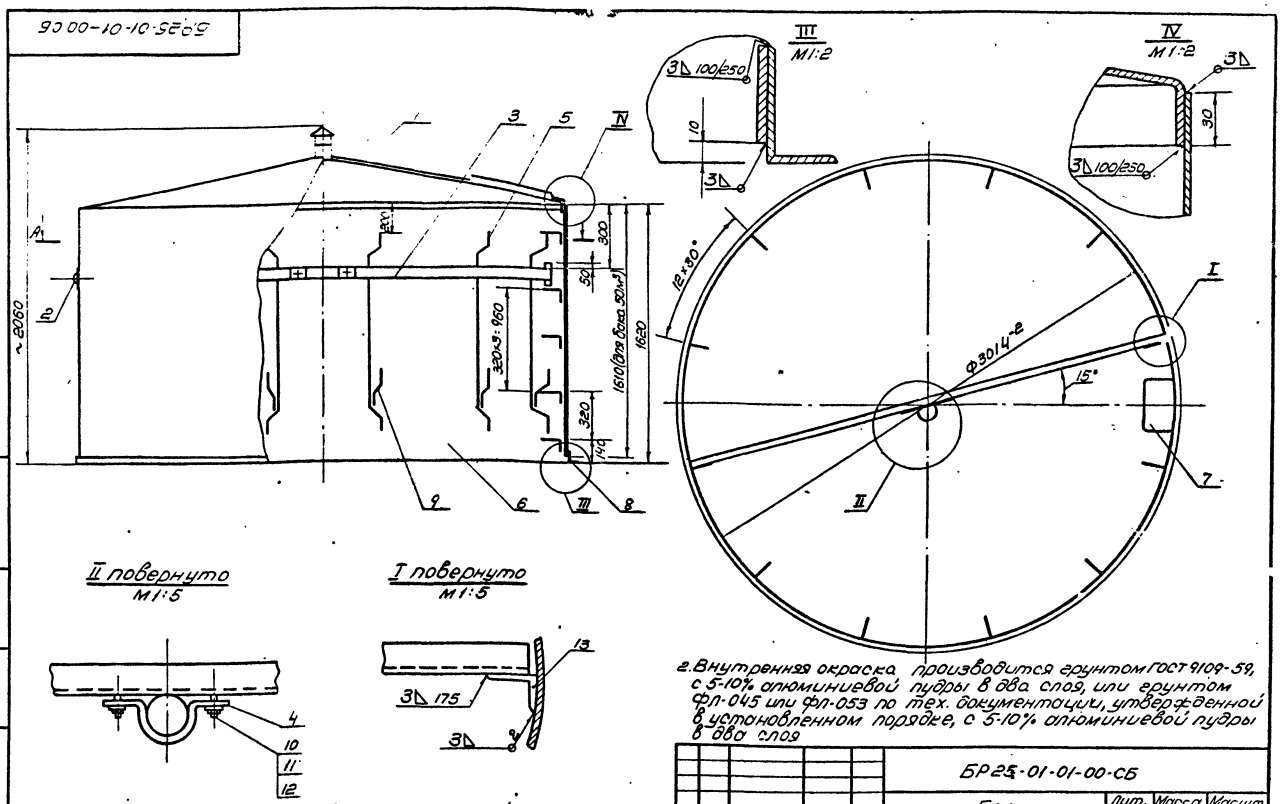

1. Наружная окраска производится краской БТ-177 ГОСТ 5631-70*, лаком 170 с алюминиевой пудрой ГОСТ 5494-71 в два слоя без грунта или перхлорировиниловой эмалью ГОСТ 6993-70 в два слоя по грунту ХС-010 ГОСТ 9355-60

2. Внутренняя окраска производится грунтом ГОСТ 9109-59, с 5-10% алюминиевой пудры в два слоя, или грунтом ФЛ-045 или ФЛ-053 по тех. документации, утвержденной в установленном порядке, с 5-10% алюминиевой пудры в два слоя

Изм	Лист	N докум	Подпись	Дата	БР25-01-01-00 СБ			
Разраб		Оборотова			Бак верхняя часть Сборочный чертёж	Лит.	Масса	Масшт.
Проверил		Георгоров						
Ст инж		Оборотова				Лист 11	Листов 73	
Гл инж пр		Георгоров				ГПИ Тоджикгипросельхозстрой г. Душанбе 1975г.		

Формат 12

Ст. в. подл. | Подп. и дата | Взам. инв. № | Инв. № дубл. | Подп. и дата

БР15-01-02-00 СБ

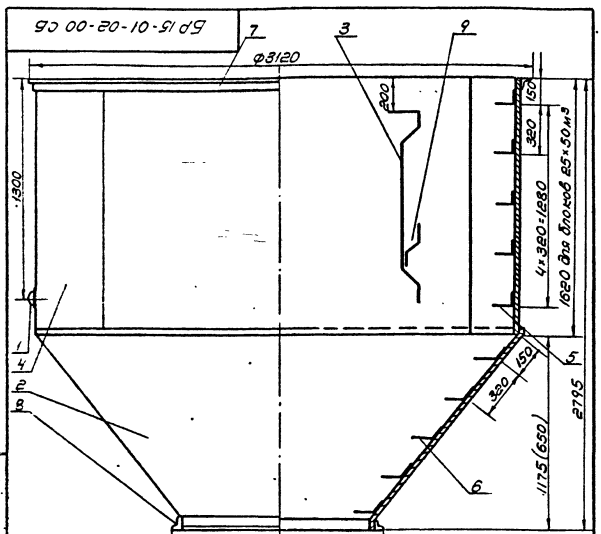

1. Наружная окраска краской БТ-177 ГОСТ 5631-70*, лаком 170 с алюминиевой пудрой ГОСТ 5494-71 в два слоя без грунта или перхлорвиниловой эмалью ГОСТ 6993-70 в два слоя по грунту ХС-010 ГОСТ 9355-60

2. Внутренняя окраска производится грунтом ГОСТ 9109-59 с 5-10% алюминиевой пудры в два слоя или грунтом ФЛ-045 или ФЛ-053 по тех документации, утвержденной в установленном порядке с 5-10% алюминиевой пудры в два слоя

3. Размер в скобках для башни с опорой Ф2000мм

Изм	Лист	N докум	Подпись	Дата	БР15-01-02-00 СБ			
Разраб		Оборотова			Бак 15м³ нижняя часть Сборочный чертеж	Лит	Масса 1165.9	Масшт 1:20
Проверил		Георгоров						
Ст инж		Оборотова				Лист 11	Листов 73	
Гл инж пр		Георгоров				ГПИ Тоджикгипросельхозстрой г. Душанбе 1975г.		

Ст. в. подл. | Подп. и дата | Взам. инв. № | Инв. № дубл. | Подп. и дата

БР15-01-02-08

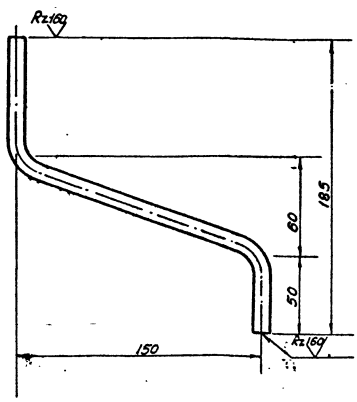

1. Развернутая длина е=1460мм

901-5-32 а.II

Изм	Лист	N докум	Подпись	Дата	БР15-01-02-08			
Разраб		Оборотова			Скоба к подбудерживателю	Лит	Масса 0.7	Масшт 1:2
Проверил		Георгоров						
Ст инж		Оборотова				Лист 11	Листов 73	
Гл инж пр		Георгоров			Круг 12 ГОСТ 2590-71 / Ст 3 ГОСТ 380-71*	ГПИ Тоджикгипросельхозстрой г. Душанбе 1975г.		

Ст. в. подл. | Подп. и дата | Взам. инв. № | Инв. № дубл. | Подп. и дата

Копировал Ветлугина

БР 15-01-02-04

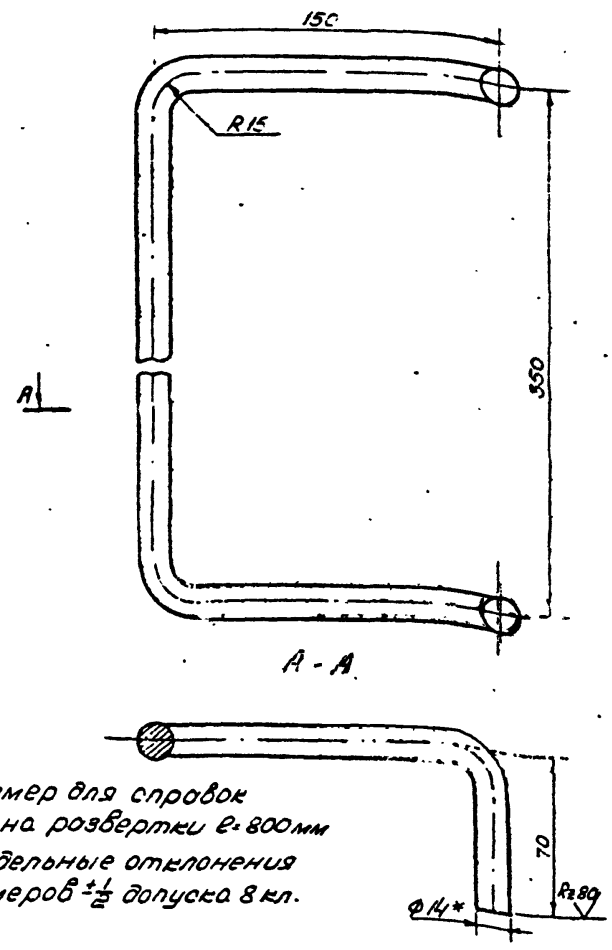

1* Размер для справок
2. Длина развертки ℓ=800мм
3. Предельные отклонения размеров ±1/2 допуска 8 кл.

Изм	Лист	N докум.	Подпись	Дата	БР 15-01-02-04			
Исполн		Оборотова			Ступенька	Лит	Масса 0.968	Масш.т 1:2
Провер		Ягафаров				Лист 12	Листов 73	
Гл.инж.		Оборотова			Круг 14 ГОСТ 2590-71 / Ст.3 ГОСТ 380-71*	ГПИ Тадгикгипросельхозстрой г.Душанбе 1975г		
Гл.инж.пр.		Ягафаров						

Формат 11

БР 25-01-01-02

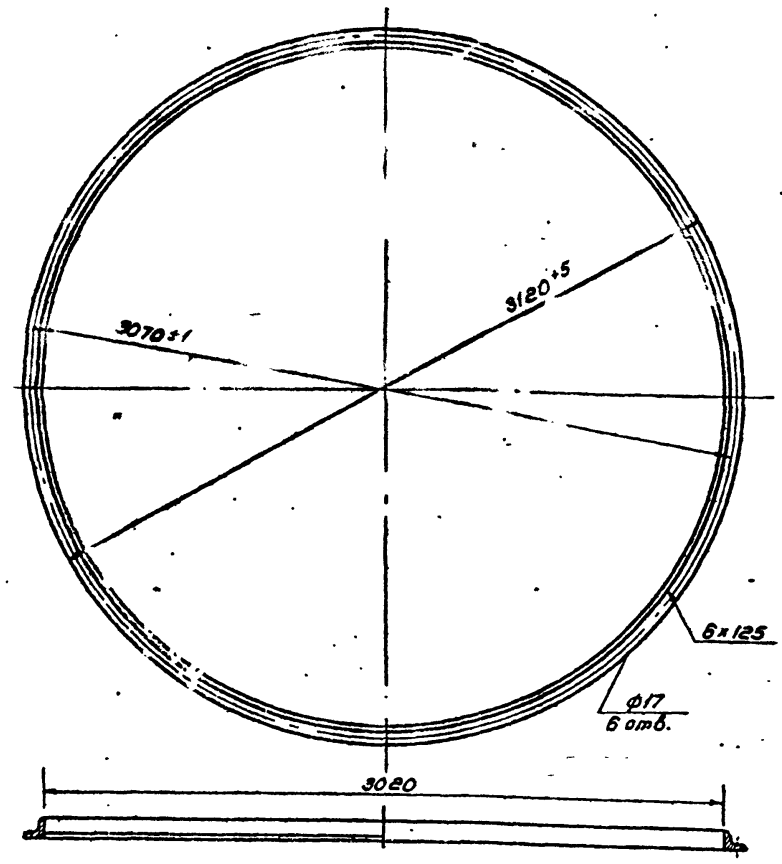

Длина развертки ℓ~9483мм

Изм	Лист	N докум.	Подпись	Дата	БР 25-01-01-02			
Исполн		Оборотова			Фланец	Лит	Масса 53.9	Масш 1:50
Провер		Ягафаров				Лист 12	Листов 73	
Гл.инж.		Оборотова			Уголок 75×50×6 ГОСТ 8509-72 / Ст 3 ГОСТ 535-58*	ГПИ Тадгикгипросельхозстрой г.Душанбе 1975г		
Гл.инж.пр.		Ягафаров						

Инв.№ подл. | Подпись и дата | Взам.инв.№ | Инв.№ дубл. | Подпись и дата

БР 15-01-02-03

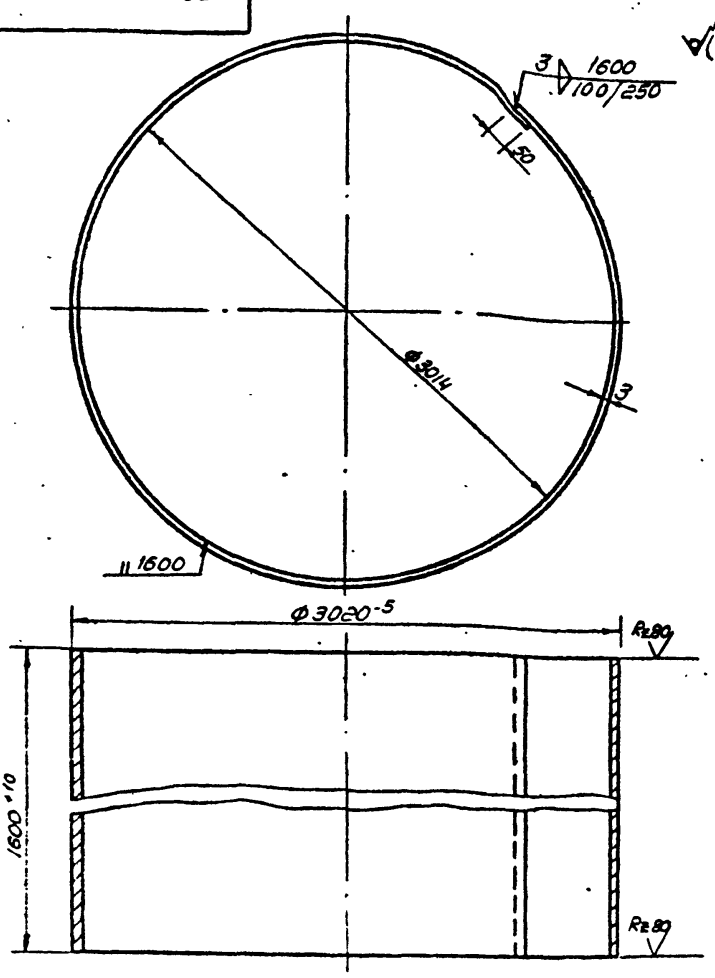

Длина развертки ℓ=9583мм

Изм	Лист	N докум.	Подпись	Дата	БР 15-01-02-03			
Исполн		Оборотова			Обечойка бака	Лит	Масса ~365	Масш 1.50
Провер		Ягафаров				Лист 12	Листов 73	
Гл.инж.		Оборотова			Лист 3 ГОСТ 19904-74 / Ст 3 ГОСТ 380-71*	ГПИ Тадгикгипросельхозстрой г.Душанбе 1975г		
Гл.инж.пр.		Ягафаров						

БР 50-01-01-02

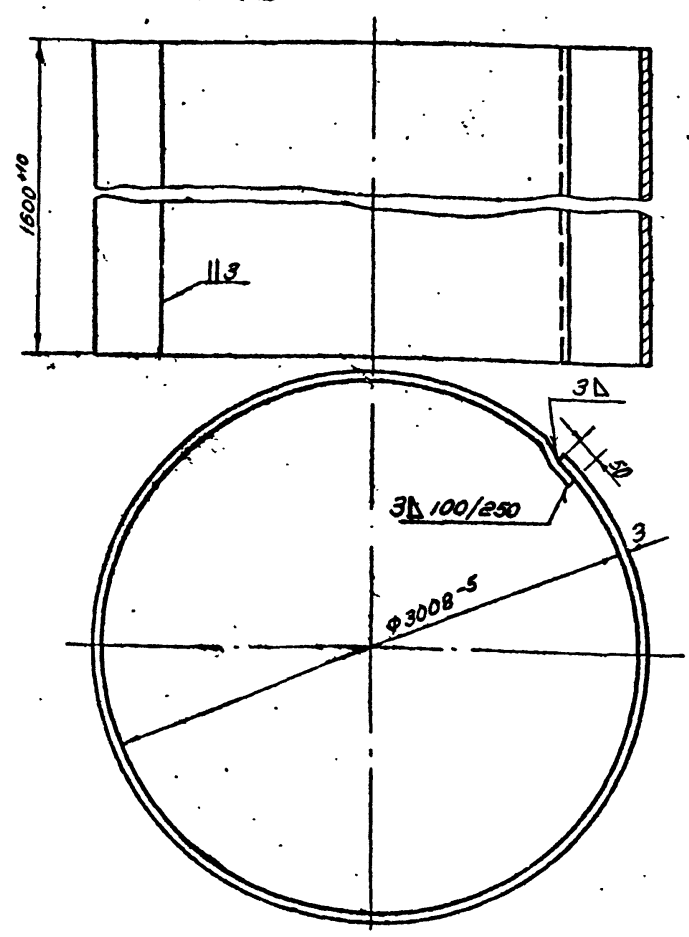

Длина развертки ℓ=9564

901-5-32 а.II

Изм	Лист	N докум.	Подпись	Дата	БР 50-01-01-02			
Исполн		Оборотова			Обечойка бака	Лит.	Масса 3650	Масш 1:50
Провер		Ягафаров				Лист 12	Листов 73	
Гл.инж.		Оборотова			Лист 3 ГОСТ 19904-74 / Ст 3 ГОСТ 380-71*	ГПИ Тадгикгипросельхозстрой г.Душанбе 1975г		
Гл.инж.пр.		Ягафаров						

Инв.№ подл. | Подпись и дата | Взам.инв.№ | Инв.№ дубл. | Подпись и дата

копиров Ветлугина

БР 15-01-02-05

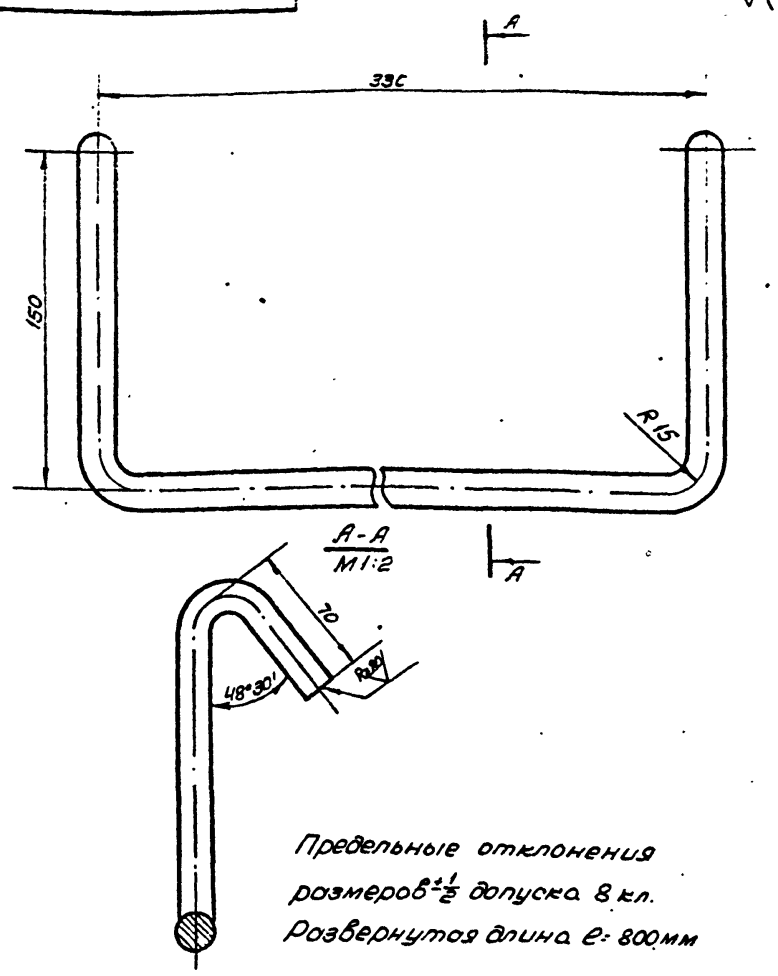

Предельные отклонения размеров ±½ допуска 8 кл.
Развернутая длина ℓ=800мм

Изм	Лист	N докум	Подпись	Дата	БР 15-01-02-05
Исполн		Оборотова			Ступенька конуса
Провер		Ягофаров			Лит / Масса 0.97 / Масшт 1:2
Ст инж		Оборотова			Лист 13 / Листов 73
Гл инж.пр		Ягофаров			Круг 14 ГОСТ 2590-71 / Ст.3 ГОСТ 380-71*
					ГПИ Тадж.ирригпросельхозстрой г.Душанбе 1975г

Формат 11

БР 15-03-00-03

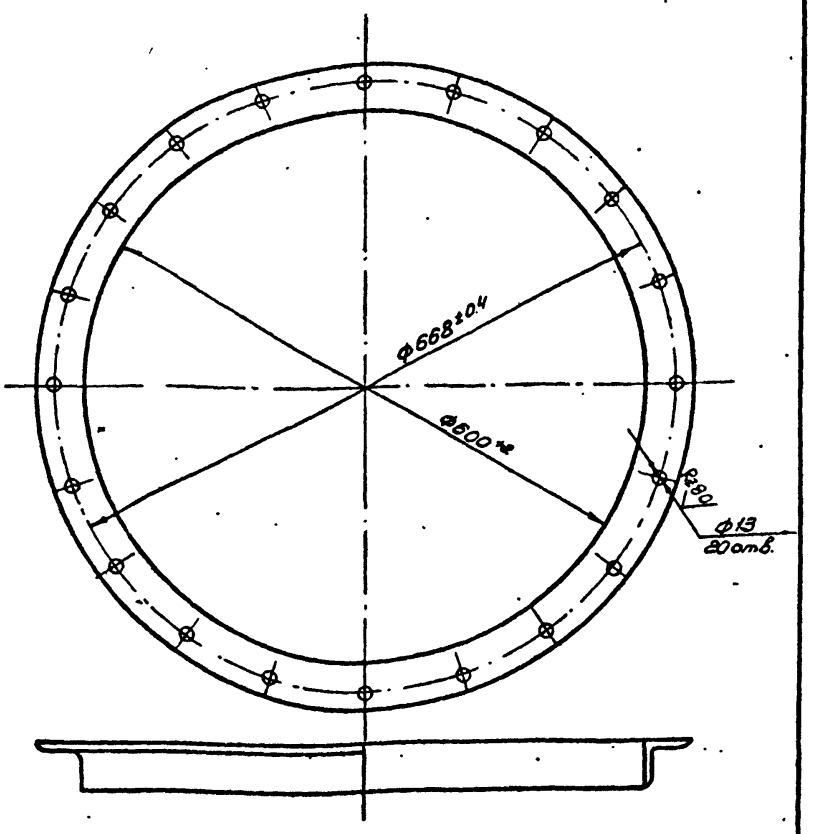

Данный лист применен без изменения с т.п. №901-5-29
Длина развертки ℓ~1884мм

Изм	Лист	N докум	Подпись	Дата	БР 15-03-00-03
Исполн		Оборотова			Фланец
Провер		Ягофаров			Лит / Масса 7.5 / Масшт. 1.10
Ст инж		Оборотова			Лист 13 / Листов 73
Гл.инж.пр		Ягофаров			Уголок 50×50×5 ГОСТ 8509-72 / Ст.3 ГОСТ 535-58*
					ГПИ Тадж.ирригпросельхозстрой г.Душанбе 1975г

Формат 11

БР 15-01-02-06

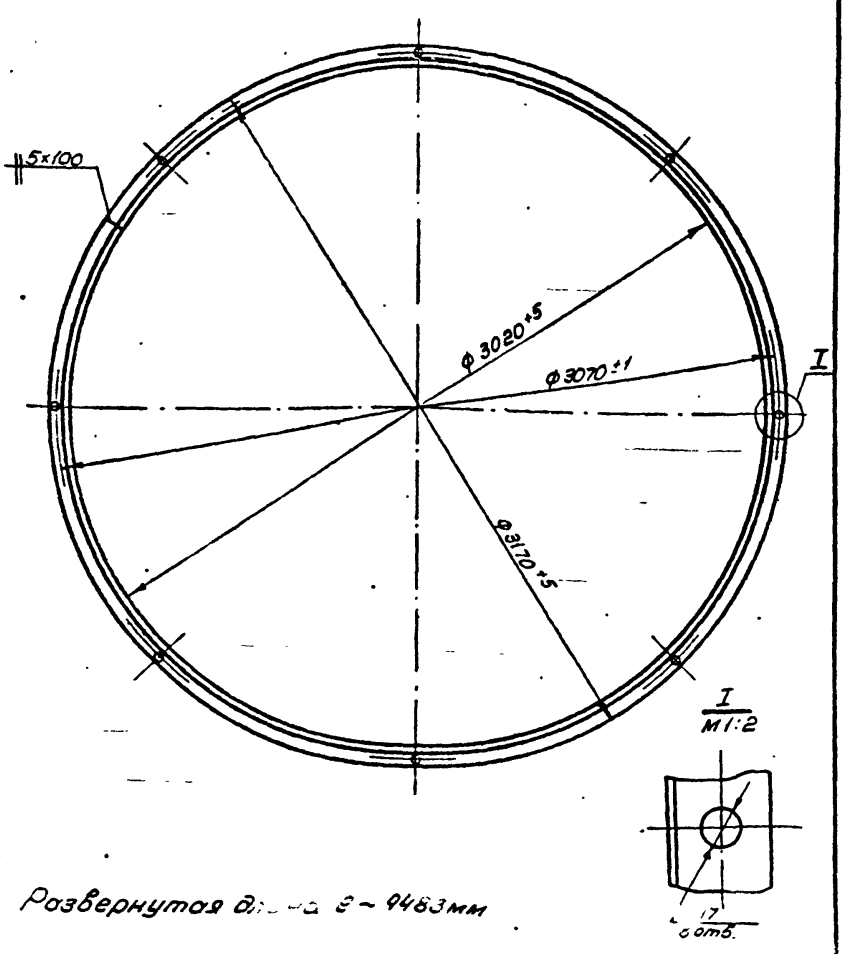

Развернутая длина ℓ~9463мм

Изм	Лист	N докум	Подпись	Дата	БР 15-01-02-06
Исполн		Оборотова			Фланец
Провер		Ягофаров			Лит / Масса 54 / Масшт 1:20
Ст инж		Оборотова			Лист 13 / Листов 73
Гл инж пр		Ягофаров			Уголок 75×50×6 ГОСТ 8510-72 / Ст 3 ГОСТ 535-58*
					ГПИ Тадж.ирригпросельхозстрой г.Душанбе 1975г

Формат 11

БР 15-01-02-07

Длина развертки ~3800мм (3793)
Для башни ф 2000 мм -6249 (6242)

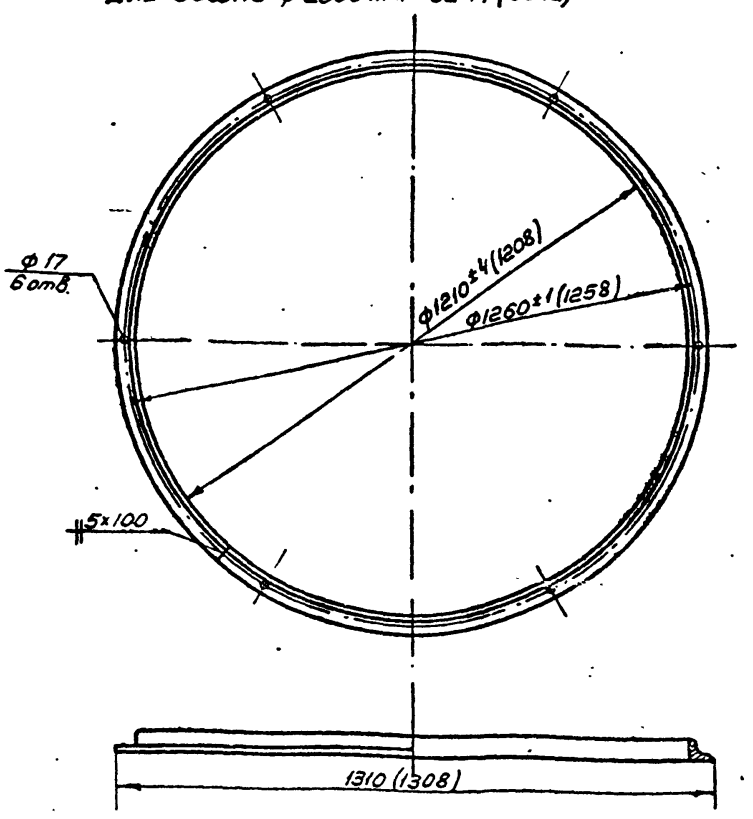

Для башни ф2000мм на 7-8 болтов вн. ф1990мм (1988)
Размеры скобках для башни V-50м³ h-15м 9 болтов
901-5-32 а.II

Изм	Лист	N докум	Подпись	Дата	БР 15-01-02-07
Исполн		Оборотова			Фланец
Провер		Ягофаров			Лит / Масса 14.53 / Масшт 1:10
Ст инж		Оборотова			Лист 13 / Листов 73
Гл инж пр		Ягофаров			Уголок 50×50×5 ГОСТ 8509-72 / Ст 3 ГОСТ 535-58*
					ГПИ Тадж.ирригпросельхозстрой г.Душанбе 1975г

Формат 11

Копиров: Ветлугина

Сверено

БР15-02-00-00-5

Габаритные размеры лестницы I (нижней секции)

Объем бака башни, м³	Объем бака лестницы, м³			Высота лестницы I, мм			Высота секции лестницы, мм			Количество ступенек в секции, м		
	Высота опоры башни, м											
	12	15	18	12	15	18	12	15	18	12	15	18
15	1.12	—	—	5.17	—	—	3.12	—	—	10	—	—
25	1.28	1.58	—	3.74	3.69	—	1.69	7.64	—	6	6	—
50	—	—	2.20	—	—	3.75	—	—	1.70	—	—	6

Количество секций лестницы

№ п/п	Наименование	Объем бака башни, м³							
		15		25			50		
		Высота опоры, м							
		12	—	12	15	—	—	15	18
1	Лестн. I	2	—	3	3	—	—	4	5
2	Лестн. II	1	—	1	2	—	—	2	2

Лестница I - (БР15-02-01-00)

(БР15-02-02-00)
Лестница II

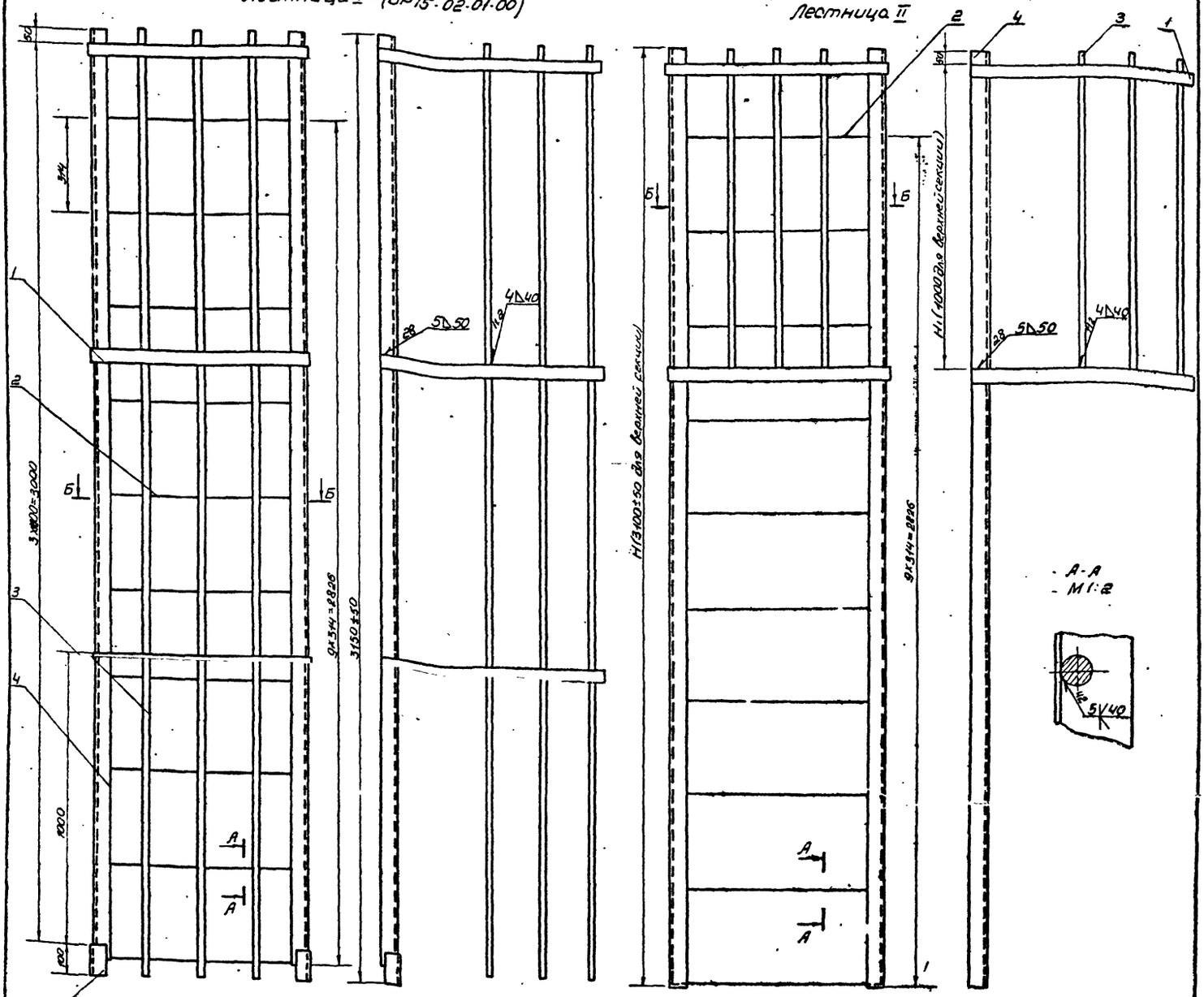

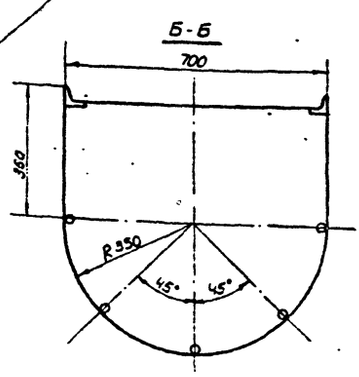

1. Предельные отклонения размеров ±½ допуска 8 кл.
2. Красить краской БТ-177 ГОСТ 5631-70* лаком ПФ-170 с алюминиевой пудрой ГОСТ 5494-71 в два слоя без грунта или перхлорвиниловой эмалью, ГОСТ 6993-70 в два слоя по грунту ХС-010 ГОСТ 9355-60.
3. Лестница башни состоит из секций
4. Количество секций выбирается по таблице в зависимости от марки башни и высоты.
5. В одной (последней) секции установить дополнительно дугу и три верхние ступеньки не варить.
6. Данный лист применен без изменения из типового проекта 901-5-29, л.11, разраб. „Гипронисельхозом." 901-5-32 а II

Наименование	V бака=15м³	V бака=25м³		V бака=50м³	
	Высота опоры башни, м				
	12	12	15	15	18
	Вес лестницы в кг				
Лестн I	158.2	234.3	254.3	312.4	390.5
Лестн II в с			52	52	52
Лестн II н с	79.4	54.81	54	55.8	56.4
Всего	235.6	289.1	340.3	420.2	499

Изм. Лист	№ докум.	Подпись	Дата
Разраб.	Сударов		
Провер.	Сударов		
Гл. инж.	Сударов		
Гл. инж. пр.	Сударов		

БР15-02-00-00 СБ

Лестница I, II
Сборочный чертеж

(БР15-02-01-00)
БР15-02-02-00

Лит.			
			1:10
Лист 14	Листов 18		
ГПИ Гипронисельхозстрой г. Куйбышев 1975 г.			

БР 15-04-00-00

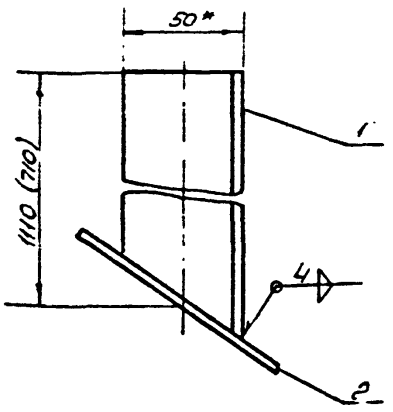

* Размер для справок
Размер в скобках для башни ф2000

Данный лист применен без изменения с т.п. №901-5-29 л.12

Формат	Зона	Поз	Обозначения	Наименование	Кол	Примечание
				Детали		
11		1	БР15-04-00-01	Стойка правая	1	
				Материал		
		2		Лист ЧГОСТ 581-7 / Ст3ГОСТ 380-71* 100×100	0,314кг	

БР 15-04-00-00

Изм	Лист	N докум	Подпись	Дата	Опора лестницы	Лит.	Масса	Масшт
Разраб		Оборотова					3.684	1:2
Провер		Ягафаров				Лист 15	Листов 73	
Т.контр		Оборотова				ГПИ Таджикгипросельхозстрой г.Душанбе 1975г		
Н.контр		Ягафаров						

Формат 11

БР 15-04-00-01

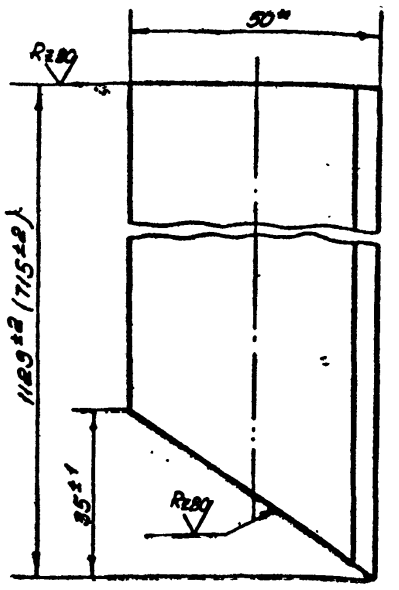

* Размер для справок
Размер в скобках для башни ф2000

Изм	Лист	N докум	Подпись	Дата	Стойка правая	Лит	Масса	Масшт.
Исполн.		Оборотова					3.37 (2.83)	1:1
Провер		Ягафаров				Лист 15	Листов 73	
Т.контр		Оборотова			Уголок 50×50×5 ГОСТ 8509-72 / Ст3ГОСТ 535-58*	ГПИ Таджикгипросельхозстрой г.Душанбе		
Н.контр		Ягафаров						

Формат 11

Взам. инв.N | Инв.N дубл. | Подпись и дата | Инв.N подл.

БР 15-05-00-00

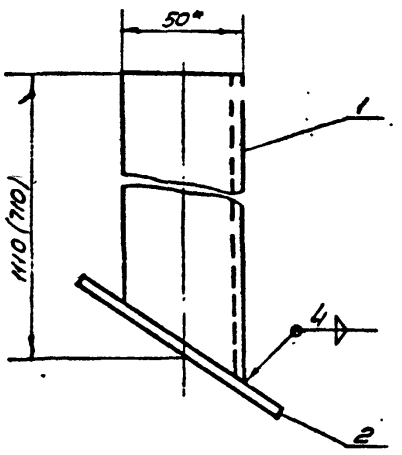

* Размер для справок
Размер в скобках для башни ф2000

Данный лист применен без изменения с т.п. №901-5-29 л.

Формат	Зона	Поз	Обозначение	Наименование	Кол	Примечание
				Детали		
		1	БР.5-05-00-01	Стойка левая	1	
				Материалы		
				Лист ЧГОСТ 19903-74 / Ст3ГОСТ 350-71* 100×100		

БР 15-05-00-00

Изм	Лист	N докум	Подпись	Дата	Опора лестницы	Лит	Масса	Масшт
Разраб		Оборотова					3684	1:2
Провер		Ягафаров				Лист 15	Листов 73	
Т.контр		Оборотова				ГПИ Таджикгипросельхозстрой г.Душанбе 1975г		
Н.контр		Ягафаров						

Формат 11

БР 15-05-00-01

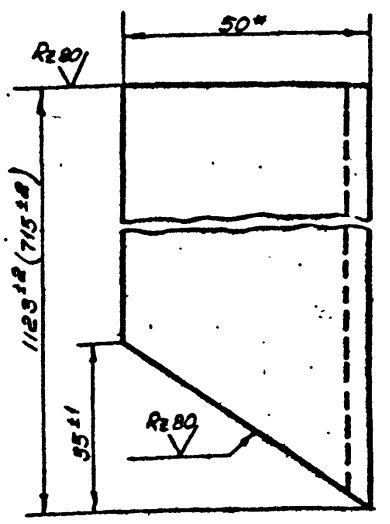

* Размер для справок
Размер в скобках для башни ф2000

901-5-32 в.I

Изм	Лист	N докум	Подпись	Дата	Стойка левая	Лит	Масса	Масшт
Исполн.		Оборотова					3.37 (2.83)	1:1
Провер		Ягафаров				Лист 15	Листов 73	
Т.контр		Оборотова			Уголок 50×50×5 ГОСТ 8509-72 / Ст3ГОСТ 535-58*	ГПИ Таджикгипросельхозстрой г.Душанбе		
Н.контр		Ягафаров						

Формат 11

Взам. инв.N | Инв.N дубл. | Подпись и дата | Инв.N подл.

БР 15-06-00-00

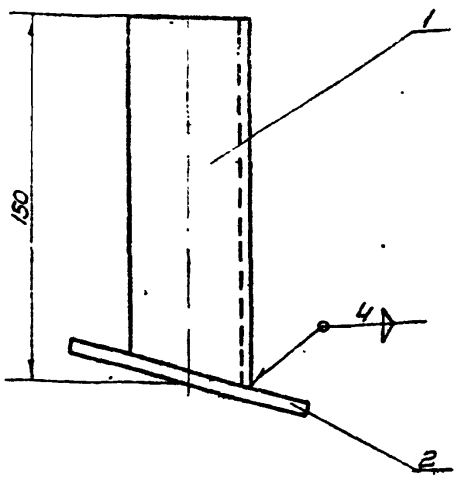

Формат	Зона	Поз	Обозначение	Наименование	Кол	Примечание
				Детали		
11	1	1	БР 15-06-00-01	Стойка левая	1	
				Материалы		
				Лист 4 ГОСТ 19903-74 / Ст.3 ГОСТ 380-71 100×100	0.314кг	Б/4

БР 15-06-00-00

Изм	Лист	N докум	Подпись	Дата		Лит	Масса	Масшт
Исполн.		Оборотова			Опора лестницы левая		0.76	1:2
Провер		Геофаров				Лист 16	Листов 73	
Ст инж		Оборотова				ГПИ Тоджикгипросельхозстрой г. Душанбе 1975г.		
Гл инж пр		Геофаров						

Формат 11

Инв N подл | Подпись и дата | Взам. инв N | Инв. N дубл. | Подпись и дата

БР 15-06-00-01

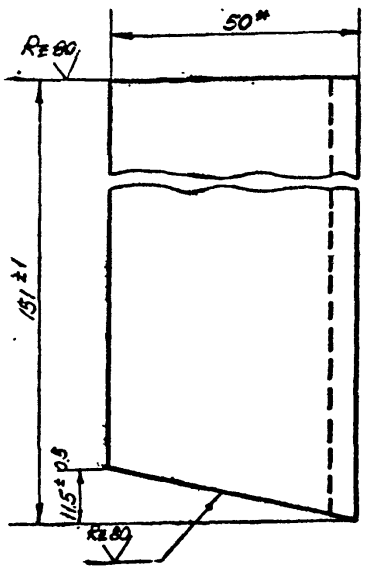

* Размер для справок

Изм	Лист	N докум	Подпись	Дата		Лит.	Масса	Масшт
Исполн		Оборотова			Стойка левая		0.445	1:1
Провер		Геофаров				Лист 16	Листов 73	
Ст инж		Оборотова				ГПИ Тоджикгипросельхозстрой г Душанбе 1975г		
Гл инж пр		Геофаров			Уголок 50×50×5 ГОСТ 8509-72 / Ст.3 ГОСТ 535-58*			

Формат 11

БР 15-07-00-00

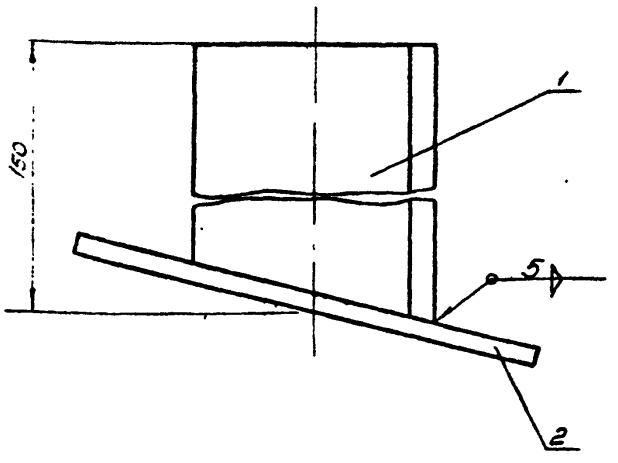

Данный лист применен без изменения с т.п. N 901-5-29 л 13, разработанное „Гипронисельхозом"

Формат	Зона	Поз	Обозначение	Наименование	Кол.	
				Детали		
		1	БР 15-07-00-01	Стойка правая	1	
				Материал		
		2		Лист 4 ГОСТ 19903-74 / Ст.3 ГОСТ 380-71 100×100	0.314кг	Б/4

БР 15-07-00-00

Изм	Лист	N докум	Подпись	Дата		Лит	Масса	Масшт
Исполн		Оборотова			Опора лестницы правая		0.76	1:1
Провер		Геофаров				Лист 16	Листов 73	
Ст инж		Оборотова				ГПИ Тоджикгипросельхозстрой г Душанбе 1975г		
Гл инж пр		Геофаров						

Инв N подл | Подпись и дата | Взам. инв N | Инв. N дубл. | Подпись и дата

БР 15-07-00-01

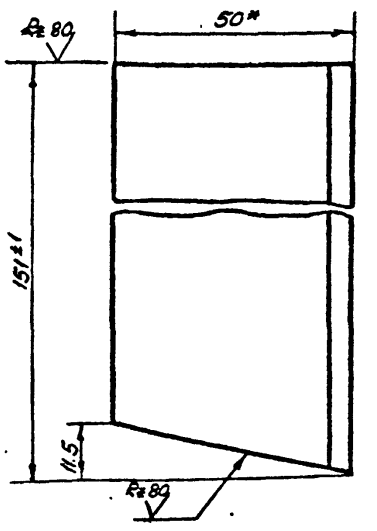

* Размер для справок

901-5-32 ч. II

Изм	Лист	N докум	Подпись	Дата		Лит.	Масса	Масшт
Исполн		Оборотова			Стойка правая		0.445	1:1
Провер		Геофаров				Лист 16	Листов 73	
Ст инж		Оборотова				ГПИ Тоджикгипросельхозстрой г Душанбе 1975г		
Гл инж пр		Геофаров			Уголок 50×50×5 ГОСТ 8509-72 / Ст.3 ГОСТ 535-58*			

Формат 11

Копировал: Ветлугина

Проверено:

БР 15-08-00-00 СБ

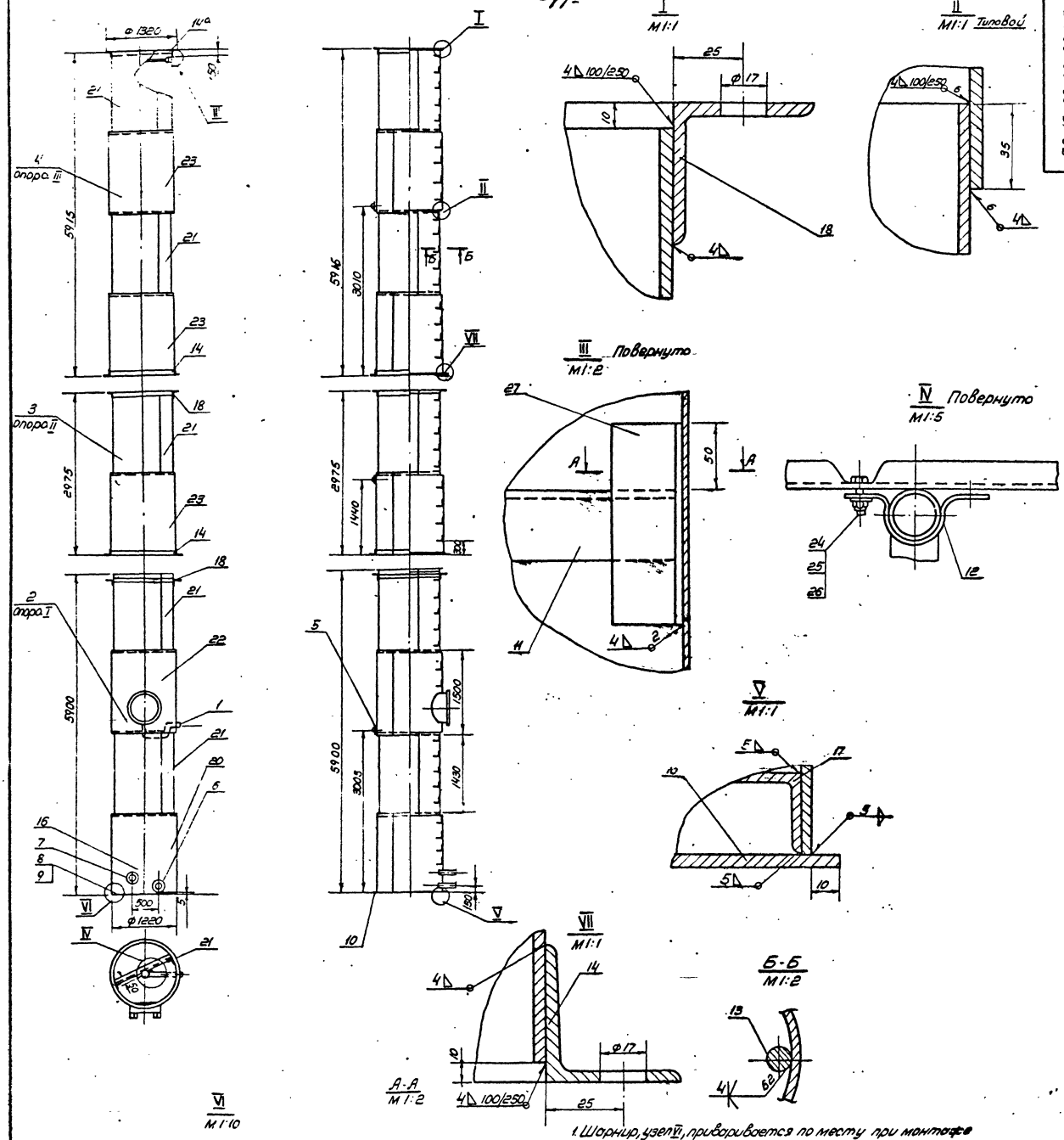

1. Шарнир, узел VI, приваривается по месту при монтаже
2. Сварные соединения II класса по ОН 13-237-88
3. Наружная окраска производится: краской БТ-177 ГОСТ 5831-70, лаком ПФ с алюминиевой пудрой ГОСТ 5494-71 в два слоя без грунта или перхлорвиниловой эмалью ГОСТ 6993-70 в два слоя по грунту ХС-010 ГОСТ 9355-60
4. Внутренняя окраска производится: грунтом ГОСТ 9109-59 с 9-10% алюминиевой пудры в два слоя или грунтом ФЛ-45 или ФЛ-053 по тех. документации, утвержденной в установленном порядке с 5-10% алюминиевой пудры в два слоя
5. Разность сопрягаемых диаметров обечаек и фланцев не более 3мм.
6. Допускается изготовление опоры из труб ф1220мм. длиной 3 и 12м
7. При высоте опоры бака $V=15;25 м^3$, $h=12м$ поз. 3 исключается
8. Позиция 2 - опора I, позиция 3 - опора II, позиция 4 - опора III

901-5-32 ал.II

					БР-15-08-00-00 СБ БР-25-03-00-00 СБ		
Изм.	Лист	N докум.	Подпись	Дата	Опора ф1220 Сборочный чертеж	Лит.	Масса	Масшт. 1:50
Разраб.		Оборотова						
Провер.		Георгоров				Лист 17	Листов 17	
Т.контр.		Оборотова			$V=15м^3$; $V=25м^3$ $H=12м$ $H=15м$	ГПИ Гидроспецгазгидрострой	
Н.контр.		Георгоров					

БР 15-09-00-00 СБ

А-А
М1:20

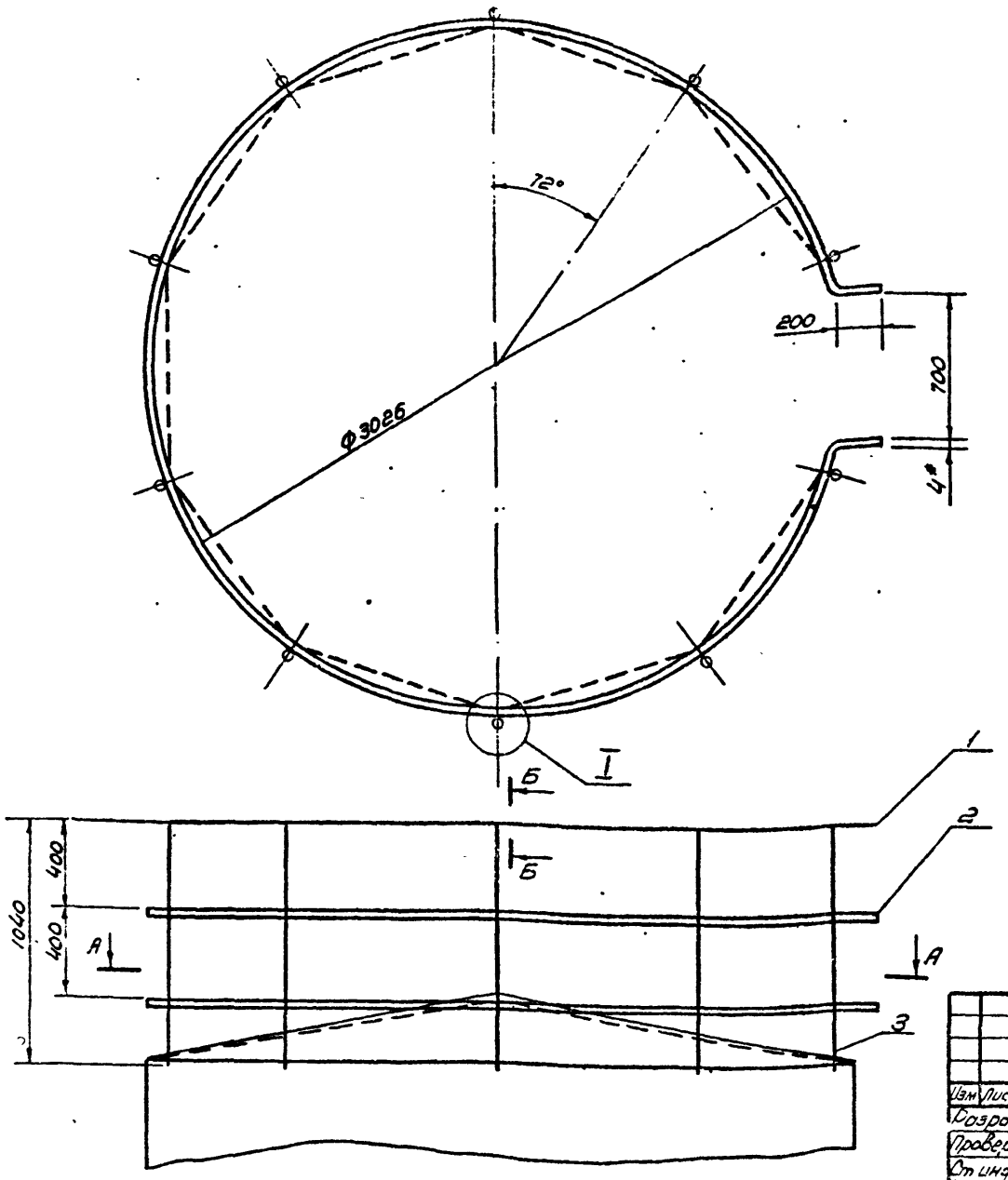

I
М1:2

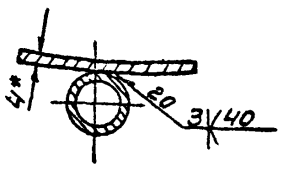

Б-Б
М1:2

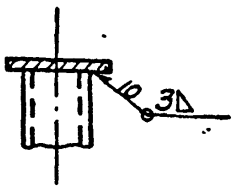

Допускается изготовление по варианту обозначенному пунктиром.
Данный лист применен без изменения с типового проекта 901-5-29, п.15 разработанного „Гипрониселькозом"

Изм	Лист	N докум	Подпись	Дата	БР 15-09-00-00 СБ		
Разраб	Оборотова				Ограждение Сборочный чертеж	Лит.	Масса 55.7 / Масшт 1:20
Провер	Ягофаров					Лист 18	Листов 73
Ст инж	Оборотова					ГПИ Таджикгипросельхозстрой г. Душанбе 1975	
Гл инж.пр	Ягофаров						

Инв. N подл | Подпись и дата | Взам. инв. N | Инв. N дубл | Подпись и дата

БР 15-10-00-00 СБ

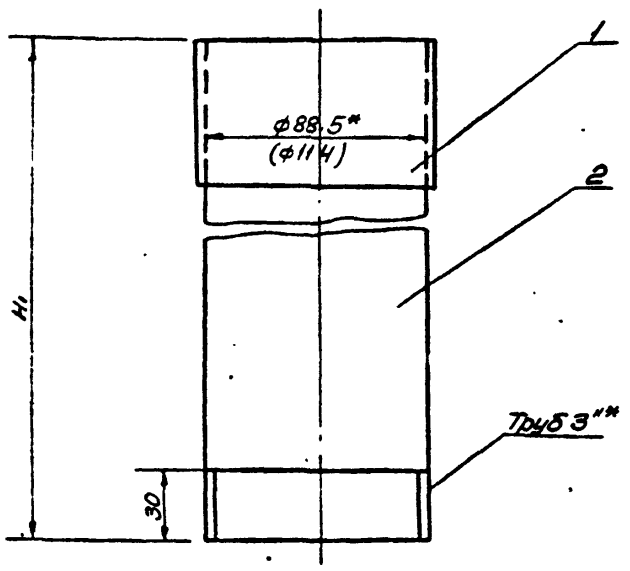

1* Размеры для справок
2 Размер в скобках для башен с диаметрами опор ф2000 и ф3020
Данный лист применен без изменения с типового проекта 901-5-29

V бака	15	25	25	50	50	50	160
⌀ опоры	1220	1220	1220	1220	1220	2000	3020
h опоры	12	12	15	15	18	18	18
H_1	11075	12565	15565	19015	21715	21190	21450

Изм	Лист	N докум	Подпись	Дата	БР 15-10-00-00 СБ		
Разраб	Оборотова				Труба переливная с кольцом Сборочный чертеж	Лит	Масса 156.2 / Масшт 1:2
Провер	Ягофаров					Лист 18	Листов 73
Ст инж	Оборотова					ГПИ Таджикгипросельхозстрой г. Душанбе 1975г.	
Гл инж пр	Ягофаров						

Инв. N подл | Подпись и дата | Взам. инв. N | Инв. N дубл | Подпись и дата

БР 15-09-00-01

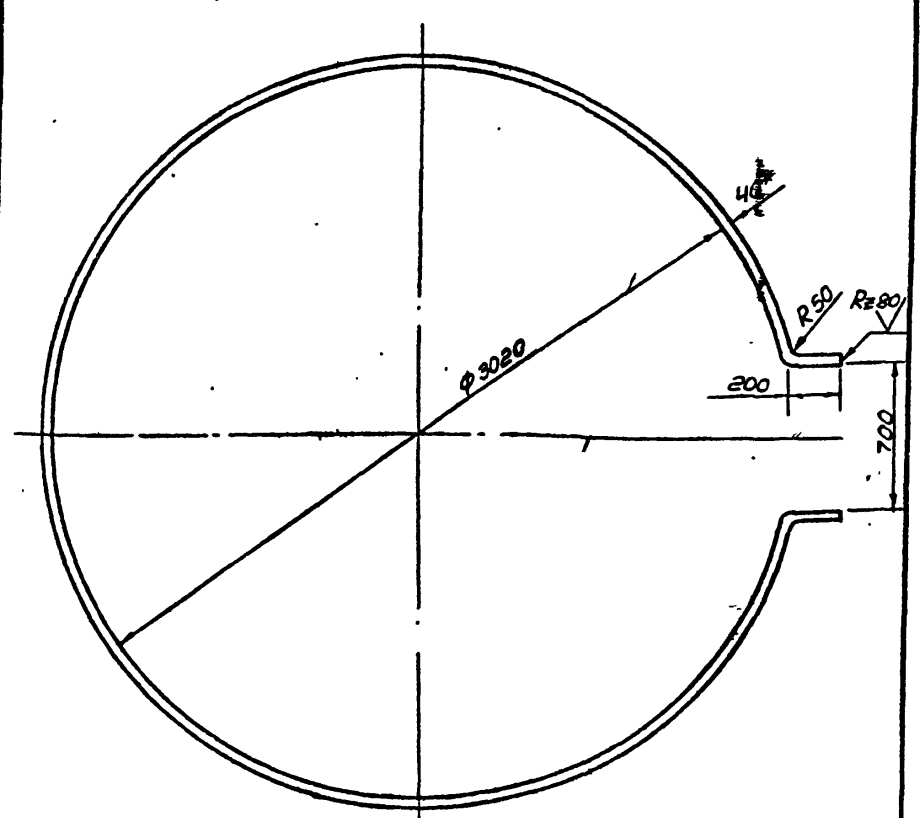

1* Размер для справок
2. Предельные отклонения размеров ±½ допуска 8 кл.
3. Длина развертки l: 10150 мм.

901-5-32 с.II

Изм	Лист	N докум	Подпись	Дата	БР15-09-00-01		
Разраб	Оборотова				Кольцо	Лит	Масса 12.8 / Масшт 1:40
Провер	Ягофаров					Лист 18	Листов 73
Ст инж	Оборотова				Полоса ⌀40 ГОСТ 103-57* / Ст 3 ГОСТ 380-71*	ГПИ Таджикгипросельхозстрой г. Душанбе 1975г.	
Гл инж пр	Ягофаров						

Чертил: Ветлугина

БР 15-01-03-02

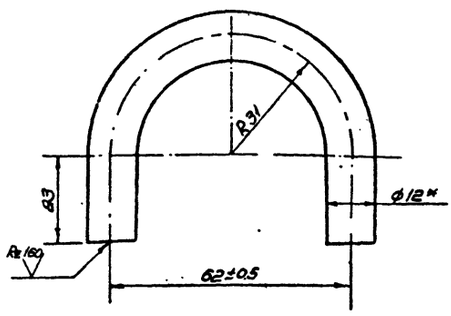

* Размер для справок.
Длина развертки ℓ=143мм

Изм	Лист	N докум	Подпись	Дата	БР 15-01-03-02		
ГИП		Ядофаров			Скоба	Лит	Масса 0.127 / Масшт 1:7
Ст.инж		Оборотова				Лист 19	Листов 73
Исполн.		Оборотова			Круг 12 ГОСТ 2590-71 / Ст.3 ГОСТ 380-71*	ГПИ Таджикгипросельхозстрой г. Душанбе 1975г.	
Провер		Ядофаров					

Формат 11

БР 15-01-03-00 СБ

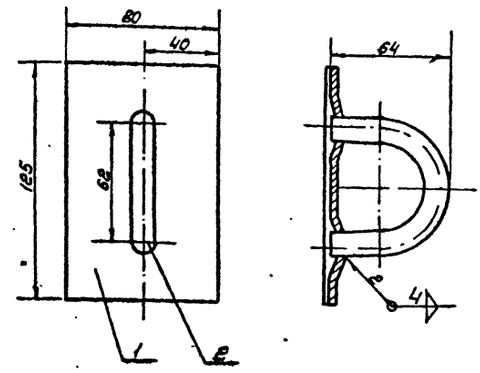

Данный лист применен без изменения из т.п. N901-5-29, л.17 разработанного „Гипранисельхозом"

Изм	Лист	N докум.	Подпись	Дата	БР 15-01-03-00 СБ		
ГИП		Ядофаров			Скоба транспортировочная. Сборочный чертеж.	Лит	Масса 0.44 / Масшт 1:2
Ст инж		Оборотова				Лист 19	Листов 73
Исполн		Оборотова				ГПИ Таджикгипросельхозстрой г. Душанбе 1975г.	
Провер		Ядофаров					

Формат 11

Инв. N подл. | Подпись и дата | Взам. инв. N | Инв. N дубл. | Подпись и дата

БР 160-00-02-00

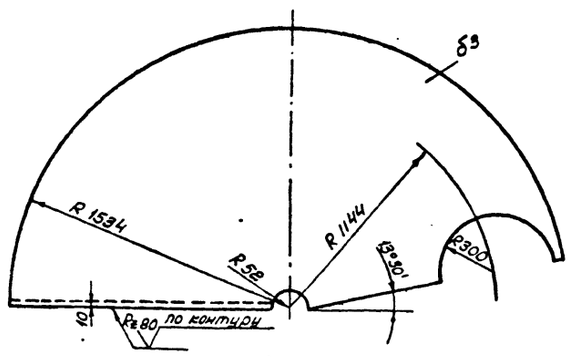

1. Данный лист применен без изменения с т.п. N901-5-29 л.17
Предельные отклонения размеров ±½ допуска 8 кл

Изм	Лист	N докум	Подпись	Дата	БР 160-00-02-00		
ГИП		Ядофаров			Сектор крыши	Лит	Масса 81.8 / Масшт 1:10
Ст инж		Оборотова				Лист 19	Листов 73
Исполн		Оборотова			Лист 3 ГОСТ 19904-74 / Ст 3 ГОСТ 380-71*	ГПИ Таджикгипросельхозстрой г. Душанбе 1975г.	
Провер		Ядофаров					

БР 15-01-03-01

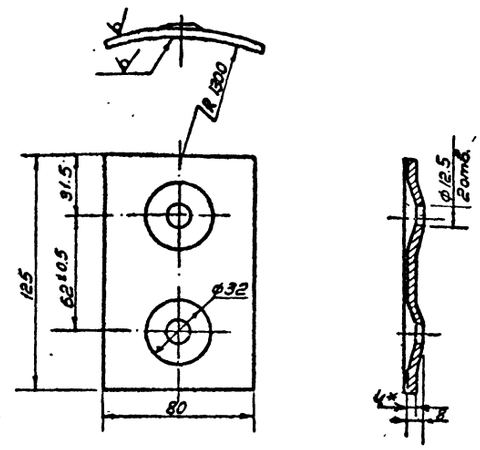

* Размер для справок
Неуказанные предельные отклонения размеров ±½ допуска 8 кл.

901-5-32 а.II

Изм	Лист	N докум	Подпись	Дата	БР 15-01-03-01		
ГИП		Ядофаров			Плита	Лит	Масса 0.313 / Масшт 1:2
Ст инж		Оборотова				Лист 19	Листов 73
Исполн		Оборотова			Лист 4 ГОСТ 19903-74 / Ст 3 ГОСТ 380-71*	ГПИ Таджикгипросельхозстрой г. Душанбе 1975г.	
Провер		Ядофаров					

Инв. N подл. | Подпись и дата | Взам. инв. N | Инв. N дубл. | Подпись и дата

копиров: Ветлугина
Сверил Ситкарева

БР 15-08-04-00-СБ

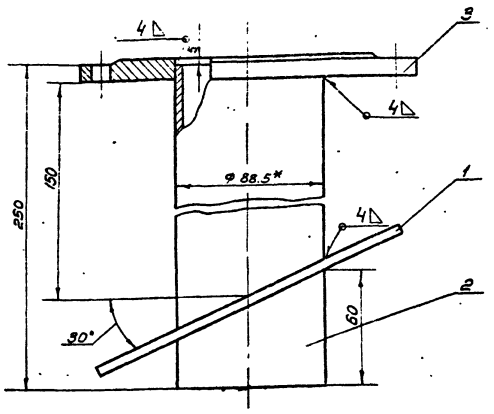

1* Размер для справок.
2. Воротник подогнуть по месту

Данный лист применен без изменения с т.п. № 901-5-29 л.18, разработанного „Гипронисельхозом"

					БР15-08-04-00-СБ		
Изм.	Лист	N докум.	Подп.	Дата	Труба Ду 80 Сборочный чертеж	Лит.	Масса 5.25	Масшт. 1:2
Разраб.		Георгиев				Лист 20	Листов 73
Пр. инж.		Оборотова				ГПИ Тюфяжелпроисельхозстрой г. Душанбе 1975 г.
Н. инж. пр.		Георгиев				

Формат 11

БР 15-10-00-01

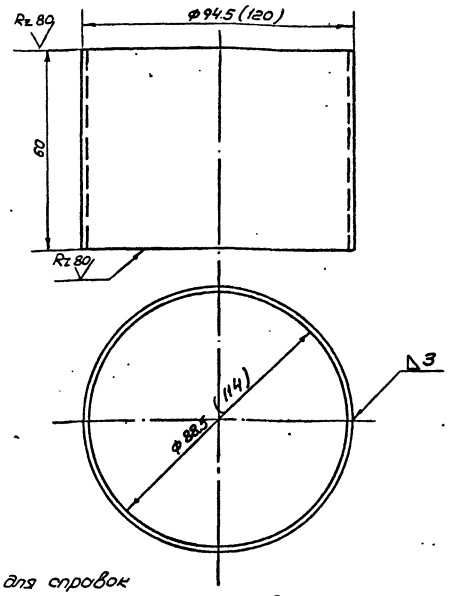

1* Размер для справок
2. Предельные отклонения размеров
3. Размер в скобках для башен с диаметрами опор ф2000 и ф3000

					БР 15-10-00-01		
Изм.	Лист	N докум.	Подп.	Дата	Кольцо переливной трубы	Лит.	Масса 1.07	Масшт. 1:1
Исполн.		Оборотова				Лист 20	Листов 75
Провер.		Георгиев				ГПИ Тюфяжелпроисельхозстрой г. Душанбе 1972 г.
Ст. инж.		Оборотова				
Гл. инж. пр.		Георгиев				

Лист 3 ГОСТ 19903-74 Ст. 3 ГОСТ 380-71*

Формат 11

БР 15-08-05-00-СБ

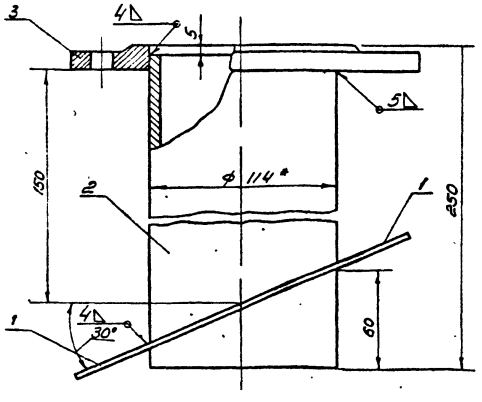

1.* Размер для справок.
2 Воротник подогнуть по месту.

Данный лист применен без изменения с т.п № 901-5-29 л.18, разработанного „Гипронисельхозом."

					БР 15-08-05-00СБ		
Изм.	Лист	N докум.	Подп.	Дата	Труба Ду 100 Сборочный чертеж	Лит.	Масса 6.00	Масшт. 1:2
Разраб.		Георгиев				Лист 20	Листов 73
Пр. инж.		Оборотова				ГПИ Тюфяжелпроисельхозстрой г. Душанбе 1975 г.
Н. инж. пр.		Георгиев				

БР 15-08-05-01

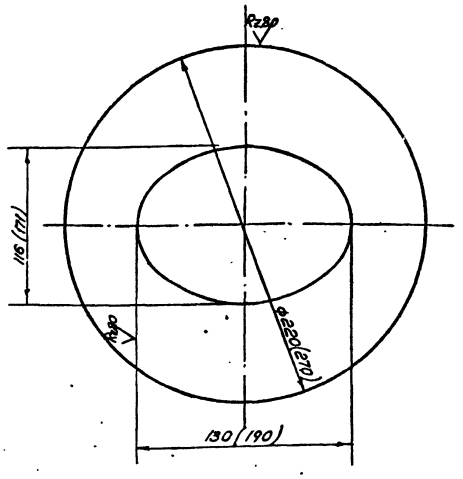

1. Размеры в скобках для опор ф2000 и ф3000
2. Предельные отклонения размеров ±1/2 допуска 8 кл.

901-5-32 а.II

					БР 15-08-05-01		
Изм.	Лист	N докум.	Подп.	Дата	Воротник	Лит.	Масса 0.83 (1.05)	Масшт. 1:2
Исполн.		Оборотова				Лист 20	Листов 73
Провер.		Георгиев				ГПИ Тюфяжелпроисельхозстрой г. Душанбе 1975 г.
Ст. инж.		Оборотова				
Гл. инж. пр.		Георгиев				

Лист 4 ГОСТ 19904-74 Ст. 3 ГОСТ 380-71*

Подпись и дата | Инв. № подл. | Взам. инв. № | Подпись и дата

Инв. № подл. | Подпись и дата | Взам. инв. № | Инв. № дубл. | Подпись и дата

копировал: Ветлугина
сверено: [illegible]

БР 15-08-07-02

Rz80

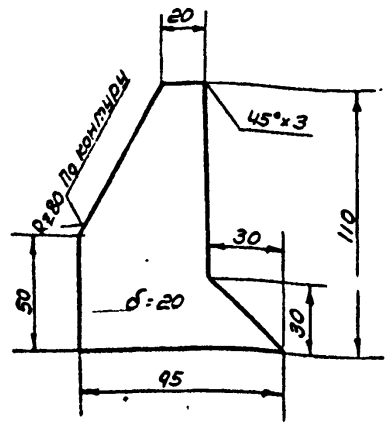

Предельные отклонения размеров $\pm\frac{1}{2}$ допуска 8 кл.

Изм.	Лист	N докум.	Подпись	Дата	БР15-08-07-02			
Исполн.		Оборотова			Косынка	Лит.	Масса 1.56	Масшт 1:2
Провер.		Яеофаров				Лист 21	Листов 73	
Ст. инж.		Оборотова			Лист 20 ГОСТ 19903-74 / Ст.3 сп ГОСТ 380-71	ГПИ Таджикгипросельхозстрой г. Душанбе 1975г		
Гл. инж. пр.		Яеофаров						

Подпись и дата | Взам. инв. N | Инв. N дубл. | Подпись и дата

БР 15-08-07-01

Rz80

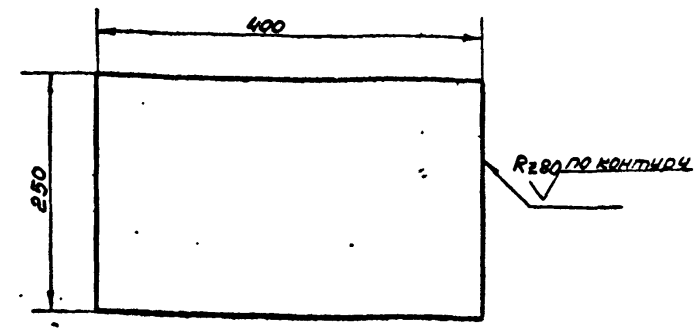

Предельные отклонения размеров $\pm\frac{1}{2}$ допуска 8 кл.

Изм.	Лист	N докум.	Подпись	Дата	БР 15-08-07-01			
Исполн.		Оборотова			Пластина	Лит.	Масса 15.6	Масшт 1:5
Провер.		Яеофаров				Лист 21	Листов 73	
Ст. инж.		Оборотова			Лист 20 ГОСТ 19903-74 / Ст.3 сп ГОСТ 380-71*	ГПИ Таджикгипросельхозстрой г. Душанбе 1975г		
Гл. инж. пр.		Яеофаров						

Подпись и дата | Взам. инв. N | Инв. N дубл. | Подпись и дата

БР 15-08-06-01

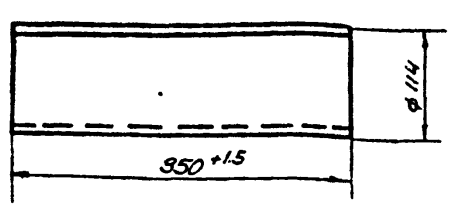

Данный лист применен без изменения с т.п N901-5-29, п.20

Изм.	Лист	N докум.	Подпись	Дата	БР 15-08-06-01			
Исполн.		Оборотова			Шарнир	Лит.	Масса 4.25	Масшт 1:5
Пр-вер.		Яеофаров				Лист 21	Листов 73	
Ст. инж.		Оборотова			Труба 100×12×350 ГОСТ 8732-70*	ГПИ Таджикгипросельхозстрой г. Душанбе 1975г		
Гл. инж. пр.		Яеофаров						

Подпись и дата | Взам. инв. N | Инв. N дубл. | Подпись и дата

БР 15-08-06-02

Rz80

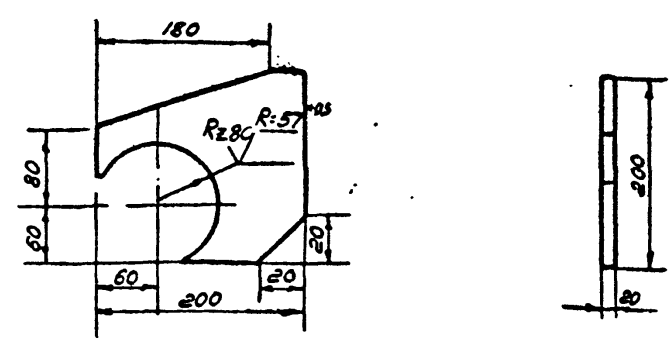

Неуказанные предельные отклонения размеров $\pm\frac{1}{2}$ допуска 8 кл.

901-5-32 а.II

Изм.	Лист	N докум.	Подпись	Дата	БР 15-08-06-02			
Исполн.		Оборотова			Косынка	Лит.	Масса 6.04	Масшт 1:5
Провер.		Яеофаров				Лист 21	Листов 73	
Ст. инж.		Оборотова			Лист 20 ГОСТ 19903-74 / Ст.3 сп ГОСТ 380-71*	ГПИ Таджикгипросельхозстрой г. Душанбе 1975г		
Гл. инж. пр.		Яеофаров						

Подпись и дата | Взам. инв. N | Инв. N дубл. | Подпись и дата

копиров: Бетлиева

Сверено:

БР 15-08-00-06

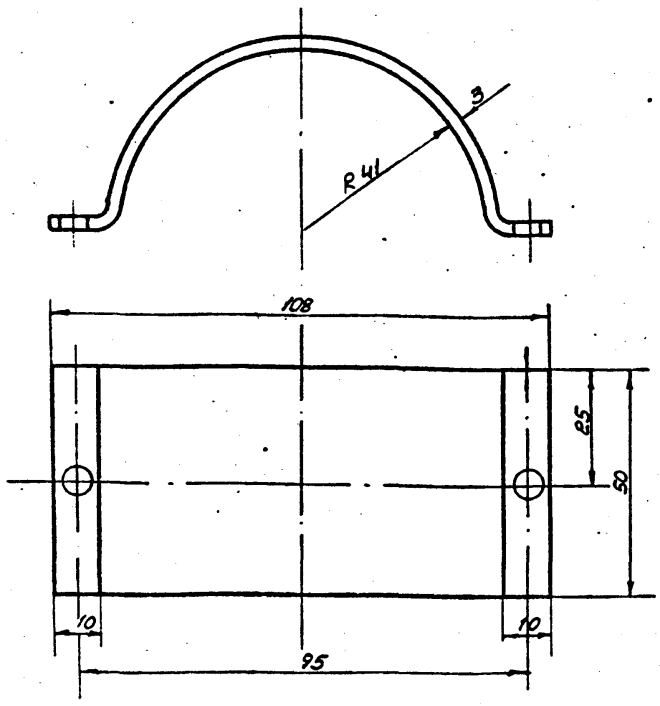

Данный лист применен без изменения из т.п.№901-5-29 л.23, разработанного „Гипронисельхозом".

Изм.	Лист	N докум.	Подпись	Дата	БР 15-08-00-06			
Исполн.		Оборотова			Хомут для переливной трубы	Лит.	Масса 0.2	Масшт 1:1
Провер.		Яесфаров				Лист 22	Листов 73	
Ст. инж.		Оборотова			Лист 3 ГОСТ-19904-74 / Ст.3 ГОСТ 380-71*	ГПИ Таджикгипросельхозстрой г.Душанбе 1975г.		
ГИП		Яесфаров						

Формат 11

БР 15-08-00-07

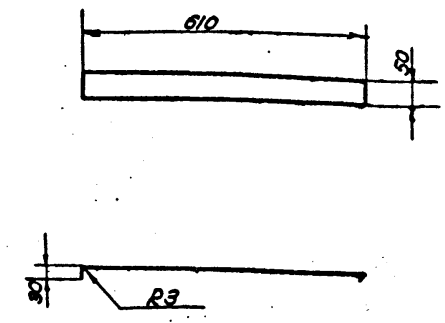

Предельные отклонения размеров $\pm\frac{1}{2}$ допуска 8 кл.
Данный лист применен без изменения с т.п.№901-5-29 л.23, разработанного „Гипронисельхозом.

Изм.	Лист	N докум.	Подпись	Дата	БР-15-08-00-07			
Исполн.		Оборотова			Лапка для крепления переливной трубы	Лит.	Масса 0.75	Масшт 1:10
Провер.		Яесфаров				Лист 22	Листов 73	
Ст. инж.		Оборотова			Лист 3 ГОСТ 19904-74 / Ст.3 ГОСТ 380-71*	ГПИ Таджикгипросельхозстрой г.Душанбе 1975г.		
ГИП		Яесфаров						

Формат 11

Инв.N подл. | Подпись и дата | Взам. инв.N | Инв.N дубл. | Подпись и дата

БР 15-08-06-00

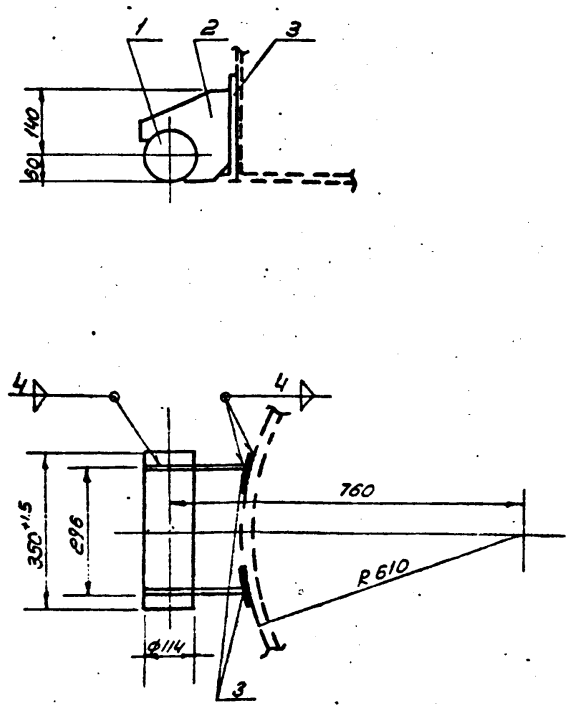

Данный лист применен без изменения из типового проекта 901-5-29 л.27, разработанного „Гипронисельхозом"

Изм.	Лист	N докум.	Подпись	Дата	БР 15-08-06-00			
Разраб.		Оборотова			Шарнир Сборочный узел (Верхняя часть)	Лит.	Масса 16	Масшт 1:10
Провер.		Яесфаров				Лист 22	Листов 73	
Ст. инж.		Оборотова				ГПИ Таджикгипросельхозстрой г.Душанбе 1975г.		
ГИП		Яесфаров						

БР 15-08-07-00

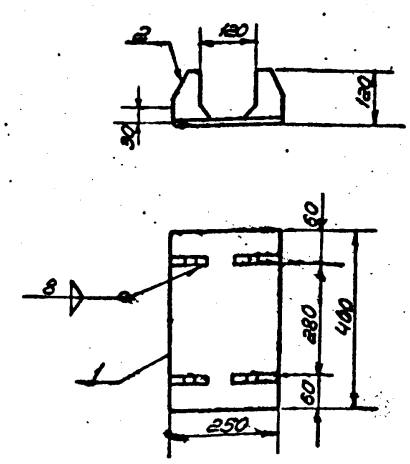

901-5-32 а.II

Изм.	Лист	N докум.	Подпись	Дата	БР 15-08-07-00			
Исполн.		Оборотова			Нижняя часть шарнира Сборочный чертеж.	Лит.	Масса 9.8	Масшт 1:10
Провер.		Яесфаров				Лист 22	Листов 73	
Ст. инж.		Оборотова				ГПИ Таджикгипросельхозстрой г.Душанбе 1975г.		
ГИП		Яесфаров						

Инв.N подл. | Подпись и дата

Коп. роб. Ветлуейко

Обрено:

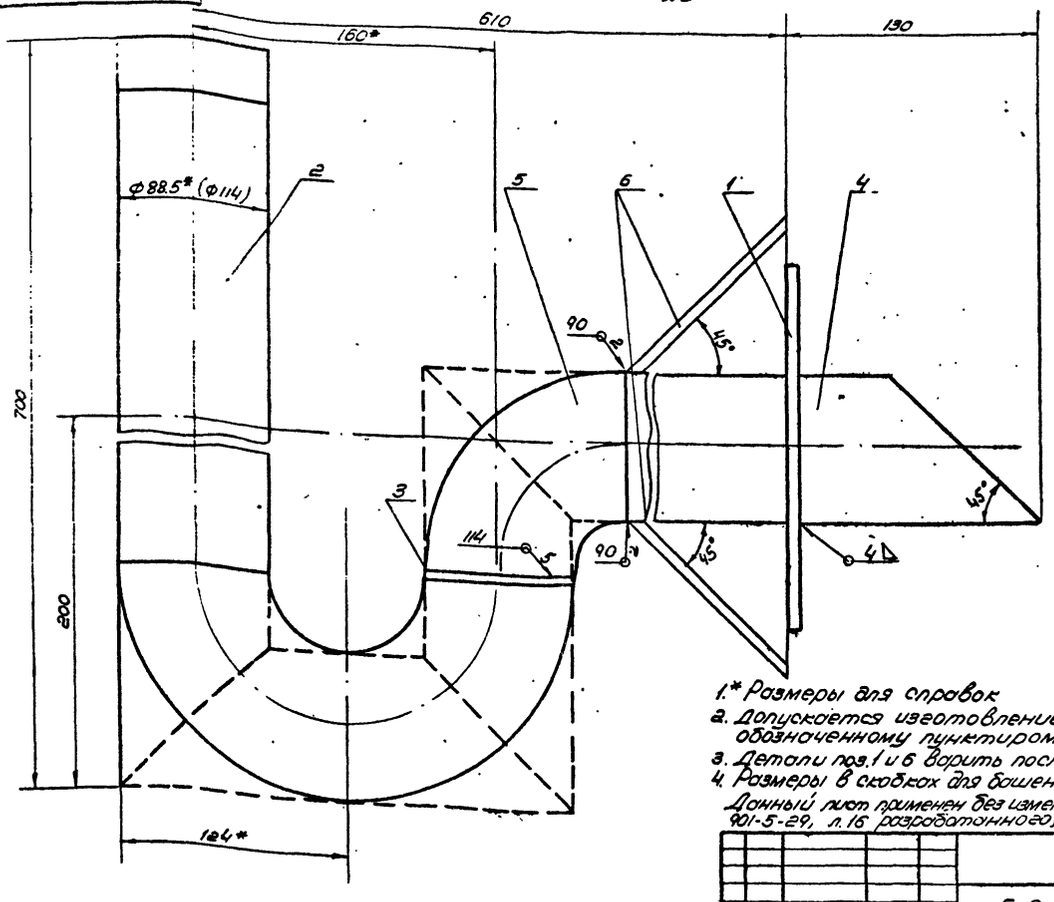

1.* Размеры для справок
2. Допускается изготовление по варианту обозначенному пунктиром.
3. Детали поз.1 и 6 варить после установки узла в опору
4. Размеры в скобках для башен с диаметром опоры ф2000 и ф3000.

Данный лист применен без изменения с типового проекта 901-5-29, л.16 разработанного „Гипронисельхозом."

Изм.	Лист	N докум.	Подпись	Дата	БР15-08-01-00		
Разраб.		Оборотова			Гидроэлеватор Сборочный чертеж	Лит.	Масса	Масшт. 1:2
Провер.		Геофеоров				Лист 23	Листов 73
Ст. инж.		Оборотова				ГПИ	
Гл. инж. пр.		Геофеоров				Гефикеипросельхозстрой г. Душанбе 1975г.	

Инв. № подл. | Подпись и дата | Взам. инв. № | Инв. № дубл. | Подпись и дата

БР15-08-00-01

R=80 ∀(√)

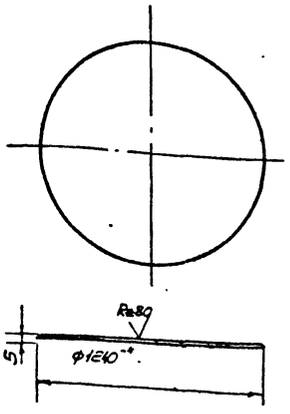

1.* Размер для справок
2. Развертка ~ ф 1300мм

Изм.	Лист	N докум.	Подпись	Дата	БР15-08-00-01		
Разраб.		Оборотова			Днище	Лит.	Масса 51.81	Масшт. 1:20
Провер.		Геофеоров				Лист 23	Листов 73
Ст. инж.		Оборотова				ГПИ	
Гл. инж. пр.		Геофеоров			Лист 5 ГОСТ 19903-74 / Ст 3 ГОСТ 380-71*	Гефикеипросельхозстрой г. Душанбе 1975г.	

БР15-08-00-04

∀(√)

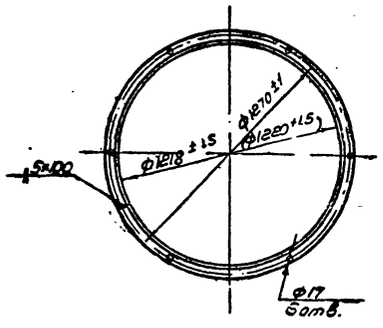

Размер в скобках для башни V=25м³ h=15м
Длина развертки ℓ~ 3325 (3331)

901-5-32 а.II

Изм.	Лист	N докум.	Подпись	Дата	БР15-08-00-04		
Разраб.		Оборотова			Флонец опоры	Лит.	Масса 14.53	Масшт. 1:20
Провер.		Геофеоров				Лист 23	Листов 73
Ст. инж.		Оборотова				ГПИ	
Гл. инж. пр.		Геофеоров			Болт. 50×50×5 ГОСТ 8509-72 / Ст. 3 ГОСТ 535-58*	Гефикеипросельхозстрой г. Душанбе 1975г.	

Копировал: Ветлугина

БР 15-08-00-10

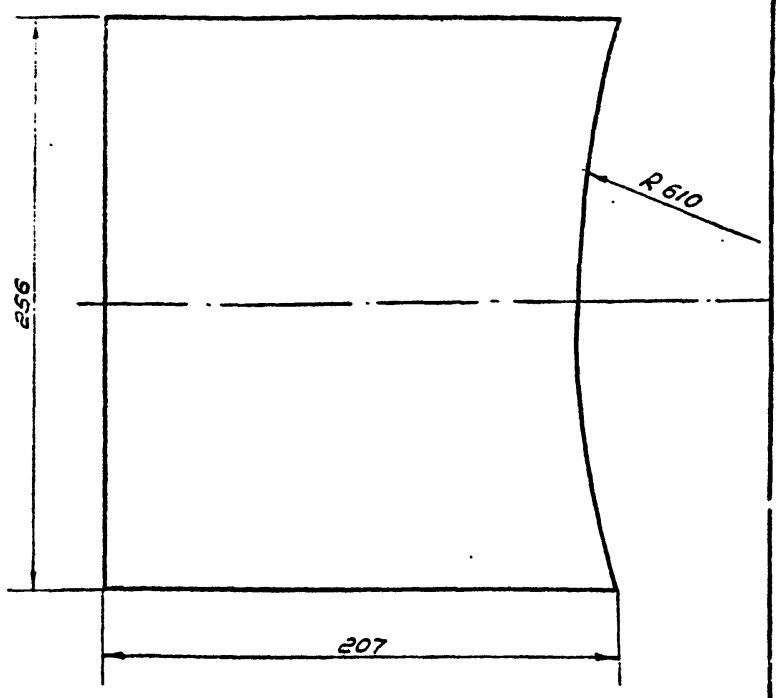

Данный лист применен без изменения с т.п. №901-5-29 л.32

Изм.	Лист	N докум.	Подп.	Дата	БР15-08-00-10		
Исполн.		Оборотова			Распорка для шарнира	Лит. / Масса 1.96	Масшт. 1:2
Провер.		Ягафаров				Лист 24	Листов 73
Ст инж.		Оборотова			Лист 256×807×5 ГОСТ 19904-74 / Ст.3 ГОСТ 380-71*	ГПИ Тадж. Гипросельхозстрой г. Душанбе 1975 г.	
Гл. инж. пр.		Ягафаров					

формат 11

БР 15-08-00-08

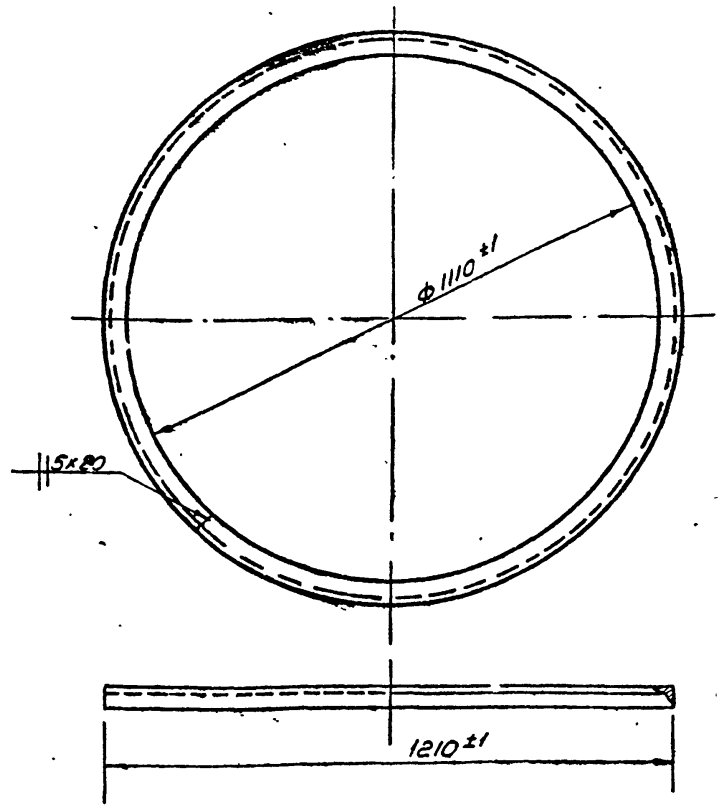

Длина развертки ℓ~3800мм

Изм.	Лист	N докум.	Подп.	Дата	БР15-08-00-08		
Исполн.		Оборотова			Кольцо	Лит. / Масса 17.5	Масшт. 1:10
Провер.		Ягафаров				Лист 24	Листов 73
Ст инж.		Оборотова			Уголок 75×50×8 ГОСТ 8509-72 / Ст.3 ГОСТ 535-58*	ГПИ Тадж. Гипросельхозстрой г. Душанбе 1975 г.	
Гл. инж. пр.		Ягафаров					

формат 11

Взам. инв. N | Инв. N дубл. | Подпись и дата | Подп. и дата | Инв. N подл.

БР 50-02-00-02

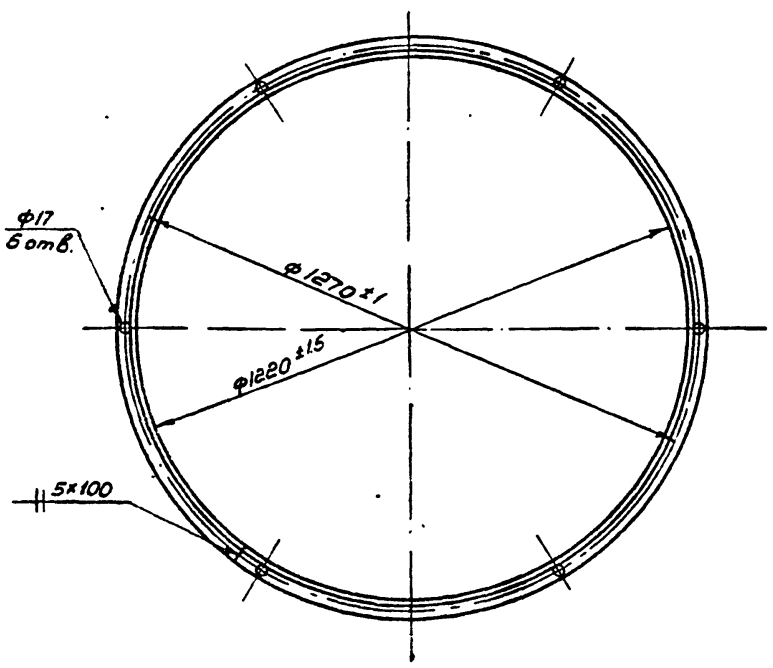

Длина развертки ℓ~3831 мм.

Данный лист применен без изменения с т.п. №901-5-29 л.32 разработанного „Гипронисельхозом."

Изм.	Лист	N докум.	Подп.	Дата	БР50-02-00-02		
Исполн.		Оборотова			Фланец	Лит. / Масса 14.3	Масшт. 1:10
Провер.		Ягафаров				Лист 24	Листов 73
Ст инж.		Оборотова			Уголок 50×50×5 ГОСТ 8509-72 / Ст 3 ГОСТ 535-58*	ГПИ Тадж. Гипросельхозстрой г. Душанбе 1975 г.	
Гл. инж. пр.		Ягафаров					

БР 15-08-00-09

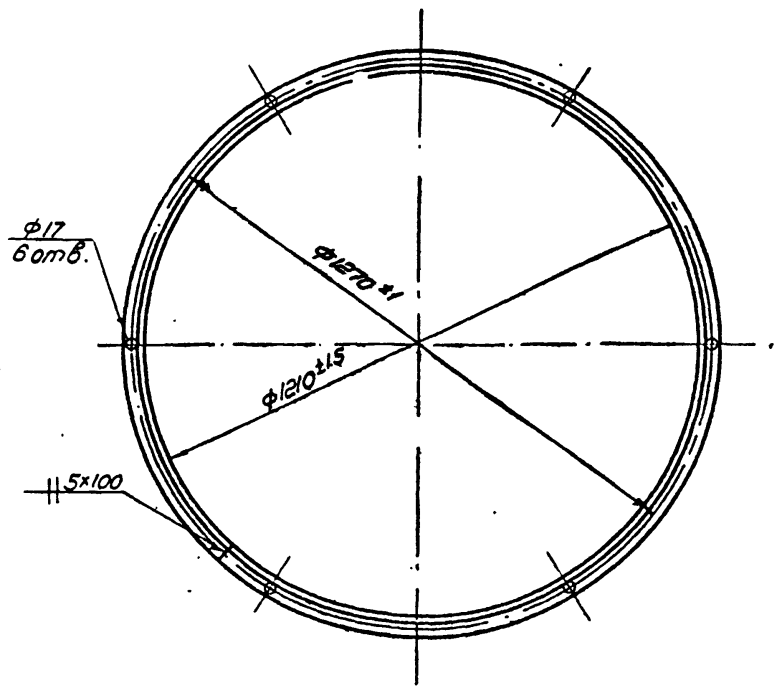

Длина развертки ℓ~3800мм

901-5-32 а.II

Изм.	Лист	N докум.	Подп.	Дата	БР15-08-00-09		
Исполн.		Оборотова			Фланец опоры	Лит. / Масса 14.4	Масшт. 1:10
Провер.		Ягафаров				Лист 24	Листов 73
Ст инж.		Оборотова			Уголок 50×50×5 ГОСТ 8509-72 / Ст 3 ГОСТ 535-58*	ГПИ Тадж. Гипросельхозстрой г. Душанбе 1975 г.	
Гл. инж. пр.		Ягафаров					

Копировал: Ветлугина

Развертка первой обечайки

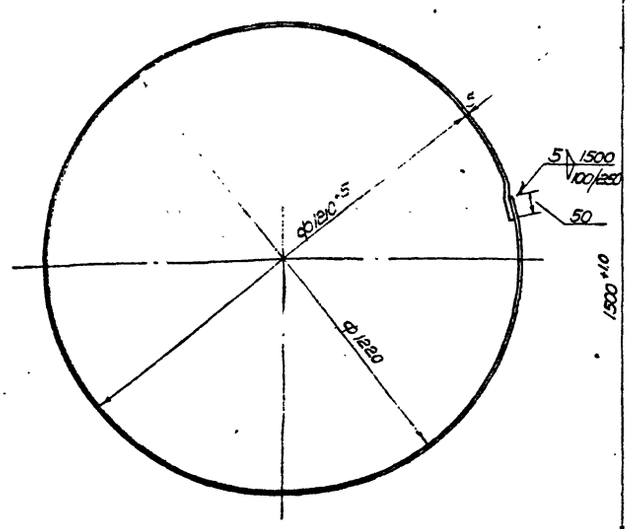

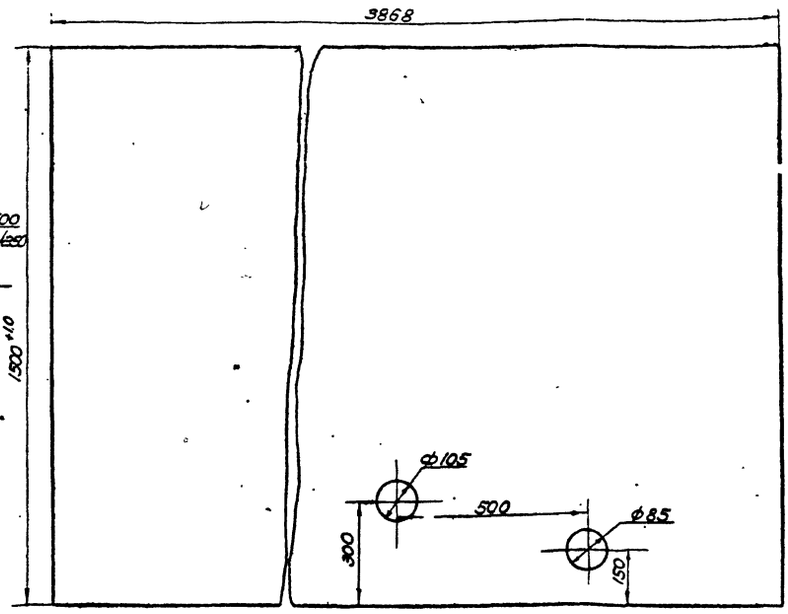

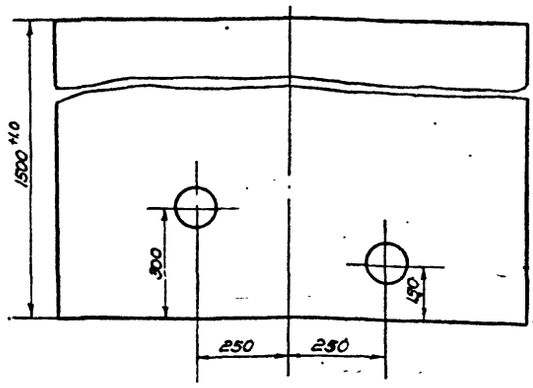

1. Необозначенные предельные отклонения размеров ±½ допуска 8кл.
2* Размер для справок
3 ℓ развертки ~ 3931 мм
4 Данный лист применен без изменения с типового проекта 901-5-29, л.22 разработанного „Гипронисельхозом"

					БР-15-08-00-11		
Изм.	Лист	N докумен.	Подпись	Дата	Обечайка-первая	Лит. / Масса: 182	Масш.: 1:10
Разраб.		Оборотова				Лист 25	Листов 73
Провер.		Георгиров			Лист 5 ГОСТ 19904-74 Ст. 3 ГОСТ 380-71*	ГПИ Тяжпромсельхозстрой г. Душанбе 1975г	
Т.контр.		Оборотова					
Н.контр.		Георгиров					

БР-15-08-00-12

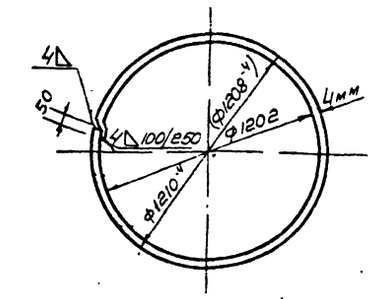

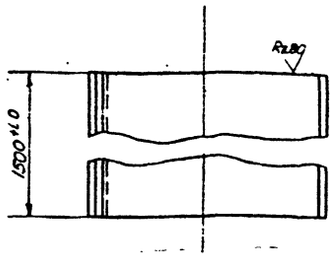

Развернутая длина - 3900

Размер в скобках для башни V: 50м³ h: 18м Ф1220мм на 9 баллов²

					БР-15-08-00-12		
Изм.	Лист	N докум.	Подпись	Дата	Обечайка	Лит. / Масса: 182	Масш.: 1:20
Разраб.		Оборотова				Лист 25	Листов 73
Провер.		Георгиров			Лист 4 ГОСТ 19904-74 Ст 3 ГОСТ 380-71*	ГПИ Тяжпромсельхозстрой г. Душанбе 1975г	
Т.контр.		Оборотова					
Н.контр.		Георгиров					

БР-15-08-00-13

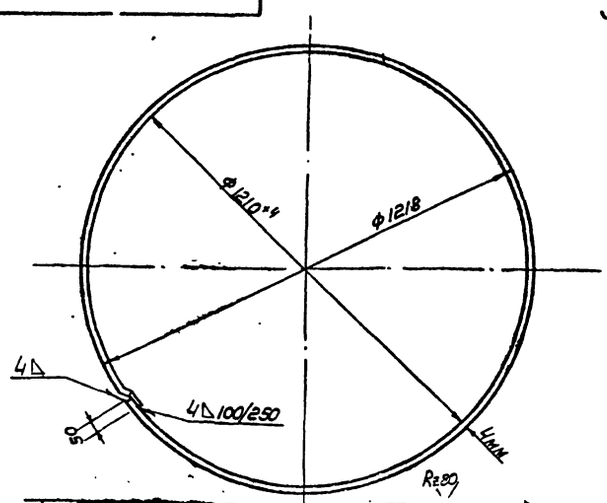

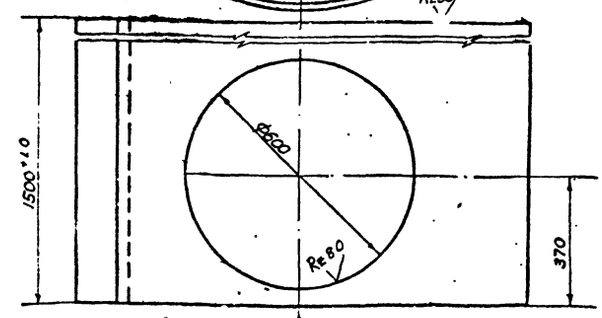

Длина развертки ℓ ~ 3925 мм

					БР 15-08-00-13		
Изм.	Лист	N докум.	Подп.	Дата	Обечайка	Лит. / Масса: 182	Масш.: 1:10
Разраб.		Оборотова				Лист 25	Листов 73
Провер.		Георгиров			Лист 4 ГОСТ 19904-74 Ст 3 ГОСТ 380-71*	ГПИ Тяжпромсельхозстрой г. Душанбе 1975г	
Т.контр.		Оборотова					
Н.контр.		Георгиров					

Инв. N подл. | Подпись и дата | Взам. инв. N | Инв. N дубл. | Подпись и дата

Ю.1-5-32 д.11

БР 15-08-00-14

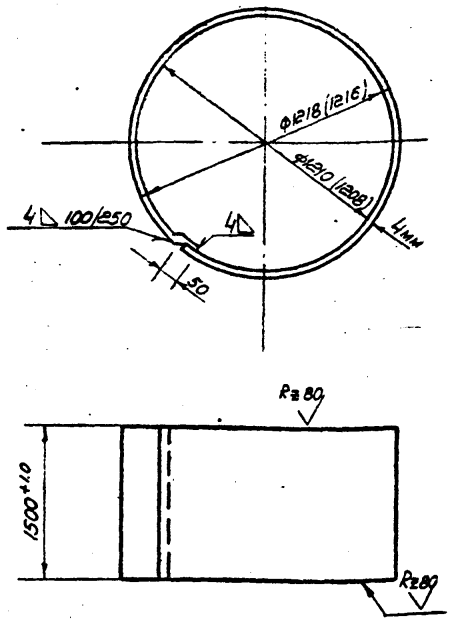

Длина развертки ℓ ~ 3925
Размеры в скобках для башни
емк. V = 50м³ h = 18м ф1220мм 9баллов

Изм. Лист	N докум.	Подпись	Дата	Обечайка	Лит.	Масса 182	Масшт. 1:20
Исполн.	Чобанюк	Чаб			Лист 26	Листов 73
Провер.	Ким	Ким		Лист 4 ГОСТ 19904-74 / Ст.3 ГОСТ 380-71	ГПИ Таджикгипросельхозстрой г. Душанбе 1975г
Ст.инж.	Оборотова				
Гл.инж.пр.	Згофаров				

формат 11

БР 15-08-06-03

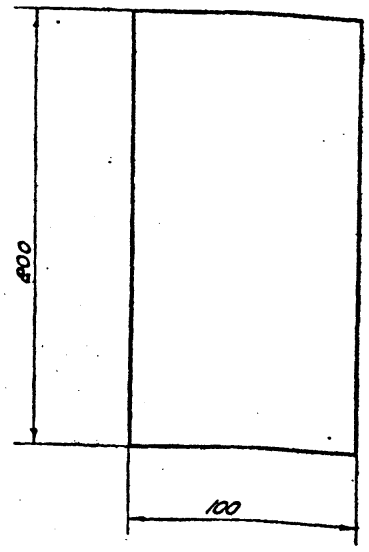

Предельные отклонения размеров ±½ допуска 8кл.
Данный лист применен без изменений с т.п. №901-5-29 л.19, разработанного „Гипронисельхозом"

Изм. Лист	N докум.	Подп.	Дата	Прокладка	Лит.	Масса 1.56	Масшт. 1:2
Исполн.	Чобанюк	Чаб			Лист 26	Листов 73
Провер.	Ким	Ким		Лит 10 ГОСТ 19904-74 / Ст.3 ГОСТ 380-71*	ГПИ Таджикгипросельхозстрой г. Душанбе 1975
Ст.инж.	Оборотова				
Гл.инж.пр.	Згофаров				

формат 11

БР 15-01-04-04

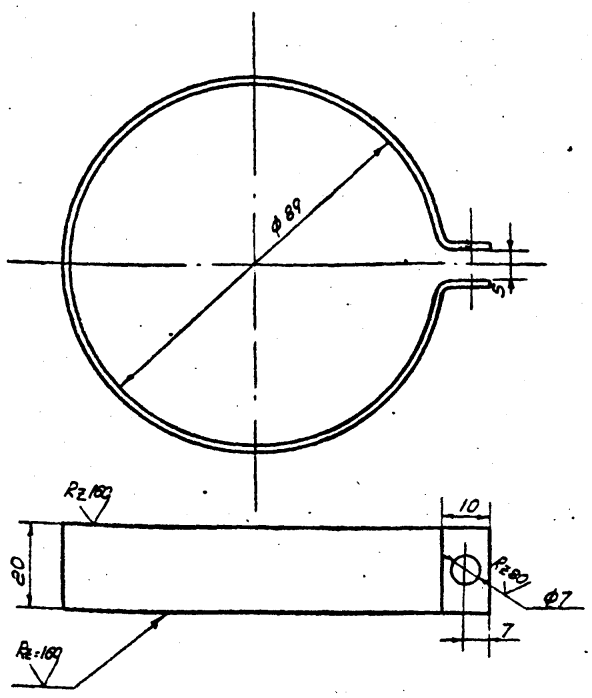

Длина развертки ℓ: 310мм
Предельные отклонения размеров ±½ допуска 8кл.

Изм. Лист	N докум.	Подпись	Дата	Хомутик	Лит.	Масса 0.1	Масшт. 1:1
Исполн.	Чобанюк	Чаб			Лист 26	Листов 73
Провер.	Ким	Ким		Лист 2 ГОСТ 19903-74 / Ст.3 ГОСТ 380-71*	ГПИ Таджикгипросельхозстрой г. Душанбе
Ст.инж.	Оборотова				
Гл.инж.пр.	Згофаров				

БР 15-12-00-00

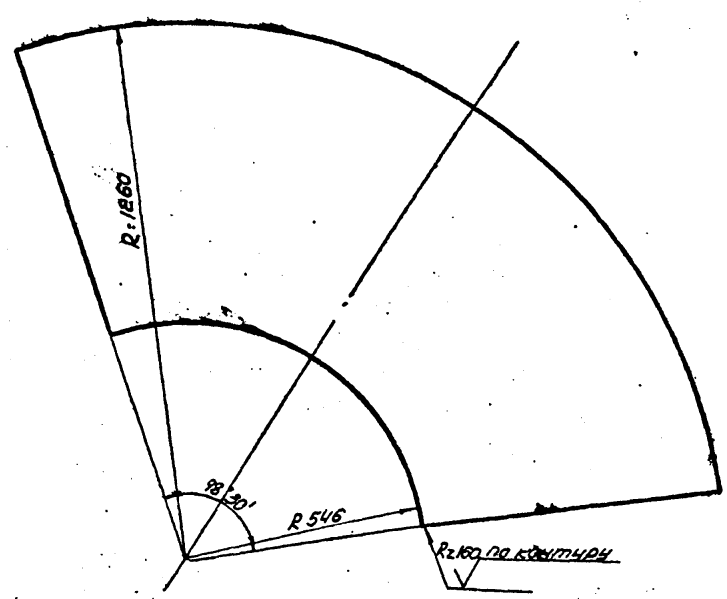

Предельные отклонения размеров ±½ допуска 8кл.

901-5-32 а II

Изм. Лист	N докум.	Подпись	Дата	Развертка воздушного колпака	Лит.	Масса 4.23	Масшт. 1:10
Исполнил	Чобанюк	Чаб			Лист 26	Листов 73
Провер.	Ким	Ким		Лист 3 ГОСТ 19903-74 / Ст.3 ГОСТ 380-71*	ГПИ Таджикгипросельхозстрой г. Душанбе 1975г
Ст.инж.	Оборотова				
Гл.инж.пр.	Згофаров				

Инв.N подл. | Подпись и дата | Взам.инв.N | Инв.N дубл. | Подпись и дата

копиров. Волтуненко
Проверено

БР 25-01-00-ОСБ

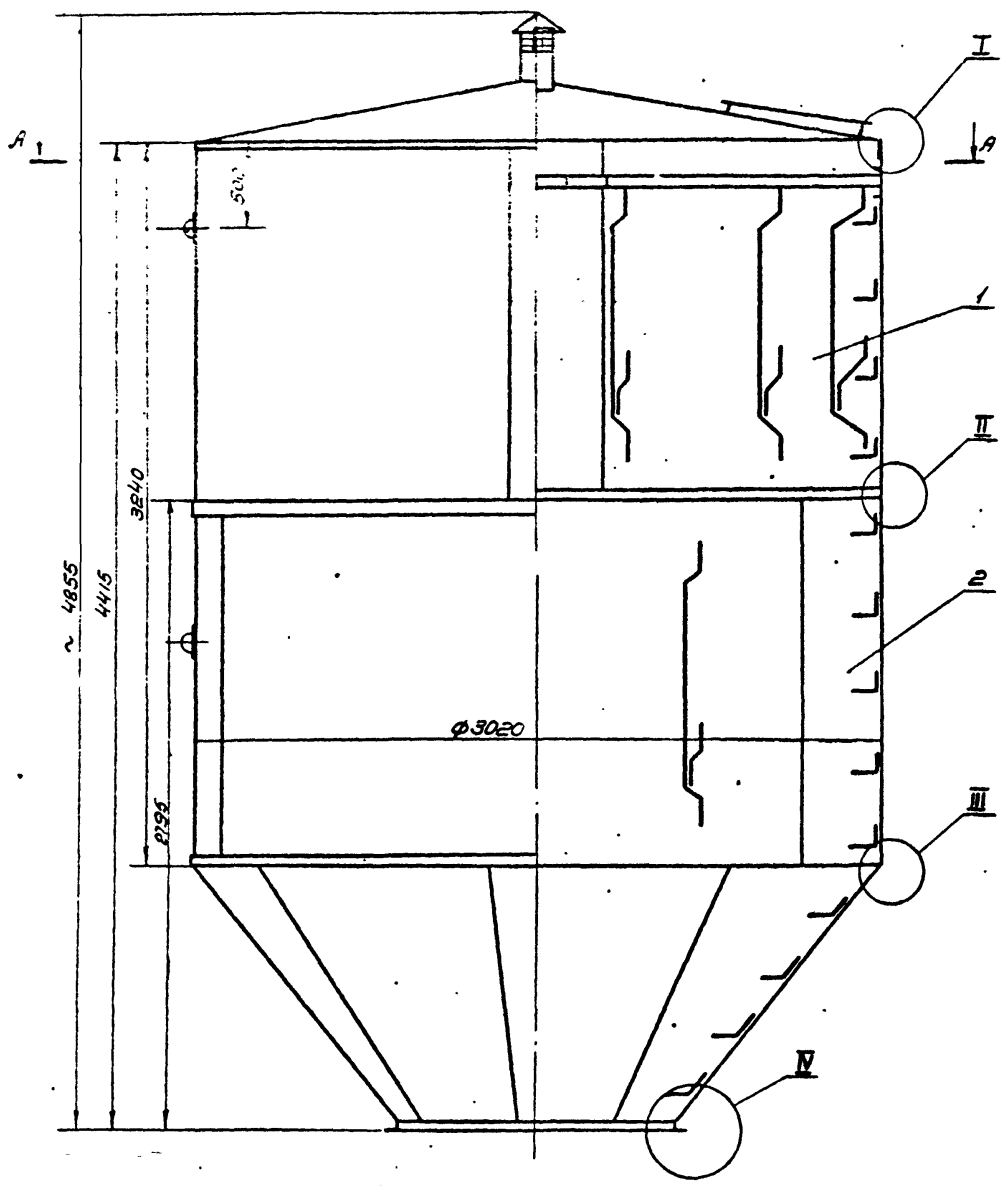

А-А

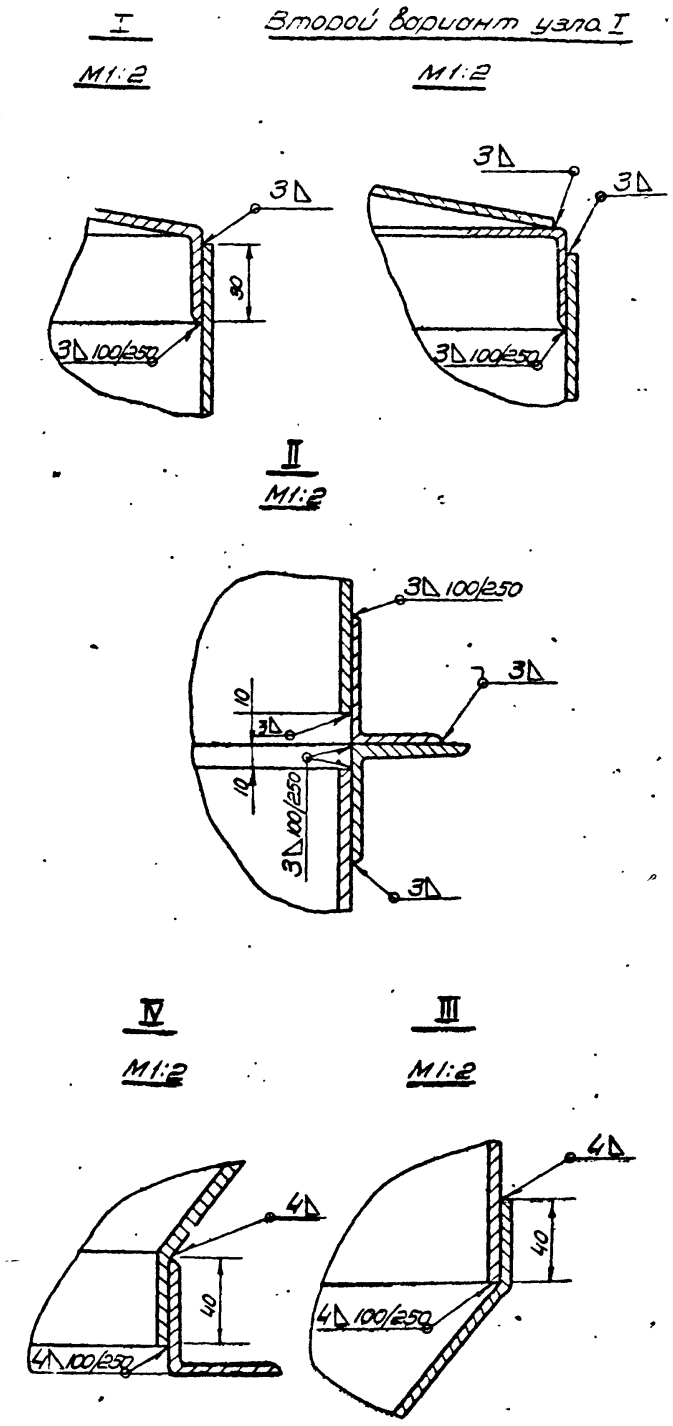

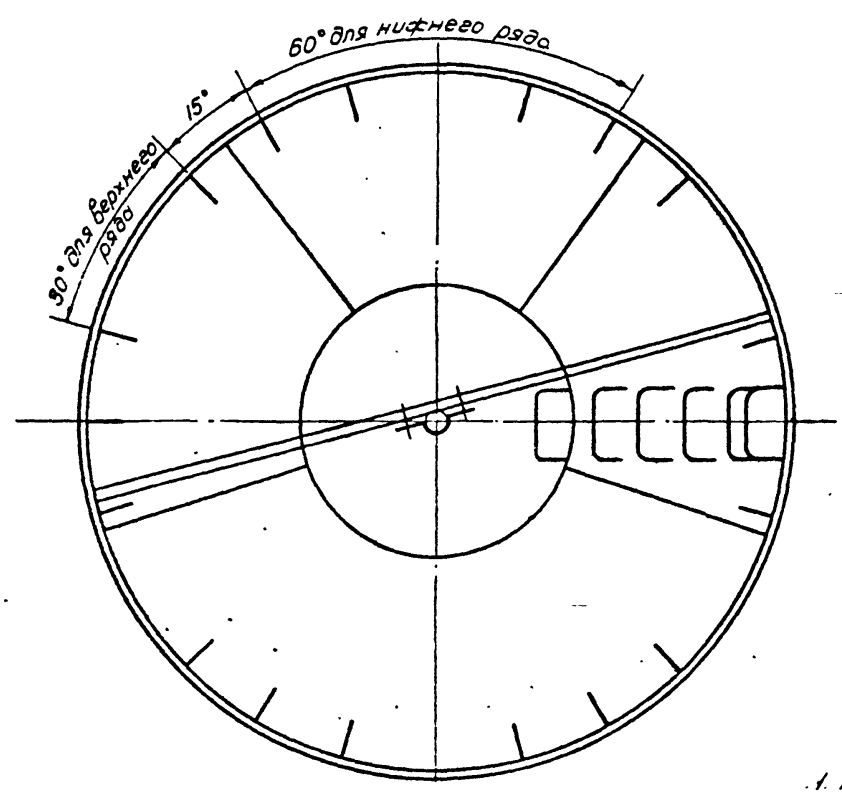

Второй вариант узла IV

М1:2

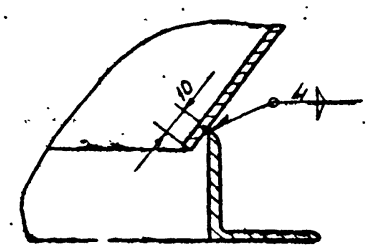

Второй вариант узла VI

М1:2

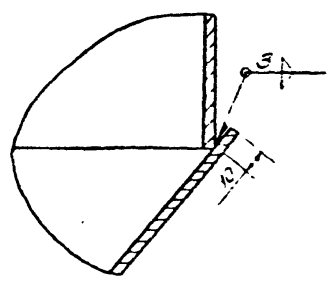

1. При отсутствии оборудования для отбортовки допускается изготовление по второму варианту
2. Сборку производить согласно ОН13-273-68 по II классу.
3. Разность сопрягаемых диаметров обечаек и фланцев не более 3мм.

901-5-32 ч.II

Изм.	Лист	N докум.	Подпись	Дата	БР 25-01-00-00СБ		
Разраб.		Оборотова			Бак 25 м³ Сборочный чертеж	Лит.	Масса	Масшт.
Провер.		Безфаров					16кг	1:20
Ст. инж.		Оборотова				Лист 2	Листов 2	
Гл. инж. пр.		Безфаров				ГПИ		
						Подписано к печати 19.12.72		

Копировал: Ветлугина

Сдано:

Развертка обечайки

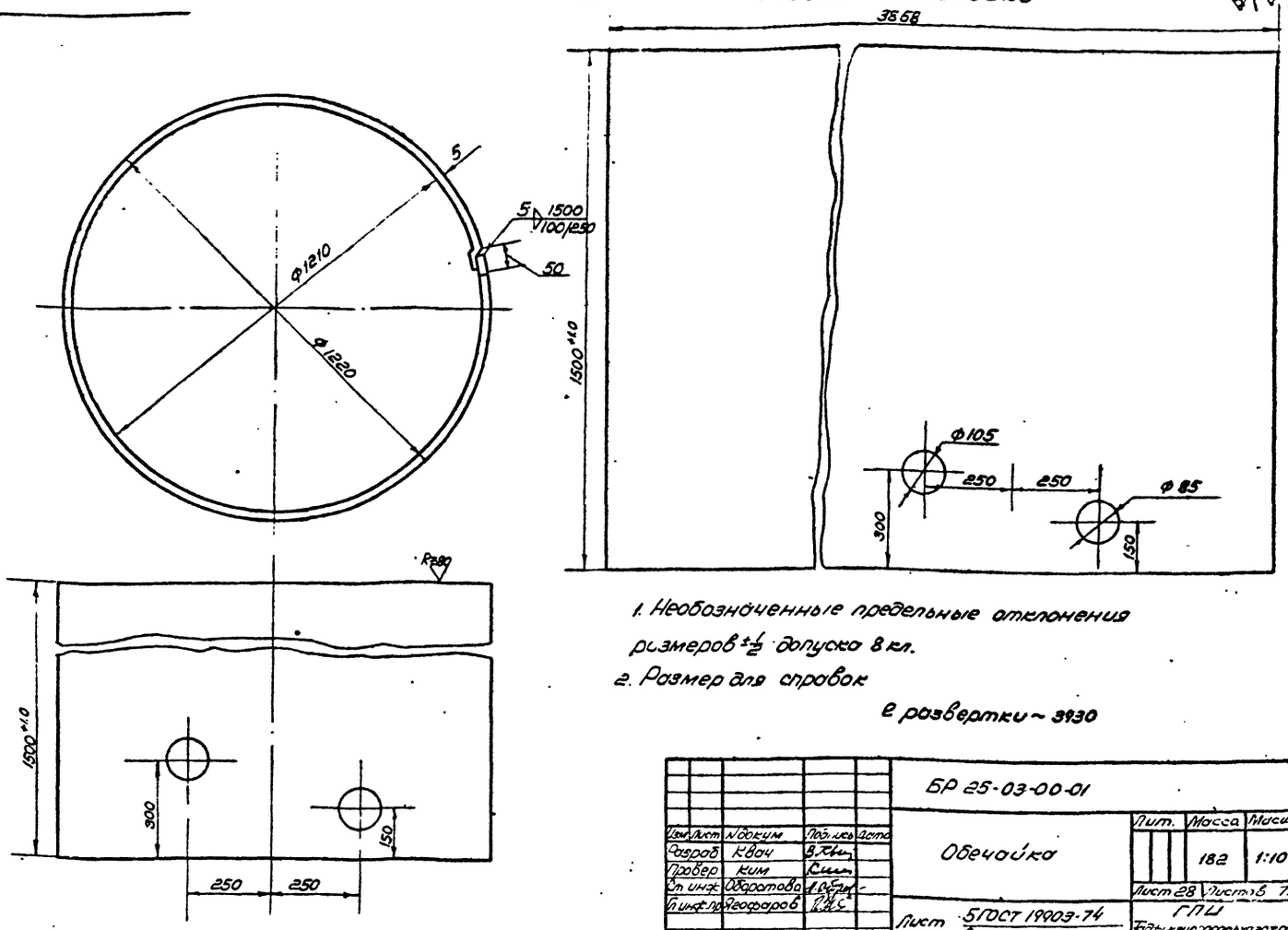

1. Необозначенные предельные отклонения размеров ±½ допуска 8 кл.
2. Размер для справок

е развертки ~ 3930

Изм.	Лист	N докум.	Подпись	Дата	БР 25-03-00-01		
Разраб.		Квач			Обечайка	Лит.	Масса 182 / Масшт. 1:10
Провер.		Ким				Лист 28	Листов 73
Ст. инж.		Оборотова			Лист 5 ГОСТ 19903-74 / Ст. 3 ГОСТ 380-71*	ГПИ Госкомгидроспецстрой г. Ленинград	
Гл. инж. пр.		Агафаров					

Инв. N подл. | Подпись и дата | Взам. инв. N | Инв. N дубл. | Подпись и дата

БР 25-03-00-02

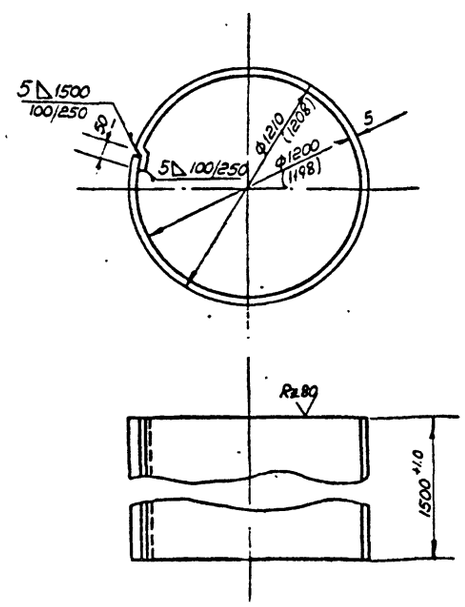

Длина развертки е ~ 3900мм
Размеры в скобках даны для башни
V = 50м³ h = 15 м ф 1220мм на 9 баллов

					БР 25-03-00-02		
Изм.	Лист	N докум.	Подпись	Дата	Обечайка	Лит.	Масса 230 / Масшт. 1:20
Разраб.		Квач				Лист 28	Листов 73
Провер.		Ким			Лист 5 ГОСТ 19903-74 / Ст. 3 ГОСТ 380-71*	ГПИ Госкомгидроспецстрой г. Ленинград	
Ст. инж.		Оборотова					
Гл. инж. пр.		Агафаров					

БР 25-03-00-03

Длина развертки е ~ 3930 мм

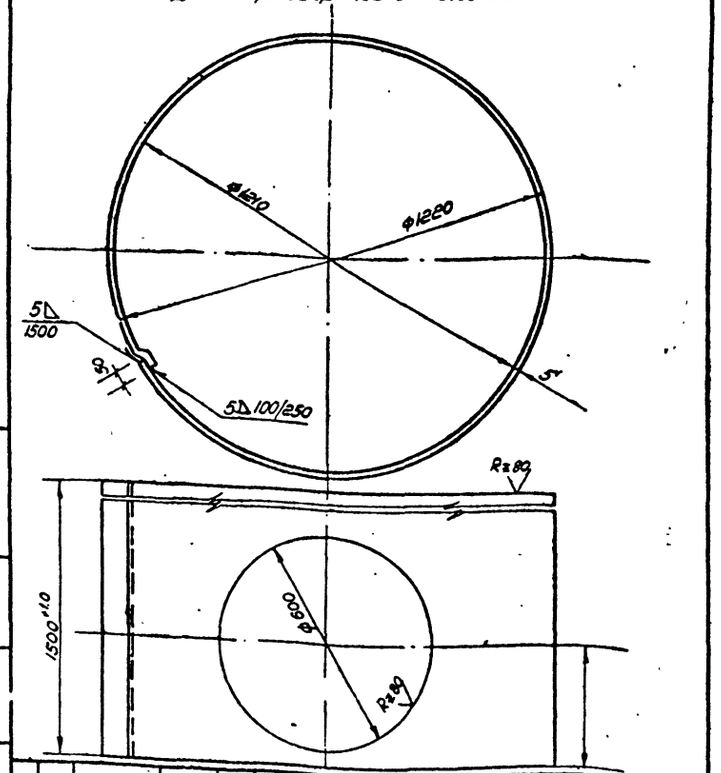

					БР 25-03-00-03		901-5-32 а.II
Изм.	Лист	N докум.	Подпись	Дата	Обечайка	Лит.	Масса 187 / Масшт. 1:10
Разраб.		Квач				Лист 28	Листов 73
Провер.		Ким			Лист 5 ГОСТ 19903-74 / Ст. 3 ГОСТ 380-71*	ГПИ Госкомгидроспецстрой г. Ленинград	
Ст. инж.		Оборотова					
Гл. инж. пр.		Агафаров					

Копировал Ветлугина
Обратно

БР 25-04.00-00 СБ

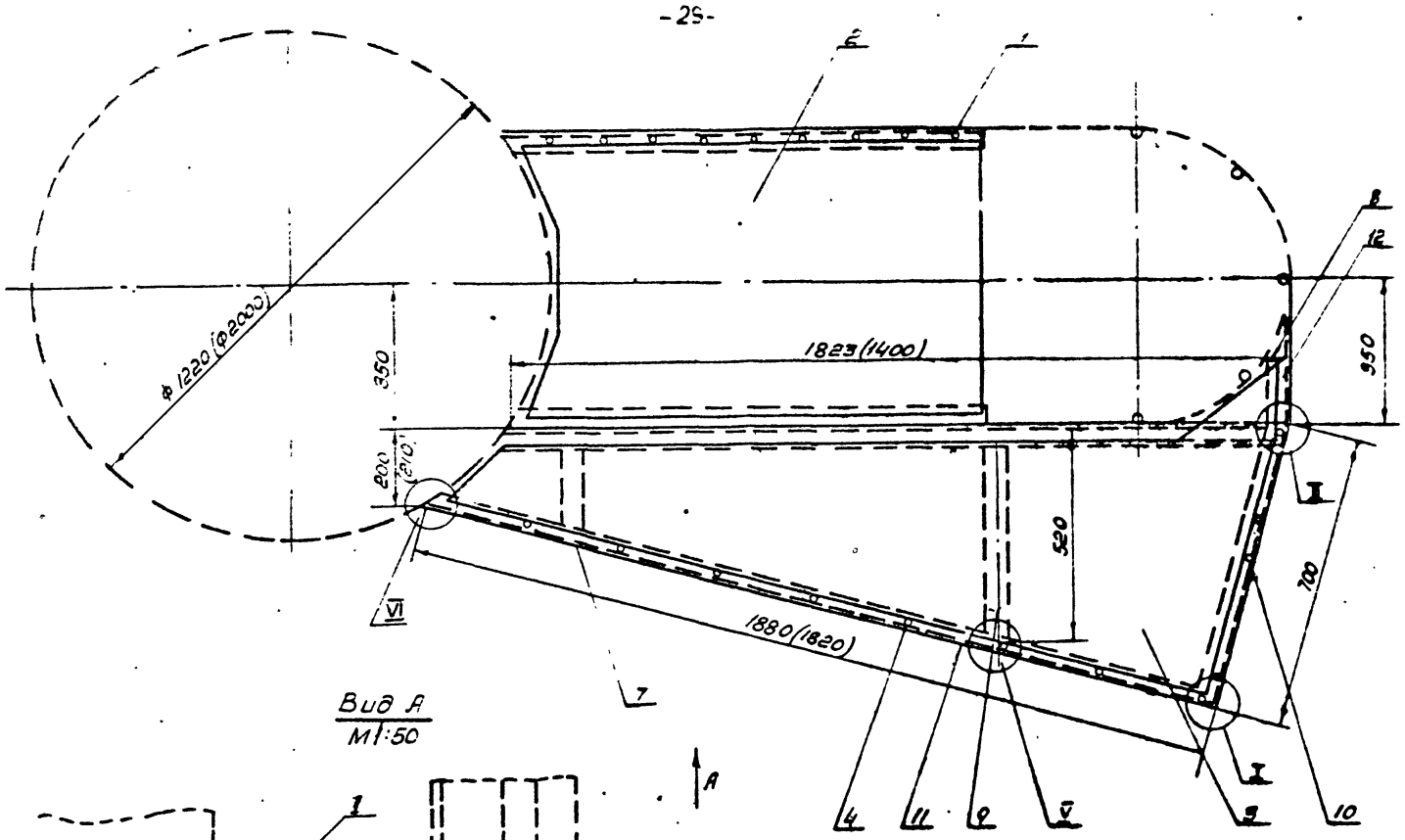

Вид А
М1:50

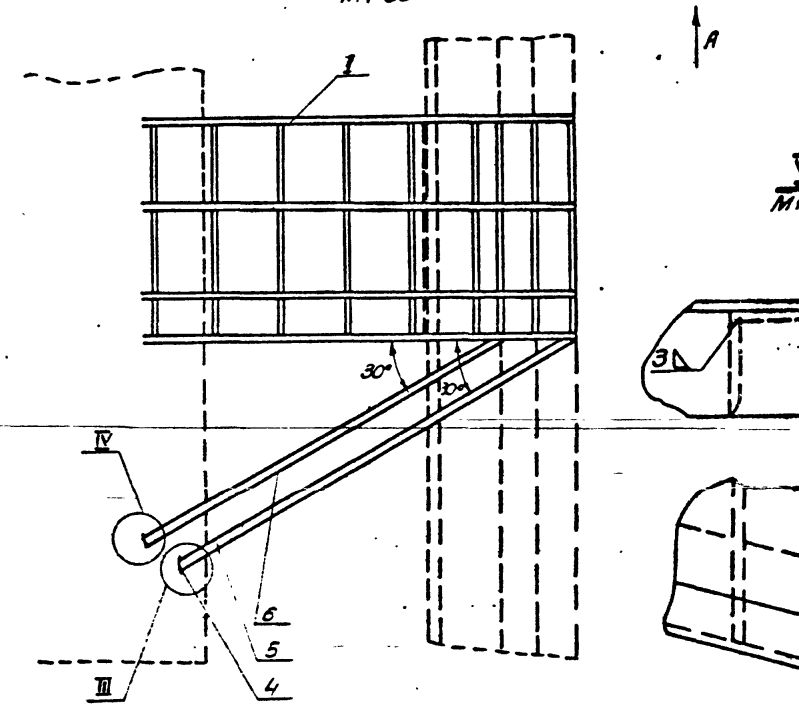

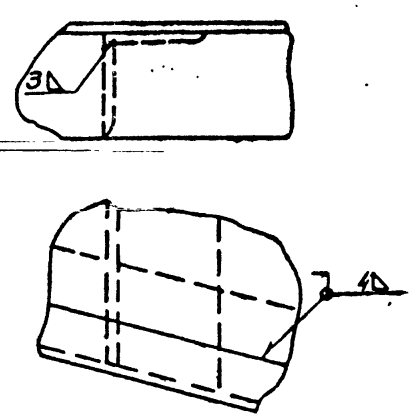

V
М1:2

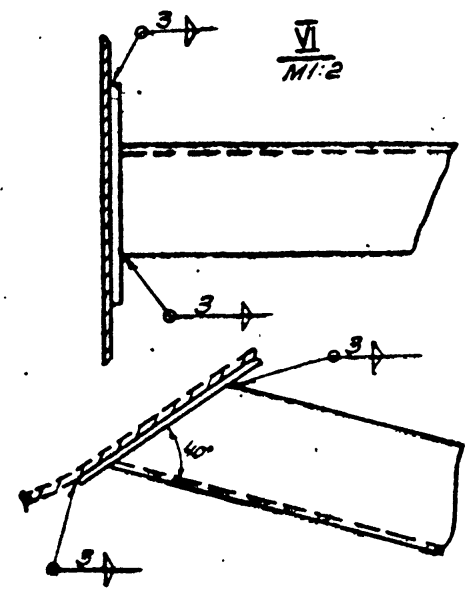

VI
М1:2

I повернуто
М1:2

IV
М1:2

III
М1:2

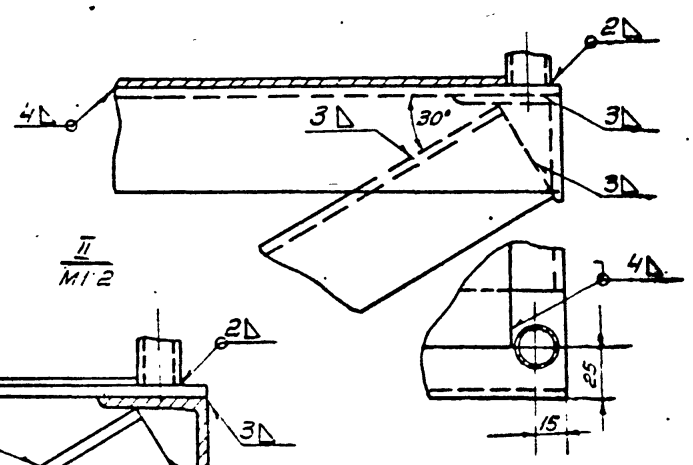

II
М1:2

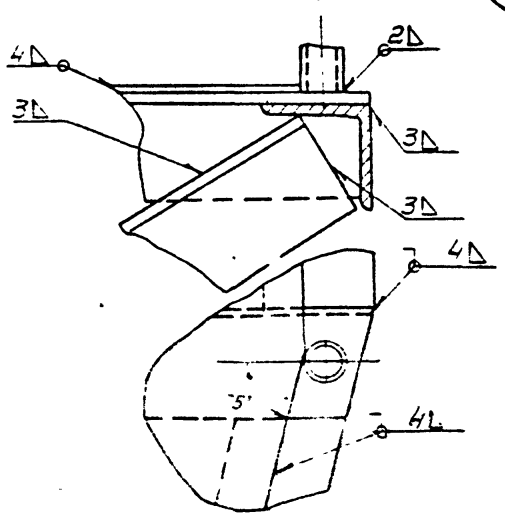

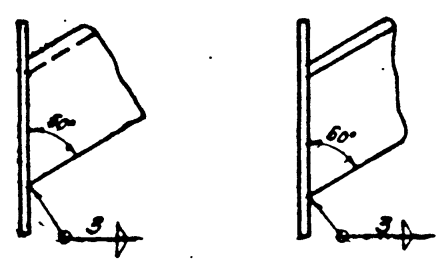

Примечание

1. Размеры в скобках даны для башни с диаметром опоры 2000мм.
2. Данный лист применен без изменения с типового проекта 901-5-29 л.25, разработанного „Гипронисельхозэн."

901-5-32 а II

					БР 25-04-00-00 СБ			
Изм	Лист	N докум	Подпись	Дата	Площадка лестницы	Лит	Масса	Масшт
Разраб		Оборотова						1:10
Провер		Неосаров			Сборочный чертеж.	Лист 29	Листов 73	
Н. контр		Оборотова				ГПИ		
Утв. пр		Неосаров				Тольяттиспроселькомстрой г. Дружба		

копиров Ветлугина

Сверено

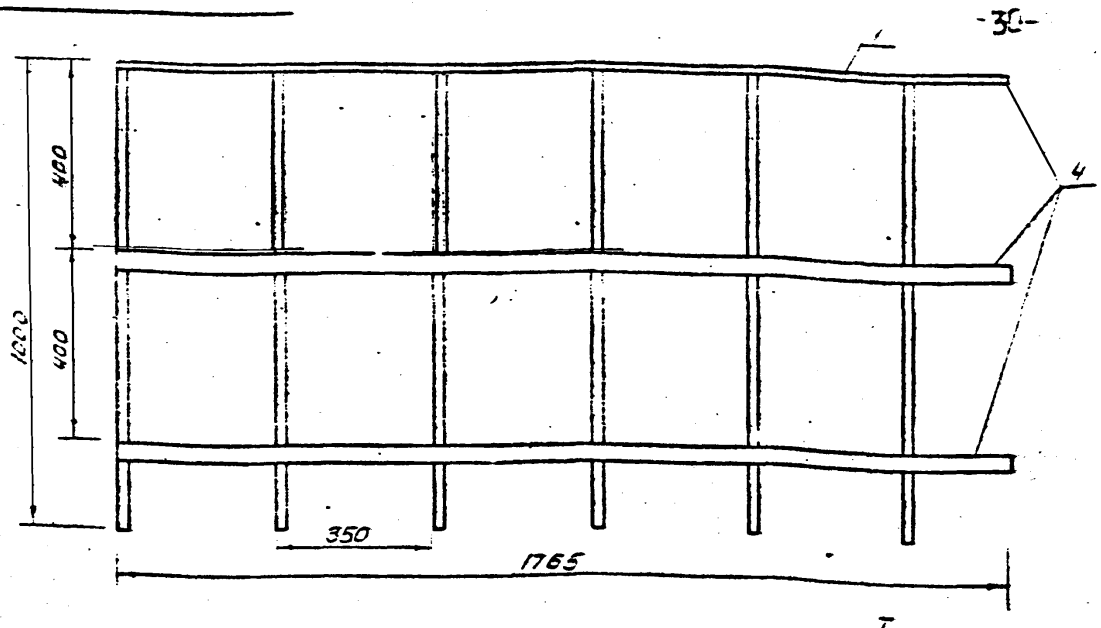

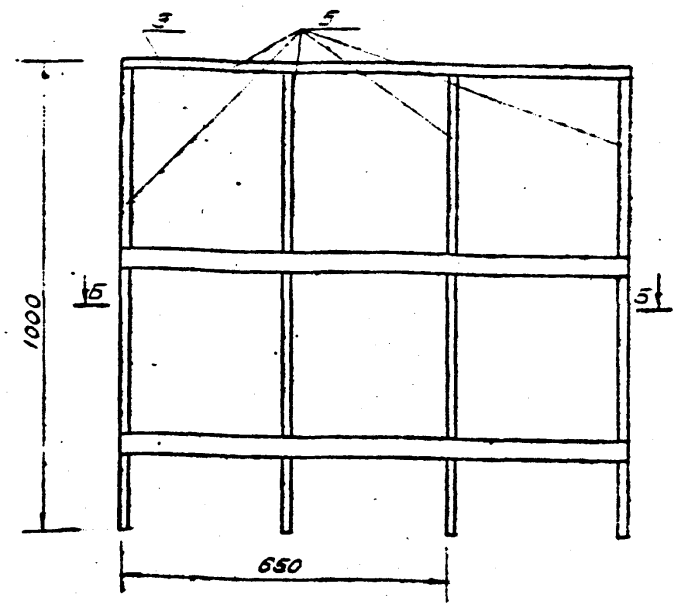

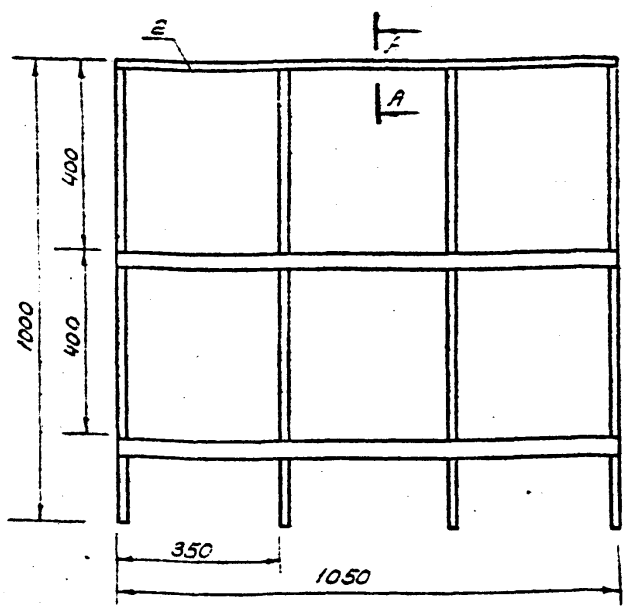

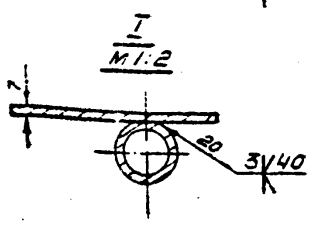

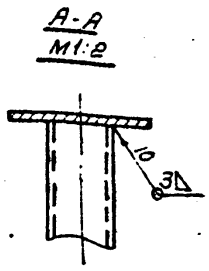

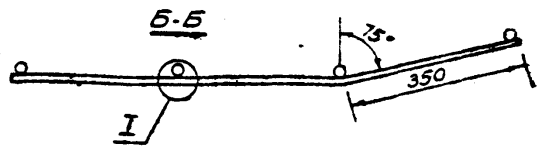

N° п.п.	Наименование	Вес кг		
1	4×40 ГОСТ 103-57 Полоса Ст.3 ГОСТ 380-71*	6.67	3.97	3.97
2	Труба 20 ГОСТ 3262-62	9.96	6.64	6.64
	Всего:	16.63	10.61	10.61

Данный лист применен без изменения с т.п. 901-5-29 л. 26

Изм.	Лист	N докум.	Подпись	Дата	БР 25-02-00-00 СБ			
Разраб.		Москленникова			Ограждение площадки. Сборочный чертеж	Лит.	Масса	Масшт.
Провер.		Оборотова					37.85	1:10
Ст.инж.		Оборотова				Лист 30	Листов 73	
Гл.инж.пр.		Агафаров				ГПИ Таджикгипросельхозстрой г. Душанбе 1975г		

Инв.№ подл. | Подпись и дата | Взам. инв.№ | Инв.№ дубл. | Подпись и дата

БР 25-04-00-01

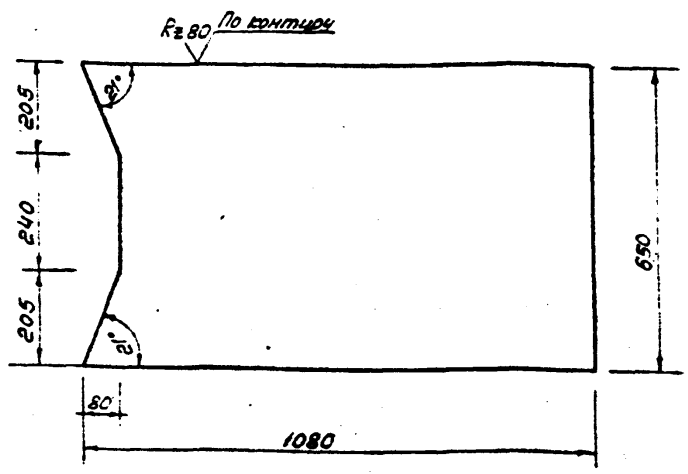

Предельные отклонения размеров ±½ допуска 8 кл.

Данный лист применен без изменения из т.п. 901-5-25 л. 27

Изм.	Лист	N докум.	Подпись	Дата	БР 25-04-00-01			
Разраб.		Москленникова			Настил площадки	Лит.	Масса	Масшт.
Провер.		Оборотова					10.8	1:10
Ст.инж.		Оборотова				Лист 30	Листов 75	
Гл.инж.пр.		Агафаров			Лист ПВ 506×650×1080 ГОСТ 8705-58	ГПИ Таджикгипросельхозстрой г. Душанбе		

БР 25-04-00-02

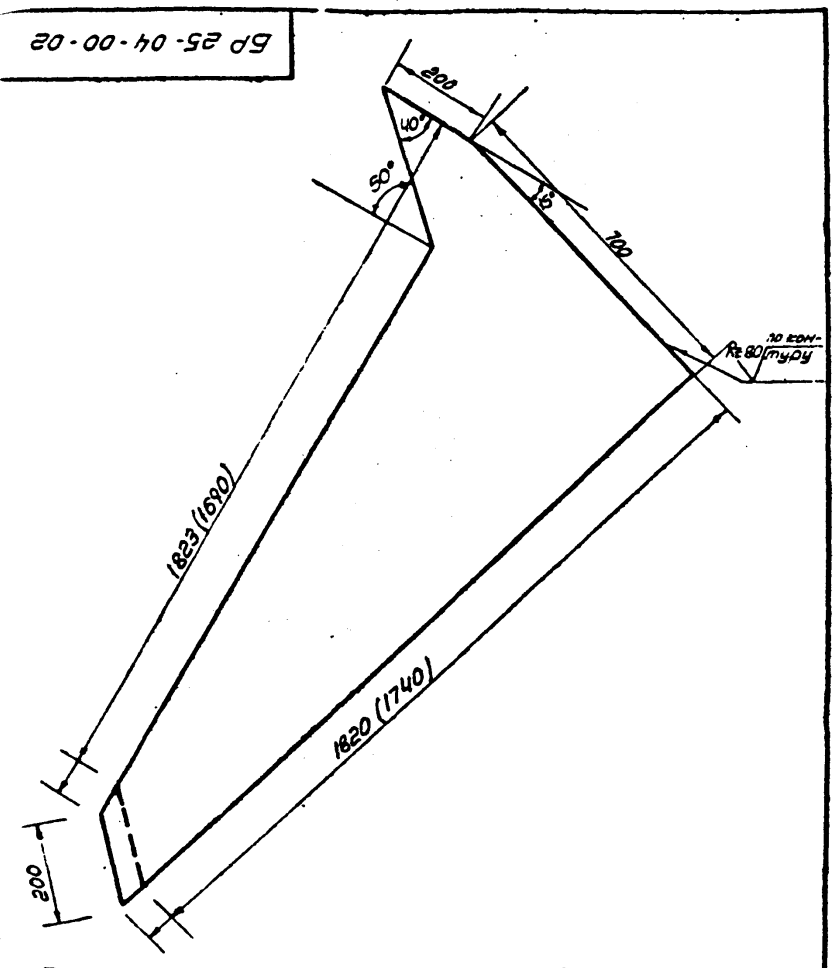

1. Предельные отклонения размеров ±½ допуска 8 кл.
2. Размеры в скобках для башни с диаметром опоры 2000мм
Данный лист применен без изменения из т.п. 901-5-29 л.27, разработанного „Гипросельхозом"

901-5-32 д.II

Изм.	Лист	N докум.	Подпись	Дата	БР 25-04-00-02			
Разраб.		Москленникова			Настил площадки	Лит.	Масса	Масшт.
Провер.		Оборотова					15.2	1:10
Ст.инж.		Оборотова				Лист 30	Листов 73	
Гл.инж.пр.		Агафаров			Лист ПВ 505×700×1823 ГОСТ 8706-58.	ГПИ Таджикгипросельхозстрой г. Душанбе 1975г		

Копировал: Ветлугина
Сверено:

БР50-2-02-00 СО

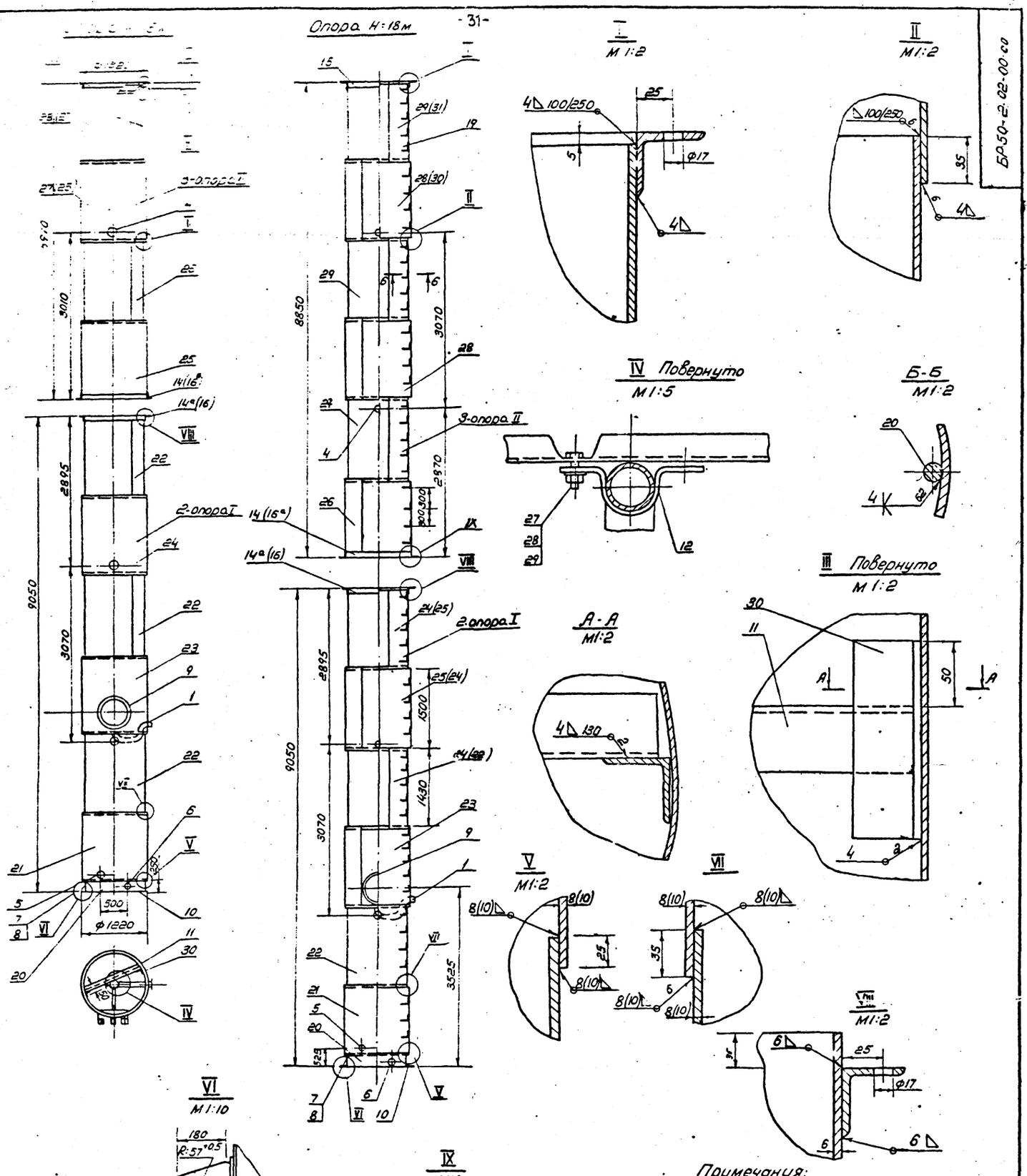

Примечания:

1. Шарнир, узел VI, приваривается по месту при монтаже.
2. Сварные соединения II класса по ОН13-237-68
3. Наружная окраска производится: краской БП-177, ГОСТ 5631-71, лаком ПО с алюминиевой пудрой ГОСТ 5494-71 в два слоя без грунта или перхлорвиниловой эмалью ЕФ93-70 в два слоя по грунту ХС-010, ГОСТ 9355-60
4. Внутренняя окраска производится: грунтом ГОСТ 9109-59 с 9-10% алюминиевой пудры в два слоя или грунтом ФЛ-45 или ФЛ-053 по тех. документации, утвержденной в установленном порядке с 5-10% алюминиевой пудры в два слоя.
5. Разность сопрягаемых диаметров обечаек и фланцев не более 3мм
6. Размеры в скобках даны для фланцев которые, применяются при 9 баллах

901-5-32 а.II

Изм.	Лист	N докум.	Подпись	Дата	БР 50-2-02-00-00 БР 50-1-02-00-00
Разраб.	Оборотова				Опора бака 50м³ Н=15,18м Д=1220мм
Проверил	Геоферов				
Ст. инж.	Оборотова				
Гл. инж. пр.	Геоферов				

Лит.	Масса	Масшт.
		1:50

Лист 31 Листов 73

ГПИ Госгражданпроект Сельхозстроя г. Душанбе 1975 г.

Копировал: Ветлицына

Сверено: 3А 12

БР 50-01-00-00 СБ

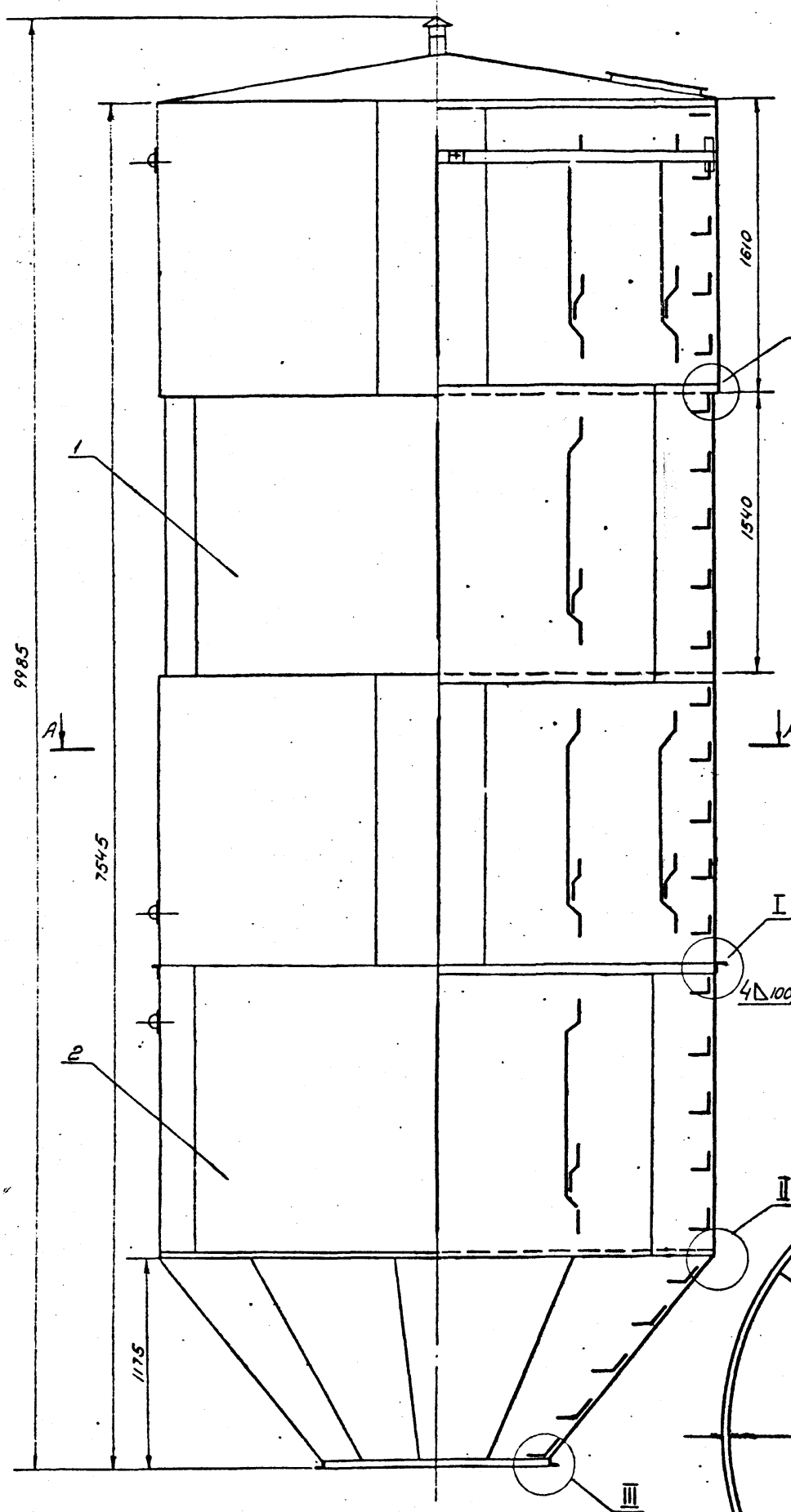

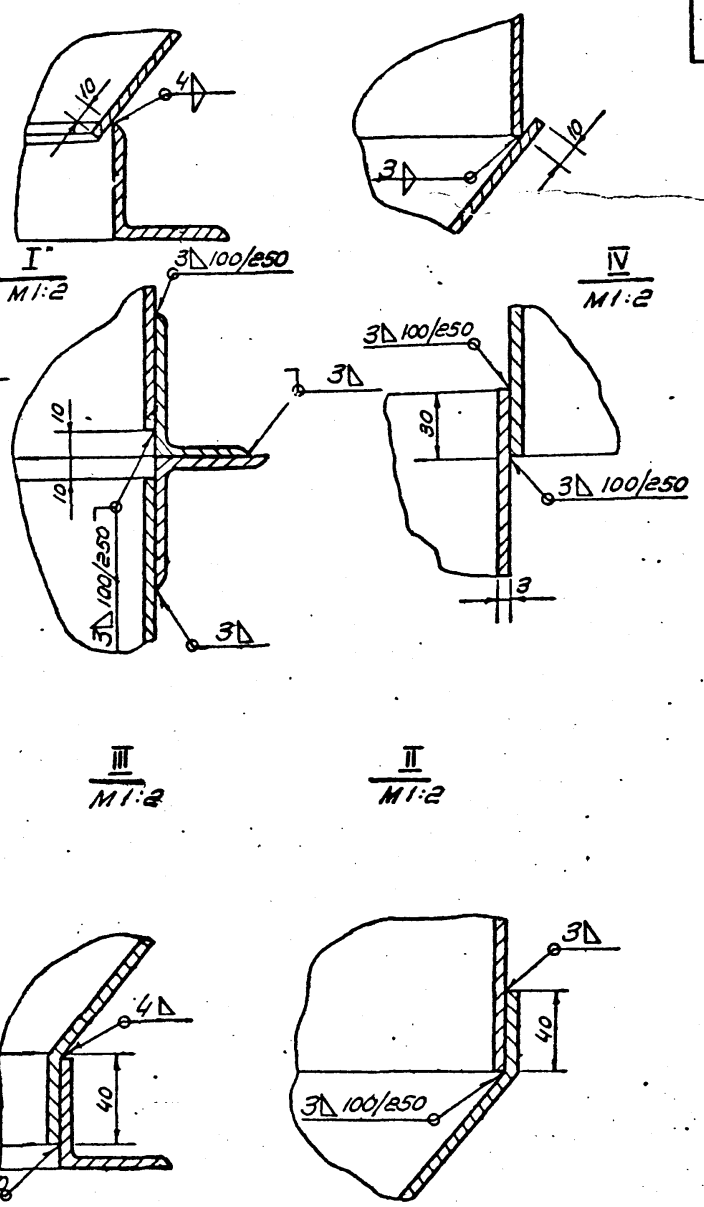

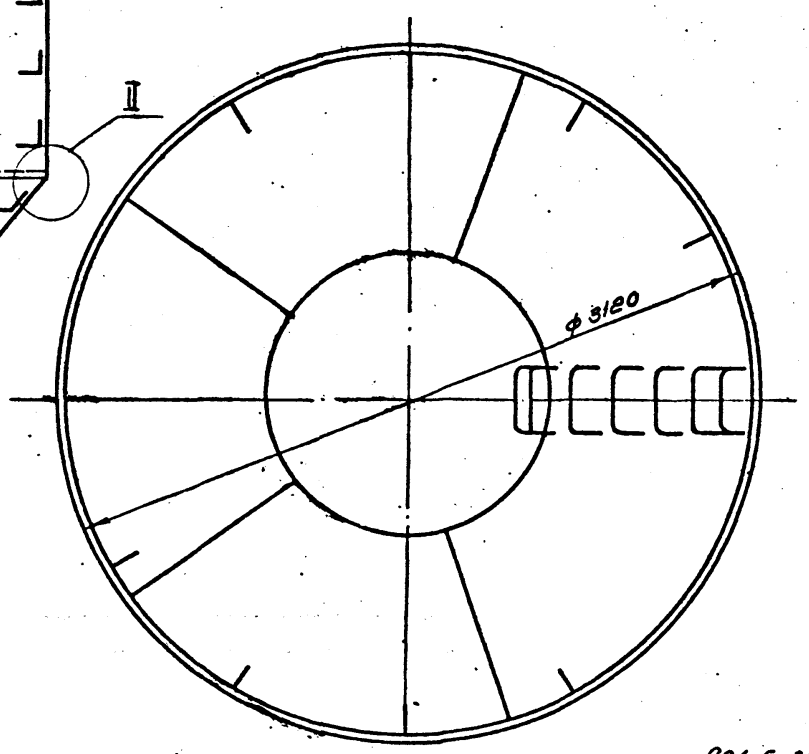

901-5-32 а.II

1. При отсутствии оборудования для отбортовки допускается изготовление по второму варианту.
2. Сварку производить согласно ОН-13-278-68 по II классу

Изм.	Лист	N докум.	Подпись	Дата	БР 50-01-00-00 СБ
Разраб.		Обозатова			Бак 50м³ Сборочный чертеж
Провер.		Геофаров			
Гл. инж.		Обозатова			
Гл. инж. пр.		Геофаров			

Лит. | Масса | Масш. 1:20

Лист 36 Листов 73

ГПИ Тюфтинжелпроектсельхозстрой г. Душанбе 1975г.

Копировал: Ветлугина

Сверил:

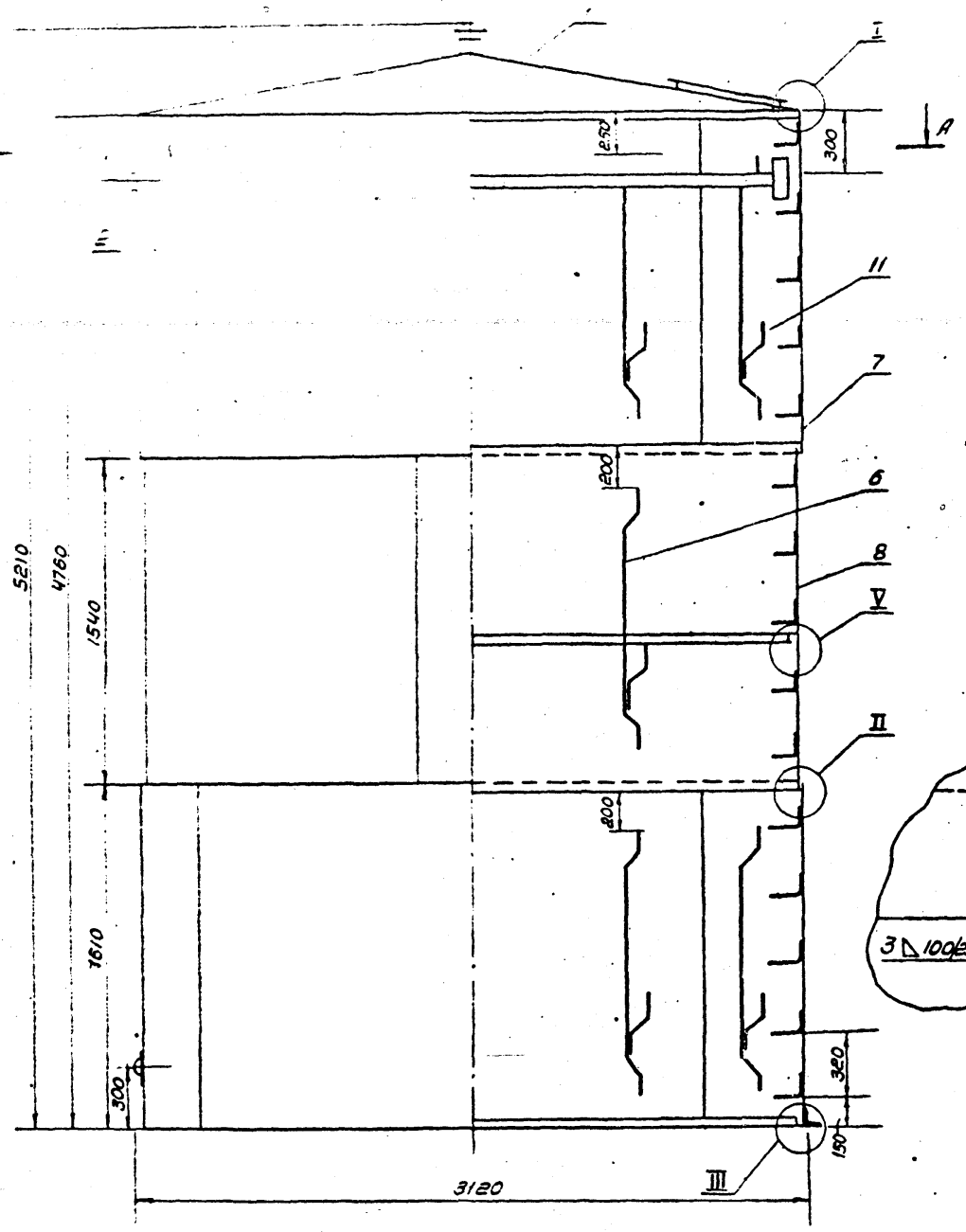

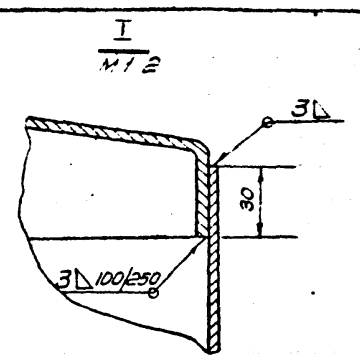

Второй вариант. узла I
М1:2

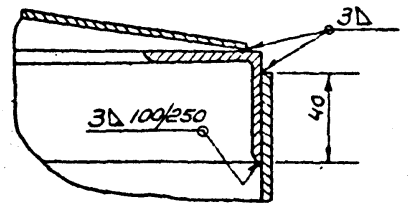

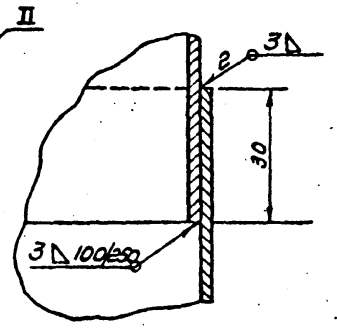

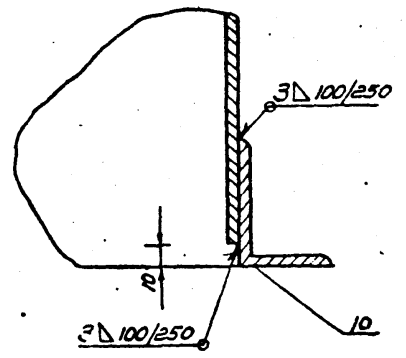

Б-Б повернуто
М1:5

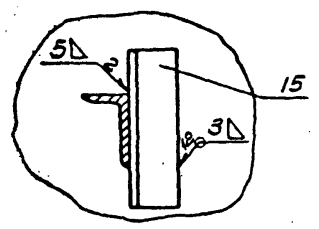

При отсутствии оборудования для отбортовки допускается изготовление по второму варианту

А-А
М1:20

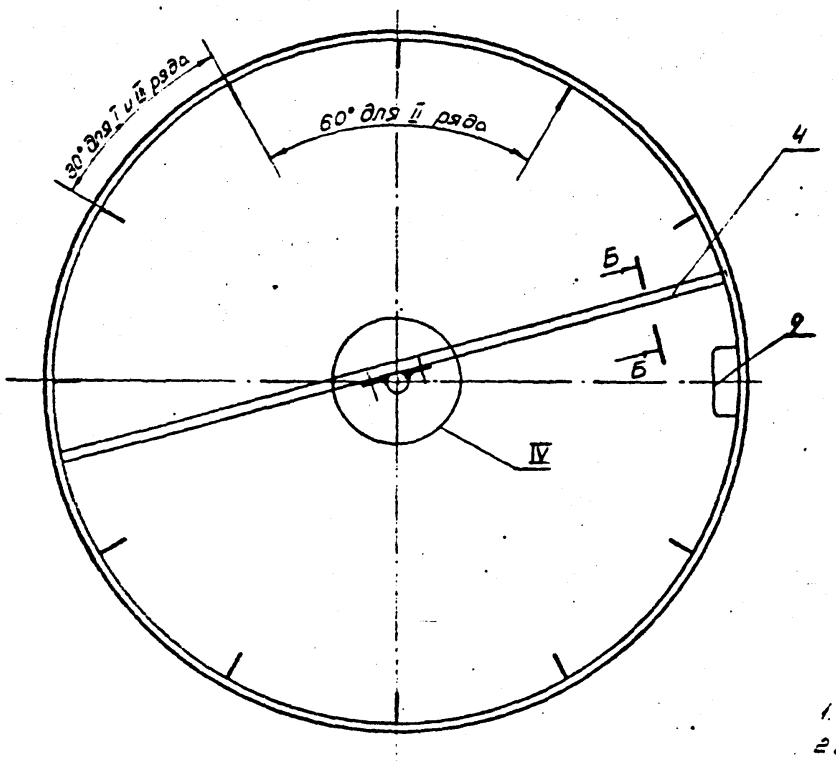

IV
М1:2

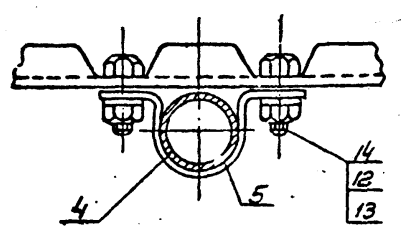

V
М1:2

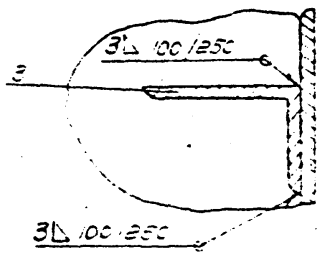

1. Наружная окраска согласно пункта 21 ГОСТ 5282-64.
2. Внутренняя окраска производится грунтом ГОСТ 9109-59 с 5-10% алюминиевой пудры в два слоя, или грунтом ФЛ-053 по тех. документации, утвержденной в установленном порядке, с 5-10% алюминиевой пудры.

901-5-32 а.II

Изм.	Лист	N докум.			БР 50-01-01-00 СБ		
Разраб.		Обротова			Бак 50 м³ Верхняя часть Сборочный чертеж	Лит.	Масса	Масшт. 1:20
Проверил		Георгиев				Лист 33	Листов 73
Гл. инж. пр.		Обротова				ГПИ Гидроинтроселькозстрой г. Душанбе 19752	
Н. инж. пр.		Георгиев					

Копировал: Ветлугина Формат 11

БР 50-01-01-01

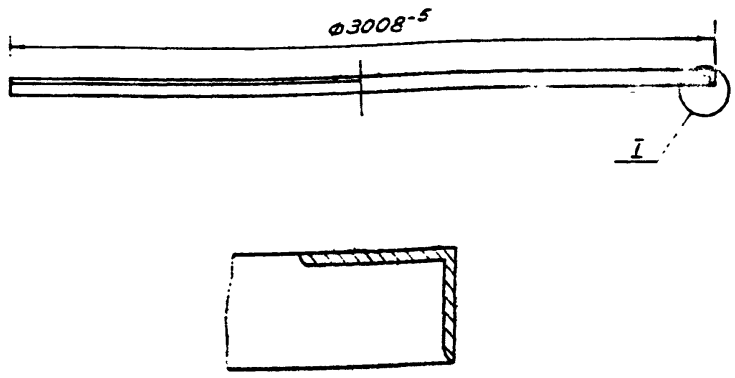

Длина развертки ℓ= 9445 мм

Изм	Лист	N докум	Подпись	Дата	БР 50-01-01-01		
Исполн		Оборотова			Кольцо жесткости	Лит / Масса 53.6 / Масшт 1:20	
Провер		Ягофаров				Лист 34 / Листов 78	
Ст инж		Оборотова			Уголок 75×50×6 ГОСТ 8509-72 / Ст 3 ГОСТ 535-58*	ГПИ Тадж.ГИПРОСЕЛЬХОЗСТРОЙ г. Душанбе 1975г.	
Гл инж пр		Ягофаров					

формат 11

БР 25-01-01-01

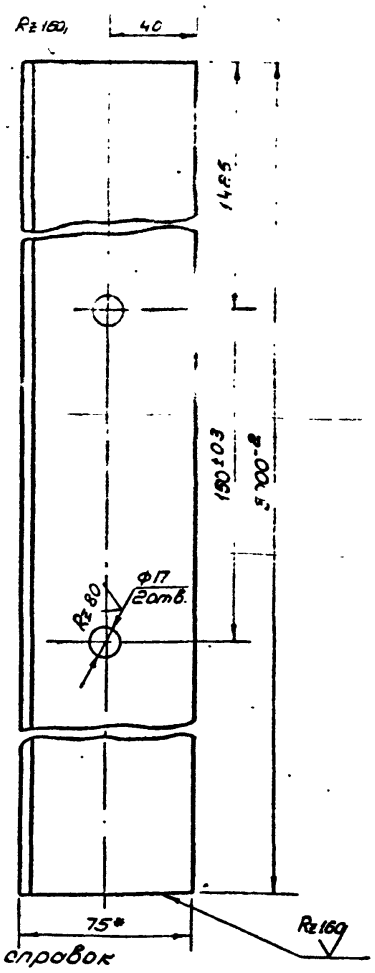

*Размер для справок

Изм	Лист	N докум	Подпись	Дата	БР 25-01-01-01		
Исполн		Оборотова			Кронштейн	Лит / Масса 17.07 / Масшт. 1:2	
Провер.		Ягофаров				Лист 34 / Листов 73	
Ст инж		Оборотова			Уголок 75×50×6 ГОСТ 8510-72 / Ст 3 ГОСТ 535-58*	ГПИ Тадж.ГИПРОСЕЛЬХОЗСТРОЙ г. Душанбе 1975г.	
Гл инж.пр		Ягофаров					

формат 11

БР 15-08-00-03

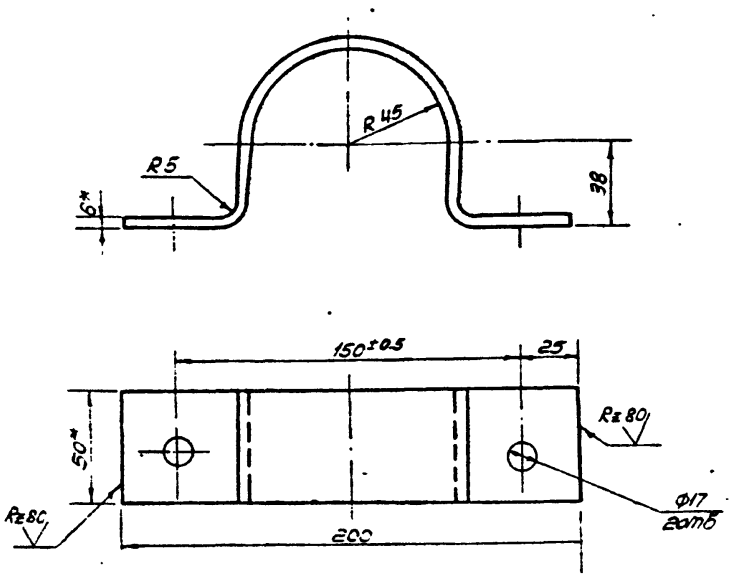

Примечания

1 Размеры для справок
2 Развернутая длина ℓ=315 мм
3 Не указанные предельные отклонения размеров ±½ допуска 8 кл

Данный лист применен без изменения с т.п N901-5-29 г.30, разработанного, Гипронисельхозом"

Изм	Лист	N докум	Подпись	Дата	БР 15-08-00-03		
Исполн		Оборотова			Климмер	Лит / Масса 0.75 / Масшт 1:2	
Провер		Ягофаров				Лист 34 / Листов 73	
Ст инж		Оборотова			Полоса 6×50 ГОСТ 103-57* / Ст 3 ГОСТ 380-71*	ГПИ Тадж.ГИПРОСЕЛЬХОЗСТРОЙ г. Душанбе 1975г.	
Гл инж пр		Ягофаров					

формат 11

БР 15-01-02-02

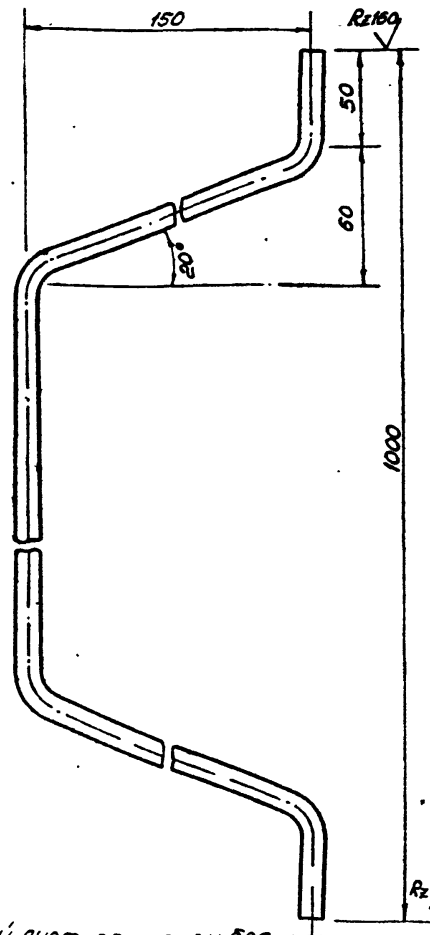

Развернутая длина ℓ=1420 мм

Данный лист применен без изменения с т.п N901-5-29

Изм	Лист	N докум	Подпись	Дата	БР 15-01-02-02	901-5-32 а/I	
Исполн		Оборотова			Львоубеждиватель	Лит / Масса 1.27 / Масшт 1:2	
Провер		Ягофаров				Лист 34 / Листов 73	
Ст инж		Оборотова			Круг 12 ГОСТ 2590-71 / Ст 3 ГОСТ 380-71*	ГПИ Тадж.ГИПРОСЕЛЬХОЗСТРОЙ г. Душанбе 1975г.	
Гл инж пр		Ягофаров					

копировв Ветлугина

формат 11

сверено

БР 50-02-00-03

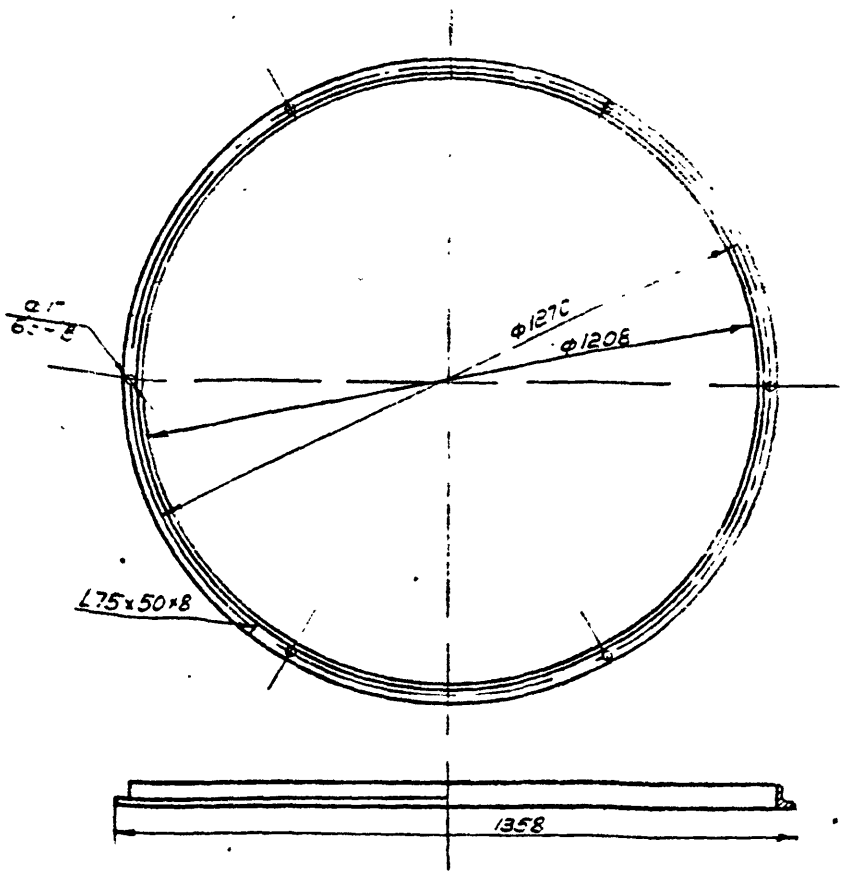

Длина развертки ℓ ~ 3793 мм

Изм.	Лист	N докум.	Подпись	Дата	БР 50-02-00-03		
Разраб.		Оборотова			Фланец	Лит.	Масса 14,2 / Масшт. 1:10
Провер.		Згофаров				Лист 35	Листов 73
Т.контр.		Оборотова			Уголок 75×50×8 ГОСТ 8510-72 / Ст.3 ГОСТ 535-58*	ГПИ Гидроэнергопроект г. Душанбе 1976 г.	
Н.контр.		Згофаров					

БР 50-02-00-04

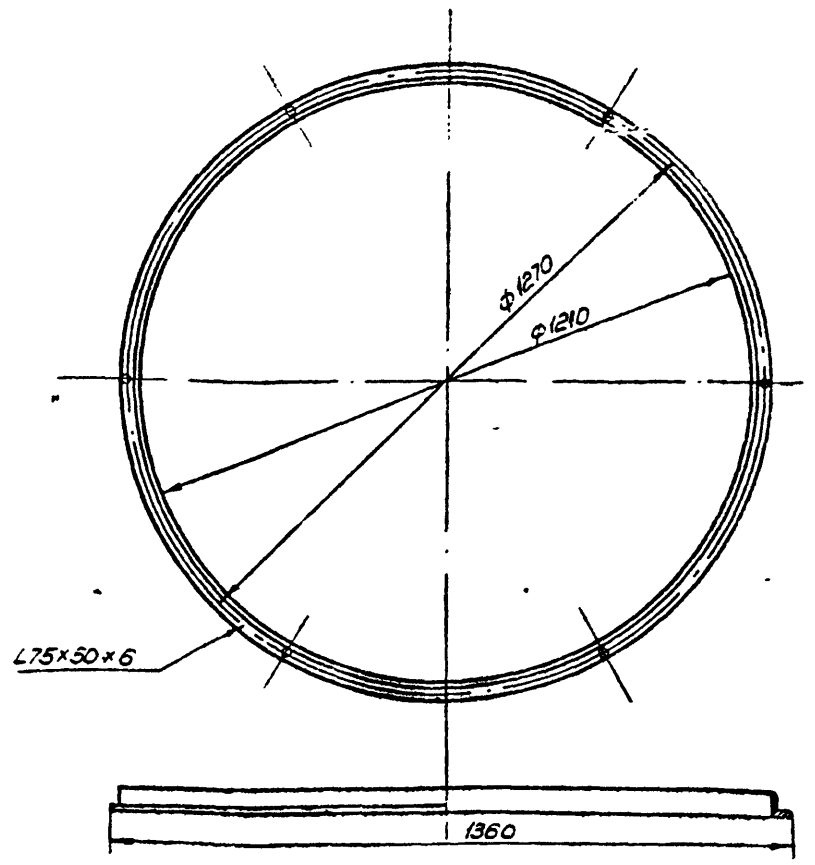

Длина развертки ℓ ~ 3900 мм

Изм.	Лист	N докум.	Подпись	Дата	БР 50-02-00-04		
Разраб.		Оборотова			Фланец	Лит.	Масса 14,2 / Масшт. 1:10
Провер.		Згофаров				Лист 35	Листов 73
Т.контр.		Оборотова			Уголок 75×50×6 ГОСТ 8510-72 / Ст.3 ГОСТ 535-58*	ГПИ Гидроэнергопроект г. Душанбе 1976 г.	
Н.контр.		Згофаров					

Подпись и дата | Взам. инв. N | Инв. N дубл. | Подпись и дата

БР 50-02-00-05

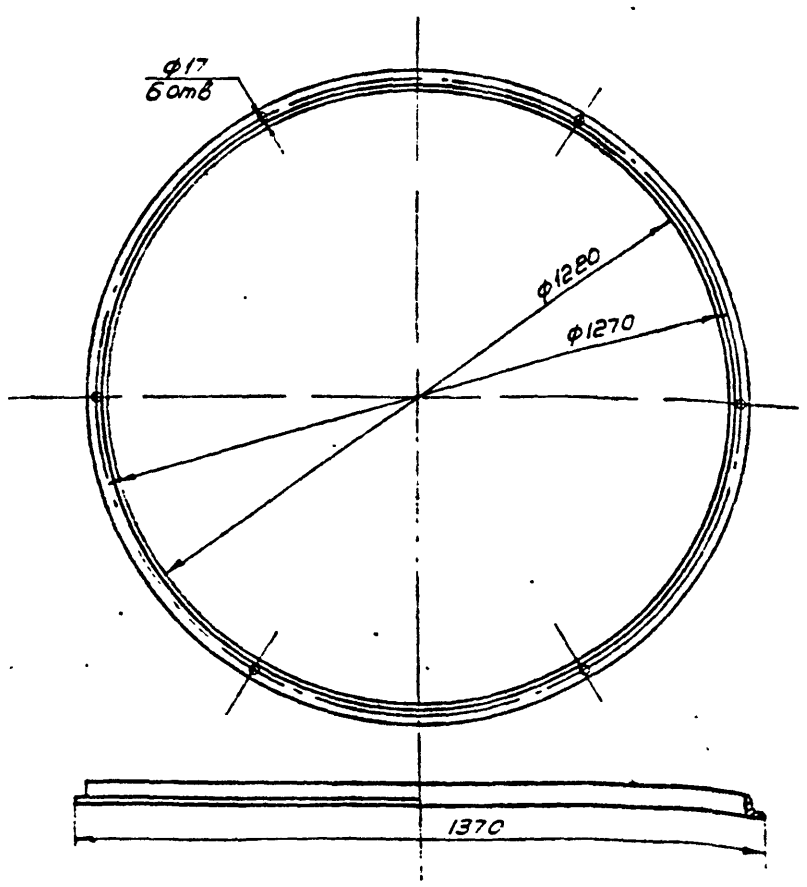

Длина развертки ℓ ~ 3931 мм

					БР 50-02-00-05		
Изм.	Лист	N докум.	Подпись	Дата	Фланец	Лит.	Масса / Масшт.
Разраб.		Оборотова				Лист 35	Листов 73
Провер.		Згофаров			Уголок 75×50×8 ГОСТ 8510-72 / Ст.3 ГОСТ 535-58*	ГПИ Гидроэнергопроект г. Душанбе 1976 г.	
Т.контр.		Оборотова					
Н.контр.		Згофаров					

БР 50-03-00-00

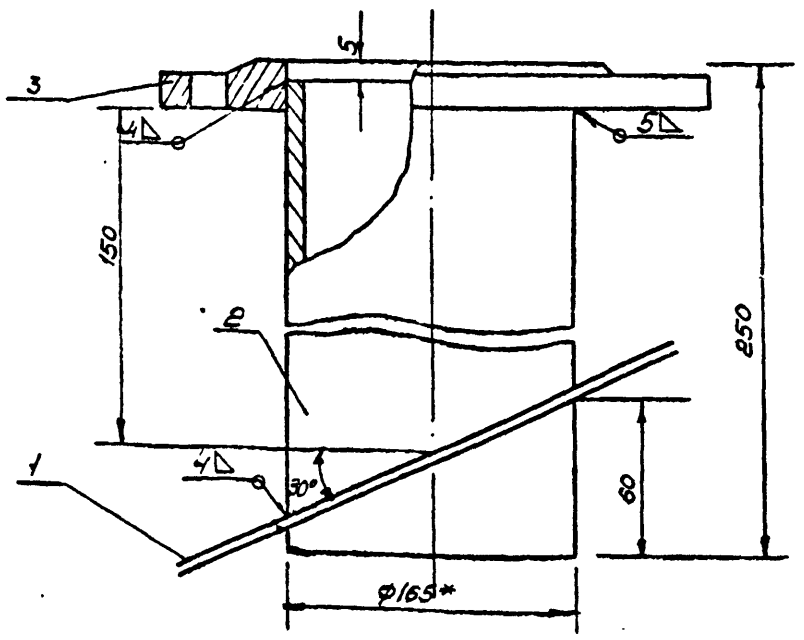

1* Размер для справок

2 Воротник повернуть по месту

Данный лист применен без изменений по п. N901-5-29 л.31

					БР 50-03-00-00		N01-5-32 а.II
Изм.	Лист	N докум.	Подпись	Дата	Труба Ду 150 Сборочный чертеж	Лит.	Масса / Масшт. 1:2
Разраб.		Оборотова				Лист 35	Листов 73
Провер.		Згофаров				ГПИ Гидроэнергопроект г. Душанбе 1976 г.	
Т.контр.		Оборотова					
Н.контр.		Згофаров					

Подпись и дата | Инв. N дубл. | Взам. инв. N

Копировал Бетлучева

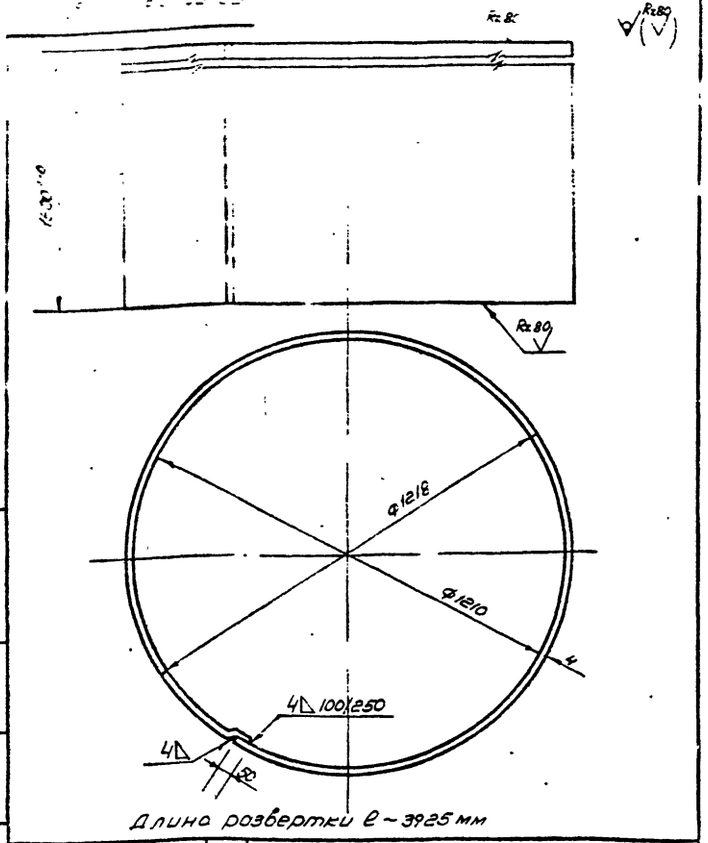

Длина развертки ℓ~3925 мм

Изм	Лист	N докум	Подпись	Дата	БР 50-02-00-11
Разраб		Сапрыкина			Обечайка
Провер		Ким			Лит. / Масса 185 / Масшт 1:10
Т.контр		Оборотова			Лист 36 / Листов 73
Н.контр		Згофаров			Лист 4 ГОСТ 19903-74 / Ст.3 ГОСТ 380-71* — ГПИ Таджикгипросельхозстрой г.Душанбе 1975г.

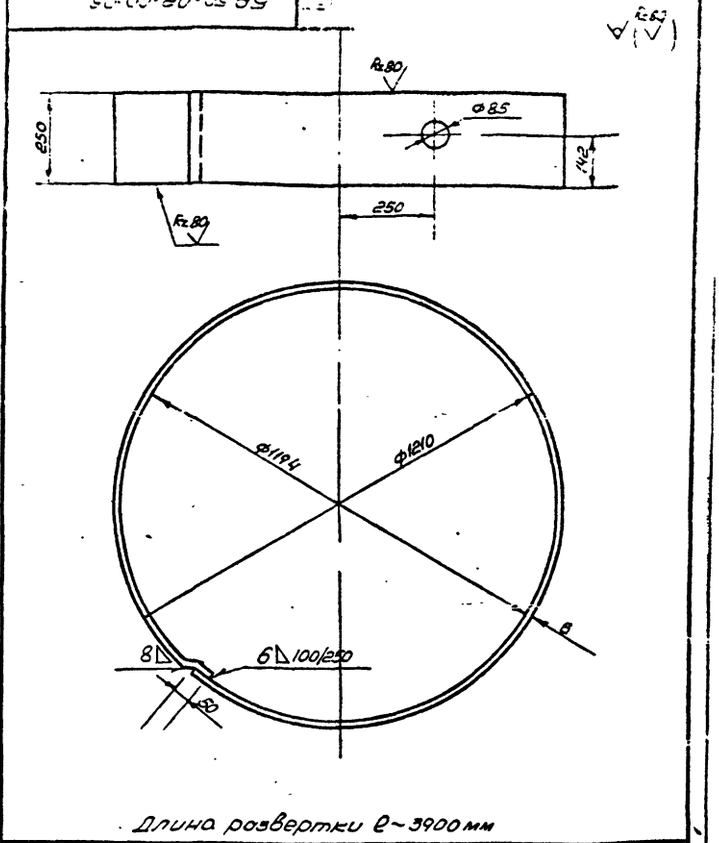

Длина развертки ℓ~3900 мм

Изм	Лист	N докум	Подпись	Дата	БР 50-02-00-06
Разраб		Сапрыкина			Обечайка
Провер		Ким			Лит. / Масса 48.1 / Масшт 1:10
Т.контр		Оборотова			Лист 36 / Листов 73
Н.контр		Згофаров			Лист 8 ГОСТ 19903-74 / Ст.3 ГОСТ 380-71* — ГПИ Таджикгипросельхозстрой г.Душанбе 1975г.

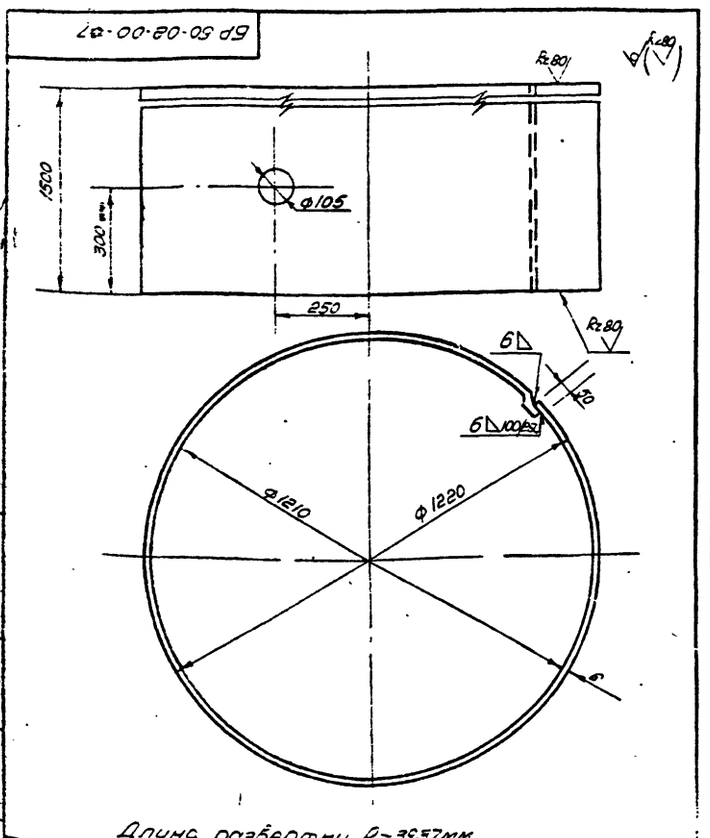

Длина развертки ℓ~3957мм

Изм	Лист	N докум	Подпись	Дата	БР 50-02-00-07
Разраб		Сапрыкина			Обечайка
Провер		Ким			Лит. / Масса 274 / Масшт 1:40
Т.контр		Оборотова			Лист 36 / Листов 73
Н.контр		Згофаров			Лист 6 ГОСТ 19903-74 / Ст.3 ГОСТ 380-71* — ГПИ Таджикгипросельхозстрой г.Душанбе 1975г.

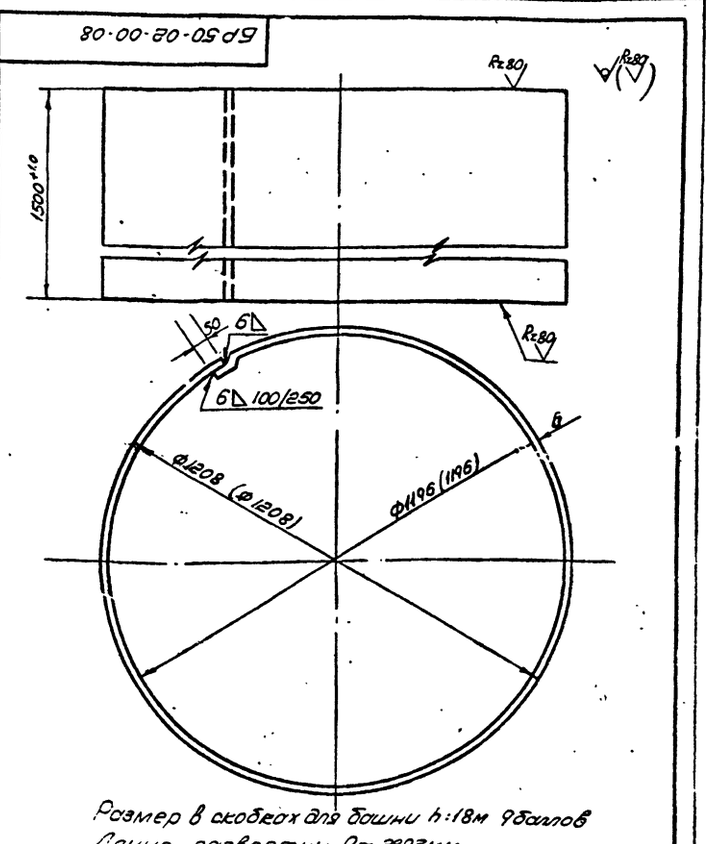

Размер в скобках для башни h:18м 9баллов

Длина развертки ℓ~3893мм

901-5-32 а.II

Изм	Лист	N докум	Подпись	Дата	БР 50-02-00-08
Разраб		Сапрыкина			Обечайка
Провер		Ким			Лит. / Масса 274 / Масшт 1:40
Т.контр		Оборотова			Лист 36 / Листов 73
Н.контр		Згофаров			Лист 7 ГОСТ 19903-74 / Ст.3 ГОСТ 380-71* — ГПИ Таджикгипросельхозстрой г.Душанбе 1975г.

Согл. св. Белянина

Сверено:

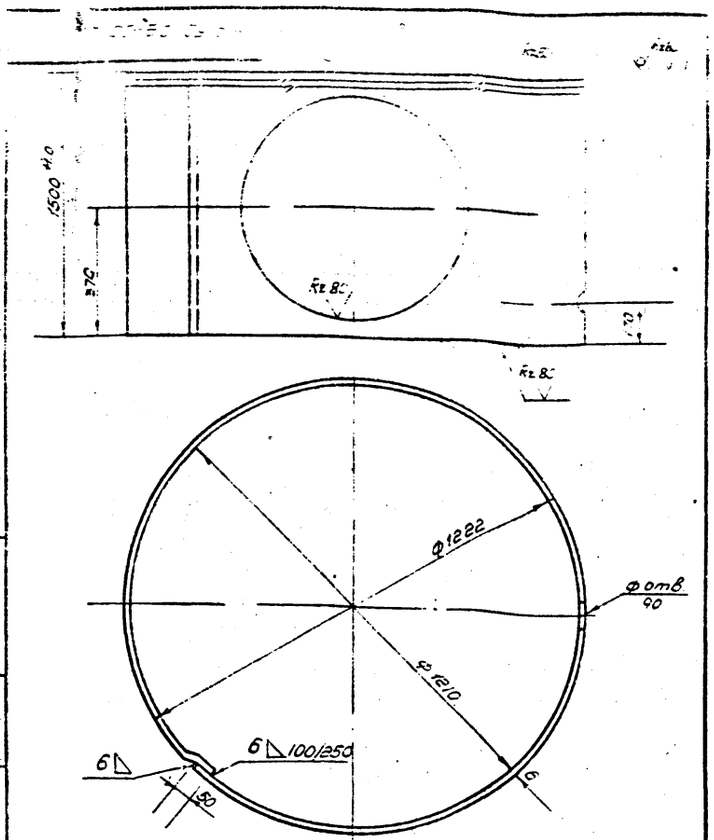

Длина развертки е~3937м

Изм.	Л.	N докум.	Подпись	Дата
Разраб.		Ковч		
Провер.		Ким		
Ст. инж.		Оборотова		
Гл. инж. пр.		Геворгов		

БР 50-02-00-09

Обечайка

Лит.	Масса	Масшт.
	277	1:10

Лист 37 Листов 73

Лист 6 ГОСТ 19903-74 / Ст. 3 ГОСТ 380-71*

ГПИ Тюмгражданпроект г. Душанбе 1975г

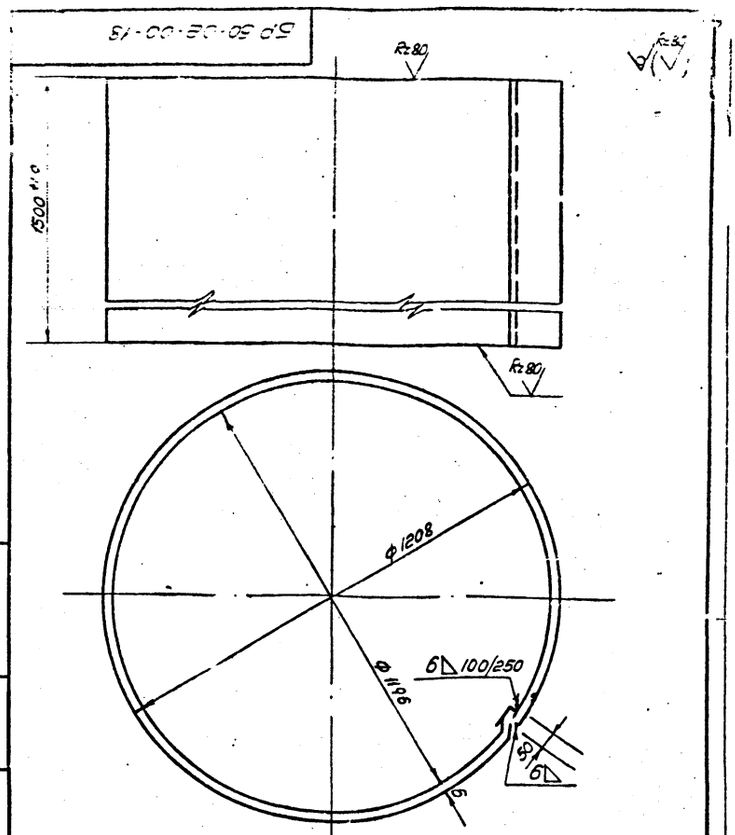

е-развертки ~3893мм

Изм.	Лист	N докум.	Подпись	Дата
Разраб.		Ковч		
Провер.		Ким		
Ст. инж.		Оборотова		
Гл. инж. пр.		Геворгов		

БР 50-02-00-18

Обечайка

Лит.	Масса	Масшт.
	277	

Лист 37 Листов 73

Лист 6 ГОСТ 19903-74 / Ст. 3 ГОСТ 380-71*

ГПИ Тюмгражданпроект г. Душанбе 1975г

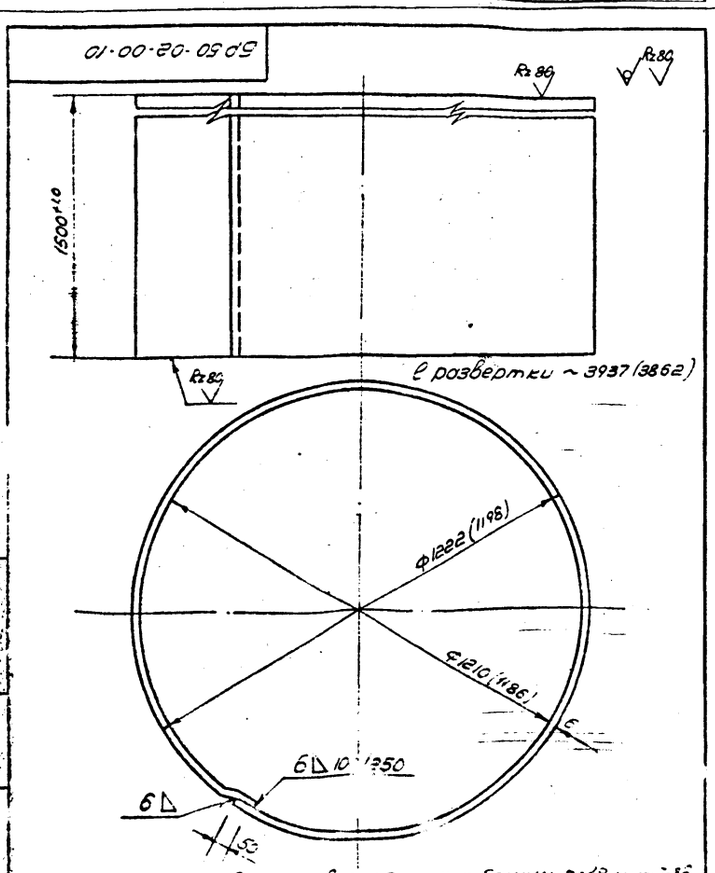

Размер в скобках для башни h=18 м на 7-8б

Изм.	Лист	N докум.	Подпись	Дата
Разраб.		Ковч		
Провер.		Ким		
Ст. инж.		Оборотова		
Гл. инж. пр.		Геворгов		

БР 50-02-00-10

Обечайка

Лит.	Масса	Масшт.
	251	1:10

Лист 37 Листов 73

Лист 6 ГОСТ 19903-74 / Ст. 3 ГОСТ 380-71*

ГПИ Тюмгражданпроект г. Душанбе 1975г

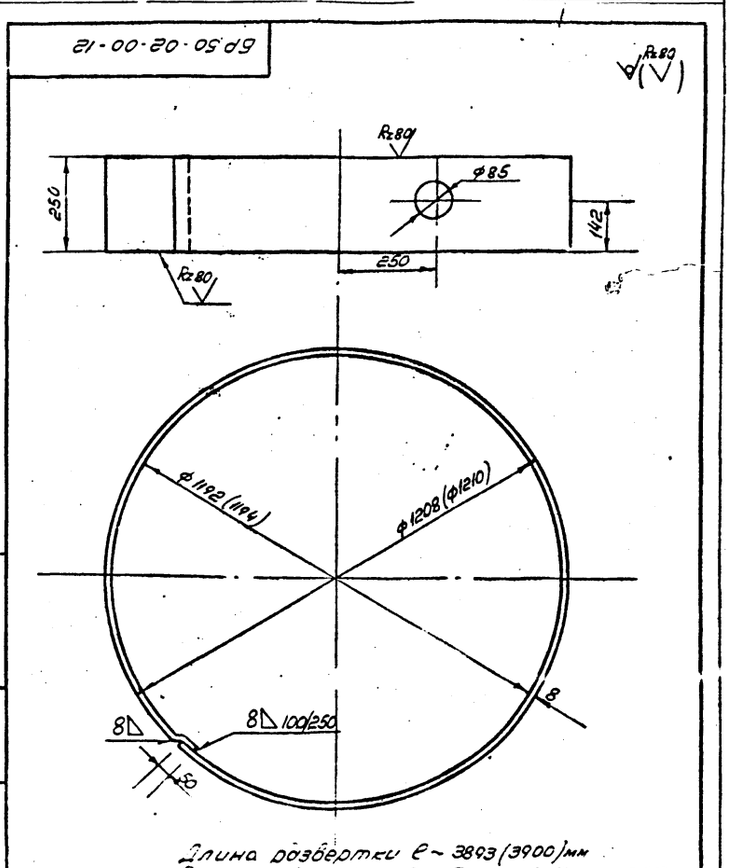

Длина развертки е~3893 (3900)мм
Размеры в скобках для башни h-18м на 7-8б.

Изм.	Лист	N докум.	Подпись	Дата
Разраб.		Ковч		
Провер.		Ким		
Ст. инж.		Оборотова		
Гл. инж. пр.		Геворгов		

901-5-32 ст.II

БР 50-02-00-12

Обечайка

Лит.	Масса	Масшт.
	77.0	1:10

Лист 37 Листов 73

Лист 6 ГОСТ 19903-74 / Ст. 3 ГОСТ 380-71*

ГПИ Тюмгражданпроект г. Душанбе

Инв. N подл. | Подпись и дата | Взам. инв. N | Инв. N дубл. | Подпись и дата

копировал: Ветлугина

Сверил: [illegible]

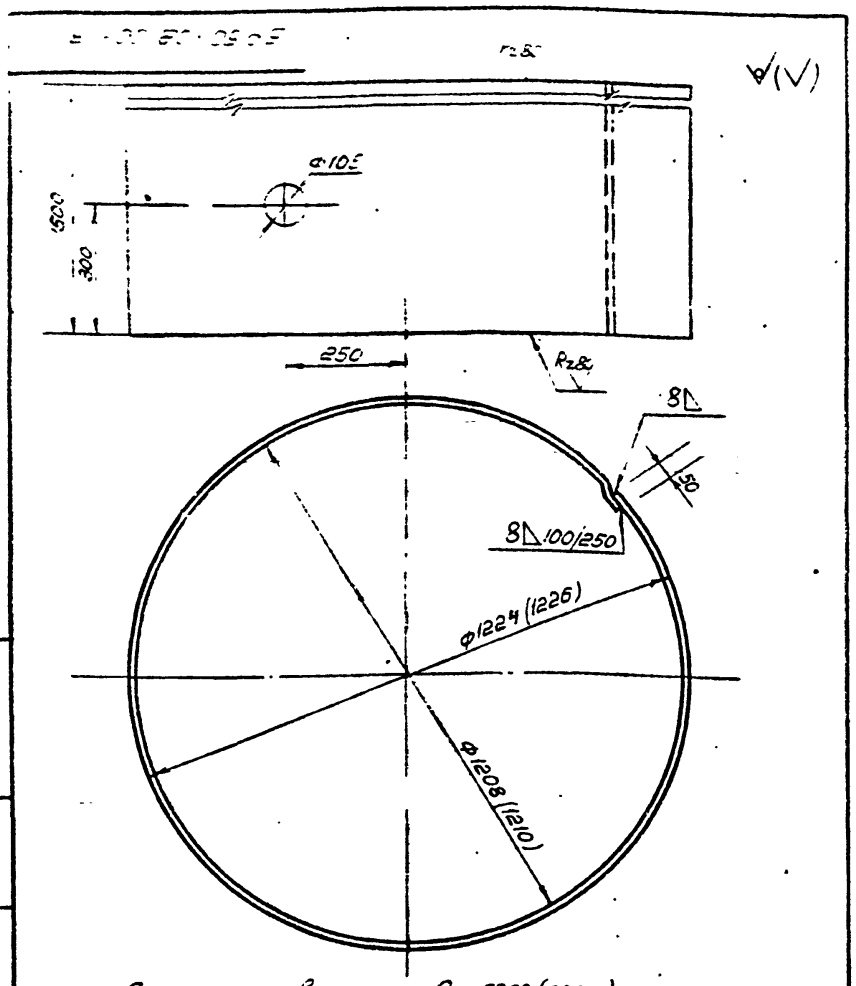

Длина развертки ℓ~3939 (3950)мм
Размеры в скобках для башни h=18м (7-8б)

БР 50-02-00-13

Изм	Лист	N докум	Подпись	Дата	Обечайка	Лит	Масса	Масшт
Разраб		Желенникова					340	1:10
Провер		Ким				Лист 38	Листов 73	
Ст инж		Оборотова			Лист 8 ГОСТ 19903-74 / Ст.3 ГОСТ 380-71*	ГПИ Таджикгипросельхозстрой г.Душанбе 1975г.		
Гл инж пр		Ягофаров						

Подпись и дата | Инв.№ дубл. | Взам.инв.№ | Подпись и дата | Инв.№ подл.

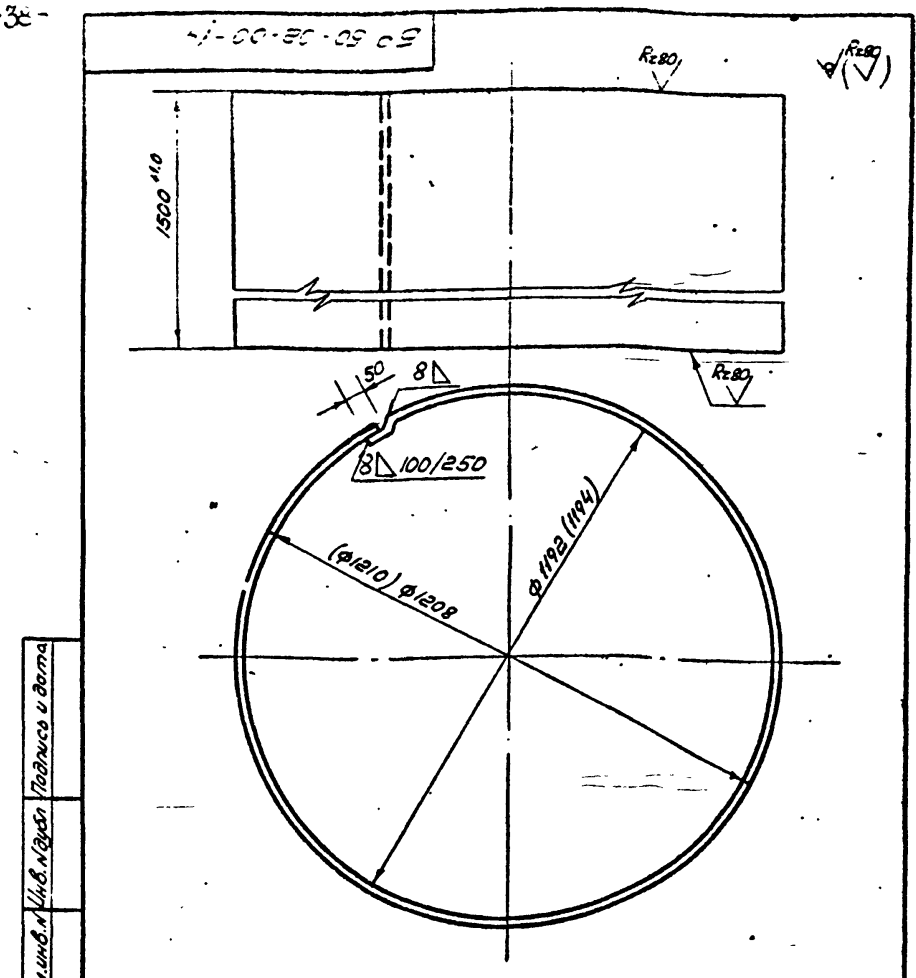

Длина развертки ℓ~3900мм
Размеры в скобках для башни h=18м (7-8б)

БР 50-02-00-14

Изм	Лист	N докум	Подпись	Дата	Обечайка	Лит.	Масса	Масшт.
Разраб		Желенникова					366	1:10
Провер		Ким				Лист 38	Листов 73	
Ст инж		Оборотова			Лист 8 ГОСТ 19903-74 / Ст 3 ГОСТ 380-71*	ГПИ Таджикгипросельхозстрой г.Душанбе 1975г.		
Гл инж.пр		Ягофаров						

Подпись и дата | Инв.№ дубл. | Взам.инв.№ | Подпись и дата | Инв.№ подл.

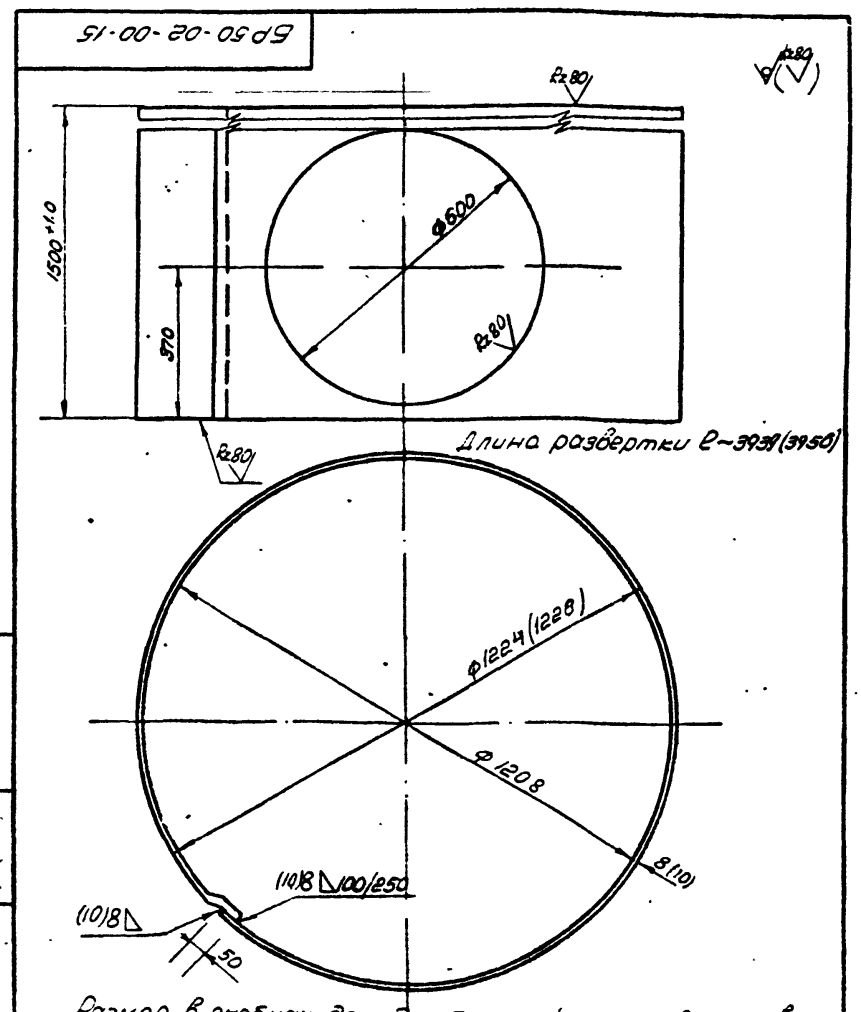

Размер в скобках дан для башни h=18м на ф50 труб

БР 50-02-00-15

Изм	Лист	N докум	Подпись	Дата	Обечайка	Лит	Масса	Масш
Разраб		Желенникова					370	1:10
Провер		Ким				Лист 38	Листов 73	
Ст инж		Оборотова			Лист (10)8 ГОСТ 19903-74 / Ст.3 ГОСТ 380-71*	ГПИ Таджикгипросельхозстрой г.Душанбе 1975г.		
Гл инж пр		Ягофаров						

Подпись и дата | Инв.№ дубл. | Взам.инв.№ | Подпись и дата | Инв.№ подл.

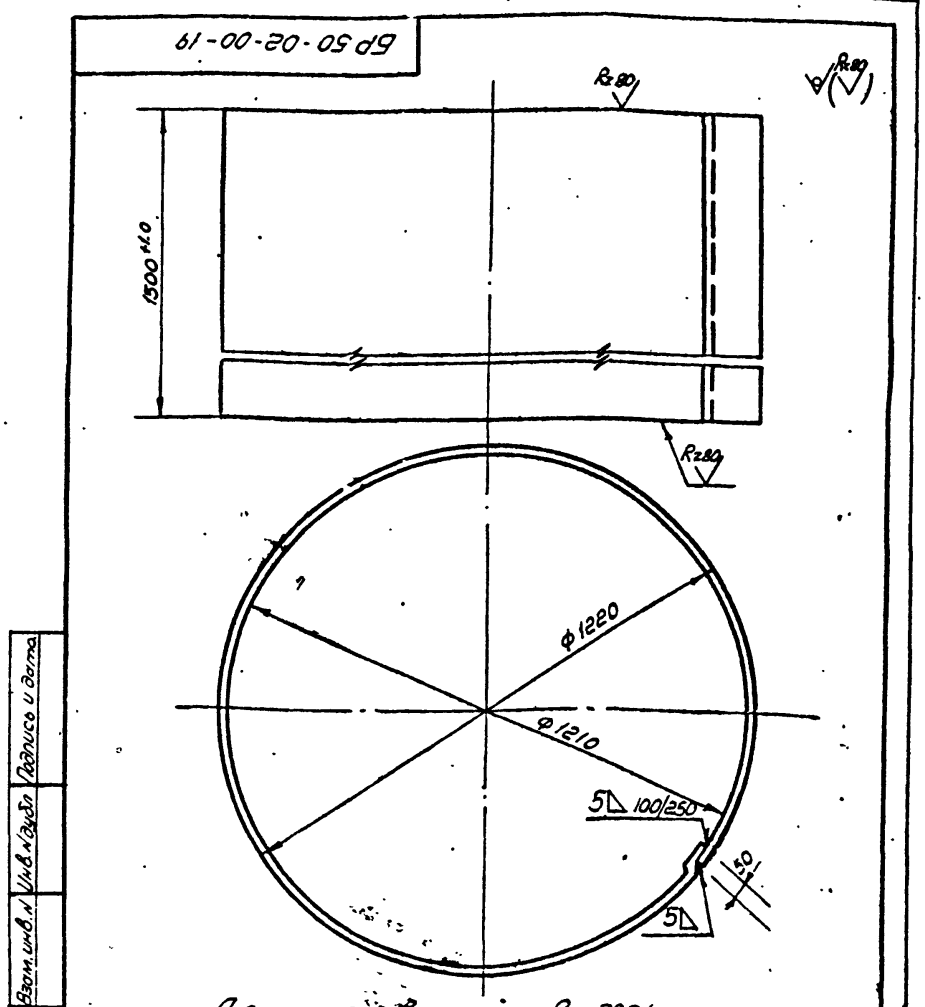

Длина развертки ℓ~3931мм

БР 50-02-00-19

901-5-32 а.II

Изм	Лист	N докум	Подпись	Дата	Обечайка	Лит	Масса	Масшт
Разраб		Желенникова					365	1:10
Провер		Ким				Лист 38	Листов 73	
Ст инж		Оборотова			Лист 5 ГОСТ 19903-74 / Ст 3 ГОСТ 380-71*	ГПИ Таджикгипросельхозстрой г.Душанбе 1975г.		
Гл инж.пр		Ягофаров						

Подпись и дата | Инв.№ дубл. | Взам.инв.№ | Подпись и дата | Инв.№ подл.

ко проб. ветлугина

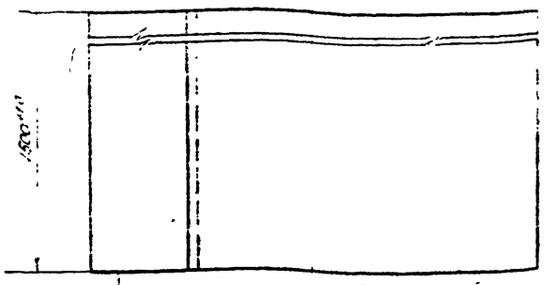

Длина развертки ℓ = 3936мм

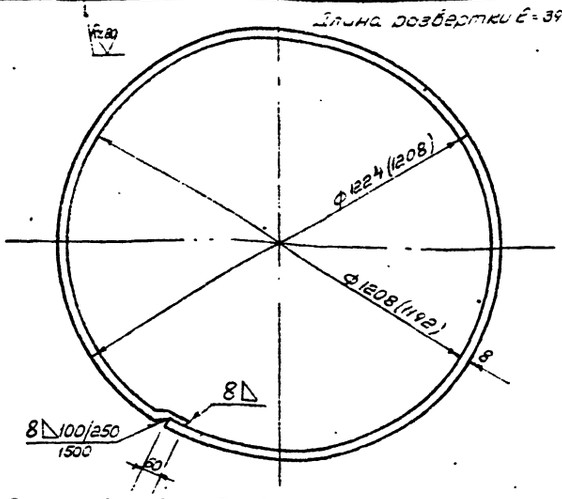

Размер в скобках для h = 18м на 9 баллов

Изм	Лист	N докум	Подпись	Дата	БР 50-02-00-16
Разраб.		Опрыкина			Обечайка
Провер		Ким			Лит. / Масса 370 / Масшт 1:10
Ст инж.		Оборотова			Лист 39 / Листов 73
Гл инж пр		Геофаров			Лист 8 ГОСТ 19903-74 / Ст 8 ГОСТ 380-71* — ГПИ Тадпикгипросельхозстрой г. Душанбе 1975г.

Инв. № подл. | Подпись и дата | Взам. инв. № | Инв. № дубл. | Подпись и дата

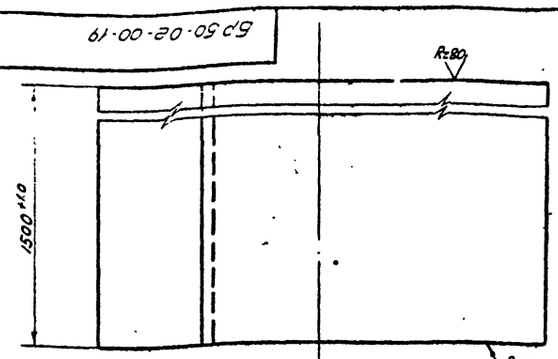

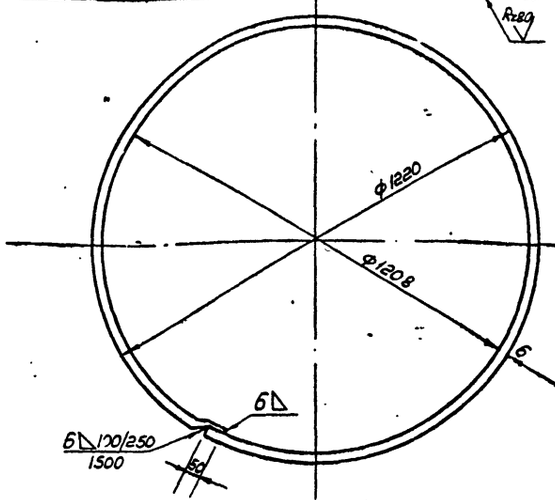

Длина развертки ℓ ~ 3930мм.

Изм	Лист	N докум.	Подпись	Дата	БР 50-02-00-17
Разраб		Опрыкина			Обечайка
Провер		Ким			Лит. / Масса 370 / Масшт 1:10
Ст инж		Оборотова			Лист 39 / Листов 73
Гл инж пр		Геофаров			Лист 6 ГОСТ 19903-74 / Ст 3 ГОСТ 380-71* — ГПИ Тадпикгипросельхозстрой г. Душанбе 1975г.

Инв. № подл. | Подпись и дата | Взам. инв. № | Инв. № дубл. | Подпись и дата

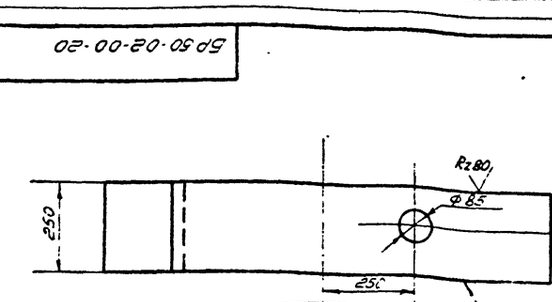

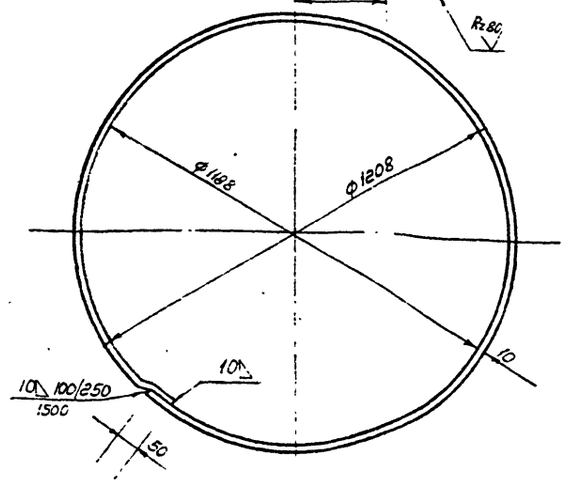

Длина развертки ℓ ~ 3893мм

Изм	Лист	N докум	Подпись	Дата	БР 50-02-00-20
Разраб		Опрыкина			Обечайка
Провер		Ким			Лит. / Масса 735 / Масшт 1:10
Ст инж		Оборотова			Лист 39 / Листов 73
Гл инж пр		Геофаров			Лист 10 ГОСТ 19903-74 / Ст 3 ГОСТ 380-71* — ГПИ Тадпикгипросельхозстрой г. Душанбе 1975г.

Инв. № подл. | Подпись и дата | Взам. инв. № | Инв. № дубл. | Подпись и дата

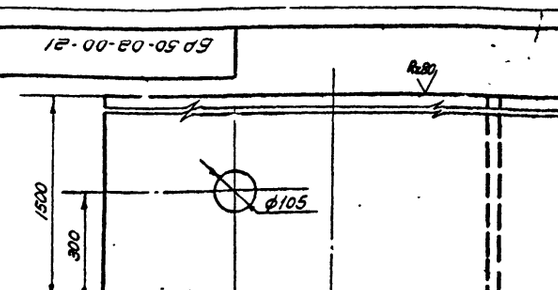

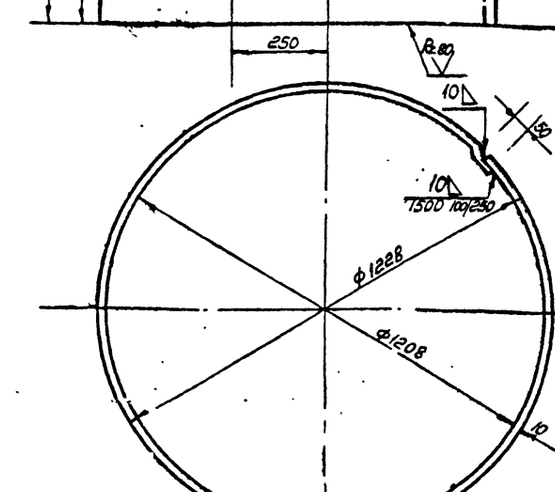

Длина развертки ℓ ~ 3955мм.

Изм	Лист	N докум	Подпись	Дата	БР 50-02-00-21 901-5-32 вып II
Разраб		Опрыкина			Обечайка
Провер		Ким			Лит. / Масса 425 / Масшт 1:10
Ст инж		Оборотова			Лист 39 / Листов 73
Гл инж пр		Геофаров			Лист 10 ГОСТ 19903-74 / Ст 3 ГОСТ 380-71* — ГПИ Тадпикгипросельхозстрой г. Душанбе 1975г.

Инв. № подл. | Подпись и дата | Взам. инв. № | Инв. № дубл. | Подпись и дата

копиров: Ветлугина

Сверено

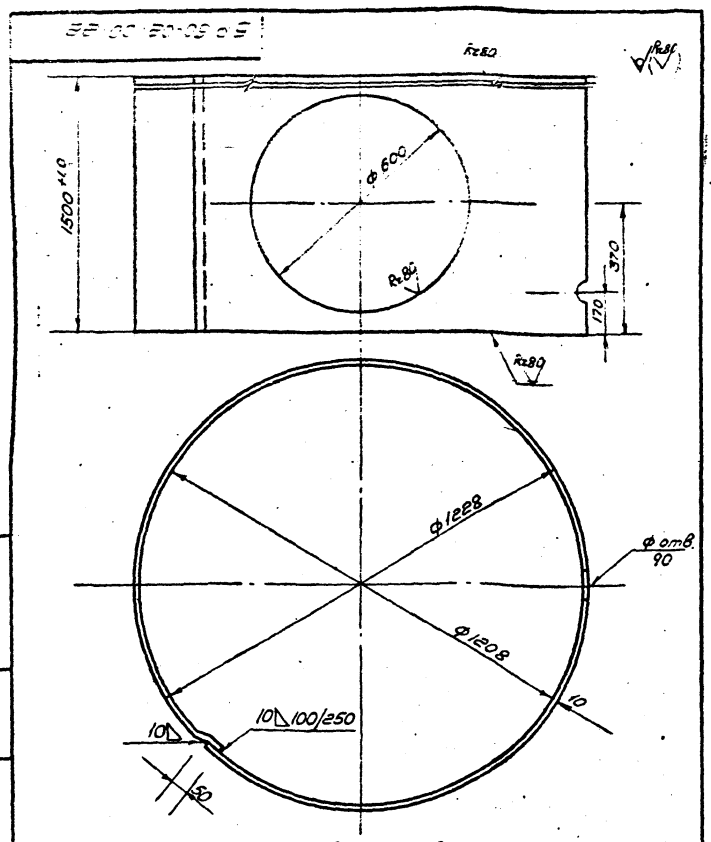

Длина развертки ℓ~3955

					БР 50-02-00-22			
Изм.	Лист	N докум.	Подпись	Дата	Обечайка	Лит.	Масса	Масшт.
Разраб.		Квач	В.Квач				465	1:10
Провер.		Ким	Ким			Лист 40	Листов 73	
Ст.инж.		Оборотова	Л.Оборотова		Лист 10 ГОСТ 19903-74 / Ст.3 ГОСТ 380-71*	ГПИ Таджикгипросельэлектрострой г. Душанбе 1975г		
Гл.инж.пр.		Неофаров						

Подпись и дата | Инв.№ дубл. | Взам.инв.№ | Подпись и дата

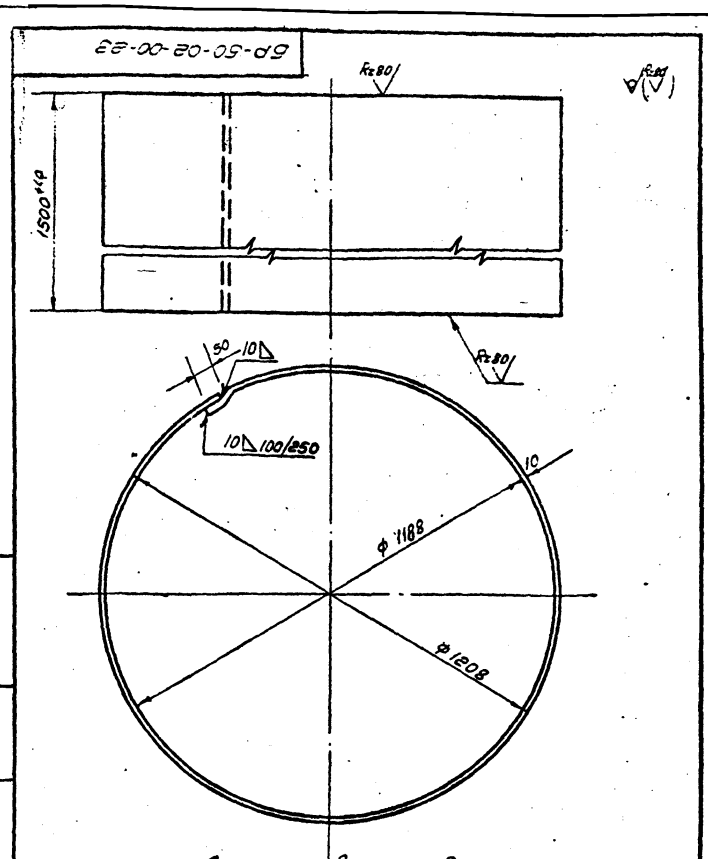

Длина развертки ℓ~3893 мм

					БР 50-02-00-23			
Изм.	Лист	N докум.	Подпись	Дата	Обечайка	Лит.	Масса	Масшт.
Разраб.		Квач	В.Квач				4.55	1:10
Провер.		Ким	Ким			Лист 40	Листов 73	
Ст.инж.		Оборотова	Л.Оборотова		Лист 10 ГОСТ 19903-74 / Ст.3 ГОСТ 380-71*	ГПИ Таджикгипросельэлектрострой г. Душанбе		
Гл.инж.пр.		Неофаров						

Подпись и дата | Инв.№ дубл. | Взам.инв.№ | Подпись и дата

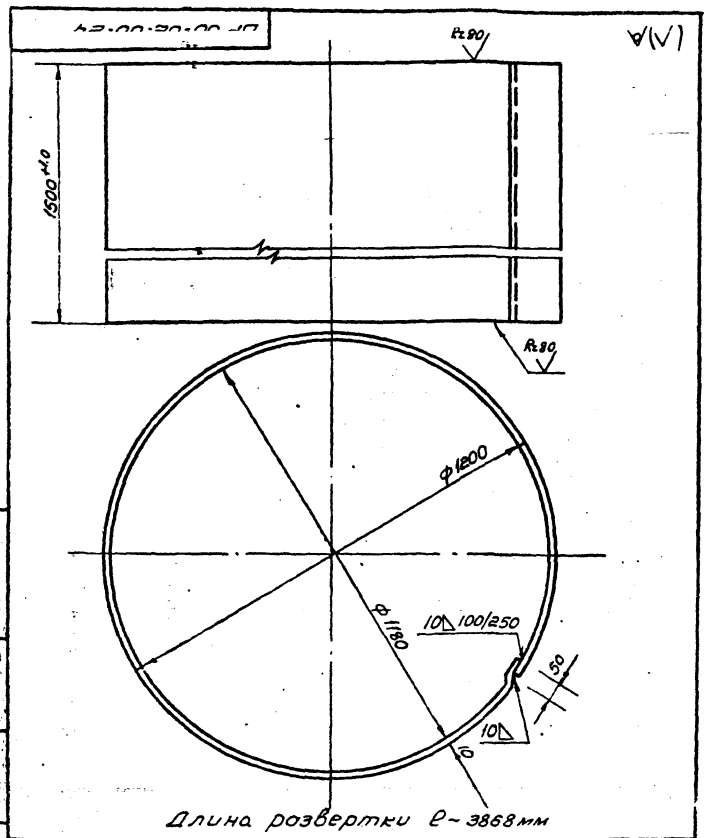

Длина развертки ℓ~3868 мм

					БР 50-02-00-24			
Изм.	Лист	N докум.	Подпись	Дата	Обечайка	Лит.	Масса	Масшт.
Разраб.		Квач	В.Квач				455	1:10
Провер.		Ким	Ким			Лист 40	Листов 73	
Ст.инж.		Оборотова	Л.Оборотова		Лист 10 ГОСТ 19903-74 / Ст.3 ГОСТ 380-71*	ГПИ Таджикгипросельэлектрострой г. Душанбе 1975г		
Гл.инж.пр.		Неофаров						

Подпись и дата | Инв.№ дубл. | Взам.инв.№ | Подпись и дата

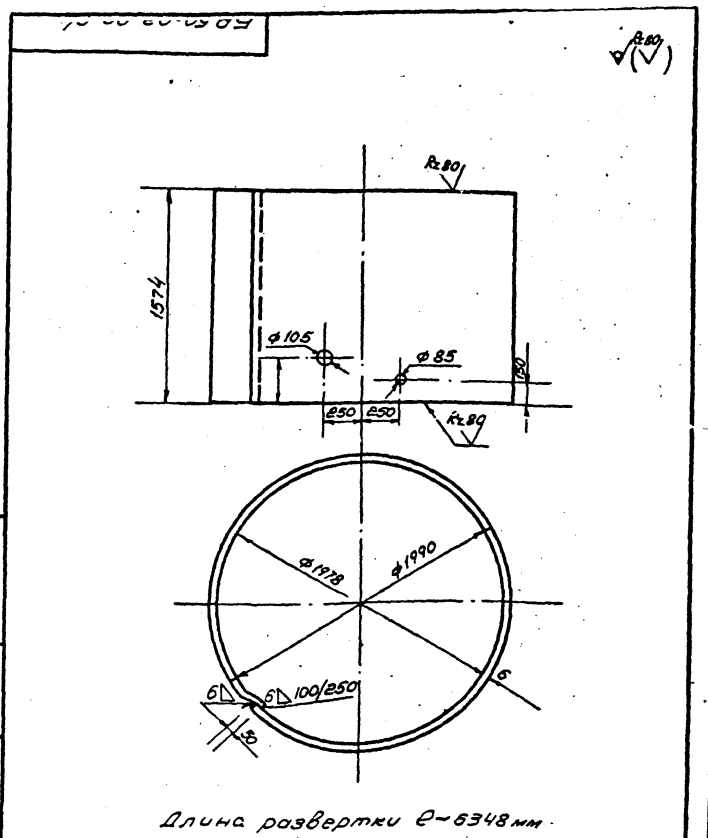

Длина развертки ℓ~6348 мм

901-5-32а.II

					БР 50-03-00-04			
Изм.	Лист	N докум.	Подпись	Дата	Обечайка	Лит.	Масса	Масшт.
Разраб.		Квач	В.Квач				373	1:25
Провер.		Ким	Ким			Лист 40	Листов 73	
Ст.инж.		Оборотова	Л.Оборотова		Лист 6 ГОСТ 19903-74 / Ст.3 ГОСТ 380-71*	ГПИ Таджикгипросельэлектрострой г. Душанбе 1975г		
Гл.инж.пр.		Неофаров						

Подпись и дата | Инв.№ дубл. | Взам.инв.№ | Подпись и дата

Копировал: Ветлугина
Сверено:

БР 50-03-00-00

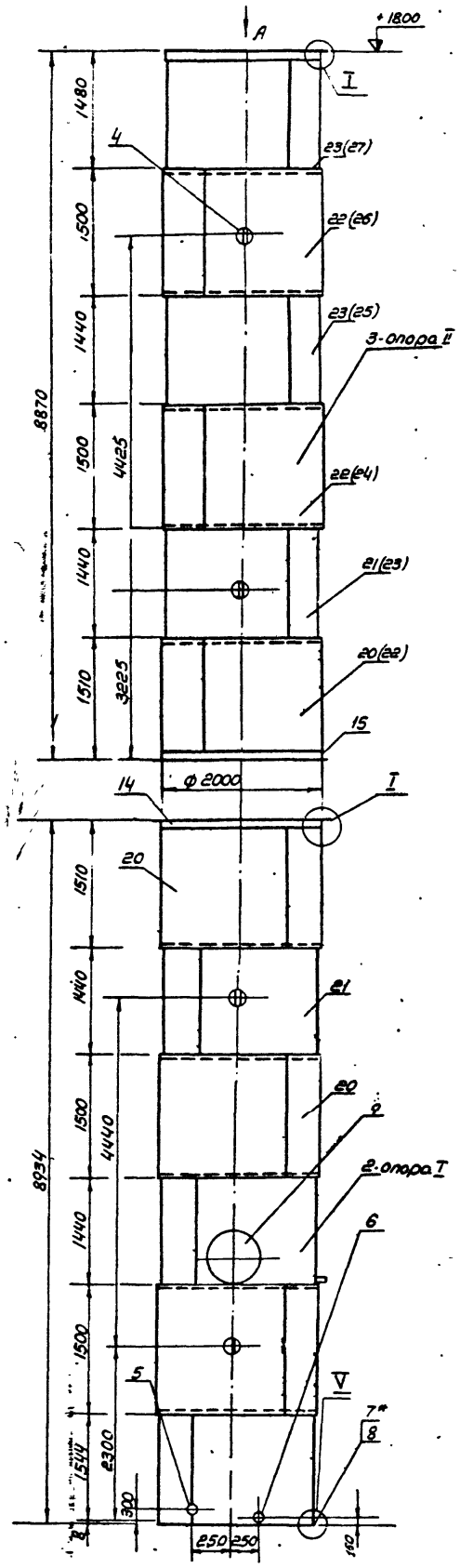

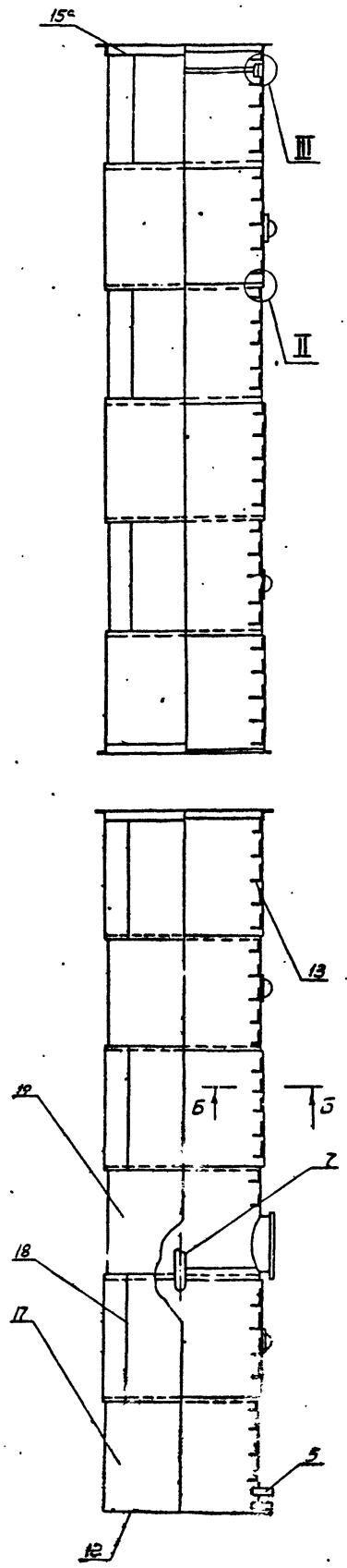

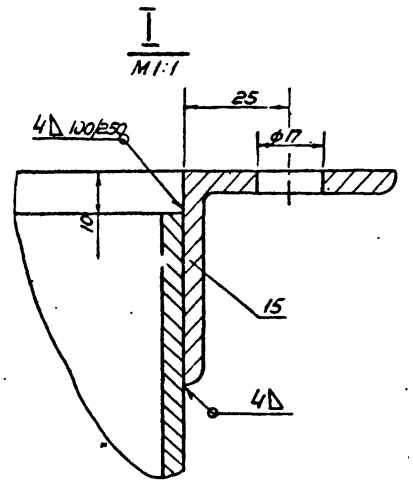

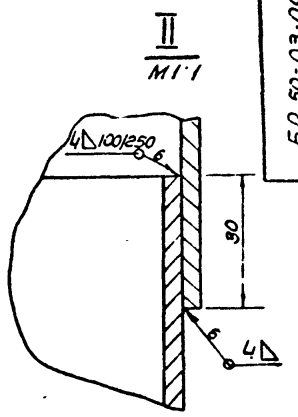

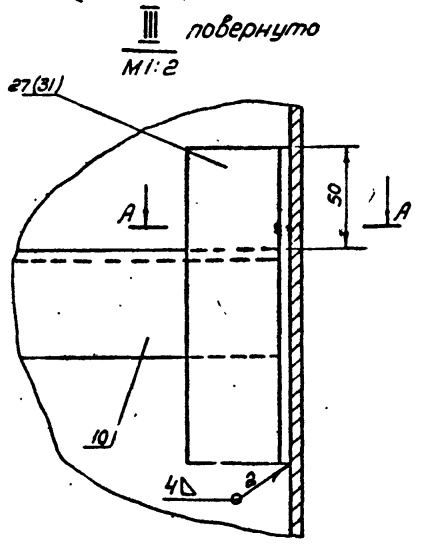

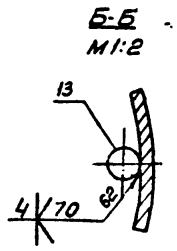

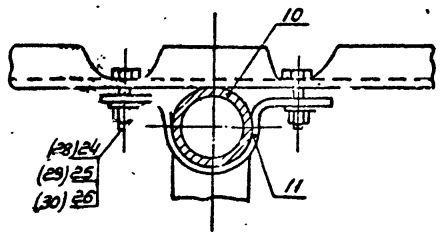

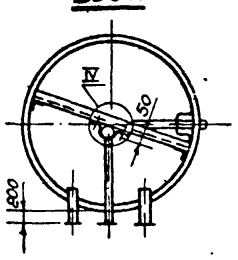

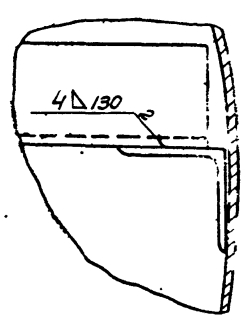

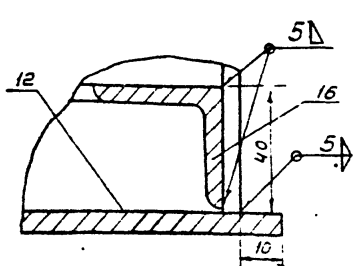

Примечания:

1. Сварные соединения II класса по ГОСТ 14-1-37-66
2. Наружная окраска сферы по грунту ВЛ-02 ГОСТ 5631-70* лаком ПЛ-170 с алюминиевой пудрой в два слоя по грунту или по хлорвинилу эмалью ГОСТ 6993-70 в два слоя по грунту ГОСТ 4355-60
3. Внутренняя окраска сферы по грунту ВЛ-02 ГОСТ 5631-70* грунтом ГОСТ 9109-59 с алюминиевой пудрой в два слоя, или грунтом ФЛ-03 или ФЛ-053 по ГОСТ 9109-59 с алюминиевой пудрой, утвержденным в установленном порядке в два слоя.
4. Позиции 6 с скобкой даны для 4 баллов.

9П1-5-32.а.II

Изм	Лист	N докум.	Подпись	Дата	БР 50-03-00	Лит.	Масса	Масшт.
Разраб.		Оборотова			Опора ф 2000 Сборочный чертеж			1:50
Провер.		Феофаров				Лист 41	Листов 73	
Ст инж.		Оборотова				ГПИ Таджикгипросельстрой г. Душанбе 1982		
Гл инж. пр.		Феофаров						

Копировал: Ветлугина

Обрено: [illegible]

Инв. N подл. | Подпись и дата | Взам. инв. N | Инв. N дубл. | Подпись и дата

БР 50-03-00-03б

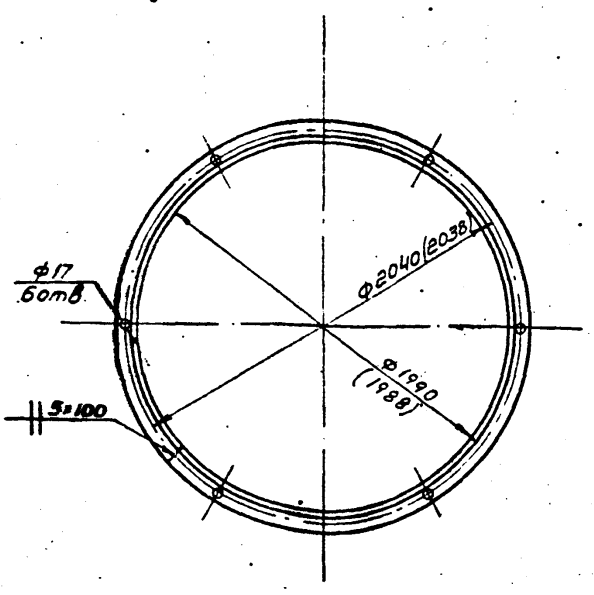

Длина развертки е~6245(6243)мм

Размер в скобках дан для 9баллов

Изм.	Лист	N докум.	Подпись	Дата	БР 50-03-00-03б		
Разраб.		Квач			Фланец	Лит.	Масса 23.7 / Масшт. 1:25
Провер.		Ким				Лист 42	Листов 73
Ст. инж.		Оборотова			Уголок 50х50х5 ГОСТ 8509-72 / Ст.3 ГОСТ 535-58*	ГПИ Тоджикгипросельхозстрой г. Душанбе 1976г	
Гл. инж. пр.		Геофаров					

Инв. N подл. | Подпись и дата | Взам. инв. N | Инв. N дубл. | Подпись и дата

БР 50-03-00-03в

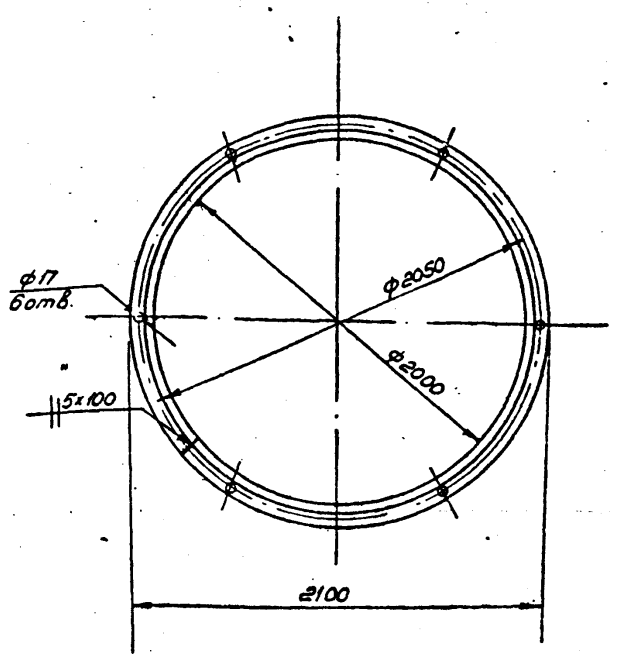

Длина развертки е~6280мм

Изм.	Лист	N докум.	Подпись	Дата	БР 50-03-00-03в		
Разраб.		Квач			Фланец	Лит.	Масса 23.4 / Масшт. 1:25
Провер.		Ким				Лист 42	Листов 73
Ст. инж.		Оборотова			Уголок 50х50х5 ГОСТ 8509-72 / Ст.3 ГОСТ 535-58*	ГПИ Тоджикгипросельхозстрой г. Душанбе 1975г	
Гл. инж. пр.		Геофаров					

Инв. N подл. | Подпись и дата | Взам. инв. N | Инв. N дубл. | Подпись и дата

БР 50-03-00-02

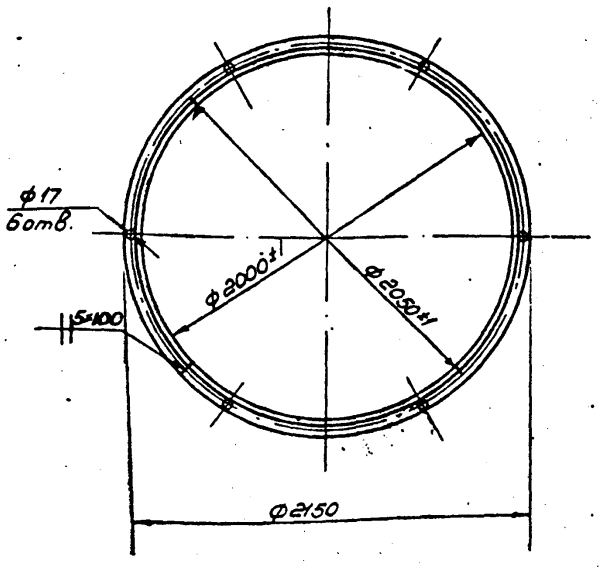

Длина развертки е=6280мм

Изм.	Лист	N докум.	Подпись	Дата	БР 50-03-00-02		
Разраб.		Квач			Фланец	Лит.	Масса 23.7 / Масшт. 1:25
Провер.		Ким				Лист 42	Листов 73
Ст. инж.		Оборотова			Уголок 75х50х6 ГОСТ 8509-72 / Ст.3 ГОСТ 535-58*	ГПИ Тоджикгипросельхозстрой г. Душанбе 1976г	
Гл. инж. пр.		Геофаров					

Инв. N подл. | Подпись и дата | Взам. инв. N | Инв. N дубл. | Подпись и дата

БР 50-02-00-01а

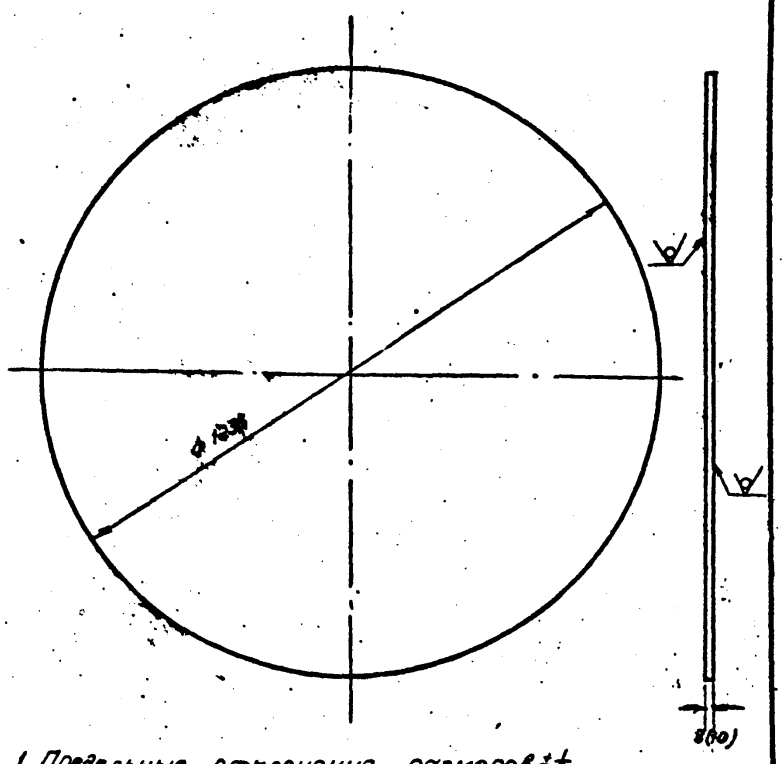

1. Предельные отклонения размеров ±1/2 допуска. 8 кл.
2. Размеры в скобках для башни высотой 18м

901-5-32а.11

Изм.	Лист	N докум.	Подпись	Дата	БР 50-02-00-01а		
Разраб.		Квач			Дно 9баллов	Лит.	Масса 76.5 (95.3) / Масшт. 1:10
Провер.		Ким				Лист 42	Листов 73
Ст. инж.		Оборотова			Лист 8(10) ГОСТ 19903-74 / Ст.3 ГОСТ 380-71	ГПИ Тоджикгипросельхозстрой г. Душанбе 1975г	
Гл. инж. пр.		Геофаров					

Инв. N подл. | Подпись и дата | Взам. инв. N | Инв. N дубл. | Подпись и дата

копиров: Ветлугина

Сверено:

БР 50-03-00-05

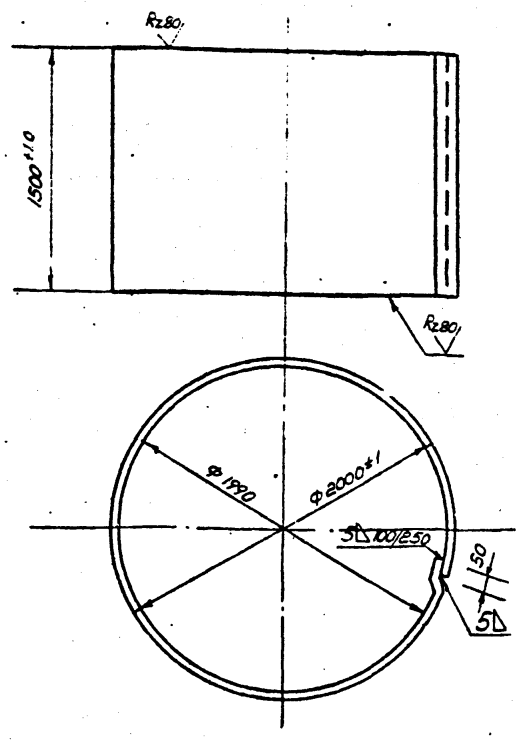

Длина развертки е~6380мм

Изм.	Лист	N докум.	Подпись	Дата	БР 50-03-00-05	
Разраб.		Сапрыкина			Обечайка	Лит. / Масса 382 / Масшт. 1:25
Провер.		Ким				Лист 43 / Листов 73
Ст. инж.		Оборотова			Лист 5 ГОСТ 19903-74 Ст. 3 ГОСТ 380-71*	ГПИ Тоджикгипросельэлектро г. Душанбе 1975г
Гл. инж. пр.		Геофаров				

Инв. N подл. | Подпись и дата | Взам. инв. N | Инв. N дубл. | Подпись и дата

БР 50-03-00-06

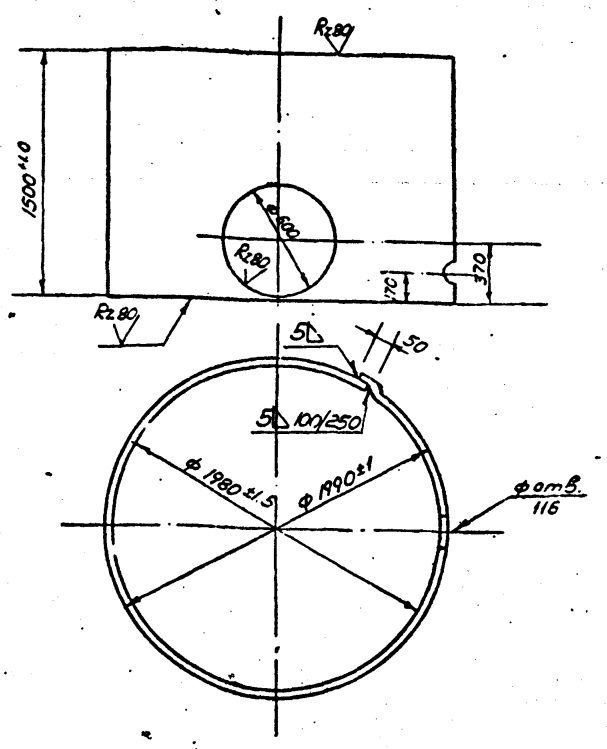

Длина развертки е~6349мм

Изм.	Лист	N докум.	Подпись	Дата	БР-50-03-00-06	
Разраб.		Сапрыкина			Обечайка	Лит. / Масса 382 / Масшт. 1:25
Провер.		Ким				Лист 43 / Листов 73
Ст. инж.		Оборотова			Лист 5 ГОСТ 19903-74 Ст. 3 ГОСТ 380-71*	ГПИ Тоджикгипросельэлектро г. Душанбе 1975г
Гл. инж. пр.		Геофаров				

Инв. N подл. | Подпись и дата | Взам. инв. N | Инв. N дубл. | Подпись и дата

БР 50-03-00-07

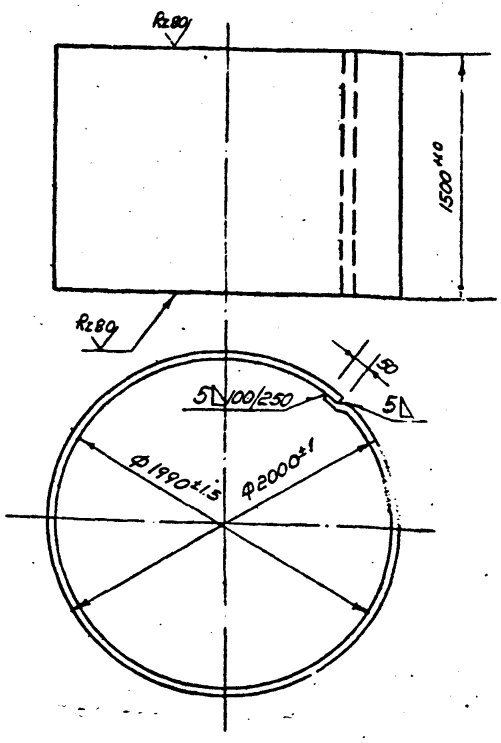

Длина развертки е~6380мм

Изм.	Лист	N докум.	Подпись	Дата	БР 50-03-00-07	
Разраб.		Сапрыкина			Обечайка	Лит. / Масса 382 / Масшт. 1:25
Провер.		Ким				Лист 43 / Листов 73
Ст. инж.		Оборотова			Лист 5 ГОСТ 19903-74 Ст. 3 ГОСТ 380-71*	ГПИ Тоджикгипросельэлектро г. Душанбе 1975г
Гл. инж. пр.		Геофаров				

Инв. N подл. | Подпись и дата | Взам. инв. N | Инв. N дубл. | Подпись и дата

БР 50-03-00-08

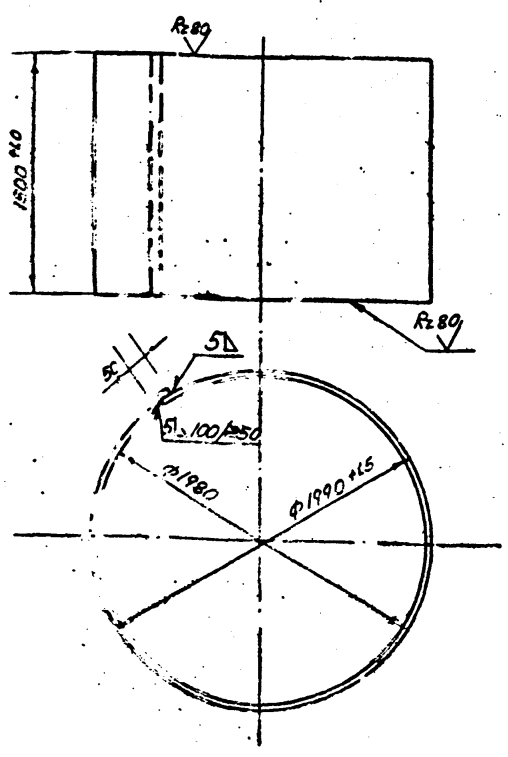

Длина развертки е~6349мм

Изм.	Лист	N докум.	Подпись	Дата	БР 50-03-00-08	
Разраб.		Сапрыкина			Обечайка	Лит. / Масса 382 / Масшт. 1:25
Провер.		Ким				Лист 43 / Листов 73
Ст. инж.		Оборотова			Лист 5 ГОСТ 19903-74 Ст. 3 ГОСТ 380-71*	ГПИ Тоджикгипросельэлектро г. Душанбе 1975г
Гл. инж. пр.		Геофаров				

Инв. N подл. | Подпись и дата | Взам. инв. N | Инв. N дубл. | Подпись и дата

Копиров: Ветлугина

БР 50-03-00-09

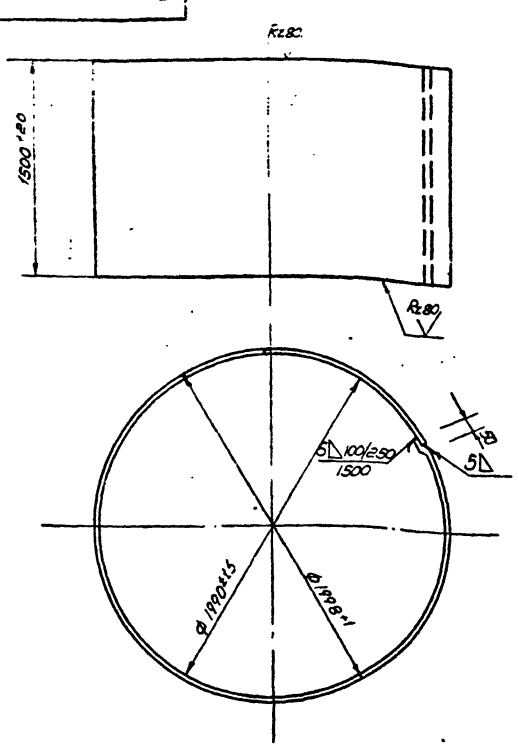

Длина развертки ℓ~6373мм

Изм.	Лист	N докум.	Подпись	Дата	БР 50-03-00-09		
Разраб.		Квач			Обечайка	Лит.	Масса 382 / Масшт. 1:25
Провер.		Ким				Лист 41	Листов 73
Ст. инж.		Оборатова			Лист 5 ГОСТ 19903-74 / Ст.3 ГОСТ 380-71*	ГПИ Таджикгипросельхозстрой г. Душанбе 1973	
Гл. инж. пр.		Эгофаров					

Инв. N подл. | Подпись и дата | Взам. инв. N | Инв. N дубл. | Подпись и дата

БР 50-03-00-10

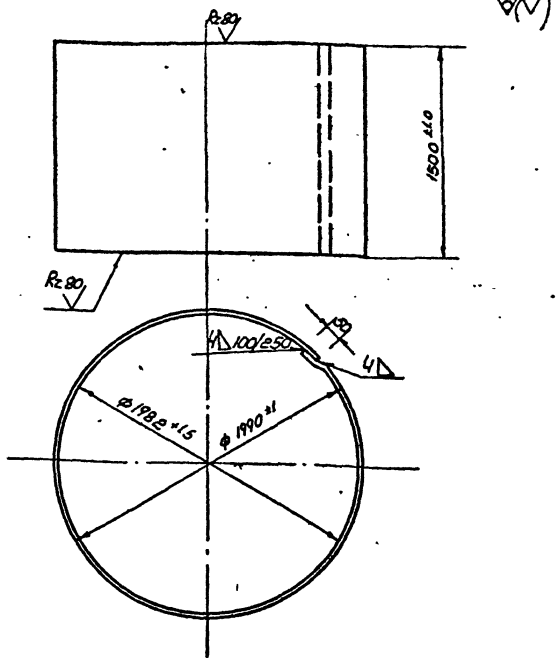

Длина развертки ℓ~6349мм

Изм.	Лист	N докум.	Подпись		БР 50-03-00-10		
Разраб.		Квач			Обечайка	Лит.	Масса 310 / Масшт. 1:25
Провер.		Ким				Лист 40	Листов 73
Ст. инж.		Оборатова			Лист 4 ГОСТ 19903-74 / Ст.3 ГОСТ 380-71*	ГПИ Таджикгипросельхозстрой г. Душанбе 1973	
Гл. инж. пр.		Эгофаров					

Инв. N подл. | Подпись и дата | Взам. инв. N | Инв. N дубл. | Подпись и дата

БР 50-01-01-01а

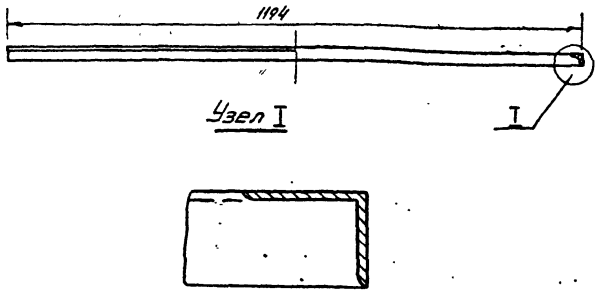

Длина развертки ℓ~ 3749мм

Кольцо жесткости для опоры бака

V=50м³ h=15.18м на 7-8 баллов ф1220

Изм.	Лист	N докум.	Подпись	Дата	БР 50-01-01-01а		
Разраб.		Квач			Кольцо жесткости	Лит.	Масса 175 / Масшт. 1:20
Провер.		Ким				Лист 44	Листов 73
Ст. инж.		Оборатова			Уголок 75×50×6 ГОСТ 8509-72 / Ст 3 ГОСТ 535-58*	ГПИ Таджикгипросельхозстрой г. Душанбе	
Гл. инж. пр.		Эгофаров					

Инв. N подл. | Подпись и дата | Взам. инв. N | Инв. N дубл. | Подпись и дата

БР 50-01-01-01а

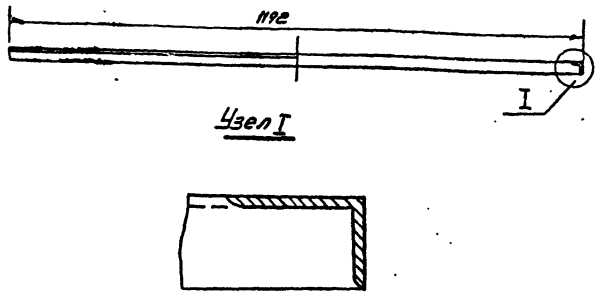

Длина развертки ℓ~ 3743мм

Кольцо жесткости для опоры бака

V=50м³ h=15м ф1220 на 9 баллов

901-5-32 а.II

Изм.	Лист	N докум.	Подпись	Дата	БР 50-01-01-01а		
Разраб.		Квач			Кольцо жесткости	Лит.	Масса 175 / Масшт. 1:20
Провер.		Ким				Лист 44	Листов 73
Ст. инж.		Оборатова			Уголок 75×50×6 ГОСТ 8509-72 / Ст 3 ГОСТ 380-71*	ГПИ Таджикгипросельхозстрой г. Душанбе 1973 г.	
Гл. инж. пр.		Эгофаров					

Инв. N подл. | Подпись и дата | Взам. инв. N | Инв. N дубл. | Подпись и дата

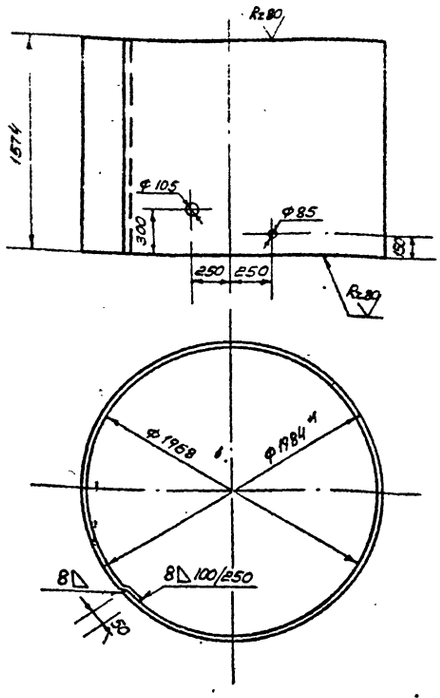

Длина развертки ℓ~6330мм

Изм.	Лист	№докум.	Подпись	Дата	БР 50-03-00-11		
Разраб.		Миллер			Обечайка	Лит.	Масса 620	Масшт. 1:25
Провер.		Ким				Лист 45	Листов 73
Ст.инж.		Оборотова			Лист 8 ГОСТ 19903-74 Ст.3 ГОСТ 380-71*	ГПИ Гидроэнергопроект г.Душанбе 1975г.	
Гл.инж.пр.		Феофаров					

БР 50-03-00-12

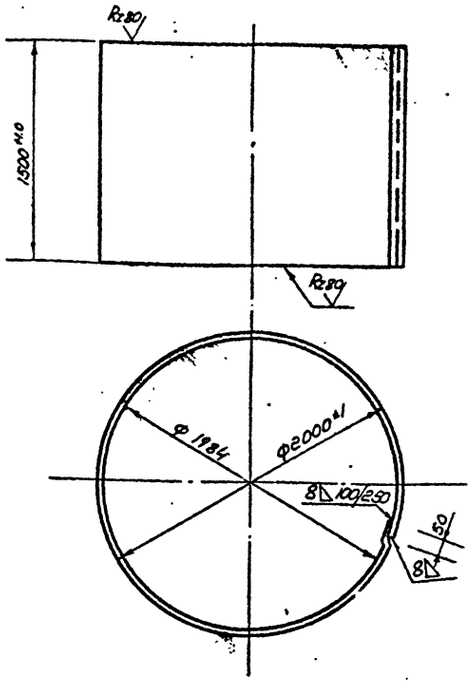

Длина развертки ℓ~6380мм

Изм.	Лист	№докум.	Подпись	Дата	БР 50-03-00-12		
Разраб.		Миллер			Обечайка	Лит.	Масса 610	Масшт. 1:25
Провер.		Ким				Лист 45	Листов 73
Ст.инж.		Оборотова			Лист 8 ГОСТ 19903-74 Ст.3 ГОСТ 380-71*	ГПИ Гидроэнергопроект г.Душанбе 1975г.	
Гл.инж.пр.		Феофаров					

БР 50-03-00-13

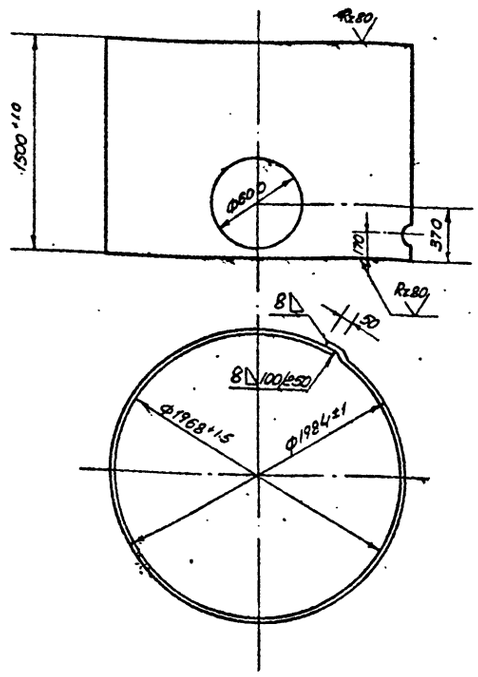

Длина развертки ℓ~6330мм

Изм.	Лист	№докум.	Подпись	Дата	БР 50-03-00-13		
Разраб.		Миллер			Обечайка	Лит.	Масса 610	Масшт. 1:25
Провер.		Ким				Лист 45	Листов 73
Ст.инж.		Оборотова			Лист 8 ГОСТ 19903-74 Ст.3 ГОСТ 380-71*	ГПИ Гидроэнергопроект г.Душанбе 1975г.	
Гл.инж.пр.		Феофаров					

БР 50-03-00-14

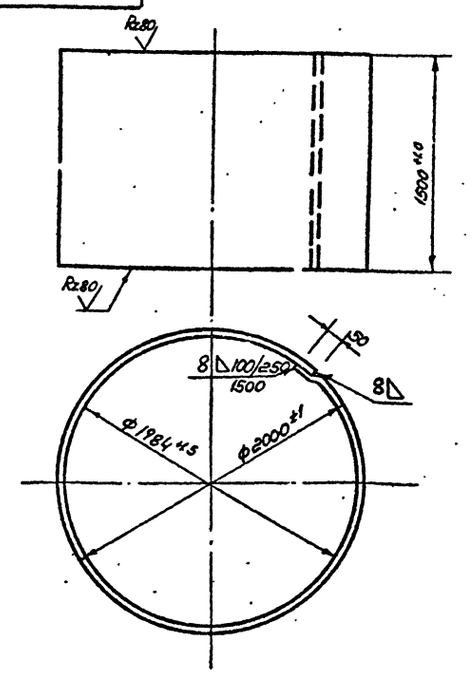

Длина развертки ℓ~6380мм

901-5-32 а.II

Изм.	Лист	№докум.	Подпись	Дата	БР 50-03-00-14		
Разраб.		Миллер			Обечайка	Лит.	Масса 610 (380)	Масшт. 1:25
Провер.		Ким				Лист 45	Листов 73
Ст.инж.		Оборотова			Лист 8 ГОСТ 19903-74 Ст.3 ГОСТ 380-71*	ГПИ Гидроэнергопроект г.Душанбе 1975г.	
Гл.инж.пр.		Феофаров					

Инв.№подл. | Подпись и дата | Взам.инв.№ | Инв.№дубл. | Подпись и дата

БР 50-03-00-15

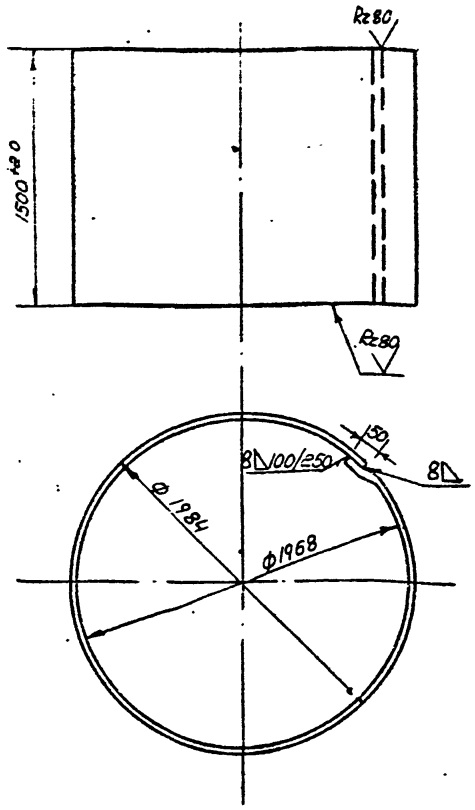

Длина развертки ℓ ~ 6330 мм

Изм	Лист	N докум.	Подпись	Дата	БР50-03-00-15		
Разраб.		Миллер			Обечайка	Лит.	Масса 5.92 / Масш. 1:25
Провер.		Ким				Лист 46	Листов 73
Ст инж.		Оборотова			Лист 8 ГОСТ 19903-74 / Ст 3 ГОСТ 380-71*	ГПИ Таджикгипросельхозстрой г. Душанбе 1975г	
Н. инж. пр.		Згофаров					

БР 50-03-00-16

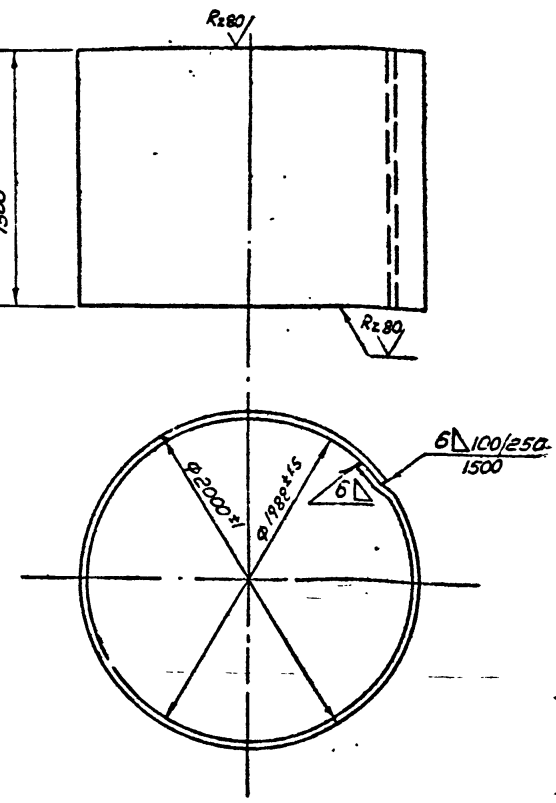

Длина развертки ℓ ~ 6380 мм

Изм	Лист	N докум	Подпись	Дата	БР50-03-00-16		
Разраб.		Миллер			Обечайка	Лит.	Масса 608 / Масш. 1:25
Провер.		Ким				Лист 46	Листов 73
Ст инж.		Оборотова			Лист 6 ГОСТ 19903-74 / Ст 3 ГОСТ 380-71*	ГПИ Таджикгипросельхозстрой г. Душанбе 1975г	
Н. инж. пр.		Згофаров					

БР 50-03-00-17

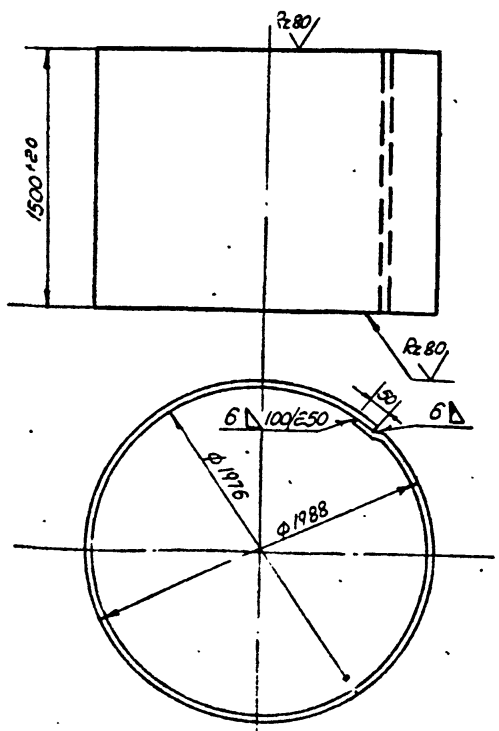

Длина развертки ℓ ~ 6342 мм

Изм	Лист	N докум	Подпись	Дата	БР50-03-00-17		
Разраб.		Миллер			Обечайка	Лит.	Масса / Масш. 1:25
Провер.		Ким				Лист 46	Листов 73
Ст инж.		Оборотова			Лист 6 ГОСТ 19903-74 / Ст 3 ГОСТ 380-71*	ГПИ Таджикгипросельхозстрой г. Душанбе 1975г	
Н. инж. пр.		Згофаров					

БР 50-03-00-18

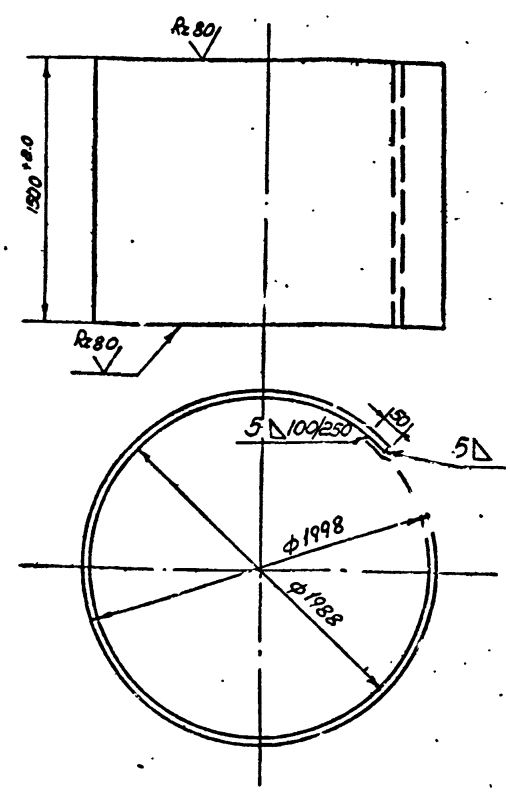

Длина развертки ℓ ~ 6314 мм

Изм	Лист	N докум	Подпись	Дата	БР50-03-00-18		
Разраб.		Миллер			Обечайка	Лит.	Масса 592 / Масш. 1:25
Провер.		Ким				Лист 46	Листов 73
Ст инж.		Оборотова			Лист 5 ГОСТ 19903-74 / Ст 3 ГОСТ 380-71*	ГПИ Таджикгипросельхозстрой г. Душанбе 1975г	
Н. инж. пр.		Згофаров					

Инв. N подл. | Подпись и дата | Взам. инв. N | Инв. N дубл. | Подпись и дата

Копировал: Ветлугина

Проверил: [illegible]

БР 50-03-00-19

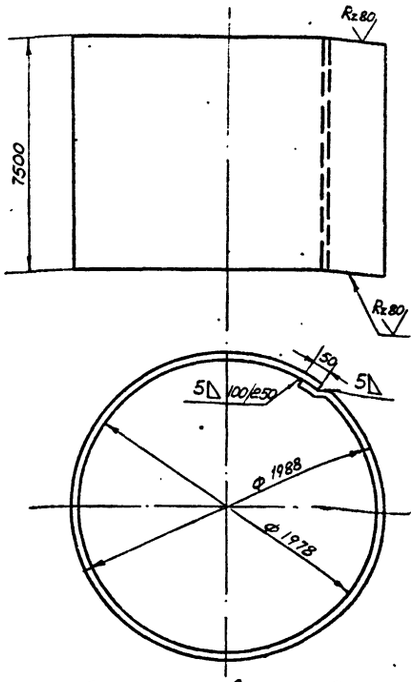

Длина развертки е ~ 6342мм

Изм. Лист	N докум.	Подпись	Дата
Разраб.	Зотова		
Провер.	Ким		
Ст.инж.	Оборотова		
ГИП	Ягофаров		

БР 50-03-00-19

Обечайка

Лит.	Масса	Масшт.
	376	1:25

Лист 47 Листов 73

Лист 5ГОСТ 19903-74 / Ст 3 ГОСТ 380-71*

ГПИ Гефтехнефтеспецгазстрой г. Душанбе 1975г.

БР 50-03-00-20

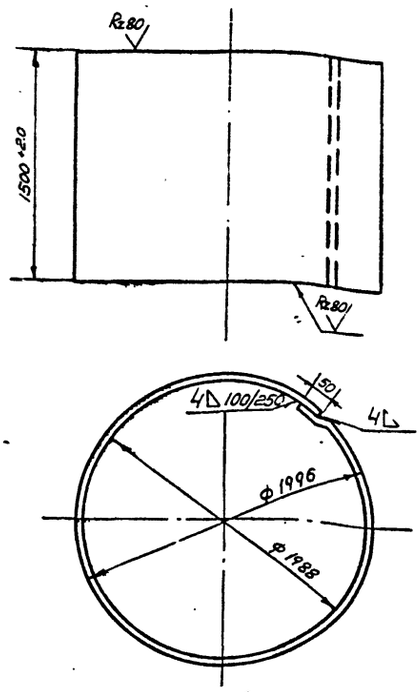

Длина развертки е ~ 6367м

Изм. Лист	N докум.	Подпись	Дата
Разраб.	Зотова		
Провер.	Ким		
Ст.инж.	Оборотова		
ГИП	Ягофаров		

БР 50-03-00-20

Обечайка

Лит.	Масса	Масшт.
	303	1:25

Лист 47 Листов 73

Лист 4ГОСТ 19903-74 / Ст. 3 ГОСТ 380-71*

ГПИ Гефтехнефтеспецгазстрой г. Душанбе 1975г.

БР 50-03-00-01

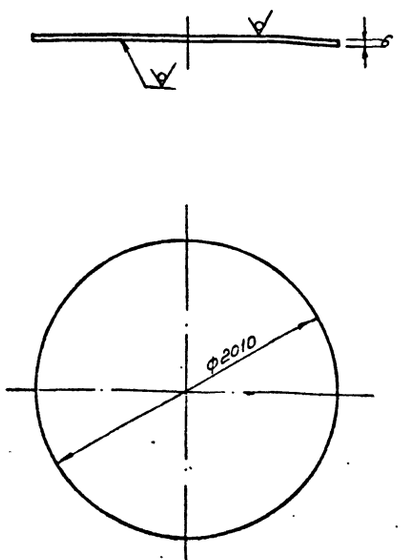

Предельные отклонения размеров ±½ допуска 8 кл

Размеры в скобках даны для 8 баллов

Изм. Лист	N докум.	Подпись	Дата
Разраб.	Зотова		
Провер.	Ким		
Ст.инж.	Оборотова		
ГИП	Ягофаров		

БР 50-03-00-01

Дно

Лит.	Масса	Масшт.
	135 (218)	1:25

Лист 47 Листов 73

Лист 8(6) ГОСТ 19903-74 / Ст 3 ГОСТ 380-71*

ГПИ Гефтехнефтеспецгазстрой г. Душанбе 1975г.

БР 50-03-00-03а

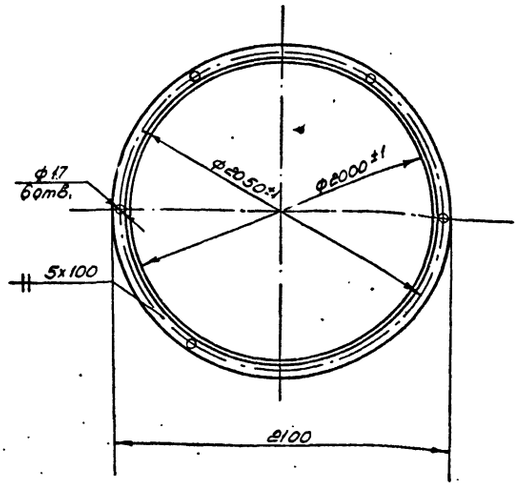

Длина развертки е ~ 6280мм

901-5-32 а.II

Изм. Лист	N докум.	Подпись	Дата
Разраб.	Зотова		
Провер.	Ким		
Ст.инж.	Оборотова		
ГИП	Ягофаров		

БР 50-03-00-03а

Фланец

Лит.	Масса	Масшт.
	23[illegible]	1:25

Лист 73

Чертёж 75х50х8 ГОСТ 8504-72 / Ст 3 ГОСТ 535-58*

ГПИ Гефтехнефтеспецгазстрой г. Душанбе 1975г.

Инв. N подл. | Подпись и дата | Взам. инв. N | Инв. N дубл. | Подпись и дата

Копировал: Ветлугина

Формат А1

БР 15-08-01-01

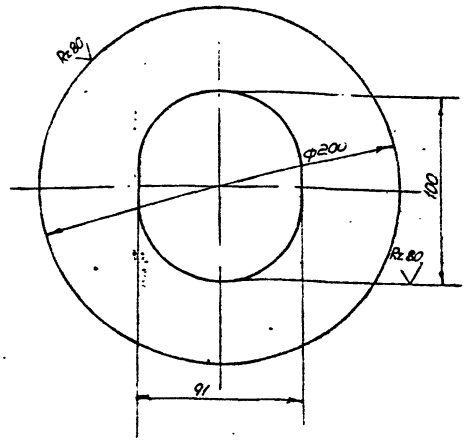

Предельные отклонения размеров 8^{+1}_{-2} допуска 8 кл

Изм	Лист	N докум	Подпись	Дата	Воротник	Лит	Масса 0.46	Масшт 1:25
Разраб		Сопрыкина				Лист 48	Листов 73
Провер		Ким				ГПИ
Ст инж		Оборотова			Лист 4 ГОСТ 19903-74 / Ст 3 ГОСТ 380-71*	Таджикелектросельэлектропроект г. Душанбе 1975г.
Гл инж пр		Георгаров				

Подпись и дата | Инв. N дубл. | Взам. инв. N | Подпись и дата | Инв. N подл.

БР 15-08-01-02

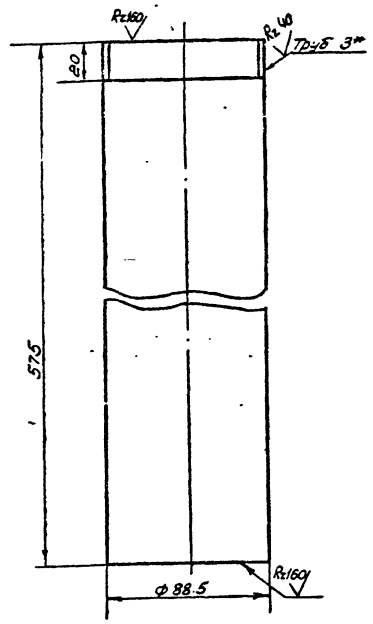

1* Размер для справок

Изм	Лист	N докум.	Подпись	Дата	Патрубок	Лит.	Масса 4.9	Масшт 1:2
Разраб		Сопрыкина				Лист 48	Листов 73
Провер		Ким				ГПИ
Ст инж		Оборотова			Труба 80 ГОСТ 3262-75	Таджикелектросельэлектропроект г. Душанбе 1975г.
Гл инж пр		Георгаров				

Подпись и дата | Инв. N дубл. | Взам. инв. N | Подпись и дата | Инв. N подл.

БР 25-03-00-04

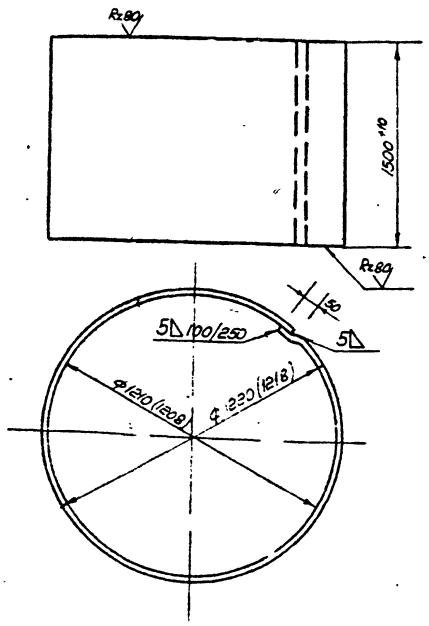

Длина развертки $\ell \sim 3930$ мм
Размеры в скобках для башни $V=50м^3$ $h=18м$ ф1220

Изм	Лист	N докум	Подпись	Дата	Обечайка	Лит	Масса 37	Масшт 1:25
Разраб		Сопрыкина				Лист 48	Листов 73
Провер		Ким				ГПИ
Ст инж		Оборотова			Лист 5 ГОСТ 19903-74 / Ст 3 ГОСТ 380-71*	Таджикелектросельэлектропроект г. Душанбе 1975г.
Гл инж пр		Георгаров				

Подпись и дата | Инв. N дубл. | Взам. инв. N | Подпись и дата | Инв. N подл.

БР 50-03-00-21

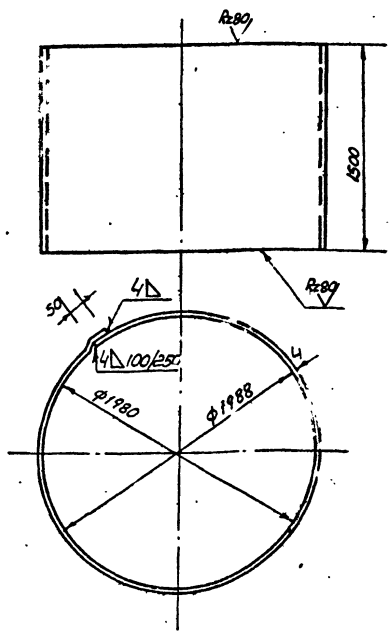

Длина развертки $\ell \sim 6317$ мм

90° ± 32 а.II

Изм	Лист	N докум	Подпись	Дата	Обечайка	Лит	Масса 310	Масшт 1:25
Разраб		Сопрыкина				Лист 48	Листов 73
Провер		Ким				ГПИ
Ст инж		Оборотова			Лист 4 ГОСТ 19903-74 / Ст. 3 ГОСТ 380-71*	Таджикелектросельэлектропроект г. Душанбе 1975г.
Гл инж пр		Георгаров				

Подпись и дата | Инв. N дубл.

копировал: Витязина

БР 160-00-00-00

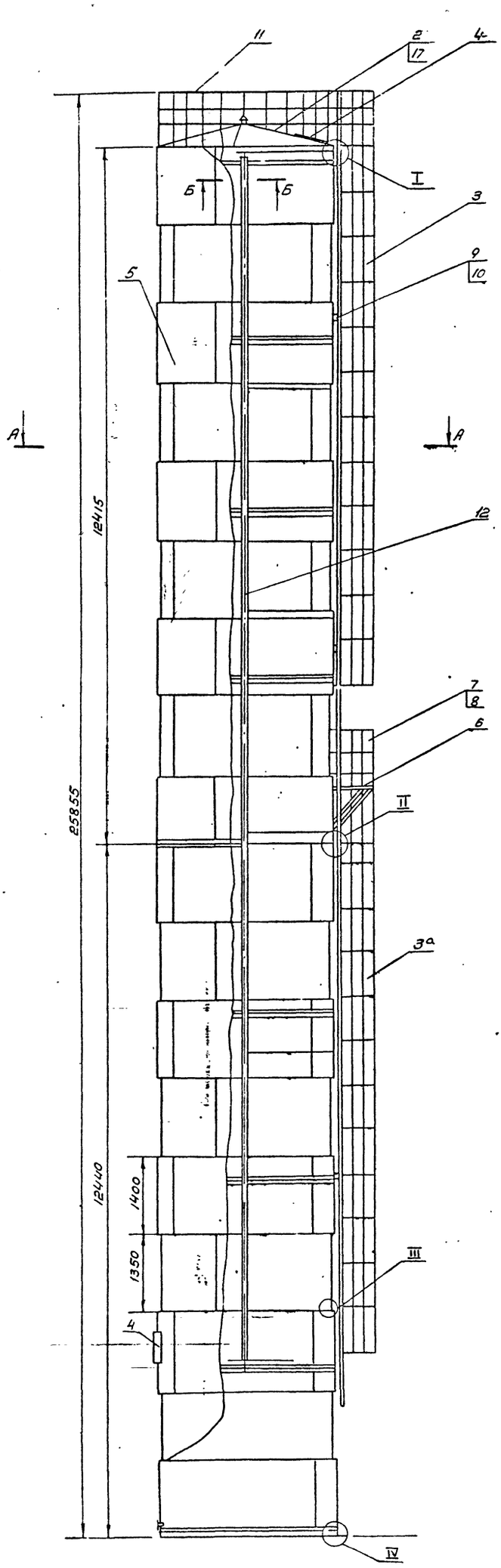

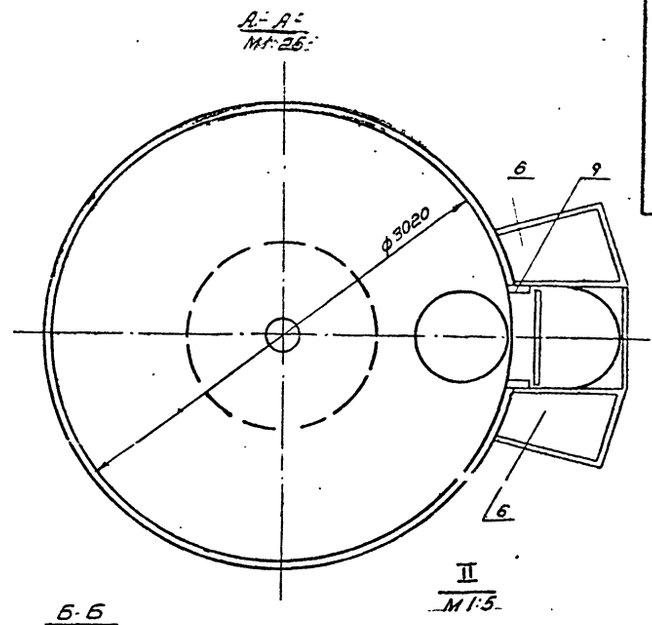

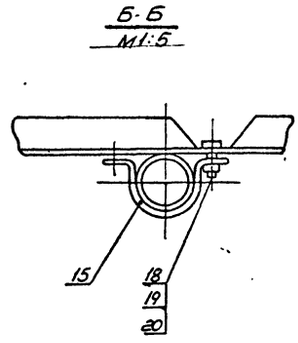

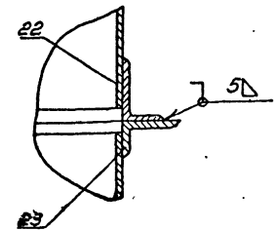

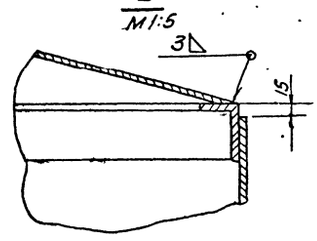

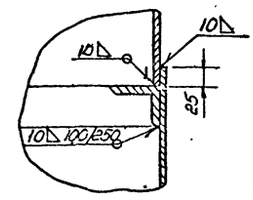

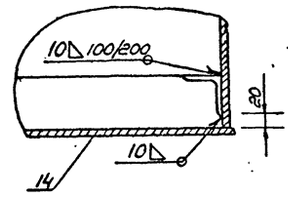

Примечания

1. Вертикальные швы обечаек ствола и бака должны располагаться в шахматном порядке относительно друг друга.
2. Сварные соединения II класса по ОН 13-237-68.
3. Наружная окраска производится краской БТ-177 ГОСТ 5631-70, лаком 170 с алюминиевой пудрой. ГОСТ 54-94-71 в два слоя без грунта или перхлорвиниловой эмалью ГОСТ 6993-70
4. Внутренняя окраска производится грунтом ГОСТ 9109-59 с 5-10% алюминиевой пудры в два слоя, или грунтом ФЛ-045 или ФЛ-063 по тех. документации, утвержденной в установленном порядке, с 5-10% алюминиевой пудры в два слоя.

901-5-32 а.II

Изм.	Лист	N докум.	Подпись	Дата	БР 160-00-00-00	Лит.	Масса	Масш.
Разраб.		Оборотов			Водонапорная башня колонна емк. 160 м³ Сборочный чертеж			1:50
Провер.		Ягодяров				Лист 49	Листов 73	
Гл. инж.		Оборотов				ГПИ		
Гл. инж. пр.		Ягофаров				Госгражданпроект, ГСПИ		

Копиров: Ветлугина

Сверено:

БР 160-01-00-00

Нижняя часть башни-поз.1

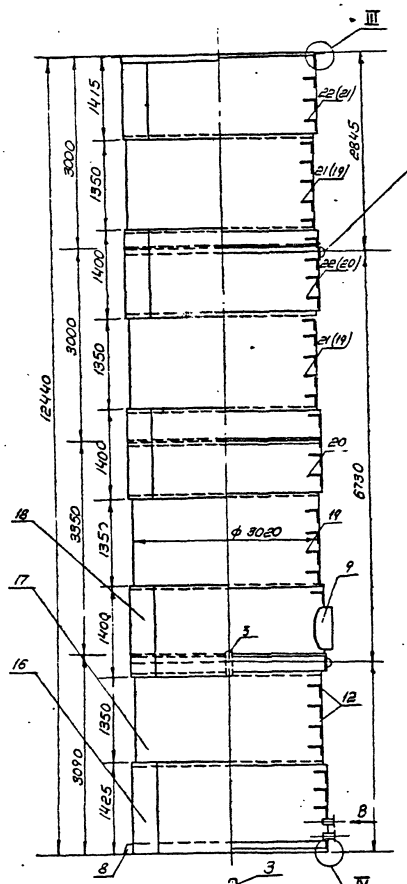

Верхняя часть башни-поз.2

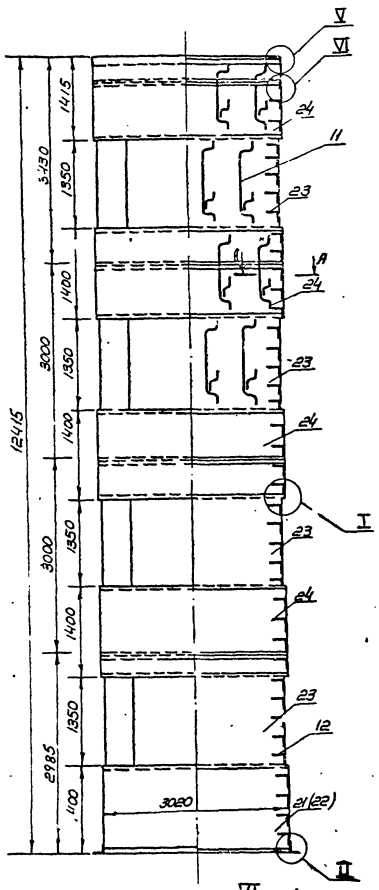

I
М1:1

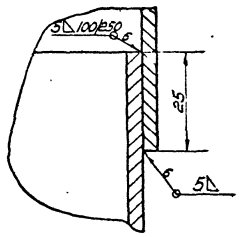

II
М1:5

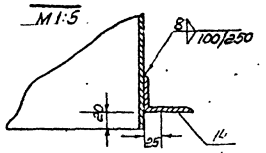

III
М1:5

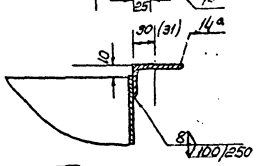

IV
М1:5

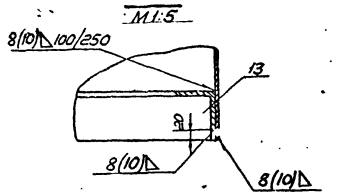

А-А повернуто
М1:2

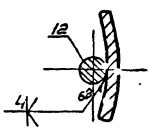

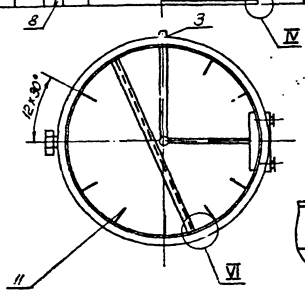

V
М1:5

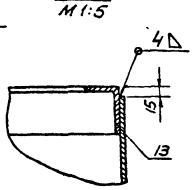

VI
М1:50

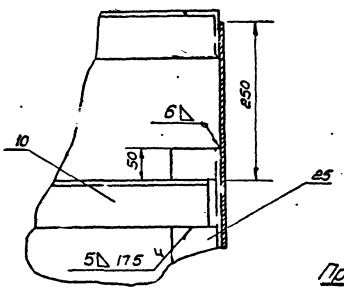

Вид В
М1:10

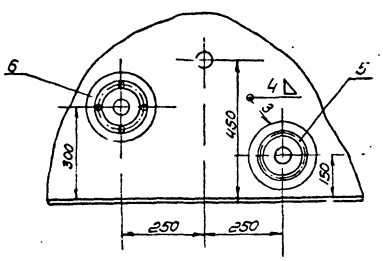

Примечания:

1. Сварные соединения II класса по ОН 13-237-68
2. Наружная окраска производится: краской Б.Т-177 ГОСТ 5631-70* лаком 1,0 с алюминиевой пудрой ГОСТ 5494-71. в два слоя без грунта или перхлорвиниловой эмалью ГОСТ 6993-70. в два слоя по грунту ХС-010 ГОСТ 9355-60.
3. Внутренняя окраска производится: грунтом ГОСТ 9109-59 с 5-10% алюминиевой пудры в два слоя или грунтом Фл-45 или Фл-053 по тех. документации утвержденной в установленном порядке с 5-10% алюминиевой пудры в два слоя.
4. Разность сопрягаемых диаметров обечаек и фланцев не более 3мм.
5. Позиции в скобках даны для 9 баллов

901-5-32 с.II

				БР 160-01-00-00			
Изм	Лист	N докум	Подпись	Дата	Опора ф 3020	Лит	Масса	Масшт
Разработ		Обороторов						1:10
Провер		Федоров			Сборочный чертеж	Лист 50	Листов 73	
Т.контр		Обороторов				ГПИ		
Н.контр		Федоров				Ленинградское отделение Гипрокислородмаш им. Кирова		

Копиров: Ветлугина

Сверено

БР 50-01-01-01

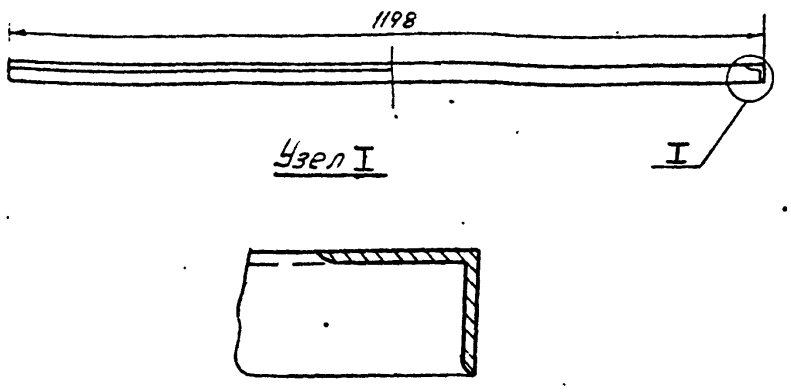

Длина развертки ℓ~ 3762

Изм.	Лист	N докум.	Подпись	Дата	БР 50-01-01-01 б			
ГИП		Згофаров			Кольцо жесткости	Лит.	Масса 17.5	Масшт 1:20
Ст. инж.		Оборотова				Лист 51	Листов 73	
Исполн.		Оборотова			Уголок 75х50х6 ГОСТ 8509-72 / Ст 3 ГОСТ 380-71*	ГПИ Таджикгипросельхозстрой г. Душанбе 1975г		
Провер.		Згофаров						

БР 50-02-00-01

Rz80 √(√)

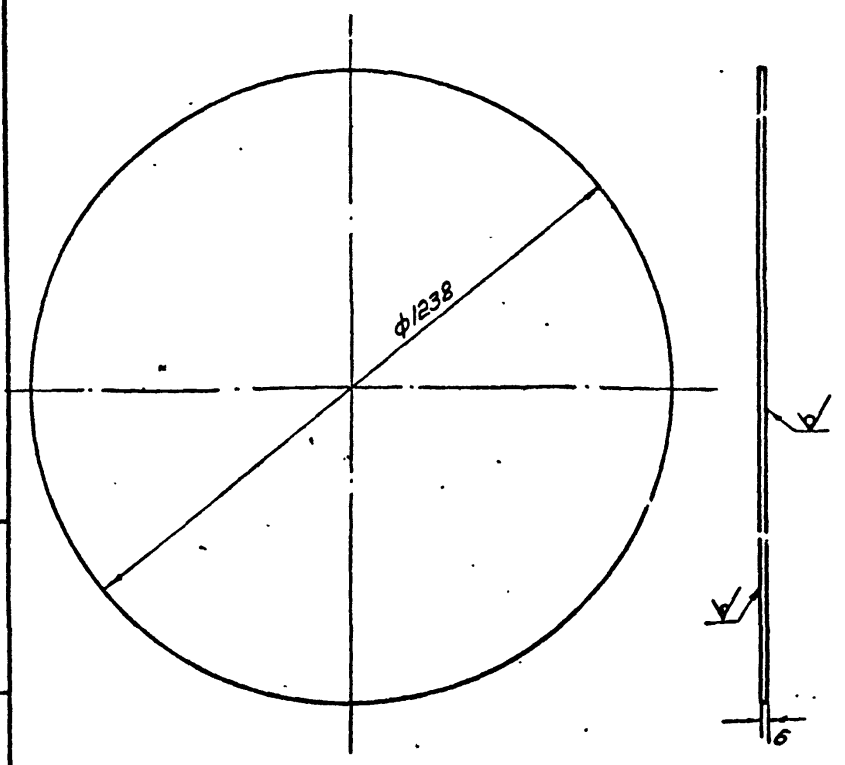

1. Предельные отклонения размеров ±½ допуска 8кл.

Изм.	Лист	N докум.	Подпись	Дата	БР 50-02-00-01			
ГИП		Згофаров			Дно	Лит.	Масса 48.0 (58.5)	Масшт 1:10
Ст. инж.		Оборотова				Лист 51	Листов 73	
Исполн.		Оборотова			Лист 6 ГОСТ 19903-74 / Ст. 3 ГОСТ 380-71*	ГПИ Таджикгипросельхозстрой г. Душанбе 1975г		
Провер.		Згофаров						

Подпись и дата | Взам. инв. N | Инв. N дубл. | Подпись и дата | Инв. N подл.

БР 160-00-01-00

Rz80 √(√)

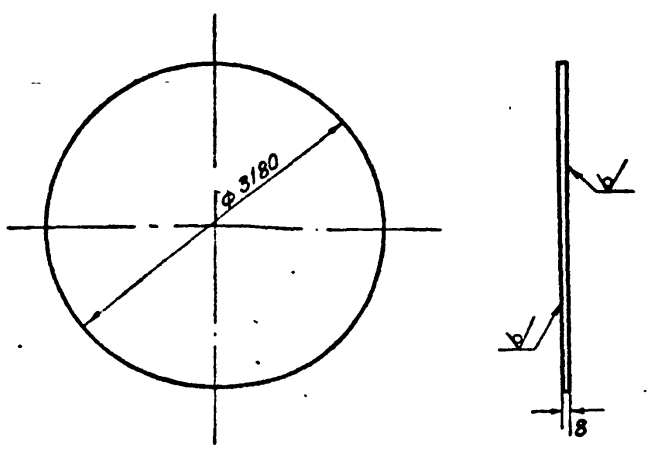

1. Предельные отклонения размеров ±½ допуска 8кл.

Изм.	Лист	N докум.	Подпись	Дата	БР 160-00-01-00			
ГИП		Згофаров			Дно	Лит.	Масса 386 (55)	Масшт 1:50
Ст. инж.		Оборотова				Лист 51	Листов 73	
Исполн.		Оборотова			Лист 8 ГОСТ 19903-74 / Ст 3 ГОСТ 380-71*	ГПИ Таджикгипросельхозстрой г. Душанбе 1975г		
Провер.		Згофаров						

БР 160-00-01-00а

Rz80 √(√)

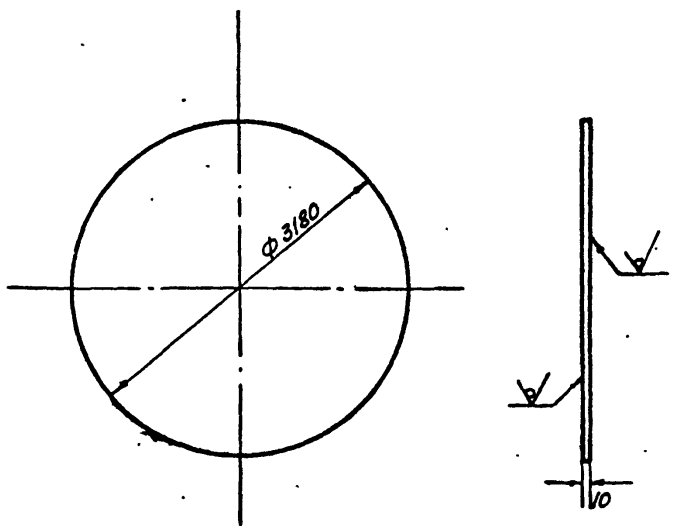

Предельные отклонения размеров ±½ допуска 8кл.

901-5-32 ст. II

Изм.	Лист	N док.	Подпись	Дата	БР 160-00-01-00а			
ГИП		Згофаров			Дно	Лит.	Масса 632	Масшт 1:50
Ст. инж.		Оборотова				Лист 51	Листов 73	
Исполн.		Оборотова			Лист 10 ГОСТ 19903-74 / Ст 3 ГОСТ 380-71*	ГПИ Таджикгипросельхозстрой г. Душанбе 1975г		
Провер.		Згофаров						

Подпись и дата | Взам. инв. N | Инв. N дубл. | Подпись и дата | Инв. N подл.

Копировал: Ветлугина

Сверено:

БР 160-01-00-01

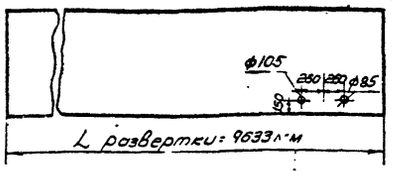

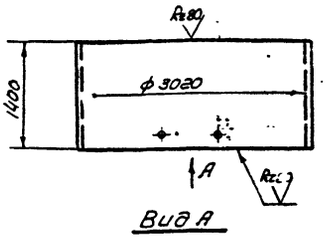

Вид А

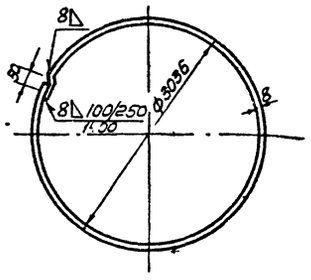

Изм	Лист	N докум.	Подпись	Дата	БР 160-01-00-01			
Разраб.		Миллер			Обечайка	Лит.	Масса	Масшт
Провер.		Ким					850	1:50
Ст. инж.		Оборотова				Лист 52	Листов 73	
Гл. инж. пр.		Зеофаров			Лист 8 ГОСТ 19903-74 Ст. 3 ГОСТ 380-71*	ГПИ Тяжпромэлектропроект г. Душанбе 1975 г.		

Rz80

БР 160-01-00-02

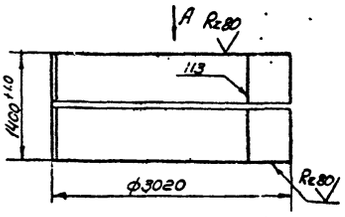

L разв. = 9583 мм

Вид А

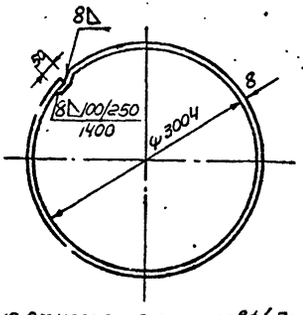

Предельные отклонения размеров $\pm\frac{1}{2}$ допуска 2 кл

Изм	Лист	N докум.	Подпись	Дата	БР 160-01-00-02			
Разраб.		Миллер			Обечайка	Лит	Масса	Масшт
Провер.		Ким					810	1:50
Ст. инж.		Оборотова				Лист 52	Листов 73	
Гл. инж. пр.		Зеофаров			Лист 8 ГОСТ 19903-74 Ст. 3 ГОСТ 380-71*	ГПИ Тяжпромэлектропроект г. Душанбе 1975 г.		

Rz80

БР 160-01-00-03

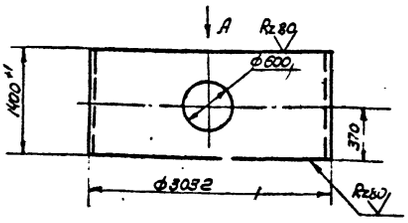

Вид А

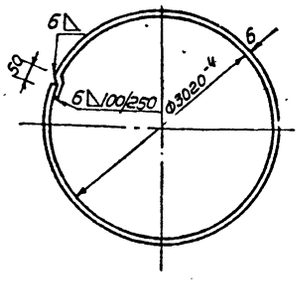

L разв. = 9620 мм

Изм	Лист	N докум.	Подпись	Дата	БР 160-01-00-03			
Разраб.		Миллер			Обечайка	Лит	Масса	Масшт
Провер.		Ким					645	1:50
Ст. инж.		Оборотова				Лист 52	Листов 73	
Гл. инж. пр.		Зеофаров			Лист 8 ГОСТ 19903-74 Ст. 3 ГОСТ 380-71*	ГПИ Тяжпромэлектропроект г. Душанбе 1975 г.		

Rz80

БР 160-01-00-04

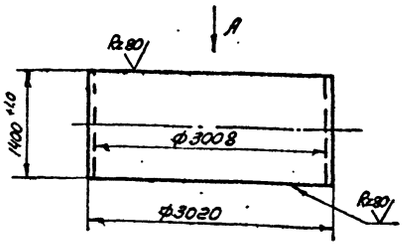

Вид А

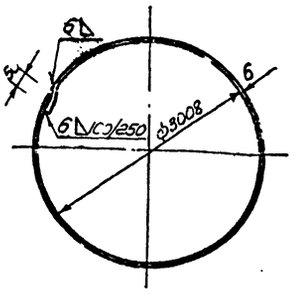

L разв. = 9583 мм

Изм	Лист	N докум.	Подпись	Дата	БР 160-01-00-04			
Разраб.		Миллер			Обечайка	Лит	Масса	Масшт
Провер.		Ким					535	1:50
Ст. инж.		Оборотова				Лист 52	Листов 73	
Гл. инж. пр.		Зеофаров			Лист 8 ГОСТ 19903-74 Ст. 3 ГОСТ 380-71*	ГПИ Тяжпромэлектропроект г. Душанбе 1975 г.		

901-5-32 а.II

Подпись и дата | Инв. N дубл. | Взам. инв. N | Подпись и дата | Инв. N подл.

БР 160-01-00-05

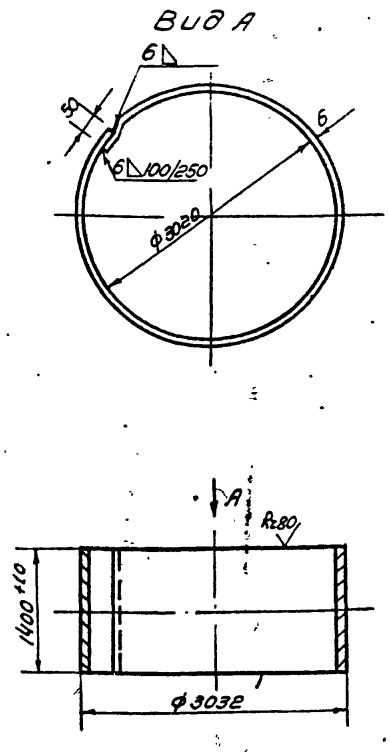

L развертки = 9583 мм

Изм	Лист	N докум	Подпись	Дата	БР 160-01-00-05	Лит.	Масса	Масшт
Разраб	Миллер				Обечайка		640	1:50
Провер	Ким					Лист 55	Листов 73	
Ст инж	Оборотова				Лист 6 ГОСТ 19903-74 / Ст 3 ГОСТ 380-71*	ГПИ Таджикгипросельэлектрострой г. Душанбе 1975г		
Гл инж пр	Геофаров							

БР 160-01-00-06

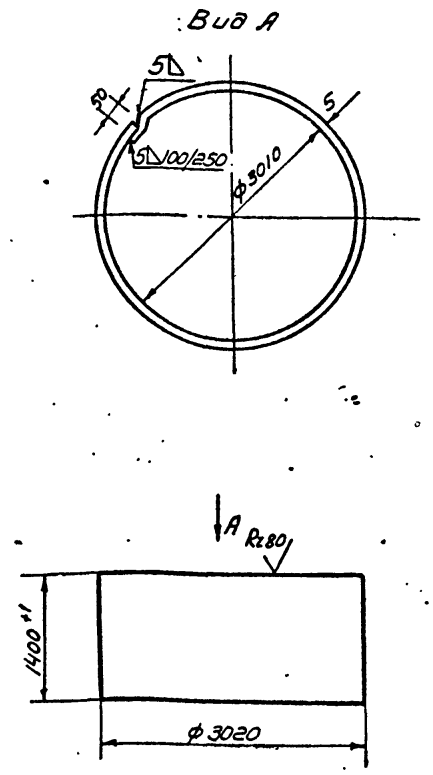

L развертки = 9583 мм

Изм	Лист	N докум	Подпись	Дата	БР-160-01-00-06	Лит.	Масса	Масшт
Разраб.	Миллер				Обечайка		535	1:50
Провер.	Ким					Лист 55	Листов 73	
Ст. инж.	Оборотова				Лист 5 ГОСТ 19903-74 / Ст. 3 ГОСТ 380-71*	ГПИ Таджикгипросельэлектрострой г. Душанбе 1975г		
Гл. инж. пр.	Геофаров							

Подпись и дата | Взам. инв. N | Инв. N дубл. | Подпись и дата | Инв. N подл.

БР 160-01-00-07

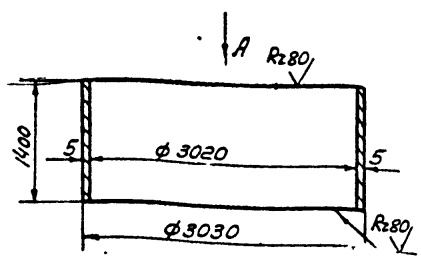

L развертки - 9614 мм

Предельные отклонения размеров $\pm\frac{1}{2}$ допуска 8кл.

Изм	Лист	N докум	Подпись	Дата	БР 160-01-00-07	Лит	Масса	Масшт
Разраб	Миллер				Обечайка		520	1:50
Провер	Ким					Лист 53	Листов 73	
Ст инж	Оборотова				Лист 5 ГОСТ 19903-74 / Ст 3 ГОСТ 380-71*	ГПИ Таджикгипросельэлектрострой г. Душанбе 1975г		
Гл инж пр	Геофаров							

БР 160-01-00-08

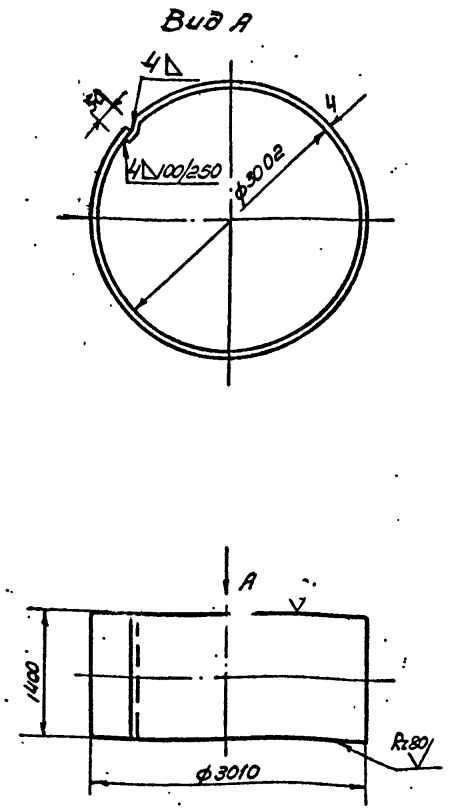

L развертки: 9551мм

901-5-32 а.II

Изм	Лист	N докум.	Подпись	Дата	БР 160-01-00-08	Лит.	Масса	Масшт
Разраб	Миллер				Обечайка		592	1:50
Провер	Ким					Лист 53	Листов 73	
Ст инж	Оборотова				Лист 4 ГОСТ 19903-74 / Ст. 3 ГОСТ 380-71*	ГПИ Таджикгипросельэлектрострой г. Душанбе 1975г		
Гл инж пр	Геофаров							

Подпись и дата | Взам. инв. N | Инв. N дубл. | Подпись и дата | Инв. N подл.

копиров: Белоусина

Сверено:

БР 160-01-00-09

Вид А

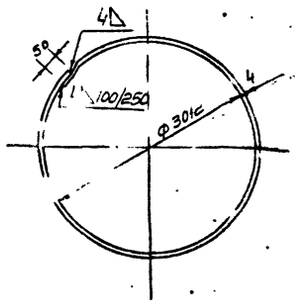

L развертки = 9577 мм

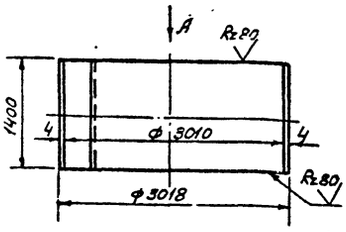

Предельные отклонения размеров ±½ допуска 3кл.

Изм	Лист	N докум	Подпись	Дата	БР 160-01-00-09			
Исполн		Оборотова			Обечайка	Лит.	Масса	Масшт.
Провер		Геофаров					592	1:50
Ст инж		Оборотова				Лист 54	Листов 73	
Гл инж пр		Геофаров			Лист	4 ГОСТ 19903-74 / Ст 3 ГОСТ 380-71*	ГПИ Тадж. гидроэлектростроя г. Душанбе 1975	

БР 160-01-00-16

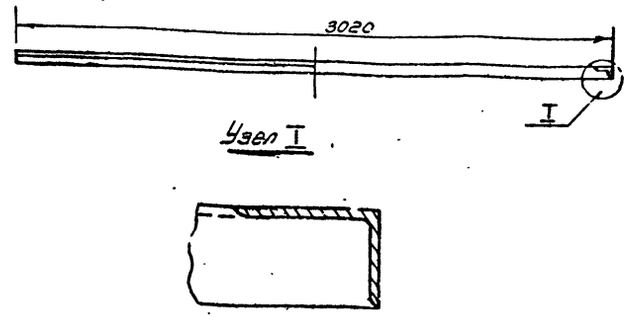

Узел I

Длина развертки l ~ 9483 мм

Для башни V: 160 м³ на 7-8 и 9 баллов

Изм	Лист	N докум.	Подпись	Дата	БР 160-01-00-16			
Исполн		Оборотова			Кольцо жесткости	Лит.	Масса	Масшт.
Провер		Геофаров					54	1:20
Ст. инж		Оборотова				Лист 54	Листов 73	
Гл. инж пр		Геофаров			Уголок 75×50×8 ГОСТ 8509-72 / Ст 3 ГОСТ 380-71*	ГПИ Тадж. гидроэлектростроя г. Душанбе 1975		

Подпись и дата | Инв. № дубл. | Взам. инв. № | Подпись и дата | Инв. № подл.

БР 160-01-00-17

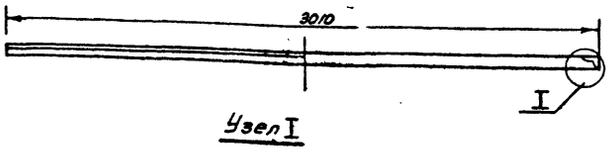

Узел I

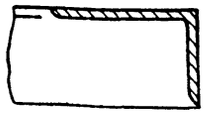

Длина развертки l ~ 9451 мм

Для башни V: 160 м³ на 7-8 баллов

Изм	Лист	N докум	Подпись	Дата	БР 160-01-00-17			
Исполн		Оборотова			Кольцо жесткости	Лит	Масса	Масшт.
Провер		Геофаров					54	1:20
Ст. инж		Оборотова				Лист 54	Листов 73	
Гл. инж пр		Геофаров			Уголок 75×50×8 ГОСТ 8509-72 / Ст 3 ГОСТ 380-71*	ГПИ Тадж. гидроэлектростроя г. Душанбе 1975		

БР 160-01-00-18

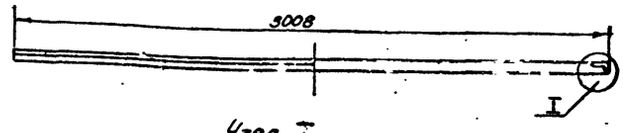

Узел I

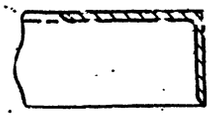

Длина развертки l ~ 9415 мм

Для башни V: 160 м³ на 9 баллов

901-5-32 ал.II

Изм	Лист	N докум	Подпись	Дата	БР 160-01-00-18			
Исполн		Оборотова			Кольцо жесткости	Лит	Масса	Масшт.
Провер		Геофаров					54	1:20
Ст. инж		Оборотова				Лист 54	Листов 73	
Гл. инж пр		Геофаров			Уголок 75×50×8 ГОСТ 8509-72 / Ст 3 ГОСТ 380-71*	ГПИ Тадж. гидроэлектростроя г. Душанбе 1975		

Подпись и дата | Инв. № дубл. | Взам. инв. № | Подпись и дата | Инв. № подл.

копировал: Волгин

БР160·01·00·10

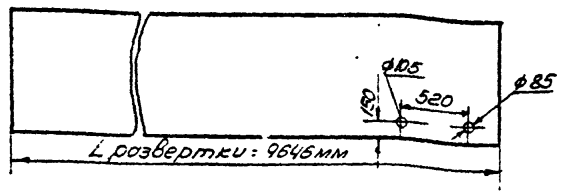

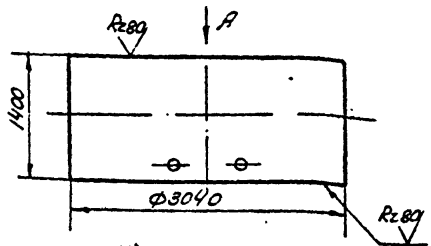

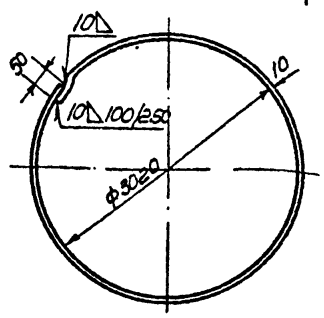

Вид А

Изм.	Лист	N докум.	Подпись	Дата				
Разраб.		Сорыкина			Обечайка	Лит.	Масса	Масшт.
Провер.		Ким					1070	1:50
Ст. инж.		Оборотова				Лист 55	Листов 73	
Гл. инж. пр.		Геофаров			Лист 10 ГОСТ 19903-74 / Ст.3 ГОСТ 380-71*	ГПИ Таджикгипросельхозтрой г. Душанбе 1975г.		

БР160·01·00·11

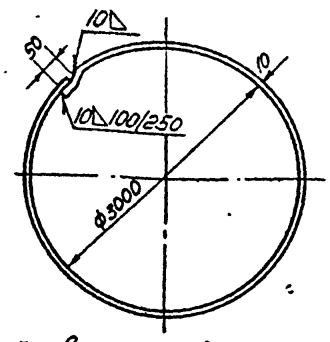

L развертки = 9583мм

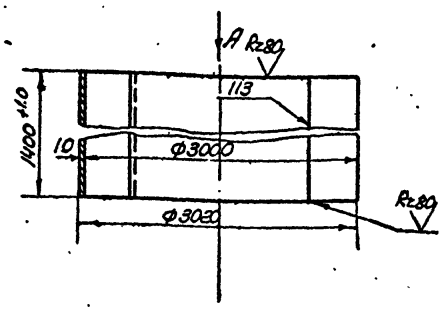

Предельные отклонения размеров $\pm\frac{1}{2}$ допуска 8 кл.

Изм.	Лист	N докум.	Подпись	Дата				
Разраб.		Сорыкина			Обечайка	Лит.	Масса	Масшт.
Провер.		Ким					1050	1:50
Ст. инж.		Оборотова				Лист 55	Листов 73	
Гл. инж. пр.		Геофаров			Лист 10 ГОСТ 19903-74 / Ст.3 ГОСТ 380-71*	ГПИ Таджикгипросельхозтрой г. Душанбе 1975г.		

БР160·01·00·12

Вид А

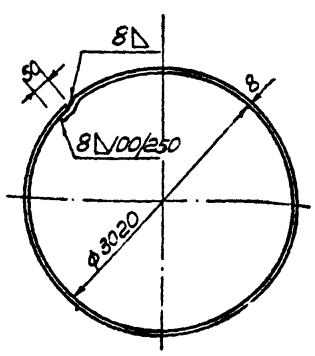

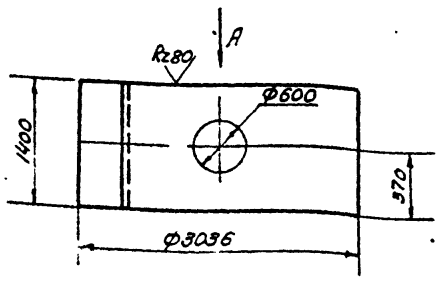

L развертки = 9633мм

Изм.	Лист	N докум.	Подпись	Дата				
Разраб.		Сорыкина			Обечайка	Лит.	Масса	Масшт.
Провер.		Ким					846	1:50
Ст. инж.		Оборотова				Лист 58	Листов 73	
Гл. инж. пр.		Геофаров			Лист 8 ГОСТ 19903-74 / Ст 3 ГОСТ 380-71*	ГПИ Таджикгипросельхозтрой г. Душанбе 1975г.		

БР160·01·00·13

Вид А

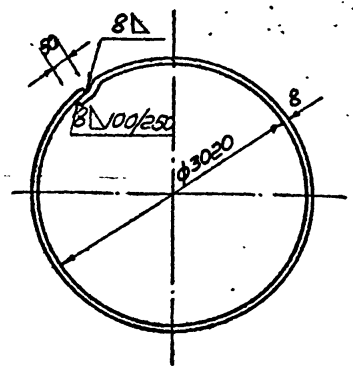

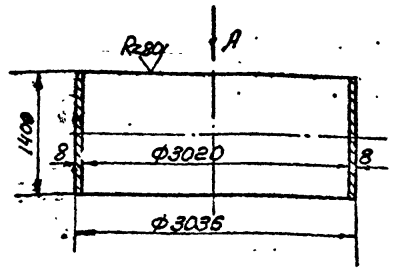

L развертки = 9633

901-5-32 а. II

Изм.	Лист	N докум.	Подпись	Дата				
Разраб.		Сорыкина			Обечайка	Лит.	Масса	Масшт.
Провер.		Ким					1070	1:50
Ст. инж.		Оборотова				Лист 58	Листов 73	
Гл. инж. пр.		Геофаров			Лист 8 ГОСТ 19903-74 / Ст 3 ГОСТ 380-71*	ГПИ Таджикгипросельхозтрой г. Душанбе 1975г.		

Копировал: Землягина

БР 160-01-00-14

Вид А

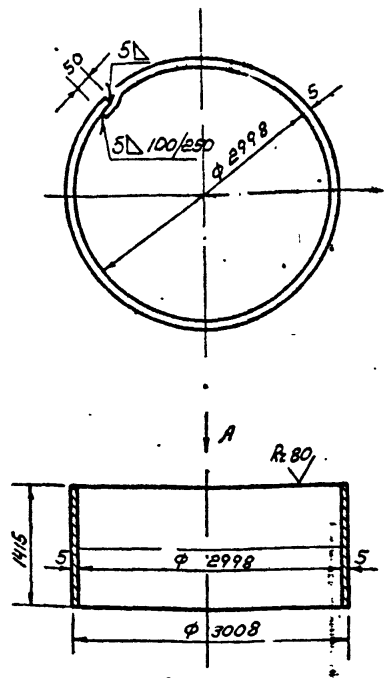

L развертки = 9545мм

Изм. Лист	N докум.	Подпись	Дата	БР 160-01-00-14
Разраб.	Поленникова			Обечайка
Провер.	Ким			
Ст инж.	Оборотова			Лит. / Масса 670 / Масшт. 1:50
Гл инж пр	Феофаров			Лист 56 / Листов 73
				Лист 5 ГОСТ 19903-74 / Ст. 3 ГОСТ 380-71*
				ТПИ Таджикгипросельэлектростроя г. Душанбе 1975г.

Инв. N подл. | Подпись и дата | Взам. инв. N | Инв. N дубл. | Подпись и дата

БР 160-01-00-15

Вид А

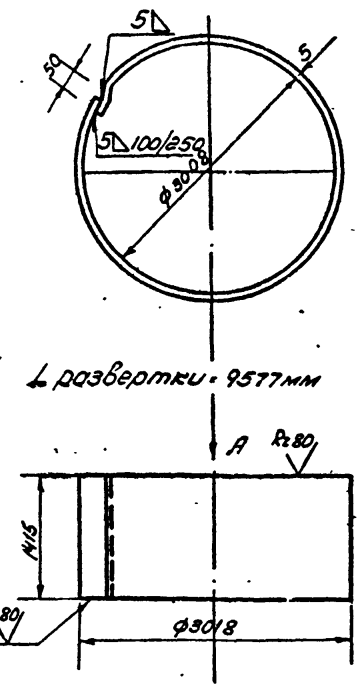

L развертки = 9577мм

Предельные отклонения размеров ±½ допуска 9кл.

Изм. Лист	N докум.	Подпись	Дата	БР 160-01-00-15
Разраб.	Поленникова			Обечайка
Провер.	Ким			
Ст инж.	Оборотова			Лит. / Масса 670 / Масшт. 1:50
Гл инж пр	Феофаров			Лист 56 / Листов 73
				Лист 5 ГОСТ 19903-74 / Ст. 3 ГОСТ 380-71*
				ГПИ Таджикгипросельэлектростроя г. Душанбе 1975г.

Инв. N подл. | Подпись и дата | Взам. инв. N | Инв. N дубл. | Подпись и дата

БР 50-01-01-01 е

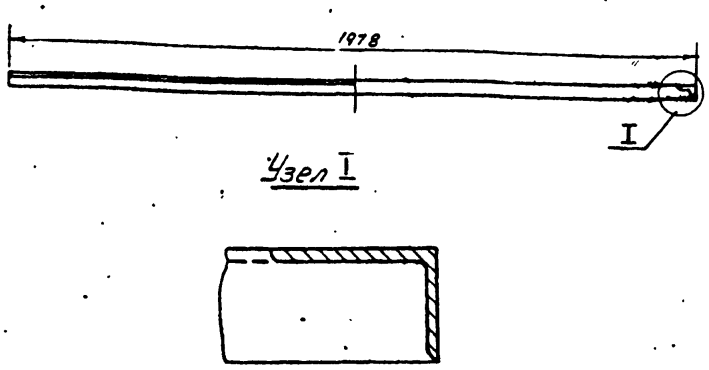

Узел I

Длина развертки е ~ 6211 мм

Кольцо жесткости для опоры бака

V·50м³ h·18м ф 2000 на 7-8 баллов

Изм. Лист	N докум.	Подпись	Дата	БР 50-01-01-01 е
Разраб.	Поленникова			Кольцо жесткости
Провер.	Ким			
Ст инж.	Оборотова			Лит. / Масса 5 / Масшт. 1:50
Гл инж пр	Феофаров			Лист 56 / Листов 73
				Уголок 75×50×6 ГОСТ 8509-72 / Ст 3 ГОСТ 380-71*
				ГПИ Таджикгипросельэлектростроя г. Душанбе

Инв. N подл. | Подпись и дата | Взам. инв. N | Инв. N дубл. | Подпись и дата

БР 50-01-01-01 г

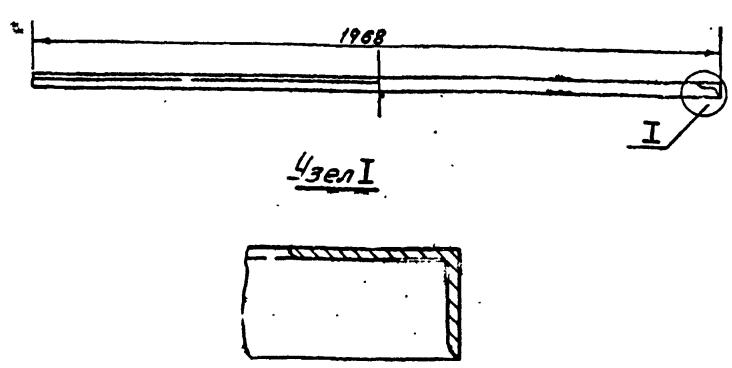

Узел I

Длина развертки е ~ 6180 мм

Кольцо для опоры бака V=50м³

h=18м ф 2000мм на 9 баллов

901-5-32 а.II

Изм. Лист	N докум.	Подпись	Дата	БР 50-01-01-01 г
Разраб.	Поленникова			Кольцо жесткости
Провер.	Ким			
Ст инж.	Оборотова			Лит. / Масса 540 / Масшт. 1:50
Гл инж пр	Феофаров			Лист 56 / Листов 73
				Уголок 75×50×6 ГОСТ 8509-72 / Ст 3 ГОСТ 380-71*
				ГПИ Таджикгипросельэлектростроя г. Душанбе

Инв. N подл. | Подпись и дата | Взам. инв. N | Инв. N дубл. | Подпись и дата

копировал: Ветлугина

Сверена:

БР 160-01-01-01

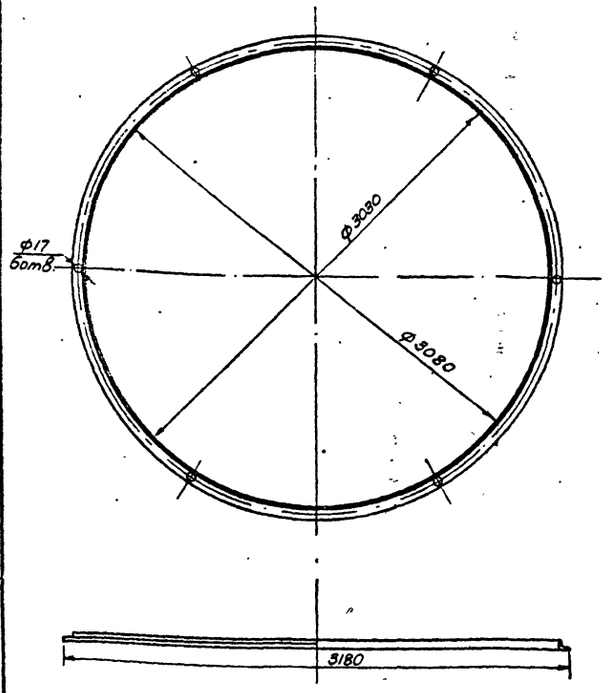

Длина развертки е~9614мм

Изм. Лист	N докум.	Подпись	Дата	БР160-01-01-01			
Исполн.	Оборотова			Фланец	Лит.	Масса	Масшт.
Провер.	Ягофаров					24.0	1:25
Ст. инж.	Оборотова				Лист 57	Листов 73	
Гл. инж. пр.	Ягофаров			Уголок 75×50×6 ГОСТ 8510-72 / Ст 3 ГОСТ 535-58*	ГПИ Таджикгипросельхозстрой г. Душанбе 1975г		

БР 160-01-02-01

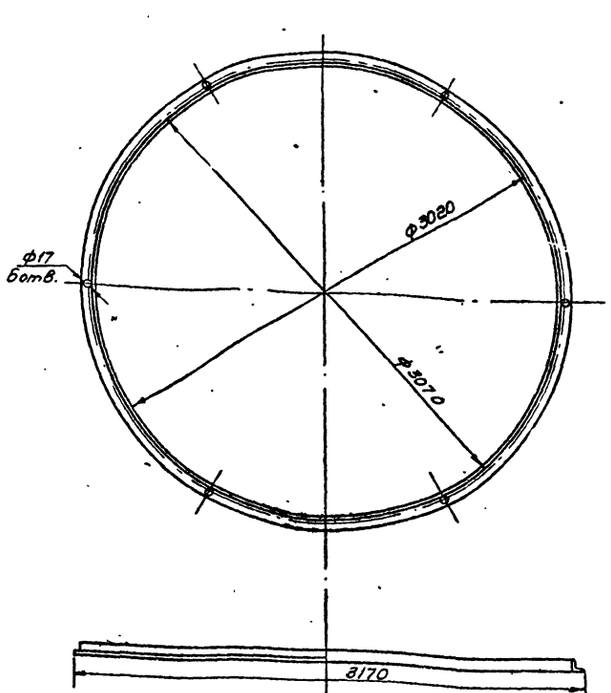

Длина развертки е~9583мм

Изм. Лист	N докум.	Подпись	Дата	БР160-01-02-01			
Исполн.	Оборотова			Фланец	Лит.	Масса	Масшт.
Провер.	Ягофаров					24.0	1:25
Ст. инж.	Оборотова				Лист 57	Листов 73	
Гл. инж. пр.	Ягофаров			Уголок 75×50×6 ГОСТ 8510-72 / Ст 3 ГОСТ 535-58*	ГПИ Таджикгипросельхозстрой г. Душанбе 1975г		

БР 160-01-01-02

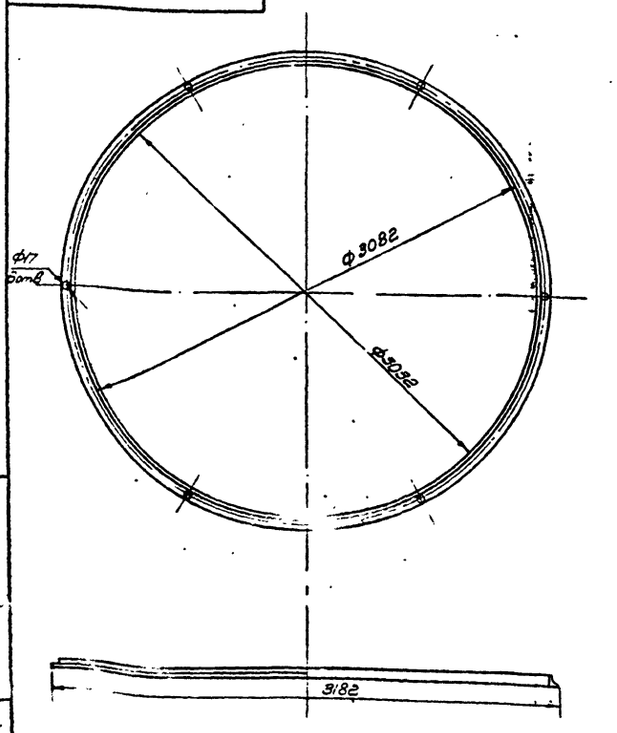

Длина развертки е~9614мм

Изм. Лист	N докум.	Подпись	Дата	БР160-01-01-02			
Исполн.	Оборотова			Фланец	Лит.	Масса	Масшт.
Провер.	Ягофаров					24.0	1:25
Ст. инж.	Оборотова				Лист 57	Листов 73	
Гл. инж. пр.	Ягофаров			Уголок 75×50×8 ГОСТ 8510-72 / Ст 3 ГОСТ 535-58*	ГПИ Таджикгипросельхозстрой г. Душанбе 1975г		

БР 160-01-02-02

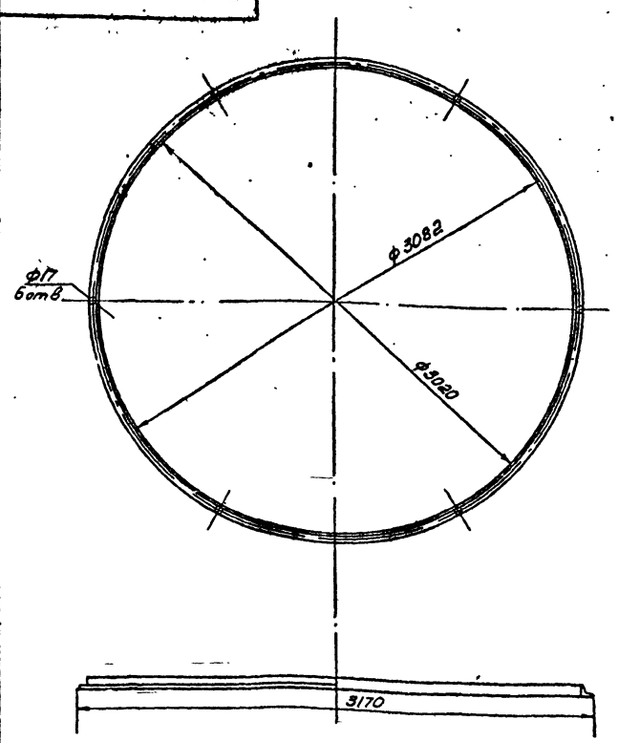

Длина развертки е~9583мм

Изм. Лист	N докум.	Подпись	Дата	БР 160-01-02-02			901-5-32 д.II
Исполн.	Оборотова			Фланец	Лит.	Масса	Масшт.
Провер.	Ягофаров					24.0	1:25
Ст. инж.	Оборотова				Лист 57	Листов 73	
Гл. инж. пр.	Ягофаров			Уголок 75×50×6 ГОСТ 8510-72 / Ст 3 ГОСТ 535-58*	ГПИ Таджикгипросельхозстрой г. Душанбе 1975г		

Инв. N подл. | Подпись и дата | Взам. инв. N | Инв. N дубл. | Подпись и дата

Копировал: Взятынина

Введено

БР 160-03-00-00

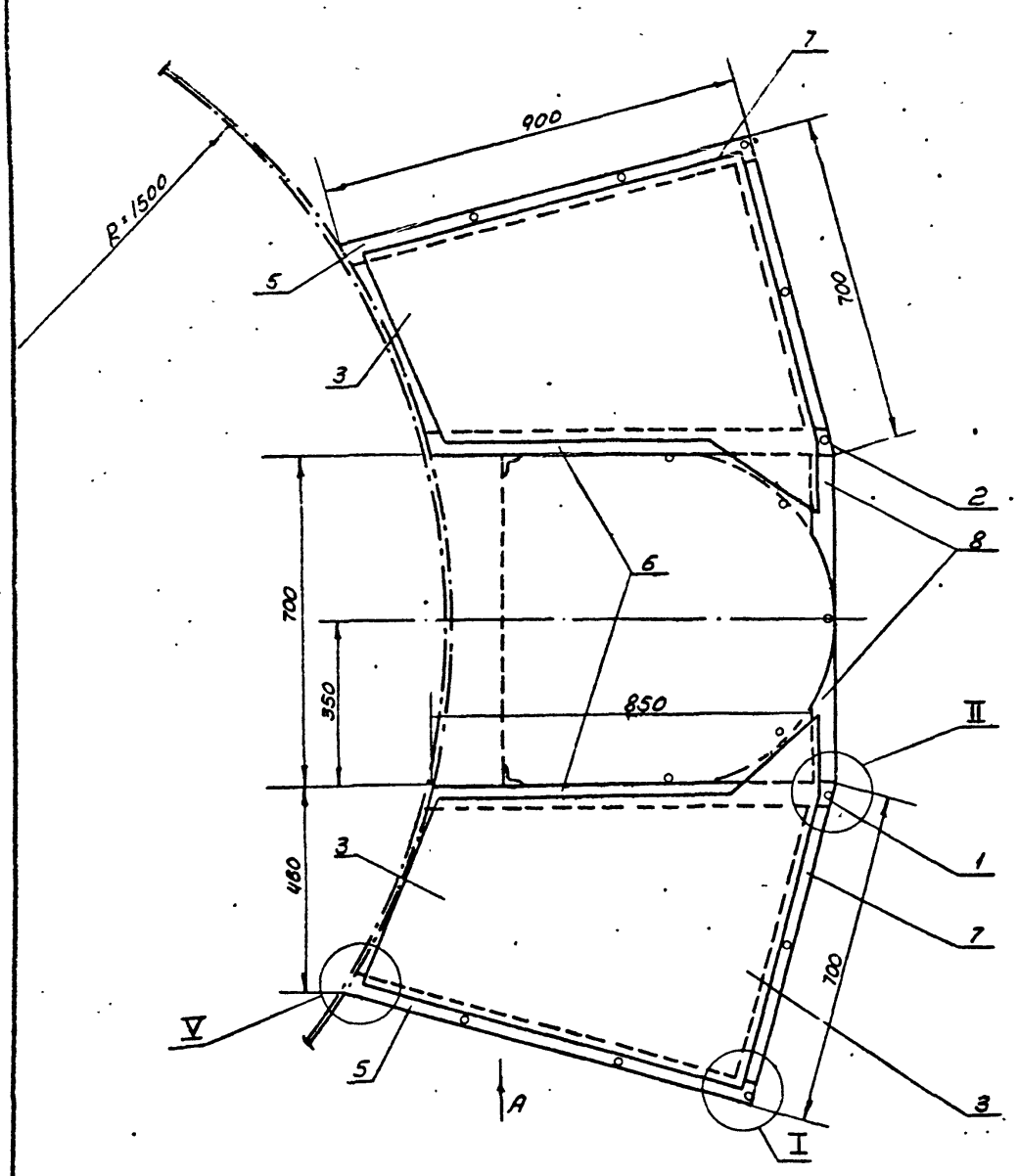

Вид А

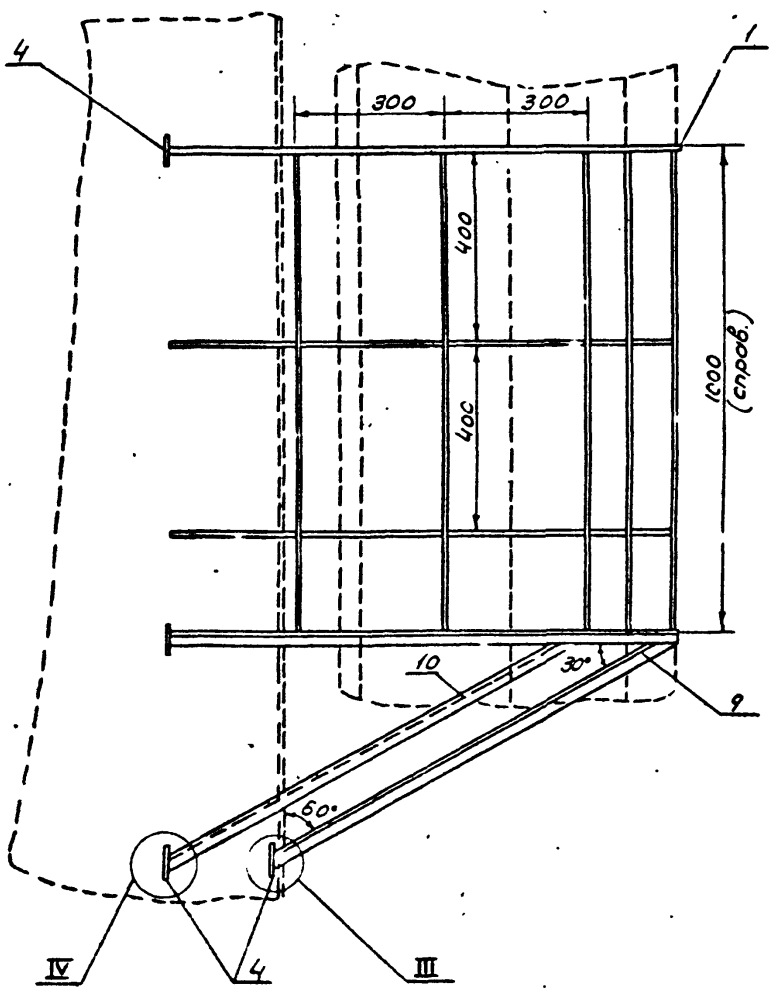

Вид Б
М 1:2

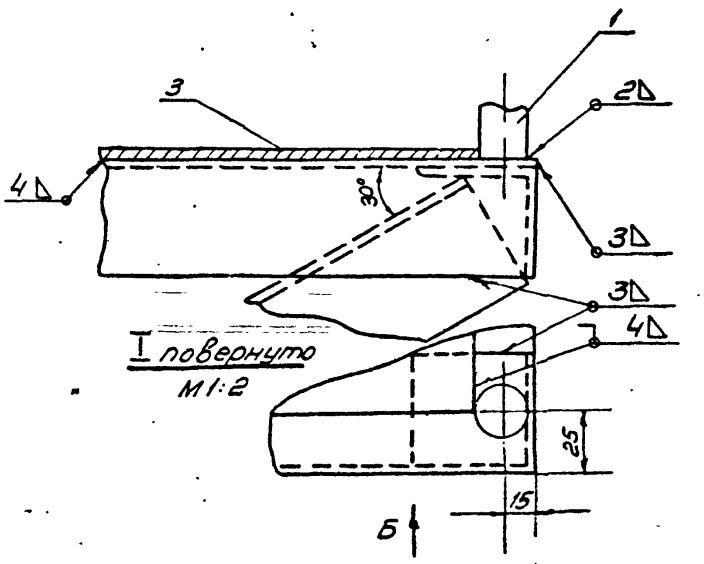

I повернуто
М 1:2

Б-Б
М 1:2

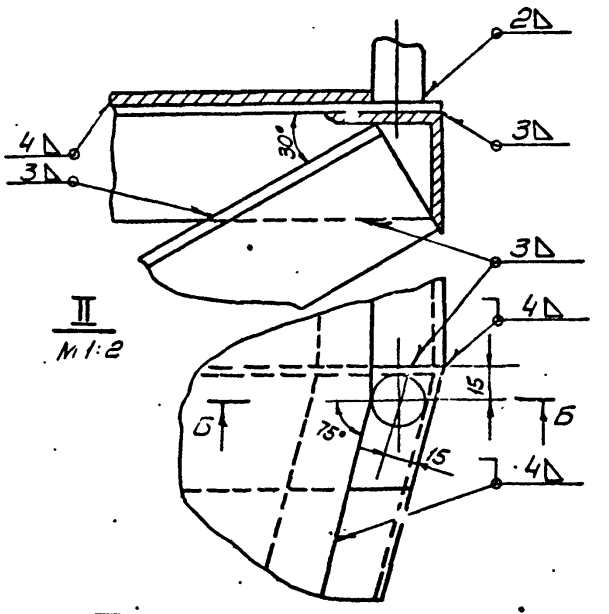

II
М 1:2

III
М 1:2

V
М 1:2

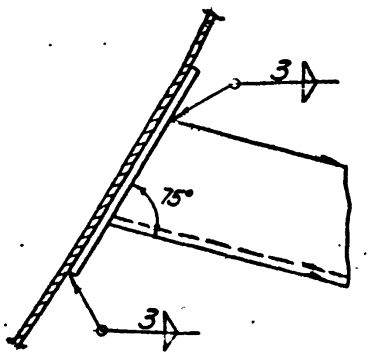

IV
М 1:2

Примечание

1. Данный лист применен без изменения из типового проекта 901-5-29 л.41, разработанного „Гипронисельхозом" 901-5-32 а.I

					БР 160-03-00-00			
Изм.	Лист	N докум.	Подпись	Дата	Площадь отдыха	Лит.	Масса	Масшт. 1:10
Разраб.		Оборотова						
Провер.		Агафаров				Лист 58	Листов 73	
Ст. инж.		Оборотова				ГПИ Гражданпроектсельхозстрой г. Душанбе 1978г		
Гл. инж. пр.		Агафаров						

Копировал: Ветлугина

Формат:

БР 160-03-02-00

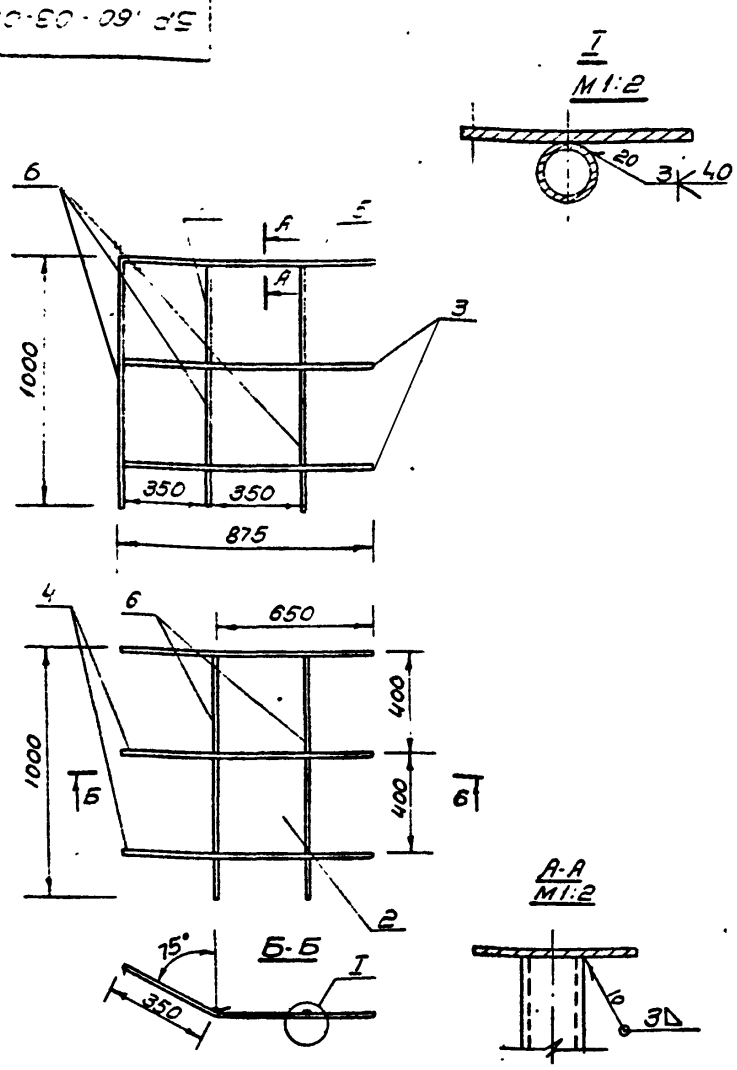

Данный лист применен без изменения из т.п. 901-5-29

Изм	Лист	N докум	Подпись	Дата	БР 160-03-02-00		
Разраб.		Маслеников			Ограждение площадки Правая сторона Сборочный чертеж	Лит.	Масса 16.2	Масшт 1:20
Провер.		Ягофаров				Лист 59	Листов 73
Ст. инж.		Оборотова				ГПИ Таджикгипросельхозстрой г. Душанбе 1975г.	
Гл. инж. пр.		Ягофаров					

БР 160-03-01-00

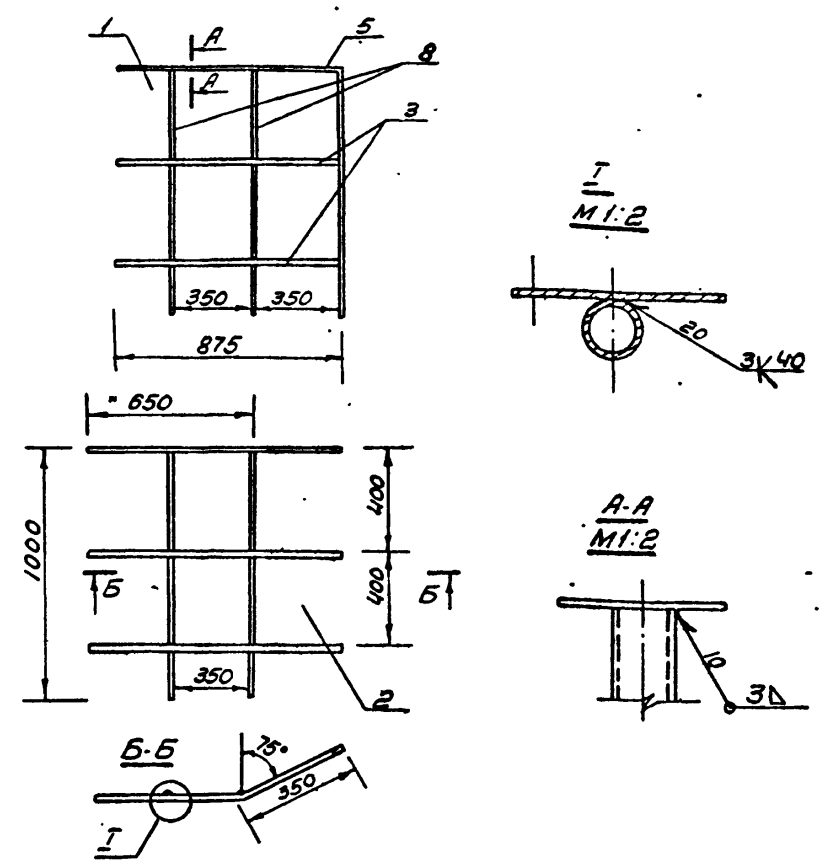

Данный лист применен без изменения с типового проекта 901-5-29 л.26

Изм	Лист	N документ	Подпись	Дата	БР 160-03-01-00		
Разраб.		Маслеников			Ограждение площадки Левая сторона Сборочный чертеж	Лит.	Масса 16.2	Масшт 1:20
Провер.		Ягофаров				Лист 59	Листов 73
Ст. инж.		Оборотова				ГПИ Таджикгипросельхозстрой г. Душанбе 1972г.	
Гл. инж. пр.		Ягофаров					

Взам. инв. N | Подпись и дата | Инв. N дубл. | Подпись и дата | Инв. N подл.

БР 160-01-03-00

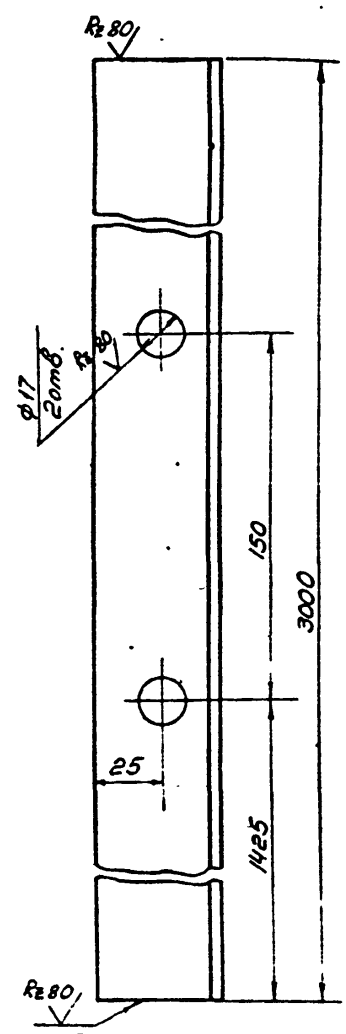

Данный лист применен без изменений с т.п. N901-5-29 л.40

Изм	Лист	N докум	Подпись	Дата	БР 160-01-03-00		
Разраб.		Маслеников			Кронштейн	Лит.	Масса 11.3	Масшт 1:2
Провер.		Оборотова				Лист 59	Листов 73
Ст. инж.		Оборотова				ГПИ Таджикгипросельхозстрой г. Душанбе 1975г.	
Гл. инж. пр.		Ягофаров					

Болт 50×50×5 ГОСТ 8509-72 / Ст 3 ГОСТ 535-58*

БР 160-03-00-01

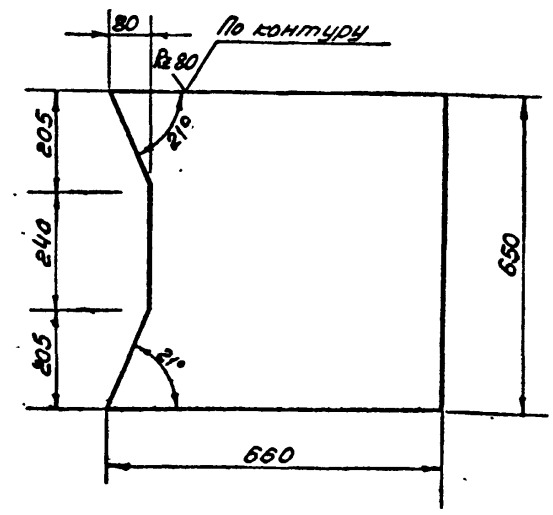

Предельные отклонения размеров ±1/2 допуска 8кл.

Данный лист применен без изменений с т.п. N901-5-29 л.27, разработанного „Гипронисельхозом"

901-5-32 ч.II

Изм	Лист	N докум	Подпись	Дата	БР 160-03-00-01		
Разраб.		Маслеников			Настил площадки	Лит.	Масса 4.1	Масшт. 1:10
Провер.		Оборотова				Лист 59	Листов 73
Ст. инж.		Оборотова				ГПИ Таджикгипросельхозстрой г. Душанбе 1975г.	
Гл. инж. пр.		Ягофаров					

Лист ПВ 506×650×650 / ГОСТ 8706-58

копировал: Ветлугина

Сверено

Формат	Зона	Поз.	Обозначение	Наименование	Кол. во	Примечания
				Документация		
22			БР 15-00-00-00	Общий вид		л.4
				Сборочные единицы		
22		1	БР-15-01-00-00	Бак	1	л.5
22		2	БР-15-02-00-00	Лестница I	2	л.14
		2	БР-15-02-00-00	Лестница II	1	л.14
12		3	БР-15-03-00-00	Люк смотровой	2	л.8
11		4	БР-15-04-00-00	Опора лестн. правая	2	л.15
11		5	БР-15-05-00-00	Опора лестн. левая	2	л.15
11		6	БР-15-06-00-00	Опора лестн. левая	2	л.16
11		7	БР-15-07-00-00	Опора лестн. правая	2	л.16
22		8	БР-15-08-00-00	Опора бака d=6м	2	л.17
12		9	БР-15-09-00-00	Ограждение крыши	1	л.18
11		10	БР-15-10-00-00	Труба переливная	1	л.18
		11	БР-15-11-00-00	Закладная деталь	8	см. альбом I АС-3
		12	БР-15-12-00-00	Колпак	1	л.26
				Стандартные изделия		
		13		Болт М16×45.05.55 ГОСТ 7798-70*	12	
		14		Гайка М16-05.55 ГОСТ 5915-70*	12	
		15		Муфта короткая 80 ГОСТ 8954-75	1	

Подпись и дата | Инв. № дубл. | Взам. инв. № | Подпись и дата | Инв. № подл.

Изм.	Лист	N докум.	Подпись	Дата	БР 15-00-00-00			
Исполн.		Оборотова			Башня водонапорная H=12м V=15м³ Спецификация	Лит.	Лист 60	Листов 73
Провер.		Ягофаров				ГПИ Гидроинжелиорсельхозстрой г. Душанбе 1975г		
Ст. инж.		Оборотова						
Гл. инж. пр.		Ягофаров						

Формат	Зона	Поз.	Обозначение	Наименование	Кол. во	Примечания
				Документация		
			БР-15-01-00-00 СБ	Сборочный чертеж		л.5
				Сборочные единицы		
22		1	БР-15-01-01-00	Крыша	1	л.6
22		2	БР-15-01-02-00	Бак нижняя часть	1	л.11
11		3	БР-15-01-03-00	Скоба транспортн.	1	л.19

Подпись и дата | Инв. № дубл. | Взам. инв. № | Подпись и дата | Инв. № подл.

Изм.	Лист	N докум.	Подпись	Дата	БР 15-01-00-00			
Исполн.		Оборотова			Бак 15м³	Лит.	Лист 60	Листов 73
Провер.		Ягофаров				ГПИ Гидроинжелиорсельхозстрой г. Душанбе 1975г		
Ст. инж.		Оборотова						
Гл. инж. пр.		Ягофаров						

Формат	Зона	Поз.	Обозначение	Наименование	Кол. во	Примечания
				Документация		
			БР 15-01-01-00 СБ	Сборочный чертеж		л.6
				Сборочные единицы		
11		1	БР 15-01-04-00	Труба вентиляционн.	1	л.7
11		2	БР 15-01-05-00	Крышка люка	1	л.10
				Детали		
11		3	БР 15-01-01-01	Кольцо люка	1	л.9
11		4	БР 15-01-01-02	Прокладка	1	л.9
11		5	БР 15-01-01-03	Сектор крыши	2	л.9
				Стандартные изделия		
		6		Болт М8×25.05.55 ГОСТ 7798-70*	20	
		7		Шайба пружинная 8Н65Г ГОСТ 6402-70*	20	
		8		Гайка М8 ГОСТ 5915-70*	20	

Подпись и дата | Инв. № дубл. | Взам. инв. № | Подпись и дата | Инв. № подл.

Изм.	Лист	N докум.	Подпись	Дата	БР 15-01-01-00			
Исполн.		Оборотова			Крыша	Лит.	Лист 60	Листов 73
Провер.		Ягофаров				ГПИ Гидроинжелиорсельхозстрой г. Душанбе 1975г		
Ст. инж.		Оборотова						
Гл. инж. пр.		Ягофаров						

Формат	Зона	Поз.	Обозначение	Наименование	Кол. во	Примечания
				Документация		
			БР 15-01-02-00 СБ	Сборочный чертеж		л.11
				Сборочные единицы		
11		1	БР 15-01-03-00	Скоба транспортировочная	1	л.19
				Детали		
11		2	БР 15-01-02-01	Конус бака	1	л.4
11		3	БР 15-01-02-02	Льдоудерживатель	5	л.54
11		4	БР 15-01-02-03	Обечайка	1	л.12
11		5	БР 15-01-02-04	Ступенька	10	л.12
11		6	БР 15-01-02-05	Ступенька конуса	5	л.13
11		7	БР 15-01-02-06	Фланец	1	л.13
11		8	БР 15-01-02-07	Фланец	1	л.13
11		9	БР 15-01-02-08	Скоба к льдоудерживат.	5	л.11

Подпись и дата | Инв. № дубл. | Взам. инв. № | Подпись и дата | Инв. № подл.

901-5-32 с.II

Изм.	Лист	N докум.	Подпись	Дата	БР 15-01-02-00			
Исполн.		Оборотова			Бак нижняя часть	Лит.	Лист 60	Листов 73
Провер.		Ягофаров				ГПИ Гидроинжелиорсельхозстрой г. Душанбе 1975г		
Ст. инж.		Оборотова						
Гл. инж. пр.		Ягофаров						

Копировал: Ветлугина | Формат А4

Формат	Зона	Поз.	Наименование	Обозначение	Кол.	Примечания
				Документация		
			БР15-01-03-00 СБ	Сборочный чертеж	1	л.19
				Детали		л.19
11	1		БР15-01-03-01	Плита	1	
11	2		БР15-01-03-02	Скоба	1	л.19

Изм.	Лист	N докум.	Подпись	Дата	БР15-01-03-00 СБ			
Исполн.		Оборотова			Скоба транспортировочная	Лит.	Лист 61	Листов 73
Провер.		Георгиев				ГПИ Таджикгипросельхозстрой г. Душанбе 1975г		
Ст. инж.		Оборотова						
Гл. инж. пр.		Георгиев						

Формат 11

Формат	Зона	Поз.	Наименование	Обозначение	Кол.	Примечания
				Документация		
			БР15-01-04-00 СБ	Сборочный чертеж		л.7
				Детали		л.7
11	1		БР15-01-04-01	Конус	1	л.7
11	2		БР15-01-04-02	Планка	4	л.7
11	3		БР15-01-04-03	Труба	1	л.7
11	4		БР15-01-04-04	Хомутик	1	л.26
				Стандартные изделия		
		5		Болт М6х25-05Б ГОСТ 7798-70	1	
		6		Гайка М6-05Б ГОСТ 5915-70	1	
		7		Шайба пружинная БН 6Б.г ГОСТ 6402-70	1	

Изм.	Лист	N докум.	Подпись	Дата	БР15-01-04-00 СБ			
Исполн.		Оборотова			Труба вентиляционная	Лит.	Лист 61	Листов 73
Провер.		Георгиев				ГПИ Таджикгипросельхозстрой г. Душанбе 1975г		
Ст. инж.		Оборотова						
Гл. инж. пр.		Георгиев						

Формат 11

Формат	Зона	Поз.	Наименование	Обозначение	Кол.	Примечания
				Документация		
			БР15-01-05-00 СБ	Сборочный чертеж		л.10
				Детали		
11	1		БР15-01-05-01	Крышка	1	л.10
11	2		БР15-01-05-02	Ручка	1	л.10

Изм.	Лист	N докум.	Подпись	Дата	БР15-01-05-00 СБ			
Исполн.		Оборотова			Крышка люка	Лит.	Лист 51	Листов 73
Провер.		Георгиев				ГПИ Таджикгипросельхозстрой г. Душанбе 1975г		
Ст. инж.		Оборотова						
Гл. инж. пр.		Георгиев						

Формат	Зона	Поз.	Обозначение	Наименование	Кол.	Примечание
				Документация		
			БР15-02-00-00 СБ	Сборочный чертеж		л.14
				Сборочные един.		
22		1	БР15-02-01-00	Лестница I		л.14
22		2	БР15-02-02-00	Лестница II		л.14

90-1 12 а.II

Изм.	Лист	N докум.	Подпись	Дата	БР15-02-00-00 СБ			
Исполн.		Оборотова			Лестница	Лит.	Лист 61	Листов 73
Провер.		Георгиев				ГПИ Таджикгипросельхозстрой г. Душанбе 1975г		
Ст. инж.		Оборотова						
Гл. инж. пр.		Георгиев						

Копировал: Ветлицина

Формат	Зона	Позиция	Обозначение	Наименование	Кол-во	Примечания
				Документация		
			БР 15-02-01-00 СБ	Сборочный чертеж		л.14
				Детали		
11		1	БР 15-02-01-01	Дуга	3	л.10
				Материалы		
		2		Круг $\frac{16\ ГОСТ\ 2590-71\ \ell=680}{Ст\ 3\ ГОСТ\ 380-71^*}$	10	
		3		ℓ=3100	5	
		4		Уголок $\frac{50\times50\times4\ ГОСТ\ 8509-72}{Ст\ 3\ ГОСТ\ 535-58^*}$		
				ℓ=3100 мм	2	
		5		ℓ=100 мм	2	

Подпись и дата | Инв. № дубл. | Взам. инв. № | Подпись и дата | Инв. № подл.

Изм.	Лист	N докум.	Подпись	Дата
Исполн.		Оборотова		
Провер.		Агафаров		
Ст. инж.		Оборотова		
Гл. инж. пр.		Агафаров		

БР 15-02-01-00 СБ

Лестница I

Лит	Лист	Листов
	62	73

ГПИ Тадгипросельхозстрой г. Душанбе 1975 г.

Формат	Зона	Позиция	Обозначение	Наименование	Кол-во	Примечания
				Документация		
			БР 15-02-02-00 СБ	Сборочный чертеж		л.4
				Детали		
11		1	БР 15-02-01-01	Дуга	2	л10
				Материалы		
		2		Круг $\frac{16\ ГОСТ\ 2590-71}{Ст\ 3\ Сп\ ГОСТ\ 380-71^*}$		
				ℓ: 680	10	
		3		ℓ: 3120	5	
		4		Уголок $\frac{50\times50\times4\ ГОСТ\ 8509-72}{Ст\ 3\ Сп\ ГОСТ\ 535-58^*}$		
				ℓ: 5170	2	

Подпись и дата | Инв. № дубл. | Взам. инв. № | Подпись и дата | Инв. № подл.

Изм.	Лист	N докум	Подпись	Дата
Исполн.		Оборотова		
Провер.		Агафаров		
Ст. инж.		Оборотова		
Гл. инж. пр.		Агафаров		

БР 15-02-02-00 СБ

Лестница II

Лит	Лист	Листов
	62	73

ГПИ Тадгипросельхозстрой г. Душанбе 1975 г.

Формат	Зона	Позиция	Обозначение	Наименование	Кол-во	Примечания
				Документация		
12			БР 15-03-00-00 СБ	Сборочный чертеж		л.8
				Детали		
11		1	БР 15-03-00-01	Крышка люка	1	л.8
11		2	БР 15-03-00-02	Обечайка	1	л.8
11		3	БР 15-01-01-02	Прокладка	1	л9
11		4	БР 15-03-00-03	Фланец	1	л.13
				Стандартные изд		
		5		Болт М12×30-05 ГОСТ 7798-70	20	
		6		Гайка М12-05 ГОСТ 5915-70	20	
		7		Шайба пружинная		
				12Н65Г ГОСТ 6402-70	20	

Подпись и дата | Инв. № дубл. | Взам. инв. № | Подпись и дата | Инв. № подл.

Изм.	Лист	N докум	Подпись	Дата
Исполн.		Оборотова		
Провер.		Агафаров		
Ст. инж.		Оборотова		
Гл. инж. пр.		Агафаров		

БР 15-03-00-00

Люк смотровой
Спецификация

Лит	Лист	Листов
	62	73

ГПИ Тадгипросельхозстрой г. Душанбе 1975 г.

Формат	Зона	Позиция	Обозначение	Наименование	Кол-во	Примечания
				Документация		
			БР 15-08-00-00 СБ	Сборочный чертеж		л.17
				Сборочные единицы		
22		1	БР 15-08-01-00	Гидрозатвор	1	л.23
22		2	БР 15-08-02-00	Опора I ℓ=6м	1	л.17
22		4	БР 15-08-03-00	Опора III ℓ=6м	1	л.17
11		5	БР 15-01-03-00	Скоба транспортир.	2	л.19
11		6	БР 15-08-04-00	Труба ДУ 80	1	л.20
11		7	БР 15-08-05-00	Труба ДУ 100	1	л.20
11		8	БР 15-08-06-00	Шарнир	1	л.22
11		9	БР 15-08-07-00	Шарнир	1	л.22
				Детали		
11		10	БР 15-08-00-01	Днище	1	л.23
11		11	БР 15-08-00-02	Кронштейн	1	л.9
11		12	БР 15-08-00-03	Кляммер	1	л.34
12		13	БР 15-01-02-04	Ступенька	32	л.12
11		14	БР 15-08-00-04	Фланец опоры	1	л.23
		14а	БР 15-01-02-07	Фланец	1	л.13
11		15	БР 15-08-00-06	Хомут	3	л.22
11		16	БР 15-08-00-07	Лапка	3	л.22
11		17	БР 15-08-00-08	Кольцо	1	л.24
4		18	БР 15-08-00-09	Фланец опоры	1	л.24
11		19	БР 15-08-00-10	Распорка к шарниру	1	л.24

Подпись и дата | Инв. № дубл. | Взам. инв. № | Подпись и дата | Инв. № подл.

Изм.	Лист	N докум	Подпись	Дата
Исполн.		Оборотова		
Провер.		Агафаров		
Ст. инж.		Оборотова		
Гл. инж. пр.		Агафаров		

901-5-32 а.II

БР 15-08-00-00 СБ

Опора бака
V=15 м³ H=12 м

Лит	Лист	Листов
	62	73

ГПИ Тадгипросельхозстрой г. Душанбе 1975 г.

Кольцов. Ветлугина

Позиция	Обозначение	Наименование	Кол-во	N зон	Примечания
20	БР 15-08-00-11	Обечайка	1		л.25
21	БР 15-08-00-12	Обечайка	4		л.25
22	БР 15-08-00-13	Обечайка	1		л.25
23	БР 15-08-00-14	Обечайка	2		л.26
		Стандартные изделия			
24		Болт М16-45-055			
		ГОСТ 7798-70*	2		
25		Гайка М16 ГОСТ 5915-70*	2		
26		Шайба пружинная			
		16Н65Г ГОСТ 6402-70*	2		
		Материалы			
27		Уголок 50×50×5 ГОСТ 8509-72 / Ст 3 ГОСТ 380-71*	2		
		ℓ=150			

Изм.	Лист	N докум.	Подпись	Дата	БР 15-08-00-00	Стр. 63

формат 11

Формат	Зона	Позиция	Обозначение	Наименование	Кол-во	Примечания
				Документация		
			БР 15-08-01-00 СБ	Сборочный чертеж		л.23
				Детали		
11		1	БР 15-08-01-01	Воротник	1	л.48
11		2	БР 15-08-01-02	Патрубок	1	л.48
Б/4		3	БР 15-08-04-00	Труба 80 ГОСТ 3262-74		л.20
				ℓ=95		
Б/4		4		Труба 80 ГОСТ 3262-74		
				ℓ=527		
				Стандартные изделия		
		5		Отвод 80 ГОСТ 9842-61	3	
		6		Кронштейн	2	
				Уголок 45×45×3 ГОСТ 8509-72 / Ст 3 ГОСТ 535-58*		
				ℓ=100мм		

Изм.	Лист	N докум.	Подпись	Дата	БР 15-08-01-00			
Исполн.		Оборотова			Гидрозатвор	Лит.	Лист 63	Листов 73
Провер.		Геофаров				ГПИ Тадгикгипросельхозстрой г. Душанбе 1975г.		
Гл. инж. пр.		Оборотова						
Гл. инж. пр.		Геофаров						

формат 11

Формат	Зона	Позиция	Обозначение	Наименование	Кол-во	Примечание
				Документация		
			БР 15-08-04-00 СБ	Сборочный чертеж		л.20
				Детали		
11		1	БР 15-08-01-01	Воротник	1	л.48
Б/4		2		Труба 80 ГОСТ 3262-75		л.20
				ℓ=245	1	
				Стандартные изделия		
		3		Фланец 80-10		
				ГОСТ 1255-67*	1	

Изм.	Лист	N докум.	Подпись	Дата	БР 15-08-04-00			
Исполн.		Оборотова			Труба Ду-80	Лит.	Лист 63	Листов 73
Провер.		Геофаров				ГПИ Тадгикгипросельхозстрой г. Душанбе 1975г.		
Гл. инж.		Оборотова						
Гл. инж. пр.		Геофаров						

Формат	Зона	Позиция	Обозначение	Наименование	Кол-во	Примечание
				Документация		
			БР 15-08-05-00 СБ	Сборочный чертеж		л.20
				Детали		
11		1	БР 15-08-05-01	Воротник	1	л.20
		2		Труба 100 ГОСТ 3262-74		л.20
				ℓ=245	1	
				Стандартные изделия		
				Фланец 100-10		
				ГОСТ 1255-67*	1	

901-5-32 ч.II

Изм.	Лист	N докум.	Подпись	Дата	БР 15-08-05-00			
Исполн.		Оборотова			Труба Ду 100	Лит.	Лист 63	Листов 73
Провер.		Геофаров				ГПИ Тадгикгипросельхозстрой г. Душанбе 1975г.		
Гл. инж.		Оборотова						
Гл. инж. пр.		Геофаров						

копиров: Ветлугина формат 11

Формат	Зона	Позиция	Обозначение	Наименование	Кол-во листов	Примечание
				Документация		
			БР 15-08-06-00 СБ	Сборочный чертеж		л 22
				Детали		
11		1	БР15-08-06-01	Шарнир	1	л 21
11		2	БР15-08-06-02	Косынка	2	л 21
11		3	БР15-08-06-03	Прокладка	2	л 26

Изм | Лист | N докум | Подпись | Дата

Исполн Оборотова
Провер Безфаров
Ст инж Оборотова
Гл инж пр Ягофаров

БР 15-08-06-00 СБ

Шарнир
Верхняя часть

Лит | Лист 64 | Листов 73

ГПИ
Тадгикелепроектсельхозстрой
г. Душанбе 1975г

Формат 11

Формат	Зона	Позиция	Обозначение	Наименование	Кол-во	Примечание
				Документация		
			БР 15-08-07-00 СБ	Сборочный чертеж		л 22
				Детали		
11		1	БР 15-08-07-01	Пластина	1	л 21
11		2	БР 15-08-07-02	Косынка	2	л 21

Изм | Лист | N докум. | Подпись | Дата

Исполн Оборотова
Провер Ягофаров
Ст инж Оборотова
Гл инж пр Ягофаров

БР 15-08-07-00 СБ

Шарнир
Нижняя часть

Лит | Лист 64 | Листов 73

ГПИ
Тадгикелепроектсельхозстрой
г. Душанбе 1975г

Формат 11

Формат	Зона	Позиция	Обозначение	Наименование	Кол-во	Примечания
				Документация		
11			БР 15-09-00-00 СБ	Сборочный чертеж		л. 18
				Детали		
11		1	БР 15-09-00-01	Кольцо		л.18
				Материалы		
		2		Полоса $\frac{4\times40\ ГОСТ\ 103-57^*}{Ст.3\ ГОСТ\ 380-71^*}$	38,4 кг	
				ℓ=10150		
		3		Труба 20 ГОСТ 3262-75		
				ℓ=1040	13,3	кг

Изм | Лист | N докум | Подпись | Дата

Исполн Оборотова
Провер Ягофаров
Ст инж Оборотова
Гл инж пр Ягофаров

БР 15-09-00-00 СБ

Ограждение
крыши

Лит | Лист 64 | Листов 73

ГПИ
Тадгикелепроектсельхозстрой
г. Душанбе 1975г

Формат 11

Формат	Зона	Позиция	Обозначение	Наименование	Кол-во	Примечания
				Документация		
			БР 15-10-00-00 СБ	Сборочный чертеж		л. 18
				Детали		
11		1	БР 15-10-00-01	Кольцо переливной	1	л. 20
				Трубы		
		2		Труба 80 ГОСТ 3262-75	128,1	кг
				ℓ=11075		

Изм | Лист | N докум | Подпись | Дата

Исполн Оборотова
Провер Ягофаров
Ст инж Оборотова
Гл инж пр Ягофаров

901-5-32 д.II

БР 15-10-00-00 СБ

Переливная труба
с кольцом

Лит | Лист 64 | Листов 73

ГПИ
Тадгикелепроектсельхозстрой
г. Душанбе 1975г

Формат 11

Копировал: Белоусова

Сверено

Формат	Зона	Позиц.	Обозначение	Наименование	Кол-во	Примечания
				Документация:		
11			БР15-11-00-00СБ	Сборочный чертеж		
				Детали		Закладные
11		1	БР 15-11-00-01	Пластина	1	детали
		2	БР 15-11-00-02	Скоба	6	разработана
						конкретно
						для каждой
				Материалы		балки в
		3		Круг ф 18 А II		альбоме I
				ГОСТ 5781-61*	1,3кг	АС-3

БР 15-11-00-00-СБ

Изм.	Лист	N докум.	Подпись	Дата
Исполн.		Оборотова		
Провер.		Ягофаров		
Ст. инж.		Оборотова		
Гл. инж. пр.		Ягофаров		

Закладная деталь

Лит.	Лист	Листов
	65	73

ГПИ Тадгикгипросельхозстрой г. Душанбе 1975г

Формат	Зона	Позиц.	Обозначение	Наименование	Кол-во	Примечание
			БР25-1-00-00-00СБ	Документация		
				Общий вид		л.4
				Сборочные единицы		
		1	БР25-01-00-00	Бак	1	л.27
		2	БР15-02-00-00	Лестница-I	3	л.14
		3	БР-15-02-02-00 БР15-03-00-00	Лестница-II Люк смотровой	1 2	л.14 л.5
		4	БР15-04-00-00	Опора лестн. правая	2	л.15
		5	БР15-05-00-00	Опора лестн. левая	2	л.15
		6	БР15-06-00-00	Опора лестн. левая	2	л.16
		7	БР15-07-00-00	Опора лестн. правая	2	л.16
		8	БР15-08-00-00	Опора бака l=6м	2	л.17
		9	БР15-09-00-00	Ограждение крыши	1	л.18
		10	БР15-10-00-00	Труба переливная	1	л.18
		11	БР15-11-00-00	Закладная деталь	8	см. альбом I АС-3
		12	БР15-12-00-00	Колпак	1	л.26

БР-25-1-00-00-00

Изм.	Лист	N докум.	Подпись	Дата
Исполн.		Оборотова		
Провер.		Ягофаров		
Ст. инж.		Оборотова		
Гл. инж. пр.		Ягофаров		

Водонапорная башня V=25м³ H=12м
Спецификация

Лит.	Лист	Листов
	65	73

ГПИ Тадгикгипросельхозстрой г. Душанбе 1975г

Формат	Зона	Позиц.	Обозначение	Наименование	Кол-во	Примеч.
				Документация		
			БР25-01-00-00-СБ	Сборочный чертеж		л.27
				Сборочные единицы		
		1	БР25-01-01-00	Бак, верхняя часть		л.11
		2	БР15-01-02-00	Бак, нижняя часть		л.11

БР 25-01-00-00

Изм.	Лист	N докум.	Подпись	Дата
Исполн.		Оборотова		
Провер.		Ягофаров		
Ст. инж.		Оборотова		
Гл. инж. пр.		Ягофаров		

Бак V=25м³ H=12м

Лит.	Лист	Листов
	65	73

ГПИ Тадгикгипросельхозстрой г. Душанбе 1975г

Формат	Зона	Позиц.	Обозначение	Наименование	Кол-во	Примеч.
				Документация		
2			БР25-01-01-00СБ	Сборочный чертеж		л.11
				Сборочные един.		
2		1	БР15-01-01-00	Крыша	1	л.6
1		2	БР15-01-03-00	Скоба транспорт.	1	л.19
				Детали		
11		3	БР25-01-01-01	Кронштейн	1	л.34
11		4	БР15-08-00-03	Климмер	1	л.34
11		5	БР15-01-02-02	Льводерживатель	12	л.34
11		6	БР-15-01-02-03	Обечайка	1	л.12
11		7	БР15-01-02-04	Ступенька	5	л.12
11		8	БР25-01-01-02	Фланец	1	л.12
11		9	БР15-01-02-08	Скоба к льводержателю	12	л.11
				Стандартн изделия		
		10		Болт М16×4.5-055ГОСТ7798-70	2	
		11		Шайба пружинная 16Н65Г ГОСТ 6402-70*	2	
		12		Гайка М16 ГОСТ 5915-70*	2	
				Материалы		
		13		Уголок 15×50×6 ГОСТ 8510-72 / Ст.3 ГОСТ 535-58* l=173мм	2	

БР25-01-01-00 901-5-32 ч.II

Изм.	Лист	N докум.	Подпись	Дата
Исполн.		Оборотова		
Провер.		Ягофаров		
Ст. инж.		Оборотова		
Гл. инж. пр.		Ягофаров		

Бак Верхняя часть H=12м

Лит.	Лист	Листов
	65	73

ГПИ Тадгикгипросельхозстрой г. Душанбе 1975г

Копировала

Зона	Позиция	Обозначение	Наименование	Кол.во	Примечания
			Документация		
		БР 15-08-00-00 СБ	Сборочный чертеж		л.17
			Сборочные единицы		
	1	БР 15-08-01-00	Газосатвор	1	л.23
	2		Опора I l=6м	1	л.17
	4		Опора III l=6м	1	л.17
	5	БР 15-01-03-00	Скоба транспортир.	2	л.19
	6	БР15-08-04-00	Труба Ду-80	1	л.20
	7	БР15-08-05-00	Труба Д-100	1	л.20
	8	БР15-08-06-00	Шарнир верхняя часть	1	л.22
	9	БР15-08-07-00	Шарнир нижняя часть	1	л.22
			Детали		
	10	БР 15-08-00-01	Днище	1	л.23
	11	БР 15-08-00-02	Кронштейн	1	л.9
	12	БР 15-08-00-03	Кляммер	1	л.34
	13	БР 15-01-02-04	Ступенька	32	л.12
	14	БР 15-08-00-04	Фланец опоры	1	л.23
	14а	БР 15-01-02-07	Фланец	1	л.13
	15	БР 15-08-00-06	Хомут	3	л.22
	16	БР 15-08-00-07	Лапка	3	л.22
	17	БР 15-08-00-08	Кольцо	1	л.24
	18	БР 15-08-00-09	Фланец опоры	1	л.24
	19	БР 15-08-00-10	Распорка к шарниру	1	л.24

Изм.	Лист	N докум.	Подпись	Дата
Разраб.		Оборотова		
Провер.		Геофаров		
Т.инж.пр.		Оборотова		
Н.инж.пр.		Геофаров		

БР 15-08-00-00

Опора бака
V=25м³ H=12м

Лит.	Лист	Листов
	66	73

ГПИ Тюфинжелпросельхозстрой г.Душанбе 1975г

Формат	Позиция	Обозначение	Наименование	Кол.во		Примечания
11	20	БР 15-08-00 11	Обечайка I	1		л.25
11	21	БР 15-08-00-12	Обечайка II	1		л.25
11	22	БР 15-08-00-13	Обечайка III	1		л.25
11	23	БР 15-08-00-14	Обечайка IV	1		л.26
			Стандартные изделия			
	24		Болт М16-45-055 ГОСТ 7798-70*	2		
	25		Гайка М16 ГОСТ 5915-70*	2		
	26		Шайба пружинная 16М 65 ГОСТ 6402-70*	2		
			Материалы			
	27		Уголок 50х50х5 ГОСТ 8509-72 / Ст.3сп ГОСТ 380-71* l=150	2		

Подпись и дата | Инв.N дубл. | Взам.инв.N | Подпись и дата | Инв.N подл.

БР 15-08-00-00 | Стр. 66

Зона	Позиция	Обозначение	Наименование	Кол.во	Примечания
			Документация		
		БР 25-00-00-00	Общий вид		л.4
			Сборочные единицы		
	1	БР 25-01-00-00	Бак	1	л.27
	2	БР 15-02-01-00	Лестница I	3	л.14
	2а	БР 15-02-02-00	Лестница II	2	л.14
	3	БР 15-03-00-00	Люк смотровой	2	л.8
	4	БР 25-02-00-00	Ограждение площ.отд.	1	л.30
	5	БР 15-04-00-00	Опора лестничн. прав.	3	л.15
	6	БР 15-05-00-00	Опора лестничн. лев.	3	л.15
	7	БР 15-05-00-00	Опора лестничн. лев.	3	л.16
	8	БР 15-07-00-00	Опора лестничн. прав.	3	л.16
	9	БР 25-03-00-00	Опора бака	1	л.17
	10	БР 15-09-00-00	Ограждение крыши	1	л.18
	11	БР 25-04-00-00	Площадка, лестница	1	л.29
	12	БР 15-10-00-00	Труба переливная	1	л.18
	13	БР 15-11-00-00	Закладная деталь	6	см.альбом I л.АС-3
	14	БР 15-12-00-00	Воздушный колпак	1	л.26

Изм.	Лист	N докум.	Подпись	Дата
Разраб.		Оборотова		
Провер.		Геофаров		
Т.инж.пр.		Оборотова		
Н.инж.пр.		Геофаров		

БР25-2-00-00

Башня водонапорная
V=25м³ H=15м
Спецификация

Лит.	Лист	Листов
	65	73

ГПИ Тюфинжелпросельхозстрой г.Душанбе

Формат	Зона	Позиция	Обозначение	Наименование	Кол.во	Примечания
				Документация		
			БР 25-02-00-00	Сборочный чертеж		л.30
				Детали		
12		1		Ограждение l=1766	1	
12		2		Ограждение l=1050	1	
12		3		Ограждение l=1050	1	
				Материалы		
				Полоса 4х40 ГОСТ 103-57* / Ст.3 ГОСТ 380-71*	14.6кг	
				Труба 20 ГОСТ 3262-75	23.2м	

Подпись и дата | Инв.N дубл. | Взам.инв.N | Подпись и дата | Инв.N подл.

Изм.	Лист	N докум.	Подпись	Дата
Исполн.		Оборотова		
Провер.		Геофаров		
Ст.инж.		Оборотова		
Ст.инж.пр.		Геофаров		

БР 25-02-00-00 ЭС1-5-32 а.II

Ограждение площадки отдыха

Лит.	Лист	Листов
	66	73

ГПИ Тюфинжелпросельхозстрой г.Душанбе 1975г

Подпись: Ветлицкий

Формат	Зона	Поз.	Обозначение	Наименование	Кол.	Примечания
				[illegible]		
			БР 25-03-00-00 СБ	[illegible]		
				[illegible]		
22		1	БР 15-08-01-00	[illegible]		23
22		2	БР 15-08-02-00	[illegible]		[illegible]
22		3		Опора [illegible]	1	[illegible]
22		4		Опора [illegible]	1	[illegible]
11		5	БР 15-01-03-00	Скоба транспортир.	3	л.19
11		6	БР 15-08-04-00	Труба Ду-80	1	л.20
11		7	БР 15-08-05-00	Труба Ду-100	1	л.20
11		8	БР 15-08-06-00	Шарнир верхняя часть	1	л.22
11		9	БР 15-08-07-00	Шарнир нижняя часть	1	л.22
				Детали		
11		10	БР 15-08-00-01	Днище	1	л.23
11		11	БР 15-08-00-02	Кронштейн	1	л.9
11		12	БР 15-08-00-03	Кляммер	1	л.34
12		13	БР 15-01-02-04	Ступенька	42	л.12
11		14	БР 15-08-00-04	Фланец опоры	2	л.23
11		15	БР 15-08-00-06	Хомут	4	л.22
11		16	БР 15-08-00-07	Лапка	4	л.22
11		17	БР 15-08-00-08	Кольцо	1	л.24
54		18	БР 15-08-00-09	Фланец опоры	2	л.24
11		19	БР 15-08-00-10	Распорка к шарниру	1	л.24
		14а	БР 15-01-02-07	Фланец	1	л.13

Изм.	Лист	N докум.	Подпись	Дата
Разраб.		Федоров		
Пров.		Обозова		
Т.контр.				
Н.контр.		Федоров		

БР 25-03-00-00

Опора бака
V:25м³ H:15м Д:1220мм

Лит.	Лист	Листов
	67	73

ГПИ
Гоффикепросельхозстрой г. Душанбе 1975г

Формат	Зона	Поз.	Обозначение	Наименование	Кол.	Примечания
11		20	БР 15-08-00-11	Обечайка	1	л.25
11		21	БР 15-08-00-12	Обечайка	5	-"- л.25
11		22	БР 15-08-00-13	Обечайка	1	-"- л.25
11		23	БР 15-08-00-14	Обечайка	3	-"- л.25
22		20	БР 23-03-00-01	Обечайка	1	0,5 л.28
11		21	БР 25-03-00-02	Обечайка	3	-"- л.28
11		22	БР 25-03-00-03	Обечайка	1	-"- л.28
11		23	БР 25-03-00-04	Обечайка	1	-"- л.48
11		21	БР 15-08-00-12	Обечайка	2	-"- л.25
11		23	БР 15-08-00-14	Обечайка	2	-"- л.26
				Стандартные изд.		
		24		Болт М16-45-055		
				ГОСТ 7798-70*	2	
		25		Гайка М16 ГОСТ 5915-70	2	
		26		Шайба пружинная		
				16Н65 ГОСТ 6402-70	2	
				Материалы		
		27		Уголок 50×50×5 ГОСТ 8509-72 / Ст.3 сп. ГОСТ 380-71*	2	
				ℓ=150		

Изм.	Лист	N докум.	Подпись	Дата

БР 25-03-00-00

Стр. 67

Формат	Зона	Поз.	Обозначение	Наименование	Кол.	Примечания
				Документация		
			БР 25-04-00-00 СБ	Сборочный чертеж		л.29
				Детали		
		1	БР 25-04-00-01	Настил	1	л.30
		2	БР 25-04-00-02	Настил	1	л.30
				Материалы		
		3		Лист 4 ГОСТ 5681-57* / Ст.3 ГОСТ 380-71* 100×100	1.25	кг
		4		Уголок 50×50×4 ГОСТ 8509-72 / Ст.3 ГОСТ 535-58* ℓ=2186	5.8	кг
		5		ℓ=2069	6.46	кг
		6		ℓ=250	0.76	кг
		7		ℓ=350	1.07	кг
		8		ℓ=520	1.59	кг
		9		ℓ=700	2.14	кг
		10		ℓ=1880	5.75	кг
		11		ℓ=1823	5.55	кг
		12				

Изм.	Лист	N докум.	Подпись	Дата
Разраб.		Федоров		
Пров.		Обозова		
Т.контр.				
Н.контр.		Федоров		

БР 25-03-00-00

Площадка обслуживания

Лит.	Лист	Листов
	67	73

Формат	Зона	Поз.	Обозначение	Наименование	Кол.	Примечания
			БР 50-1-00-00-00	Документация		
				Общий вид		л.4
				Сборочные един.		
		1	БР 50-01-00-00	Бак	1	л.32
		2	БР 15-02-01-00	Лестница I	4	л.14
		2а	БР 15-02-02-00	Лестница II	2	л.14
		3	БР 15-03-00-00	Люк смотровой	2	л.8
		4	БР 25-02-00-00	Ограждение пл. отд.	1	л.30
		5	БР 15-04-00-00	Опора лестн. прав.	3	л.16
		6	БР 15-05-00-00	Опора лестн. лев	3	л.15
		7	БР 15-06-00-00	Опора лестн. лев.	3	л.16
		8	БР 15-07-00-00	Опора лестн. прав.	3	л.16
		9	БР 50-1-02-00-00	Опора бака H=15	1	л.31
		10	БР 15-09-00-[illegible]	Ограждение крыши	1	л.18
		11	БР 25-04-00-00	Площадка лестницы	1	л.29
		12	БР 15-10-00-00	Труба переливная	1	л.18
		13	БР 15-11-00-00	Закладная деталь	8	см. альбом I АС-3
		14	БР 15-12-00-00	Воздушный колпак	1	л.26
				Стандартные изд.		
		15		Болт М16×45-055	12	
				ГОСТ 7798-70		
		16		Гайка М16-055.		
				ГОСТ 5915-70	12	
		17		Шайба		
		18		Муфта короткая	1	
				80 ГОСТ 8954-59		

Изм.	Лист	N докум.	Подпись	Дата
Разраб.		Федоров		
Пров.		Обозова		
Т.контр.				
Н.контр.		Федоров		

901-5-32 а.II

БР 50-1-00-00-00

Башня водонапорная
V:50м³ H:15м Д:1220мм
Спецификация

Лит.	Лист	Листов
	67	73

ГПИ
Гоффикепросельхозстрой г. Душанбе 1975г

Формат	Зона	Поз.	Обозначение	Наименование	Кол.	Примечания
				Документация		
			БР 50-01-00-00 СБ	Сборочный чертеж		л.33
				Сборочные единицы		
		1	БР 50-01-01-00	Бак верхняя часть	1	л.33
		2	БР 15-01-02-00	Бак, нижняя часть	1	л.11

Изм.	Лист	N докум.	Подпись	Дата
Исполн.		Оборотов		
Провер.		Зеворов		
Ст. инж.		Оборотов		
Гл. инж. пр.		Зеворов		

БР 50-01-00-00 СБ

901-5-32 ч.I

Бак 50 м³

Лит.	Лист	Листов
	68	73

ГПИ Сантехпроектмонтажстрой г. Душанбе 1976

Формат	Зона	Поз.	Обозначение	Наименование	Кол.	Примечания
				Документация		
			БР 50-01-01-00 СБ	Сборочный чертеж		л.33
				Сборочные единицы		
22		1	БР 15-01-01-00	Крышка	1	л.6
11		2	БР 15-01-03-00	Скоба т. жесткости	2	л.10
				Детали		
11		3	БР 50-01-01-01	Кольцо жесткости	1	л.34
11		4	БР 25-01-01-01	Кронштейн	1	л.34
11		5	БР 15-08-00-03	Кляммер	1	л.34
11		6	БР 15-01-02-02	Ловудерживатель	27	л.34
11		7	БР 50-01-01-02	Обечайка	1	л.12
11		8	БР 15-01-02-03	Обечайка	2	л.12
11		9	БР 15-01-02-04	Ступенька	15	л.12
11		10	БР 25-01-01-02	Фланец	1	л.12
11		11	БР 15-01-02-08	Скоба к ловудерживателю	27	л.11
				Стандартные изд.		
		12		Болт М 15×45 ГОСТ 7798-70*	2	
		13		Гайка М16, ГОСТ 5915-70*	2	
		14		Шайба 16 ГОСТ 6402-70*	2	
				Материалы		
		15		Уголок 75×50×8 ГОСТ 8510-72 Ст 3 ГОСТ 535-58* ℓ=175мм	2	

Изм.	Лист	N докум.	Подпись	Дата
Исполн.		Оборотов		
Провер.		Зеворов		
Ст. инж.		Оборотов		
Гл. инж. пр.		Зеворов		

БР 50-01-01-00

901-5-32 ч.II

Бак. Верхняя часть

Лит.	Лист	Листов
	68	73

ГПИ Сантехпроектмонтажстрой г. Душанбе 1976

Формат	Зона	Поз.	Обозначение	Наименование	Кол.	Примечания
				Документация		
			БР 50-1-02-00 СС	Сборочный чертеж		л.31
				Сборочные единицы		
		1	БР 15-08-01-00	Гидроаттвор	1	л.23
		2		Опора Т. 2-9	1	л.31
		3		Опора II 2-6	1	л.31
		4	БР 15-01-03-00	Скоба трейнерстир.	3	л.19
		5	БР 15-08-04-00	Труба Ду80	1	л.20
		6	БР 15-08-05-00	Труба Ду100	1	л.20
		7	БР 15-08-06-00	Шарнир, верхняя часть	1	л.22
		8	БР 15-08-07-00	Шарнир, нижняя часть	1	л.22
		9	БР 15-03-00-00	Люк смотровой	2	л.8
				Детали		
		10	БР 50-02-00-01 (01а)	Дно (7-8 и 9 баллов)	1	л.31, (42)
		11	БР 15-08-00-02	Кронштейн	1	л.9
		12	БР 15-08-00-03	Кляммер	1	л.34
		13	БР 15-01-02-04	Ступенька	42	л.12
		14	БР 50-02-00-02	Фланец 7-8	1	л.24
		15	БР 15-01-02-07	Фланец	1	л.13
		16	БР 50-02-00-03	Фланец 9 баллов	1	л.35
		17	БР 15-08-00-06	Хомут	5	л.22
		18	БР 15-08-00-07	Лапка	5	л.22
		19	БР 15-08-00-10	Распорка к шарниру	1	л.24
		19а	БР 50-02-00-04	Фланец 7-8 баллов	1	л.35
		19б	БР 50-02-00-05	Фланец 9 баллов	1	л.35

Изм.	Лист	N докум.	Подпись	Дата
Исполн.		Оборотов		
Провер.		Зеворов		
Ст. инж.		Оборотов		
Гл. инж. пр.		Зеворов		

БР 50-1-02-00-00

901-5-32 ч.II

Опора бака V=50м³ H=1,5м Д=1220мм

Лит.	Лист	Листов
	69	73

ГПИ Сантехпроектмонтажстрой г. Душанбе 1976

Формат	Зона	Поз.	Обозначение	Наименование	Кол.	N док.	Примечания
			БР 50-01-01-01а	Кольцо жесткости	1	7-8б	л.44
		20	БР 50-02-00-06	Обечайка малая	1	7-8б	л.36
		21	БР 50-02-00-07	Обечайка большая	1	7-8б	л.36
		22	БР 50-02-00-08	Обечайка	1	7-8б	л.36
		23	БР 50-02-00-09	Обечайка	1	7-8б	л.37
		22	БР 50-02-00-08	Обечайка	2	7-8б	л.36
		24	БР 50-02-00-10	Обечайка	1	7-8б	л.37
		25	БР 25-03-00-04	Обечайка	1	7-8б	л.48
		26	БР 25-03-00-02	Обечайка	1	7-8б	л.28
		27	БР 50-02-00-11	Обечайка	1	7-8б	л.36
		28	БР 15-08-00-12	Обечайка	1	7-8б	л.25
			БР 50-01-01-01а	Кольцо жесткости	1	9б	л.44
		20	БР 50-02-00-12	Обечайка малая	1	9б	л.37
		21	БР 50-02-00-13	Обечайка большая	1	9б	л.38
		22	БР 50-02-00-14	Обечайка	1	9б	л.38
		23	БР 50-02-00-15	Обечайка	1	9б	л.38
		22	БР 50-02-00-14	Обечайка	2	9б	л.38
		24	БР 50-02-00-16	Обечайка	1	9б	л.38
		25	БР 50-02-00-17	Обечайка	1	9б	л.30
		26	БР 50-02-00-18	Обечайка	1	9б	л.37
				901-5-32 ч.II			

Изм.	Лист	N докум.	Подпись	Дата

БР 50 1-02-00-00 продолжение на листе 69

Лист 38

Альбом 8 стальных

Формат	Поз.	Обозначение	Наименование	Кол-во	Масс.	Примечания
	25	БР 50-02-00-17	Обечайка	1	98	л.39
	27	БР 25-03-00-02	Обечайка	1	98	л.28
			Стандартные изд			Позиции
	29	(28)	Болт М16×45-0.55			В скобках
			ГОСТ 7798-70*	2		для 98
	30	(29)	Гайка М18 ГОСТ 5915-70*	2		
	31	(30)	Шайба пружинная			
			16Н65Г ГОСТ 6402-70*	2		
			Материалы			
	32	(31)	Уголок $\frac{50\times50\times5\ ГОСТ\ 8509-72}{Ст.3\ ГОСТ\ 535-58*}$	2		
			ℓ=150			

Инв.№подл. | Подпись и дата | Взам.инв.№ | Инв.№дубл. | Подпись и дата

Изм	Лист	N докум.	Подпись	Дата	БР 50-1-02-00-00	Стр. 69

Формат	Зона	Поз.	Обозначение	Наименование	Кол-во	Примечания
			БР 50-2-00-00-00	Документация		
				Общий вид	1	л.4
				Сборочные единицы		
		1	БР 50-01-00-00	Бак	1	л.32
		2	БР 15-02-01-00	Лестница I	5	л.14
		2а	БР 15-02-02-00	Лестница II	2	л.14
		3	БР 15-03-00-00	Люк смотровой	2	л.8
		4	БР 25-02-00-00	Огражд. площадки отд.	1	л.30
		5	БР 15-04-00-00	Опора лестн. правая	3	л.15
		6	БР 15-05-00-00	Опора лестн. левая	3	л.15
		7	БР 15-06-00-00	Опора лестн. левая	3	л.16
		8	БР 15-07-00-00	Опора лестн. правая	3	л.16
		9	БР 50-2-02-00-00	Опора бака	1	л.31
		10	БР 15-09-00-00	Ограждение крыши	1	л.18
		11	БР 25-04-00-00	Площадка лестницы	1	л.29
		12	БР 15-10-00-00	Труба переливная	1	л.18
		13	БР 15-11-00-00	Закладная деталь	6	альбом I АС-3
		14	БР 15-12-00-00	Воздушный колпак	1	л.26
		15		Стандартные изд.		
				Болт М16×48×055		
		16		ГОСТ 7798-70	12	
		17		Гайка М16-055 ГОСТ 5915-70	12	
		18		Шайба	1	
				Муфта короткая 80 ГОСТ 8954-59	1	

Подпись и дата | Взам.инв.№ | Инв.№дубл. | Подпись и дата

Изм	Лист	N докум.	Подпись	Дата	БР 50-2-00-00-00	901-5-32 сп
Исполн.		Оборотов			Башня водонапорная V=50м³ H=18м Д=1620мм Спецификация	Лит. / Лист л.69 / Листов 73
Провер.		Ягофаров				ГПИ Гидроирсельхозстрой г.Душанбе 1975г
Ст.инж.		Оборотов				
ГИП		Ягофаров				

Формат	Зона	Поз.	Обозначение	Наименование	Кол-во	Примечания
			БР 50-2-02-00-00	Документация		
				Сборочный чертеж		л.31
				Сборочные единицы		
		1	БР 15-08-01-00	Гидрозатвор	1	л.23
		2		Опора I ℓ=9103	1	л.31
		3		Опора II ℓ=8897	1	л.31
		4	БР 15-01-03-00	Скоба транспортировоч.	4	л.19
		5	БР 15-08-04-00	Труба Ду80	1	л.20
		6	БР 15-08-05-00	Труба Ду100	1	л.20
		7	БР 15-08-06-00	Шарнир, верхняя часть	1	л.22
		8	БР 15-08-07-00	Шарнир, нижняя часть	1	л.22
		9	БР 15-03-00-00	Люк смотровой	1	л.8
				Детали		
		10	БР 50-02-00-01	Дно 7-8 баллов	1	л.51
		10	БР 50-02-00-0а	-"- 9 баллов	1	л.42
		11	БР 15-08-00-02	Кронштейн	1	л.9
		12	БР 15-08-00-03	Климмер	1	л.34
		13	БР 15-01-02-04	Ступенька	52	л.12
		14	БР 50-02-00-02	Фланец опоры 7-8б	4	л.24
		15	БР 15-01-02-07	Фланец	1	л.24
		16	БР 50-02-00-03	Фланец 9 баллов	1	л.35
		17	БР 15-08-00-06	Хомут	5	л.22
		18	БР 15-08-00-07	Лапка	5	л.22
		19	БР 15-08-00-10	Распорка к шарниру	1	л.24
		14	БР 50-02-00-04	Фланец 7-8 баллов	1	л.35
		16	БР 50-02-00-05	Фланец 9 баллов	1	л.35

Подпись и дата | Взам.инв.№ | Инв.№дубл. | Подпись и дата

Изм	Лист	N докум.	Подпись	Дата	БР 50-2-02-00-00	901-5-32 сп II
Исполн.		Оборотов			Опора бака V=50м³ H=12м Д=1620мм	Лит. / Лист 61 / Листов 72
Провер.		Ягофаров				Гидроирсельхозстрой г.Душанбе
Ст.инж.		Оборотов				
ГИП		Ягофаров				

Формат	Поз.	Обозначение	Наименование	Кол-во	Масс.	Примечания
	21	БР 50-02-00-12	Обечайка малая	1	78	л.37
	21	БР 50-02-00-13	Обечайка большая	1	-"-	л.38
	22	БР 50-02-00-14	Обечайка	1	-"-	л.38
	23	БР 50-02-00-09	Обечайка	1	-"-	л.37
	24	БР 50-02-00-10	Обечайка	2	-"-	л.37
	25	БР 25-03-00-04	Обечайка	1	-"-	л.48
	26	БР 50-02-00-19	Обечайка	1	-"-	л.38
	27	БР 25-03-00-06	Обечайка	1	-"-	л.28
	28	БР 50-02-00-11	Обечайка	2	-"-	л.32
	29	БР 15-08-00-12	Обечайка	2	-"-	л.26
		БР 50-01-01-01а	Кольцо жесткости	1	-"-	л.44
	20	БР 50-02-00-20	Обечайка малая	1	98	л.39
	21	БР 50-02-00-21	Обечайка большая	1	-"-	л.39
	22	БР 50-02-00-23	Обечайка	1	-"-	л.40
	23	БР 50-02-00-22	Обечайка	1	-"-	л.40
	22	БР 50-02-00-23	Обечайка	1	-"-	л.40
	24	БР 50-02-00-15	Обечайка	1	-"-	л.38
	25	БР 50-02-00-16	Обечайка	1		л.39
	26	БР 50-02-00-17	Обечайка	1		л.39
	27	БР 50-02-00-08	Обечайка	1		л.36
	28	БР 25-03-00-04	Обечайка	1		л.48
	29	БР 25-03-00-02	Обечайка	1		л.28
	30	БР 15-08-00-14	Обечай	1		л.28
	31	БР 15-08-00-12	Обечайка	1		л.25
		БР 50-01-01-01б	Кольцо жесткости	1		л.51

Подпись и дата | Взам.инв.№ | Инв.№дубл. | Подпись и дата

БР 50-2-02-00-00

Формат	Зона	Поз.	Обозначение	Наименование	Кол-во	N зск.	Примечания
				Стандартные изделия			
		27		Болт М16х45-0.55			
				ГОСТ 7798-70*	2		
		28		Гайка М16 ГОСТ 5915-70*	2		
		29		Шайба пружинная			
				16Н65Г ГОСТ 6402-70*	2		
				Материалы			
		30		Уголок $\frac{50\times50\times5\ ГОСТ\ 8509-72}{Ст.3\ СТ\ ГОСТ\ 535-58}$	2		
				l_0 = 150 мм			

Подпись и дата | Инв. N дубл. | Взам. инв. N | Подпись и дата | Инв. N подл.

Изм.	Лист	N докум.	Подпись	Дата

БР 50-2-02-00-00

Стр. 70

Формат	Зона	Поз.	Обозначение	Наименование	Кол-во	Примечание
		*	БР 50-00-00-00	Документация		
				Общий вид		л.4
				Сборочные единицы		
		1	БР 50-01-00-00	Бак	1	л.32
		2	БР 15-02-01-00	Лестница I	5	л.14
		2а	БР 15-02-02-00	Лестница II	2	л.14
		3	БР 15-03-00-00	Люк смотровой	2	л.8
		4	БР 25-02-00-00	Огражд. площ. отдыха	1	л.30
		5	БР 15-04-00-00	Опора лестн. правая	3	л.15
		6	БР 15-05-00-00	Опора лестн. левая	3	л.15
		7	БР 15-06-00-00	Опора лестн. левая	3	л.16
		8	БР 15-07-00-00	Опора лестн. правая	3	л.16
		9	БР 50-03-00-00	Опора бака	1	л.41
		10	БР 15-09-00-00	Ограждение крыши	1	л.18
		11	БР 25-04-00-00	Площадка лестницы	1	л.29
		12	БР 15-10-00-00	Труба переливная	1	л.18
		13	БР 15-11-00-00	Закладная деталь	8	см. альбом I л.АС-3
		14	БР 15-12-00-00	Воздушный колпак	1	л.26
				Стандартные изд.		
		15		Болт М16х45-0.55 ГОСТ 7798-70*	12	
		16		Гайка М16-0.55 ГОСТ 5915-70*	12	
		17		Шайба пружинная		
				16Н65Г ГОСТ 6402-70*	2	
		18		Муфта короткая 80		
				ГОСТ 8954-59	1	

Подпись и дата | Инв. N дубл. | Взам. инв. N | Подпись и дата | Инв. N подл.

Изм.	Лист	N докум.	Подпись	Дата
Исполн.		Обротова		
Провер.		Згофаров		
Ст. инж.		Обротова		
ГИП		Згофаров		

901-5-32 с. II

БР 50-00-00-00

Башня водонапорная V=50 м³ H=18 м Д=2000 мм

Спецификация

Лит.	Лист	Листов
	70	73

ГПИ Гражданпроисельхозстрой г. Душанбе 1975г.

Формат	Зона	Поз.	Обозначение	Наименование	Кол-во	Примечание
				Документация		
			БР 50-03-00-00	Сборочный чертеж		л.41
				Сборочные единицы		
		1	БР 15-08-01-00	Гидрозатвор	1	л.23
		2		Опора I l_0=9103	1	л.41
		3		Опора II l_0=8897	1	л.41
		4	БР 15-01-03-00	Скоба транспортировочн.	4	л.19
		5	БР 50-03-03-00	Труба Ду 150	1	л.35
		6	БР 15-08-05-00	Труба Ду 100	1	л.20
		7	БР 15-08-06-00	Шарнир. Верхняя часть	1	л.22
		8	БР 15-08-07-00	Шарнир, нижняя часть	1	л.22
		9	БР 15-03-00-00	Люк смотровой	1	л.8
				Детали		
		10	БР 15-08-00-02	Кронштейн	1	л.9 (размер в скобках)
		11	БР 15-08-00-03	Климмер	1	л.34
		12	БР 50-03-00-01	Дно	1	л.47
		13	БР 15-01-02-04	Ступенька	52	л.12
		14	БР 50-03-00-02	Фланец опоры	1	л.42
		15	БР 50-03-00-03 б.	Фланец опоры	1	л.42
		15	БР 50-01-01-01 в.	Кольцо 7-8 баллов	1	л.56
		15	БР 50-03-00-03 а.	Фланец 9 баллов	1	л.47
		15	БР 50-03-00-03 в	Фланец опоры	1	л.42
			БР 15-10-00-01	Кольцо переливной трубы	1	л.20

Подпись и дата | Инв. N дубл. | Взам. инв. N | Подпись и дата | Инв. N подл.

Изм.	Лист	N докум.	Подпись	Дата
Исполн.		Обротова		
Провер.		Згофаров		
Ст. инж.		Обротова		
ГИП		Згофаров		

БР 50-03-00-00

901-5-32 с. II

Опора бака V=50 м³ H=18 м Д=2000 мм

Лит.	Лист	Листов
	70	73

ГПИ Гражданпроисельхозстрой г. Душанбе 1975г.

Формат	Зона	Поз.	Обозначение	Наименование	Кол-во	N зск.	Примечание
		17	БР 50-03-00-04	Обечайка	1	7-8б	л.40
		18	БР 50-03-00-05	Обечайка	1	-"-	л.43
		19	БР 50-03-00-06	Обечайка	1	-"-	л.43
		20	БР 50-03-00-07	Обечайка	3	-"-	л.43
		21	БР 50-03-00-08	Обечайка	2	-"-	л.43
		22	БР 50-03-00-09	Обечайка	2	-"-	л.44
		23	БР 50-03-00-10	Обечайка	2	-"-	л.44
		16	БР 50-01-01-01	Кольцо жесткости	1	9б	л.56
		17	БР 50-03-00-11	Обечайка	1	9б	л.45
		18	БР 50-03-00-12	Обечайка	1	-"-	л.45
		19	БР 50-03-00-13	Обечайка	1	-"-	л.45
		20	БР 50-03-00-14	Обечайка	2	-"-	л.45
		21	БР 50-03-00-15	Обечайка	1	-"-	л.46
		22	БР 50-03-00-16	Обечайка	1	-"-	л.46
		23	БР 50-03-00-17	Обечайка	1	-"-	л.46
		24	БР 50-03-00-18	Обечайка	1	-"-	л.46
		25	БР 50-03-00-19	Обечайка	1	-"-	л.45
		26	БР 50-03-00-20	Обечайка	1	-"-	л.47
		27	БР 50-03-00-21	Обечайка	1	-"-	л.48

Подпись и дата | Инв. N дубл. | Взам. инв. N | Подпись и дата | Инв. N подл.

Изм.	Лист	N докум.	Подпись	Дата

БР 50-03-00-00

Стр. 70

Копировал: Ес. Глугина

Формат	Поз.	Обозначение	Наименование	Кол.	Примечания
			Стандартные изделия		Гайки в сгоб-ках для 9 баллов
	2		Болт М16х45-С55		
	(25)		ГОСТ 7798-70*	2	
	25		Гайка М15		
	(29)		ГОСТ 5915-70*	2	
	26		Шайба пружинная		
	(30)		16Н65Г ГОСТ 6402-70*	2	
			Материалы		
	27				
	(31)		Уголок 75х50х6 ГОСТ 8510-72 / Ст3 ГОСТ 380-71* l=150мм	2	

Изм.	Кол.уч.	Лист	N докум.	Подпись	Дата

БР50-03-00-00 Стр. 71

Формат	Зона	Поз.	Обозначение	Наименование	Кол.	Примечания
				Документация		
			БР160-00-00-00	Общий вид	1	
				Сборочные единицы		
		1	БР15-08-01-00	Гидрозатвор	1	л.23
		2	БР15-01-01-00	Крыши	1	л.6
		3	БР15-02-01-00	Лестница I	5	л.14
		3а	БР15-02-02-00	Лестница II	2	л.14
		4	БР15-03-00-00	Люк смотровой	2	л.8
		5	БР160-01-00-00	Опора ф3020	1	л.50
		6	БР160-03-00-00	Площадка для отдыха	1	л.58
		7	БР160-03-01-00	Ограждение плки левая	1	л.59
		8	БР160-03-02-00	Ограждение плки прав	1	л.59
		9	БР15-05-00-00	Опора лестн. левая	3	л.15
		10	БР15-06-00-00	Опора лестн. правая	3	л.16
		11	БР15-09-00-00	Ограждение крыши	1	л.18
		12	БР15-10-00-00	Труба переливная l=21900	1	л.18
		13			1	
			БР15-11-00-00	Закладная деталь	8	см. альбом ЛС-3

Изм.	Лист	N докум.	Подпись	Дата
Разраб.		Абдурахманов		
Провер.		Ахмедов		
Ст. инж.		Абдурахманов		
Гл. инж. пр.		Ахмедов		

БР 160-00-00-00 901-5-32 с.II

Башня водонапорная Д=3020мм Спецификация

Лит.	Лист	Листов
	71	73

ГПИ Тадгикгипросельхозтрой г. Душанбе 1975г.

Формат	Поз.	Обозначение	Наименование	Кол.	Примечания
			Детали		
	14	БР160-00-01-00 (БР160-00-01-00а)	Дно 7-8 (9 баллов)	1	л.51
	15	БР15-08-00-00	Хомут	5	л.22
	16	БР15-08-00-03	Кляммер	1	л.34
	17	БР160-00-02-00	Сектор крыши	2	л.19
	18	БР15-08-00-07	Лапка	5	л.22
			Стандартные изд		
	19		Болт М16х45 ГОСТ 7798-70*	10	
	20		Гайка М16 ГОСТ 5915-70*	10	
	21		Шайба пруж. 16Н65Г ГОСТ 5915-70*	10	
	22		Муфта короткая 100 ГОСТ 8954-59	1	

Изм.	Кол.	Лист	N докум.	Подпись	Дата

БР 160-00-00-00 Стр. 71

Формат	Зона	Поз.	Обозначение	Наименование	Кол.	Примечания
			БР160-01-00-00	Сборочный чертеж		л.50
				Сборочные единицы		
		1	БР160-01-01-00	Нижняя часть колонны	1	л.50
		2	БР160-01-02-00	Верхняя часть колонны	1	л.50
		3	БР15-08-01-00	Гидрозатвор	1	л.23
		4	БР15-01-03-00	Скоба транспортир. звен.	4	л.19
		5	БР15-08-05-00	Труба Ду-100	1	л.20
		6	БР50-03-03-00	Труба Ду-150	1	л.35
		7	БР15-08-06-00	Шарнир, верхняя часть	1	л.22
		8	БР15-08-07-00	Шарнир, нижняя часть	1	л.22
		9	БР15-03-00-00	Люк смотровой	1	л.8
		10	БР160-01-03-00	Кронштейн	1	л.59
				Детали		
		11	БР15-01-02-02	Льводерживатель	48	л.34
		12	БР15-01-02-04	Ступенька	76	л.12
		13	БР160-01-00-16	Кольцо жесткости	4	л.54
		14	БР160-01-01-01	Фланец 7-8 баллов	1	л.57
		15	БР15-01-02-08	Скоба к льводержив.	48	л.11
		14а	БР160-01-02-01	Фланец 7-8 баллов	1	л.57
		14	БР160-01-01-02	Фланец 9 баллов	1	л.57
		14а	БР160-01-02-02	Фланец 9 баллов	1	л.57

Изм.	Лист	N докум.	Подпись	Дата
Соглас.		Абдурахманов		
Провер.		Ахмедов		
Ст. инж.		Абдурахманов		
Гл. инж. пр.		Ахмедов		

БР 160-01-00-00 901-5-32 с.II

Опора башни ф3020мм

Лит.	Лист	Листов

ГПИ Тадгикгипросельхозтрой г. Душанбе 1975г.

копи. Ветлугина

Формат	Поз.	Обозначение	Наименование	Кол.	Примечания
	16	БР160-01-00-0[illegible]	Обечайка	1	7-8 л.52
	17	БР160-01-00-02	Обечайка	1	-"- л.52
	18	БР160-01-00-03	Обечайка	1	-"- л.52
	19	БР160-01-00-04	Обечайка	1	-"- л.52
	20	БР160-01-00-05	Обечайка	1	-"- л.53
	21	БР160-01-00-06	Обечайка	3	-"- л.53
	22	БР160-01-00-07	Обечайка	2	-"- л.53
	23	БР160-01-00-08	Обечайка	4	-"- л.53
	24	БР160-01-00-09	Обечайка	4	-"- л.54
	13	БР160-01-00-17	Кольцо жесткости	4	-"- л.54
			Материалы		
			Уголок $\frac{75\times50\times6\ ГОСТ\ 8510-72}{Ст.3\ ГОСТ\ 380-71*}$		
			ℓ=150мм	2	

Изм. Лист N докум. Подпись Дата

БР160-01-00-00 (7-8 баллов)

Стр. 72

Формат	Поз.	Обозначение	Наименование	Кол.	Примечания
	16	БР160-01-00-10	Обечайка	1	9б л.55
	17	БР160-01-00-11	Обечайка	1	-"- л.55
	18	БР160-01-00-12	Обечайка	1	-"- л.55
	19	БР160-01-00-02	Обечайка	3	-"- л.52
	20	БР160-01-00-13	Обечайка	2	-"- л.55
	21	БР160-01-00-05	Обечайка	1	-"- л.56
	22	БР160-01-00-04	Обечайка	1	-"- л.56
	23	БР160-01-00-14	Обечайка	4	-"- л.56
	24	БР160-01-00-15	Обечайка	4	-"- л.56
	13а	БР160-01-00-18	Кольцо жесткости	4	-"- л.54
			Материалы		
			Уголок $\frac{75\times50\times6\ ГОСТ\ 8510-72}{Ст.3\ ГОСТ\ 380-71*}$		
			ℓ=150мм	2	

Изм. Лист N докум. Подпись Лист

БР160-01-00-00 (9 баллов)

Стр. 72

Инв. N подл. | Подпись и дата | Взам. инв. N | Инв. N дубл. | Подпись и дата

Формат	Зона	Поз.	Обозначение	Наименование	Кол.	Примечания
				Документация		
			БР160-03-00-00	Сборочный чертеж		л.58
				Сборочные един.		
11		1	БР160-03-01-00	Ограж. левой площадки	1	л.59
11		2	БР160-03-02-00	Ограж. правой площадки	1	л.59
				Детали		
		3	БР160-03-00-01	Настил	2	л.59
				Материалы		
		4		Лист $\frac{4\ ГОСТ\ 19903-74}{Ст\ 3\ ГОСТ\ 380-71*}$ 100×100	8	
		5		Уголок $\frac{50\times50\times4\ ГОСТ\ 8509-72}{Ст\ 3\ ГОСТ\ 535-58*}$		
				ℓ=900	2	
		6		ℓ=850	2	
		7		ℓ=700	2	
		8		ℓ=350	2	
		9		ℓ=990	2	
		10		ℓ=1050	2	

901-5-32 д.11

БР160-03-00-00

Изм. Лист N докум. Подпись Дата
Исполн. Сборотова
Провер. Геофаров
Ст. инж. Сборотова
Гл. инж. пр. Геофаров

Площадка для отдыха

Лит. | Лист 72 | Листов 73

ГПИ Госгражданпроект г. Душанбе 1976г.

Формат	Зона	Поз.	Обозначение	Наименование	Кол.	Примечания
				Документация		
			БР160-03-01-00	Сборочный чертеж		л.59
				Сборочные единицы		
11		1	БР160-03-01-01	Ограждение	1	л.59
11		2	БР160-03-01-02	Ограждение	1	л.59
				Материалы		
		3		Полоса $\frac{4\times40\ ГОСТ\ 103-57*}{Ст\ 3\ ГОСТ\ 380-71*}$		
				ℓ=875	2	
		4		ℓ=1000	2	
		5		Труба 20 ГОСТ 3262-62		
				ℓ=875	1	
		6		ℓ=1000	6	

901-5-32 д.11

БР160-03-01-00

Изм. Лист N докум. Подпись Дата
Исполн. Сборотова
Провер. Геофаров
Ст. инж. Сборотова
Гл. инж. пр. Геофаров

Ограждение пл-ки Левая сторона Сборочный чертеж

Лит. | Лист 72 | Листов 73

ГПИ Госгражданпроект г. Душанбе 1976г.

Инв. N подл. | Подпись и дата | Взам. инв. N | Инв. N дубл. | Подпись и дата

Копировал: Ветлугина Формат 11

Сверено:

	Обозначение	Наименование	Кол-во	Примечания
		Элементы		
	БР 160-03-02-00	Общий чертеж		л. 59
		Сборочные единицы		
1	БР 160-03-02-01	Заграждение	1	л. 59
2	БР 160-03-02-02	Заграждение	1	л. 59
		Материалы		
		Прокат 4×40 ГОСТ 103-57* / ВСТ3кп2-1 ГОСТ 380-71*		
3		ℓ = [illegible]	2	
4		ℓ = 1000	2	
		Труба 20 ГОСТ 3262-75		
5		ℓ = 875	2	
6		ℓ = 1000	6	

901-5-32 а.1

БР 160-03-02-00

Изм.	Лист	№докум.	Подпись	Дата
Исполн.		Оборотова		
Провер.		Яесфаров		
Гл.инж.		Оборотова		
Н.инж.		Яесфаров		

Ограждение пл-ки
Правая сторона

Лит.	Лист	Листов
	73	73

ГПИ
Тадж. Укгипросельхозстрой
г. Душанбе 1982

Копировал: Ветлуева Формат 11