ТИПОВОЙ ПРОЕКТ
503-4-41.86

КОРПУС ДЛЯ ОБСЛУЖИВАНИЯ И РЕМОНТА 30 АВТОМОБИЛЕЙ БелАЗ-540А,548А

АЛЬБОМ I

Общая пояснительная записка. Технология производства. Архитектурные решения. Конструкции железобетонные. Конструкции металлические

				ПРИВЯЗАН	
ИНВ №					

Ц00391-01

ТИПОВОЙ ПРОЕКТ

503-4-41.86

КОРПУС ДЛЯ ОБСЛУЖИВАНИЯ И РЕМОНТА ЗИЛ АВТОМОБИЛЕЙ БЕЛАЗ-540А,548А

АЛЬБОМ I

АЛЬБОМ I	ОБЩАЯ ПОЯСНИТЕЛЬНАЯ ЗАПИСКА. ТЕХНОЛОГИЯ ПРОИЗВОДСТВА. АРХИТЕКТУРНЫЕ РЕШЕНИЯ. КОНСТРУКЦИИ ЖЕЛЕЗОБЕТОННЫЕ. КОНСТРУКЦИИ МЕТАЛЛИЧЕСКИЕ
АЛЬБОМ II	ОТОПЛЕНИЕ. ВЕНТИЛЯЦИЯ. ВНУТРЕННИЕ ВОДОПРОВОД И КАНАЛИЗАЦИЯ. СИЛОВОЕ ЭЛЕКТРООБОРУДОВАНИЕ. ЭЛЕКТРИЧЕСКОЕ ОСВЕЩЕНИЕ. АВТОМАТИЗАЦИЯ. СВЯЗЬ И СИГНАЛИЗАЦИЯ. ПОЖАРНАЯ СИГНАЛИЗАЦИЯ
АЛЬБОМ III	ИНДУСТРИАЛЬНЫЕ СТРОИТЕЛЬНЫЕ КОНСТРУКЦИИ
АЛЬБОМ IV	ЗАДАНИЯ ЗАВОДУ-ИЗГОТОВИТЕЛЮ НА АВТОМАТИКУ
АЛЬБОМ V	СПЕЦИФИКАЦИИ ОБОРУДОВАНИЯ
АЛЬБОМ VI	ВЕДОМОСТИ ПОТРЕБНОСТИ В МАТЕРИАЛАХ
АЛЬБОМ VII	ПОКАЗАТЕЛИ РЕЗУЛЬТАТОВ ПРИМЕНЕНИЯ НАУЧНО-ТЕХНИЧЕСКИХ ДОСТИЖЕНИЙ В СТРОИТЕЛЬНЫХ РЕШЕНИЯХ ПРОЕКТА
АЛЬБОМ VIII	СМЕТЫ. КНИГА 1. КНИГА 2.

РАЗРАБОТАН: РОСТОВСКИМ ФИЛИАЛОМ „ГИПРОАВТОТРАНС"
ГЛАВНЫЙ ИНЖЕНЕР ИНСТИТУТА — ЛЕВИН Э.Я.
ГЛАВНЫЙ ИНЖЕНЕР ПРОЕКТА — ШУЛЬГИН А.И.

РАБОЧИЙ ПРОЕКТ УТВЕРЖДЕН И ВВЕДЕН В ДЕЙСТВИЕ МИНАВТОТРАНСОМ РСФСР
ПРОТОКОЛ № 8 ОТ 18.02.86г.

ПРИВЯЗАН

ИНВ №

ТИПОВОЙ ПРОЕКТ 503-4-41.86 АЛЬБОМ I

Содержание альбома

Лист	Наименование	Стр
	Содержание альбома	2
	Пояснительная записка /начало/	3
	Пояснительная записка /продолжение/	4
	Пояснительная записка /продолжение/	5
	Пояснительная записка /окончание/	6
	Чертежи марки ТХ	
1	Общие данные	7
2	План расстановки технологического оборудования между осями 1÷7 и А÷Д	8
3	План расстановки технологического оборудования между осями 7÷12 и А÷Д	9
4	Экспликация технологического оборудования /начало/	10
5	Экспликация технологического оборудования /продолжение/	11
6	Экспликация технологического оборудования /продолжение/	12
7	Экспликация технологического оборудования /окончание/	13
8	План разводки трубопроводов системы сжатого воздуха	14
9	Схема разводки трубопроводов системы сжатого воздуха	15
10	План и схемы разводки системы маслопроводов	16
	Логи для передних и задних мостов автомобиля БелАЗ. Сборочный чертеж. Лист 1.	17
	Подставка под двигатель автомобилей БелАЗ 540А и БелАЗ 548А. Сборочный чертеж Лист 1	18
	Подставка под ГМП автомобилей БелАЗ 540А и БелАЗ 548А. Сборочный чертеж. Лист 1.	19
	Установка для мойки топливных фильтров автомобилей БелАЗ. Сборочный чертеж Лист 1.	20
	Установка для мойки топливных фильтров автомобилей БелАЗ. Сборочный чертеж. Лист 2	21
	Чертежи марки АР	
1	Общие данные /начало/	22
2	Общие данные /окончание/.	23
3	Схема расположения каналов, приямков и фундаментов под оборудование	24
4	Фундамент ФОМ1. Сечения 1-1÷4-4. Узел 1	25
5	Фундаменты ФОМ2, ФОМ3. Сечения 5-5÷8-8	26

Продолжение

Лист	Наименование	Стр.
6	Фундамент ФОМ4. Сечения 9-9÷11-11. Узел 2	27
7	Фундамент ФОМ5. Сечения 12-12, 13-13	28
8	Фундамент ФОМ6 Сечения 14-14÷19-19. Узлы 3, 4, 5	29
9	Каналы КЛ1÷КЛ3. Сечения 1-1÷3-3	30
10	Каналы КЛ4, КЛ5. Приямок ПР3. Сечения 4-4÷8-8	31
11	План на отм. 0.000. Фрагмент плана 1	32
12	План на отм. 4.200. Сечения 1-1÷3-3	33
13	Разрезы 1-1, 2-2	34
14	Фасады 1-12, 12-1, А-Д, Д-А	35
15	План кровли. Планы полов на отм. 0.000 и 4.200	36
16	План отверстий в стенах и перегородках.	37
17	Узлы 1÷9.	38
18	Сетчатая перегородка. Узлы 10÷14.	39
	Чертежи марки КЖ	
1	Общие данные /начало/	40
2	Общие данные /окончание/	41
3	Схема расположения элементов фундаментов	42
4	Узлы 1÷6. Сечения	43
5	Схемы расположения подбетонок под фундаментные балки.	44
6	Фундаменты ФМ1, ФМ2	45
7	Фундаменты ФМ3, ФМ4	46
8	Фундаменты ФМ5, ФМ6	47
9	Фундаменты ФМ7, ФМ8	48
10	Фундаменты ФМ9, ФМ11	49
11	Фундаменты ФМ10, ФМ12	50
12	Схемы расположения колонн, подкрановых балок, связей, ригелей, диафрагм жесткости I и II яруса	51
13	Узлы 1÷4 и сечения к листу 12	52
14	Спецификация элементов к схемам расположения конструкций на листе 12.	53
15	Схемы расположения плит перекрытия на отм. 4.200, ферм и плит покрытия.	54

Продолжение

Лист	Наименование	Стр.
16	Спецификация элементов к схемам расположения плит покрытия и перекрытия в осях 1÷3 и ферм.	55
17	Спецификация элементов к схеме расположения плит покрытия в осях 4÷12.	56
18	Схемы расположения панелей стен по осям А, Д	57
19	Схемы расположения панелей стен, стоек и насадок торцового фахверка по осям 1, 4, 12	58
20	Спецификация элементов к схемам расположения конструкций на листах 18, 19.	59
21	Спецификация элементов к схемам расположения конструкций на листах 18, 19.	60
22	Схемы расположения перегородок; элементов лестницы	61
23	Очистные сооружения производственных стоков	62
24	Камера с фильтром.	63
	Чертежи марки КМ	
1	Общие данные	64
2	Техническая спецификация металла. Оконные переплеты ОК-1, 2	65
3	Схемы расположения элементов лестниц ЛМ1; ЛМ2	66
4	Схемы расположения ремонтных площадок	67
5	Схемы расположения оконных переплетов. Лестница ЛМ3.	68

Инв. №

Прибязан

ТП-503-4-41.86.

ГИП	Шульгин	
Н. контр.	Сахновская	
Нач. отд.	Рябин	
Гл. спец.	Шарон	
Рис.	[illegible]	
Грх.	[illegible]	

Содержание альбома

Стад. | Лист | Листов

Минэнергоэлектрострой ГИПРОЭЛЕКТРОМОНТАЖ

400391-01 3

Общая часть

Типовой проект откорректирован на основании задания на проектирование №22, утвержденного Минавтотрансом РСФСР от 17.03.85 года.

Корпус предназначается для проведения технического обслуживания ТО-1, ТО-2, постовых работ текущего ремонта ТР/за исключением окрасочных/ и участковых работ ТР /сварочных, жестянницких, шиномонтажных, электротехнических и ремонта приборов системы питания/ 30 автомобилей БелАЗ 540А, 548А.

Строительство корпуса предусматривается на действующем предприятии для обеспечения обслуживания и ремонта автомобилей типа БЕЛАЗ.

Электроснабжение, теплоснабжение, водоснабжение, канализация, телефонизация и радиофикация корпуса обеспечиваются подключением к соответствующим сетям и сооружениям предприятия, на территории которого привязывается корпус.

В качестве теплоносителя принята перегретая вода с температурой 150-70°С.

Проект предназначается для строительства в районах со следующими характеристиками природных условий.
- расчетной температурой наружного воздуха -20°, -30° /основной/ и -40°С;
- скоростным напором ветра для I /основной/ II и III районов
- сейсмичностью не выше 6 баллов.
- вес снегового покрова для II, III (основной) и IV районов.

Грунты в основании фундаментов естественной влажности непучинистые, непросадочные с условными нормативными характеристиками $\varphi^н = 28°$; $C^н = 0{,}02$ кг/см^2, $E^н = 150$ кг/см^2 $\gamma = 1{,}8$ т/м^3.

Основные технико-экономические показатели.

№ п/п	Наименование показателей	един. измер.	по проекту	Аналог т.п. 503-4-19 приведенный к сопоставимому виду
1	Мощность:			
	- количество обслуживаемых автомобилей	един	30	30
	годовой объем работ	чел.час	46661	49523
2	Численность работающих	чел.	31	33
	в т.ч. рабочих	чел.	29	31
3	Уровень механизации труда	%	10.30	9.40

Типовой проект разработан в соответствии с действующими нормами и правилами и предусматривает мероприятия, обеспечивающие взрывную, взрывопожарную и пожарную безопасность при эксплуатации здания.
Главный инженер проекта А.И. Шулюгин.

продолжение

4	Общая площадь зданий	м^2	1753,70	1753,70
5	Площадь застройки	м^2	1500.00	1500.00
6	Строительный объем зданий	м^3	19626.00	20650.00
7	Сметная стоимость строительства	тыс.руб	358.77	360.05
	в т.ч. строительно-монтажные работы	тыс.руб	286.95	289.09
	оборудование	тыс.руб	71.82	70.96
8	Сметная стоимость на расчетную единицу	тыс.руб	11.96	12.00
9	Годовая трудоемкость на расчетный показатель	чел.час	1355.46	1650.30
10	Расход основных энергоресурсов на расчетную единицу			
	— тепла	Гкал.	68.20	68.40
	— эл. энергии	тыс. квт.час	15.20	17.00
11	Построечные трудовые затраты	чел.дней	1544.00	8388,45
	Тоже на расчетный показатель	чел.дни	251.47	279.44
	Тоже на 1млн строительно-монтажных работ	чел.дни	26290.29	29008.47
12	Расход основных строительных материалов			
	цемент	т	525.00	478.60
	сталь	т	108.62	90.16
	лесоматериалы	м^3	78.54	65.89
13	Тоже на расчетный показатель			
	цемент	т	17.50	15.95
	сталь	т	3.62	3.01
	лесоматериалы	м^3	2.55	2.20
14	Тоже на 1млн строительно-монтажных работ			
	цемент	т	1129.59	1656.05
	сталь	т	378.53	311.97
	лесоматериалы	м^3	266.74	227.99

Внедрение достижений науки и техники.

Принятые технологические и строительные решения, оборудование, организация производства и труда соответствуют новейшим достижениям науки и техники и отвечают требованиям постановления ЦК КПСС и Совета Министров СССР от 29.04.84г. №387 и постановления Совета Министров СССР от 28.01.85г №96.

В проекте корпуса заложены прогрессивные нормативы трудоемкости технического обслуживания и ремонта автомобилей в соответствии с „Общесоюзными нормами технологического проектирования предприятий автомобильного транспорта" ОНТП-АТП-СТО-20 и положением СТО и ремонте т.2 (нормативная) для автомобилей БелАЗ, современная „Технология выполнения регламентных работ первого и второго технического обслуживания" автомобиля БелАЗ 540А, 548А ИО-200-РСФСР-15-0073-83 и передовая технология текущего ремонта в соответствии с утвержденным „Руководством по текущему ремонту автомобилей БелАЗ-540А, 548А. (постовые работы)" - РТ-200-РСФСР-15-0079-84.

Применено прогрессивное высокопроизводительное оборудование, позволяющее повысить уровень механизации, производительность труда, повысить качество ремонтных работ, снизить расход ремонтных материалов и запасных частей.

В проекте внедрен пост специализированный для замены агрегатов автомобилей БелАЗ, не имеющий аналогов в мировой практике, централизованный пост смазки, который позволяет производить сбор отработанных масел с последующей отправкой их на переработку, передвижная установка для подъема кузова без запуска двигателя.

В шиномонтажном участке предусмотрено современное оборудование для местного ремонта шин: передвижные электрические мульды, подвесной привод шероховального инструмента и другое оборудование.

Высокое качество ремонта и обслуживания дизельной аппаратуры позволяет получать применяемые посты для технического обслуживания и текущего ремонта форсунок и топливных насосов, пост для наружной мойки приборов системы питания и стенд для испытания и регулировки топливной дизельной аппаратуры.

Объемно планировочные решения соответствуют современным требованиям, предъявляемым к промышленным зданиям.

Конструктивными решениями здания предусмотрено внедрение прогрессивных изделий и материалов, конструкций высокой заводской готовности, применение которых обеспечивает возможность индустриального возведения здания.

Привязан

Инв. №

ТП-503-4-41.86 ПЗ

ГИП	Шулюгин		
Н. контр.	Сытновска		
Начотд.	Рубан		
Гл. спец.	Таран		
Рук. гр.	Кульвец		
Арх.	Пугачева		

Пояснительная записка. (начало)

Стадия	Лист	Листов
РП	1	4

Минавтотранс РСФСР ГИПРОАВТОТРАНС Ростовский филиал

Инв. № подл. | Подпись и дата | Взам. инв. №

ТИПОВОЙ ПРОЕКТ 503-4-41.86 АЛЬБОМ I

Технологические решения

Технологический расчет и объемно-планировочные решения корпуса обслуживания и ремонта выполнены на 30 автомобилей БелАЗ 548А.

Корпус предназначен для применения в действующих автопредприятиях с выполнением следующих работ: ТО-1, ТО-2, постовых ТР, сварочных, жестяницких, арматурных, шиномонтажных, электротехнических, ремонта приборов системы питания. Весь комплекс технического обслуживания и основных работ по текущему ремонту (кроме выполнения окрасочных и агрегатных работ) выполняется в корпусе на универсальных постах.

Режим работы производства

№ п/п	Вид обслуживаний	Число рабочих дней в году	Количество смен в году	Продолжительность смен в году (час)
1	Первое техническое обслуживание	253	1	8,2
2	Второе техническое обслуживание	253	2	8,2
3	Текущий ремонт	253	2	8,2

Производственная программа

№ п/п	Наименование показателей	Ед. изм.	Количество ТО-1	ТО-2	ТР	КР	Всего
1	Периодичность воздействий	км	2000	8000	—	120000	
2	Годовой пробег одного автомобиля	км	—	—	—	—	50000
3	Общий годовой пробег	тыс. км	—	—	—	—	1500
4	Суточное количество воздействий	возд.	2.14	0.69	5	—	
5	Годовое количество воздействий	возд.	562	175	—	13	
6	Трудоемкость воздействий	чел.час.	14.5	70.8	19,3*		
7	Годовой объем работ	чел.час.	8149	12390	26122		46661

* Трудоемкость воздействий по ТР принята на 1000 км пробега по объемам работ выполняемым в корпусе

Штаты предприятия

N N п/п	Виды работ (специальности)	Группа произв. процессов	Штатное кол. работающих	Кол. работающих Всего	в т.ч. по сменам I	II
	Производственные рабочие					
	ТО-1					
	Работы по ТО-1	Iв	4	4	—	4

Продолжение

N N п/п	Виды работ (специальности)	Группа произв. процессов	Штатное кол. работающих	Кол. работающих Всего	в т.ч. по сменам I	II
	ТО-2					
	Работы по ТО-2	Iв	7	6	3	3
	ТР					
	Постовые работы					
1	Диагностические и регулировочные	Iв	1	1	1	—
2	Разборочно-сборочные	Iв	7	5	3	3
3	Сварочно-жестяницкие	IIв	1	1	1	
	Итого		9	8	5	3
	Участковые работы					
1	Электротехнические	Iб	1	1	1	—
2	Ремонт приборов системы питания	Iб	1	1	1	—
3	Шиномонтажные	Iв	2	2	1	1
4	Вулканизационные	IIб	1	1	1	—
5	Сварочные, жестяницкие, арматурные	IIб	1	1	1	
	Итого		7	6	5	1
	Всего по ТР		16	14	10	4
	Всего производственных рабочий		26	24	13	11
	Вспомогательные рабочие					
1	Уборщики производственных помещений	Iв	1	1		1
2	Транспортные рабочие	Iб	2	2	1	1
	Итого		3	3	1	2

Сводная штатная ведомость работающих

N N п/п	Категории работающих	Количество работающих Штатное	в т.ч. по сменам I	II	Подсмена
1	Производственные рабочие	26	13	11	2
2	Вспомогательные рабочие	3	1	2	-
3	Аппарат управления	2	1	1	
	Всего	31	15	14	2

Архитектурно-строительные решения

Корпус для обслуживания и ремонта 30 автомобилей БЕЛАЗ-540А, 548А представляет собой полносборное здание из сборных железобетонных конструкций и состоит из двух частей - одноэтажной и двухэтажной.

— одноэтажная часть здание прямоугольной формы в плане с размерами в осях 48,0×24,0 м с высотой до низа несущих конструкций 12,0 м с шагом колонн 6,0 м, в которой расположены зоны ТО и ТР, шиномонтажный участок, сварочно-жестяницкий участок и промежуточный склад агрегатов. Эта часть здания оборудована мостовым электрическим краном общего назначения грузоподъемностью 10 тс.

— двухэтажная часть - здание прямоугольной формы в плане с размерами в осях 12,0×24,0 м, с сеткой колонн 6,0×6,0 м с высотой первого этажа 1,2 м, второго - 3,3 м.

В этой части здания на первом этаже расположены мелкие технологические помещения, не требующие большой высоты, а на втором - бытовые помещения и венткамеры:

фундаменты под колонны одноэтажной части здания - монолитные железобетонные стаканного типа.

Фундаменты под колонны двухэтажной части - сборные железобетонные стаканного типа.

Под стеновые панели предусмотрены сборные железобетонные фундаментные балки. Работающие на производстве обеспечиваются необходимым бытовым и санитарным обслуживанием в соответствии с требованием СНиП 11-92-76.

Медицинское обслуживание и питание работающих существляется на действующем предприятии.

Использование вторичных энергоресурсов.

В связи с относительно низкими температурами удаляемого воздуха (+5÷+16°С), с неравномерностью загрузки технологического оборудования, а также учитывая то, что для общеобменной вентиляции используются крышные вентиляторы - устройство установок по утилизации тепла является экономически нецелесообразным

Отопление и вентиляция.

Отопление предусмотрено водяное тупиковой двух трубной системой с нижней разводкой, в рабочее время отопление принято:

— Воздушное, совмещенное с вентиляцией и местными нагревательными приборами.

Дежурное отопление запроектировано во всех помещениях местными нагревательными приборами.

Проектом вентиляции предусматривается:

— локализация вредностей с устройством местных отсосов и устройство общеобменной вентиляции с механическим и естественным побуждением.

Инв. № подл. | Подпись и дата | Взам. инв. №

Привязан

Инв. №

ТП- 503-4-41.86- ПЗ

Лист 2

400391-01 5

ТИПОВОЙ ПРОЕКТ-503-4-41.86 АЛЬБОМ 1

Для борьбы с шумом все вентустановки размещаются в выгороженных венткамерах, монтируются на виброосновании, соединяются с воздуховодами гибкими вставками. Вентагрегаты подобраны с низким числом оборотов.

В тепловом пункте предусмотрено распределение тепла по видам теплопотребления и приготовление горячей воды с температурой 65°С на нужды хозяйственно бытового водоснабжения в скоростных водоводяных подогревателях.

Расходы тепла на отопление, вентиляцию и горячее водоснабжение приведены в таблице:

Основные показатели по чертежам отопления и вентиляции.

Наименование здания /сооружения/ помещения	Объем м³	Периоды года при tн, °С	Расход тепла Вт/ккал/ч/				Расход холода Вт/ккал/ч	Установленная мощность электроэнергии, кВт
			на отопление	на вентиляцию	на горячее водоснабжение	Общий		
Корпус для обслуживания и ремонта 30 автомобилей БелАЗ-540А, 548А		−20	542 126	551860	77600	1171586	—	67.47
			467550	475740	66900	1009990	—	
		−30	720 163	704290	77600	1502053	—	67.47
			620 830	607150	66900	1294880	—	
		−40	821 895	855480	77600	1754975	—	67.47
			708 530	757480	66900	1312910	—	

* В том числе на воздушно-тепловые завесы:

$Q = \frac{212920}{183550}$ $\frac{Вт}{ккал/ч}$ Для tн = -20°С

$Q = \frac{306330}{264080}$ $\frac{Вт}{ккал/ч}$ Для tн = -30°С

$Q = \frac{404170}{348420}$ $\frac{Вт}{ккал/ч}$ Для tн = -40°С

Водоснабжение и канализация

Источником водоснабжения принята существующая сеть водопровода действующего предприятия, обеспечивающая необходимым расходом и напором хозяйственно-питьевые, производственные и противопожарные нужды корпуса. Тип водомера и местоположение водомерного узла определяется при привязке проекта.

Наружное пожаротушение принято из пожарных гидрантов, установленных на существующей внутриплощадочной сети водопровода. Расчетный расход на наружное пожаротушение корпуса составляет 15 л/с.

Отвод бытовых стоков и очищенных на локальных очистных сооружениях, производственных вод запроектирован во внутриплощадочную сеть производственно-бытовой канализации. Сброс дождевых вод с кровли корпуса предусмотрен во внутриплощадочную сеть дождевой канализации.

Расчет дождевых вод выполнен на основании данных по интенсивности дождя для московской области $q_{20} = 80$ л/с с 1 га

Основные показатели по чертежам водопровода и канализации

Наименование системы	Потребный напор на вводе м	Расчетный расход				Установленная мощность электродвигателя, кВт	Примечание
		м³/сут	м³/час	л/с	при пожаре л/с		
Водопровод							
хозяйственно-							
производственно-							
противопожарный В1	35	8.29	2.53	1.97	11.05	—	
в т.ч.							
— хозяйственно-питьевые нужды	20	2.86	1.44	1.25	0.65	—	
— производственные нужды	15	2.56	1.09	0.72	—	—	
— полив территории		2.82	1.44	0.40*	—	—	
Внутреннее пожаротушение	35	—	—	—	10.4	—	2 струи по 5.2 л/с
Система горячего водоснабжения Т3	20	1.10**	0.76**	0.57**	0.19**	—	
Канализация:							
бытовая К1	—	2.86	1,44	2.85	—	—	
щелочных вод К9	—	0.10	0.10	0.20	—	—	
механически загрязненных вод К4	—	1.88	0.99	0.52	—	—	
дождевая К2	—	—	—	26.0	—	—	

Расходы воды, отмеченные знаком *) в расчетные не включены как не совпадающие по времени. Расходы воды, отмеченные знаком **) включены в расходы системы В1.

Электроснабжение

Электроснабжение объекта предусмотрено при напряжении 380/220 В от двух независимых источников.

По степени обеспечения надежности электроснабжения электроприемника объекта, в основном, относятся к III категории, имеются потребители II категории /резервные электроприемники категорийных помещений/ и I категории /электроприемники системы автоматической пожарной сигнализации/.

Для распределения электроэнергии по потребителям в электрощитовой устанавливаются 2 распределительных пункта типа ШР11.

Источники электроснабжения и сечение питающих кабелей уточняется при привязке проекта по техническим условиям энергоснабжающей организации.

Коммерческий учет расхода электроэнергии решается при привязке проекта.

Для повышения коэффициента мощности до нормативного значения $tg\,l = 0.25$ /$\cos\varphi = 0,97$/ предусматривается установка комплектной конденсаторной установки типа УКН-0.38-75У3 Усть-Каменогорского конденсаторного завода мощностью 75 кВАР в помещении электрощитовой.

Суммарная установленная мощность силовых электроустановок и электрического освещения составляет 275.4 кВт. Потребная мощность составляет 151.6 кВт. годовой расход электроэнергии - 456.4 м вт.час.

Автоматизация

Рабочей документацией предусмотрено:

— автоматизация приточных систем П1, П3...П7
— дистанционно-сблокированное управление приточной системой П2 и вытяжными системами В1, В5;
— автоматизация воздушно-тепловых завес У1÷У3;
— дистанционное управление подъемно-поворотными воротами №1÷3;
— контроль параметров теплоносителя теплового узла.

Сигнализация аварийного отключения приточных систем, АВР питания приемной станции системы пожарной сигнализации.

Связь и сигнализация

Рабочей документацией предусмотрены следующие виды связи:

— городская телефонная связь /ГАТС/;
— производственная телефонная связь /ПАТС/;
— связь громкоговорящего оповещения;
— электрочасофикация;
— радиотрансляция;
— пожарная сигнализация.

Основные положения по организации строительства.

Продолжительность строительства принята в соответствии с „Нормами продолжительности строительства" /СН 440-79 раздел в.ч. п.9/, равной 10 мес., в т.ч. подготовительный период 1 мес. Для разработки котлованов и траншей экономично применить экскаватор с ковшом емкостью 0,5 м³. Грунт разрабатывается на транспорт. Обратная засыпка должна производиться бульдозером мощностью 100 л.с., привозимым грунтом с уплотнением.

В зимнее время грунт следует предохранять от промерзания. Разработку грунта рекомендуется производить экскаватором емкостью ковша не менее 0.5 м³.

Монтаж сборных железобетонных конструкций покрытия производить гусеничным краном, грузоподъемностью 25 тонн. Монтаж остальных сборных конструкций производить автомобильным краном, грузоподъемностью 10 тонн. Рекомендуется раздельный метод монтажа конструкций при котором устанавливаются в последовательном порядке однотипные элементы. Работы по устройству кровли выполнять механизированным способом. При производстве работ необходимо строго соблюдать правила „Техники безопасности в строительстве".

При производстве бетонных работ в зимнее время работы должны выполняться в соответствии с проектом производства работ и требованиями СНиП III-15-76 раздел 5.

Инв. № подл. | Подпись и дата | Взам. инв. №

Привязан:

Инв. №

ТП-503-4-41.86 -ПЗ

Лист 3

400391-01 6

ТИПОВОЙ ПРОЕКТ 503-4-41.86 АЛЬБОМ I

Перечень строительных машин и механизмов необходимых при производстве работ

№ п/п	Наименование	Марка	Потребность в шт.
1	Экскаватор	Э-3020	1
2	Бульдозер	Д-271	1
3	Башенный кран	СКГ-25	1
4	Автомобильный кран	КС-2561Д	1
5	Автомобильный кран	КС-3562А	1
6	Пневмотрамбовки	И-37	2

Противопожарные мероприятия

Принятые конструкции обеспечивают вторую степень огнестойкости здания.

Помещения с производствами категории „В" выделены в отдельные помещения, имеют несгораемые перегородки с пределом огнестойкости более 0.75 часа и двери с пределом огнестойкости 0.6 часа.

Из каждого производственного помещения предусмотрены эвакуационные выходы в соответствии с требованиями указанных глав СНиП. Открывание дверей предусмотрено по ходу эвакуации.

Эвакуация людей обеспечивается или непосредственно из помещений наружу, или в соседние помещения, имеющие выход наружу.

Эвакуация людей со второго этажа обеспечена устройством одной несгораемой закрытой лестничной клетки, имеющей выход наружу и одной открытой стальной лестницы.

Внутреннее пожаротушение обеспечивается одновременным действием двух пожарных струй общим расходом воды 10.4 л/сек.

Наружное пожаротушение должно осуществляться по схеме, принятой на действующем АТП, на территории которого привязывается корпус. Конкретные решения принимаются при привязке проекта. Расход воды на наружное пожаротушение корпуса составляет 15 л/сек.

В корпусе запроектирована автоматическая пожарная сигнализация.

Проектом в соответствии со СНиП II-2-80, СНиП II-90-81, СНиП II-93-74 и СНиП II-92-76 предусмотрен комплекс мероприятий обеспечивающий электро, взрыво и пожаробезопасность зданий.

Охрана окружающей природной среды.

В проектируемом корпусе предусмотрены системы:

1. Водопроводов.

— Водопровод хозяйственно-производственно-противопожарный, питающийся от внутриплощадочной существующей сети и обеспечивающий потребным напором и расходом потребителей корпуса. Расход воды — 8,29 м³/сут.

2. Канализации

— бытовая в количестве — 2.85 м³/сут.

— производственная щелочных вод — 3.10 м³/сут.

— производственная механически загрязненных вод — 1.33 м³/сут.

— дождевая — 26 л/с.

Бытовые и производственные стоки после локальной очистки отводятся в единую производственно-бытовую внутриплощадочную сеть канализации. По характеру загрязнений производственные стоки делятся на стоки загрязненные взвешенными веществами, нефтепродуктами и щелочами от мойки деталей и стоки, загрязненные взвешенными веществами и нефтепродуктами от стенда для проверки камер и смыва полов. В целях охраны окружающей природной среды, проектом предусмотрены очистные сооружения:

— для очистки щелочных вод

— для очистки механически загрязненных вод.

Очистка стоков от ванны для мойки деталей производится на очистных сооружениях производственных стоков в камере с фильтром №1 (см. т.п. АЕ л. ВК-7). Метод очистки стоков механический с регентной обработкой. Сточные воды от ванн для мойки деталей имеют начальные загрязняющие вещества:

— взвешенные вещества	— 500 мг/л
— нефтепродукты	— 300 мг/л
— PH	— 13.8
— ПАВ	— 2000 мг/л

Очистные сооружения представляют собой отстойник размерами в плане 2.85×2.0 м при глубине 2.3 м приняты из условия залпового сброса суточного количества сточных вод. Для нейтрализации стоков в трубопровод вводится:

5% раствор $Al_2(SO_4)_3$ — 810 л/сут. Для перемешивания стоков с реагентом в очистные сооружения, подается сжатый воздух. При показаниях PH метра, установленного в очистных сооружениях, 6,5÷8,5 подача реагента прекращается. Отстаивание в течение двух часов. Эффект очистки в очистных сооружениях составляет:

— по взвешенным веществам	— 70 %
— по нефтепродуктам	— 70 %
— по ПАВ	— 99 %

После отстаивания открывается затвор, установленный в колодце и стоки малыми порциями поступают в камеру с фильтром №1, заполненным пенополиуретаном. Скорость фильтрации очищаемых стоков принимается равной 3 мм/с или 10.8 м/ч. Количество фильтров в одной ступени две, а площадь фильтрации каждого 0,53 м². Пропускная способность камеры $Q = 10.8 \times 2 \times 0,53 = 11,5$ м³/ч

Количество ступеней до очистки одна. Камера конструктивно принята размером в плане 2.85×2.0 при глубине приточной части 1.2 м. Эффект очистки фильтра

— по взвешенным веществам — 50%

— по нефтепродуктам — 85%.

Очищенные стоки самотеком поступают во внутриплощадочную сеть производственно-бытовой канализации с загрязнениями.

— по взвешенным веществам	— 75 мг/л
— по нефтепродуктам	— 15 мг/л
— по ПАВ	— 20 мг/л
— по PH	— 6,5 ÷ 8.5

Количество за 1 сброс:

— осадка	— 0.05 кг — 0.0003 м³
— нефтепродуктов	— 0.034 кг — 0.00003 м³

Очистку сооружений производить по мере их загрязнения, но не реже 1 раза в 2 месяца.

Очистка механически загрязненных вод от стенда для проверки камер и смыва полов производится в камере с фильтром №2. Загрязняющие вещества до очистки:

— взвешенные вещества	— 146 мг/л
— нефтепродукты	— 14 мг/л

Конструкция, описание и эффекты очистки камеры с фильтром №2 аналогичны камере с фильтром №1 и приведены выше. Очищенные стоки самотеком поступают во внутриплощадочную сеть производственно-бытовой канализации с загрязнениями:

— по взвешенным веществам	— 73 мг/л
— по нефтепродуктам	— 2 мг/л

Смена фильтрующей загрузки определяется в процессе эксплуатации.

Вопрос вывоза осадка и регенерация нефтепродуктов решается при привязке проекта.

Мероприятия по охране атмосферного воздуха разработаны в соответствии с СН 245-71, СН 369-74, и СНиП II-33-75. Основными вредностями, выделяющимися в атмосферу, являются: пары щелочи, серной кислоты и окись углерода, пары бензина выделяющиеся вредности удаляются вытяжными системами механическим побуждением и выбрасываются высокоскоростными струями на эффективную высоту для достижения ПДК в приземном слое промплощадки.

Максимальные выбросы окиси углерода и окислов азота в точке с координатами X-18; Y-22 составляют соответственно 91.5 г/ч; 226.5 г/ч

Привязан

Инв. №

ТП 503-4-41.86-ПЗ

ТИПОВОЙ ПРОЕКТ 503-4-41.86 АЛЬБОМ I

Ведомость рабочих чертежей основного комплекта

Лист	Наименование	Примечание
1	Общие данные	
2	План расстановки технологического оборудования	
	между осями 1÷7 и А÷Д	
3	План расстановки технологического оборудования	
	между осями 7÷12 и А÷Д	
4	Экспликация технологического оборудования (начало)	
5	Экспликация технологического оборудования (продолжение)	
6	Экспликация технологического оборудования (продолжение)	
7	Экспликация технологического оборудования (окончание)	
8	План разводки трубопроводов системы сжатого воздуха	
9	Схема разводки трубопроводов системы сжатого воздуха	
10	План и схемы разводки системы маслопроводов	

Ведомость основных комплектов рабочих чертежей

Обозначение	Наименование	Примечание
—ТХ	Технология производства	
—АР	Архитектурные решения	
—КМ	Конструкции металлические	
—КЖ	Конструкции железобетонные	
—ОВ	Отопление и вентиляция	
—ВК	Внутренние водопровод и канализация	
—ЭО	Электрическое освещение	
—СС	Связь и сигнализация	
—ЭМ	Силовое электрооборудование	
—А	Автоматизация	
—ПС	Пожарная сигнализация	

Ведомость ссылочных и прилагаемых документов

Обозначение	Наименование	Примечание
	Ссылочные документы	
Т.П. 704-1-158.83 Альбом IV, V	Резервуар сварной горизонтальный	
	цилиндрический для хранения нефте-	
	продуктов емк. 3 м³	
серия 4.904-69	Детали крепления санитарно-техни-	
	ческих приборов и трубопроводов	
Т.П. 503-191. альбом II черт. ТН-4, ТН-6	Дорожно-заправочный пункт для сельских	
	районов на 120 заправок автомобилей	
	и тракторов в день	
	Нестандартизированное оборудование	
	Прилагаемые документы	
Т.П. 503-4-41.86 Альбом I	Лаги для передних и задних мостов	
1.00.00.000 СБ лист 1	автомобиля БелАЗ. Сборочный чертеж.	
Т.П. 503-4-41.86 Альбом I,	Подставка под двигатель автомобилей	
2-00.00.000 СБ лист 1	БелАЗ 540А и БелАЗ 548А. Сборочный	
	чертеж.	
Т.П. 503-4-41.86 Альбом I	Подставка под ГМП автомобилей	
3-00.00.000 СБ, лист 1	БелАЗ-540А и 548А Сборочный	
	чертеж.	
Т.П. 503-4-41.86 Альбом I,	Установка для мойки топливных	
6-00.00.000 СБ лист 1,2	фильтров автомобилей БелАЗ.	
	Сборочный чертеж.	
Т.П. 503-4-41.86 Альбом V	Спецификация оборудования	
Т.П. 503-4-41.86 Альбом VI	Ведомости потребности в мате-	
	риалах	

Условные обозначения и изображения

Наименование	Обозначения и изображения
Местный вентиляционный отсос	
Отсос выхлопных газов	
Подвод сжатого воздуха	
Подвод холодной воды	
Подвод холодной воды и отвод в канализацию	
Вентиляционный наконечник	
Водосборник	
Дыхательный трубопровод	—— Д ——
Трубопровод свежих моторных масел М10Г	—— М10Г ——
Трубопровод свежих моторных масел М10В	—— М10В ——
Трубопровод свежих трансмиссионных масел А	—— А ——
Трубопровод консистентной смазки	—— К ——
Трубопровод свежих трансмиссионных масел ТАп	—— ТАп ——
Трубопровод сжатого воздуха	——
Трубопровод сжатого воздуха, проложенный	— — — —
на отм. −0,200	

Общие указания

Обеспечить управление мостовым краном из двух помещений (зона ТО и ТР, и сварочно-жестяницкий участок) установкой пакетного переключателя включающего основную или дублирующую кнопочные станции.

Дублирующую кнопочную станцию подключить к коробке, располагаемой на мосту крана.

Проводку к пакетному переключателю и дублирующим кнопкам выполнить гибким кабелем с подвеской его на струне.

Типовой проект разработан в соответствии с действующими нормами и правилами, и предусматривают мероприятия обеспечивающие взрывную, взрывопожарную и пожарную безопасность при эксплуатации здания.

Главный инженер проекта А.И. Шульгин

Инв. №				Привязан
				ТП 503-4-41.86 ТХ
ГИП	Шульгин			
Н.контр.	Сахновская			Корпус для обслуживания и ремонта 30 автомобилей БелАЗ 540А, 548А
Нач. отд.	Ненаков			Стадия: РП; Лист: 1; Листов: 10
Гл. спец.	Штелин			
Рук. гр.	Княжицын			Общие данные
Ст. инж.	Табакова			Минавтотранс РСФСР ГИПРОАВТОТРАНС
Инж.	[illegible]			

Ц00391-01 8

ТИПОВОЙ ПРОЕКТ 503-4-41.86 АЛЬБОМ I

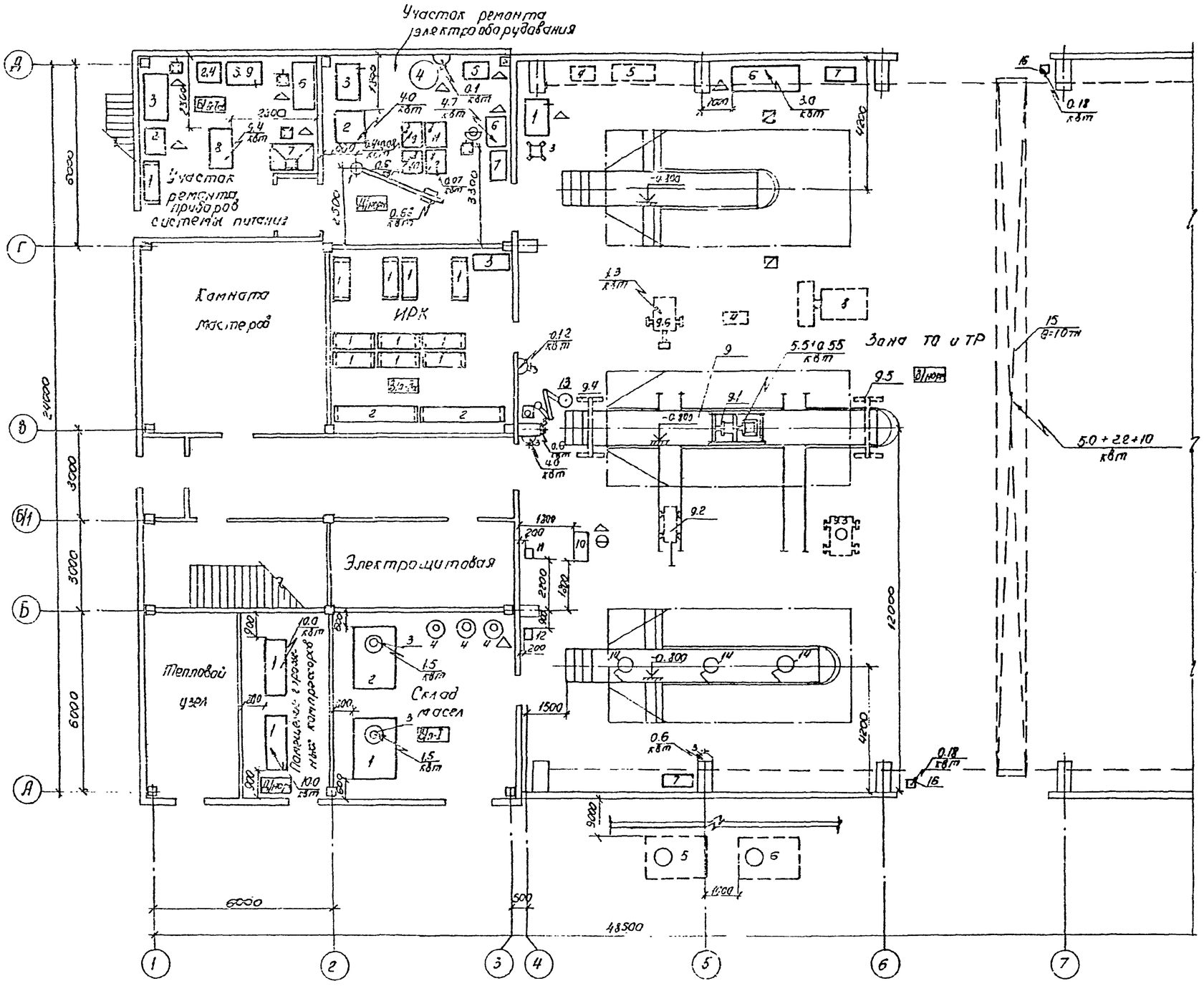

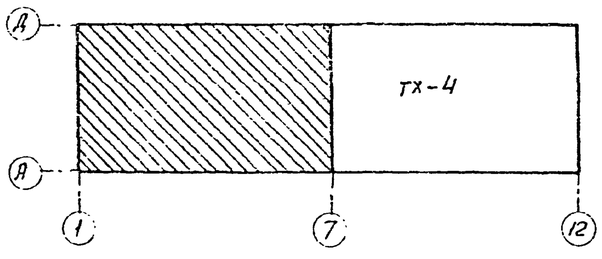

Привязан

Инв.№

ГИП	Шульгин			Корпус для обслуживания и ремонта 30 автомобилей БЕЛАЗ-540А, 548А.	Стадия: РП; Лист: 2; Листов:
Н.контр.	Сахновская				
Нач.отд.	Ненахов			План расстановки технологического оборудования между осями 1-7 и А-Д.	Минавтотранс РСФСР ГИПРОАВТОТРАНС Ростовский филиал
Гл.спец.	Штерин				
Рук.гр.	Княжичук				
Ст.инж.	Табакова				

ТП-503-4-41.86 - ТХ

Инв.№подл. | Подпись и дата | Взам.инв.№

400391-01 9

ТИПОВОЙ ПРОЕКТ 503-4-41.86 АЛЬБОМ I

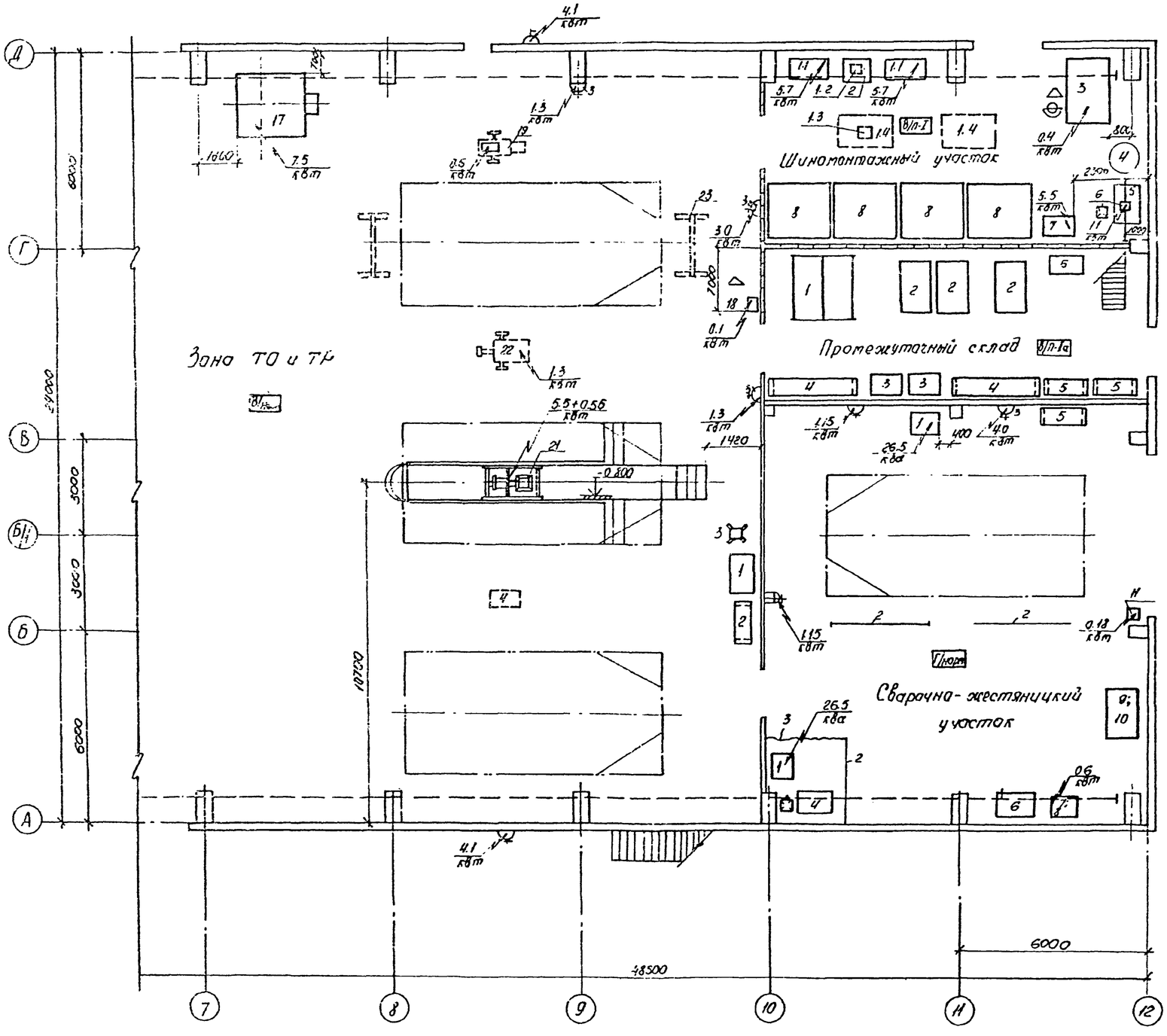

Привязан

Инв. N

				ТП-503-4-41.86 ТХ	
ГИП	Шульгин			Корпус для обслуживания и ремонта 30 автомобилей БЕЛАЗ-540А, 548А.	Стадия: РП; Лист: 3; Листов:
Н.контр.	Тихановская				
Нач.отд.	Немахов				
Гл.спец.	Штейн			План расстановки технологического оборудования между осями 1-12 и А-Д	Минавтотранс РСФСР ГИПРОАВТОТРАНС Ростовский филиал
Рук.гр.	Княжицын				
Ст.инж.	Габаскова				

Инв. N подл. | Подпись и дата | Взам. инв. N

ТИПОВОЙ ПРОЕКТ 503-4-41.86 АЛЬБОМ I

Экспликация технологического оборудования

(продолжение)

Поз. по плану	Обозначение	Наименование	Кол.	Примеч.
		Участок ремонта приборов системы питания		
1	ОРГ 1468-05-230 А ГОСНИТИ	Стеллаж для деталей, полочный, габаритные размеры 1400×500 мм	1	
2	5143 ЦОКТБ ГОСНИТИ	Подставка под оборудование габаритные размеры 820×700 мм	2	
3	НИИАТ Р 610 ЦПКТБ „АСО"	Пост для технического обслуживания и текущего ремонта форсунок дизельных двигателей, стационарный, габаритные размеры 1600×800 мм	1	
4	КИ-759	Прибор для испытания плунжерных пар, настольный	1	
5	ОРГ-1468	Верстак слесарный на одно рабочее место габаритные размеры 1200×780 мм	1	
6	НИИАТ Р 611 ЦПКТБ „АСО"	Пост для технического обслуживания и текущего ремонта топливных насосов дизельных двигателей стационарный, габаритные размеры 1500×800 мм	1	
7	М 408 А НИИАТ	Пост для наружной мойки приборов системы питания, габаритные размеры 1500×890 мм	1	
8	КИ 22201	Стенд для испытания и регулировки топливной дизельной аппаратуры мощность 9,4 квт	1	
9	Р 324	Пресс гидравлический настольный, усилие 10 тс	1	
	630	Комплект инструмента для обслуживания топливных насосов высокого давления двигателей ЯМЗ переносный	1	на чертеже не показан

(продолжение)

Поз. по плану	Обозначение	Наименование	Кол.	Примеч.
		Участок ремонта электрооборудования		
1	КПК-0,5	Кран консольный, поворотный, стационарный грузоподъемность 0,5 тс, радиус поворота 3,0 м; мощность 0,68 квт	1	
2	532-2М	Стенд контрольно-испытательный для проверки генераторов, реле-регуляторов и стартеров, стационарный, мощность 4,0 квт габаритные размеры 1537×1265 мм	1	
3	ОРГ-1468	Верстак слесарный на одно рабочее место габаритные размеры 1200×780 мм	1	
4	ОПР-525	Верстак электрика вес верстака 146 кг	1	
5	ОР 7191	Установка для опрессовки наконечников ручков автотракторных проводов стационарная, габаритные размеры 800×600 мм	1	
6	ОРГ-49906	Установка для мойки деталей, стационарная габаритные размеры 1000×650 мм мощность 4,7 квт	1	
7	5133 ЦОКТБ ГОСНИТИ	Ларь для отходов, габаритные размеры 1000×500 мм	1	
8	5143 ЦОКТБ ГОСНИТИ	Подставка под оборудование габаритные размеры 820×700 мм	4	
9	Р 105	Станок для проточки коллекторов и фрезерования пазов между ломелями настольный, мощность 0,4+0,08 квт	1	
10	2М 112	Станок настольно-сверлильный, диаметр сверления 12 мм; мощность 0,6 квт	1	
11	Р 324	Пресс гидравлический усилие 10 тс	1	

(продолжение)

Поз. по плану	Обозначение	Наименование	Кол.	Примеч.
12	Э 236	Прибор для проверки якорей генераторов и стартеров, настольный переносный, мощность 0,07 квт габаритные размеры 380×160 мм	1	
	Э-214	Прибор для проверки автомобильного электрооборудования, переносный	1	на чертеже не показан
	И-111	Комплект инструмента для технического обслуживания и ремонта электрооборудования автомобилей габаритные размеры 320×225 мм	1	на чертеже не показан
	ПСН-100	Электропаяльник U=220 В f=50 гц, мощность 0,1 квт	1	на чертеже не показан
		ИРК		
1	ОРГ 1468-05-230 А ГОСНИТИ	Стеллаж для деталей полочный, габаритные размеры 1400×500 мм	10	
2	ОРГ 1468-05-300 Б ГОСНИТИ	Стеллаж полочный габаритные размеры 2760×600 мм	2	
3		Стол конторский, габаритные размеры 1200×600 мм	1	

Взам. инв. №

Подпись и дата

Инв. № подл.

Привязан

Инв. №

ТП-503-4-41.86-ТХ

ГИП	Шульгин		
Н. контр	Сахновская		
Нач отд	Ненахов		
Гл спец	Штерлин		
Рук. гр	Княжицын		
Ст инж.	Табакова		
Инж.	Милованова		

Корпус для обслуживания и ремонта 30 автомобилей Бел АЗ-540А, 548А

Экспликация технологического оборудования (начало)

Стадия	Лист	Листов
РП	4	

Минавтотранс РСФСР ГИПРОАВТОТРАНС Ростовский филиал

ТИПОВОЙ ПРОЕКТ 503-4-41.86 АЛЬБОМ I

(продолжение)

Поз. по плану	Обозначение	Наименование	Кол.	Примеч.
		Склад масел		
1	Т.П. 704-1-158.83 Казахский филиал ЦИТП	Резервуар сварной горизонтальный для хранения свежего моторного масла марки М10Г, емкость 3,0 м³	1	
2	Т.П. 704-1-158.83 Казахский филиал ЦИТП	Резервуар сварной горизонтальный для хранения свежего моторного масла марки М10В, емкость 3,0 м³	1	
3	3160	Установка насосная для раздачи свежих моторных масел, погружного типа производительность 12 л/мин мощность 1,5 квт	2	В комплекте 367 М3
4		Тара для масел, емкость 200 л.	3	В комплекте С.21-1
5	Т.П. 704-1-158.83 Казахский филиал ЦИТП	Резервуар стальной, горизонтальный для хранения отработанных моторных масел, емкость 3,0 л	1	Установлен вне помещения
6	Т.П. 704-1-158.83 Казахский филиал ЦИТП	Резервуар стальной горизонтальный для хранения отработанных трансмиссионных масел, емкость 3,0 м³	1	Установлен вне помещения
	ГОСТ 7502-80*	Рулетка РЛ-10	1	на чертеже не показано
		Помещение гаражных компрессоров		
1	1101-В5	Компрессор воздушный поршневой ГСВ 1/12 гаражный, производительность 1,0 м³, мощность 10,0 квт	2	
		Зона ТО и ТР		
1	ОРГ 1468	Верстак слесарный на одно рабочее место габаритные размеры 1200×780 мм	2	

(продолжение)

Поз. по плану	Обозначение	Наименование	Кол.	Примеч.
2	ОРГ 1468-05-230А	Стеллаж для деталей полочный, габаритные размеры 1400×500 мм	1	
3	СД 3722-01А	Стеллаж поворотный габаритные размеры 650×650 мм	2	
4	Р 505 ГОСИНТИ	Пост слесаря-авторемонтника с комплектом инструмента, габаритные размеры 860×458 мм	3	
5	П 204А ГОСИНТИ	Пост электрика-карбюраторщика, габаритные размеры 1440×530 мм	1	
6	Т.П. Альбом I 6.00.00.000 СБ лист 1,2	Установка для мойки топливных фильтров мощность 3,0 квт	1	
7	5133 ЦОКТБ ГОСНИТИ	Ларь для отходов габаритные размеры 1000×500 мм	2	
8	ЕВ 661.3	Электропогрузчик, грузоподъемность 1250 кг	1	
9	4327Н ГИАТ.Н	Пост специализированный для замены агрегатов автомобилей БелАЗ 548А	1	
		в том числе:		
9.1	4327Н/5	Подъемник канавный, передвижной, мощность 5,5+0,55 квт габаритные размеры 1780×1090 мм	1	
9.2	4327Н/13	Тележка для выкатывания мостов автомобиля, ручная	1	
9.3	4327Н/11	Устройство для снятия и постановки подвесок, передвижное	1	
9.4	4327Н/2	Подставка передвижная под переднюю часть рамы автомобиля габаритные размеры 2110×860 мм	1	
9.5	4327Н/7	Подставка передвижная под заднюю часть рамы автомобиля, габаритные размеры 2110×860 мм	1	
9.6	4327Н/6	Гайковерт для гаек колес передвижной, мощность 1,3 квт	1	

(продолжение)

Поз. по плану	Обозначение	Наименование	Кол.	Примеч.
	4327Н/6	Приспособление для снятия и постановки редуктора заднего моста и реактивной вилки, габаритные размеры 1170×2900 мм	1	на чертеже не показано
	4327Н/8	Тележка для выпрессовки нижних пальцев подвесок и реактивных штанг ручная	1	на чертеже не показано
	4327Н/16	Приспособление для снятия и постановки цилиндров опрокидывающего механизма, ручное переносное	1	на чертеже не показано
	4327Н/12	Подвеска для установки блока радиаторов в сборе с приводами и теплообменником на автомобиле БелАЗ 548А, навесная	1	на чертеже не показано
	4327Н/4	Подвеска для снятия и постановки ГМП, навесная	1	на чертеже не показано
	4327Н/10	Устройство навесное для снятия и постановки колес и ступиц (крепится на электропогрузчике ЕВ 661.3)	1	на чертеже не показано
	4327Н/14	Подставка для сборки переносная, габаритные размеры 1120×600 мм	1	на чертеже не показано
	4327Н/15	Лестница-подставка переносная габаритные размеры 890×600 мм	1	на чертеже не показано
	4327Н/1	Шкаф инструментальный стенной	1	на чертеже не показано

Инв. № подл. | Подпись и дата | Взам. инв. №

Привязан

Инв. №

ТП-503-4-41.86 - ТХ

ГИП	Шульгин		
Н. контр.	Сахновская		
Нач. отд.	Немахов		
Гл. спец.	Штепин		
Рук. гр.	Княжицын		
Ст. инж.	Табакова		
Инж.	Милованова		

Корпус для обслуживания и ремонта 30 автомобилей БелАЗ-540А, 548А

Экспликация технологического оборудования (продолжение)

Стадия	Лист	Листов
РП	5	

Минавтотранс РСФСР ГИПРОАВТОТРАНС Ростовский филиал

Ц00391-01 12

ТИПОВОЙ ПРОЕКТ 503-4-41.86 АЛЬБОМ I

(продолжение)

Поз. по плану	Обозначение	Наименование	Кол.	Примеч.
	4327 Н / 9	Шкаф метизный, стенной		
		габаритные размеры 600×600×		на чертеже
		290 мм	1	не показано
10	С 101-1	Установка смазочно-заправочная, напольная, габаритные		
		размеры 985×985 мм	1	
11	367 М3	Колонка маслораздаточная		
		для заправки маслом		
		марки М10Г, производитель-		
		ность 10 л/мин, габаритные		
		размеры 265×350 мм	1	
12	367 М3	Колонка маслораздаточная		
		для заправки маслом марки		
		М 10 В, производительность		
		10 л/мин. габаритные раз-		
		меры 265×350 мм	1	
13	С 507	Приемник телескопический		
	НАМИ	для слива воды	1	
14	9362	Воронка для слива отрабо-		
	ГИАТ. Н	танных масел	3	
15		Кран мостовой электрический		
		общего назначения грузо-		
		подъемностью 10 тс длина		
		пролета 22,5 м, мощность		
		5,0+2,2+10,0 квт	1	
16	9259 Н	Механизм привода к подъемно-		
	ГИАТ. Н	поворотным воротам,		см строительную
		мощность 0,18 квт	2	часть проекта
17	31-26	Шиномонтажный стенд		
	КТБ Кемеровоуголь	мощность 7,5 квт, габарит-		
		ные размеры 2630×2180×		
		×2720 мм	1	
18	С 413	Колонка воздухораздаточная		
		автоматическая стационар-		
		ная, мощность 0,1 квт	1	
19	ПТ-95	Домкрат механизированный		
	КТБ Кемеровоуголь	передвижной грузоподъем-		
		ность 30 т, мощность		
		3,0 квт	1	
20	4327 Н / 7	Подставка передвижная под		
	ГИАТ. Н	заднюю часть рамы		
		автомобиля габаритные		
		размеры 21180×850 мм	1	

(продолжение)

Поз. по плану	Обозначение	Наименование	Кол.	Примеч.
21	4327 Н / 5	Подъемник канавный пере-		
	ГИАТ. Н	движной мощность 5,5+0,55 квт,		
		габаритные размеры		
		1780×1390 мм	1	
22	4327 Н / 3	Гайковерт для гаек колес		
	ГИАТ. Н	передвижной мощность		
		1,3 квт	1	
23	4327 Н / 2	Подставка передвижная		
	ГИАТ. Н	под переднюю часть рамы		
		автомобиля, габаритные		
		размеры 2110×860 мм	1	
	П 620	Тележка для транспорти-		
	ГИАТ. Н	ровки и подъема аккумуля-		
		торов, грузоподъемность		на чертеже
		60 кг	1	не показана
	17-18	Устройство передвижное		
	КТБ Кемеровоуголь	для заправки маслом		
		цилиндров подвески и ГМП		
		автомобилей БелАЗ мощность		
		0,6 квт, габаритные разме-		на чертеже
		ры 1350×600 мм	1	не показана
	4352	Установка для подъема		
	ГИАТ	кузова, передвижная		
		мощность 4,0 квт, габарит-		на чертеже
		ные размеры 1500×865 мм	1	не показана
	133 М	Бак маслораздаточный		на чертеже
		передвижной, емкость 20 л.	1	не показано
	390 М	Солидолонагнетатель с		
		электроприводом и бунке-		
		ром, передвижной, мощ-		на чертеже
		ность 0,6 квт	1	не показано
	ОЗ-9902 А	Установка для смазки и		
		заправки передвижная		на чертеже
		мощность 4,1 квт	2	не показано
	К-69 М	Прибор для определения		
		технического состояния		
		цилиндро-поршневой группы		
		автомобильных двигате-		на чертеже
		лей.	1	не показано
	Э-214	Прибор для проверки авто-		
		мобильного электрооборудо-		на чертеже
		вания переносной	1	не показано
	ИЭ-1032	Машина сверлильная электри-		
		ческая диаметр сверления		на чертеже
		9 мм, мощность 0,42 квт.	1	не показано

(продолжение)

Поз. по плану	Обозначение	Наименование	Кол.	Примеч.
	ИЭ-3115 Б	Гайковерт электрический		
		диаметр закручиваемой		
		резьбы 12÷30 мм, мощность		на чертеже
		0,42 квт	2	не показано
	К-137	Прибор для проверки руле-		
		вого управления автомо-		на чертеже
		билей	1	не показано
	ИЭ-3112 А	Гайковерт электрический		
		ударный, диаметр закру-		
		чиваемой резьбы 18÷48 мм,		на чертеже
		мощность 0,12 квт	1	не показано
		Специнструмент и приспосо-		
		бления для технического		
		обслуживания и ремонта		на чертеже
		автомобилей БелАЗ	2	не показано
	9250 НЭТ	Водосборник, емкость 10 л.	1	на чертеже не показано
	ГИАТ. Н			
		Шиномонтажный		
		участок		
	1206.00.000	Установка для вулканиза-		
	ЦНОТЦВЕТМЕТ	ции шин: в том числе		
1.1	1206.20.000	Шкаф с аппаратурой		в комплекте
	ЦНОТЦВЕТМЕТ	мощность 5,7 квт	2	1206.00.000
1.2	1210.00.000	Электромульда		
	ЦНОТЦВЕТМЕТ	БелАЗ 548А, габаритные		в комплекте
		размеры 670×600 мм	1	1206.00.000

Инв. № подл. | Подпись и дата | Взам. инв. №

Привязан

Инв. №

ТП-503-4-41.86 ТХ

ГИП	Шульгин		25.10.85
Н. контр.	Сахновская		25.10.85
Нач. отд.	Ненахов		25.10.85
Гл. спец.	Штепин		25.10.85
Рук. гр.	Княжицын		25.10.85
Ст. инж.	Табакова		25.10.85
Инж.	Милованова		25.10.85

Корпус для обслуживания и ремонта 30 автомобилей БелАЗ-540А, 548А

Экспликация технологического оборудования (продолжение)

Стадия	Лист	Листов
Р.П	6	

ГИПРОАВТОТРАНС

Ц00391-01 13

ТИПОВОЙ ПРОЕКТ 503-4-41.86 АЛЬБОМ I

(продолжение)

Поз. по плану	Обозначение	Наименование	Кол.	Примеч.
1.3	1206.10.000	Электромульда БелАЗ 540А		
	ЦНОТЦВЕТМЕТ	габаритные размеры		в комплекте
		540×250 мм	1	1206.00.000
1.4	1206.30.000	Тележка передвижная		
		габаритные размеры		в комплекте
		1700×1030 мм	2	1206.00.000
2	5143	Подставка под оборудование		
	ЦОКТБ ГОСНИТИ	габаритные размеры		
		820×700 мм	1	
3	1403.00.000	Стенд для проверки		
	ЦНОТЦВЕТМЕТ	камер габаритные разме-		
		ры 2050×1305 мм	1	
4	ОР-33	Вешалка для камер габарит-		
	КТБ Кемеровоуголь	ные размеры 1000×1000 мм	1	
5	ОРГ-1468	Верстак слесарный на одно		
		рабочее место габаритные		
		размеры 1200×780 мм	1	
6	6225	Привод шероховального		
		инструмента, подвесной		
		мощность 1,1 квт	1	
7	ОШЗ-48	Электровулканизатор для		
		ремонта камер и поверхност-		
		ных повреждений покрышек,		
		стационарный		
		мощность 5,5 квт	1	
8	ОР-39	Стеллаж для хранения		
	КТБ Кемеровоуголь	шин и колес в сборе авто-		
		мобиля БелАЗ, габаритные		
		размеры 2000×1700 мм	4	
	6209	Набор инструмента для		на чертеже
		шиноремонтника	1	не показано
		Промежуточный склад		
1	ТП Альбом I	Лаги для передних и задних		
	1-00-00-000, сб. лист 1	мостов автомобиля БелАЗ		
		габаритные размеры 2000×1820 мм	1	
2	ТП Альбом I	Подставка под двигатель		
	2.00.00.000 сб лист 1	автомобиля БелАЗ габарит-		
		ные размеры 1602×990 мм	3	
3	Т.П. Альбом I	Подставка под ГМП автомо-		
	3.00.00.000 СБ лист 1	биля БелАЗ, габаритные		
		размеры 1000×936 мм	2	

(продолжение)

Поз. по плану	Обозначение	Наименование	Кол.	Примеч.
4	ОРГ 1468-05-300Б	Стеллаж полочный, габаритные		
	ГОСНИТИ	размеры 2760×600 мм	2	
5	ОРГ 1468-05-230А	Стеллаж для деталей габарит-		
	ГОСНИТИ	ные размеры 1400×500 мм	2	
6		Стол конторский габаритные		
		размеры 1200×700 мм	1	
		Сварочно-жестяницкий		
		участок		
1	ТД-500 У2	Трансформатор сварочный		
		U_{1}=100÷560а; мощность 26,5 ква	2	
2		Щит металлический габарит-		
		ные размеры 3000×2500 мм	3	
3		Занавес брезентовый габарит-		
		ные размеры 3000×2500 мм	1	
4	ОКС 7523	Стол для электросварочных		
		работ габаритные размеры		
		1100×750 мм	1	
5	ОРГ 1468-05-230А	Стеллаж для деталей габарит-		
	ГОСНИТИ	ные размеры 1400×500 мм	1	
6	ОРГ 1468	Верстак слесарный на одно		
		рабочее место габаритные		
		размеры 1200×780 мм	1	
7	5143	Подставка под оборудование		
	ЦОКТБ ГОСНИТИ	габаритные размеры		
		820×700 мм	1	
8	2М112	Станок настольно-сверлиль-		
		ный диаметр сверла 12 мм		
		мощность 0,6 квт	1	
9	ГОСТ 10005-75*	Плита правочная габаритные		
		размеры 1600×1000 мм	1	
10	СД 3702-04	Подставка под плиту правоч-		
	ОРГСТАНКИНПРОМ	ную габаритные размеры 1600×1000 мм	1	
11	9259 Н	Механизм привода к подъемно-		
	ГИАТ.Н	поворотным воротам мощ-		см. строительную
		ность 0,18 квт.	1	часть проекта
	4352	Установка для подъема		
	ГИАТ	кузова, передвижная мощ-		на чертеже
		ность 4,0 квт.	1	не показано
	Р406	Шкаф для хранения газовых		
	ГИАТ.Н	баллонов габаритные размеры		на чертеже
		1600×400 мм	3	не показано

(окончание)

Поз. по плану	Обозначение	Наименование	Кол.	Примеч.
	П519	Тележка для сварочных		на чертеже
	ГИАТ	баллонов, на 2 баллона	2	не показано
	ИЭ 1032	Машина сверлильная электри-		
		ческая диаметр сверла 9 мм		на чертеже
		мощность 0,42 квт	1	не показано
	ИЭ 2009	Машина шлифовальная		
		электрическая диаметр круга		на чертеже
		125 мм, мощность 1,15 квт	1	не показано
	ИЭ-5404	Ножницы электрические ноже-		
		вые с двойной изоляцией		
		толщина разрезаемого листа		на чертеже
		1,6 мм, мощность 0,23 квт	1	не показано

Инв. № подл. | Подпись и дата | Взам. инв. №

Привязан

Инв. №

ТП - 503 - 4 - 41.86 - ТХ

ГИП	Шульгин		23/XII 85
Н. контр.	Сахновская		23/XII 85
Нач. отд.	Ненахов		23/XII 85
Гл. спец.	Штепин		23/XII 85
Рук. гр.	Княжицын		23/XII 85
Ст. инж.	Табакова		23/XII 85
Инж.	Милованова		23/XII 85

Корпус для обслуживания и ремонта 30 автомобилей БелАЗ-540А, 548А

Экспликация технологического оборудования (окончание)

Стадия	Лист	Листов
РП	7	

Минавтотранс РСФСР
ГИПРОАВТОТРАНС
Ростовский филиал

Ц00391-01 14

ТИПОВОЙ ПРОЕКТ 503-4-41.86 АЛЬБОМ I

План разводки трубопроводов системы сжатого воздуха

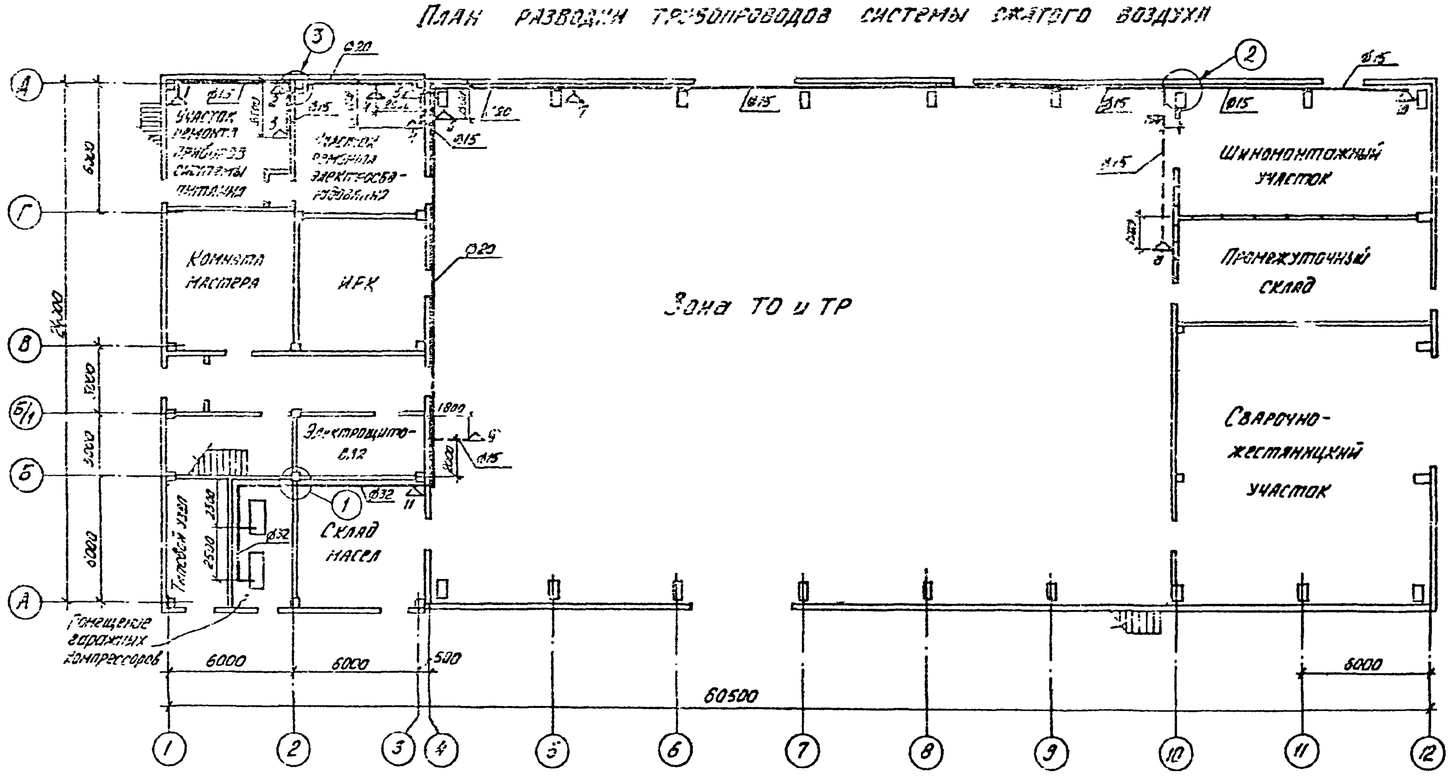

Потребители сжатого воздуха

№№ точек	Обозначение	Наименование	Кол.	Примечание
		Участок ремонта приборов системы питания		
1	Р 510	Пост для ТО и ТР форсунок дизельных двигателей	1	
2	Р 511	Пост для ТО и ТР топливных насосов	1	
3		Обдувочное сопло	1	
		Участок ремонта электрооборудования		
4		Обдувочное сопло	2	
5	ОР-7191	Установка для опрессовки наконечников	1	
		Зона ТО и ТР		
6	К-69М	Прибор для определения технического состояния двигателей	1	
7		Обдувочное сопло	1	
8	С-413	Колонка воздухораздаточная	1	
9		Панель смазочно-заправочная	1	В комплекте с 101-1
		Шиномонтажный участок		
10	1403.00.000	Стенд для проверки камер	1	
		Склад масел		
11		Насосная станция	1	В комплекте с 101-1

Привязан

Инв. №

ТП-503-4-41 86 ТХ

ГИП	Шульгин		25.6.85
Н. контр.	Сахновская		25.6.85
Нач. отд.	Ненахов		25.6.85
Гл. спец.	Штепин		25.6.85
Рук. гр.	Княжицын		25.6.85
Ст. инж.	Табакова		25.6.85
Инж.	Миловачов		25.6.85

Корпус для обслуживания и ремонта 30 автомобилей БелАЗ 540А, 548А

План разводки трубопроводов системы сжатого воздуха

Стадия	Лист	Листов
РП	8	

Минавтотранс РСФСР ГИПРОАВТОТРАНС Ростовский филиал

Инв. № подл. | Подпись и дата | Взам. инв. №

Ц00391-01 15

ТИПОВОЙ ПРОЕКТ 503-4-41.86 АЛЬБОМ I

Схема разводки трубопроводов системы сжатого воздуха.

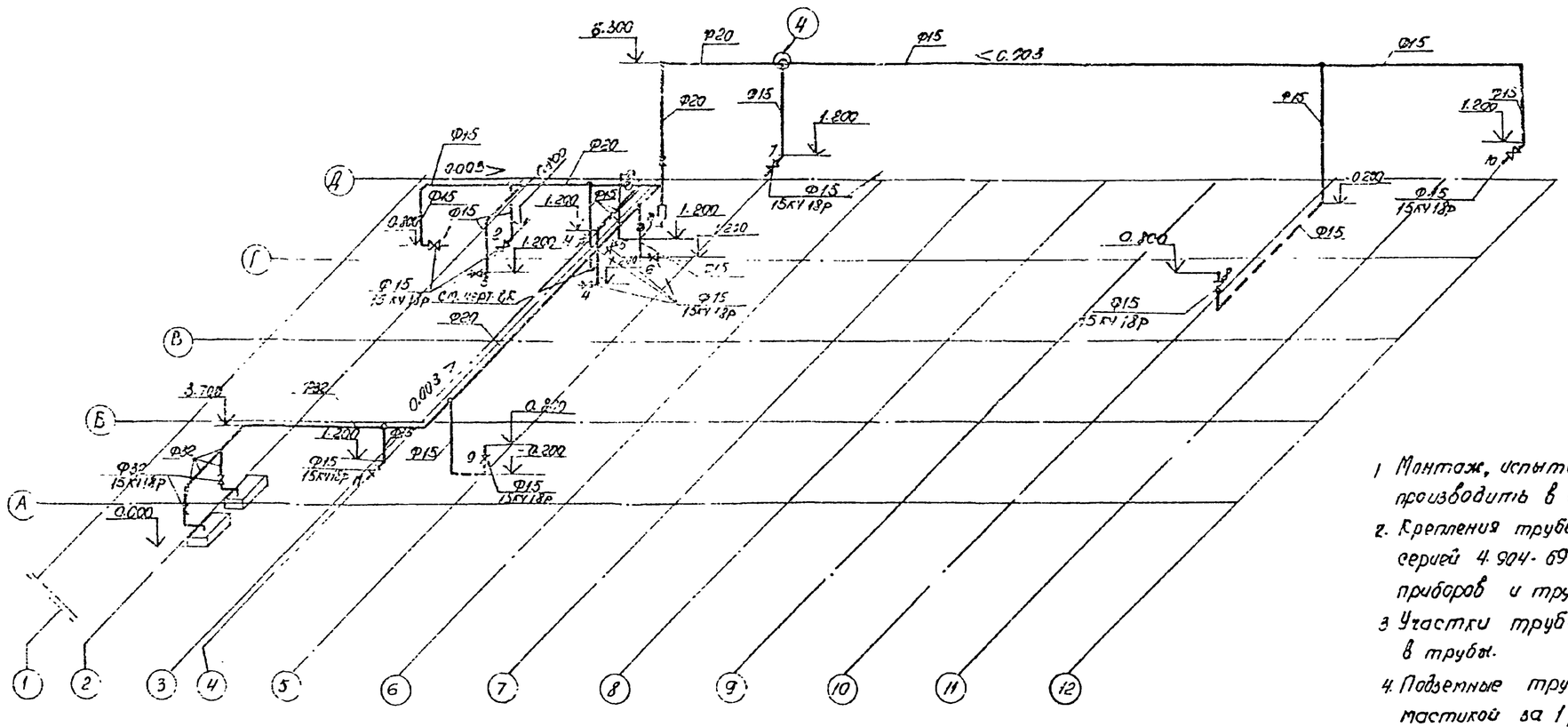

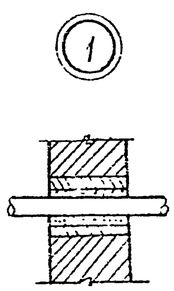

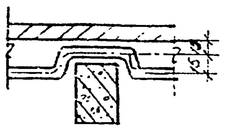

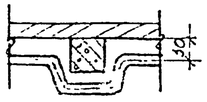

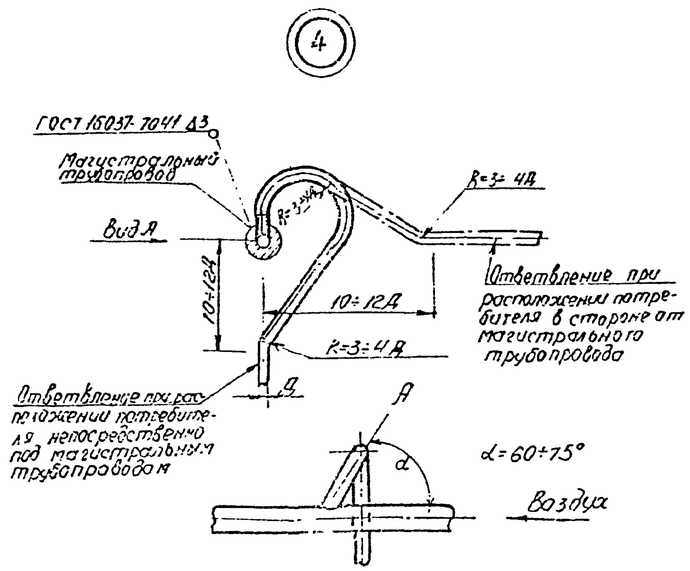

1. Монтаж, испытание, промывку и продувку трубопроводов производить в соответствии со СНиП 3-0,5-0,5-84
2. Крепления трубопроводов выполнить в соответствии с серией 4.904-69. Детали крепления санитарно-технических приборов и трубопроводов.
3. Участки трубопроводов, проходящие в стенах, заключить в трубы.
4. Подземные трубопроводы покрыть битумно-резиновой мастикой за 1 раз, наземных - грунтовкой и окрасить синей пентафталевой эмалью за 2 раза.
5. Водосборники установить в нижних точках воздухопровода на высоте 1500 мм от пола. Кран расположить параллельно стене.
6. Монтаж воздухопроводов вести в увязке с другими коммуникациями.
7. Данный лист смотри совместно с листом ТХ-8

Привязан

Инв. №

ТП-503-4-41.86 - ТХ				
ГИП	Шульгин			
Корпус для обслуживания и ремонта 30 автомобилей ОРЛАЗ 540А, 548А.		Стадия	Лист	Листов
		РП	9	
Схема разводки трубопроводов системы сжатого воздуха.				

Ц00391-01 16

ТИПОВОЙ ПРОЕКТ 503-4-41.86 АЛЬБОМ I

План разводки трубопроводов масла

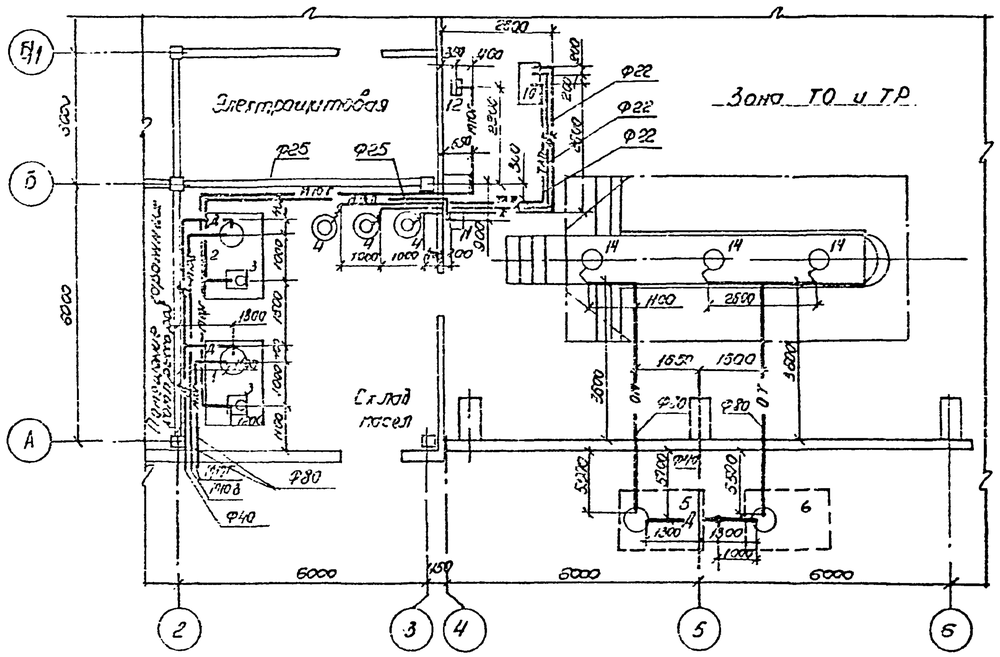

Крышка горловины резервуара для установки насоса 3160

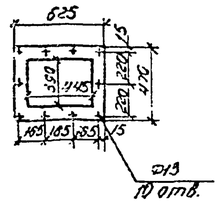

План размещения горловин на резервуаре по т.п. 704-1-158.83

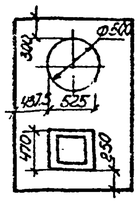

Схемы разводки трубопроводов масла

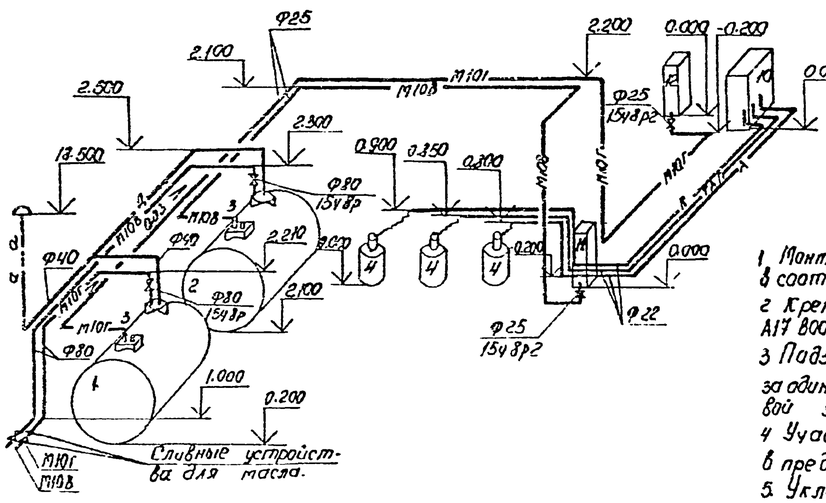

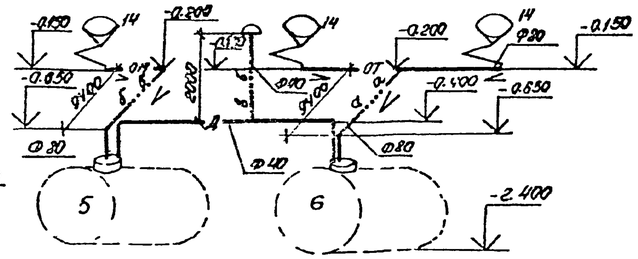

1. Монтаж, испытание, промывку и продувку трубопроводов производить в соответствии со СНиП 3-05-05-84.
2. Крепление трубопроводов выполнить в соответствии с серией А17 8001 и 4.904-69.
3. Подземные трубопроводы покрыть битумно-резиновой мастикой за один раз, надземные - грунтовкой и окрасить пентафталевой эмалью за два раза.
4. Участки трубопроводов, проходящие в стенах, заключить в предохранительные трубы.
5. Уклон сливных маслопроводов не менее 0.03
6. Сверление отверстий Ф13 в крышке горловины резервуара для установки насоса 3160 выполняется совместно с монтажной плитой под насосную установку.

Экспликация технологического оборудования

№ поз. по плану	Обозначение	Наименование	Кол.	Примечание
		Склад масел		
1	т.п. 704-1-158.83 ал. IV	Резервуар для хранения свежего моторного масла марки М10г	1	
2	т.п. 704-1-158.83 ал. IV	Резервуар для хранения свежего моторного масла марки М10В	1	
3	3160	Установка насосная для раздачи свежих моторных масел	2	в комплекте 367 М3
4		Тара для масел	3	в комплекте с 101-1
5	т.п. 704-1-158.83 ал. V	Резервуар для хранения отработанных моторных масел	1	Установлен вне помещения
6	т.п. 704-1-158.83 ал. V	Резервуар для хранения отработанных трансмиссионных масел	1	Установлен вне помещения
		Зона ТО и ТР		
10	С 101-1	Установка смазочно-заправочная	1	
11	367 М3	Колонка маслораздаточная для масла марки М10В	1	
12	367 М3	Колонка маслораздаточная для масла марки М10Г	1	
14	13 13	Воронка для слива масел	3	

Привязан

Инв. №

ГИП	Шулогин			ТП-503-4-41.86 ТХ			
Н. контр.	Сахновская						
Нач. отд.	Немахов			Корпус для обслуживания и ремонта 30 автомобилей БелАЗ-540А 548А	Стадия	Лист	Листов
Гл. спец.	Шетилин				РП	10	
Рук. гр.	Княжицкая			План и схемы разводки системы маслопроводов	Минавтотранс РСФСР ГИПРОАВТОТРАНС Ростовский филиал		
Ст. инж.	Габакова						
Инж.	Мухамедова						

Инв. № подл. | Подпись и дата | Взам. инв. №

400391-01 17

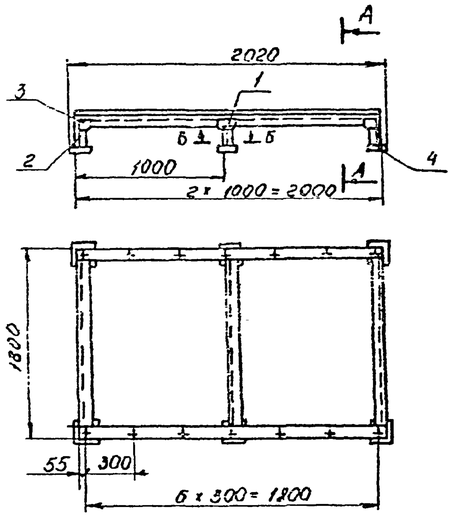

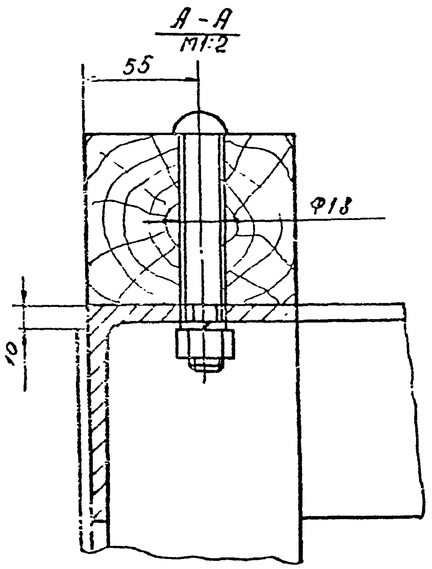

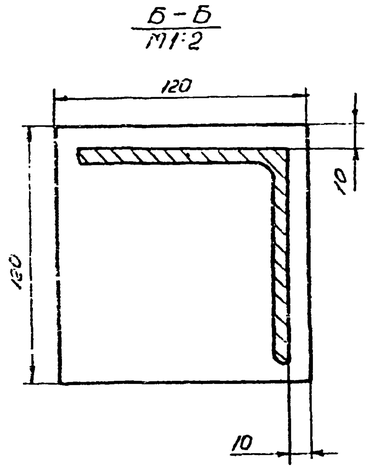

Спецификация

Формат	Зона	Поз.	Обозначение	Наименование		Примечание
				Документация		
			1-00.00.000.СБ	Сборочный чертеж.		
				Детали		
		1	1-00.00.001	Косынка	2	
		2	1-00.00.002	Стойка	6	
		3	1-00.00.003	Косынка	8	
Б.У		4	1-00.00.004	Опора Лист Б Ст3 ГОСТ 19903-74 Б-Б ГОСТ 19903-74 Ст3 ГОСТ 11633-79		
				120 Б7 х 120 Б7	6	
Б.У		5	1-00.00.005	Уголок опорный L=2000 Б7		
				Уголок 100х100х8 ГОСТ 8509-72* Ст3 ГОСТ 535-79*	2	
Б.У		6	1-00-00.006	Связь L=1598 Б7		
				Уголок Б-100х100х8 ГОСТ 8509-72* Ст3 ГОСТ 535-79*	3	
				Стандартные изделия		
		7		Болт М16х100.36.016		
				ГОСТ 7802-81	14	
		8		Гайка М 16.5.019		
				ГОСТ 5915-70*	14	
		9		Шайба 16.65Г.019		
				ГОСТ 6402-70*	14	
				Материалы		
		10		Пиломатериалы хвой-		
				ных пород		
				ГОСТ 8486-66**	$м^3$	0.001

Техническая характеристика

1. Тип - сварной, из сортового проката.
2. Количество одновременно устанавливаемых мостов - шт. 19
3. Габаритные размеры, мм - 2020 х 1320 х 400
4. Масса, кг 50.0

Технические - требования

1. Предельные отклонения размеров: отверстий - по А7, валов - по в7, остальных - по СМ7.
2. Кромки реза дет. Б.У. и шероховатость поверхн. сварных швов - Rz 80
3. Сварные швы производить по ГОСТ 5264-69 по периметру прилегания деталей, катет шва равен наименьшей толщине свариваемых деталей.

Привязан

Инв. №

				1-00-00.000.СБ.			
ГИП	Шульгин			Лаги для передних и задних мостов автомобиля БелАЗ Сборочный чертеж	Стадия	Масса	Масштаб
					Р	50	1:40
Н. контр.	Сахновская				Лист	Листов	
Нач. отд.	Неналов						
Гл. спец.	Штепин				ГПИ Белгосстрах		
Рук. гр.	Мажейник						
Ст. инж.	Табакова						

Инв. № подл. | Подпись и дата | Взам. инв. №

ТИПОВОЙ ПРОЕКТ 503-4-41.86 АЛЬБОМ I

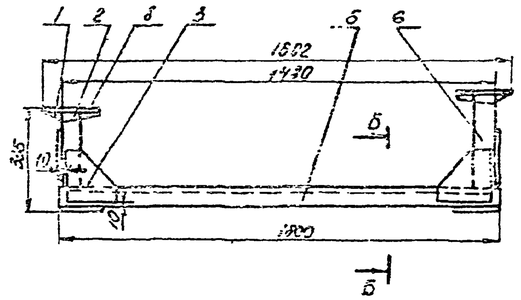

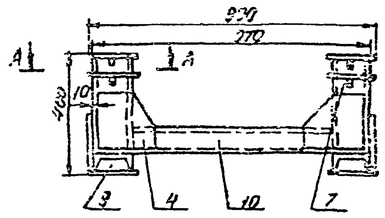

Б-Б
М1:2

А-А
М1:2

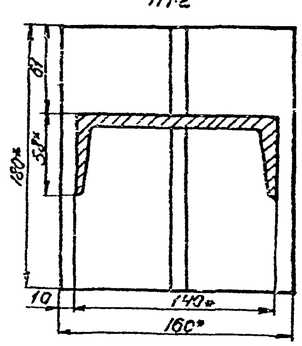

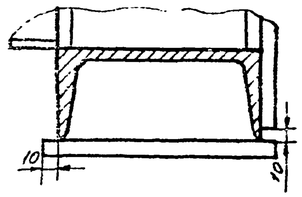

Спецификация

Формат	Зона	Поз.	Обозначение	Наименование	Кол.	Примечание
				Документация		
			2 - 00.00.000СБ	Сборочный чертеж		
				Детали		
		1	2-00.00-001	Ребро	4	
		2	2 - 00.00.002	Ребро	4	
		3	2 - 00.00.003	Косынка	4	
		4	2 - 00.00.004	Косынка	4	
		5	2- 00.00.005	Швеллер опорный		
				Швеллер 14ГОСТ 8240-72* / Ст.3ГОСТ 535-79* L=1500 Вт	2	
БУ		6	2- 00.00.006	Стойка большая		
				Швеллер 14ГОСТ 8240-72* / Ст.3ГОСТ 535-79* L=325 Вт	2	
БУ		7	2- 00.00.007	Стойка малая		
				Швеллер 14ГОСТ 8240-72* / Ст3ГОСТ 535-79* L=260 Вт	2	
БУ		8	2- 00.00.008	Кронштейн		
				Лист Б-80ГОСТ 19903-74* / Вст.3ГОСТ 14637-79		
				180 Вт × 160 Вт	4	
БУ		9	2 - 00.00.009	Опора		
				Лист Б.80 ГОСТ 19903-74* / Вст3 ГОСТ 14637-79		
				160 Вт × 150 Вт	4	
БУ		10	2- 00.00.010	Связь		
				Швеллер 14ГОСТ 8240-72* / Ст3ГОСТ 535-79* L=688 Вт		

Техническая характеристика

1. Тип-сварной из сортового проката.
2. Габаритные размеры, мм 1602×990×400
3. Масса, кг 960.

Технические требования.

1. * Размеры для справок.
2. Предельные отклонения размеров, валов - по Вт; остальных - по СМ7.
3. Кромки реза дет. БУ и шероховатость поверхностей сварных швов - Rz39.
4. Сварные швы производить по ГОСТ 5264-80, по периметру прилегания деталей, катет шва равен наименьшей толщине свариваемых деталей.

Привязан

Инв. №

ГИП	Шульгин		
Н. контр.	Сачновская		
Нач. отд.	Ненахов		
Гл. спец.	Штепин		
Рук. гр.	Княжицкий		
Ст. инж.	Табакова		

2-00.00.000СБ

Подставка под двигатель автомобилей БелАЗ 540А и БелАЗ-548А
Сборочный чертеж.

Стадия	Масса	Масштаб
РП	96	1:10

Лист | Листов 1

Минавтотранс РСФСР
ГИПРОАВТОТРАНС
Ростовский филиал

Инв. № подл. | Подпись и дата | Взам. инв. №

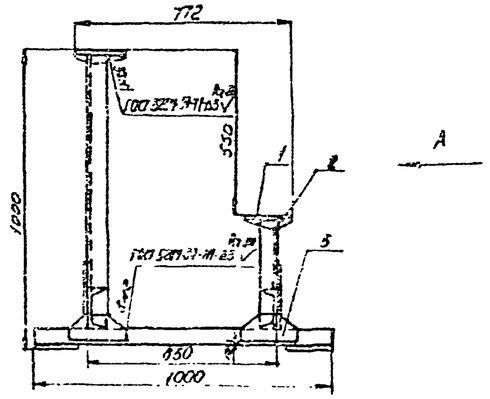

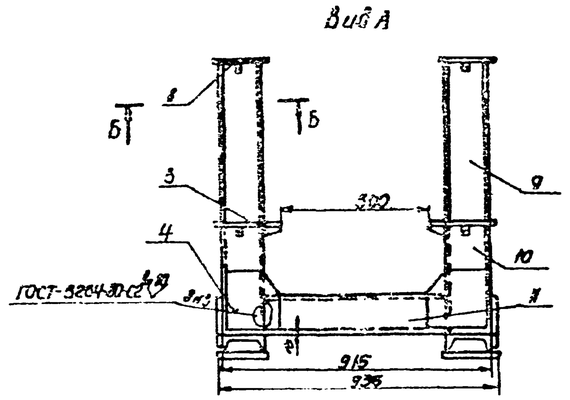

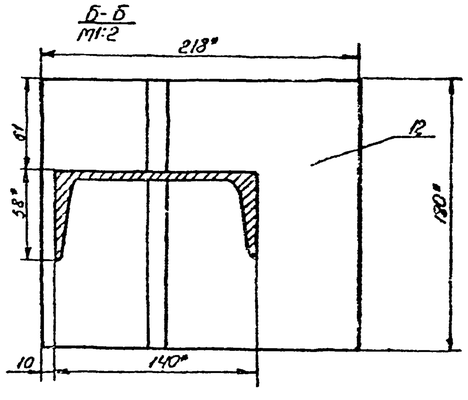

Спецификация

Формат	Зона	Поз	Обозначение	Наименование	Кол.	Примечание
				Документация		
			3 - 00.00. 000СБ	Сборочный чертеж		
				Детали		
		1	3 - 00.00. 001	Ребро	4	
		2	3 - 00. 00. 002	Ребро	4	
		3	3 - 00. 00. 003	Ребро	2	
		4	3 - 00.00. 004	Косынка	4	
		5	3 - 00. 00-005	Косынка	4	
Б4		6	3 - 00. 00. 006	Швеллер опорный		
				Швеллер 14 ГОСТ 8240-72* / Ст3 ГОСТ 535-79* L=1000 В7	2	
Б4		7	3 - 00. 00. 007	Опора		
				Лист Б-30 ГОСТ 19903-74* / 6 Ст3 ГОСТ 14637-79		
				160 В7 х 150 В7	4	
Б4		8	3 - 00. 00. 008	Кронштейн		
				Лист Б-30 ГОСТ 19903-74* / 8 Ст3 ГОСТ 14637-79		
				180 В7 х 160 В7	2	
Б4		9	3 - 00. 00. 009	Стойка большая		
				Швеллер 14 ГОСТ 19903-74* / Ст3 ГОСТ 535-79* L=950 В7	2	
Б4		10	3 - 00.00. 010	Стойка малая		
				Швеллер 14 ГОСТ 19903-74* / Ст3 ГОСТ 535-79* L=375 В7	2	
Б4		11	3 - 00.00.011	Связь		
				Швеллер 14 ГОСТ 19903-74* / Ст3 ГОСТ 535-79* L=634 В7	2	
Б4		12	3 - 00.00.012	Кронштейн		
				Лист Б-30 ГОСТ 19903-74* / 8 Ст3 ГОСТ 14637-79		
				218 В7 х 180 В7	2	

Техническая характеристика

1. Тип - сварная из сортового проката
2. Габаритные размеры, мм - 1000 * 936 * 1000
3. Масса, кг 101.0

Технические требования

1. Размеры для справок
2. Предельные отклонения размеров: валов - h12, остальных ± IT/2
3. Кромки реза дет. Б.Ч. - ▽

Привязан

Инв. №

Инв. № подл. | Подпись и дата | Взам. инв. №

				3 - 00. 00. 000 СБ.
				Подставка под ГМП автомобилей БелАЗ-540А и 548А. Сборочный чертеж
				Стадия: Р/Т; Масса: 101.0; Масштаб: 1:10
				Лист; Листов 1
ГИП	Шулогин		25.12.86	Минавтотранс РСФСР ГИПРОАВТОТРАНС Ростовский филиал
Н. контр.	Сахновская		25.12.86	
Нач. отд.	Неначов		25.12.86	
Гл. спец.	Штепин		25.12.86	
Рук. гр.	Князюшкин		25.12.86	
Ст. инж.	Табакова			

ТИПОВОЙ ПРОЕКТ 503-4-11.85 АЛЬБОМ I

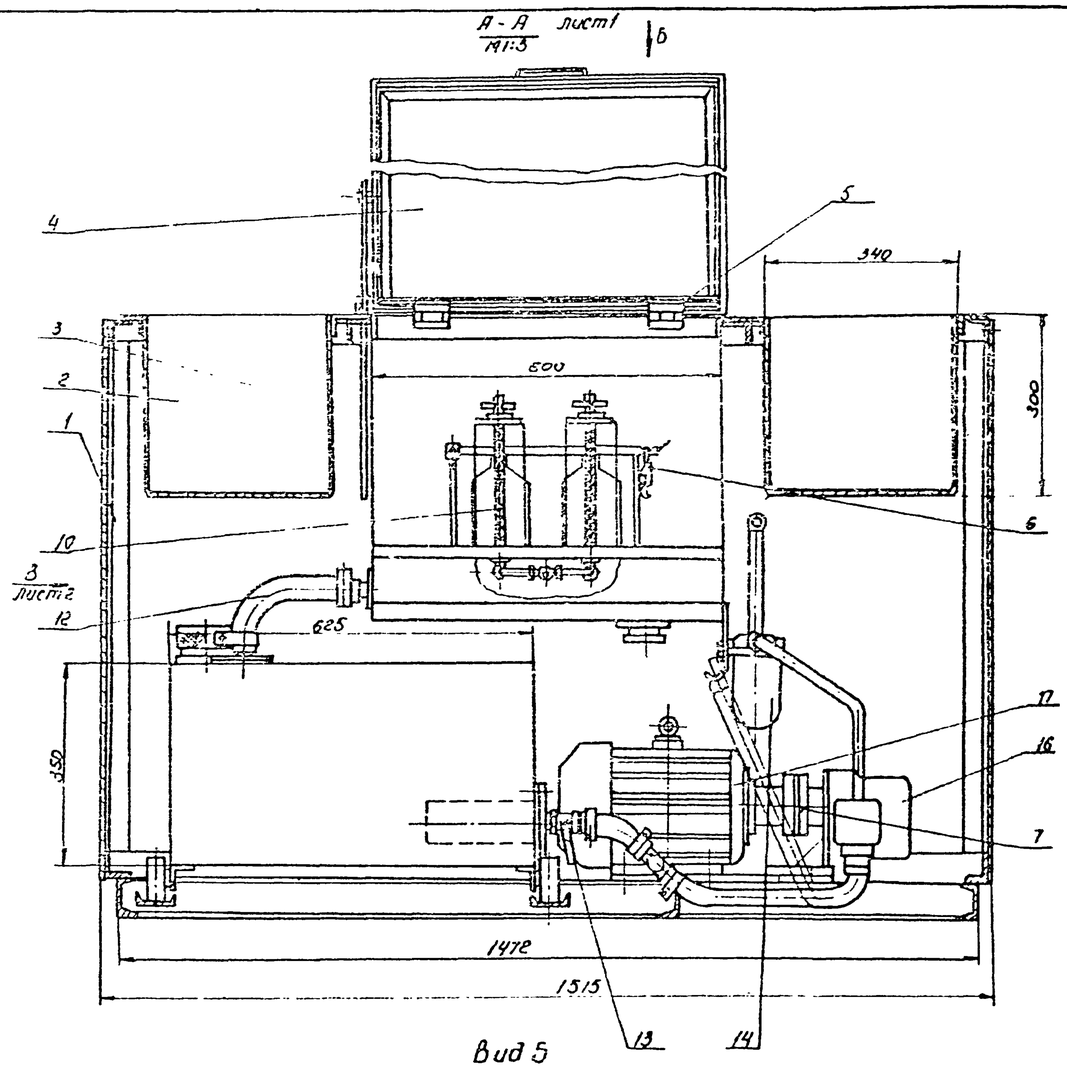

Вид 5

Крышка условно не показана

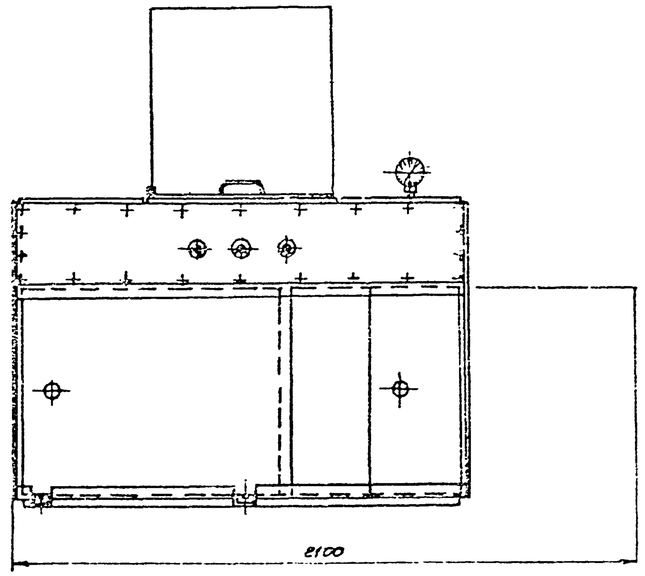

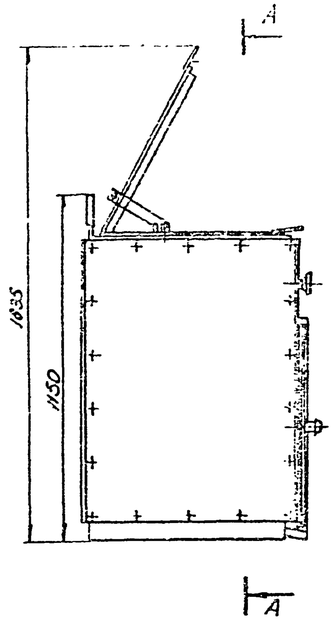

Схема мойки топливных фильтров тонкой очистки

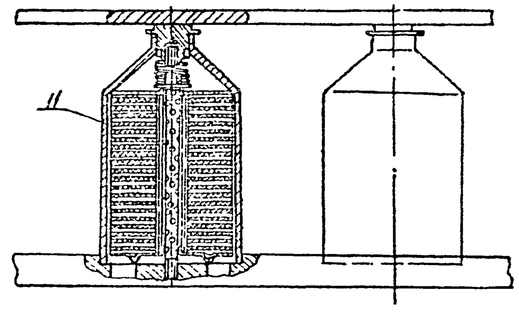

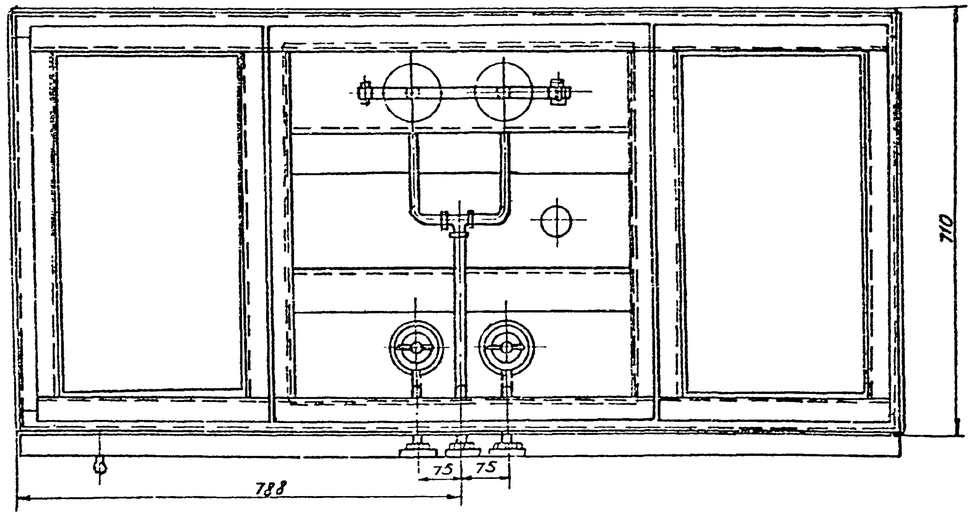

Техническая характеристика

1. Назначение: – мойка загрязненных в процессе работы топливных фильтров грубой и тонкой очистки.
2. Тип- стационарная.
3. Металлоконструкция- сварная из сортового проката
4. Электродвигатель- А02-32-4
   мощность, квт – 3.0
   частота вращения вала, об/мин — 1450
5. Насос – НШ-46
6. Моющая жидкость - дизельное топливо
7. Габаритные размеры, мм- 1515×770×1150
8. Масса, кг ~ 400,0

Инв. № подл.	Подпись и дата	Взам. инв. №	

Привязан

Инв. №

ГИП	Шульгин		
Н. контр.	Сачновская		
Нач. отд.	Ненахов		
Гл. спец.	Штепин		
Рук. гр.	Княжицкий		
Ст. инж.	Табакова		

6-00.00.000.СБ

Установка для мойки топливных фильтров автомобилей БелАЗ Сборочный чертеж

Стадия	Масса	Масштаб
РП	400	1:10

Лист 1 Листов 2

Минавтотранс РСФСР
ГИПРОАВТОТРАНС
Ростовский филиал

ТИПОВОЙ ПРОЕКТ 503-4-41.86 АЛЬБОМ I

Вид В
М 1:5

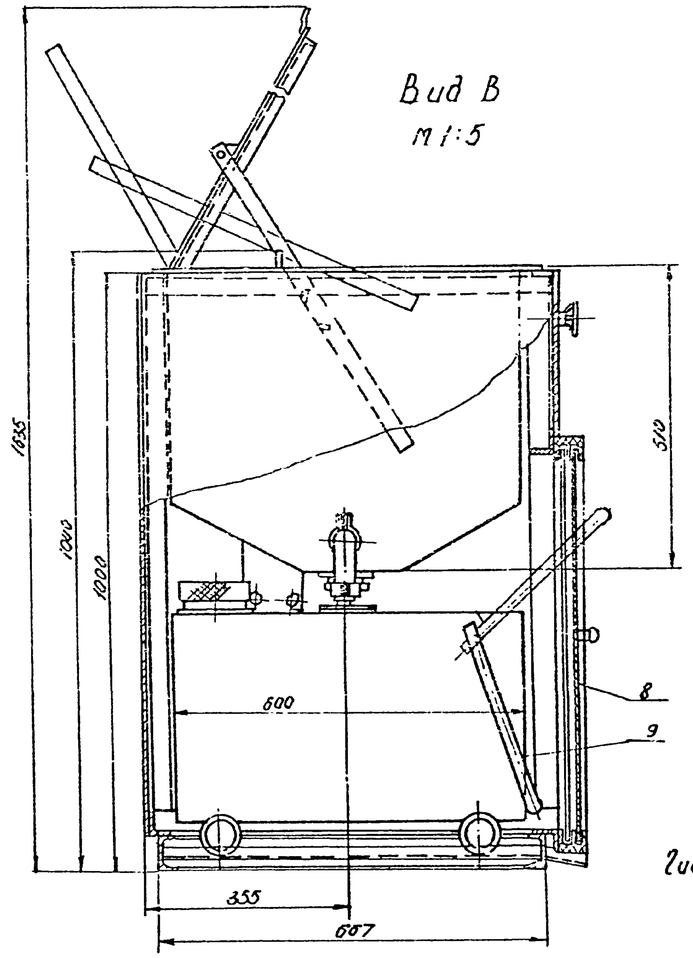

Гидравлическая схема разводки трубопроводов

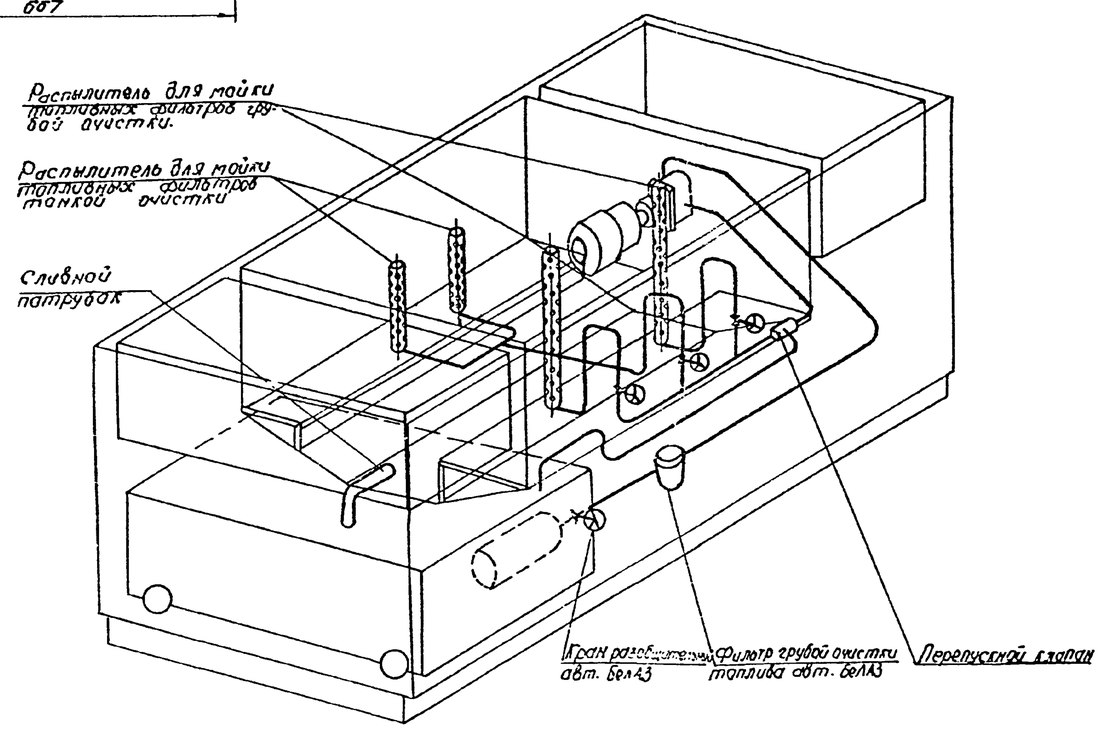

Спецификация

Формат	Зона	Поз.	Обозначение	Наименование	Кол.	Примечание
				Документация		
			6.00.00. СБ СЗ	Сборочный чертеж.		2×22
				Сборочные единицы		
		1	6-01-00.000	Каркас	1	
		2	6-02.00.000	Ящик	2	
		3	6-03.00.000	Бак	1	
		4	6-04.00.000	Крышка	1	
		5	6-05.00.000	Петля	2	
		6	6-06.00.000	Зажим	1	
		7	6-07.00.000	Муфта	1	
		8	6-08.00.000	Дверь	1	
		9	6-09.00.000	Тележка-бак	1	
		10	6-10.00.000	Распылитель для мойки фильтров грубой очистки	2	
		11	6-11.00.000	Распылитель для мойки фильтров тонкой очистки	2	
		12	6-12.00.000	Сливной патрубок	1	
				Стандартные изделия		
		13		Кран разобщительный		
				сборе 200-3520010	1	БелАЗ
		14		Фильтр грубой очистки		
				топлива 540-1109010	1	БелАЗ
		15		Клапан перепускной в		на черт не показ.
				сборе 540-1704170	1	БелАЗ
		16		Насос НШ-46	1	
		17		Электродвигатель А02-32-4		
				N=3,0 квт. n=1450 об/мин	1	

Привязан

Инв. № подл. | Подпись и дата | Взам. инв. №

Инв. №

6-00.00.000.СБ

Лист 2

ТИПОВОЙ ПРОЕКТ-503-4-41.86-АЛЬБОМ I

Ведомость рабочих чертежей основного комплекта

Лист	Наименование	Примечание
1	Общие данные /начало/.	
2	Общие данные /окончание/.	
3	Схема расположения каналов, приямков и фундаментов под оборудование	
4	Фундамент ФОМ1. Сечения 1-1 ÷ 4-4 Узел 1.	
5	Фундаменты ФОМ2; ФОМ3. Сечения 5-5÷8-8.	
6	Фундамент ФОМ4. Сечения 9÷9÷11-11. Узел 2.	
7	Фундамент ФОМ5. Сечения 12-12; 13-13.	
8	Фундамент ФОМ6. Сечения 14-14÷19-19. Узлы 3,4,5	
9	Каналы КЛ1÷КЛ3. Сечения 1-1÷3-3.	
10	Каналы КЛ4; КЛ5 приямок ПР3 Сечения 4-4÷8-8	
11	План на отм. 0.000. Фрагмент плана1.	
12	План на отм. 4.200. Сечения 1-1÷3-3.	
13	Разрезы 1-1; 2-2.	
14	Фасады 1-12; 12-1; А-Д; Д-А.	
15	План кровли. Планы полов на отм. 0.000 и 4.200.	
16	План отверстий в стенах и перегородках	
17	Узлы 1÷9	
18	Сетчатая перегородка. Узлы 10÷14.	

Таблица толщин ограждающих конструкций

Расчетная зимняя температура	Стеновых панелей мм		Кирпичных стен мм	Утеплителя покрытий в мм плитного пенобетона γ=500 кг/м³	
	а	б		бытовых цехов	производств. цехов
-20°	250	200	380	100	80
-30°	300	250	510	130	100
-40°	300	300	510	160	140

Типовой проект разработан в соответствии действующими нормами и правилами и предусматривает мероприятия, обеспечивающие взрывную, взрывопожарную и пожарную безопасность при эксплуатации здания.

Главный инженер проекта Шульгин

Ведомость ссылочных и прилагаемых документов.

Обозначение	Наименование	Примечание
	Ссылочные документы.	
ГОСТ 6629-74*	Двери деревянные внутренние для жилых и общественных зданий.	
ГОСТ 11214-78	Окна и балконные двери деревянные с двойным остеклением для жилых и общественных зданий.	
ГОСТ 14624-84	Двери деревянные для производственных зданий.	
ГОСТ 16289-80	Окна балконные двери деревянные с тройным остеклением для жилых и общественных зданий.	
ГОСТ 24698-81	Двери деревянные наружные для жилых и общественных зданий	
ИИ-03-03 А.71-64	Рабочие чертежи металлических изделий.	
1.136-2	Доски деревянные подоконные.	
1.431-10 вып.3	Перегородки консольные сетчатые стальные	
1.435.9-17 вып.0	Ворота распашные.	
1.436.2-17 вып. 0÷2	Окна с переплетами из одинарных прямоугольных стальных труб и механизмы открывания.	
1.479.5-1 часть I.II	Шкафы деревянные для хранения одежды в санитарно-бытовых помещениях промышленных предприятий	
1.494-27 вып.5	Воздухоприемные устройства с подвесными утепленными клапанами.	
2.230-1 вып.5	Детали стен и перегородок общественных и жилых зданий.	
2.260-1 вып.4	Детали покрытий общественных зданий.	
2.430-3 вып.1	Типовые архитектурно-строительные детали промышленных зданий с кирпичными стенами ТДА.	
2.435-6 вып.1,2	Противопожарные двери и ворота промышленных зданий.	
2.460-18 вып.0.2	Узлы покрытий одноэтажных производственных зданий с рулонными кровлями и железобетонными плитами.	
3.006.1-2/82 вып.0÷2-3	Сборные железобетонные каналы и тоннели из лотковых элементов.	
3.400-6/76	Унифицированные закладные детали сборных железобетонных конструкций инженерных сооружений промышленных предприятий.	
	Прилагаемые документы	
т.п. АР, альбом V	Ведомости потребности в материалах	

Ведомость спецификаций

Лист	Наименование	Примечание
АР-2	Спецификация проемов дверей. Спецификация гардеробного оборудования.	
АР-3	Спецификация элементов к схеме расположения конструкций.	
АР-4	Спецификация элементов монолитной конструкции.	
АР-5	Спецификация элементов монолитной конструкции	
АР-6	Спецификация элементов монолитной конструкции.	
АР-7	Спецификация элементов монолитной конструкции.	
АР-10	Спецификация элементов к схемам расположения каналов	
АР-10	Спецификация элементов монолитной конструкции	
АР-12	Спецификация металла на венткамеры.	
АР.13	Спецификация заполнения оконных проемов	
АР-16	Спецификация панельных перегородок. Спецификация элементов крепления сборных перегородок к каркасу.	
АР-17	Спецификация материалов к листам 11, 12, 17.	
АР-18	Спецификация материалов к листам 11, 12, 18.	

Общие указания.

1. Класс здания II, степень огнестойкости II.
2. При возведении здания руководствоваться указаниями СНиП III-23-76 „Защита строительных конструкций и сооружений от коррозии.
3. Работы в зимних условиях должны выполняться по специальному проекту производства работ и обосновываться технико-экономическим расчетом. Подлежащий разработке грунт должен быть предварительно подготовлен рыхлением. Прочность бетона монолитных бетонных фундаментов на время монтажа колонн должна быть не менее 70% от проектной. Для приготовления бетонных смесей следует применять быстротвердеющие портландцементы. Зимнюю кладку проводить в соответствии со СНиП III-17-78. Внутренние малярные работы проводить в утепленных и отапливаемых помещениях.

Согласовано

Нач. отд. ТО	Иевлев	
Нач. отд. ст.	Сенчко	
Нач. отд. ВО	Пилюгина	

Инв. № подл. | Подпись и дата | Взам. инв. №

Привязан

Инв. №

ТП-503-4-41.86-АР

			Стадия	Лист	Листов
ГИП	Шульгин		РП	1	18
Н.контр.	Сапковская				
Нач. отд.	Рубан				
Гл. спец.	Таран				
Рук. гр.	Кульбеда				
Арх.	Майданюк				

Сарпус для обслуживания и ремонта 30 автомобилей БЕЛАЗ-540А, 548А

Общие данные /начало/

Минавтотранс РСФСР СИПРОАВТОТРАНС Ростовский филиал

ТИПОВОЙ ПРОЕКТ 503-4-41.85 АЛЬБОМ I

Ведомость отделки помещений /площадь м²/

Наименование или номер помещения	Потолок		Стены или перегородки		Низ стен или перегородок / панель/			Колонка		Примечание
	Площадь	Вид отделки	Площадь	Вид отделки	Площадь	Вид отделки	Высота мм	Площадь	Вид отделки	
Зона ТО-2 и ТР, шиномонтажный участок, сварочно-жестяницкий участок, прогрессивный склад, ... помещение гаражных компрессоров, электрощитовая.	1226.59	Известковая окраска	1558.16	Расшивка швов кирпичных перегородок, затирка швов панельных перегородок, известковая окраска.					отделка аналогична отделке стен	
Участок ремонта электрооборудования склад масел.	75.18	Известковая окраска	11.08	Расшивка швов кирпичных перегородок, затирка швов панельных перегородок.	98,20	Облицовка керамической плиткой	1800		отделка аналогична отделке стен	
Участок ремонта приборов питания	24.16	Известковая окраска	39,54	Штукатурка перегородок δ=120, известковая окраска	18,89	Облицовка керамической плиткой	1800		отделка аналогична отделке стен	
Душевые	6.00	Масляная окраска	25,95	Штукатурка перегородок δ=120	25.22	Стеклянная облицовка	1800		аналогична отделке стен	
Венткамеры, тепловой узел, хозяйственное помещение, кладовая.	101.79	Известковая окраска	432.89	Расшивка швов кирпичных перегородок, известковая окраска					отделка аналогична отделке стен	
Гардеробы, уличной домашней и спецодежды, комната мастера, комната дежурного персонала, коридоры.	12.38	Клеевая окраска	383,62	Расшивка швов кирпичных перегородок, затирка швов панельных перегородок, клеевая окраска					отделка аналогична отделке стен.	
Санузлы, умывальные.	9.79	Водоэмульсионная окраска	41.23	Штукатурка перегородок, водоэмульсионная окраска	41.43	Облицовка стеклянной плиткой ТУ-21-23-62.75	1500		отделка аналогична отделке стен	
Вестибюль	29.21	Водоэмульсионная окраска	100.33	Штукатурка, водоэмульсионная окраска.					аналогична отделке стен	

Спецификация гардеробного оборудования.

Марка поз.	Обозначение	Наименование	Кол.	Масса ед. кг	Примечание
1	1.479.5-1 часть I, II	Шкаф деревянный			со
		ДД 33.2	1		скамьей
2	1.479.5-1 часть I, II.	Шкаф деревянный			со
		2ДД 25.4	2		скамьей
3	1.479.5-1 часть I, II	Шкаф деревянный			со
		ДД-33,3	7		скамьей

Основные строительные показатели

Наименование	Ед. изм.	Количество t=-20°	t=-30°	t=-40°
Площадь застройки	м²	1491.4	1500,0	1508.6
Общая площадь	м²	1753,7	1753,7	1753.7
Строительный объем	м³	19505,0	19626,0	19754.0

Условные обозначения

500×500 / 2.300 — Размер проема в кладке /ширина х высота./; отметка низа проема

Спецификация проемов дверей

Марка поз.	Обозначение	Наименование	Кол.	Масса ед. кг	Примечание
1	ТП-503-4-41.86 ТА	Ворота	3		
2	1.435 9-17 вып. 0	Ворота ВР 24×24-К	1		
3	ГОСТ 24698-81	Дверной блок ДН24-15В	6 (7)		
4	ГОСТ 14624-84	Дверной блок ДНГ24-10	2		
5	2.435-6 вып. 1. вып. 2	Дверной блок ПД3	6		
6	2.435-6 вып. 1. вып. 2	Дверной блок ПДН-3	1		
7	2.435-6 вып. 2	Дверной блок ПДН1-П	1		
8	ГОСТ 14624-84	Дверной блок ДВГ21-15	1		
9	ГОСТ 6629-74*	Дверной блок ДГ21-10Л	6		
		Дверной блок ДГ21-10	4		
10	ГОСТ 6629-74*	Дверной блок ДГ21-8Л	1		
		Дверной блок ДГ21-8	3		
11	ГОСТ 6629-74*	Дверной блок ДГ21-8ЛП	1		
		Дверной блок ДГ21-8П	3		
8а	ГОСТ 14624-84	Дверной блок ДВГ21-15	(1)		
12	2.435-6 вып. 1	Дверной блок ПД-6	1		

Общие указания

1. За относительную отметку 0.000 принят уровень чистого пола первого этажа соответствующий абсолютной отметке.
2. Кирпичную кладку выполнять из глиняного кирпича М100 на растворе марки М50 Мрз = 35.
3. Горизонтальную гидроизоляцию под стены и перегородки выполнять из цементно-песчаного раствора состава 1:2.
4. При кладке стен и перегородок по контуру дверных и оконных проемов заложить деревянные антисептированные пробки через 10 рядов кладки по высоте, но не менее двух с каждой стороны.
5. Откосы дверных и оконных проемов оштукатурить цементно-песчаным раствором.
6. Подсыпку под полы производить местным грунтом оптимальной влажности по 2см с объемным трамбованием до объемного веса грунта $\gamma_{ск}$ = 1.65 т/м³
7. Кровля выполнена в соответствии с требованиями СНиП II-26-76.
8. При производстве строительно-монтажных работ по устройству кровли необходимо разработать мероприятия по противопожарной защите и по контролю за выполнением правил пожарной безопасности.
9. Количество дверных проемов в скобках дана для t=-30° и -40°.
10. Фасады окрасить кремний-органическими красками.
11. По периметру здания устраивается асфальтовая отмостка шириной 1,0 м.

Привязан	ГИП	Шульгин		ТП 503-4-41.86 АР
	Н. контр.	Сахновская		
	Нач. отд.	Рубан		Корпус для обслуживания и ремонта 30 автомобилей БЕЛАЗ-540А, 548А.
	Гл. спец.	Маран		Общие данные /окончание/
	Рук. гр.	Кульбеш		
Инв. №	Арх.	[illegible]		

Стадия	Лист	Листов
РП	2	

Минавтотранс РСФСР ГИПРОАВТОТРАНС Ростовский филиал

Подпись и дата | Взам. инв. №

ТИПОВОЙ ПРОЕКТ - 503-4-41.86-АЛЬБОМ I

Схема расположения каналов, приямков и фундаментов под оборудование

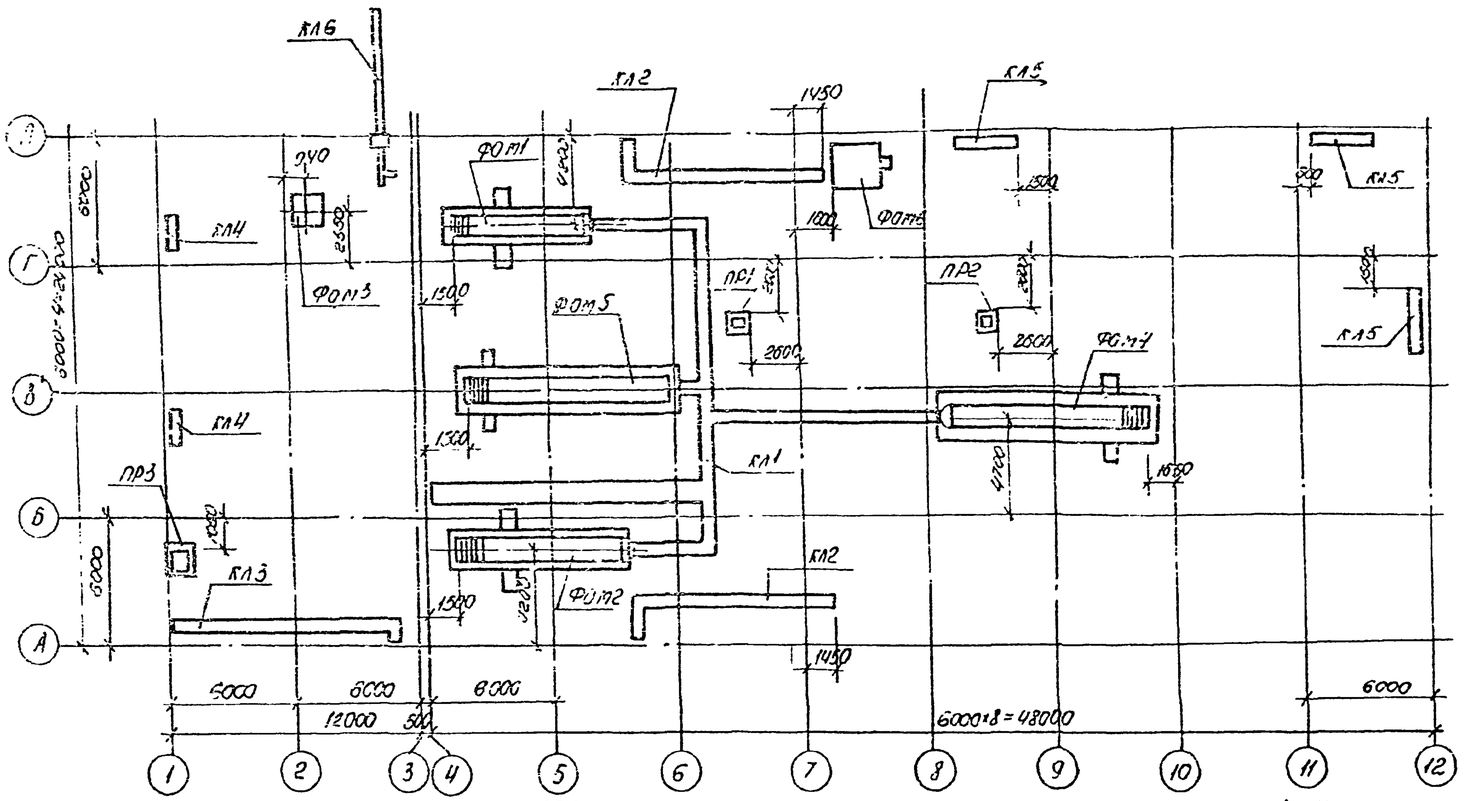

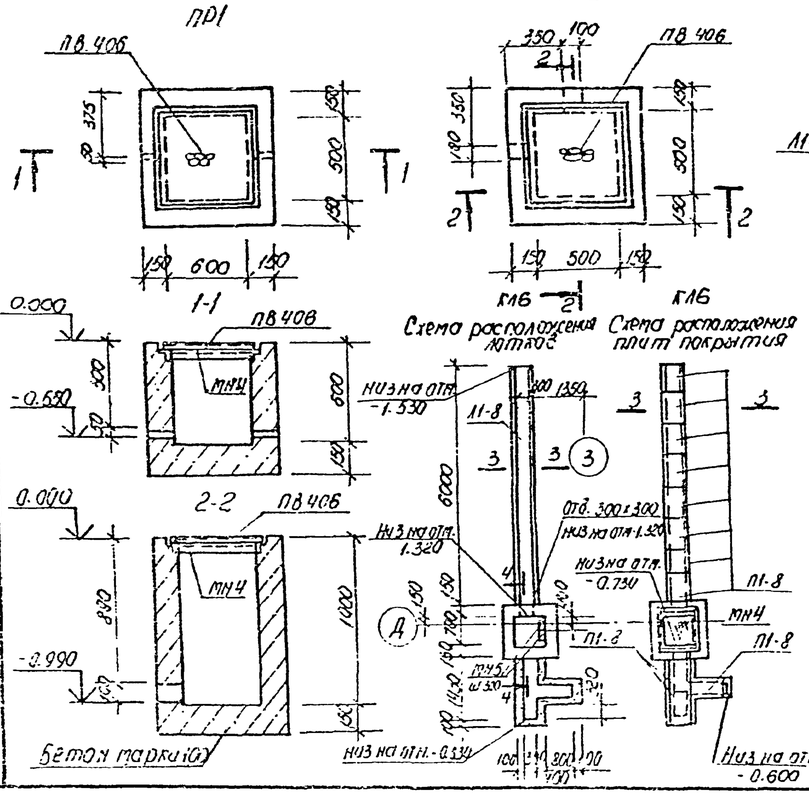

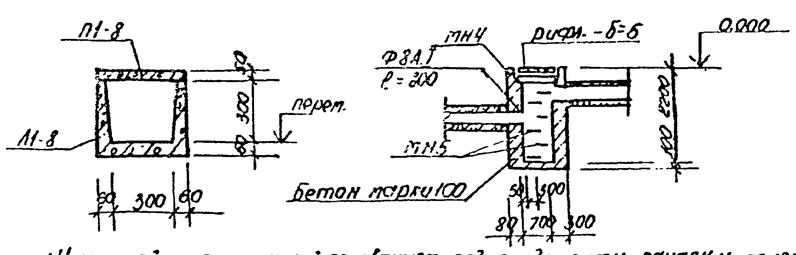

1. Насыпной грунт, служащий основанием под фундаменты, каналы и приямки, уплотнить послойно при оптимальной влажности до объемного веса скелета грунта $\gamma_{ск} \geq 1.65$ т/м³.
2. Под всеми фундаментами и приямками выполнить подготовку из щебня, втрамбованного в грунт, толщиной 100 мм.
3. Все необетонируемые закладные детали и соединительные элементы должны быть защищены от коррозии в соответствии со СНиП II-28-73* п.п. 3.18÷3.21.
4. Все фундаменты выполнять после получения оборудования и сверки с установочными чертежами.
5. Под каналы выполнить песчаную подготовку толщиной 100 мм.
6. Гидроизоляцию канала КЛ6 выполнять облицовкой днища и стенок кислотоупорной плиткой δ=10 мм по ГОСТ 961-84 на анидезитовой замазке.

Спецификация элементов к схеме расположения конструкций

Марка поз.	Обозначение	Наименование	Кол.	Масса ед. кг	Примечание
		Фундаменты под оборудование			
ФОМ1	АР-4	ФОМ1	1		
ФОМ2	АР-5	ФОМ2	1		
ФОМ3	АР-5	ФОМ3	1		
ФОМ4	АР-6	ФОМ4	1		
ФОМ5	АР-7	ФОМ5	1		
ФОМ6	АР-8	ФОМ6	1		
		Каналы			
КЛ1	АР-9	КЛ1	1		
КЛ2	АР-9	КЛ2	2		
КЛ3	АР-10	КЛ3	1		
КЛ4	АР-10	КЛ4	2		
КЛ5	АР-10	КЛ5	3		
КЛ6	АР-3	КЛ6	1		
		Приямки			
ПР1	АР-3	ПР1	1		
ПР2	АР-3	ПР2	1		
ПР3	АР-10	ПР3	1		
		Канал КЛ6			
		Лотки			
Л1-8	3.006.1-2/82, вып1-1	Л1-8	7	900	
		Плиты покрытия			
П1-8	3.006.1-2/82, вып1-2	П1-8	11	40	
рифл. δ=5	АР-3	Рифл. - δ=5	0.64		м²
МН4	ТП-503-4-41.86 альбом III	МН4	30		п.м
МН5	ТП-503-4-41.86 альбом III	МН5	7		
		Приямки ПР1, ПР2			
МН4	ТП альбом III	МН4	24		п.м.
ПВ406	АР-3	ПВ406 ГОСТ 8706-78*	0.36		м²

Привязан

Инв. №

ТП-503-4-41.86- АР

Гл. п.	Шульгин		
Н. контр.	Сахновская		
Нач. отд.	Фуран		
Гл. спец.	Воинов		
Рук. гр.	Лавренко		
Инж.	Хорова		

Корпус для обслуживания и ремонта 30 автомобилей БелАЗ-540А, 548А

Схема расположения каналов, приямков и фундаментов под оборудование.

Стадия	Лист	Листов
РГ	3	

Минавтотранс РСФСР ГИПРОАВТОТРАНС Ростовский филиал

Инв. № подл. | Подпись и дата | Взам. инв. №

Ц00391-01 25

ТИПОВОЙ ПРОЕКТ-503-4-41.86-АЛЬБОМ I

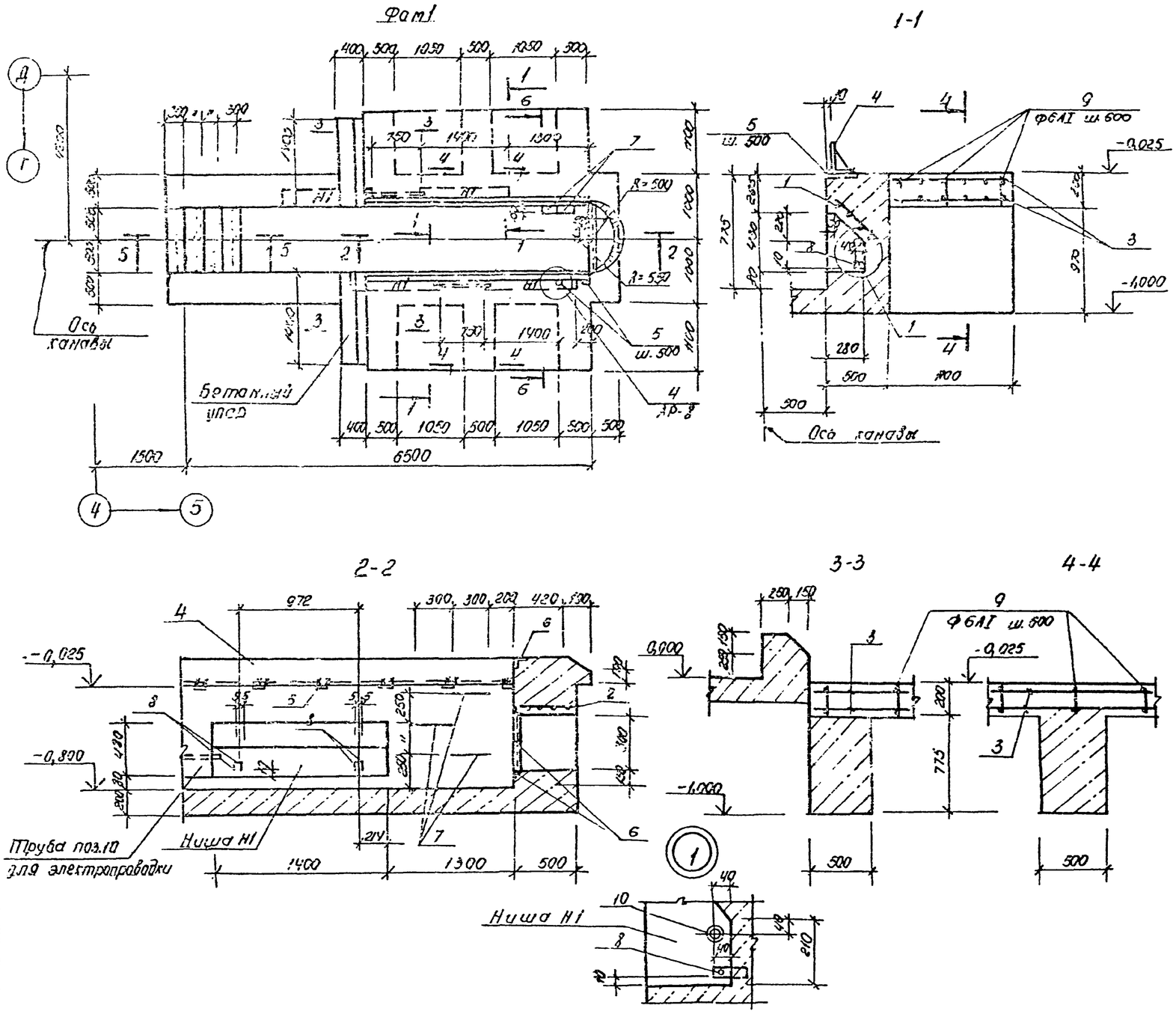

Спецификация элементов монолитной конструкции.

Формат	Зона	Поз.	Обозначение	Наименование	Кол.	Примечание
				Фом1		
				Сборочные единицы		
				и детали		
А3		1	ТП-503-4-41.86 альбом III	Сетка арматурная С2	4	
А3		2	ТП-503-4-41.86 альбом III	С3	1	
		3	1.410-3, вып.1	1С $\frac{14А III}{6А III}$ 105×355	4	
А4		4	ТП-503-4-41.86 альбом III	Изделие закладное МН2	7,2	п.м
А4		5	ТП-503-4-41.86 альбом III	МН3	16	
А4		6	ТП-503-4-41.86 альбом III	МН4	7,6	п.м
А4		7	ТП-503-4-41.86 альбом III	МН5	3	
А4		8	ТП-503-4-41.86 альбом III	МН6	16	
А2		9	АР-4	Ф6АI ℓ=180	36	0,04кг
А2		10	АР-4	Труба ф 32×2 ℓоб.=1600	–	24кг
				Материалы		
				Бетон марки М150	12,7	м³

1. Фундамент ФОМ1 замаркирован на листе АР-3.
2. Внутренние поверхности стен фундамента ФОМ1 облицевать белой керамической плиткой по ГОСТ 6141-82 на цементном растворе. Полы выполнить из керамической плитки по ГОСТ 6787-80. Ниши для освещения оштукатурить.
3. Сечение 5-5,6-6 дано на листе АР-5.

Ведомость расхода стали на элемент, кг

Марка элемента	Изделия арматурные							Изделия закладные																Общий расход
	Арматура класса						Всего	Арматура класса			Прокат марки												Всего	
	А-I		А-III					А-I			Вст3 кп2													
	ГОСТ 5781-82*							ГОСТ 5781-82*			ГОСТ 8510-72*		ГОСТ 8509-72*		ГОСТ 103-76*				ГОСТ 10704-76*					
	Ф6	Итого	Ф6	Ф12	Ф14	Итого		Ф8	Ф16	Итого	∠200×125×14	Итого	∠50×5	Итого	-10×100	-10×100	-4×50	Итого	ГР Ф32×2	Итого				
Фом1	1,5	1,5	5,6	68,5	103,2	177,3	178,8	5,4	5,7	11,1	247,7	247,7	28,7	28,7	107,3	20,8	2,6	130,7	2,4	2,4			409,5	588,3

Привязан

Инв.№

ГИП	Шульгин		Корпус для обслуживания и ремонта 30 автомобилей БелАЗ 540А, 548А.	Стадия	Лист	Листов	
Н. контр.	Сахновская			РП	4		
Нач. отд.	Рубан						
Гл. спец.	Воинов		Фундамент ФОМ1. Сечения 1-1÷4-4. Узел 1	Минавтотранс РСФСР ГИПРОАВТОТРАНС Ростовский филиал			
Рук. гр.	Лавренко						
Инж.	Водяхина						

ТП-503-4-41.86- АР

Ц00391-01 26

ТИПОВОЙ ПРОЕКТ 503-4-41.86 - АЛЬБОМ I

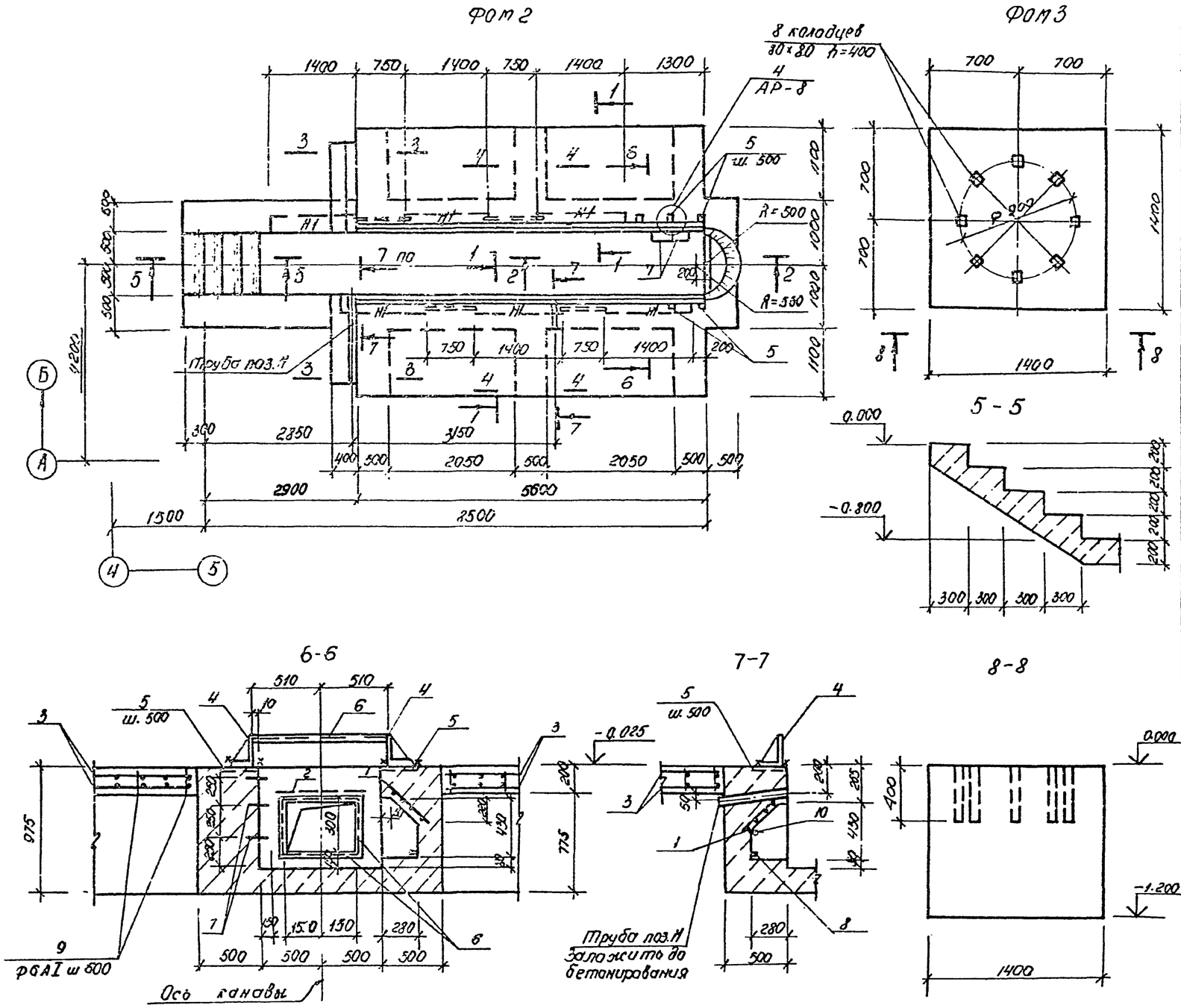

Спецификация элементов монолитной конструкции.

Формат	Зона	Поз.	Обозначение	Наименование	Кол.	Примечание
				Фом2		
				Сборочные единицы		
				и детали		
А4		1	ТП-503-4-41.86 альбом III	Сетка арматурная С2	6	
А4		2	ТП-503-4-41.86 альбом III	С3	1	
А3		3	1.410-3, вып.1	1С $\frac{14А III}{6А I}$ 10.5×5.85	4	
А4		4	ТП-503-4-41.86 альбом III	Изделие закладное МН2	11.2	п.м.
А4		5	ТП-503-4-41.86 альбом III	МН3	24	
А4		6	ТП-503-4-41.86 альбом III	МН4	7.6	п.м
А4		7	ТП-503-4-41.86 альбом III	МН5	3	
А4		8	ТП-503-4-41.86 альбом III	МН6	24	
А2		9	АР-5	Ф6 А I ℓ=180	60	0,04 кг
А2		10	АР-5	Труба ф32×2 ℓоб=3200	–	4.8 кг
А2		11	АР-5	Труба ф 83×3,5 ℓ=550	2	4.04 кг
				Материалы		
				Бетон марки 150	15.0	м³
				Фом3		
				Материалы		
				Бетон марки 150	24	м³

1. Фундаменты Фом2, Фом3 замаркированы на листе АР-3
2. Внутренние поверхности стен фундамента Фом2 облицевать белой керамической плиткой по ГОСТ 6141-82 на цементном растворе. Полы выполнить из керамической плитки по ГОСТ 6787-80. Ниши для освещения оштукатурить.
3. Сечения 1-1 ÷ 4-4 даны на листе АР-4.

Ведомость расхода стали на элемент, кг

Марка элемента	Изделия арматурные: Арматура класса А III, ГОСТ 5781-82*				Всего	Изделия закладные: Арматура класса А I, ГОСТ 5781-82*					Прокат марки Вст3кп2, ГОСТ 8510-72*			ГОСТ 8509-72*			ГОСТ 103-76*				ГОСТ 10704-76*			Всего	Общий расход
	Ф6	Ф12	Ф14	Итого		Ф6	Ф8	Ф16		Итого	L 200×14		Итого	L 50×5		Итого	-10×150	-10×100	-4×50	Итого	Тр 32×2	Тр 83×3,5	Итого		
Фом2	9.2	98,5	163.6	271.3	271.3	2.4	18.3	5.7		26.4	385,3		385,3	28.7		28,7	166.9	31.2	3.34	201.44	4.8	8.1	12.9	655,24	926. 54

Привязан

Инв. №

ТП-503-4-41.86 АР							
ГИП	Шулягин		Корпус для обслуживания и ремонта 30 автомобилей БелАЗ-540А, 548А.	Стадия	Лист	Листов	
Н.контр.	Сахновская			РП	5		
Нач.отд.	Рубан		Фундаменты Фом2; Фом3 Сечения 5-5 ÷ 8-8	Минавтотранс РСФСР ГИПРОАВТОТРАНС Ростовский филиал			
Гл.спец.	Воинов						
Рук.гр.	Лаврено						
Инж.	Марова						

Инв. № подл. | Подпись и дата | Взам. инв. №

Ц00391-01 27

ТИПОВОЙ ПРОЕКТ 503-4-41.86 - АЛЬБОМ I

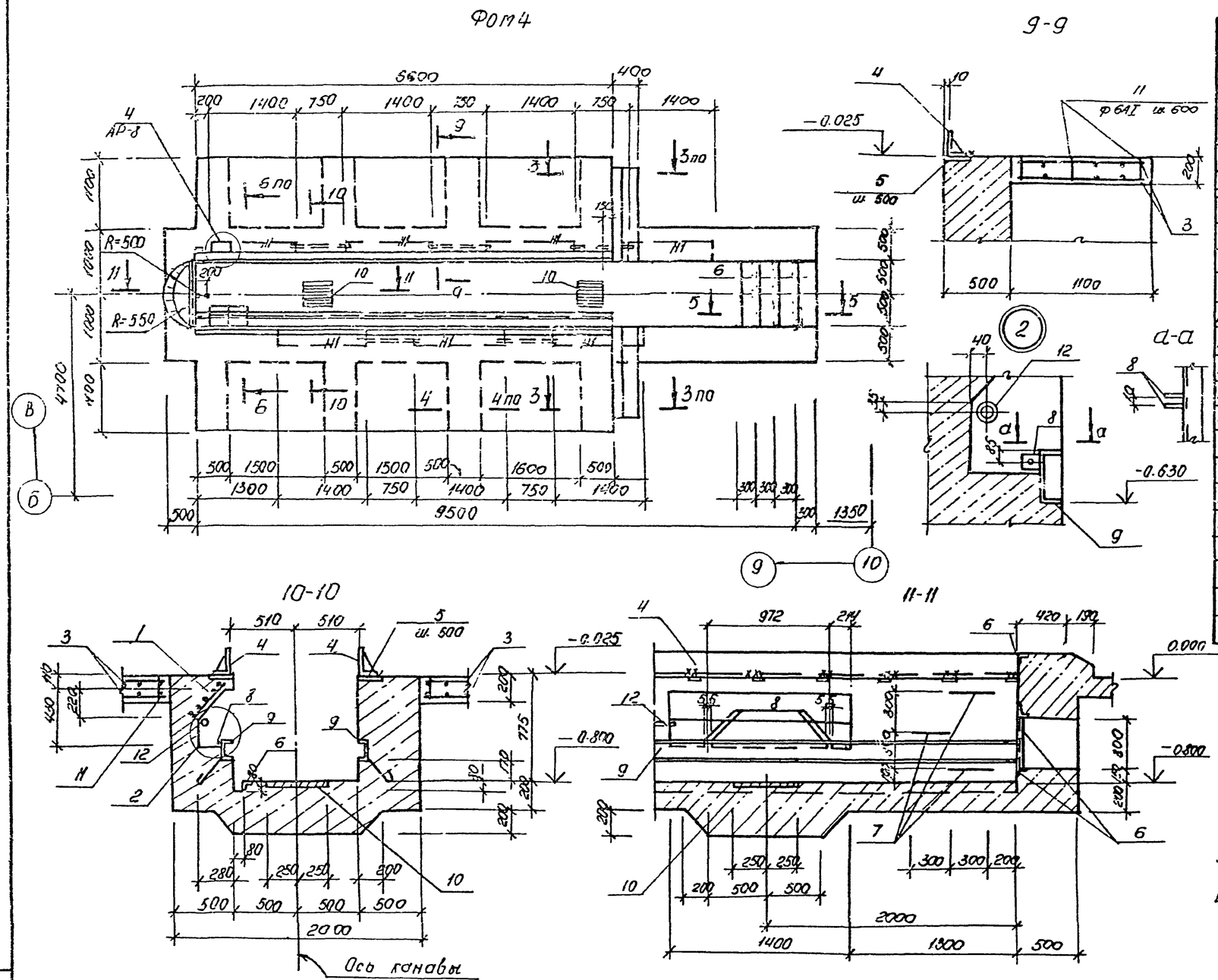

Спецификация элементов монолитной конструкции

Формат	Зона	Поз.	Обозначение	Наименование	Кол.	Примечание
				Фом 4		
				Сборочные единицы		
				и детали		
А3		1	ТП-503-4-41.86 альбом III	Сетка арматурная С2	7	
А3		2	ТП-503-4-41.86 альбом III	С3	1	
		3	1.410-3. вып.1	1С $\frac{14А III}{6А III}$ 105×655	4	
А4		4	ТП-503-4-41.86 альбом III	Изделие закладное МН2	132	п.м
А4		5	ТП-503-4-41.86 альбом III	МН3	28	
А4		6	ТП-503-4-41.86 альбом III	МН4	14.2	п.м
А4		7	ТП-503-4-41.86 альбом III	МН5	3	
А4		8	ТП-503-4-41.86 альбом III	МН7	28	
А4		9	ТП-503-4-41.86 альбом III	МН8	13.2	п.м
А4		10	ТП-503-4-41.86 альбом III	МН9	2	
А2		11	АР-6	Ф 6АI ℓ=180	66	0.04кг
А2		12	АР-6	Труба Ф32-2 ℓоб.=4000	–	59 кг
				Материалы		
				Бетон марки М 150	18.4	м³

1. Фундамент фом 4 замаркирован на листе АР-3.
2. Внутренние поверхности стен фундамента фом 4 облицевать белой керамической плиткой по ГОСТ 6141-82 на цементном растворе. Полы выполнить из керамической плитки, по ГОСТ 6787-80. Ниши для освещения оштукатурить.
3. Сечения 3-3 ÷ 4-4 даны на листе АР-4. Сечения 5-5, 6-6 даны на листе АР-5.
4. Узел 3 дан на листе АР-8.

Ведомость расхода стали на элемент, кг.

Марка элемента	Изделия арматурные								Изделия закладные																				Общий расход
	Арматура класса							Всего	Арматура класса			Прокат марки																	
	А-I			А-III					АI			В Ст3 кп2																	
	ГОСТ 5781-82*			ГОСТ 5781-82*					ГОСТ 5781-82*			ГОСТ 8509-72*		ГОСТ 8510-72*		ГОСТ 8240-72*		ГОСТ 103-76*				ГОСТ 10704-76*		ГОСТ 103-76*		Всего	
	Ф6	Ф8	Итого	Ф14	Ф12	Ф6	Итого		Ф8	Ф16	Итого	L50×5	Итого	L200×125×14	Итого	[16	Итого	-4×80	-10×190	-10×70	Итого	Ф3,2×2	Итого	-12×500	Итого		
Фом4	2.6	18,2	20.8	190.4	113.5	10.4	314.3	335.1	33.9	5.7	39.6	53,5	53,5	454.1	454.1	187.4	187.4	2.8	196.7	36.4	235.9	5,9	5,9	47.2	47,2	1023.6	1358,7

Привязан

Инв. №

ГИП	Шилыгин		
Н. контр.	Сахновская		
Нач. отд.	Рубан		
Гл. спец.	Воинов		
Рук. гр.	Лавренко		
Инж.	Борисова		

ТП - 503-4-41.86 - АР

Корпус для обслуживания и ремонта 30 автомобилей БелАЗ-540А, 548А.

Фундамент ФОМ 4. Сечения 9-9 ÷ 11-11. Узел 2.

Стадия	Лист	Листов
РП	6	

Минавтотранс РСФСР ГИПРОАВТОТРАНС Ростовский филиал

Инв. № подл. | Подпись и дата | Взам. инв. №

Ц00391-01 28

ТИПОВОЙ ПРОЕКТ 503-4-41.86 · АЛЬБОМ I

Фом 5

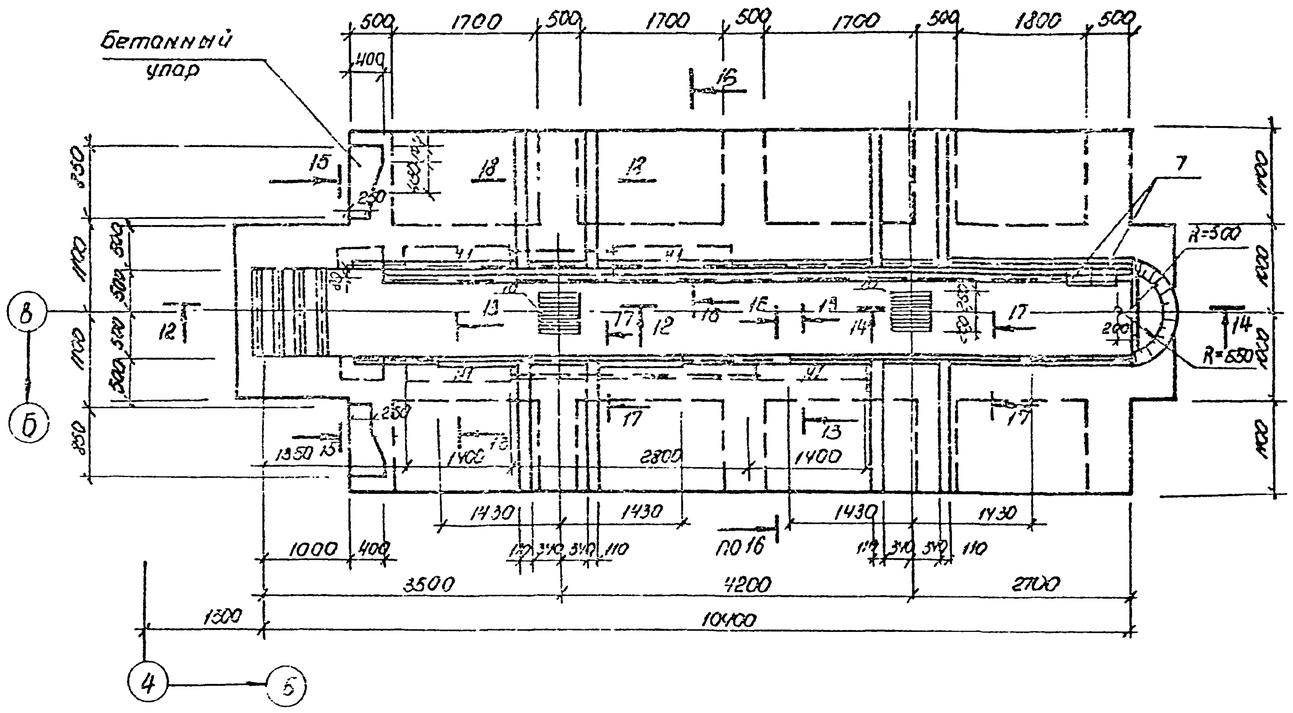

12-12

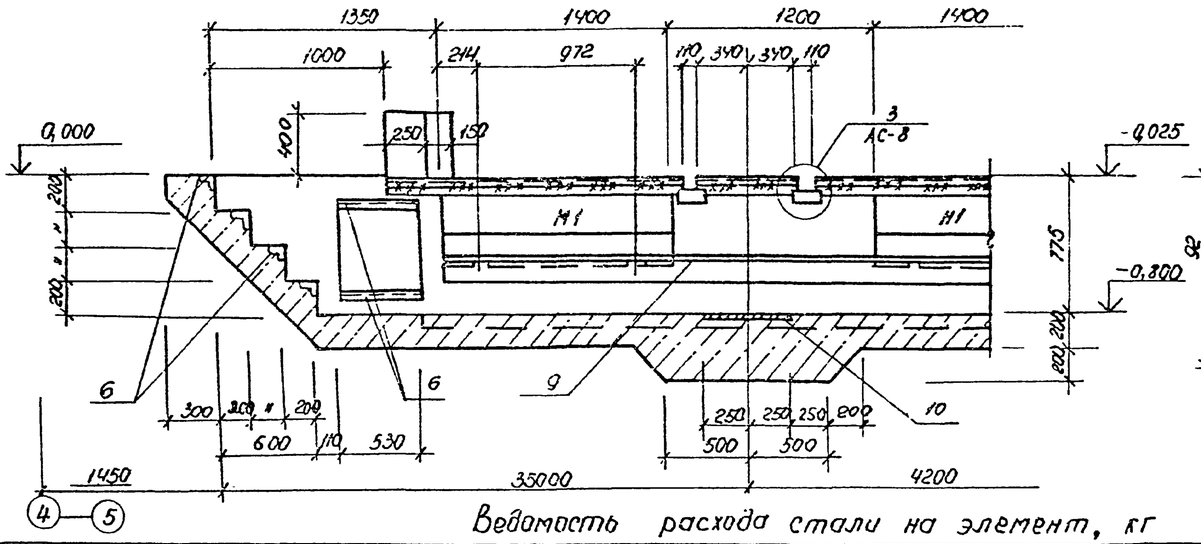

13-13

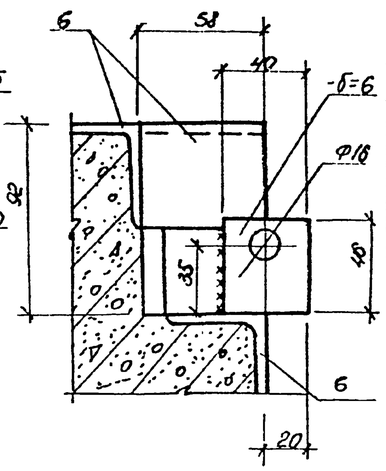

Ведомость расхода стали на элемент, кг

Марки элемента	Изделия арматурные: Арматура класса А-I, ГОСТ 5781-82*: Ф6		Итого	А-III: Ф6	Ф12	Ф14	Итого	Всего	Изделия закладные: Арматура класса А-I, ГОСТ 5781-82*: Ф8	Ф16	Итого	Прокат марки В Ст 3 кп2: ГОСТ 8509-72: 150×5	Итого	ГОСТ 8510-72*: 1200×120×14	Итого	ГОСТ 103-76*: -4×50	-10×190	-10×100	-12×500	-5×80	Итого	ГОСТ 8240-72*: I16	Итого	ГОСТ 10704-76*: ТР Ф32×2	Итого	Всего	Общий расход
Фом 5	4,32		4,32	16,8	85,5	292,8	395,1	399,42	34,5	5,7	40,2	98	98	113,5	113,5	1,6	49,2	10,4	47,2	39,5	147,9	257	257	6,1	6,1	662,7	1062,12
Фом 6	—		—	—	—	—	—	—	5,8	—	5,8	31,2	31,2	—	—	—	—	—	—	—	—	—	—	—	—	37,0	37,0

Спецификация элементов монолитной конструкции

Формат	Зона	Поз.	Обозначение	Наименование	Кол.	Примечание
				Фм 5		
				Сборочные единицы		
				и детали		
А3		1	ТП-503-4-41.86 альбом III	Сетка арматурная С2	4	
А3		2	ТП-503-4-41.86 альбом III	С3	8	
А3		3	1.410-3, вып.1	1С $\frac{14А III}{6А III}$ 105×505	8	
А4		4	ТП-503-4-41.86 альбом III	Изделие закладное МН2	3,3	п.м
А4		5	ТП-503-4-41.86 альбом III	МН3	8	
А4		6	ТП-503-4-41.86 альбом III	МН4	26,0	п.м.
А4		7	ТП-503-4-41.86 альбом III	МН5	3	
А4		8	ТП-503-4-41.86 альбом III	МН7	16	
А4		9	ТП-503-4-41.86 альбом III	МН8	18,1	п.м.
А4		10	ТП-503-4-41.86 альбом III	МН9	2	
А2		11	АР-8	Ф6АI ℓ=180	108	0,04кг
А2		12	АР-8	Труба ф32×2 ℓоб=4100	—	6,1кг
А2		13	АР-8	-80×6 ℓоб=10500	—	39,5кг
				Материалы		
				Бетон марки М150	21,5	м³
				Фом 6		
				Сборочные единицы		
				и детали		
А3		6	ТП-503-4-41.86 альбом III	Изделие закладное МН4	8,3	п.м
				Материалы		
				Бетон марки М150	3,9	м³

1. Сечения 14-14 + 18-18 дано на листе АР-8

Привязан

Инв. №

ГИП	Шульгин		
Н.контр.	Сахновская		
Начотд.	Рубан		
Гл.спец.	Блинов		
Рук.гр.	Лавренко		
Инж.	Водяхина		

ТП-503-4-41.86 - АР

Карпус для обслуживания и ремонта 30 автомобилей БелАЗ-540А, 548А.

Фундамент ФОМ5. Сечения 12-12; 13-13.

Стадия	Лист	Листов
РП	7	

Минавтотранс РСФСР ГИПРОАВТОТРАНС Ростовский филиал

Инв. № подл. | Подпись и дата | Взам. инв. №

Ц00391-01 29

ТИПОВОЙ ПРОЕКТ 503-4-41.86 АЛЬБОМ I

14-14

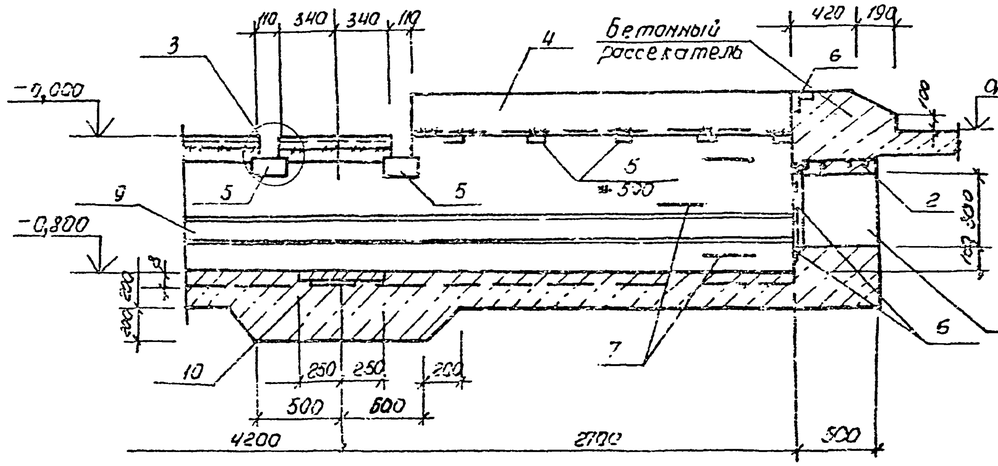

15-15

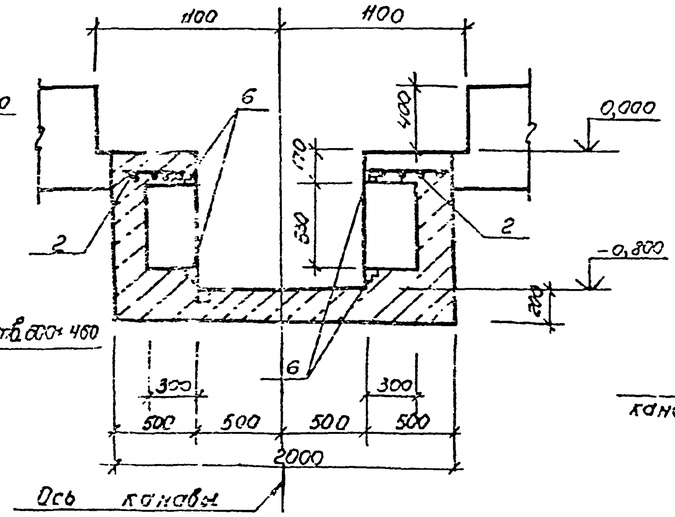

16-16

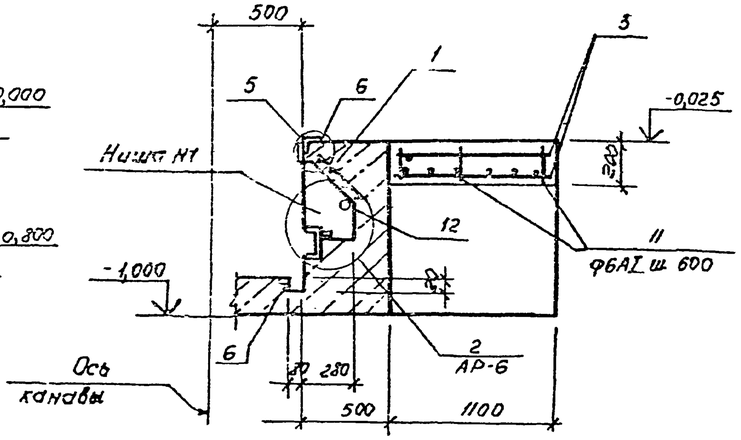

17-17

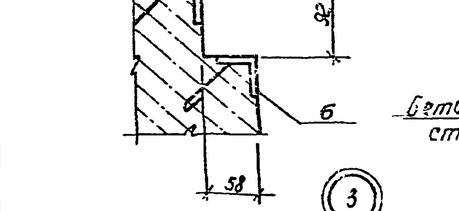

18-18

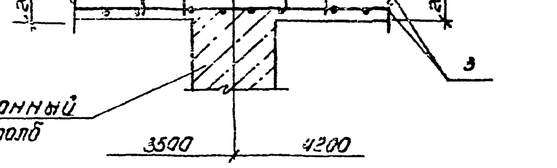

ФОМ 6

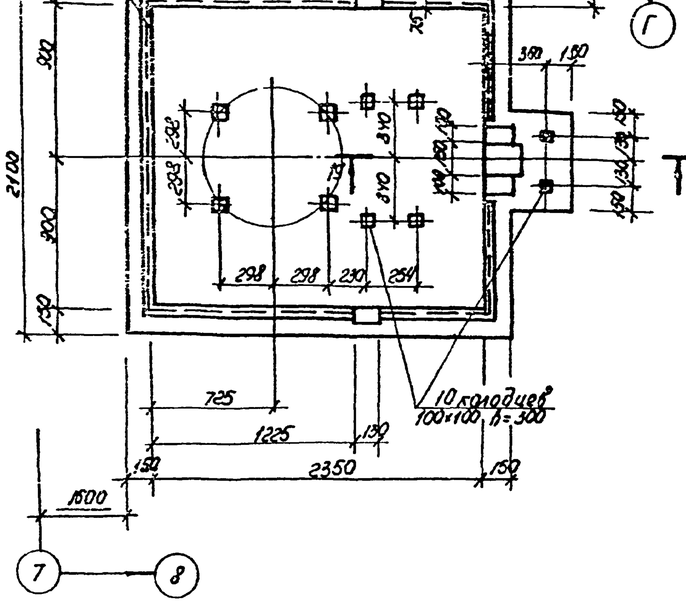

19-19

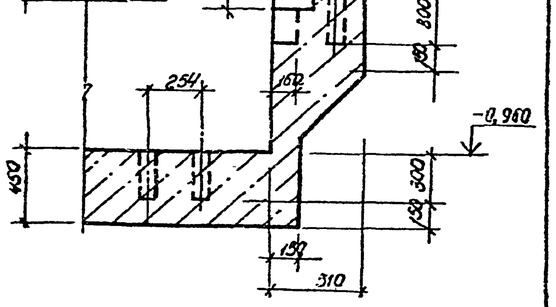

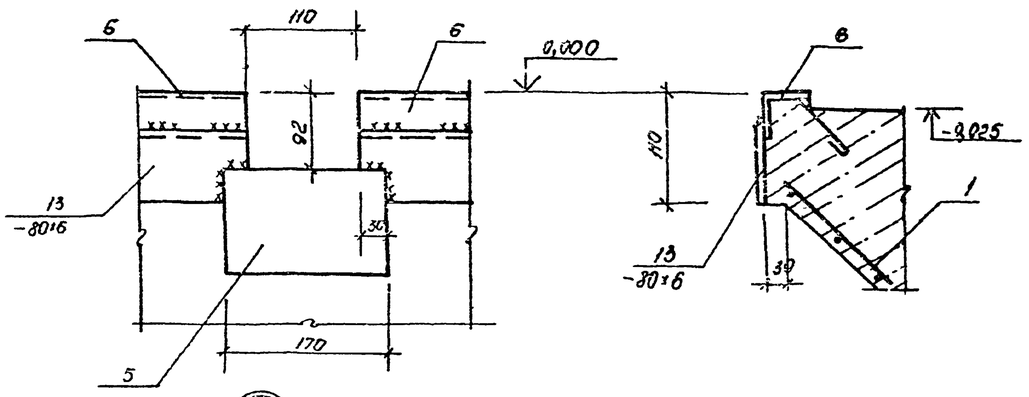

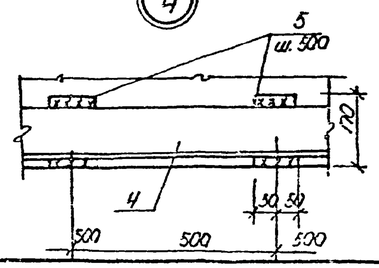

1. Внутренние поверхности стен фундамента ФОМ5 облицевать белой керамической плиткой по ГОСТ 6141-82 на цементном растворе. Полы выполнить из керамической плитки по ГОСТ 6787-80. Ниши для освещения оштукатурить.

Привязан

Инв. №

ТП-503-4-41.86 - АР

ГИП	Шульгин		Корпус для обслуживания и ремонта 3000 автомобилей БЕЛАЗ-540А, 548А.
Н. контр.	Сахновская		
Начотд.	Рубан		Фундамент ФОМ6 Сечения 14÷14 ÷ 19-19 Узлы 3; 4; 5.
Гл. спец.	Бачнов		
Рук. гр.	Лаврёнко		
Инж.	Бобяхина		

Стадия	Лист	Листов
РП	6	

Минавтотранс РСФСР ГИПРОАВТОТРАНС Ростовский филиал

Ц00391-01 30

Инв. № подл. | Подпись и дата | Взам. инв. №

ТИПОВОЙ ПРОЕКТ-503-4-41.86-АЛЬБОМ I

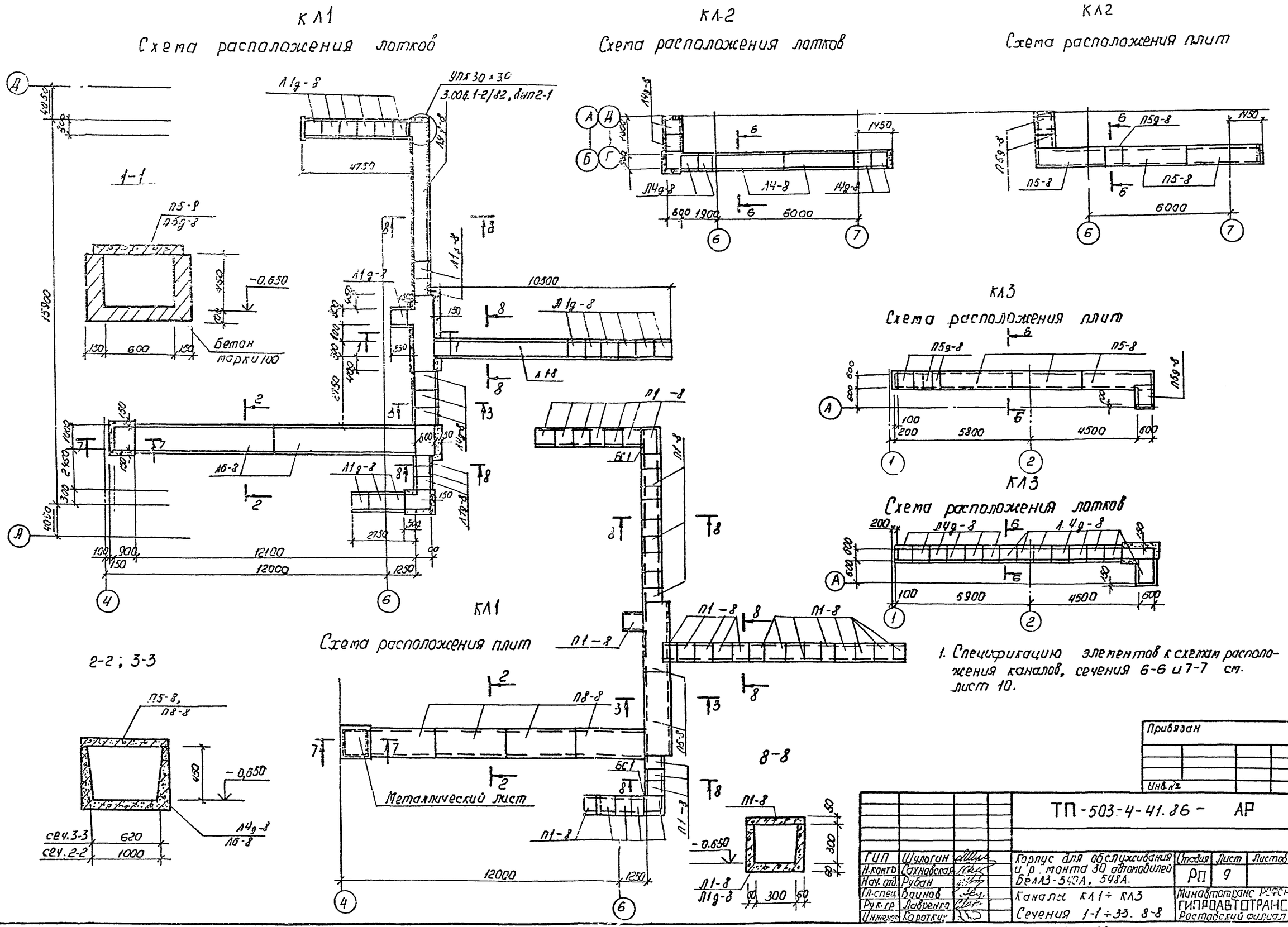

1. Спецификацию элементов к схемам расположения каналов, сечения 6-6 и 7-7 см. лист 10.

ТИПОВОЙ ПРОЕКТ-503-4-41.86-АЛЬБОМ I

КЛ4

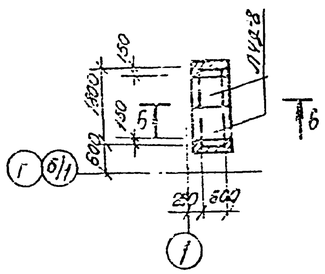

КЛ5

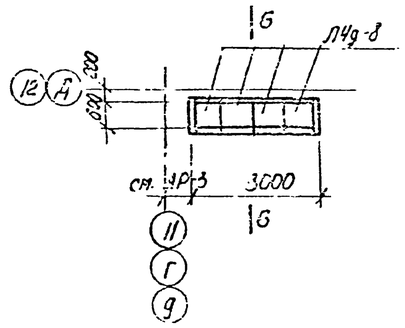

ПР3

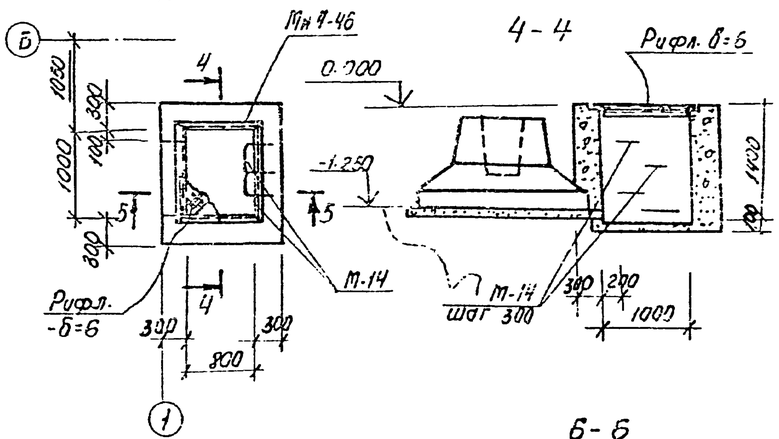

4-4

5-5

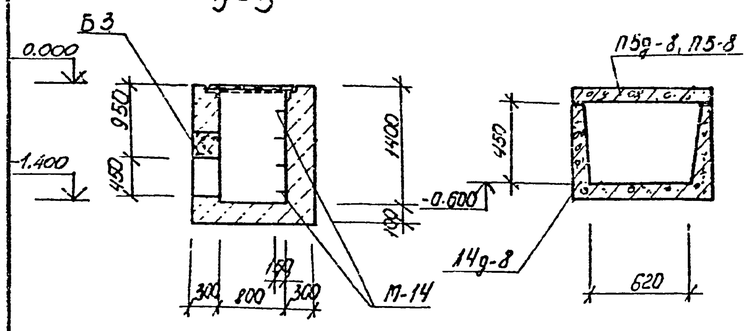

Б-Б

7-7

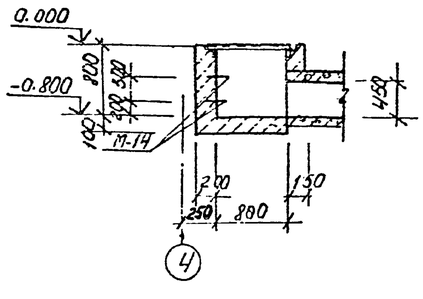

Спецификация элементов к схемам расположения каналов

Марка, поз	Обозначение	Наименование	Кол.	Масса ед., кг	Примечание
		Канал КЛ1			
		Лотки канала			
Л1-8	3.006.1-2/82, вып.1-1	Л1-8	1	900	
Л4д-8	3.006.1-2/82, вып.1-1	Л4д-8	3	230	
Л44-8	3.006.1-2/82, вып.2-2	Л44-8	1	1730	
Л6-8	3.006.1-2/82, вып.1-1	Л6-8	2	2250	
Л1д-8	3.006.1-2/82, вып.1-1	Л1д-8	21	110	
		Плиты канала			
П8-8	3.006.1-2/82, вып.1-2	П8-8	4	870	
П1-8	3.006.1-2/82, вып.1-2	П1-8	39	40	
П5-8	3.006.1-2/82, вып.1-2	П5-8	2	410	
		Стальные изделия			
М-14	3.006.1-2/82 вып.1-3	М-14	2		
МН4-46	3.400-6/76	МН4-46	3.6		п.м.
БС1	лист 9	L100×10 ГОСТ 8509-72* l=500	2		

Спецификация элементов монолитной конструкции

Формат	Зона	Поз.	Обозначение	Наименование	Кол.	Примечание
				ПР3		
				Сборочные единицы		
				Изделия закладные		
А4			3.006.1-2/82, вып.1-3	М-14	4	
А4			3.400-6/76	МН4-46	4.0	п.м
				Балки		
А3			3.006.1-2/82, вып.2-2	Б3	1	
				Материалы		
				Бетон марки 150	2.24	м³
				Рифл.-Б=6	0.9	м²

Ведомость расхода стали на элемент, кг

Марка элемента	Изделия закладные							Всего	Общий расход
	Арматура класса				Прокат марки				
	А-I		А-III		Вст3 кп2				
	ГОСТ 5781-82*		ГОСТ 5781-82*		ГОСТ 8509-72*				
	Ф10	Итого	Ф8	Итого	L50×5		Итого		
ПР3	20	20	2.2	2.2	15.1		151	19.3	19.3

Спецификация элементов к схемам расположения каналов

Марка, поз.	Обозначение	Наименование	Кол.	Масса ед., кг	Примечание
		Канал КЛ2			
		Лотки канала			
Л4д-8	3.006.1-2/82, вып.1-1	Л4д-8	6	230	
Л4-8	3.006.1-2/82, вып.1-1	Л4-8	1	1800	
		Плиты канала			
П5-8	3.006.1-2/82, вып.1-2	П5-8	3	410	
П5д-8	3.006.1-2/82, вып.1-2	П5д-8	3	100	
		Канал КЛ3			
		Лотки канала			
Л4д-8	3.006.1-2/82, вып.1-1	Л4д-8	14	230	
		Плиты канала			
П5-8	3.006.1-2/82, вып.1-2	П5-8	3	410	
П5д-8	3.006.1-2/82, вып.1-2	П5д-8	4	100	
		Канал КЛ4			
		Лотки канала			
Л4д-8	3.006.1-2/82, вып.1-1	Л4д-8	2	230	
		Плиты канала			
П5д-8	3.006.1-2/82, вып.1-2	П5д-8	2	100	
		Канал КЛ5			
		Лотки канала			
Л4д-8	3.006.1-2/82, вып.1-1	Л4д-8	4	230	
		Плиты канала			
П5д-8	3.006.1-2/82, вып.1-2	П5д-8	4	100	

Поверхности каналов, соприкасающиеся с грунтом обмазать горячим битумом за 2 раза

Привязан

Инв. №

Взам. инв. № | Подпись и дата | Инв. № подл.

ТП-503-4-41.86 — АР

ГИП	Шульгин		Корпус для обслуживания и ремонта 30 автомобилей БелАЗ-540А, 548А. Каналы КЛ4; КЛ5 Приямок ПР3 Сечения 4-4 ÷ 7-7.
Н. контр.	Сахновская		
Нач. отд.	Рубан		
Гл. спец.	Воинов		
Рук. гр.	Лаврено		
Инж.	Коротких		

Стадия	Лист	Листов
РП	10	

Минавтотранс РСФСР ГИПРОАВТОТРАНС Ростовский филиал

Ц90391-01 32

План на отм. 0,000

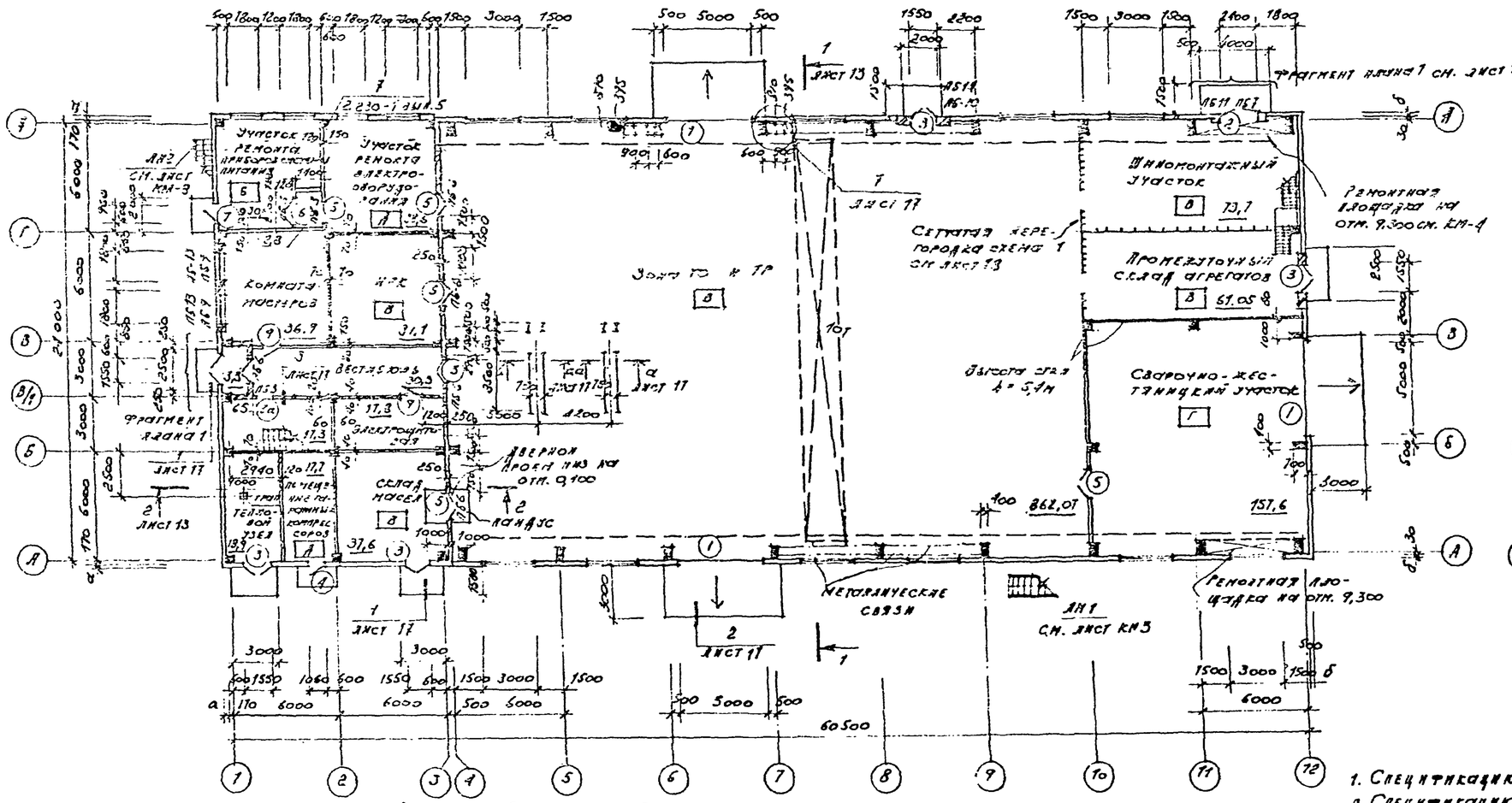

Фрагмент плана 1 для t° = -20°; -30°

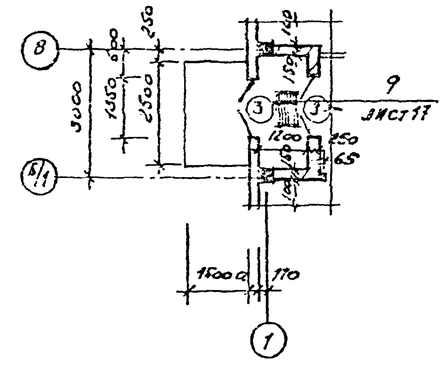

Для t° = -40°

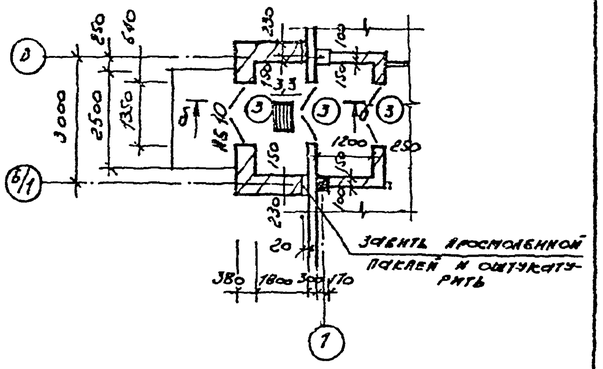

1. Спецификацию на двери см. лист 2.
2. Спецификацию перемычек см. лист 18.
3. Двери марки 5,6,7,8а, 12 должны быть с уплотненными притворами и приборами для самозакрывания.
4. На перекрытие тамбура для t° = -40° необходимо две плиты П26д-3 (3.006.1-2)82 вып. 0).

Ведомость проемов ворот и дверей

Марка, поз.	Размер проема в кладке
1	6000 × 4800
2	2400 × 2400
3	1550 × 2370
4	1010 × 2310
5	1490 × 2415
6	1490 × 2415
7	960 × 2415
8а	1510 × 2070
9	1010 × 2070

Ведомость перемычек

Марка, поз.	Схема сечения
	Для t° = -20°; -30°; -40°
ПБ3	3
ПБ6	6
	Для t° = -20°
ПБ7	7 (ПБ-9)
ПБ10	10 (ПБ-10)
ПБ11	11 (ПБ-11)
	Для t° = -30°; -40°
ПБ13	13 (ПБ-13)
ПБ14	14 (ПБ-14)
ПБ-7	7 (ПБ-15)
ПБ5	Плита перекрытия

б-б

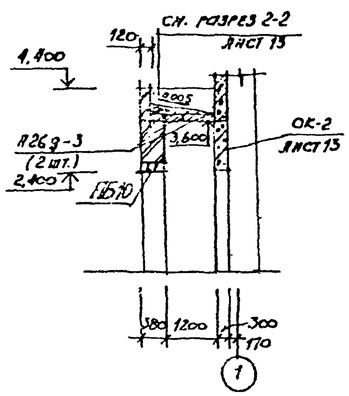

Привязан			ГИП	Шульгин	
			Н. контр.	Сахновская	
			Нач. отд.	Рубан	
			Гл. спец.	Таран	
			Рук. гр.	Кузьвец	
Инв. №			Ст. инж.	Коротких	

ТП-503.4-41.86-АР

Корпус для обслуживания и ремонта 30 автомобилей БелАЗ-540А; 548А

План на отм. 0,000 Фрагмент плана 1

Стадия	Лист	Листов
РП	11	

Минавтотранс РСФСР Гипроавтотранс Ростовский филиал

Инв. № подл. | Подпись и дата | Взам. инв. №

Ц00391-01 23

ТИПОВОЙ ПРОЕКТ 503-4-41.86 АЛЬБОМ I

План на отм. 4,200

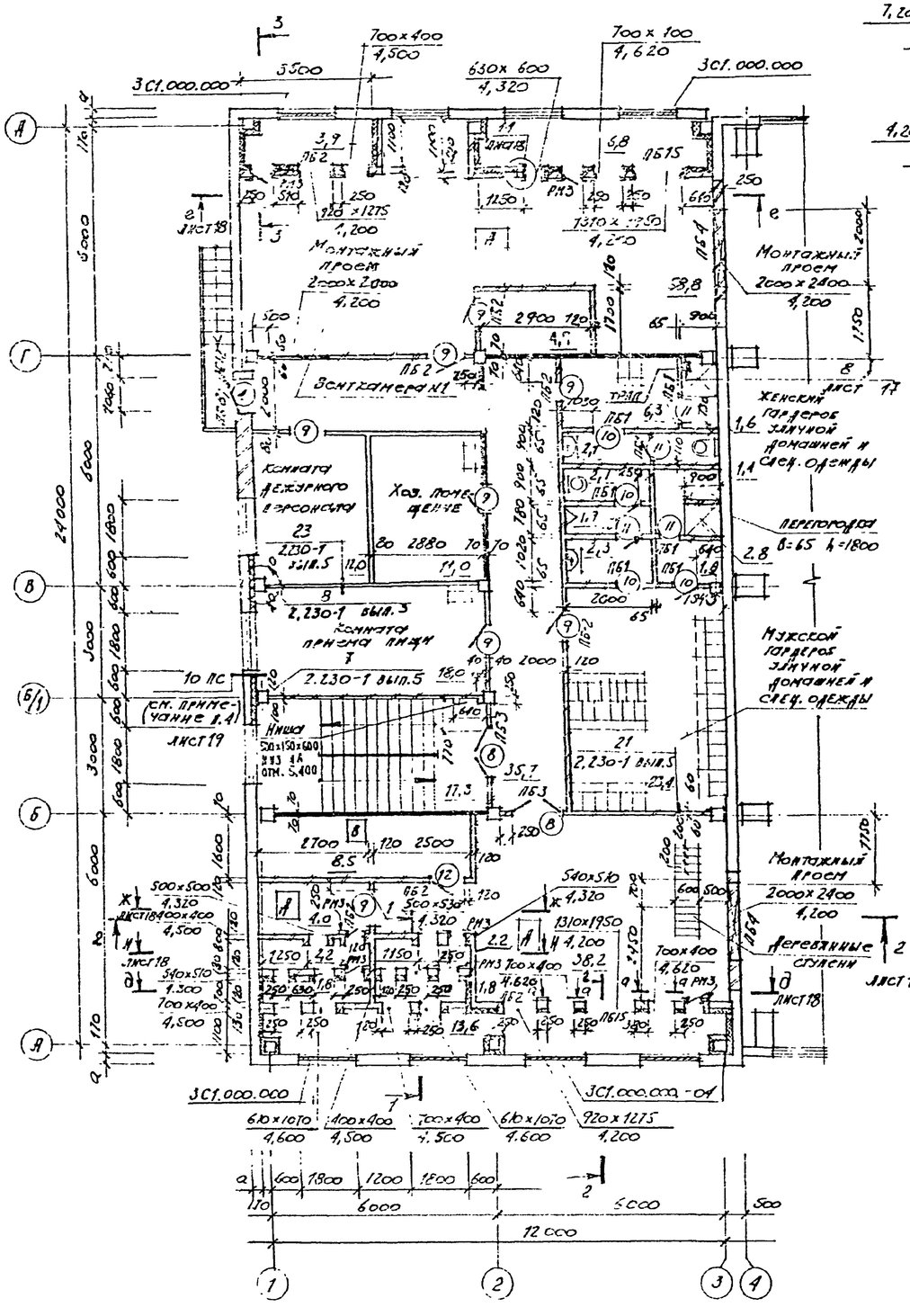

1-1

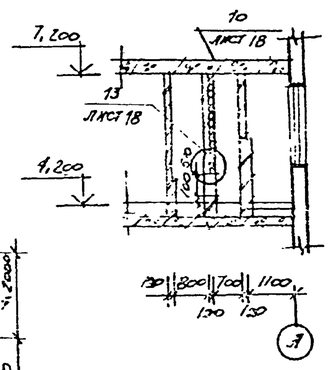

2-2

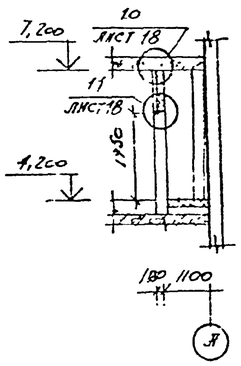

3-3

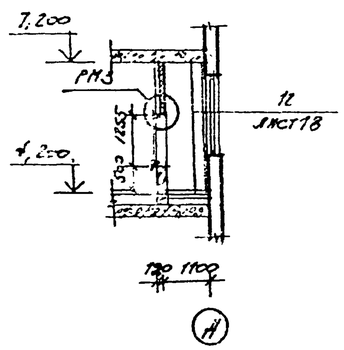

а-а

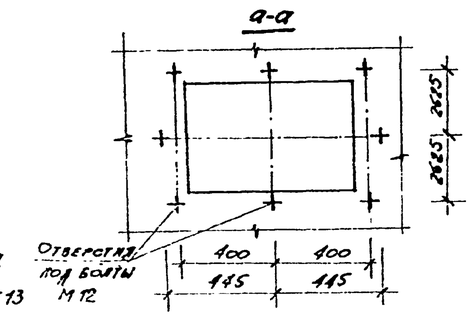

Спецификация металла на венткамеры

Марка, поз.	Обозначение	Наименование	Кол.	Масса ед., кг	Примеч.
РМ-3	ТП503-4-41.86 Альбом III	Рама металлическая РМ3	7	5,25	
А-3	ТП503-4-41.86 Альбом III	Анкер А-3	620	0,07	
МС-10	ТП503-1-41.86 Альбом III	Монтажная деталь МС10	40	3,54	
	Лист 18	12 ГОСТ 8240-72* Швеллер 8СЗ пс 2-1 ГОСТ 535-79*			
		Собщ. = 6000	62,4	10,1	кг
МН1-46	3.400-6/76	Закладная деталь			
		МН1-46	49	1,4	м

Ведомость проемов ворот и дверей

Марка, поз.	Размер проема в кладке
4	1010 × 2370
8	1510 × 2010
9	1010 × 2010
10	810 × 2010
11	810 × 2010
12	960 × 2050

Ведомость перемычек

Марка, поз.	Схема сечения
ПБ1	120; 1 (ПБ-1)
ПБ2	12 (ПБ-2)
ПБ3	3 (ПБ-3)
ПБ15	15 ПБ15
2Б4	250; 4
ПБ8	380; 8
	Для t° = -40°
ПБ12	12; 510

1. Спецификацию на двери см. лист 12
2. Спецификацию перемычек см. лист 18.
3. Стену в осях Б-В утеплять по типу узла 10 лист 18, толщина утеплителя принять 40 мм.
4. Монтажные проемы заложить после монтажа оборудования кирпичом марки М100 на цементном растворе.
5. Двери марки 8×12 должны быть с уплотненными притворами и приборами для самозакрывания.

Привязан

Инв. №

Взам. инв. №

Подпись и дата

Инв. № подл.

ГИП	Шульгин		
Н. контр.	Сахновская		
Нач. отд.	Рубан		
Гл. спец.	Таран		
Рук. гр.	Кульвец		
Ст. инж.	Коротких		

ТП-503-4-41.86 - АР

Корпус для обслуживания и ремонта 30 автомобилей БелАЗ-540А, 548А.

Стадия	Лист	Листов
РП	12	

План на отм. 4,200
Сечения 1-1 ÷ 3-3

Минавтотранс РСФСР ГИПРОАВТОТРАНС Ростовский филиал

ТИПОВОЙ ПРОЕКТ-503-4-41.86-АЛЬБОМ I

Разрез 1-1

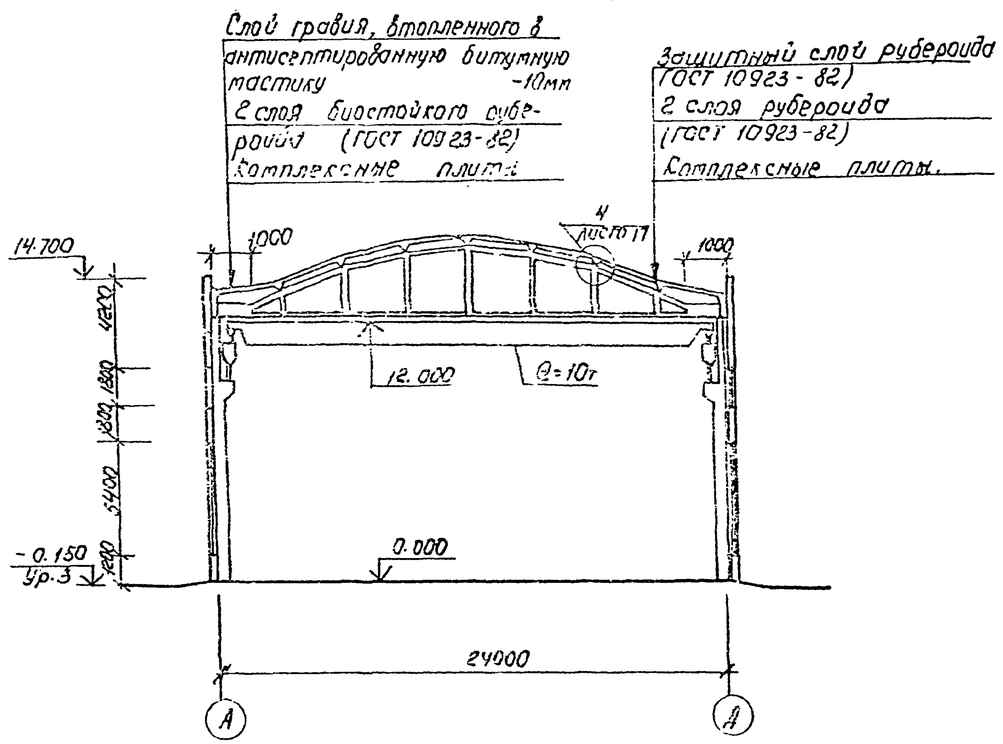

Разрез 2-2

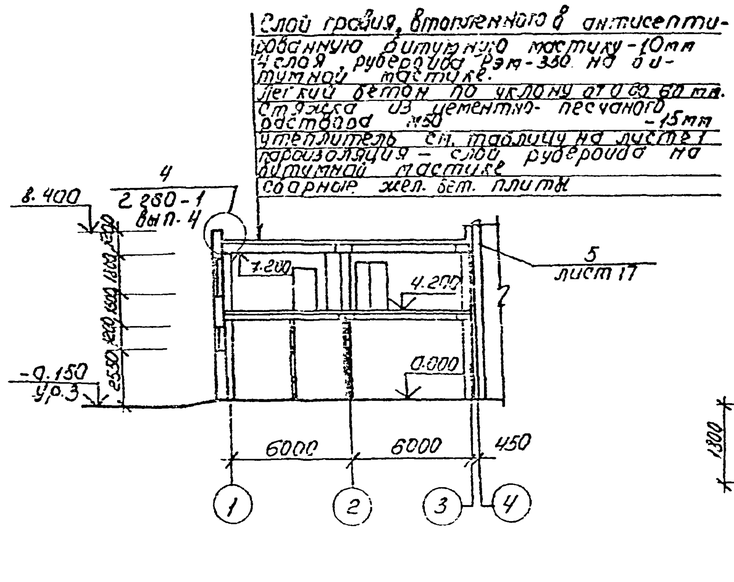

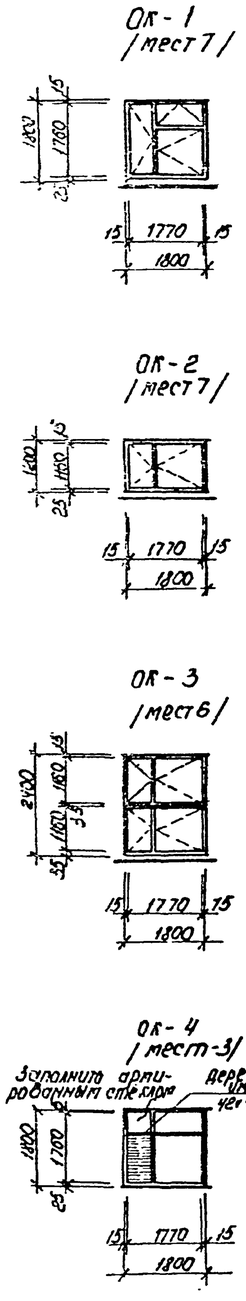

Спецификация заполнения оконных проемов

Марка, поз.	Обозначение	Наименование	Кол.	Масса ед. кг	Примеч.
		Для t°=-20°; -30°			
		ОК-1			
ОР18-18В	ГОСТ 11214-78	Оконный блок	1		
ДО19-20	1.136-2	подоконная доска	1		
		ОК-2			
ОР12-18В	ГОСТ 11214-78	Оконный блок	1		
ДО19-20	1.136-2	подоконная доска	1		
		ОК-3			
ОР12-18В	ГОСТ 11214-78	Оконный блок	2		
ДО19-20	1.136-2	подоконная доска	1		
		ОК-4			
ОР18-18В	ГОСТ 11214-78	Оконный блок	1		
ЗС1.000.000	1.494-27 вып. 5	жалюзийная сборка	1		
		Дер. импост 42×42 l=400	1		
		ОК-5			
ОР18-18В	ГОСТ 11214-78	Оконный блок	1		
ЗС1.000.000-01	1.494-27 вып. 5	жалюзийная сборка	1		
		Для t°=-40°			
		ОК-1			
ОРС18-18В	ГОСТ 16289-80	Оконный блок	1		
ДО19-20	1.136-2	подоконная доска	1		
		ОК-2			
ОРС12-18В	ГОСТ 16289-80	Оконный блок	1		
ДО19-20	1.136-2	подоконная доска	1		
		ОК-3			
ОРС12-18В	ГОСТ 16289-80	Оконный блок	1		
ДО19-20	1.136-2	подоконная доска	1		
		ОК-4			
ОРС18-18В	ГОСТ 16289-80	Оконный блок	1		
ЗС1.000.000	1.494-27 вып. 5	жалюзийная сборка	1		
		Дер. импост 42×42 l=400	1		
		ОК-5			
ОРС18-18В	ГОСТ 16289-80	Оконный блок	1		
ЗС1.000.000-01	1.494-27 вып. 5	жалюзийная сборка	1		

Инв. № подл.	Подпись и дата	Взам. инв.		

ТП-503-4-41.86 -АР

Привязан	ГИП	Шульгин	Корпус для обслуживания и ремонта 30 автомобилей БЕЛАЗ-540А; 548А	Стадия	Лист	Листов
	Н. контр.	Сахновская		РП	13	
	Нач. отд.	Рубан				
	Гл. спец.	Таран	Разрезы 1-1; 2-2.	Минавтотранс РСФСР ГИПРОАВТОТРАНС Ростовский филиал		
	Рук. гр.	Кулевец				
Инв. №	Инж.	Сурина				

400391-01 35

Фасад 1-12

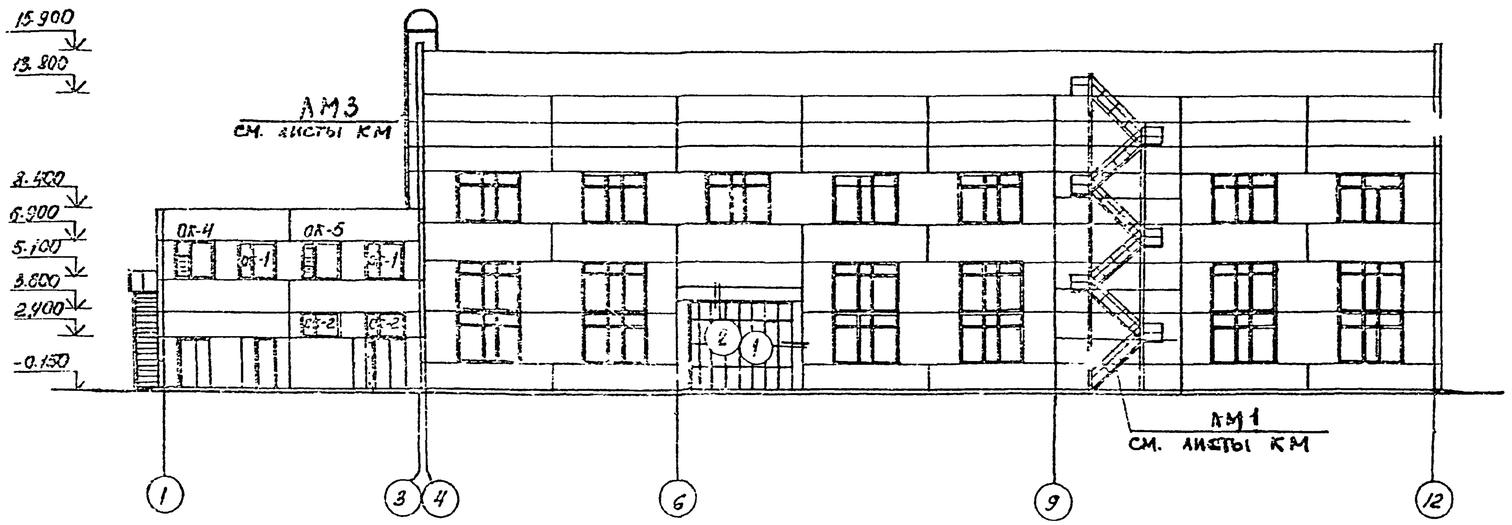

Фасад А-Д

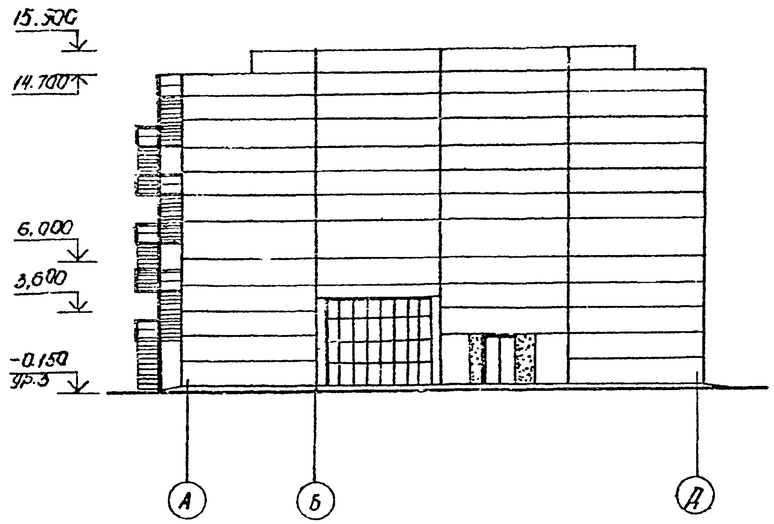

Фасад 12-1.

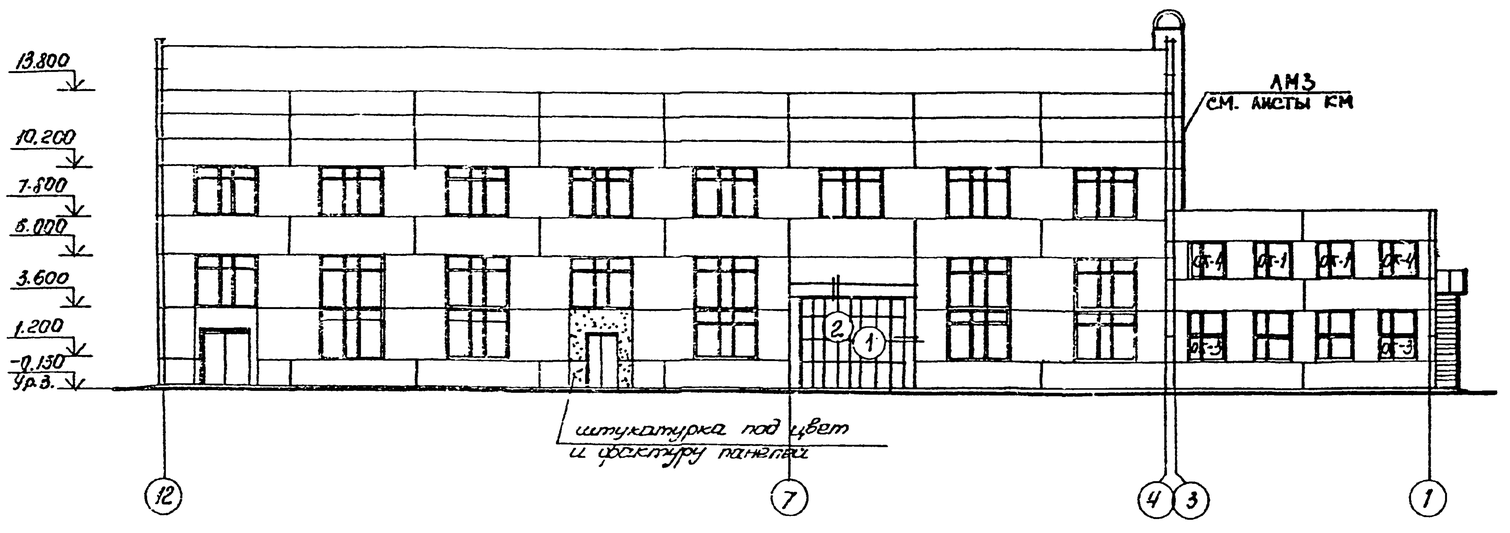

Фасад Д-А

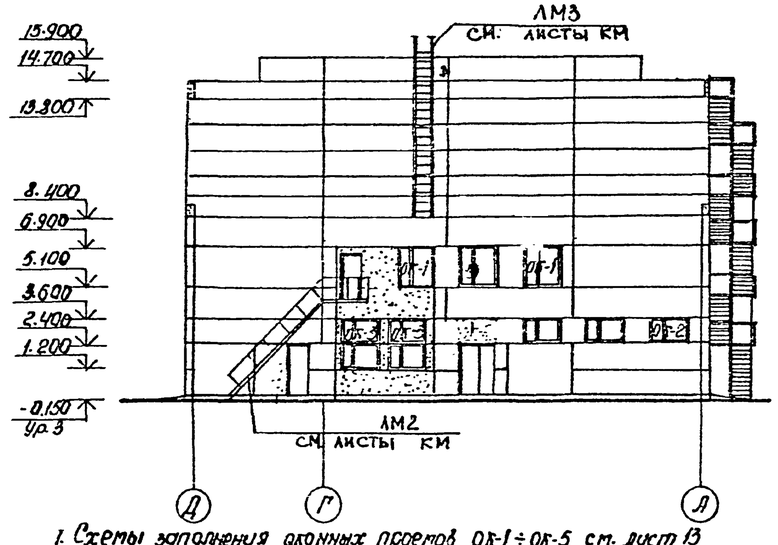

1. Схемы заполнения оконных проемов ОК-1÷ОК-5 см. лист 13
2. Схемы заполнения оконных проемов в производственной части корпуса см. лист КМ-2

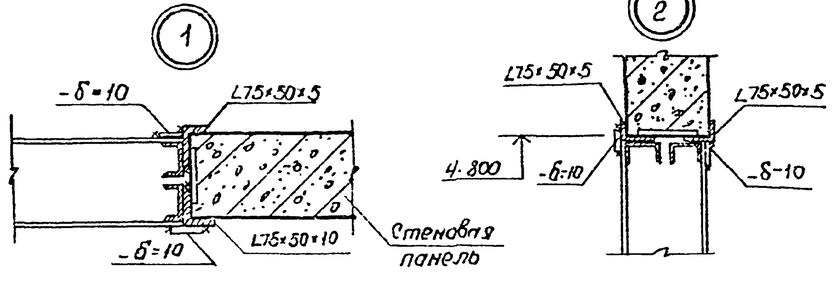

Привязан			ТП-503-4-41.86-АР	
	ГИП	Шульгин	Корпус для обслуживания и ремонта 30 автомобилей БелАЗ-540А; 548А	Стадия: РП; Лист: 14; Листов:
	Н. контр.	Сахновская		
	Нач. отд.	Рубан		
	Гл. спец.	Таран		
	Рук. гр.	Кульбец	Фасады 1-12; 12-1; А-Д; Д-А	Минавтотранс РСФСР Гипроавтотранс Ростовский филиал
Инв. №	Архит.	Белова		

Ц00391-01 36

Инв. № подл. | Подпись и дата | Взам. инв. №

ТИПОВОЙ ПРОЕКТ-503-4-41.86 АЛЬБОМ I

План кровли.

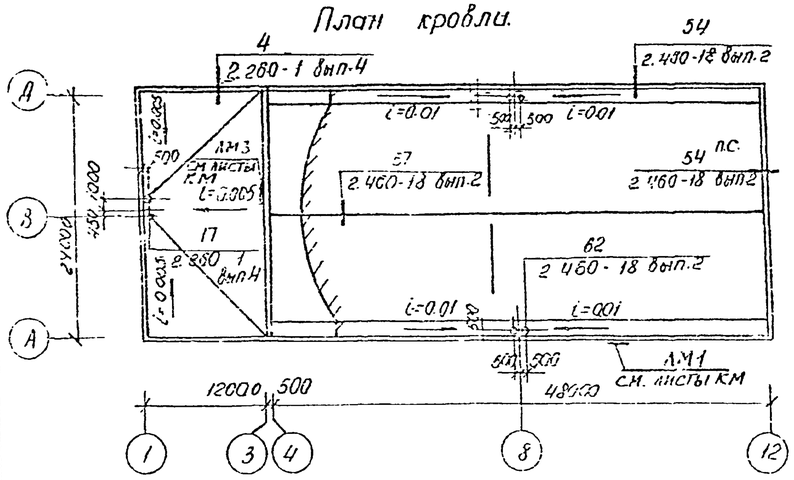

План полов на отм. 4.200

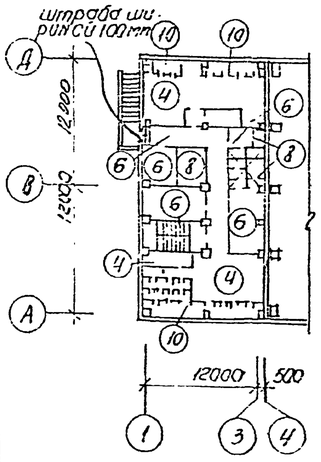

План молниезащиты

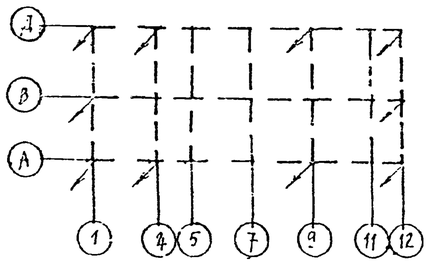

План полов на отм. 0.000

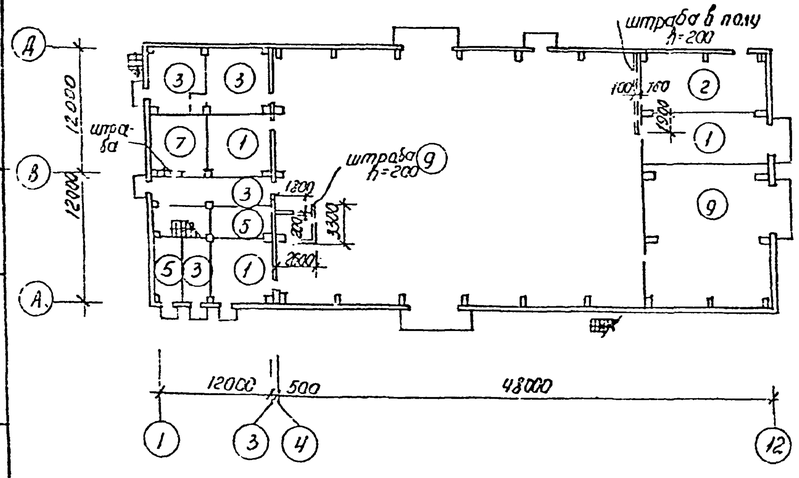

Экспликация полов

Наименование или номер помещения по проекту	Тип пола по проекту	Схема пола или номер узла по серии	Элементы пола и их толщина	Площадь пола, м²
ИРК, склад масел, промежуточный склад агрегатов, шиномонтажный участок.	1 2		Покрытие - бетон марки М300 - 25 мм Подстилающий слой - бетон марки М150 - 150 мм Основание - см. примечание п.1	209.45
Участки ремонта приборов питания и электрооборудования, вестибюль, помещение гарантийных комплексов	3		Покрытие мозаичное М300 - 25 мм Стяжка - цементно-песчаный раствор М200 - 40 мм Подстилающий слой - бетон марки М150 - 150 мм Основание - см. примечание п.1.	86.6
	3а			30.6
Вентгамеры	4		Покрытие - цементно-песчаный раствор марки М200 - 20 мм. Легкий бетон марки М50 - 20. Сборная железобетонная плита перекрытия	105.4
Тепловой узел, электрощитовая.	5		Покрытие - цементно-песчаный раствор марки М200 - 20 мм Подстилающий слой - бетон марки М150 - 155 мм. Основание - см. примечание п.1.	36.7
Гардеробы, коридоры, кладовая, комната дежурного персонала	6		Покрытие - линолеум поливинилхлоридный /ГОСТ 7251-77/ - 4 мм Прослойка - холодная битумная мастика - 1 мм. Стяжка - цементно-песчаная марки М150 - 20 мм Легкий бетон марки М50 - 55 мм Сборная железобетонная плита перекрытия.	95,4
Комната мастеров	7		Покрытие - линолеум поливинилхлоридный /ГОСТ 7251-77/ - 4 мм Холодная битумная мастика - 1 мм. Стяжка - цементно-песчаная марки М150 - 20 мм Подстилающий слой - бетон марки М150 - 150 мм Основание - см. примечание п.1	36,9

Типы плинтусов

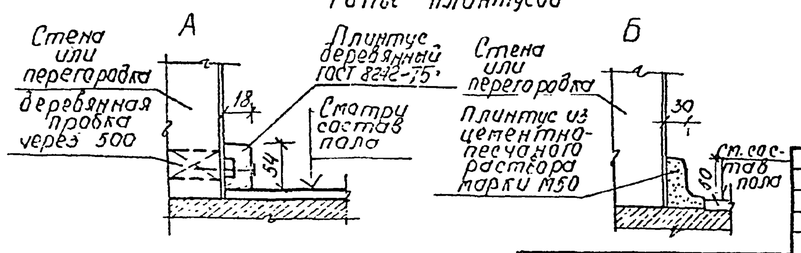

продолжение

Наименование или номер помещения по проекту	Тип пола по проекту	Схема пола или номер узла по серии	Экспликация пола и их толщина	Площадь пола, м²
Санузлы душевые, хозяйственное помещение.	8		Покрытие - керамическая плитка по ГОСТ 6787-80 - 13 мм Заполнение швов и прослойка из битумной мастики - 2 мм. Гидроизоляция - 2 слоя гидроизола на битумной мастике - 5 мм Сборная железобетонная плита перекрытия.	26,8
Зона ТО-2 и ТР, сварочно-жестяницкий участок	9		Покрытие - бетон марки М300 - 25. Подстилающий слой - бетон марки М300 - 200 мм. Основание - см. примечание п.1.	1019,67
Камера воздухозабора	10		Покрытие - цементно-песчаный раствор марки М200 - 20 мм. Стяжка - цементно песчаный раствор марки М150 - 40 мм. Звукоизоляция - минераловатные плиты $\gamma = 250$ кг/м³ - 20 мм. Сборная железобетонная плита перекрытия.	32.0

1. Основание - уплотненный грунт с плотностью скелета до 1.6 т/м³ с втрамбованным в него слоем щебня или гравия крупностью 40-60 мм.
2. Для типа пола 2 покрытие - бетон шлифованный.
3. Для типов полов 6 и 7 тип плинтуса „А", для остальных типов полов - плинтус типа „Б".
4. Для типа пола 3а - заполнитель из известнякового щебня.
5. До устройства полов проложить трубопроводы согласно чертежам марки А.
6. При устройстве кровли уложить молниезащитную сетку из стержней ⌀ 6 АI. Все выпускающие над кровлей металлические устройства должны быть присоединены к молниезащитной сетке. Молниезащитную сетку соединить стокоотводами в местах, указанных стрелками.

Инв. № подл.	Подпись и дата	Взам. инв. №	Привязан		
			Инв. №		

ТП-503-4-41.86 - АР

ГИП	Шульгин		Корпус для обслуживания и ремонта 30 автомобилей БЕЛАЗ-540А, 548А.	Стадия: РП	Лист: 15	Листов:
Н. контр.	Яхновская				
Нач. отд.	Рубан				
Гл. спец.	Таран		План кровли. Планы полов на отм. 0.000 и 4.200	Минавтотранс РСФСР ГИПРОАВТОТРАНС	
Рук. гр.	Кулабед				
Арх.	Матвеев				

400391-01 37

ТИПОВОЙ ПРОЕКТ 503-4-41.86 - АЛЬБОМ I

План отверстий в стенах первого этажа

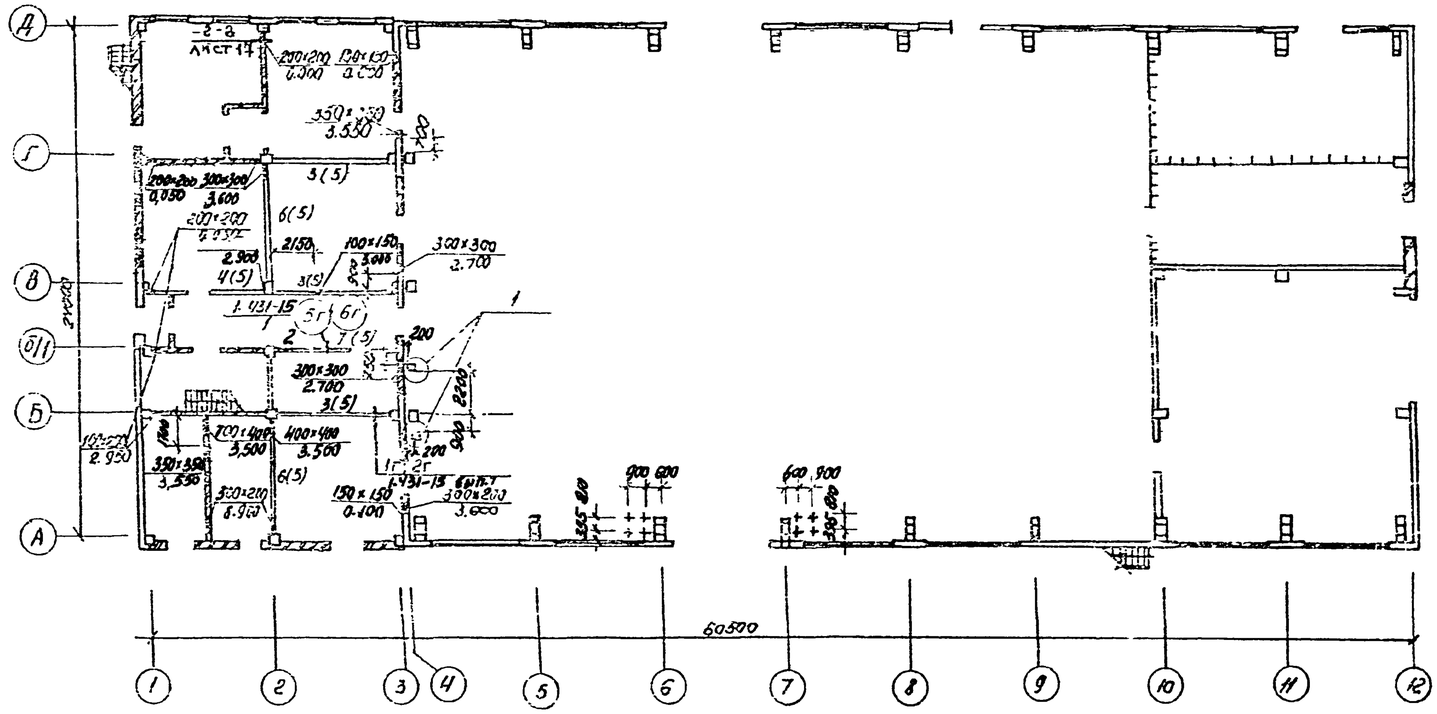

План отверстий в стенах второго этажа

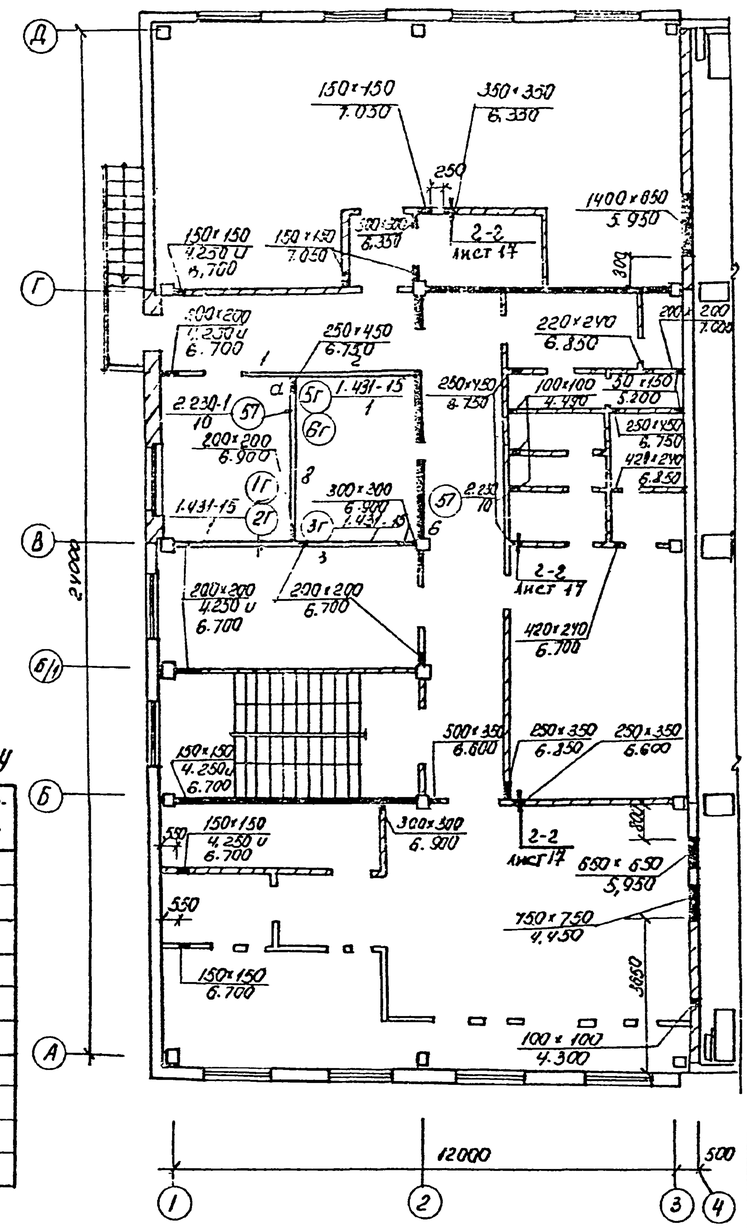

Спецификация панельных перегородок

Марка позиция	Обозначение	Наименование	Кол-во на этаж. 1 эт	2 эт	Всего	Масса ед., кг	Примечание
		Панельная перегородка					
1	1.431-15 вып. 0;3	ППГ-10-Д	–	1	1		
2	1.431-15 вып. 0;3	ППГ-20	–	2	2		
3	1.431-15 вып. 0;3	ППГ-3	3	1	4		
4	1.431-15 вып. 0;3	ППГ-1-Д	1	–	1		
5	1.431-15 вып. 0;3	ППГ-5	6	–	6		
6	1.431-15 вып. 0;3	ППГ-1	1	–	1		
7	1.431-15 вып. 0;3	ППГ-20-Д	1	–	1		
8	1.431-15 вып. 0;3	ППГ-20-В	–	1	1		

Спецификация элементов крепления сборных перегородок к каркасу

Марка позиция	Обозначение	Наименование	Кол-во	Масса ед., кг	Примечание
МС-3	1.431-15 вып.1	Соединительный элемент	1		
МС-4	1.431-15 вып.1	соединительный элемент	6		
МС-7	1.431-15 вып.1	соединительный элемент	3		
МС-11	1.431-15 вып.1	соединительный элемент	7		
МС-12	1.431-15 вып.1	соединительный элемент	14		
МС-13	1.431-15 вып.1	соединительный элемент	1		
МС-14	1.431-15 вып.1	соединительный элемент	12		
МС-20	1.431-15 вып.1	соединительный элемент	3		

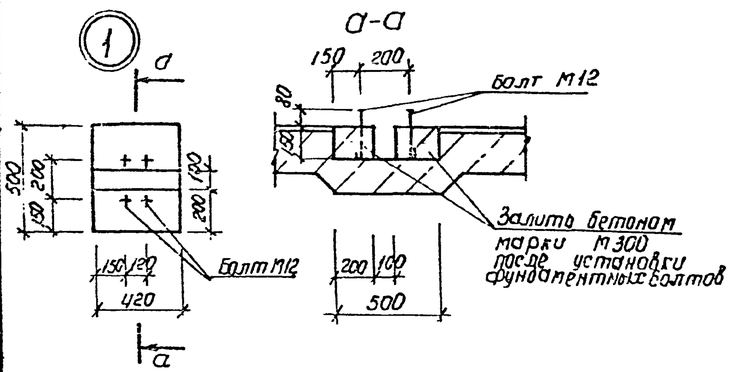

1. Участок „а" выполнить по месту из гипсовых обшивочных листов с заполнением шестигранными минераловатными плитами на синтетическом связующем. Места примыкания к сборным перегородкам, к колоннам выполнить по узлу 57, серии 2.230-1 вып.10.
2. Ведомость перемычек см. лист 12.
3. Марка панельных перегородок в скобках дана для второго яруса.
4. Расход арматуры на устройство рядовых перемычек см. лист 17.

Инв. № подл. | Подпись и дата | Взам. инв. №

Привязан

Инв. №

ГИП	Шульгин		
Н.контр.	Сахновская		
Нач.отд.	Рубан		
Гл.спец.	Таран		
Рук.гр.	Куловец		
Инж.	Сурина		

ТП – 503-4-41.86 – АР

Корпус для обслуживания и ремонта 30 автомобилей БЕЛАЗ-540А; 548А.

Стадия	Лист	Листов
РГ	16	

План отверстий в стенах и перегородках

Минавтотранс РСФСР ГИПРОАВТОТРАНС Ростовский филиал

400391-01 38

ТИПОВОЙ ПРОЕКТ-503-4-41.86-АЛЬБОМ I

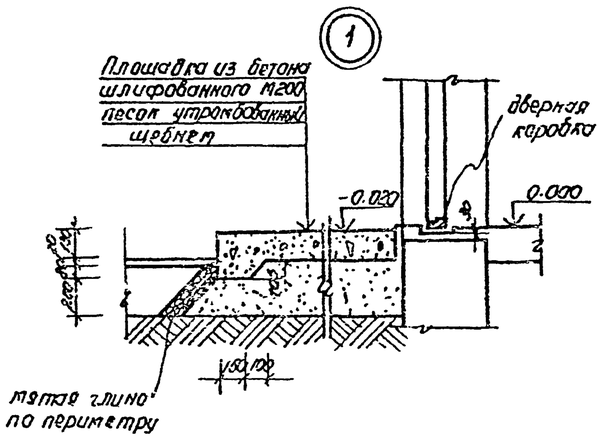

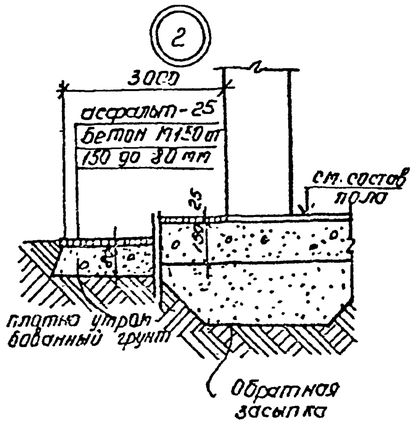

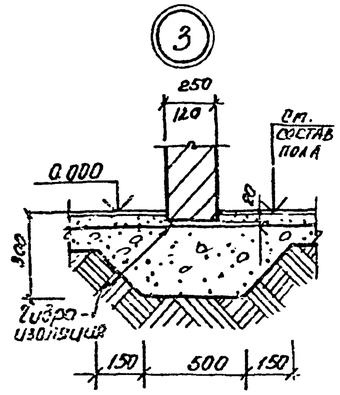

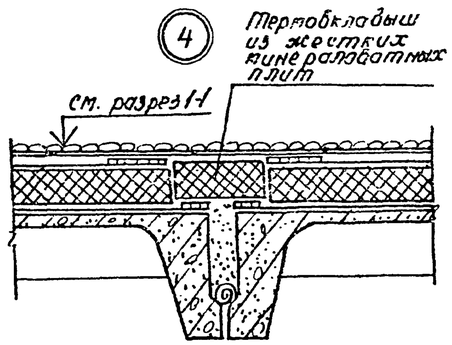

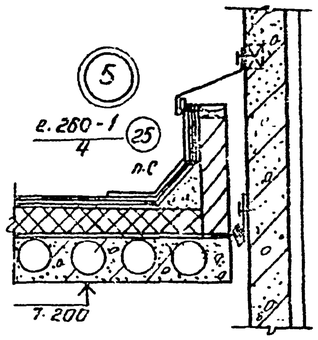

а-а

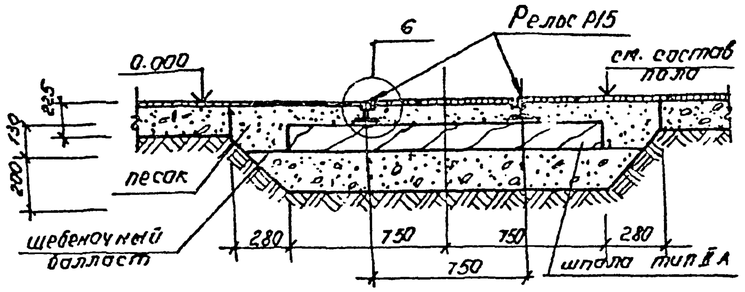

б-б

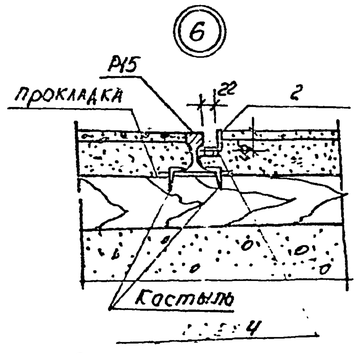

в-в

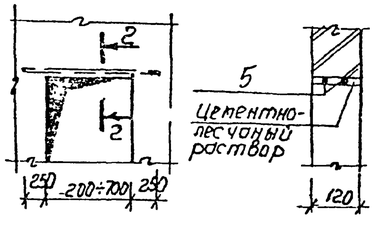

г-г

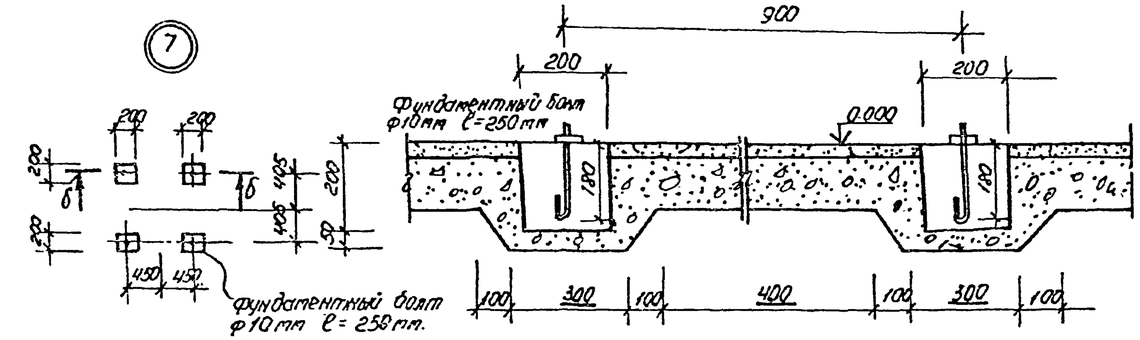

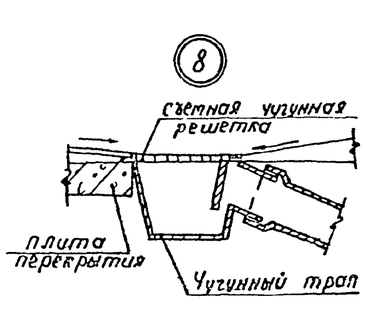

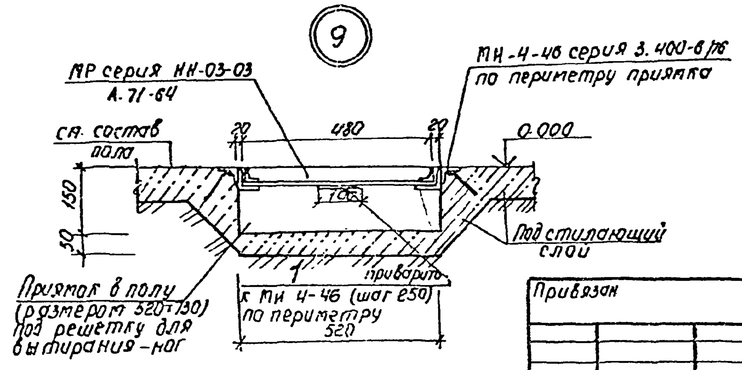

Спецификация материалов к листам 11, 12, 17.

Марка	Обозначение	Наименование	Кол.	Вес ед. кг	Примечание
ММ1	2.230-1 в.5	монтажная деталь	135	0.55	шт
ММ3	То же	То же	70	0.44	шт
Г1	"	"	50	0.41	шт
Г3	"	"	50	0.38	шт
Г5	"	"	120	0.17	вес 1 п.м.
		Уголок 50×50×5-Б-ГОСТ 8509-72* / Ст3сп3-I-ГОСТ 535-79*			
1		ℓ = 100	6	3,77	
		Уголок 45×28×4-Б-ГОСТ 8510-72* / Ст3сп3-I ГОСТ 535-79*			
2		ℓ общ	16	2,2	м
Подкладка	ГОСТ 7056-77	Подкладка	14	–	шт
Костыль	ГОСТ 5812-82	Костыль	23	–	шт.
		Полоса Б-2 6×40 ГОСТ 103-76* / Ст3кп 2 ГОСТ 535-79*			
3		ℓ = 120	2	0.2	шт
ДК	НН-03-03 А 71-64	Дверца топливочного крана	3	6,3	
Р15	ГОСТ 6368-82	Рельс Р15	16	15	м
МР	НН-03-03 А 71-61	Решетка для вытирания ног	1	12,7	шт
МН4-46	3.400-6/76	МН4-4.6	2,5	4.4	м
Шпала II а	ГОСТ 8993-75	Шпала II а	14	–	шт
		Уголок 32×32×4-Б-ГОСТ 8509-72* / Ст3сп3-I-ГОСТ 535-79*			
4		ℓ общ.	3.5	1.91	м
5	ГОСТ 2590-71*	Ф6 А I			
		ℓ = общ	8	0.22	м

Привязан

Инв. №

ГИП	Шульгин		
Н.контр.	Сазонов		
Нач.отд.	Рубан		
Гл.спец.	Таран		
Рук.гр.	Кулубец		
Пров.	Богданова		

ТП-503-4-41.86-АР

Корпус для обслуживания и ремонта 30 автомобилей БЕЛАЗ-540А, 548А

Стадия	Лист	Листов
РГ	17	

Узлы 1÷9

Минавтотранс РСФСР ГИПРОДОРТРАНС Ростовский филиал

400391-01/39

Инв. № подл. | Подпись и дата | Взам. инв. №

ТИПОВОЙ ПРОЕКТ 503-4-41.86 - АЛЬБОМ I

Сетчатая перегородка схема 1

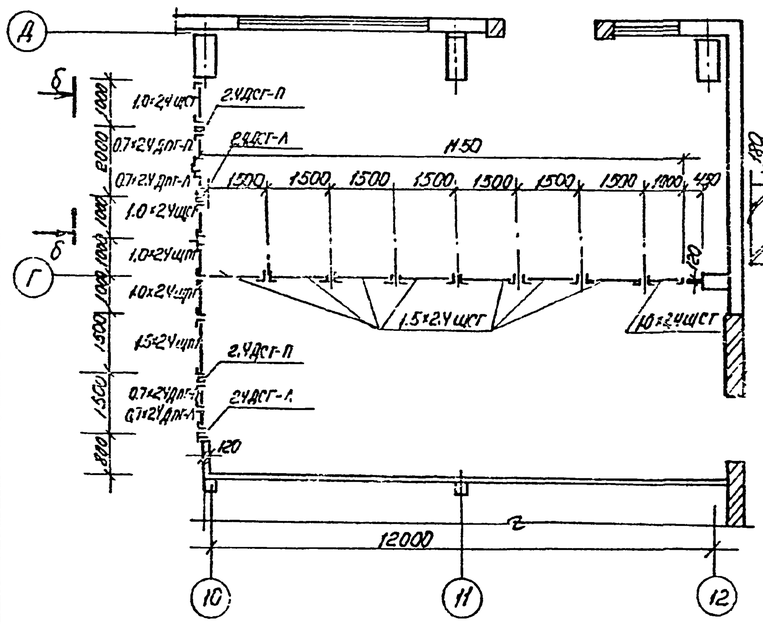

Фрагмент плана 1

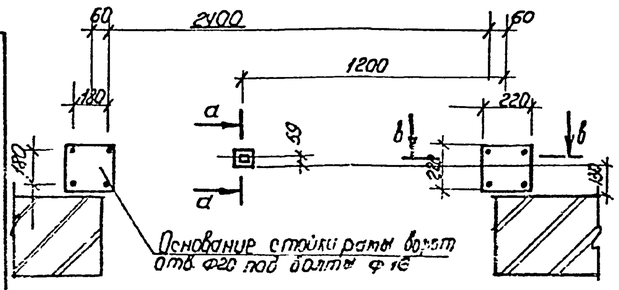

а-а

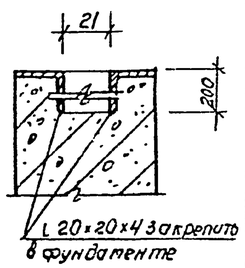

д-д

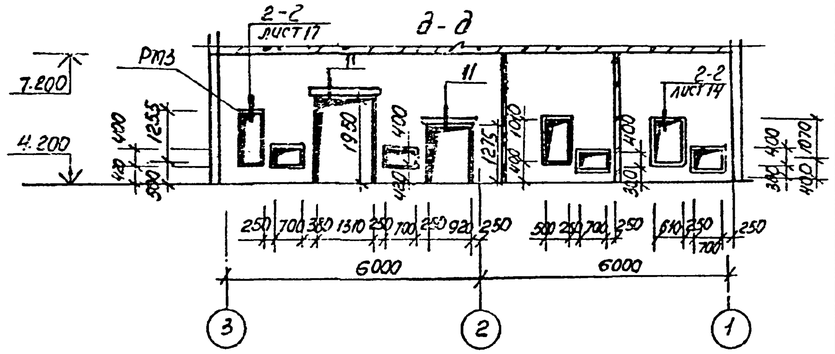

е-е

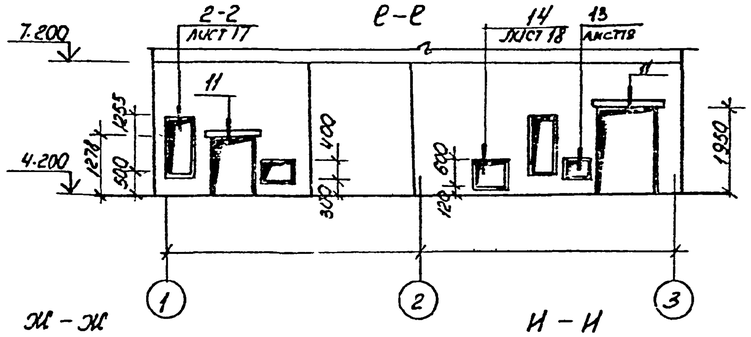

б-б

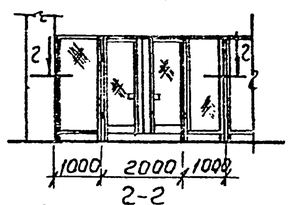

в-в

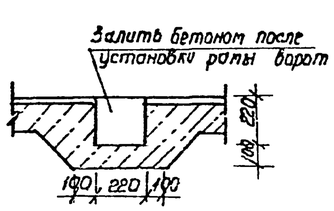

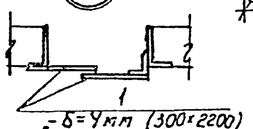

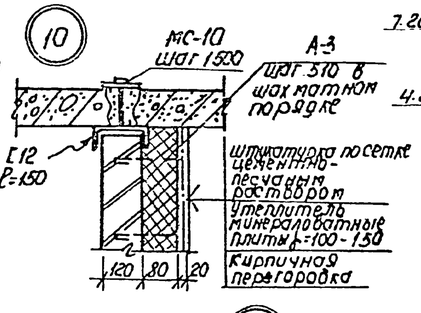

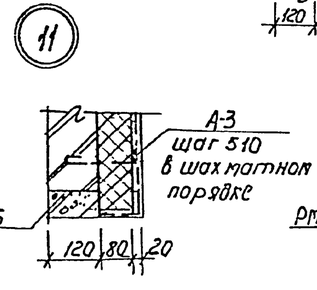

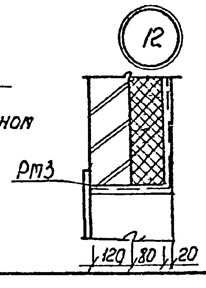

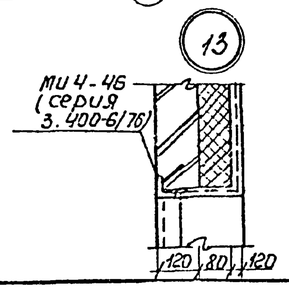

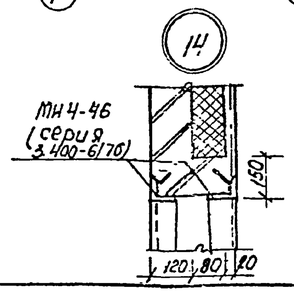

Ж - Ж

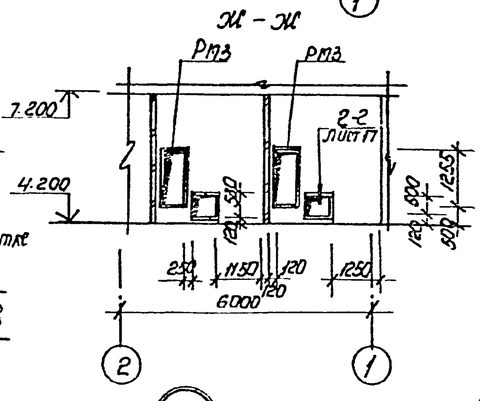

И - И

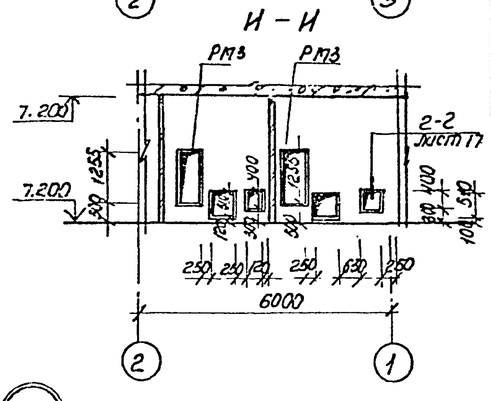

Спецификация изделий к листам 11; 12; 18

Марка, поз.	Обозначение	Наименование	Кол.	Масса ед., кг	Примеч.
		Схема 1			
1.0×2ЩПГ	1.431-10 вып.3	Щит 1.0×2.4 ЩПГ	5	22.1	
1.5×2ЩПГ	1.431-10 вып.3	Щит 1.5×2.4 ЩПГ	8	28.0	
0.7×2ДПГ-П	1.431-10 вып.3	Створка дверная 0.7×2ДПГ-П	2	20.0	
0.7×2ДПГ-Л	1.431-10 вып.3	Створка дверная 0.7×2ДПГ-Л	2	19.3	
2ДСГ-П	1.431-10 вып.3	Стойка дверная 2ДСГ-П	2	11.6	
2.4ДСГ-Л	1.431-10 вып.3	Стойка дверная 2.4ДСГ-Л	2	11.6	
1	ГОСТ 103-76*	— δ=4мм (300×2200)	2	9.4	
		Перемычки			
		Для t°=-20°; -30°; -40°			
1	1.038.1-1. вып.1	1ПБ10-1	8	20	
2	1.038.1-1 вып.1	1ПБ13-1	8	25	
3	1.038.1-1 вып.1	2ПБ19-3	5	81	
4	1.038.1-1 вып.1	2ПБ22-3	4	92	
6	1.038.1-1 вып.1	2ПБ19-3	10	81	
15	1.038.1-1 вып.1	1ПБ16-1	2	30	
		Для t°=-20°			
8	1.038.1-1 вып.1	2ПБ13-1	3	54	
9	1.038.1-1 вып.1	2ПБ22-3	6	92	
10	1.038.1-1 вып.1	2ПБ19-3	3	81	
11	1.038.1-1 вып.1	2ПБ26-4	3	109	
		Для t°=-30; -40°			
5	1.038.1-1 вып.1	2ПБ19-3	1	81	
7	1.038.1-1 вып.1	2ПБ26-4	4	109	
12	1.038.1-1 вып.1	2ПБ13-1	4	54	
13	1.038.1-1 вып.1	2ПБ22-3	8	92	
14	1.038.1-1 вып.1	2ПБ19-3	4	81	

Инв.№ подл. | Подпись и дата | Взам. инв.№

Привязан

Инв.№

ТП-503-4-41.86 -АР

ГИП	Шультин		
Н. контр.	Сахновская		
Нач. отд.	Пашинцев		
Гл. спец.	Таран		
Рук. гр.	Кульвец		
Ст. инж.	Коротких		

Корпус для обслуживания и ремонта 30 автомобилей БЕЛАЗ-540А, 548А

Сетчатая перегородка Сечения а-а ÷ и-и. Узлы 10 ÷ 14

Стадия	Лист	Листов
РП	18	

Минавтотранс РСФСР ГИПРОАЗТОТРАНС Ростовский филиал

ц00391-01 40

ТИПОВОЙ ПРОЕКТ 503-4-41.86 АЛЬБОМ I

Ведомость рабочих чертежей основного комплекта

Лист	Наименование	Примечание
1.	Общие данные (начало)	
2	Общие данные (окончание)	
3	Схема расположения элементов фундаментов	
4	Узлы 1÷6. Сечения	
5	Схема расположения подбетонок под фундаментные балки.	
6	Фундаменты Фм1, Фм2	
7	Фундаменты Фм3, Фм4	
8	Фундаменты Фм5, Фм6	
9	Фундаменты Фм7, Фм8	
10	Фундаменты Фм9, Фм11	
11	Фундаменты Фм10, Фм12	
12	Схемы расположения колонн, подкрановых балок связей, ригелей, диафрагм жесткости I и II яруса	
13	Узлы 1÷4 и сечения к листу 12.	
14	Спецификация элементов к схемам расположения конструкций на листе 12.	
15	Схемы расположения плит перекрытия на отм. 4.200, ферм и плит покрытия.	
16	Спецификация элементов к схемам расположения плит покрытия и перекрытия в осях 1÷3 и ферм	
17	Спецификация элементов к схеме расположения плит покрытия в осях 4÷12.	
18	Схемы расположения панелей стен по осям А, Д.	
19	Схемы расположения панелей стен, стоек и насадок торцового фахверка по осям 1. 4, 12	
20	Спецификация элементов к схемам расположения конструкций на листах 18, 19.	
21	Спецификация элементов к схемам расположения конструкций на листах 18, 19	
22	Схемы расположения перегородок; элементов лестницы.	
23	Очистные сооружения производственных стоков	
24	Камера с фильтром N 1, 2	

Типовой проект разработан в соответствии с действующими нормами и правилами и предусматривает мероприятия, обеспечивающие взрывную, взрывопожарную и пожарную безопасность при эксплуатации здания.

Главный инженер проекта Шульгин А.И.

Ведомость спецификаций

Лист	Наименование	Примечание
3	Спецификация к схеме расположения элементов фундаментов	
14	Спецификация элементов к схемам расположения конструкций на листе 12	
17	Спецификация элементов к схеме расположения плит покрытия в осях 4÷12.	
18	Спецификация элементов к схемам расположения плит покрытия и перекрытия в осях 1÷3 и ферм.	
20	Спецификация элементов к схемам расположения конструкций на листах 18, 19.	
21	Спецификация элементов к схемам расположения конструкций на листах 18,19.	
22	Спецификация элементов к схемам расположения перегородок, лестниц.	
23	Спецификация элементов на очистные сооружения.	
24	Спецификация элементов на камеру с фильтром	

Ведомость объемов сборных бетонных и железобетонных конструкций по рабочим чертежам основного комплекта марки КЖ

	Наименование группы элементов конструкций	Код	Кол., м³	Примечание
1	Фундаменты стаканного типа	58 1200	12.8	
2	Балки фундаментные	58 2421	12. 11	
3	Колонны	58 2121	92.83	
4	Фермы	58 2611	37. 8	
5	Ригели	58 2520	17. 31	
6	Панели стеновые	58 3122	497. 54	
7	Перегородки	58 3321	9.99	
8	Диафрагмы	58 2720	19. 88	
9	Плиты покрытий	58 4111	72. 3	
10	Плиты перекрытий	58 42Н	64. 83	
11	Элементы лестниц	58 9120	3. 82	
12	Перемычки	58 2120	0. 95	
13	Элементы каналов	58 5821	14. 47	
14	Балки подкрановые	58 2300	19.6	
	Всего бетона и железобетона		876, 03	

Материалы на изготовление сборных бетонных и железобетонных конструкций учтены в ведомости потребности в материалах и отдельно не учитываются.

Общие указания:

1. Проект разработан для следующих условий строительства:
   - сейсмичность района не выше 6 баллов;
   - температура наружного воздуха -20°С, -30°С (основной вариант), -40°С;
   - вес снегового покрова для II, III (основной вариант), IV географического района;
   - скоростной напор ветра для I (основной вариант), II, III географического района.
2. За относительную отметку 0.000 принят уровень чистого пола 1 этажа, что соответствует абсолютной отметке ____
3. Фундаменты разработаны для основного варианта условий строительства.
4. Антикоррозионную защиту выполнять в соответствии со СНиП II. 28-73* „Защита строительных конструкций от коррозии". Монтажные и соединительные элементы должны быть защищены путем металлизации цинком.
5. Молниезащитную сетку, уложенную на кровле в осях 4÷12 посредством перемычек из стержней ∅ 12AI соединить с верхними закладными изделиями в колоннах, служащими для крепления стеновых панелей.
6. Заказные изделия в колоннах, находящиеся на отметке 1,200, соединить с выпусками из фундаментов посредством перемычек из стержней ∅ 12AI.
7. Все соединения молниезащитных устройств выполнять на сварке
8. Молниезащитную сетку, уложенную на кровле в осях 1÷3, посредством перемычек из стержней ∅ 12AI соединить с закладным изделием консоли верхней колонны. На отм. 0,300 к оголенной арматуре колонны приварить стержень ∅ 12AI, прикрепленный к оголенной вертикальной арматуре фундамента.

Согласовано

Нач. отд.	Гаврилов	
Гл. спец.	Ошнко	

Инв. № подл. | Подп. и дата | Взам. инв. №

Привязан

Инв. №

ТП-503-4-41.86 КЖ

ГИП	Шульгин		Корпус для обслуживания и ремонта 30 автомобилей БЕЛАЗ-540А, 548А.
Н. контр.	Сахновская		
Нач. отд.	Рубан		
Гл. спец.	Воинов		
Рук. гр.	Лаврухо		Общие данные (начало)
Инж.	Морова		

Стадия	Лист	Листов
РП	1	24

Минавтотранс РСФСР ГИПРОАВТОТРАНС Ростовский филиал

ТИПОВОЙ ПРОЕКТ 503-4-41.86 АЛЬБОМ I

Ведомость ссылочных и прилагаемых документов

(продолжение)

Обозначение	Наименование	Примечание
	Ссылочные документы	
1.415-1, вып. 1	Железобетонные фундаментные балки для стен производственных зданий	
1.412-1/77, вып. 1÷3	Монолитные железобетонные фундаменты подколонные колонны прямоугольного сечения одноэтажных промышленных зданий.	
1.424.1-5, вып. 0,2, 4, 5, 6	Колонны железобетонные прямоугольного сечения для одноэтажных производственных зданий высотой 8,4 – 14,4 м, оборудованных мостовыми опорными кранами грузоподъемностью до 32 т.	
1.427.1-3, вып. 0.1,2	Колонны железобетонные прямоугольного сечения для продольного и торцового фахверка одноэтажных производственных зданий высотой 3,0 – 14,4 м.	
1.463-3, вып. I, IV	Железобетонные предварительно напряженные двускатные фермы пролетом 18 и 24 м.	
1.426.1-4, вып. 1.3	Балки подкрановые железобетонные пролетами 6 и 12 м под мостовые опорные краны общего назначения грузоподъемностью до 32 т.	
ГОСТ 22701.0-77*÷ ГОСТ 22701.5-77*	Плиты железобетонные ребристые предварительно напряженные размером 3×6 м для покрытий производственных зданий.	
1.465.1-10/82, вып. 0.1	Комплексные железобетонные плиты покрытий одноэтажных промышленных зданий.	
1.030.1-1, вып. 0-0; 0-1; 0-3; 0-4; 1-1; 1-2; 1-3; 3-1; 3-3; 4-1.	Стены наружные из однослойных панелей для каркасных общественных зданий, производственных и вспомогательных зданий промышленных предприятий.	

(продолжение)

Обозначение	Наименование	Примечание
1.020-1/83, вып. 1-1	Фундаменты сборные железобетонные для колонн сечением 300×300 и 400×400 мм	
1.020-1/83, вып. 2-1; 2-2	Колонны сечением 300×300 мм	
1.020-1/83, вып. 3-1,3-2,3-3	Ригели высотой 450 мм пролетом 3,0; 6,0 и 7,2 м для опирания многопустотных плит перекрытия	
1.020-1/83, вып. 4-1, 4-2	Диафрагмы жесткости	
1.020-1/83, вып. 6-1	Монтажные узлы	
1.020-1/83, вып. 7-1	Изделия соединительные стальные	
1.050.1-2, вып. 1.2	Сборные железобетонные марши, площадки и пандусы для многоэтажных общественных зданий, производственных и вспомогательных зданий промышленных предприятий	
1.041.1-2, вып. 1, 5, 6	Сборные железобетонные многопустотные плиты перекрытий многоэтажных общественных зданий, производственных и вспомогательных зданий промышленных предприятий	
1.138-10, вып. 1	Перемычки железобетонные для зданий с кирпичными стенами	
1.410-3, вып. 1	Унифицированные арматурные изделия для монолитных железобетонных конструкций.	
1.494-24, вып. 1	Стаканы для крепления крышных вентиляторов, дефлекторов и зонтов	
3.006.1-2/82, вып. 0; 1-1; 1-2; 1-3; 1-4	Сборные железобетонные каналы и тоннели из лотковых элементов.	
1.030.9-2, вып. 0÷7	Перегородки панельные зданий промышленных и сельскохозяйственных предприятий	

(продолжение)

Обозначение	Наименование	Примечание
1.020-1/83, вып. 0-0	Состав серии. Общие указания по применению изделий. Номенклатура изделий серии.	
1.020-1/83, вып. 0-1	Указания по применению изделий для зданий с перекрытиями из многопустотных плит.	
1.020-1/83, вып. 0-4	Указания по расчету прочности, устойчивости и деформативности зданий с диафрагмами жесткости	
1.020-1/83, вып. 0-6	Ведомости расхода материалов	
	Прилагаемые документы	
ТП-503-4-41.86 КЖН, альбом III	Индустриальные строительные конструкции и изделия	
ТП-503-4-41.86 КЖ ВМ1,2. альбом IV	Ведомости потребности в материалах.	

Привязан

Инв. №

Инв. № подл. | Подпись и дата | Взам. инв. №

ГИП	Шульгин		ТП-503-4-41.86 КЖ		
Н.контр.	Сахновская				
Нач.отд.	Рубан				
Гл.спец.	Волнов		Корпус для обслуживания и ремонта 30 автомобилей БелАЗ-5433, 548А	Стадия: РП	Лист: 2	Листов:
Рук.гр.	Лозенко		Общие данные (окончание)	Минавтотранс РСФСР ГИПРОАВТОТРАНС Российский филиал		
Инж.	Волянина					

ТИПОВОЙ ПРОЕКТ 503-4-41.86 АЛЬБОМ I

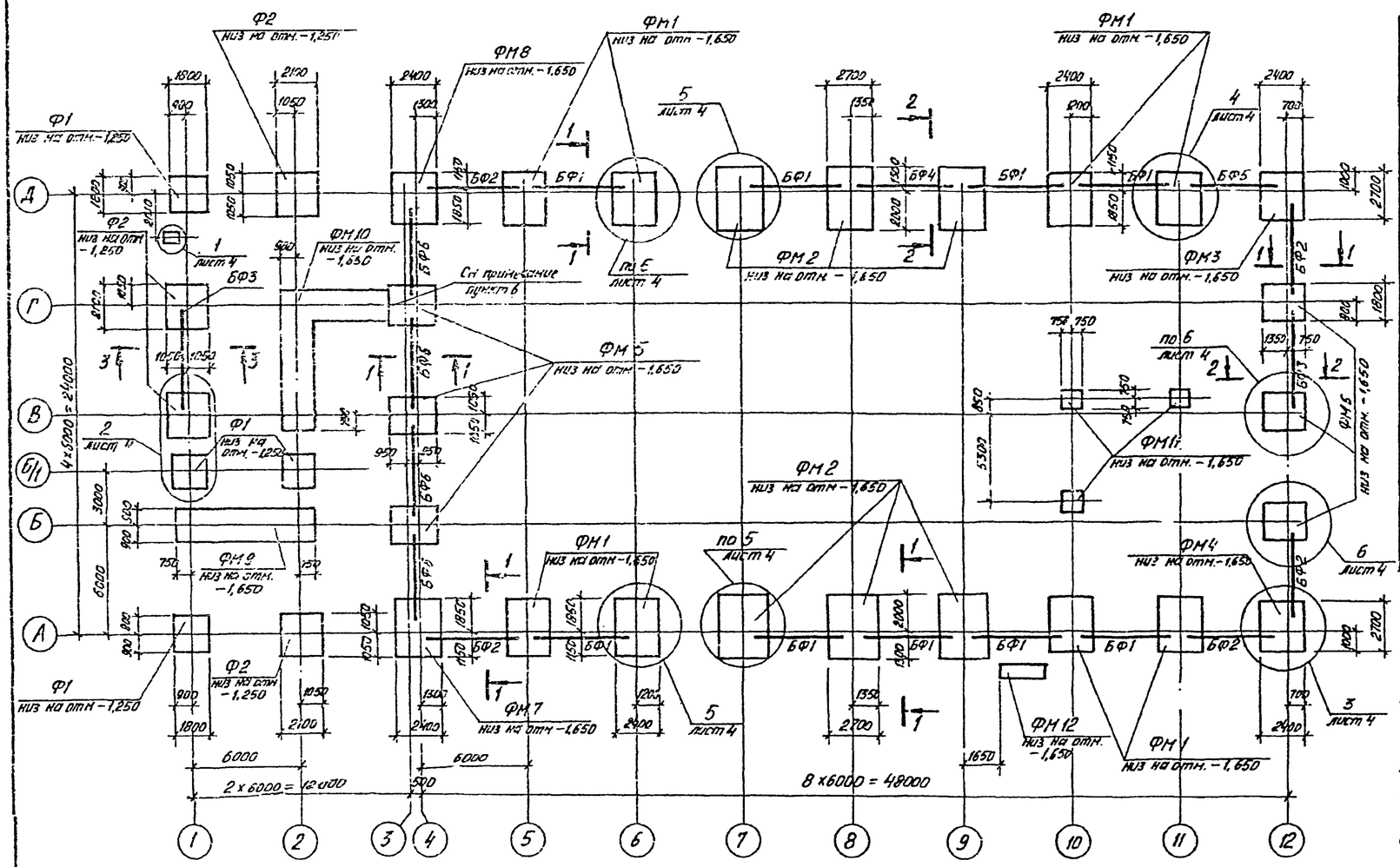

Спецификация к схеме расположения элементов фундаментов

Марка, поз.	Обозначение	Наименование	Кол.	Масса ед., кг	Примечание
		Фундаменты			
Ф1	1.020-1/83 вып.1-1	1Ф18.8-1	4	3500	
Ф2	1.020-1/83 вып.1-1	1Ф21.8-2	4	4500	
ФМ1	лист 6	ФМ1	8		
ФМ2	лист 6	ФМ2	6		
ФМ3	лист 7	ФМ3	1		
ФМ4	лист 7	ФМ4	1		
ФМ5	лист 8	ФМ5	3		
ФМ6	лист 8	ФМ6	3		
ФМ7	лист 9	ФМ7	1		
ФМ8	лист 9	ФМ8	1		
ФМ9	лист 10	ФМ9	1		
ФМ10	лист 11	ФМ10	1		
ФМ11	лист 10	ФМ-11	3		

продолжение

Марка, поз.	Обозначение	Наименование	Кол.	Масса ед., кг	Примечание
		Фундаменты			
ФМ12	лист 11	ФМ12	1		
		Балки фундаментные			
		t=-20°C			
БФ1	1.415-1, вып.1	ФБ 6-3	9	1200	
БФ2	1.415-1, вып.1	ФБ 6-5	5	1100	
БФ3	1.415-1, вып.1	ФБ 6-12	2	1500	
БФ4	1.415-1, вып.1	ФБ 6-13	1	1400	
БФ5	1.415-1, вып.1	ФБ 6-15	1	1300	
БФ6	1.415-1, вып.1	ФБ 6-2	4	1300	

продолжение

Марка, поз.	Обозначение	Наименование	Кол.	Масса ед., кг	Примечание
		t=-30°C			
БФ1	1.415-1, вып.1	ФБ 6-3	9	1200	
БФ2	1.415-1, вып.1	ФБ 6-5	5	1100	
БФ3	1.415-1, вып.1	ФБ 6-29	2	1900	
БФ4	1.415-1, вып.1	ФБ 6-30	1	1800	
БФ5	1.415-1, вып.1	ФБ 6-32	1	1600	
БФ6	1.415-1, вып.1	ФБ 6-2	4	1300	
		t=-40°C			
БФ1	1.415-1, вып.1	ФБ 6-13	9	1400	
БФ2	1.415-1, вып.1	ФБ 6-15	5	1300	
БФ3	1.415-1, вып.1	ФБ 6-29	1	1900	
БФ4	1.415-1, вып.1	ФБ 6-30	1	1800	
БФ5	1.415-1, вып.1	ФБ 6-32	1	1600	
БФ6	1.415-1, вып.1	ФБ 6-12	4	1500	

1. Основанием под фундаменты служат грунты со дующими нормативными характеристиками: $\varphi_н = 28°$; $C^н = 0{,}002$ МПа; $E = 15$ МПа; $\gamma° = 1{,}8$ т/м³.
2. Горизонтальную гидроизоляцию стен выполнять из слоя цементного раствора состава 1:2 толщиной 30 мм, на отм. -0,030.
3. Фундаментные балки, укладывать на слой цементного раствора толщиной 20 мм. Зазоры между торцами фундаментных балок и фундаментами забить бетоном марки М150.
4. Набетонки выполнять из бетона марки М 150.
5. Подготовку под фундаменты, выполнять из бетона марки М 50 толщиной 100 мм.
6. Фундаменты ФМ5 и ФМ 10 при бетонировании выполнять одновременно.
7. Обратную засыпку пазух производить местным грунтом равномерно со всех сторон фундаментов слоями 0,2÷0,3 м с трамбованием до $\gamma_{ск} = 1{,}55 \div 1{,}6$ т/м³.

Привязан

Инв. №

ТП 503-4-41.86 КЖ

ГИП	Шильгин	
Н.контр.	Сахновская	
Нач.отд	Рубан	
Гл.спец	Воинов	
Рук. гр	Лавренко	
Инж	Кривчук	

Корпус для обслуживания и ремонта 30 автомобилей БелАЗ-540А, 548А.

Схема расположения элементов фундаментов

Стадия	Лист	Листов
РП	3	

Минавтотранс РСФСР ГИПРОАВТОТРАНС Ростовский филиал

Ц00391-01 43

ТИПОВОЙ ПРОЕКТ 503-4-41.86 АЛЬБОМ I

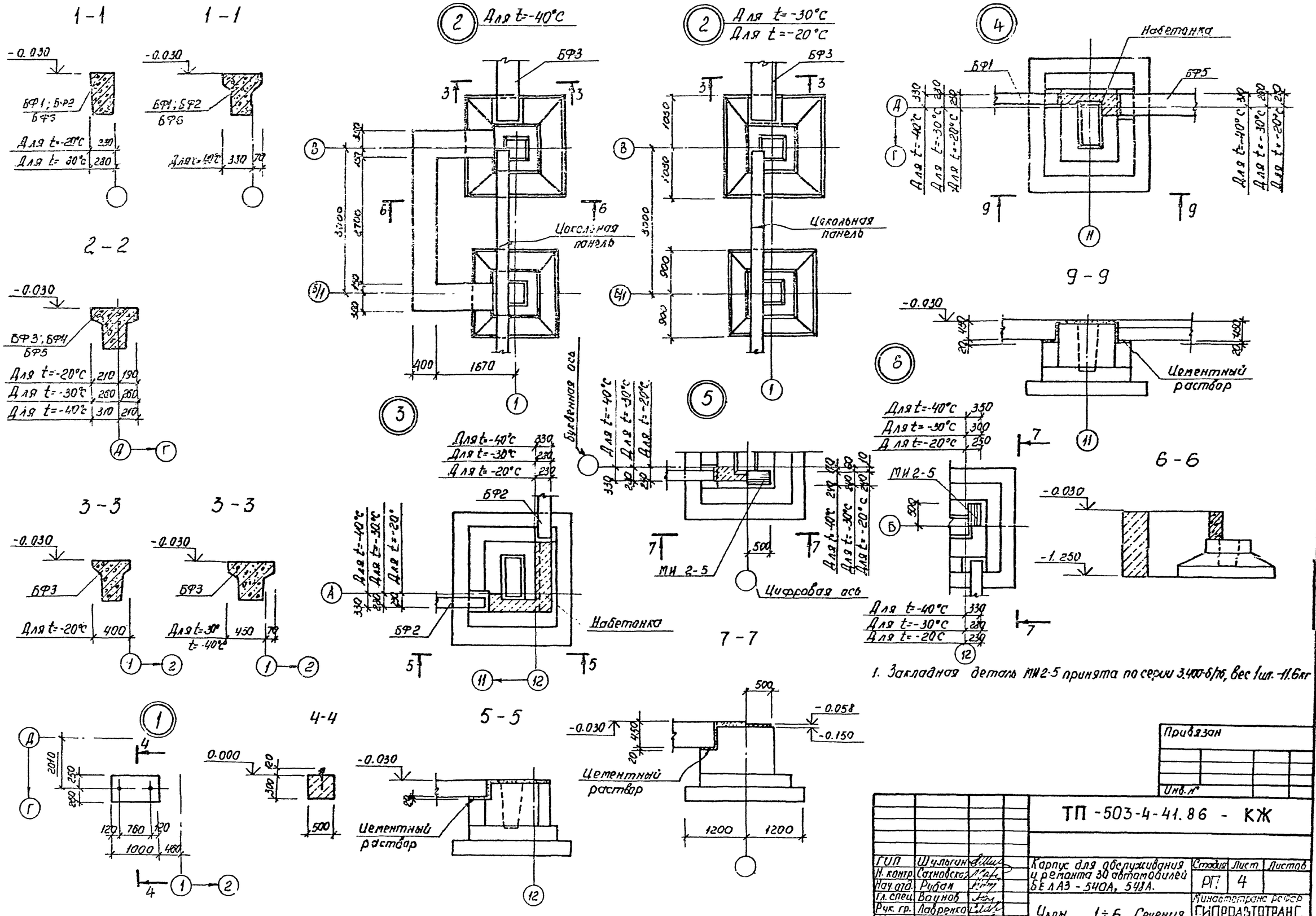

1. Закладная деталь МН2-5 принята по серии 3.400-6/76, вес 1шт. -11.6кг

Привязан

Инв. №

ТП-503-4-41.86 - КЖ			
ГИП	Шульгин		Корпус для обслуживания и ремонта 30 автомобилей БЕЛАЗ-540А, 548А.
Н. контр.	Сахновская		
Нач. отд.	Рубан		
Гл. спец.	Воунов		
Рук. гр.	Лавренко		Узлы 1÷6. Сечения
Инж.	Коротких		

Стадия	Лист	Листов
РП	4	

Минавтотранс РСФСР ГИПРОАВТОТРАНС Ростовский филиал

Инв. № подл. | Подпись и дата | Взам. инв. №

ТИПОВОЙ ПРОЕКТ 503-4-41.86 АЛЬБОМ I

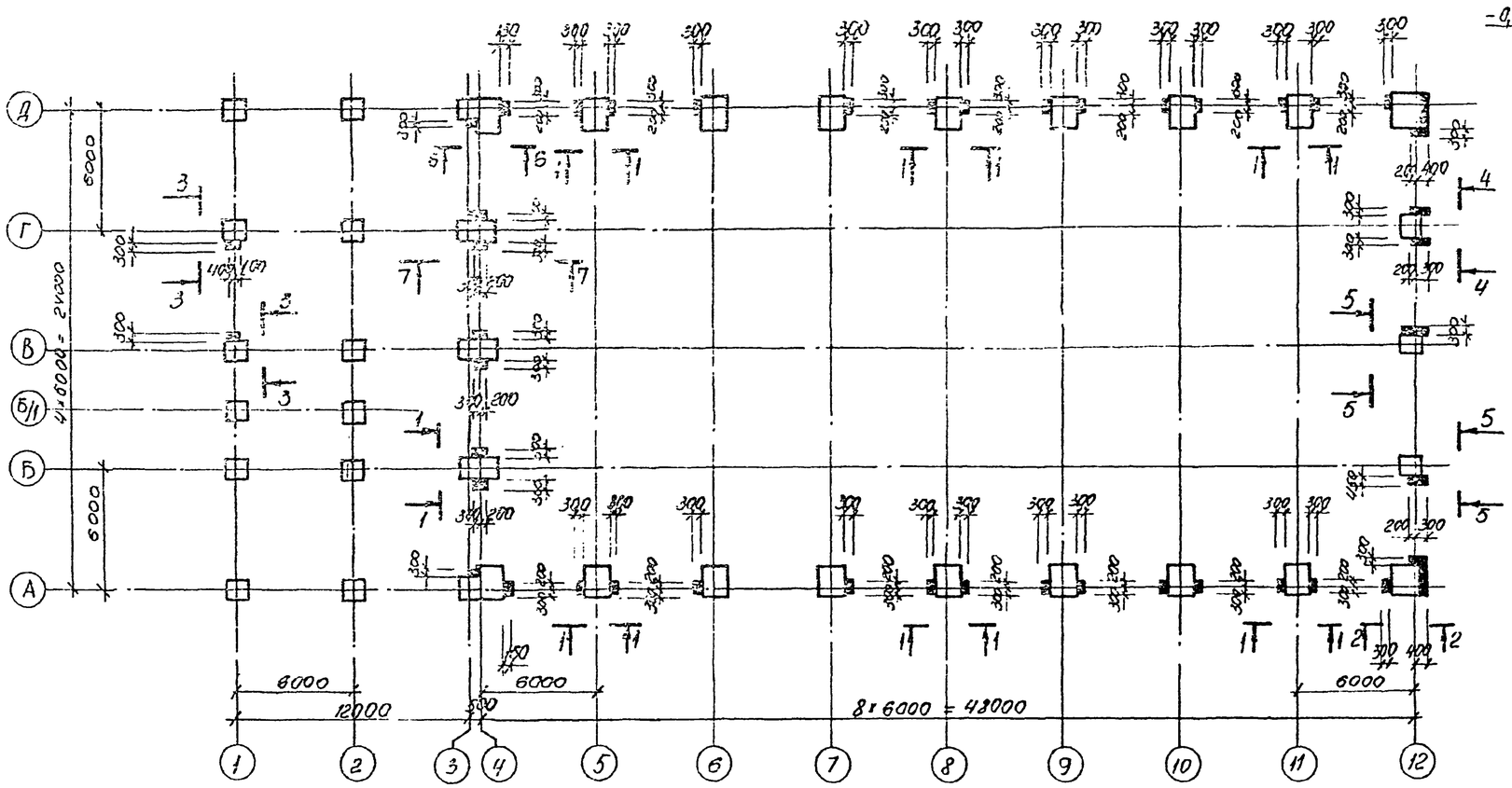

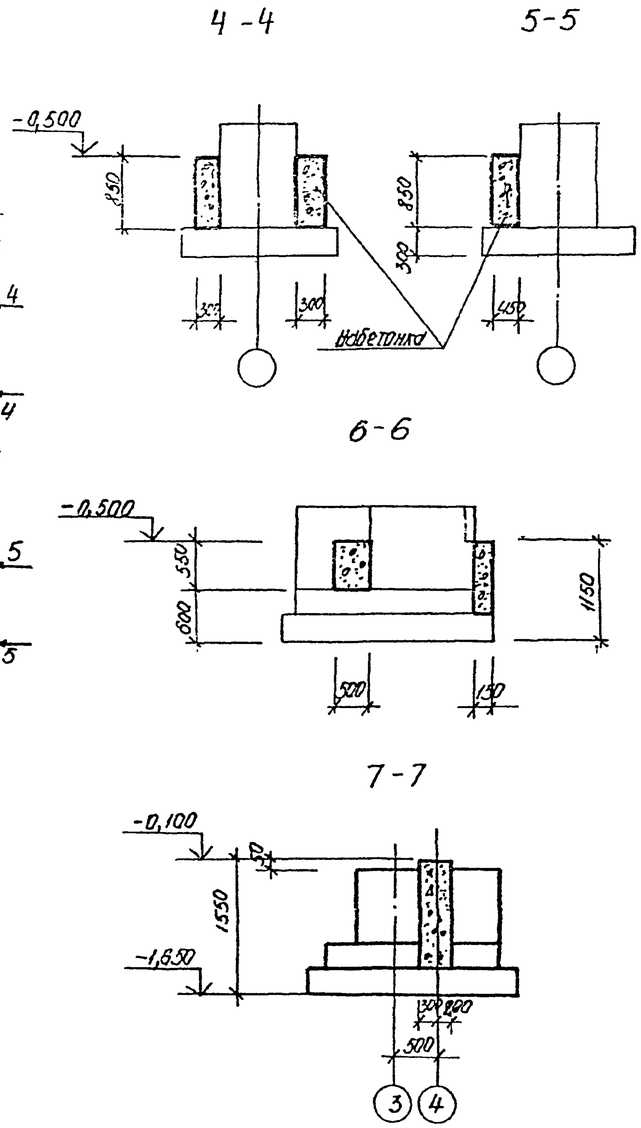

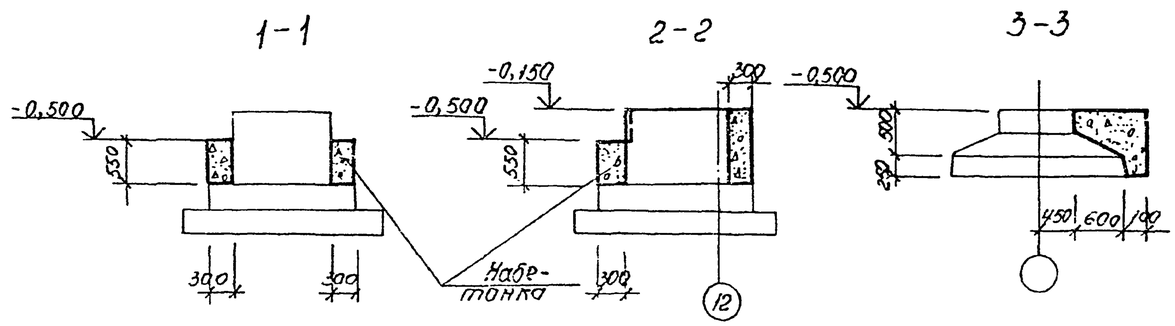

Таблица нагрузок на фундаменты под колонны в осях 1÷2

Наименование элемента	Вид нагрузки	
	N тс	M т.м.
Крайняя колонна	63,5	5,9
Средняя колонна	77.2	—
Торцовая колонна	56,9	4.4
Угловая колонна	36.0	4.4

1. Подбетонки под фундаментные балки выполнять из бетона марки М150 либо одновременно с бетонированием подколонников, либо – при применении инвентарной опалубки – после их бетонирования.
2. Расход бетона марки М150 на подбетонки – 6.0 м³
3. В таблице нагрузок даны нормативные нагрузки по обрезу фундамента для t = -30°С. Момент определен от стеновых панелей.

Привязан

Инв. №

ТП-503-4-41.86 - КЖ

ГИП	Шульгин		
Н. контр.	Сахновская		
Нач. отд.	Рубан		
Гл. спец.	Воинов		
Рук. гр.	Лавренко		
Инж.	Коротких		

Корпус для обслуживания и ремонта 30 автомобилей БЕЛАЗ - 540 А, 548 А.

Схема расположения подбетонок под фундаментные балки.

Стадия	Лист	Листов
РП	5	

Минавтотранс РСФСР ГИПРОАВТОТРАНС Ростовский филиал

Ц00391-01 45

Взам. инв. №

Подпись и дата

Инв. № подл.

ТИПОВОЙ ПРОЕКТ 503-4-41.86 АЛЬБОМ I

Фм 1

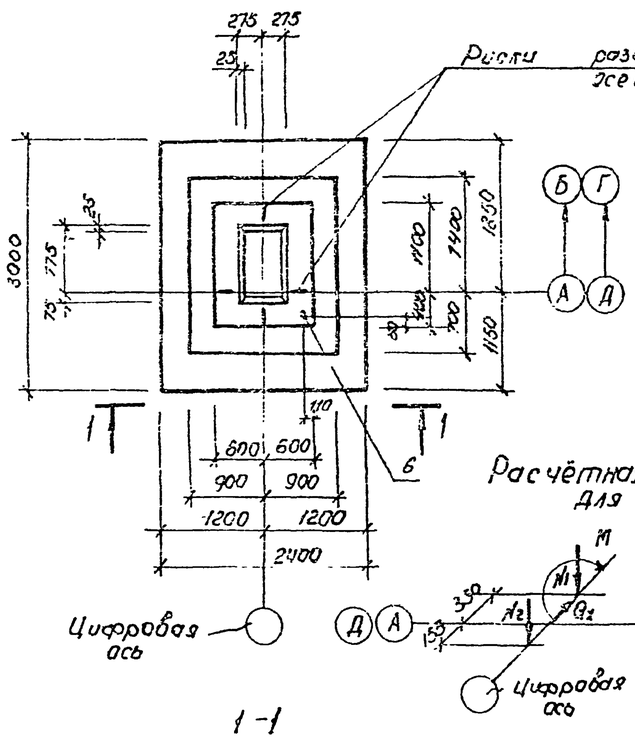

Фм 2

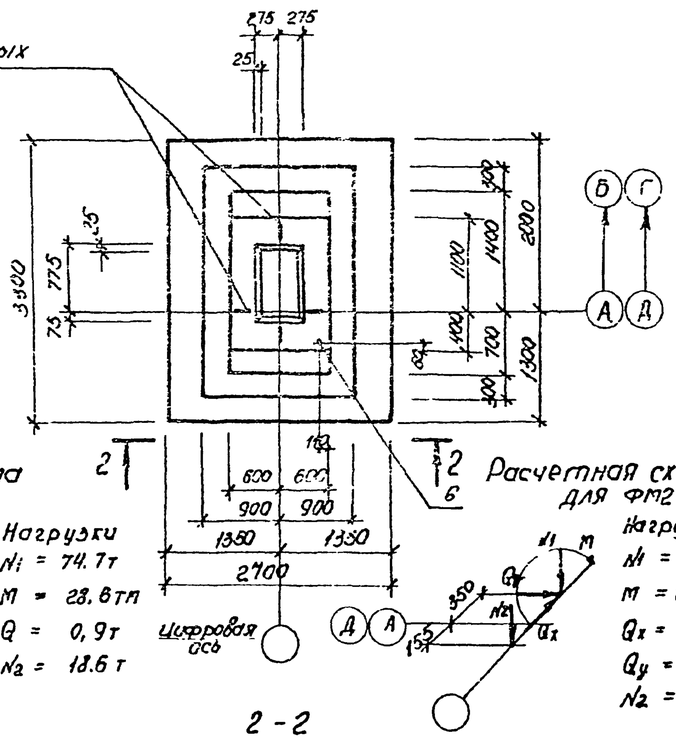

Расчётная схема для Фм1

Нагрузки
N_1 = 74.7т
M = 28.6тм
Q = 0,9т
N_2 = 18.6т

Расчетная схема для Фм2

Нагрузки
N_1 = 107.5т
M = 28.6тм
Q_x = 0.9т
Q_y = 9.8т
N_2 = 18.6т

1-1

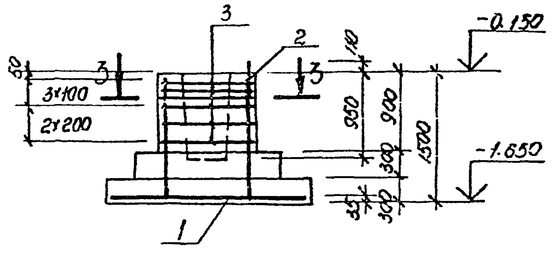

2-2

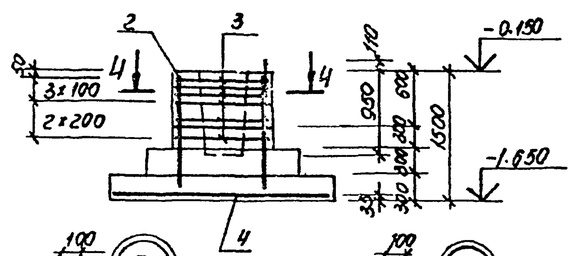

3-3

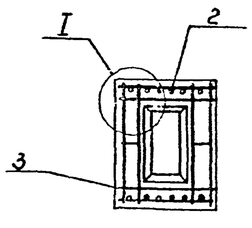

4-4

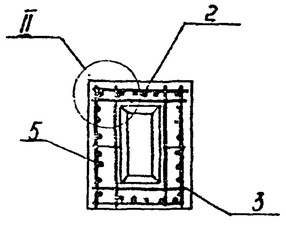

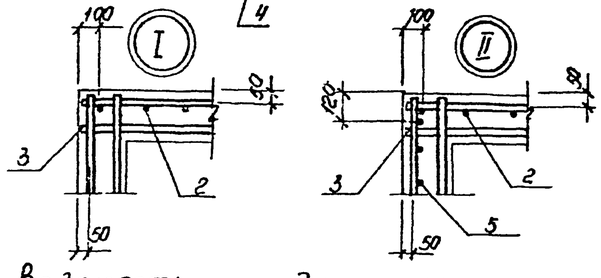

Спецификация фундаментов Фм1, Фм2

Формат	Зона	Поз.	Обозначение	Наименование	Кол.	Примечание
				Фм 1		
				Сборочные единицы		
				Сетки арматурные		
А3		1	1.410-3, вып.1	2С $\frac{10AII}{10AI}$ 235×295	1	
А4		2	1.412-1/77, вып.3	СН12АII-10×13	2	
А4		3	1.412-1/77, вып.3	СВ-8АI	6	
Б4		6	лист 6	⌀12АI ГОСТ 5781-82* ℓ=500	1	
				Материалы		
				Бетон марки М150	4.5	м³
				Фм2		
				Сборочные единицы		
				Сетки арматурные		
А4		2	1.412-1/77, вып.3	СН12АII-10×15	2	
А4		3	1.412-1/77, вып.3	СВ-8АI	6	
А3		4	1.410-3, вып.1	2С $\frac{12AII}{12AI}$ 265×325	1	
А4		5	Т.П-503-4-41.86 Альбом III	С4	2	
Б4		6	лист 6	⌀12АI ГОСТ 5781-82* ℓ=500	1	
				Материалы		
				Бетон. марки М150	5.6	м³

1. В расчетной схеме даны нормативные нагрузки по обрезу фундамента на отм -0.150.
2. Вертикальную арматуру фундамента приварить к арматуре подошвы в местах их пересечения
3. Поз.6 приварить к вертикальной арматуре фундамента.

Ведомость расхода стали на элемент, кг

Марка элемента	Изделия арматурные								Общий расход
	Арматура класса								
	A-I			A-II		A-III			
	ГОСТ 5781-82*			ГОСТ 5781-82*		ГОСТ 5781-82*			
	⌀8	⌀12	Итого	⌀12	Итого	⌀10	⌀12	Итого	
Фм1	28.2	0.45	28.65	15.4	15.4	43.6	—	43.6	87.65
Фм2	31.39	0.45	31.83	36.84	36.84	—	80.4	80.4	149.07

Привязан

Инв. №

ТП-503-4-41.86-КЖ

ГИП	Шульгин		
Н. контр.	Салковская		
Нач. отд.	Рубан		
Гл. спец.	Коинов		
Рук. гр.	Лавренко		
Инж.	Гривчук		

Корпус для обслуживания и ремонта 30 автомобилей БЕЛАЗ-540А, 543А

Фундаменты Фм1, Фм2

Стадия	Лист	Листов
РП	6	

Минавтотранс РСФСР ГИПРОАВТОТРАНС Ростовский филиал

Инв. № подл. | Подпись и дата | Взам. инв. №

Фм 3

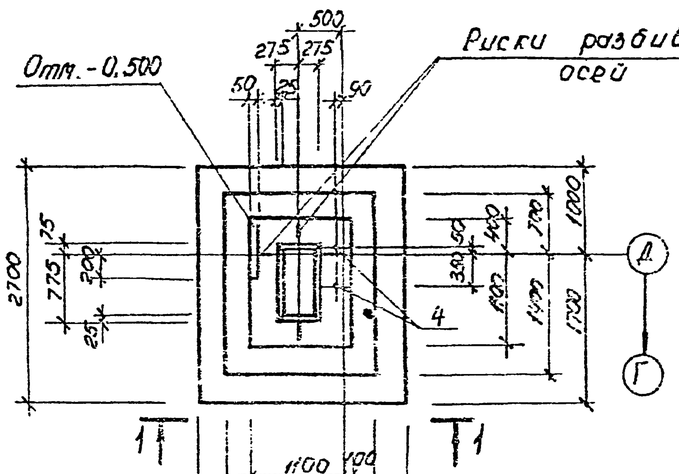

Фм 4

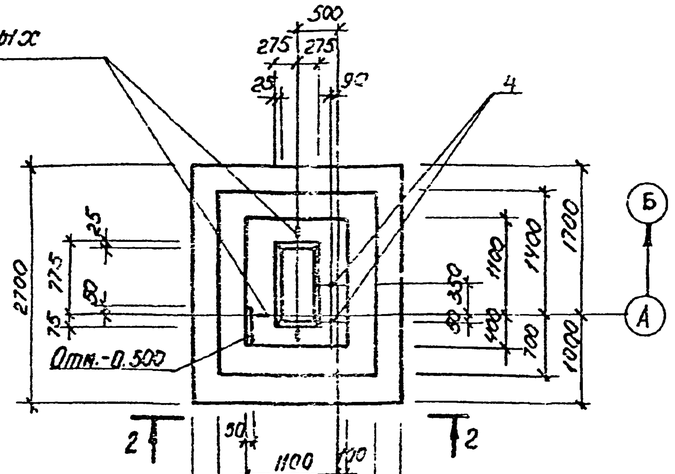

Расчетная схема для Фм3, Фм4

Нагрузки
N1 = 44,4т
N2 = 9,3т
N3 = 9,9т
Qx = 1,0т
M = 14,3тм

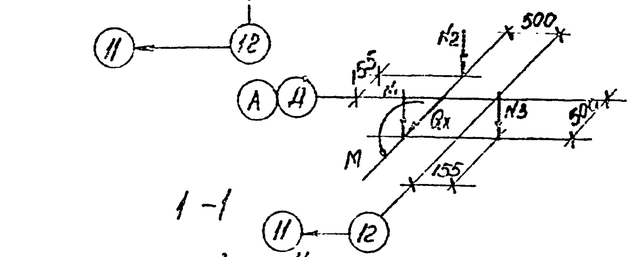

1-1

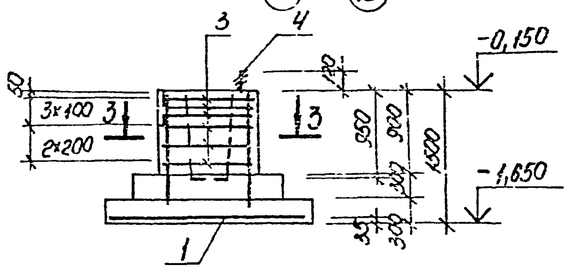

2-2

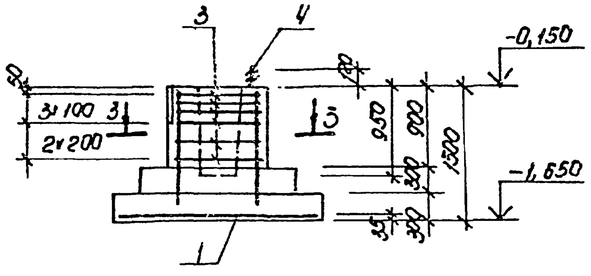

3-3

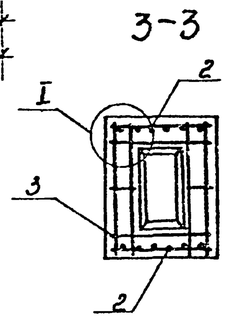

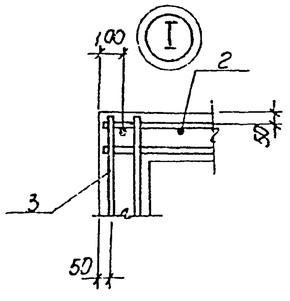

Спецификация фундаментов Фм3, Фм4

Формат	Зона	Поз.	Обозначение	Наименование	Кол.	Примечание
				Фм3, Фм4		
				Сборочные единицы		
				Сетки арматурные		
А3		1	1.410-5, вып.1	2С 10АIII/10АIII-235х265	1	
А4		2	1.412-1/77, вып.3	СН12АII-10х15	2	
А1		3	1.412-1/77, вып.3	СВ-8АI	6	
				Изделие закладное		
А4		4	ТП-503-4-41.86 альбом II	Анкер А1	2	
				Материалы		
				Бетон марки М150	4,5	м³

В расчетной схеме даны нормативные нагрузки по обрезу фундамента на отм. -0,150.

Ведомость расхода стали на элемент, кг

Марка элемента	Изделия арматурные								Изделия закладные			Общий расход
	Арматура класса							Всего	Арматура класса		Всего	
	A-I			A-II		A-III			A-I			
	ГОСТ 5781-82*			ГОСТ 5781-82*		ГОСТ 5781-82*			ГОСТ 5781-82*			
	Ф8		Итого	Ф12	Итого	Ф10	Итого		Ф25	Итого		
Фм3, Фм4	28,2		28,2	15,4	15,4	35,7	35,7	79,3	6,4	6,4	6,4	85,8

Привязан

Инв. №

ТП-503-4-41.86 - КЖ

ГИП	Шульгин		Корпус для обслуживания и ремонта 30 автомобилей БЕЛАЗ-540А, 543А	Стадия	Лист	Листов
Н. контр.	Сахновская			РП	7	
Нач. отд.	Рубан					
Гл. спец.	Воинов		Фундаменты Фм3, Фм4	Минавтотранс РСФСР ГИПРОАВТОТРАНС Ростовский филиал		
Рук. гр.	Лавренко					
Инж.	Кривчук					

Инв. № подл. | Подпись и дата | Взам. инв. №

ТИПОВОЙ ПРОЕКТ 503-4-41.86 АЛЬБОМ I

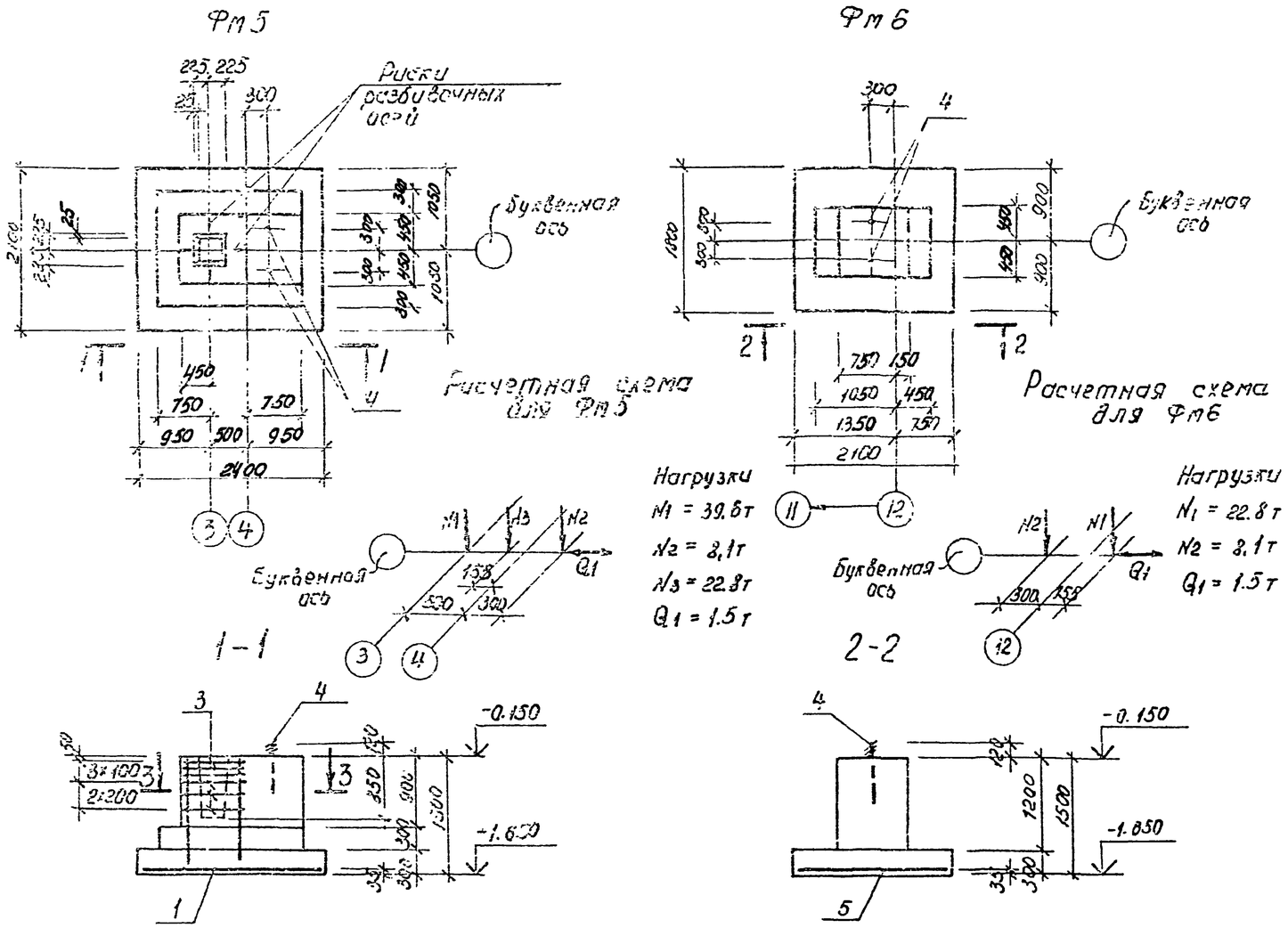

Спецификация фундаментов Фм5, Фм6

Формат	Зона	Поз.	Обозначение	Наименование	Кол.	Примечание
				Фм 5		
				Сборочные единицы		
				Сетки арматурные		
А3		1	1.410-3., вып.1	2С 10А III / 10А III 205×225	1	
А4		2	1.412-1/77, вып.3	СН 12А II - 6×15	2	
А4		3	1.412-1/77, вып.3	СА - 8А I	6	
				Изделие закладное		
А4		4	ТП-503-4-41.86 Альбом III	А 1	2	
				Материалы		
				Бетон марки М150	3,7	м³
				Фм 6		
				Сборочные единицы		
				Сетки арматурные		
А3		5	1.410-3, вып.1	2С 10А III / 10А III 175×205	1	
				Изделие закладное		
А4		4	ТП-503-4-41.86 альбом III	А 1	2	
				Материалы		
				Бетон марки М150	2,3	м³

В расчетной схеме даны нормативные нагрузки по обрезу фундамента на отм. -0,150.

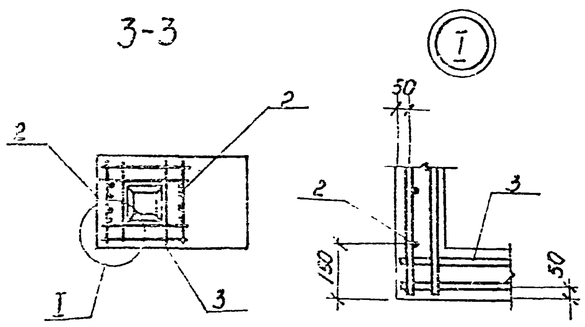

Ведомость расхода стали на элемент, кг

Марка элемента	Изделия арматурные									Изделия закладные				Общий расход
	Арматура класса								Всего	Арматура класса			Всего	
	А-I			А-II		А-III				А-I				
	ГОСТ 5781-82			ГОСТ 5781-82		ГОСТ 5781-82				ГОСТ 5781-82				
	Ф8		Итого	Ф12	Итого	Ф10		Итого		Ф25		Итого		
Фм 5	17.8		17.8	10.4	10,4	31.2		31,2	59.4	6,4		6,4	6,4	65.8
Фм 6	—		—	—	—	23,3		23,3	23,3	6,4		6.4	6,4	29,7

Привязан

Инв. №

ТП-503-4-41.86- КЖ

ГИП	Шульгин	
Н.контр.	Сахновская	
Нач.отд.	Рубан	
Гл.спец.	Воинов	
Рук.гр.	Лавренко	
Инж.	Кривчук	

Корпус для обслуживания и ремонта 30 автомобилей БЕЛАЗ-540А, 5/8 А

Фундаменты ФМ5, Фм6

Стадия	Лист	Листов
РП	8	

Инвентарный № ЦИПРОЛЕНТРАНС Ростовский филиал

Ц00391-01 48

Фм 7

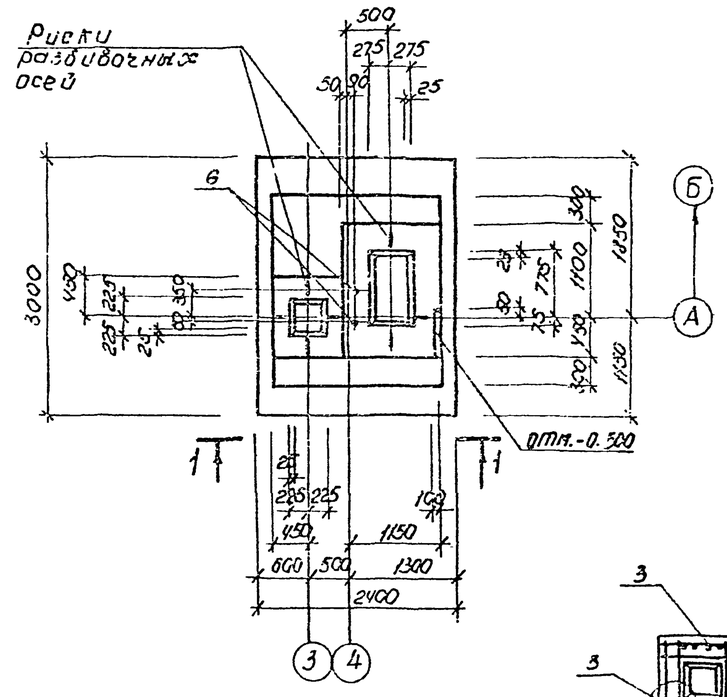

Фм 8

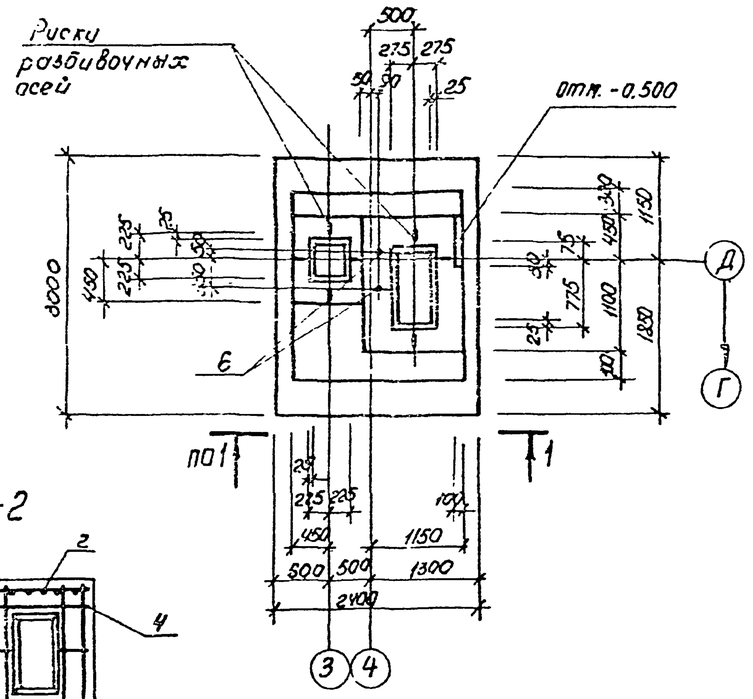

2-2

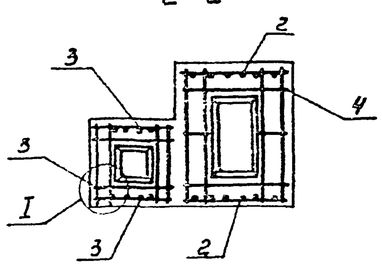

1-1

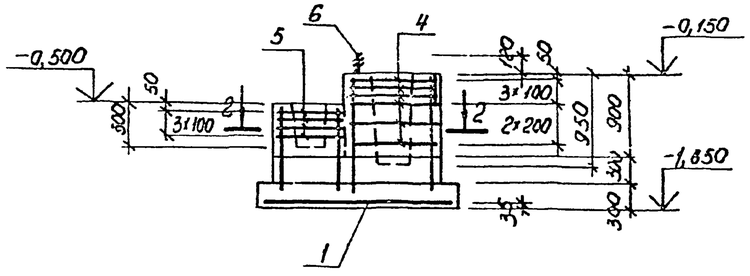

Расчетная схема для Фм 7, Фм 8

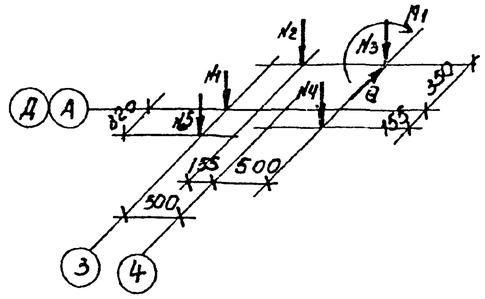

Нагрузки
N_1 = 22.1т
N_2 = 10,5т
N_3 = 43.1т
N_4 = 9,9т
N_5 = 7,3т
M_1 = 15,9тм
Q = 1,0т

Спецификация фундаментов Фм7, Фм8

Формат	Зона	Поз.	Обозначение	Наименование	Кол.	Примечание
				Фм 7, Фм 8		
				Сборочные единицы		
				Сетки арматурные		
А3		1	1.410-3, вып.1	2С 10АIII/10АIII 235×295	1	
А4		2	1.412-1/77, вып.3	СН12АII-10×15	2	
А4		3	1.412-1/77, вып.3	СН12АII-6×15	2	
А4		4	1.412-1/77, вып.3	С8-8АI	6	
А4		5	1.412-1/77, вып.3	СА-8АI	4	
				Изделие закладное		
А4		6	ТП-503-4-41.88 альбом III	А1	2	
				Материалы		
				Бетон марки М150	5.4	м³

В расчетной схеме даны нормативные нагрузки по обрезу фундамента на отм. -0.150.

I

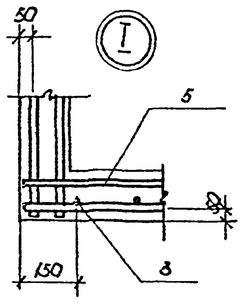

Ведомость расхода стали на элемент, кг

Марка элемента	Изделия арматурные										Изделия закладные				Общий расход
	Арматура класса									Всего	Арматура класса			Всего	
	A-I				A-II		A-III				A-I				
	ГОСТ 5781-82				ГОСТ 5781-82		ГОСТ 5781-82				ГОСТ 5781-82				
	Ф8			Итого	Ф12	Итого	Ф10		Итого		Ф25		Итого		
Фм7, Фм8	40.6			40.6	25,8	25,8	43,6		43,6	110.0	6,4		6.4	6.4	116.4

Привязан

Инв. №

ТП-503-4-41.86 КЖ

ГИП	Шульгин		
Н. контр.	Сахновская		
Нач. отд.	Рубан		
Гр. спец.	Ваинов		
Рук. гр.	Лавренко		
Инж.	Кривчук		

Корпус для обслуживания и ремонта 30 автомобилей БелАЗ-540А, 543А

Стадия	Лист	Листов
РП	9	

Фундаменты Фм 7, Фм 8

Минавтотранс РСФСР ГИПРОАВТОТРАНС Ростовский филиал

Инв. № подл. | Подпись и дата | Взам. инв. №

ТИПОВОЙ ПРОЕКТ 503-4-41.86 АЛЬБОМ I

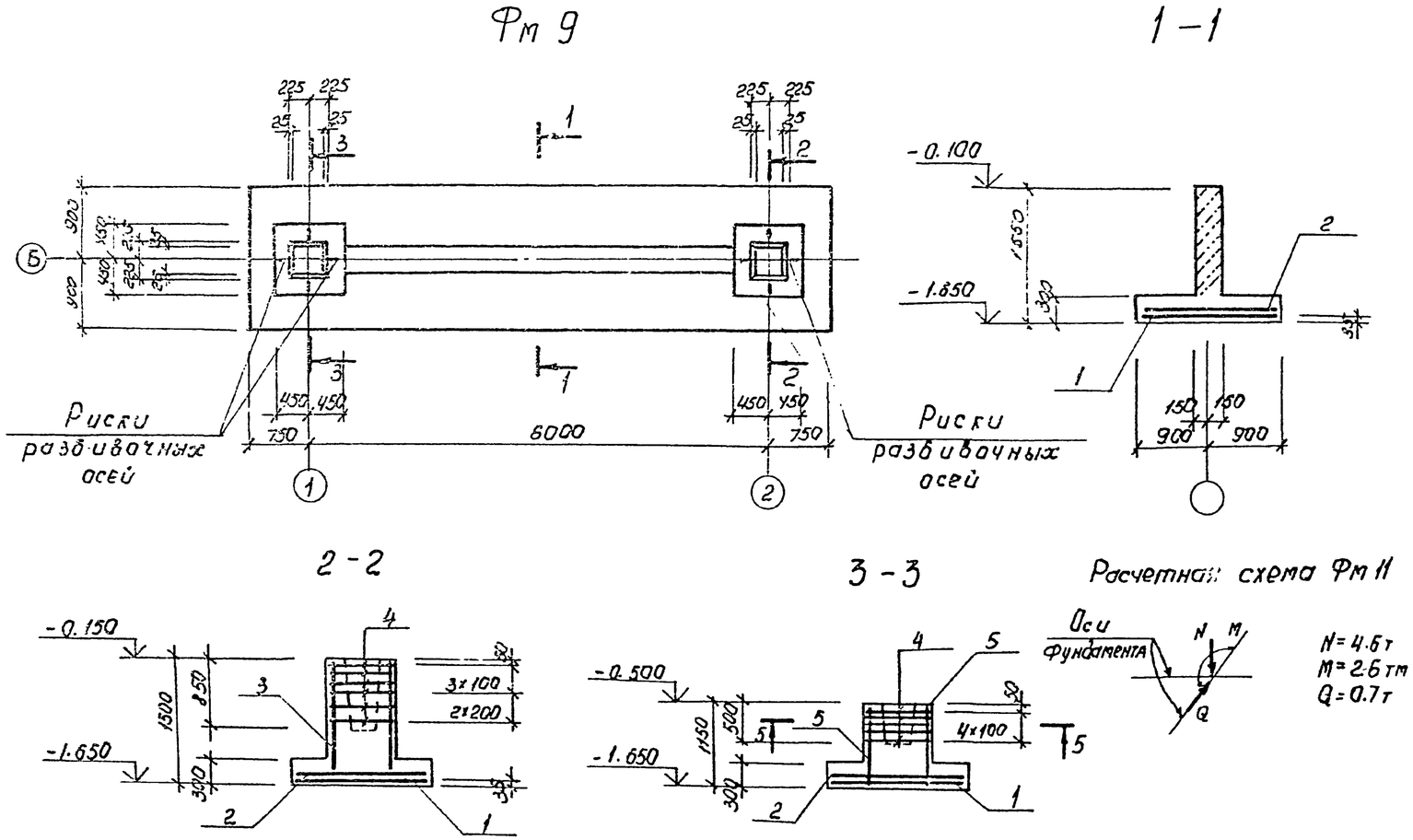

Спецификация фундаментов Фм 9; Фм 11

Формат	Зона	Поз.	Обозначение	Наименование	Кол.	Примечание
				Фм 9		
				Сборочные единицы		
				Сетки арматурные		
А3		1	1.410-3, вып.1	1С $\frac{16 А III}{10 А III}$ 245×175	3	
А3		2	1.410-3, вып.1	1С $\frac{16 А III}{8 А III}$ 165×715	1	
А4		3	1.412-1/77, вып.3	СН 12А II-6×15	2	
А4		4	1.412-1/77, вып.3	СА-8А I	11	
				Детали		
				Ф 10А-III ГОСТ 5781-82		
А2		5	лист 10	ℓ = 1100	8	0,68 кг
				Материалы		
				Бетон марки М150	7,6	м³
				Фм 11		
				Сборочные единицы		
				Сетки арматурные		
А4		4	1.412-1/77, вып.3	СА-8А I	5	
А4		3	1.412-1/77, вып.3	СН 12А II-6×15	2	
А3		6	1.410-3, вып.1	2С $\frac{10 А III}{10 А III}$ 145×145	1	
				Материалы		
				Бетон марки М150	1.6	м³

В расчетной схеме даны нормативные нагрузки по обрезу фундамента на отм. -0.150.

Ведомость расхода стали на элемент, кг

Марка элемента	Изделия арматурные											Общий расход
	Арматура класса										Всего	
	А-I ГОСТ 5781-82*				А-II ГОСТ 5781-82*			А-III ГОСТ 5781-82*				
		8		Итого	12		Итого	8	10	16	Итого		
Фм 9		31.3		31.3	10.4		10.4	7.8	19.0	209.2	236.0	277.7	277.7
Фм 11		15.1		15.1	10.4		10.4	—	14.4	—	14.4	39.9	39.9

Инв. № подл. | Подпись и дата | Взам. инв. №

Привязан

Инв. №

ТП-503-4-41.86-КЖ

ГИП	Шульгин		Корпус для обслуживания и ремонта автомобилей БелАЗ-540А, 548А.	Стадия	Лист	Листов
Н. контр.	Сахновская			РП	10	
Нач. отд.	Рубан					
Гл. спец.	Воинов		Фундаменты Фм 9; Фм 11.	Минавтотранс РСФСР ГИПРОАВТОТРАНС Ростовский филиал		
Рук. гр.	Лабренко					
Инж.	Коротких					

ТИПОВОЙ ПРОЕКТ 503-4-41.86 АЛЬБОМ I

Фм 10

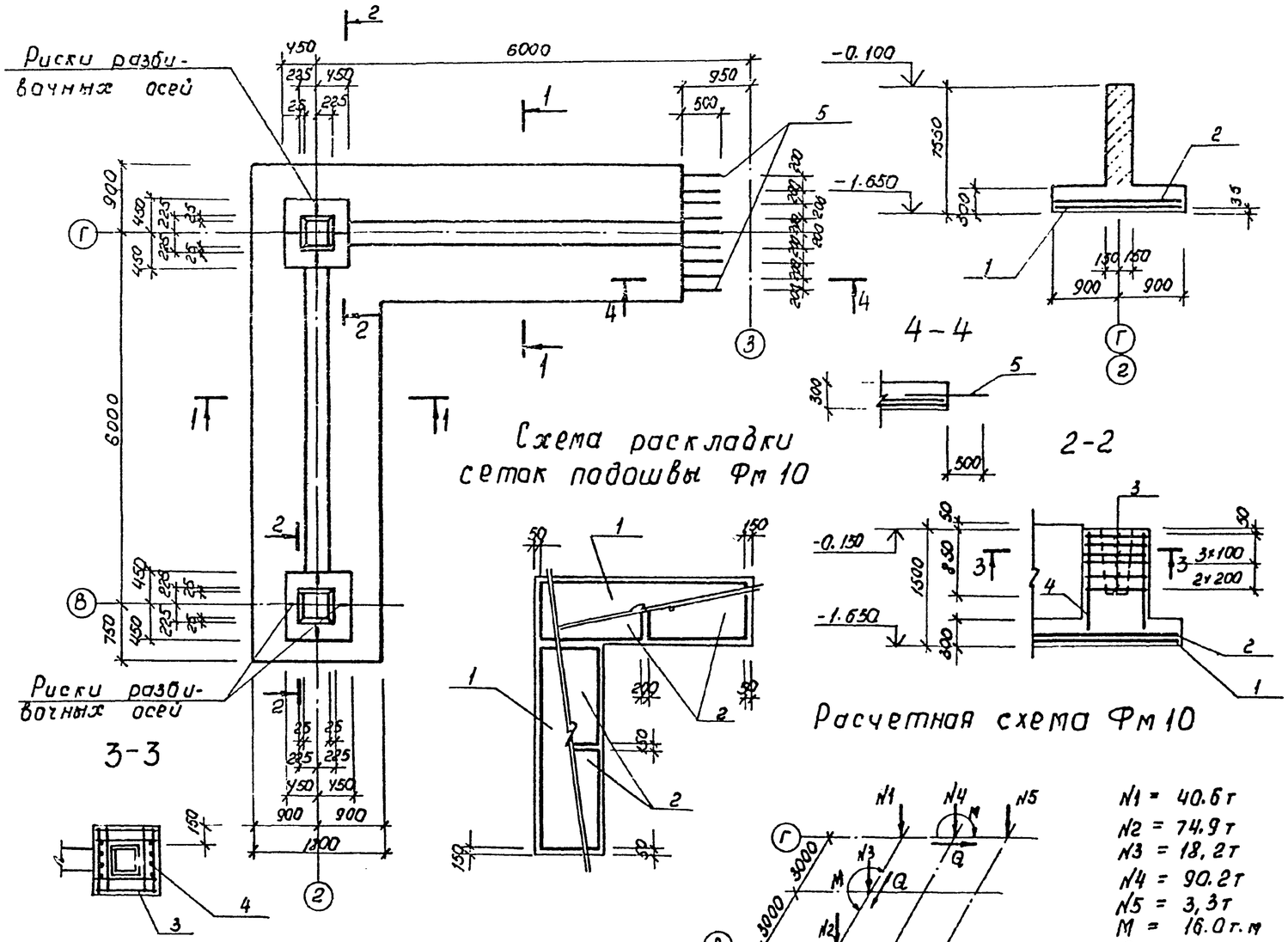

Спецификация фундаментов Фм 10, Фм 12

Формат	Зона	Поз.	Обозначение	Наименование	Кол.	Примечание
				Фм 10		
				Сборочные единицы		
				Сетки арматурные		
А3		1	1.410-3, вып.1	1С 16АIII/8АII 185×595	2	
А3		2	1.410-3 вып.1	1С 16АIII/10АIII 235×175	4	
А4		3	1.412-1/77, вып.3	СА-8АI	12	
А4		4	1.412-1/77, вып.3	СН12АII-6×15	4	
				Детали		
				Ф16 АIII ГОСТ 5781-82*		
А2		5	Лист 11	ℓ = 1000	9	1.58 кг
				Материалы		
				Бетон марки М150	11.7	м³
				Фм 12		
				Сборочные единицы		
				Анкер		
А4		6	ТП-503-4-41.86 альбом III	А2	4	
				Материалы		
				Бетон марки М150	1.7	м³

В расчетной схеме даны нормативные нагрузки по обрезу фундамента на отм. -0.150.

Ведомость расхода стали на элемент, кг

Марка элемента	Изделия арматурные									Всего	Общий расход
	Арматура класса										
	A-I				A-II		A-III				
	ГОСТ 5781-82*				ГОСТ 5781-82*		ГОСТ 5781-82*				
	8	20	Итого	12	Итого	8 / 10 / 12	16	Итого			
Фм 10	42.0	–	42.0	20.8	20.8	146 / 221.2	367.6	403.4		466.2	466.2
Фм 12	–	–	8.0	8.0	–	–	–	–	–	8.0	8.0

Привязан

Инв. №

Инв. № подл. | Подпись и дата | Взам. инв. №

ГИП	Шульгин		ТП-503-4-41.86 - КЖ
Н. контр.	Сагновская		
Нач. отд.	Рубан		
Гл. спец.	Воинов		
Рук. гр.	Лавренко		
Инж.	Коратгих		

Корпус для обслуживания и ремонта 30 автомобилей БЕЛАЗ-540А, 548А

Фундаменты Фм 10; Фм 12

Стадия	Лист	Листов
РП	11	

Минавтотранс РСФСР ГИПРОАВТОТРАНС Ростовский филиал

400391-01 51

ТИПОВОЙ ПРОЕКТ 503-4-41.86 АЛЬБОМ I

Схема расположения колонн, подкрановых балок, связей, ригелей, диафрагм жесткости I яруса

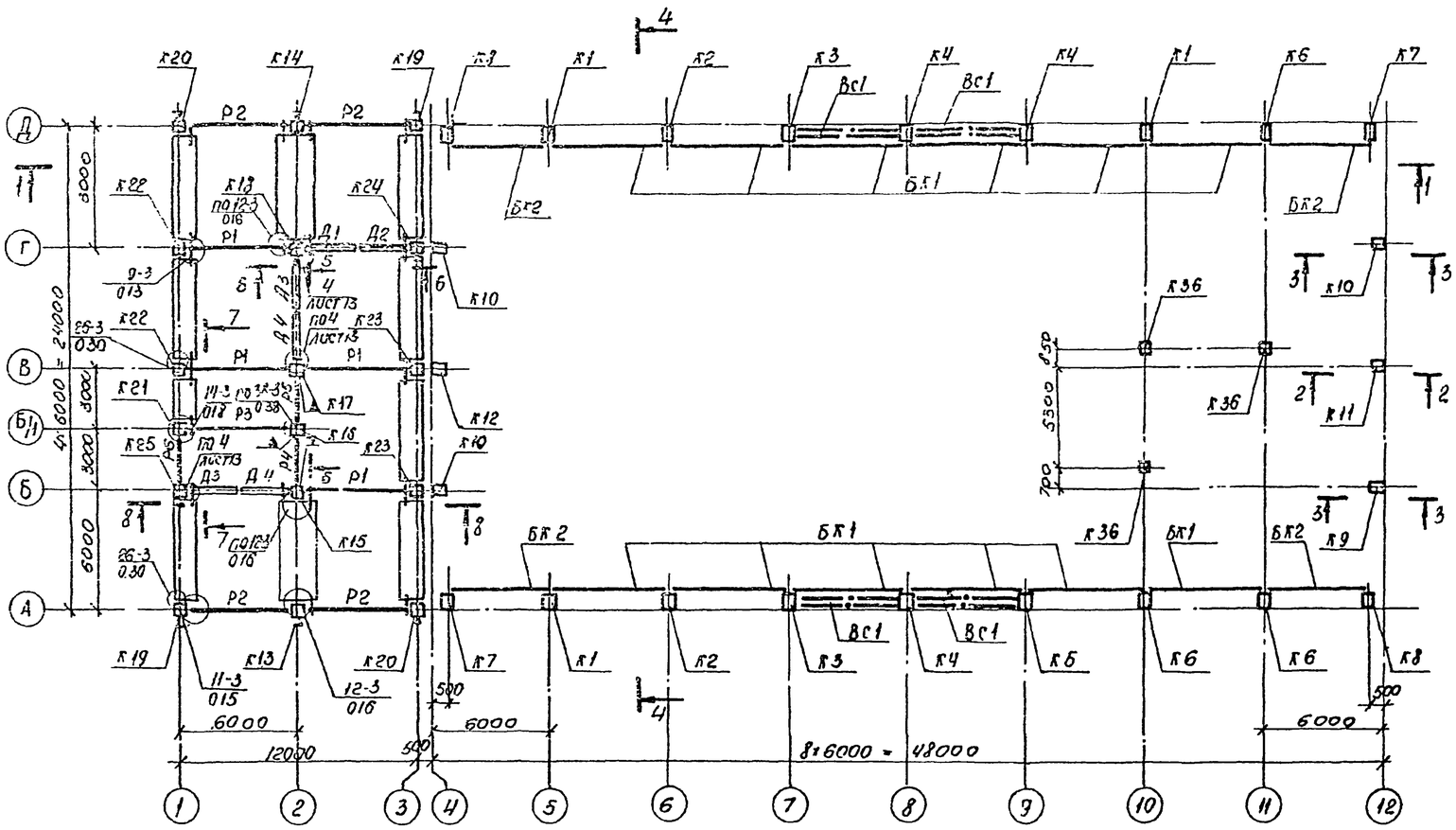

Схема расположения колонн, ригелей, диафрагм жесткости II яруса 2-2

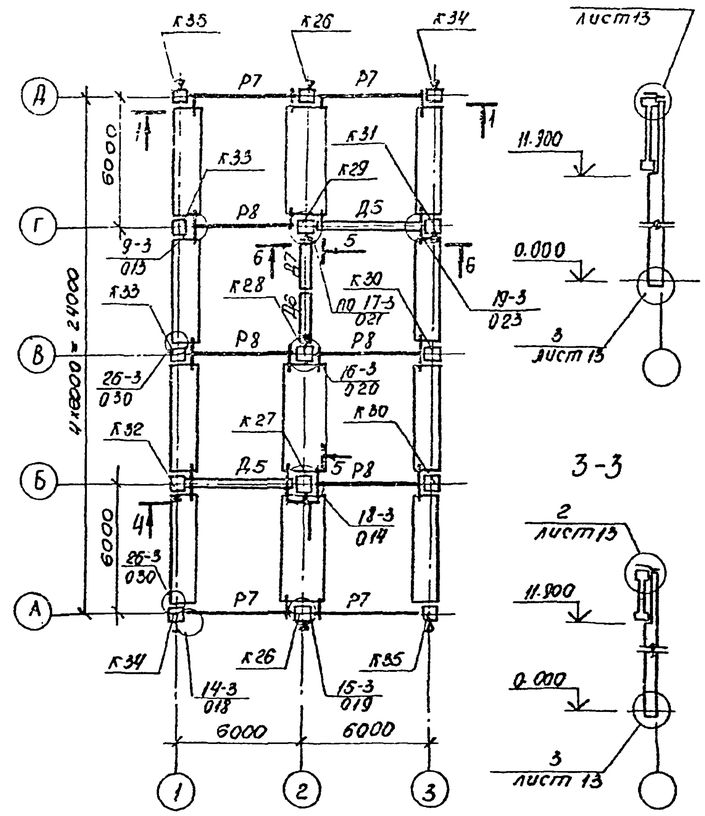

1. При монтаже сборных железобетонных конструкций руководствоваться указаниями серии 1.424.1-5, вып.0; 1.427.1-3 вып.0; 1.463-3, вып.1; 1.426.1-4, Вып.1; 1.020-1/83, вып.0-1 и СНиП 3.03-02.
2. Спецификацию элементов к схемам расположения см. на листе 14.
3. Сечения 4-4 ÷ 8÷8 см. на листе 13.
4. Все неоговоренные узлы приняты по серии 1.020-1/83, вып.6-1.

Привязан

Инв. №

ТП-503-4-41.86 КЖ

ГИП	Шульгин		Корпус для обслуживания и ремонта 30 автомобилей БЕЛАЗ-540А, 548А.	Стадия	Лист	Листов
Н.контр.	Сапожкая			РП	12	
Нач.отд.	Рубан					
Гл.спец.	Ваулов		Схемы расположения колонн, подкрановых балок, связей, ригелей, диафрагм жесткости I и II яруса.	Минавтотранс РСФСР ГПИ и ПО АВТОТРАНС Ростовский филиал		
Рук.гр.	Лаврентко					
Инж.	Коротких					

Инв.№ подл. | Подпись и дата | Взам.инв.№

ТИПОВОЙ ПРОЕКТ 503-4-41.86 АЛЬБОМ I

4 - 4

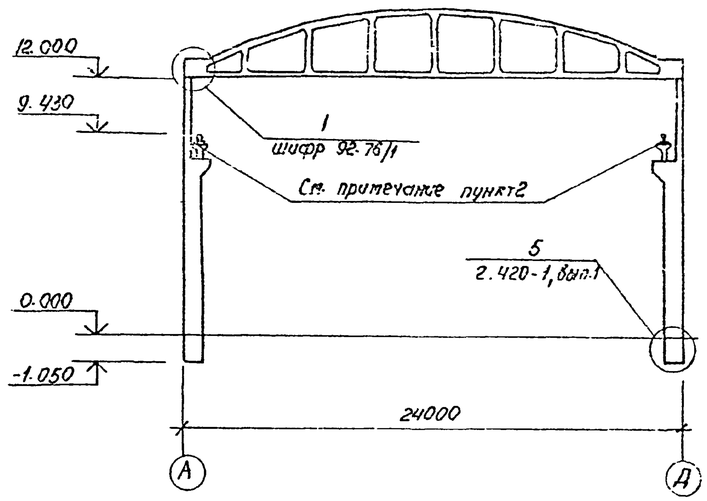

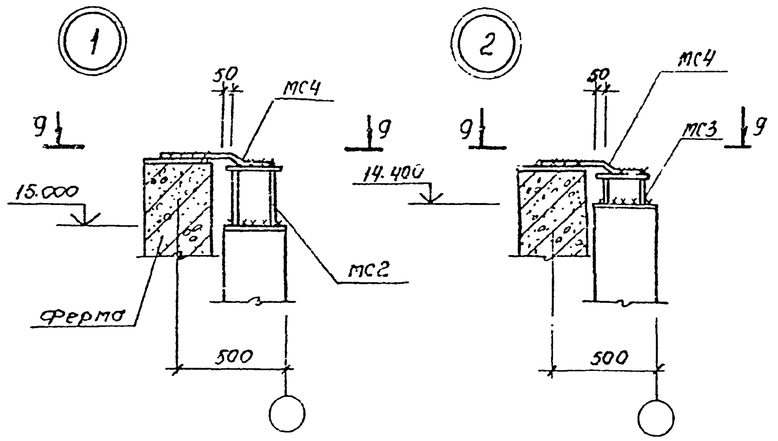

9 - 9

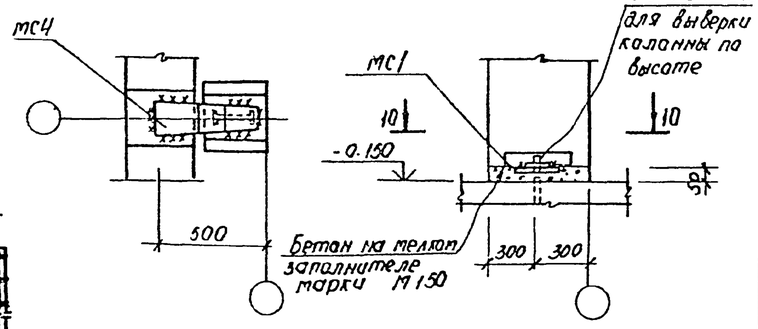

5 - 5

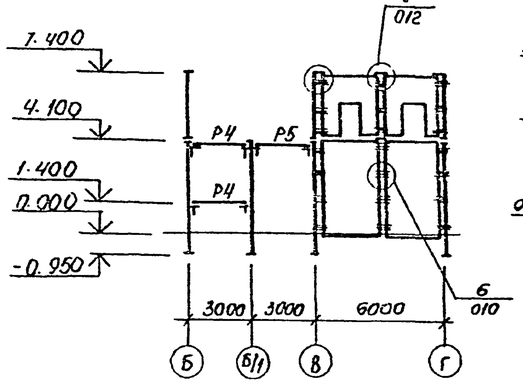

6 - 6

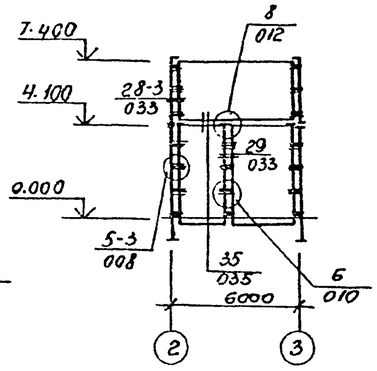

11 - 11

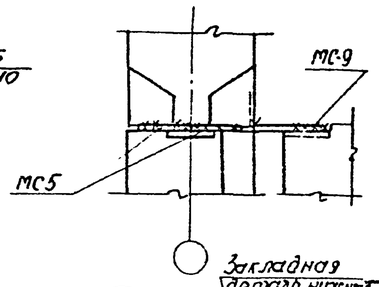

10 - 10

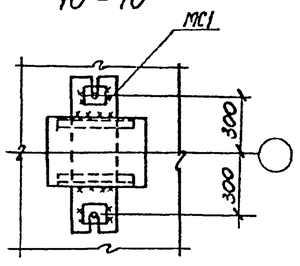

7 - 7

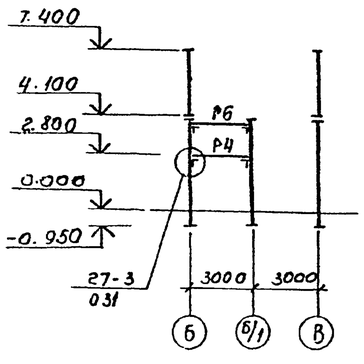

8 - 8

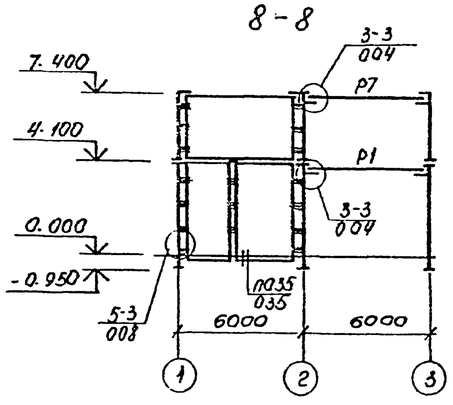

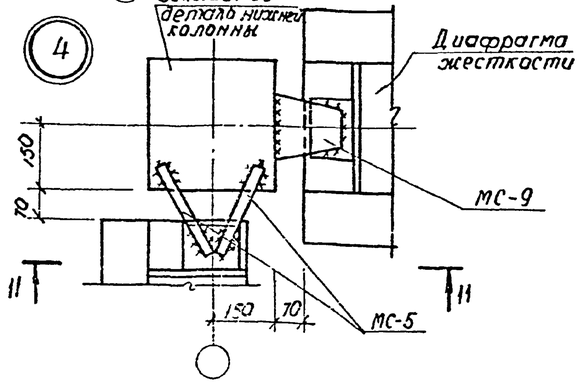

Спецификация элементов крепления рельсов и упоров к подкрановым балкам

Марка Поз.	Обозначение	Наименование	Кол.	Масса ед. кг	Примечание
		Монтажные элементы			
		Упор			
1	1.426.1-4, вып. 3	УП1	4		
		Изделия соединительные			
2	1.426.1-4, вып. 3	МС1	248		
4	1.426.1-4, вып. 3	МС4	248		
5	1.426.1-4, вып. 3	МС5	248		
6	1.426.1-4, вып. 3	МС6	248		
7	1.426.1-4, вып. 3	МС7	8		
		Стандартные изделия			
		Болты ГОСТ 7798-70*			
8	1.426.1-4, вып. 3	М 20 × 260.58	248		
10	1.426.1-4, вып. 3	Шайба 12.65Г.05 ГОСТ 6402-70*	256		
14	1.426.1-4, вып. 3	Гайка М20.5 ГОСТ 5915-70*	504		
15	1.426.1-4, вып. 3	Шайба 20.01.05 ГОСТ 10906-78	256		
		Упругие прокладки из			
		ленты конвейерной, рези-			
		нотканевой ГОСТ 20-76			
11	1.426.1-4, вып. 3	8×120 ℓ=4970	4		
11	1.426.1-4, вып. 3	8×120 ℓ=6000	12		
13	1.426.1-4, вып. 3	Болт М10×200 ГОСТ 7798-70*	16		
		Материалы			
12	1.426.1-4, вып. 3	Дуб 250×200 ℓ=360	4		

1. Крепление вертикальных связей к колоннам выполнять на сварке - $h_ш = 6$мм
2. Схемы расположения элементов крепления рельсов и упоров к подкрановым балкам см. серию 1.426.1-4, вып.3 лист 1

Привязан

Инв. №

Взам. инв. № | Подпись и дата | Инв. № подл.

ТП-503-4-41.86-КЖ

ГИП	Шульгин		Корпус для обслуживания и ремонта 30 автомобилей БЕЛАЗ 540А, 548А. Узлы 1-4 и сечения к листу 12
Н. контр.	Сахновская		
Нач. отд.	Рубан		
Гл. спец.	Воинов		
Рук. гр.	Лавренко		
Инж.	Коротких		

Стадия	Лист	Листов
РП	13	

Минавтотранс РСФСР ГИПРОАВТОТРАНС Ростовский филиал

ТИПОВОЙ ПРОЕКТ 503-4-41.86 АЛЬБОМ I

Спецификация элементов к схемам расположения конструкций на листе 12.

Марка, поз.	Обозначение	Наименование	Кол.	Масса ед., кг	Примечание
		Схема расположения			
		колонн, подкрановых балок,			
		связей и ригелей I яруса			
		II, III, IV снеговой район			
		I, II ветровой район			
		Колонны			
К1	ТП-503-4-41.86 альбом III	1К 120-4-1	3	8200	
К2	ТП-503-4-41.86 альбом III	1К 120-4-2	2	8200	
К3	ТП-503-4-41.86 альбом III	1К 120-4-3	2	8200	
К4	ТП-503-4-41.86 альбом III	1К 120-4-4	3	8200	
К5	ТП-503-4-41.86 альбом III	1К 120-4-5	1	8200	
К6	ТП-503-4-41.86 альбом III	1К 120-4-6	3	8200	
К7	ТП-503-4-41.86 альбом III	1К 120-4-7	2	8200	
К8	ТП-503-4-41.86 альбом III	1К 120-4-8	2	8200	
К9	ТП-503-4-41.86 альбом III	9КФ 145-1-1	1	8000	
К10	ТП-503-4-41.86 альбом III	9КФ 145-1-2	3	8000	
К11	ТП-503-4-41.86 альбом III	9КФ 151-1-1	1	8100	
К12	ТП-503-4-41.86 альбом III	9КФ 151-1-2	1	8100	
		III ветровой район			
		Колонны			
К1	ТП-503-4-41.86 альбом III	1К 120-6-1	3	8200	
К2	ТП-503-4-41.86 альбом III	1К 120-6-2	2	8200	
К3	ТП-503-4-41.86 альбом III	1К 120-6-3	2	8200	
К4	ТП-503-4-41.86 альбом III	1К 120-6-4	3	8200	
К5	ТП-503-4-41.86 альбом III	1К 120-6-5	1	8200	
К6	ТП-503-4-41.86 альбом III	1К 120-6-6	3	8200	
К7	ТП-503-4-41.86 альбом III	1К 120-6-7	2	8200	
К8	ТП-503-4-41.86 альбом III	1К 120-6-8	2	8200	
К9	ТП-503-4-41.86 альбом III	9КФ 145-2-1	1	8000	
К10	ТП-503-4-41.86 альбом III	9КФ 145-2-2	3	8000	
К11	ТП-503-4-41.86 альбом III	9КФ 151-2-1	1	8100	
К12	ТП-503-4-41.86 альбом III	9КФ 151-2-2	1	8100	
		I, II, III ветровой район			
		Балки подкрановые			
БК1	1.426.1-4, вып.1	БК6-1 АIV-с	12	3500	
БК2	1.426.1-4, вып.1	БК6-1 АIV-к	4	3500	
		Связи			
ВС1	1.424.1-5, вып.6	ВС 23	4	1671	
		Рельс			
	ГОСТ 4121-76*	КР-70	-	4840	
		Колонны			
К13	ТП-503-4-41.86 альбом III	1КД3. 42-1	1	1170	
К14	ТП-503-4-41.86 альбом III	1КД3. 42-2	1	1170	

Продолжение

Марка, поз.	Обозначение	Наименование	Кол.	Масса ед., кг	Примечание
К15	ТП-503-4-41.86 альбом III	1КО3. 42-1	1	1153	
К16	ТП-503-4-41.86 альбом III	1КО3. 42-2	1	1153	
К17	ТП-503-4-41.86 альбом III	1КД3. 42-3	1	1170	
К18	ТП-503-4-41.86 альбом III	1КО3. 42-3	1	1153	
К19	ТП-503-4-41.86 альбом III	1КО3. 42-4	2	1153	
К20	ТП-503-4-41.86 альбом III	1КО3. 42-5	2	1153	
К21	ТП-503-4-41.86 альбом III	1КО3. 42-6	1	1153	
К22	ТП-503-4-41.86 альбом III	1КО3. 42-7	2	1153	
К23	ТП-503-4-41.86 альбом III	1КО3. 42-8	2	1153	
К24	ТП-503-4-41.86 альбом III	1К3.42-1	1	1136	
К25	ТП-503-4-41.86 альбом III	1К3. 42-2	1	1136	
К36	1.030.9-2, вып.5	КБ8-1	3	1350	
		Диафрагмы			
Д1	1.020-1/83, вып. 4-1	2Д 26. 42	1	4590	
Д2	1.020-1/83, вып. 4-1	2Д30. 42	1	5340	
Д3	1.020-1/83, вып. 4-1	1Д 26. 42	2	4180	
Д4	1.020-1/83, вып. 4-1	1Д 30. 42	2	4850	
		Ригели			
Р1	1.020-1/83, вып. 3-1	РДП4. 57-80 АТ V	4	2600	
Р2	1.020-1/83, вып. 3-1	РОП 4. 57-40	4	2070	
Р3	ТП-503-4-41.86 альбом III	РЛП 4.57-30	1	1920	
Р4	1.020-1/83, вып. 3-1	РЛП4. 27-40	8	880	
Р5	1.020-1/83, вып. 3-1	РОП4. 27-40	1	940	
Р6	1.020-1/83, вып. 3-1	Р3. 27	1	370	
		Изделия стальные			
МС1	ТП-503-4-41.86 альбом III	МС1	6	25,12	
МС2	ТП-503-4-41.86 альбом III	МС2	2	9,35	
МС3	ТП-503-4-41.86 альбом III	МС3	4	6.83	
МС4	ТП-503-4-41.86 альбом III	МС4	6	4.72	
ММ-1	1.400-7	ММ-1	16	2.5	
МС-1	1.020-1/83, вып. 7-1	МС-1	60	0.57	
МС-3	1.020-1/83, вып. 7-1	МС-3	24	2.43	
МС-4	1.020-1/83, вып. 7-1	МС-4	24	0.13	
МС-5	1.020-1/83, вып. 6-1	МС-5	11	1.32	
МС-7	1.020-1/83, вып. 6-1	МС-7	12	2.26	
МС-8	1.020-1/83, вып. 7-1	МС-8	12	0.16	
МС-14	1.020-1/83, вып. 7-1	МС-14	6	0.66	
МС-15	1.020-1/83, вып. 6-1	МС-15	6	0.45	
МС-18	1.020-1/83, вып. 6-1	МС-18	4	0.41	
МС-19	1.020-1/83, вып. 7-1	МС-19	8	0.51	
МС-26	1.020-1/83, вып. 7-1	МС-26	18	3,2	
МС-27	1.020 1/83, вып. 7-1	МС-27	10	10,58	
		Схема расположения колонн, ригелей, диафрагм жесткости II яруса			
		II, III, IV снеговой район			
		I, II, III ветровой район			
		Колонны			
К26	ТП-503-4-41.86 альбом III	1КВД3. 33-2.1-1	2	776	
К27	ТП-503-4-41.86 альбом III	1КВО3. 33-2.1-1	1	759	
К28	ТП-503-4-41.86 альбом III	1КВД3. 33-2.1-2	1	776	
К29	ТП-503-4-41.86 альбом III	1КВО3. 33-2.1-2	1	759	

Продолжение

Марка, поз.	Обозначение	Наименование	Кол.	Масса ед., кг	Примечание
К30	ТП-503-4-41.86 альбом III	1КВО3. 33 2.1-3	2	759	
К31	ТП-503-4-41.86 альбом III	1КВ3. 33-1-1	1	742	
К32	ТП-503-4-41.86 альбом III	1КВ3. 33-1-2	1	742	
К33	ТП-503-4-41.86 альбом III	1КВО3. 33-2.1-4	2	759	
К34	ТП-503-4-41.86 альбом III	1КВО3. 33-2.1-5	2	759	
К35	ТП-503-4-41.86 альбом III	1КВО3. 33-2.1-6	2	759	
		Диафрагмы			
Д5	1.020-1/83, вып. 4-1	2Д 56. 33	2	8230	
Д6	1.020-1/83, вып. 4-1	1ДП30. 33	1	2880	
Д7	ТП-503-4-41.86 альбом III	1ДП26. 33-а	1	2380	
		Изделия стальные			
МС26	1.020-1/83, вып. 7-1	МС-26	16	3,2	
МС-3	1.020-1/83, вып. 7-1	МС-3	18	2.43	
МС-4	1.020-1/83, вып. 7-1	МС-4	18	0.13	
МС-5	1.020-1/83, вып. 6-1	МС-5	1	1.32	
МС-7	1.020-1/83, вып. 6-1	МС-7	3	2.26	
МС-8	1.020-1/83, вып. 7-1	МС-8	3	0.16	
МС-13	1.020-1/83, вып 6-1	МС-13	2	0.73	
МС-15	1.020-1/83, вып. 6-1	МС-15	8	0.45	
МС-18	1.020-1/83, вып. 6-1	МС-18	15	0.42	
МС-21	1.020-1/83, вып. 6-1	МС-21	12	5.31	
МС-9	1.020-1/83, вып. 7-1	МС-9	7	1.52	
МС-23	1.020-1/83, вып. 6-1	МС-23	6	0.86	
МС-11	1.020-1/83, вып. 6-1	МС-11	6	1.61	
		II снеговой район			
		Ригели			
Р7	1.020-1/83, вып. 3-1	РОП4. 57-30	4	2600	
Р8	1.020-1/83, вып. 3-1	РДП4. 57-60 АТ V	4	2070	
		III снеговой район			
		Ригели			
Р7	1.020-1/83, вып. 3-1	РОП4. 57-40	4	2600	
Р8	1.020-1/83, вып. 3-1	РДП4. 57-70 АТ V	4	2070	
		IV снеговой район			
		Ригели			
Р7	1.020-1/83, вып. 3-1	РОП 4. 57-40	4	2600	
Р8	1.020-1/83, вып. 3-1	РДП 4. 57-80 АТ V	4	2070	

Привязан

Инв. №

Инв. № подл. | Подпись и дата | Взам. инв. №

ТП-503-4-41.86- КЖ

Гип.	Шульгин	
Н. контр.	Сахновская	
Нач. отд.	Рубан	
Гл. спец.	Воинов	
Рук. гр.	Лавренко	
Инж.	Марова	

Корпус для обслуживания и ремонта заавтомобилей БЕЛАЗ-540А, 548А

Спецификация элементов к схемам расположения конструкций на листе 12

Стадия	Лист	Листов
РП	14	

Минавтотранс РСФСР ГИПРОАВТОТРАНС Ростовский филиал

ТИПОВОЙ ПРОЕКТ 503-4-41.86 АЛЬБОМ I

Схема расположения плит покрытия

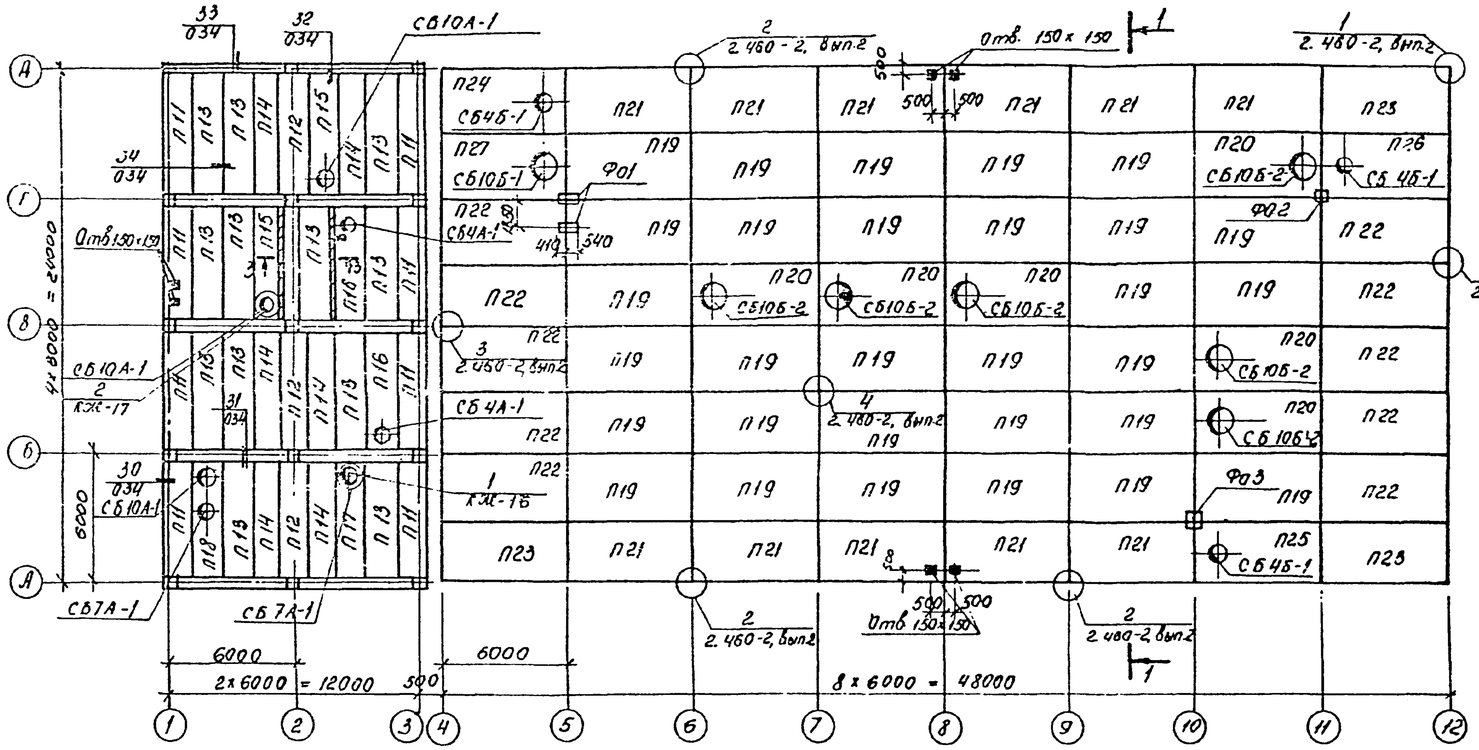

Схема расположения плит перекрытия на отм. 4,200 и ферм.

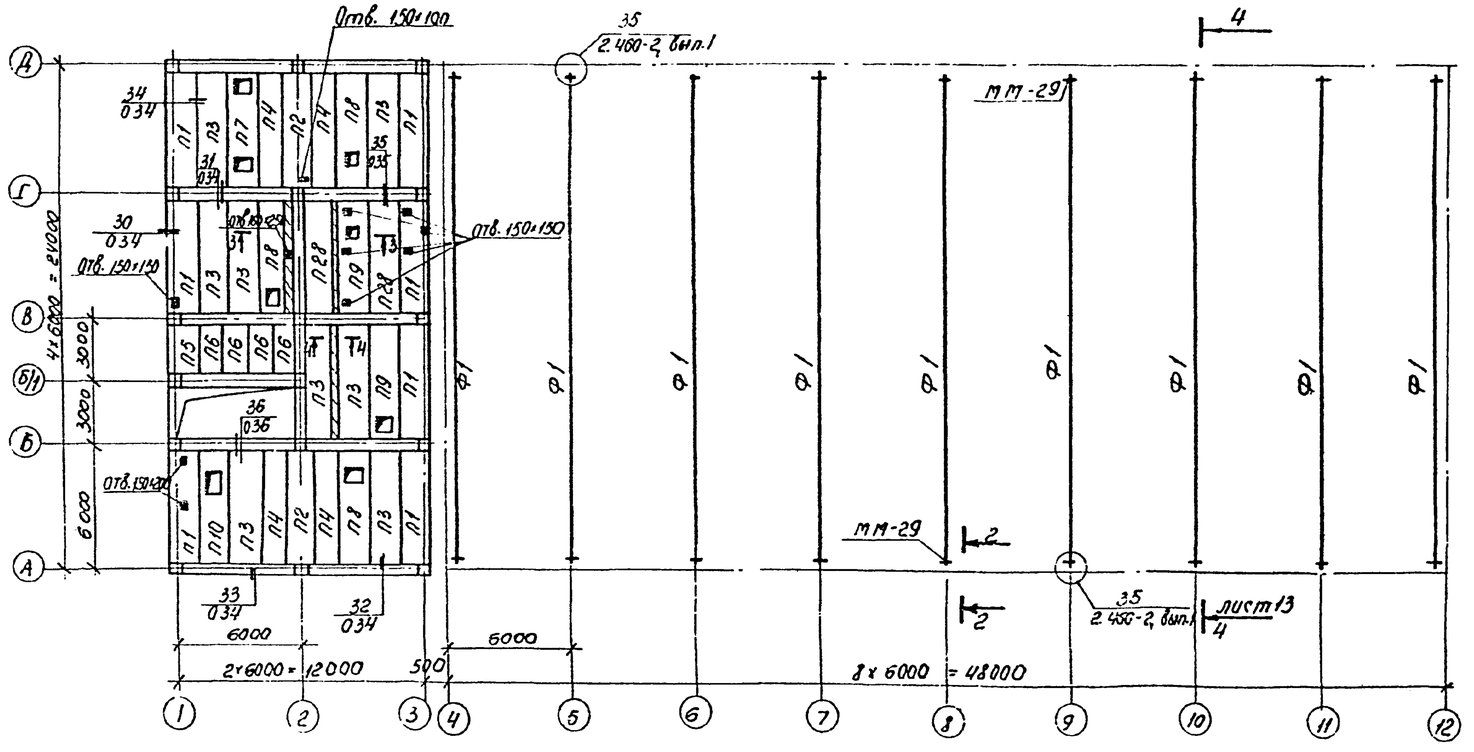

1-1

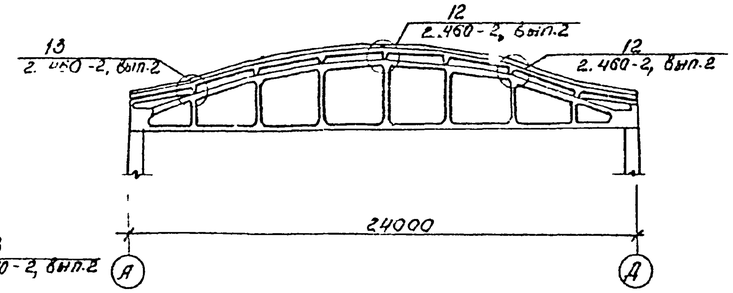

Деталь крепления стакана на участке кровли с уклоном более 12,5%

2-2

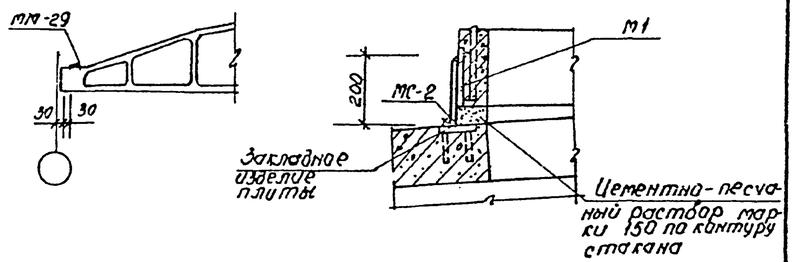

3-3

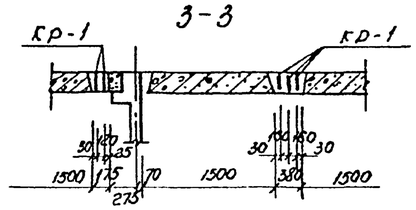

4-4

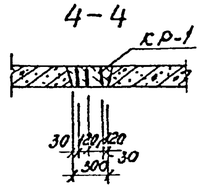

1. При монтаже сборных железобетонных конструкций руководствоваться указаниями серий 1.463-3, вып.0, ГОСТ 22701.1-77*-22701.2-77*, 1.465.1-10/82, вып.1; 1.020-1/83, вып. 0-0 и СНиП 3.03-02.
2. Отверстия размером до 250 мм пробить по месту в увязке с сантехнической частью проекта (отверстия обозначены знаком ▣).
3. Верх стакана должен быть строго горизонтальным. Узлы крепления стаканов к плитам см. 2.460-15, вып. 0.
4. Все неоговоренные узлы замаркированы по серии 1.020-1/83, вып. 6-1.
5. Спецификации к схемам расположения плит покрытия, перекрытия и ферм см. на листах 16, 17.

Привязан

Инв. №

			ТП-503-4-41.86- КЖ		
ГИП	Шульгин		Корпус для обслуживания и ремонта 30 автомобилей БЕЛАЗ-5404, 548А.	Стадия	Лист	Листов
Н. контр.	Сотновская			РП	15	
Нач. отд.	Рубан		Схемы расположения плит перекрытия на отм. 4,200; ферм; плит покрытия	Минавтотранс РСФСР ГИПРОАВТОТРАНС Ростовский филиал		
Гл. спец.	Воинов					
Рук. гр.	Лавренко					
Инж.	Водякина					

Инв. № подл. | Подпись и дата | Взам. инв. №

ТИПОВОЙ ПРОЕКТ 503-4-41.86 АЛЬБОМ I

Спецификация элементов к схемам расположения плит покрытия и перекрытия в осях 1÷3 и ферм

Марка, поз.	Обозначение	Наименование	Кол.	Масса ед., кг	Примечание
		Схема расположения плит			
		перекрытия на отм. 4.200			
		Плиты			
П1	1.041.1-2, вып.1	ПК 56.12-8АтIVсТ-1	7	2000	
П2	1.041.1-2, вып.1	ПК 56.15-8АтIVсТ-2	2	2600	
П3	1.041.1-2, вып.1	ПК 56.15-8АтIVсТ	3	2600	
П4	1.041.1-2, вып.1	ПК 56.12-8АтIVсТ	6	2000	
П5	1.041.1-2, вып.5	ПК 27.12-8АIVТ-2	1	5100	
П6	1.041.1-2, вып.5	ПК 27.12-8АIVТ	4	900	
П7	ТП-503-4-41.86 альбом III	ПРС 56.15-10АIVТ-1	1	2890	
П8	ТП-503-4-41.86 альбом III	ПРС 56.15-10АIVТ-2	3	2890	
П9	ТП-503-4-41.86 альбом III	ПРС 56.15-10АIVТ-3	2	2890	
П10	ТП-503-4-41.86 альбом III	ПРС 56.15-10АIVТ-4	1	2890	
П28	1.041.1-2, вып.1	ПК 56.15-12АтIVсТ	2	2600	
КР-1	ТП-503-4-41.86 альбом III	КР-1	7		
		Схема расположения			
		плит покрытия			
		Снег II район			
		Плиты			
П11	1.041.1-2, вып.1	ПК 56.12-8АтIVсТ-1	8	2000	
П12	1.041.1-2, вып.1	ПК 56.15-8АтIVсТ-2	3	2600	
П13	1.041.1-2, вып.1	ПК 56.15-8АтIVсТ	12	2600	
П14	1.041.1-2, вып.1	ПК 56.12-8АтIVсТ	6	2000	
П15	ТП-503-4-41.86 альбом III	ПРС 56.15-8АIVТ-5	2	2890	
П16	ТП-503-4-41.86 альбом III	ПРС 56.15-8АIVТ-6	2	2890	
П17	ТП-503-4-41.86 альбом III	ПРС 56.15-8АIVТ-7	1	2890	
П18	ТП-503-4-41.86 альбом III	ПРС 56.15-8АIVТ-8	1	2890	
		снег III район			
		Плиты			
П11	1.041.1-2, вып.1	ПК 56.12-8АтIVсТ-1	8	2000	
П12	1.041.1-2, вып.1	ПК 56.15-8АтIVсТ-2	3	2600	
П13	1.041.1-2, вып.1	ПК 56.15-8АтIVсТ	12	2600	
П14	1.041.1-2, вып.1	ПК 56.12-8АтIVсТ	6	2000	
П15	ТП-503-4-41.86 альбом III	ПРС 56.15-10АIVТ-5	2	2890	
П16	ТП-503-4-41.86 альбом III	ПРС 56.15-10АIVТ-6	2	2890	
П17	ТП-503-4-41.86 альбом III	ПРС 56.15-10АIVТ-7	1	2890	
П18	ТП-503-4-41.86 альбом III	ПРС 56.15-10АIVТ-8	1	2890	

Продолжение

Марка, поз.	Обозначение	Наименование	Кол.	Масса ед., кг	Примечание
		Снег IV район			
		Плиты			
П11	1.041.1-2, вып.1	ПК 56.12-12АтIVсТ-1	8	2000	
П12	1.041.1-2, вып.1	ПК 56.15-12АтIVсТ-2	3	2600	
П13	1.041.1-2, вып.1	ПК 56.15-12АтIVсТ	12	2600	
П14	1.041.1-2, вып.1	ПК 56.12-12АтIVсТ	6	2300	
П15	ТП-503-4-41.86 альбом III	ПРС 56.15-16АIVТ-5	2	2890	
П16	ТП-503-4-41.86 альбом III	ПРС 56.15-16АIVТ-6	2	2890	
П17	ТП-503-4-41.86 альбом III	ПРС 56.15-16АIVТ-7	1	2890	
П18	ТП-503-4-41.86 альбом III	ПРС 56.15-16АIVТ-8	1	2890	
		Снег II; III; IV			
		Стаканы			
СБ4А-1	1.494-24, вып.1	СБ4А-1	2	150	
СБ7А-1	1.494-24, вып.1	СБ7А-1	1	290	
СБ7А-2	1.494-24, вып.1	СБ7А-2	1	290	
СБ10А-1	1.494-24, вып.1	СБ10А-1	3	250	
		Изделия соединительные			
МН1-46	3.400-6/76	МН1-46	28	3	
МС1	2.460-14, вып.0	МС1	28	0.04	
		Схема расположения			
		ферм			
		Снег II район			
		Ферма			
Ф1	ТП-503-4-41.86 альбом III	ФБ24IIт-48-а	9	10500	
		Снег III; IV район			
		Ферма			
Ф1	ТП-503-4-41.86 альбом III	ФБ24IIт-58-а	9	10500	
		Снег II; III; IV			
		Изделия соединительные			
МН-29	1.400-7	МН-29	18	4.4	

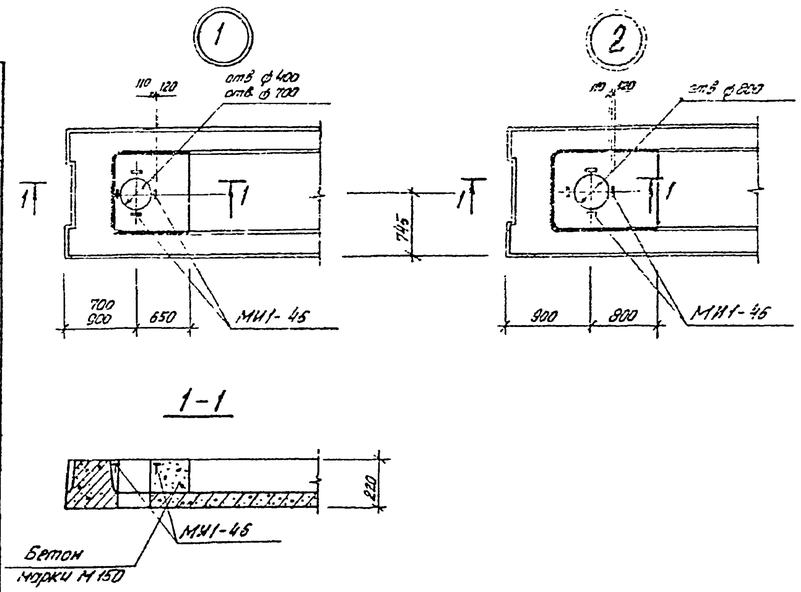

Инв.№ подл. | Подпись и дата | Взам.инв.№

Привязан

ГИП	Шульгин		ТП-503-4-41.86-КЖ		
Н.контр.	Сахновская		Корпус для обслуживания и ремонта 30 автомобилей Бел АЗ-540А, 548А	Стадия: РП	Лист: 16	Листов:
Нач.отд.	Рубан		Спецификация элементов к схемам расположения плит покрытия и перекрытия в осях 1÷3 и ферм.	Минавтотранс РСФСР ГИПРОАВТОТРАНС Ростовский филиал	
Гл.спец.	Воинов				
Рук.гр.	Лобренко				
Н.к.	Водяхина				

400391-01 56

ТИПОВОЙ ПРОЕКТ 503-4-41.86 – АЛЬБОМ I

Спецификация элементов к схеме расположения плит покрытия в осях 4÷12

Марка, поз.	Обозначение	Наименование	Кол.	Масса ед., кг	Примечание
		Плиты			
		t=-20°C, t=-30°C; t=-40°C			
		снег II район			
		t=-20°C; t=-30°C; снег III район			
П19	ГОСТ 22701.1-77*; 1.465.1-10/82, вып.1	1ПГ-1АтVIIT- ЛН-400П	30		
П20	ГОСТ 22701.2-77*; 1.465.1-10/82, вып.1	1ПВ10-2АтVIIT- ЛН-400П	6		
П21	ТП 503-4-41.86 альбом III	1ПГ-2АтVIIT- ЛН-400П-а	11		
П22	ТП 503-4-41.86 альбом III	1ПГ-2АтVIIT- ЛН-400П-б	10		
П23	ТП 503-4-41.86 альбом III	1ПГ-2АтVIIT- ЛН-400П-в	3		
П24	ТП 503-4-41.86 альбом III	1ПВ4-2АтVIIT- ЛН-400П-а	1		
П25	ТП 503-4-41.86 альбом III	1ПВ4-2АтVIIT- ЛН-400П-б	1		
П26	ТП 503-4-41.86 альбом III	1ПВ4-2АтVIIT- ЛН-400П-в	1		
П27	ТП 503-4-41.86 альбом III	1ПВ10-4АтVIIT- ЛН-400П-а	1		
		t=-40°C			
		снег III район			
П19	ГОСТ 22701.1-77*; 1.465.1-10/82, вып.1	1ПГ-2АтVIIT-160 ЛН-400П	30	4210	
П20	ГОСТ 22701.2-77*; 1.465.1-10/82, вып.1	1ПВ10-2АтVIIT-160 ЛН-400П	6	4800	
П21	ТП 503-4-41.86 альбом III	1ПГ-2АтVIIT-160 ЛН-400П-а	11	4210	
П22	ТП 503-4-41.86 альбом III	1ПГ-2АтVIIT-160 ЛН-400П-б	10	4210	
П23	ТП 503-4-41.86 альбом III	1ПГ-2АтVIIT-160 ЛН-400П-в	3	4210	
П24	ТП 503-4-41.86 альбом III	1ПВ4-2АтVIIT-160 ЛН-400П-а	1	4380	
П25	ТП 503-4-41.86 альбом III	1ПВ4-2АтVIIT-160 ЛН-400П-б	1	4380	
П26	ТП 503-4-41.86 альбом III	1ПВ4-2АтVIIT-160 ЛН-400П-в	1	4380	
П27	ТП 503-4-41.86 альбом III	1ПВ10-3АтVIIT-160 ЛН-400П-а	1	4800	
		t=-20°C; t=-30°C			
		снег IV район			
П19	ГОСТ 22701.1-77*; 1.465.1-10/82 Вып.1	1ПГ-2АтVIIT- ЛН-400П	30		
П20	ГОСТ 22701.1-77*; 1.465.1-10/82, Вып.1	1ПВ10-2АтVIIT- ЛН-400П	6		
П21	ТП 503-4-41.86 альбом III	1ПГ-2АтVIIT- ЛН-400П-а	11		
П22	ТП 503-4-41.86 альбом III	1ПГ-3АтVIIT- ЛН-400П-б	10		
П23	ТП 503-4-41.86 альбом III	1ПГ-3АтVIIT- ЛН-400П-в	3		
П24	ТП 503-4-41.86 альбом III	1ПВ4-3АтVIIT- ЛН-400П-а	1		
П25	ТП 503-4-41.86 альбом III	1ПВ4-3АтVIIT- ЛН-400П-б	1		
П26	ТП 503-4-41.86 альбом III	1ПВ4-3АтVIIT- ЛН-400П-в	1		
П27	ТП 503-4-41.86 альбом III	1ПВ10-4АтVIIT- ЛН-400П-а	1		

Марка поз.	Обозначение	Наименование	Кол.	Масса ед., кг	Примечание
		t=-40°C			
		Снег IV район			
П19	ГОСТ 22701.1-77*; 1.465.1-10/82, Вып.1	1ПГ-2АтVIIT- 150 ЛН-400П	30		
П20	ГОСТ 22701.2-77*; 1.465.1-10/82, Вып.1	1ПВ10-3АтVIIT- 160 ЛН-400П	6		
П21	ТП 503-4-41.86 альбом III	1ПГ-3АтVIIT- 160 ЛН-400П-а	11		
П22	ТП 503-4-41.86 альбом III	1ПГ-3АтVIIT- 160 ЛН-400П-б	10		
П23	ТП 503-4-41.86 альбом III	1ПГ-3АтVIIT- 160 ЛН-400П-в	3		
П24	ТП 503-4-41.86 альбом III	1ПВ4-3АтVIIT- 160 ЛН-400П-а	1		
П25	ТП 503-4-41.86 альбом III	1ПВ4-3АтVIIT- 160 ЛН-400П-б	1		
П26	ТП 503-4-41.86 альбом III	1ПВ4-3АтVIIT- 160 ЛН-400П-в	1		
П27	ТП 503-4-41.86 альбом III	1ПВ10-4АтVIIT- 160 ЛН-400П-а	1		
		t=-20°C; t=-30°C; t=-40°C			
		Снег II, III, IV районы			
		Стаканы			
СБ4Б-1	1.494-24, в.1	СБ 4Б-1	3	160	
СБ10Б-1	1.494-24, в.1	СБ 10Б-1	1	280	
СБ10Б-2	1.494-24, в.1	СБ 10Б-2	6	280	
		Фундаменты под оборудов.			
ФО1	лист 16	ФО 1	2		
ФО2	лист 16	ФО 2	1		
ФО3	лист 16	ФО 3	1		
		Изделия соединительные			
МС1	2.460-14, в.0	МС1	16	0,04	
МС2	лист 15	лист-6×80×200 ГОСТ 19903-74	24	0,08	
ММ1-48	1.400-7	ММ-48	10	1,1	
ММ-51	1.400-7	ММ-51	4	1,4	

1. Расход бетона марки М100: ФО1-0,3 м³; ФО2-0,25 м³; ФО3-0,23 м³.
2. В маркировке плит буква „А" – означает утеплитель – пенобетон, „Н" – клеечная гидроизоляция из рубероида
3. В маркировке плит опущена толщина утеплителя. При привязке проекта в марку плит в зависимости от температуры наружного воздуха необходимо проставить толщину утеплителя согласно таблице, например, для t=-20°C – 1ПГ-2АтVIIT-100-ЛН-400П.
4. При t=-20°- клеечную пароизоляцию не выполнять.
5. При привязке проекта в графе масса проставить массу плит в соответствии с таблицей с учетом объемного веса плитного утеплителя $\gamma = 400\ кг/м^3$
6. Головцы для анкеров сверлить по месту после получения оборудования.

ФО1

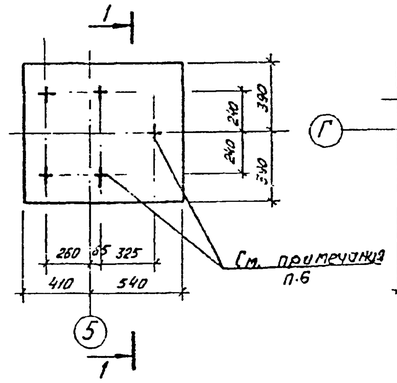

ФО2

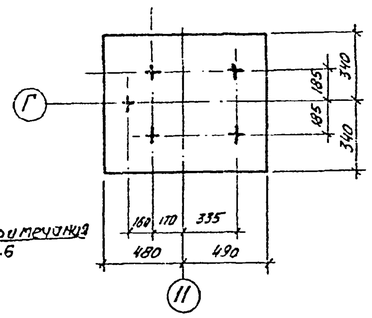

ФО3

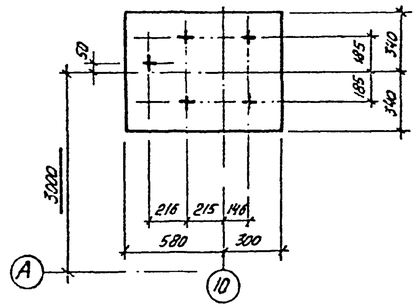

1-1

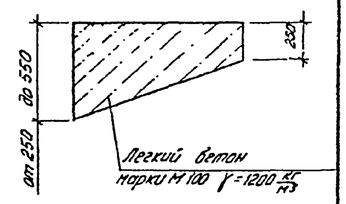

Таблица масс плит в зависимости от толщины плитного утеплителя

Толщина утеплителя	Марка плит		
	1ПГ-1АтVIIT 1ПГ-2АтVIIT	1ПВ4-2АтVIIT 1ПВ4-3АтVIIT	1ПВ10-2АтVIIT 1ПВ10-3АтVIIT 1ПВ10-4АтVIIT
100	3810	4070	4500
130	4010	4230	4600
160	4210	4380	4800

Таблица толщин плитного утеплителя в мм

t=-20°C	t=-30°C	t=-40°C
100	130	160

Привязан

Инв. №

ТП-503-4-41.86-КЖ

ГИП	Шульгин		
Н.контр.	Сохновская		
Нач.отд.	Рубан		
Гл.спец.	Воинов		
Рук.гр.	Лавренко		
Инж.	Водяхина		

Корпус для обслуживания и ремонта 30 автомобилей БелАЗ 540А, 548А

Стадия	Лист	Листов
РП	17	

Спецификация элементов к схеме расположения плит покрытия в осях 4÷12

Минавтотранс РСФСР ГИПРОАВТОТРАНС Ростовский филиал

Инв. № подл. | Подп. и дата | Взам. инв. №

Ц00391-57

ТИПОВОЙ ПРОЕКТ 503-4-41.86 АЛЬБОМ I

Схема расположения панелей стен по оси А

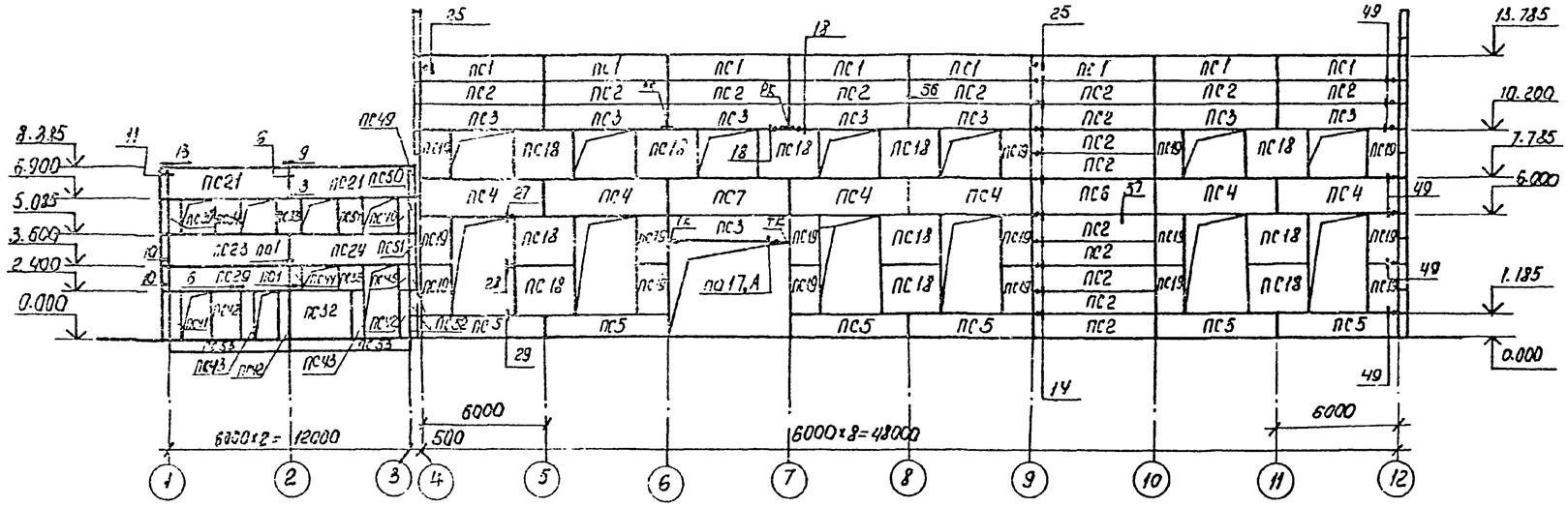

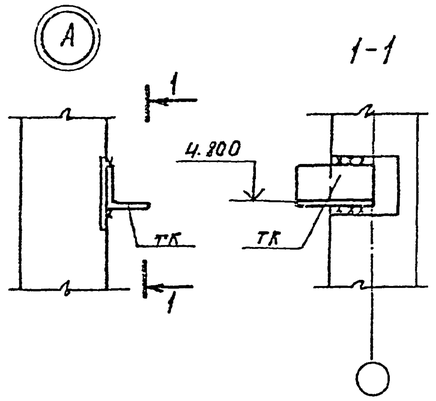

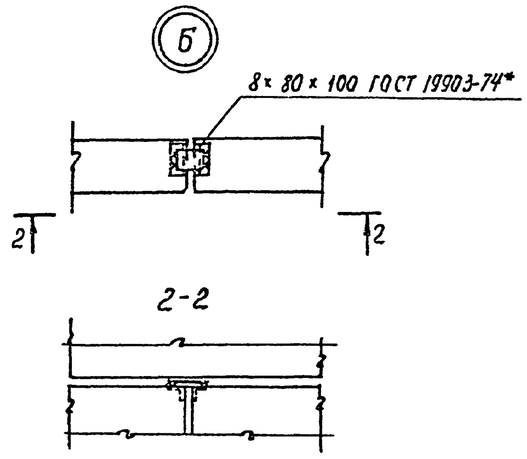

Схема расположения панелей стен по оси Д

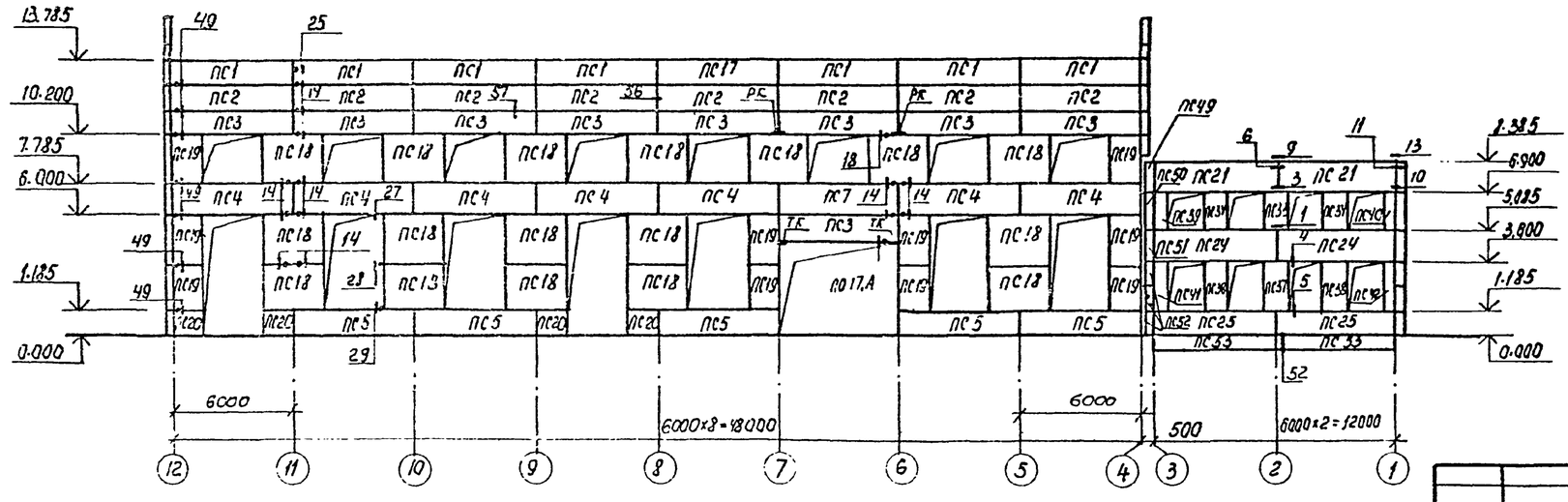

Спецификацию к схемам расположения панелей см. листы 20, 21.

Привязан

Инв. №

ТП-503-4-41.86 - КЖ					
ГИП	Шулюгин		Корпус для обслуживания и ремонта 30 автомобилей БЕЛАЗ-540А, 548А.	Стадия	Лист	Листов
Н. контр.	Сагновская			РП	18	
Нач. отд.	Рубан					
Гл. спец.	Воинов		Схемы расположения панелей стен по осям А, Д.	Минавтотранс РСФСР ГИПРОАВТОТРАНС Ростовский филиал		
Рук. гр.	Лавренко					
Инж.	Морова					

Инв. № подл. | Подпись и дата | Взам. инв. №

ТИПОВОЙ ПРОЕКТ 503-4-41.86 АЛЬБОМ I

Схема расположения панелей стен по оси 4
Узлы замаркированы по серии 1.030.1-1 вып. 3-3.

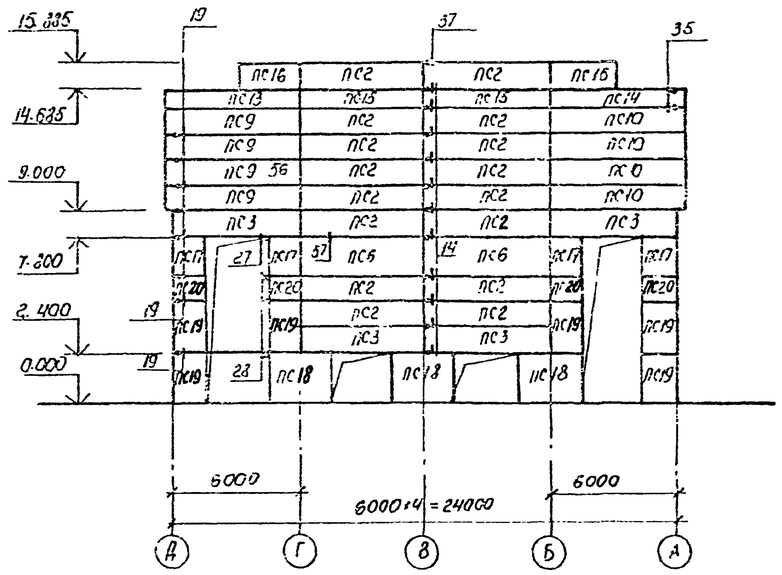

Схема расположения стоек и насадок торцового фахверка по осям 4; 12
Узлы замаркированы по серии 1.030.1-1 вып. 3-3

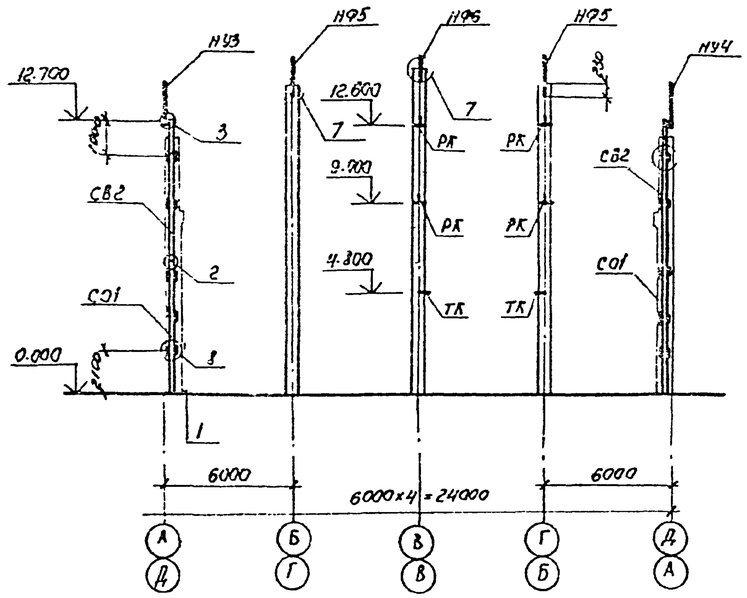

Схема расположения панелей стен по оси 12
Узлы замаркированы по серии 1.030.1-1, вып. 3-3

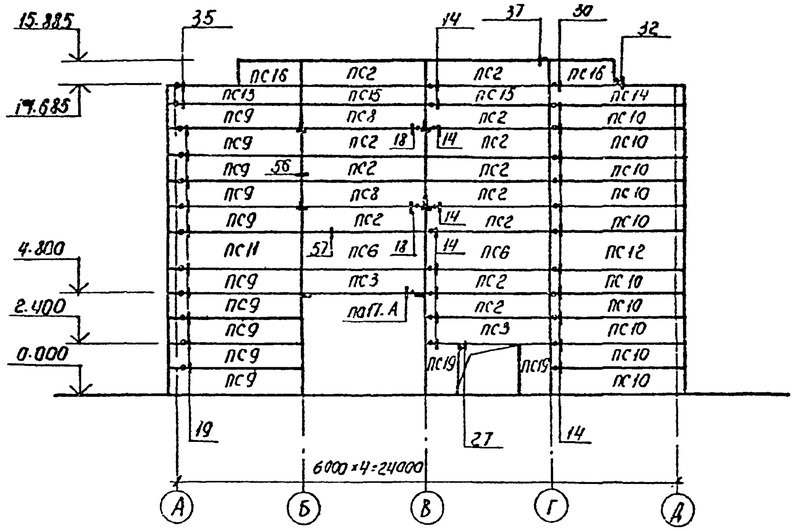

Схема расположения панелей стен по оси 1
Узлы замаркированы по серии 1.030.1-1 вып. 3-1

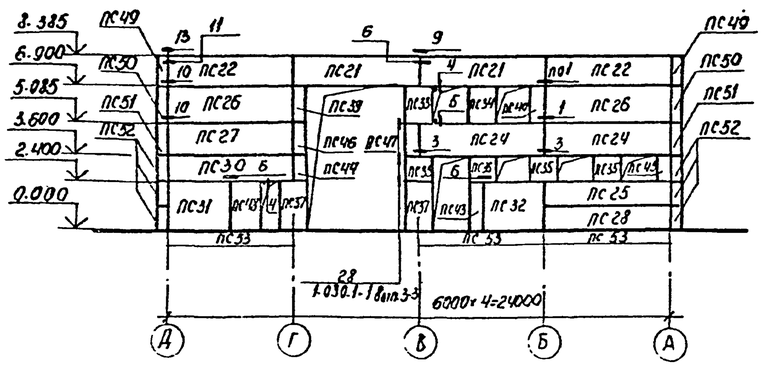

1. Стеновые панели керамзитобетонные с объемным весом $\gamma = 900$ кг/м³.
2. Все необетонируемые закладные детали и соединительные элементы стеновых панелей должны быть защищены от коррозии в соответствии со СНиП II-28-73* п.п. 3.18÷3.21
3. Монтаж стеновых панелей вести в соответствии с указаниями серии 1.030.1-1 вып. 0-1, 0-3 и СНиП 3.03-02
4. Узлы по осям А, Д в осях 4÷12 выполнять по серии 1.030.1-1, вып. 3-3; в осях 1÷3 – выполнять по серии 1.030.1-1, вып. 3-1.
5. Спецификацию к схемам расположения панелей см. листы 20, 21.

Привязан

Инв. №

ТП-503-4-41.86-КЖ				
ГИП	Шульгин		Корпус для обслуживания и ремонта 30 автомобилей БЕЛАЗ-540А, 548А.	Стадия: РП; Лист: 19; Листов:
Н. контр.	Сахновская			
Нач. отд.	Рубан			
Гл. спец.	Воинов		Схемы расположения панелей стен, стоек и насадок торцового фахверка по осям 1; 4; 12.	Минавтотранс РСФСР ГИПРОАВТОТРАНС Ростовский филиал
Рук. гр.	Лавренко			
Инж.	Морова			

Инв. № подл. | Подпись и дата | Взам. инв. №

ТИПОВОЙ ПРОЕКТ 503-4-41.86 АЛЬБОМ I

Спецификация элементов к схемам расположения конструкций на листах 18, 19.

Марка, поз.	Обозначение	Наименование	Кол.	Масса ед., кг	Примечание
		t = -20°C			
		I, II, III ветровой район			
		Панели			
ПС1	1.030.1-1, вып 1-1	ПС 60.12.2,0-2.Л-34	16	1740	
ПС2	1.030.1-1, вып. 1-1	ПС60.12.2,0-2 Л-31	52	1740	
ПС6	1.030.1-1, вып. 1-1	ПС 60.18.2,0-1.Л-31	5	2610	
ПС8	1.030.1-1, вып. 1-1	ПС 60.12.2,0-2.Л-32	2	1740	
ПС9	1.030.1-1, вып. 1-1	ПС62,5.12.2,0-2.Л-2.31	14	1810	
ПС10	1.030.1-1, вып. 1-1	ПС62,5.12.2,0-2.Л-1.31	14	1810	
ПС11	1.030.1-1, вып. 1-1	ПС62,5.18.2,0-1.Л-2.31	1	2720	
ПС12	1.030.1-1, вып. 1-1	ПС62,5.18.2,0-1.Л-1.31	1	2720	
ПС13	1.030.1-1, вып. 1-1	ПС62,5.9.2,0-2.Л-2.31	2	1370	
ПС14	1.030.1-1, вып. 1-1	ПС62,5.9.2,0-2.Л-1.31	2	1370	
ПС15	1.030.1-1, вып. 1-1	ПС60.9.2,0-2.Л-31	4	1310	
ПС16	1.030.1-1, вып. 1-1	ПС 30.12.2,0-6.Л-57	4	650	
ПС17	ТП-503-4-41.86 альбом III	2ПС 15.18.2,0-Л-а	4	650	
ПС18	1.030.1-1, вып. 1-1	2ПС 30.24.2,0-Л-57	31	1720	
ПС19	ТП-503-4-41.86 альбом III	2ПС 15.24.2,0-Л-а	34	860	
ПС20	ТП-503-4-41.86 альбом III	2ПС 15.12.2,0-Л-а	8	430	
ПС21	1.030.1-1, вып. 1-1	ПС 60.15.2,5-2.Л-12	6	2600	
ПС22	1.030.1-1, вып. 1-1	ПС 60.15.2,5-2.Л-2	2	2600	
ПС23	1.030.1-1, вып. 1-1	ПС 60.15.2,5-2.Л-6	1	2600	
ПС24	1.030.1-1, вып. 1-1	ПС60.15.2,5-2.Л-9	5	2600	
ПС25	1.030.1-1, вып. 1-1	ПС60.12.2,5-3.Л-6	3	2120	
ПС26	1.030.1-1, вып. 1-1	ПС 60.18.2,5-2.Л-1	2	3190	
ПС27	1.030.1-1, вып. 1-1	ПС 60.15.2,5-2.Л-1	1	2660	
ПС28	1.030.1-1, вып. 1-1	ПС 60.12.2,5-3.Л-1	1	2120	
ПС29	ТП-503-4-41.86 альбом III	ПС 60.12.2,5-3.Л-а	1	2120	
ПС30	ТП-503-4-41.86 альбом III	ПС 60.12.2,5-3.Л-б	1	2120	
ПС31	ТП-503-4-41.86 альбом III	2ПС 30.24.2,5-Л-а	1	2100	
ПС32	ТП-503-4-41.86 альбом III	2ПС 30.24.2,5-Л-б	2	2100	
ПС33	1.030.1-1, вып. 1-1	2ПС 12.18.2,5-Л-1	3	630	
ПС34	1.030.1-1, вып. 1-1	2ПС 12.18.2,5-Л-4	5	630	
ПС35	1.030.1-1, вып. 1-1	2ПС 12.12.2,5-Л-1	2	420	
ПС36	1.030.1-1, вып. 1-1	2ПС12.12.2,5-Л-4	3	420	
ПС37	1.030.1-1, вып. 1-1	2ПС12.24.2,5-Л-1	3	840	
ПС38	1.030.1-1, вып. 1-1	2ПС12.24.2,5-Л-4	2	840	
ПС39	1.030.1-1, вып. 1-1	2ПС6.18.2,5-Л-2	3	320	
ПС40	1.030.1-1, вып. 1-1	2ПС6.18.2,5-Л-3	3	320	
ПС41	1.030.1-1, вып. 1-1	2ПС6.24.2,5-Л-2	2	420	
ПС42	1.030.1-1, вып. 1-1	2ПС6.24.2,5-Л-3	3	420	
ПС43	1.030.1-1, вып. 1-1	2ПС6.24.2,5-Л-4	3	420	
ПС44	1.030.1-1, вып. 1-1	2ПС6.12.2,5-Л-2	2	210	
ПС45	1.030.1-1, вып. 1-1	2ПС6.12.2,5 Л-3	2	210	

продолжение

Марка, поз.	Обозначение	Наименование	Кол.	Масса ед., кг	Примечание
ПС46	1.030.1-1, вып. 1-1	2ПС6.15.2,5-Л-2	1	260	
ПС47	1.030.1-1, вып. 1-1	2ПС6.15.2,5-Л-3	1	260	
ПС48	1.030.1-1, вып. 1-1	2ПС15.24.2,5-Л-4	2	1050	
ПС49	1.030.1-1, вып. 1-1	3ПС41.150.25-Л-2	4	250	
ПС50	1.030.1-1, вып 1-1	3ПС41.180.25-Л-1	4	300	
ПС51	1.030.1-1, вып. 1-1	3ПС41.150.25-Л-1	4	250	
ПС52	1.030.1-1, вып. 1-1	3ПС41.120.25-Л-1	12	200	
ПС53	1.030.1-1, вып. 1-1	БЦ 50.5.2.5-Л	7	1040	γ=1200
		Стальные изделия			
РК	1.030.1-1, вып. 4-1	РК4	8	10	
ТК	1.030.1-1, вып. 4-1	ТК4	6	12,2	
		I ветровой район			
		Панели			
ПС3	1.030.1-1, вып. 1-1	ПС60.12.2,0-2.Л-48	23	1740	
ПС4	1.030.1-1, вып. 1-1	ПС60.18.2,0-3.Л-50	13	2620	
ПС5	1.030.1-1, вып. 1-1	ПС60.12.2,0-4.Л-47	11	1760	
ПС7	1.030.1-1, вып 1-1	ПС60.18.2,0-3Л-47	2	2620	
		II ветровой район			
		Панели			
ПС3	1.030.1-1, вып. 1-1	ПС60.12.2,0-4.Л-48	23	1760	
ПС4	1.030.1-1, вып. 1-1	ПС60. 0-4.Л-50	13	2640	
ПС5	1.030.1-1, вып. 1-1	ПС60.12.2,0-4.Л-47	11	1760	
ПС7	1.030.1-1, вып. 1-1	ПС60.18.2,0-4.Л-47	2	2640	
		III ветровой район			
		Панели			
ПС3	1.030.1-1, вып. 1-1	ПС60.12.2,0-4.Л-48	23	1760	
ПС4	1.030.1-1, вып. 1-1	ПС60.18.2,0-5.Л-50	13	2610	
ПС5	1.030.1-1, вып. 1-1	ПС60.12.2,0-6.Л-47	11	1780	
ПС7	1.030.1-1, вып. 1-1	ПС60.12.2,0-5.Л-47	2	2670	
		t = -30°C			
		I, II, III ветровой район			
		Панели			
ПС1	1.030.1-1, вып. 1-1	ПС60.12.2,5-3.Л-34	16	2120	
ПС2	1.030.1-1, вып. 1-1	ПС60.12.2,5-3.Л-31	52	2120	
ПС3	1.030.1-1, вып 1-1	ПС60.12.2,5-3.Л-48	23	2120	
ПС6	1.030.1-1, вып. 1-1	ПС60.18.2,5-2.Л-31	5	3190	
ПС8	1.030.1-1, вып. 1-1	ПС60.12.2,5-3.Л-32	2	2120	
ПС9	1.030.1-1, вып. 1-1	ПС63.12.2,5-3.Л-2.31	14	2230	
ПС10	1.030.1-1, вып. 1-1	ПС63.12.2,5-3.Л-1.31	14	2230	
ПС11	1.030.1-1, вып. 1-1	ПС63.18.2,5-2.Л-2.31	1	3350	

продолжение

Марка, поз.	Обозначение	Наименование	Кол.	Масса ед., кг	Примечание
ПС12	1.030.1-1, вып. 1-1	ПС63.18.2,5-2.Л-1.31	1	3350	
ПС13	1.030.1-1, вып. 1-1	ПС63.9.2,5-2.Л-2.31	2	1680	
ПС14	1.030.1-1, вып. 1-1	ПС63.9.2,5-2.Л-1.31	2	1680	
ПС15	1.030.1-1, вып. 1-1	ПС60.9.2,5-2.Л-31	4	1600	
ПС16	1.030.1-1, вып. 1-1	ПС30.12.2,5-6.Л-57	4	800	
ПС17	ТП-503-4-41.86 альбом III	2ПС15.18.2,5-Л-а	4	790	
ПС18	1.030.1-1, вып. 1-1	2ПС30.24.2,5-Л-57	31	2100	
ПС19	ТП-503-4-41.86 альбом III	2ПС15.24.2,5-Л-а	34	1050	
ПС20	ТП-503-4-41.86 альбом III	2ПС15.12.2,5-Л-а	8	530	
		Стальные изделия			
РК	1.030.1-1, вып. 4-1	РК3	8	13,3	
ТК	1.030.1-1, вып. 4-1	ТК3	6	17,6	
		I ветровой район			
		Панели			
ПС4	1.030.1-1, вып. 1-1	ПС60.18.2,5-4.Л-50	13	3210	
ПС5	1.030.1-1, вып. 1-1	ПС60.12.2,5-3.Л-47	11	2120	
ПС7	1.030.1-1 вып. 1-1	ПС60.18.2,5-4.Л-47	2	3210	
		II ветровой район			
		Панели			
ПС4	1.030.1-1, вып. 1-1	ПС60.18.2,5-4.Л-50	13	3210	
ПС5	1.030.1-1, вып. 1-1	ПС60.12.2,5-5.Л-47	11	2130	
ПС7	1.030.1-1, вып. 1-1	ПС60.18.2,5-4.Л-47	2	3210	
		III ветровой район			
		Панели			
ПС4	1.030.1-1, вып. 1-1	ПС60.18.2,5-6.Л-50	13	3230	
ПС5	1.030.1-1, вып. 1-1	ПС60.12.2,5-5.Л-47	11	2130	
ПС7	1.030.1-1, вып. 1-1	ПС60.18.2,5-6.Л-47	2	3230	

Взам. инв. №

Подпись и дата

Инв. № подл.

Привязан

Инв. №

ТП-503-4-41.86- КЖ

ГИП	Шульгин		
Н. контр.	Сахновская		
Нач. отд.	Рубан		
Гл. спец.	Спунов		
Рук. гр.	[illegible]		
Инж.	[illegible]		

Корпус для обслуживания и ремонта 30 автомобилей БЕЛАЗ 540А, 548А

Стадия	Лист	Листов
Р	2С	

Спецификация элементов к схемам расположения конструкций на листах 18, 19

Минавтотранс РСФСР ГИПРОАВТОТРАНС Ростовский филиал

ТИПОВОЙ ПРОЕКТ 503-4-41.86 АЛЬБОМ I

Спецификация элементов к схемам расположения конструкций на листах 18.-19.

Марка, поз.	Обозначение	Наименование	Кол.	Масса ед., кг	Примечание
		t = - 40°			
		I, II, III ветровой район			
		Панели			
ПС1	1.030.1-1, вып.1-1	ПС60.12.3,0-3.Л-34	16	2510	
ПС2	1.030.1-1, вып.1-1	ПС60.12.3,0-3,Л-31	52	2510	
ПС3	1.030.1-1, вып.1-1	ПС60.12.3,0-3Л-43	23	2510	
ПС4	1.030.1-1, вып.1-1	ПСВ0.18.3,0-6.Л-50	13	3780	
ПС6	1.030.1-1, вып.1-1	ПС30.18.3,0-2.Л-31	5	3760	
ПС7	1.030.1-1, вып 1-1	ПС60.18.3,0-6.Л-47	2	3780	
ПС8	1.030.1-1, вып.1-1	ПС60.12.3,0-3.Л-32	2	2510	
ПС9	1.030.1-1, вып.1-1	ПС63.5.12.3,0-3,Л-2.31	14	2660	
ПС10	1.030.1-1, вып.1-1	ПС63,5.12.3,0-3,Л-1.31	14	2660	
ПС11	1.030.1-1, вып.1-1	ПС63,5.18.3,0-2.Л-2.31	1	3990	
ПС12	1.030.1-1, вып 1-1	ПС63.5.18.3,0-2.Л-1.31	1	3990	
ПС13	1.030.1-1, вып.1-1	ПС63,5.9.3,0-6.Л-2.31	2	2000	
ПС14	1.030.1-1, вып.1-1	ПС63,5.9.3,0-6.Л-1.31	2	2000	
ПС15	1.030.1-1, вып.1-1	ПС60.9.3,0-6.Л-31	4	1910	
ПС16	1.030.1-1, вып.1-1	ПС30.12.3,0-6Л-57	4	660	
ПС17	ТП-503-4-41.86 альбом III	2ПС15.18.3,0-Л-а	4	930	
ПС18	1.030.1-1, вып.1-1	2ПС30.24.3,0-Л-57	31	2490	
ПС19	ТП-503-4-41.86 альбом III	2ПС15.24.3,0-Л-а	34	1240	
ПС20	ТП-503-4-41.86 альбом III	2 ПС15.12.3,0-Л-а	8	620	
		Стальные изделия			
РК	1.030.1-1, вып.4-1	РК2	8	156	
ТК	1.030.1-1, вып.4-1	ТК2	6	20.1	
		I ветровой район			
ПС5	1.030.1-1, вып.1-1	ПС60.12.3,0-3.Л-47	11	2510	
		II, III ветровой район			
ПС5	1.030.1-1, вып 1-1	ПС60.12.3,0-6.Л-47	11	2520	
		t = -30°С; -40°С			
		I, II, III ветровой район			
		Панели			
ПС21	1.030.1-1, вып.1-1	ПС60.15.3,0-3Л-12	6	3140	
ПС22	1.030.1-1, вып.1-1	ПС60.15.3,0-3.Л-2	2	3140	
ПС23	1.030.1-1, вып.1-1	ПС60.15.3,0-3.Л-6	1	3140	
ПС24	1.030.1-1, вып.1-1	ПС60.15.3,0-3.Л-9	5	3140	
ПС25	1.030.1-1, вып.1-1	ПС60.12.3,0-3.Л-6	3	2610	
ПС26	1.030.1-1, вып.1-1	ПС60.18.3,0-2.Л-1	2	3760	
ПС27	1.030.1-1, вып.1-1	ПС60.15.3,0-3.Л-1	1	3140	

продолжение

Марка, поз.	Обозначение	Наименование	Кол.	Масса ед., кг	Примечание
ПС28	1.030.1-1, вып.1-1	ПС60.12.3,0-3.Л-1	1	2510	
ПС29	ТП-503-4-41.86 альбом III	ПС60.12.3,0*3.Л-а	1	2510	
ПС30	ТП-503-4-41.86 альбом III	ПС60.12.3,0-3.Л-б	1	2510	
ПС31	ТП-503-4-41.86 альбом III	2ПС30.24.3,0-Л-а	1	2490	
ПС32	ТП-503-4-41.86 альбом III	2ПС30.24.3,0-Л-б	2	2490	
ПС33	1.030.1-1, вып.1-1	2ПС12.18.3,0-Л-1	3	750	
ПС34	1.030.1-1, вып.1-1	2ПС12.18.3,0-Л-4	5	750	
ПС35	1.030.1-1, вып.1-1	2ПС12.12.3,0-Л-1	2	500	
ПС36	1.030.1-1, вып.1-1	2ПС12.12.3,0-Л-4	3	500	
ПС37	1.030.1-1, вып.1-1	2ПС12.24.3,0-Л-1	3	990	
ПС38	1.030.1-1, вып.1-1	2ПС12.24.3,0-Л-4	2	990	
ПС39	1.030.1-1, вып.1-1	2ПС6.18.3,0-Л-2	3	370	
ПС40	1.030.1-1, вып.1-1	2ПС6.18.3,0-Л-3	8	370	
ПС41	1.030.1-1, вып.1-1	2ПС6.24.3,0-Л-2	2	500	
ПС42	1.030.1-1, вып 1-1	2ПС6.24.3,0-Л-3	3	500	
ПС43	1.030.1-1, вып.1-1	2ПС6.24.3,0-Л-4	3	500	
ПС44	1.030.1-1, вып.1-1	2ПС6.12.3,0-Л-2	2	250	
ПС45	1.030.1-1, вып.1-1	2ПС6.12.3,0-Л-3	2	250	
ПС46	1.030.1-1, вып.1-1	2ПС6.15.3,0-Л-2	1	310	
ПС47	1.030.1-1, вып.1-1	2ПС6.15.3,0-Л-3	1	310	
ПС48	1.030.1-1, вып.1-1	2ПС15.24.3,0-Л-4	2	1240	
ПС49	1.030.1-1, вып.1-1	3ПС46.150.30-Л-2	4	320	
ПС50	1.030.1-1, вып.1-1	3ПС46,180.30-Л-1	4	390	
ПС51	1.030.1-1, вып.1-1	3ПС46.150.30-Л-1	4	320	
ПС52	1.030.1-1, вып.1-1	3ПС46.120.30-Л-1	12	260	
ПС53	1.030.1-1, вып.1-1	БЦ60.5.2.5-Л	7	1040	γ=1200
		t=-20°С, -30°С, -40°С			
		I, II, III ветровой район			
		Стальные изделия			
СО1	1.030.1-1, вып.4-2	СО1	4	342.1	
СВ2	1.030.1-1, вып.4-2	СВ2	4	320.0	
НУ3	1.030.1-1, вып.4-1	НУ3	2	43.0	
НУ4	1.030.1-1, вып.4-1	НУ4	2	43.0	
НФ5	1.030.1-1, вып.4-1	НФ5	4	46.3	
НФ6	1.030.1-1, вып.4-1	НФ6	2	23.3	
Т3	1.030.1-1, вып.4-1	Т3	338	0.4	
Т5	1.030.1-1, вып.4-1	Т5	28	0.4	
Т8	1.030.1-1, вып.4-1	Т8	28	0.5	
ТП	1.030.1-1, вып.4-1	ТП	30	0.3	
Т19	1.030.1-1, вып.4-1	Т19	32	0.5	
Т24	1.030.1-1, вып.4-1	Т24	40	1.1	
	1.030.1-1, вып.3-3	лист-8×80×140 ГОСТ 19903-74*	122	0.73	
	1.030.1-1, вып.3-3	лист-8×140×140 ГОСТ 19903-74*	52	1.23	

продолжение

Марка, поз.	Обозначение	Наименование	Кол.	Масса ед., кг	
МС-1	1.030.1-1, вып. 4-1	МС-1	73	0.26	
МС-2	1.030.1-1, вып 3-1	МС-2	48	0.032	для узла 4
МС-3	1.030.1-1, вып. 4-1	МС-3	18	0.52	
МС-4	1.030.1-1, вып. 3-1	МС-4	5	5.1	
МС-6	1.030.1-1, вып. 3-1	МС-6	13	0.26	
МС-7	1.030.1-1, вып. 3-1	МС-7	8	0.25	
МС-2	1.030.1-1, вып.3-1	МС-2	76	0.28	для узлов 5, 10
	КЖС-18	лист-8×80×100 ГОСТ 19903-74*	4	0.5	

Взам. инв. №

Подпись и дата

Инв. № подл.

Привязан

Инв. №

ГИП	Шулогин		ТП-503-4-41.86 - КЖ
Н. контр.	Сахновская		
Нач. отд.	Рубан		Корпус для обслуживания и ремонта 30 автомобилей БЕЛАЗ-540А, 548А. Стадия: РП; Лист: 21; Листов:
Гл. спец.	Воинов		Спецификация элементов к схемам расположения конструкций на листах 18, 19.
Рук. гр.	Лавренко		Минавтотранс РСФСР ГИПРОАВТОТРАНС Ростовский филиал
Инж.	Морова		

ТИПОВОЙ ПРОЕКТ 503-4-41.86 АЛЬБОМ I

Схема расположения перегородок

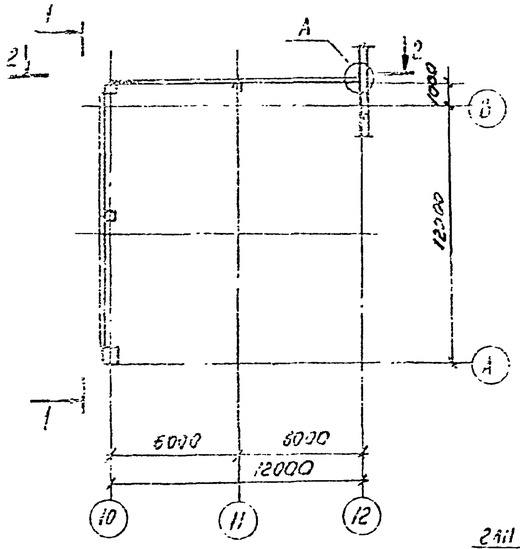

2-2

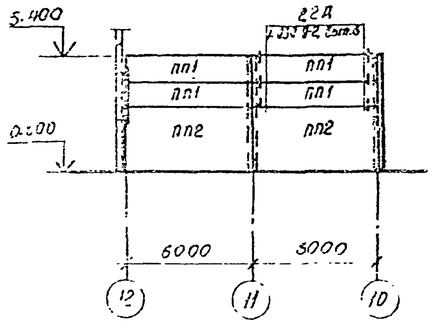

Схема расклодки накладных проступей

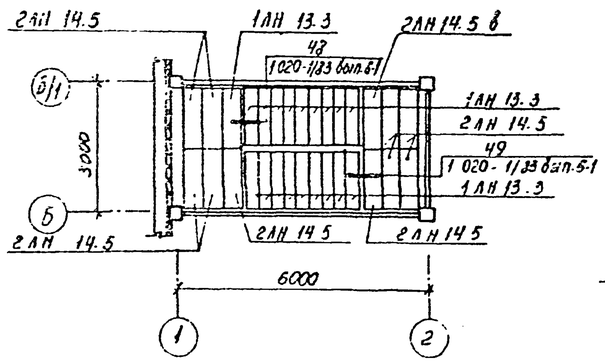

1-1

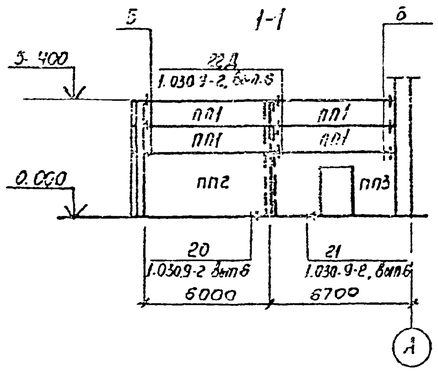

Схема расположения элементов лестницы

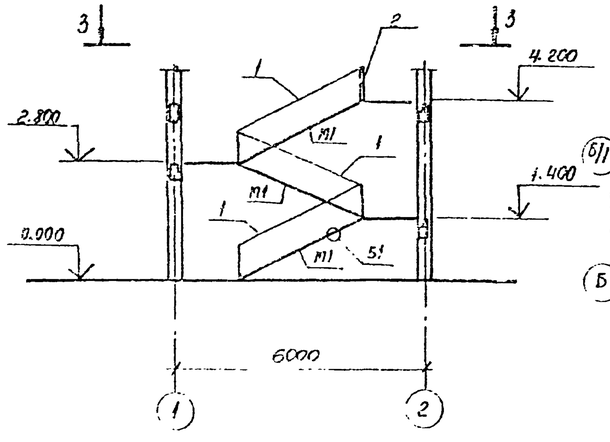

3-3

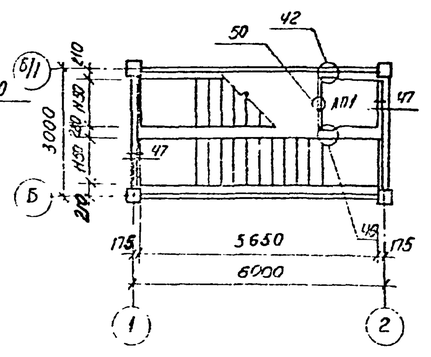

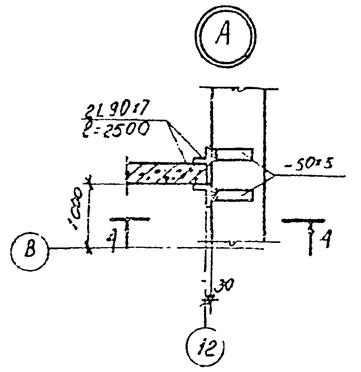

4-4

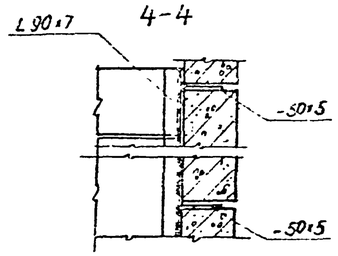

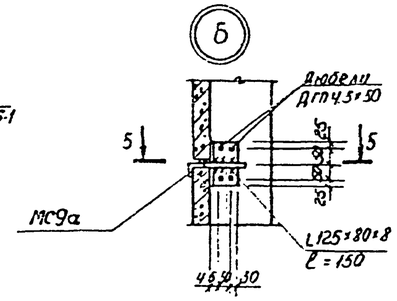

5-5

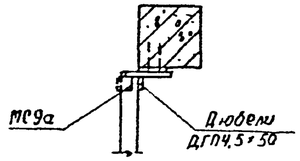

Спецификация элементов к схемам расположения перегородок, лестниц

Марка, поз.	Обозначение	Наименование	Кол	Масса ед., кг	Примечание
		Схема расположения перегородок			
ПП1	1.030.9-2 вып.1	ПГ 60.12-2-Л	8	910	
ПП2	1.030.9-2 вып.1	ПГ 60.30-2-Л	3	2290	
ПП3	1.030.9-2 вып.1	ПГ 60.30-2-Л-Д	1	1810	
		Изделия стальные			
МС6	1.030.9-2, вып. 7, ч.2	МС6	4	0.2	
МС9	1.030.9-2, вып. 7, ч.2	МС9	9	0.5	
МС9а	1.030.9-2, вып.7, ч.2	МС9а	12	0.5	
МС14	1.030.9-2, вып.7, ч.2	МС14	15	0.2	
МС4	1.030.9-2, вып.7, ч.2	МС4	15	0.3	
МС6в	1.030.9-2, вып.7, ч.2	МС6в	15	0.5	
	лист 22	L 90х7 ГОСТ 8509-72* ℓ=2500	2	24.1	
	лист 22	-50х5 ГОСТ 103-76 ℓ=150	6	1.4	
		Схема расположения лестниц			
		Марш лестничный			
М1	1.050.1-2, вып.1	ЛМП 57.11.14-5	3	2200	
		Площадка лестничная			
ЛП1	1.050.1-2, вып.1	ЛПП 14.15в	1	530	
		Проступи			
1АН13.3	1.050.1-2, вып.1	1АН 13.3	29	50	
2АН 14.5	1.050.1-2, вып.1	2АН 14.5	9	70	
2АН 14.5в	1.050.1-2 вып.1	2АН 14.5в	1	70	
		Изделия стальные			
1	1.050.1-2, вып.2	ОП14-1	3	36.6	
2	1.050.1-2, вып.2	ОП12-1	1	18.3	
МС-30	1.020-1/83, вып.7-1	МС-30	1	2.9	
МС-32	1.020-1/83, вып.6-1	МС-32	1	0.93	
МС-33	1.020-1/83, вып.6-1	МС-33	3	0.19	
МС-34	1.020-1/83, вып.6-1	МС-34	15	0.50	

1. Все узлы, кроме оговоренных, замаркированы по серии 1.020-1/83, вып. 6-1.
2. Монтаж лестниц выполнять в соответствии с указаниями серий 1.020-1/83, вып. 0-1; 1.050.1-2, вып.1,2
3. Монтаж перегородок выполнять в соответствии указаниями серии 1.030.9-2, вып.0.
4. Перегородки выполнять из легкого бетона $\gamma = 1600$ кг/м³

Привязан

Инв. №

Инв. № подл. | Подпись и дата | Взам. инв. №

ТП-503-4-41.86-КЖ

ГИП	Шульгин		
Н.контр	Сахновская		
Нач.отд	Рубан		
Гл.спец	Слинко		
Рук.гр.	Кобренко		
Т.КЖ	Чижова		

Корпус для обслуживания и ремонта 30 автомобилей БЕЛАЗ-540А, 548А

Схемы расположения перегородок; элементов лестницы.

Стадия	Лист	Листов
РП	22	

Минавтотранс РСФСР ГИПРОАВТОТРАНС

Ц00391-01 62

План

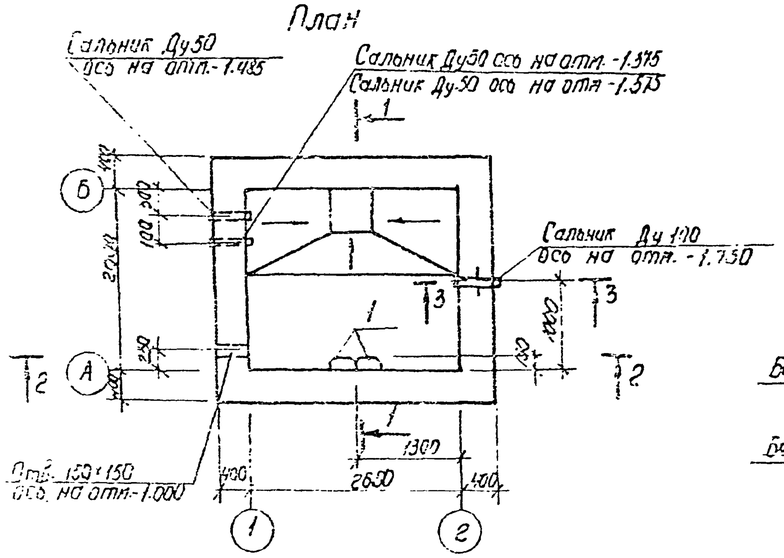

Спецификация элементов на очистные сооружения

Марка поз.	Обозначение	Наименование	Кол.	Масса ед.кг	Примечание
П1	3.006.1-2/82, вып. 1-2	Плита покрытия П20д-3	2	6.40	
Рм1	ТП-503-4-41.86 альбом III	Рамка Рм1	1	145.5	
Щ1	ТП-503-4-41.86 альбом III	Щит Щ1	3	69.0	
	5.900-2	Сальник Ду100 L=500	1	13.9	
	5.900-2	Сальник Ду50 L=500	3	9.4	
Поз.1	ТП-503-4-41.86 альбом III	Изделие закладное Мн5	4	2,3	
		Материалы			
		Бетон марки М50	2,4		м³
		Бетон марки М150	10,2		м³

1. За условную отметку 0.000 принят уровень чистого пола 1-го этажа производственного корпуса, что соответствует абсолютной отметке ☐
2. Внутренние поверхности стен до отметки -0.90 и днище облицевать кислотоупорными плитками по ГОСТ 961-79 на химически стойкой замазке.
3. Все металлические элементы покрыть масляной краской за 2 раза.
4. Бетонные работы выполнять в соответствии с требованиями СНиП III-15-76

Привязан

Инв. №

					ТП-503-4-41.86-КЖ		
ГИП	Шульгин						
Н.контр.	Сотниковская				Корпус для обслуживания и ремонта 30 автомобилей СЕЛАЗ-542А, 543А	Стадия	Лист	Листов
Нач.тд.	Рубан					РП	23	
Гл.спец.	Единов				Очистные сооружения производственных столов.	Минавтотранс РСФСР ГИПРОАВТОТРАНС Ростовский филиал		
Рук.гр.	Лаврентьев							
Инж.	Харбед							

Инв. № подл. | Подпись и дата | Взам. инв. №

ТИПОВОЙ ПРОЕКТ 503-4-41.86 АЛЬБОМ I

Камера с фильтром N1, N2

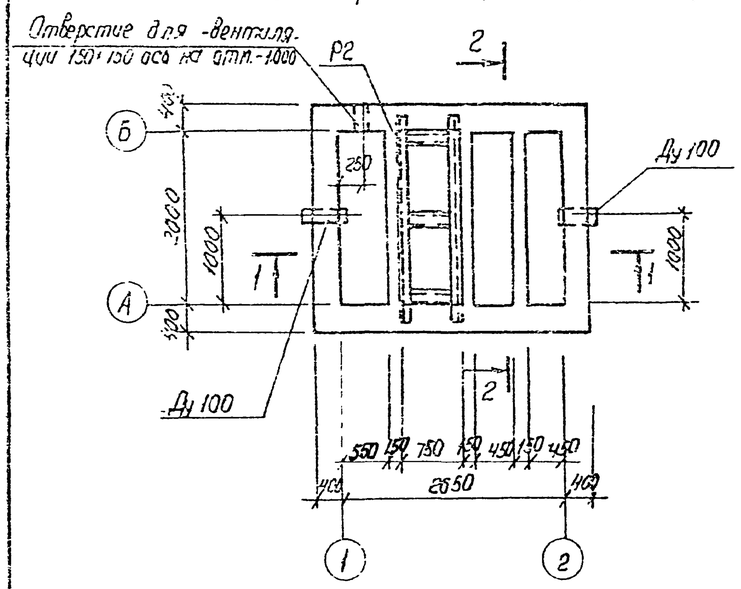

Схема расположения плит покрытия

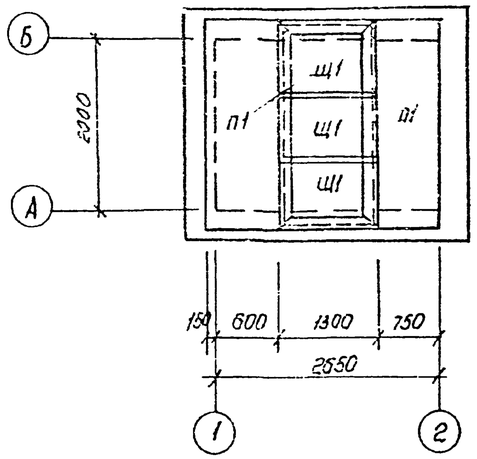

Спецификация элементов на камеру с фильтром

Марка поз.	Обозначение	Наименование	Кол.	Масса ед., кг	Примечание
		Плиты			
П1	3.006 1-2/82, вып.1-2	П20д-3	2	640	
		Рамки			
РМ1	ТП 503-4-41.86 альбом III	РМ1	1	145,5	
РМ2	ТП-503-4-41.86 альбом III	РМ2	1	61.9	
Щ1	ТП-503-4-41.86 альбом III	Щит Щ1	3	69.0	
		Сальники			
ДУ100	5.900-2	ДУ100 L=500	2	16.0	
		Сетки арматурные			
2	ГОСТ 8478-81	С $\frac{8АIII-100}{8АIII-200}$ 1150×2500 $\frac{50}{25}$	1	17.5	
3	ГОСТ 8478-81	С $\frac{8АIII-100}{8АIII-200}$ 950×2500 $\frac{50}{25}$	2	14.6	
		Материалы			(13.5)
		Бетон марки М150			15.9 м³

1-1

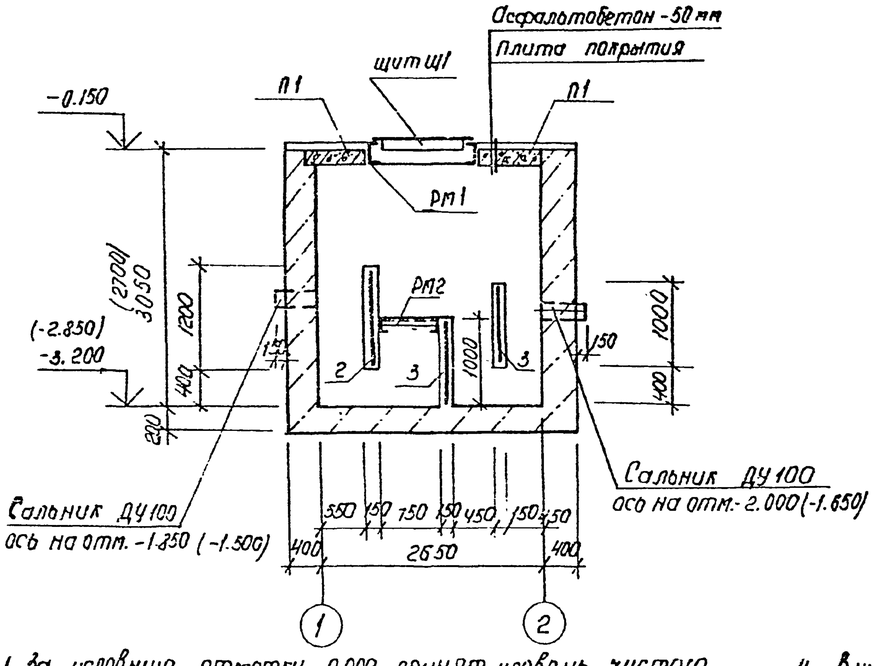

2-2

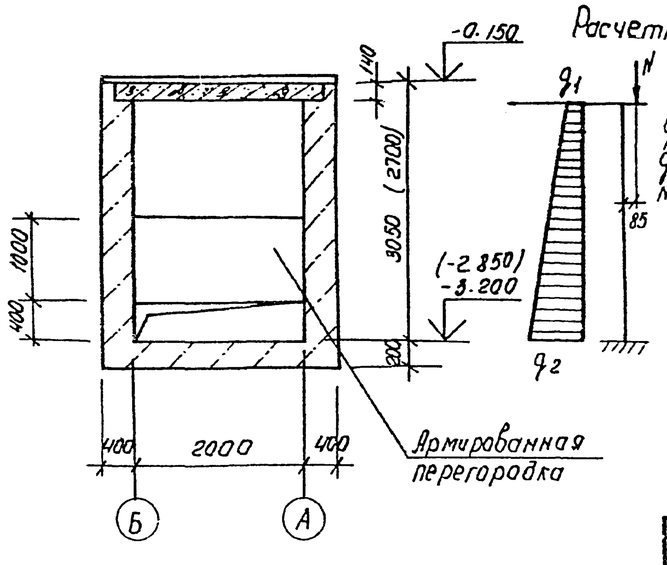

Расчетная схема

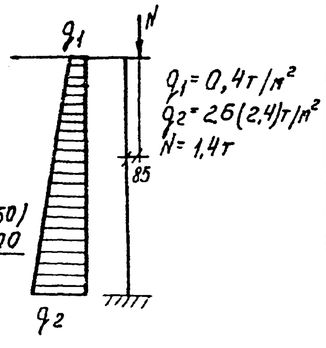

$q_1 = 0,4 т/м^2$
$q_2 = 2,6 (2,4) т/м^2$
$N = 1,4 т$

Ведомость расхода стали на элемент, кг

Марка элемента	Изделия арматурные				Общий расход
	Арматура класса А-III				
	ГОСТ 5781-82*				
	Ф8			Итого	
Камера с фильтром	46.7			46.7	46.7

1. За условную отметку 0.000 принят уровень чистого пола первого этажа производственного корпуса, соответствующий абсолютной отметке
2. Под днище выполнить подготовку из уплотненного грунта
3. Все металлические элементы окрасить масляной краской за 2 раза по огрунтовке.
4. Внутренние поверхности стен, камеры оштукатурить торкретштукатуркой толщиной 25мм в два слоя от отм. -3.200 до отм. -1.000
5. Размеры и отметки в скобках для камеры N2
6. В расчетной схеме нагрузки в скобках даны для камеры N2

Привязан

Инв. №

ТП-503-4-41.86 - КЖ

ГИП	Шульгин		
Н.контр.	Сагновская		
Нач.отд.	Рубан		
Гл.спец.	Воинов		
Рук.гр.	Лавренко		
Инж.	Кривчук		

Корпус для обслуживания и ремонта 30 автомобилей БЕЛАЗ-540А, 548А.

Камера с фильтром N1, N2

Стадия	Лист	Листов
РП	25	

Минавтотранс РСФСР ГИПРОАВТОТРАНС Ростовский филиал

Инв. № подл. | Подпись и дата | Взам. инв. №

Ц00391-01 64

ТИПОВОЙ ПРОЕКТ 503-4-41.86 АЛЬБОМ I

Ведомость рабочих чертежей основного комплекта

Лист	Наименование	Примечание
1	Общие данные	
2	Техническая спецификация металла	
3	Схемы расположения элементов лестниц ЛМ1; ЛМ2	
4	Схемы расположения ремонтных площадок	
5	Схемы расположения оконных переплетов. Лестница ЛМ3	

Ведомость ссылочных и прилагаемых документов

Обозначение	Наименование	Примечание
	Ссылочные документы	
1.450.3-3, вып. 0; вып. 1ч. 1; вып. 1ч. 2	Стальные лестницы, площадки стремянки, ограждения	
НИЭ 29-4	Разные стальные конструктивные элементы этажерок, лестницы и ограждения	

Ведомость спецификаций

Лист	Наименование	Примечание
3	Спецификация элементов к схемам расположения лестниц ЛМ1; ЛМ2	
4	Спецификация элементов к схемам расположения ремонтных площадок	
5	Спецификация изделий, закрепленных на данном листе.	

Типовой проект разработан в соответствии с действующими нормами и правилами предусматривает мероприятия, обеспечивающие взрывную, взрывопожарную и пожарную безопасность при эксплуатации здания.

Главный инженер проекта Шульгин А.И.

Ведомость металлоконструкций по видам профилей.

Наименование конструкций по номенклатуре Прейскуранта № 01-09	Позиции по прейскуранту	№ п.п.	Код конструкций	Масса конструкций, т по видам профилей стали: всего стали (кроме высокопрочной)	балки и швеллера	крупного сорт. стали	среднего сорт. стали	мелкого сорт. стали	толстолистовая сталь	универсальная сталь	тонколистовая сталь	гнутые и гнутосварные	трубы	прочие	Всего	Кол. сб. ед. шт.	Серия типовой конструкции
1	2	3	4	5	6	7	8	9	10	11	12	13	14	15	16	17	18
Лестницы и ограждения		1	526241	—	0.21	0.25	—	0.02	0.25	—	0.41	1.44	—	—	2.58		1.450.3-3 вып.1ч.1
Рабочая площадка		2	526233	—	0.20	0.13	-	—	0.30	—	0.08	0.30	—	—	1.01		1.450.3-3, вып.1ч.1
Стойки		3	526111	—	—	0.13	—	—	0.02	—	—	0,52	—	—	0.67		НИЭ 29-4
Переплеты		4	526221	—	—				1.26		0.14		3.50	0.62	5.52		1.436.2-17, вып.1÷5
Итого		5			0.41	0.51		0.02	1.83		0.63	2.26	3.50	0.62	9.78		
Контрольная сумма		6			0.41	0.51		0.02	1.83		0,63	2.26	3,50	0.62	9.78		

Общие указания

1. Проектирование стальных конструкций выполнено в соответствии с требованиями СНиП II-23-81.
2. Конструкции сварные. Сварку производить электродами типа Э42 по ГОСТ 9467-75.
3. Монтаж конструкций производить на черных болтах и сварке. Болты плотно затянуть и нарезку расклепать.
4. Все стальные конструкции прогрунтовать на заводе изготовителе с последующей окраской масляной краской за 2 раза.
5. В узлах и деталях даны решения соединений конструкций; количество и диаметр болтов, длина и толщина сварных швов определяются при разработке деталировочных чертежей на основании расчетных усилий, указанных в ведомости элементов. Конструкций, для которых не приведены усилия в ведомости элементов, следует крепить на двух болтах и сварке.
6. Материал конструкций – сталь класса С 38/23. Марка стали принята для всех конструкций-ВСт.3.кп2 по ГОСТ 380-71*

Согласовано

Инв. № подл. | Подпись и дата | Взам. инв. № | Инв. № дубл. | Подпись и дата

Привязан

Инв. №

ТП-503-4-41.86 -КМ

ГИП	Шульгин		Корпус для обслуживания и ремонта 30 автомобилей БЕЛАЗ-540А; 548А
Н.контр.	Сахновская		
Нач.отд.	Рубан		
Гл.спец.	Воинов		
Рук.гр.	Лаврентко		Общие данные.
Ст.инж.	Чуйкина		

Стадия	Лист	Листов
РП	1	5

Минавтотранс РСФСР ГИПРОАВТОТРАНС Ростовский филиал

ТИПОВОЙ ПРОЕКТ-503-4-41.86-АЛЬБОМ I

Техническая спецификация металла

Вид профиля и ГОСТ	Марка металла и ГОСТ	Обозначение и размер профиля мм	№ п.п	Код: Марки металла	Код: Вида профиля	Код: Размера профиля	Количество шт	Длина, мм	Масса металла по элементам конструкций, т: Лестницы (Код элемента констр.)	Масса металла по элементам конструкций, т: Ремонтные площадки (Код элемента констр.)	Масса металла по элементам конструкций, т: Переплеты (Код элемента констр.)	Масса металла по элементам конструкций, т: Переплеты (Код элемента констр.)	Общая масса, т	Масса потребности в металле по кварталам, т				Заполняется в Ц
Балки двутавровые	Вст3 кп2	I 12	1							0,02			0.02					
ГОСТ 8239-72	ГОСТ 380-71*																	
	Итого		2	11240						0.02			0.02					
Всего профиля			3		21007					0.02			0.02					
Швеллеры	Вст3 кп2	[14	4						0.05	0.17			0.22					
ГОСТ 8240-72*	ГОСТ 380-71*																	
	Итого		5	11240					0.05	0.17			0.22					
Всего профиля			6		26108				0.05	0.17			0.22					
Сталь угловая равно-	Вст3 кп2	L 50×5	7							0.04			0.04					
полочная ГОСТ 8509-72*	ГОСТ 380-71*	L 63×6	8						0.09	0.02			0.11					
		L 75×6	9						0.01				0.01					
		L 90×8	10							0.07			0.07					
	Итого		11	11240					0.10	0.13			0.23					
Всего профиля			12		21008				0.10	0.13			0.23					
Сталь полосовая	Вст3 кп2	-δ=4	13						0.01	0.01			0,02					
по ГОСТ 103-76*	ГОСТ 380-71*	-δ=6	14						0.01	0.03			0.04					
		-δ=8	15						0.05				0.05					
	Итого		16	11240					0.07	0.04			0.11					
Всего профиля			17		13110				0.07	0.04			0.11					
Сталь рифленая	Вст3 кп2	δ=6	18						0.07	0.25			0.32					
по ГОСТ 8568-77*	ГОСТ 380-71*																	
	Итого		19	11240					0.07	0.25			0.32					
Всего профиля			20		11307				0.07	0.25			0.32					
Лестницы, площадки	лист №3		21						2,96				2.96					
по серии 1.450.3-3	лист №4		22							0.40			0.40					
Всего масса			23	11240					2.96	0.4			3.00					
Переплеты	лист №5		24								5,52		5,52					
Всего металла									3,25	1.01	5.52		9,78					
Масса поставки элементов по кварталам, т		I																
		II																
		III																
		IV																

Инв. № подл. | Подпись и дата | Взам. инв. №

Привязан

Инв. №

ТП 503-4-41.86 КМ

ГИП	Шульгин		
Н. контр.	Сахновская		
Нач. отд.	Рубан		
Гл. спец.	Воинов		
Рук. гр.	Лавренко		
Ст. инж.	Чичкина		

Корпус для обслуживания и ремонта 30 автомобилей БЕЛАЗ-540А; 548А

Техническая спецификация металла.

Стадия	Лист	Листов
РП	2	

Минавтотранс РСФСР ГИПРОАВТОТРАНС Ростовский филиал

ТИПОВОЙ ПРОЕКТ 503-4-41.86 АЛЬБОМ I

Схема расположения элементов лестницы ЛМ-1

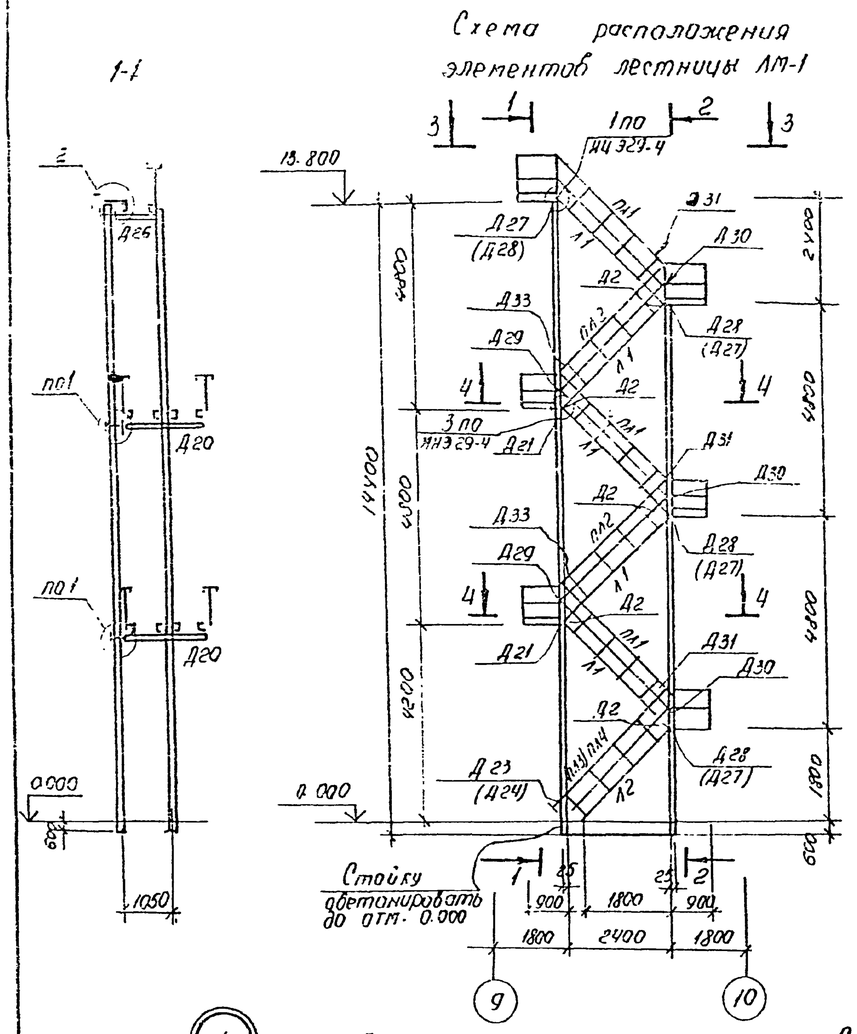

Спецификация элементов к схеме расположения лестниц ЛМ1, ЛМ2

Марка, поз.	Обозначение	Наименование	Кол.	Масса ед. кг	Примечание
		Стойка			
С9	НИЭ 29-4	С 9	1	668	
		Марши лестничные			
Л1	1.450.3-3, вып.1 ч.1	МЛХШ 45-24.8	5	101.1	
Л2	1.450.3-3, вып.1 ч.1	МЛХШ45-13.8	1	76	
Л3	1.450.3-3, вып.1 ч.1	МЛХШ 45-42.8	1	176.3	
		Площадки			
П1	1.450.3-3, вып.1 ч.2	ПМХШ-15.10	1	64.4	
П2	1.450.3-3. вып.1 ч.2	ПМХШ-9.8	6	36.8	
П2а	1.450.3-3. вып.1 ч.2	ПМХШ-9.8а	5	36.8	
		Ограждения			
ПП1	1.450.3-3. вып.1 ч.2	ОГПМХЭб-10.15	1	16.7	
ПП2	1.450.3-3, вып.1 ч.2	ОГПМХЭб-10.9	13	10.5	
ПП3	1.450.3-3. вып.1 ч.2	ОГПМХЭб-10.13	5	12.7	
ПЛ1	1.450.3-3, вып.1 ч.2	ОГПМЛХ45-10.24	6	19.8	
ПЛ2	1.450.3-3, вып.1 ч.2	ОГПМЛХ45-10.24	6	19.8	
ПЛ3	1.450.3-3 вып.1 ч.2	ОГЛМЛХ45-10.18	1	12.5	
ПЛ4	1.450.3-3, вып.1 ч.2	ОГЛМЛХ45-10.18	1	12.5	
ПЛ5	1.450.3-3. вып.1 ч.2	ОГЛМЛХ45-10.42	1	27.9	
		Элементы заполн.			
Д2	1.450.3-3. вып.1 ч.2	МХ2	5	14.3	
Д19	НИЭ 29-4	Д19	3	21	
Д20	НИЭ 29-4	Д20	2	21	
Д21	НИЭ 29-4	Д21	10	4	
Д23	1.450.3-3, вып.1 ч.2	Дх8	1	0.26	
Д24	1.450.3-3, вып.1 ч.2	Дх9	1	0.26	
Д25	НИЭ 29-4	Д25	2	12	
Д26	НИЭ 29-4	Д26	1	12	
Д27	НИЭ 29-4	Д27	6	4	
Д28	НИЭ 29-4	Д28	6	4	
Д29	1.450.3-3, вып.1 ч.2	Дх14	5	0.63	
Д30	1.450.3-3, вып.1 ч.2	Дх15	5	0.63	
Д31	НИЭ 29-4	Д31	3	1	
Д32	НИЭ 29-4	Д32	5	9	
Д33	НИЭ 29-4	Д33	2	1	
МН1	ТП Альбом III	МН1	10	5.6	

ГИП	Шульгин		ТП-503-4-41.86-КМ
Н. контр	Сахновский		
Нач. отд	Рубан		
Гл. спец	Баинов		Корпус для обслуживания и ремонта 30 автомобилей БЕЛАЗ-540А; 548А
Рук. гр.	Лавренко		Стадия: Р; Лист: 3; Листов:
Ст. инж.	Чичкина		Схемы расположения элементов лестниц ЛМ1, ЛМ2

Подпись и дата | Инв. № подл. | Взам. инв. №

ТИПОВОЙ ПРОЕКТ 503-4-41.86 АЛЬБОМ I

Схемы расположения ремонтных площадок

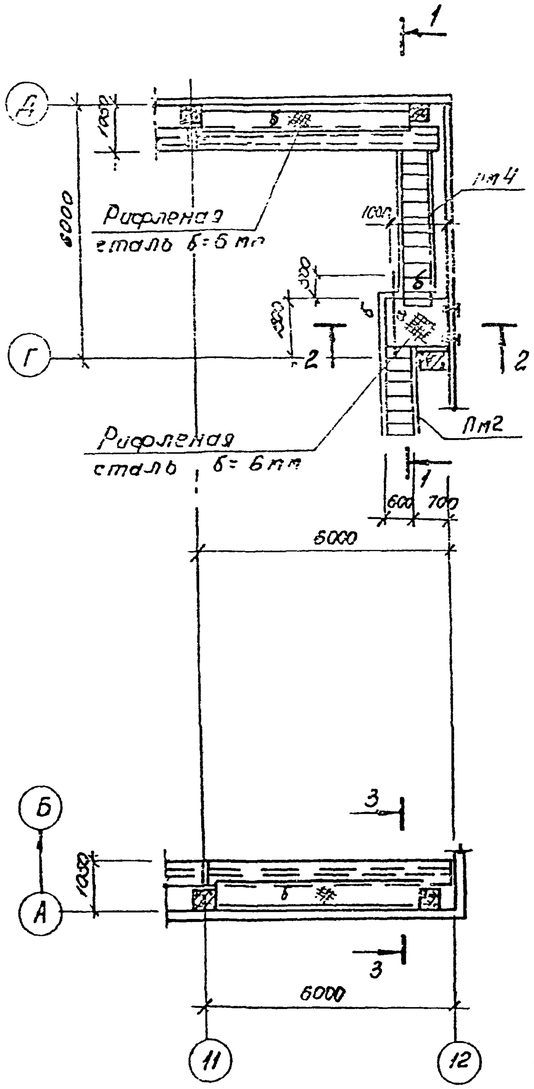

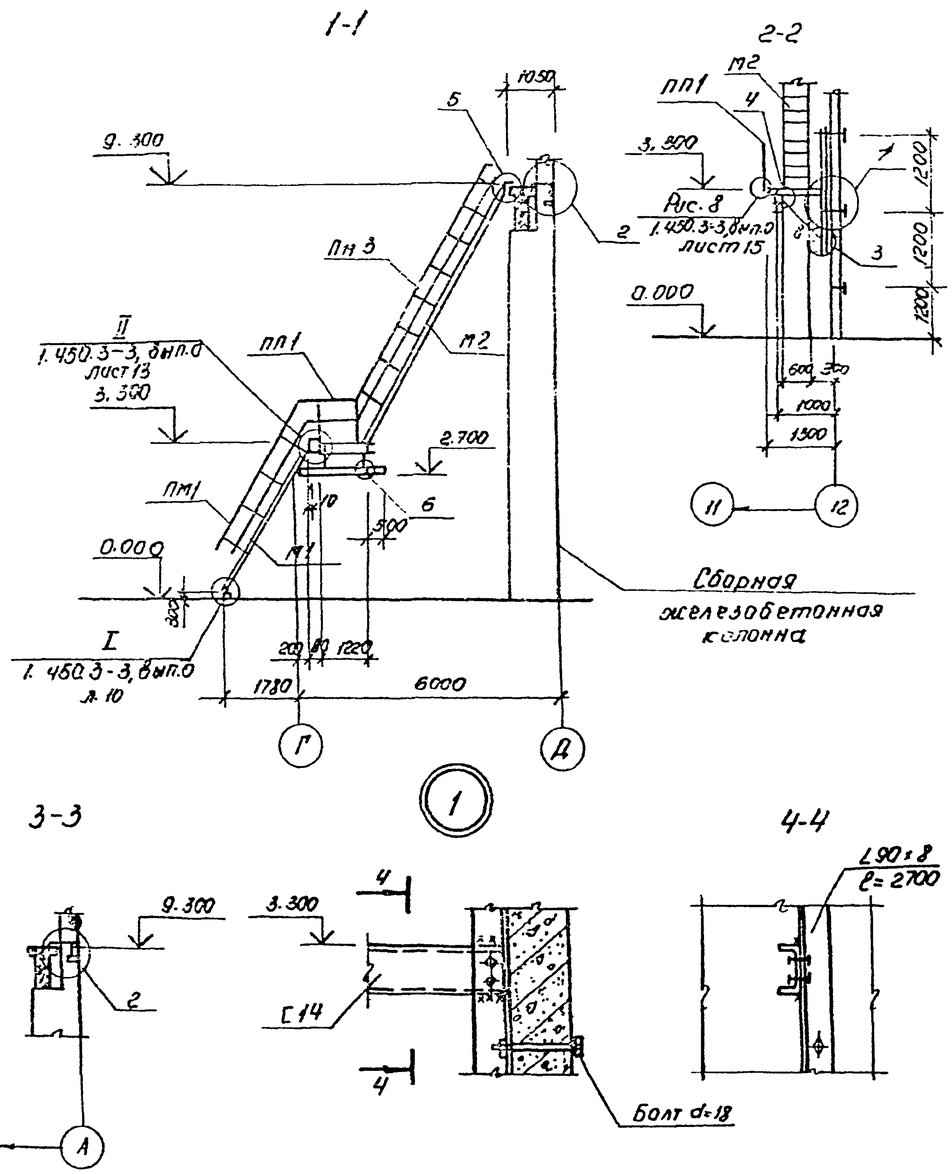

Ведомость элементов

Марка	Сечение: Эскиз	Поз	Состав	Опорные усилия: M тс,м	N тс	Q тс	Группа констр.	Марка металла	Примечание
а	I		I 12						по заданию технологов
б	[		[14	1.0					
в	∟		∟ 63×6						

Спецификация элементов к схемам расположения ремонтных площадок

Марка, поз.	Обозначение	Наименование	Кол.	Масса ед., кг	Примечание
		Марши лестничные			
М1	1.450.3-3, вып.1 ч.1	МЛХШ 60-30.6	1	36.6	
М2	1.450.3-3, вып.1 ч.1	МЛХШ 60-60.6	1	184.6	
		Ограждения			
ПМ1	1.450.3-3, вып.1 ч.2	ОГлМЛХ 60-10.30	1	14.4	
ПМ2	1.450.3-3, вып.1 ч.2	ОГпМЛХ 60-10.30	1	14.4	
ПМ3	1.450.3-3, вып.1 ч.2	ОГлМЛХ 60-10.60	1	30.4	
ПМ4	1.450.3-3, вып.1 ч.2	ОГпМЛХ 60-10.60	1	30.4	
ПП1	1.450.3-3, вып.1 ч.2	ОГПМХЭб-10.12	1	12.5	

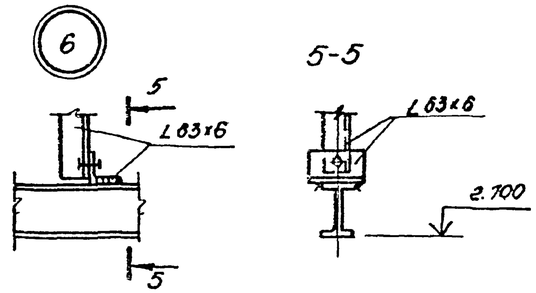

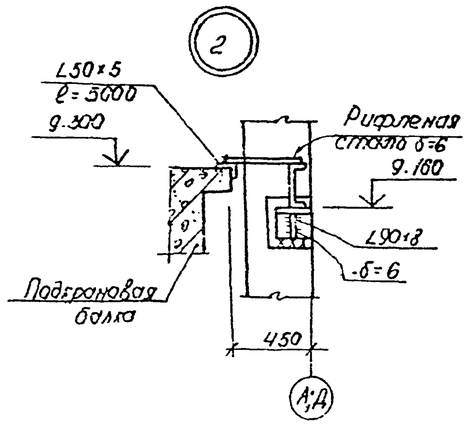

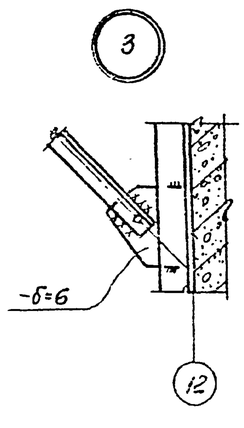

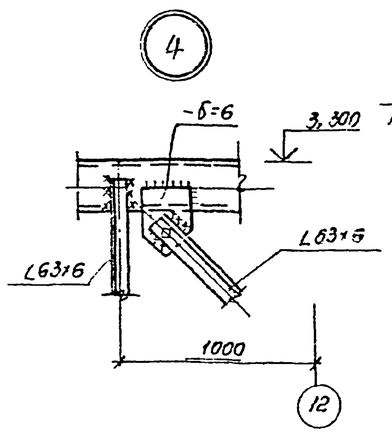

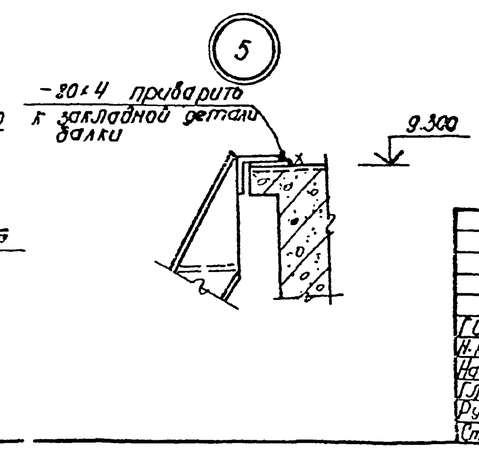

Привязан.

Инв. №

Инв. № подл. | Подпись и дата | Взам. инв. №

			ТП-503-4-41.86-КМ	
ГИП	Шилагин		Корпус для обслуживания и ремонта 30 автомобилей БелАЗ-540А; 548А. Схемы расположения ремонтных площадок	Стадия: РП; Лист: 4; Листов:
Н.контр.	Сахновская			
Нач.отд.	Рубан			
Гл.спец.	Воинов			Минавтотранс РСФСР ГИПРОАВТОТРАНС Ростовский филиал
Рук.гр.	Лавренко			
Ст.инж.	Чигкина			

Ц00391-01 68

Схемы расположения оконных переплетов

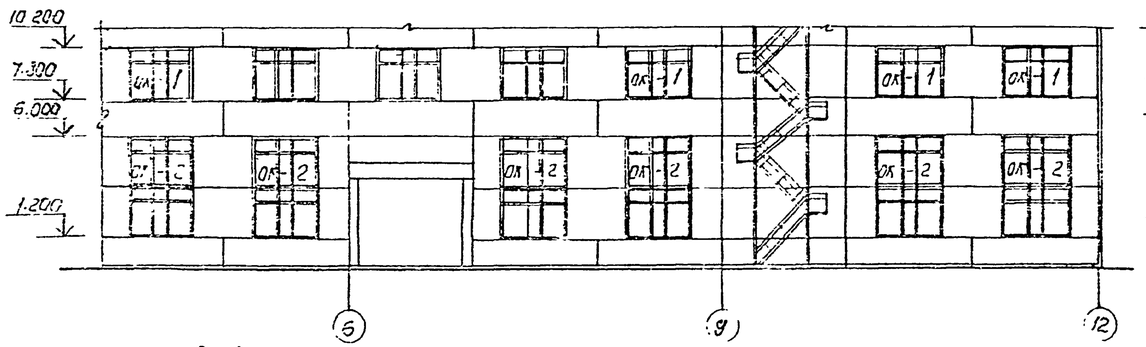

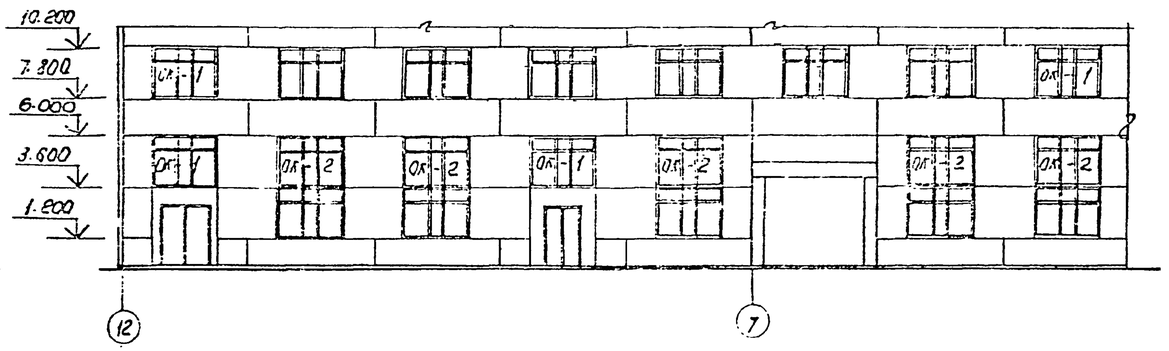

ОК-1 (мест 11)

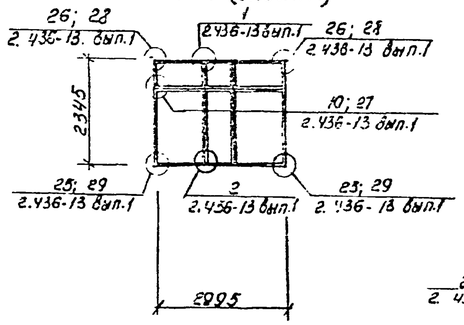

ОК-2 (мест 22)

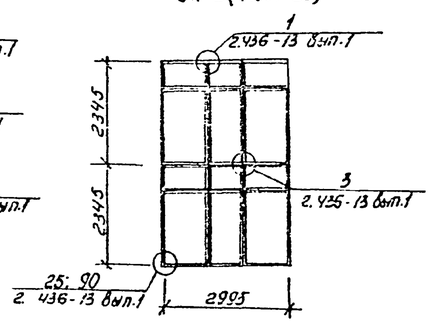

Б-Б

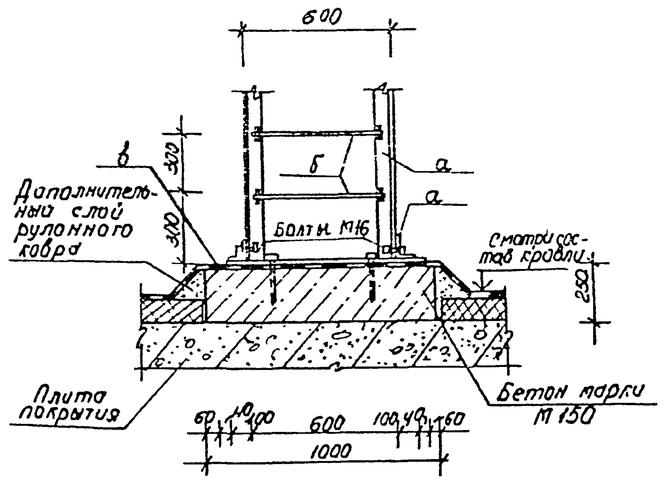

А-А

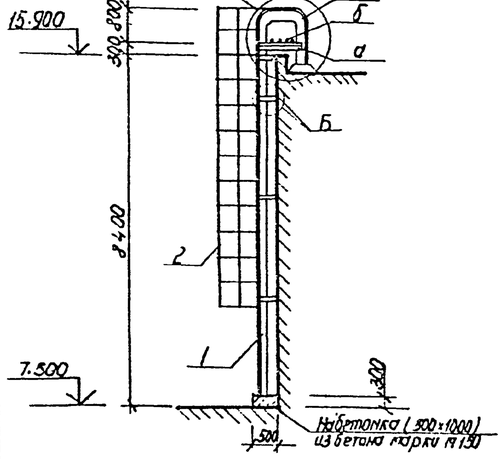

ЛМ3

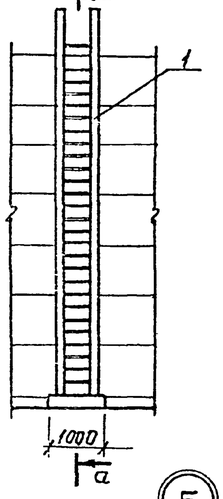

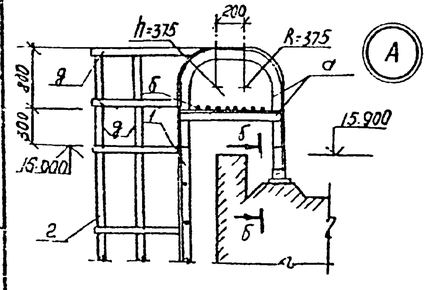

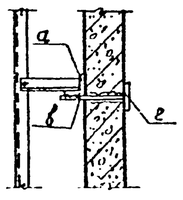

Ведомость элементов

Марка	Сечение: Эскиз	Поз.	Состав	Опорные усилия: M тм	N т	Q т	Группа конструкций	Марка металла	Примечание
а	L		L63×63×6	—	—	—	IУ	Вст3кп2	конструктивно
б	Ф		Ф 20 А II	—	—	—	IУ	Вст3кп2	конструктивно
в	—		−6×100	—	—	—	IУ	Вст3кп2	конструктивно
г	—		−4×40	—	—	—	IУ	Вст3кп2	конструктивно

Спецификация изделий, замаркированных на данном листе.

Марка поз.	Обозначение	Наименование	Кол.	Масса ед. кг	Примечание
		Лестница ЛМ3			
1	1.450.3-3 Вып.1	Стремянка СХ-82(СУ-82С)	1	139.7	
2	1.450.3-3 Вып.1	Ограждение стремянок			
		ОГС-60.4	1	52.6	

продолжение

Марка, поз.	Обозначение	Наименование	Кол.	Масса ед. кг	Примечание
		Оконные блоки			
ОК-1	1.436.2-17 Вып.2	Окно 02М30.2У-Р1	1	110.3	
ОК-2	1.436.2-17 Вып.2	Окно 02М30.2У-Р3.1	1	125.9	
	1.436.2-17 Вып.2	Окно 02М30.2У-РУ	1	144.94	
	1.436.2-17 Вып.3	Ригель ветровой РВ-30	1	84.27	
	1.436.2-17 Вып.5	Винторычажный механизм МВР1Р-36Б	1	16.3	
		Элементы креплений			
СЛСН-30	1.436.2-17 Вып.3	Слив СЛСН-30	28	2.48	
СЛСВ-30	1.436.2-17 Вып.3	Слив СЛСВ-30	11	2.34	
ЭК-7	2.436-13 Вып.1	Элемент крепления ЭК-7	78	0.188	

1. Марка лестницы в скобках дана для t°=-40°.

Привязан

Инв. №

ГИП	Шулюгин		
Н.контр.	Сухновская		
Нач.отд.	Пашинцев		
Гл.спец.	Таран		
Рук.гр	Кулавец		
Арх.	Марасеев		

ТП-503-4-41.86 КМ

Корпус для обслуживания и ремонта 30 автомобилей БЕЛАЗ-540А, 548А

Стадия: РП | Лист: 5 | Листов:

Схемы расположения оконных переплетов. Лестница ЛМ3

Минавтотранс РСФСР ГИПРОАВТОТРАНС Ростовский филиал

Инв.№ подл. | Подпись и дата | Взам. инв.№