ТИПОВЫЕ ПРОЕКТНЫЕ РЕШЕНИЯ
820—4—031.88

ВОДОСБРОСЫ ОТКРЫТОГО ТИПА АВТОМАТИЧЕСКОГО ДЕЙСТВИЯ НА РАСХОД ВОДЫ ОТ 50 ДО 100 м³/с ПРИ ПЕРЕПАДАХ ОТ 5 ДО 15 м

АЛЬБОМ III

ВОДОСБРОСЫ НА РАСХОД ВОДЫ ОТ 76 ДО 100 м³/с СТРОИТЕЛЬНЫЕ РЕШЕНИЯ. КОНСТРУКЦИИ ЖЕЛЕЗОБЕТОННЫЕ

25671-03

ТИПОВЫЕ ПРОЕКТНЫЕ РЕШЕНИЯ
820—4—031.88

ВОДОСБРОСЫ ОТКРЫТОГО ТИПА АВТОМАТИЧЕСКОГО ДЕЙСТВИЯ НА РАСХОД ВОДЫ ОТ 50 ДО 100 м³/с ПРИ ПЕРЕПАДАХ ОТ 5 ДО 15 м

АЛЬБОМ III

СОСТАВ ПРОЕКТА

Альбом I	Пояснительная записка и материалы для проектирования
Альбом II	Водосбросы на расход воды от 50 до 75 м³/с Строительные решения Конструкции железобетонные
Альбом III	Водосбросы на расход воды от 76 до 100 м³/с Строительные решения Конструкции железобетонные
Альбом IV	Арматурные и закладные изделия
Альбом V	Водосбросы на расход воды от 50 до 75 м³/с Ведомости потребности в материалах
Альбом VI	Водосбросы на расход воды от 76 до 100 м³/с Ведомости потребности в материалах
Альбом VII	Сметы

Разработаны
институтом «Ленгипроводхоз»

Утверждены и введены
в действие с 01.10.1988 г.
Минводхозом СССР
Протокол № 761 от 05.05.1988 г.

Главный инженер института *В. Н. Кузнецов*

Главный инженер проекта *Г. М. Позднова*

ПРИВЯЗАН

Инв №

Содержание

Лист	Наименование	Стр.
	Рабочие чертежи комплекта АС	
1	Общие данные	3
2	Водосброс ВО-ГК при Hmax.=1.1 м; B=17.35 м;	
	z=5.0 м; Qmax=100.0 м³/с. Общий вид.	
	Разрез 1-1. План	4
3	Водосброс ВО-ГК при Hmax=1.1 м; B=17.35 м;	
	z=5.0 м; Qmax=100.0 м³/с. Общий вид. Разрезы 2-2-7-7	5
4	Водосброс ВО-ГК при Hmax=1.1 м; B=17.35 м; z=10.0 м;	
	Qmax=100.0 м³/с. Общий вид. Разрез 1-1. План	6
5	Водосброс ВО-ГК при Hmax=1-1 м; B=17.35 м;	
	z=10.0 м; Qmax=100.0 м³/с. Общий вид.	
	Разрезы 2-2-7-7	7
6	Водосброс ВО-ГК при Hmax=1.1 м; B=17.35 м;	
	z=15.0 м; Qmax=100.0 м³/с. Общий вид.	
	Разрез 1-1. План.	8
7	Водосброс ВО-ГК при Hmax=1.1 м; B=17.35 м;	
	z=15.0 м; Qmax=100.0 м³/с. Общий вид.	
	Разрезы 2-2-7-7	
8	Водосброс ВО-ВР при Hmax=1.1 м; B=17.35 м;	
	z=5.0 м; Qmax=100.0 м³/с. Общий вид.	
	Разрез 1-1. План	10
9	Водосброс ВО-ВР при Hmax=1.1 м; B=17.35 м;	
	z=5.0 м; Qmax=100.0 м³/с. Общий вид.	
	Разрезы 2-2-9-9	11
10	Водосброс ВО-ВР при Hmax=1.1 м; B=17.35 м;	
	z=10.0 м; Qmax=100.0 м³/с. Общий вид.	
	Разрез 1-1. План	12
11	Водосброс ВО-ВР при Hmax=1.1 м; B=17.35 м;	
	z=10.0 м; Qmax=100.0 м³/с. Общий вид.	
	Разрезы 2-2-9-9	13
12	Водосброс ВО-ВР при Hmax=1.1 м; B=17.35 м;	
	z=15.0 м; Qmax=100.0 м³/с. Общий вид.	
	Разрез 1-1. План	14
13	Водосброс ВО-ВР при Hmax=1.1 м; B=17.35 м;	
	z=15.0 м; Qmax=100.0 м³/с. Общий вид.	
	Разрезы 2-2-9-9	15
14	Водосбросы ВО-ВР при Hmax=1.1 м, B=17.35 м;	
	z=5.0 ... 15.0 м; Qmax=100.0 м³/с.	
	Конструкции концевых участков с расширяю-	
	щимся водобойным колодцем	16
15	Входной оголовок. Ковш. Понур. Общий вид	17
16	Входной оголовок. Ковш. Понур. Узлы	18
17	Входной оголовок. Примыкание монолитного же-	
	лезобетонного зуба к флютбету и обратным стенкам	19
18	Водосброс ВО-ВР. Деформационные швы 1-3	20
19	Водосброс ВО-ВР. Деформационные швы 4-7	21
20	Водосброс ВО-ГК. Деформационные швы 4.5	22
21	Входной оголовок. Мост габарита Г-6.5. Общий вид	23
22	Входной оголовок. Мост габарита Г-6.5. Узлы	24
23	Входной оголовок. Мост габарита Г-8. Общий вид	25
24	Входной оголовок. Мост габарита Г-8. Узлы	26
25	Входной оголовок. Ограждения обратных стенок ОГ	27
26	Водосброс ВО-ГК. Дренажные устройства. Кюветы	28
27	Соединение сборных железобетонных изделий	29
28	Водосброс ВО-ВР. Рисберма из сборно-монолитного	
	железобетона. Общий вид	30
	Рабочие чертежи комплекта КЖ	
1	Общие данные	31
2	Входной оголовок ОВ. Общий вид. Разрезы 1-1-4-4.	
	План	32
3	Входной оголовок ОВ. Общий вид. Разрезы 5-5-8-8. Зуб.	
	Схема армирования	33
4	Входной оголовок ОВ. Схема армирования. Разрезы 1-1-3-3	34
5	Входной оголовок ОВ. Схема армирования. Разрезы 4-4-6-6	35
6	Входной оголовок ОВ. Схема армирования. Разрезы 7-7-8-8	36
7	Входной оголовок ОВ. Схема армирования. Разрез 9-9	37
8	Ковш К. Общий вид. Схема армирования. Узел 1	38
9	Ковш К. Схема армирования. Узлы 2 и 3	39
10	Обратные стенки СО-1, СО-1н. Общие виды	40
11	Обратные стенки СО-1, СО-1н. Схемы армирования	41
12	Водосброс ВО-ГК. Лоток. Общий вид	42
13	Водосброс ВО-ВР. Лоток. Общий вид	43
14	Лоток. Секция А. Общий вид. Схема армирования	44
15	Лоток. Секция Б. Общий вид. Схема армирования	45
16	Лоток. Секция В. Схема армирования	46
17	Лоток. Секция Г. Общий вид. Схема армирования	47
18	Лоток. Секция Д. Общий вид. Схема армирования	48
19	Лоток. Секция Е. Общий вид. Схема армирования	49
20	Лоток. Узел 1. Общий вид. Схема армирования	50
21	Лоток. Узел 2. Общий вид. Схема армирования	51
22	Лоток. Узлы 3 и 4. Общие виды. Схемы армирования	52
23	Лоток. Узел 5. Общий вид. Схема армирования	53
24	Водосброс ВО-ГК. Концевые площадки КП-1, КП-2. Общие виды	54
25	Концевые площадки КП-1, КП-2. Свайные основания	55
26	Концевая площадка КП-1. Схема армирования. Разрез 1-1	56
27	Концевая площадка КП-1. Схема армирования. Вид А-А.	
	Разрез 2-2	57
28	Концевая площадка КП-1. Схема армирования. Вид Б-Б.	
	Разрезы 3-3-6-6	58
29	Концевая площадка КП-1. Водобойный порог ВП. Общий вид.	
	Схема армирования	59
30	Концевая площадка КП-2. Схема армирования. Разрез 1-1	60
31	Концевая площадка КП-2. Схема армирования.	
	Вид А-А. Разрез 2-2	61
32	Концевая площадка КП-2. Схема армирования. Вид Б-Б	
	Разрезы 3-3-6-6	62
33	Расширяющийся водобой ВР-1. Общий вид.	63
34	Расширяющийся водобой ВР-1. Схема армирования.	
	План нижней арматуры днища. Разрезы.	64
35	Расширяющийся водобой ВР-1. Схема армирования.	
	План верхней арматуры днища	65
36	Расширяющийся водобой ВР-1. Схема армирования.	
	Спецификация.	66
37	Расширяющийся водобой ВР-2. Общий вид.	67
38	Расширяющийся водобой ВР-2. Схема армирования. Разрезы	
	План нижней арматуры днища.	68
39	Расширяющийся водобой ВР-2. Схема армирования.	
	План верхней арматуры днища.	69
40	Расширяющийся водобой ВР-2. Спецификация.	70
41	Расширяющийся водобой ВР-3. Общий вид	71
42	Расширяющийся водобой ВР-3. Схема армирования. План	
	нижней арматуры днища Разрезы	72
43	Расширяющийся водобой ВР-3. Схема армирования.	
	План верхней арматуры днища	73
44	Расширяющийся водобой ВР-3. Схема армирования.	
	Спецификация	74
45	Расширяющиеся водобои ВР-1, ВР-2, ВР-3. Схема	
	армирования. Узлы	75
46	Обратные стенки СО-2, СО-2н; СО-3, СО-3н. Общие виды.	76
47	Обратные стенки СО-2, СО-2н; СО-3, СО-3н. Схемы армирования	77
48	Водосброс ВО-ВР при z max=5.0 м. Рисберма. Общий вид.	
	Схема армирования	78
49	Водосброс ВО-ВР при z max=10.0 м и 15.0 м. Рисберма.	
	Общий вид. Схема армирования	79
50	Свая С10-35у. Общий вид. Схема армирования.	80
	Рабочие чертежи комплекта КМ.	
1.	Блок перильного ограждения ПО-3.	81
2.	Блок перильного ограждения ПО-3.	
	Сборочный чертеж	81
3.	Перильное ограждение моста	81

Подпись и дата | Взам. инв. №

820-4-031.88 Альбом III

Ведомость ссылочных и прилагаемых документов

Обозначение	Наименование	Примечание	Обозначение	Наименование	Примечание
	Ссылочные документы		3 820-24	Архитектурные детали гидротехнических сооружений на оросительных системах	
ГОСТ10354-82	Пленка полиэтиленовая Технические условия		3 820. 1-29	Конструкции шлюзов-регуляторов с расходами воды от 10 до 150 м³/с	
ТУ38-105831-85	Прокладки резиновые для гидроизоляционных шпонок		3.820. 1-39	Г- образные конструкции для водохозяйственного строительства	
ГОСТ19804.1-79	Сваи забивные железобетонные цельные сплошного квадратного сечения с ненапрягаемой арматурой. Конструкция и размеры		3 820. 1-69	Элементы крепления осушительных каналов.	
	Типовые конструкции, изделия и узлы, зданий и сооружений. Унифицированные сборные конструкции для водохозяйственного строительства.		820-04-28 87	Типовые материалы для проектирования. Плотины земляные насыпные высотой до 15м с крепленым верховым откосом	
3. 820-13	Конструкции для пешеходных мостов и мостовых переездов.			Прилагаемые документы	
Выпуск 3	Конструкии для мостовых переездов.		ВМ.	Ведомости потребности в материалах	Альбом
Выпуск 5	Конструкции для пешеходных мостов на каналах мелиоративных систем.				

Ведомость основных комплектов рабочих чертежей

Обозначение	Наименование	Примечание
АС	Строительные решения	
КЖ	Конструкции железобетонные	
КМ	Конструкции металлические	

Условные буквенные обозначения:

Q_{max} – Максимальный расчетный расход сооружения 1% вероятности превышения

$Q_{5\%}$ – Расчетный расход 5% вероятности превышения

НПУ – Нормальный подпорный уровень воды в водохранилище

ПУ при $Q_{5\%}$ – Подпорный уровень воды в водохранилище при пропуске по сооружению расхода 5% вероятности превышения

ФПУ – Форсированный подпорный уровень воды в водохранилище.

H_{max} – Максимальный напор на входном оголовке при сбросе по сооружению Q_{max}

Z – Перепад (разность отметок уровней воды в верхнем и нижнем бьефах при пропуске Q_{max})

B – Ширина водосливного отверстия

i – Уклон лотка быстротока

d_f – Расчетная глубина сезонного промерзания грунта

Указания по привязке.

1. При привязке проекта размеры, проставленные на общих видах сооружений буквами и цифрами, подлежат уточнению в соответствии с указаниями, приведенными в разделе 7 пояснительной записки; уточнению подлежат также, в зависимости от конкретных условий, размеры дамб входного оголовка и очертание бровок выемок

Типовые проектные решения разработаны в соответствии с действующими нормами и правилами

Главный инженер проекта Г.М. Позднова

Главный инженер проекта привязывающей организации

Инв. № подл. | Подпись и дата | Взам. инв. №

Инв №				Привязан
				820-4-031.88-АС
				Водосбросы открытого типа автоматического действия
Нач отд	Смирнова		10.06.88	Стадия: Р; Лист: 1; Листов: 28
ГИП	Позднова		10.06.88	
Инженер	Ускова		8.06.88	Общие данные
Н.контр	Ковкина		8.06.88	ЛЕНГИПРОВОДХОЗ 25671-03 4

РАЗРЕЗ 1-1

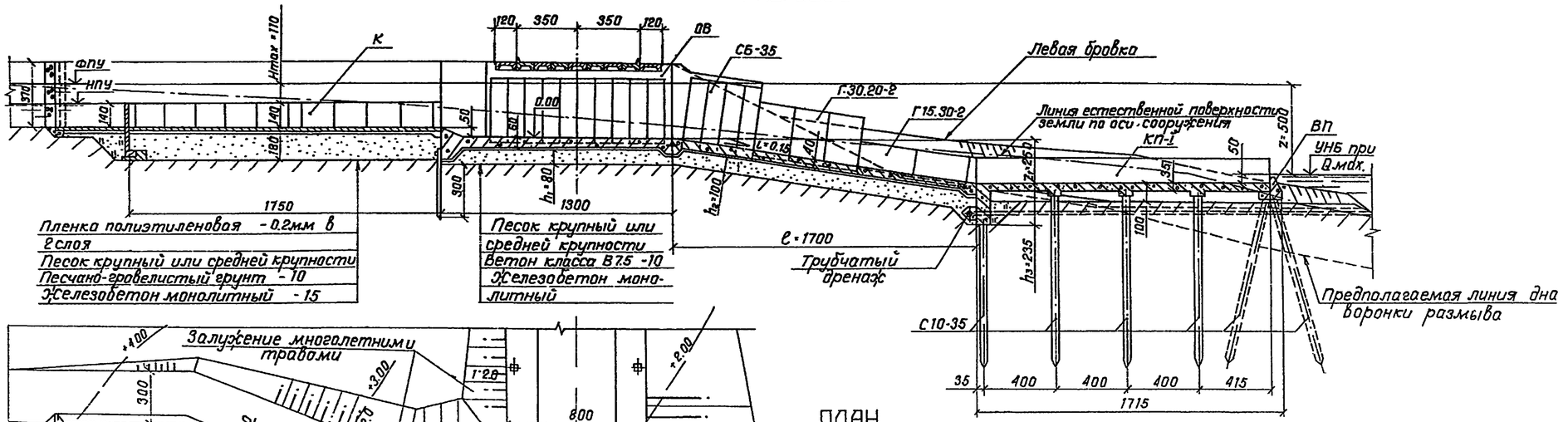

ПЛАН

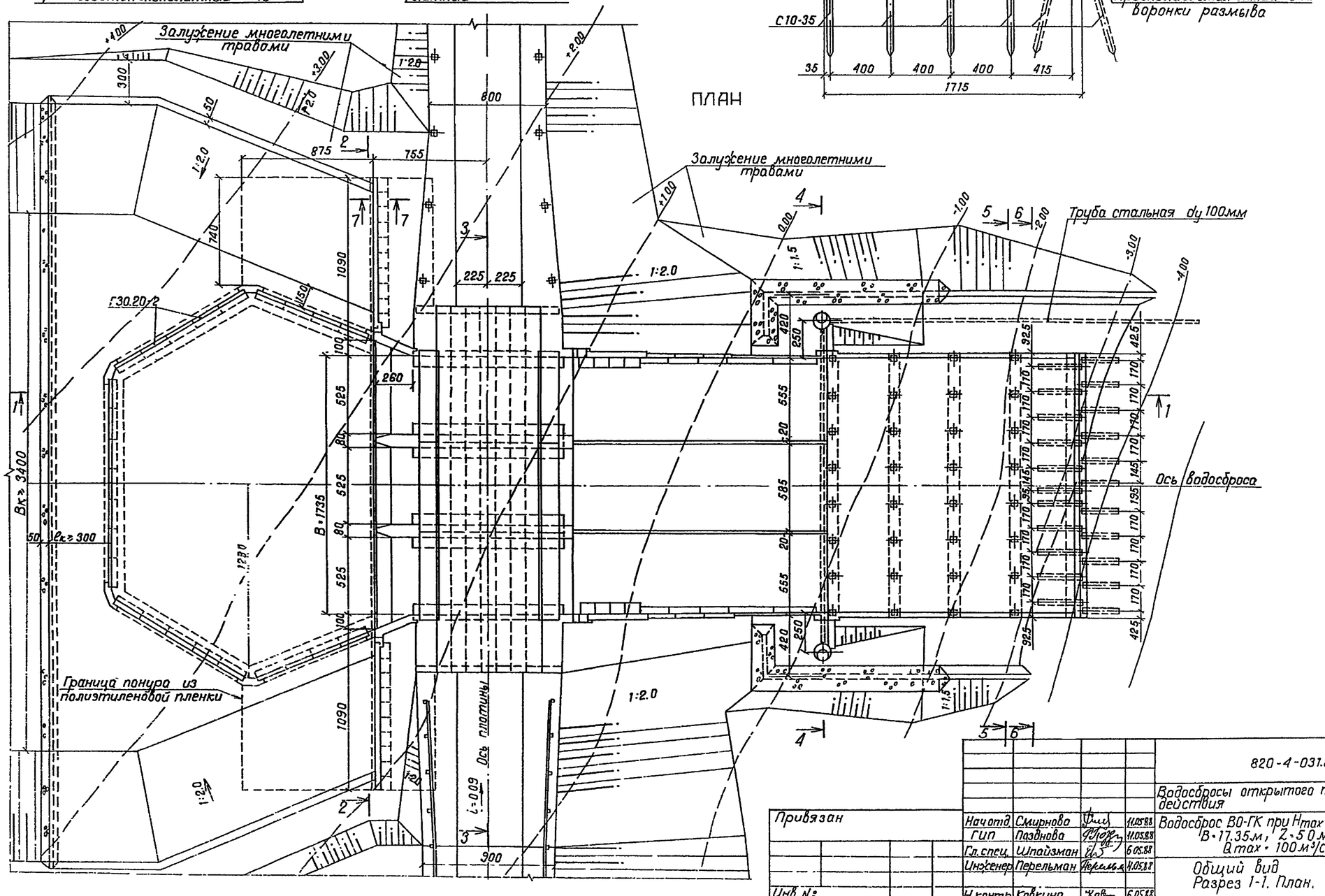

Привязан				820-4-031.88-АС	
				Водосбросы открытого типа автоматического действия	
	Нач.отд	Смирнова		11.05.88	Водосброс ВО-ГК при Hmax=11м, В=17.35м, Z=5.0м, Qmax=100м³/с
	ГИП	Пазднова		11.05.88	
	Гл.спец.	Шпайзман		6.05.88	
	Инженер	Перельман		11.05.88	Общий вид Разрез 1-1. План.
	Н.контр.	Ковкина		6.05.88	
Инв.№					

Стадия	Лист	Листов
Р	2	

ЛЕНГИПРОВОДХОЗ

Инв.№ подл. | Подпись и дата | Взам.инв.№

Копировал: Шпел 25671-03 5 Формат А2

Разрез 2-2

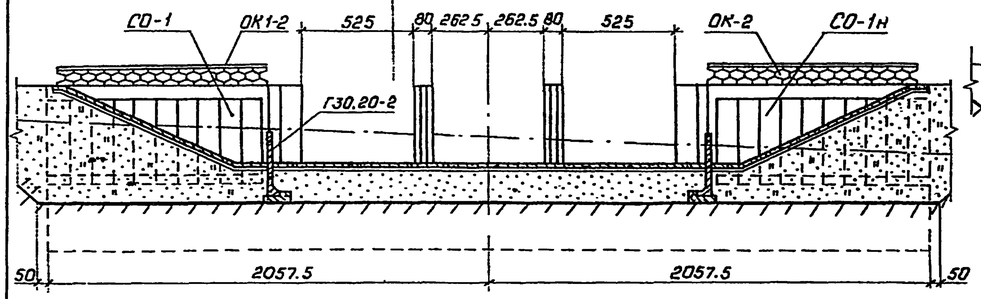

Разрез 5-5

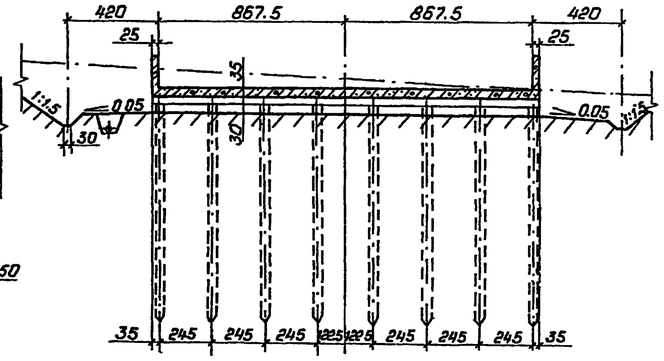

Разрез 3-3

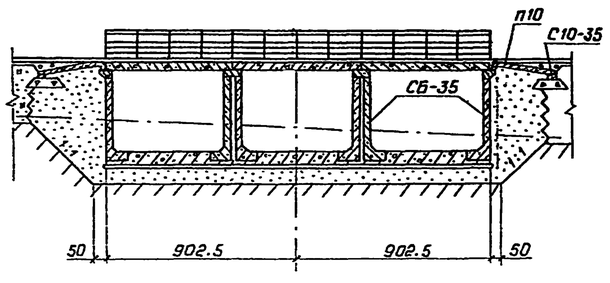

Разрез 6-6

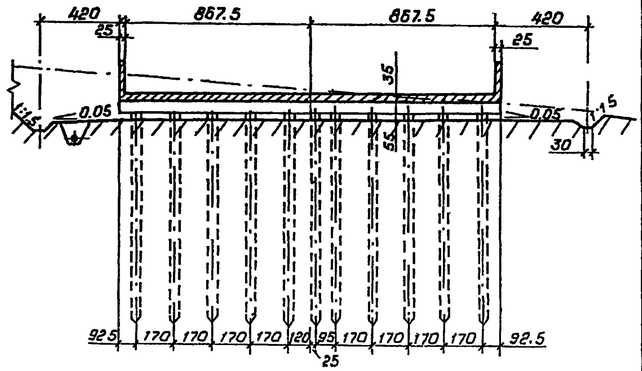

Разрез 4-4

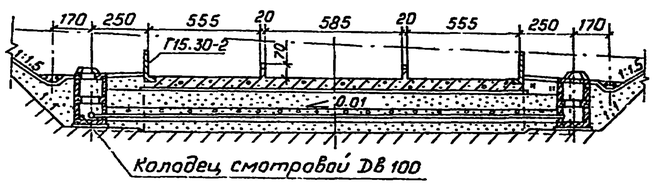

Разрез 7-7

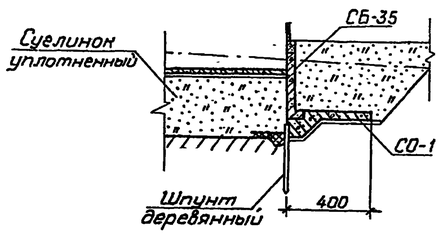

Спецификация

Марка, поз.	Обозначение	Наименование	Кол.	Масса ед, кг	Примечание
	Сборные железобетонные изделия				
СБ-35	3.820.1-29	Блок стеновой	88	4000	
Г30.20-2	3.820.1-39	Г-образная конструкция	31	3625	
Г15.30-2	3.820.1-39	Г-образная конструкция	4	1650	
ПР 60	3.820-13, вып.3	Плита пролетного строения	15	2700	
ПРб 60	3.820-13, вып.3	Плита пролетного строения с бордюром	6	4075	
П 60	3.820-13, вып.5	Плита	6	1300	
П 10	3.820-13, вып.3	Переходная плита	14	1500	
С10-35	ГОСТ 19804.1-79	Свая	56	3100	
КС Д10-2	3.820-9, вып.1	Кольцо стеновое с днищем	2	925	
КС10-2	3.820-9, вып.1	Кольцо стеновое	2	600	
ПП10-1-1б	3.820-9, вып.1	Плита перекрытия колодца	4	200	
ОК 1-2	3.820-24	Деталь ограждения	34	40	
ОК-2	3.820-24	Деталь ограждения	68	50	
	Монолитные железобетонные конструкции				
ОВ	КЖ, листы 2-7	Входной оголовок	1		
К	КЖ, листы 8, 9	Ковш	1		
СО-1	КЖ, листы 10, 11	Обратная стенка	2		
	КЖ, листы 12, 14-23	Лоток	1		
КП-1	КЖ, листы 24-28	Концевая площадка	1		
ВП	КЖ, лист 29	Водобойный порог	1		

1. Чертеж выполнен для расчетной глубины сезонного промерзания грунта $d_f = 1.5$ м.
2. Размеры на чертеже даны в сантиметрах.

Привязан	Нач.отд	Смирнова		11.05.88	820-4-031.88-АС
	ГИП	Позднова		11.05.88	Водосбросы открытого типа автоматического действия
	Гл.спец.	Шпайзман		10.05.88	Водосброс ВО-ГК при H_{max} = 1.1 м; ϑ = 17.35 м, α = 5.0 м, Q_{max} = 100 м³/с
	Инженер	Перельман		10.05.88	Общий вид. Разрезы 2-2 – 7-7.
Инв.№	Н.контр.	Ковкина		10.05.88	Ленгипроводхо.

Стадия	Лист	Листов
Р	3	

Копировал 25671-03 Формат А2

Подпись и дата | Взам. инв.№

Альбом III

820-4-031.88

Разрез 1-1

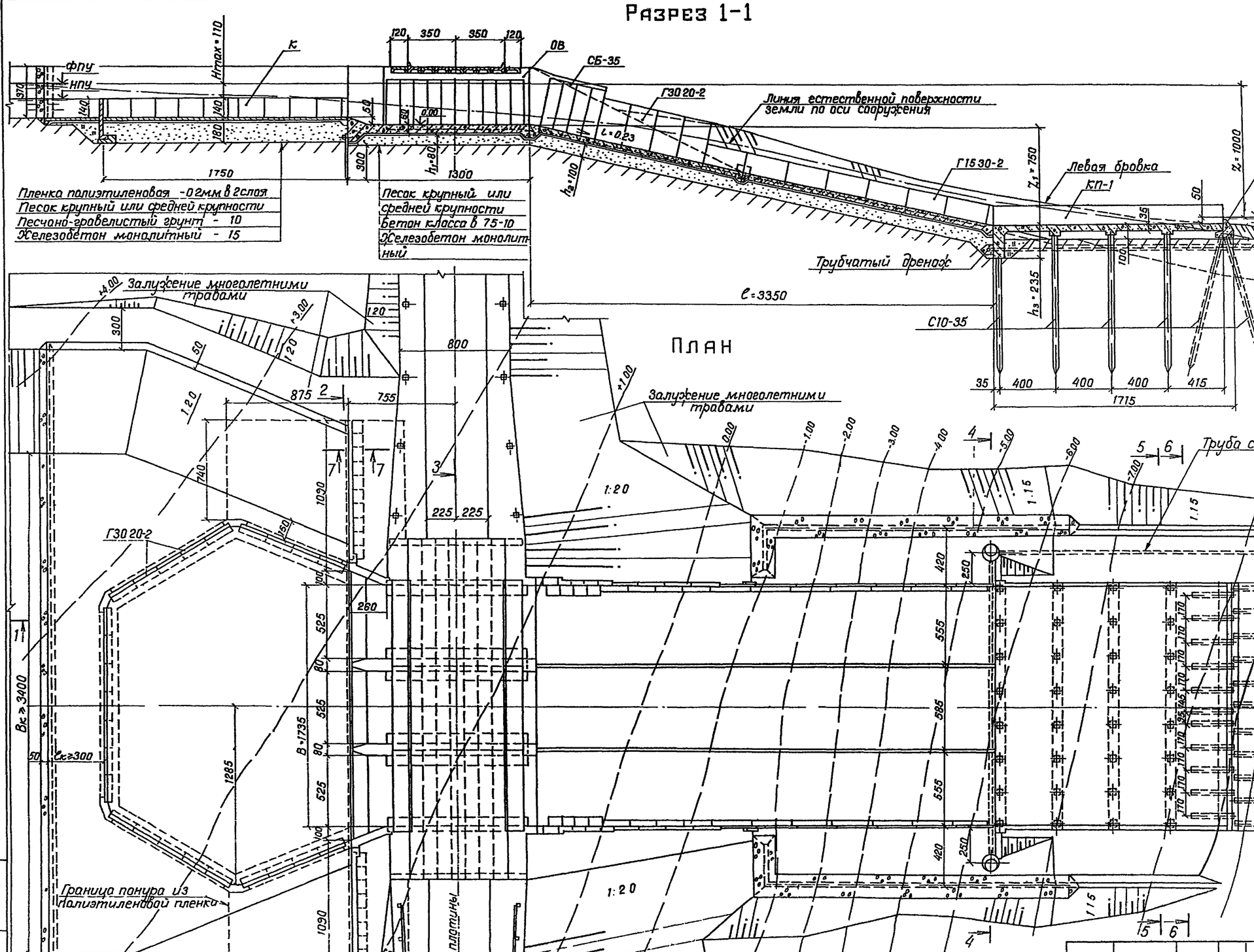

Привязан

Инв N°

Нач.отд	Смирнова		11.05.88
ГИП	Позднова		11.05.88
Гл.спец	Шпайзман		6.05.88
Инженер	Перельмон		11.05.88
Н.контр	Макарова		6.05.88

820-4-031.88-АС

Водосбросы открытого типа автоматического действия

Водосброс ВО-ГК при Hmax=11м, B=1735м, Z=10,0м, Qmax=100м³/с

Стадия	Лист	Листов
Р	4	

Общий вид
Разрез 1-1 План

ЛЕНГИПРОВОДХОЗ

Копировал Щ 25671-03 7 Формат А2

Инв N° подл. | Подпись и дата | Взам. инв N°

820-4-031.88 Альбом III

Разрез 2-2

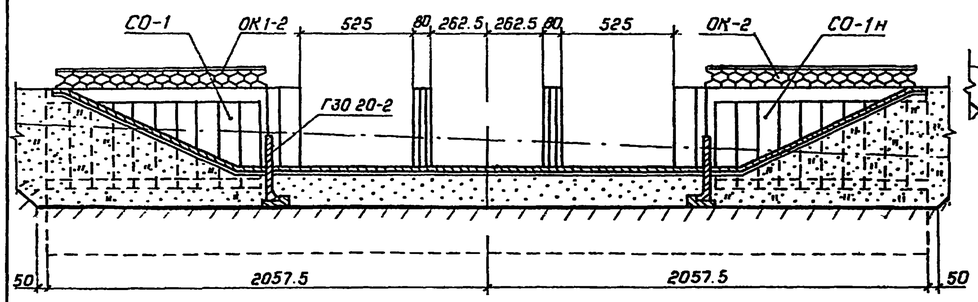

Разрез 5-5

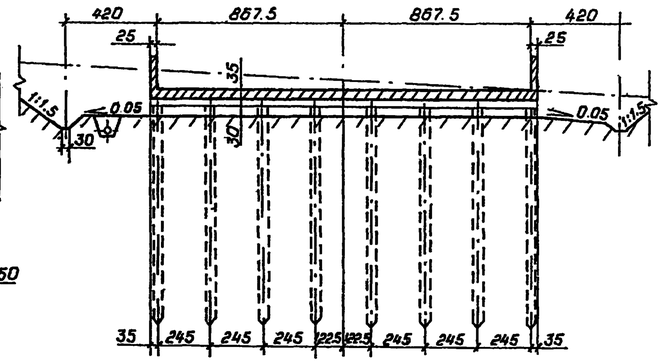

Разрез 3-3

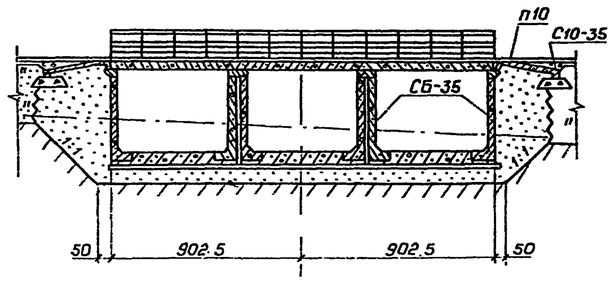

Разрез 6-6

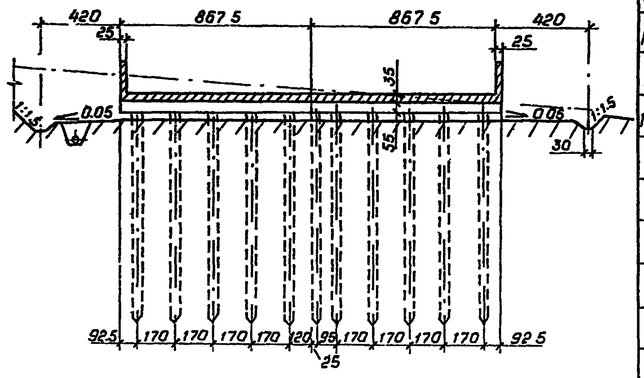

Разрез 4-4

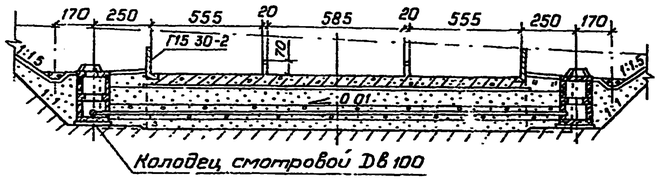

Разрез 7-7

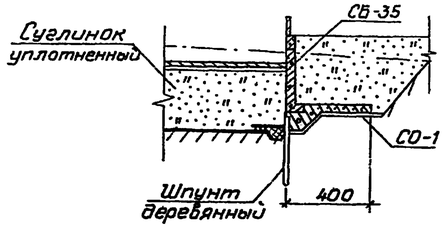

Спецификация

Марка, поз.	Обозначение	Наименование	Кол	Масса ед, кг	Примечание
	Сборные железобетонные изделия				
СБ-35	3.820.1-29	Блок стеновой	88	4000	
Г30 20-2	3.820.1-39	Г-образная конструкция	33	3625	
Г15 30-2	3.820.1-39	Г-образная конструкция	14	1650	
ПР 60	3.820-13, вып 3	Плита пролетного			
		строения	15	2700	
ПРБ 60	3 820-13, вып 3	Плита пролетного			
		строения с бордюром	6	4075	
П 60	3.820-13, вып.5	Плита	6	1300	
П 10	3.820-13, вып.3	Переходная плита	14	1500	
С 10-35	ГОСТ 19804 1-79	Свая	56	3100	
КСД 10-2	3.820-9, вып.1	Кольцо стеновое с днищем	2	925	
КС 10-2	3.820-9, вып.1	Кольцо стеновое	2	600	
ПП 10-1-1Б	3.820-9, вып 1	Плита перекрытия колодца	4	200	
ОК 1-2	3.820-24	Деталь ограждения	34	40	
ОК-2	3.820-24	Деталь ограждения	68	50	
	Монолитные железобетонные конструкции				
ОВ	КЖ, листы 2-7	Входной оголовок	1		
К	КЖ, листы 8, 9	Ковш	1		
СО-1	КЖ, листы 10, 11	Обратная стенка	2		
	КЖ, листы 12, 14-23	Лоток	1		
КП-1	КЖ, листы 24-28	Концевая площадка	1		
ВП	КЖ, лист 29	Водобойный порог	1		

1. Чертеж выполнен для расчетной глубины сезонного промерзания грунта $d_f = 1.5$ м
2. Размеры на чертеже даны в сантиметрах

Привязан	Нач.отд	Смирнова		11.05.88	820-4-031.88-АС		
	ГИП	Позднова		11.05.88	Водосбросы открытого типа автоматического действия		
	Гл.спец	Шпайзман		10.05.88	Водосброс ВО-ГК при H_{max}=1.1 м, В=17.35 м, Z=10.0 м, Q_{max}=100 м³/с	Стадия: Р	Лист: 5
	Инженер	Перельман		10.05.88	Общий вид Разрезы 2-2 - 7-7	Ленгипроводхоз	
Инв №	Н.контр	Ковкина		10.05.88			

Копировал Гр 25671-03 Формат А2 8

Инв.№ подл. | Подпись и дата | Взам инв №

Альбом III

820-4-031.88

Разрез 1-1

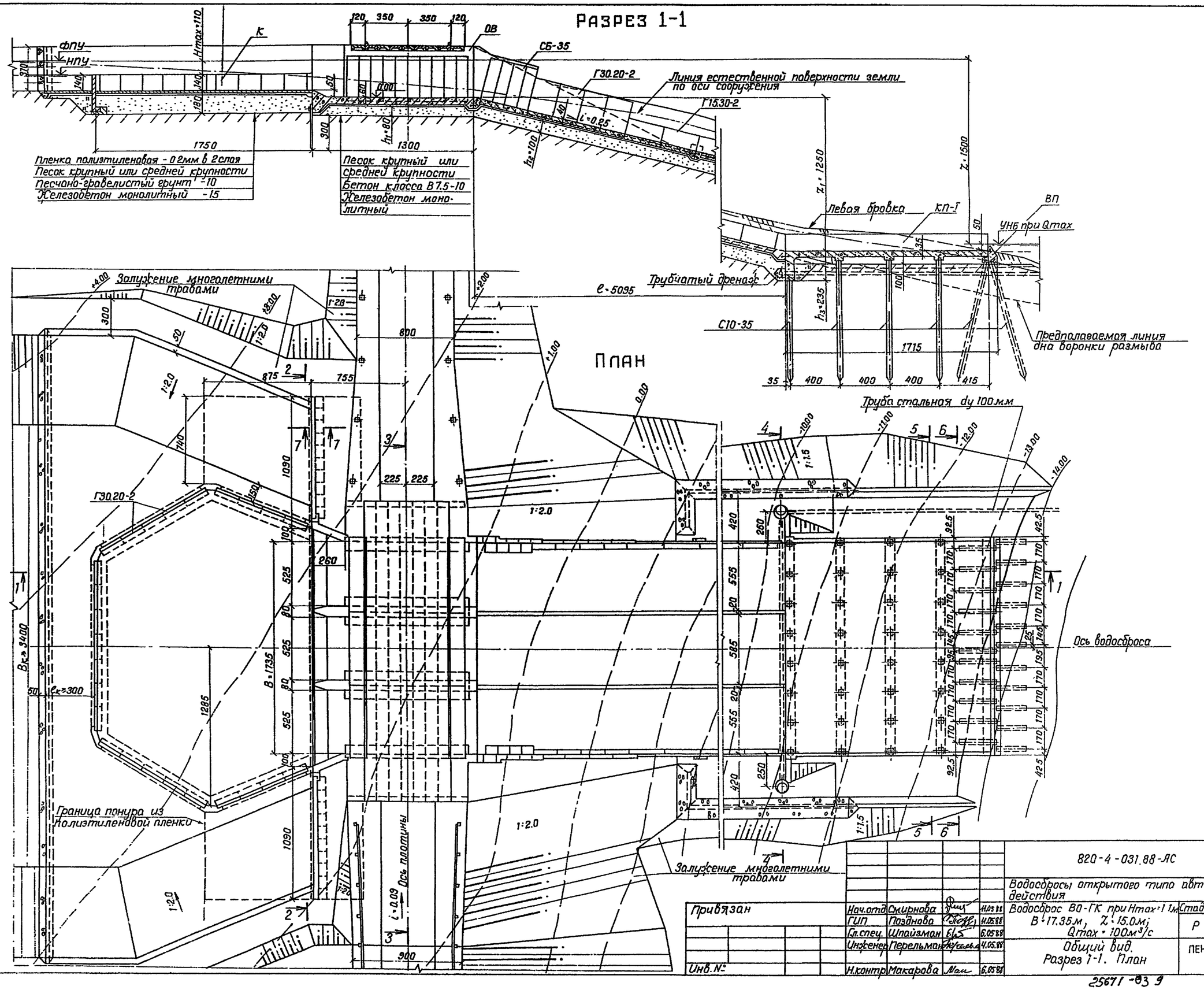

Нач.отд	Смирнова		11.05.88	
ГИП	Позднова		11.05.88	
Гл.спец.	Шпайзман		6.05.88	
Инженер	Перельман		4.05.88	
Н.контр.	Макарова		6.05.88	

Привязан

Инв.№

820-4-031.88-АС

Водосбросы открытого типа автоматического действия

Водосброс ВО-ГК при Нmax=1 м
В=17.35м, Z=15.0м;
Qmax=100м³/с

Стадия	Лист	Листов
Р	6	

Общий вид. Разрез 1-1. План

ПЕНГИПРОВОДХОЗ

Инв.№ подл. | Подпись и дата | Взам.инв.№

25671-03 9

Разрез 2-2

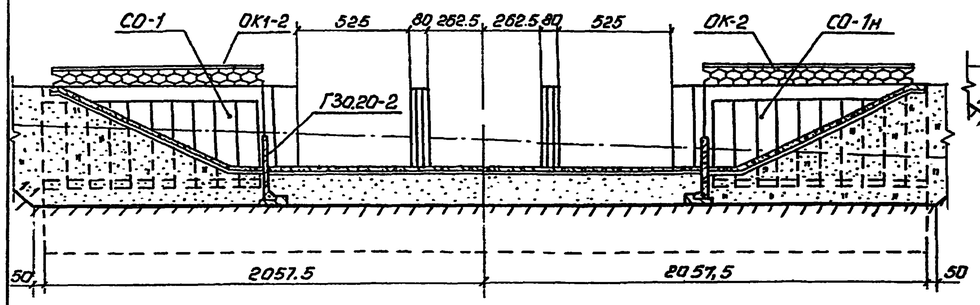

Разрез 5-5

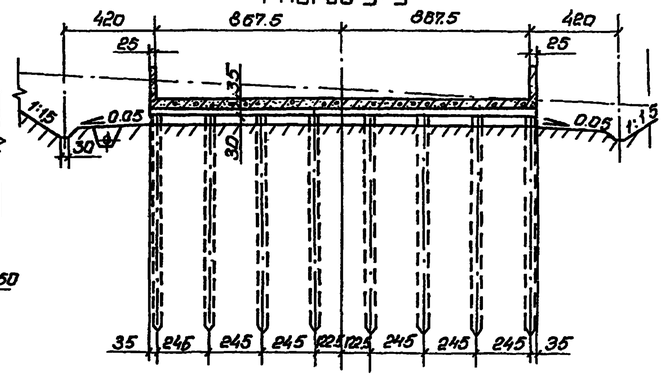

Разрез 3-3

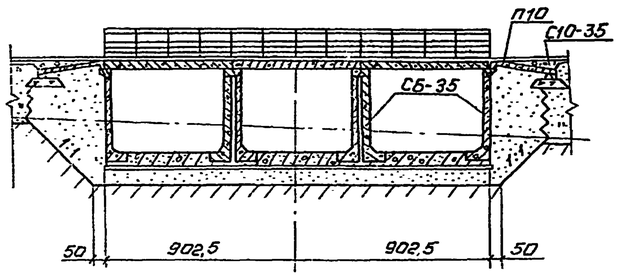

Разрез 6-6

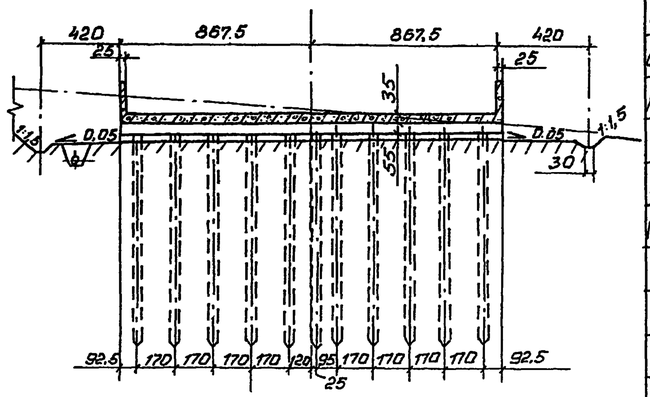

Разрез 4-4

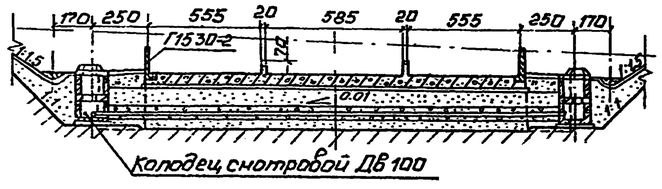

Разрез 7-7

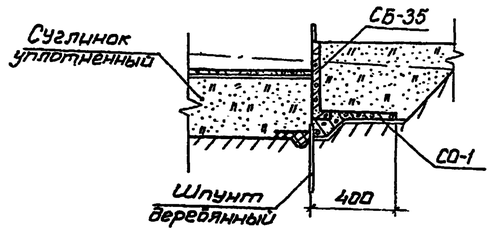

СПЕЦИФИКАЦИЯ

Марка, поз.	Обозначение	Наименование	Кол	Масса ед., кг	Примечание
	Сборные железобетонные изделия				
СБ-35	3.820.1-29	Блок стеновой	88	4000	
Г30.20-2	3.820.1-39	Г-образная конструкция	33	3625	
П530-2	3.820.1-39	Г-образная конструкция	26	1650	
ПР 60	3.820.-13, вып. 3	Плита пролетного строения	15	2700	
ПРБ60	3.820-13, вып 3	Плита пролетного строения с бортиком	6	4075	
П60	3.820-13, вып. 5	Плита	6	1300	
П10	3.820-13, вып. 3	Переходная плита	14	1500	
С10-35	ГОСТ 19804.1-79	Свая	56	3100	
КСД10-2	3.820-9, вып. 1	Кольцо стеновое с днищем	2	925	
КС10-2	3.820-9, вып. 1	Кольцо стеновое	2	600	
ПП10-1-1Б	3.820-9, вып. 1	Плита перекрытия колодца	4	200	
ОК1-2	3.820-24	Деталь ограждения	34	40	
ОК-2	3.820-24	Деталь ограждения	88	50	
	Монолитные железобетонные конструкции				
ОВ	КЖ, листы 2-6	Входной оголовок	1		
К	КЖ, листы 8,9	Ковш	1		
СО-1	КЖ, лист 10,11	Обратная стенка	2		
	КЖ, листы 12,14-23	Лоток	1		
КП-1	КЖ, листы 24-28	Концевая площадка	1		
ВП	КЖ, лист 29	Водобойный порог	1		

1. Чертеж выполнен для расчётной глубины сезонного промерзания грунта d_f = 1.5 м.
2. Размеры на чертеже даны в сантиметрах.

				820-4-031.88-АС	
Нач.отд	Смирнова		11.05.88	Водосбросы открытого типа автоматического действия	
ГИП	Позднова		11.05.88		
Гл.спец.	Штайзнан		10.05.88	Водосброс ВО-ГК при Hmax = 11 м, B = 17.35 м; Z = 15 0м, Qmax = 100 м³/с	Стадия: Р; Лист: 7; Листов:
Инж.	Перельман		10.05.88		
Привязан				Общий вид Разрезы 2-2 – 7-7	Ленгипроводхоз
Инв.№		Н.контр.	Ковкина		

25671-03 10

Разрез 1-1

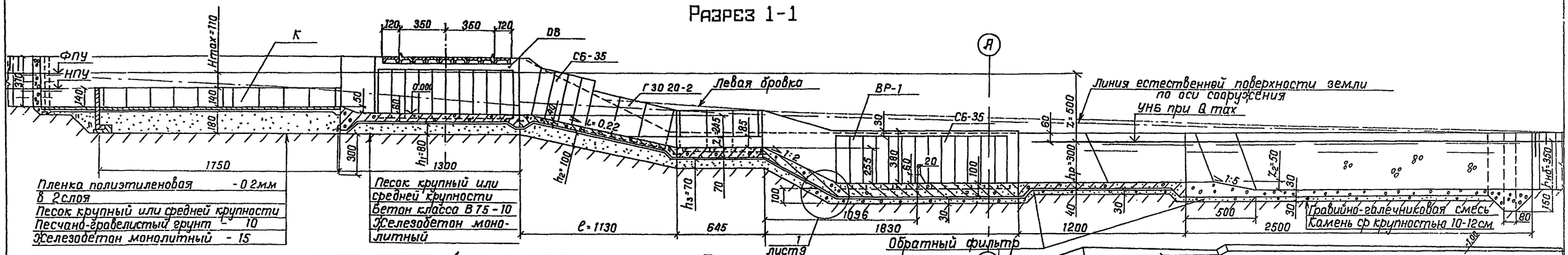

План

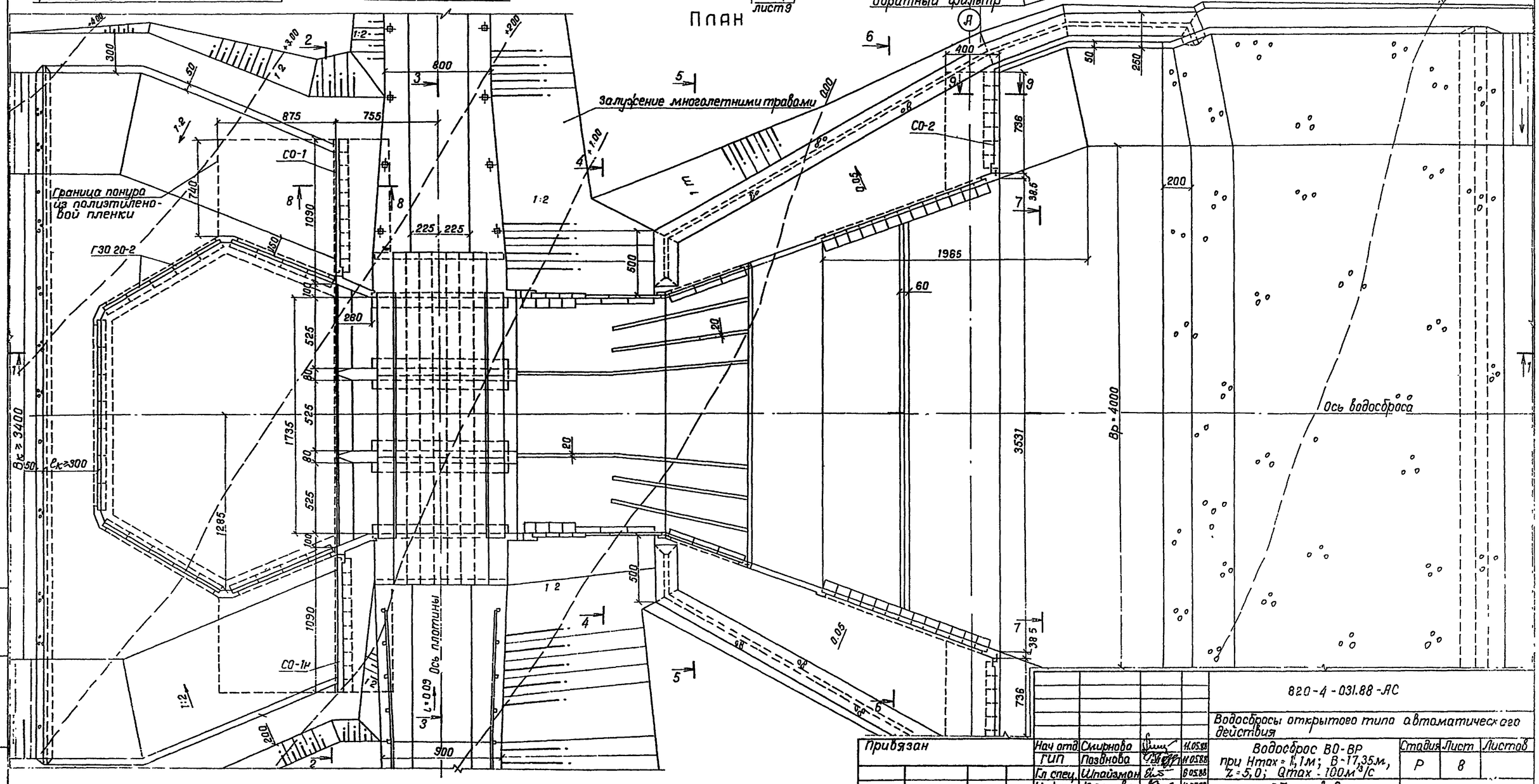

Привязан				820-4-031.88-АС	
				Водосбросы открытого типа автоматического действия	
	Нач отд	Смирнова	11.05.88	Водосброс ВО-ВР при Hmax = 1,1м; B=17,35м, z=5,0; Qmax = 100м³/с	Стадия: Р; Лист: 8; Листов:
	ГИП	Позднова	11.05.88		
	Гл спец	Шпайзман	6.05.88	Общий вид Разрез 1-1. План.	ЛЕНГИПРОВОДХОЗ
	Инженер	Клочкова	11.05.88		
Инв. N:	Н контр	Макарова	6.05.88		

Инв. N подл. | Подпись и дата | Взам. инв. N

Копировал Шаег 25671-03 11 Формат А2

Альбом III

820-4-031.88

Разрез 2-2

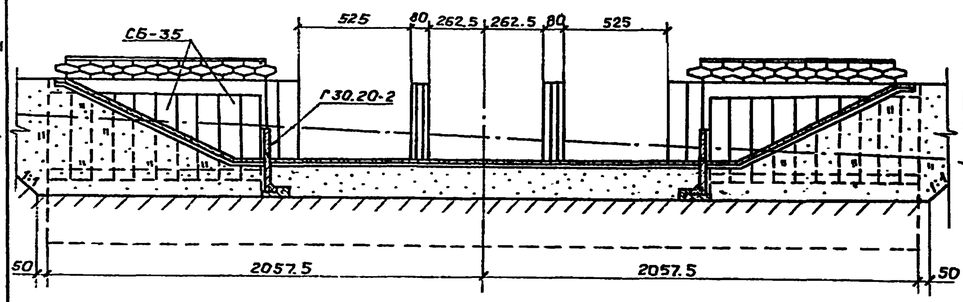

Разрез 7-7

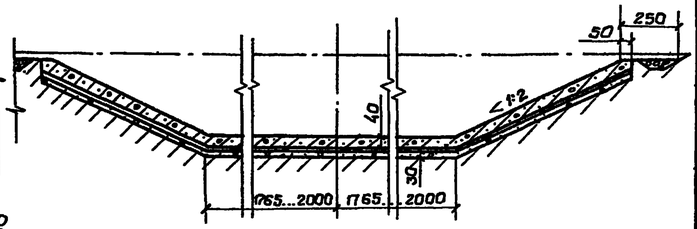

Разрез 3-3

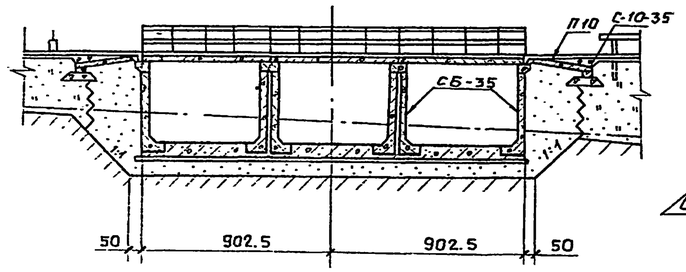

Разрез 8-8

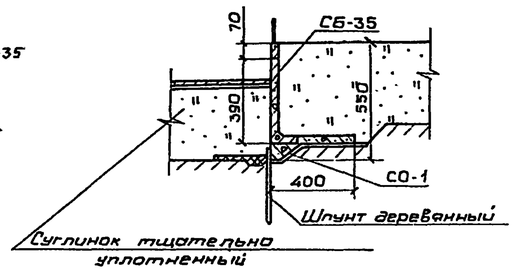

Разрез 9-9

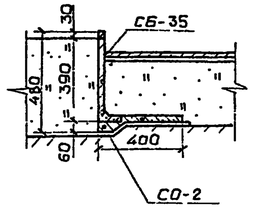

Разрез 4-4

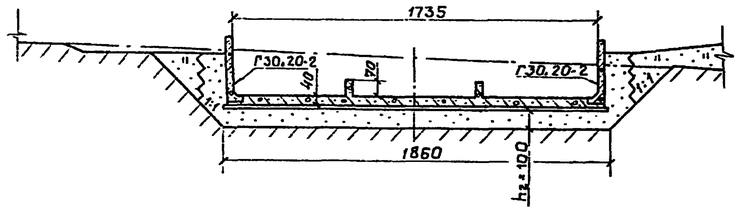

Разрез 5-5

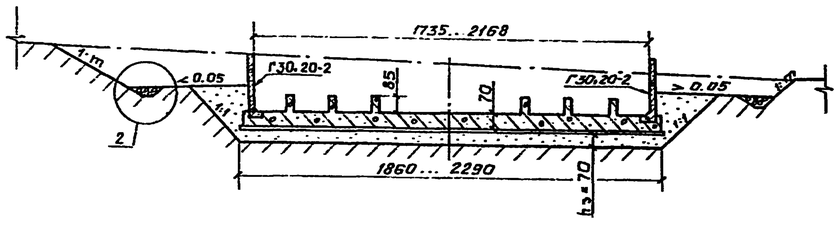

Разрез 6-6

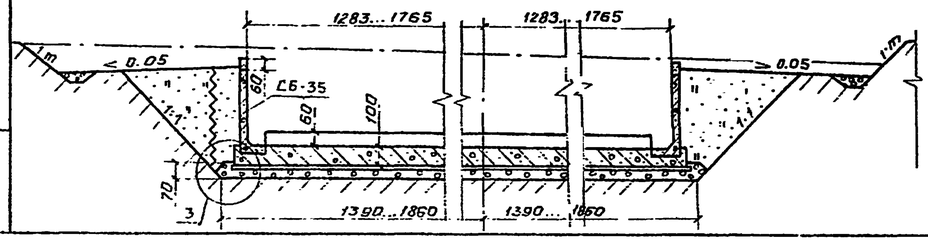

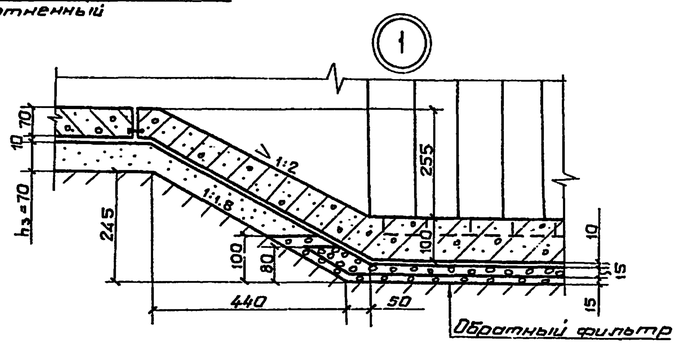

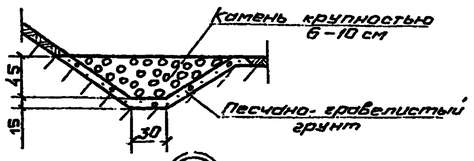

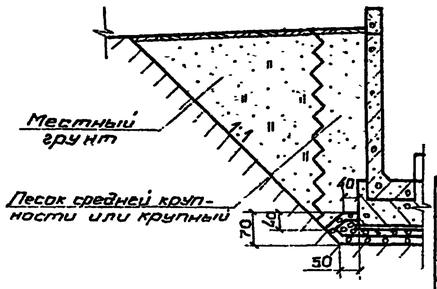

СПЕЦИФИКАЦИЯ

Марка, поз.	Обозначение	Наименование	Кол.	Масса ед., кг	Примечание
	Сборные железобетонные изделия				
СБ-35	3.820.1-29	Блок стеновой	128	4000	
Г30.20-2	3.820.1-39	Г-образная конструкция	37	3625	
ПР60	3.820-13, вып. 3	Плита пролетного строения		2700	
ПРб60	3.820-13, вып. 3	Плита пролетного стрения с бордюром	15	4075	
П60	3.820-13, вып. 5	Плита	6	1300	
П10	3.820-13, вып. 3	Переходная плита	14	1500	
С10-35	ГОСТ 19804.1-79	Свая	2	3100	
Ок1-2	3.820-24	Деталь ограждения	34	40	
Ок-2	3.820-24	Деталь ограждения	68	50	
	Монолитные железобетонные конструкции				
ОВ	КЖС, листы 2-7	Входный оголовок	1		
К	КЖС, листы 8,9	Ковш	1		
СО-1	КЖС, листы 10,11	Обратная стенка	2		
	КЖС, листы 13-23	Лоток	1		
ВР-1	КЖС, листы 33-36	Расширяющийся водобой	1		
СО-2	КЖС, листы 46,47	Обратная стенка	2		
	КЖС, лист 48	Рисберма	1		

1. Чертеж выполнен для случаев расположения сооружения на основании из глинистых грунтов и песка мелкого конструкция дренажных устройств, показанная на чертеже, применима при соотношении коэффициентов фильтрации грунта основания K_o и песчаной подушки $K_п$, равном $\frac{K_п}{K_o} \geq 500$. Конструкции дренажных устройств при других значениях отношения $\frac{K_п}{K_o}$ приведены в приложении 5.

2. Толщина песчаной подушки под днищем сооружения h_1, h_2 и h_3 показана на чертеже для глубины промерзания грунта $d_f = 1,5$ м

3. Концевой участок данной конструкции применяется при глубине воды в отводящем русле $h_{н.б} = 3,0...4,0$ м, при $h_{н.б} = 2,5..2,9$ м. применяется гаситель по типу расширяющегося водобойного колодца (см. лист 14) В случае устройства гасителя по типу расширяющегося водобойного колодца производится совмещение по линии А-А разреза 1-1 и плана данного чертежа с общим видом, помещенным на листе 14.

4. Размеры на чертеже даны в сантиметрах.

Привязан

Инв. №

Подпись и дата | Взам. инв. №

Нач. отд	Смирнова		11.05.88	
ГИП	Позднова		11.05.88	
Гл. спец.	Шпайзман		6.05.88	
Инженер	Клочкова		11.05.88	

820-4-031.88-АС

Водосбросы открытого типа автоматического действия

Водосброс ВО-ВР при Hmax=1,1м, B=17.35 м; Z=5.0 м; Q max = 100 м³/с

Стадия	Лист	Листов
Р	9	

Общий вид. Разрезы 2-2 - 9-9

ЛЕНГИПРОВОДХОЗ

Альбом III

820-4-031.88

Разрез 1-1

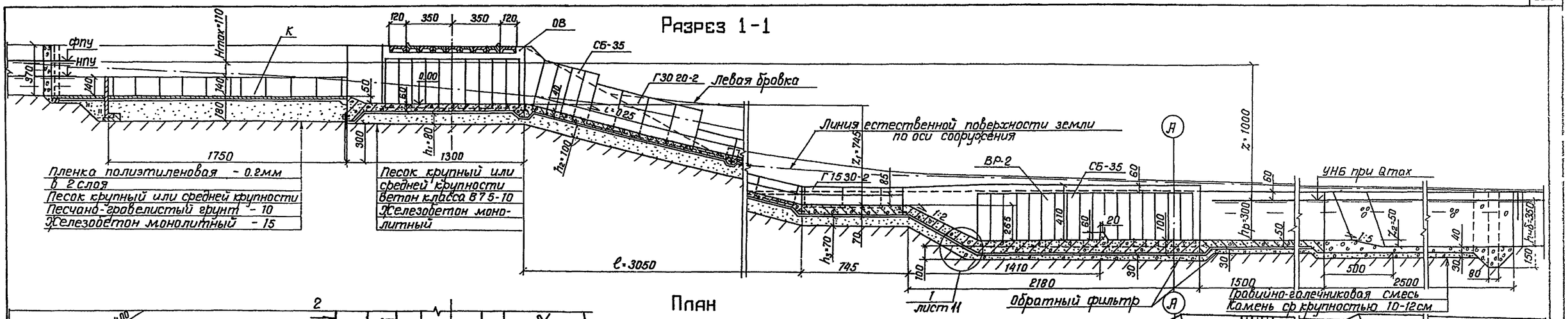

План

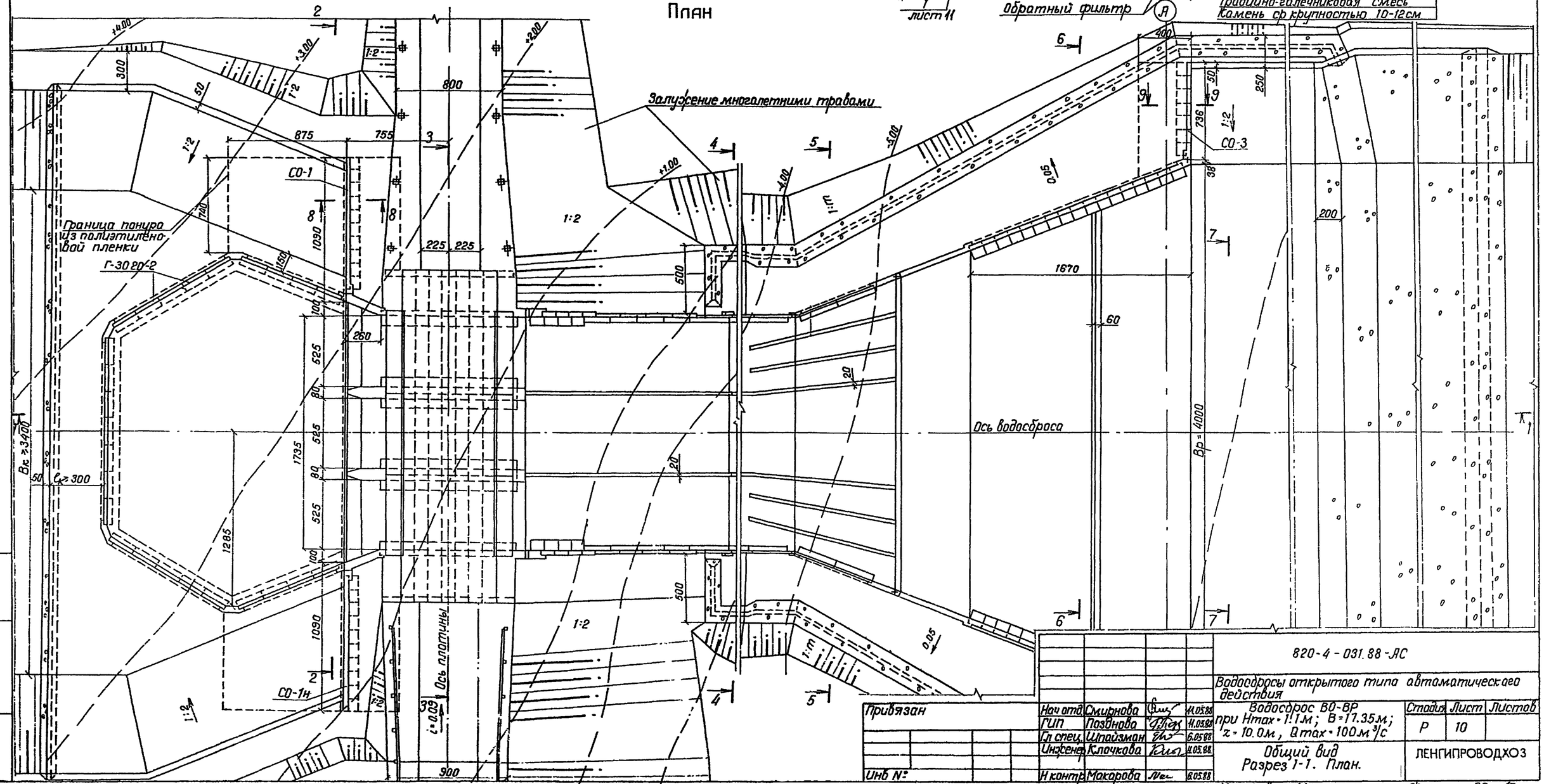

Привязан				820-4-031.88-АС	
Инв. №				Водосбросы открытого типа автоматического действия	
	Нач.отд.	Смирнова	11.05.88	Водосброс ВО-ВР при Hmax=1.1м; B=1.35м; z=10.0м, Qmax=100м³/с	Стадия: Р; Лист: 10; Листов:
	ГИП	Позднова	11.05.88		
	Гл.спец.	Шпайзман	6.05.88		
	Инженер	Клочкова	11.05.88	Общий вид Разрез 1-1. План.	ЛЕНГИПРОВОДХОЗ
	Н.контр.	Макарова	8.05.88		

Инв. № подл. | Подпись и дата | Взам. инв. №

Копировал. Ц 2567-03 Формат А2 13

Альбом III

820-4-031.88

Разрез 2-2

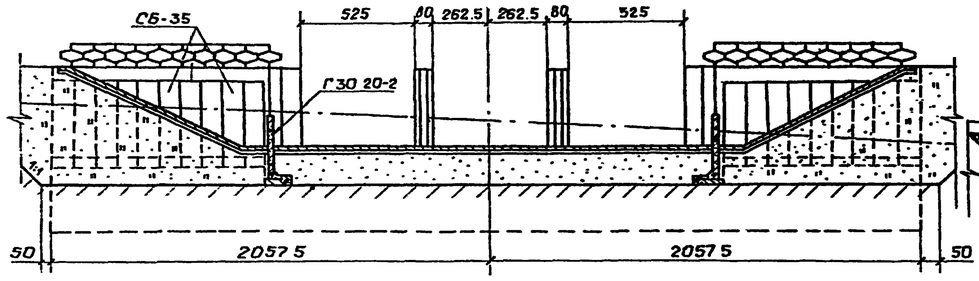

Разрез 7-7

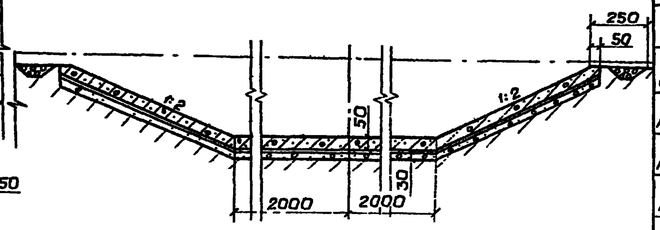

Разрез 3-3

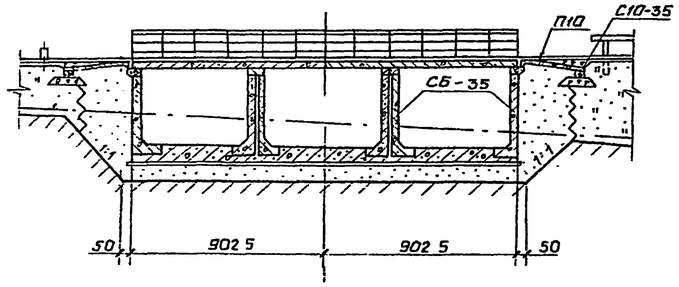

Разрез 8-8

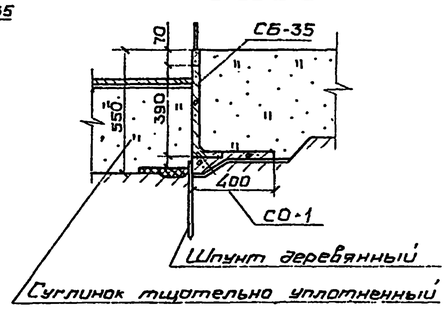

Разрез 9-9

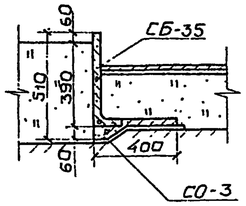

Разрез 4-4

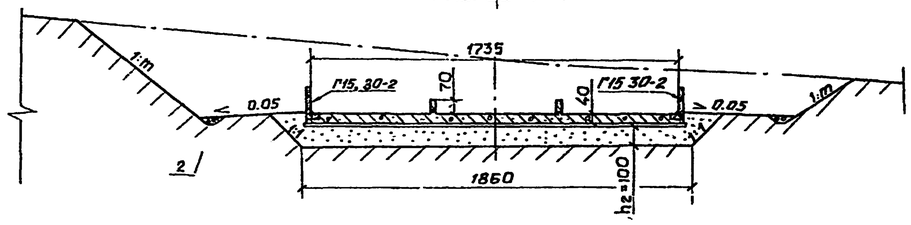

Разрез 5-5

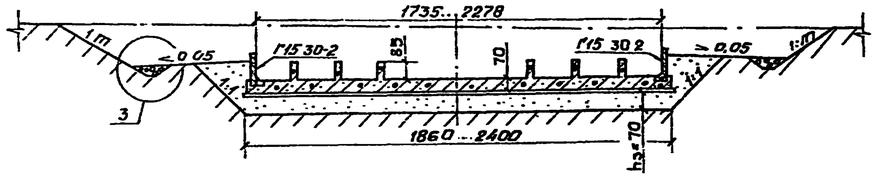

Разрез 6-6

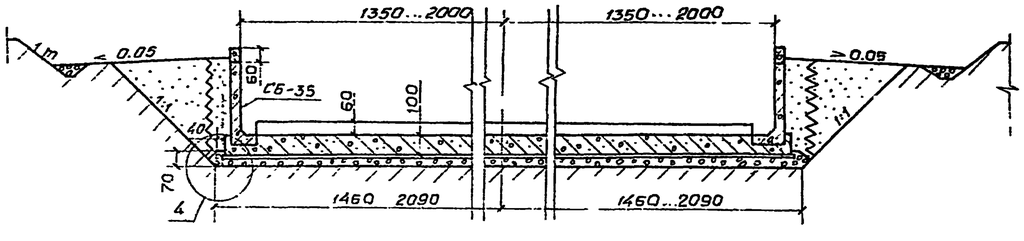

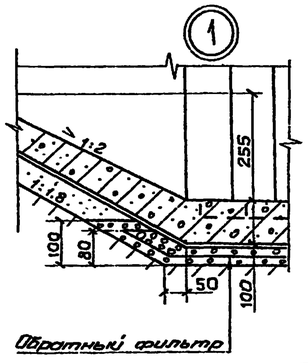

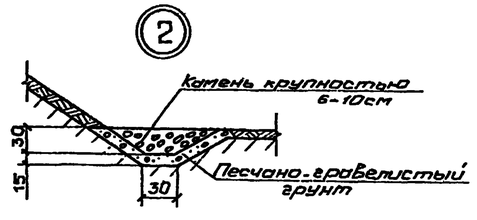

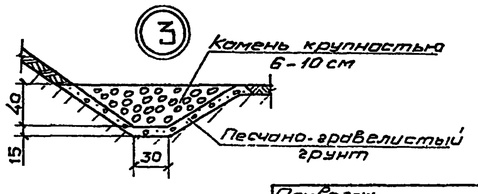

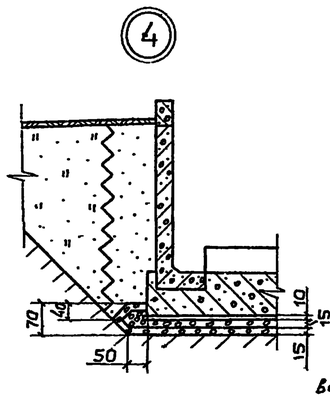

СПЕЦИФИКАЦИЯ

Марка поз	Обозначение	Наименование	Кол.	Масса ед кг	Примечание
	Сборные железобетонные изделия				
СБ-35	3.820.1-29	Блок стеновой	136	4000	
ГЗО 20-2	3.820.1-39	Г-образная конструкция	33	3625	
Г15 30-2	3.820.1-39	Г-образная конструкция	16	1650	
Пр 60	3.820-13 Вып. 3	Плита пролетного			
		строения	15	2700	
ПРБ 60	3.820-13, Вып. 3	Плита пролетного			
		строения с бордюром	6	4075	
П 60	3.820-13 Вып. 5	Плита	6	1300	
П 10	3.820-13, Вып. 3	Переходная плита	14	1500	
С10-35	ГОСТ 19804.1-79	Свая	2	3100	
Ок 1-2	3.820-24	Деталь ограждения	34	40	
Ок 2	3.820-24	Деталь ограждения	68	50	
	Монолитные железобетонные конструкции				
ОВ	КЖС, листы 2-7	Входной оголовок	1		
К	КЖС, листы 8,9	Ковш	1		
СО-1	КЖС, листы 10, 11	Обратная стенка	2		
	КЖС, листы 13-23	Лоток	1		
ВР-2	КЖС, листы 37-40	Расширяющийся водобой	1		
СО-3	КЖС, листы 46, 47	Обратная стенка	2		
	КЖС, лист 49	Рисберма	1		

1. Чертеж выполнен для случаев расположения сооружения на основании из глинистых грунтов и песка мелкого. Конструкция дренажных устройств, показанная на чертеже, применима при соотношении коэффициентов фильтрации грунта основания K_o и песчаной подушки K_n, равном $\frac{K_n}{K_o} \geq 500$. Конструкции дренажных устройств при других значениях отношения $\frac{K_n}{K_o}$ приведены в приложении 5.

2. Толщина песчаной подушки под днищем сооружения h_1, h_2 и h_3 показана на чертеже для глубины промерзания грунта $d_f = 1,5$ м

3. Концевой участок данной конструкции применяется при глубине воды в отводящем русле $h_{нб} = 3,0...4,0$ м при $h_{нб} = 2,5...2,9$ м применяется гаситель по типу расширяющегося водобойного колодца (см. лист 14). В случае устройства гасителя по типу расширяющегося водобойного колодца производится совмещение по линии А-А разреза 1-1 и плана данного чертежа с общим видом, помещенным на листе 14

4. Размеры на чертеже даны в сантиметрах.

				820-4-031.88 - АС	
				Водосбросы открытого типа автоматического действия	
Привязан					
Нач отд	Смирнова		11.05.88	Водосброс ВО-ВР при $H_{max} = 1,1$ м, $B = 17,35$ м, $z = 10,0$ м, $Q_{max} = 100$ м³/с	Стадия: Р; Лист: 11; Листов:
ГИП	Позанова		11.05.88		
Гл спец	Шлайзман		6.05.88		
Инженер	Клочкова		4.05.88	Общий вид Разрезы 2-2 - 9-9	ЛЕНГИПРОВОДХОЗ
Н контр	Макарова		6.05.88		
Инв. №					

25677-03-14

Инв. № подл | Подпись и дата | Взам. инв. №

Альбом III

820-4-031 88

Разрез 1-1

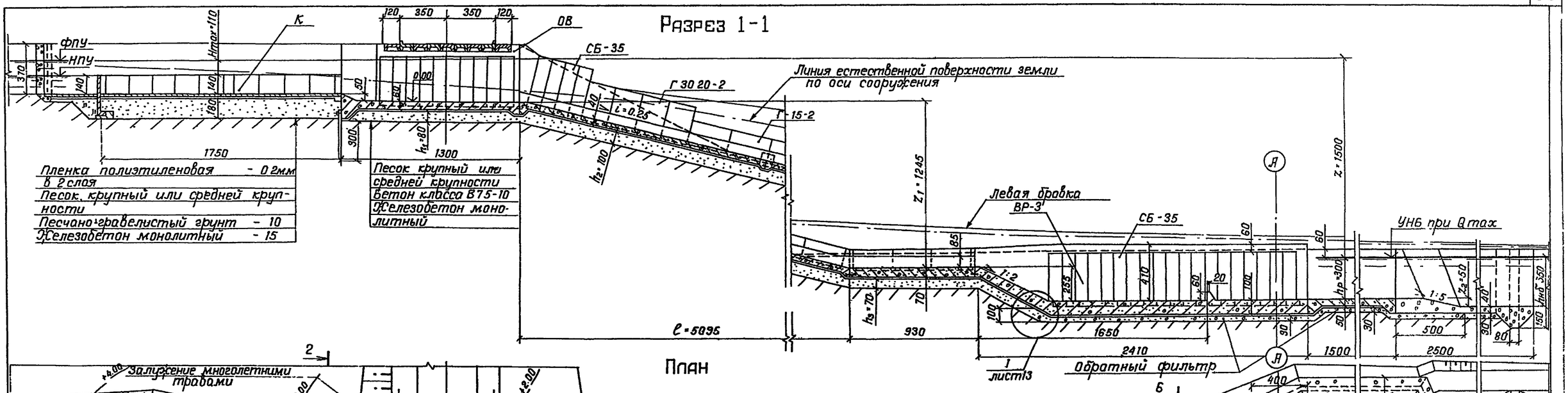

План

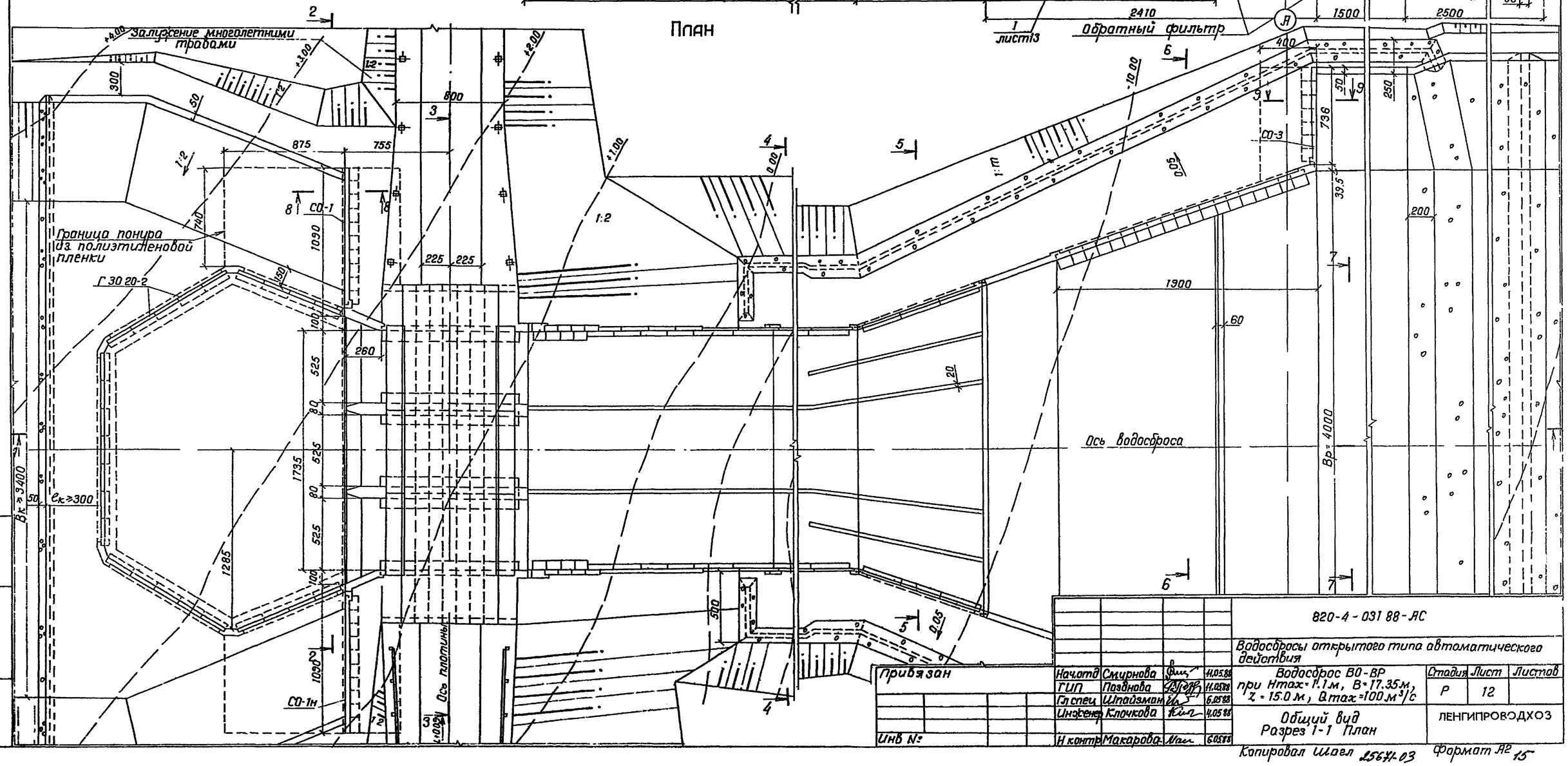

Привязан

Инв №

Нач.отд	Смирнова		11.05.88
ГИП	Позднова		11.05.88
Гл.спец	Шпайзман		6.05.88
Инженер	Клочкова		4.05.88
Н.контр	Макарова		6.05.88

820-4-031 88-АС

Водосбросы открытого типа автоматического действия

Водосброс ВО-ВР при Hmax=1.1м, B=17.35м, Z=15.0м, Qmax=100 м³/с

Стадия	Лист	Листов
Р	12	

Общий вид Разрез 1-1 План

ЛЕНГИПРОВОДХОЗ

Копировал Шаел 2567-03 Формат А2 15

Инв.№ подл. | Подпись и дата | Взам.инв.№

Альбом III

820-4-031 88

Разрез 2-2

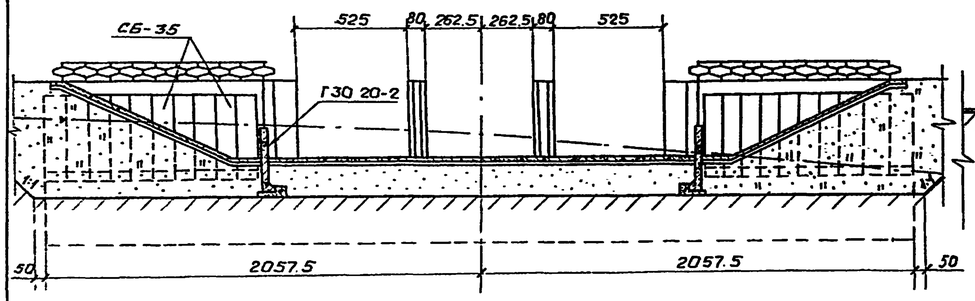

Разрез 7-7

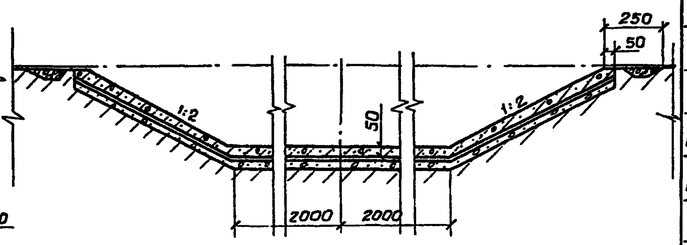

Разрез 3-3

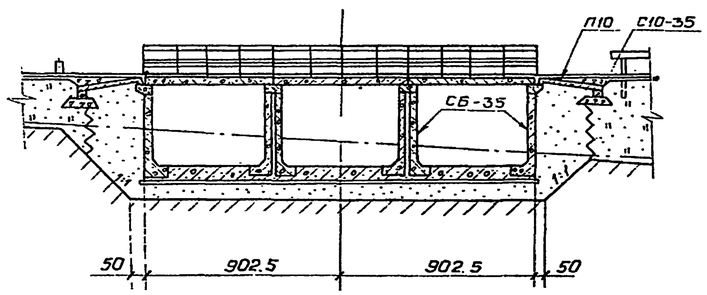

Разрез 8-8

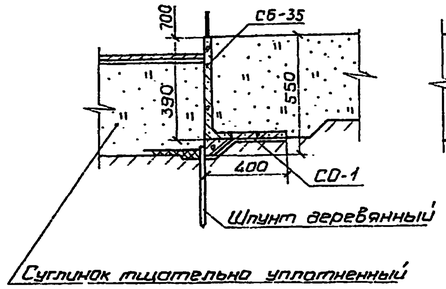

Разрез 9-9

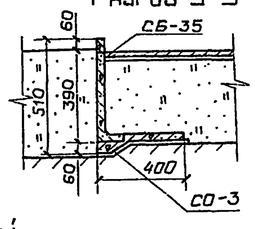

Разрез 4-4

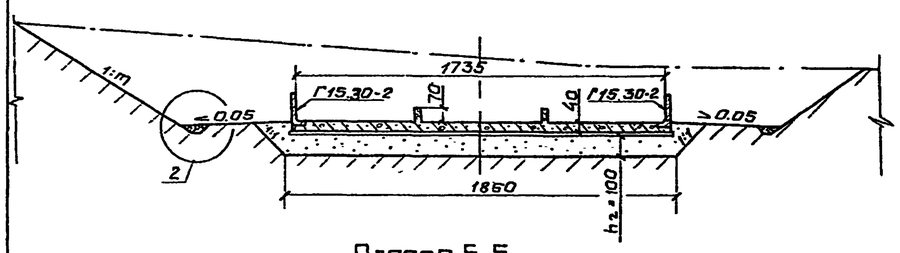

Разрез 5-5

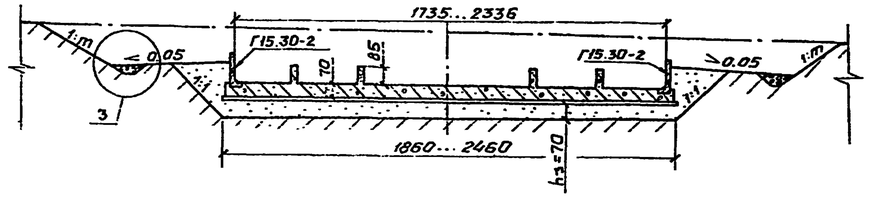

Разрез 6-6

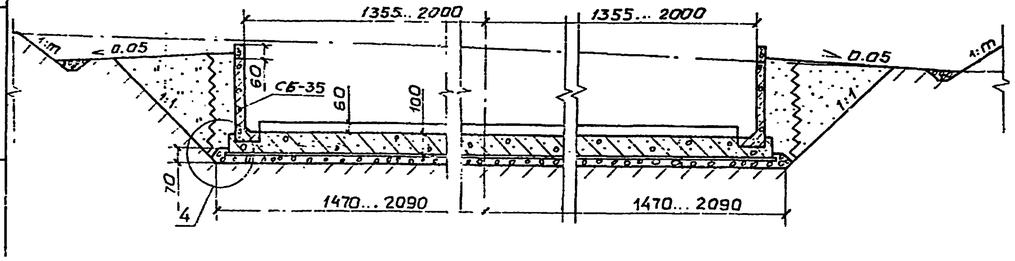

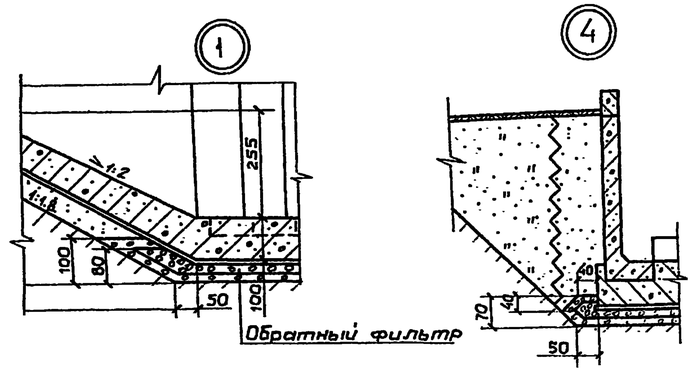

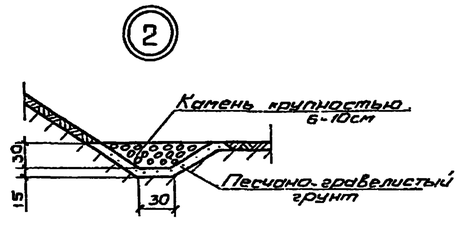

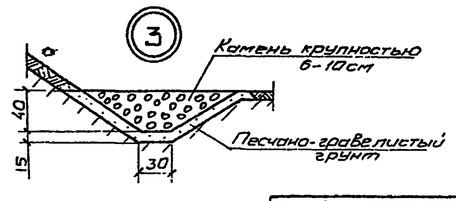

СПЕЦИФИКАЦИЯ

Марка, поз.	Обозначение	Наименование	Кол.	Масса ед. кг	Примечание
	Сборные железобетонные изделия				
СБ-35	3.820.1-29	Блок стеновой	140	4000	
Г30.20-2	3.820.1-39	Г-образная конструкция	33	3625	
Г15.30-2	3.820.1-39	Г-образная конструкция	32	1650	
ПРБ0	3.820-13, Вып.3	Плита пролетного			
		строения	15	2700	
ПРБ60	3.820-13, Вып.3	Плита пролетного			
		строения с бордюрам	6	4075	
П60	3.820-13, Вып.5	Плита	6	1300	
П10	3.820-13. Вып.3	Переходная плита	14	1500	
С10-35	ГОСТ 19804.1-79	Свая		3100	
Ок1-2	3.820-24	Деталь ограждения	34	40	
ОК-2	3.820-24	Деталь ограждения	68	50	
	Монолитные железобетонные конструкции				
ОВ	КЖ, листы 2-7	Входный оголовок	1		
К	КЖ, листы 8,9	Ковш	1		
СО-1	КЖ, листы 10,11	Обратная стенка	2		
	КЖ, листы 13-23	Лоток	1		
ВР-3	КЖ, листы 41-45	Расширяющийся водобой	1		
СО-3	КЖ, листы 46,47	Обратная стенка	2		
	КЖ, лист 49	Рисберма	1		

1. Чертеж выполнен для случаев расположения сооружения на основании из глинистых грунтов и песка мелкого. Конструкция дренажных устройств, показанная на чертеже, применима при соотношении коэффициентов фильтрации грунта основания Ко и песчаной подушки Кп, равном $\frac{Кп}{Ко} \geq 300$. Конструкции дренажных устройств при других значениях отношения $\frac{Кп}{Ко}$ приведены в приложении 5.
2. Толщина песчаной подушки под днищем сооружения h_1, h_2 и h_3 показана на чертеже для глубины промерзания грунта $d_f = 1.5$ м.
3. Концевой участок данной конструкции применяется при глубине воды в отводящем русле $h_{н.б} = 3.0...4.0$ м; при $h_{н.б} = 2.5...2.9$ м применяется гаситель по типу расширяющегося водобойного колодца (см. лист 14). В случае устройства гасителя по типу расширяющегося водобойного колодца производится совмещение по линии А-А разреза 1-1 и плана данного чертежа с общим видом, помещенным на листе 14.
4. Размеры на чертеже даны в сантиметрах.

Инв. № подл. | Подпись и дата | Взам. инв. №

				820-4-031.88-АС	
				Водосбросы открытого типа автоматического действия.	
Привязан					
Нач.отд	Смирнова		11.05.88	Водосброс ВО-ВР при $H_{max} = 1.1$ м; $B = 17.35$ м; $z = 15.0$ м; $Q_{max} = 100$ м³/с.	Стадия: Р; Лист: 13; Листов:
ГИП	Позднова		11.05.88		
Гл. спец.	Шпойзман		6.05.88		
Инженер	Клочкова		4.05.88	Общий вид. Разрезы 2-2 — 9-9.	ЛЕНГИПРОВОДХОЗ
Инв №		Н.контр.	Макарова	6.05.88	

Копировал: [illegible] 25671-03 1В Формат А2

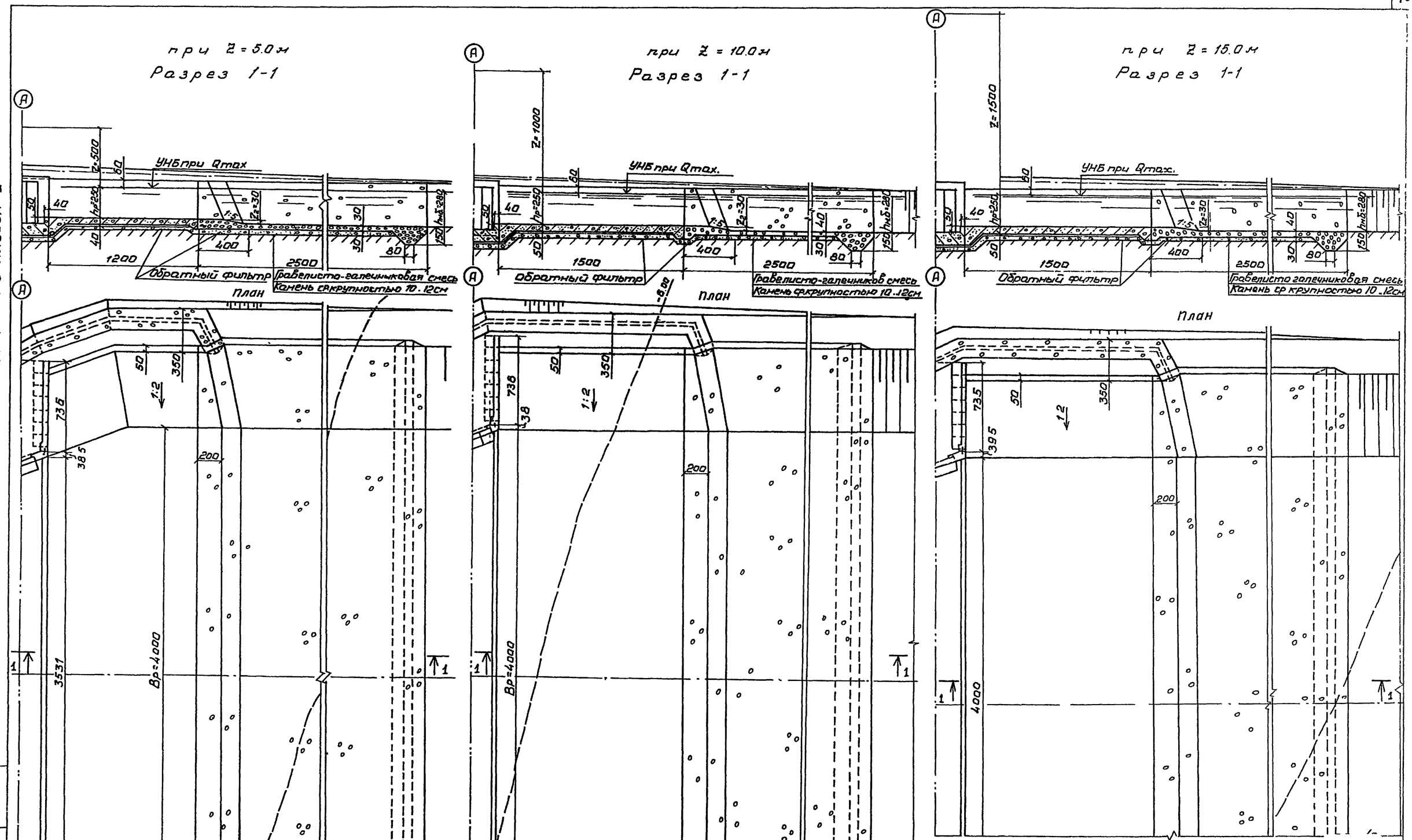

820-4-031.88 Альбом III

				820-4-031.88-АС	
				Водосбросы открытого типа автоматического действия	
Привязан	Нач отд	Смирнова	11.05.88	Водосбросы ВО-ВР при Hmax=1.1м, B=17,35м, Z=50 150м; Qmax=100 м³/с	Стадия: Р; Лист: 14; Листов:
	ГИП	Позднова	11.05.88		
	Гл спец	Крыжановская	10.05.88		
	Инженер	Клочкова	5.05.88	Конструкции концевого участка с расширяющимся водобойным колодцем	Ленгипроводхоз
Инв N	Н контр	Макарова	5.05.88		

Копировал 25671-03 17 Формат А2

Инв.N подл | Подпись и дата | Взам инв N

План

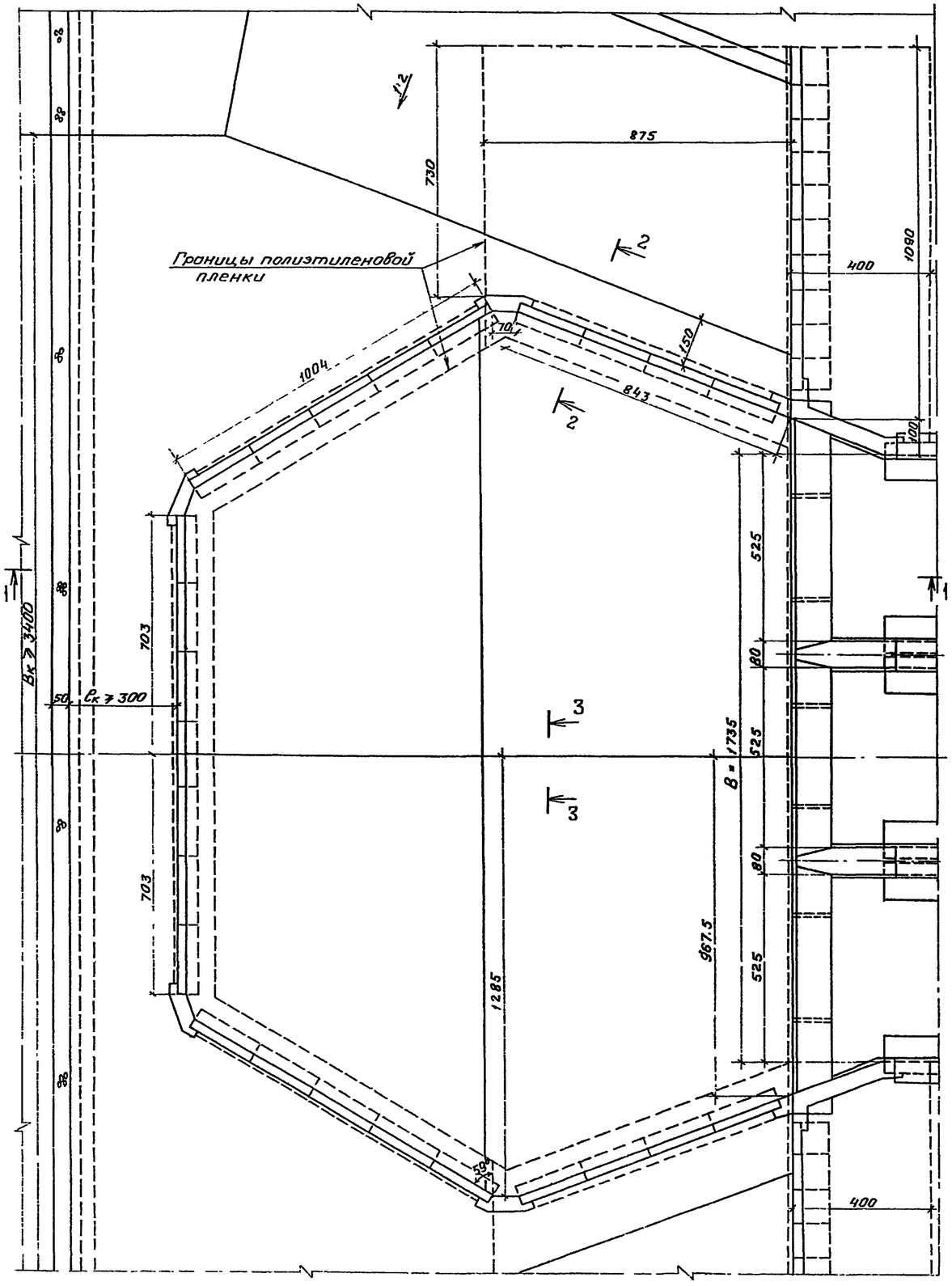

Разрез 1-1

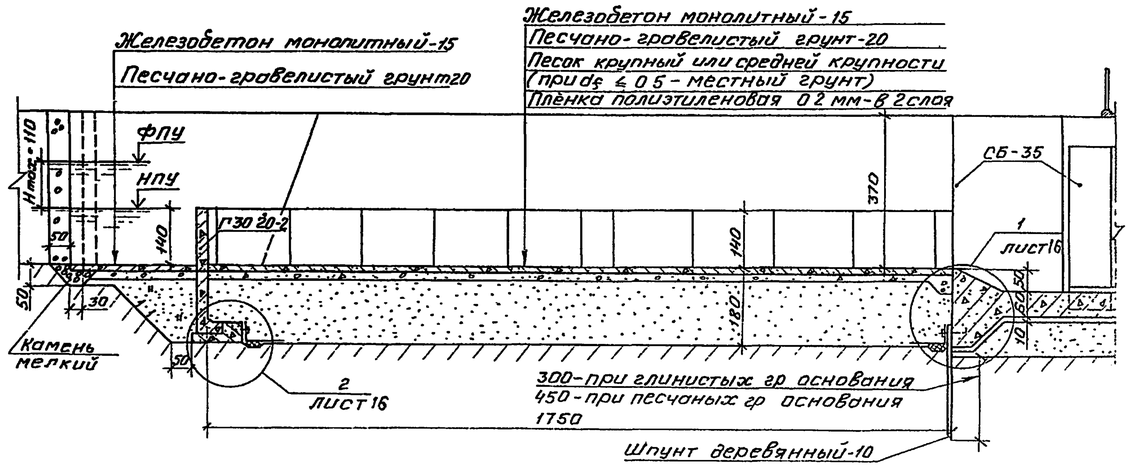

Разрез 2-2

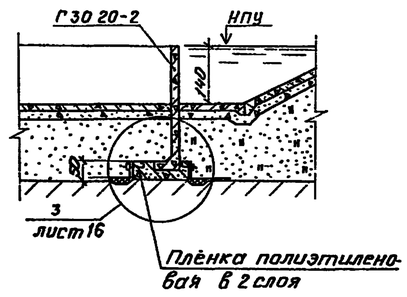

Разрез 3-3

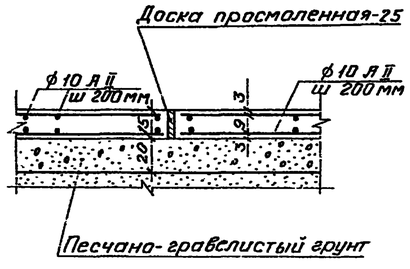

Расход материалов

Наименование		Количество
Железобетон сборный, Г-образная конструкция Г30 20-2,	м³	36,3
Железобетон монолитный (бетон класса В15, W6)	м³	181,5
в том числе:		
омоноличивание сборных конструкций,	м³	30,9
днище ковша,	м³	56,8
крепление подводящего канала,	м³	96,0
Арматура 10 А II, ГОСТ 5781-82,	т	1266,0
Арматура 10 А III, ГОСТ 5781-82,	т	59,0
Пленка полиэтиленовая, ГОСТ 10354-82,	м²	1715,0
Шпунт деревянный, ГОСТ 24454-80Е,	м³	15,5
Брус деревянный 10×20, ГОСТ 24454-80Е,	м³	2,3
Доска просмоленная, ГОСТ 24454-80Е,	м³	0,45
Войлок строительный, пропитанный битумом,	м²	79,0
Стеклоткань на битуме,	м²	12,6
Мастика асфальтовая,	т	4,3
Песчано-гравелистый грунт,	м³	204,0
Песок крупный или средней крупности	м³	526,0
Камень мелкий,	м³	14,2

1. При наличии в грунте основания понура включений более 5мм устраивается подстилающий слой из глинистого грунта толщиной 20 см. Защитный слой в пределах толщины 40см, примыкающий к пленке не должен содержать включений крупнее 5мм.
2. Лесоматериал, применяемый для изготовления шпунта должен быть антисептирован в соответствии с указаниями ГОСТ 20022.5-75
3. Конструкция ковша применима при глубине сезонного промерзания грунта $d_ғ = 2.0$ м
4. Размеры на чертеже даны в сантиметрах

Привязан				
Нач. отд	Смирнова		11.05.88	
ГИП	Позднова		11.05.88	
Гл. спец	Шпайзман		11.05.88	
Вед. инж.	Желудева		10.05.88	
Инв. №	Н. контр	Макарова	10.05.88	

820-4-031.88 АС

Водосбросы открытого типа автоматического действия

Стадия	Лист	Листов
Р	15	

Входной оголовок Ковш Понур Общий вид

Ленгипроводхоз

Копировал 25671-03 18 Формат А2

1

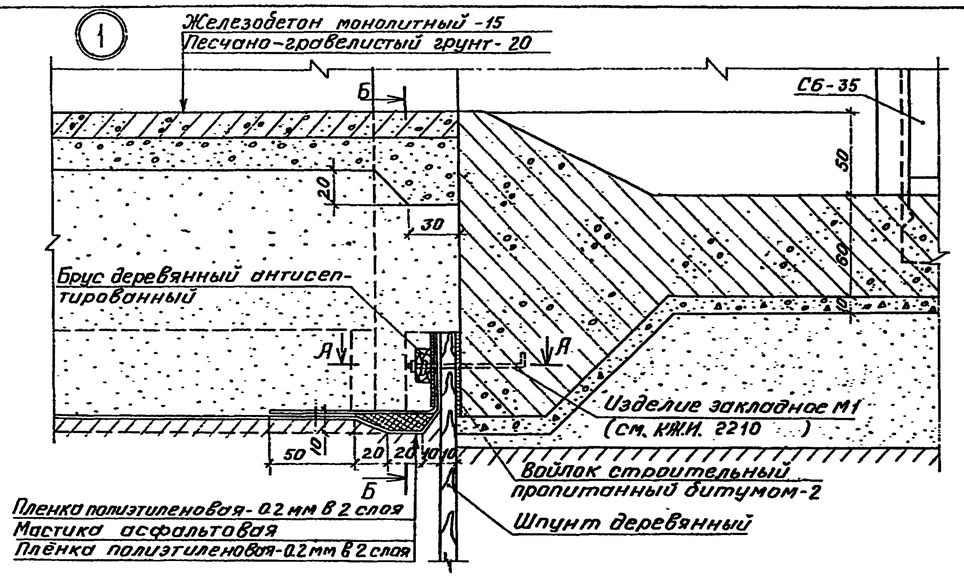

Разрез А-А

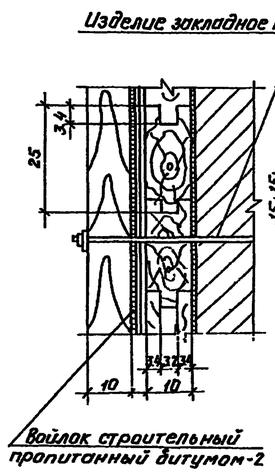

Разрез Б-Б (грунт засыпки условно не показан)

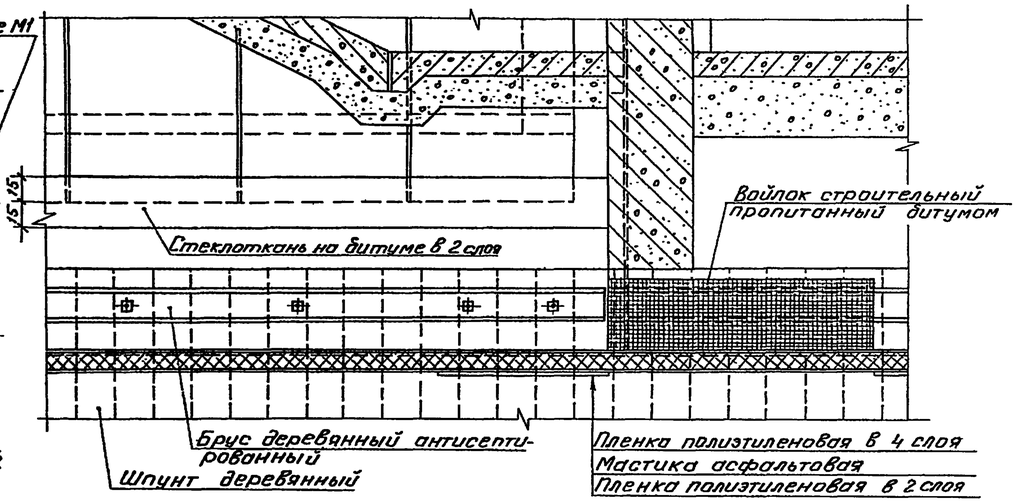

2

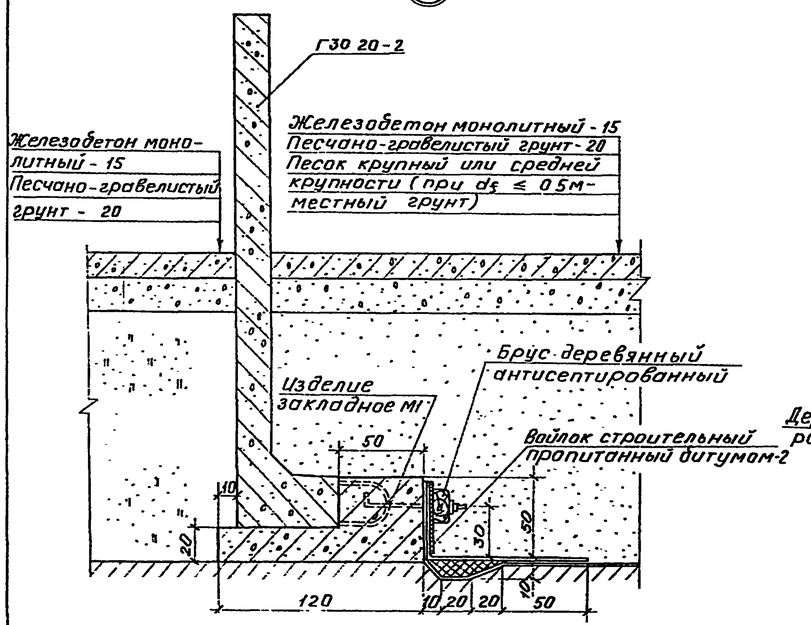

3

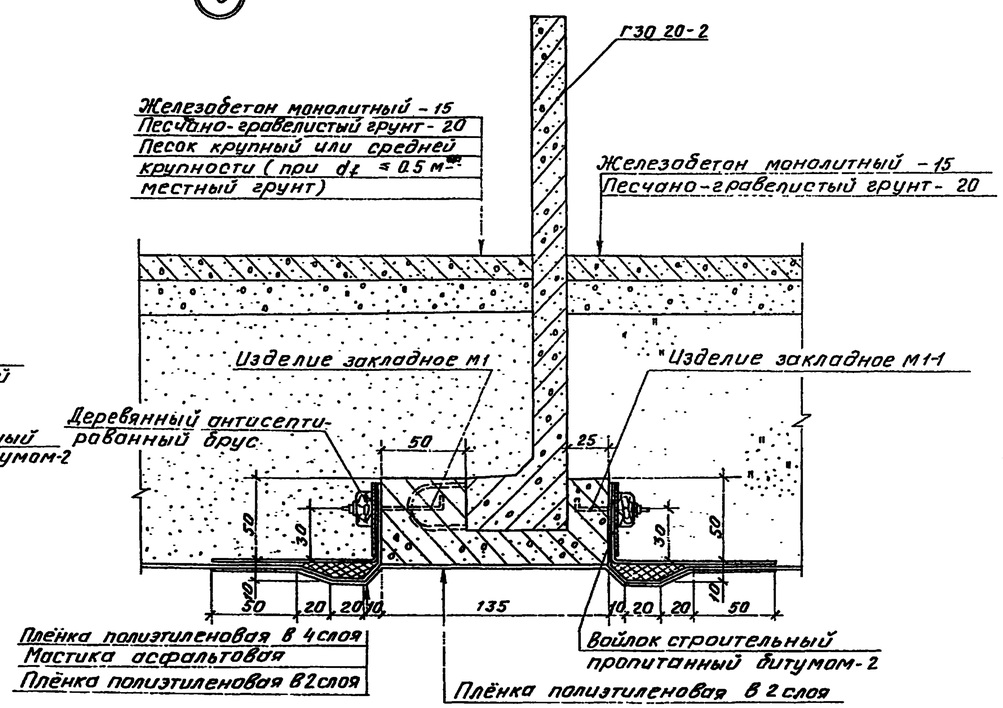

Деталь крепления подводящего канала

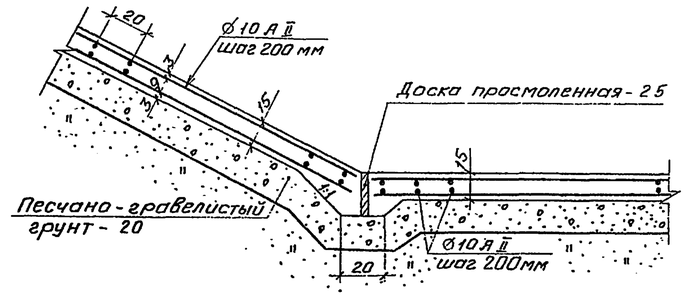

Размеры на чертеже - даны в сантиметрах

				820-4-031.88-АС	
				Водосбросы открытого типа автоматического действия	
Привязан	Нач.отд	Смирнова		11.05.88	Стадия: Р; Лист: 16; Листов:
	ГИП	Позднова		11.05.88	
	Гл спец	Шпайзман		11.05.88	
	Вед инж	Жёлудева		10.05.88	Входной оголовок Ковш. Понур Узлы
Инв №	Н контр	Макарова		10.05.88	Ленгипроводхоз

2567-03 19

Инв № подл. | Подпись и дата | Взам. инв. №

Альбом III

820-4-031 88

Разрез 1-1

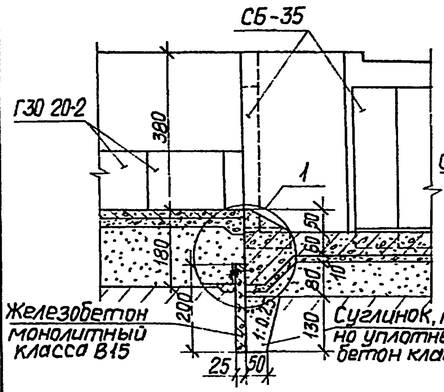

Разрез 2-2
(Грунт засыпки условно не показан)

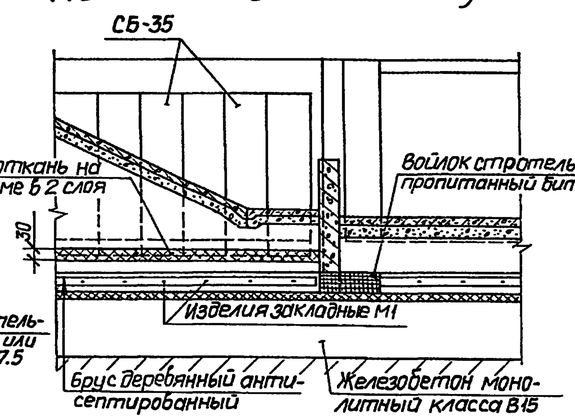

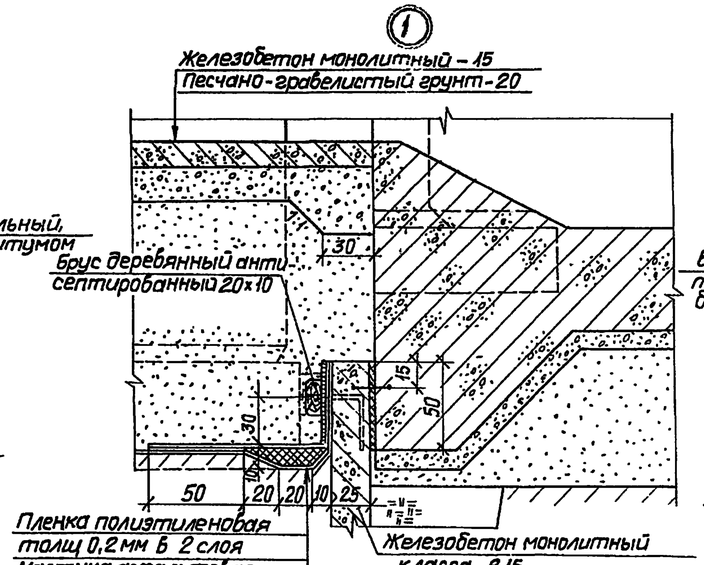

Разрез А-А

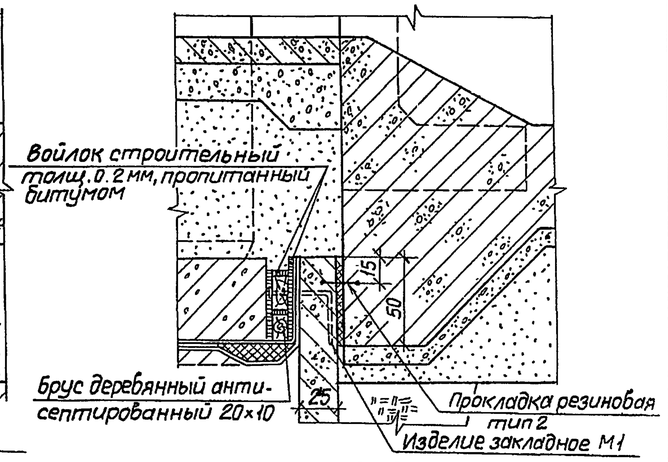

План

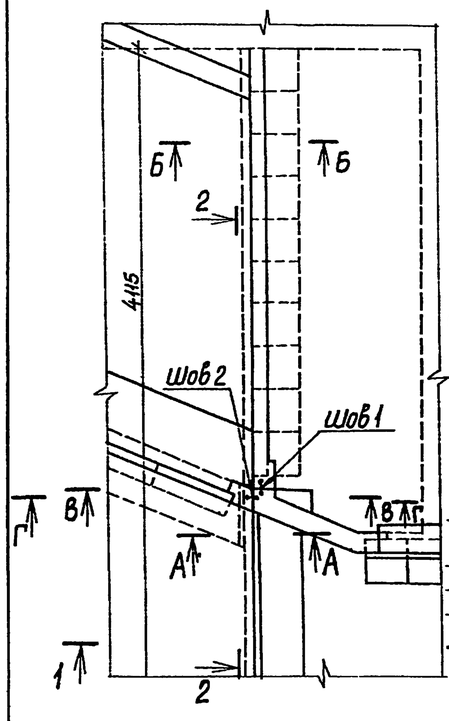

Разрез Б-Б

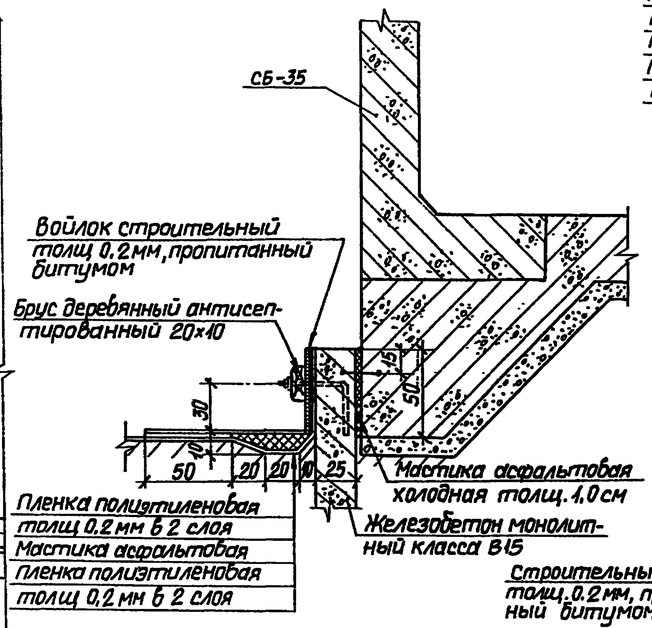

Разрез В-В

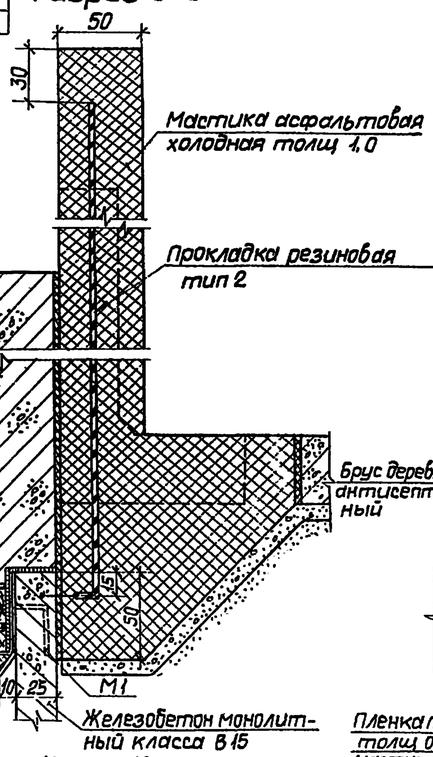

Разрез Г-Г

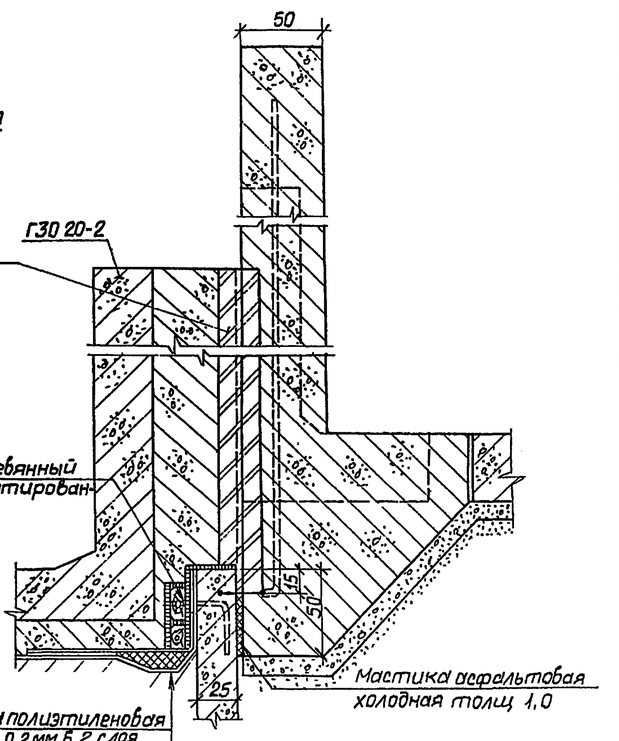

Деталь соединения резиновых прокладок шва 1 и зуба

Разрез Д-Д

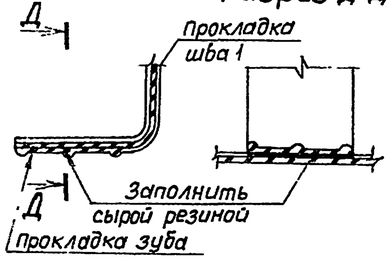

Деталь соединения резиновых прокладок шва 2 и зуба

Разрез Е-Е

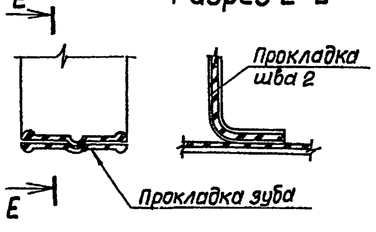

1. Конструкцию деформационных швов 1 и 2 см АС лист 18.
2. Опалубочный и арматурный чертежи см КЖ лист 3.
3. Прокладки резиновые для гидроизоляционных шпонок изготавливаются Свердловским заводом РТИ по техническим условиям ТУ38 105831-35.
4. Соединение резиновых прокладок производится путем склеивания с последующей горячей вулканизацией.
5. Размеры на чертеже даны в сантиметрах.

					820-4-031.88-АС		
					Водосбросы открытого типа автоматического действия		
Привязан						Стадия	Лист	Листов
			Нач отд	Смирнова	11.06.88	Р	17	
			ГИП	Позднова	11.06.88			
			Гл.спец	Шпайзман	7.06.88			
			Вед инж	Желудева	6.06.88	Входной оголовок Примыкание монолитногожелезобетонного зуба к флютбетону и обратным стенкам	ЛЕНГИПРОВОДХОЗ	
Инв №			Н контр	Макарова	7.06.88		25671-03 АО	
						Копировал Гришина	Формат А2	

Инв № подл | Подпись и дата | Взам инв №

820-4-031.88 Альбом III

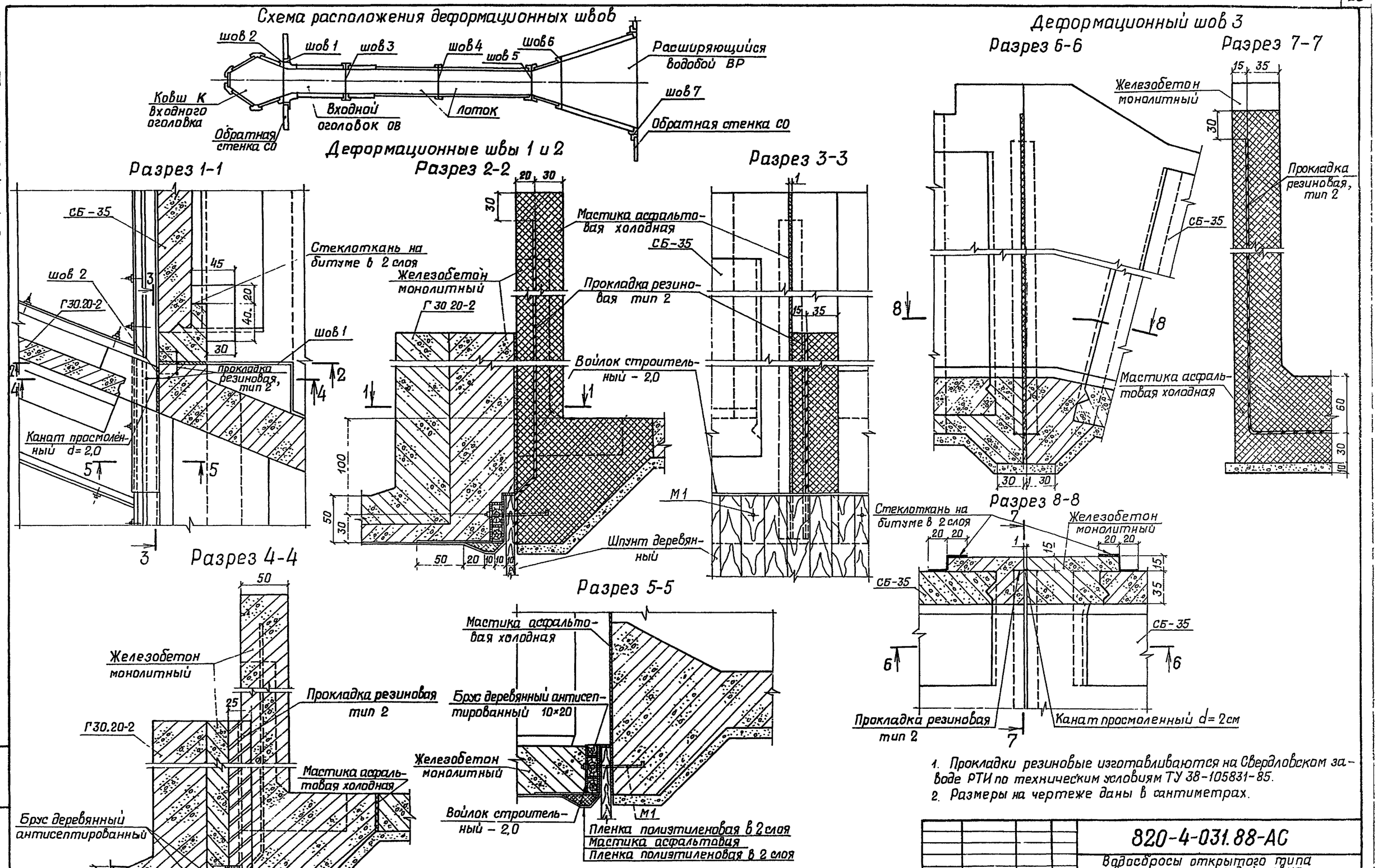

1. Прокладки резиновые изготавливаются на Свердловском заводе РТИ по техническим условиям ТУ 38-105831-85.
2. Размеры на чертеже даны в сантиметрах.

Привязан:	Нач отд	Смирнова		11.05.88	820-4-031.88-АС		
	ГИП	Позднова		11.05.88	Водосбросы открытого типа автоматического действия		
	Гл спец	Шпайзман		10.05.88	Водосброс ВО-ВР	Стадия: Р	Лист: 18	Листов:
	Инженер	Налетова		10.05.88			
Инв. №	Н контр	Макарова		10.05.88	Деформационные швы 1-3	ЛЕНГИПРОВОДХОЗ	

Копировал Грихуцик

Формат А2

Подпись и дата | Взам. инв. №

Деформационный шов 4

Разрез 1-1

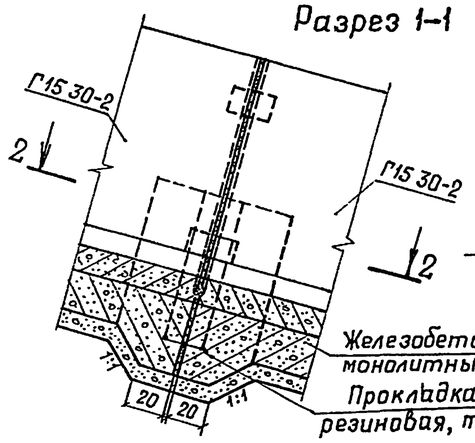

Разрез 2-2

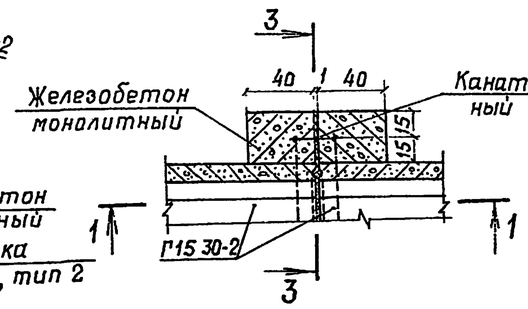

Разрез 3-3

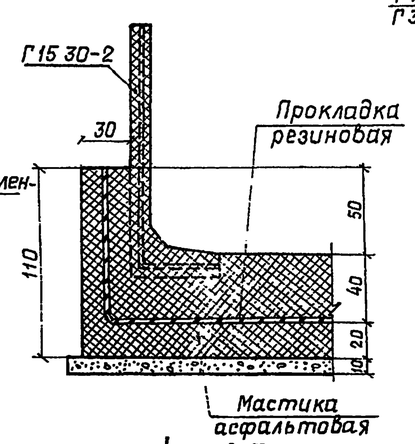

Деформационный шов 5

Разрез 4-4

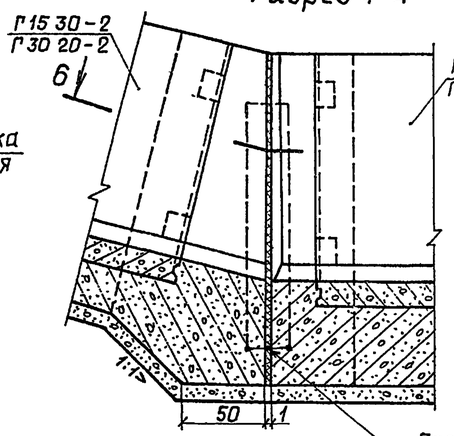

Разрез 5-5

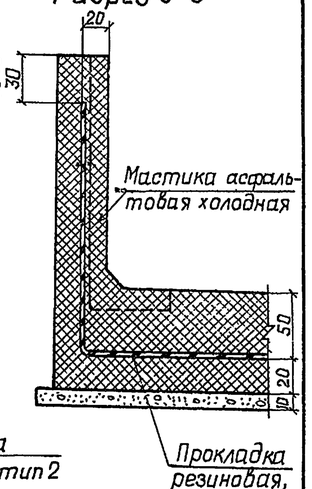

Деформационный шов 6

Разрез 7-7

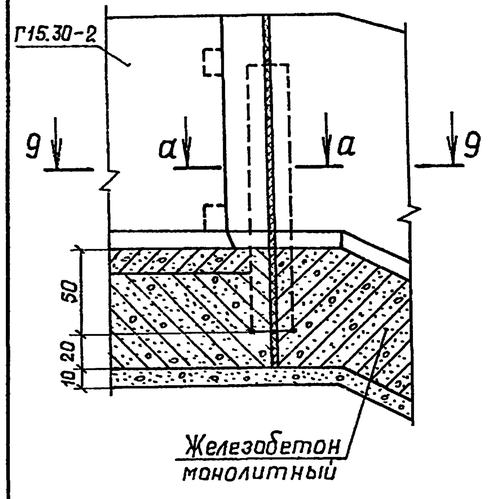

Разрез 8-8

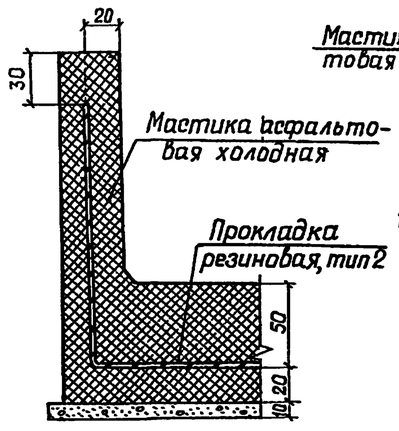

Деформационный шов 7

Разрез 10-10

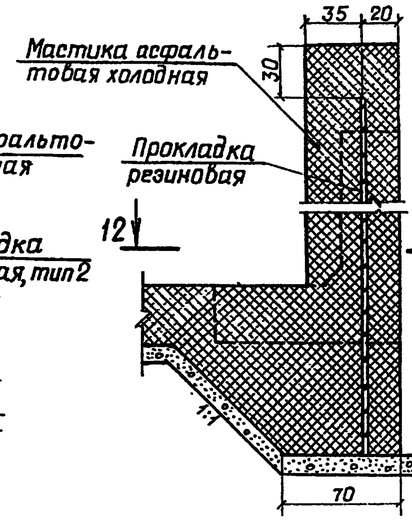

Разрез 11-11

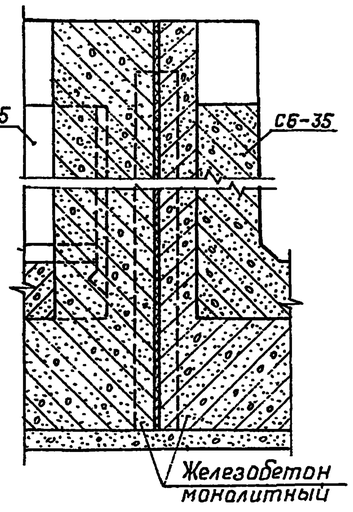

Разрез 6-6

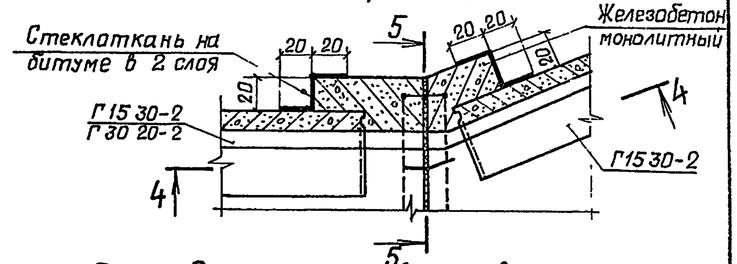

Расход материалов на швы 1-7

Наименование	Количество при ℓ, м		
	5.0	10.0	15.0
Прокладка резиновая тип 2, м	104.7	120.7	141.2
Мастика асфальтовая холодная, м³	0.7	0.8	1.0
Стеклоткань, м²	34.5	30.8	30.8
Канат просмоленный d=2см, м	103.7	119.7	140.2
Битум, м³	0.2	0.2	0.2

1. Прокладки резиновые изготавливаются на Свердловском заводе РТИ по техническим условиям ТУ 38 105831-85.
2. Конструкцию деформационных швов 1-3см АС лист 18.
3. Размеры на чертеже даны в сантиметрах.

Разрез 9-9

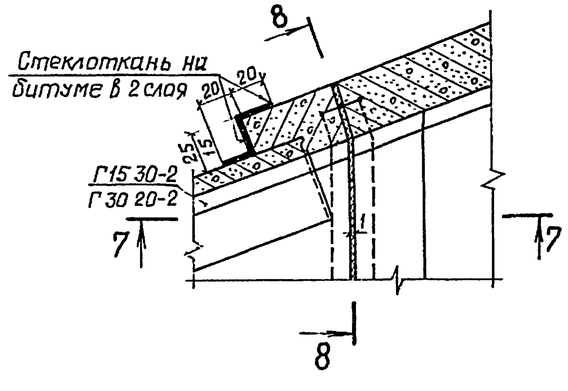

Разрез 12-12

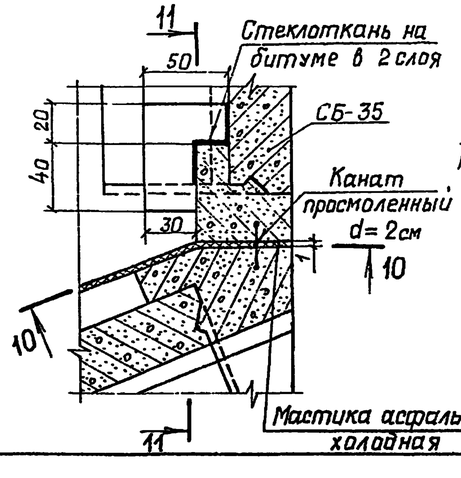

Разрез а-а

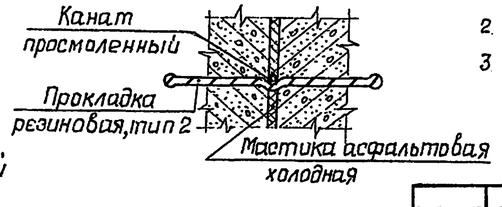

				820-4-031.88-АС	
				Водосбросы открытого типа автоматического действия	
Привязан	Нач отд	Смирнова	11.05.88	Водосброс ВО-ВР	Стадия: Р; Лист: 19; Листов:
	ГИП	Позднова	11.05.88		
	Гл спец.	Шпайзман	10.05.88		
	Инженер	Налетова	10.05.88	Деформационные швы 4-7	ЛЕНГИПРОВОДХОЗ
Инв. №	Н контр.	Макарова	10.05.88		

Копировал Грихунчик 25671-03 22 Формат А2

Инв. № подл. | Подпись и дата | Взам. инв. №

Схема расположения деформационных швов

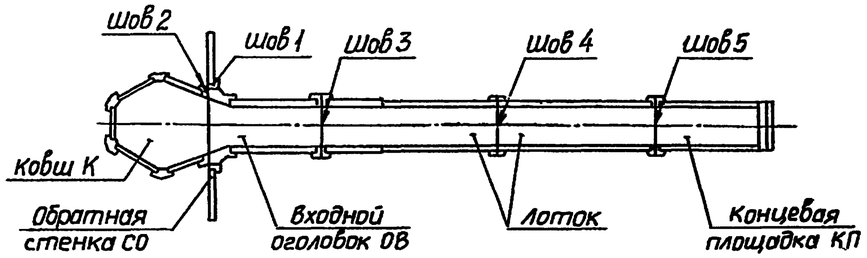

Деформационный шов 4

Разрез 1-1

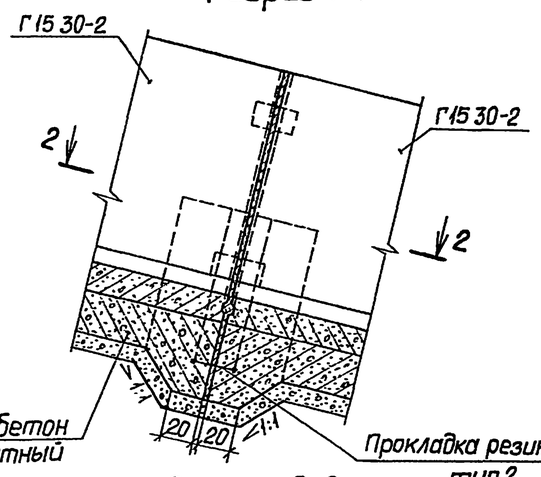

Разрез 2-2

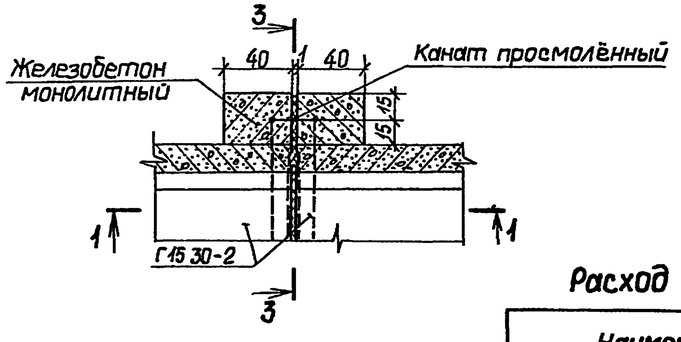

Разрез 3-3

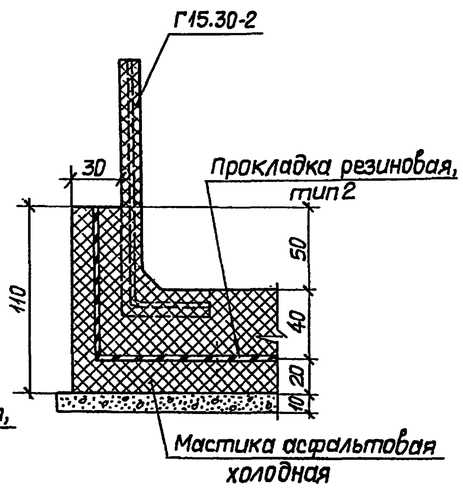

Деформационный шов 5

Разрез 4-4

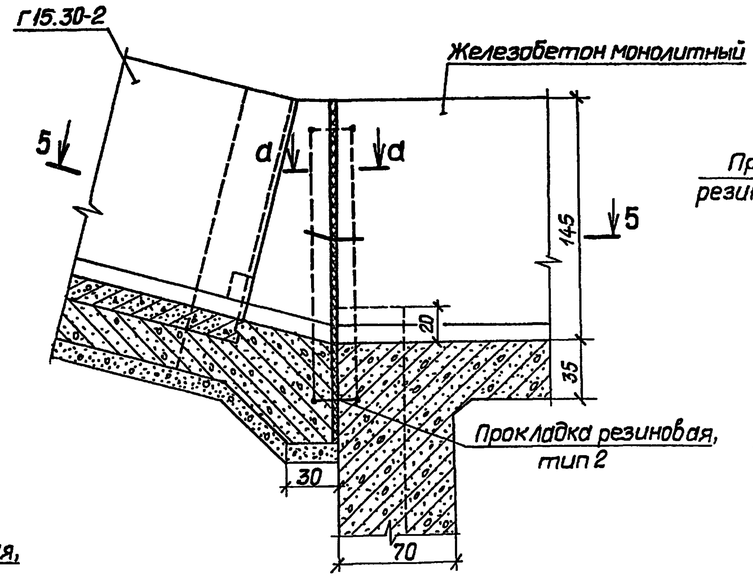

Разрез 6-6

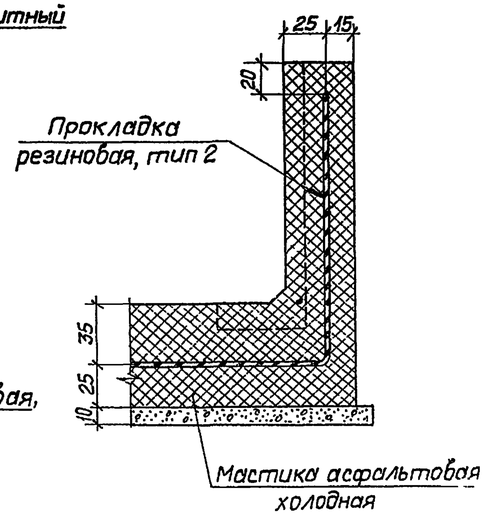

Разрез 5-5

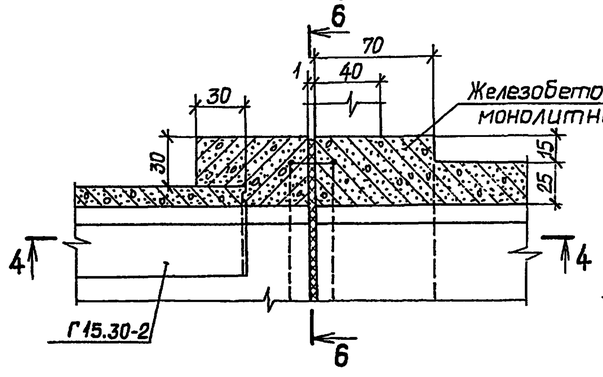

Разрез а-а

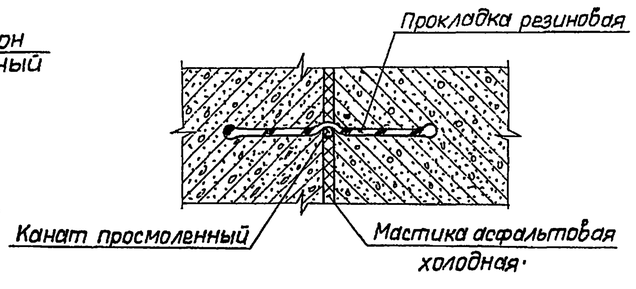

Расход материалов на швы 1-5

Наименование	Количество при Ž, м		
	5.0	10.0	15.0
Прокладка резиновая, тип 2, м	65,6	85,0	103,9
Мастика асфальтовая холодная, толщ 1,0 см, м³	0,4	0,6	0,8
Стеклоткань, м²	16,5	16,5	16,5
Канат просмоленный, d=2,0 см, м	64,6	84,0	102,9
Битум, м³	0,1	0,1	0,1

1. Конструкцию деформационных швов 1-3 см АС, лист 18.
2. Прокладки резиновые изготавливаются Свердловским заводом РТИ по техническим условиям ТУ-38 105831-85.
3. Размеры на чертеже даны в сантиметрах.

					820-4-031.88-АС	
					Водосбросы открытого типа автоматического действия	
Привязан		Нач отд	Смирнова		Водосброс ВО-ГК	Стадия: Р; Лист: 20; Листов:
		ГИП	Позднова			
		Гл спец	Шпайзман			
		Инженер	Налетова		Деформационные швы 4,5	ЛЕНГИПРОВОДХОЗ 25671-03 23
Инв №		Н контр	Макарова			

Копировал Гришина Формат А2

Инв.№ подл. | Подпись и дата | Взам.инв.№

820-4-031.88 Альбом III

Разрез 1-1

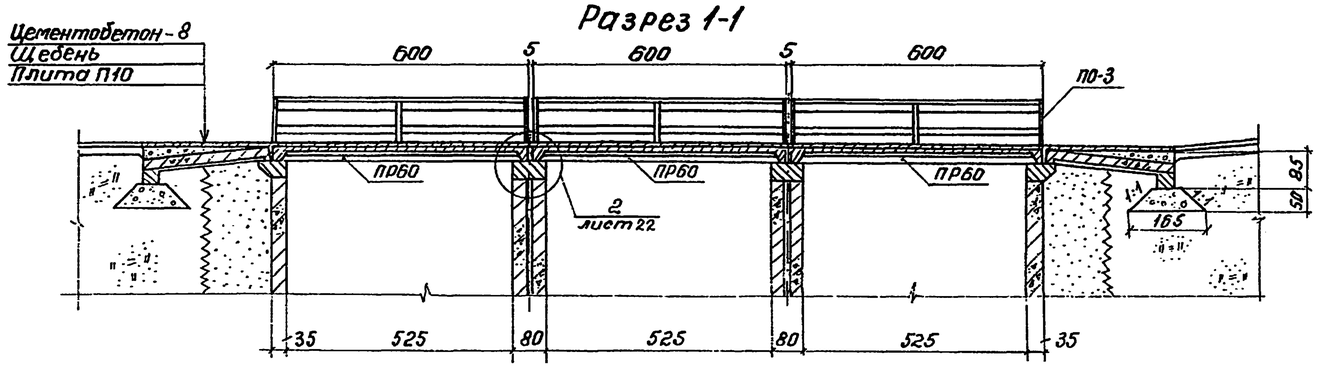

План

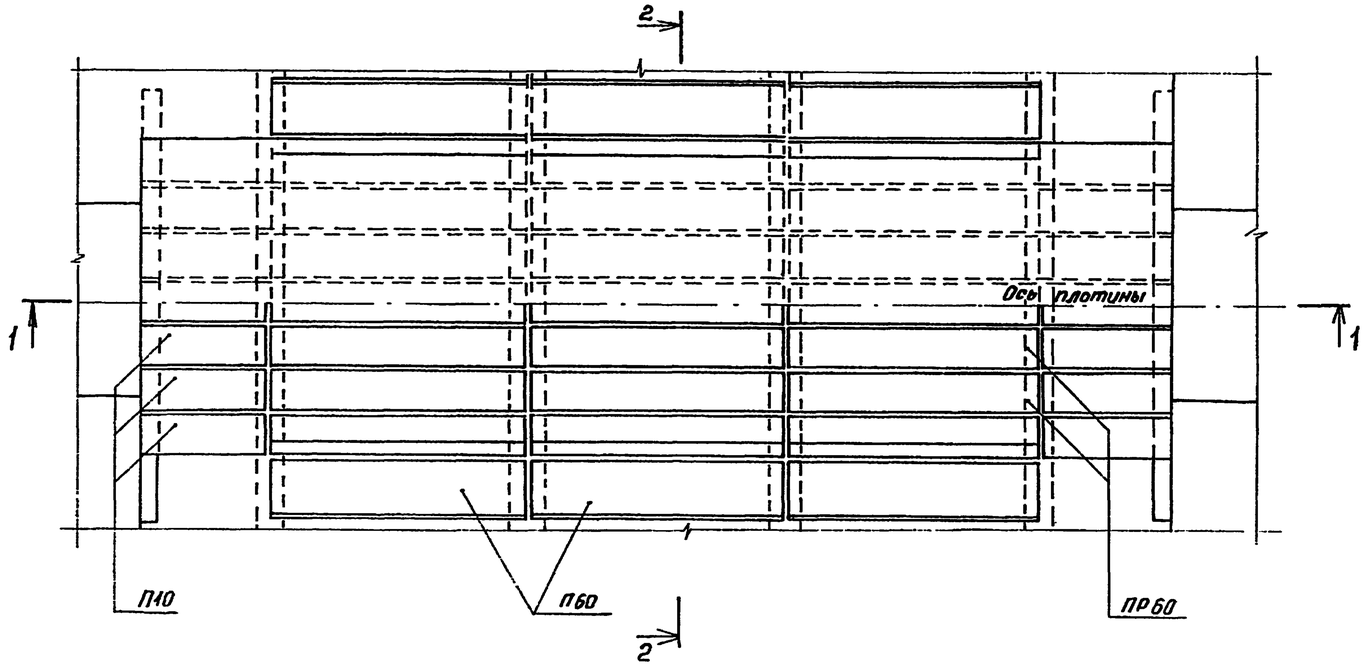

Разрез 2-2

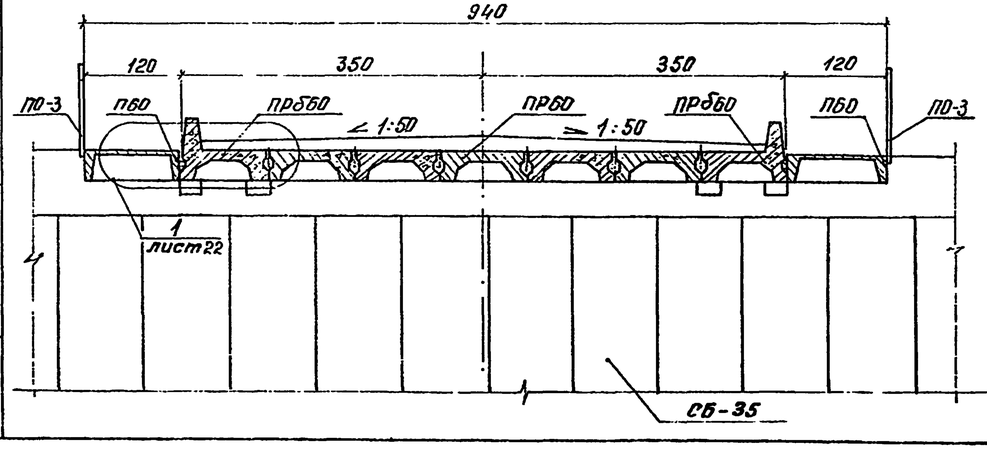

Конструкция подъезда

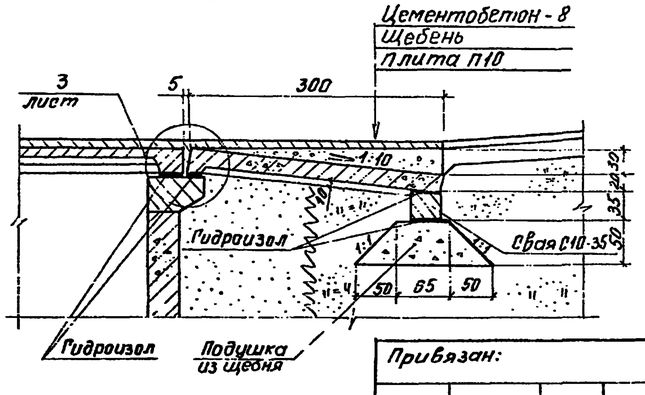

Спецификация железобетонных изделий

Марка, поз.	Обозначение	Наименование	Кол.	Масса ед, кг	Примеч
ПР60	3.820-13 Вып. 3	Плиты пролетного строения	15	2700	
ПРБ60	3.820-13 Вып. 3	Плиты пролетного строения с бордюром	6	4075	
П60	3.820-13 Вып. 5	Плита пешеходного мостика	6	1300	
П10	3.820-13 Вып. 3	Переходная плита	14	1500	
С10-35	ГОСТ 19804.1-79	Свая	2	3100	

Расход материалов

Наименование		Кол.
Железобетон сборный	м³	40,3
Бетон монолитный класса В 15	м³	3,5
Бетон монолитный класса В 22,5	м³	2,3
Цементобетон толщиной 8 см	м³	12,6
Щебень фракционированный	м³	17,8
Стеклосетка	м²	26,0
Гидроизол толщиной 1 см, ГОСТ 7415-86	м²	139,6
Проволока ВВ-I ГОСТ 6727-80	кг	37,8
Сетка С $\frac{4\text{ВрI}-250}{6\text{AIII}-100}$ × 1500 ГОСТ 8478-81	кг	406
Полоса $\frac{10\times180-\text{В}-2\ \text{ГОСТ}\ 103-76}{\text{Ст.3}\ \text{ГОСТ}\ 535-79}$	кг	73,4
Металлоконструкции перильного ограждения, т		0,342

1. Размеры на чертеже даны в сантиметрах.

Привязан:

Инв. №

Инв. № подл. | Подпись и дата | Взам. инв. №

Нач.отд.	Смирнова		11.05.88
ГИП	Позднова		11.05.88
Гл.спец.	Шпайзман		10.05.88
Ст.инж.	Блекова		10.05.88
Н.контр.	Макарова		10.05.88

820-4-031.88-АС

Водосбросы открытого типа автоматического действия

Стадия	Лист	Листов
Р	21	

Входной оголовок. Мост габарита Г-6,5. Общий вид

ЛЕНГИПРОВОДХОЗ

Копировал: 25671-03 24 Формат А2

820-4-031.88 Альбом III

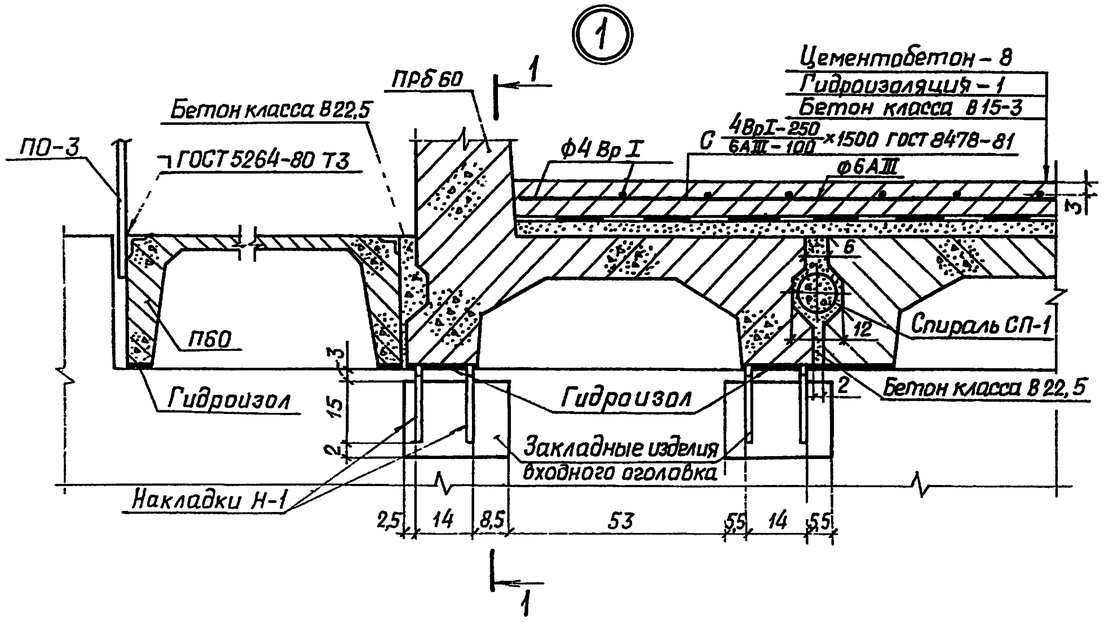

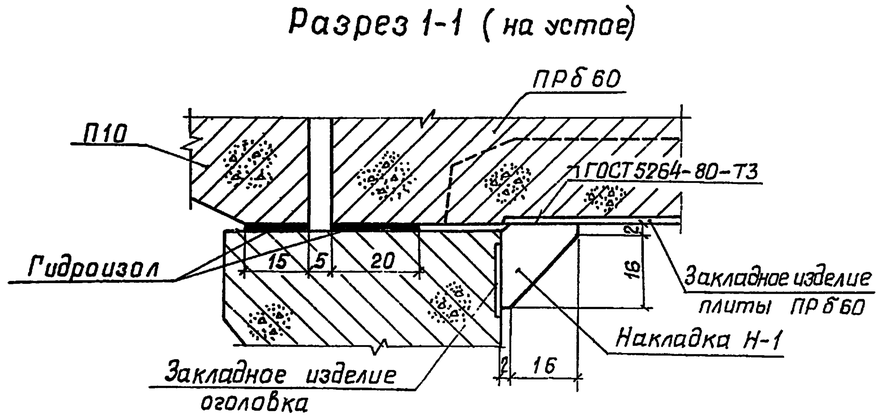

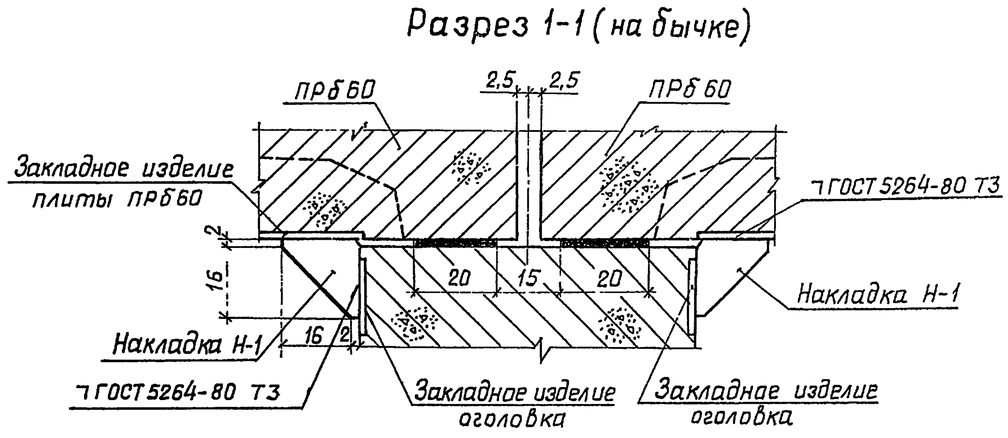

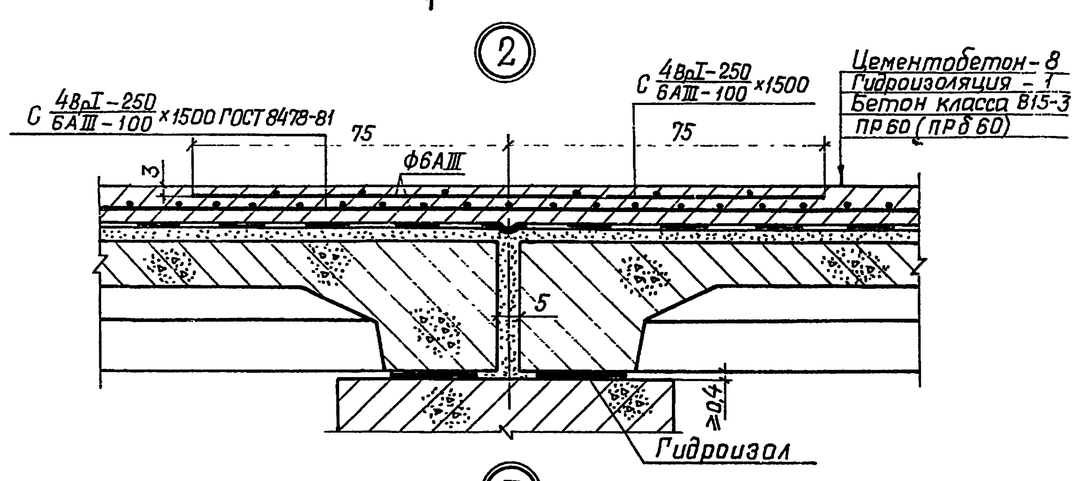

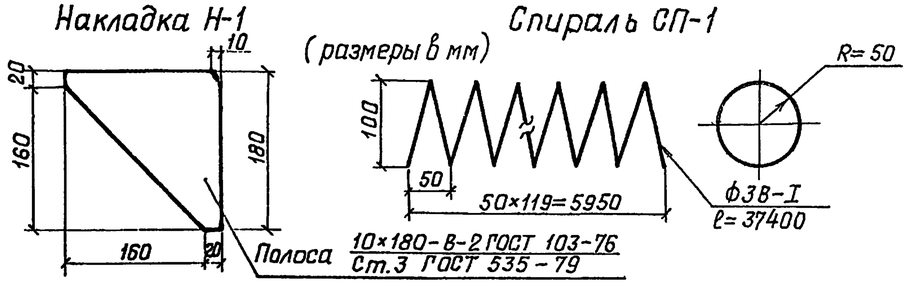

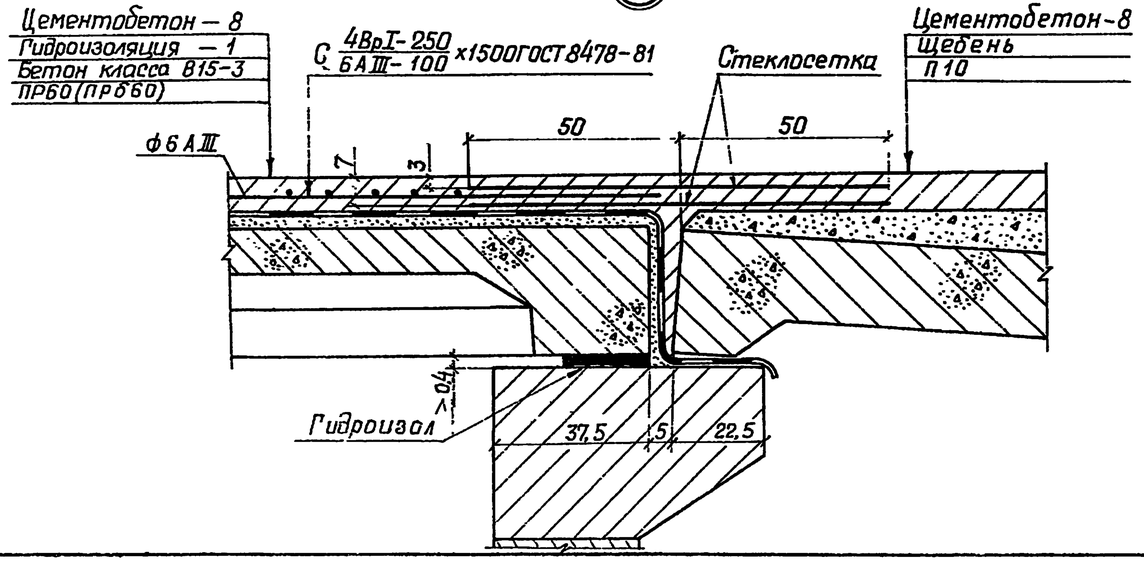

Размеры на чертеже даны в сантиметрах

				820-4-031.88-АС			
				Водосбросы открытого типа автоматического действия			
Привязан	Нач отд	Смирнова	11.05.88		Стадия	Лист	Листов
	ГИП	Позднова	11.05.88		Р	22	
	Гл.спец	Шпайзман	10.05.88				
	Ст.инж	Блекова	10.05.88	Входной оголовок Мост габарита Г-6,5 Узлы	ЛЕНГИПРОВОДХОЗ		
Инв №	Н контр	Макарова	10.05.88		25671-03	25	

Инв.№ подл. | Подпись и дата | Взам.инв.№

Копировал: Грунчик Формат А2

Разрез 1-1

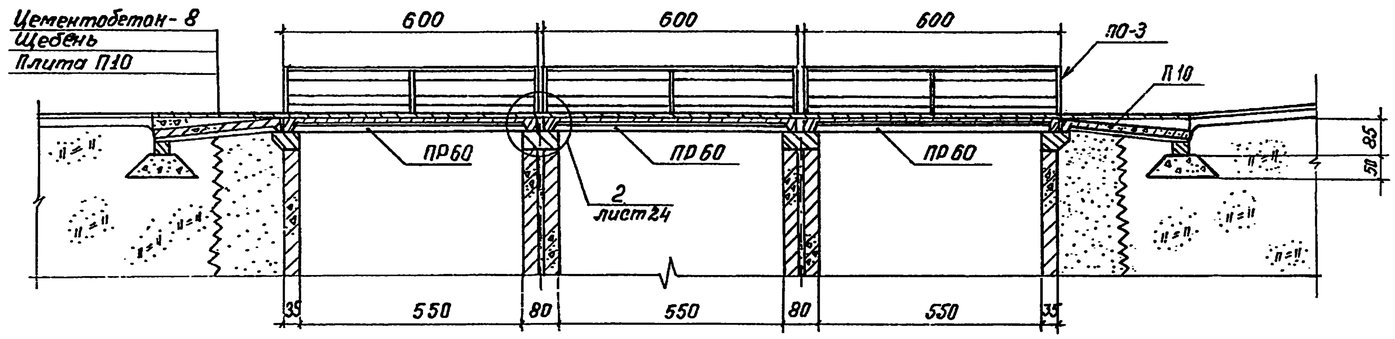

План

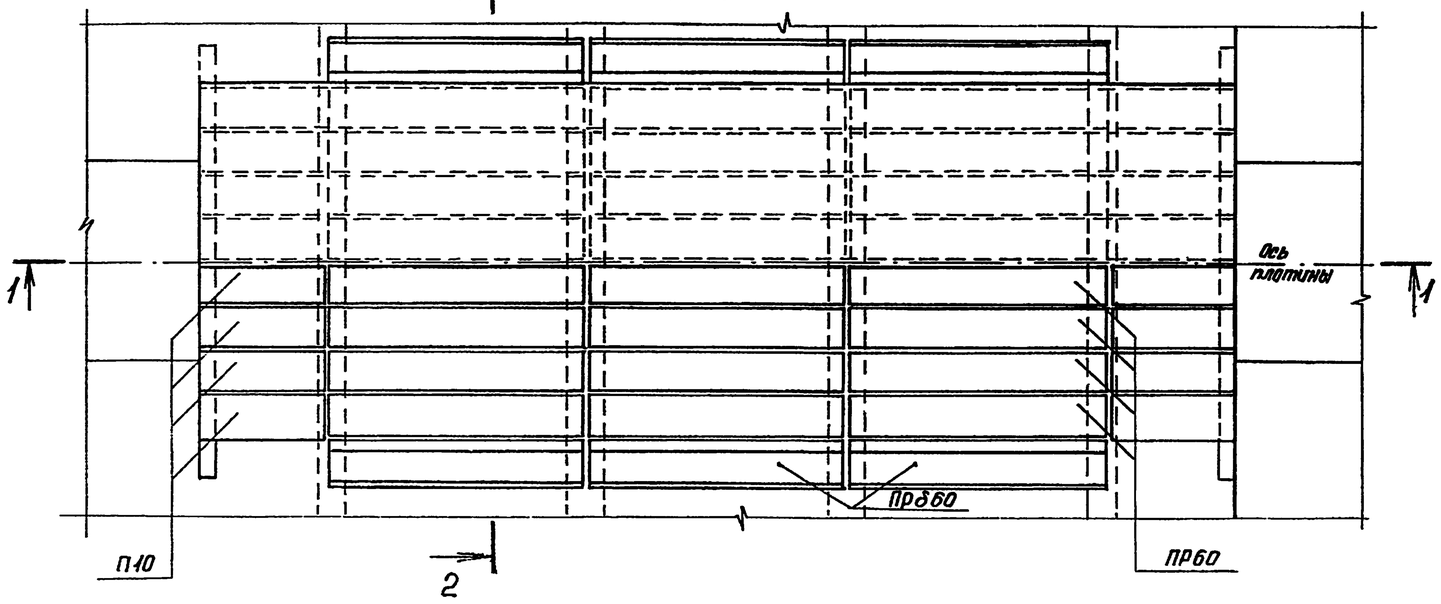

Разрез 2-2

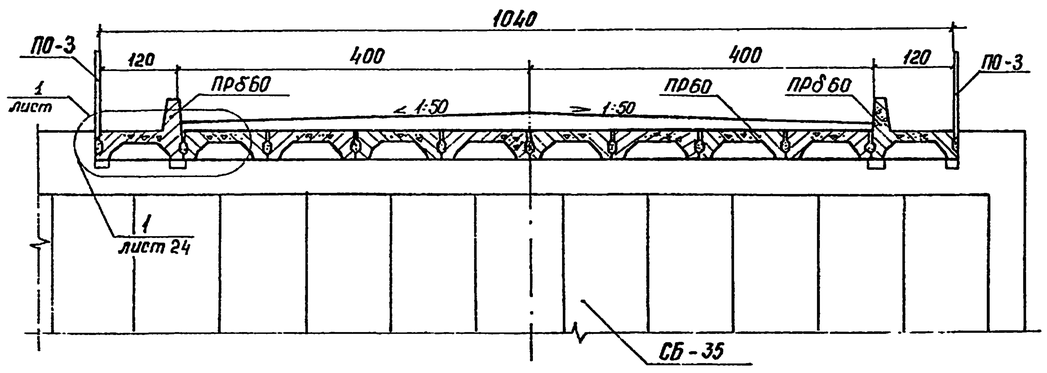

Конструкция подъезда

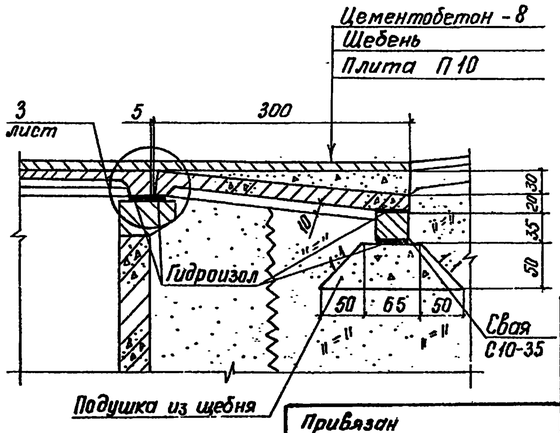

Спецификация железобетонных изделий

Марка, поз.	Обозначение	Наименование	Кол.	Масса ед., кг	Примеч.
ПР60	3.820-13 вып. 3	Плита пролетного строения	24	2700	
ПРб60	3.820-13 вып. 3	Плита пролетного строения с бордюром	6	4075	
П10	3.820-13 вып. 3	Плита переходная	16	1500	
С10-35	ГОСТ 19804.1-79	Свая	2	3100	

Расход материалов

Наименование		Кол.
Железобетон сборный	м³	48,3
Бетон монолитный класса В15	м³	4,3
Бетон монолитный класса В 22,5	м³	3,3
Цементобетон толщиной 8 см	м³	15,5
Щебень фракционированный	м³	18,7
Стеклосетка	м²	32,0
Гидроизол толщиной 1 см	м²	171,3
Проволока ВВ-I ГОСТ 6727-80	кг	56,7
Сетка С $\frac{4Bp\,I-250}{6A\,III-100}$ ×1500 ГОСТ 8478-81	кг	434
Полоса $\frac{10\times180-B-2\ \ ГОСТ\ 103-76}{Ст\,3\ \ ГОСТ\ 535-79}$	кг	73,4
Металлоконструкции перильного ограждения	т	0,342

1. Размеры на чертеже даны в сантиметрах.

Привязан

Инв №

Нач.отд.	Смирнова		11.05.88
ГИП	Позднова		11.05.88
Гл.спец.	Шпайзман		11.05.88
Ст.инж.	Блекова		10.05.88
Н.контр.	Макарова		10.05.88

820-4-031.88-АС

Водосбросы открытого типа автоматического действия

Стадия	Лист	Листов
Р	23	

Входной оголовок. Мост габарита Г-8. Общий вид

ЛЕНГИПРОВОДХОЗ

Копировал Петрова 25671-03 А6 Формат А2

Инв № подл. | Подпись и дата | Взам. инв. №

820-4-031.88 Альбом III

820-4-031.88 Альбом III

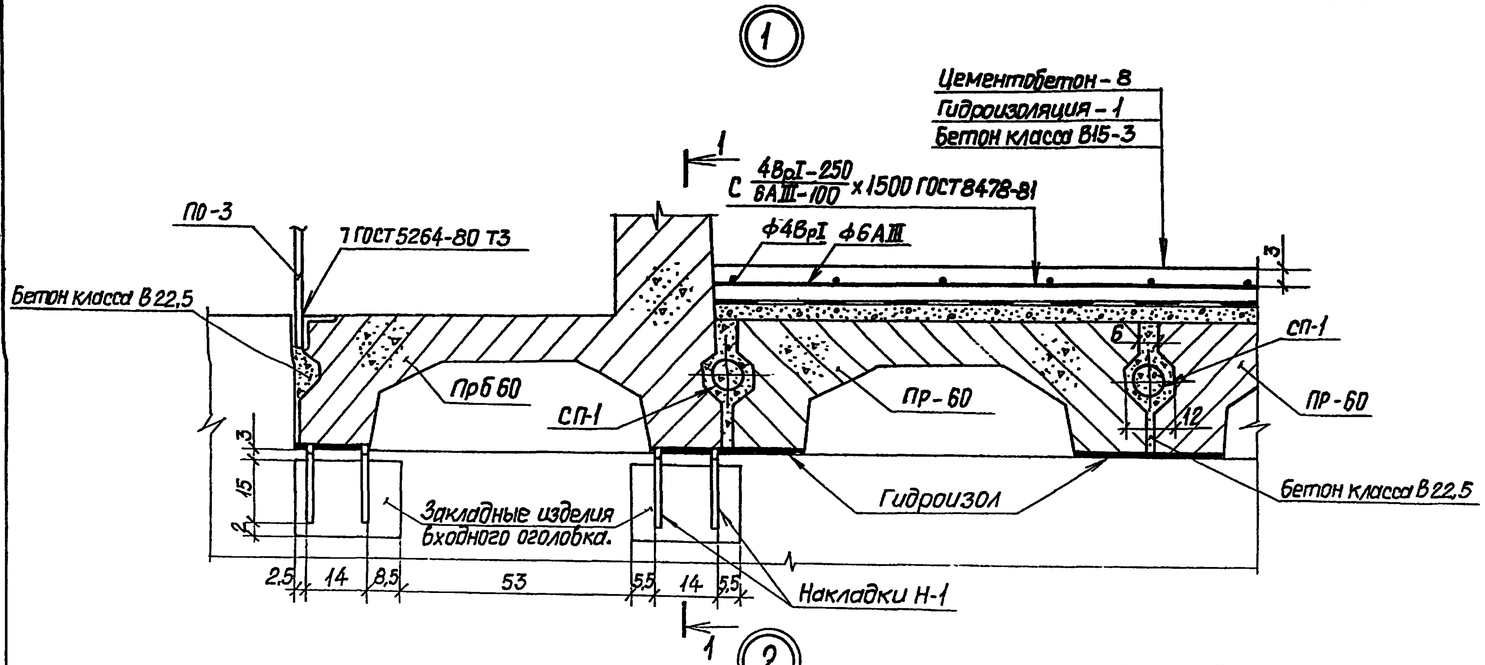

Разрез 1-1 (на устое)

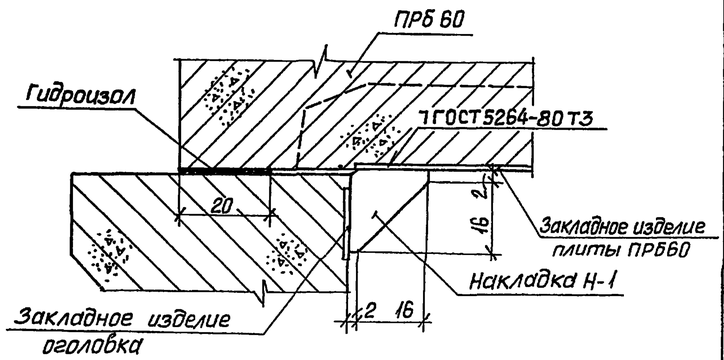

Разрез 1-1 (на бычке)

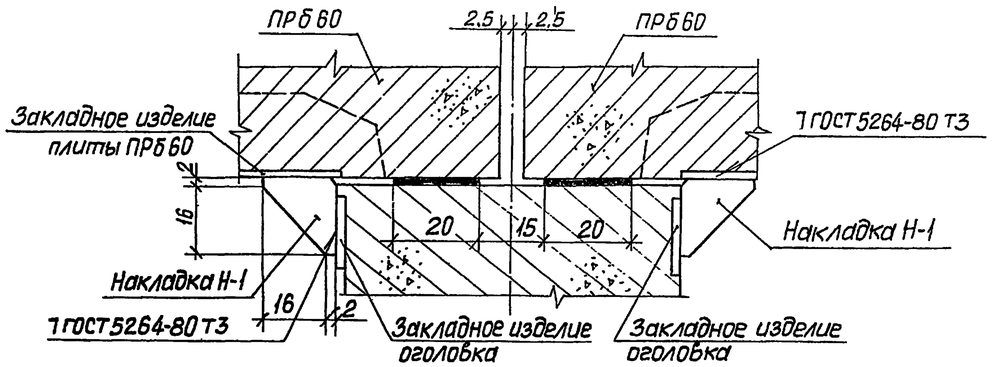

Накладка Н-1

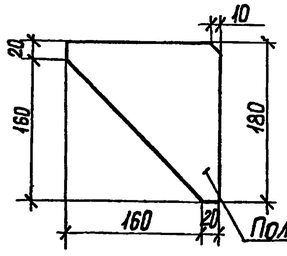

Спираль СП-1

(Размеры в мм)

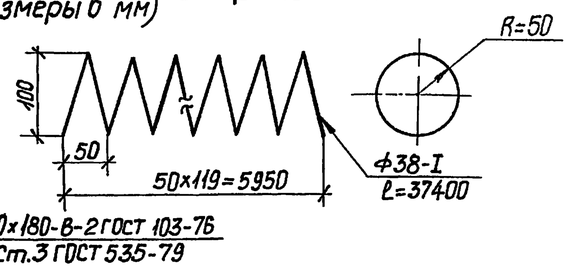

1. Размеры на чертеже даны в сантиметрах

					820-4-031.88-АС	
					Водосбросы открытого типа автоматического действия	
Привязан		Нач. отд	Смирнова		11.05.88	Стадия: Р; Лист: 24; Листов:
		ГИП	Аозднова		11.05.88	
		Гл. спец	Шпайзман		10.05.88	
		Ст. инж	Блекова		10.05.88	Входной оголовок Мост габарита Г-8 Узлы — Ленгипроводхоз
Инв №		Н. контр	Макарова		10.05.88	

Копировал Гришина

Формат А2

Инв № подл. | Подпись и дата | Взам. инв. №

Альбом III

820-4-031 88

Вид А-А

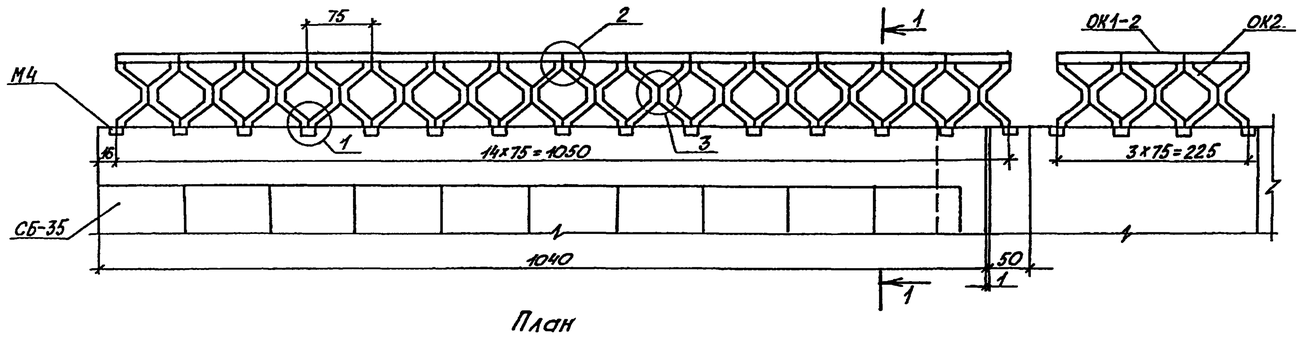

План

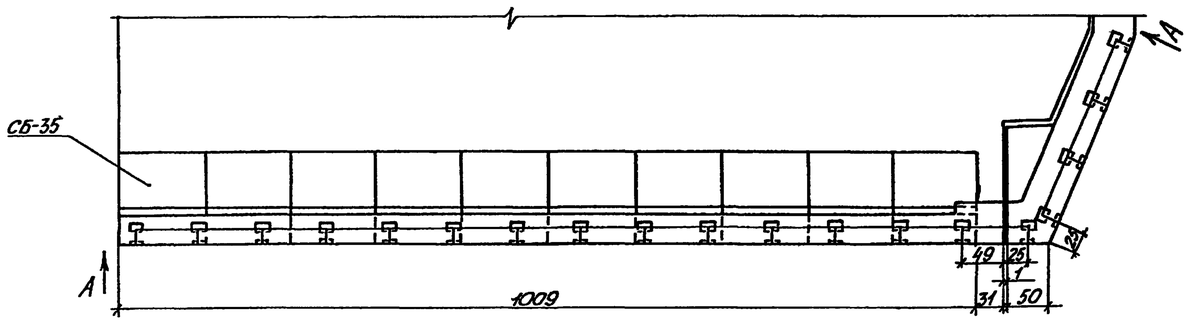

Разрез 1-1

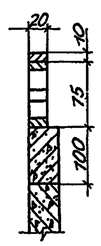

3

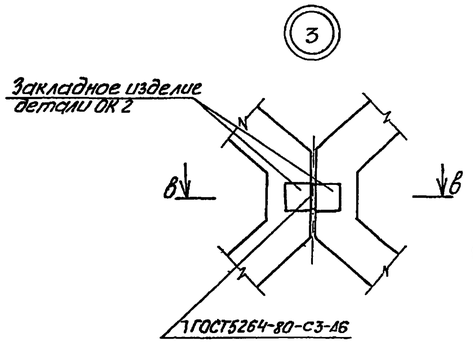

Разрез В-В

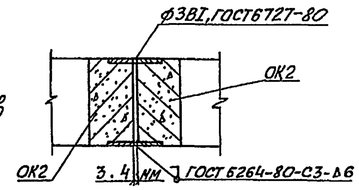

Спецификация сборных железобетонных конструкций

Марка, поз	Обозначение	Наименование	Кол	Масса, ед кг	Примечание
		ОГ-1			
ОК2	3.820-24, альбом 1	Деталь ограждения	68	50	
ОК1-2	3.820-24, альбом 1	Деталь ограждения	34	40	

Расход материалов

Наименование	Количество
Железобетон сборный, $м^3$	1,87
Полоса $\frac{Б-1\ 8\times60,\ ГОСТ\ 103-76}{Вст3пс6,\ ГОСТ\ 535-79}$, ℓ=110 кг	31,5

1. Конструкция перильных ограждений обратных стен и устоев принята по рабочим чертежам серии 3.820-24.
2. Спецификация и расход материалов даны на сооружение
3. Размеры на чертеже даны в сантиметрах.

1

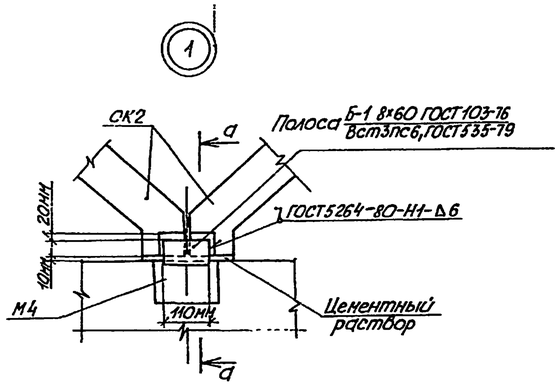

2

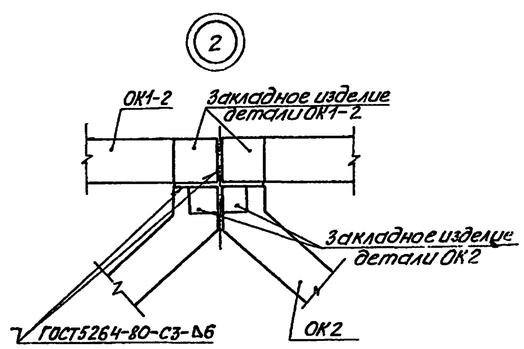

Разрез а-а

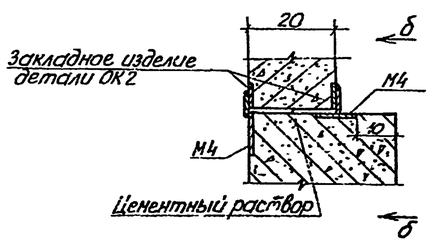

Вид б-б

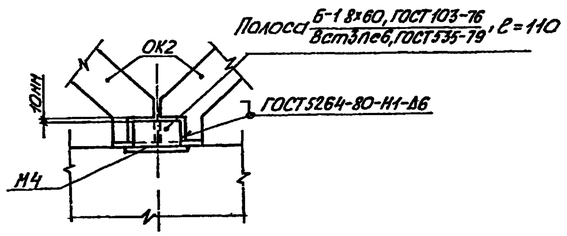

						820-4-031 88 АС	
						Водосбросы открытого типа автоматического действия	
Привязан			Начальник	Смирнова		11.05.88	Стадия: Р; Лист: 25; Листов:
			ГИП	Позднова		11.05.88	
			Гл.спец.	Шпаковская		10.05.88	
			Инженер	Перельман		10.05.88	Входной оголовок Ограждения обратных стенок ОГ
Инв. №			Н.контр.	Макарова		10.05.88	ЛЕНГИПРОВОДХОЗ

Альбом 1 Водопропускные сооружения

Копировал Фурбаева

Формат А3 25671-03 28

Разрез 1-1

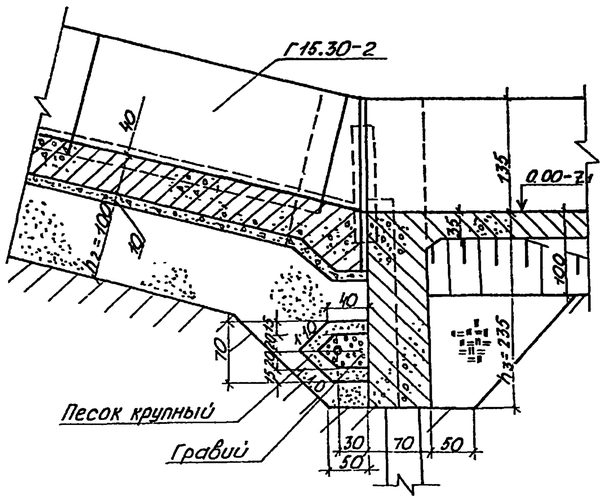

Разрез 2-2

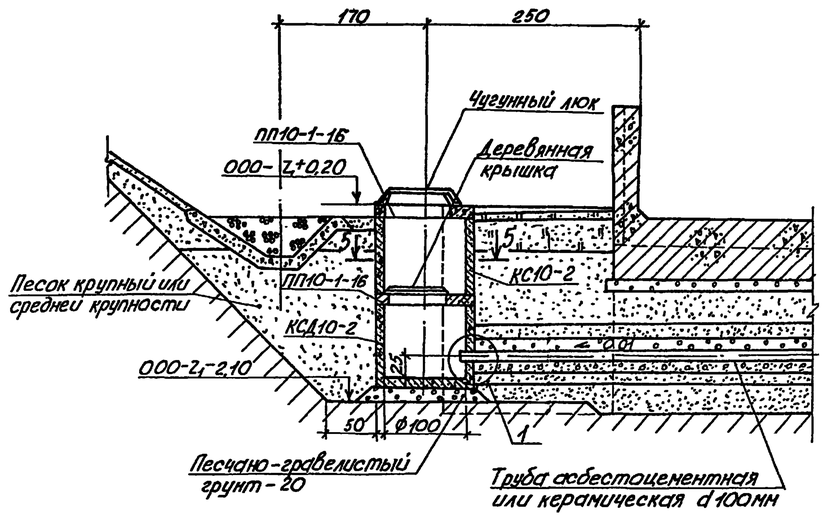

План

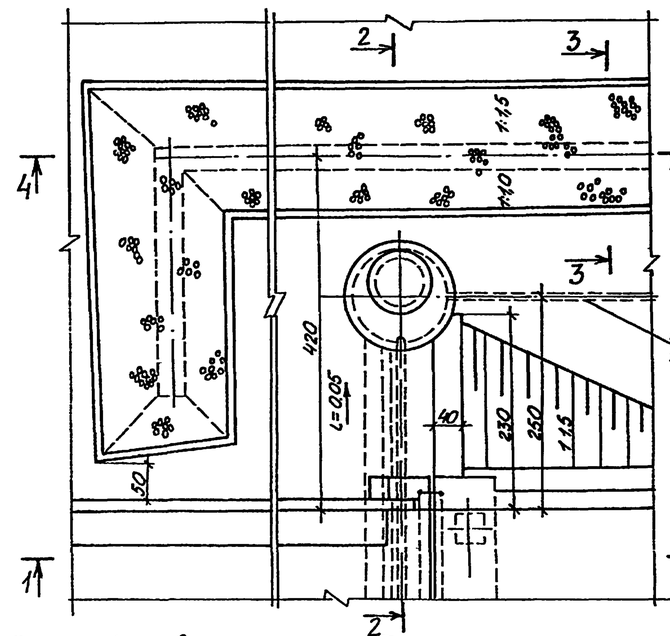

Разрез 3-3
Водоотвод в виде поверхностной дрены

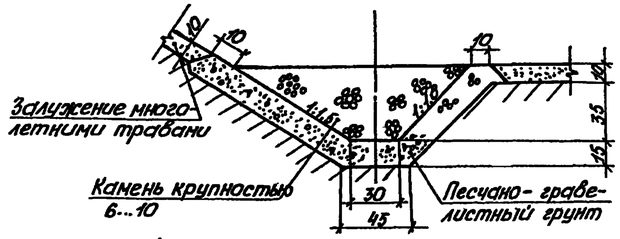

Разрез 4-4

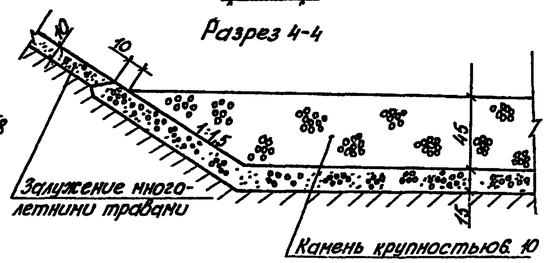

Водоотвод в виде лотка

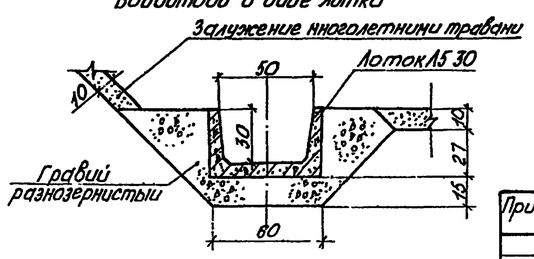

Расход материалов на дренажное устройство

Наименование	Количество
Труба асбестоцементная БНТ100 ГОСТ 1839-80 или труба керамическая ГОСТ 841-74, м	21,4
Труба стальная 102х3,5 ГОСТ 8732-78, м	25,0
Кольцо стеновое с днищем КСД 10-2, $\frac{шт}{м^3}$	$\frac{2}{0,74}$
Кольцо стеновое КС-10-2 $\frac{шт}{м^3}$	$\frac{2}{0,48}$
Плита перекрытия ПП10-1-1Б, $\frac{шт}{м^3}$	$\frac{4}{0,32}$
Крышка деревянная, $м^3$	0,04
Песчано-гравелистый грунт, $м^3$	0,8
Просмолённый жгут из пакли, $м^3$	10
Цементный раствор, $м^3$	0,1
Материалы обратного фильтра	
Песок крупный, $м^3$	4,7
Гравий, $м^3$	3,8
Крепежное устройство, кг	10,0

Расход материалов на два кювета

Наименование	Количество при Z, м		
	5,0	10,0	15,0
Камень крупностью 6 10, $м^3$	11,0	21,0	34,0
Песчано-гравелистый грунт, $м^3$	10,0	19,0	30,0

Разрез 5-5

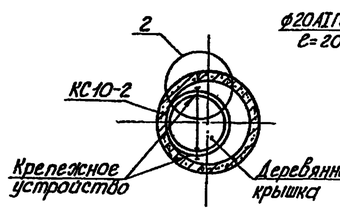

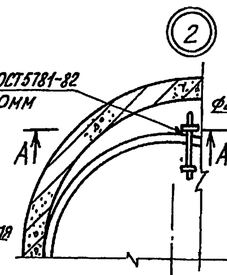

Разрез А-А

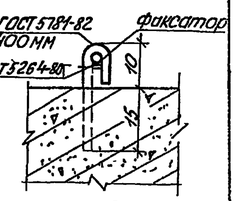

1. Гранулометрический состав обратного фильтра, число слоев определяются в каждом случае расчетом.
2. Керамические трубы укладываются с промежутками между торцами в 1см, в асбестоцементных трубах щель образуется поперечными разрезами трубы через 0,5 м вразбежку на половину диаметра.
3. Сопряжение стальной трубы со стенами колодца производится по узлу 1.
4. Бетонные поверхности колодца окрасить горячим битумом за 2 раза
5. Размеры на чертеже даны в сантиметрах.

					820-4-031.88-АС
					Водосбросы открытого типа автоматического действия
Привязан					Стадия Р; Лист 26; Листов
	Нач.отд	Смирнова		11.05.88	Водосбросы ВО-ГК
	ГИП	Позднова		11.05.88	
	Гл.спец.	Шпизман		11.05.88	
	инж.	Перелыгин		10.05.88	Дренажные устройства Кюветы
Инв.№	Н.контр.	Макарова		10.05.88	2567-03 2.9

Копировал Бибикова Формат А2

СБ-35 с СБ-35
Разрез 1-1

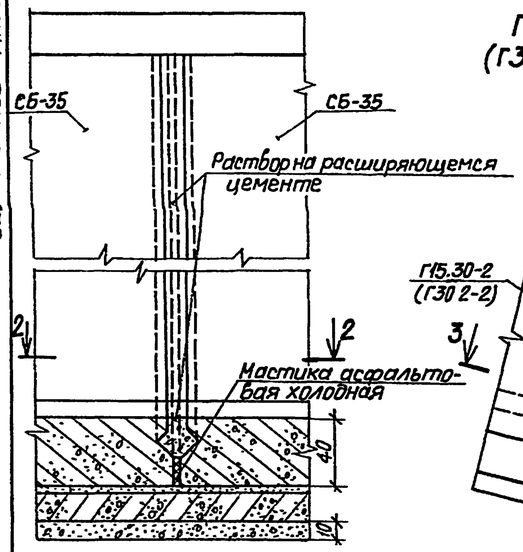

Г15.30-2 с Г15.30-2 (Г30.20-2 с Г30.20-2)

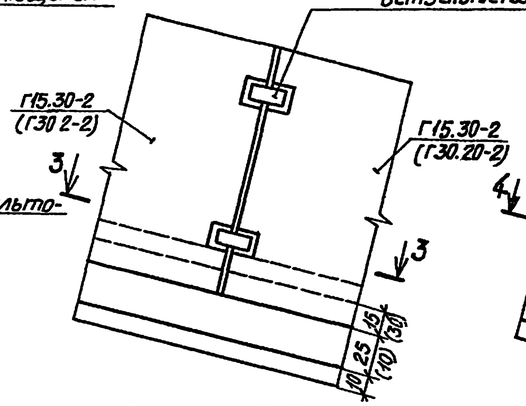

СБ-35 с Г30.20-2

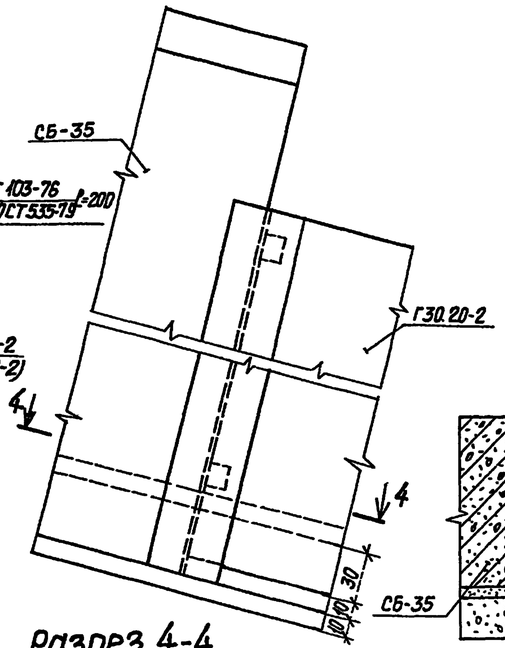

Разрез 5-5

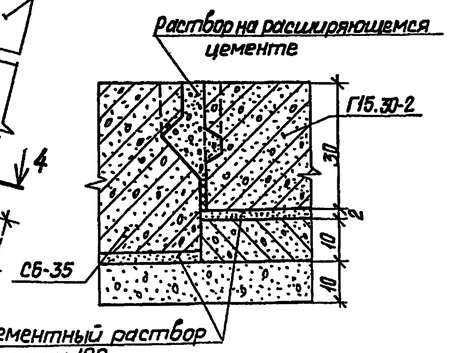

Г30.20-2 с Г15.30-2

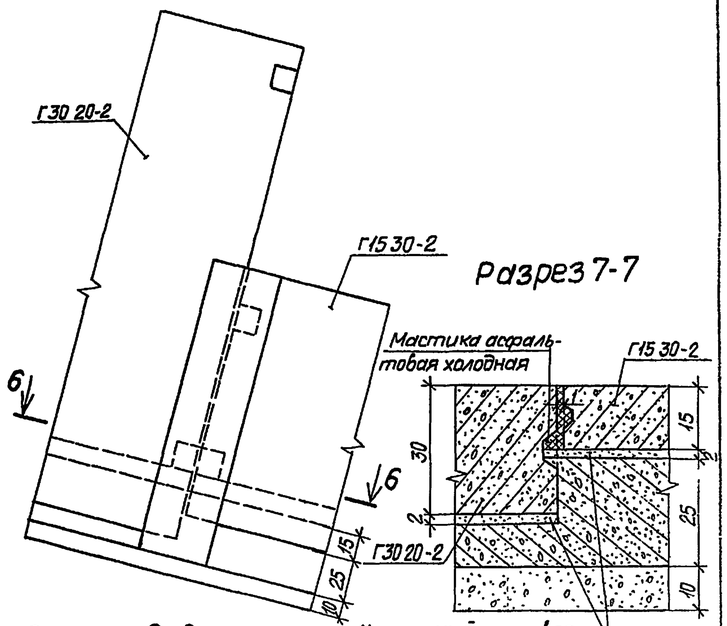

Разрез 7-7

Разрез 2-2

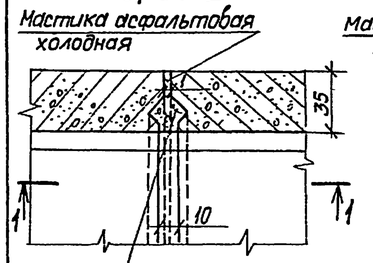

Разрез 3-3

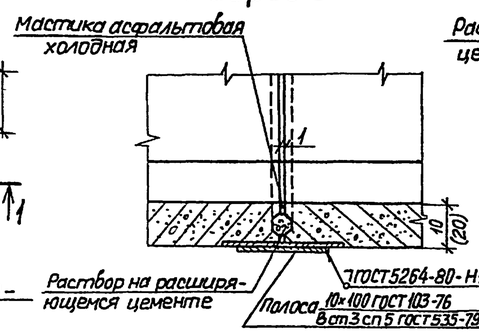

Разрез 4-4

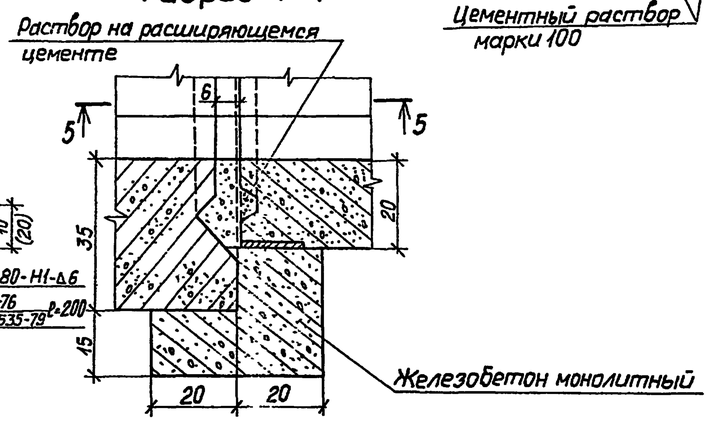

Разрез 6-6

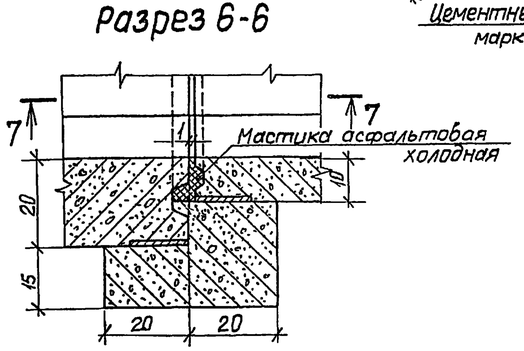

Расход материалов

Наименование	Количество на сооружение ВО-ГК Z=5,0м	ВО-ГК Z=10,0м	ВО-ГК Z=15,0м	ВО-ГР Z=5,0м	ВО-ГР Z=10,0м	ВО-ГР Z=15,0м
Мастика асфальтобая холодная, м³	0.4	0.5	0.5	0.6	0.7	0.7
Цементный раствор на расширяющемся цементе, м³	6.3	6.4	6.4	9.1	9.7	10.0
Цементный раствор М100, м³	2.3	3.2	3.5	3.7	4.3	4.8
Полоса 10×100 ГОСТ 103-76 / Вст3сп5 ГОСТ 535-79, ℓ=200, кг	82	119	157	88	126	170

1. Покрытие торцов железобетонных изделий асфальтовой мастикой осуществляется перед монтажом их
2. Сборные железобетонные изделия устанавливаются на свежий цементный раствор слоем 2 см
3. Швы по наружному контуру заделываются цементным раствором.
4. Размеры на чертеже даны в сантиметрах

Инв.№ подл. | Подпись и дата | Взам. инв.№

Привязан:				820-4-031.88-АС	
				Водосбросы открытого типа автоматического действия	
	Нач отд	Смирнова	Н.06.88	Стадия	Лист	Листов
	ГИП	Позднова	Н.06.88	Р	27	
	Ст спец	Шпайзман	7.06.88			
	Вед инж	Желудева	6.06.88	Соединение сборных железобетонных изделий	ЛЕНГИПРОВОДХОЗ 2567-03 30	
Инв. №	Н контр.	Макарова	7.06.88			

Формат А2

820-4-031 88 Альбом III

Разрез 1-1

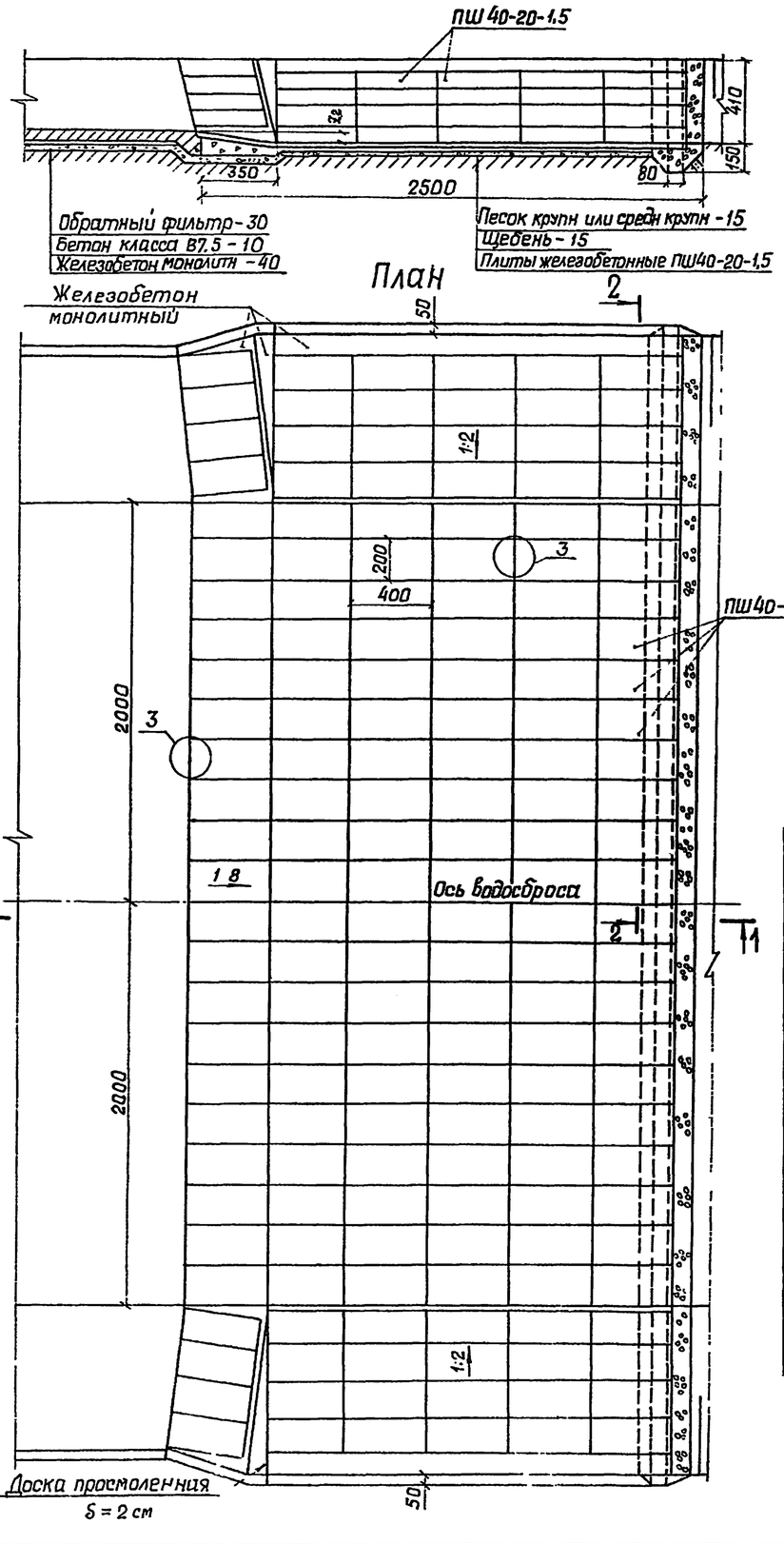

Разрез 2-2

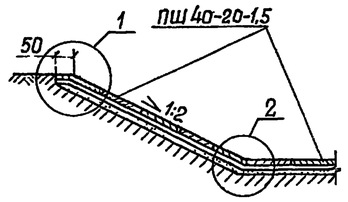

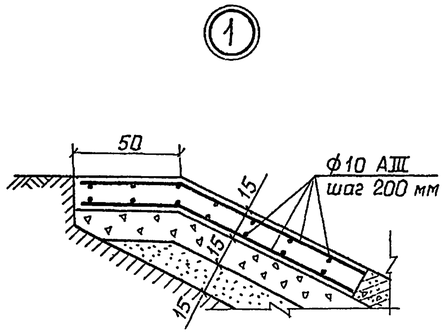

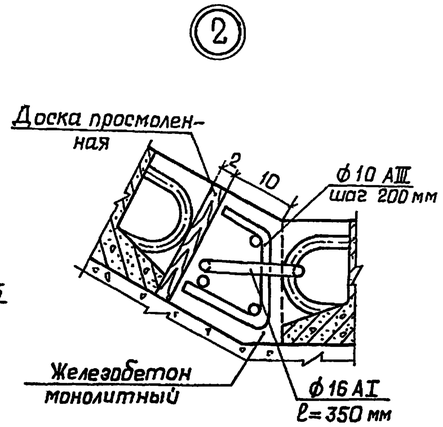

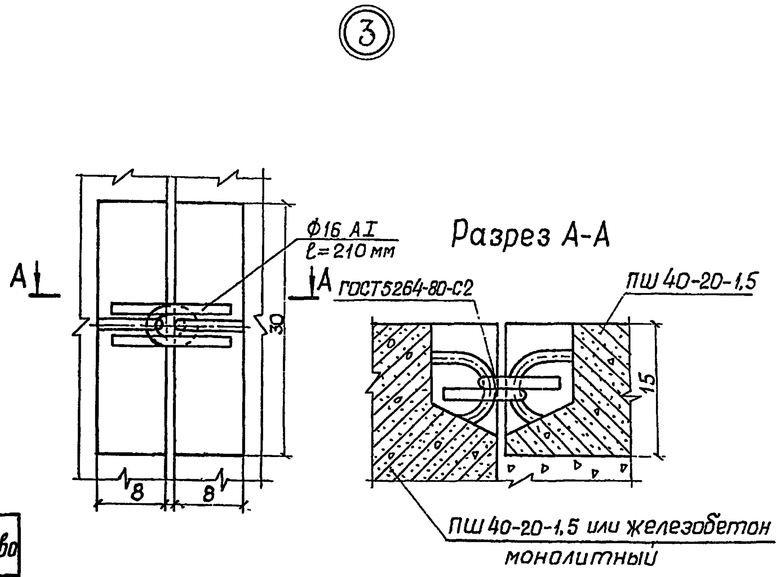

Расход материалов

Наименование	Количество
Железобетон сборный (плиты ПШ40-20-1,5), $\frac{м^3}{шт}$	$\frac{201.6}{168}$
Железобетон монолитный (бетон класса В15, W6), $м^3$	17.5
Сталь арматурная ф10 АIII, ГОСТ 5781-82, кг	1436.0
Металлоизделия (сталь арматурная ф16 АI ГОСТ 5781-82), кг	348.0
Щебень, $м^3$	281.0
Обратный фильтр, $м^3$	180.0
Песок крупный или средней крупности, $м^3$	58,5
Камень, $м^3$	172.0

1. Конструкция сборных железобетонных плит принята по рабочим чертежам серии 3.820.1-32.
2. Зерновой состав, толщина и число слоев обратного фильтра подбирается в соответствии с методикой, приведенной в материалах для проектирования 820-04-28 87.
3. Расход материалов приведен для сборной части рисбермы.
4. Чертеж выполнен при $Z_2 = 0,5$ м.
5. Размеры на чертеже даны в сантиметрах.

Привязан					820-4-031.88-АС		
					Водосбросы открытого типа автоматического действия		
	Нач отд	Смирнова		10 06 88		Стадия	Лист	Листов
	ГИП	Позднова		10 06 88		Р	28	
	Гл спец	Шпайзман		7 06 88				
	Вед инж	Желудева		7 06 88	Рисберма из сборно-монолитного железобетона общий вид	ЛЕНГИПРОВОДХОЗ		
Инв №	Н контр	Макарова		7 06 88				

Копировал [signature] Формат А2

25671-03 31

Инв № подл | Подпись и дата | Взам. инв №

Альбом III

820-4-031.88

Ведомость рабочих чертежей основного комплекта КЖ

Лист	Наименование	Примечание	Лист	Наименование	Примечание
1	Общие данные		31	Концевая площадка КП-2. Схема армирования.	
2	Входной оголовок ОВ. Общий вид. Разрезы 1-1—4-4. План			Вид А-А. Разрез 2-2	
3	Входной оголовок ОВ. Общий вид. Разрезы 5-5—8-8. Зуб		32	Концевая площадка КП-2. Схема армирования.	
	Схема армирования			Вид Б-Б. Разрезы 3-3—6-6	
4	Входной оголовок ОВ Схема армирования. Разрезы 1-1—3-3		33	Расширяющийся водобой ВР-1. Общий вид.	
5	Входной оголовок ОВ. Схема армирования. Разрезы 4-4—6-6		34	Расширяющийся водобой ВР-1. Схема армирования.	
6	Входной оголовок ОВ. Схема армирования. Разрезы 7-7—8-8			План нижней арматуры днища. Разрезы	
7	Входной оголовок ОВ Схема армирования. Разрез 9-9		35	Расширяющийся водобой ВР-1. Схема армирования.	
8	Ковш К. Общий вид. Схема армирования. Узел 1.			План верхней арматуры днища	
9	Ковш К. Схема армирования. Узлы 2 и 3		36	Расширяющийся водобой ВР-1. Схема армирования.	
10	Обратные стенки СО-1, СО-1н Общие виды			Спецификация	
11	Обратные стенки СО-1, СО-1н. Схемы армирования		37	Расширяющийся водобой ВР-2. Общий вид	
12	Водосброс ВО-ГК. Лоток. Общий вид		38	Расширяющийся водобой ВР-2. Схема армирования.	
13	Водосброс ВО-ВР. Лоток. Общий вид			Разрезы. План нижней арматуры днища	
14	Лоток. Секция А. Общий вид. Схема армирования		39	Расширяющийся водобой ВР-2. Схема армирования.	
15	Лоток. Секция Б. Общий вид. Схема армирования			План верхней арматуры днища	
16	Лоток. Секция В. Схема армирования		40	Расширяющийся водобой ВР-2. Спецификация	
17	Лоток. Секция Г. Общий вид Схема армирования		41	Расширяющийся водобой ВР-3. Общий вид	
18	Лоток. Секция Д. Общий вид. Схема армирования		42	Расширяющийся водобой ВР-3. Схема армирования.	
19	Лоток. Секция Е. Общий вид. Схема армирования			План нижней арматуры днища. Разрезы	
20	Лоток. Узел 1. Общий вид Схема армирования		43	Расширяющийся водобой ВР-3. Схема армирования	
21	Лоток. Узел 2 Общий вид Схема армирования			План верхней арматуры днища	
22	Лоток. Узлы 3 и 4. Общие виды Схема армирования		44	Расширяющийся водобой ВР-3. Схема армирования	
23	Лоток. Узел 5. Общий вид. Схема армирования			Спецификация	
24	Водосброс ВО-ГК		45	Расширяющиеся водобои ВР-1, ВР-2, ВР-3. Схема	
	Концевые площадки КП-1, КП-2 Общие виды			армирования. Узлы	
25	Концевые площадки КП-1, КП-2. Свайные основания		46	Обратные стенки СО-2, СО-2н, СО-3, СО-3н.	
26	Концевая площадка КП-1. Схема армирования.			Общие виды.	
	Разрез 1-1		47	Обратные стенки СО-2, СО-2н, СО-3, СО-3н.	
27	Концевая площадка КП-1. Схема армирования.			Схемы армирования	
	Вид А-А. Разрез 2-2		48	Водосброс ВО-ВР при Z=5 Ом. Рисберма. Общий	
28	Концевая площадка КП-1. Схема армирования			вид. Схема армирования	
	Вид Б-Б. Разрезы 3-3—6-6		49	Водосброс ВО-ВР при Z=10 Ом и 15 Ом. Рисберма.	
29	Концевая площадка КП-1. Водобойный порог ВП.			Общий вид. Схема армирования	
	Общий вид. Схема армирования		50	Свая С10-35 У. Общий вид. Схема армирования	
30	Концевая площадка КП-2 Схема армирования. Разрез 1-1				

Ведомость основных комплектов рабочих чертежей

Обозначение	Наименование	Примечание
АС	Строительные решения	
КЖ	Конструкции железобетонные	
КМ	Конструкции металлические	

Ведомость ссылочных и прилагаемых документов

Обозначение	Наименование	Примечание
	Ссылочные документы	
ГОСТ 5686-78	Сваи Методы полевых испытаний	
ГОСТ 19804.1-79	Сваи забивные железобетонные цель-	
	ные сплошного квадратного сечения	
	с ненапрягаемой арматурой	
	Конструкция и размеры	
3.820-24	Архитектурные детали гидротехни-	
	ческих сооружений на ороси-	
	тельных системах.	
3.820.1-29	Конструкции шлюзов-регуляторов с	
	расходами воды от 10 до 150 м³/с	
3.820.1-39	Г - образные конструкции для водо-	
	хозяйственного строительства	
	Прилагаемые документы	
КЖИ	Арматурные и закладные изделия	Альбом IV
ВМ	Ведомости потребности в материалах	Альбом VI

1. Марка бетона по морозостойкости и марка арматурной стали назначаются при привязке проекта с учетом климатических условий в районе строительства в соответствии со СНиП 2 03 01-81.
2. Бетонные вертикальные поверхности, соприкасающиеся с грунтом в зоне промерзания его, покрываются кремнийорганической эмалью Ко-174 в 2 слоя.

Типовые проектные решения разработаны в соответствии с действующими нормами и правилами

Главный инженер проекта Г.М. Позднова

Главный инженер проекта привязывающей организации

				Привязан	
Инв №					
				820-4-031.88-КЖ	
				Водосбросы открытого типа автоматического действия	
Нач.отд.	Смирнова			Стадия	Лист	Листов
ГИП	Позднова			Р	1	50
Инженер	Ускова			Общие данные	ЛЕНГИПРОВОДХОЗ
Н.контр	Ковкина				

Копировал Гох 25671-03 Формат А2 32

820-4-031 88 Альбом III

Разрез 1-1

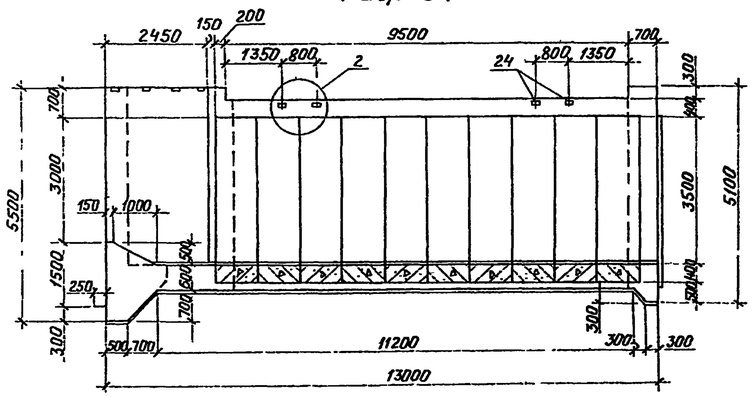

План

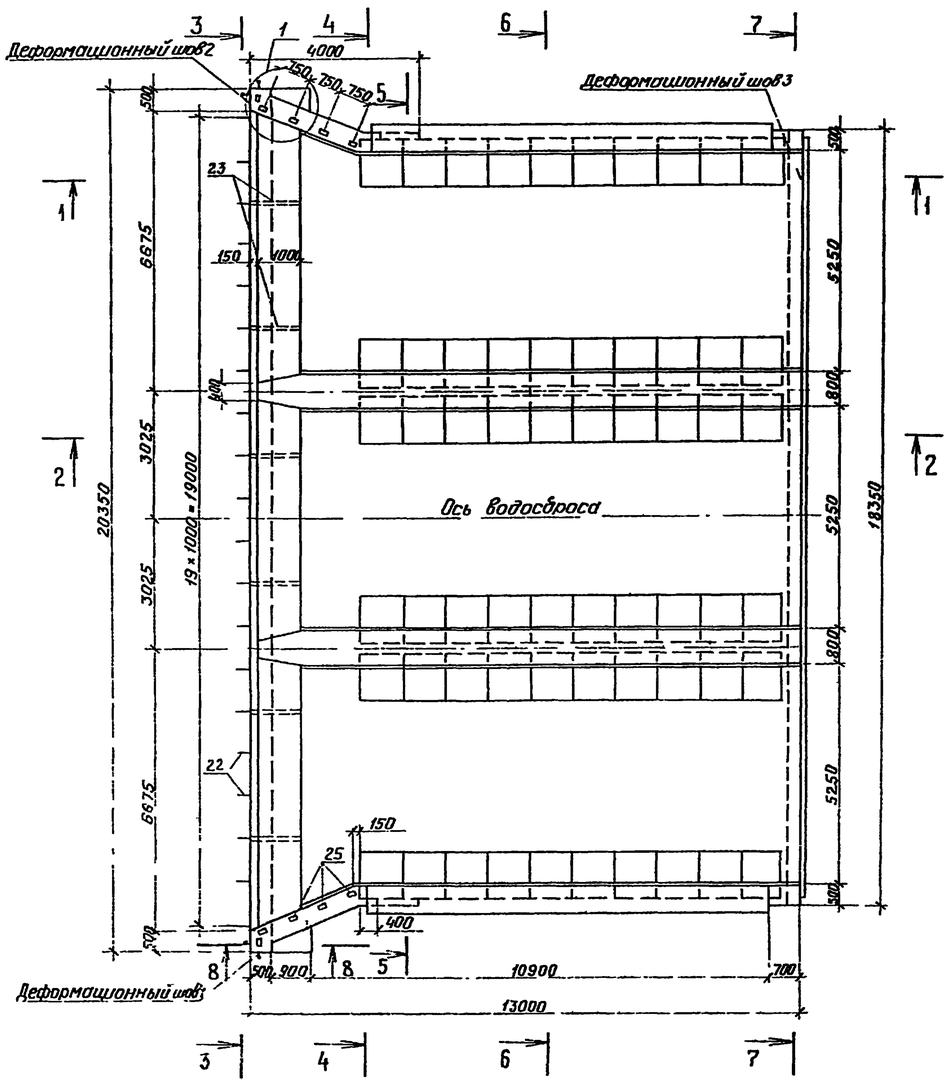

Разрез 2-2

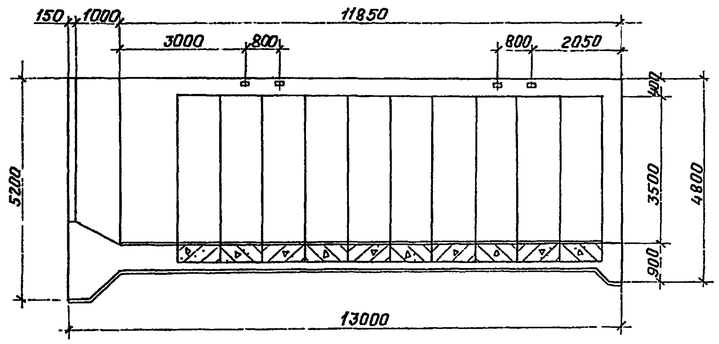

Разрез 3-3

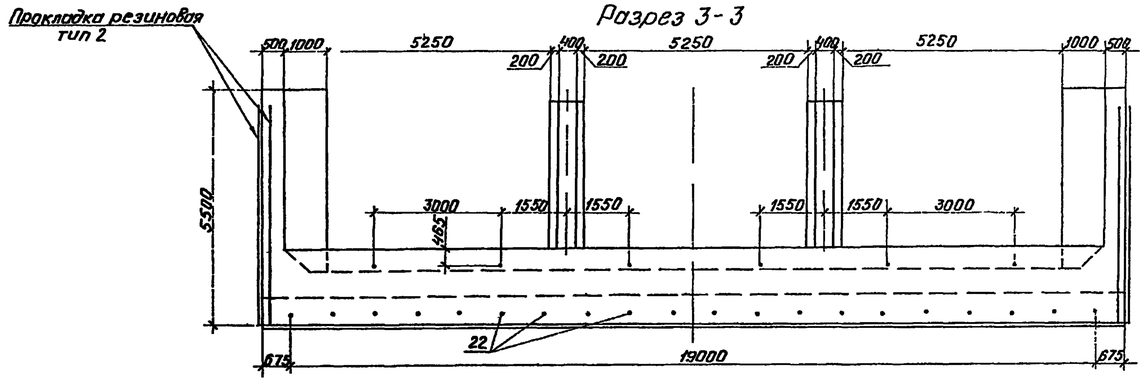

Разрез 4-4

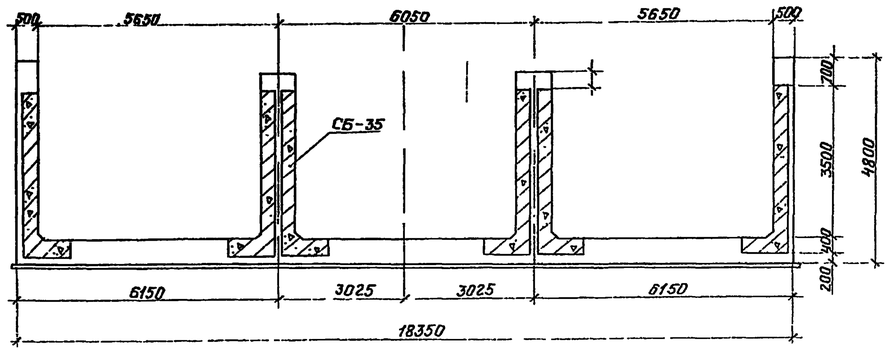

1 Сборные железобетонные изделия СБ-35 устанавливаются на цементный раствор марки 100 слоем 2 см

2 Соединение сборных железобетонных изделий см АС лист 27

3 Конструкция деформационных швов см АС лист 18.

				820-4-031.88-КЖ			
				Водосбросы открытого типа автоматического действия			
Привязан	Нач. отд.	Смирнова		11.06.88		Стадия	Лист	Листов
	ГИП	Позднова		11.06.88		Р	2	
	Гл. спец	Шпайзман		7.06.88				
	Вед инж	Ковкина		6.06.88	Входной оголовок ОВ. Общий вид. Разрезы 1-1-4 4 План.	25671-03	33	
	Н. контр	Макарова		7.06.88				

№ подл | Подпись и дата | Взам инв №

820-4-031.88 Альбом III

Разрез 5-5

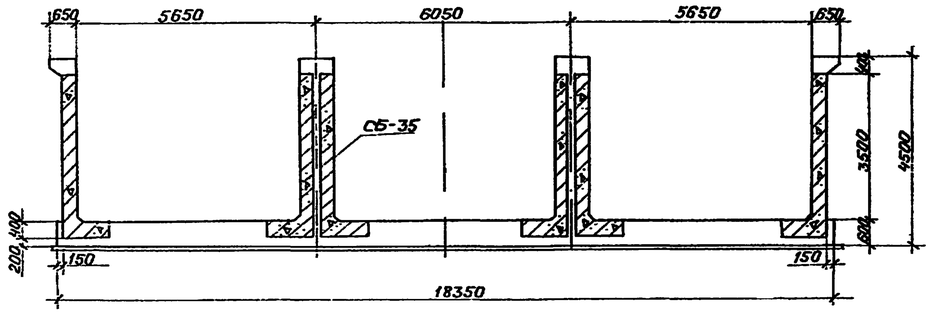

Разрез 6-6

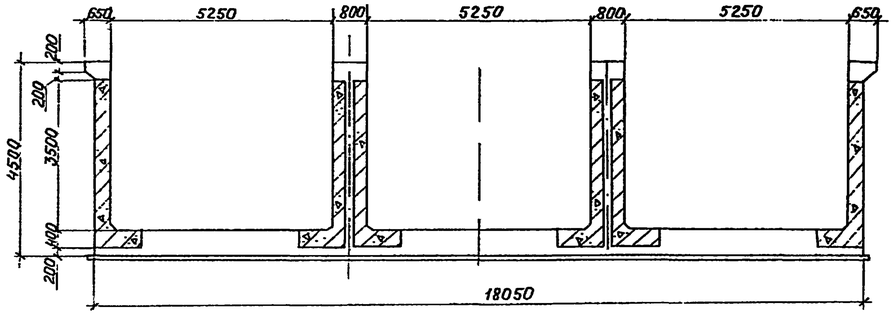

Разрез 7-7

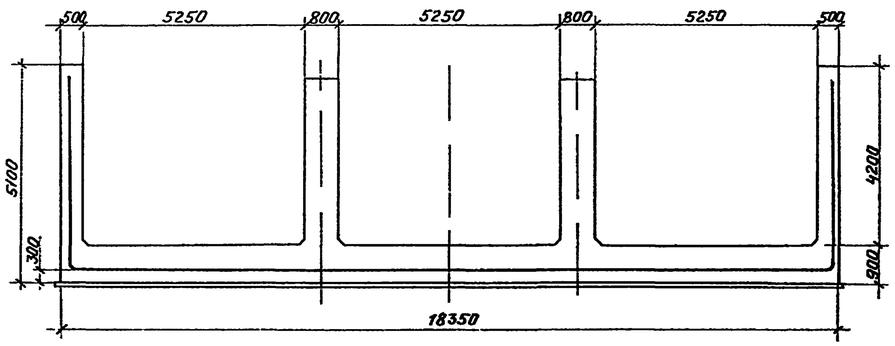

Зуб

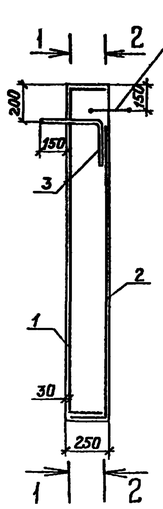

Разрез 1-1

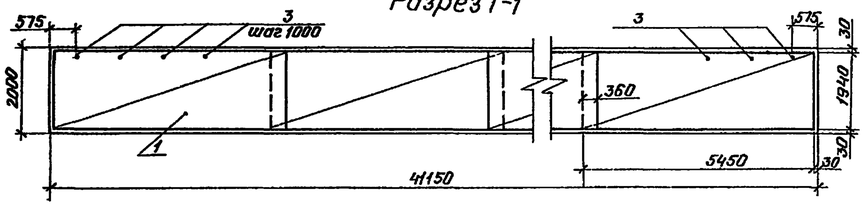

Разрез 2-2

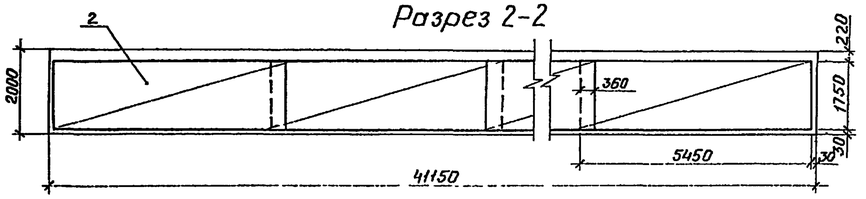

Разрез 8-8

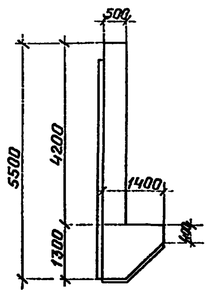

Спецификация (на зуб)

Формат	Зона	Поз	Обозначение	Наименование	Кол	Прим
				Сборочные единицы		
				Сетки арматурные		
А4		1	КЖ. И.2260-01	С297	8	
А4		2	КЖ. И.2270-01	С299	8	
				Изделие закладное		
А4		3	КЖ И 2250	М6	41	
				Материалы		
				Бетон класса В15, W6		20 м³

①

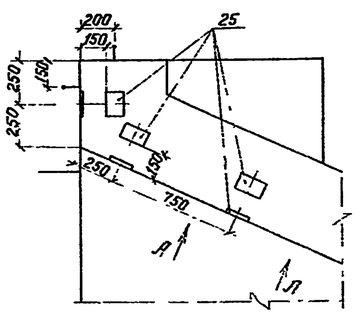

Вид А-А

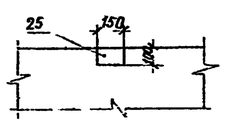

②

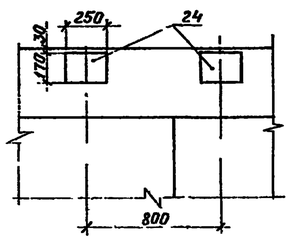

				820-4-031.88-КЖ	
				Водосбросы открытого типа автоматического действия	
Привязан	Нач отд	Смирнова	11.05.88	Стадия / Лист / Листов	
	ГИП	Позднова	11.05.88	Р / 3 /	
	Гл спец	Шлойзман	11.05.88		
	Инженер	Спорыкина	10.05.88	Входной оголовок ОВ. Общий вид. Разрезы 5-5-8-8. Зуб. Схема армирования	Ленгипроводхоз 25671-03 34
Инв. №	Н контр	Макарова	10.05.88		

Инв. № подл. | Подпись и дата | Взам. инв. №

820-4-031.88 Альбом III

Разрез 1-1

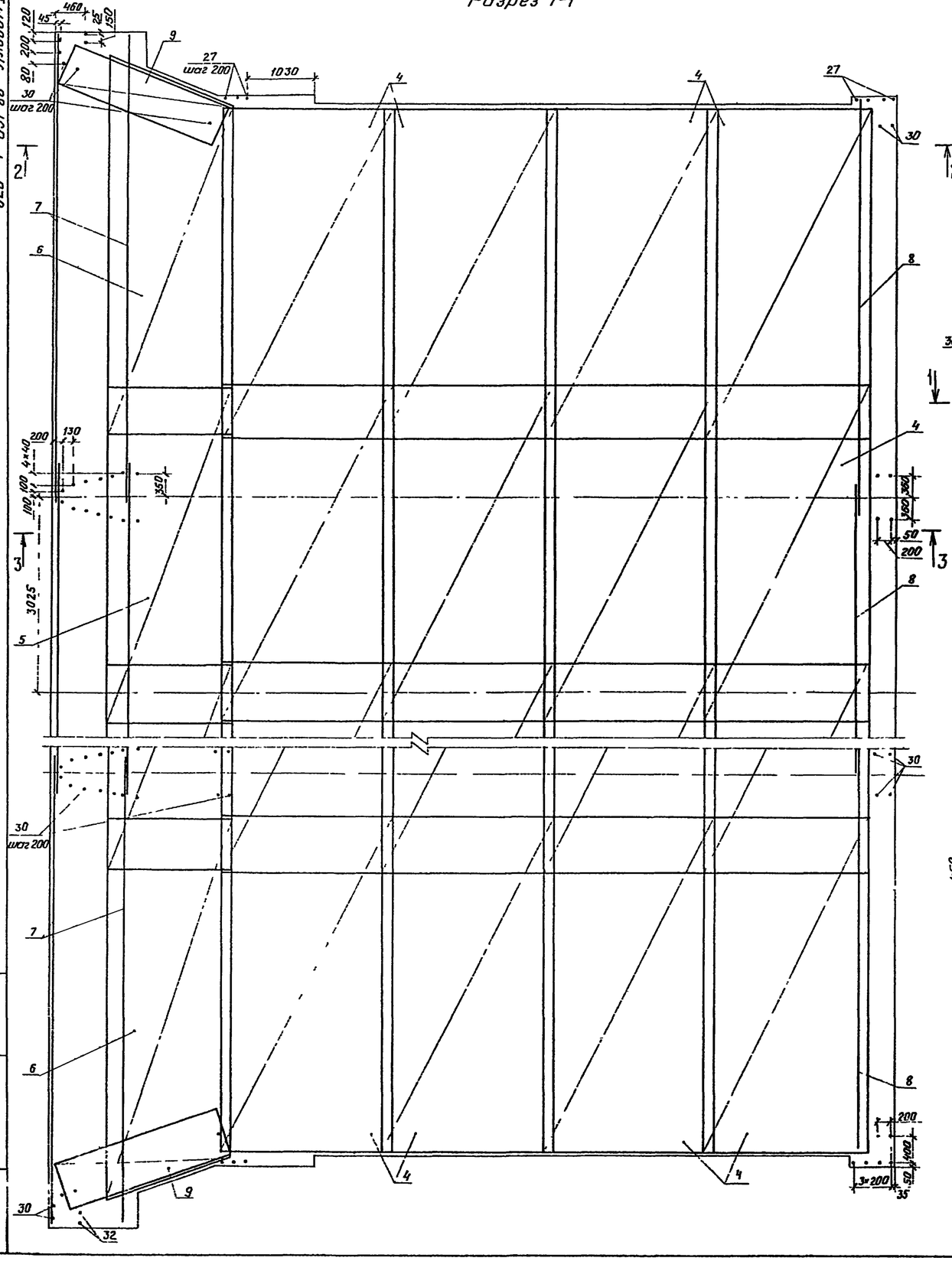

Разрез 2-2

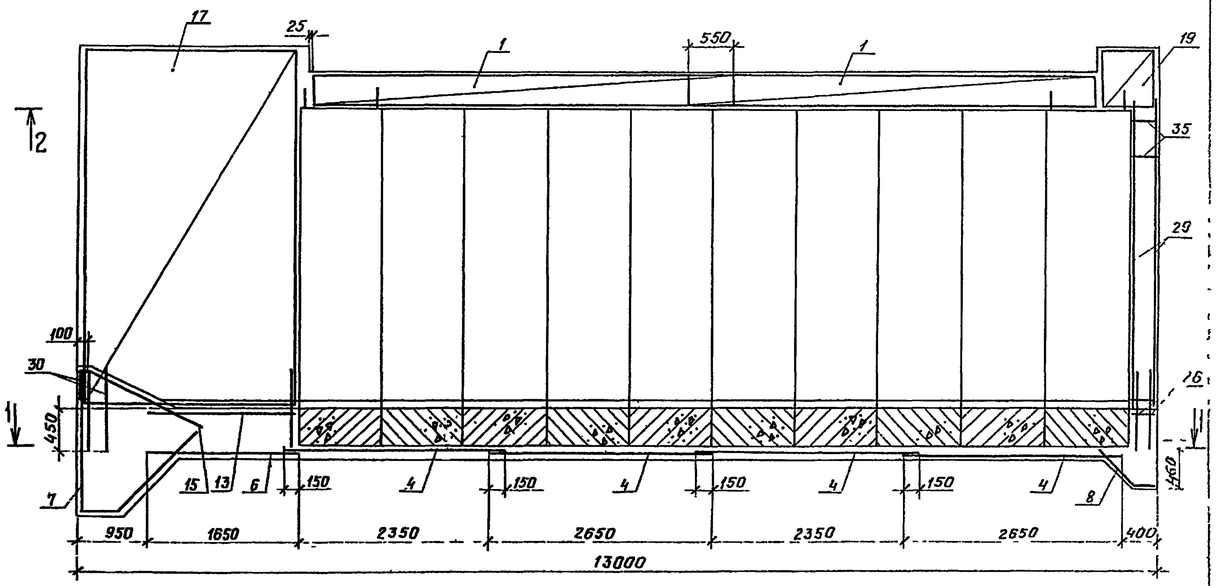

Разрез 3-3

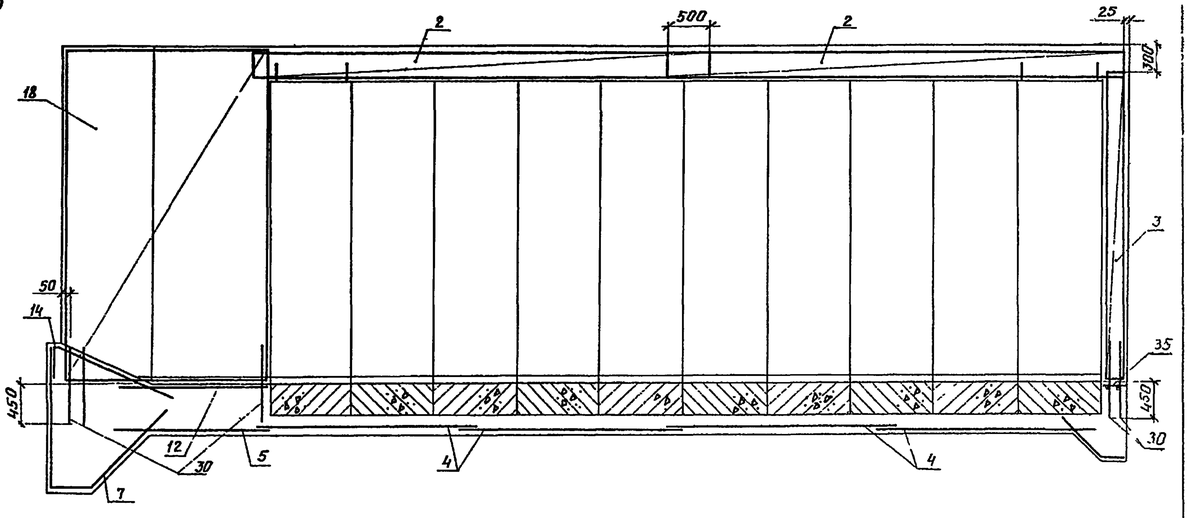

Защитный слой бетона до арматуры- 30 мм

				820-4-031.88-КЖ	
				Водосбросы открытого типа автоматического действия	
Привязан	Нач.отд.	Смирнова		11.06.88	Стадия: Р; Лист: 4; Листов:
	ГИП	Позднова		11.06.88	
	Гл.спец.	Шпайзман		7.06.88	
	Вед.инж.	Ковкина		6.06.88	Входной оголовок 08. Схема армирования. Разрезы 1-1 – 3-3.
Инв. №	Н.контр.	Макарова		7.06.88	Ленгипроводхоз

Копировал 41 25677-03 35 формат А2

820-4-031.88 Альбом III

Разрез 4-4

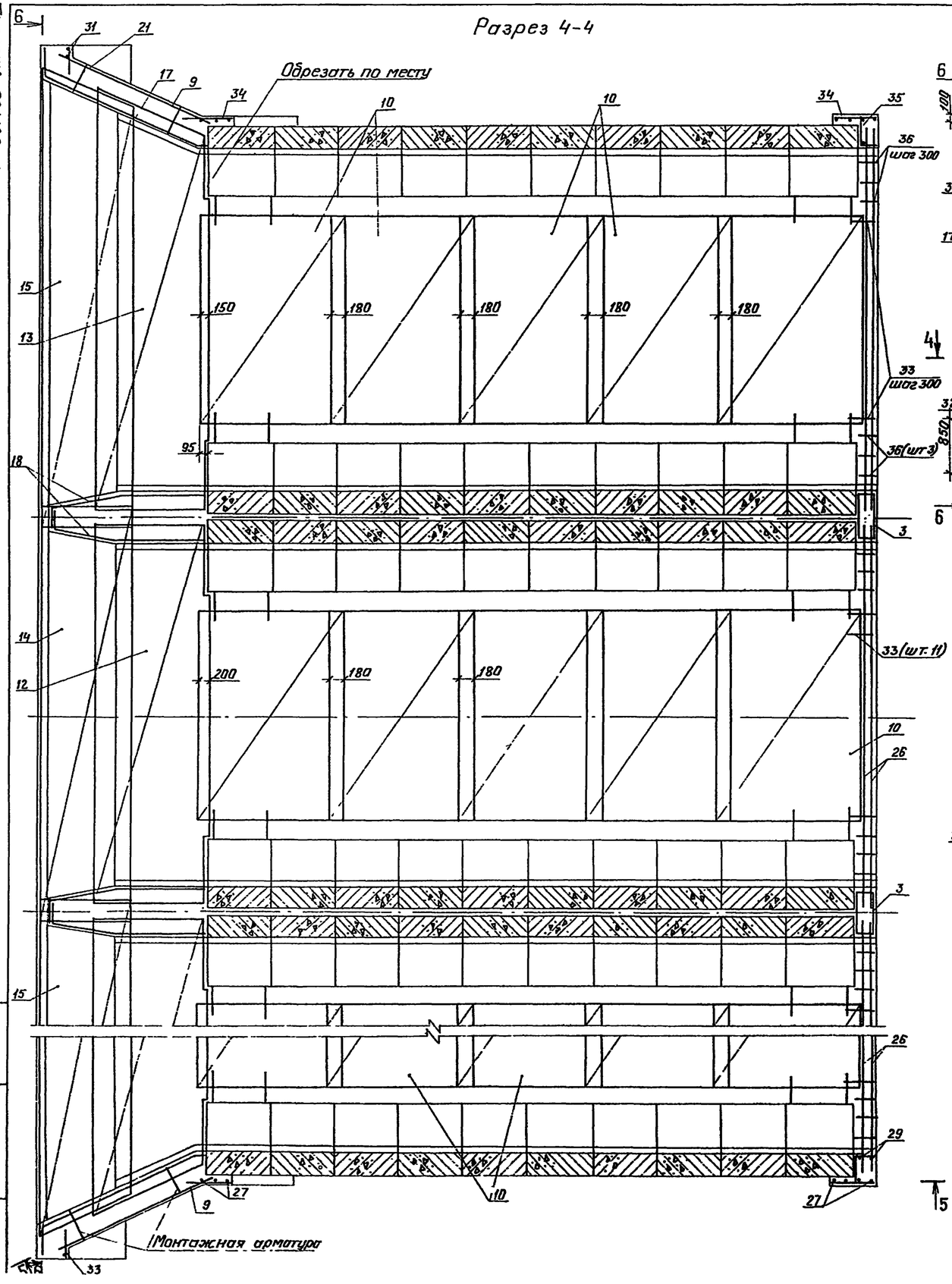

Разрез 5-5

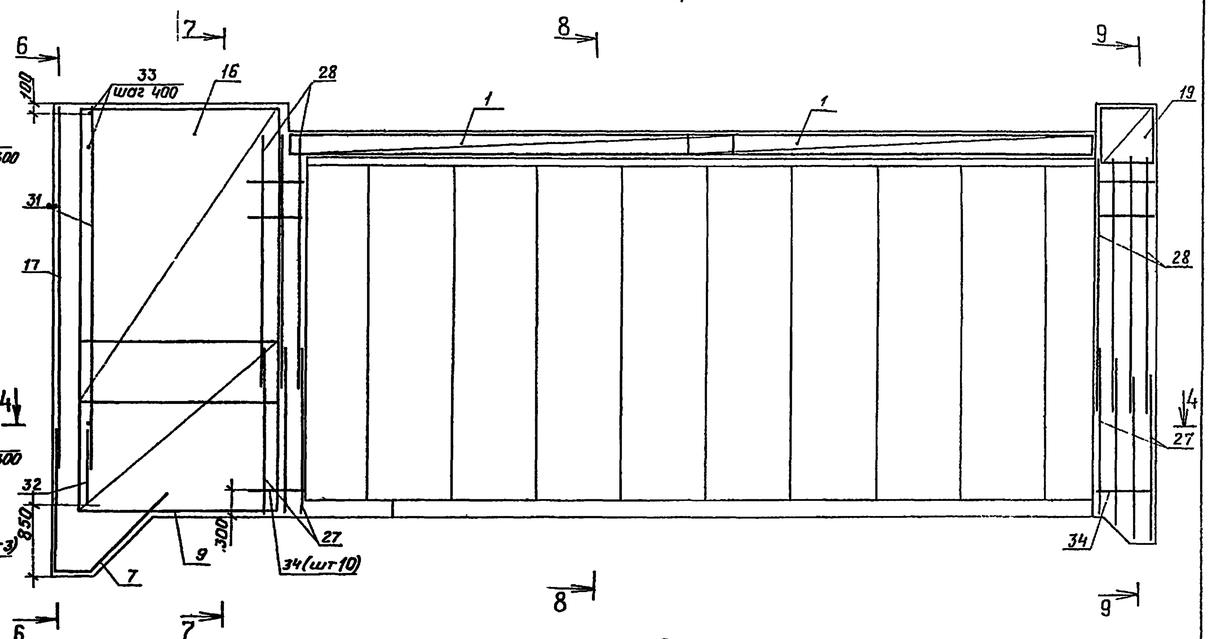

Разрез 6-6

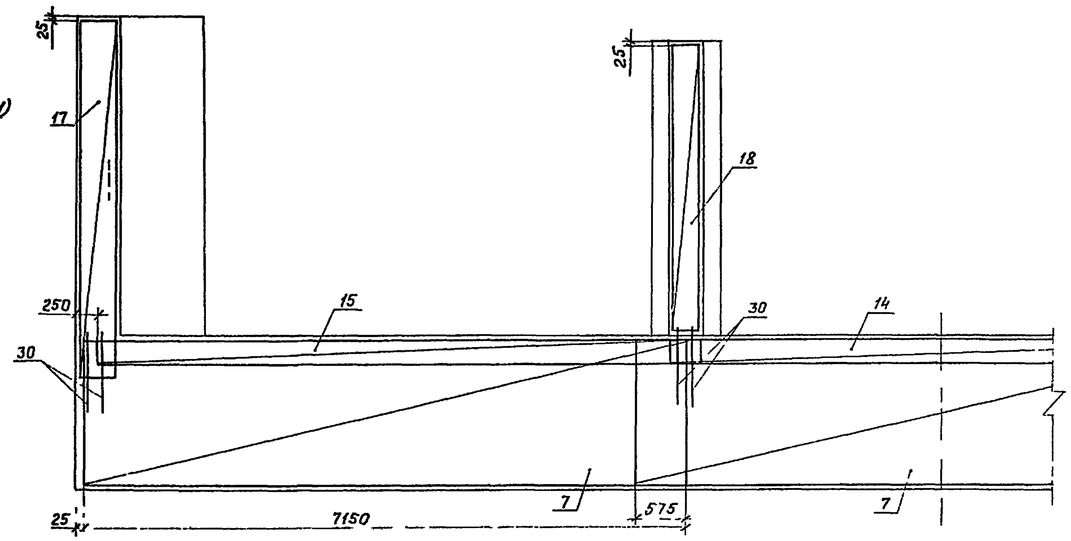

Привязан

Инв №

Нач. отд	Смирнова		10.06.88	
ГИП	Позднова		10.06.88	
Гл. спец.	Шпайзман		8.06.88	
Вед. инж.	Ковкина		8.06.88	
Н. контр.	Макарова		8.06.88	

820-4-031.88-КЖС

Водосбросы открытого типа автоматического действия

Стадия	Лист	Листов
Р	5	

Входной оголовок ОВ. Схема армирования. Разрезы 4-4 - 6-6

Ленгипроводхоз

25671-03 ЗС

820-4-031.88 Альбом III

Разрез 7-7

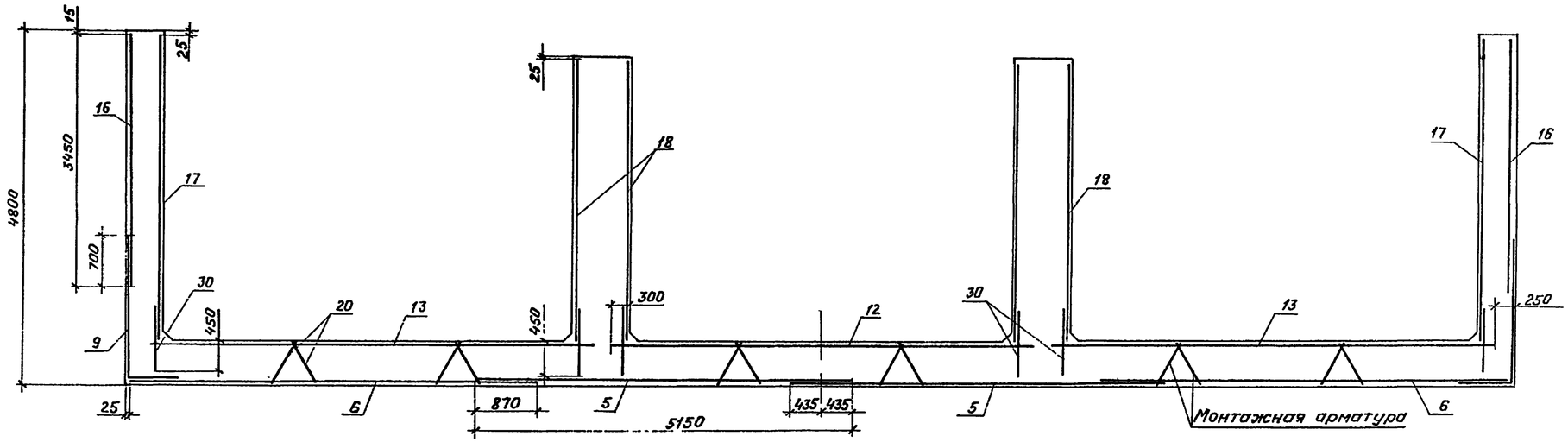

Разрез 8-8

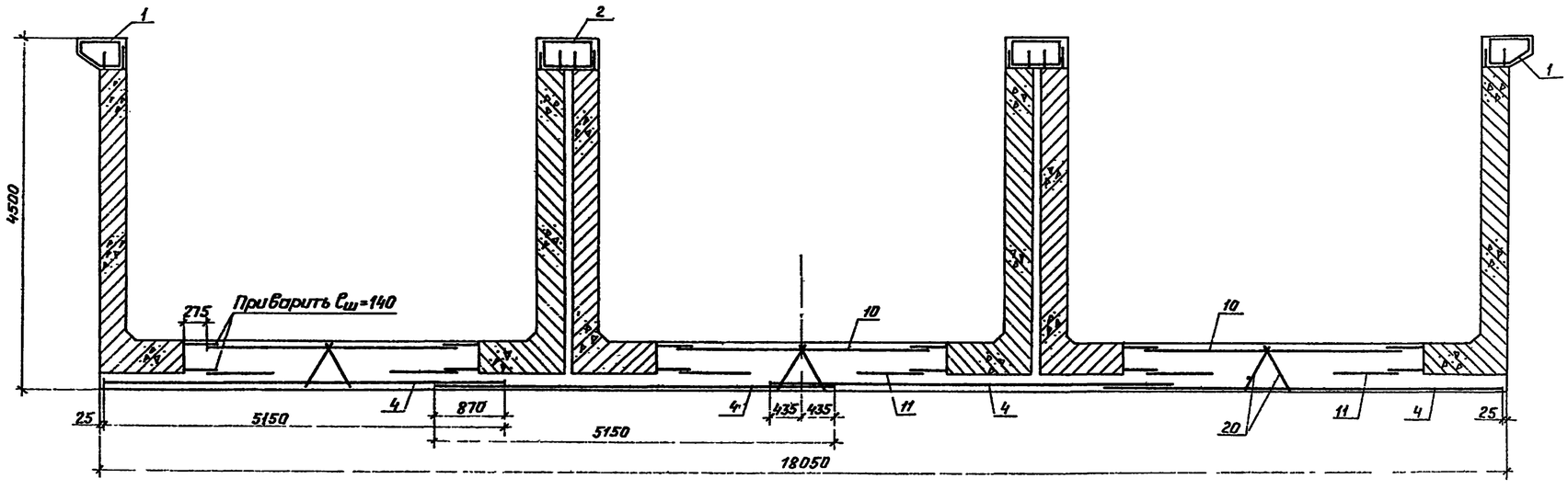

Привязан	Нач. отд.	Смирнова		11.05.88	820-4-031.88- КЖ
	ГИП	Позднова		11.05.88	Водосбросы открытого типа автоматического действия
	Гл. спец.	Шпайзман		11.05.88	Стадия: Р; Лист: 6; Листов:
	Вед. инж.	Ковкина		10.05.88	Входной оголовок ОВ. Схема армирования. Разрезы 7-7 - 8-8
Инв №	Н. контр.	Макарова		10.05.88	Ленгипроводхоз 25671-03

Копировал

Формат А2 37

Инв № подл. | Подпись и дата | Взам инв №

Альбом III

820-4-031.88

Разрез 9-9

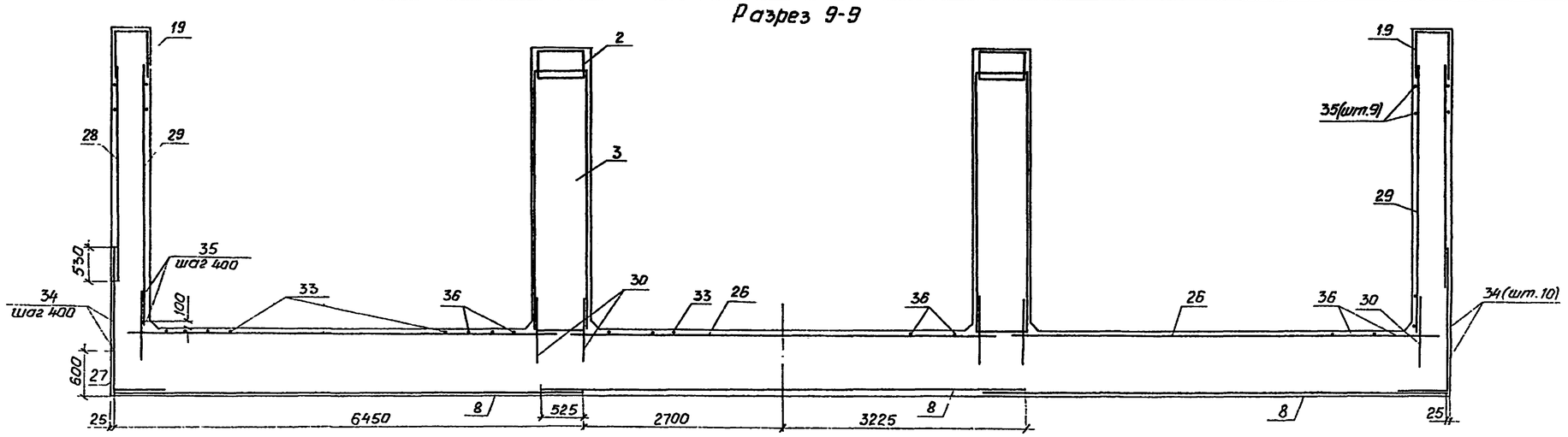

Ведомость деталей

Поз	Эскиз
27	700 — 2000
35	250 — 450

Спецификация

Формат	Зона	Поз.	Обозначение	Наименование	Кол.	Примечание
				Сборочные единицы		
				Стеновые блоки СБ-35		
				Каркасы пространств.		
А4		1	КЖИ.0010	КП1	4	
А4		2	КЖИ.0020	КП3	4	
А4		3	КЖИ.0030	КП5	2	
				Сетки арматурные		
А4		4	КЖИ.0040-01	С2	16	
А4		5	КЖИ.0060	С4	2	
А4		6	КЖИ.0070	С5	2	
А4		7	КЖИ.0080-01	С7	3	
А4		8	КЖИ.0090-01	С9	3	
А4		9	КЖИ.0100	С10	2	
А4		10	КЖИ.0110	С11	15	
А4		11	КЖИ.0110-01	С12	30	
А4		12	КЖИ.0130	С14	1	
А4		13	КЖИ.0140	С15	2	
А4		14	КЖИ.0160	С17	1	
А4		15	КЖИ.0170	С18	2	
А4		16	КЖИ.0180	С20	2	
А4		17	КЖИ.0190-01	С22	2	
А4		18	КЖИ.0200-01	С24	4	
А4		19	КЖИ.0210-01	С26	2	
А4		20	КЖИ.2280	С300	42	
А4		21	КЖИ	С310	4	
				Изделия закладные		
А4		22	КЖИ.2210	М1	20	
А4		23	КЖИ.2220	М2	6	
А4		24	КЖИ.2230	М3	24	
А4		25	КЖИ.2240	М4	20	
				Детали		
				Ф18 А III ГОСТ 5781-82		
Б.Ч.		26		ℓ = 5850	6	
				Ф16 А III ГОСТ 5781-82		
Б.Г.		27		ℓ = 2700	14	
				Ф14 А III ГОСТ 5781-82		
Б.Г.		28		ℓ = 2900	14	
Б.Г.		29		ℓ = 3600	4	
Б.Г.		30		ℓ = 900	96	
				Ф10 А III ГОСТ 5781-82		
Б.Г.		31		ℓ = 4180	4	
Б.Г.		32		ℓ = 900	4	
				Ф10 А II ГОСТ 5781-82		
Б.Г.		33		ℓ = 400	53	
Б.Г.		34		ℓ = 650	40	
Б.Г.		35		ℓ = 700	18	
Б.Г.		36		ℓ = 250	18	
				Материалы		
				Бетон класса В15, W6		184.1 м³
				Бетон класса В7.5		25.9 м³
				Резина профильная		43.8 м

* Поз. 27. 35 см. ведомость деталей.

Ведомость расхода стали, кг

Марка элемента	Изделия арматурные											Изделия закладные										Общий расход
	Арматура класса										Всего	Арматура класса						Прокат марки			Труба 70×2 ГОСТ 10704-76	Крепежные изделия	Всего	
	А-III ГОСТ 5781-82						А-II ГОСТ 5781-82		А-I ГОСТ 5781-82			А-III ГОСТ 5781-82		А-II ГОСТ 5781-82		А-I ГОСТ 5781-82		ВСт3сп5 ГОСТ 103-76						
	Ф10	Ф14	Ф16	Ф18	Ф20	Итого	Ф10	Итого	Ф10	Итого		Ф12	Итого	Ф10	Итого	Ф16	Итого	-10×100-	-10×110	Итого				
ОВ	258.9	1043.8	504.5	2816.4	2849.4	7473.0	1450.8	1450.8	205.5	205.5	9129.3	26.4	26.4	10.0	10.0	22.8	22.8	42.0	79.2	121.2	22.2	0.5	203.1	9332

* Поз. 27. 35 см. ведомость деталей.

Привязан

Инв. №

Инв.№ подл. | Подпись и дата | Взам.инв.№

Нач.отд	Смирнова		11.05.88
ГИП	Позднова		11.05.88
Гл.спец	Шпайзман		11.05.88
Вед.инж.	Ковтина		10.05.88
Н.контр.	Макарова		10.05.88

820-4-031.88 - КЖС

Водосбросы открытого типа автоматического действия

Стадия	Лист	Листов
Р	7	

Входной оголовок ов. Схема армирования Разрез 9-9

Ленгипроводхоз 25671-03 38

Копировал

Формат А2

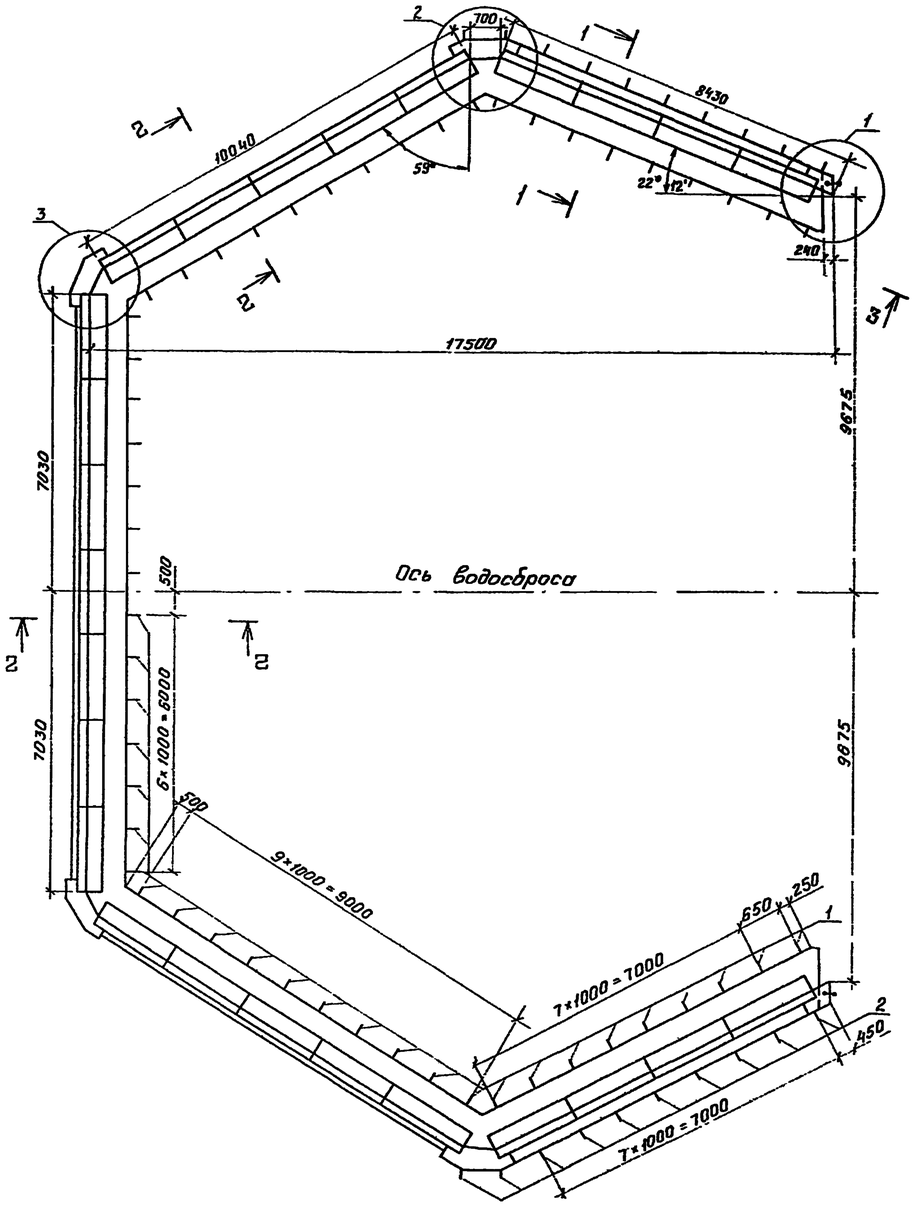

Разрез 1-1

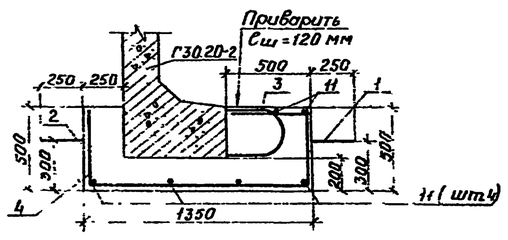

Разрез 2-2

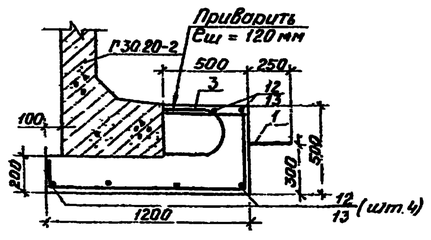

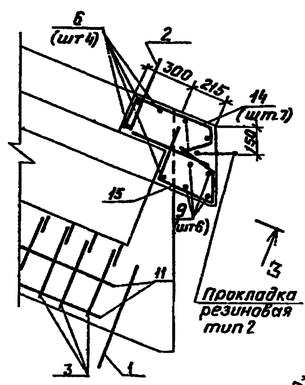

Разрез 3-3

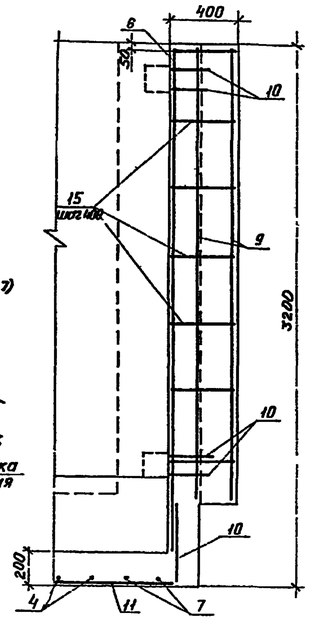

Спецификация

Формат	Зона	Поз	Обозначение	Наименование	Кол	Примечание
				Сборочные единицы		
			Серия 3.8201-39	Г-образная конструкция		
				Г30 20-2	25	1,45 м³
				Изделия закладные		
А4		1	КЖИ. 2210	М1	52	2,0 кг
А4		2	КЖИ. 2210	М1-1	20	1,7 кг
				Детали		
				ф 10 А III ГОСТ 5781-82		
Б4		3		ℓ = 460	325	0,3 кг
Б4		4*		ℓ = 2180	74	1,4 кг
Б4		5*		ℓ = 1730	161	1,1 кг
Б4		6		ℓ = 2980	70	1,8 кг
Б4		7*		ℓ = 1750	42	1,1 кг
Б4		8		ℓ = 1000	20	0,6 кг
Б4		9		ℓ = 2680	12	1,7 кг
Б4		10		ℓ = 500	68	0,3 кг
				ф 10 А II ГОСТ 5781-82		
Б4		11		ℓ = 8000	12	4,9 кг
Б4		12		ℓ = 10 000	12	6,2 кг
Б4		13		ℓ = 14 000	6	8,6 кг
Б4		14*		ℓ = 960	14	0,6 кг
Б4		15*		ℓ = 1100	14	0,7 кг
Б4		16*		ℓ = 2040	18	1,3 кг
Б4		17*		ℓ = 2100	18	1,3 кг
Б4		18*		ℓ = 1360	14	0,8 кг
Б4		19*		ℓ = 1410	14	0,9 кг
				Материалы		
				Бетон класса В 15, W 6		30,9 м³

* Позиции 4, 5, 7, 14 – 19 см ведомость деталей.

Ведомость деталей

Поз.	Эскиз
4	1280
5	1130
7	1300
14	460
15	340
16	880
17	1000
18	660
19	710

Привязан	Нач. отд.	Смирнова		11.05.88
	ГИП	Позднова		11.05.88
	Гл. спец.	Шпайзман		11.05.88
	Вед. инж.	Жёлудева		10.05.88
Инв. №	Н. контр.	Макарова		10.05.88

820-4-031.88 КЖ

Водосбросы открытого типа автоматического действия

Стадия	Лист	Листов
Р	8	

Ковш К.
Общий вид Схема армирования Узел 1.

Ленгипроводхоз
25671-03 39

(2)

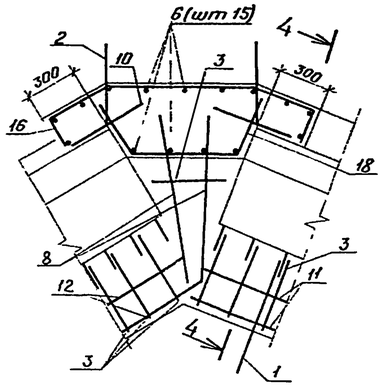

Разрез 4-4

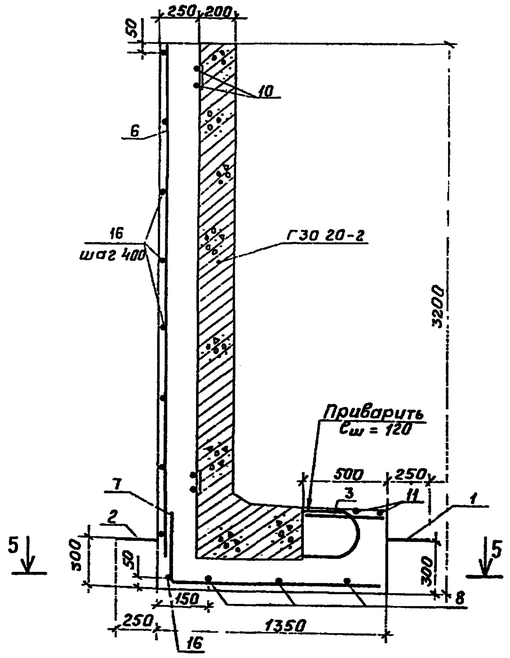

Разрез 5-5

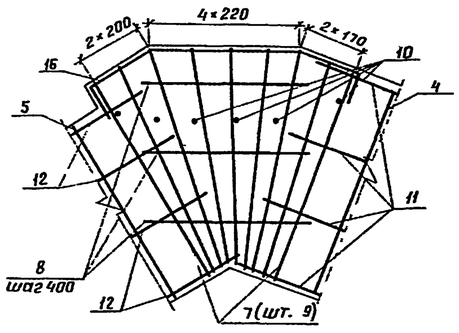

(3)

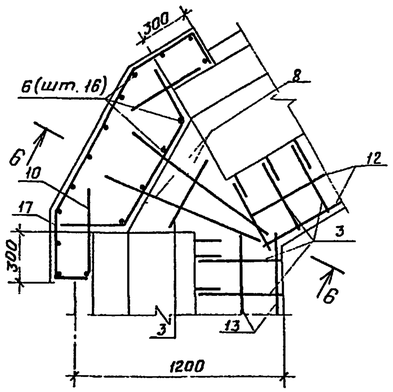

Разрез 7-7

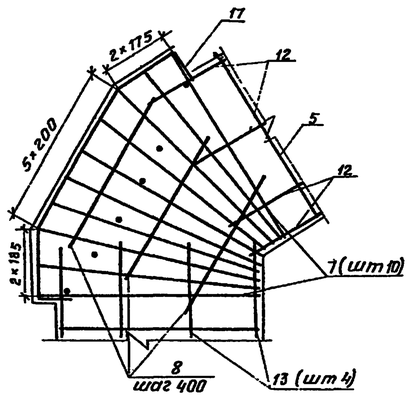

Разрез 6-6

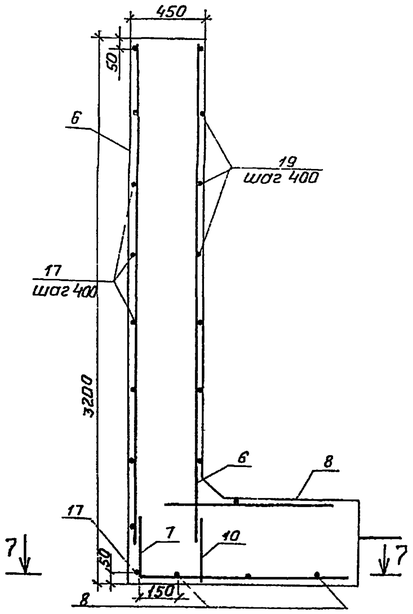

1. Для уплотнения деформационных швов предусматриваются резиновые прокладки, см АС лист 18
2. Соединение сборных железобетонных изделий см. АС лист 27.
3. Защитный слой бетона до арматуры - 30 мм

Ведомость расхода стали, кг

Марка элемента	Изделия арматурные				Всего	Изделия закладные					Всего	Общий расход
	Арматура класса					Арматура класса		Прокат марки		Крепежные изделия		
	A-III ГОСТ 5781-82		A-II ГОСТ 5781-82			A-I ГОСТ 5781-82		Вст3сп5 ГОСТ 103-76				
	ф 10	Итого	ф 10	Итого		ф 16	Итого	10×100	Итого			
К	590.8	590.8	272.8	272.8	863.6	73.2	73.2	57.6	57.6	3.0	133.8	998

					820-4-031.88		КЖ
					Водосбросы открытого типа автоматического действия		
Привязан						Стадия	Лист	Листов
						Р	9	
					Ковш К	Ленгипроводхоз		
Инв №					Схема армирования Узлы 2 и 3	2567-03 40		

Нач. отд	Смирнова		11.05.88
ГИП	Позднова		11.05.88
Гл спец	Шпайзман		11.05.88
Вед инж	Желудева		10.05.88
Н контр	Макарова		10.05.88

Инв № подл. | Подпись и дата | Взам инв №

СО-1

Вид А-А

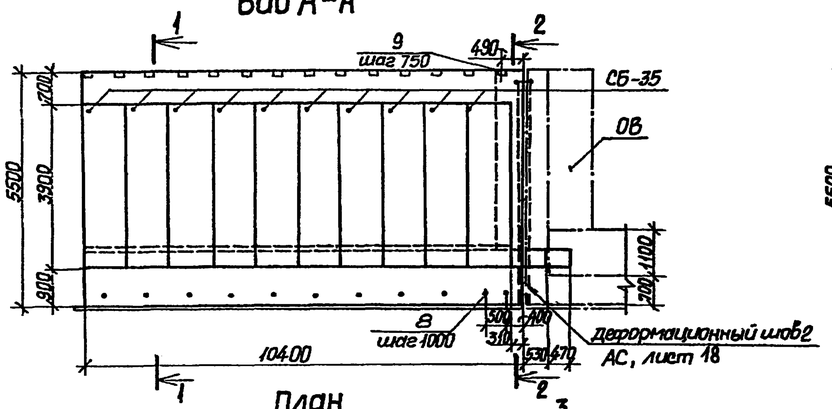

План

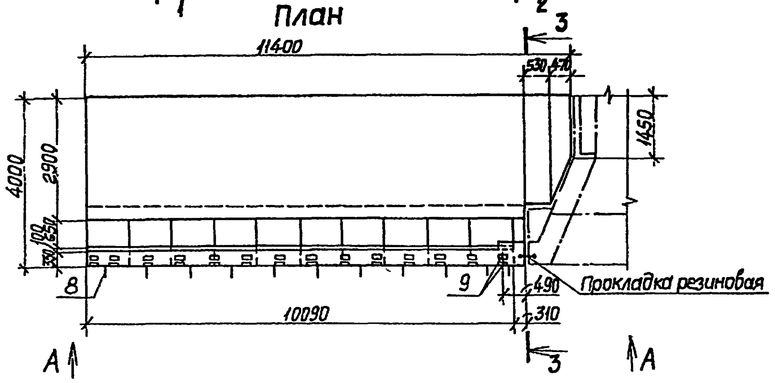

Разрез 1-1

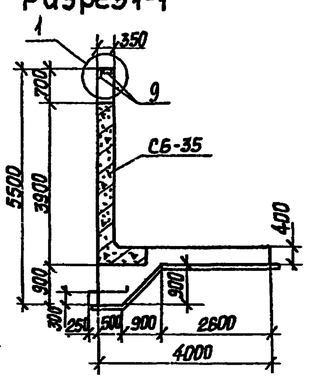

Разрез 2-2

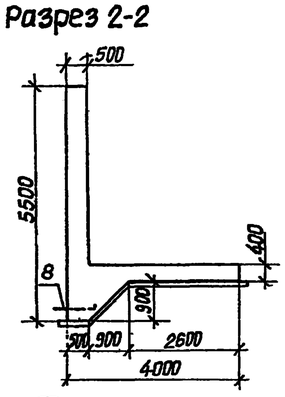

Разрез 3-3

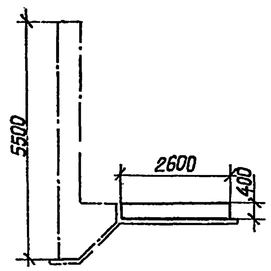

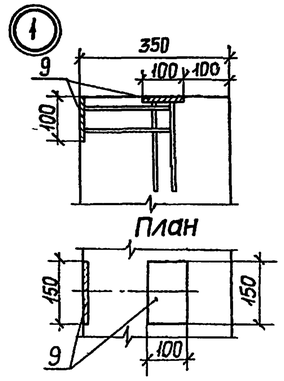

Спецификация

Формат	Зона	Поз	Обозначение	Наименование	Кол.	Примечание
				Сборочные единицы		
			3.820.1-29	Стеновой блок СБ-35	20	
				Сетки арматурные		
А4		1	КЖИ.0220	С 27	6	
А4		2	КЖИ.0240	С 29	6	
А4		3	КЖИ.0280	С 33	2	
А4		4	КЖИ 0260	С 31	4	
А4		5	КЖИ 0270	С 32	2	
А4		6	КЖИ. 0250	С 30	4	
А4		7	КЖИ. 2190	С 294	16	
				Изделия закладные		
А4		8	КЖИ. 2210	М 1	22	2.0 кг
А4		9	КЖИ. 2240	М 4	56	1.7 кг
				Детали		
				Ф14 AIII, ГОСТ 5781-82		
Бч		10		ℓ=4580	12	5.5 кг
Бч		11		ℓ=4180	4	5.0 кг
Бч		12		ℓ=1600	18	1.9 кг
				Ф10 AII, ГОСТ 5781-82		
Бч		13*		ℓ=1250	30	0.8 кг
Бч		14*		ℓ=730	30	0.5 кг
Бч		15*		ℓ=1080	4	0.7 кг
				Материалы		
				Бетон класса В 7.5		10.2 м^3
				Бетон класса В 15, W6 F 150		50.4 м^3

* Поз 13, 14, 15 – см ведомость деталей на листе 11.

Спецификация арматурных и закладных изделий дана на две стенки.

СО-1н

Вид Б-Б

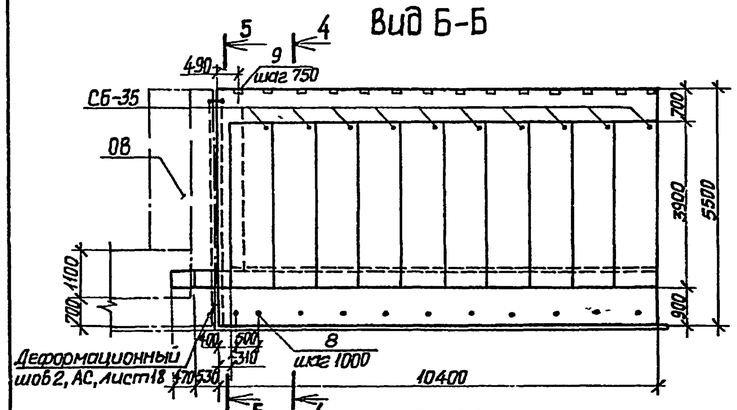

План

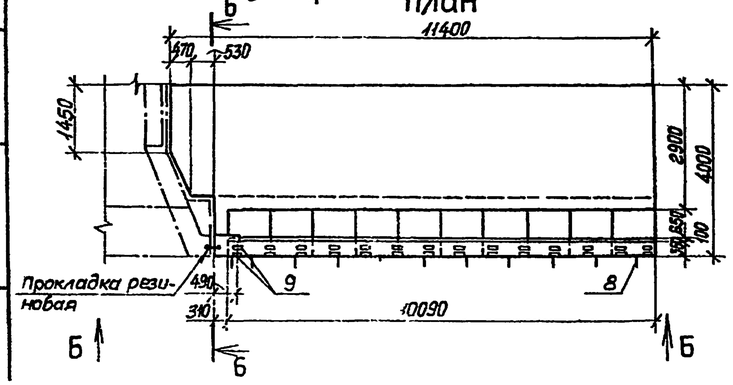

Разрез 4-4

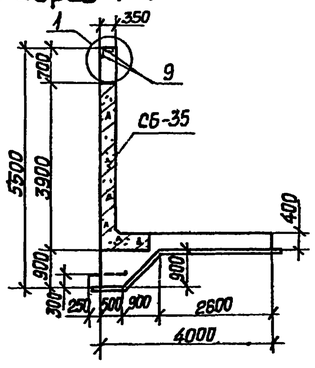

Разрез 5-5

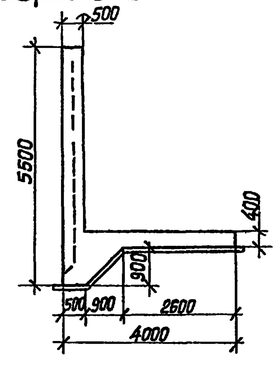

Разрез 6-6

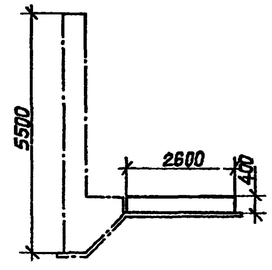

Привязан					820-4-031.88-КЖ
					Водосбросы открытого типа автоматического действия
	Нач. отд.	Смирнова		11.06.88	Стадия: Р; Лист: 10; Листов:
	ГИП	Позднова		11.06.88	
	Гл. спец.	Шпайзман		7.06.88	
	Вед. инж.	Макарова		6.06.88	Обратные стенки СО-1, СО-1н. Общие виды
	Н. контр.	Кобылина		7.06.88	ЛЕНГИПРОВОДХОЗ 25677-03 41

Инв. № подл. | Подпись и дата | Взам. инв. №

820-4-031 88 Альбом III

Разрез 1-1

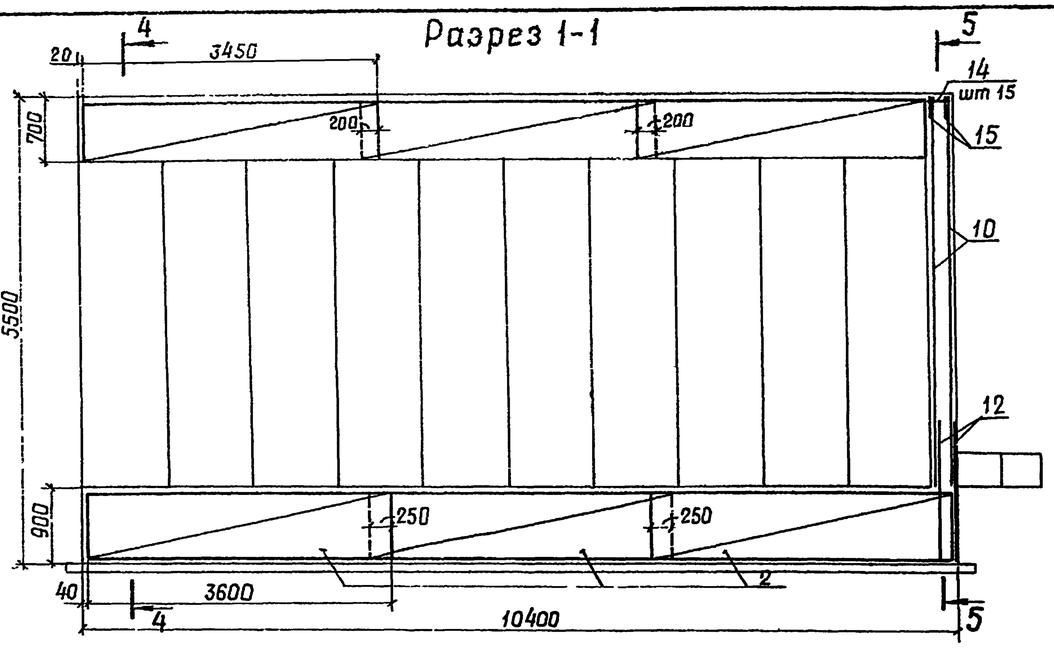

Разрез 4-4

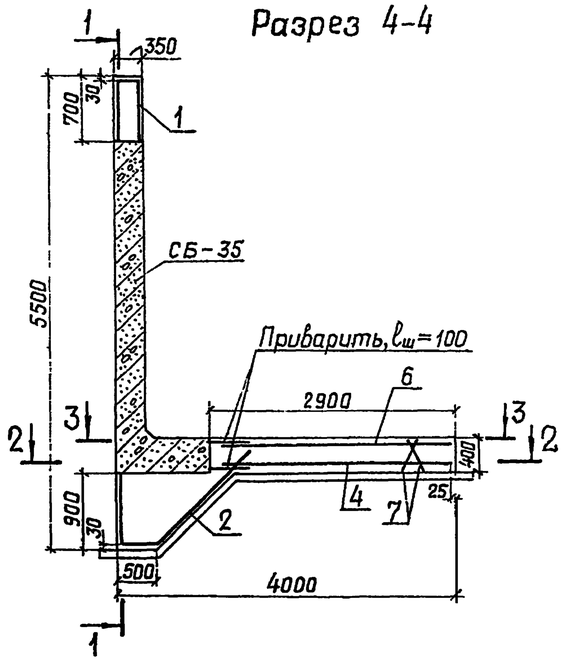

Разрез 5-5

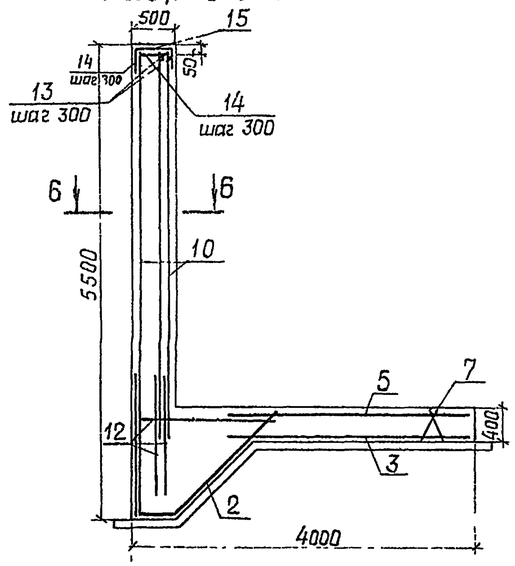

Разрез 2-2

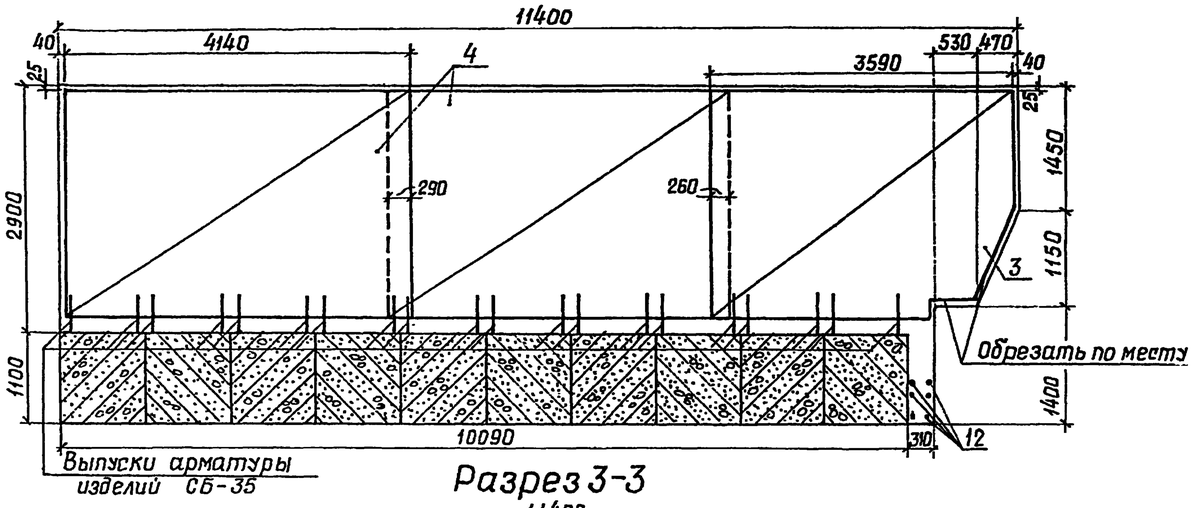

Разрез 6-6

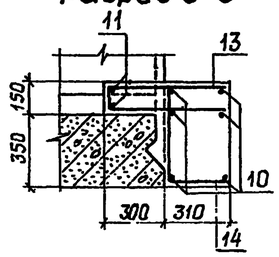

Ведомость деталей

Поз	Эскиз
13	570; 110; 570
14	270; 460
15	480; 300; 300

Разрез 3-3

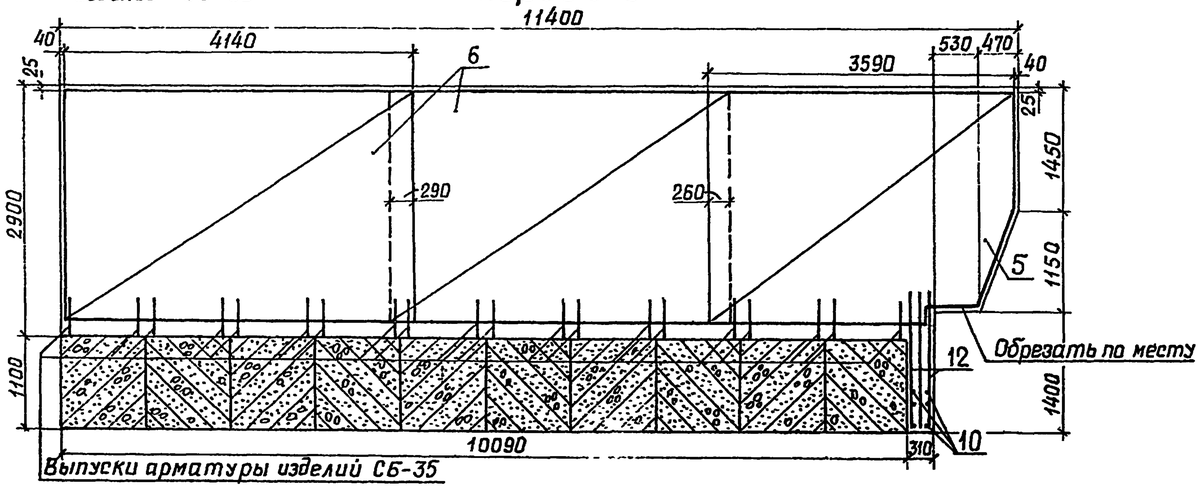

Ведомость расхода стали на две стенки, кг

Марка элемента	Изделия арматурные								Изделия закладные								Общий расход
	Арматура класса							Всего	Арматура класса				Прокат марки		Крепежные изделия	Всего	
	А-III			А-II		А-I			А-II		А-I		ВСт3сп5				
	ГОСТ 5781-82			ГОСТ 5781-82		ГОСТ 5781-82			ГОСТ 5781-82		ГОСТ 5781-82		ГОСТ 103-76				
	ф14	ф10	Итого	ф10	Итого	ф10	Итого		ф10	Итого	ф16	Итого	·10×150	Итого			
СО-1, СО-1н	825,9	497,1	1323,0	454,3	454,3	73,5	73,5	1850,8	27,6	27,6	25,0	25,0	83,2	83,2	0,9	136,7	1988

1. На чертеже показано армирование стенки СО-1, стенка СО-1н армируется зеркально
2. Защитный слой бетона до арматуры – 30 мм.

2531/3

Привязан	Нач.отд	Смирнова		11.05.88	820-4-031.88-КЖ
	ГИП	Позднова		11.05.88	Водосбросы открытого типа автоматического действия
	Гл.спец.	Шпайзман		10.05.88	Стадия: Р; Лист: 11; Листов:
	Вед.инж	Макарова		10.05.88	Обратные стенки СО-1, СО-1н. Схемы армирования
Инв. №	Н.контр.	Ковкина		10.05.88	ЛЕНГИПРОВОДХОЗ

Копировал Петров

Формат А2

25671-03 42

№ подл. | Подпись и дата | Взам инв №

при Z=5.0м

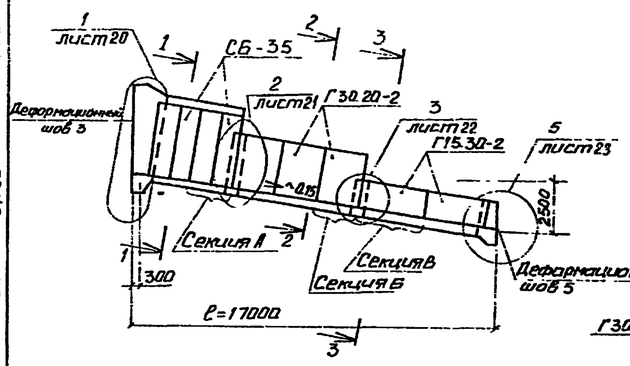

Разрез 1-1

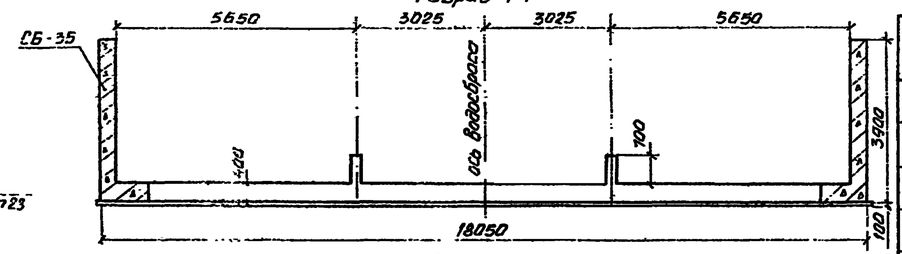

Разрез 2-2

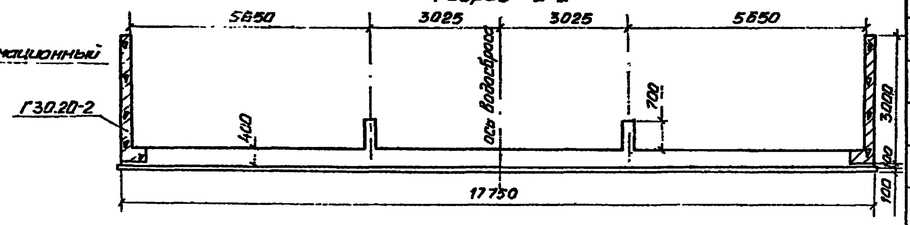

при Z = 10.0м

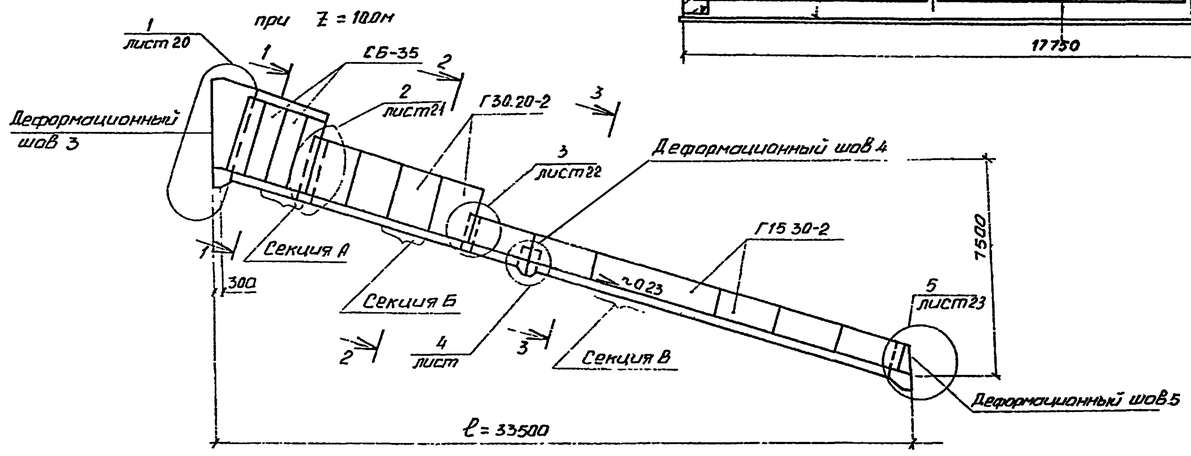

при Z = 15.0м

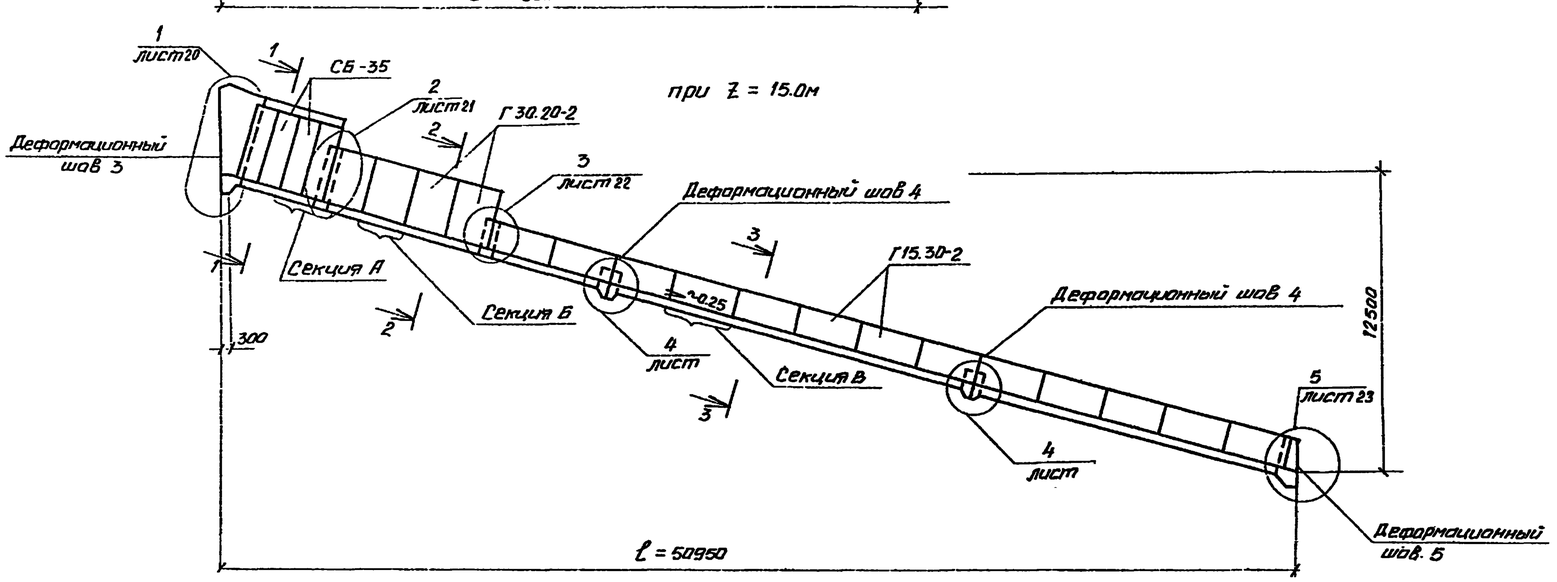

Разрез 3-3

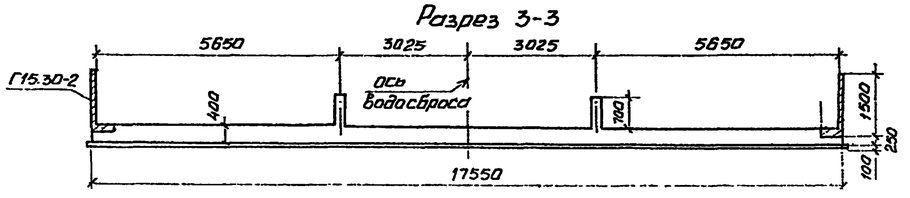

Спецификация

Марка, поз.	Обозначение	Наименование	Количество при Z, м 5.0	10.0	15.0	Масса ед., кг	Примечание
		Сборочные единицы					
СБ-35	3.820.1-29	Блок стеновой	8	8	8	4000	
Г30.20-2	3.820.1-39	Г-образная конструкция	6	8	8	3620	
Г15.30-2	3.820.1-39	Г-образная конструкция	4	14	26	1650	
А	лист 14	Секция А	2	2	2		
Б	лист 15	Секция В	3	4	4		
В	лист 16	Секция В	2	7	13		
	лист 20	Узел 1	1	1	1		
	лист 21	Узел 2	1	1	1		
	лист 22	Узел 3	1	1	1		
	лист 22	Узел 4	—	1	2		
	лист 23	Узел 5	1	1	1		
		Материалы					
		Бетон класса В15, W6, м³	138.2	262.5	394.2		
		Бетон класса В7.5, м³	32.5	64.5	98.2		

Ведомость расхода стали на лоток, кг

	Изделия арматурные						Всего	Общий расход
	Арматура класса							
	A-III ГОСТ 5781-82		A-II ГОСТ 5781-82		A-I ГОСТ 5781-82			
	Ф 10	Итого	Ф 10	Итого	Ф 10	Итого		
Z = 5.0 м	3038.2	3038.2	1322.0	1322.0	297.4	297.4	4655.6	4656
Z = 10.0 м	6027.1	6027.1	2535.4	2535.4	610.8	610.8	9173.3	9173
Z = 15.0 м	9163.4	9163.4	3813.7	3813.7	942.0	942.0	13919.1	13919

1. Сборные железобетонные изделия устанавливаются на цементный раствор марки 100 слоем 2 см.
2. Арматура узлов монтируется до омоноличивания днища секции лотка
3. Конструкцию деформационных швов см. АС листы 18, 20.
4. Соединение сборных железобетонных изделий см. АС лист 27.

Привязан

Инв. № подл. | Подпись и дата | Взам. инв. №

Нач. отд.	Смирнова		11.06.88	
ГИП	Позднова		11.06.88	
Гл. спец.	Крыжановская		7.06.88	
Инженер	Спорыхина		6.06.88	
Н. контр.	Макарова		7.06.88	

Инв. № _____

820-4-031.88-КЖ

Водосбросы открытого типа автоматического действия

Водосброс ВО-ГК

Стадия Р | Лист 12 | Листов _____

Лоток. Общий вид.

ЛЕНГИПРОВОДХОЗ

Копировал Бах 25671-03 43 Формат А-2

при Z=5.0м

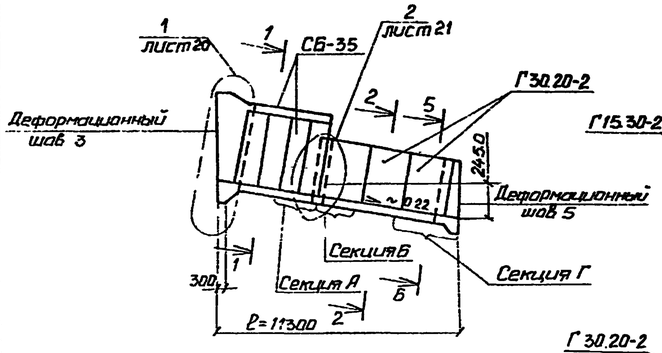

при Z=10.0м

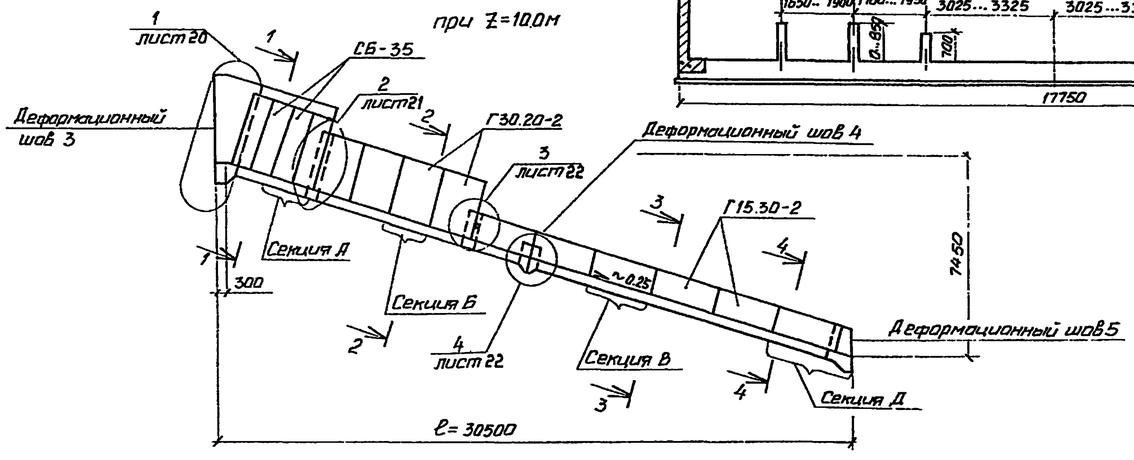

при Z=15.0м

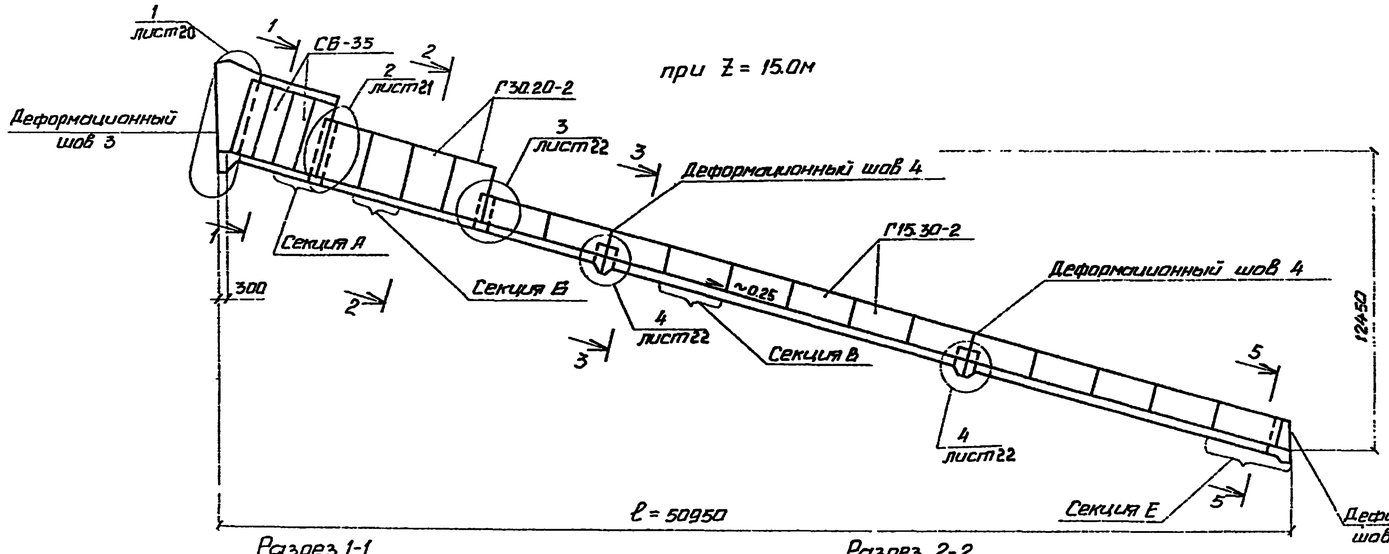

Разрез 1-1

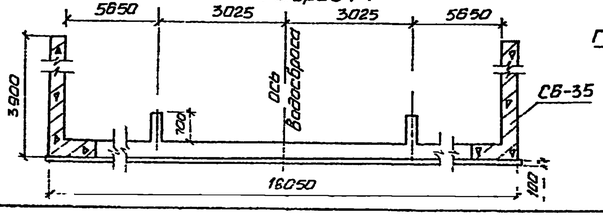

Разрез 2-2

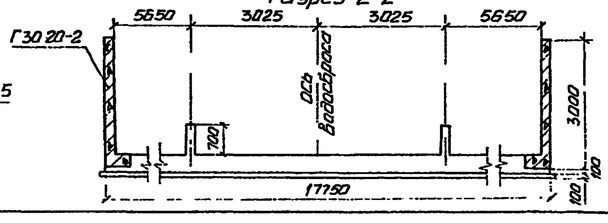

Разрез 3-3

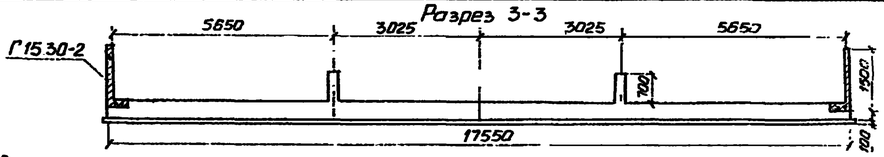

Разрез 5-5

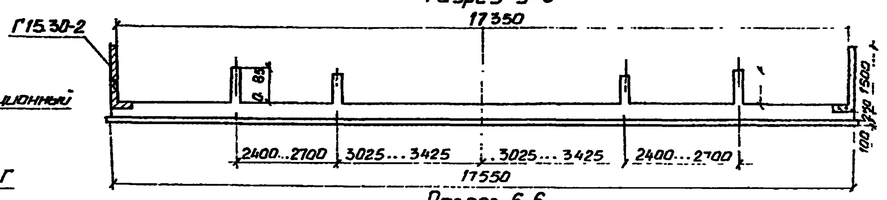

Разрез 6-6

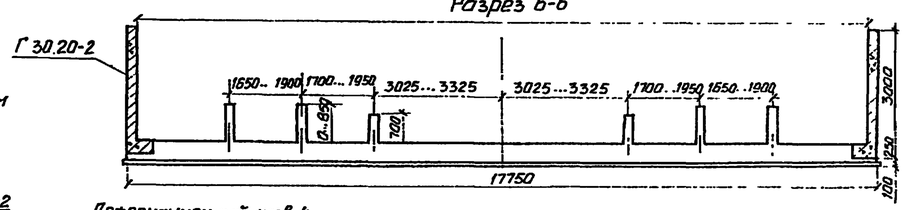

Разрез 4-4

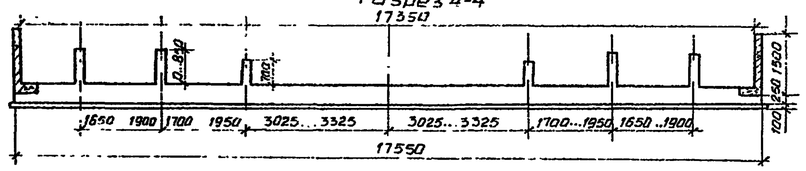

Спецификация

Марка, поз.	Обозначение	Наименование	Количество при Z, м			Масса ед., кг	Примечание
			5.0	10.0	15.0		
		Сборочные единицы					
СБ-35	3.820.1-29	Блок стеновой	8	8	8	4000	
Г3020-3	3.820.1-39	Г-образная конструкция	6	8	8	3620	
Г15.30-2	3.820.1-39	Г-образная конструкция	—	12	26	1650	
А	лист 14	Секция А	2	2	2		
Б	лист 15	Секция Б	2	4	4		
В	лист 16	Секция В	—	5	12		
Г	лист 17	Секция Г	1	—	—		
Д	лист 18	Секция Д	—	1	—		
Е	лист 19	Секция Е	—	—	1		
	лист 20	Узел 1	1	1	1		
	лист 21	Узел 2	1	1	1		
	лист 22	Узел 3	—	1	1		
	лист 22	Узел 4	—	1	2		
		Материалы					
		Бетон класса В15, W6, м³	99.6	242.7	395.3		
		Бетон класса В7.5, м³	21.8	59.3	98.3		

Ведомость расхода стали на лоток, кг

	Изделия арматурные							Общий расход
	Арматура класса						Всего	
	ГОСТ 5781-82 А-III		ГОСТ 5781-82 А-II		ГОСТ 5781-82 А-I			
	Ø 10	Итого	Ø 10	Итого	Ø 10	Итого		
Z = 5.0м	2110.9	2110.9	960.4	960.4	187.0	187.0	3258.3	3258
Z = 10.0м	5591.4	5591.4	2374.0	2374.0	555.6	555.6	8521.0	8521
Z = 15.0м	9202.0	9202.0	3837.0	3837.0	942.0	942.0	13981.0	13981

1. Сборные железобетонные изделия устанавливаются на цементный раствор марки 100 слоем 2 см.
2. Арматура узлов монтируется до омоноличивания днища секции лотка.
3. Конструкцию деформационных швов см. АС листы 18, 19.
4. Соединение сборных железобетонных изделий см. АС лист 27.

Привязан	Нач. отд.	Смирнова		10.06.88	820-4-031.88-КЖС
	ГИП	Позднова		10.06.88	Водосбросы открытого типа автоматического действия
	Гл. спец.	Крыжановская		10.06.88	Водосброс ВО-ВР
	Инженер	Спорыхина		8.06.88	Лоток. Общий вид.
Инв. №	Н. контр.	Макарова		8.06.88	ЛЕНГИПРОВОДХОЗ

Стадия Р | Лист 13 | Листов

Копировал

Формат А2

Разрез 1-1

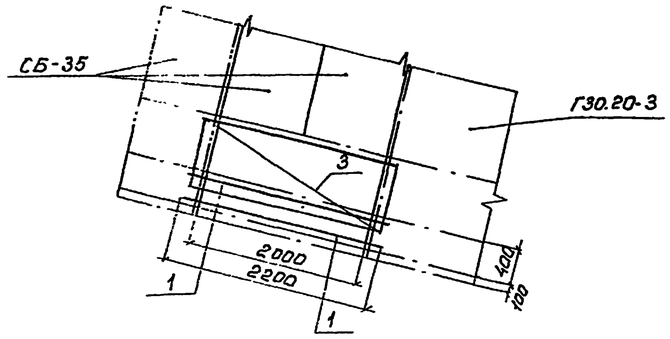

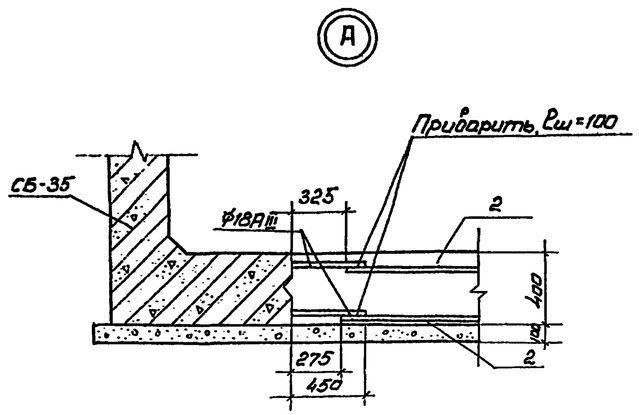

Разрез 2-2

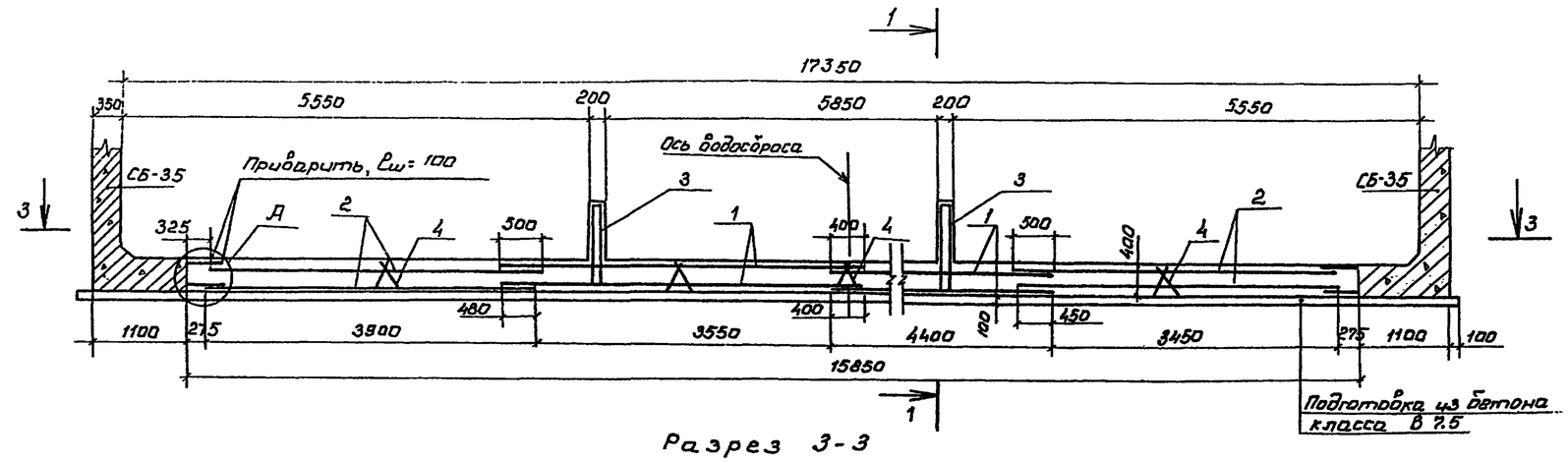

Разрез 3-3

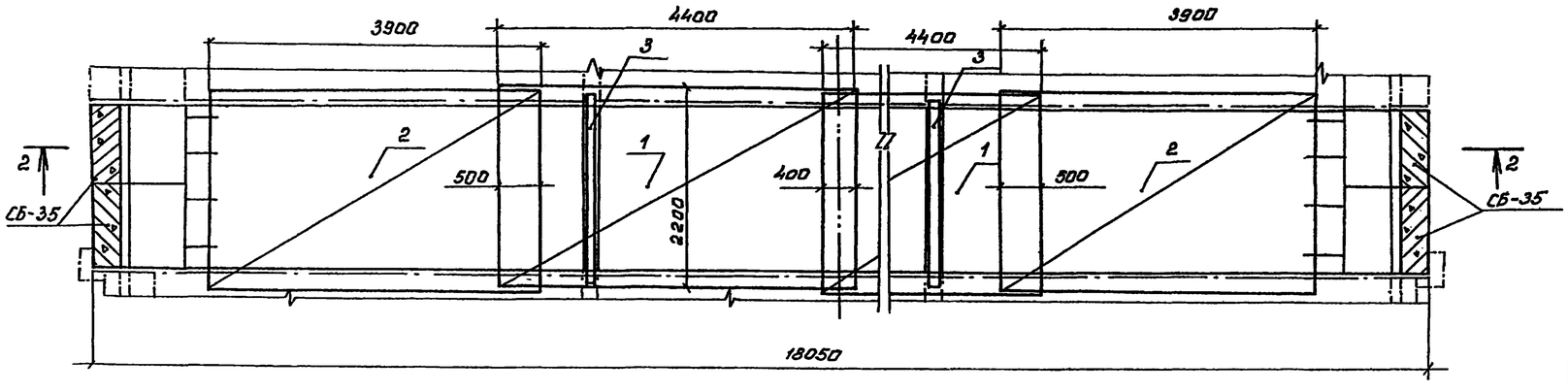

Спецификация

			Обозначение	Наименование	Кол.	Примечание
				Сборочные единицы		
			3.820.1-29	Стеновой блок СБ-35	4	
				Сетки арматурные		
Д4		1	КЖС.И.1880	С 250	4	
Д4		2	К.ЖИ.1880-01	С-251	4	
Д4		3	К.ЖИ.0310	С 38	2	
Д4		4	К.ЖИ.2190-01	С 295	10	
				Материалы		
				Бетон класса В15, W6		13.3 м³
				Бетон класса В 7.5		3.7 м³

Ведомость расхода стали на элемент, гг.

Марка элемента	Изделия арматурные							Общий расход
	Арматура класса						Всего	
	А-III		А-II		А-I			
	ГОСТ 5781-82		ГОСТ 5781-82		ГОСТ 5781-82			
	⌀10	Итого	⌀10	Итого	⌀10	Итого		
Секция А	272.3	272.3	130.3	130.3	37.4	37.4	440.0	440

1. На разрезе 3-3 подготовка из бетона условно не показана.

2. Защитный слой бетона до рабочей арматуры - 30 мм.

				820-4-031.88-КЖС	
				Водосбросы открытого типа автоматического действия	
Привязан	Нач.отд	Смирнова		11.05.88	Стадия: Р; Лист: 14; Листов:
	ГИП	Позднова		11.05.88	
	Гл.спец	Крыжановская		10.05.88	
	Вед.инж	Желудева		10.05.88	Лоток. Секция А. Общий вид. Схема армирования.
Инв.№	Н.контр.	Ковкина		10.05.88	Ленгипроводхоз 25611-03 45

Альбом 17

820-4-031.88

Разрез 1-1

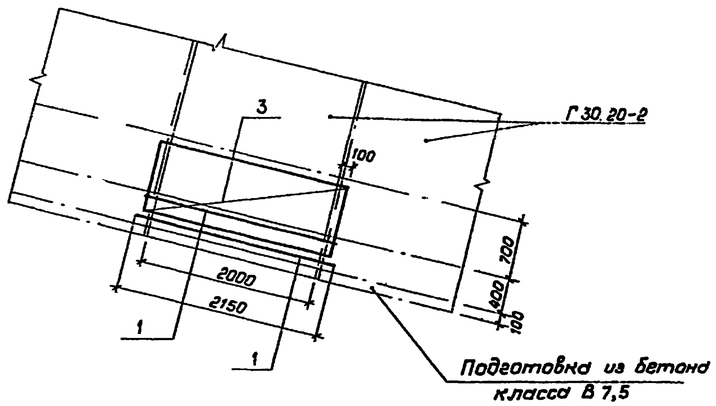

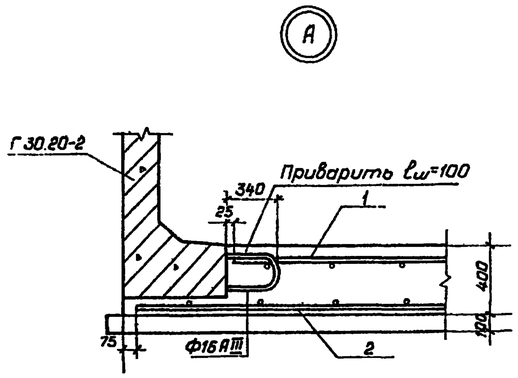

Спецификация

Формат	Зона	Поз.	Обозначение	Наименование	Кол.	Примечание
				Сборочные единицы		
			3.820.1-39	Г-образная конструкция		
				Сетки арматурные		
А4		1	КЖ.И. 1890	С 252	6	
А4		2	КЖ.И. 1890-01	С 253	2	
А4		3	КЖ.И. 0310	С 38	2	
А4		4	КЖ.И.2190-01	С 295	10	
				Материалы		
				Бетон класса В 15		14.1 м³
				Бетон класса В 7,5		3.6 м³

Разрез 2-2

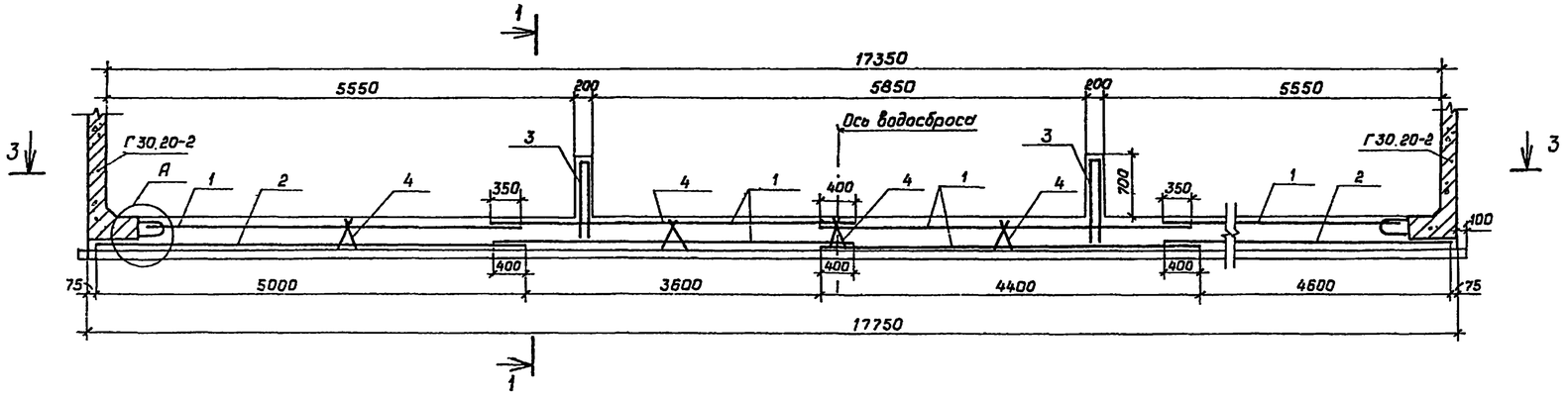

Разрез 3-3

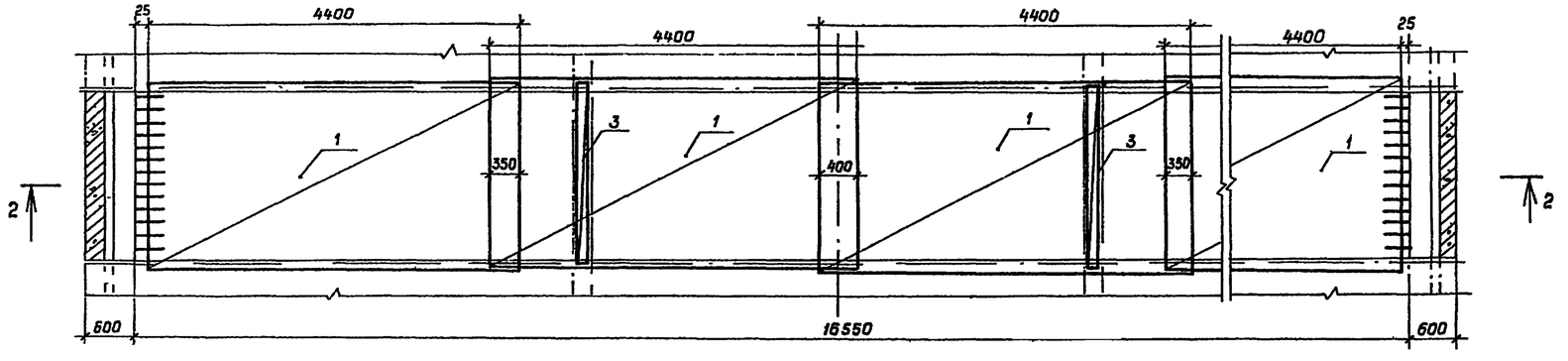

Ведомость расхода стали на элемент, кг

Марка элемента	Изделия арматурные						Всего	Общий расход
	Арматура класса							
	А-III		А-II		А-I			
	ГОСТ 5781-82		ГОСТ 5781-82		ГОСТ 5781-82			
	⌀ 10	Итого	⌀ 10	Итого	⌀ 10	Итого		
Секция Б	363.4	363.4	141.1	141.4	37.4	37.4	341.9	341.9

1. На разрезе 3-3 подготовка из бетона условно не показана.
2. Защитный слой бетона до рабочей арматуры -30 мм.

				820-4-031.88-КЖ	
				Водосбросы открытого типа автоматического действия	
Привязан.				Стадия	Лист	Листов
				Р	15	
Инв №	Нач.отд	Смирнова	11.05.88	Лоток Секция Б	
	ГИП	Позднова	11.05.88	Общий вид	
	Гл.спец.	Крыжановская	11.05.88	Схема армирования.	
	Вед инж.	Желудева	10.05.88		
	Н.контр.	Макарова	10.05.88	256-03 46	

Копировал

Формат А2

Инв.№ подл. | Подпись и дата | Взам инв. №

Разрез 1-1

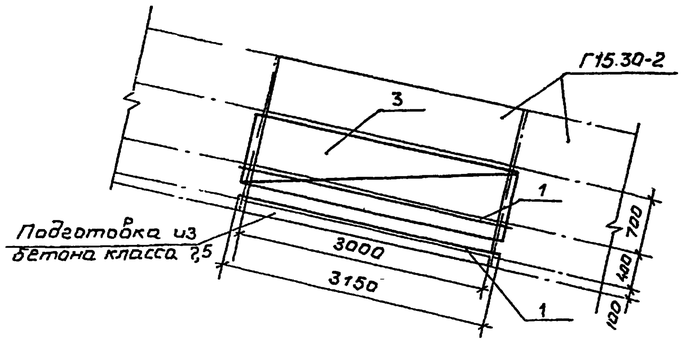

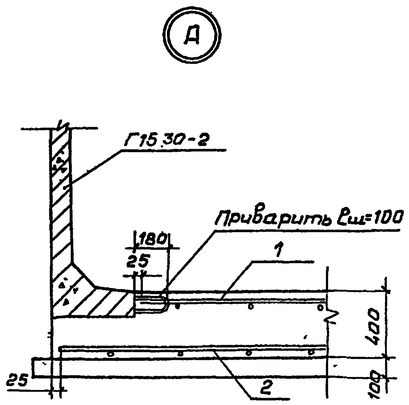

Спецификация

Формат	Зона	Поз	Обозначение	Наименование	Кол	Примечание
				Сборочные единицы		
			3.820.1-39	Т-образная конструкция Г15.30-2	2	
				Сетки арматурные		
А4	1		КЖС.Ц. 1900	С 254	6	
А4	2		КЖСЦ. 1900-01	С 255	2	
А4	3		КЖС.Ц. 0310-01	С 39	2	
А4	4		КЖ.Ц. 2170	С 292	10	
				Материалы		
				Бетон класса В15, W6		21,5 м³
				Бетон класса В 7,5		5,3 м³

Разрез 2-2

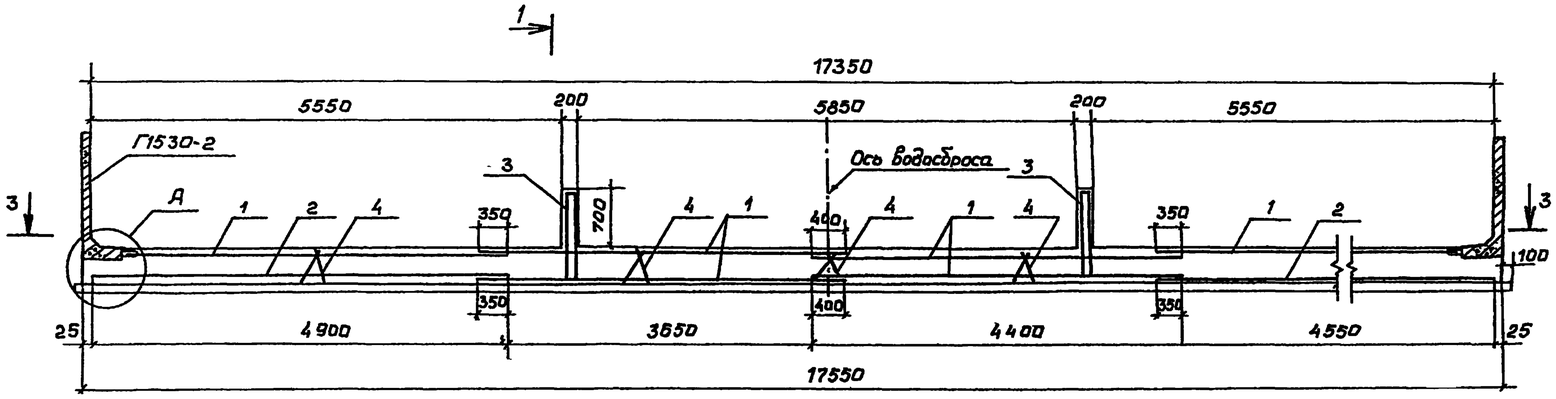

Разрез 3-3

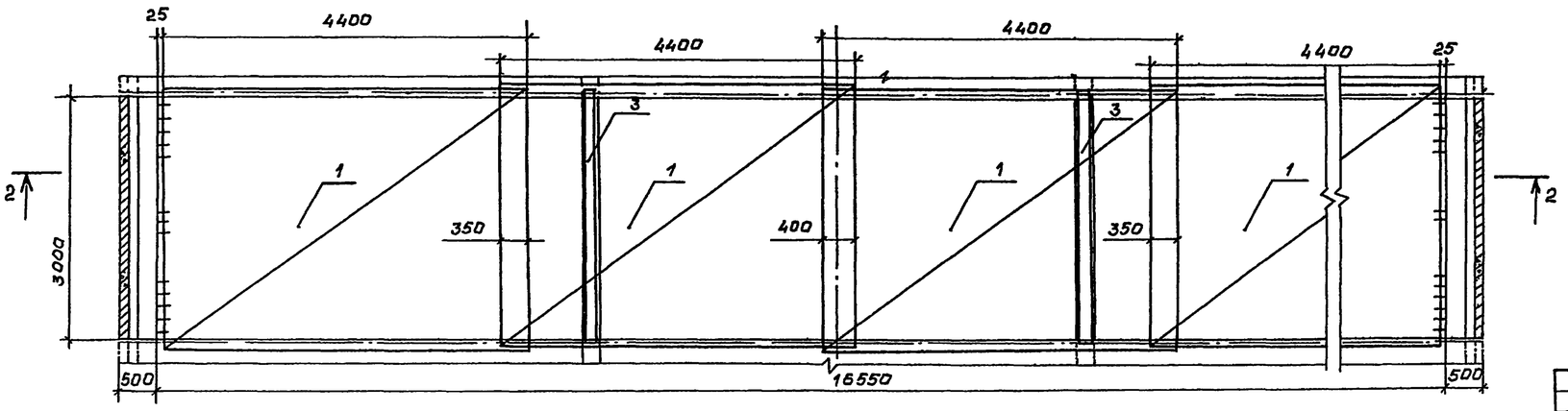

Ведомость расхода стали на элемент, кг

Марка элемента	Изделия арматурные						Всего	Общий расход
	Арматура класса							
	A-III		A-II		A-I			
	ГОСТ 5781-82		ГОСТ 5781-82		ГОСТ 5781-82			
	Ø10	Итого	Ø10	Итого	Ø10	Итого		
Секция В	508.8	508.8	206.0	206.0	55.2	55.2	770.0	770

1. На разрезе 3-3 подготовка из бетона условно не показана.
2. Защитный слой бетона до рабочей арматуры - 30 мм

Привязан				820-4-031.88-КЖС	
				Водосбросы открытого типа автоматического действия	
Нач.отд	Смирнова		11.05.88	Стадия	Лист	Листов
ГИП	Позднова		11.05.88	Р	16	
Гл.спец.	Крыжановская		10.05.88			
Ведущ.инж.	Желудева		10.05.88	Лоток Секция В. Общий вид. Схема армирования		
Инв.№	Н.контр	Макарова	10.05.88	25671-03	47	

Инв.№ подл. | Подпись и дата | Взам.инв.№

Разрез 1-1

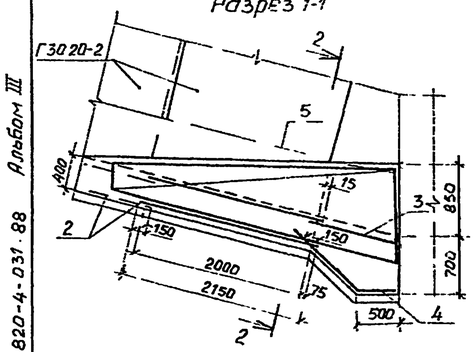

Разрез 2-2

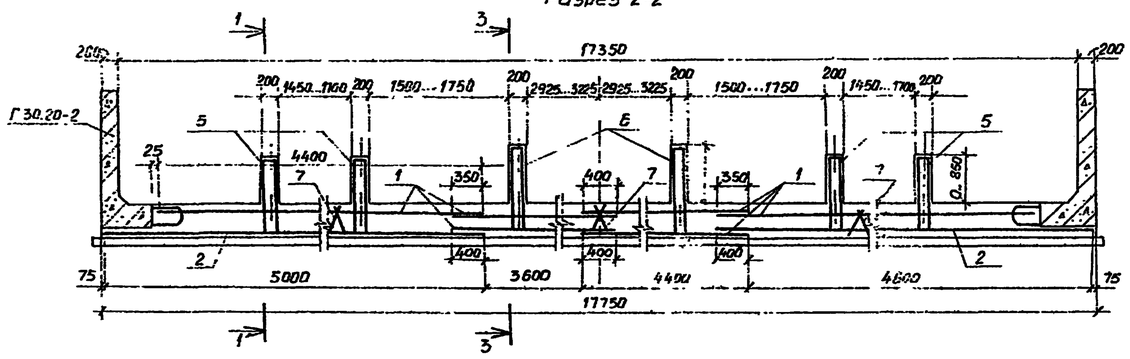

Разрез 3-3

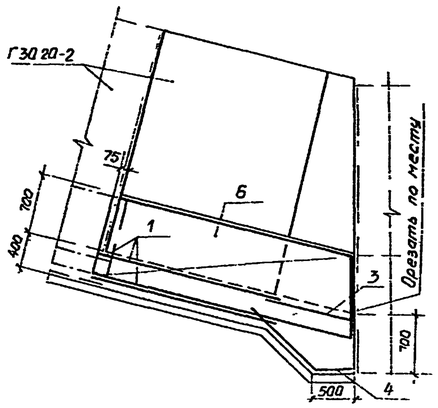

Разрез 4-4

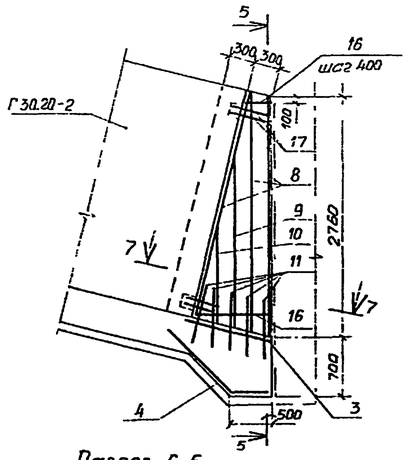

Разрез 5-5

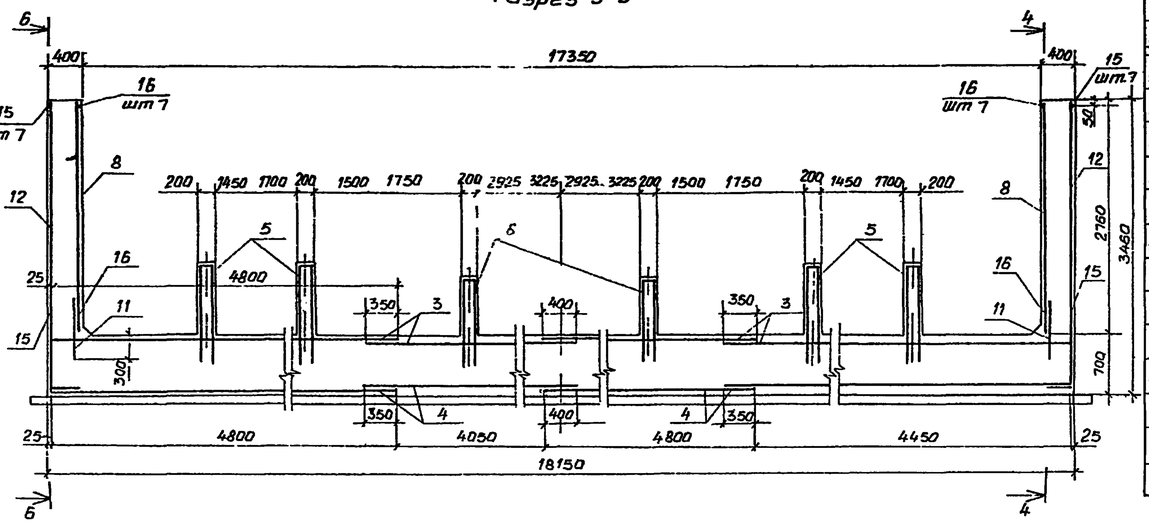

Разрез 7-7

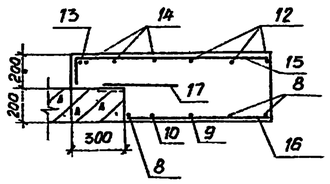

Разрез 6-6

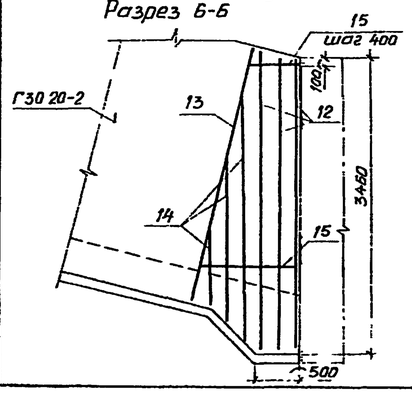

Ведомость деталей

Поз	Эскиз	
12	300 3420.. 3510	Δ=45
13	300 3050	
14	300 800...3000	Δ=1100
15	185 600...1140	Δ=90

Спецификация

			Обозначение	Наименование	Кол	Примечание
				Сборочные единицы		
			3.820.1-39	Г-образная конструкция Г30.20-2	2	
				Сетки арматурные		
А4		1	КЖИ.-1890	С252	6	
А4		2	КЖИ-1890-01	С253	2	
А4		3	КЖИ-1910-01	С257	4	
А4		4	КЖИ-1920	С258	4	
А4		5	КЖИ-0390	С49	4	
А4		6	КЖИ-0400	С50	2	
А4		7	КЖИ-2190-01	С295	10	
				Детали		
				Ф10 АIII, ГОСТ 5781-82		
54		8		ℓ=2680	6	1.7 кг
54		9		ℓ=1980	2	1.2 кг
54		10		ℓ=1020	2	0.6 кг
54		11		ℓ=750	10	0.5 кг
54		12*		ℓср=3765	6	2.3 кг
54		13*		ℓ=3350	2	2.1 кг
54		14*		ℓср=2200	6	1.4 кг
				Ф10 АII, ГОСТ 5781-82		
54		15*		ℓср=1035	14	0.6 кг
54		16		ℓ= 300, 840 Δ90 ℓср=570	14	0.4 кг
54		17		ℓ=400	8	0.3 кг
				Материалы		
				Бетон класса В15, W6		29.4 м³
				Бетон класса В7.5		5.3 м³

*Поз. 12-15 см. Ведомость деталей

Ведомость расхода стали на элемент, кг

Марка элемента	Изделия арматурные						Всего	Общий расход
	Арматура класса							
	A-III ГОСТ 5781-82		A-II ГОСТ 5781-82		A-I ГОСТ 5781-82			
	Ф10	Итого	Ф10	Итого	Ф10	Итого		
Секция Г	641.6	641.6	281.8	281.8	37.4	37.4	960.8	961

1. Чертеж выполнен для сооружения при уклоне лотка i=0.22, при других уклонах спецификация на штучную арматуру уточняется
2. Сетки позиции 3 в местах установки изделий Г15 30-2 обрезать по месту.
4. Защитный слой бетона до рабочей арматуры - 30 мм

Привязан				820-4-031.88-КЖ	
				Водосбросы открытого типа автоматического действия	
	Нач.отд	Смирнова		11.05.88	Водосброс ВО-ВР	Стадия: Р	Лист: 17	Листов:
	ГИП	Лозанова		11.05.88				
	Гл спец	Крыжановская		11.05.88				
	Вед инж	Макарова		10.05.88	Лоток Секция Г. Общий вид Схема армирования	ЛЕНГИПРОВОДХОЗ		
Инв №	Н контр	Ковкина		10.05.88				

Копировал 25671-03 Формат А2 48

Инв № подл | Подпись и дата | Взам инв №

Альбом III 820-4-031.88

Разрез 1-1

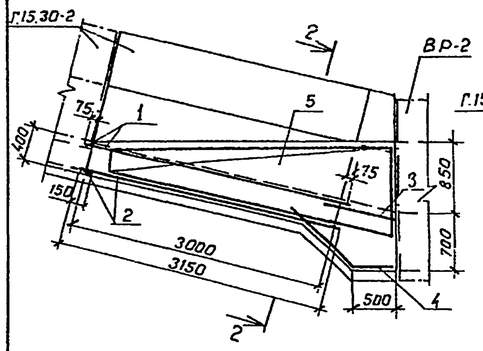

Разрез 2-2

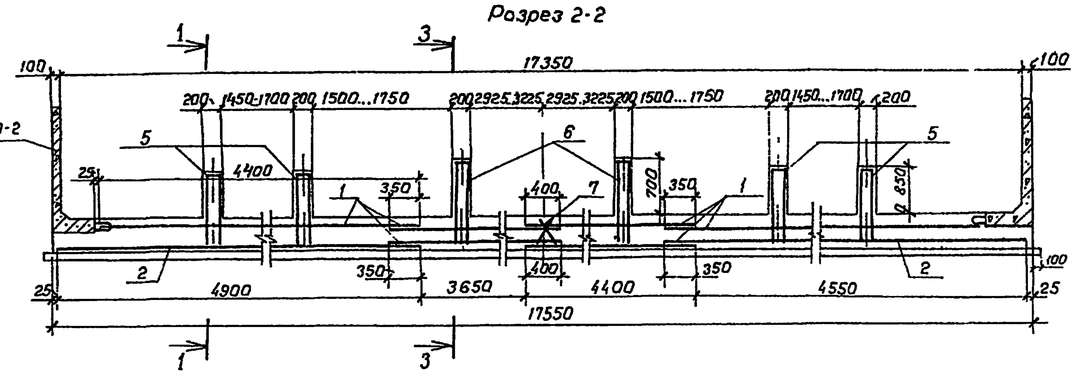

Разрез 3-3

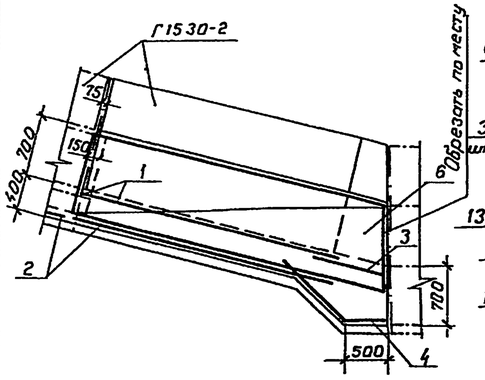

Разрез 5-5

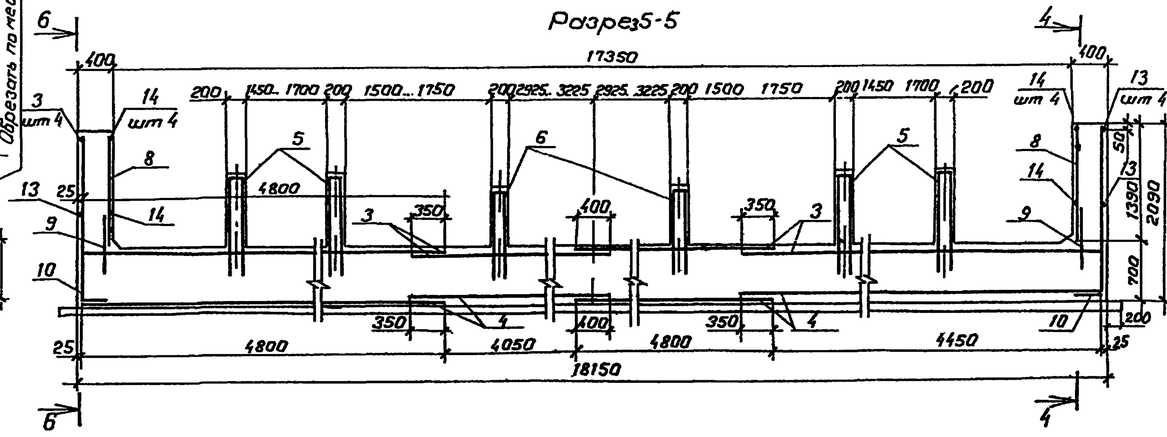

Разрез 4-4

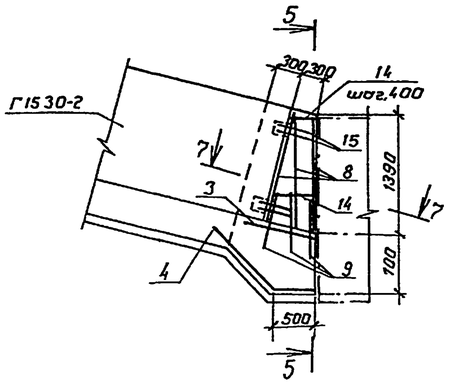

Разрез 6-6

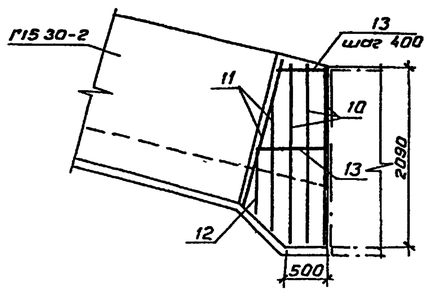

Разрез 7-7

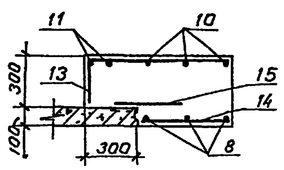

Ведомость деталей

Поз	Эскиз
10	300 300 | 2050...2125 Δ=50
11	300 | 1725
12	300 | 900
13	265 | 600...900 Δ=100

Спецификация

Формат	Зона	Поз	Обозначение	Наименование	Кол.	Примечание
				Сборочные единицы		
			3.8201-39	Г-образная конструкция Г15.30-2	2	
				Сетки арматурные		
А4		1	КЖС.И.1900	С254	6	
А4		2	КЖС.И.1900-01	С255	2	
А4		3	КЖС.И.1910	С256	4	
А4		4	КЖС.И.1920	С258	4	
А4		5	КЖС.И.0390	С49	4	
А4		6	КЖС.И.0400-01	С51	2	
А4		7	КЖС.И.2170	С292	10	
				Детали		
				ф10 AIII, ГОСТ 5781-82		
БЧ		8		ℓ=1330	6	0.8кг
БЧ		9		ℓ=700	6	0.4кг
БЧ		10*		$ℓ_{ср}$=2375	6	1.5кг
БЧ		11*		ℓ=2025	4	1.3кг
БЧ		12*		ℓ=1200	2	0.7кг
				ф10 AII, ГОСТ 5781-82		
БЧ		13*		$ℓ_{ср}$=1015	8	0.6кг
БЧ		14		ℓ=270-570, $ℓ_{ср}$=420, Δ=100	8	0.3 кг
БЧ		15		ℓ=400	8	0.2кг
				Материалы		
				Бетон класса В15, W6		33.8м³
				Бетон класса В7.5		7.1 м³

* Поз 10,11,12,13 - см. Ведомость деталей

Ведомость расхода стали на элемент, кг

Марка элемента	Изделия арматурные						Всего	Общий расход
	Арматура класса							
	A-III		A-II		A-I			
	ГОСТ 5781-82		ГОСТ 5781-82		ГОСТ 5781-82			
	ф10	Итого	ф10	Итого	ф10	Итого		
Секция Д	750.8	750.8	332.1	332.1	55.2	55.2	1138.1	1138

1. Чертеж выполнен для сооружения при уклоне лотка i=0.25, при других уклонах спецификация на штучную арматуру уточняется.
2. Сетку позиции 3 в местах установки изделий Г15 30-2 обрезать по месту
3. Защитный слой бетона до рабочей арматуры - 30 мм.

Привязан				820-4-031.88-КЖС	
				Водосбросы открытого типа автоматического действия	
	Нач отд	Смирнова	10.06.88	Водосброс ВО-ВР	Стадия: Р; Лист: 18; Листов:
	ГИП	Лозднова	10.06.88		
	Гл спец	Хржановская	10.06.88		
	Вед инж	Макарова	8.06.88	Лоток Секция Д	ЛЕНГИПРОВОДХОЗ
Инв.№	Н контр	Ковкина	8.06.88	Общий вид Схема армирования	25674-03 49

Копировал

Формат А2

820-4-031.88. Альбом III

Разрез 1-1

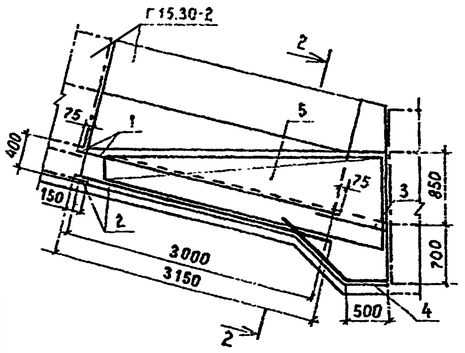

Разрез 2-2

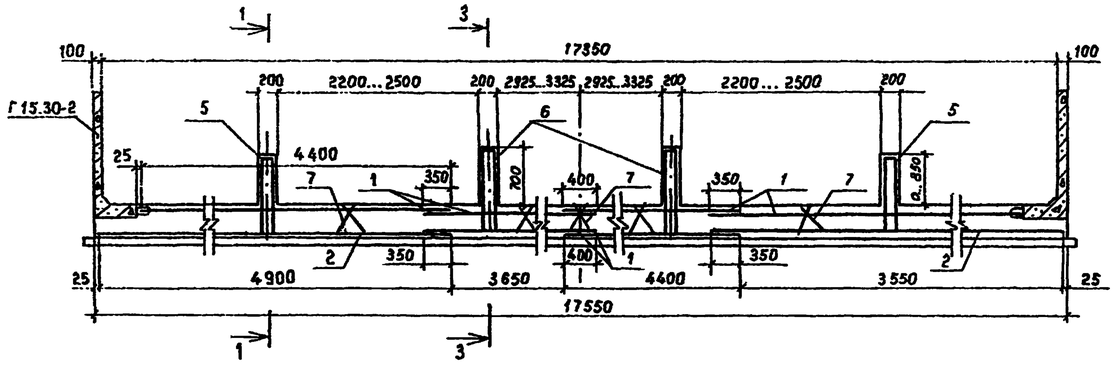

Разрез 3-3

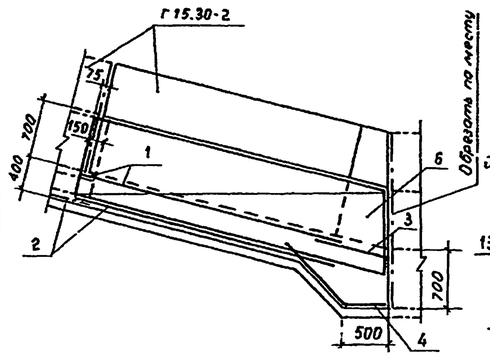

Разрез 5-5

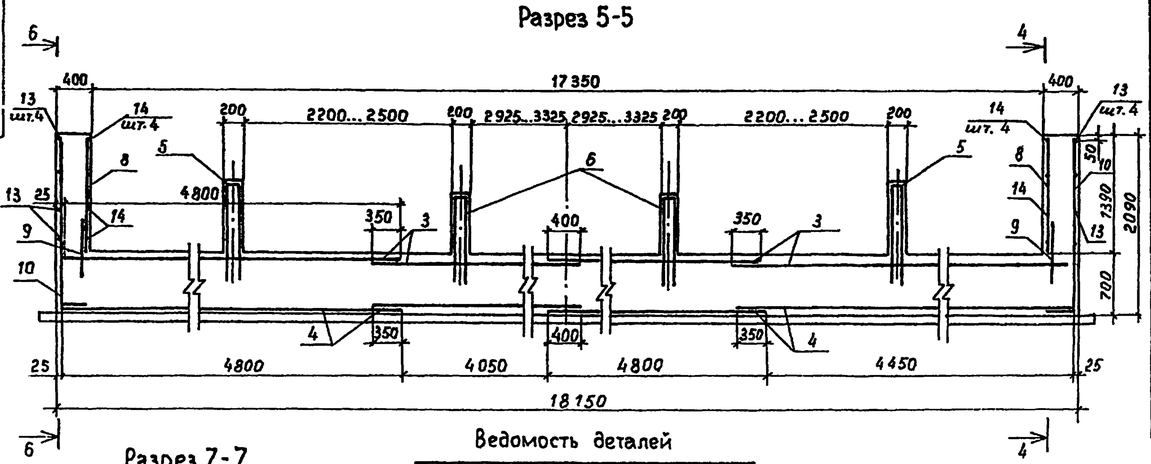

Разрез 4-4

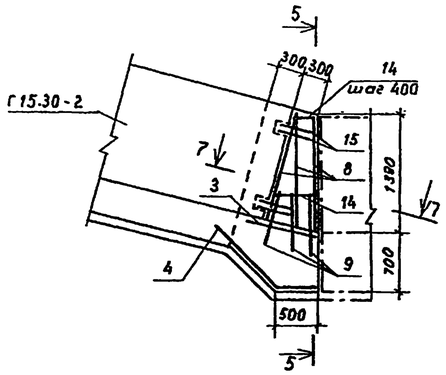

Разрез 7-7

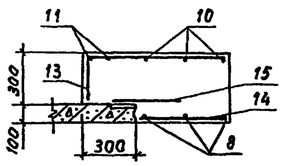

Разрез 6-6

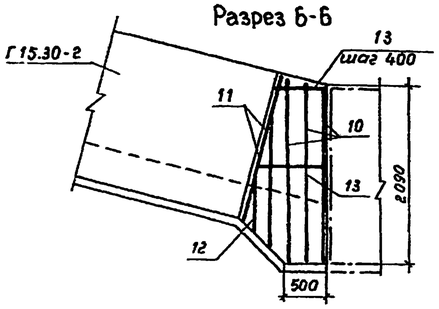

Ведомость деталей

Поз.	Эскиз
10	300 | 2050... 2125 Δ=50
11	300 | 1725
12	300 | 900
13	265 | 600... 900 Δ=100

Спецификация

Формат	Зона	Поз.	Обозначение	Наименование	Кол.	Примечание
				Сборочные единицы		
			3.820.1-39	Г-образная конструкция Г15.30-2	2	
				Сетки арматурные		
А4		1	КЖ.И.1900	С254	6	
А4		2	КЖ.И.1900-01	С255	2	
А4		3	КЖ.И.1910	С256	4	
А4		4	КЖ.И.1920	С258	4	
А4		5	КЖ.И.0390	С49	2	
А4		6	КЖ.И.0400-01	С51	2	
А4		7	КЖ.И.2170	С292	10	
				Детали		
				Ф10 А III, ГОСТ 5781-82		
Б.ч		8		ℓ = 1330	6	0.8кг
Б.ч		9		ℓ = 700	6	0.4кг
Б.ч		10*		ℓср = 2375	6	1.5кг
Б.ч		11*		ℓ = 2025	4	1.3кг
Б.ч		12*		ℓ = 1200	2	0.7кг
				Ф10 А I, ГОСТ 5781-82		
Б.ч		13*		ℓср = 1015	8	0.6кг
Б.ч		14		ℓ = 270... 570 ℓср=420, Δ=100	8	0.6 кг
Б.ч		15		ℓ = 400	8	0.2кг
				Материалы		
				Бетон класса В15, W6		33,2 м³
				Бетон класса В7,5		7,1 м³

* Поз. 10, 11, 12, 13 - см. ведомость деталей.

Ведомость расхода стали, кг

Марка элемента	Изделия арматурные						Всего	Общий расход
	Арматура класса							
	A-III		A-II		A-I			
	ГОСТ 5781-82		ГОСТ 5781-82		ГОСТ 5781-82			
	Ф10	Итого	Ф10	Итого	Ф10	Итого		
Секция Е	716,3	716,3	310,8	310,8	55,2	55,2	1082,3	1082

1. Чертеж выполнен для сооружения при уклоне лотка i=0,25; при других уклонах спецификация на штучную арматуру уточняется.
2. Сетки позиции 3 в местах установки изделий Г15.30-2 обрезать по месту.
3. Защитный слой бетона до рабочей арматуры - 30мм.

Инв.№ подл. | Подпись и дата | Взам.инв.№

Привязан				820-4-031.88-КЖ	
				Водосбросы открытого типа автоматического действия.	
Нач.отд.	Смирнова		10.06.88	Водосброс ВО-ВР	Стадия: Р; Лист: 19; Листов:
ГИП	Позднова		10.06.88		
Гл.спец.	Крыжановская		10.06.88		
Вед.инж.	Макарова		8.06.88	Лоток. Секция Е. Общий вид. Схема армирования.	ЛЕНГИПРОВОДХОЗ 2664-03 50
Н.контр.	Ковкина		8.06.88		
Инв.№					

Разрез 1-1

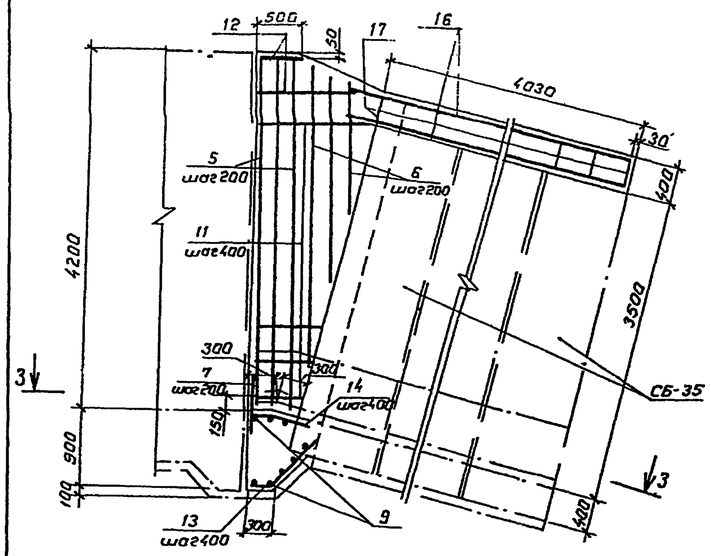

Разрез 2-2

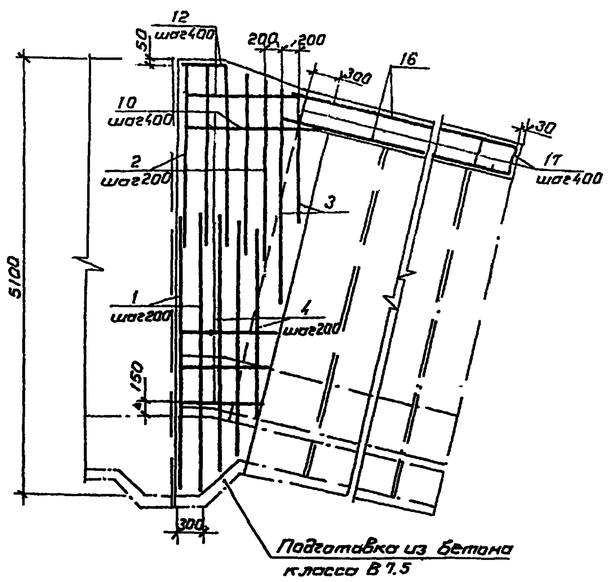

Разрез 3-3

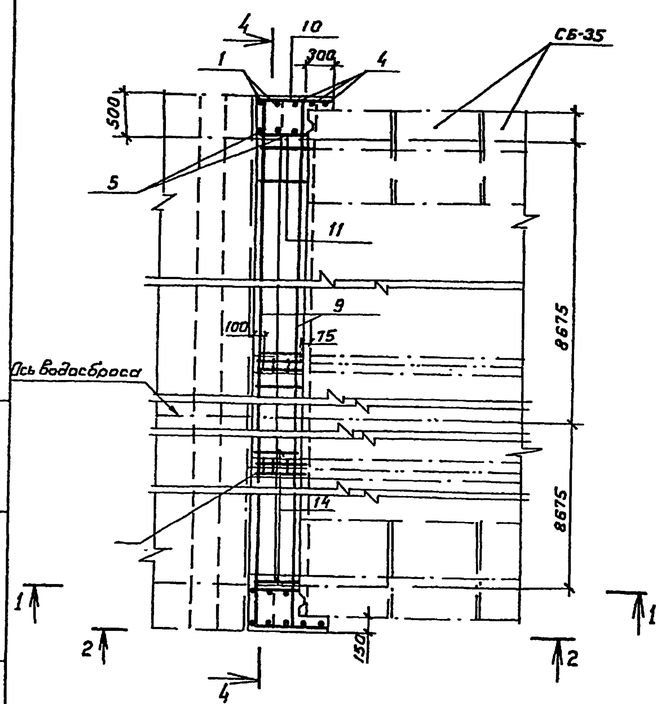

Разрез 4-4

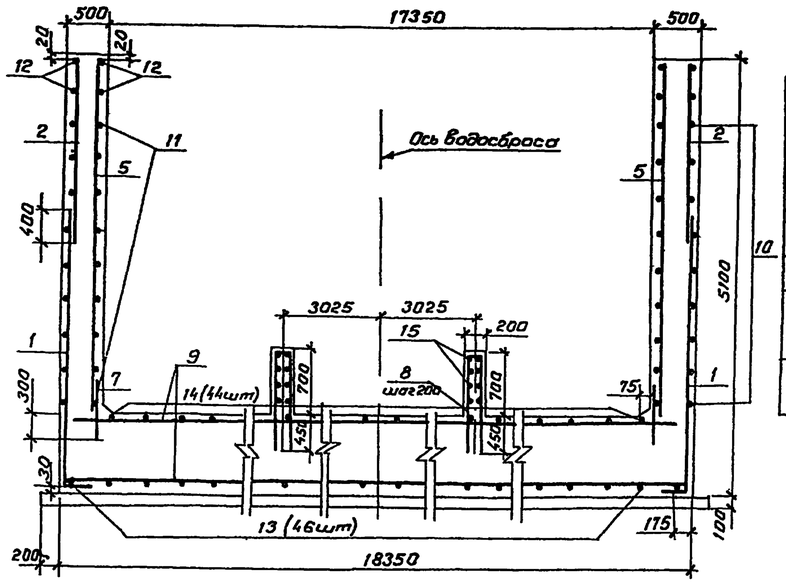

Спецификация

Формат	Зона	Поз	Обозначение	Наименование	Кол.	Примечание
				Детали		
				ф10 AIII, ГОСТ 5781-82		
Б.г		1*		ℓ = 3600	4	2.2кг
Б.г		2		ℓ = 2150	10	1.3кг
Б.г		3		ℓ=3350...2450, Δ=900, ℓср=2900	4	1.8кг
Б.г		4*		ℓср 2950	6	1.8кг
Б.г		5		ℓ=4180	6	2.6кг
Б.г		6		ℓ=3750...1750, Δ=1000, ℓср=2750	6	1.7кг
Б.г		7		ℓ=700	6	0.4кг
Б.г		8*		ℓ=2370	6	1.5кг
Б.г		9		ℓ=18300	8	11.3кг
				ф10 AII, ГОСТ 5781-82		
Б.г		10		ℓ=970...1730, Δ=95, ℓср=1350	18	0.8кг
Б.4		11		ℓ=620...1380, Δ=95, ℓср=1000	18	0.6кг
Б.4		12		ℓ=570...1470, Δ=900, ℓср=1020	8	0.6кг
Б.4		13*		ℓ=990	46	0.8кг
Б.4		14*		ℓ=720	44	0.4кг
Б.4		15*		ℓср = 750	16	0.5кг
Б.4		16		ℓ = 4400	8	2.7кг
Б.4		17*		ℓ = 1020	22	0.6кг
				Материалы		
				Бетон класса В15, W6		14.8м³
				Бетон класса В7,5		1.8м³

*Позиции 1, 4, 8, 13, 14, 15, 17-см ведомость деталей

Ведомость деталей

Поз.	Эскиз
1	3300 (300, 300)
4	3000...2300 (300) Δ350
8	100, 1120
13	270, 120, 310, 300
14	270, 150, 440, 120
15	410...290, 400, 90, 390
17	300, 360

Ведомость расхода стали на элемент, кг

Марка элемента	Изделия арматурные				Всего	Общий расход
	Арматура класса					
	A-III ГОСТ 5781-82		A-II ГОСТ 5781-82			
	ф10	Итого	ф10	Итого		
Узел 1	167.6	167.6	121.8	121.8	289.4	289

3. Бетонирование боковых стенок производить после установки блоков СБ-35

4. Защитный слой бетона до рабочей арматуры-30мм.

1. Чертеж выполнен для сооружения при уклоне лотка i=0.25, при других значениях i размеры стержней следует уточнить.

2. Стержни поз. 12 и 13 в местах установки блоков СБ-35 обрезать по месту.

				820-4-031 88-КЖС
				Водосбросы открытого типа автоматического действия
Привязан	Начата	Смирнова		11.05.88
	ГИП	Позднева		11.05.88
	Гл спец	Крыжановская		11.05.88
	Инженер	Налетова		10.05.88
Инв.№	Н.конт	Макарова		10.05.88

Стадия	Лист	Листов
Р	20	

Лоток. Узел 1. Общий вид. Схема армирования

ЛЕНГИПРОВОДХОЗ
25671-03 51

Копировал формат А2

Инв.№ подл. | Подпись и дата | Взам. инв.№

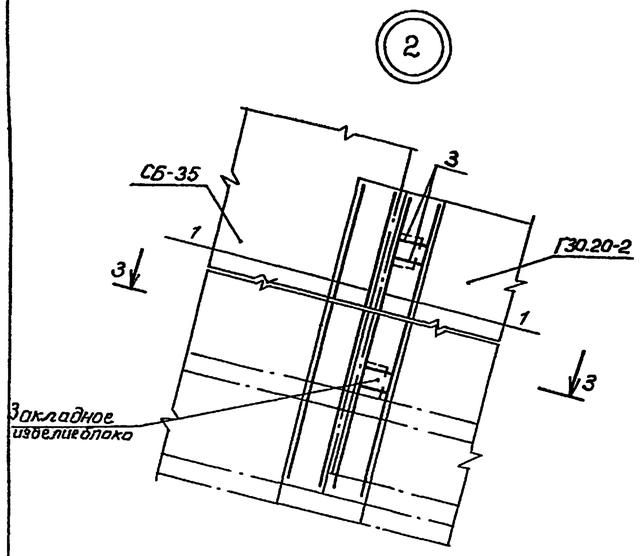

Разрез 1-1

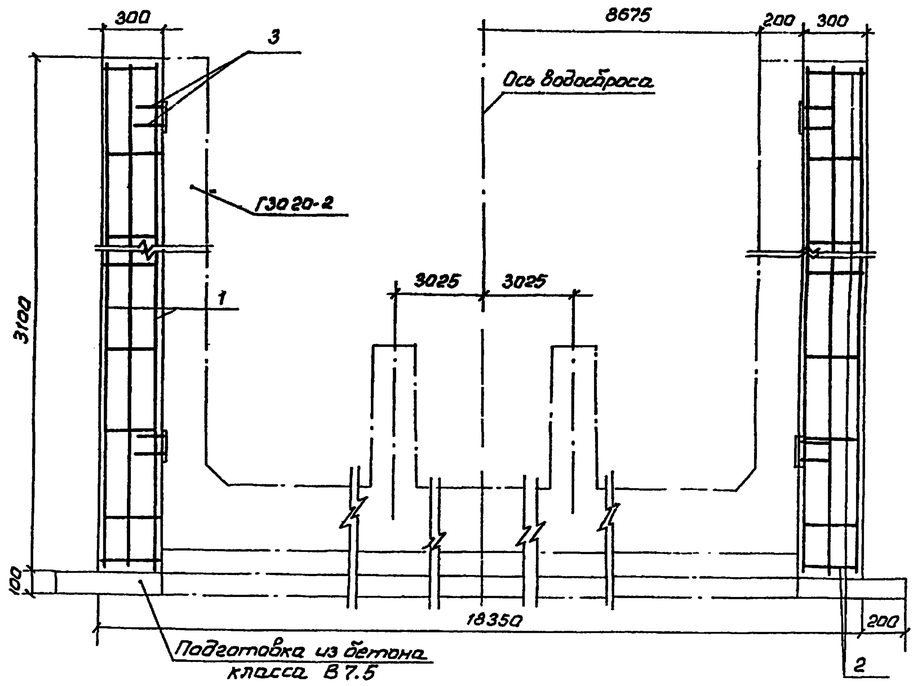

Разрез 2-2

Разрез 3-3

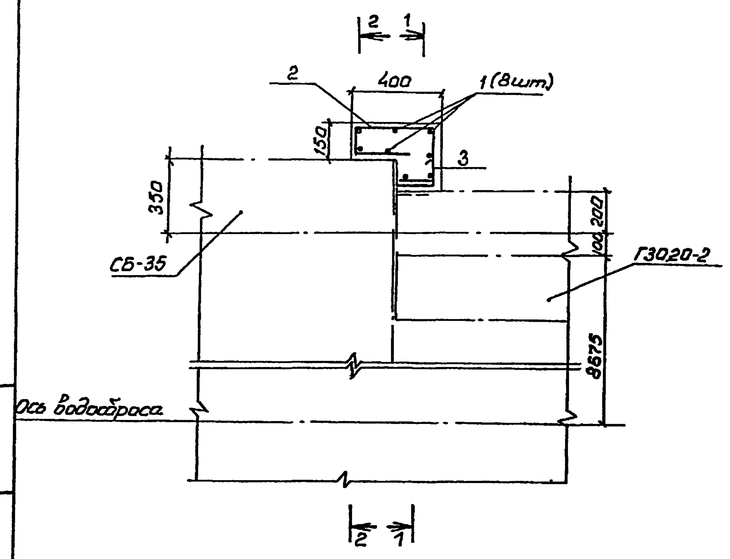

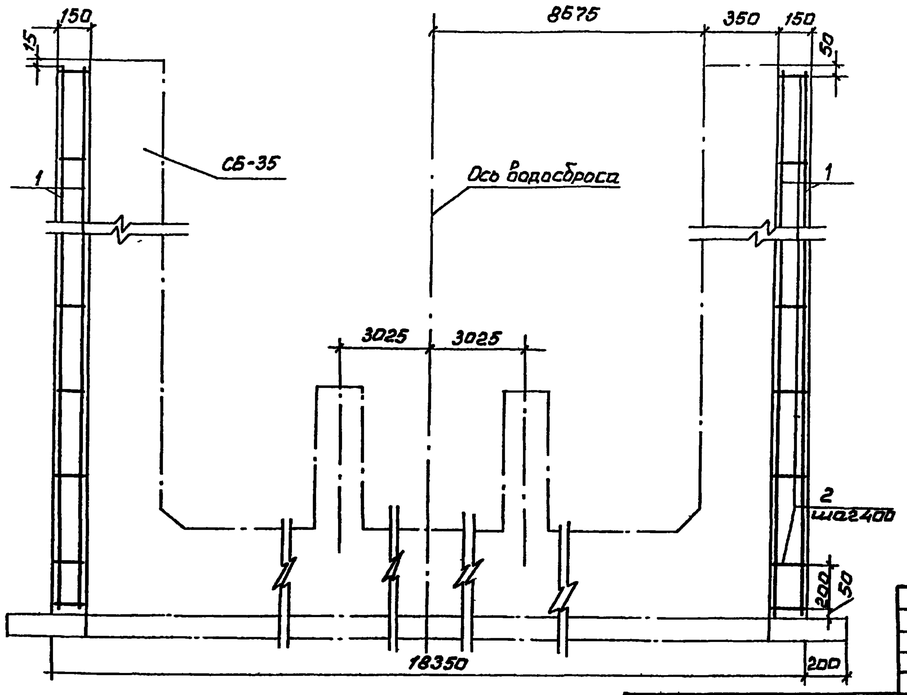

Спецификация

Формат	Зона	Поз.	Обозначение	Наименование	Кол.	Примечание
				Детали		
				Ф10AIII, ГОСТ 5781-82		
Б2		1		ℓ = 3070	16	1.9кг
				Ф10AII, ГОСТ 5781-82		
Б2		2*		ℓ = 1140	18	0.7кг
Б2		3*		ℓ = 280	8	0.2кг
				Материалы		
				Бетон класса В15, W6		0.6м³
				Бетон класса В7.5		0.1м³

*) Позиции 2,3 – см. ведомость деталей

Ведомость деталей

Поз.	Эскиз
2	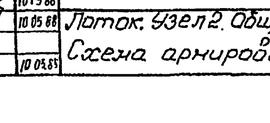
3	

Ведомость расхода стали на элемент, кг

Марка элемента	Изделия арматурные				Всего	Общий расход
	Арматура класса А-III ГОСТ 5781-82		А-II ГОСТ 5781-82			
	Ф10	Итого	Ф10	Итого		
Узел 2	30.3	30.3	14.0	14.0	44.3	44

1. На разрезе 3-3 подготовка из бетона условно не показана
2. Защитный слой бетона до рабочей арматуры – 30 мм

Привязан

Инв. №

Нач. отд	Смирнова		11.05.88
ГИП	Позднова		11.05.88
Гл. спец.	Крыжановская		10.05.88
Вед. инж.	Желудева		10.05.88
Н. контр.	Накарова		10.05.88

820-4-031.88-КЖ

Водосбросы открытого типа автоматического действия

Стадия	Лист	Листов
Р	21	

Лоток. Узел 2. Общий вид. Схема армирования.

Ленгипроводхоз 25371-03 52

Инв. № подл. | Подпись и дата | Взам. инв. №

Альбом III

820-4-031.88

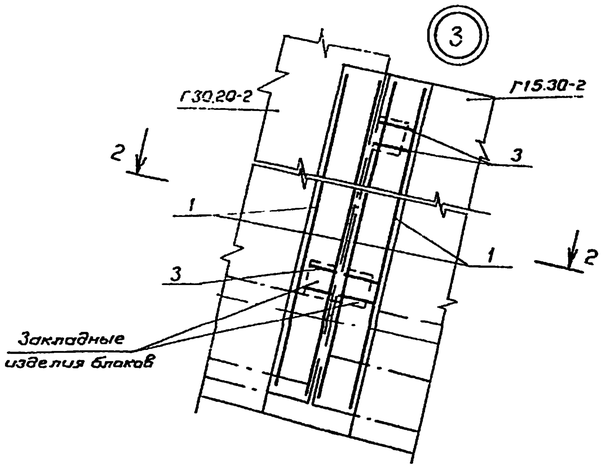

Разрез 1-1

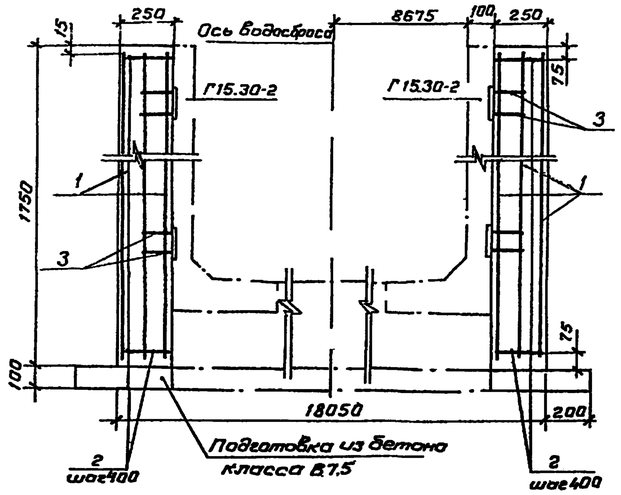

Ведомость деталей

Поз.	Эскиз
2	360; 110, 250, 160, 210
3	130, 150
4	1150, 300
7	180, 42.5, 300, 300
9	350, 350, 240

Разрез 2-2

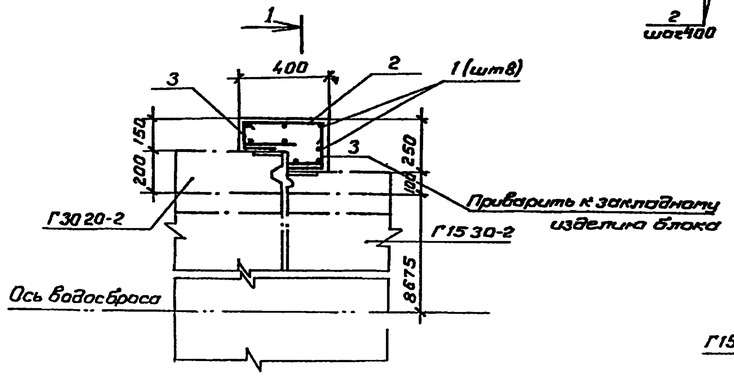

Ведомость расхода стали на элемент, кг

Марка элемента	Изделия арматурные				Всего	Общий расход
	Арматура класса					
	A-III ГОСТ 5781-82		A-II ГОСТ 5781-82			
	Ф10	Итого	Ф10	Итого		
Узел 3	17.0	17.0	8.8	8.8	25.8	26
Узел 4	83.5	83.5	42.3	42.3	125.8	126

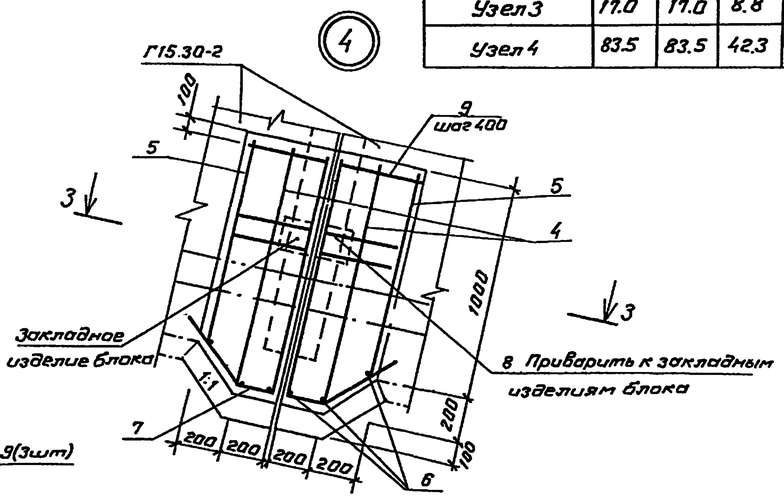

Разрез 4-4

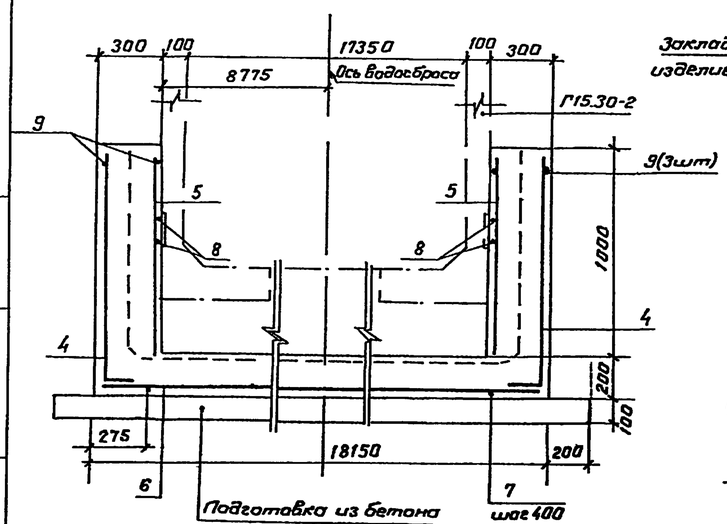

Разрез 3-3

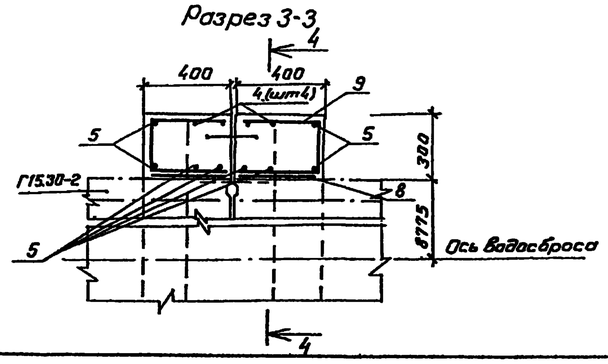

Спецификация

Формат	Зона	Поз	Обозначение	Наименование	Кол	Примечания
				Узел 3		
				Детали		
				Ф10 A-III, ГОСТ 5781-82		
БЧ		1		ℓ = 1720	16	1.0 кг
				Ф10 A-II, ГОСТ 5781-82		
БЧ		2*		ℓ = 1090	10	0.7 кг
БЧ		3*		ℓ = 280	12	0.2 кг
				Материалы		
				Бетон класса В15, W6		0.3 м³
				Бетон класса В7.5		0.1 м³
				Узел 4		
				Детали		
				Ф10 A-III, ГОСТ 5781-82		
БЧ		4*		ℓ = 1450	8	0.9 кг
БЧ		5		ℓ = 950	16	0.6 кг
БЧ		6		ℓ = 18100	6	11.2 кг
				Ф10 A-II, ГОСТ 5781-82		
БЧ		7*		ℓ = 605	90	0.4 кг
БЧ		8		ℓ = 350	8	0.2 кг
БЧ		9*		ℓ = 940	12	0.6 кг
				Материалы		
				Бетон класса В15, W6		2.7 м³
				Бетон класса В7.5		1.9 м³

*) Позиции - 2, 3, 4, 7, 9 - см. ведомость деталей.

1. На разрезах 2-2 и 3-3 подготовка из бетона условно не показана.

2. Защитный слой бетона до рабочей арматуры - 30 мм

Инв. № подл. | Подпись и дата | Взам. инв. №

Привязан				820-4-031.88-КЖ
				Водосбросы открытого типа автоматического действия.
Инв. №	Нач. отд.	Стирнова		11.05.88
	ГИП	Лозанова		11.05.88
	Гл. спец.	Крыжановская		11.05.88
	Инженер	Налетьева		10.05.88
	Н. контр.	Макарова		10.05.88
	Поток. Узлы 3 и 4. Общие виды. Схемы армирования			Стадия: Р; Лист: 22; Листов:
				ЛЕНГИПРОВОДХОЗ 2564-03 5.3

Альбом III

820-4-031.88

Разрез 1-1

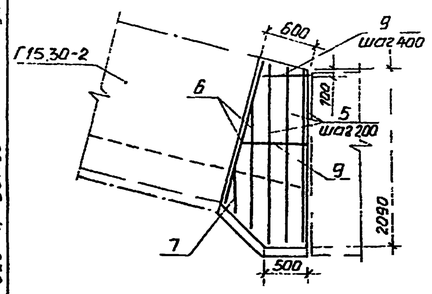

Разрез 2-2

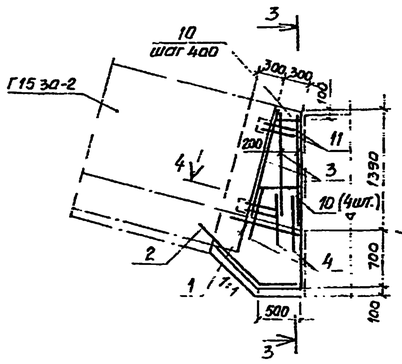

Разрез 3-3

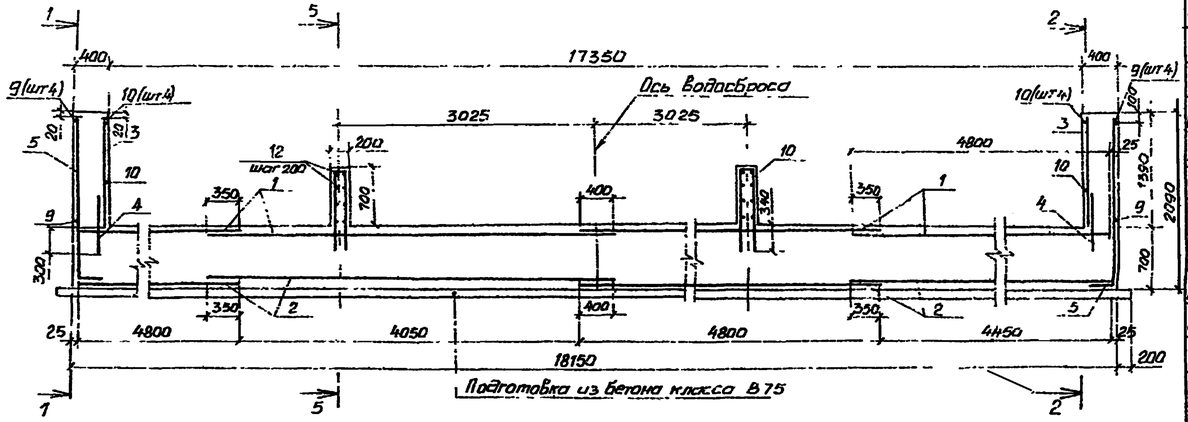

Разрез 4-4

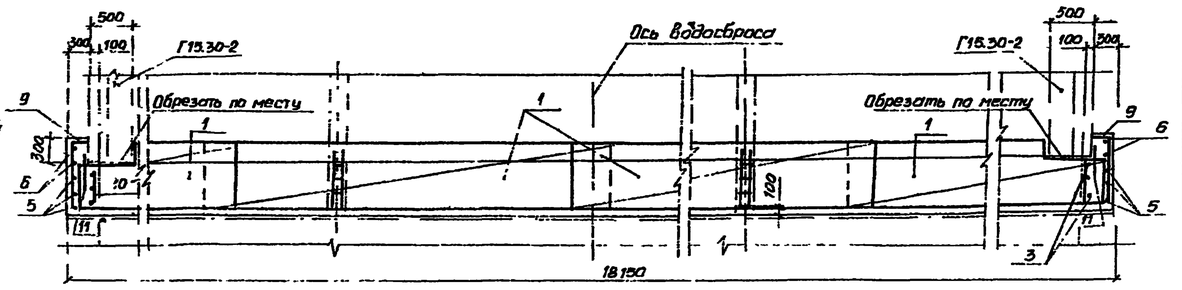

Разрез 5-5

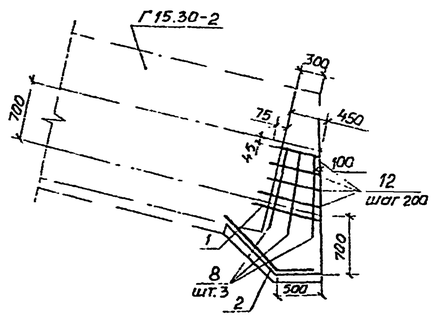

Ведомость деталей

Поз.	Эскиз
5	300 | 2025...2125 ; Δ 50
6	300 | 1725
7	300 | 900
8	130 | 1010
9	265 | 600...900 ; Δ 100

Ведомость расхода стали на элемент, кг

Марка элемента	Изделия арматурные					Общий расход
	Арматура класса				Всего	
	А-III		А-II			
	ГОСТ 5781-82		ГОСТ 5781-82			
	Ф10	Итого	Ф10	Итого		
Узел 5	168.9	168.9	81.5	81.5	250.4	250

Спецификация

Формат	Зона	Поз.	Обозначение	Наименование	Кол	Примечание
				Сборочные единицы		
				Сетки арматурные		
А4		1	КЖ.И. – 1910	С 256	4	
А4		2	КЖ.И – 1920	С 258	4	
				Детали		
				Ф10АIII, ГОСТ 5781-82		
Б4		3		ℓ = 1330	6	0.8кг
Б4		4		ℓ = 700	6	0.4кг
Б4		5*		$\ell_{ср}$ = 2375	6	1.5кг
Б4		6*		ℓ = 2025	4	1.3кг
Б4		7*		ℓ = 1200	2	0.7кг
Б4		8*		ℓ = 2150	3	1.3кг
				Ф10АII, ГОСТ 5781-82		
Б4		9*		$\ell_{ср}$ = 1015	8	0.6кг
Б4		10		ℓ = 270...570, $\ell_{ср}$ = 420, Δ = 100	8	0.3кг
Б4		11		ℓ = 400	8	0.2кг
Б4		12		ℓ = 520...640, $\ell_{ср}$ = 580, Δ = 40	8	0.4кг
				Материалы		
				Бетон класса В15, w6		10.6 м³
				Бетон класса В 75		1.7 м³

*) Позиции 5, 6, 7, 8, 9 – см ведомость деталей.

1. Чертеж выполнен для сооружения при уклоне лотка i = 0.25, при других уклонах спецификация на штучную арматуру уточняется.
2. На разрезе 4-4 подготовка из бетона условно не показана.
3. Защитный слой бетона до рабочей арматуры – 30мм.

Нач отд	Смирнова		17.05.88	820-4-031.88 – КЖ	
ГИП	Позднова		17.05.88	Водосбросы открытого типа автоматического действия	
Гл спец	Крыжановская		13.05.88	Стадия: Р	Лист: 23
Вед инж	Желудева		13.05.88	Лоток Узел 5. Общий вид. Схема армирования	ЛЕНГИПРОВОДХОЗ
Н контр	Макарова		13.05.88		

Привязан

Инв №

Инв № подл | Подпись и дата | Взам инв №

Копировал 25671-03 Формат А2

КП-1

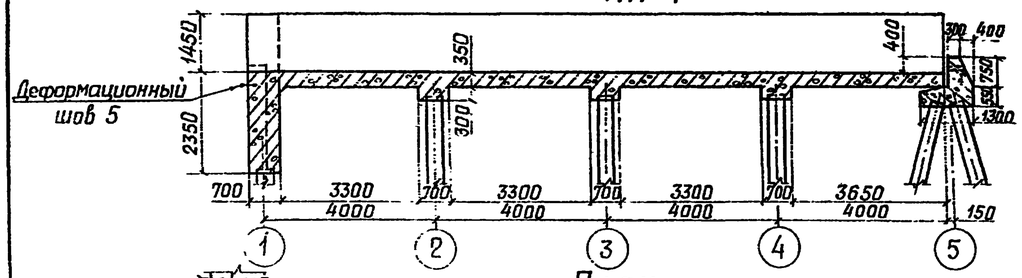

План

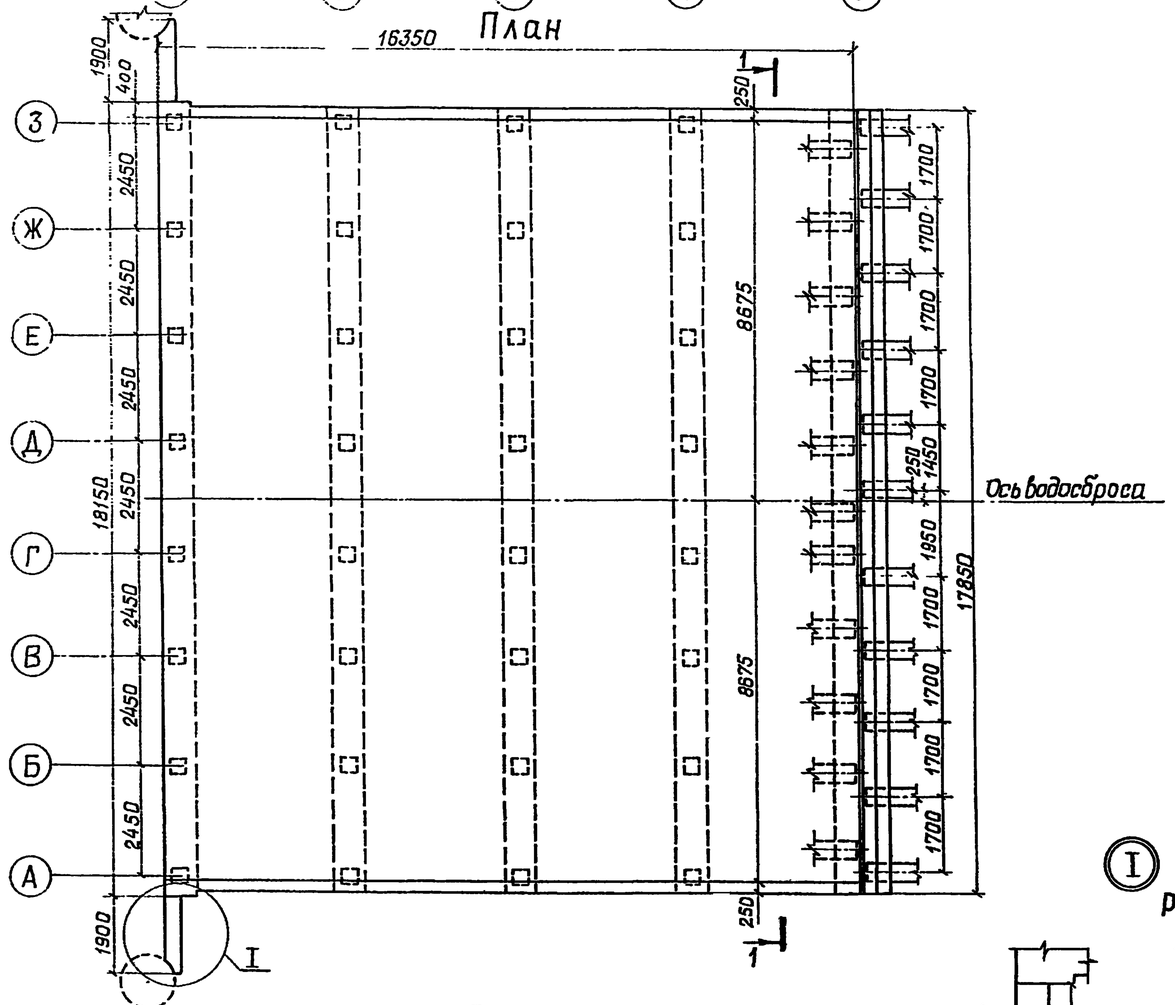

Разрез 1-1

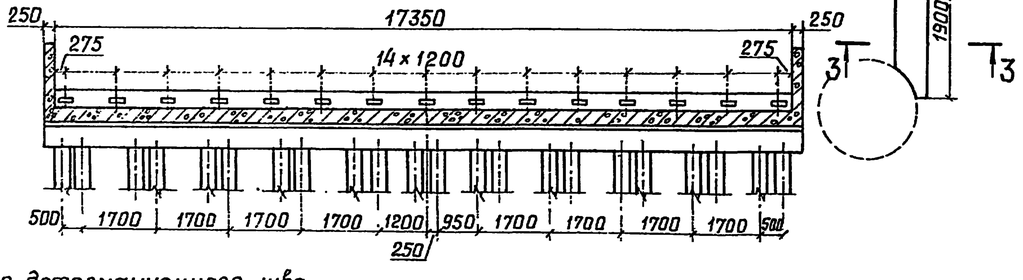

Конструкция деформационного шва приведена на АС, лист 20.

КП-2

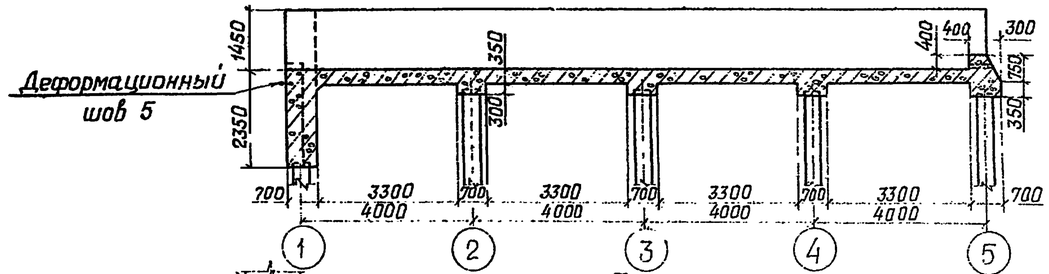

План

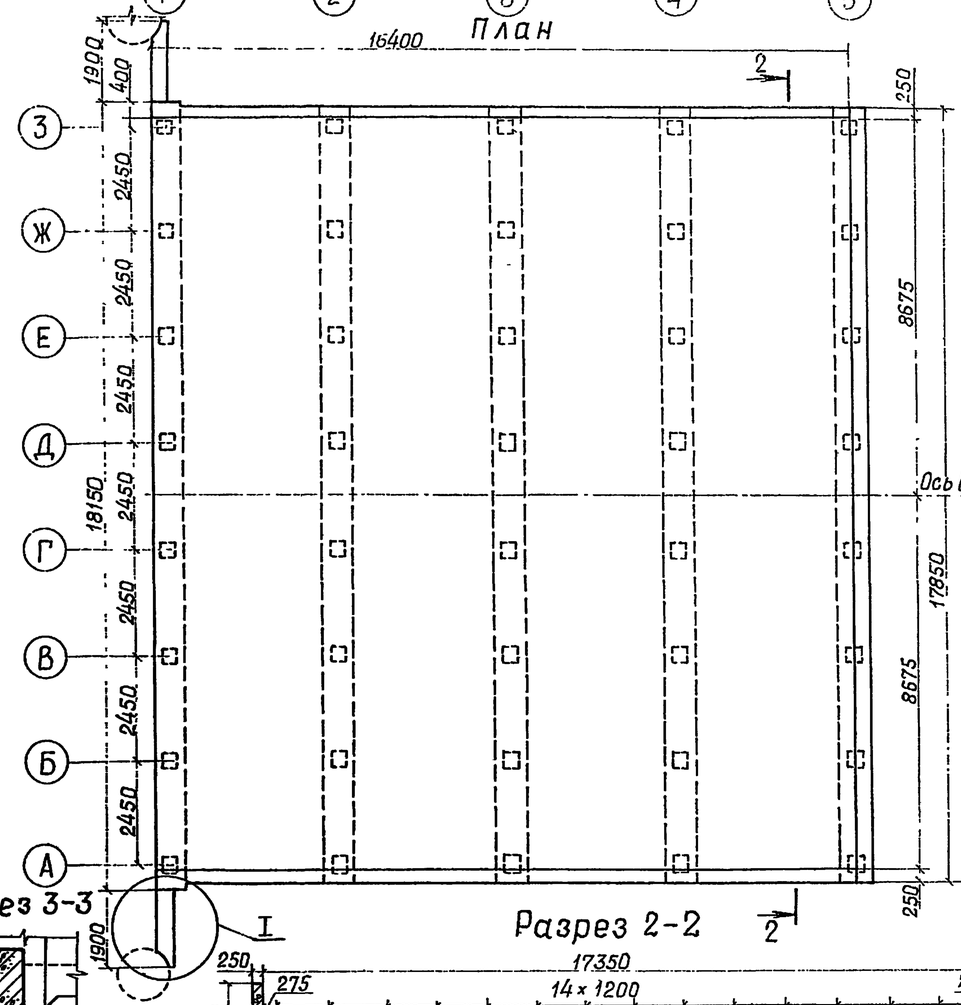

Разрез 3-3

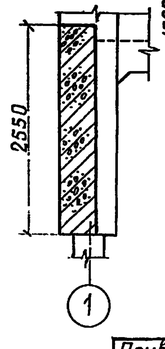

Разрез 2-2

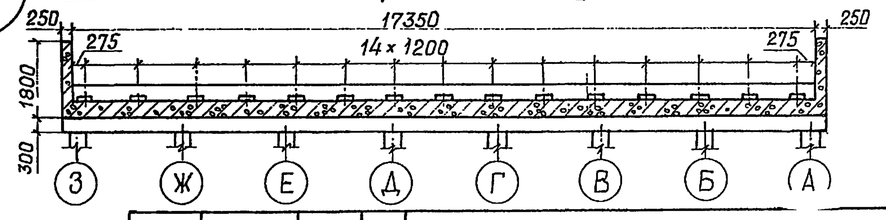

Привязан				820-4-031.88-КЖ	
				Водосбросы открытого типа автоматического действия	
Инв №	Нач.отд	Смирнова		10.06.88	Водосброс ВО-ГК	Стадия: Р	Лист: 24	Листов:
	ГИП	Позднова		10.06.88				
	Гл.спец.	Шпайзман		9.06.88				
	Вед.инж.	Ковкин		9.06.88	Концевые площадки КП-1, КП-2 Общие виды.	ЛЕНГИПРОВОДХОЗ 2567-03 55		
	Н.контр.	Макарова		9.06.88				

820-4-031.88 Лист III

План свайного основания концевой площадки КП-1

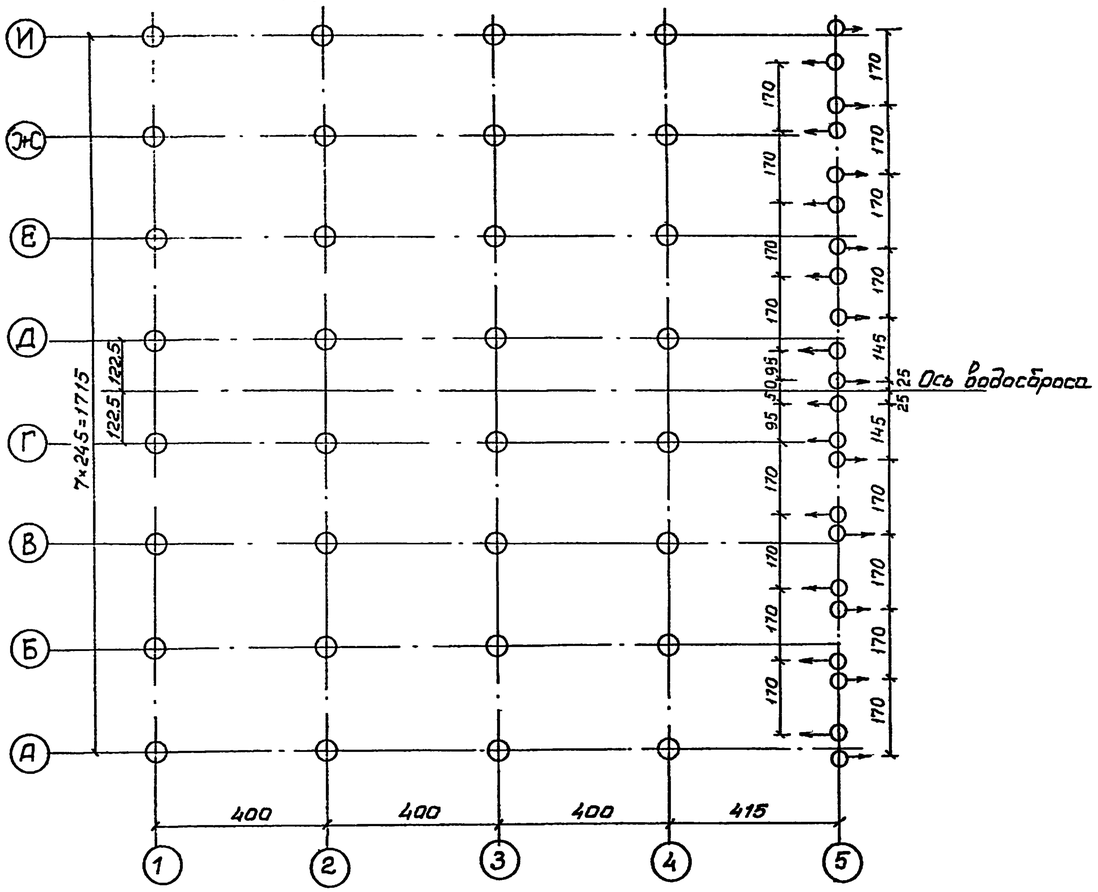

План свайного основания концевой площадки КП-2

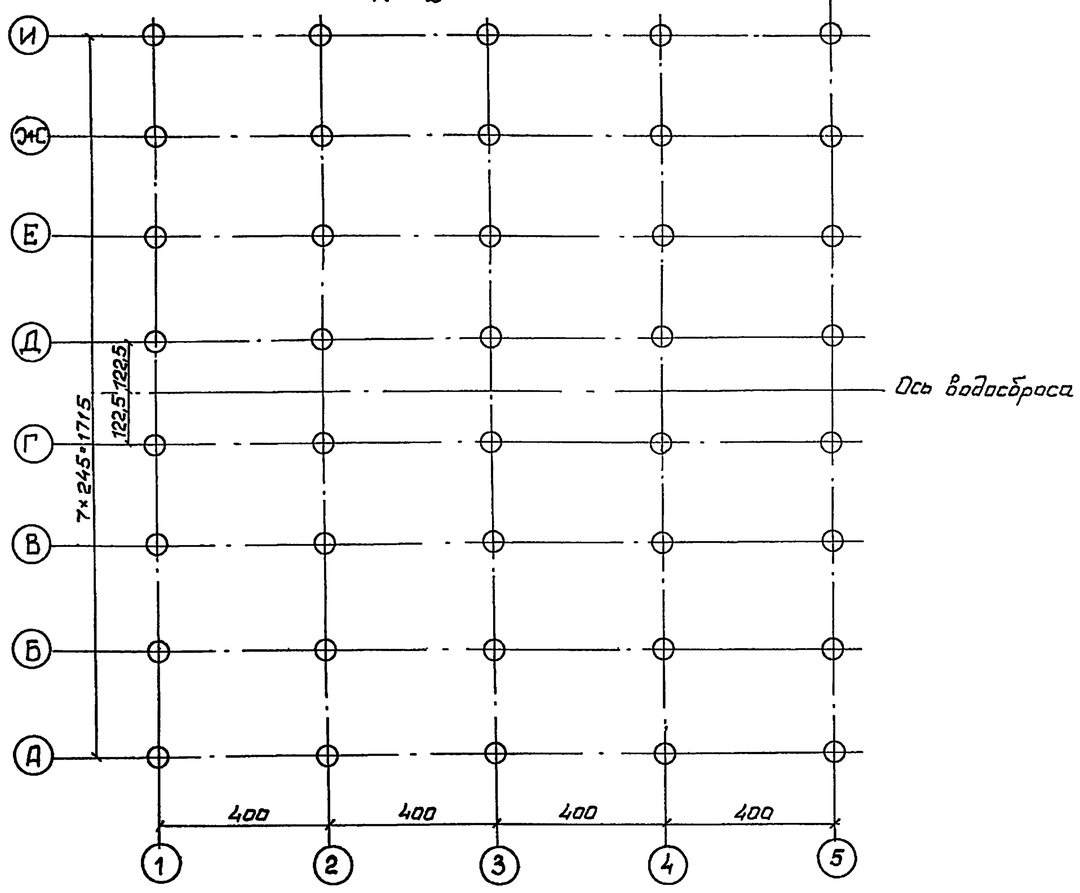

Расчётная несущая способность и минимальная глубина забивки свай

Таблица 1

Параметры	Вариант концевой площадки	Ряд свай				
		1	2	3	4	5
Расчетная несущая способность No, КН (тс)	КП-1	210 (21)	200 (20)	220 (22)	250 (25)	320 (32)
	КП-2	210 (21)	200 (20)	220 (22)	250 (25)	270 (27)
Минимальная глубина забивки свай $l_{заб}$, м	КП-1	4.0	6.0	6.0	8.0	9.0
	КП-2	4.0	6.0	6.0	8.0	9.0

1. Для устройства свайного основания концевой площадки КП-1 предусматривается применение железобетонных свай марки С10-35 по ГОСТ 19804.1-79, концевой площадки КП-2 - свай марки С10-35У по ГОСТ 19804.1-79 с заменой продольной арматуры 4Ф12А III на 8Ф20А III (см. лист 50).
2. Проектом предусматривается проведение в процессе забивки свай испытаний их динамической нагрузкой, в результате которых уточняется несущая способность свай „Ф". При этом величина Ф должна быть не менее расчетной величины No, а глубина забивки свай от проектной поверхности планировки должна быть не менее $l_{заб}$. Величины No и $l_{заб}$ приведены в табл. 1.

Расход материалов

Таблица 2

Вариант концевой площадки	Марка свай	Количество свай			Объём железобетона, м³
		вертикальных	наклонных	всего	
КП-1	С10-35	32	22	54	67.5
КП-2	С10-35У	40	-	40	50.0

Контрольные динамические испытания проводятся строительной организацией, осуществляющей возведение свайного фундамента в соответствии с действующими правилами производства работ (СНиП 3.02.01-87 и ГОСТ 5686-78) по техническому заданию, выданному проектной организацией, привязавшей данные типовые проектные решения.

3. Поверхности свай на длине 5м от верха, с целью уменьшения касательных сил морозного пучения грунта, покрываются в 2слоя эмалью КО-174.
4. Размеры на чертеже даны в сантиметрах.

Схема расположения наклонных свай

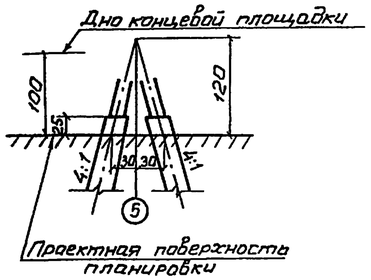

Условные обозначения

○ - сваи вертикальные

-○ - сваи наклонные

Нач отд	Смирнова		5.05.88	820-4-031.88 - КЖС	
ГИП	Позднова		5.05.88	Водосбросы открытого типа автоматического действия	
Гл спец	Крыжановская		3.05.88		Стадия: Р; Лист: 25; Листов:
Инженер	Спорыхина		3.05.88	Концевые площадки КП-1, КП-2. Свайные основания.	Ленгипроводхоз 25671-03 56
Н контр	Ковкина		3.05.88		

Привязан

Инв №

Подпись и дата | Взам инв №

Копировал Чек Формат А2

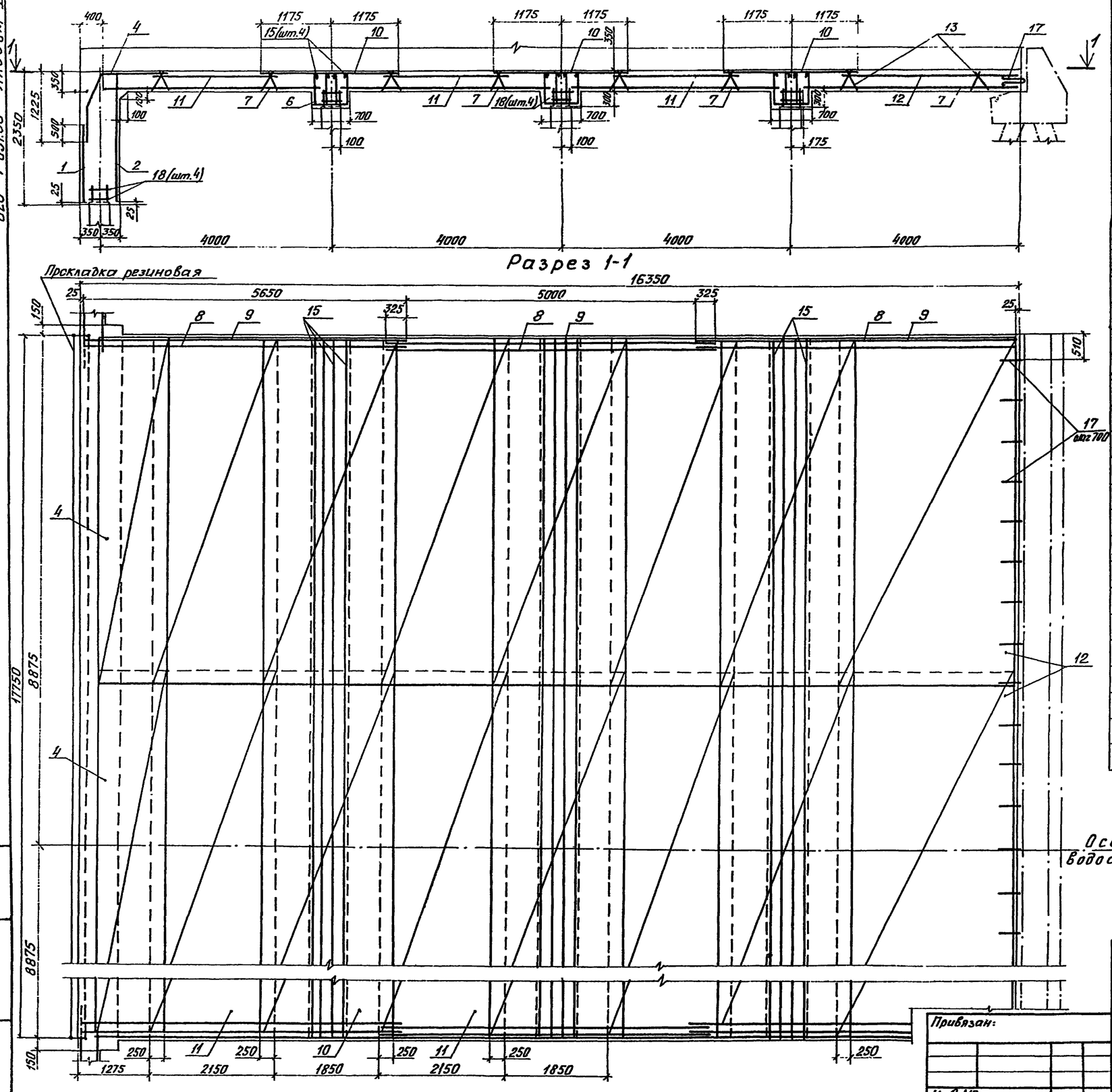

Спецификация КП-1

Формат	Зона	Поз.	Обозначение	Наименование	Кол.	Примечание
				Сборочные единицы		
				Сетки арматурные		
А4		1	КЖИ-0410	С 52	3	
А4		2	КЖИ-0420-01	С 54	4	
А4		3	КЖИ-0430	С 55	4	
А4		4	КЖИ-0440-01	С 57	3	
А4		5	КЖИ-0450-01	С 59	12	
А4		6	КЖИ-0460-01	С 61	6	
А4		7	КЖИ-0470-01	С 63	20	
А4		8	КЖИ-0480	С 64	6	
А4		9	КЖИ-0490	С 65	6	
А4		10	КЖИ-0500-01	С 67	9	
А4		11	КЖИ-0510-01	С 69	9	
А4		12	КЖИ-0520-01	С 71	3	
А4		13	КЖИ-0530-01	С 73	80	
А4		14	КЖИ-0540	С 74	20	
				Детали		
				ф10АIII-ГОСТ 5781-82		
Б4		15		ℓ=17750	12	11,0кг
Б4		16		ℓ=17000	1	10,5кг
				А-I-10 ГОСТ 5781-82		
Б4		17*		ℓ=890	25	0,5кг
				А-I-6 ГОСТ 5781-82		
Б4		18*		ℓ=1310	128	0,3кг
				Материалы		
				Бетон класса В15, W6		151,0м³

* поз. 17,18 см. ведомость деталей на листе 28.

Нач.отд.	Смирнова	[signature]	10.06.88	820-4-031.88-КЖ
ГИП	Позднова	[signature]	10.06.88	Водосбросы открытого типа автоматического действия
Вед.инж.	Ковкина	[signature]	10.06.88	Стадия: Р; Лист: 26; Листов:
Инженер	Напалков	[signature]	8.06.88	Концевая площадка КП-1. Схема армирования. Разрез 1-1
Н.контр.	Макарова	[signature]	8.06.88	ЛЕНГИПРОВОДХОЗ

Привязан:

Инв. №

Копировал: [signature] 2567-03 57 Формат: А2

820-4-031.88 Альбом III

Инв.№ подл. | Подпись и дата | Взам.инв.№

Вид А-А

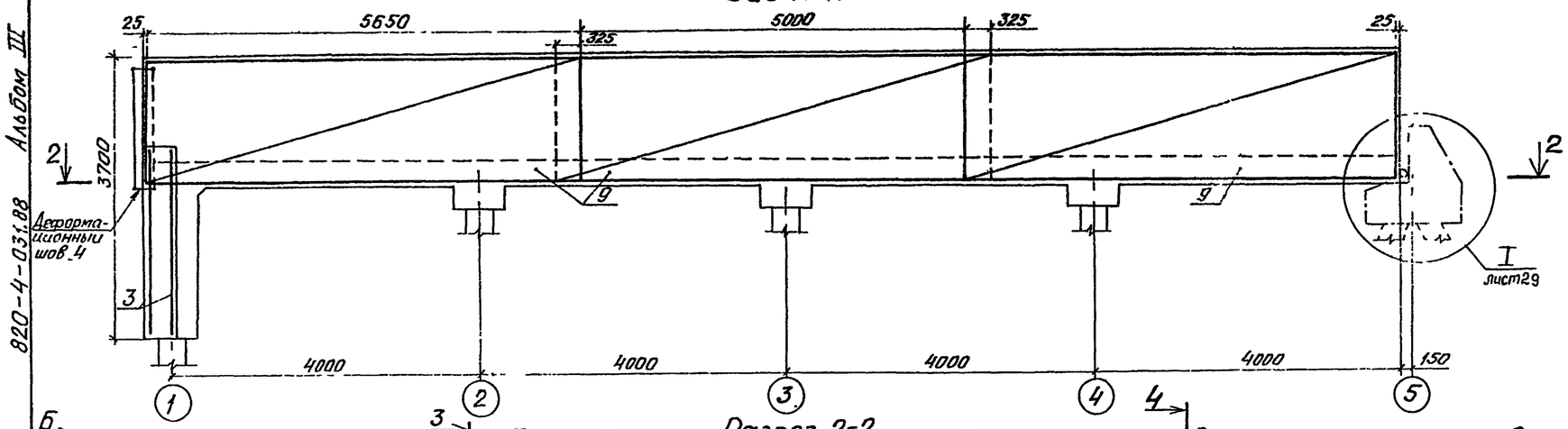

Разрез 2-2

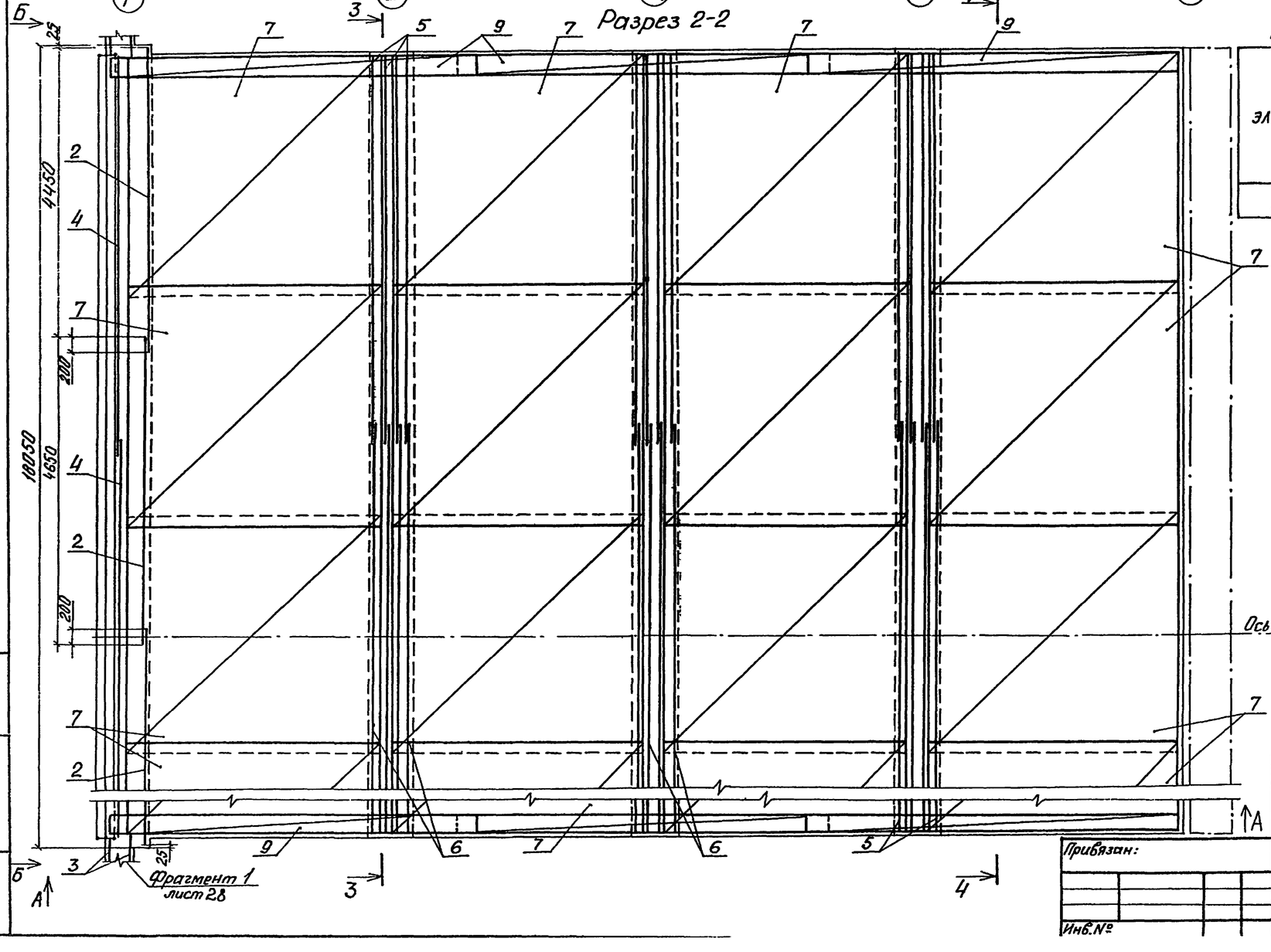

Ведомость деталей

Поз.	Эскиз
17	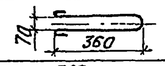
18	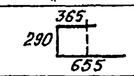

Ведомость расхода стали на элемент, кг

Марка элемента	Изделия арматурные								Общий расход
	Арматура класса							Всего	
	A-III			A-II		A-I			
	ГОСТ 5781-82			ГОСТ 5781-82		ГОСТ 5781-82			
	ф12	ф10	Итого	ф10	Итого	ф10	ф6	Итого	
КП-1	1864,4	926,1	2790,5	2282,9	2282,9	572,1	37,2	609,3	5682,7	5683

1. Конец свай после срубки должен быть заведен в монолитный бетон на 50мм, выпуски арматуры – не менее чем на 300мм. При недостаточной длине заделки обнажаемой арматуры необходимо приварить коротыши из арматурной стали класса A-III диаметром 12мм.
2. Конструкцию деформационного шва см. АС лист 20.
3. Защитный слой бетона до арматуры – 30мм.

Привязан:				820-4-031.88-КЖ			
Инв.№				Водосбросы открытого типа автоматического действия			
Нач.отд.	Смирнова		11.05.88		Стадия	Лист	Листов
ГИП	Поздняова		10.05.88		Р	27	
Вед.инж.	Ковкина		10.05.88				
Инженер	Напалков		10.05.88	Концевая площадка КП-1. Схема армирования. Вид А-А. Разрез 2-2.	ЛЕНГИПРОВОДХОЗ 15871-03 58		
Н.контр.	Макарова		10.05.88				

Вид Б-Б

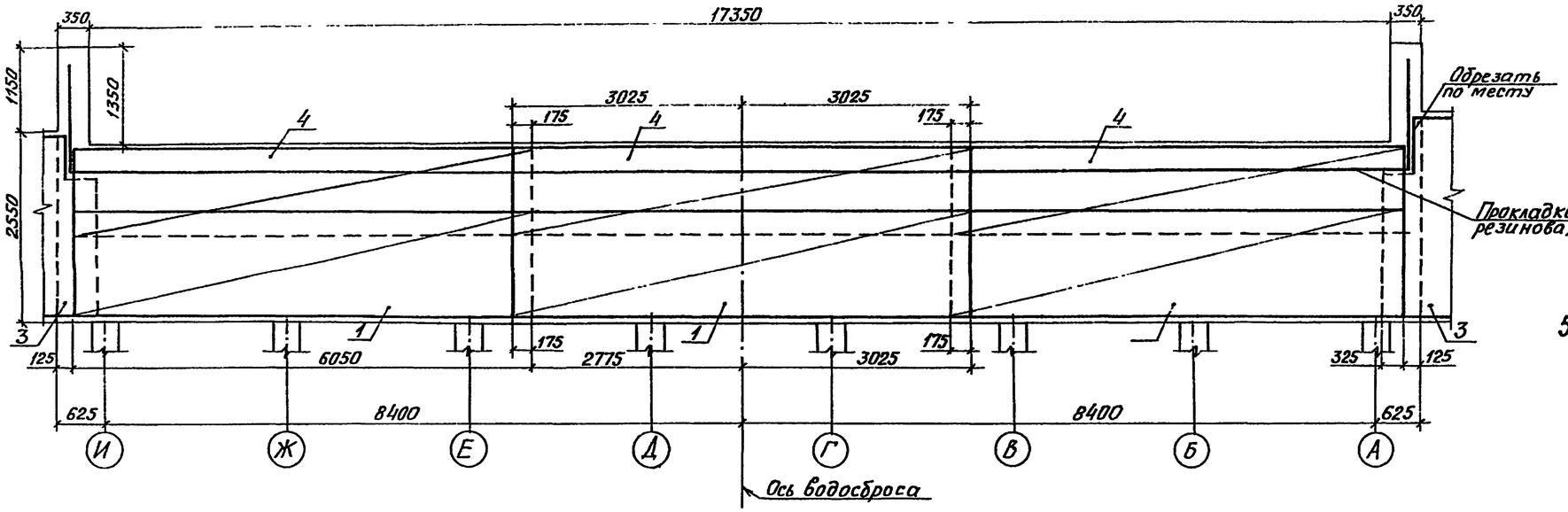

Фрагмент 1

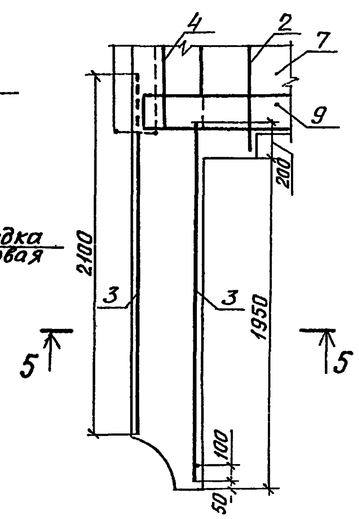

Разрез 5-5

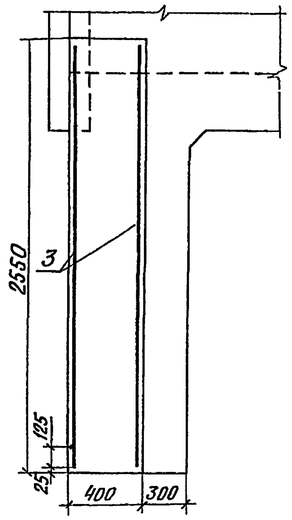

(I)

Разрез 3-3

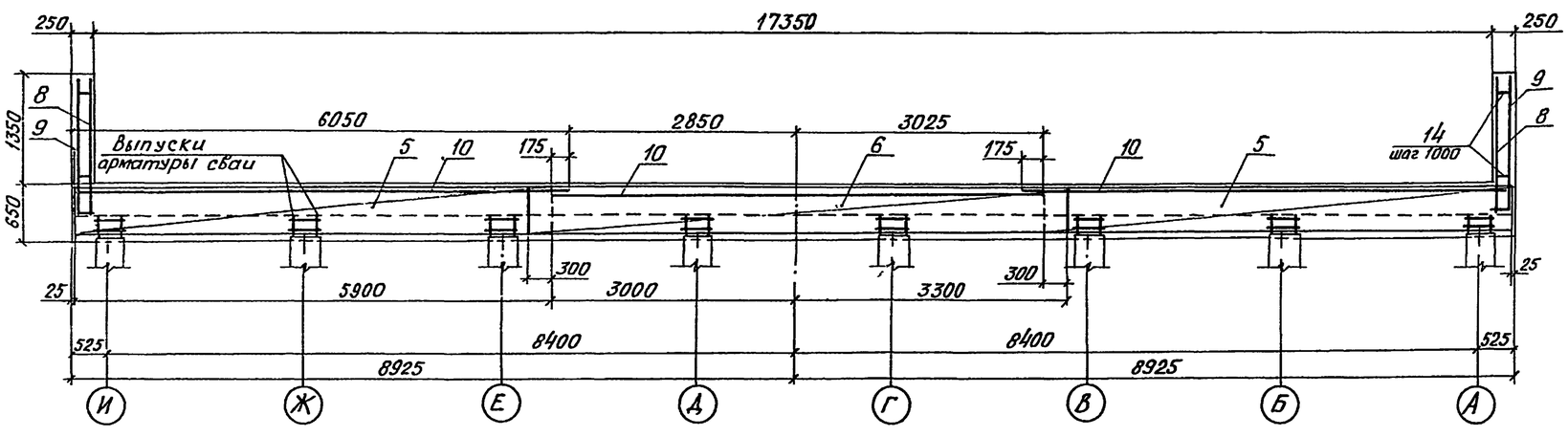

Разрез 4-4

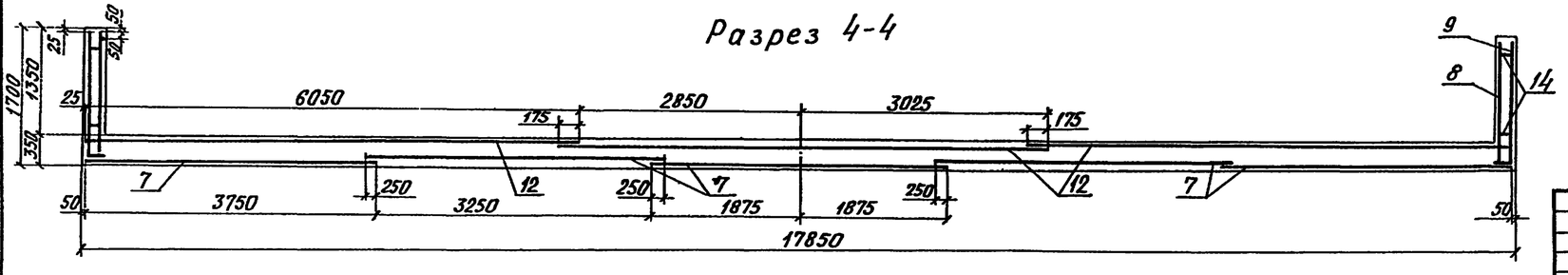

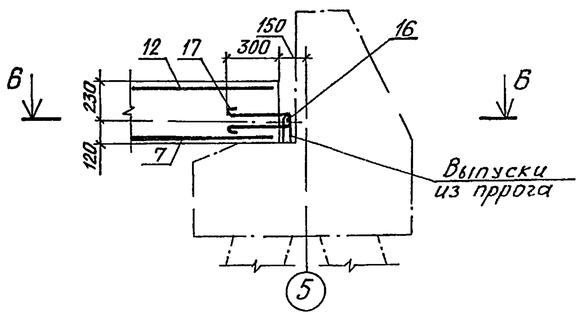

Разрез 6-6

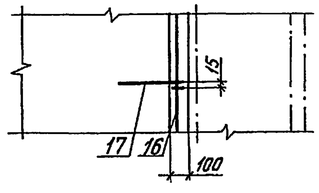

				820-4-031.88-КЖ	
				Водосбросы открытого типа автоматического действия	
Привязан:	Нач.отд.	Смирнова	11.06.88		Стадия: Р; Лист: 28; Листов:
	ГИП	Позднова	11.06.88		
	Вед.инж.	Ковкина	7.06.88		
	Инженер	Напалков	6.06.88	Концевая площадка КП-1 Схема армирования	ЛЕНГИПРОВОДХОЗ 2567-03 59
Инв.№	Н.контр.	Макарова	7.06.88	Вид Б-Б Разрезы 3-3 – 6-6.	

Формат А2

Инв.№ подл. | Подпись и дата | Взам.инв.№

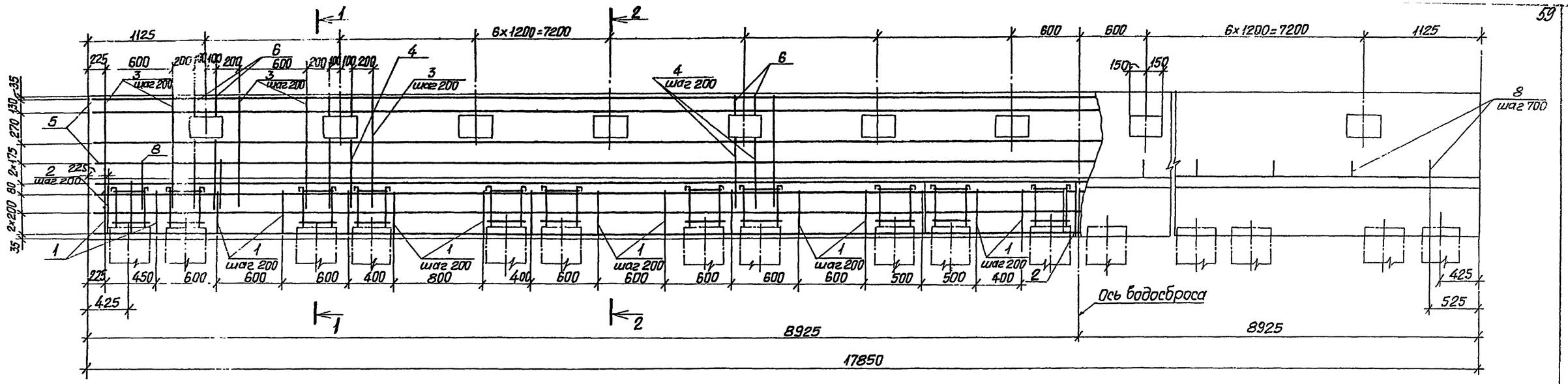

Разрез 1-1

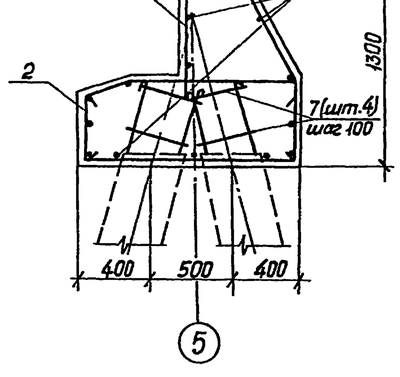

Разрез 2-2

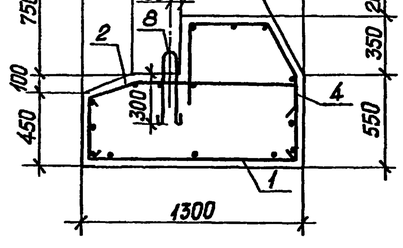

Ведомость деталей

Поз.	Эскиз
1	400, 1230, 400
2	310, 980, 350, 230, 100
3	310, 500, 250, 710, 350, 1000
4	370, 500, 460, 310, 800, 150
6	485, 140, 395, 150
7	655, 250, 365
8	z=25, 450

Спецификация ВП

Формат	Зона	Поз.	Обозначение	Наименование	Кол.	Примечание
				Детали		
				Ф10 AIII, ГОСТ 5781-82		
Б.ч		1*		ℓ=2030	53	1.3 кг
Б.ч		2*		ℓ=1640	88	1.0 кг
Б.ч		3*		ℓ=2560	60	1.6 кг
Б.ч		4*		ℓ=1930	28	1.2 кг
Б.ч		5		ℓ=17760	20	10.1 кг
				Ф6 AI, ГОСТ 5781-82		
Б.ч		6*		ℓ=1020	28	0.2 кг
Б.ч		7*		ℓ=1310	88	0.3 кг
				Ф10 AI, ГОСТ 5781-82		
Б.ч		8*		ℓ=1060	25	0.6 кг
				Материалы		
				Бетон класса В15, W6		19.0 м³

*) поз. 1...4, 6...8 – см. ведомость деталей.

Ведомость расхода стали на элемент, кг

Марка элемента	Изделия арматурные					Всего	Общий расход
	Арматура класса						
	A-III		A-I				
	ГОСТ 5781-82		ГОСТ 5781-82				
	Ф10	Итого	Ф6	Ф10	Итого		
ВП	503.0	503.0	31.9	16.3	48.2	551.2	551

1. Конец сваи после срубки должен быть заведен в монолитный бетон на 100мм, выпуски арматуры – не менее чем на 400 мм. При недостаточной длине заделки обнажаемой арматуры необходимо приварить коротыши из арматурной стали класса A-III диаметром 12 мм.
2. Защитный слой бетона до арматуры – 30 мм.

Привязан

Инв.№

Нач.отд.	Смирнова		11.06.88
ГИП	Поздняова		11.06.88
Вед.инж.	Ковкина		7.06.88
Инженер	Напалков		6.06.88
Н.контр.	Макарова		7.06.88

820-4-031.88-КЖ

Водосбросы открытого типа автоматического действия

Стадия	Лист	Листов
Р	29	

Концевая площадка КП-1. Водобойный порог ВП. Общий вид. Схема армирования.

ЛЕНГИПРОВОДХОЗ

25671-03 60

Копировал Петрова Формат А3

820-4-031.88 Альбом III

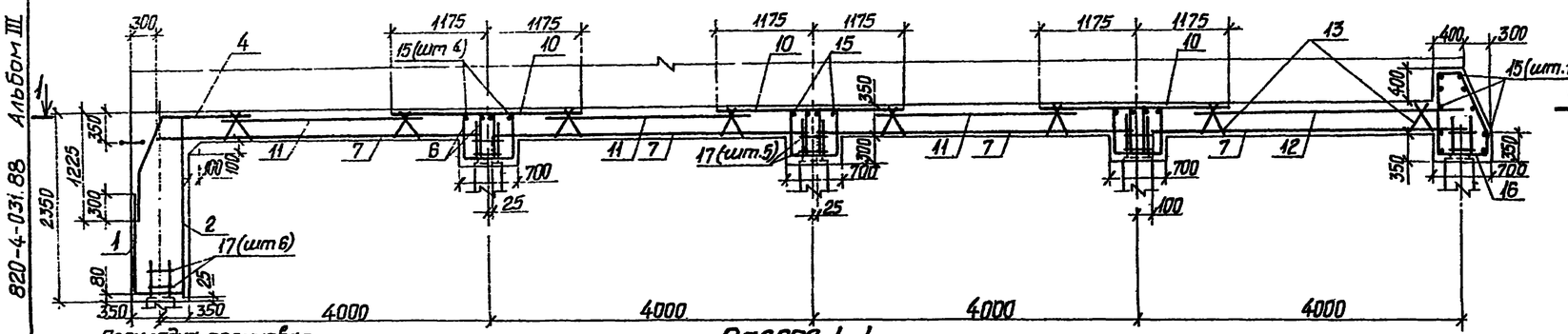

Прокладка резиновая

Разрез 1-1

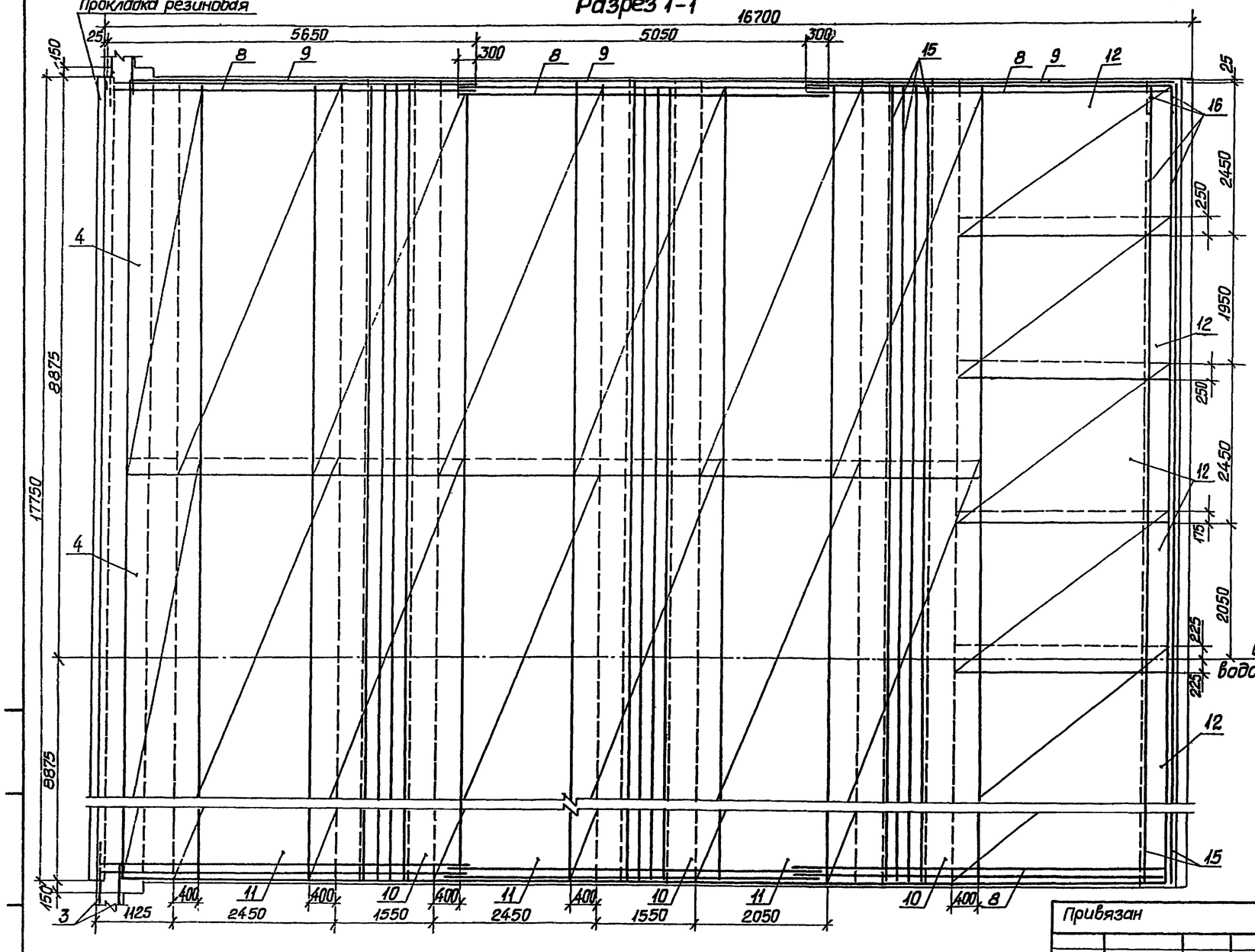

Спецификация КП-2

Формат	Зона	Поз.	Обозначение	Наименование	Кол.	Примечание
				Сборочные единицы		
				Сетки арматурные		
А4		1	КЖ.И. 0590	С 82	3	
А4		2	КЖ.И. 0560-01	С 77	4	
А4		3	КЖ.И. 0430	С 55	4	
А4		4	КЖ.И. 0440-01	С 57	3	
А4		5	КЖ.И. 0450-01	С 59	12	
А4		6	КЖ.И. 0460-01	С 61	6	
А4		7	КЖ.И. 0580-01	С 81	28	
А4		8	КЖ.И. 0480	С 64	6	
А4		9	КЖ.И. 0490	С 65	6	
А4		10	КЖ.И. 0500-01	С 67	9	
А4		11	КЖ.И. 0570-01	С 79	9	
А4		12	КЖ.И. 0600-01	С 84	8	
А4		13	КЖ.И. 0530-01	С 73	80	
А4		14	КЖ.И. 0540	С 74	20	
				Детали		
				Ф10 АIII, ГОСТ 5781-82		
Б.ч		15		ℓ = 17800	24	11.0 кг
Б.ч		16*		ℓ = 3270	74	2.0 кг
				Ф6 АI, ГОСТ 5781-82		
Б.ч		17*		ℓ = 1310	200	0.3 кг
				Материалы		
				Бетон класса В15, W6		162.6 м³

* Поз. 16,17 – см. ведомость деталей на листе 31

Привязан

Инв.№

Нач.отд.	Смирнова		11.06.88
ГИП	Позднова		11.06.88
Вед.инж.	Ковкина		7.06.88
Инженер	Напалков		6.06.88
Н.контр.	Макарова		7.06.88

820-4-031.88-КЖ

Водосбросы открытого типа автоматического действия

Стадия	Лист	Листов
Р	30	

Концевая площадка КП-2. Схема армирования. Разрез 1-1.

ЛЕНГИПРОВОДХОЗ 25671-03 61

Копировал Петрова

Вид А-А

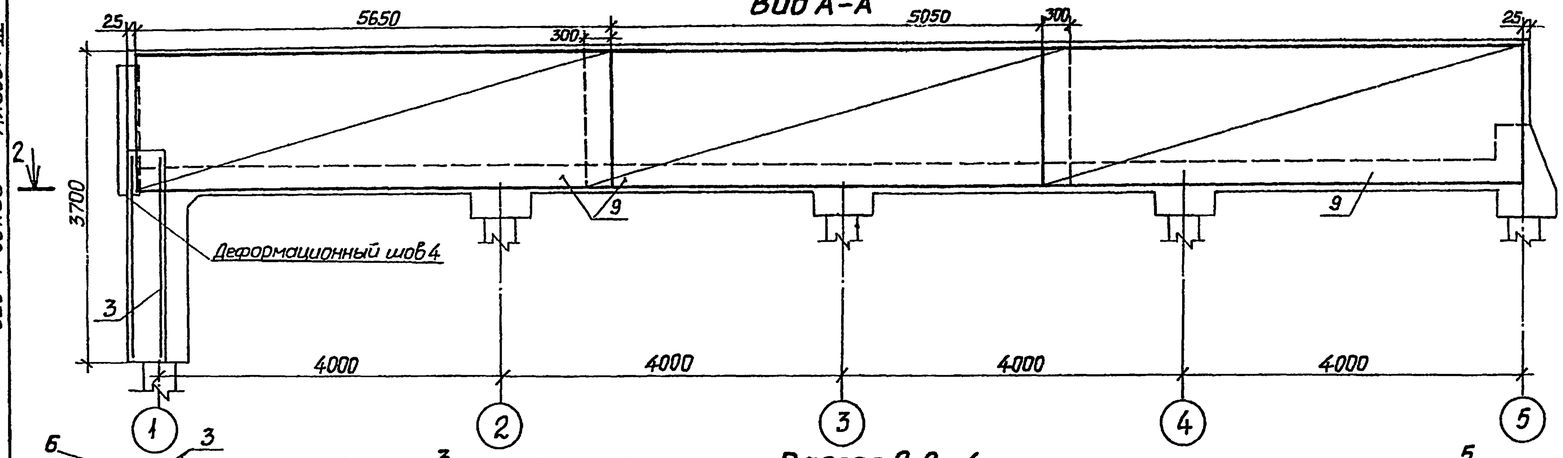

Разрез 2-2

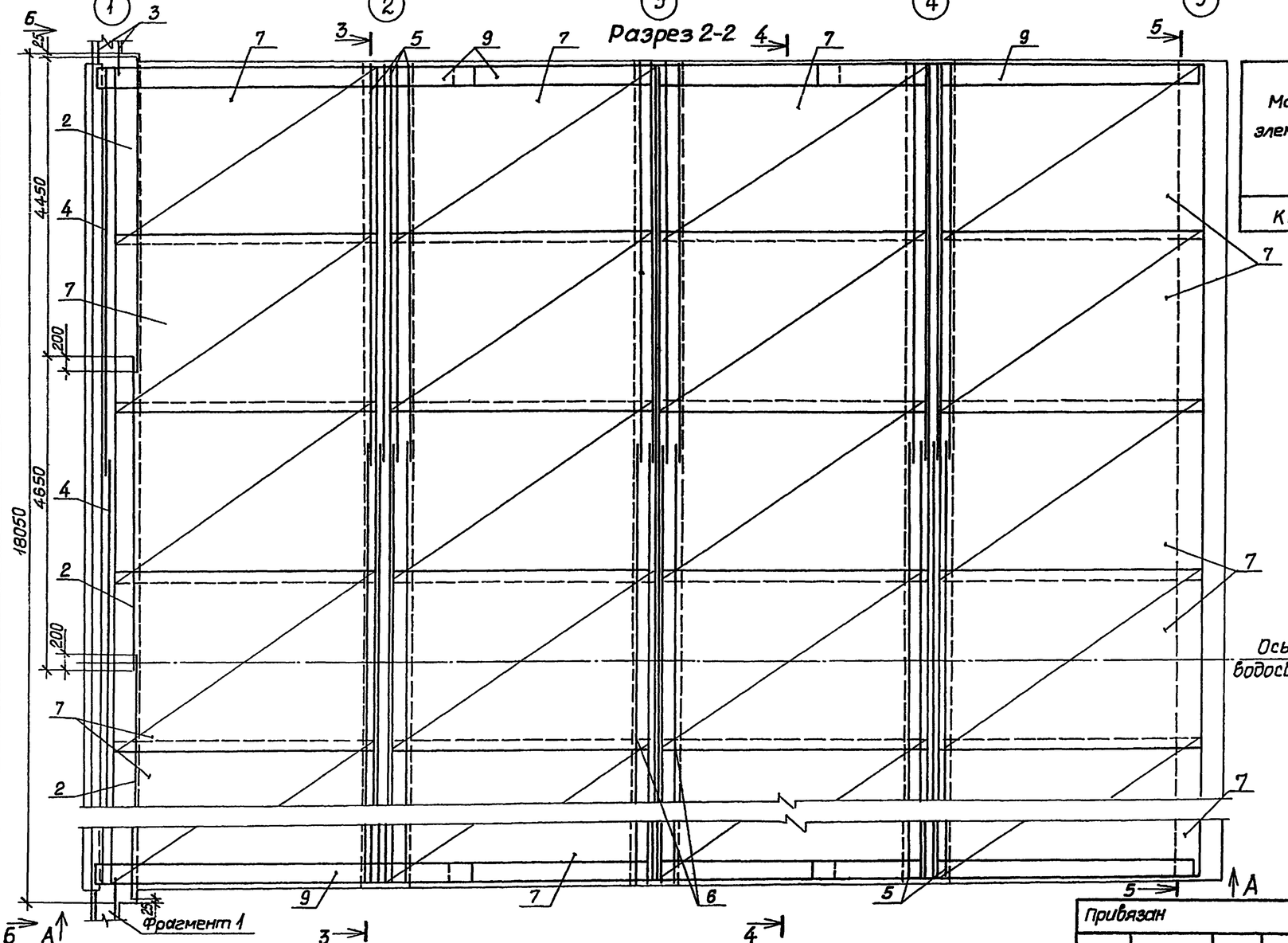

Ведомость деталей

Поз.	Эскиз
16	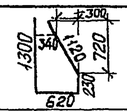
17	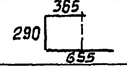

Ведомость расхода стали на элемент, кг

Марка элемента	Изделия арматурные									Всего	Общий расход
	Арматура класса										
	A-III ГОСТ 5781-82				A-II ГОСТ 5781-82		A-I ГОСТ 5781-82				
	ф14	ф12	ф10	Итого	ф10	Итого	ф10	ф6	Итого		
КП-2	2140.7	1494.0	1233.1	4867.8	1664.1	1664.1	559.8	58.2	618.0	7149.9	7150

1. Конец сваи после срубки должен быть заведен в монолитный бетон на 100 мм, выпуски арматуры – не менее чем на 450 мм. При недостаточной длине заделки обнажаемой арматуры необходимо приварить коротыши из арматурной стали класса A-III диаметром 20 мм.
2. Конструкцию деформационного шва см. АС лист 20.
3. Защитный слой бетона до арматуры – 30 мм.

Привязан

Инв. №

Нач. отд.	Смирнова		11.06.88
ГИП	Позднова		11.06.88
Вед. инж.	Ковкина		7.06.88
Инженер	Напалков		6.06.88
Н. контр.	Макарова		7.06.88

820-4-031.88-КЖ

Водосбросы открытого типа автоматического действия

стадия	лист	листов
Р	31	

Концевая площадка КП-2. Схема армирования. Вид А-А. Разрез 2-2.

ЛЕНГИПРОВОДХОЗ

2567-1-03 62

Копировал Петрова

Формат А2

Альбом III

820-4-031.88

Вид Б-Б

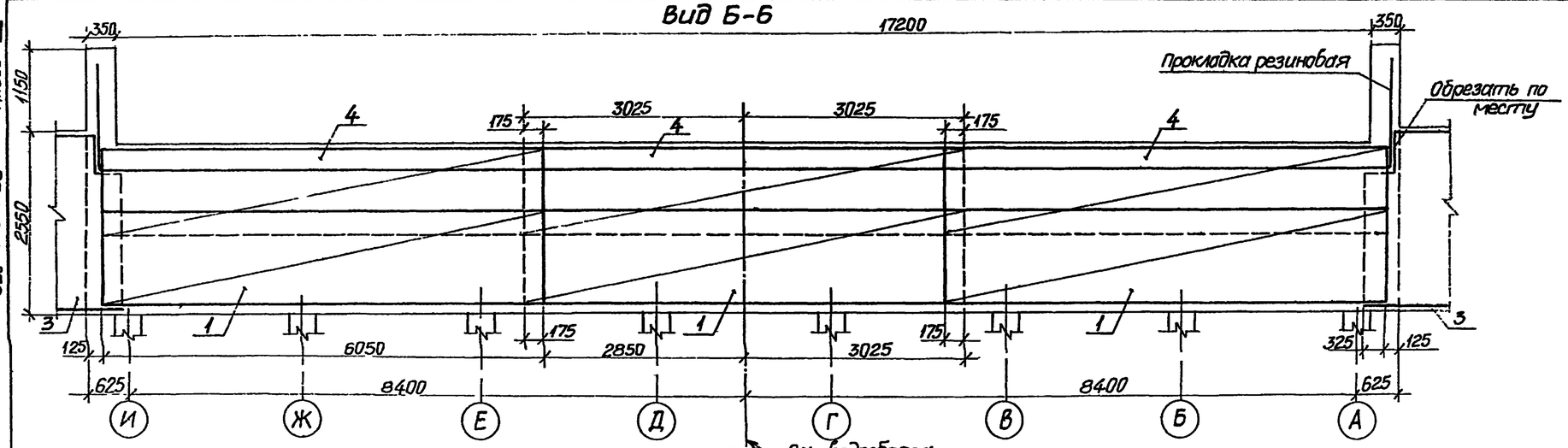

Фрагмент 1

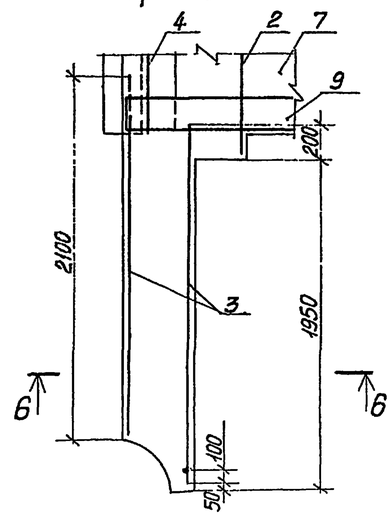

Разрез 3-3

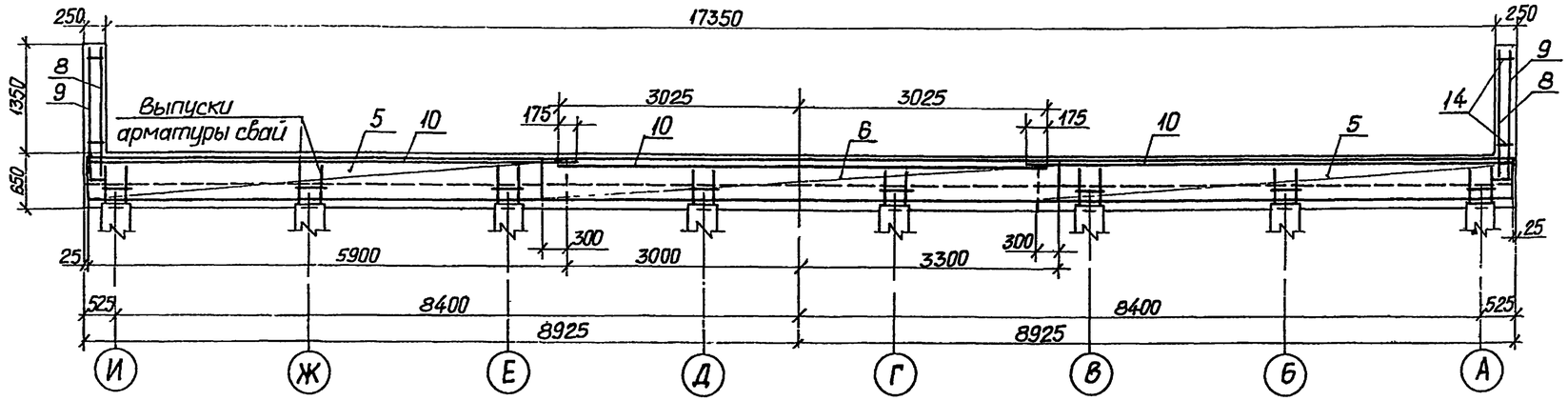

Разрез 6-6

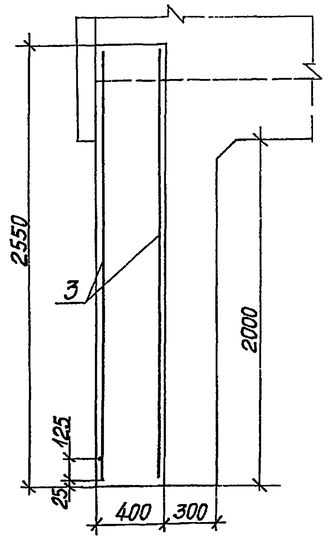

Разрез 4-4

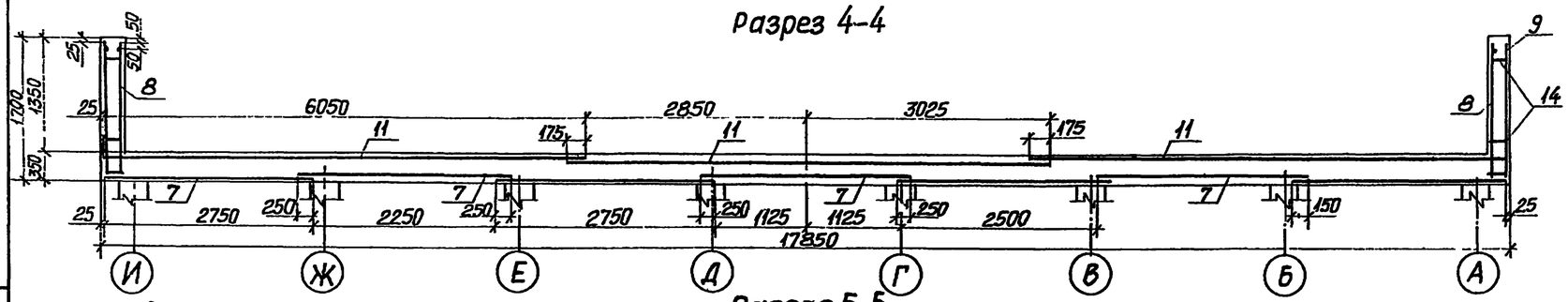

Разрез 5-5

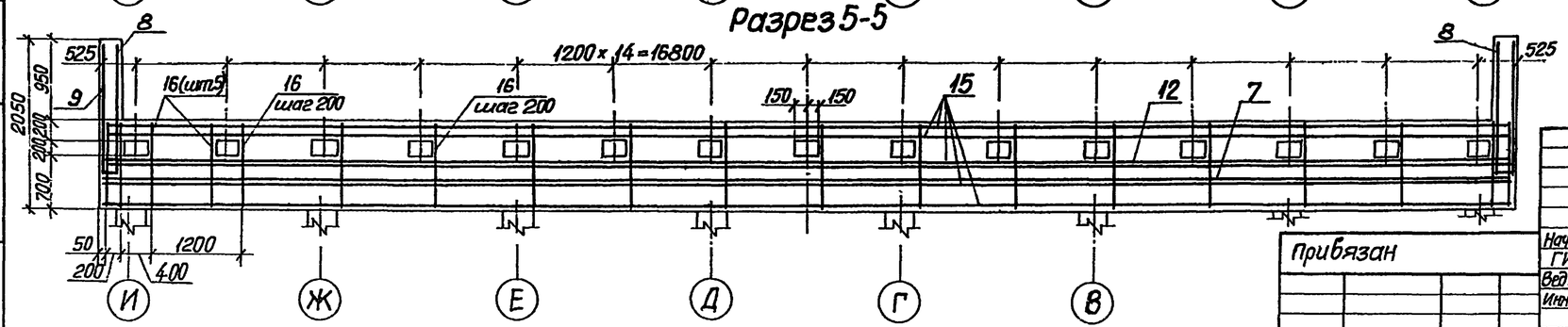

Прибязан

Инв №

Нач.отд	Смирнова		11.06.88
ГИП	Пазднова		11.06.88
Вед.инж.	Ковкина		7.06.88
Инженер	Нападков		6.06.88
Н.контр	Макарова		7.06.88

820-4-031.88-КЖ

Водосбросы открытого типа автоматического действия

Стадия	Лист	Листов
Р	32	

Концевая площадка КП-2
Схема армирования
Вид Б-Б Разрезы 3-3 ÷ 6-6

ЛЕНГИПРОВОДХОЗ

Копировал Петрова

Формат А2

25671-03 63

Инв.№ подл. | Подпись и дата | Взам. инв. №

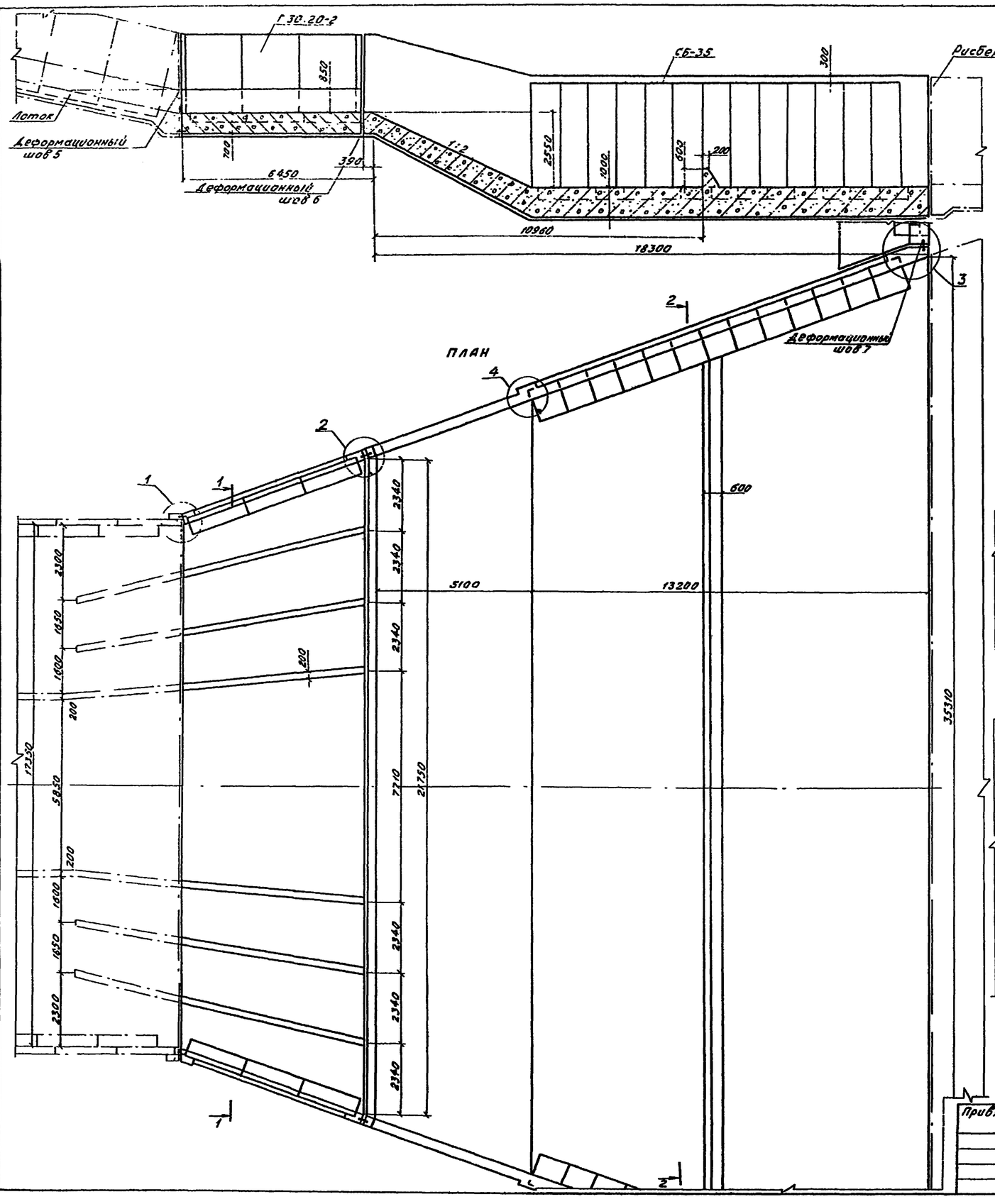

Разрез 1-1

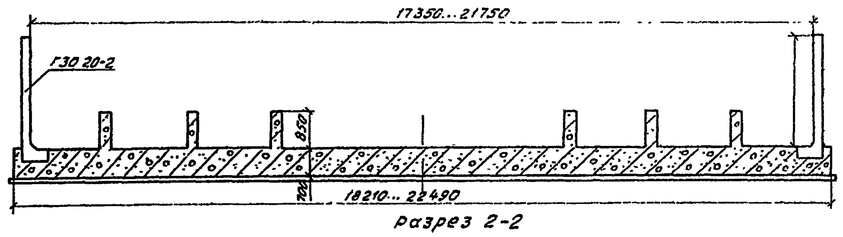

Разрез 2-2

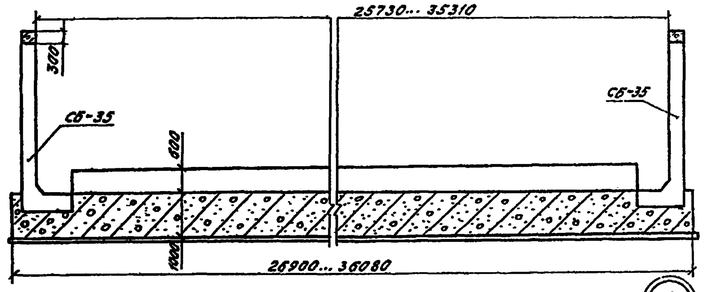

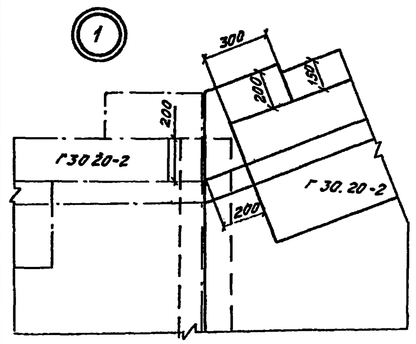

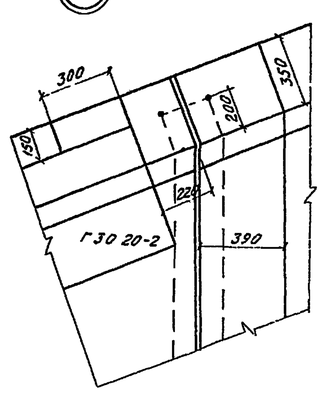

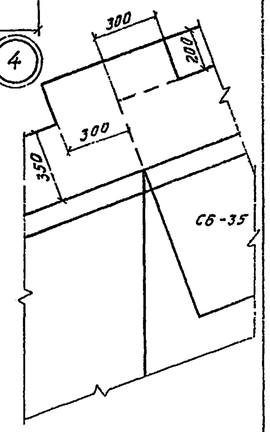

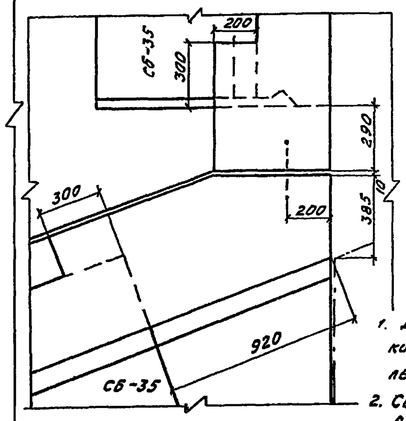

1. Для уплотнения деформационных швов предусмотрены прокладки резиновые. Конструкция деформационных швов приведена в комплекте АС лист 19.
2. Сборные железобетонные изделия Г30.20-2 и СБ-35 устанавливаются на цементный раствор марка 100 слоем 2 см.

Привязан

				820-4-031.88-КЖ		
				Водосбросы открытого типа автоматического действия		
Нач.отд.	Смирнова		10.05.88		Стадия	Лист	Листов
ГИП	Поздняова		10.05.88		Р	33	
Гл.спец.	Шпайзман		10.05.88				
Инженер	Напалков		8.05.88	Расширяющийся водобой ВР-1 Общий вид.	Ленгипроводхоз		
Н.контр.	Макарова		8.05.88				

Копировал: Прошкина 25671-03 64 Формат А2

Инв.№ подл. | Подпись и дата | Взам.инв.№

Разрез 1-1

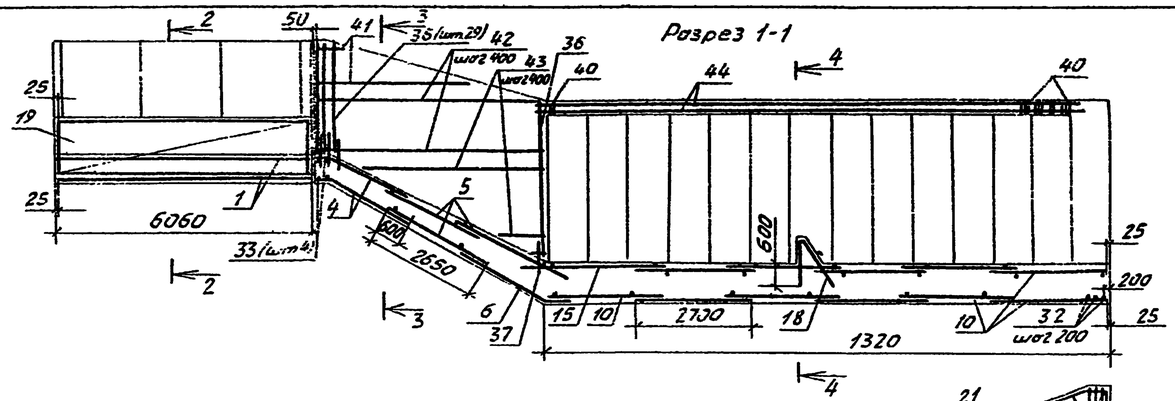

Разрез 2-2

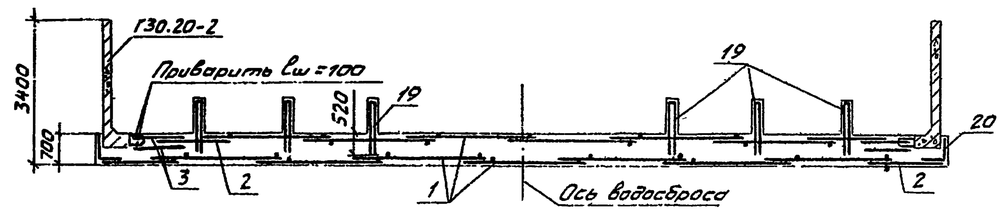

Разрез 3-3

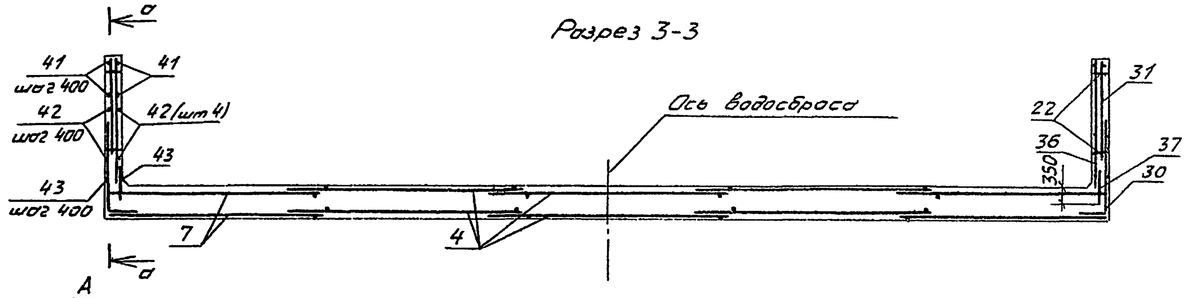

План нижней арматуры днища

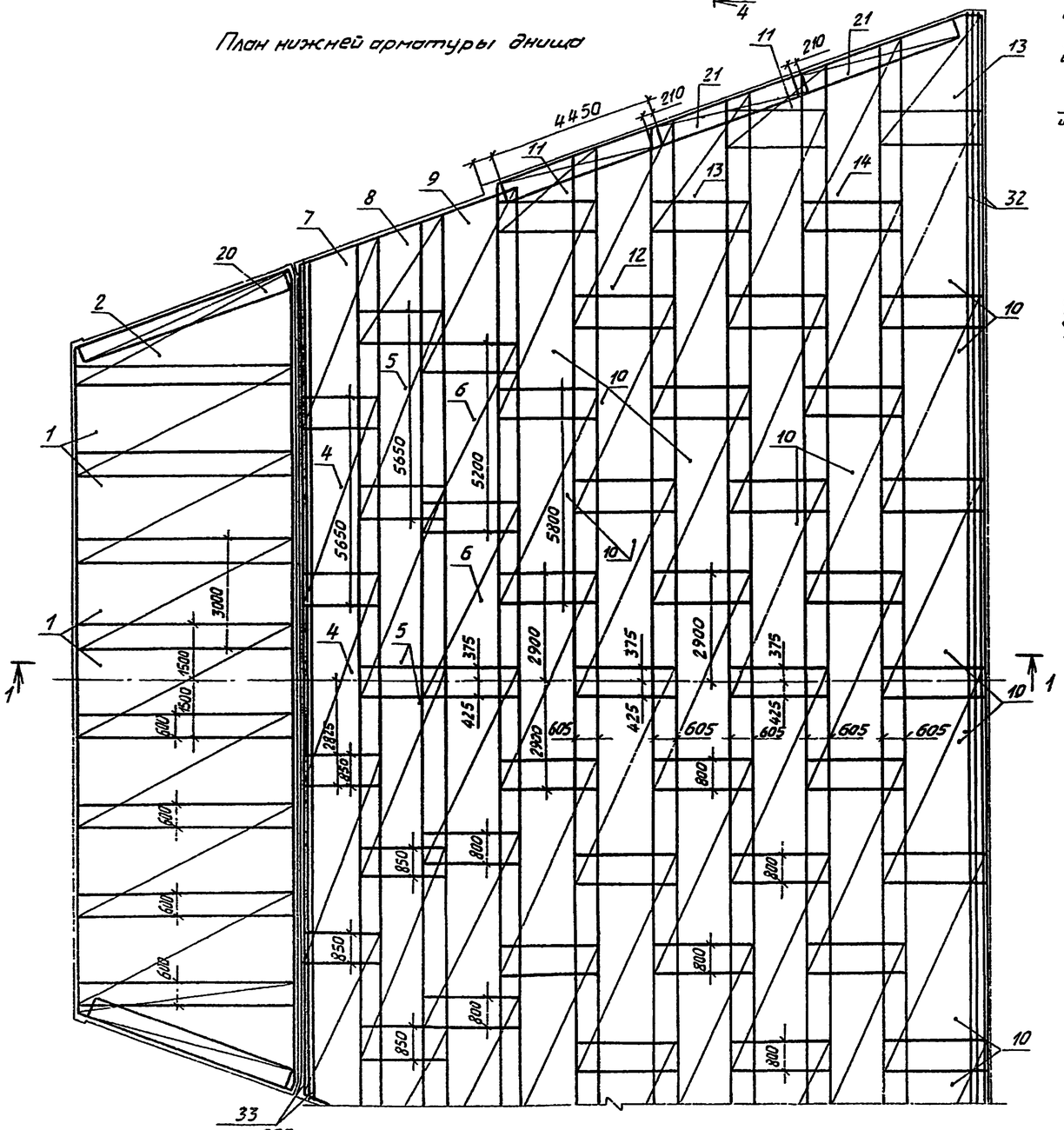

Разрез 4-4

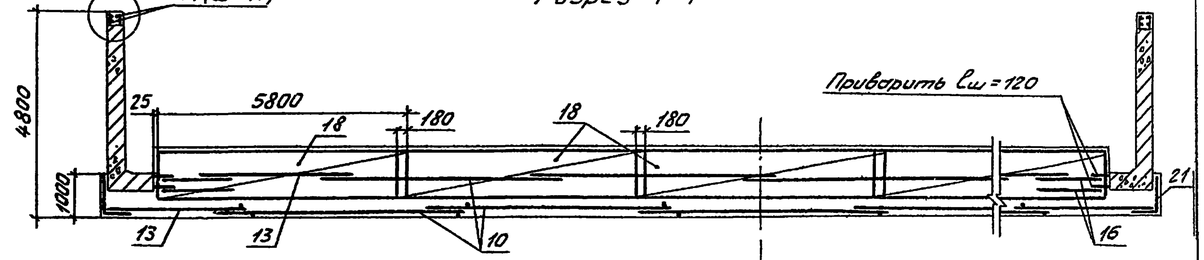

Разрез а-а

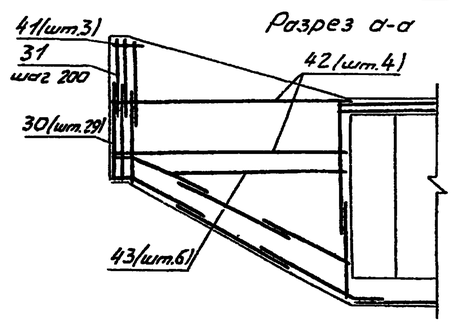

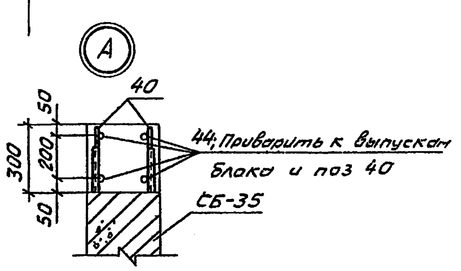

1. Сетки днища ориентированы. Ориентация сеток показана на разрезах.
2. Защитный слой бетона до арматуры - 30мм.

				820-4-031.88-КЖ	
				Водосбросы открытого типа автоматического действия	
Привязан					Стадия: Р; Лист: 34; Листов:
	Нач.отд	Смирнова		10.06.88	
	ГИП	Поздняков		10.06.88	
	Гл.спец	Шлейзман		10.06.88	
	Вед.инж	Кобкина		8.06.88	Расширяющийся водосброс ВР-1 Схема армирований. План нижней арматуры днища. Разрезы
Инв.№	Н.контр	Макарова		8.06.88	ЛЕНГИПРОВОДХОЗ

Копировал 25671-03 65 Формат А2

Инв.№ подл. | Подп. и дата | Взам.инв.№

План верхней арматуры днища

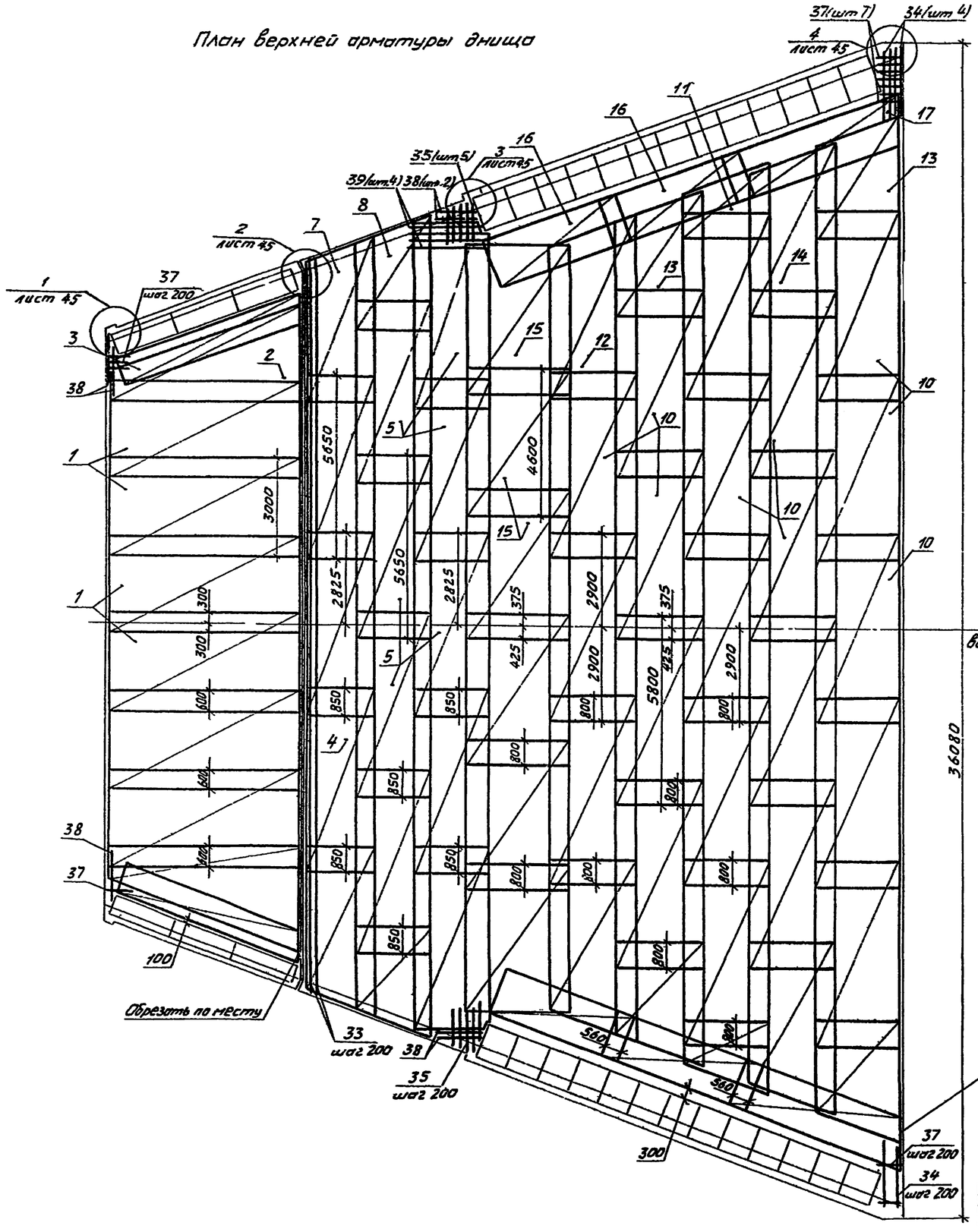

Ведомость деталей

Поз.	Эскиз
30	700, 2300
50	600, 1300
53	150, 300
54	100, 470
58	700, 1550
60	540, 300, 750
63	850, 150, 450
64	700, 330, 870

Ведомость расхода стали на элемент, кГ

Марка элемента	Изделия арматурные								Всего	Общий расход
	Арматура класса									
	A-III				A-II		A-I			
	ГОСТ 5781-82				ГОСТ5781-82		ГОСТ5781-82			
	Ø10	Ø12	Ø16	Итого	Ø10	Итого	Ø10	Итого		
ВР-1	67,6	10452,8	11620,5	22140,9	570,3	570,3	39,6	39,6	22750,8	22751

					820-4-031.88-КЖ
					Водосбросы открытого типа автоматического действия
Привязан	Начал	Смирнова		10.06.88	Стадия Р; Лист 35; Листов
	ГИП	Позднова		10.06.88	
	Гл.спец	Шпойзман		10.06.88	
	Вед.инж	Ковкина		9.06.88	Расширяющийся водобой ВР-1 Схема армирования. План верхней арматуры днища
Инв №	Н.контр	Макарова		8.06.88	ЛЕНГИПРОВОДХОЗ

Инв. № подл. | Подп. и дата | Взам. инв. №

Формат	Зона	Поз.	Обозначение	Наименование	Кол.	Примечание
				Сборочные единицы		
			3.820.1-29	Стеновой блок СБ-35	26	
			3.820.1-39	Г-образная конструкция		
				Г30 20-2	6	
				Сетки арматурные		
А4		1	КЖ.И. 0750	С102	13	
А4		2	КЖ.И. 0840	С111	4	
А4		3	КЖ.И. 0900	С120	4	
А4		4	КЖ.И. 0950	С127	6	
А4		5	КЖ.И. 1120	С154	13	
А4		6	КЖ.И. 1050	С143	4	
А4		7	КЖ.И. 1100	С150	4	
А4		8	КЖ.И. 1160	С160	4	
А4		9	КЖ.И. 1200	С164	2	
А4		10	КЖ.И. 1260	С171	52	
А4		11	КЖ.И. 1310	С179	6	
А4		12	КЖ.И. 1380	С188	4	
А4		13	КЖ.И. 1530	С208	8	
А4		14	КЖ.И. 1540	С209	4	
А4		15	КЖ.И. 1670	С226	6	
А4		16	КЖ.И. 1590	С217	8	
А4		17	КЖ.И. 1610	С220	4	
А4		18	КЖ.И. 1340	С184	5	
А4		19	КЖ.И. 1440	С196	6	
А4		20	КЖ.И. 0930	С124	2	
А4		21	КЖ.И. 1480-01	С203	6	
А4		22	КЖ.И. 1640	С223	12	
				Детали		
				ф16АIII ГОСТ 5781-82		
Бч		30*		С=3000	58	4,7 кг
Бч		31		С=1880 3000, Δ=40, Сср=2440	29×2	3,9 кг
Бч		32		С=36050	3	57,0 кг
Бч		33		С=22450	4	35,6 кг
Бч		34		С=2200	8	3,5 кг
Бч		35		С=1200	10	1,9 кг
				ф12АIII, ГОСТ 5781-82		
Бч		36		С=2580 3700, Δ=40, Сср=3140	29×2	2,8 кг
Бч		37		С=800	78	0,7 кг
Бч		38		С=1400	8	1,2 кг
Бч		39		С=2680	4	2,4 кг
				ф10АIII, ГОСТ 5781-82		
Бч		40		С=280	132	0,2 кг
				ф10АII, ГОСТ 5781-82		
Бч		41		С=1200..4250, Δ=1525, Сср=2725	3×4	1,7 кг
Бч		42		С=5800	16	3,6 кг
Бч		43		С=400..4630, Δ=845, Сср=2515	24	1,6 кг
Бч		44		С=13500	8	8,3 кг
				Узел 1		
				Детали		
				ф12АIII, ГОСТ 5781-82		
Бч		37		С=800	8	0,7 кг
Бч		39		С=2680	14	2,4 кр
Бч		50*		С=1900	6	1,7 кг
				ф10АII, ГОСТ 5781-82		
Бч		51		С=300	8	0,2 кг
Бч		52*		С=450	28	0,3 кг
				Узел 2		
				Детали		
				ф12АIII, ГОСТ 5781-82		
Бч		37		С=800	8	0,7 кг
Бч		39		С=2680	14	2,4 кг
Бч		50*		С=1900	6	1,7 кг
				ф10АII, ГОСТ 5781-82		
Бч		51		С=300	8	0,2 кг
Бч		53*		С=450	14	0,3 кг
Бч		54*		С=570	14	0,4 кг
				Узел 3		
				Детали		
				ф10АIII, ГОСТ 5781-82		
Бч		58*		С=2250	12	1,4 кг
Бч		59		С=3780	12	2,3 кг
				ф10АII ГОСТ 5781-82		
Бч		60		С=990	20	0,6 кг
				Узел 4		
				Детали		
				ф16АIII, ГОСТ 5781-82		
Бч		30*		С=3000	10	4,7 кг
Бч		61		С=3300	10	5,2 кг
				ф12АIII, ГОСТ 5781-82		
Бч		62		С=3780	16	3,4 кг
Бч		37		С=800	16	0,7 кг
				ф10АII, ГОСТ 5781-82		
Бч		63*		С=1450	20	0,9 кг
Бч		64*		С=1700	20	1,0 кг
				Материалы		
				Бетон класса В15, W8		642,0 м³
				Бетон класса В7,5		67,2 м³

* поз. 30, 50, 52 54, 58, 60, 63, 64 - см ведомость деталей на листе 35

Альбом VII

820-4-031.88

Инв. № подл. | Подпись и дата | Взам. инв. №

Привязан

Инв. №

Нач. отд.	Смирнова		10.88
ГИП	Позднова		10.88
Гл. спец.	Шлайзман		10.88
Вед. инж.	Ковкина		8.88
Н. контр.	Макарова		9.88

820-4-031.88-КЖ

Водосбросы открытого типа автоматического действия

Стадия	Лист	Листов
Р	36	

Расширяющийся водобой ВР-1
Схема армирования
Спецификация.

ЛЕНГИПРОВОДХОЗ

Копировал Прошкина

Формат А2

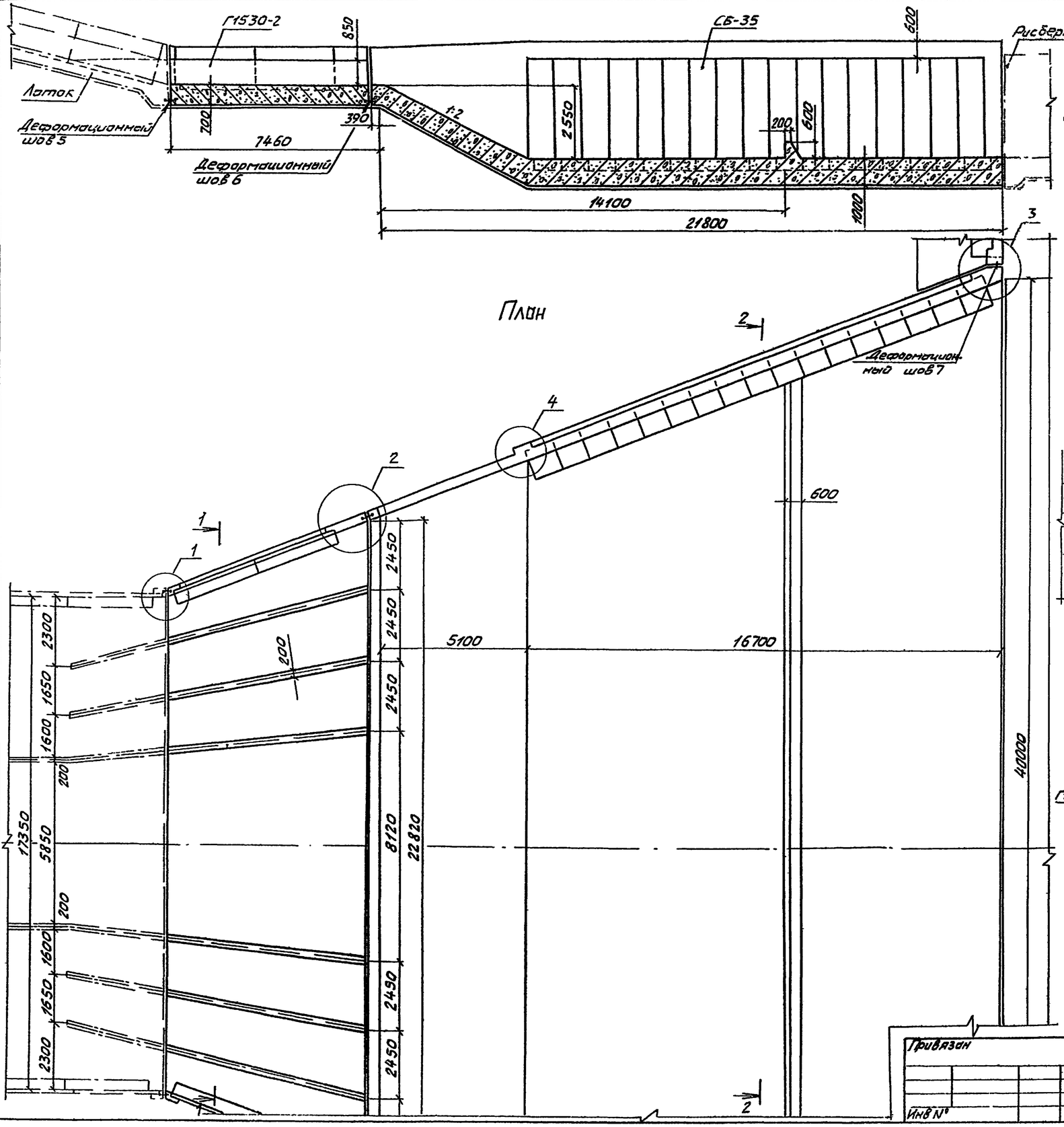

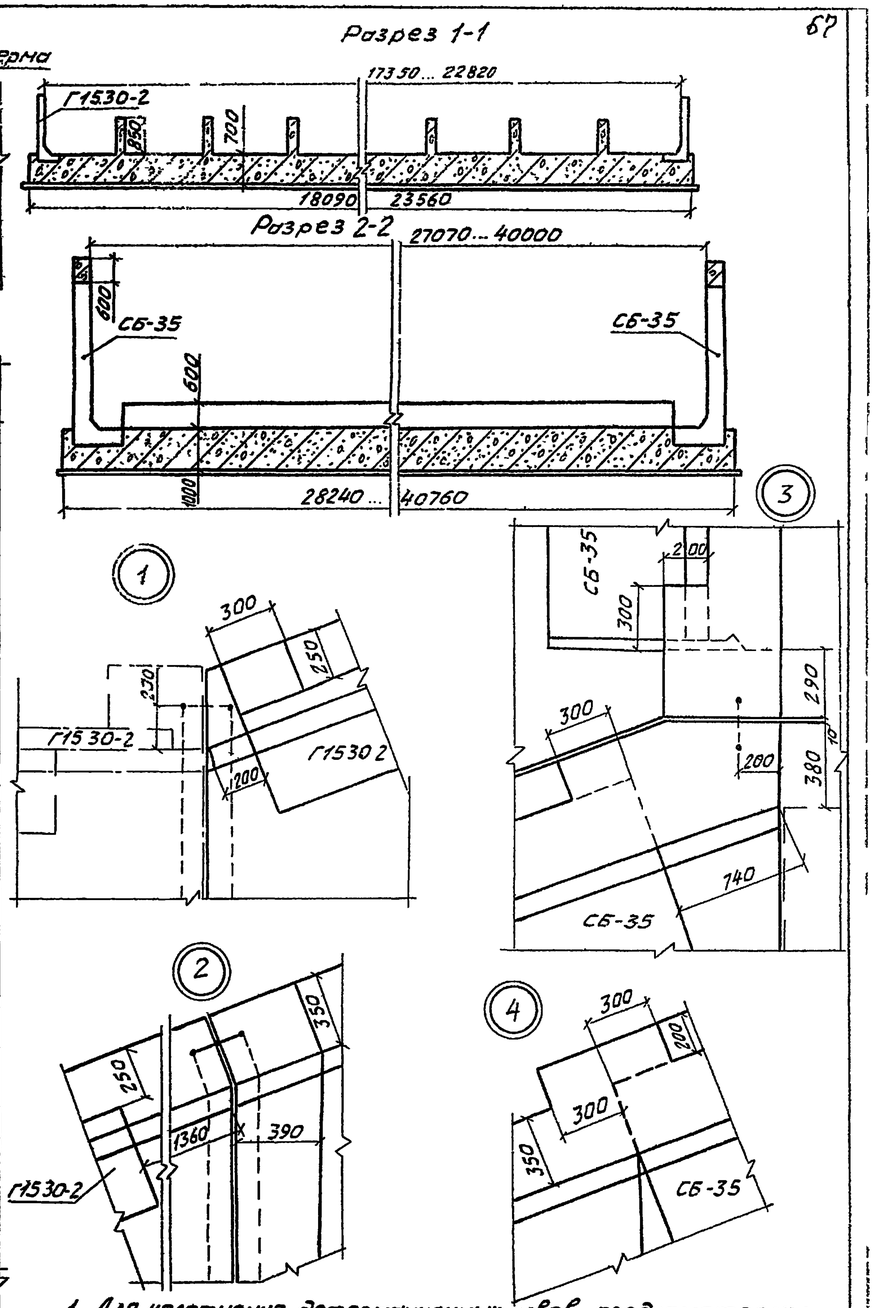

1. Для уплотнения деформационных швов предусмотрены прокладки резиновые. Конструкция деформационных швов приведена на АС лист 19.

2. Сборные железобетонные изделия Г15 30-2 и СБ-35 устанавливаются на цементный раствор марки 100 слоем 2 см

Привязан	Нач. отд.	Смирнова		10.06.88	820-4-031.88-КЖ		
	ГИП	Позднова		10.06.88	Водосбросы открытого типа автоматического действия		
	Гл. спец.	Шпаизман		10.06.88		Стадия	Лист	Листов
	Инженер	Напалков		8.06.88	Расширяющийся водобой ВР-2	Р	37	
Инв №	Н. контр.	Макарова		8.06.88	Общий вид	ЛЕНГИПРОВОДХОЗ		

Копировал

Формат А2

25671-03 68

820-4-031 88 Альбом III

Инв № подл. | Подп. и дата | Взам. инв. №

Альбом III

820-4-031.88

Разрез 1-1

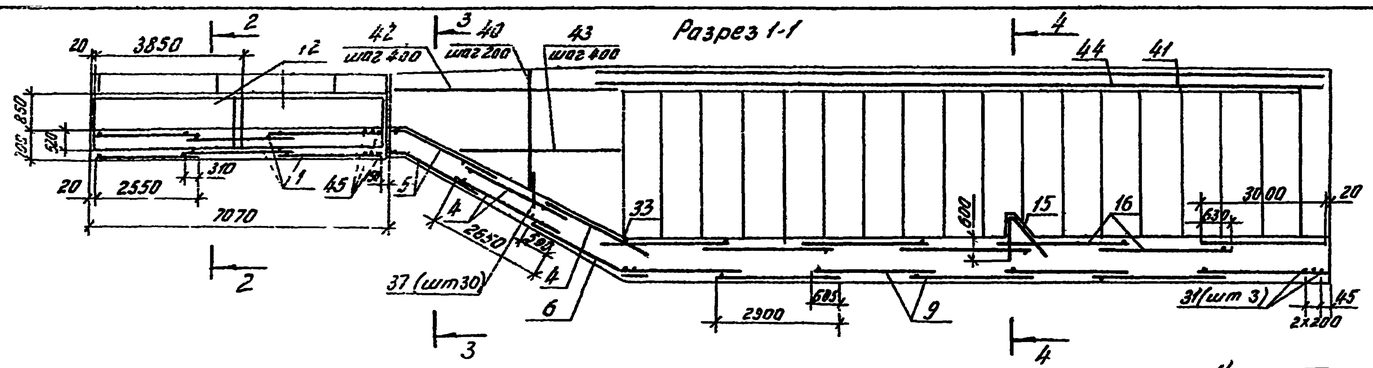

Разрез 2-2

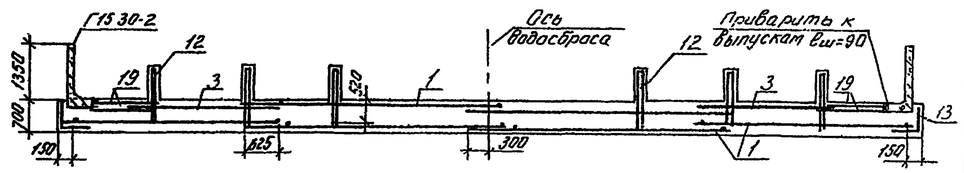

Разрез 3-3

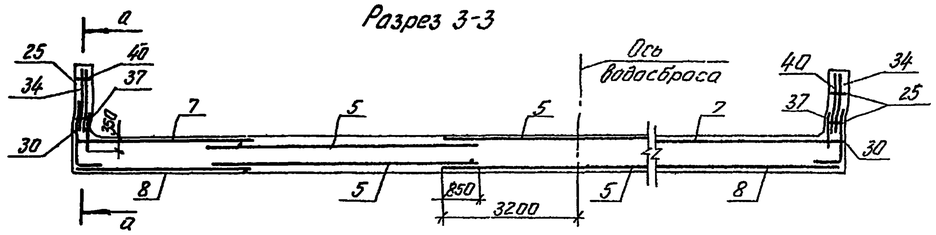

Разрез 4-4

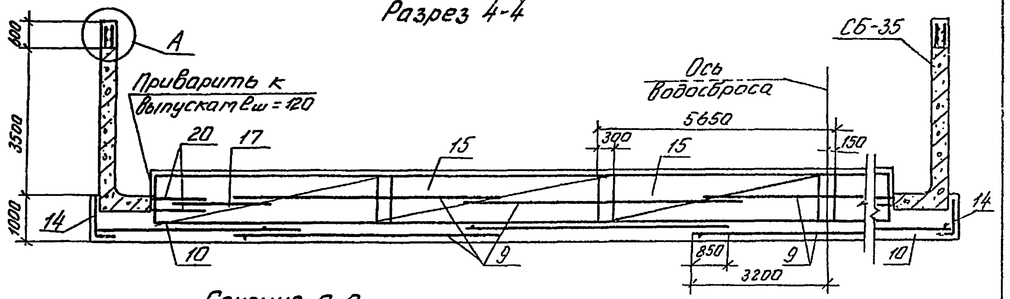

План нижней арматуры днища

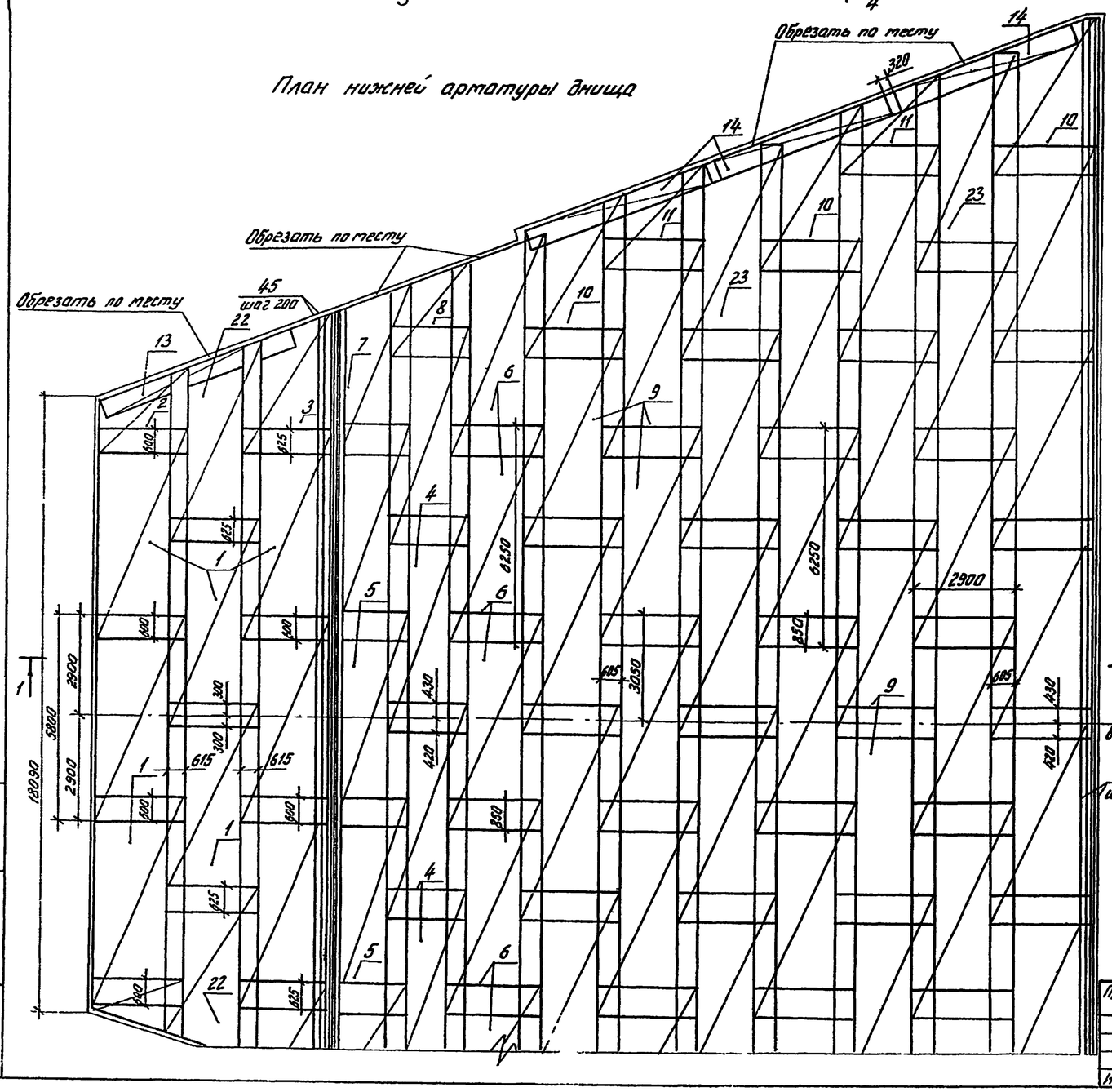

Сечение а-а

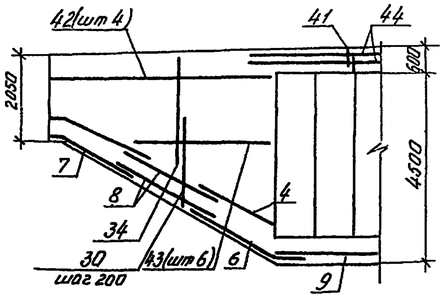

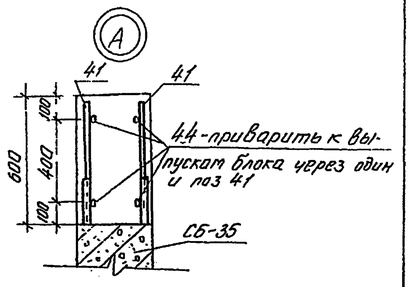

1. Сетки днища ориентированы. Ориентация сеток показана на разрезах.
2. Защитный слой бетона до арматуры - 30мм

Инв. № подл.	Подп. и дата	Взам. инв. №					

План верхней арматуры днища

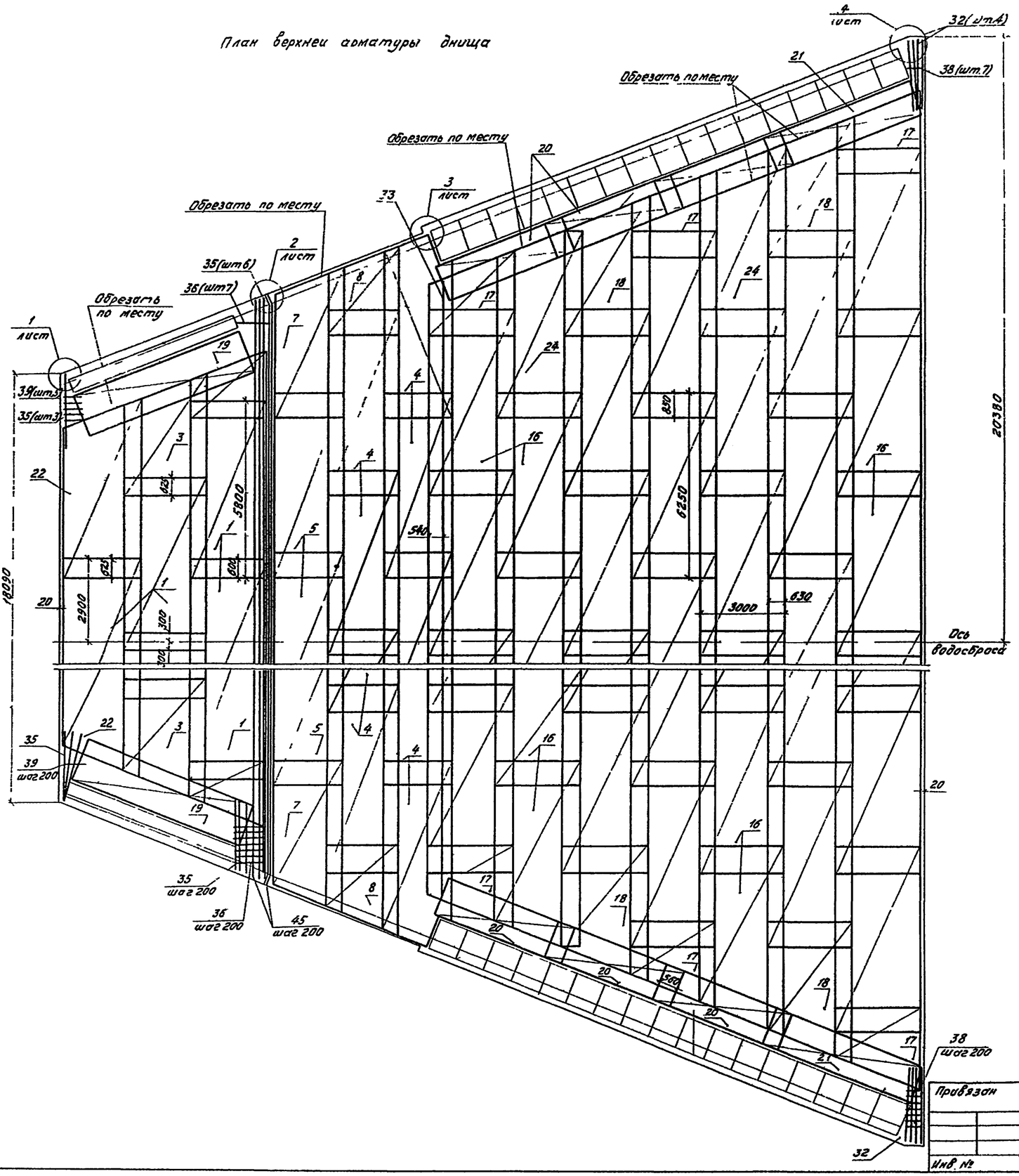

Ведомость деталей

Поз.	Эскиз
30	2000, 700
52	350, 200
53	250, 150
57	900, 550
58	1550, 700

Поз.	Эскиз
60	540, 300, 150
63	600, 150, 450
64	115, 500, 680, 220
50	2000, 600

Ведомость расхода стали на элемент, кг

Марка элемента	Изделия арматурные								Всего	Общий расход
	Арматура класса									
	A-III				A-II		A-I			
	ГОСТ 5781-82									
	ф16	ф12	ф10	Итого	ф10	Итого	ф10	Итого		
ВР-2	14994.7	13197.0	96.2	28287.9	695.2	695.2	19.8	19.8	29002.9	29003

Привязан

Инв. №

Нач. отд	Смирнова		10.06.88
ГИП	Позднова		10.06.88
Гл. спец.	Штейзман		8.06.88
Ст. инж.	Калникова		8.06.88
Н. контр.	Ковкина		8.06.88

820-4-031.88-КЖ

Водосбросы открытого типа автоматического действия

Стадия	Лист	Листов
Р	39	

Расширяющийся водобой ВР-2
Схема армирования
План верхней арматуры днища

ЛЕНГИПРОВОДХОЗ

Копировал 2567/1-03 70 формат А2

Инв. № подл. | Подпись и дата | Взам. инв. №

Альбом I

820-4-031.88

Спецификация ВР-2

Формат	Зона	Поз	Обозначение	Наименование	Кол.	Примечание
				Сборочные единицы		
			3.820.1-29	Стеновой блок СБ-35	34	
				Г-образная конструкция		
			3.820.1-39	Г1530-2	4	
				Сетки арматурные		
А4		1	КЖ.И.0760	С103	14	
А4		2	КЖ.И.0770	С104	4	
А4		3	КЖ.И.0780	С105	4	
А4		4	КЖ.И.0850	С112	13	
А4		5	КЖ.И.0940	С126	6	
А4		6	КЖ.И.1000-01	С135	5	
А4		7	КЖ.И.1040-01	С142	4	
А4		8	КЖ.И.1060	С145	4	
А4		9	КЖ.И.1110	С151	37	
А4		10	КЖ.И.1110-01	С152	6	
А4		11	КЖ.И.1170	С161	4	
А4		12	КЖ.И.1210	С165	12	
А4		13	КЖ.И.0930	С124	2	
А4		14	КЖ.И.1270	С173	6	
А4		15	КЖ.И.1320-01	С181	6	
А4		16	КЖ.И.1390	С189	33	
А4		17	КЖ.И.1550	С210	6	
А4		18	КЖ.И.1680	С227	4	
А4		19	КЖ.И.1630	С222	4	
А4		20	КЖ.И.1590-01	С218	12	
А4		21	КЖ.И.1620	С221	4	
А4		22	КЖ.И.1820	С242	4	
А4		23	КЖ.И.1830	С243	2	
А4		24	КЖ.И.1830-01	С244	2	
А4		25	КЖ.И.1640	С223	6	
				Детали		
				Ф16А III ГОСТ5781-82		
Б4		30*		ℓ=2700	60	4,0кг
Б4		31		ℓ=40720	3	64,26кг
Б4		32		ℓ=2600	8	4,1кг
Б4		33		ℓ=21000	1	33,2кг
Б4		34		ℓ=850 3700,Δ=105,ℓср=2275	28×2	4,6кг
				Ф12А III ГОСТ5781-82		
Б4		35		ℓ=2400	12	2,13кг
Б4		36		ℓ=1200	14	1,07кг
Б4		37		ℓ=800	60	0,7кг
Б4		38		ℓ=550	14	0,49кг

Формат	Зона	Поз.	Обозначение	Наименование	Кол	Примечание
				Ф12А III ГОСТ5781-82		
Б4		39		ℓ=600..900,Δ=75,ℓср=750	5×2	0,7кг
Б4		40		ℓ=1200..4050,Δ=105,ℓср=262,5	30×2	2,33кг
Б4		45		ℓ=23200	6	20,9кг
				Ф10А III ГОСТ5781-82		
Б4		41		ℓ=580	136	0,36кг
				Ф10А II ГОСТ5781-82		
Б4		42		ℓ=5850	16	3,61кг
Б4		43		ℓ=320..4300,Δ=800,ℓср=2310	6×4	1,43кг
Б4		44		ℓ=18400	8	11,35кг
				Узел1		
				Детали		
				Ф12А III ГОСТ5781-82		
Б4		50*		ℓ=2600	6	0,67кг
				Ф10А III ГОСТ5781-82		
Б4		51		ℓ=1630	8	1,0кг
				Ф10А II ГОСТ5781-82		
Б4		52*		ℓ=550	8	0,34кг
Б4		53*		ℓ=400	8	0,25кг
Б4		54		ℓ=300	8	0,19кг
				Узел2		
				Сборочные единицы		
				Сетки арматурные		
Б4		55	КЖ.И.1840	С245	2	
Б4		56	КЖ.И.1850	С246	2	
				Детали		
				Ф12А III ГОСТ5781-82		
Б4		57*		ℓ=1450	18	1,29кг
				Ф10А II ГОСТ5781-82		
Б4		54		ℓ=300	8	0,2кг
				Узел3		
				Детали		
				Ф10А III ГОСТ5781-82		
Б4		58*		ℓ=2250	12	1,39кг

Формат	Зона	Поз.	Обозначение	Наименование	Кол.	Примечание
				Ф10А III ГОСТ5781-82		
Б4		59		ℓ=3080	12	1,9кг
				Ф10А II ГОСТ5781-82		
Б4		60*		ℓ=990	16	0,61кг
				Узел4		
				Детали		
				Ф16А III ГОСТ5781-82		
Б4		30*		ℓ=2700	8	4,3кг
Б4		61		ℓ=3900	8	6,1кг
				Ф12А III ГОСТ5781-82		
Б4		62		ℓ=4080	14	3,6кг
Б4		37		ℓ=800	14	0,7кг
				Ф10А II ГОСТ5781-82		
Б4		63*		ℓ=1200	16	0,7кг
Б4		64*		ℓ=1500	16	0,9кг
				Материалы		
				Бетон класса В15, W6		826,0м³
				Бетон класса В7.5		86,1м³

*поз.30,50,52,53,57,58,60,63,64 – см. ведомость деталей на листе 39

Взам инв № | Подп и дата | Инв № подл

Привязан

Инв №

Нач отд	Смирнова	[подпись]	11.05.88
ГИП	Позднова	[подпись]	11.05.88
Гл спец	Шпайзмач	[подпись]	11.05.88
Ст инж	Конникова	[подпись]	11.05.88
Н контр	Ковкина	[подпись]	11.05.88

820-4-031.88-КЖ

Водосбросы открытого типа автоматического действия

Стадия	Лист	Листов
Р	40	

Расширяющийся водобой ВР-2
Спецификация.

ЛЕНГИПРОВОДХОЗ
25671-03 71

Копировал [подпись] Формат А2

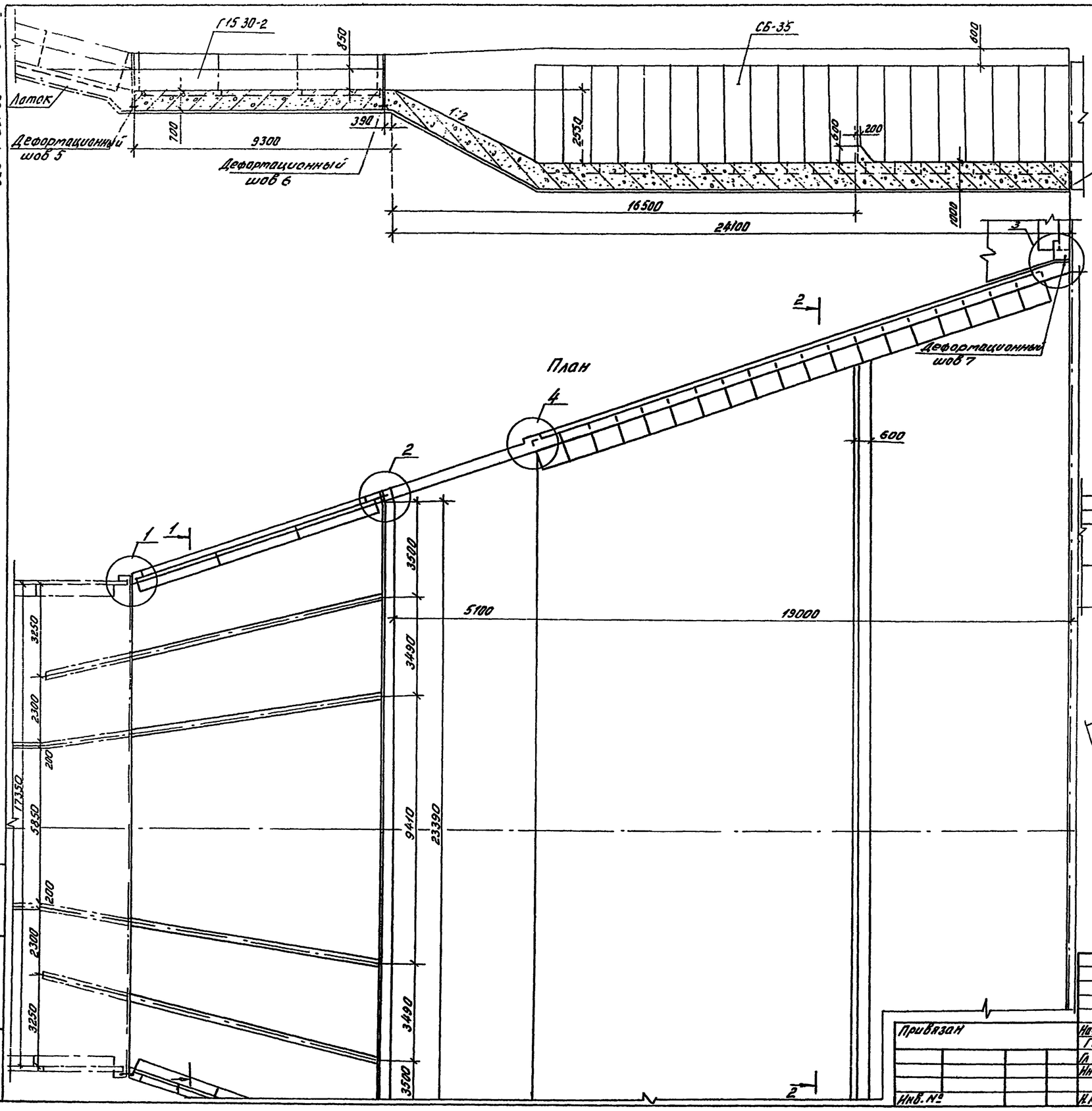

Разрез 1-1

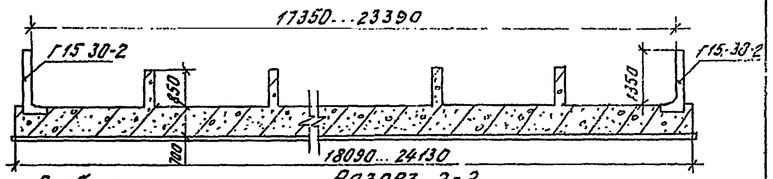

Разрез 2-2

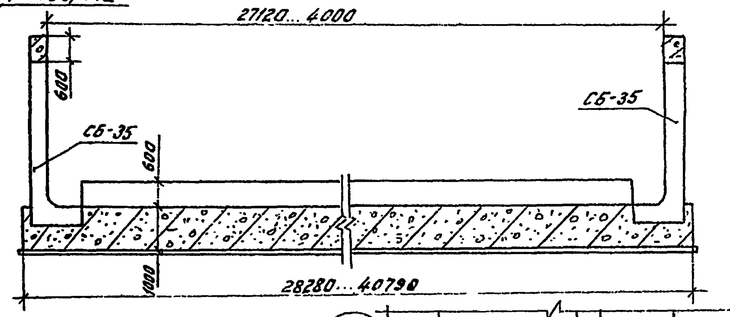

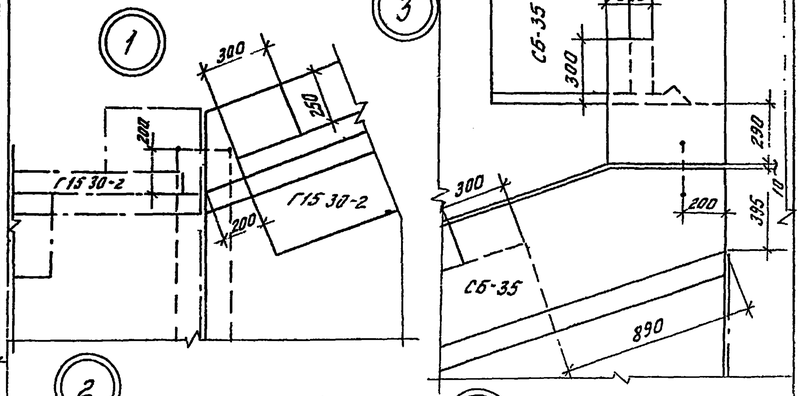

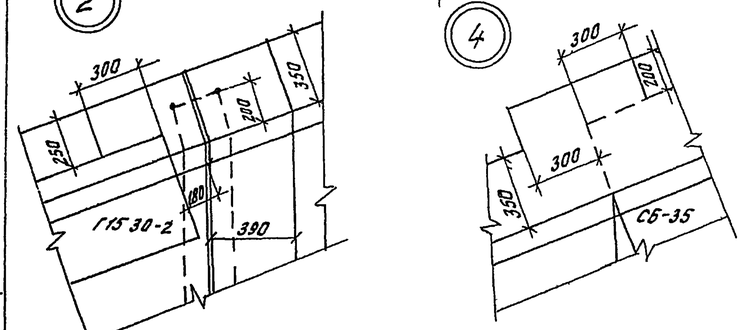

1. Для уплотнения деформационных швов предусмотрены прокладки резиновые конструкция деформационных швов приведена в комплекте АС лист 19.
2. Сборные железобетонные изделия Г15 30-2 и СБ-35 устанавливаются на цементный раствор марки 100 слоем 2см

Привязан

Инв. №

				820-4-031.88-КЖ			
Нач. отд	Смирнова		10.88	Водосбросы открытого типа автоматического действия			
ГИП	Позднова		10.88		Стадия	Лист	Листов
Гл. спец.	Шпайзман		8.88		Р	41	
Инженер	Напалков		10.88	Расширяющийся водобойный колодец-3 Общий вид.	Ленгипроводхоз		
Н. контр.	Макарова		10.88				

25671-03 72

Разрез 1-1

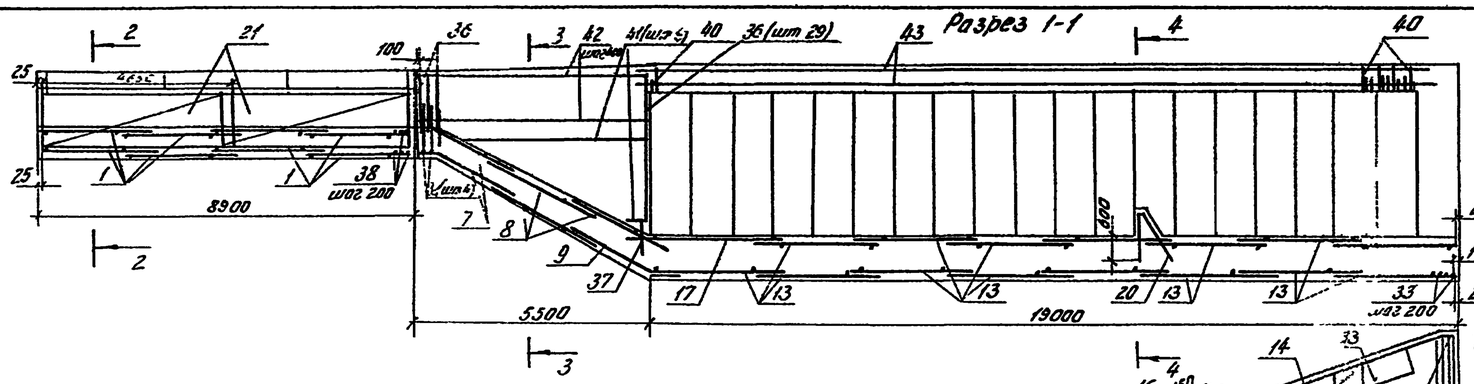

План нижней арматуры днища

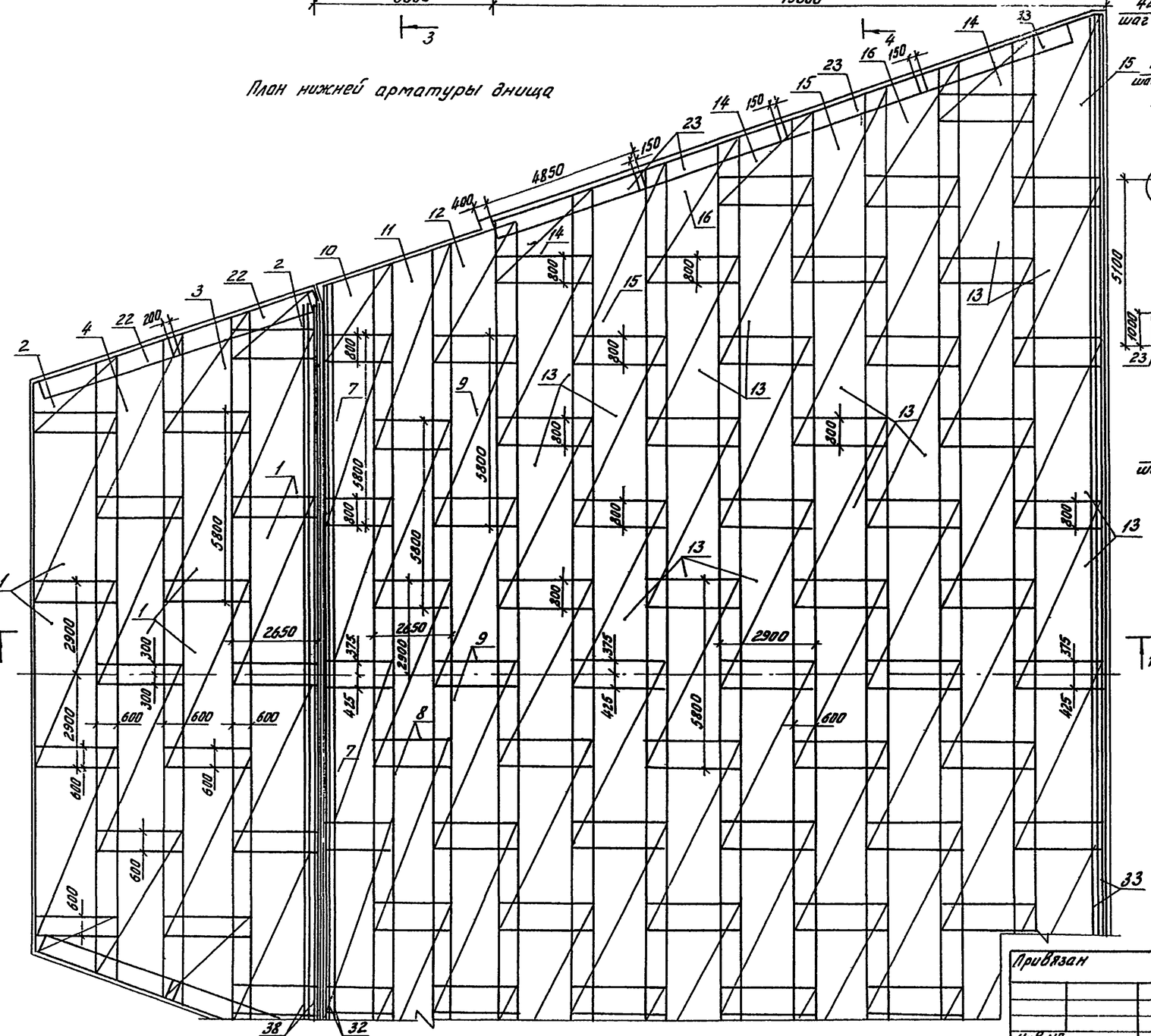

Разрез 2-2

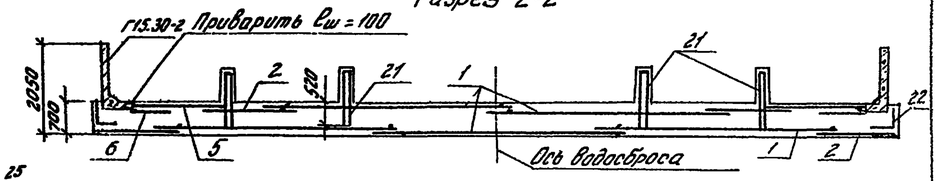

Разрез 3-3

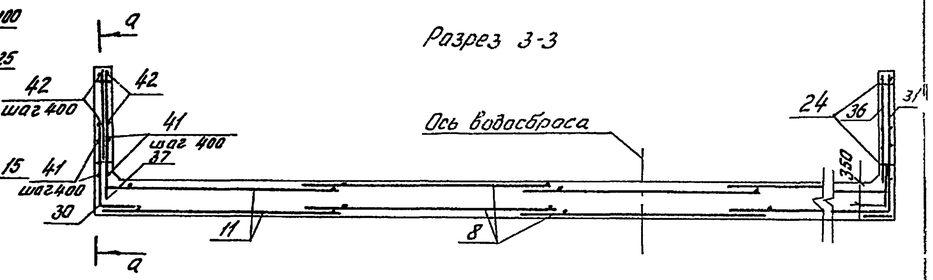

Разрез 4-4

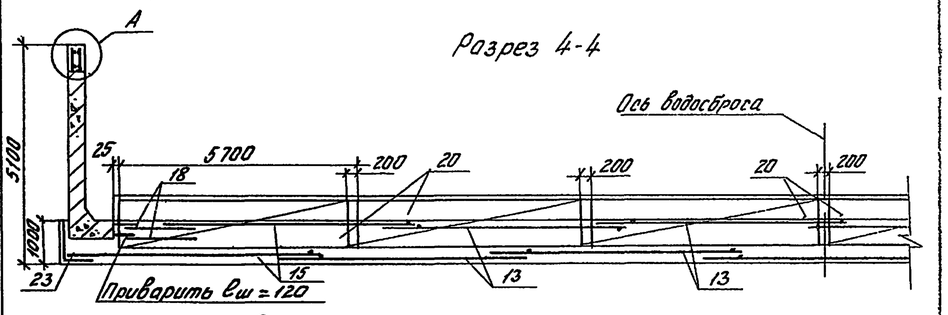

Разрез а-а

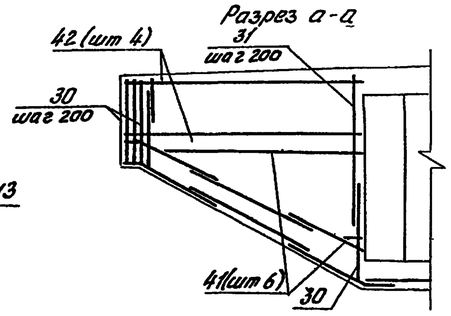

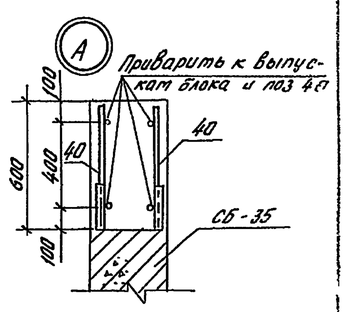

1. При монтаже сеток один конец стыкуемой сетки должен быть свободен от поперечных стержней. Ориентация сеток показана на разрезах.
2. Защитный слой бетона до арматуры – 30мм.

					820-4-031.88-КЖ	
					Водосбросы открытого типа автоматического действия	
Привязан						Стадия: Р; Лист: 42; Листов:
	Нач.отд	Смирнова		10.0588		
	ГИП	Позднова		10.0588		
	Гл.спец	Шпайзман		10.0588		
	Вед.инж	Ковкина		9.0588	Расширяющийся водобой ВР-3 Схема армирования План нижней арматуры днища Разрезы.	ЛЕНГИПРОВОДХОЗ
Инв №	Н.контр	Макарова		8.0588		

Копировал Уст. 25671-03 73 Формат А2

План верхней арматуры днища

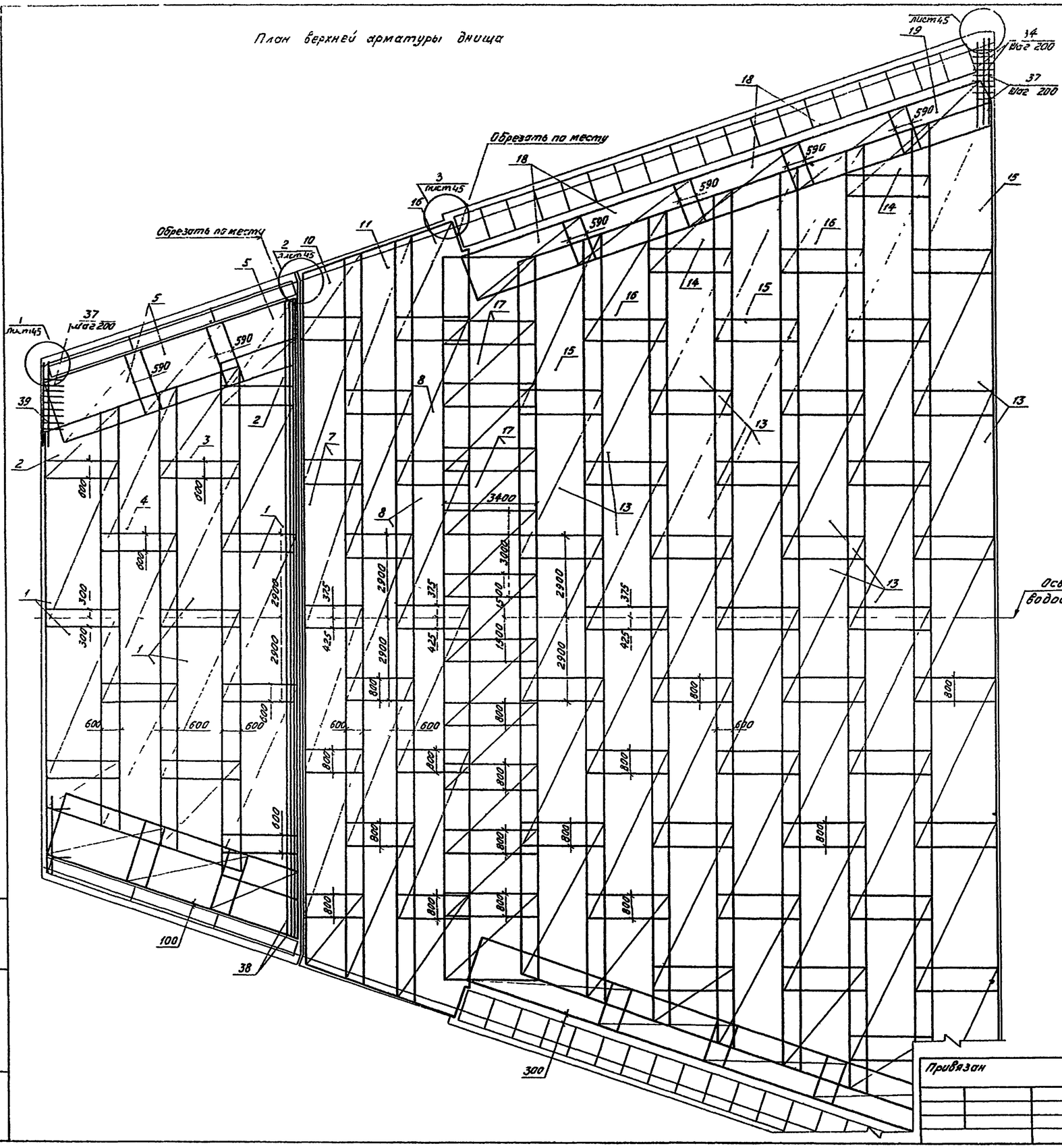

Ведомость деталей

Поз.	Эскиз
30	700 / 2030
50	500 / 2000
52	200 / 350
53	250 / 150
55	100 / 200
56	200 / 430
58	700 / 1550
60	300 / 540 / 150
63	150 / 800 / 450
64	500 / 840 / 360

Ведомость расхода стали на элемент, кг

Марка элемента	Изделия арматурные									Общий расход
	Арматура класса								Всего	
	А-III				А-II		А-I			
	ГОСТ 5781-82				ГОСТ 5781-82		ГОСТ 5781-82			
	ф10	ф12	ф16	Итого	ф10	Итого	ф10	Итого		
ВР-3	131,7	14945,7	16555,9	31633,3	691,1	691,1	39,6	39,6	32364,0	32364

Привязан

Нач отд.	Смирнова	[signature]	10.06.88
ГИП	Позднова	[signature]	10.06.88
Гл спец	Шпаизман	[signature]	10.06.88
Вед инж.	Ковкина	[signature]	8.06.88
Н.контр.	Макарова	[signature]	8.06.88

820-4-031.88-КЖ

Водосбросы открытого типа автоматического действия

Стадия	Лист	Листов
Р	43	

Расширяющийся водобой ВР-3
Схема армирования План верхней арматуры днища

Ленгипроводхоз

Инв. № подл. | Подпись и дата | Взам. инв. №

Альбом III

820-4-031.88

Альбом III

820-4-031.88

Формат	Зона	Поз.	Обозначение	Наименование	Кол.	Примечание
				Сборочные единицы		
				Стеновой блок СБ-35	38	
				Г-образная конструкция		
				Г.15 30-2	6	
				Сетки арматурные		
А3		1	КЖ.И.0790	С 106	20	
А4		2	КЖ.И.0860	С 114	8	
А4		3	КЖ.И.0910	С 122	4	
А4		4	КЖ.И.0960	С 129	4	
А4		5	КЖ.И.1010	С 136	6	
А4		6	КЖ.И.1010	С 137	6	
А3		7	КЖ.И.0950	С 128	8	
А4		8	КЖ.И.1120	С 153	10	
А4		9	КЖ.И.1050	С 144	4	
А4		10	КЖ.И.1220	С 166	4	
А4		11	КЖ.И.1280	С 175	4	
А4		12	КЖ.И.1400	С 191	2	
А4		13	КЖ.И.1260	С 172	76	
А3		14	КЖ.И.1750	С 234	10	
А4		15	КЖ.И.1760	С 235	12	
А4		16	КЖ.И.1770	С 236	10	
А4		17	КЖ.И.1860	С 247	11	
А4		18	КЖ.И.1590	С 217	16	
А4		19	КЖ.И.1660	С 225	4	
А4		20	КЖ.И.1330	С 183	6	
А4		21	КЖ.И.1440	С 197	8	
А4		22	КЖ.И.0930	С 125	4	
А4		23	КЖ.И.1270	С 174	8	
А4		24	КЖ.И.1640	С 223	12	
				Детали		
				ф16 А III. ГОСТ 5781-82		
Б.ч		30*		С=2730	58	4,3кг
Б.ч		31		С=1300...3800, а=100, Ср=3058	52	4,8кг
Б.ч		32		С=24100	4	38,1кг
Б.ч		33		С=40700	3	64,3кг
Б.ч		34		С=3000	6	4,7кг
				ф12 А III ГОСТ 5781-82		
Б.ч		36		С=1250...4050, а=100, Ср=2650	58	2,4кг
Б.ч		37		С=800	94	0,7кг
Б.ч		38		С=22100	6	19,6кг
Б.ч		39		С=3000	4	2,7кг
				ф10 А III, ГОСТ 5781-82		
Б.ч		40		С=580	192	0,4кг
				ф10 А II, ГОСТ 5781-82		
Б.ч		41		С=500...4750, а=850, Ср=2625	24	1,6кг
Б.ч		42		С=5750	16	3,5кг
Б.ч		43		С=19600	8	12,1кг
				Узел 1		
				Детали		
				ф12 А III, ГОСТ 5781-82		
Б.ч		50*		С=2600	6	2,3кг
				ф10 А III, ГОСТ 5781-82		
Б.ч		51		С=1630	8	1,0кг
				ф10 А II, ГОСТ 5781-82		
Б.ч		52*		С=550	8	0,3кг
Б.ч		53*		С=400	8	0,2кг
Б.ч		54		С=300	8	0,2кг
				Узел 2		
				Детали		
				ф12 А III, ГОСТ 5781-82		
Б.ч		50*		С=2600	6	2,3кг
				ф10 А III, ГОСТ 5781-82		
Б.ч		51		С=1630	8	1,0кг
				ф10 А II, ГОСТ 5781-82		
Б.ч		53*		С=300	8	0,2кг
Б.ч		56*		С=630	8	0,4кг
				Узел 3		
				Детали		
				ф10 А III, ГОСТ 5781-82		
Б.ч		55*		С=2250	12	1,4кг
Б.ч		59		С=4080	12	2,5кг
				ф10 А II, ГОСТ 5781-82		
Б.ч		60*		С=990	22	0,6кг
				Узел 4		
				Детали		
				ф16 А III, ГОСТ 5781-82		
Б.ч		30*		С=2730	10	4,3кг
Б.ч		61		С=3800	10	6,0кг
				ф12 А III, ГОСТ 5781-82		
Б.ч		62		С=4080	16	3,6кг
Б.ч		37		С=800	16	0,7кг
				ф10 А II, ГОСТ 5781-82		
Б.ч		63*		С=1400	22	0,9кг
Б.ч		64*		С=1700	22	1,0кг
				Материалы		
				Бетон класса В15 W6		939м3
				Бетон класса В7,5		98м3

* Поз 30,50,52,53,55,56,58,60,63,64 - см. ведомость деталей лист 43

Привязан

Инв. №

Нач.отд	Смирнова		10.05.88
ГИП	Позднова		10.05.88
Гл.спец	Шпойзман		9.05.88
Вед.инж	Ковкина		5.05.88
Н.контр	Макарова		8.05.88

820-4-031.88 КЖ

Водосбросы открытого типа автоматического действия

Расширяющийся водобой ВР-3 схема армирования спецификация

Стадия	Лист	Листов
Р	44	

Ленгипроводхоз

25671-03 75

Копировал

Формат А2

Инв.№подл. | Подпись и дата | Взам.инв.№

① при Z= 5,0м

Разрез 1-1

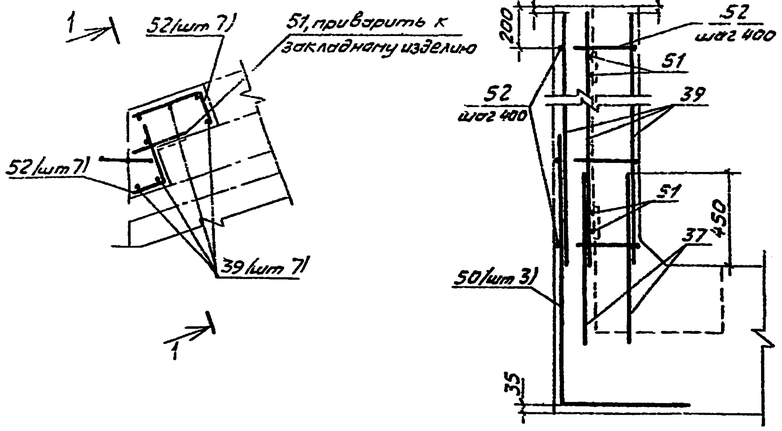

① при Z=10,0м и 15,0м

Разрез 2-2

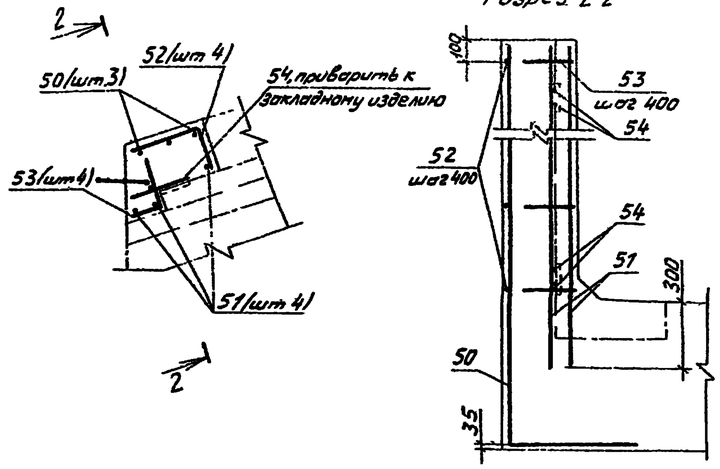

② при Z = 5,0м

Разрез 3-3

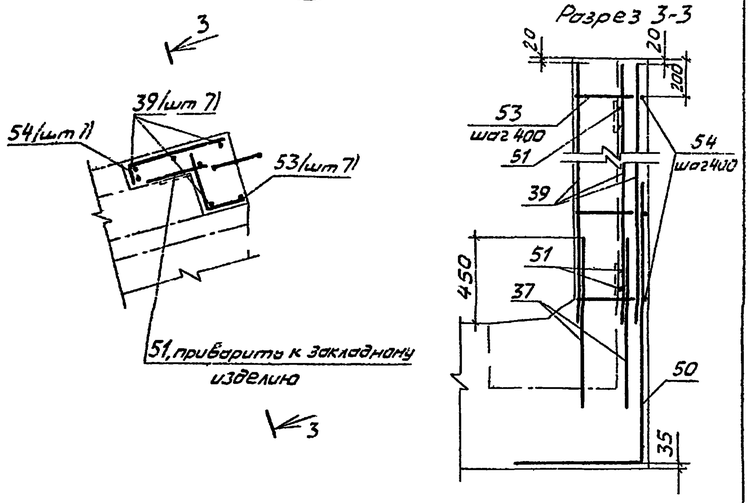

② при Z=10,0м

Разрез 4-4

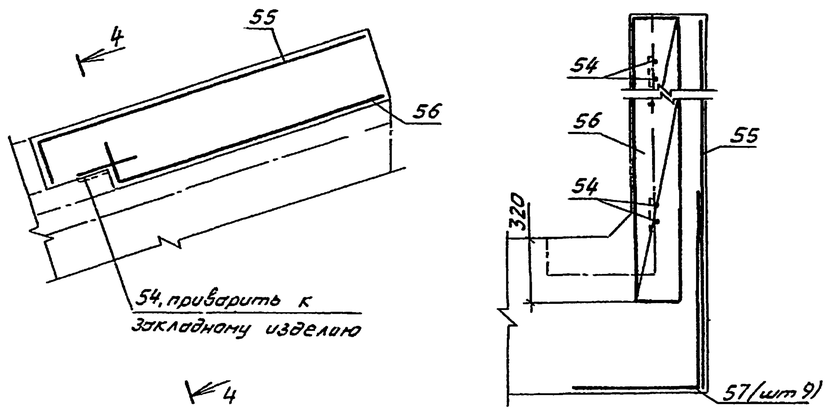

② при Z=15,0м

Разрез 5-5

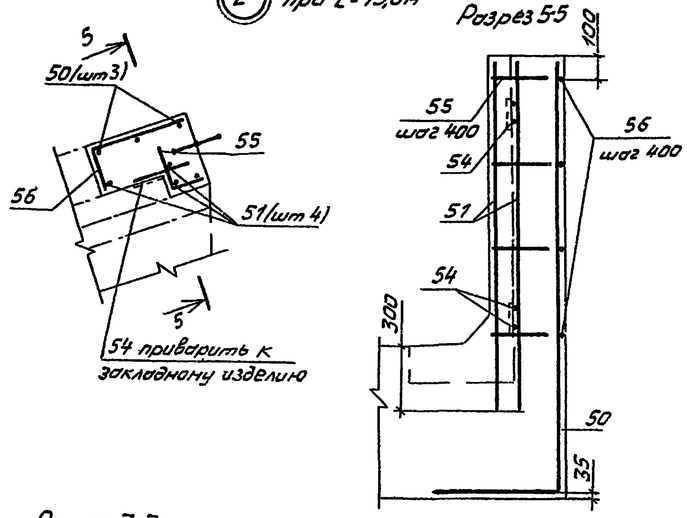

③

Разрез 6-6

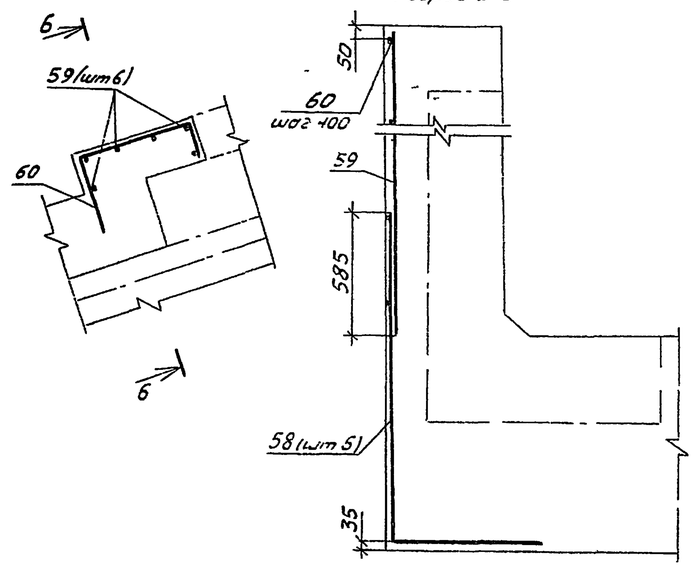

④

при Z = 10,0м

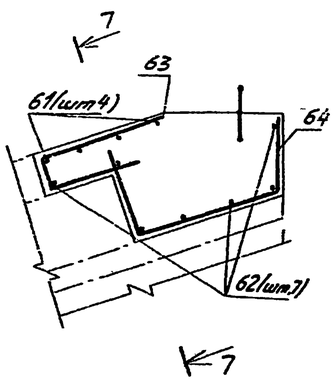

при Z= 5,0 и 15,0м

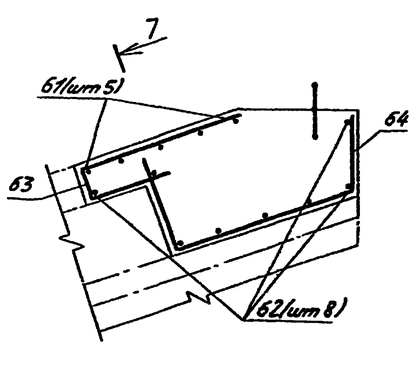

Разрез 7-7

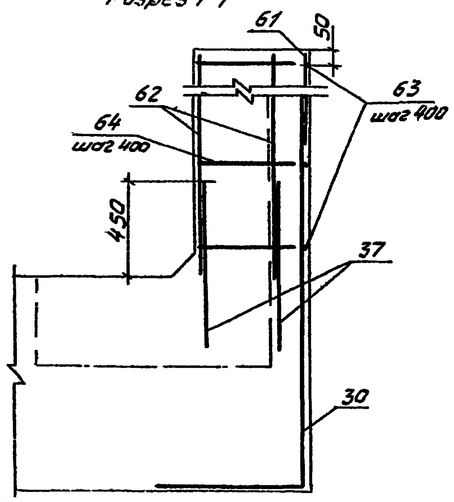

					820-4-031.88-КЖ
					Водосбросы открытого типа автоматического действия
Привязан					Стадия: Р; Лист: 45; Листов:
	Начотд	Смирнова		10.05.88	
	ГИП	Позднова		10.05.88	
	Гл спец	Шпайзман		10.05.88	
	Вед инж	Кавкина		3.05.88	Расширяющиеся водобои ВР-1, ВР-2, ВР-3 Схема армирования Узлы
Инв №	Н контр	Макарова		3.05.88	ЛЕНГИПРОВОДХОЗ

Копировал

Формат А2

25671-03 46

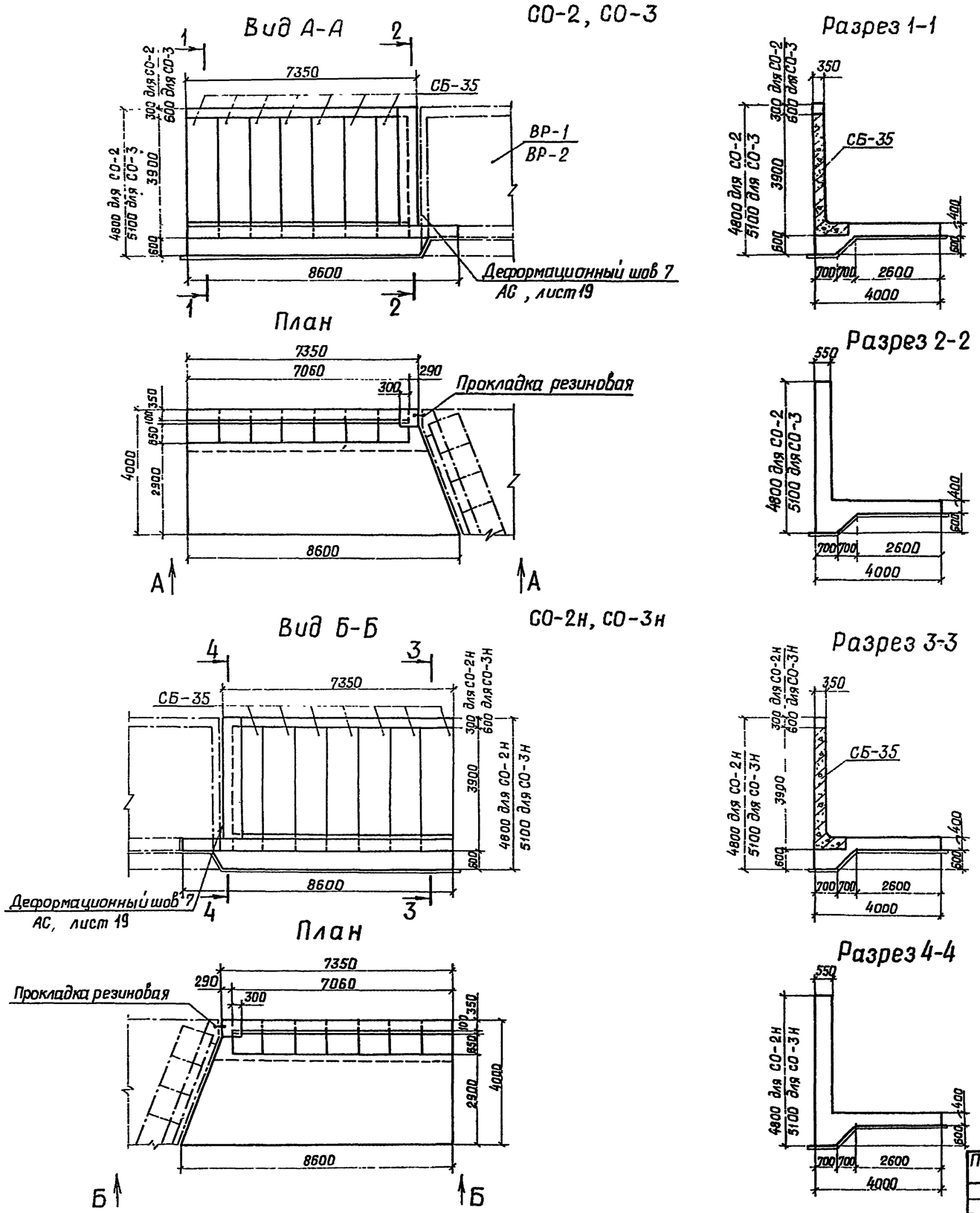

Спецификация

Формат	Зона	Поз.	Обозначение	Наименование	Кол.	Примечание
				Сборочные единицы		
				Стеновой блок СБ-35	14	
				Арматурные сетки		
А4		1	КЖИ. 0610	С 85	4	
А4		2	КЖИ. 0630	С 88	4	
А4		3	КЖИ. 0650	С 90	4	
А4		4	КЖИ. 0690	С 94, С 94 Н	1Н	
А4		5	КЖИ. 0710	С 96	2	
А4		6	КЖИ. 0680	С 93, С 93 Н	1Н	
А4		7	КЖИ. 0700	С 95	2	
А4		8	КЖИ. 2190	С 294	12	
				Детали		
				ф14 АIII, ГОСТ 5781-82		
Б4		9		ℓ=4180	12	5,0 кг
Б4		10		ℓ=4480	12	5,4 кг
Б4		11		ℓ=3780	4	4,6 кг
Б4		12		ℓ=4080	4	4,9 кг
Б4		13		ℓ=1600	18	1,9 кг
				ф10 АII, ГОСТ 5781-82		
Б4		14*		ℓ=760	26 (28)	0,5 кг
Б4		15*		ℓ=1260	26 (28)	0,8 кг
Б4		16*		ℓ=1130	4	0,7 кг
				Материалы		
				Бетон класса В7,5		7,1 м³
				Бетон класса В15,W6		32,4 м³ (34,0) м³

* Поз. 14, 15, 16 – см. ведомость деталей лист 47.

1. Спецификация арматурных и закладных изделий дана на две стенки
2. Объем бетона и количество стержней в скобках спецификации даны для стенок СО-3 и СО-3н.

Нач.отд.	Смирнова		10.06.88	820-4-031.88-КЖ	
ГИП	Позднова		10.06.88	Водосбросы открытого типа автоматического действия	
Гл.спец.	Шпайзман		7.06.88		Стадия: Р; Лист: 46; Листов:
Вед.инж.	Макарова		7.06.88	Обратные стенки. СО-2, СО-2н, СО-3, СО-3н. Общие виды.	ЛЕНГИПРОВОДХОЗ 25671-03 77
Н.контр.	Ковкина		7.06.88		

Привязан

Инв. №

Копировал Темилов

Формат А2

Инв. № подл. | Подпись и дата | Взам. инв. №

Разрез 1-1

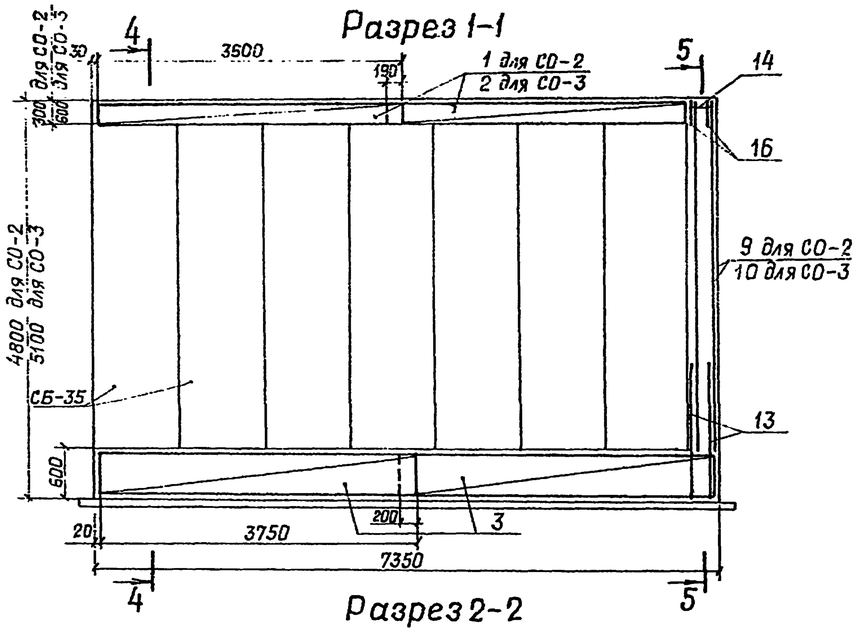

Разрез 2-2

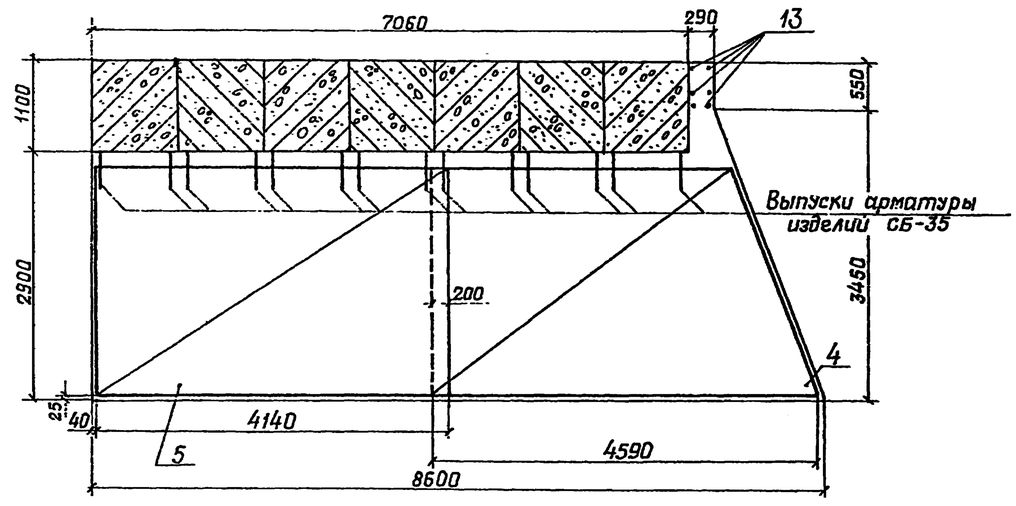

Разрез 3-3

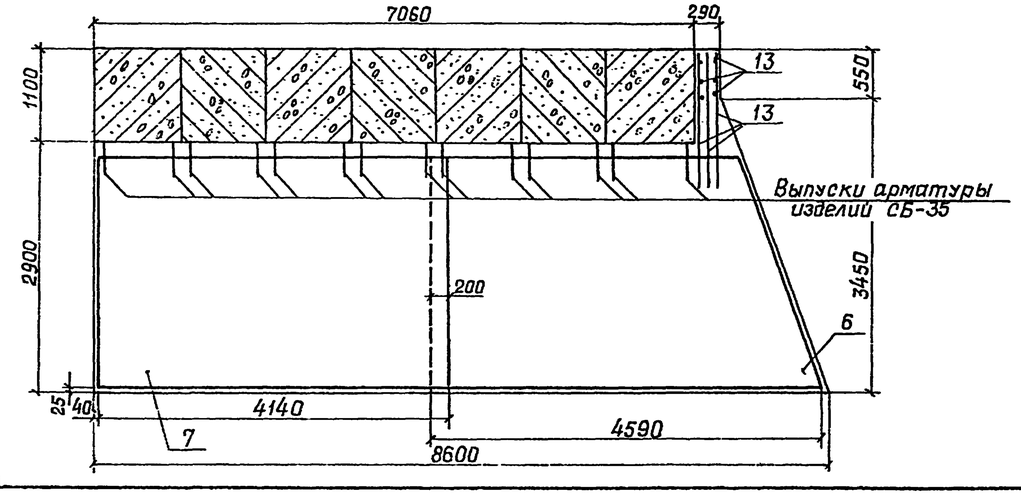

Разрез 4-4

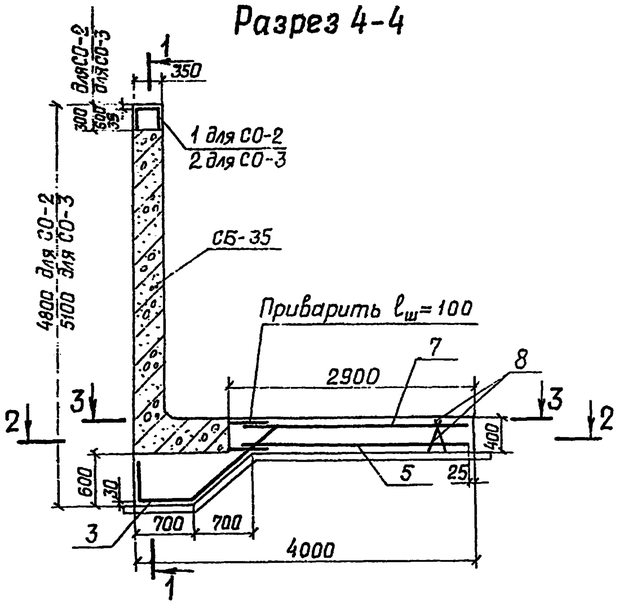

Разрез 5-5

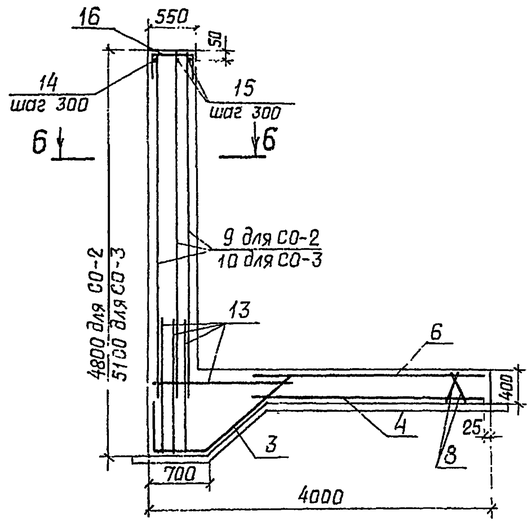

Разрез 6-6

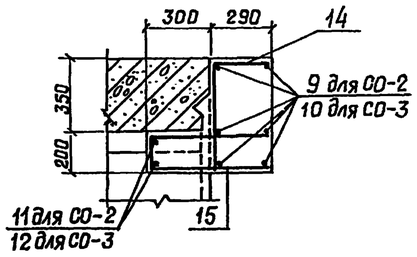

Ведомость деталей

Поз.	Эскиз
14	250, 510
15	550, 160, 550
16	530, 300, 300

Ведомость расхода стали на две стенки, кг

Марка элемента	Изделия арматурные							Итого	Общий расход
	Арматура класса								
	A-III			A-II		A-I			
	ГОСТ 5781-82			ГОСТ 5781-82		ГОСТ 5781-82			
	ф14	ф10	Итого	ф10	Итого	ф10	Итого		
СО-2, СО-2н	600,4	286,8	887,2	286,6	286,6	55,2	55,2	1229	1229
СО-3, СО-3н	606,2	313,5	919,7	306,8	306,8	55,2	55,2	1281,7	1282

1. На чертеже показано армирование стенок СО-2 и СО-3, стенки СО-2н и СО-3н армируются зеркально.
2. Защитный слой бетона до арматуры – 30 мм.

					820-4-031.88-КЖ		
					Водосбросы открытого типа автоматического действия		
Привязан						Стадия	Лист	Листов
	Нач.отд.	Смирнова		10.06.88		Р	47	
	ГИП	Позднова		10.06.88				
	Гл.спец.	Штайзман		10.06.88				
	Вед.инж.	Макарова		9.06.88	Обратные стенки СО-2, СО-2н; СО-3, СО-3н Схемы армирования.	ЛЕНГИПРОВОДХОЗ	
Инв. №	Н.контр.	Кавкина		9.06.88			

Копировал: Петров Формат А2

25671-03 73

Разрез 1-1

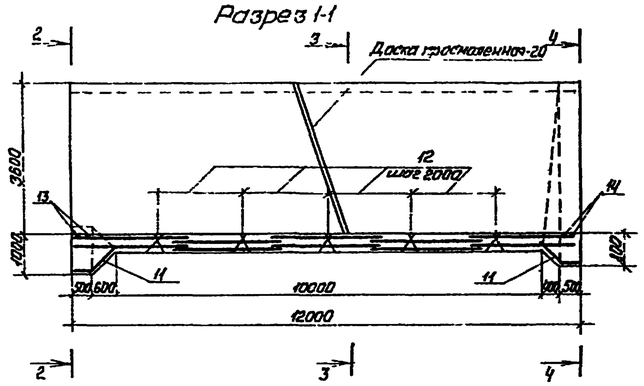

Разрез 2-2

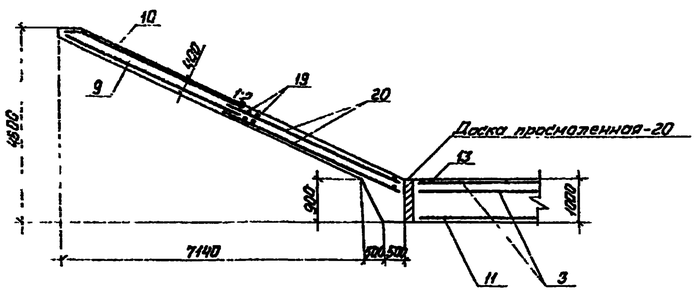

Разрез 3-3

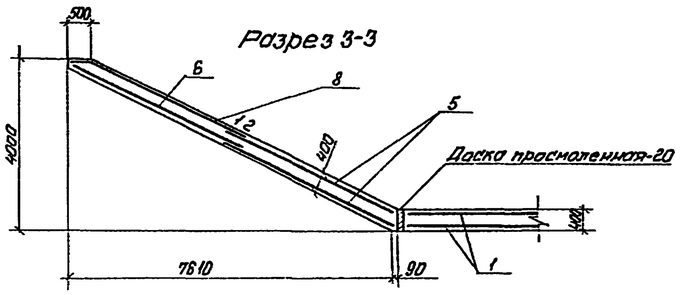

Разрез 4-4

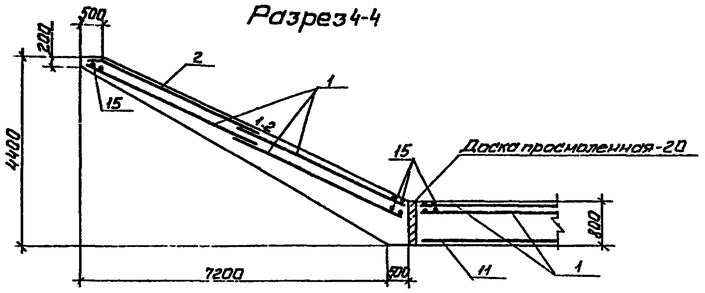

План раскладки сеток

Верхние сетки

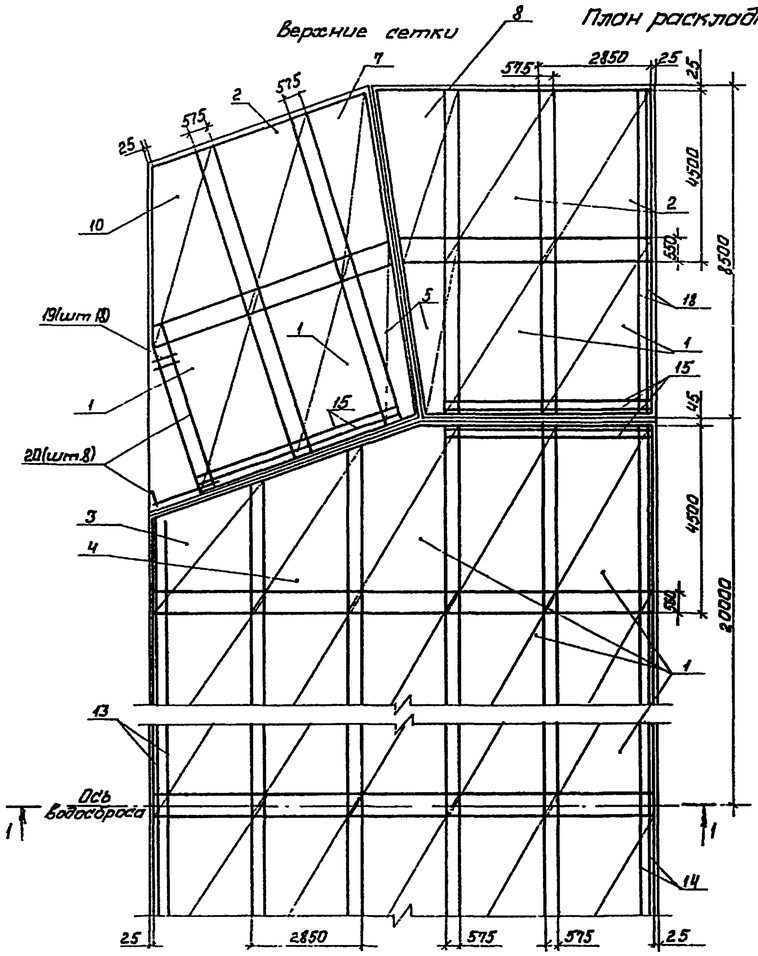

Нижние сетки

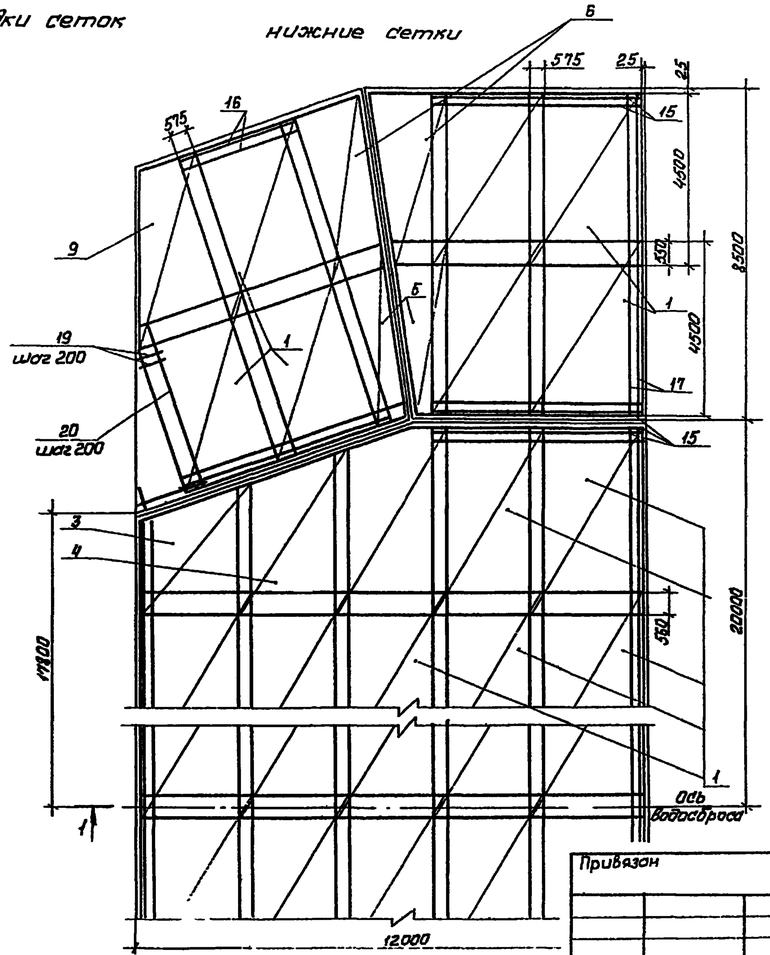

Привязан

Инв. №

Подпись и дата | Взам. инв. №

Ведомость расхода стали на элемент, кг

Поз. 18

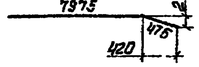

Марка элемента	Изделия арматурные						Всего	Общий расход
	Арматура класса							
	A-III		A-II		A-I			
	ГОСТ 5781-82		ГОСТ 5781-82		ГОСТ 5781-82			
	ф 12	Итого	ф 10	Итого	ф 10	Итого		
	14093,1	14093,1	495,6	495,6	973,8	973,8	15562,5	15863

Спецификация

Формат	Зона	Поз.	Обозначение	Наименование	Кол.	Примечание
				Сборочные единицы		
				Сетки арматурные		
А4		1	КЖС.У.2090	С280	114	
А4		2	КЖС.У.2090-01	С281	6	
А4		3	КЖС.У.2100	С282	4	
А4		4	КЖС.У.2110	С283	4	
А4		5	КЖС.У.2120	С284	8	
А4		6	КЖС.У.2130	С285	4	
А4		7	КЖС.У.2140	С286	2	
А4		8	КЖС.У.2140-01	С287	2	
А4		9	КЖС.У.2150	С288	2	
А4		10	КЖС.У.2150-01	С289	2	
А4		11	КЖС.У.2160	С290	15	
А4		12	КЖС.У.2190-01	С295	272	
				Детали		
				ф 12 A-III ГОСТ 5781-82		
Б4		13		l=35550	2	31.6 кг
Б4		14		l=39950	2	35.5 кг
Б4		15		l=5150	28	4.6 кг
Б4		16		l=2850	4	2,5 кг
Б4		17		l=8450	4	7,5 кг
Б4		18		l=8450	4	7,5 кг
Б4		19		l=300 4300, Δ=570, lср=2300	18×4	1.0 кг
Б4		20		l=600 1700 Δ=65, lср=1150	8×4	2,0 кг
				Материалы		
				Бетон класса В7,5		59,5 м³
				Бетон класса В15, W6		313,0 м³

Защитный слой бетона до арматуры-30мм

						820-4-031 88 - КЖС	
						Водосбросы открытого типа автоматического действия	
Изм.	Кол.уч.	Лист	№ док.	Подп.	Дата		
Нач.отд	Смирнова				11.08.88	Водосброс ВО-ВР при l max = 50 м	Стадия: Р; Лист: 48; Листов:
ГИП	Паздникова				11.08.88		
Гл.спец.	Шпайхман				7.06.88		
Вед.инж.	Ковкича				6.06.88	Рисберма. Общий вид. Схема привязки	ЛЕНГИПРОВОДХОЗ
Инженер	Наталков				6.06.88		
Н.контр.	Макарова				7.06.88		

Копировал

Формат А2

Разрез 1-1

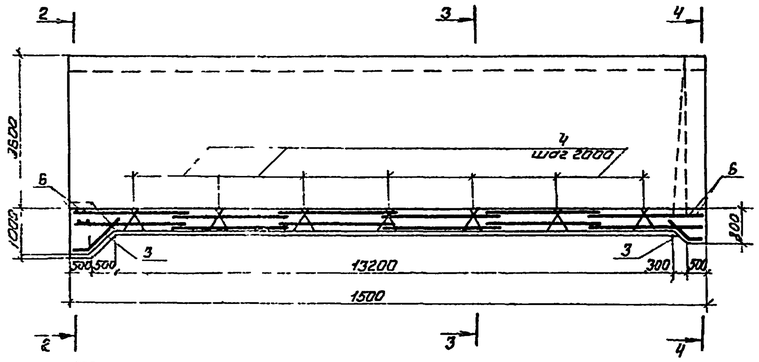

Разрез 2-2

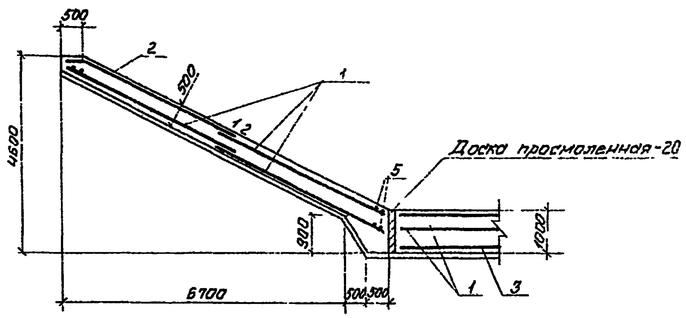

Разрез 3-3

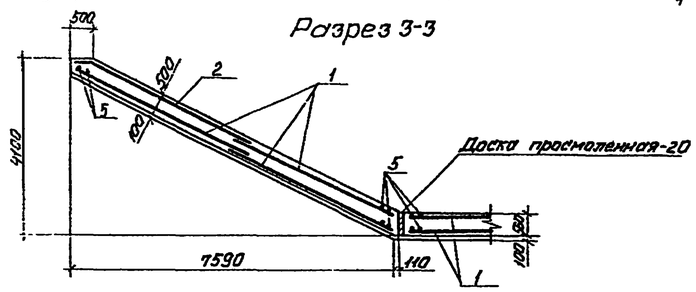

Разрез 4-4

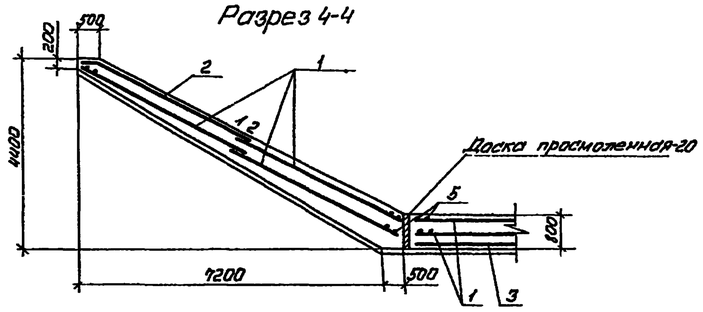

План раскладки сеток

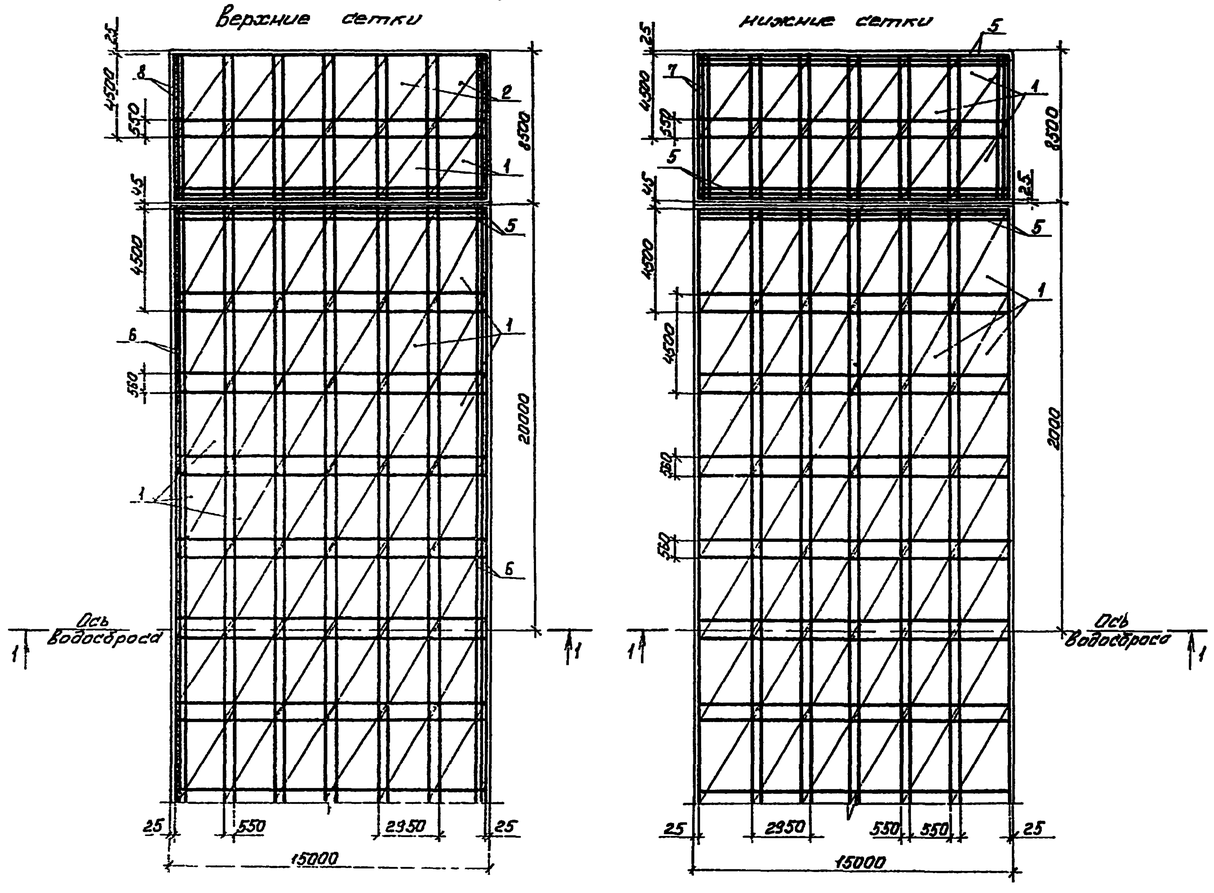

Поз. 8

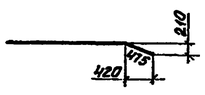

Формат	Зона	Поз	Обозначение	Наименование	Кол	Прим
				Сборочные единицы		
				Сетки арматурные		
		1	КЖС.У.2080	С278	156	
		2	КЖС.У.2080-01	С279	12	
		3	КЖС.У.2160-01	С291	14	
		4	КЖС.У.2180	С293	392	
				Детали		
				12 А III ГОСТ 5781-82		
		5		ℓ = 14950	20	13,3 кг
		6		ℓ = 39950	4	35,5 кг
		7		ℓ = 8450	8	7,5 кг
		8		ℓ = 8450	8	7,5 кг
				Материалы		
				Бетон класса В7,5		78,3 м³
				Бетон класса В15, W6		482,5 м³

Ведомость расхода стали на элемент, кг

Марка элемента	Изделия арматурные						Всего	Общий расход
	Арматура класса							
	A-III		A-II		A-I			
	ГОСТ 5781-82		ГОСТ 5781-82		ГОСТ 5781-82			
	ф 12	Итого	ф 10	Итого	ф 10	Итого		
Рисберма	16417,0	16417,0	514,4	514,4	1505,3	1505,3	18437,7	18438

				820-4-031.88-КЖС
				Водосбросы открытого типа автоматического действия
Привязан				Водосброс 80-ВР при z_{max} = 10,0 м и 15,0 м
				Рисберма. Общий вид. Схема армирования
Инв №				

				Стадия	Лист	Листов
Нач.отд	Смирнова		10.06.88			
ГИП	Позднова		10.06.88	Р	49	
Гл.спец.	Шлайхман		10.06.88			
Вед.инж.	Новкина		10.06.88			
Инженер	Напатков		8.06.88	ЛЕНГИПРОВОДХОЗ		
Н.контр.	Макарова		8.06.88			

Копировал № 2567/-03 80 Формат А2

Инв. № подл. | Подпись и дата | Взам. инв. №

Альбом III

820-4-031.88

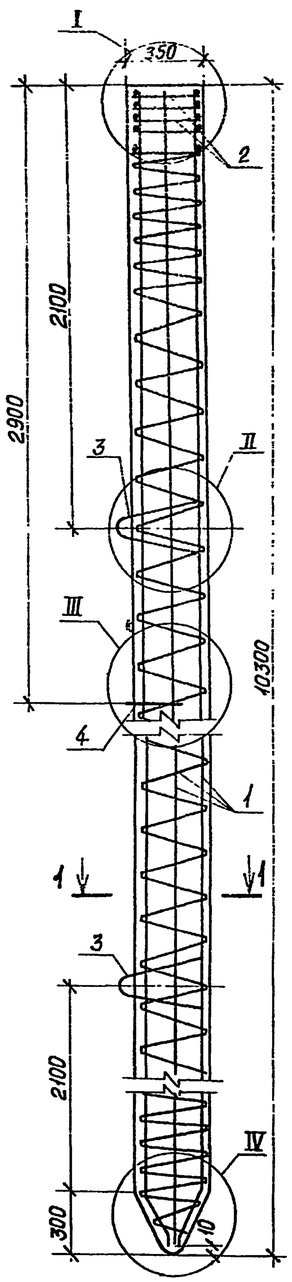

Разрез 1-1

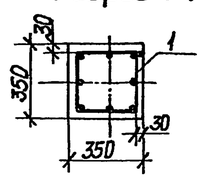

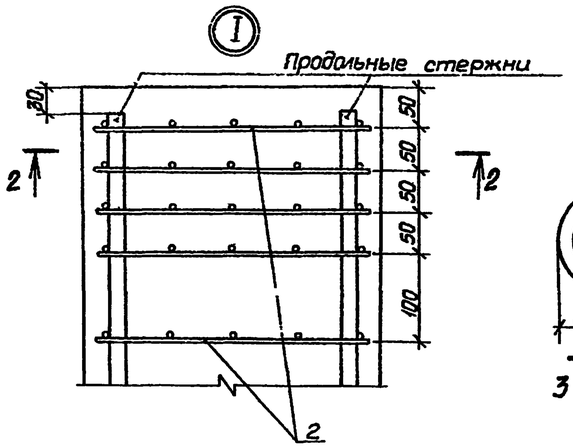

Разрез 2-2

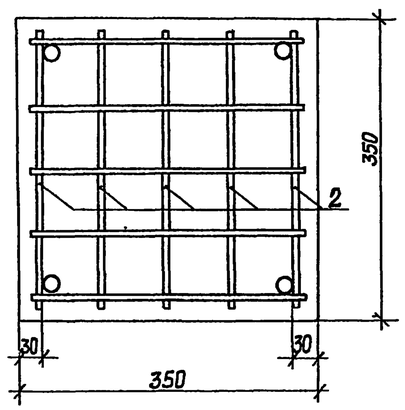

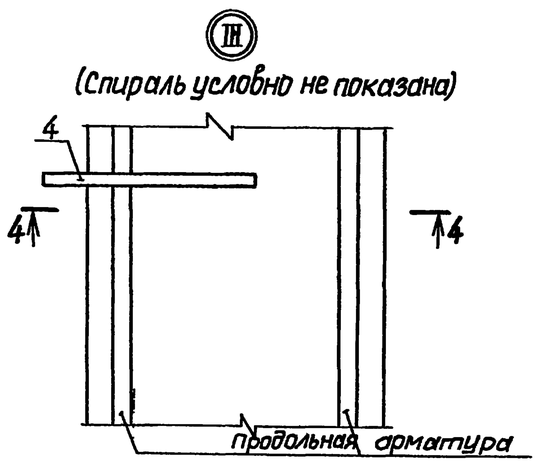

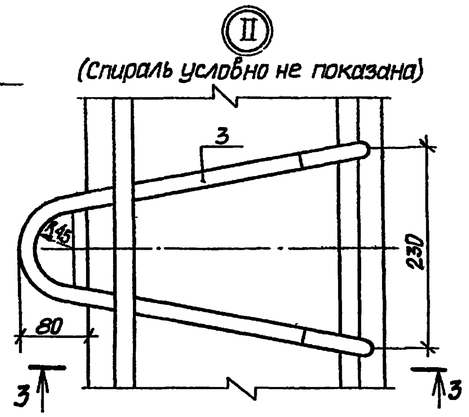

Разрез 3-3

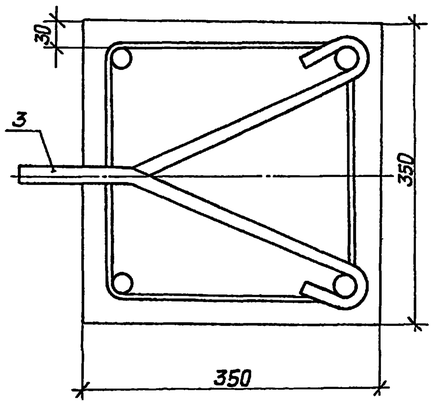

Разрез 4-4

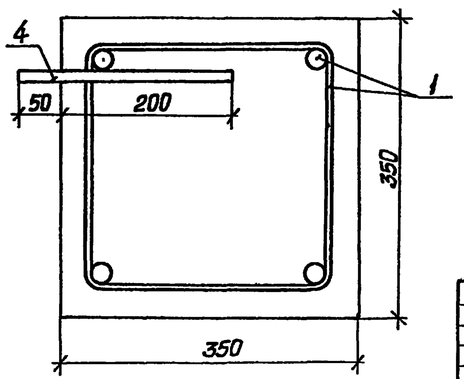

Спецификация

Формат	Зона	Поз.	Обозначение	Наименование	Кол.	Примечание
				Сборочные единицы		
		1	КЖ.И.	Каркас пространственный К10-35У	1	
		2	ГОСТ 19804.1-79	Сетка арматурная С35	5	
				Изделия закладные		
		3	ГОСТ 19804.1-79	Петля монтажная П7	2	
		4	ГОСТ 19804.1-79	Штырь Ш1	1	
				Материалы		
				Бетон класса В20		1.24 м³

Ведомость расхода стали на элемент, кг

Марка элемента	Изделия арматурные					Изделия закладные				Общий расход
	Арматура класса				Всего	Арматура класса			Всего	
	А-III		В-I			АI				
	ГОСТ 5781-82		ГОСТ 6727-80			ГОСТ 5781-82				
	ф20	Итого	ф5	Итого		ф16	ф10	Итого		
С10-35У	203.0	203.0	13.3	13.3	216.3	4.4	0.1	4.5	4.5	221

1. Конструкция сваи С10-35У принята по ГОСТ 19804.1-79„ Сваи забивные железобетонные цельные сплошного квадратного сечения с ненапрягаемой арматурой. Конструкция и размеры" с заменой стержней ф12 AIII (см. поз. 1 в каркасе К10-35 сваи С10-35) на стержни ф20 AIII (см. каркас К10-35У).
2. Петли, штырь и сетки головы привязать к продольной арматуре вязальной проволокой.

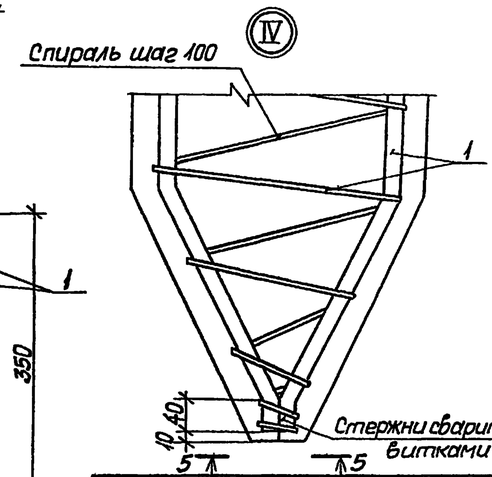

Вид 5-5

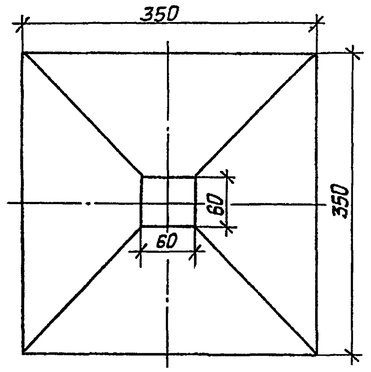

Привязан

Инв №

Инв.№ подл. | Подпись и дата | Взам. инв.№

Нач. отд.	Смирнова		11.05.88
ГИП	Позднова		11.05.88
Гл. спец.	Крыжановская		11.05.88
Инженер	Налётова		10.05.88
Н. контр.	Макарова		10.05.88

820-4-031.88-КЖ

Водосбросы открытого типа автоматического действия

Стадия	Лист	Листов
Р	50	

Свая С10-35 У. Общий вид. Схема армирования.

ЛЕНГИПРОВОДХОЗ

Копировал Гришина 2567-03 А1 формат А2

Инв № подл	Подпись и дата	Взам. инв №

Формат	Зона	Поз.	Обозначение	Наименование	Кол.	Примечание
				Документация		
А4			820-4-031.88-КМ 10.100 СБ	Сборочный чертеж		
				Детали		
Б4		1		Стойка		
				Полоса $\frac{Б\text{-}2\ 5\times50\ ГОСТ\ 103\text{-}76}{Ст3пс\ ГОСТ\ 535\text{-}79}$		
				$L=1100\pm\frac{JT14}{2}$	3	2.16 кг
Б4		2		Перила		
				Уголок $\frac{56\times56\times5\ ГОСТ\ 8509\text{-}86}{Ст3пс\ ГОСТ\ 535\text{-}79}$		
				$L=2980\pm\frac{JT14}{2}$	1	12.67 кг
Б4		3		Полоса		
				Полоса $\frac{Б\text{-}2\ 5\times20\ ГОСТ\ 103\text{-}76}{Ст3пс\ ГОСТ\ 535\text{-}79}$		
				$L=2980\pm\frac{JT14}{2}$	4	9.38 кг

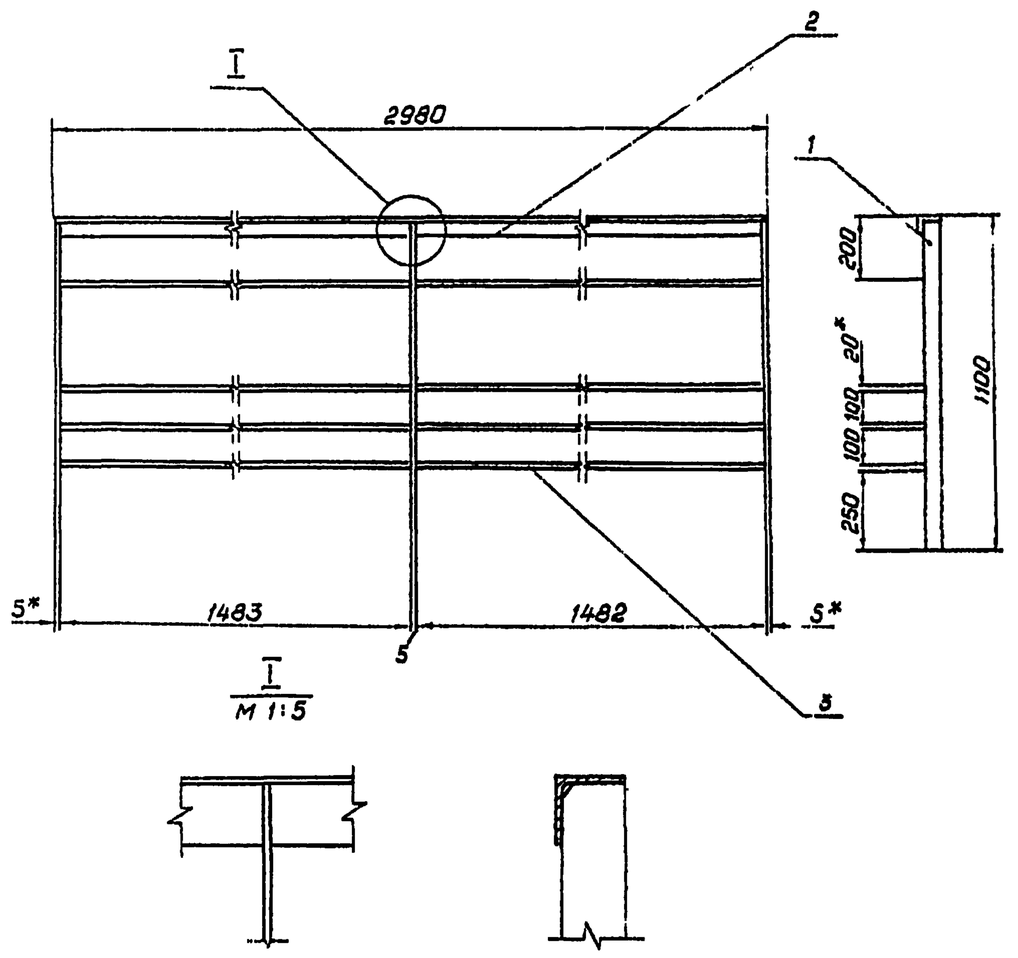

1. *Размеры для справок.
2. Сварные швы выполнять по ГОСТ 5264-80.
3. Сварку вести электродами Э42 ГОСТ 9466-75 по контуру прилегания деталей.
4. Конструкция перильного ограждения принята по ТПР 820-01-19с.
5. Неуказанные предельные отклонения размеров $\pm\frac{JT14}{2}$

Привязан

Инв. №

Нач отд	Смирнова		11.05.88
ГИП	Позднова		11.05.88
Гл спец	Шпайзман		10.05.88
Инженер	Ускова		10.05.88
Н контр	Ковкина		10.05.88

820-4-031.88-КМ 100.00

Блок перильного ограждения ПО-3

Лит.	Лист	Листов
А	1	

Ленгипроводхоз

Копировал

Формат А4

Нач отд	Смирнова		11.05.88
ГИП	Позднова		11.05.88
Гл.спец	Шпайзман		10.05.88
Инженер	Ускова		10.05.88
Н.контр.	Ковкина		10.05.88

820-4-031.88-КМ 100.00 СБ

Блок перильного ограждения ПО-3 Сборочный чертеж.

Лит	Масса	Масштаб
А	28.5	1:20

Лист 2 | Листов

Ленгипроводхоз

Копировал

Формат А4

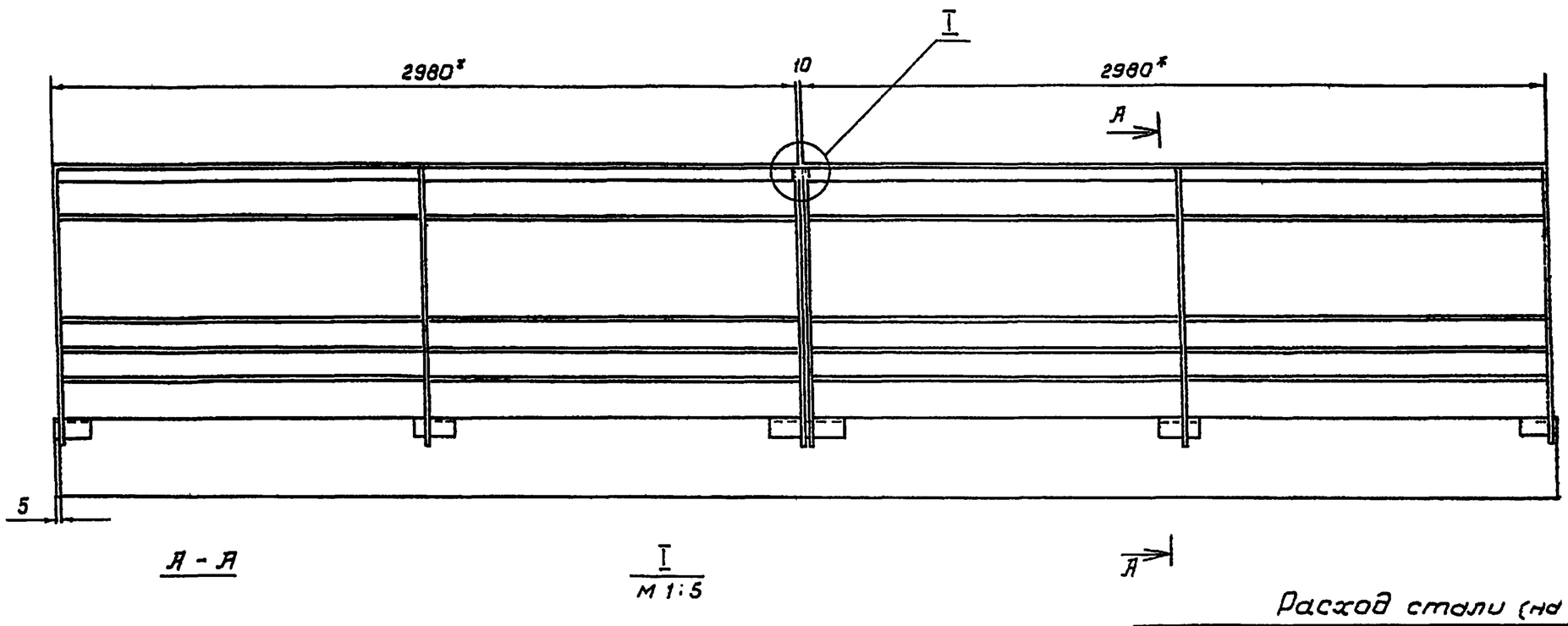

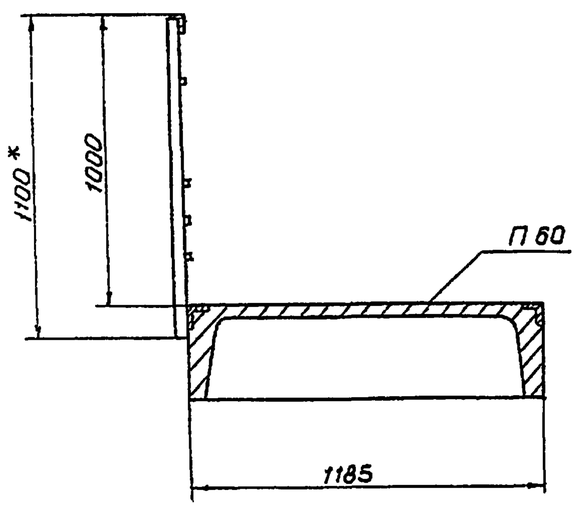

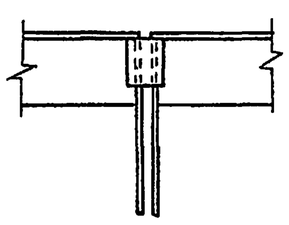

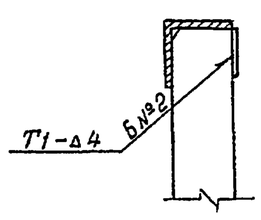

Расход стали (на сооружение)

Количество секций ПО-3	Масса 1 секции кг	Масса стали на сооружение кг
12	28.5	324.0

1. *Размер для справок
2. Сварные швы выполнять по ГОСТ 5264-80.
3. Электроды Э42 ГОСТ 9466-75.
4. Все поверхности ограждения окрасить грунт ХС-068 ТУ 6-10-820-75 в 2 слоя; окраска ХВ-1100 ГОСТ 6993-79 в 3 слоя. Площадь окраски $S=5.4\ м^3$.

Привязан

Инв. №

Нач.отд.	Смирнова		11.05.88
ГИП	Позднова		11.05.88
Гл спец.	Шпайзман		10.05.88
Инженер	Ускова		10.05.88
Н контр	Ковкина		10.05.88

820-4-031.88-КМ 10.200 СБ

Перильное ограждение моста

Лит	Масса	Масштаб
А	57.0	1:20

Лист 3 | Листов

Ленгипроводхоз

Копировал

Формат А3