ГОСУДАРСТВЕННЫЙ КОМИТЕТ СОВЕТА МИНИСТРОВ СССР
ПО ДЕЛАМ СТРОИТЕЛЬСТВА
/ГОССТРОЙ СССР/

ТИПОВЫЕ КОНСТРУКЦИИ И ДЕТАЛИ ЗДАНИЙ И СООРУЖЕНИЙ

ТИПОВЫЕ МОНТАЖНЫЕ ДЕТАЛИ
МНОГОЭТАЖНЫХ ПРОИЗВОДСТВЕННЫХ ЗДАНИЙ

# ДОПОЛНЕНИЕ к Серии ТДМ24-1/70

# ДЕТАЛИ СОПРЯЖЕНИЙ ПЛИТ

## ПЕРЕКРЫТИЙ ТИПА 1, С ОПИРАНИЕМ НА ПОЛКИ РИГЕЛЕЙ

13419

ЦЕНА 0-30

ЦЕНТРАЛЬНЫЙ ИНСТИТУТ ТИПОВОГО ПРОЕКТИРОВАНИЯ
ГОССТРОЯ СССР

Москва, А-445, Смольная ул., 22

Сдано в печать 1978 г.

Заказ № 8958 Тираж 500 экз.

ГОСУДАРСТВЕННЫЙ КОМИТЕТ СОВЕТА МИНИСТРОВ СССР
ПО ДЕЛАМ СТРОИТЕЛЬСТВА
/ГОССТРОЙ СССР/

ТИПОВЫЕ КОНСТРУКЦИИ И ДЕТАЛИ ЗДАНИЙ И СООРУЖЕНИЙ

ТИПОВЫЕ МОНТАЖНЫЕ ДЕТАЛИ
МНОГОЭТАЖНЫХ ПРОИЗВОДСТВЕННЫХ ЗДАНИЙ

# ДОПОЛНЕНИЕ к Серии ТДМ24-1/70

# ДЕТАЛИ СОПРЯЖЕНИЙ ПЛИТ

## ПЕРЕКРЫТИЙ ТИПА 1, С ОПИРАНИЕМ НА ПОЛКИ РИГЕЛЕЙ

РАЗРАБОТАНЫ
ЦНИИПРОМЗДАНИЙ
совместно
с НИИЖБ и КИИСК

УТВЕРЖДЕНЫ
и введены в действие с 1 янв 1996г.
Государственным Комитетом
Совета Министров СССР
по делам строительства
Постановление от 20 октября 1995г № 172

| | | | |
|---|---|---|---|
| Гл. инж. пр-та | Лукьянова | Ст. науч. сотр. | Кузьмичев |
| Гл. инж. пр-та | Трегубенко | Ст. науч. сотр. | А |

13419 2

# СОДЕРЖАНИЕ


| №№ деталей | | Стр. |
|---|---|---|
| | Пояснительная записка . . . . . | 3÷4 |
| 43 | Деталь крепления промежуточных плит покрытия и перекрытия к ригелям рядовых рам . . | 5 |
| 44 | Деталь крепления плит перекрытия у средней колонны . . . . . | 6 |
| 45,46 | Деталь крепления плит перекрытия у температурного шва . . . . . | 7 |
| 47,48 | Деталь крепления плит покрытия у температурного шва . . . . . | 8 |
| 49,50 | Детали армирования монолитного участка у температурного шва и торца здания в покрытии и в перекрытии . . . . . | 9 |
| 51 | Деталь крепления плит покрытия у средней колонны . . . . . | I0 |
| 52,53 | Деталь крепления плит перекрытия в торце здания . . . . . | II |
| 54,55 | Деталь крепления плит перекрытия в торце здания . . . . . | I2 |
| 56,57 | Деталь крепления плит перекрытия в торце здания с сеткой колонн 9х6 м . . . . . | I3 |
| 58,59 | Деталь крепления плит покрытия в торце здания . . . . . | I4 |
| 60,61 | Деталь крепления плит покрытия в торце здания с сеткой колонн 9х6 м . . . . . | I5 |
| 62,63 | Деталь монолитного перекрытия и покрытия при установке продольного ригеля. | I6 |
| | Стальные соединительные элементы ММ66, М68. . . . . | I7 |
| | Спецификация марок соединительных элементов на монтажную деталь . . . . . | I8 |

## ПОЯСНИТЕЛЬНАЯ ЗАПИСКА

Данный альбом является дополнением к альбому ТДМ24-I/70 и является частью работы, полный состав которой изложен в альбомах ИИ20-I/70, ИИ20-2/70 и дополнении к ним.

В настоящем альбоме приведены детали сопряжений предварительно напряженных плит шириной 3 м для перекрытий типа I, с опиранием на полки ригелей, разработанных в серии ИИ24-8.

Межколонные плиты шириной 3 м по средним рядам колонн устанавливаются в первую очередь и привариваются в четырех точках к закладным деталям ригелей.

Рядовые плиты привариваются к закладным деталям ригелей в двух точках, за исключением одной плиты в каждом пролете (ввиду трудности наложения сварного шва). По наружным рядам колонн устанавливаются доборные межколонные плиты шириной 0,75 м, которые также привариваются в четырех точках к стальным столикам или к закладным деталям ригелей в соответствии с указаниями и деталями, приведенными в ТДМ24-I/70.

В качестве доборных к плитам шириной 3 м применяются предварительно напряженные плиты перекрытий шириной 1,5 м серии ИИ24-9, которые также следует устанавливать в соответствии с указаниями ТДМ24-I/70, имея при этом ввиду, что предусмотренное соединение межколонных плит между собой с помощью накладных элементов ММI8 и установку по наружным рядам колонн деталей ММI6 можно не производить, а накладные элементы ММ23 и ММ32 заменить на детали ММ66 и М68, соответственно, которые приведены в настоящем альбоме.

У торцов межколонных плит устанавливаются упорные уголки (ММI7), которые привариваются к закладным деталям

плит. Перед сваркой уголки следует плотно прижать одной стороной (меньшей полкой) к колонне.

Стальные соединительные элементы МН17; 24; 26; 30; 33; 34, используемые в деталях настоящего альбома, приведены в альбоме ИИ29-2/70.

Спецификация марок соединительных элементов приведена на стр. 18 настоящего альбома.

Марка стали соединительных элементов должна приниматься по указаниям конкретного проекта.

Все указания по производству монтажных работ, установке и приварке к колоннам наружных рядов стальных столиков, сварочных работ и типов применяемых электродов, замоноличиванию швов и марке бетона замоноличивания, допускаемых отклонений на длину опирания плит, по выполнению антикоррозионной защиты конструкций и деталей сопряжения, обетонированию стальных столиков, привариваемых к колоннам наружных рядов и др. требования должны выполняться в соответствии с указаниями, приведенными в альбоме ТДМ24-I/70.

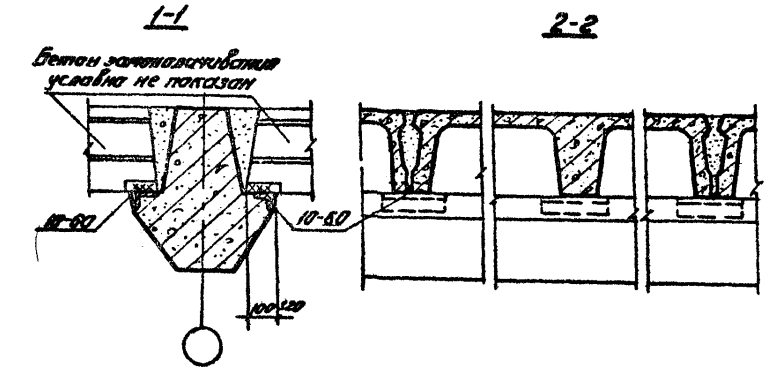


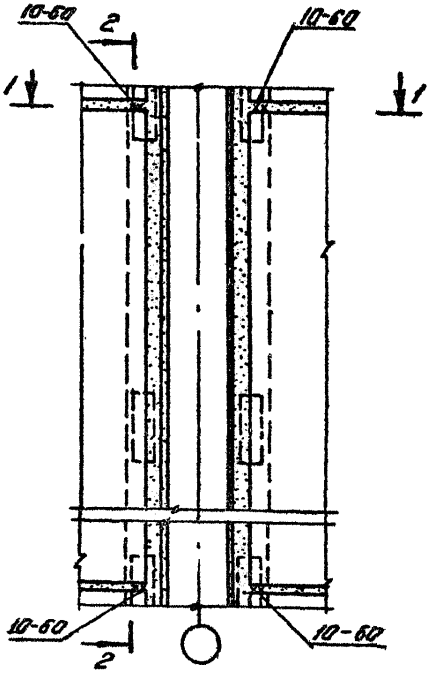


43

| | | |
|---|---|---|
| ТДМ 1975 | Деталь крепления промежуточных плит покрытия и перекрытия к ригелям рядовых рам | Дополнение к ТДМ 84-1/70<br>Деталь 43 |

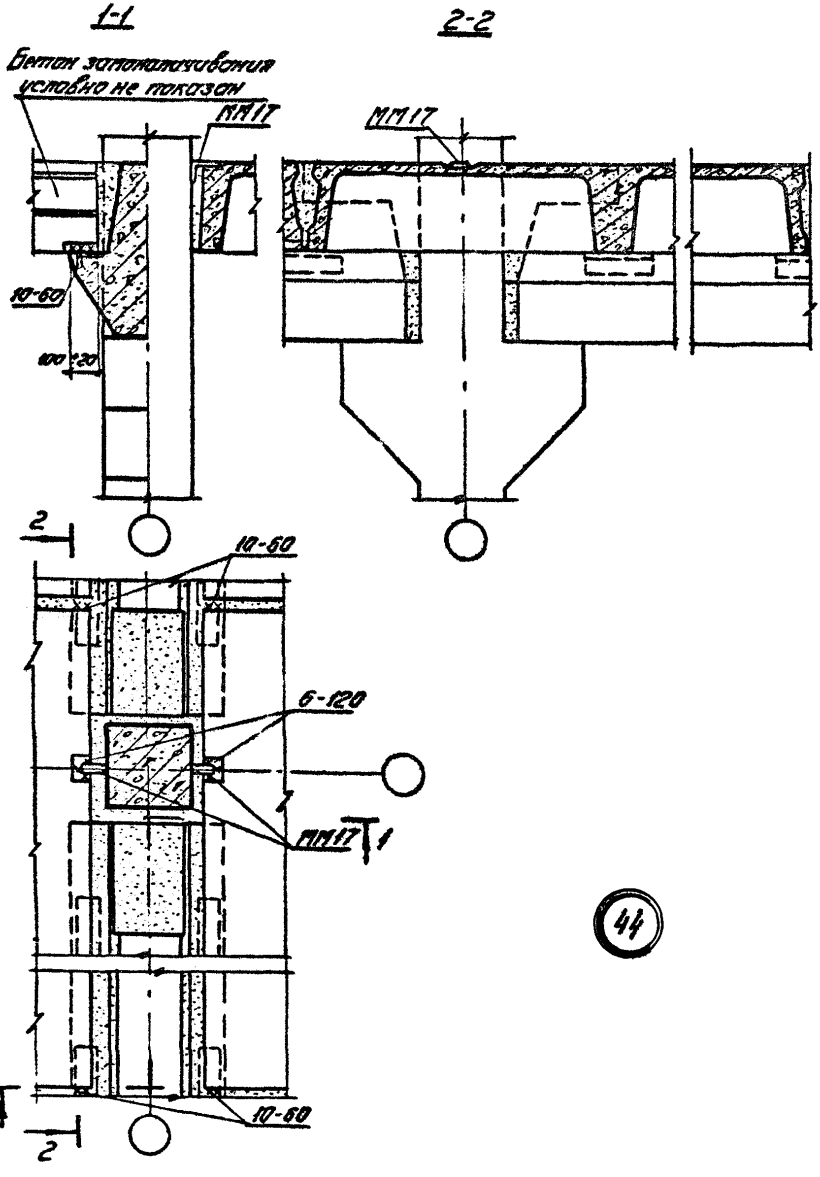


44

Москва

| ТДМ 1975 | Деталь крепления плит перекрытия у средней колонны | Дополнение к ТДМ24-1/70 |
|---|---|---|
| | | Деталь 44 |

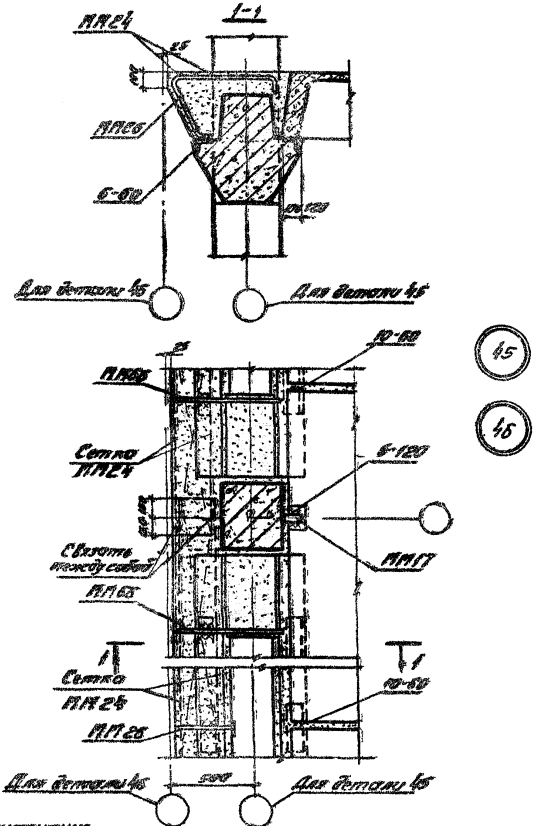


Примечание

Крепление плит перекрытия у температурного шва со вставкой см. деталь 45, без вставки см. деталь 46

| | | |
|---|---|---|
| ТДМ 1975 | Деталь крепления плит перекрытия у температурного шва | Дополнение к ТДМ24-1170 Детали 45, 46 |

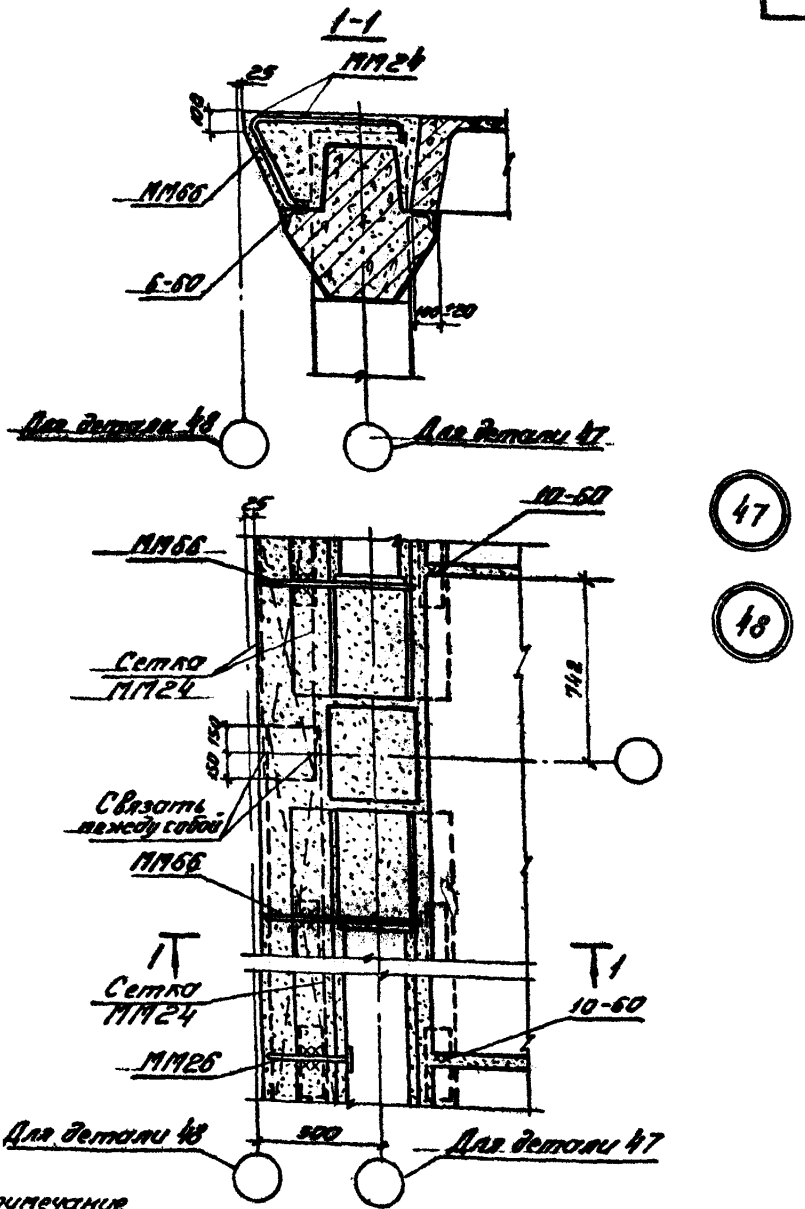


Примечание

Крепление плит покрытия у температурного шва со вставкой см. деталь 47, без вставки см. деталь 48.

| | | |
|---|---|---|
| ТДМ 1975 | Деталь крепления плит покрытия у температурного шва | Дополнение к ТДМ24-1/70 Детали 47, 48 |

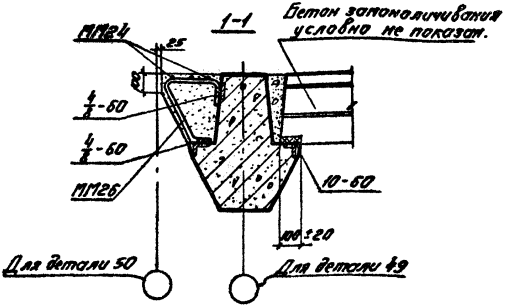


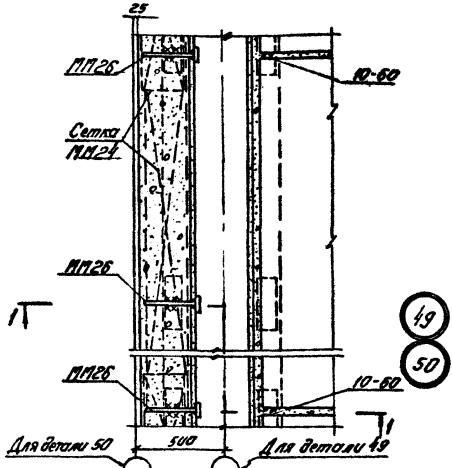


Примечание.
Армирование монолитного участка у температурного шва здания в покрытии и перекрытии со вставкой см. деталь 49, без вставки см. деталь 50; у торца здания при осевой привязке см. деталь 49, при смещении оси ряда на 500 - деталь 50.

| | | |
|---|---|---|
| ТДМ 1975 | Деталь армирования монолитного участка у температурного шва и торца здания в покрытии и перекрытии. | Дополнение к ТДМ 24-1/70 Детали 49 и 50 |

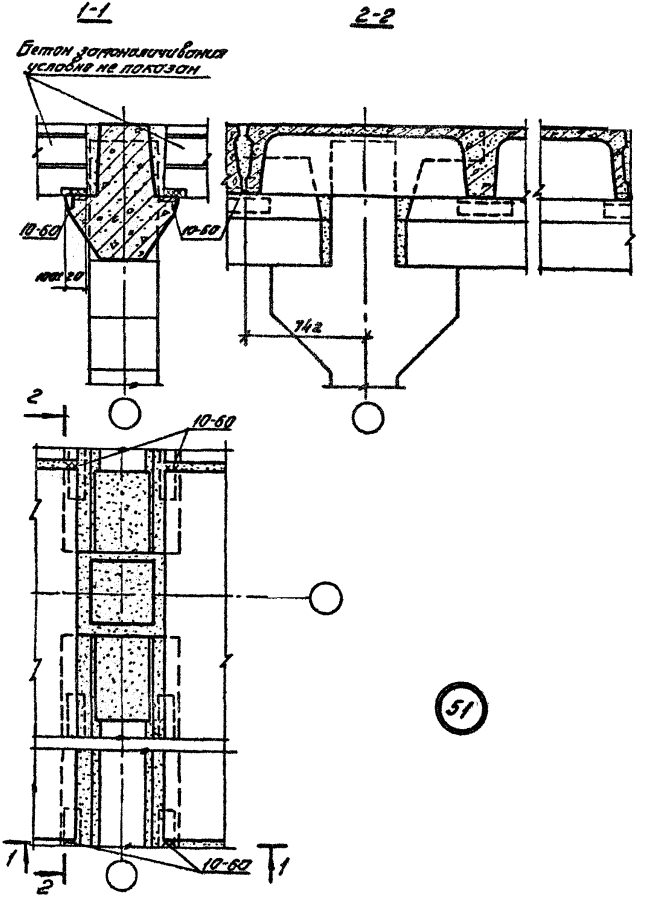


| | | |
|---|---|---|
| ТДМ 1975 | Деталь крепления плит покрытия у средней колонны. | Дополнение к ТДМ 24-1/70 Деталь 51 |

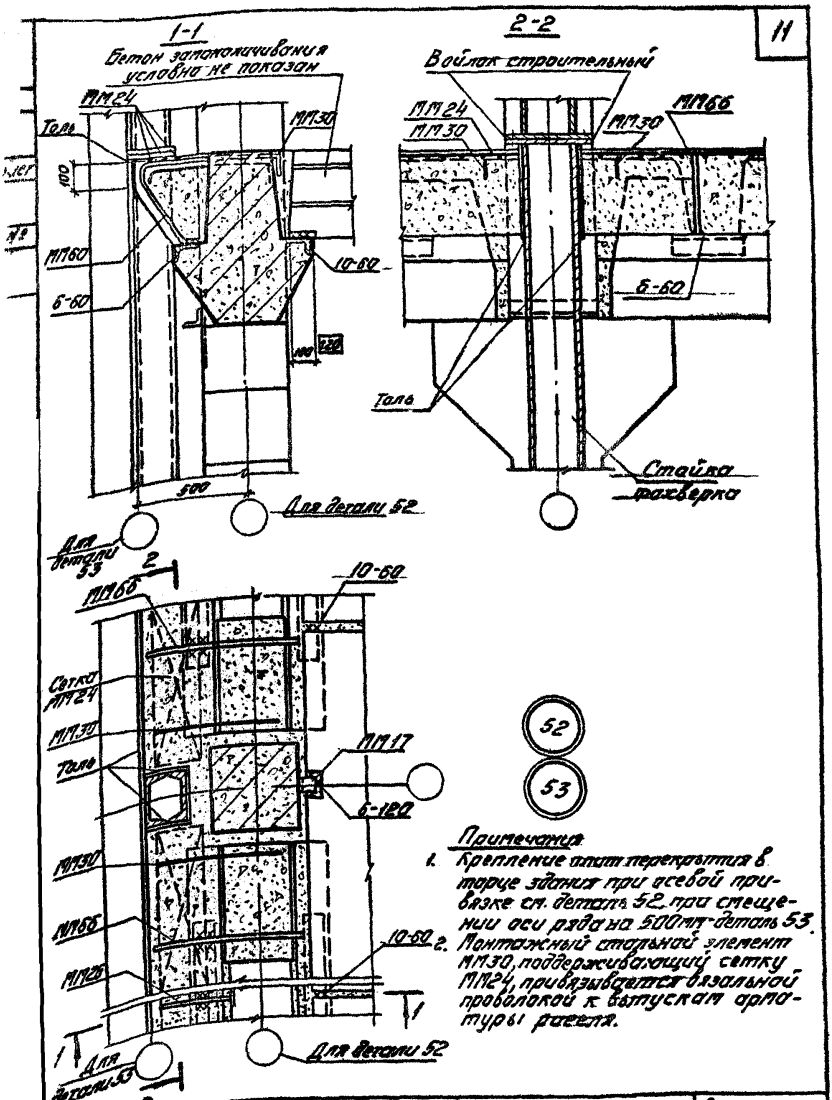


Примечания

1. Крепление плит перекрытия в торце здания при осевой привязке см. деталь 52, при смещении оси ряда на 500 мм - деталь 53.
2. Монтажный стальной элемент МП30, поддерживающий сетку МП24, привязывается вязальной проволокой к выпускам арматуры ригеля.

| | | |
|---|---|---|
| ТДМ 1975 | Деталь крепления плит перекрытия в торце здания | Дополнение к ТДМ24-1/70 Детали 52,53 |

13419 12

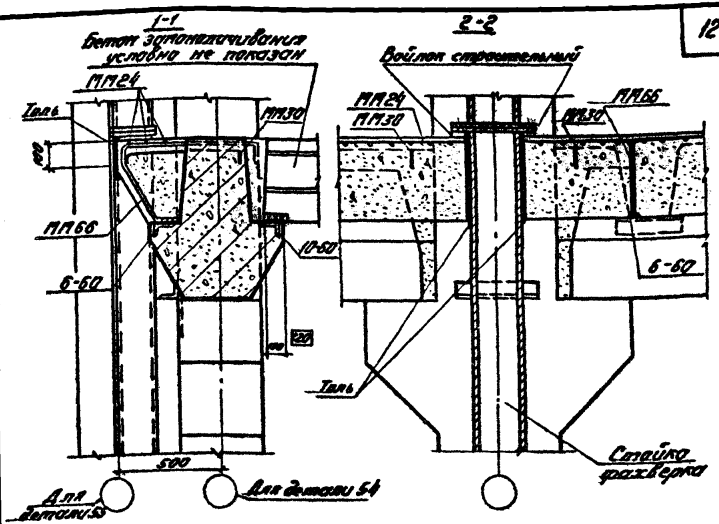


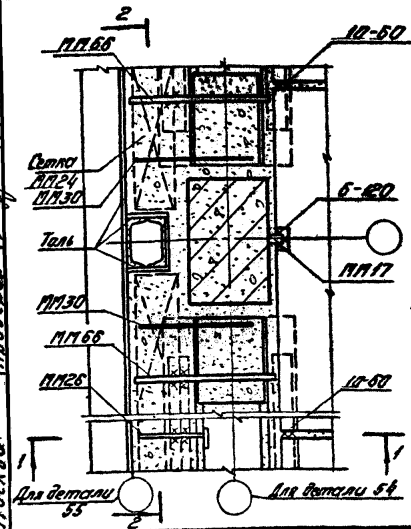

**Примечания:**

1. Крепление плит перекрытия в торцах здания при осевой привязке см деталь 54, при смещении оси ряда на 500 мм - деталь 55.
2. Монтажный стальной элемент МП30, поддерживающий сетку МП24, привязывается вязальной проволокой к выпуску арматуры ригеля.

| | | | |
|---|---|---|---|
| ТДМ 1975 | Деталь крепления плит перекрытия в торце здания. | Дополнение к ТДМ 24-1/70 | Детали 54, 55 |

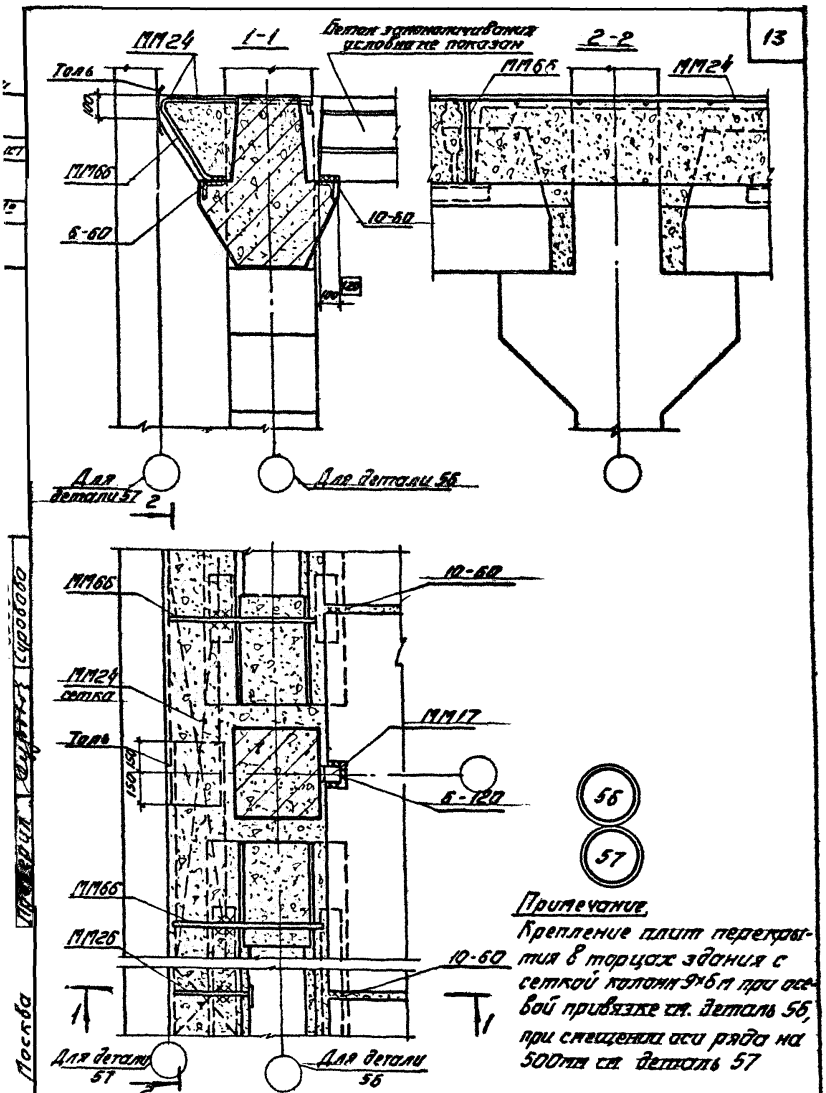


Примечание.
Крепление плит перекрытия в торцах здания с сеткой колонн 9×6 м при осевой привязке см. деталь 56, при смещении оси ряда на 500 мм см. деталь 57

| | | |
|---|---|---|
| ТДМ 1975 | Деталь крепления плит перекрытия в торцах здания с сеткой колонн 9×6 м | Дополнение к ТДМ 24-1170 Детали 56, 57 |

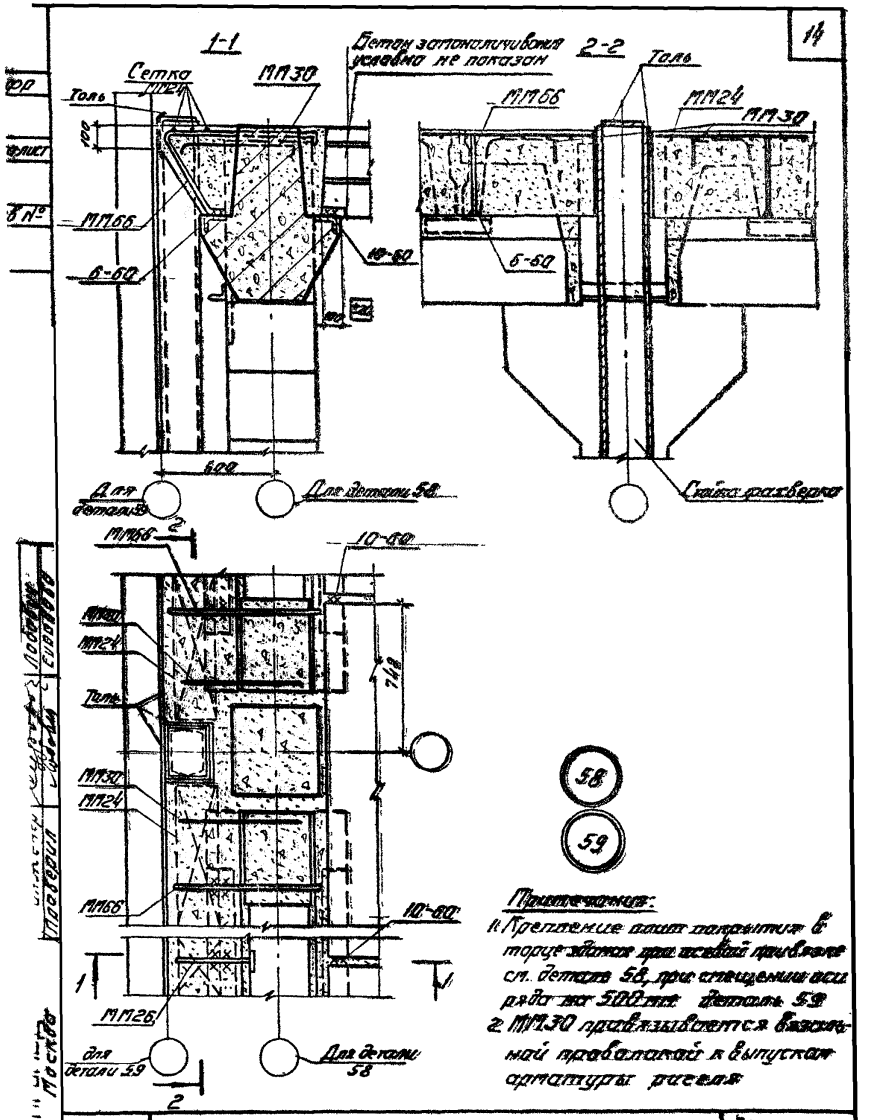


Примечания:

1. Крепление плит покрытия в торце здания при осевой привязке см. деталь 58, при смещении оси ряда на 500 мм деталь 59
2. МП30 привязывается вязальной проволокой к выпускам арматуры ригеля

| | | |
|---|---|---|
| ТДМ 1975 | Деталь крепления плит покрытия в торце здания | Дополнение к ТДМ 24-170 Детали 58, 59 |

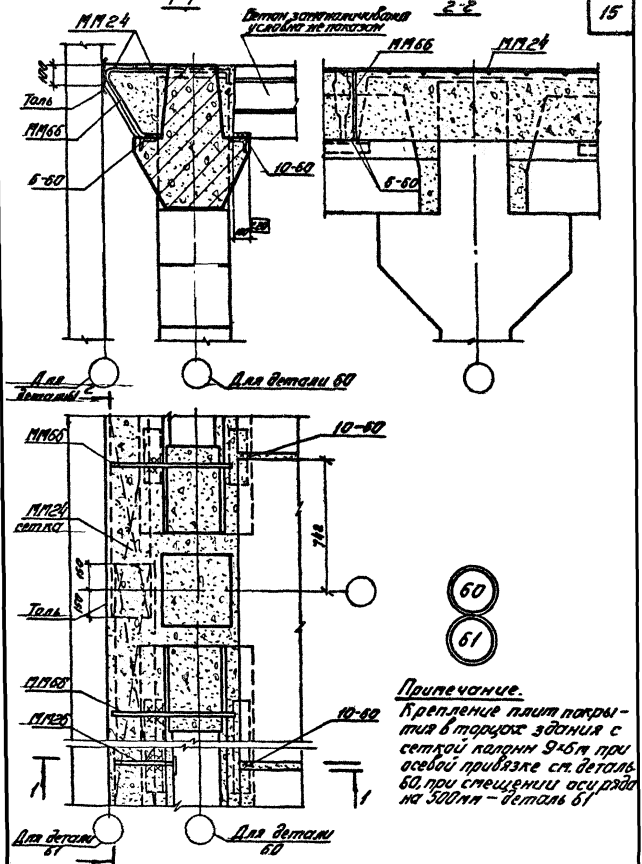


| | | |
|---|---|---|
| ТДМ 1975 | Деталь крепления плит покрытия в торцах здания с сеткой колонн 9×6м | Дополнение к ТДМ24-1.70 Детали 60,61 |

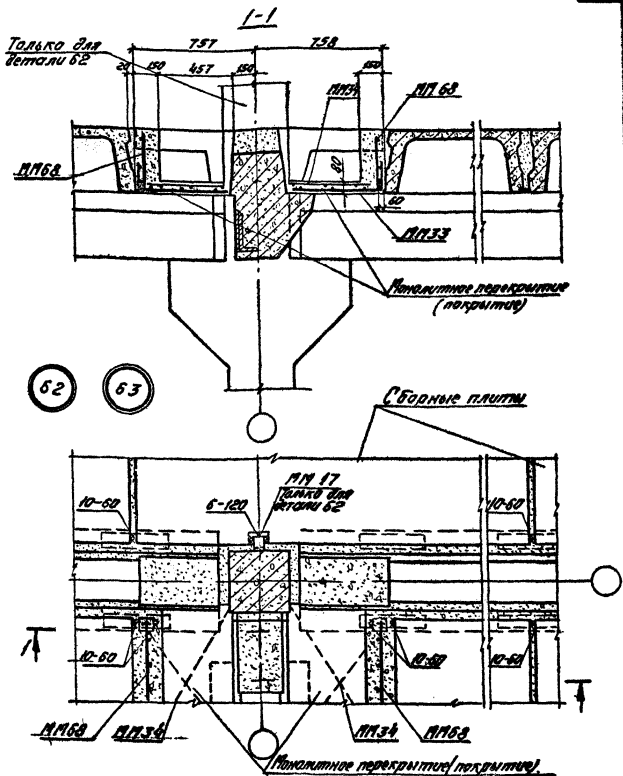


Примечание

Деталь 62 - для перекрытия, 63 - для покрытия.

| | | |
|---|---|---|
| ТДМ 1975 | Деталь монолитного перекрытия и покрытия при установке ригеля продольной ратны | Дополнение к ТДМ 24-1/70 Детали 62, 63 |

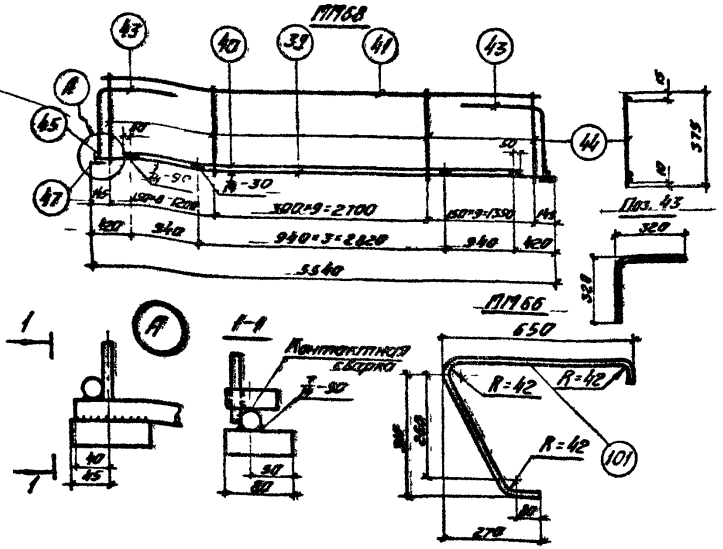


## Спецификация стали на один соединительный элемент.

| Марка элемента | № поз | Профиль | Длина мм | Кол шт. | Масса элемента кг |
|---|---|---|---|---|---|
| МП66 | 101 | -40×8 | 1245 | 1 | 31 |
| МП68 | 39 | Ф28 А III | 5530 | 1 | 64,6 |
| | 40 | Ф28 А II | 4800 | 1 | |
| | 41 | Ф10 А III | 5370 | 1 | |
| | 44 | Ф10 А III | 375 | 27 | |
| | 43 | Ф10 А III | 640 | 2 | |
| | 47 | -80×30 | 100 | 2 | |
| | 45 | Ф28 А III | 60 | 2 | |

Примечание
Каркас МП68 изготавливать при помощи контактной точечной сварки в соответствии с ГОСТ 10992-64 „Арматура и закладные детали сварные для железобетонных конструкций. Технические требования и методы испытаний"

| | | |
|---|---|---|
| ТДМ 1975 | Стальные соединительные элементы МП66, МП68. | Дополнение к ТДМ24-1/70 — |

# Спецификация марок соединительных элементов на монтажную деталь.

| № детали | Марка соедин. элемента | Кол. шт. | Расход стали на 1 дет. кг | Серия и № листа |
|---|---|---|---|---|
| 44 | МП17 | 2 | 1,2 | ИИ29-2/70 л.30 |
| 45,46 | МП17 | 1 | 22,4 | ИИ29-2/70 л.30 |
| | МП24 | 2 | | |
| | МП26 | 1 | | ИИ29-2/70 л.31 |
| | МП66 | 2 | | стр. 17 |
| 47,48 | МП24 | 2 | 21,8 | ИИ29-2/70 30 |
| | МП26 | 1 | | 31 |
| | МП66 | 2 | | стр. 17 |
| 49,50 | МП24 | 1 | 9,3 | ИИ29-2/70 30 |
| | МП26 | 2 | | 31 |
| | | | | |
| 52,53 | МП17 | 1 | 23,2 | ИИ29-2/70 30 |
| | МП24 | 2 | | |
| | МП26 | 1 | | 31 |
| | МП30 | 2 | | |
| | МП66 | 2 | | стр. 17 |
| 54,55 | МП17 | 1 | 23,2. | ИИ29-2/70 30 |
| | МП24 | 2 | | |
| | МП26 | 1 | | 31 |
| | МП30 | 2 | | |
| | МП66 | 2 | | стр. 17 |
| | | | | |

| № детали | Марка соедин. элемента | Кол. шт. | Расход стали на 1 дет. кг | Серия и № листа |
|---|---|---|---|---|
| 56,57 | МП17 | 1 | 22,4 | ИИ29-2/70 30 |
| | МП24 | 2 | | |
| | МП26 | 1 | | 31 |
| | МП66 | 2 | | стр. 17 |
| | | | | |
| 58,59 | МП24 | 2 | 22,6 | ИИ29-2/70 30 |
| | МП26 | 1 | | 31 |
| | МП30 | 2 | | |
| | МП66 | 2 | | стр. 17 |
| | | | | |
| 60,61 | МП24 | 2 | 21,8 | ИИ29-2/70 30 |
| | МП26 | 1 | | 31 |
| | МП66 | 2 | | стр. 17 |
| | | | | |
| 62 | МП17 | 1 | 157,2 | ИИ29-2/70 30 |
| | МП33 | 2 | | 32 |
| | МП34 | 2 | | |
| | МП68 | 2 | | стр. 17 |
| | | | | |
| 63 | МП33 | 2 | 156,6 | ИИ29-2/70 32 |
| | МП34 | 2 | | |
| | МП68 | 2 | | стр. 17 |

Примечания:

1. Для деталей 45÷50, 52÷61 спецификация составлена на полосу шириной 3 м.
2. Для деталей 62 и 63 спецификация составлена на один ригель продольной рамы
3. В спецификации на узлы 49 и 50 количество и расход металла на сетки МП24 указаны условно. Необходимость учета сеток МП24 уточняется при проектировании конкретного объекта.

| | | |
|---|---|---|
| ТДМ 1975 | Спецификация марок соединительных элементов на монтажную деталь. | Дополнение к ТДМ 24-1/70 — |