типовой проект
817-142

Склад подстилки на 4000м³

Состав проекта

Альбом I Архитектурно-строительные и электротехнические чертежи
Альбом II Сметы

Альбом I

Разработан институтом
„Гипросельхозптицепром"
13109-01
ЦЕНА ~~1-14~~ 2-28

Привязка проекта возможна "до I августа 1987г. с внесением изменений и дополнений в соответствии с действующими нормативными документами. В дальнейшем проект может использоваться как вспомогательный материал без ссылки на него".

Утвержден МСХ СССР 29.7.1974г.
Введен в действие институтом
„Гипросельхозптицепром". Приказ№26
от 24. 1. 1975г.

© КФЦИТП Госстроя СССР, 1988г

Содержание альбома

N/N п.п.	Наименование листа	Марка листа	N стр.
1	2	3	4
1	Заглавный лист. Содержание альбома.		
	Технико-экономические показатели.	лист1	2
2	Заглавный лист. Пояснительная записка.	лист2	3
	Архитектурно-строительная часть		
3	Фасады. План. Разрез 1-1. План фундаментов.	АС-1	4
4	Монтажный план каркаса. Монтажный		
	план плит покрытия.	АС-2	5
5	Опалубочные чертежи колонн, плит покрытия		
	и балок покрытия Спецификации	АС-3	6
6	Монтажная схема каркаса. Узлы и детали.	АС-4	7
7	Элемент плана 1. Узлы 5÷7	АС-5	8
8	Фасады. План. Разрез 1-1. План фундаментов.		
	(Вариант с кирпичными стенами)	АС-6	9
9	Монтажный план каркаса. Монтажный план плит		
	покрытия. (Вариант с кирпичными стенами)	АС-7	10
10	Узлы 1÷5 и детали. (Вариант с кирпичными		
	стенами)	АС-8	11
11	Опалубочные чертежи колонн, плит покрытия и		
	балок покрытия. (Вариант с кирпичными стенами)	АС-9	12
	Электротехническая часть		
12	Электрическое освещение и молниезащита		
	Планы.	ЭЛ-1	13
13	Пожарная сигнализация	ЭЛ-2	14

Условные обозначения

Марки детали здания — 1

Номер детали

Серия 1.462-1 в.1;2; — 1 / АС-

Марка и номер листа

Перечень марок (частей) рабочих чертежей проекта

Наименование частей проекта	Марка
Архитектурно-строительная	АС
Электротехническая	ЭЛ

Расход бетона и стали на здание

Группы конструкций	Бетон м³ Марка 150	200	500	Итого	сталь кг класс AI	AII	AIII	AIV	AV	BI	Прокат	Итого
Сборные конструкции, принятые по ГОСТам, нормалям и типовым чертежам												
Железобетонные	12.24	10846	43.2	164.9	2083.8	2496.2	1973.4	1770.8	3422.4	3154.3	2868.9	17769.8
Бетонные	—	—	—	—	—	—	—	—	—	—	—	—
Сборные конструкции по чертежам проекта												
Железобетонные	—	—	—	—	—	—	—	—	—	—	—	—
Бетонные	—	—	—	—	—	—	—	—	—	—	—	—
Монолитные конструкции												
Железобетонные	—	—	—	—	—	—	—	—	—	—	—	—
Бетонные	23.2	—	—	23.2	—	—	—	—	—	—	—	—
Стальные конструкции	—	—	—	—	—	—	—	—	—	—	—	709.4

Технико-экономические показатели

N/N п.п.	Наименование показателей	Ед. изм.	Количество: Вариант со стенами из асбестоцементных волнистых листов	Вариант со стенами из кирпича
	А. Показатели сметной стоимости			
1	Общая стоимость строительства	тыс. руб.	38,36	41.94
2	Стоимость строительно-монтажных работ	—"—	38,18	41.76
3	Стоимость оборудования	—"—	0,18	0.18
	Б. Объемно-планировочные показатели			
4	Строительный объём	м³	8991.3	8991.3
5	Площадь застройки.	м²	1551.3	1551.3
6	Полезная площадь	м²	1508.6	1508.6

Экспликация проемов ворот

Тип проема по проекту	Кол-во шт.	Размеры проема мм	Марка блока: Стандарт или лист проекта	N типа	Примечания
В-1	4	3600 × 3600	Серия 1.435-3. В.1	—	Распашные

Перечень применённых в проекте стандартов и типовых чертежей

Шифр стандарта	Наименование стандарта	N листов, чертежей и страниц листа
Серия 1.810-1 вып.1	Железобетонные фундаменты для производственных зданий сельского хозяйства	комплект
Серия 1.823-1 вып.1	Железобетонные колонны для производственных зданий сельского хозяйства.	—"—
Серия 1.865-1 вып.2	Железобетонные плиты покрытий для производственных зданий сельского хозяйства	—"—
Серия 1.462-1 вып.1;2	Железобетонные предварительно напряженные балки с параллельными поясами пролётом 12м для покрытий зданий с плоской и скатной кровлей.	—"—
Серия 1.435-3 в.1;6;7.	Ворота промышленных зданий.	—"—
Серия 2.430-2 вып.1	Типовые архитектурно-строительные детали одноэтажных промышленных неотапливаемых зданий со стенами из асбестоцементных волнистых листов	—"—

Примечания:

1. Расход бетона и стали на здание дан для варианта со стенами из асбестоцементных волнистых листов „УВ".

Министерство сельского хозяйства СССР Главсельстройпроект Гипросельхозпромпроект г. Ростов-на-Дону 1974г.	Заглавный лист. Содержание альбома. Технико-экономические показатели.	Типовой проект 817-142
Склад подстилки на 4000 м³.		Альбом I
		Лист 1

Гл. инж. проекта	Рыков	Рук. группы	Зауфер
Гл. спец. тех. отд.	Балановых	Проверил	Мазур
Нач. отдела	Жевнеров	Исполнитель	Клисин
Гл. спец. отд.	Юшенко		
Рук. сектора	Хотинов		

Пояснительная записка.

I Общая часть

Склад подстилки разработан на основании плана типового проектирования на 1974г., утвержденного Госстроем СССР поз.41 и задания N1т, утвержденного заместителем министра сельского хозяйства СССР от 27 декабря 1973г.

Проект склада подстилки разработан для строительства в районах с расчетной зимней температурой наружного воздуха – 30°С.

Несущие конструкции склада подстилки разработаны для строительства в районах с весом снегового покрова 100 кг/м² горизонтальной поверхности земли, с нормативным скоростным напором ветра 27 кг/м², с сейсмичностью не выше 6 баллов.

Рельеф территории спокойный, грунтовые воды отсутствуют.

Грунты в основании непучинистые, непросадочные со следующими нормативными характеристиками:
$\varphi^н = 28°$, $C^н = 0{,}2$ кг/см², $E = 150$ кг/см², $\gamma = 1{,}8$ т/м³.

Глубина заложения фундаментов должна назначаться в соответствии со СНиП II-Б.1-62*, но не менее 50 см от естественного рельефа земли.

При других условиях размеры и глубина заложения фундаментов должны уточняться в соответствии с нормами проектирования оснований зданий и сооружений (СНиП II-Б.1-62*).

Здание оборудовано системой электроснабжения от наружных сетей. Степень огнестойкости склада подстилки – III, класс – III, степень долговечности – III. При варианте с кирпичными стенами степень огнестойкости – I

Загрузка подстилающего материала в склад осуществляется бульдозером и универсальным погрузчиком ПШ-0.4. Погрузка подстилки в транспортные средства из склада производится погрузчиком ПШ-0.4.

II Участок для строительства.

Размещение склада на участке

Склад подстилки размещается на участке в соответствии с утвержденным генеральным планом птицеводческого хозяйства. Участок для строительства должен быть сухим с небольшим уклоном для отвода поверхностных вод и отвечать пожарным, санитарным и зооветеринарным требованиям.

III Архитектурно-строительная часть

Объемно-планировочные решения

Здание склада подстилки принято в плане прямоугольной формы с размерами в осях 36,0×42,0 м. Высота помещений до низа выступающих конструкций принята – 4,2 м.

Здание склада решено в полном железобетонном каркасе со стенами из асбестоцементных листов типа „УВ" по деревянным прогонам.

Строительные конструкции.

Фундаменты под колонны – железобетонные башмаки стаканного типа, серии 1.810-1, вып.1, т.р.-1.

Под кирпичные стены – железобетонные балки, серии 1.810-1, вып. 1, т.р.-1.

Колонны – сборные железобетонные, серии 1.823-1, вып.1, т.р.-2

Стены – запроектированы из волнистых асбестоцементных листов типа „УВ" серия 2.430-2 в. 1. по деревянным разрезным прогонам. До отм. +0,31 устраивается цоколь из красного кирпича пластического прессования М-100, Мрз-25 на цементно-известковом растворе М-10 с последующей штукатуркой цементным раствором. Разработан вариант с самонесущими кирпичными стенами из красного кирпича пластического прессования М-75, Мрз-15 на цементно-известковом растворе М-10.

Покрытие – из сборных железобетонных плит, серии 1.865-1, вып.2, т.р.-1 по сборным железобетонным балкам серии 1.462-1, вып. 1,2, т.р.-1.

Кровля – рулонная, трехслойная. Полы – бетонные.

Ворота – металлические, распашные, серии 1.435-3, вып.1,6,7, т.р.-1.

Отделочные работы.

Поверхности потолка, колонн, балок и стен (для варианта с кирпичными стенами) окрасить известковым раствором. Кладку кирпичных стен вести с расшивкой швов снаружи и вподрезку изнутри. Полотна ворот окрасить масляной краской за 2 раза.

Защита строительных конструкций.

Все деревянные конструкции должны быть защищены от гниения, поражения дереворазрушающими насекомыми и поверхностно обработаны огнезащитными составами в соответствии с указаниями СНиП III-В.7-69 и СНиП I-В.28-62. Все металлические детали необходимо защищать от коррозии путем нанесения лакокрасочных антикоррозийных покрытий в соответствии с указаниями СНиП III-28-73 или органосиликатных материалов типа ВН-30 для антикоррозийной защиты металлических конструкций согласно инструкции РСН-40-71 Госстрой РСФСР.

Деревянные прогоны в варианте со стенами из асбестоцементных листов подвергнуть глубокой пропитке антипиренами согласно СНиП III-А.5-70.

Проект разработан для производства строительных работ в летнее время. При производстве работ в зимнее время необходимо руководствоваться требованиями СНиП III-В.1-70, СНиП III-В.4-72 и СНиП III-16-73.

IV Наружное пожаротушение

Для склада из волнистых асбестоцементных листов по деревянным прогонам расход воды на наружное пожаротушение – 20 л/сек; для варианта склада с самонесущими кирпичными стенами расход воды на наружное пожаротушение – 15 л/сек. (СНиП II-31-74 таблица 5).

Время восстановления неприкосновенного противопожарного запаса воды в резервуаре – 24 часа (СНиП II-31-74, п.2.20)

V Электротехническая часть

Электротехнической частью проекта предусматривается электрическое освещение, пожарная сигнализация и молниезащита. По степени надежности электроснабжения склад относится к III категории.

Электрическое освещение.

Проектом предусмотрено общее освещение лампами накаливания. Напряжение сети 380/220В, у ламп – 220В.

Величина освещенности принята в соответствии с „Нормами технологического проектирования птицеводческих хозяйств" НТП-СХ.4-72. Групповая сеть освещения выполняется кабелем марки АВРГ-500 с креплением скобами.

Пожарная сигнализация.

Система электрической пожарной сигнализации предназначена в проекте для обнаружения загорания (пожара) и сообщения о месте его возникновения. При возникновении пожара нарушается линия блокировки и сигнал подается на концентратор малой емкости „Сигнал-12", устанавливаемый на пожпосте, где фиксируется световой и звуковой сигнализацией. План с расположением пожарных извещателей см. лист ЭЛ-2.

Молниезащита.

В соответствии с „Указаниями по проектированию и устройству молниезащиты зданий и сооружений" СН 305-69 (таблица 1, п.4) для склада, относящегося к пожароопасным сооружениям класса П-IIа, предусматривается III категория устройств молниезащиты путем укладки в кровле молниеприемной сетки. При варианте склада с кирпичными стенами устройство молниезащиты не требуется.

Типовой проект разработан в соответствии с действующими нормами и правилами и предусматривает мероприятия, обеспечивающие взрывобезопасность и пожаробезопасность при эксплуатации здания.

Главный инженер проекта (Г.И. Рыков)

Министерство сельского хозяйства СССР Главсельстройпроект ГИПРОСЕЛЬХОЗТИЦЕПРОМ г. Ростов-на-Дону 1974г.	Заглавный лист. Пояснительная записка.	Типовой проект 817-142	
Склад подстилки на 4000 м³		Альбом I	
		Лист 2	

Согласовано: Ст. инж. ЭЛ Колоскин; Рук. группы ТМ Кисовский; Рук. группы АВ

Гл. инж. пр-та Холтнов; Гл. инж. пр-та Зайцев; Гл. спец. отд. Бауер; Нач. отдела Мазур; Гл. спец. отд. Шугар

Рук. сектора Зиновьев; Рук. группы Рыков; Проверил Басаневич; Исполнитель Жевелев; Инженер Ишенко

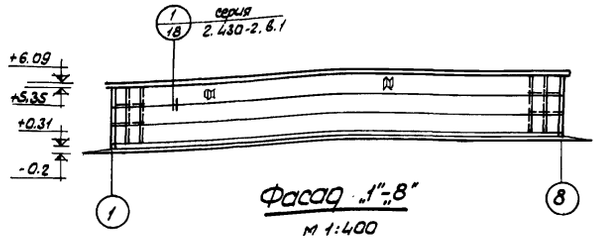

Фасад „1"-„8"
м 1:400

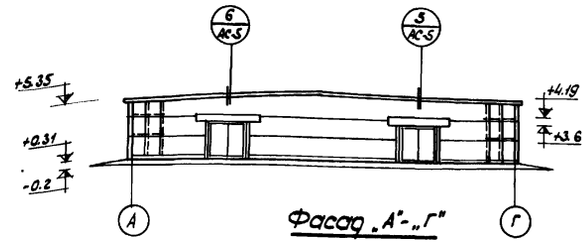

Фасад „А"-„Г"
м 1:400

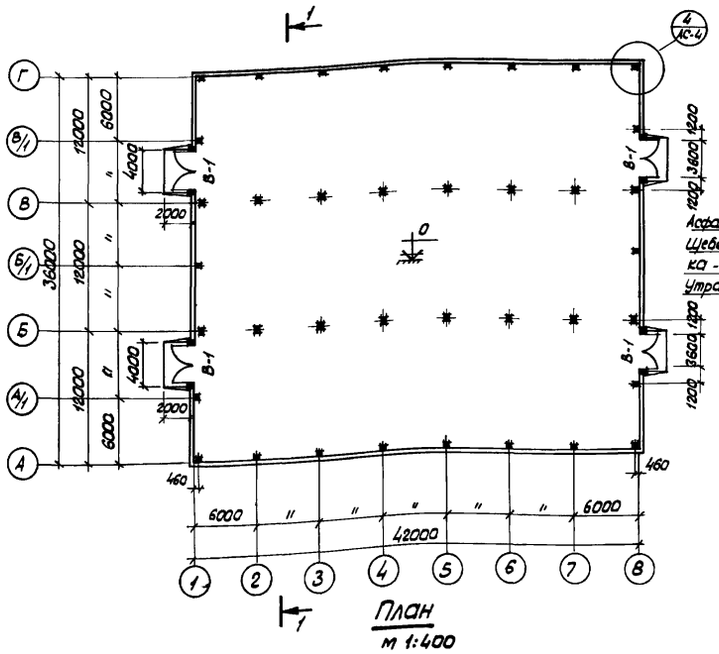

План
м 1:400

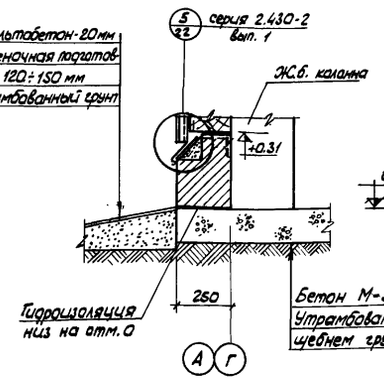

Узел „Б"
м 1:20

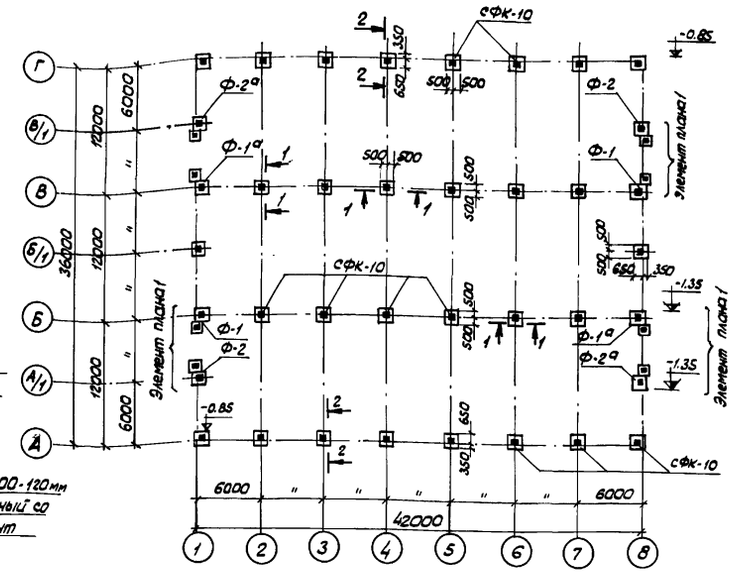

План фундаментов
м 1:400

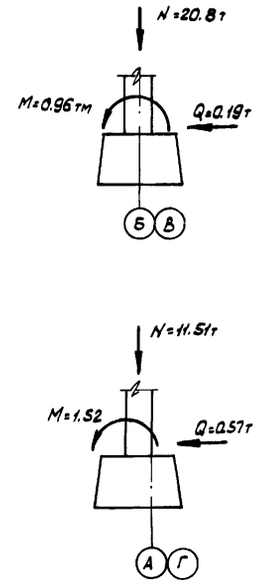

Расчетная схема фундамента

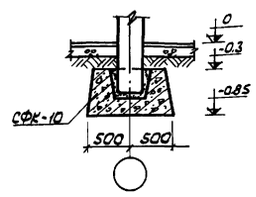

1-1

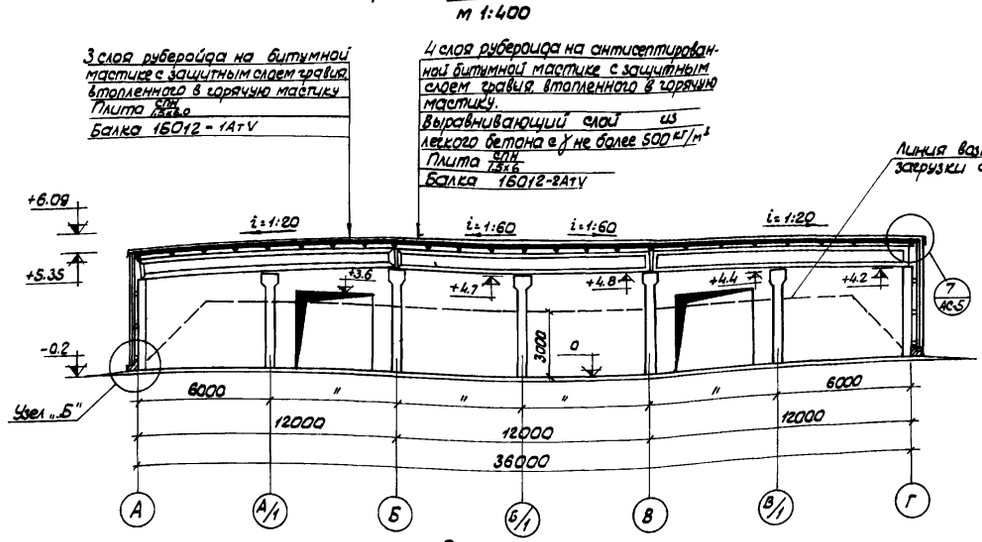

Разрез 1-1
м 1:200

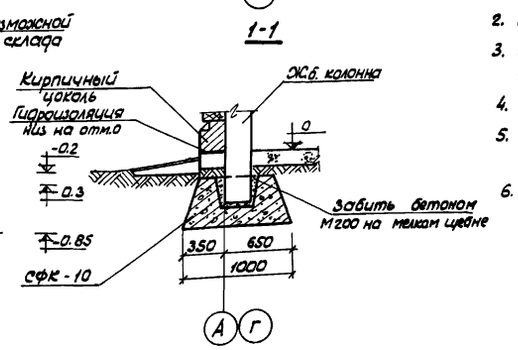

2-2
м 1:50

Примечания:

1. За относительную отметку 0 принята отметка чистого пола склада, соответствующая абсолютной отметке ▭
2. Элемент плана 1 см. на листе АС-5.
3. Конструктивную характеристику склада и грунтовые условия см. пояснительную записку.
4. Вокруг здания устроить асфальтобетонную отмостку шириной 700 мм.
5. Гидроизоляцию выполнять из цементного раствора состава 1:2. Цемент марки не ниже 400.
6. На внутренней поверхности стен написать несмываемой краской: „Стены не загружать".

Министерство сельского хозяйства СССР Главсельстройпроект Гипросельхозпромцеепром г. Ростов-на-Дону. 1974 г.	Фасады. План. Разрез 1-1. План фундаментов.	Типовой проект 817-142
Склад подстилки на 4000 м³		Альбом I
		Лист АС-1.

13109-01 4

Согласовано:
Гл. спец. Головкин
Рук. группы ТМ Новоградский

Гл. инж. института	Зиновец	Рук. сектора	Гл. инж. проекта
Гл. инж. проекта	Рыков	Рук. группы	Гл. спец. тех. отд.
Гл. спец. тех. отд.	Бабанских	Проверил	Нач. отдела
Нач. отдела	Жевнеров	Исполнитель	Гл. спец. отдела
Гл. спец. отдела	Юценко		

Катинов
Зауер
Мазур
Киселев

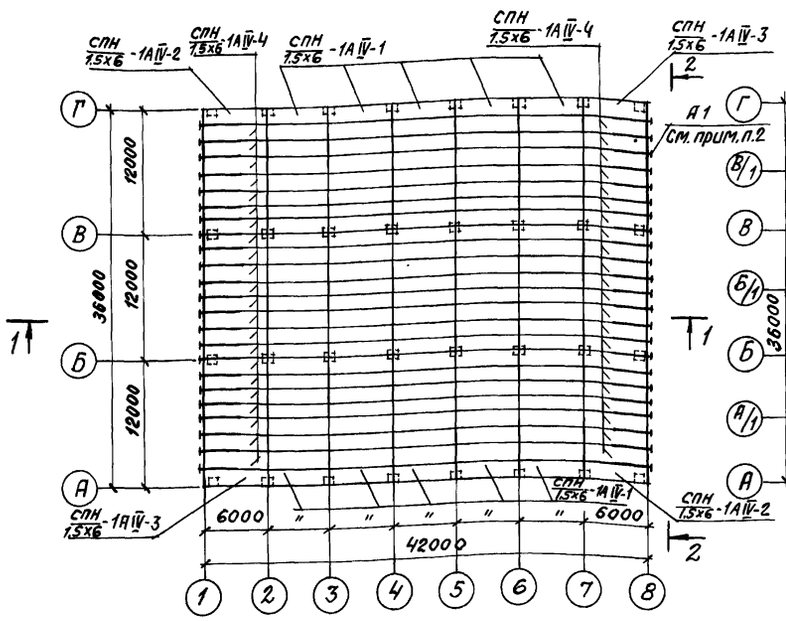

Монтажный план плит покрытия

М 1:400

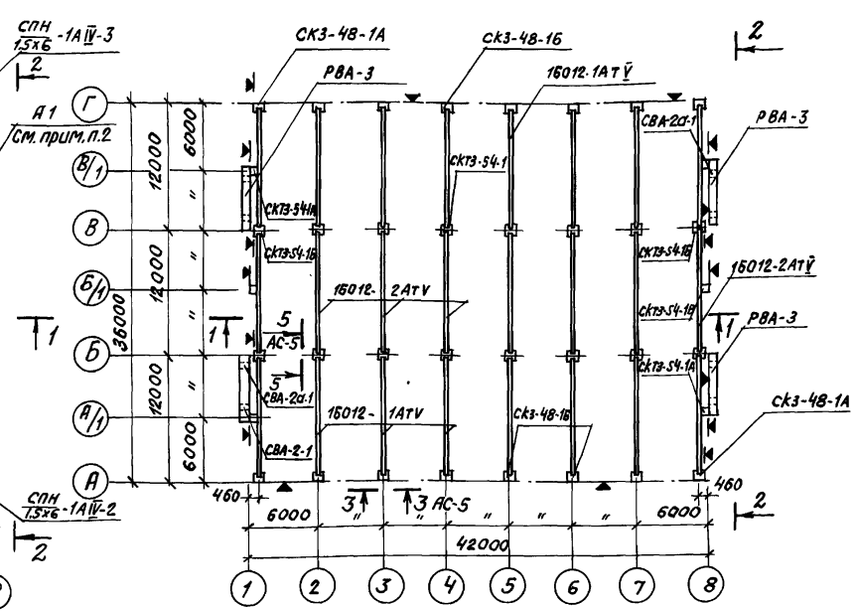

Монтажный план балок покрытия

М 1:400

Сводная ведомость сборных железобетонных и бетонных элементов

Наименование элементов	Марка элемента	Марка бетона	Вес элемента т	Кол-во шт.	Стандарт или лист проекта	Примечания
Фундаментные башмаки	СФК-10	150	1.020	30	1.810-1. В.1	
Колонны	СК3-48-1А	200	1.087	4	1.823-1. В.1 и лист АС-3	
	СК3-48-1Б	200	1.087	12	—"—	
	СКТ3-54-1	200	1.310	12	1.823-1. В.1	
	СКТ3-54-1А	200	1.317	4	1.823-1 В.1 и лист АС-3	
	СКТ3-54-1Б	200	1.318	4	—"—	
	СКТ3-54-1В	200	1.318	2	—"—	
Стойки ворот	СВА-2А-1	200	1.597	4	1.435-3 В.6 лист АС-3	
	СВА-2-1	200	1.597	4	—"—	
Балки покрытия	1Б012-1АТV	500	4.50	16	1.462-1, В.1	
	1Б012-2АТV	500	4.50	8	1.462-1. В.1	
Ригель ворот	РВА-3	200	1.637	4	1.435-3 В.6	
Плиты	СПН 1.5х6 -1АIV	200	1.70	110	1.865-1. В.2	
	СПН 1.5х6 -1АIV-1	200	1.20	10	1.865-1 В.2 и лист АС-3	
	СПН 1.5х6 -1АIV-2	200	1.20	2	—"—	
	СПН 1.5х6 -1АIV-3	200	1.20	2	—"—	
	СПН 1.5х6 -1АIV-4	200	1.20	44	—"—	

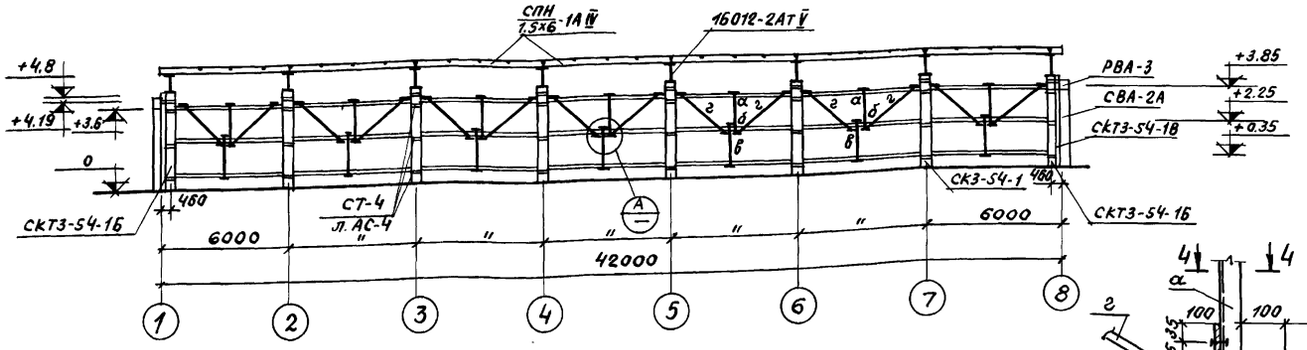

1-1

М 1:200

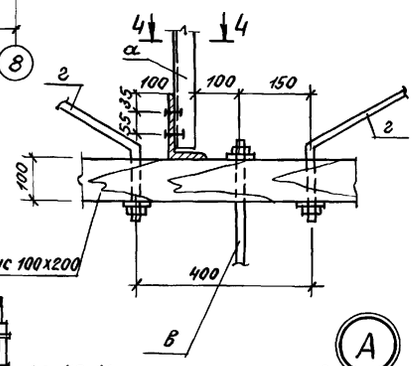

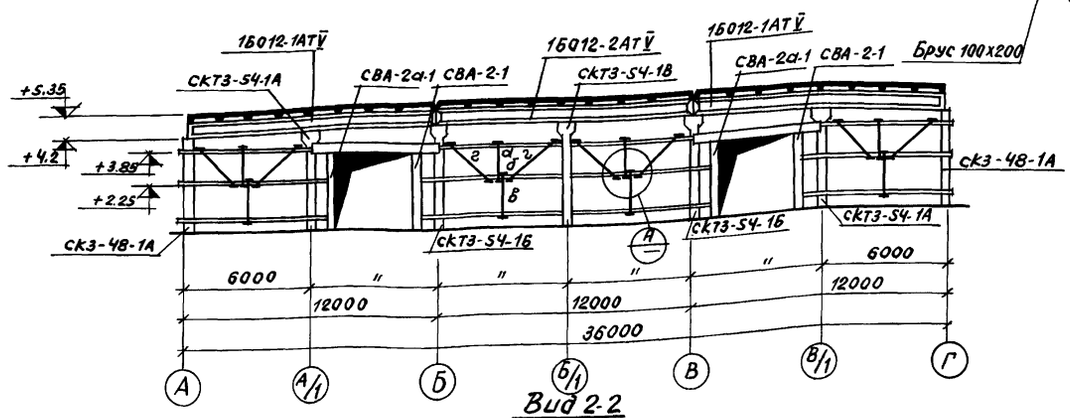

Вид 2-2

М 1:200

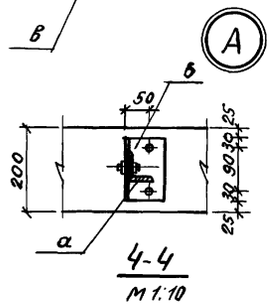

4-4

М 1:10

Спецификация металла на ограждение

Марка элемента	Сечение мм	Длина элемента м	Количество шт.	Вес, кг: Одного элемента	Вес, кг: Общий
а	L 50х5	1.6	22	6.03	132.7
б	L 140х90х8	0.15	44	2.12	93.3
в	ф 20	1.9	22	4.69	103.2
г	ф 20	3.5	44	8.64	380.2

Примечания:

1. Швы между плитами тщательно залить бетоном М200 на мелком заполнителе.
2. Установку анкеров А-1 производить после монтажа плит покрытия перед заливкой швов.
3. Колонны ориентировать по знаку ▼.
4. До устройства кровли по плитам покрытия уложить металлическую молниеприемную сетку из арматурной стали ф 6-8 мм с размерами ячеек не более 12х12 мм. Сетку варить во всех пересечениях электродуговой сваркой. В местах пересечения молниеприемной сетки с токоотводами предусмотреть выпуски за пределы кровли на 300 мм (см. электро-технические чертежи).
5. Металлические элементы каркаса выполнять из стали марки ВСт.3 кп2.

Министерство сельского хозяйства СССР Главсельстройпроект Гипросельхозптицепром г. Ростов-на-Дону 1974г.	Монтажный план каркаса. Монтажный план плит покрытия.	Типовой проект 817-142
Склад подстилки на 4000 м³		Альбом I
		Лист АС-2

13109-01 5

Гл. инж. проекта	Заудер		
Гл. спец. тех. отд.	Заудер		
Нач. отдела	Кикоин		
Гл. спец. отдела			
Рук. сектора			
Рук. группы	Рыков	Проверил	Бадонский
		Исполнитель	Жевнеров
			Ющенко
			Хотинов

Москва 26.4.84. Кол. Скиртякова

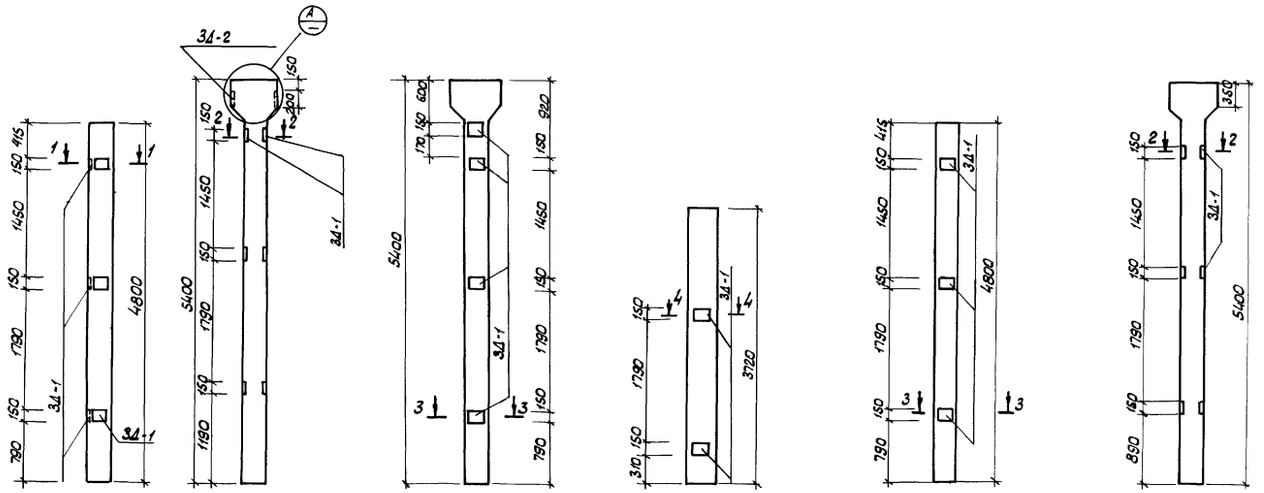

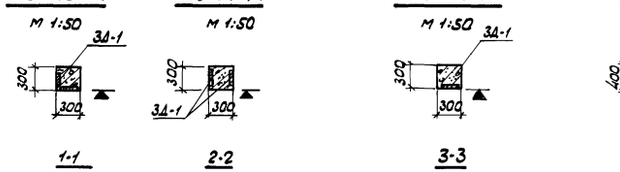

Спецификация стали на один элемент

Наимен. элемента	N поз	Сечение мм	Длина мм	Кол-во шт.	Вес в кг одной поз	Вес в кг всех поз.	Вес в кг элемента	ГОСТ, стандарт
3Д-1 шт. 124	1	-200×8	150	1	1.87	1.87	2.31	ГОСТ 103-57*
	2	ф10АII	180	4	0.11	0.44		ГОСТ 5781-61*
3Д-2 шт.4	3	L 63×5	200	2	0.96	1.92	2.62	ГОСТ 8509-72
	4	ф10АII	570	2	0.35	0.70		ГОСТ 2590-71

Спецификация дополнительных закладных элементов

Марка изделия	Марка элемента	Кол-во шт	Стандарт или лист проекта
СК3-48-1А	3Д-1	6	л. АС-3
СК3-48-1Б	3Д-1	3	—"—
СКТ3-54-1А	3Д-1	6	—"—
	3Д-2	1	—"—
СКТ3-54-1Б	3Д-1	4	—"—
СКТ3-54-1В	3Д-1	6	—"—
СВА-2-1	3Д-1	2	—"—
СВА-2А-1	3Д-1	2	—"—
СПН 1.5х6.0 -1АIV-2	М-3	2	Серия 1.865-1, в.2
СПН 1.5х6.0 -1АIV-3	М-3	2	—"—
СПН 1.5х6.0 -1АIV-4	М-3	2	—"—
1БО12-1АтV	М4-3-1	9	серия 1.462-1, в.2
1БО12-2АтV	М4-3-1	9	серия 1.462-1, в.2

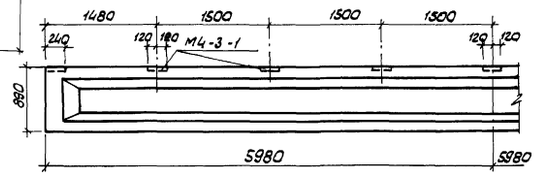

Балки 1БО12-1АтV-1; 1БО12-2АтV-1

М 1:50

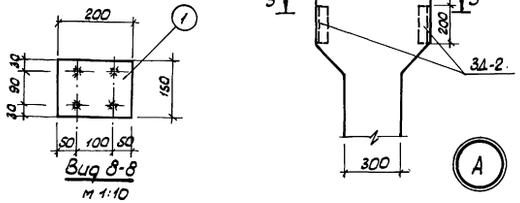

Вид 8-8

М 1:10

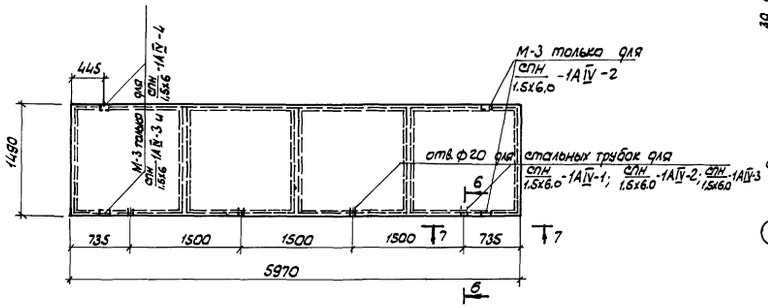

Плиты покрытия СПН 1.5х6 -1АIV-1; СПН 1.5х6 -1АIV-2; СПН 1.5х6 -1АIV-3; СПН 1.5х6.0 -1АIV-4

М 1:50

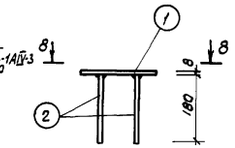

3Д-1

М 1:10

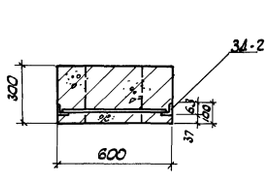

5-5

М 1:20

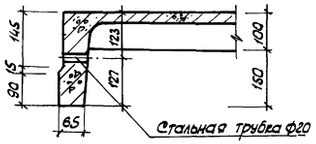

6-6

М 1:10

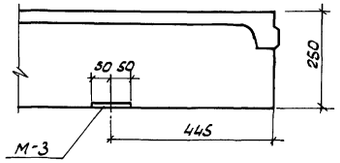

7-7

М 1:10

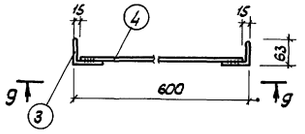

3Д-2

М 1:10

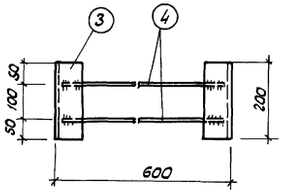

9-9

М 1:10

Примечания:

1. Закладные детали в сборных ж.б. конструкциях выполнять из стали марки ВСт3 кп2.
2. Колонны с индексами ориентировать по знаку ▼
3. Стойки СВА-2-1 и СВА-2А-1 отличаются от стоек СВА-2; СВА-2А по серии 1.435-3. в. 6 только наличием дополнительных закладных деталей.
4. Колонны СК3-48-1А; СК3-48-1Б; СКТ3-54-1А; СКТ3-54-1Б; СКТ3-54-1В выполняются в опалубках колонн СК3-48-1; СКТ3-54-1 по серии 1.823-1. в.1 и отличаются от них только наличием дополнительных закладных деталей.
5. Плиты СПН 1.5х6 -1АIV-1, СПН 1.5х6 -1АIV-2; СПН 1.5х6 -1АIV-3 и СПН 1.5х6 -1АIV-4 выполняются в опалубке плиты СПН 1.5х6 -1АIV серии 1.865-1, в.2 с установкой дополнительных закладных деталей согласно данного чертежа.
6. Элементы закладных деталей сваривать электродуговой полуавтоматической сваркой в тавр под слоем флюса, электродами Э-42, $h_{шв}$ = 6 мм.

Министерство сельского хозяйства СССР Главсельстройпроект Гипросельхозпромпроект г. Ростов-на-Дону 1974г.	Опалубочные чертежи колонн, плит покрытия и балок покрытия. Спецификации.	Типовой проект 817-141
Склад подстилки на 4000 м³.		Альбом I
		Лист АС-3

Нач. отдела	Стевкеров		
Гл. спец. отр.	Юшина		
Рук. сектора	Катунов		
Рук. группы	Зауер		
Проверил	Мазур		
Исполнитель	Ю. Кикоч		
	Кикоч		

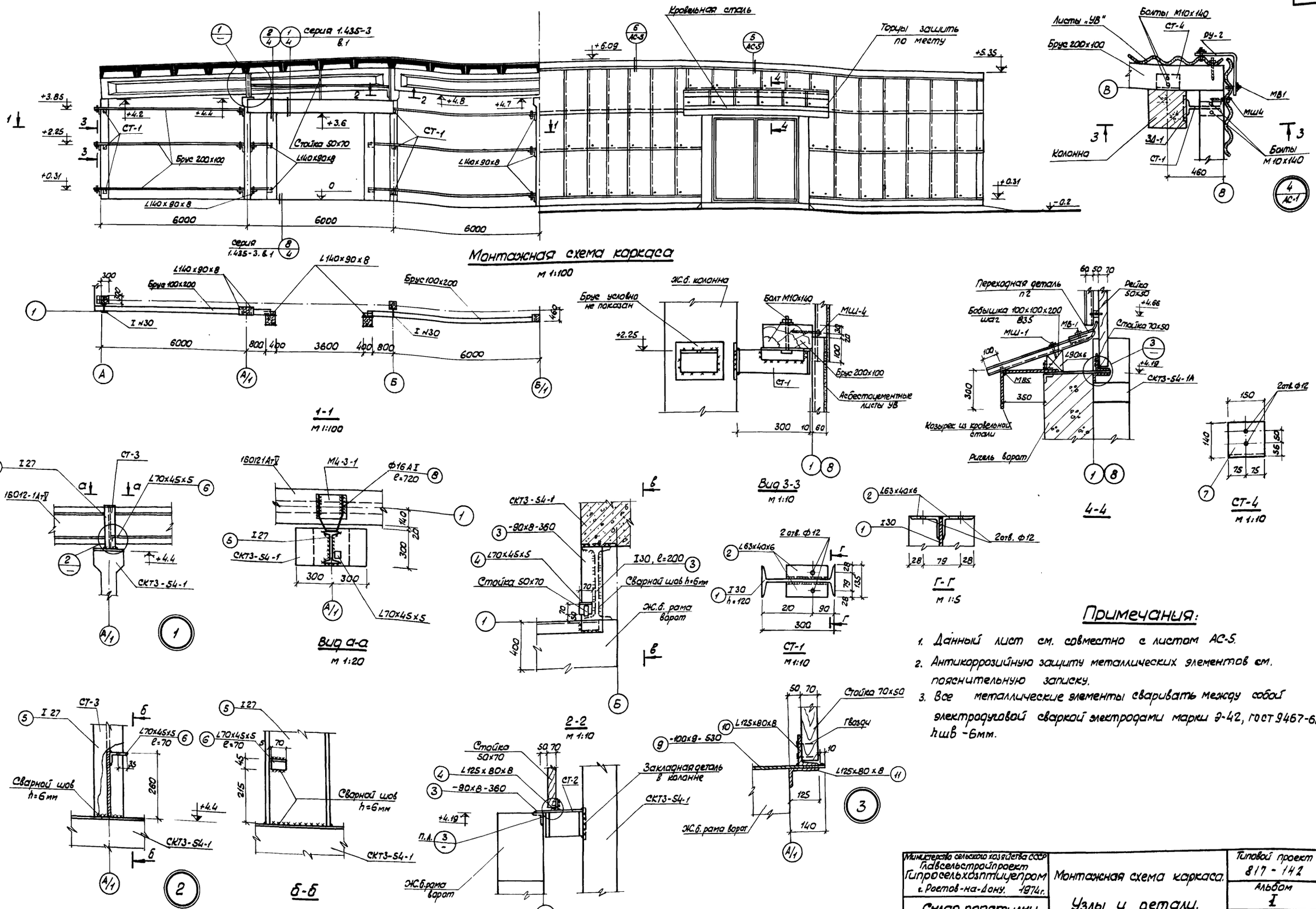

Монтажная схема каркаса

м 1:100

Примечания:

1. Данный лист см. совместно с листом АС-5.
2. Антикоррозийную защиту металлических элементов см. пояснительную записку.
3. Все металлические элементы сваривать между собой электродуговой сваркой электродами марки Э-42, ГОСТ 9467-60, hшв -6мм.

Гл. инж. проекта	Дашин	Рук. группы	Дашин
Гл. спец. тех. отд.	Шадзун	Проверил	Шадзун
Нач. отдела	Мазур	Исполнитель	Мазур
Гл. спец. отдела	Жевнерев		Клясон
Рук. сектора	Хатенов		

Министерство сельского хозяйства СССР Главсельстройпроект Гипросельхозптицепром г. Ростов-на-Дону. 1974 г.	Монтажная схема каркаса. Узлы и детали.	Типовой проект 817-142
Склад подстилки на 4000 м³.		Альбом I
		Лист АС-4

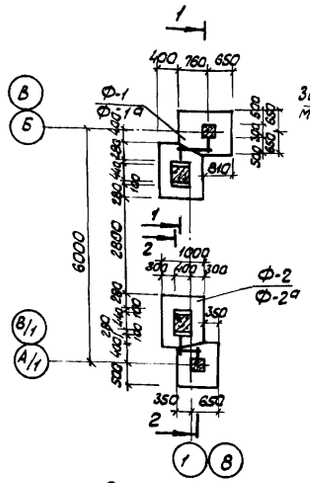

Элемент плана 1
м 1:100

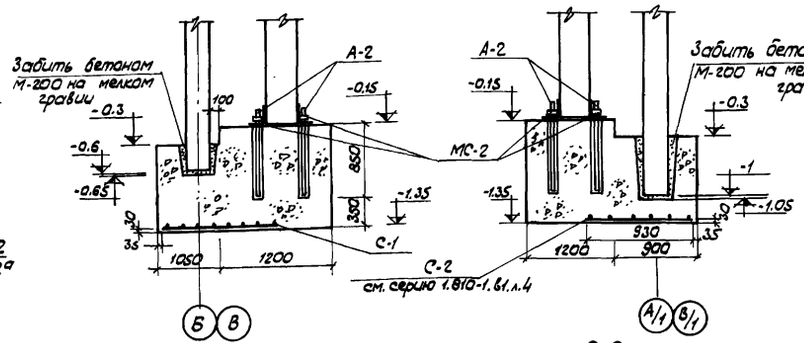

1-1
м 1:50

2-2
м 1:50

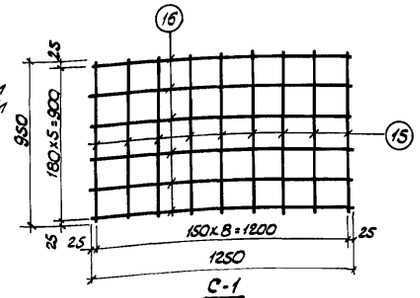

С-1
м 1:25

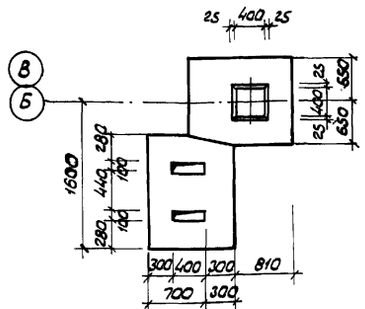

Ф-1, Ф-1а (зеркально)

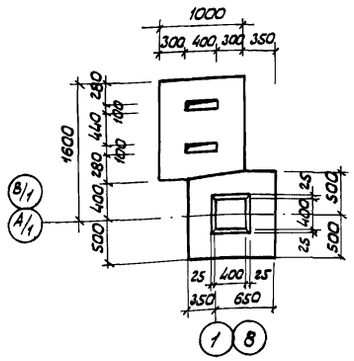

Ф-2, Ф-2а (зеркально)
м 1:50

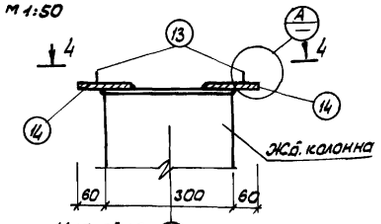

Вид 3-3
м 1:10

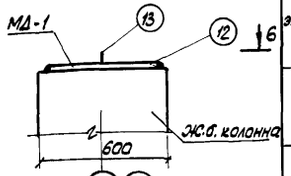

Вид 5-5
м 1:20

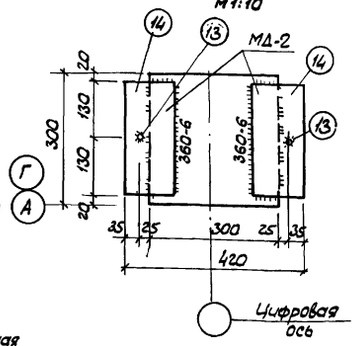

Вид 4-4
м 1:10

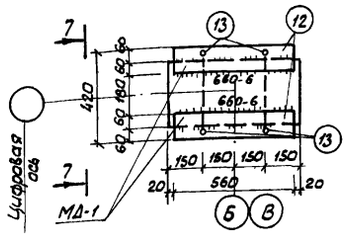

Вид 6-6
м 1:20

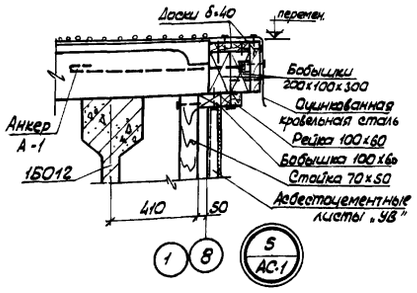

5
АС-1

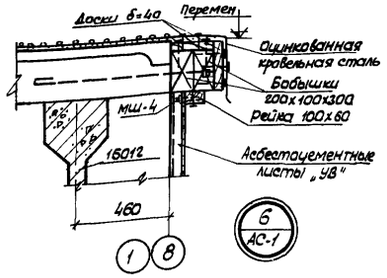

6
АС-1

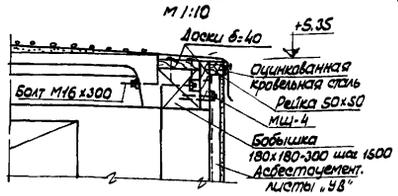

7
АС-1

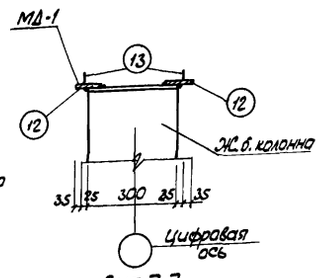

Вид 7-7
м 1:20

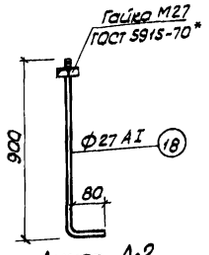

Анкер А-2
м 1:20

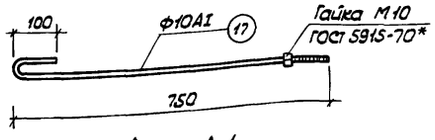

Анкер А-1
м 1:10

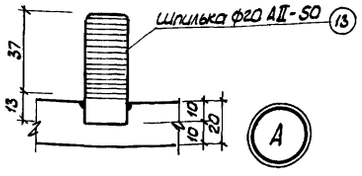

А

Спецификация стали на один элемент

8

Наименов. элемента	N поз.	Сечение мм	Длина мм	Кол-во шт.	Вес, кг: Одной поз.	Вес, кг: Всех поз.	Элемен.	ГОСТ стандарт
СТ-1 шт. 24	1	I N30	120	1	4.38	4.38	5.8	ГОСТ 8239-72
	2	L 63х40х6	150	2	0.69	1.38		ГОСТ 8510-72
СТ-2 шт. 4	1	I N30	120	1	4.38	4.38	7.58	ГОСТ 8239-72
	3	- 90х9	360	1	2.3	2.3		ГОСТ 103-57*
	4	L 125х80х8	70	1	0.9	0.9		ГОСТ 8510-72
СТ-3 шт-4	5	I N27	950	1	29.9	29.9	30.2	ГОСТ 8239-72
	6	L 70х45х5	70	1	0.3	0.3		ГОСТ 8510-72
СТ-4 шт. 96	7	L 140х90х8	150	1	2.12	2.12	2.12	—"—
Отдельн. элементы шт. 4	8	Ф 16АI	720	1	1.13	1.13	7.4	ГОСТ 2590-71
шт. 4	9	-100х9	530	1	3.75	3.75		ГОСТ 103-57*
шт. 4	10	L 125х80х8	80	1	1.0	1.0		ГОСТ 8510-72
шт. 4	11	L 125х80х8	120	1	1.5	1.5		—"—
МД-1 шт. 32	12	-120х20	560	1	10.55	10.55	10.8	ГОСТ 103-57*
	13	Ф20АII	50	2	0.12	0.24		ГОСТ 2590-71
МД-2 шт. 32	14	-120х20	260	1	4.89	4.89	5.0	ГОСТ 103-57*
	13	Ф20АII	50	1	0.12	0.12		ГОСТ 2590-71
Сетка С-1 шт. 4	15	Ф10АI	1500	9	0.93	8.37	11.9	ГОСТ 2590-71
	16	Ф10АI	950	6	0.59	3.54		—"—
Анкер А-1 шт. 46	17	Ф10АI	900	1	0.56	0.56	0.56	ГОСТ 2590-71
Анкер А-2 шт. 16	18	Ф27АI	990	1	4.45	4.5	4.5	ГОСТ 2590-71
МС-2 шт. 16		L 125х10	300	1	6.9	6.9	6.9	1.435-3. в. 6

Спецификация крепежных элементов

Марка элемента крепления	Состав марка	К-во шт.	Вес одного элемента кг	Вес марки кг	Стандарт или лист проекта
МШ-4 шт. 686	ШП-1	1	0.038	0.052	Серия 2.430-2 в.1
	Ш-4	1	0.011		
	ПМ-1	1	0.003		
МВ-1 шт. 28	В1	1	0.016	0.026	
	Г	2	0.005		
	Ш2	1	0.004		
	ПМ2	4	0.001		
МВ-5 шт. 28	В1	1	0.016	0.032	
	Г	1	0.005		
	Ш3	1	0.002		
	Ш5	1	0.008		
	ПМ2	1	0.001		

Выборка асбестоцементных листов и фасонных деталей на ограждение стен

Наименование элем.	Марка элемента	Вес кг	К-во шт.	Стандарт или лист проекта
Волнистые листы унифицированного профиля	УВ-6-С 2000	30	420	ГОСТ 16233-70*
Равнобокая угловая деталь	РУ-2	16.8	12	
Переходная деталь	ПУ	6.1	24	

Примечания:

1. Данный лист рассматривать с листом АС-2 и 4.
2. Расход древесины на склад составляет: брус 200х100 – 8.3 м³ и прочая древесина 4.7 м³.
3. Расход бетона на фундаменты Ф-1 и Ф-2 составляет бетон М „150" - 23.2 м³.
4. Крепежные элементы изготавливать из стали марки ВСт3 кп2.

Министерство сельского хозяйства СССР Главсельстройпроект Гипросельхозптицепром г. Ростов-на-Дону, 1974 г.	Элемент плана 1. Узлы 5÷7.	Типовой проект 817-142	
Склад подстилки на 4000 м³.		Альбом I	
		Лист АС-5	

Нач. отдела Ковнер; Гл. спец. отд. Юценко; Рук. сектора Хотинов; Рук. группы Заубер; Проверил. Мазур; Исполнитель Юр. Ульянов; Нормоконтр. Ковнер; Утверд. Ковнер

13109-01 8

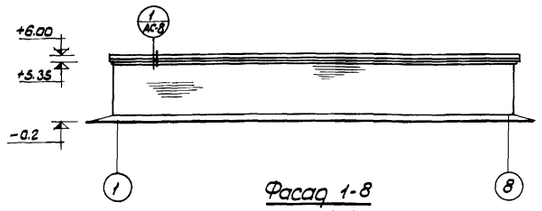

Фасад 1-8
м 1:400

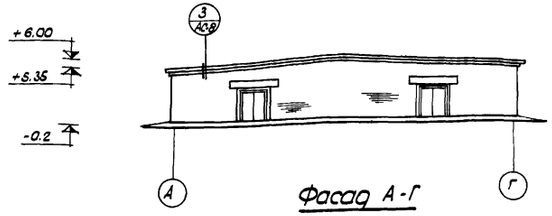

Фасад А-Г
м 1:400

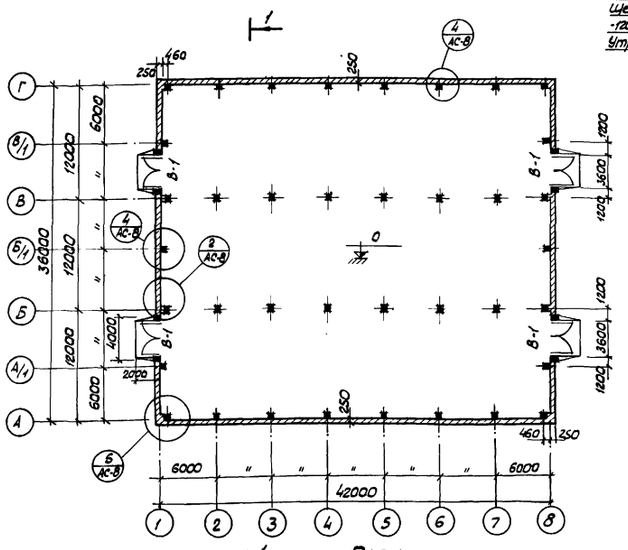

План
м 1:400

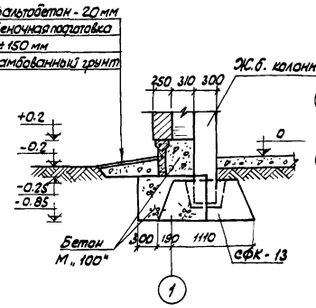

Вид 1-1
м 1:50

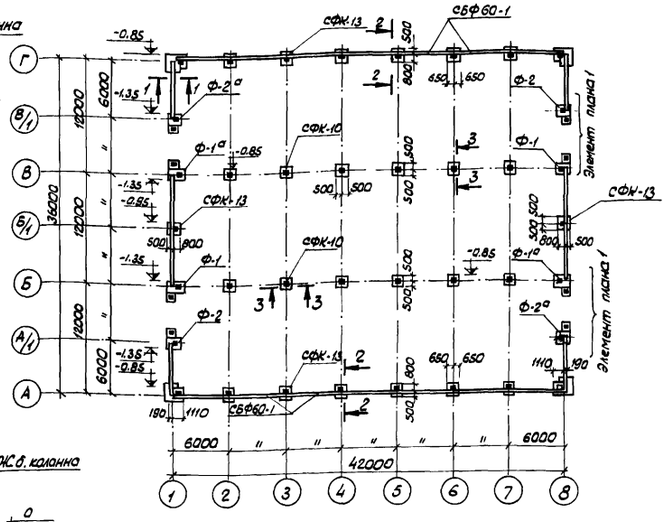

План фундаментов
м 1:400

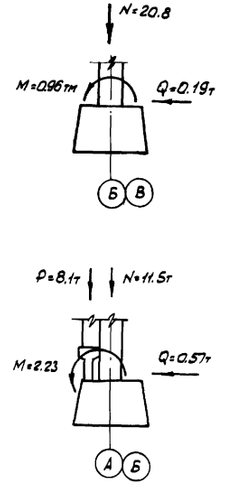

Расчетная схема фундамента

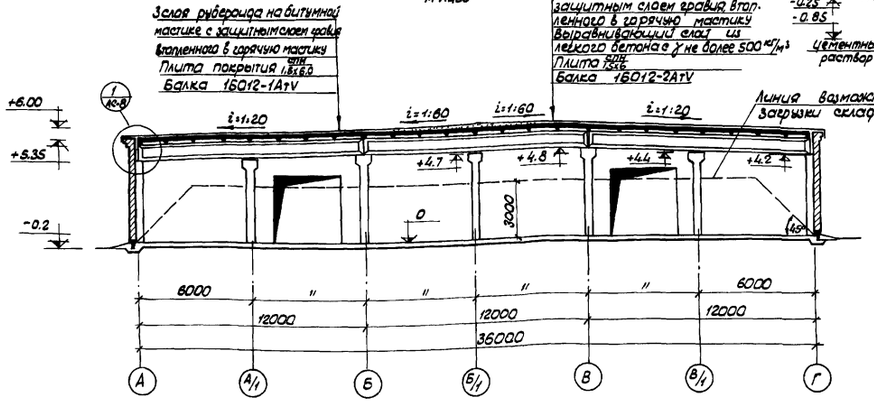

Разрез 1-1
м 1:200

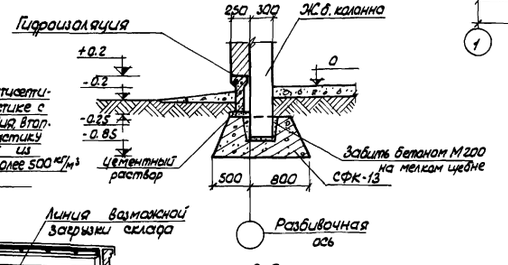

2-2
м 1:50

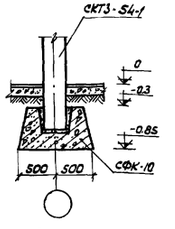

3-3
м 1:50

Примечания:

1. За относительную отметку 0 принята отметка чистого пола склада, соответствующая абсолютной отметке
2. Элемент плана 1 см. лист АС-8.
3. Конструктивную характеристику склада и грунтовые условия смотри пояснительную записку.
4. Вокруг здания устроить асфальтобетонную отмостку шириной 700 мм.
5. Гидроизоляция на отм.+0.2 выполняется из слоя цементного раствора состава 1:2. Цемент М „400".
6. На внутренней поверхности стен написать несмываемой краской „Стены не загружать".

Министерство сельского хозяйства СССР. Главсельстройпроект Гипросельхозпттиупром г. Ростов-на-Дону. 1974г.	Фасады. План. Разрез 1-1. План фундаментов. (Вариант с кирпичными стенами)	Типовой проект 817-142
Склад подстилки на 4000 м³.		Альбом I
		Лист АС-6

Согласовано: Головин, Новбуцкий

Гл. инж. института		Гл. арх. проекта	
Гл. спец. пер. отд.		Нач. отдела	
Гл. спец. отд.		Рук. сектора	
Рук. группы		Рук. группы	
Проверил		Исполнитель	
Зиновьев		Рыков	
Рыков		Бабенких	
Бабенких		Жевлеков	
Жевлеков		Ноженко	
Ноженко			
Гл. спец. отд.		Гл. спец. пер. отд.	
Рук. группы ТМ		Рук. группы	
Хотинов		Зачбер	
Мазур		Киров	
Ю. Кулешов			

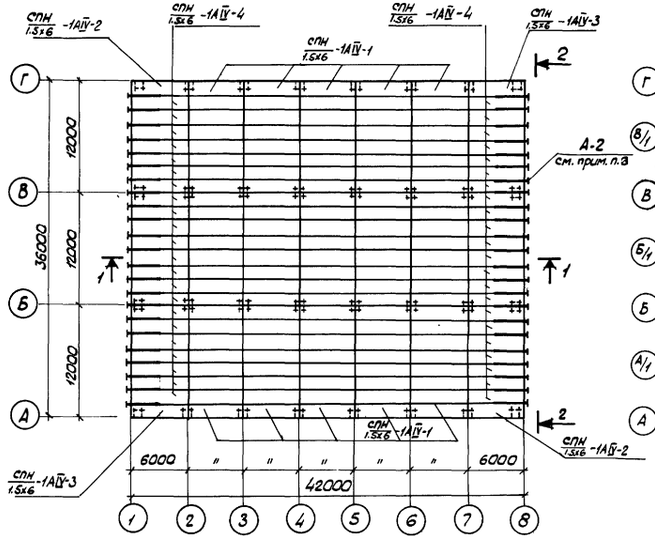

Монтажный план плит покрытия

м 1:400

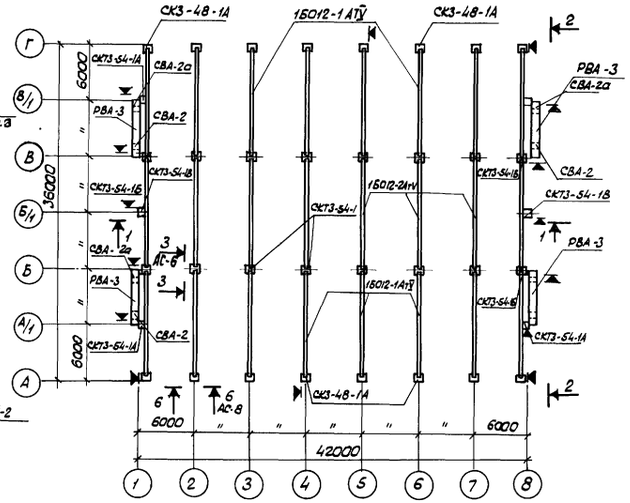

Монтажный план каркаса

м 1:400

Сводная ведомость сборных железобетонных и бетонных элементов

Наименование элементов	Марка элемента	Марка бетона	Вес элемента	Кол-во шт.	Стандарт или лист проекта	Примечание
Фундаментные башмаки	СФК-10	150	1.020	12	1.810-1.в.1	
	СФК-13	150	1.465	18	—"—	
Фундаментные балки	СБФ 80-1	200	0.978	22	1.810-1.в.1	
Колонны	СКТ3-54-1	200	1.310	12	1.823-1.в.1	
	СК3-48-1А	200	1.087	16	1.823-1.в.1, лист АС-9	
	СКТ3-54-1А	200	1.317	4	—"—	
	СКТ3-54-1Б	200	1.318	4	—"—	
	СКТ3-54-1В	200	1.318	2	—"—	
Стойки ворот	СВА-2	200	1.597	4	1.435-3, в.6	
	СВА-2А	200	1.597	4	—"—	
Балки покрытия	1БО12-1АтV	500	4.50	16	1.462-1, в1	
	1БО12-2АтV	500	4.50	8	—"—	
Ригель ворот	РВА-3	200	1.637	4	1.435-3, в.6	
Плиты	СПН 1.5х6 -1АIV-1	200	1.20	10	1.865-1, в.2 и лист АС-9	
	СПН 1.5х6 -1АIV-2	200	1.20	2	—"—	
	СПН 1.5х6 -1АIV-3	200	1.20	2	—"—	
	СПН 1.5х6 -1АIV-4	200	1.20	44	—"—	
	СПН 1.5х6.0 -1АIV	200	1.20	110	1.865-1, в.2	

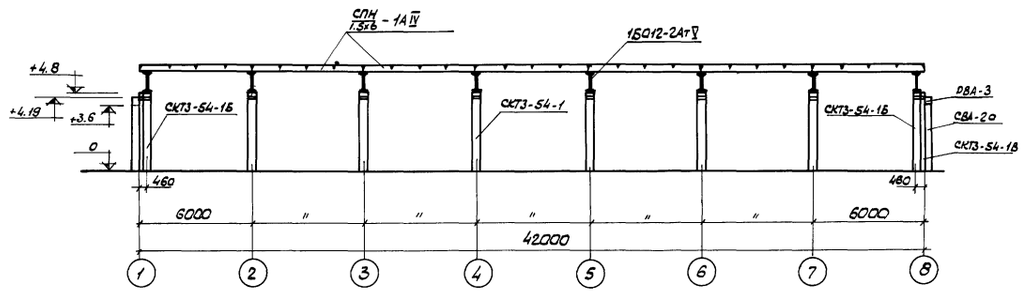

1-1

м 1:200

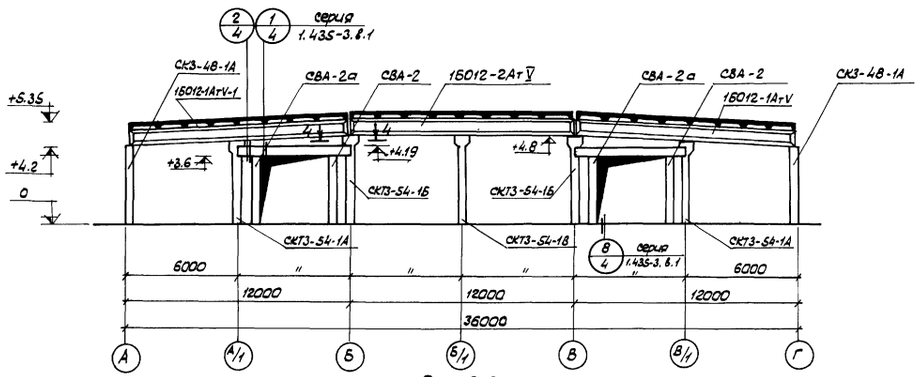

Вид 2-2

м 1:200

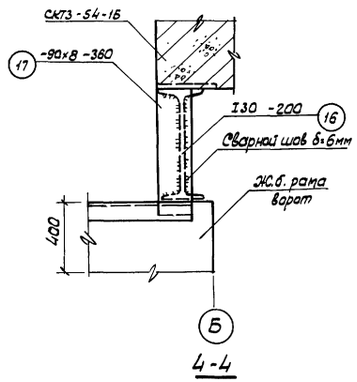

4-4

Примечания:

1. Плиты покрытия, незамаркированные на плане, марки СПН 1.5х6.0 -1АIV.
2. Швы между плитами тщательно забить бетоном М200 на мелком заполнителе.
3. Установку анкеров А-2 производить после монтажа плит покрытия перед заливкой швов.
4. Данный лист рассматривать совместно с листам АС-9.

Министерство сельского хозяйства СССР Главсельстройпроект Гипросельхозпитцепром г. Ростов-на-Дону 1974 г.	Монтажный план каркаса. Монтажный план плит покрытия. (Вариант с кирпичными стенами)	Типовой проект 817-142	
Склад подстилки на 4000 м³.		Альбом I	
		Лист АС-7	

Гл. инж. проекта		Зайцев	
Гл. спец. тех. отр.		Манур	
Нач. отдела		Киселев	
Гл. спец. отр.		Тимонов	
Рук. сектора			
Рук. группы		Левин	
Проверил		Ткачев	
Исполнитель		Тимонов	
Рыков			
Баконских			
Скрынников			
Кученко			
Хатинов			

13109-01 10

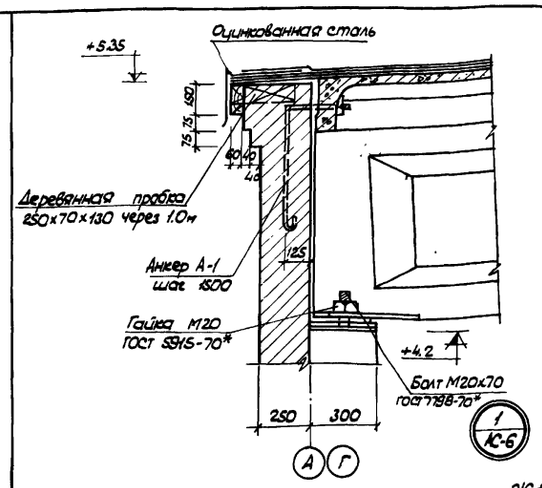

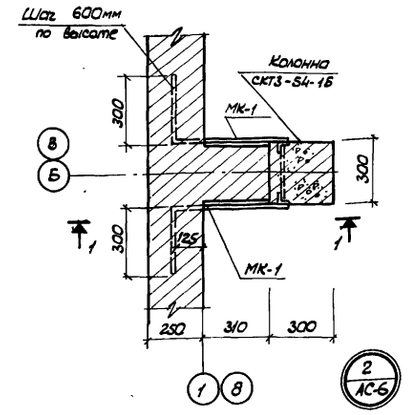

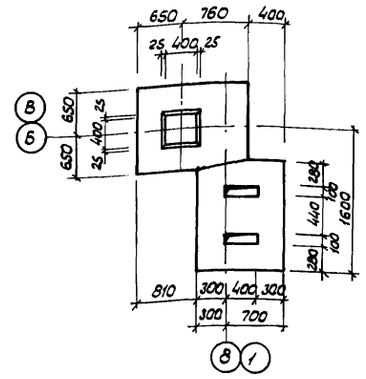

Ф-1, Ф-1а (зеркально)
м 1:50

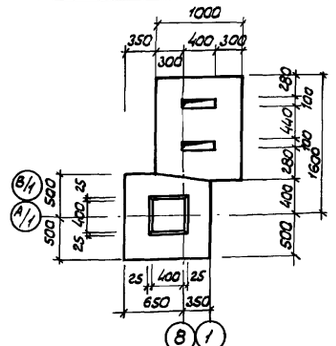

Ф-2, Ф-2а (зеркально)
м 1:50

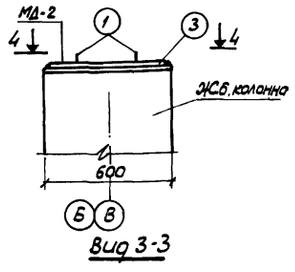

Вид 3-3

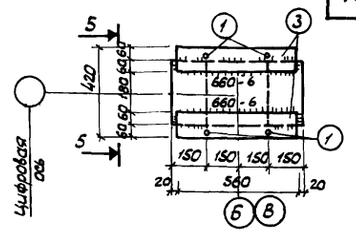

Вид 4-4

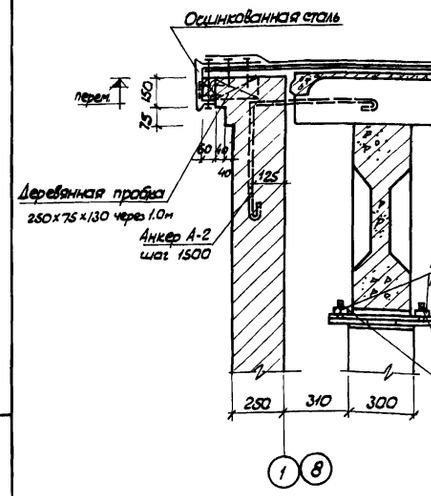

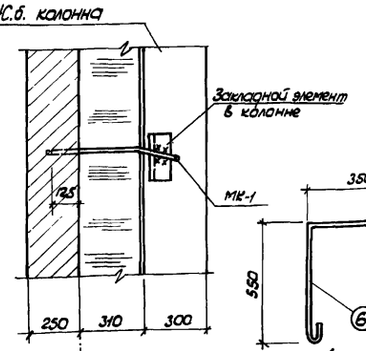

1-1
м 1:20

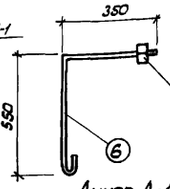

Анкер А-1
м 1:20

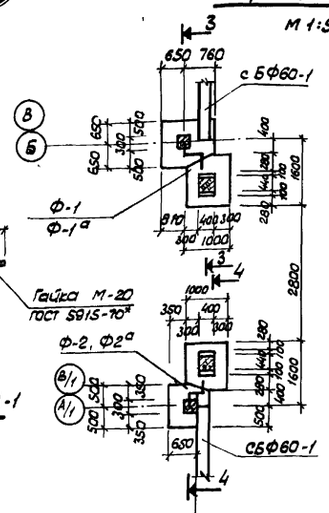

Элемент плана 1
м 1:100

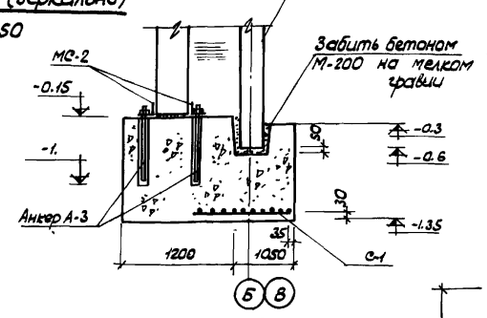

3-3
м 1:50

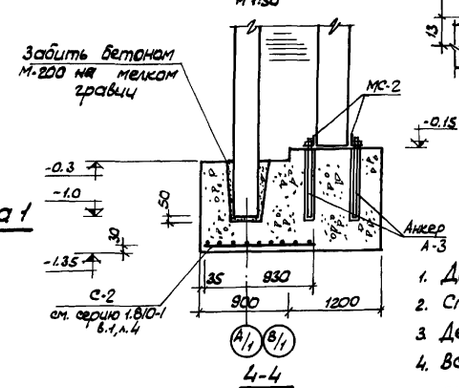

4-4
м 1:50

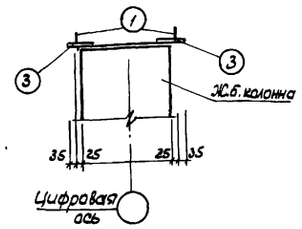

Вид 5-5
м 1:20

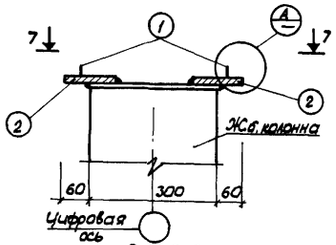

Вид 6-6
м 1:10

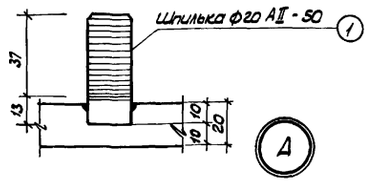

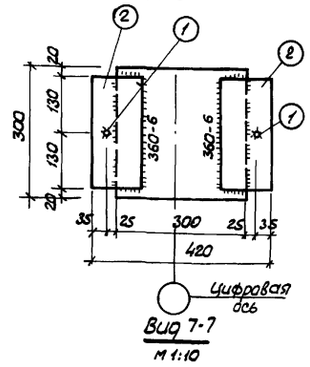

Вид 7-7
м 1:10

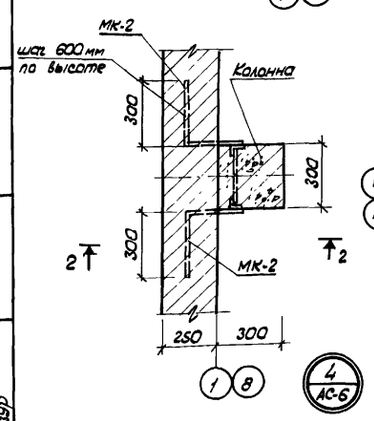

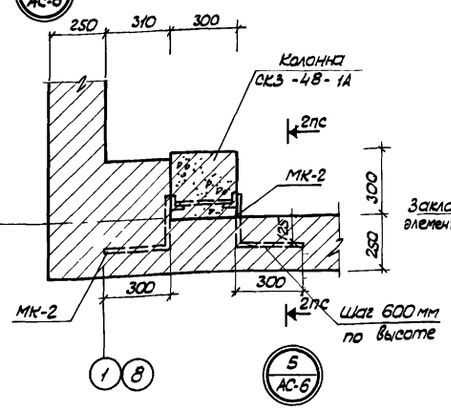

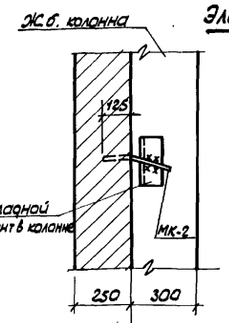

2-2
м 1:20

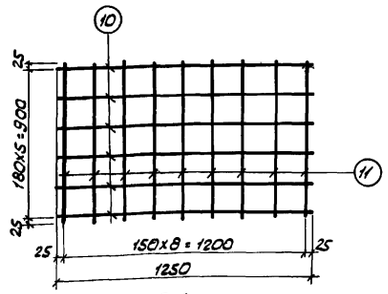

С-1
м 1:25

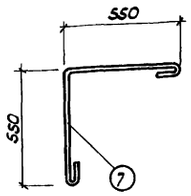

Анкер А-2
м 1:20

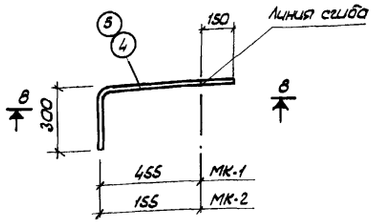

МК-1; МК-2

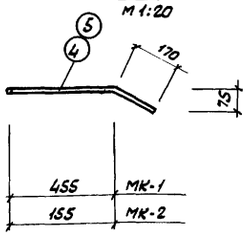

8-8

Примечания:

1. Данный лист рассматривать совместно с листами АС-6 и АС-7.
2. Спецификацию на стальные элементы см. лист АС-9.
3. Детали МД-1 и МД-2 приварить к оголовкам колонн до монтажа.
4. Все металлические элементы сваривать электро-дуговой сваркой электродами типа Э-42, ГОСТ 9467-60, hшв=6мм.
5. Защиту металлических элементов от коррозии см. пояснительную записку.
6. Расход бетона на фундаменты Ф-1; Ф-2 составляет: бетон М150 - 23.2м³.
7. Крепежные элементы изготавливать из стали марки ВСт3 кп2.

Министерство сельского хозяйства СССР Главсельстройпроект Гипросельхозптицепром г. Ростов-на-Дону 1974 г.	Узлы 1÷5 и детали. (вариант с кирпичными стенами).	Типовой проект 817-142
Склад подстилки на 4000 м³.		Альбом I
		Лист АС-8

Нач. отдела	Жевняков	
Гл. специалист	Юценко	
Рук. сектора	Котиков	
Рук. группы	Заубер	
Проверил	Мазур	
Исполнитель	Корнеева	Лозинская

13109-01 11

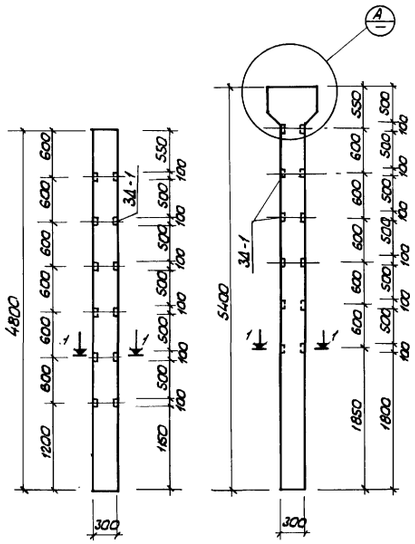

СК3-48-1А

М 1:50

СКТ3-54-1А

М 1:50

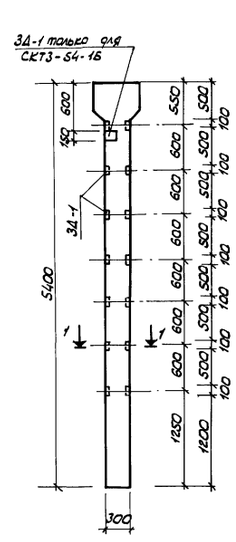

СКТ3-54-1Б; СКТ3-54-1В

М 1:50

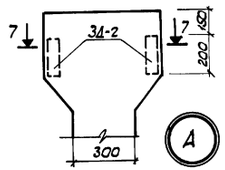

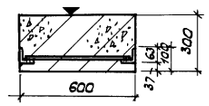

7-7

М 1:20

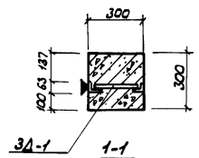

1-1

М 1:20

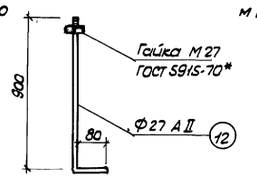

Анкер А-3

М 1:10

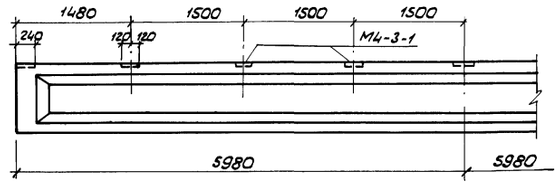

Балки 1БО12-1АтV ; 1БО12-2АтV

М 1:50

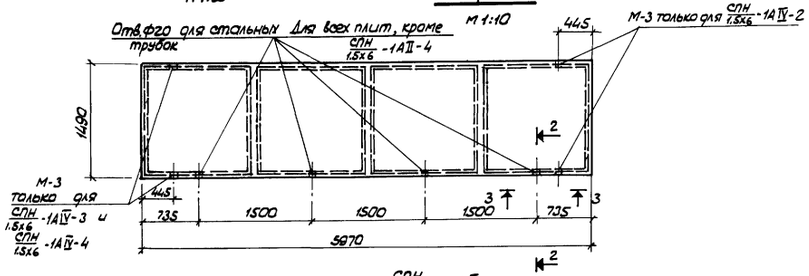

Плиты покрытия СПН/1.5х6 -1АIV-1;

СПН/1.5х6 -1АIV-2; СПН/1.5х6 -1АIV-3; СПН/1.5х6 -1АIV-4

М 1:50

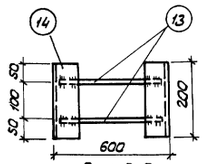

Вид 8-8

М 1:10

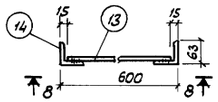

3Д-2

М 1:10

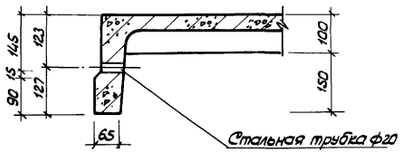

2-2

М 1:10

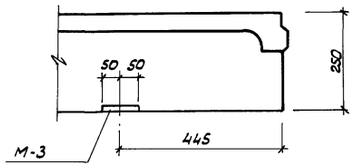

3-3

М 1:10

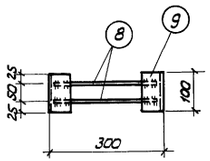

Вид 4-4

М 1:10

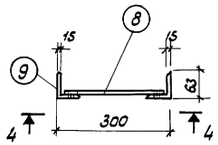

3Д-1

М 1:10

Спецификация стали на один элемент

Наименов. элемента	№ поз.	Сечение мм	Длина мм	Кол-во шт.	Вес в кг: одной поз.	Вес в кг: всех поз.	Вес в кг: элемента	ГОСТ, стандарт
МД-1 шт.-32	1	Ф20 АII	50	1	0.124	0.124	5.02	ГОСТ 2590-71
	2	-120х20	260	1	4.9	4.9		ГОСТ 103-57*
МД-2 шт.-32	1	Ф20 АII	50	2	0.124	0.248	10.8	ГОСТ 2590-71
	3	-120х20	560	1	10.55	10.55		ГОСТ 103-57*
МК-1; шт. 56	4	Ф10АI	625	1	0.39	0.39	0.39	ГОСТ 2590-71
МК-2; шт. 268	5	Ф10АI	325	1	0.202	0.202	0.202	—"—
Анкер А-1 шт. 56	6	Ф10АI	1000	1	0.62	0.62	0.62	—"—
Анкер А-2 шт. 46	7	Ф10АI	1300	1	0.802	0.802	0.802	ГОСТ 2590-71
3Д-1 шт.-162	8	Ф10АII	270	2	0.105	0.214	1.18	—"—
	9	L 63х5	100	2	0.481	0.962		ГОСТ 8509-72
С-1 шт.-4	10	Ф10АI	950	8	0.586	4.688	9.36	ГОСТ 2590-71
	11	Ф10АI	1500	5	0.93	4.65		—"—
Анкер А-3 шт. 16	12	Ф27АII	980	1	4.41	4.41	4.41	—"—
3Д-2 шт. 4	13	Ф10АII	570	2	0.225	0.45	2.37	ГОСТ 2590-71
	14	L 63х5	200	2	0.96	1.92		ГОСТ 8509-72
МС-2 шт. 16	15	L 125х10	360	1	6.9	6.9	6.9	Серия 1.435-3. в.6
Отдельн. поковки	16	I 30	200	1	7.3	7.3	7.3	ГОСТ 8239-72
	17	-90х8	360	1	2.29	2.29	2.29	ГОСТ 103-57*.

Спецификация дополнительных закладных элементов

Марка изделия	Марка элемента	Кол-во шт.	Стандарт или лист проекта
СК3-48-1А	3Д-1	6	л. АС-9
СКТ3-54-1А	3Д-1	6	—"—
	3Д-2	1	—"—
СКТ3-54-1Б	3Д-1	8	—"—
СКТ3-54-1В	3Д-1	7	серия 1.865-1, в.2 л.16
СПН/1.5х6 -1АIV-2	М-3	2	—"—
СПН/1.5х6 -1АIV-3	М-3	2	—"—
СПН/1.5х6 -1АIV-4	М-3	2	—"—
1БО12-1АтV	М4-3-1	9	серия
1БО12-2АтV	М4-3-1	9	1.462-1, в.2

Примечания

1. Данный лист рассматривать совместно с листом АС-8
2. Колонны СК3-48-1А, СКТ3-54-1А; СКТ3-54-1Б; СКТ3-54-1В выполняются в опалубке колонн СК3-48-1; СКТ3-54-1 по серии 1.823-1, в.1 и отличаются от них только наличием дополнительных закладных деталей.
3. Колонны ориентировать по знаку ▼.
4. Плиты СПН/1.5х6 -1АIV-1; СПН/1.5х6 -1АIV-2; СПН/1.5х6 -1АIV-3; СПН/1.5х6 -1АIV-4 отличаются от плит СПН/1.5х6 -1АIV по серии 1.865-1, в.2 только наличием дополнительных закладных деталей.
5. Закладные детали в сборных железобетонных конструкциях выполнять из стали марки ВСт3 кп2.

Министерство сельского хозяйства СССР Главсельстройпроект Гипросельхозпятицепром г. Ростов-на-Дону 1974 г.	Опалубочные чертежи колонн, плит покрытия и балок покрытия. (Вариант с кирпичными стенами).	Типовой проект 817-142
Склад подстилки на 4000 м³.		Альбом I
		Лист АС-9

Гл. инженер Ковалев; Гл. специалист Зюмин; Рук. сектора Колесниченко; Рук. группы Хатунов; Проверил Зайцев; Исполнитель Зюзюр; Нормоконтроль Мазур; Подпись; Дата; Инв. № подл.

План электроосвещения

м 1:400

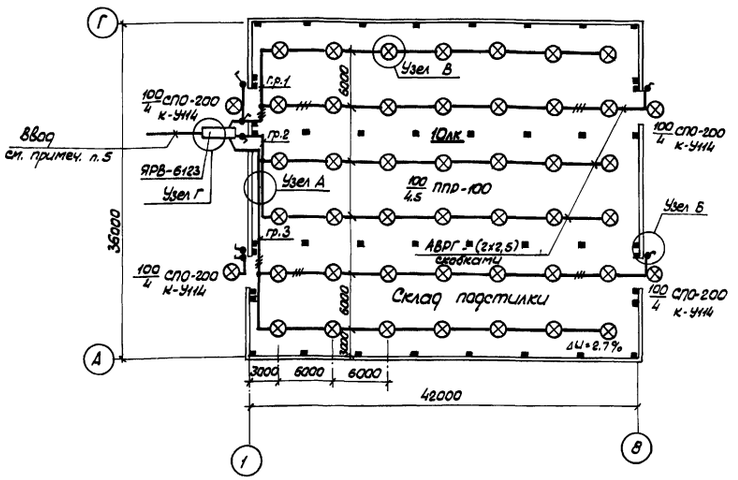

План молниезащиты

м 1:400

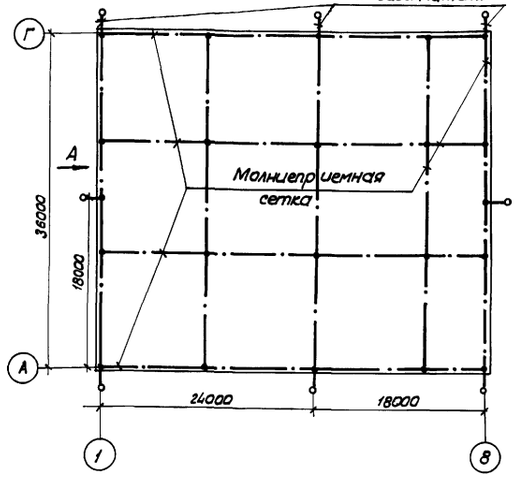

N группы	1	2	3
Потеря напряжения, %	2.7		
Длина кабеля, м	75	105	85
Марка и сечение кабеля кв. мм	50 АВРГ-500 2х2.5 3х2.5 скобками	50 АВРГ-500 2х2.5 скобками	60 АВРГ-500 2х2.5 3х2.5 скобками
способ прокладки			
мощность группы квт	1.6	1.4	1.6
Ун / Уп. вст. предохранителя ПР-2	100/60	100/60	100/60
Ящик распределительный тип ЯРВ-6123			100 а

Ввод см. примечание п.5

Ру = 4.6 квт

Ур.ср = 7.2 а

Таблица монтажных узлов

Обозначение на плане	Наименование узла	Типовой проект 4.407-36/70 N листа
Узел А	Крепление кабеля марки АВРГ скобками с одной и двумя лапками	лист 11.60
Узел Б	Крепление выключателей к различным основаниям при открытой проводке	лист 25.20
Узел В	Крепление светильников с помощью крюка, пристреливаемого к ребрам плиты	лист 16.61
Узел Г	Крепление распределительного ящика ЯРВ	лист 24.10

Вид по стрелке А

м 1:200

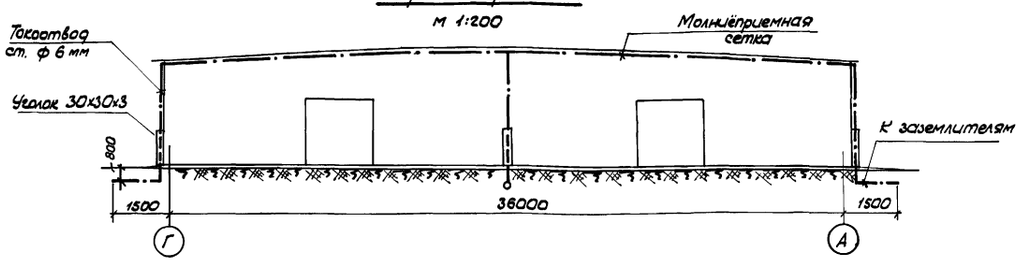

Спецификация

Количество	Позиция	Наименование	Обозначение сортамент тип	Технические данные размер	Общая масса	
1	1	Ящик распределительный в брызгозащищенном исполнении,				
		с трехполюсным рубильником с тремя предохранителями ПР-2	ЯРВ-6123	Упл. вставки 3х60 а		
42	2	Светильник подвесной с защитной сеткой, пыленепроницаемый	ППР-100	до 100 вт		
4	3	Светильник наружного освещения	СПО-200	до 200 вт		
7	4	Выключатель для открытой установки, герметический	инд. 0261	6а, 250в		
46	5	Лампа накаливания общего назначения с цоколем Р-27	НБ220-100	220в, 100вт		
265 м	6	Кабель с алюминиевыми жилами, резиновой изоляцией	ГОСТ 433-58* АВРГ-500	2х2,5		
100м	7	То же	"	3х2,5		
16м	8	Сталь угловая	ГОСТ 8509-72	L30х30х3	23,4	Молниезащита
70м	9	Сталь круглая	ГОСТ 2590-71	ф 6 мм	15.6	

1. Распределительный ящик типа ЯРВ-6123 устанавливается снаружи помещения на высоте 1.5 м
2. Распределительная сеть выполняется кабелем марки АВРГ-500 с креплением скобками.
3. Монтаж сети освещения выполнить в соответствии с ПУЭ для системы 380/220 в с глухозаземленной нейтралью трансформатора.
4. Заземление металлических корпусов светильников производится путем присоединения к нулевому проводу освещения.
5. Присоединение склада подстилки к наружным электрическим сетям решается при привязке проекта в конкретных условиях.
6. В соответствии с „Указаниями по проектированию и устройству молниезащиты зданий и сооружений" СН 305-69 для склада подстилки III степени огнестойкости в местности со средней грозовой деятельностью 40 и более грозовых часов в год предусматривается III категория устройств молниезащиты путём наложения на кровлю молниеприемной сетки

Для склада подстилки I степени огнестойкости устройство молниезащиты не требуется.

7. Тип очага заземления определяется при привязке проекта в конкретных условиях в зависимости от значения удельного сопротивления грунта.
8. Величина импульсного сопротивления каждого очага заземления не должна превышать значения 20 ом.
9. Условные обозначения приняты по ГОСТ 2.754-72.

Согласовано: Заказ

Гл. инж. пр-та	Дыков	Рук. гр. АС	
Нач. отдела	Жальнерав		
Гл. спец. отд.	Головкин		
Рук. группы	Супрычова		
Исполнитель	Анисимов		

Министерство сельского хозяйства СССР Главсельстройпроект Гипросельхозпромпроект г. Ростов-на-Дону 1974 г.	Электрическое освещение и молниезащита. Планы.	Типовой проект 817-142
Склад подстилки на 4000 м³.		Альбом I
		Лист ЭЛ-1

План
м 1:200

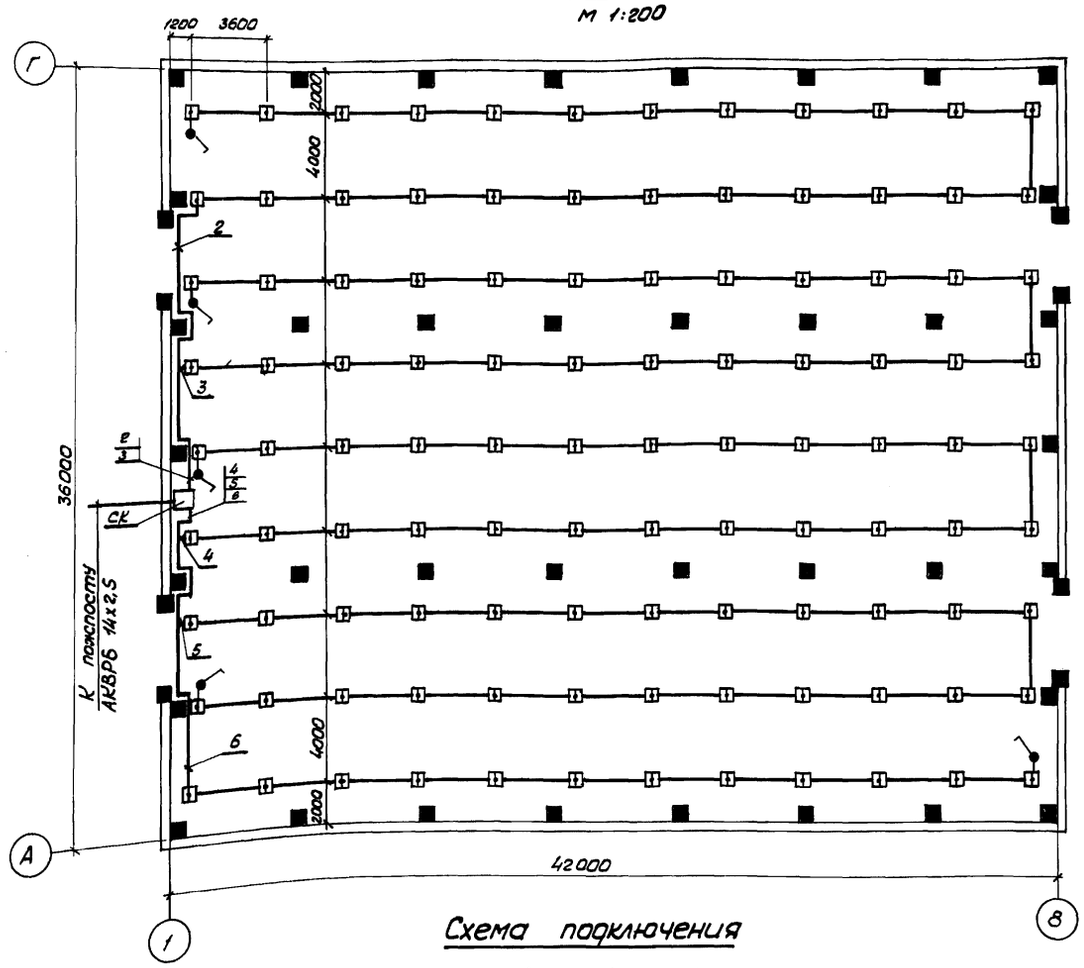

1. Провод проложить по потолку.
2. Пожарные извещатели закрепить на потолке, выключатели установить на высоте 4,2 м от уровня пола.
3. Кабель №1 от СК проложить к пожарному посту, где устанавливается концентратор малой ёмкости „Сигнал - 12АМ".
   Длина кабеля определяется при привязке проекта.

Схема подключения

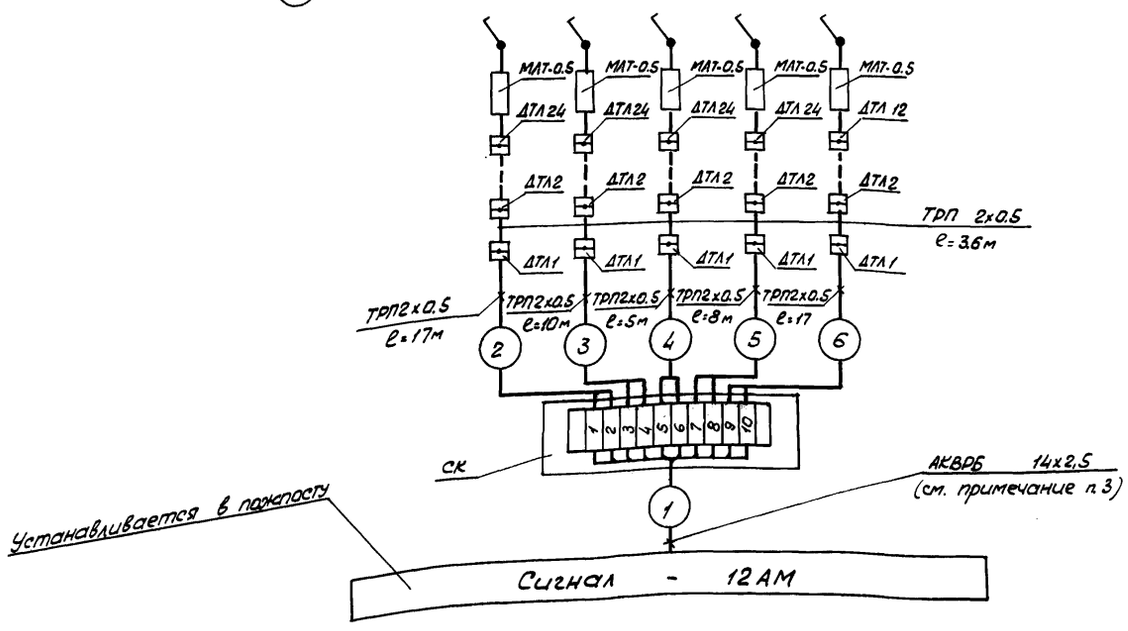

Спецификация

Количество	Позиция	Наименование	Обозначение, сортамент, тип	Технические данные, размер	Общая масса (кг)	Примечание
1	1	Концентратор малой емкости „Комар-Сигнал 12АМ" на 5 номеров	Сигнал - 12АМ	~220 В, 24 В, 100 Вт	12	П/я А-1325 г. Калуга
110	2	Датчик тепловой с легкоплавким замком	ДТЛ	ф 58-46 мм		„Электроприбор" г. Орел
5	3	Выключатель для открытой установки, герметический	инд. 02610	~250 В, 6А,		
5	4	Сопротивление, номинальная мощность рассеяния 0.5 Вт	МЛТ - 0.5	1к Ом		
1	5	Коробка соединительная	СК-12			
480 м	6	Провод с медными жилами.	ТРП ГОСТ 6437-65	2х0.5		

Министерство сельского хозяйства СССР Главсельстройпроект Гипросельхозптицепром г. Ростов-на-Дону	Пожарная сигнализация.	Типовой проект 817-142
Склад подстилки на 4000 м³.		Альбом I
		Лист ЭЛ-2

Согласовано:
Гл. спец. эн. отд. Куликовский
Рук. гр. АС Болотникова

Гл. инж. пр-та	Рыков	Гл. спец. эн. отд.	Куликовский
Нач. отдела	Эловеров	Рук. гр. АС	Болотникова
Нач. группы	Огородников		
Исполнитель	Старцыына		

13109-01