ТИПОВОЙ ПРОЕКТ

294-3-34м.84

# БАССЕЙН /СТЕНЫ КИРПИЧНЫЕ/ С КРЫТОЙ ВАННОЙ 25×11 м ДЛЯ РАЙОНОВ С ВЕЧНОМЕРЗЛЫМИ ГРУНТАМИ

## АЛЬБОМ - II

# ТИПОВОЙ ПРОЕКТ

## 294-3-34м.84

# БАССЕЙН /СТЕНЫ КИРПИЧНЫЕ/ С КРЫТОЙ ВАННОЙ 25×11 м ДЛЯ РАЙОНОВ С ВЕЧНОМЕРЗЛЫМИ ГРУНТАМИ

# АЛЬБОМ - II

## СОСТАВ ПРОЕКТА

АЛЬБОМ О - МАТЕРИАЛЫ ПО ПРИВЯЗКЕ И ЧЕРТЕЖИ НУЛЕВОГО ЦИКЛА.
АЛЬБОМ I - АРХИТЕКТУРНО-СТРОИТЕЛЬНЫЕ И ТЕХНОЛОГИЧЕСКИЕ ЧЕРТЕЖИ
АЛЬБОМ II - ИЗДЕЛИЯ ЗАВОДУ - ИЗГОТОВИТЕЛЮ.
АЛЬБОМ III - САНИТАРНО-ТЕХНИЧЕСКИЕ СИСТЕМЫ. ЭЛЕКТРООБОРУДОВАНИЕ. СВЯЗЬ И СИГНАЛИЗАЦИЯ.
АЛЬБОМ IV АВТОМАТИЗАЦИЯ САНТЕХУСТРОЙСТВ
АЛЬБОМ V АВТОМАТИЗАЦИЯ САНТЕХУСТРОЙСТВ. ЗАДАНИЕ ЗАВОДУ-ИЗГОТОВИТЕЛЮ
АЛЬБОМ VI СПЕЦИФИКАЦИЯ ОБОРУДОВАНИЯ.
АЛЬБОМ VII СМЕТЫ
АЛЬБОМ VIII ВЕДОМОСТЬ ПОТРЕБНОСТИ В МАТЕРИАЛАХ.

ТЕХНИЧЕСКИЙ ПРОЕКТ УТВЕРЖДЕН ГОССТРОЯ РАЗРАБОТАН ПРИКАЗ №270 ОТ 24.12.83 1983 ГОДА РАБОЧИЕ ЧЕРТЕЖИ ВВЕДЕНЫ В ДЕЙСТВИЕ ЦНИИЭП им. Б.С.МЕЗЕНЦЕВА ПРИКАЗ №180 ОТ 9.10.84г.

РАЗРАБОТАН
ЦНИИЭП им.Б.С.МЕЗЕНЦЕВА

ГЛАВНЫЙ ИНЖЕНЕР ИНСТИТУТА /ГАЛИЖИНА Л.В./
ГЛАВНЫЙ АРХИТЕКТОР ПРОЕКТА /ГЛУШКИН И.Ф./

| | | | | | |
|---|---|---|---|---|---|
| | | | | ПРИВЯЗАН | |
| | | | | | |
| | | | | | |
| | | | |

# Ведомость рабочих чертежей

| Обозначение | Наименование | Стр. | Примечание |
|---|---|---|---|
| | | | |
| -2-КЭКИ - 1 | Ведомость рабочих чертежей (начало) | 2 | |
| - 2 | Ведомость рабочих чертежей (продолжение) | 3 | |
| - 3 | Ведомость рабочих чертежей (продолжение) | 4 | |
| - 4 | Ведомость рабочих чертежей (окончание) | 5 | |
| -2-КЭКИ - К1 | Колонна 3КБ 4.36-17-1 | 6 | |
| - К2 | Колонна 2КБ 4.33-17-1 | 7 | |
| - К7 | Колонна 2КБ 4.33-17-2 | | |
| - К3 | Колонна 3КБ 4.36-21-1 | 8 | |
| - К4 | Колонна 3КБ 4.36-21-2 | 9 | |
| - К5 | Колонна 3КБ 4.36-21-3 | 10 | |
| - К6 | Колонна 3КБ 4.36-17-2 | 11 | |
| - К8 | Колонна 3КБ 4.36-17-3 | 12 | |
| - К9 | Колонна 4КВ 4.28-19-1 | 13 | |
| - К10 | Колонна 4КВ 4.28-19-2 | 14 | |
| - К11 | Колонна 3КБ 4.36-21-4 | 15 | |
| - К12 | Колонна 3КБ 4.36-17-4 | 16 | |
| - К13 | Колонна 3КБ 4.36-17-5 | 17 | |
| - К14 | Колонна 3КВ 4.33-19-1 | 18 | |
| - К15 | Колонна 2КВ 4.42-18-1 | 19 | |
| - К16 | Колонна 4КВ 4.36-19-3 | 20 | |
| - К17 | Колонна 3КБ 4.36-17-6 | 21 | |
| -2-КЭКИ - ВС | Выборка стали на дополнительные закладные детали | 22 | |
| -2-КЭКИ -КП-882-1 | Каркас пространственный КП-882-1 | 23 | |
| -882-2 | Каркас пространственный КП-882-2 | 24 | |
| -КП-1 | Каркас пространственный КП-1 | 25 | |
| -КП-2 | Каркас пространственный КП-2 | | |
| -МНИ-1 | Изделие закладное МНИ-1 | 26 | |
| -СО | Стержень отдельный | | |

| Обозначение | Наименование | Стр. | Примечание |
|---|---|---|---|
| -2-КЭКИ - ИМ-1 | Монтажный столик ИМ-1 | 27 | |
| - ИМ-2 | Монтажный столик ИМ-2 | 28 | |
| - ИМ-3 | Монтажный столик ИМ-3 | 29 | |
| - ИМ-4 | Монтажный столик ИМ-4 | 30 | |
| - ИМ-5 | Монтажный столик ИМ-5 | 31 | |
| - ИМ-6 | Монтажный столик ИМ-6 | 32 | |
| - ИМ-7 | Монтажный столик ИМ-7 | 33 | |
| - ИМ-8 | Монтажный столик ИМ-8 | 34 | |
| - ИМ-9 | Монтажный столик ИМ-9 | 35 | |
| - ИМ-10 | Изделие металлическое ИМ-10 | 36 | |
| - К-19р | Каркас К-19р | | |
| - ИМ-11 | Изделие металлическое ИМ-11 | 37 | |
| - ИМ-12 | Изделие металлическое ИМ-12 | 38 | |
| -2-КЭКИ - МСБ-1 | Стойка для бойлеров МСБ-1 | 39 | |
| - МСБ-2 | Связь для стоек МСБ-2 | 40 | |
| - ИМ-13 | Изделие металлическое ИМ-13 | | |
| -2-КЭКИ - ИЖ-1 | Изделие железобетонное ИЖ-1 | 41 | |
| | | | |

Привязан

Инв. №

| Изм. | Лист | № докум. | Подп. | Дата |
|---|---|---|---|---|
| Разраб. | | Усельбин | | |
| Провер. | | Корнев | | |
| Гл.арх. | | Пономарев | | |
| Гл.инж. | | Бей | | |
| Инженер | | Корнев | | |

Ведомость рабочих чертежей (начало)

-2-КЭКИ

| Стадия | Лист | Листов |
|---|---|---|
| Р | 1 | 2 |

ЦНИИЭП им. В.С. Мезенцева

Формат А3

## Ведомость рабочих чертежей

| Обозначение | Наименование | Стр | Примечание |
|---|---|---|---|
| -2-КЖИ - ЗД-1 | Закладная деталь ЗД-1 | 42 | |
| - ЗД-2 | Закладная деталь ЗД-2 | | |
| - ЗД-3 | Закладная деталь ЗД-3 | 43 | |
| - ЗД-4 | Закладная деталь ЗД-4 | | |
| - ЗД-5 | Закладная деталь ЗД-5 | 44 | |
| - К-21 | Каркас К-21 | | |
| - ЗД-6 | Закладная деталь ЗД-6 | 45 | |
| - ЗД-7 | Закладная деталь ЗД-7 | | |
| -2-КЖИ - Щм-1 | Щит Щм-1 | 46 | |
| - ЗД-8 | Закладная деталь ЗД-8 | | |
| | | | |
| | | | |
| -2-КЖИ - К-1 | Каркас К-1 | 47 | |
| - К-2 | Каркас К-2 | | |
| - К-3 | Каркас К-3 | 48 | |
| - К-4 | Каркас К-4 | | |
| - К-5 | Каркас К-5 | 49 | |
| - К-6 | Каркас К-6 | | |
| - К-7 | Каркас К-7 | 50 | |
| - К-8 | Каркас К-8 | | |
| - К-9 | Каркас К-9 | 51 | |
| - К-10 | Каркас К-10 | | |
| - К-11 | Каркас К-11 | 52 | |
| - К-12 | Каркас К-12 | | |
| - К-13 | Каркас К-13 | 53 | |
| - К-14 | Каркас К-14 | | |

| Обозначение | Наименование | Стр | Примечание |
|---|---|---|---|
| -2-КЖИ - К-15 | Каркас К-15 | 54 | |
| - К-16 | Каркас К-16 | | |
| - К-17 | Каркас К-17 | 55 | |
| - К-18 | Каркас К-18 | | |
| - К-19 | Каркас К-19 | 56 | |
| - К-20 | Каркас К-20 | | |
| - К-22 | Каркас К-22 | 57 | |
| - К-23 | Каркас К-23 | | |
| - К-24 | Каркас К-24 | 58 | |
| - К-25 | Каркас К-25 | | |
| - К-26 | Каркас К-26 | 59 | |
| - К-27 | Каркас К-27 | | |
| - К-28 | Каркас К-28 | 60 | |
| - К-29 | Каркас К-29 | | |
| - К-30 | Каркас К-30 | 61 | |
| - К-31 | Каркас К-31 | | |
| - К-32 | Каркас К-32 | 62 | |
| - К-33 | Каркас К-33 | | |
| - К-34 | Каркас К-34 | 63 | |
| - К-35 | Каркас К-35 | | |
| - К-36 | Каркас К-36 | 64 | |
| - К-37 | Каркас К-37 | | |
| | | | |

Привязан

Инв. №

| Изм. | Лист | № докум. | Подп. | Дата | Ведомость рабочих чертежей (продолжение) | Лист 2 |
|---|---|---|---|---|---|---|

Формат А3

Альбом I

Типовой проект 407-3-371.87

Инв. № подл. | Подпись и дата | Взам. инв. №

## Ведомость рабочих чертежей

| Обозначение | Наименование | Стр | Примечание |
|---|---|---|---|
| -2-КЖИ - С-1 | Сетка С-1 | 65 | |
| - С-2 | Сетка С-2 | | |
| - С-3 | Сетка С-3 | 66 | |
| - С-4 | Сетка С-4 | | |
| - С-5 | Сетка С-5 | 67 | |
| - С-6 | Сетка С-6 | | |
| - С-7 | Сетка С-7 | 68 | |
| -2-КЖИ - С-1р | Сетка С-1р | | |
| - С-2р | Сетка С-2р | 69 | |
| - С-3р | Сетка С-3р | | |
| - С-4р | Сетка С-4р | 70 | |
| - С-5р | Сетка С-5р | | |
| - С-6р | Сетка С-6р | 71 | |
| - С-7р | Сетка С-7р | | |
| -2-КЖИ - С-8р | Сетка С-8р | 72 | |
| - К-1р | Каркас К-1р | | |
| - С-9р | Сетка С-9р | 73 | |
| - С-10р | Сетка С-10р | | |
| - С-11р | Сетка С-11р | 74 | |
| - С-12р | Сетка С-12р | | |
| - С-13р | Сетка С-13р | 75 | |
| - К-10р | Каркас К-10р | | |
| -2-КЖИ - К-2р | Каркас К-2р | 76 | |
| - К-3р | Каркас К-3р | | |
| - К-4р | Каркас К-4р | 77 | |
| - К-5р | Каркас К-5р | | |

| Обозначение | Наименование | Стр | Примечание |
|---|---|---|---|
| -2-КЖИ - К-6р | Каркас К-6р | 78 | |
| - К-7р | Каркас К-7р | | |
| - К-8р | Каркас К-8р | 79 | |
| - К-9р | Каркас К-9р | | |
| | | | |
| - К-11р | Каркас К-11р | 80 | |
| - К-12р | Каркас К-12р | | |
| - К-13р | Каркас К-13р | 81 | |
| - К-14р | Каркас К-14р | | |
| - К-15р | Каркас К-15р | 82 | |
| - К-16р | Каркас К-16р | | |
| - К-17р | Каркас К-17р | 83 | |
| - К-18р | Каркас К-18р | | |
| | | | |
| | | | |
| -2-КЖИ - К-1б | Каркас К-1б | 84 | |
| - К-2б | Каркас К-2б | | |
| - К-3б | Каркас К-3б | 85 | |
| - К-4б | Каркас К-4б | | |
| - К-5б | Каркас К-5б | 86 | |
| - К-6б | Каркас К-6б | | |
| | | | |

Привязан

Инв. №

| Изм. | Лист | № докумен. | Подп. | Дата |
|---|---|---|---|---|

Ведомость рабочих чертежей (продолжение)

Лист 3

Формат А5

## Ведомость рабочих чертежей

| Обозначение | Наименование | Стр. | Примечание |
|---|---|---|---|
| -К-7б | Каркас К-7б | 87 | |
| -К-8б | Каркас К-8б | | |
| -К-9б | Каркас К-9б | 88 | |
| -К-10б | Каркас К-10б | | |
| -С-7б | Сетка С-7б | 89 | |
| -К-11б | Каркас К-11б | | |
| -К-12б | Каркас К-12б | 90 | |
| -К-13б | Каркас К-13б | | |
| -К-14б | Каркас К-14б | 91 | |
| -К-15б | Каркас К-15б | | |
| -К-16б | Каркас К-16б | 92 | |
| -К-17б | Каркас К-17б | | |
| -К-18б | Каркас К-18б | 93 | |
| -К-19б | Каркас К-19б | | |
| -2-КЖИ-К-20б | Каркас К-20б | 94 | |
| -2-КЖИ-С-8б | Сетка С-8б | | |
| -С-1б | Сетка С-1б | | |
| -С-2б | Сетка С-2б | 95 | |

| Обозначение | Наименование | Стр. | Примечание |
|---|---|---|---|
| -С-3б | Сетка С-3б | 96 | |
| -С-4б | Сетка С-4б | | |
| -С-5б | Сетка С-5б | 97 | |
| -С-6б | Сетка С-6б | | |
| -С-9б | Сетка С-9б | 98 | |
| -С-10б | Сетка С-10б | | |
| -С-11б | Сетка С-11б | 99 | |
| -С-12б | Сетка С-12б | | |
| -2-КЖИ-МСБ-7 | Стойка для бойлеров МСБ-7 | 100 | |

Технические требования на изготовление, монтаж, транспортировку и складирование колонн, закладных и монтажных деталей принять по серии 1.020-I вып 0-4, вып 2-7, вып 2-5. Анкеры закладных деталей и арматурные каркасы для армирования ростверков марки типа К-2р изготавливать из стали класса А-II марки 25Г2С и класса А-I марки Ст3сп2 по ГОСТ 5781-82. Пластины закладных деталей, а также монтажные детали должны защищаться металлическими /цинковыми или алюминиевыми/ покрытиями толщиной 150 мкм

Привязан

Инв. №

| Изм. | Лист | № докум. | Подп. | Дата |
|---|---|---|---|---|

Ведомость рабочих чертежей (окончание)

Лист 4

Инв. № подл. | Подпись и дата | Взам. инв. №

Типовой проект 407-3-411.84 Альбом II

Формат А3

Альбом III

Типовой проект 294-3-34 н.84

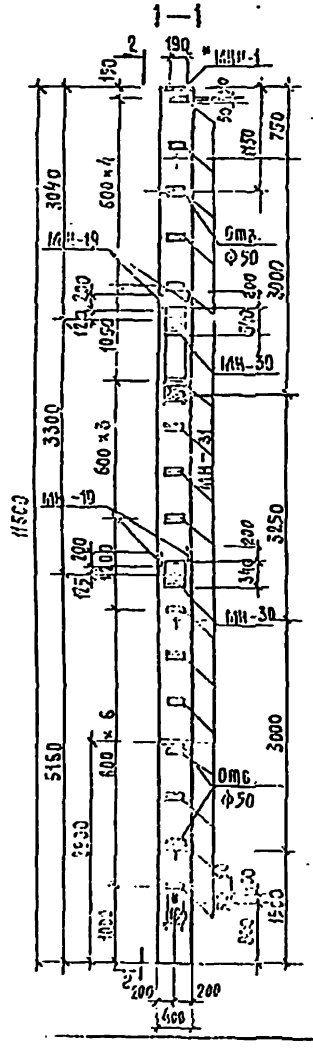


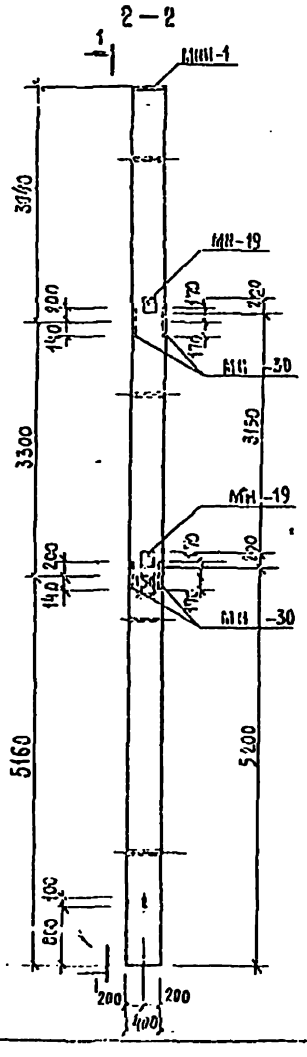


| Формат | Зона | Поз. | Обозначение | Наименование | Кол. | Примечание |
|---|---|---|---|---|---|---|
| | | | | Документация | | |
| | | | | | | |
| А3 | | | 1.020-1.2-3 К СБ | Сборочный чертеж | | |
| А3 | | | 1.020-1.2-3 ВОС | Узлы | | |
| А3 | | | 1.020-1.2-3 ТМ ЗМС | Ведомость материалов и выборка стали | | |
| А3 | | | -2-КЖИ-ВС | Выборка стали на монтажные закладные детали | | |
| | | | | | | |
| | | | | | | |
| | | | | Сборочные единицы | | Масса ед., кг |
| А3 | | 1 | -2-КЖИ-КП-082-2 | Каркас пр. КП-082-2 | 1 | 146,79 |
| А4 | | 2 | 1.020-1.2-5 14 СБ | Изделие закладное МН-30 | 4 | 13,62 |
| А4 | | 3 | 1.020-1.2-5 16 | Изделие закладное МН-31 | 16 | 1,29 |
| А3 | | 4 | 1.020-1.2-5 15 СБ | Изделие закладное МН-19 | 4 | 4,04 |
| | | | | | | |
| | | | | | | |
| | | | | | | |

## Примечание

1. *Закладная деталь используется для ориентирования колонны при монтаже.
2. Колонна формуется в опалубке колонны 3 КБ4.36(48)-17 с применением вкладыша.

| | | | |
|---|---|---|---|
| Нач. отдела | Ксендзович | | |
| Н. контр. | Корнев | | |
| Ст. инж. пр. | Болоб | | |
| ГАП | Алмазкин | | |
| ГИП | Бэн | | |
| Инж. I кат. | Корнев | | |

294-3-34 н.84-2-КЖИ-К-1

Колонна 3 КБ 4.36-17-1

| Стадия | Масса | Масштаб |
|---|---|---|
| Р | 4566 | 1:50 |

Лист | Листов

ЦНИИЭП им. Е.С. Цезенко

Формат А3

Альбом II

Типовой проект 294-3-34 м. 84

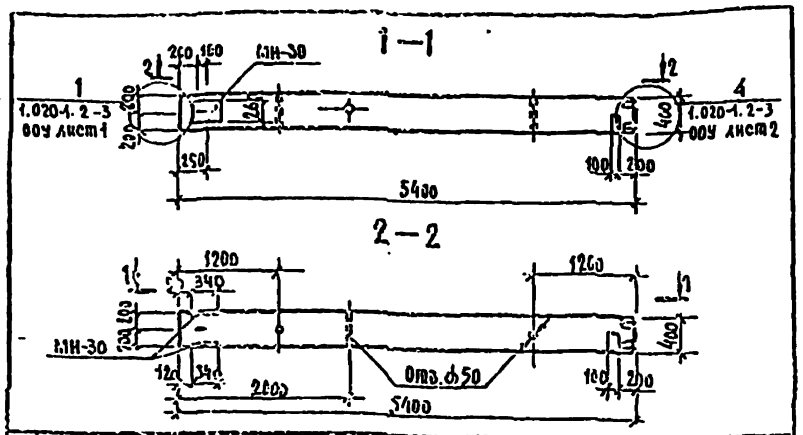


| Формат | Зона | Поз. | Обозначение | Наименование | Кол. | Примечание |
|---|---|---|---|---|---|---|
| | | | | Документация | | |
| А3 | | | 1.020-1.2-3 02 СБ | Сборочный чертеж | | |
| А3 | | | 1.020-1.2-3 ООУ | Узлы | | |
| А3 | | | 1.020-1.2-3 02 ВМС | Ведомость материалов и выборка стали | | |
| А3 | | | -2-КЖИ-ВС | Выборка стали на дополнительные закладные детали | | |
| | | | | Сборочные единицы | | Масса ед., кг |
| А3 | | 1 | 1.020-1.2-4 02-059 | Каркас пр. КП-69 | 1 | 57,9 |
| А4 | | 2 | 1.020-1.2-5 14 | Изделие закладное МН-30 | 2 | 13,62 |

Взам. инв. № | Подпись и дата | Инв. № подл.

| | | | |
|---|---|---|---|
| Нач. отд. | Исаакович | | |
| Н. контр. | Корнев | | |
| Гл. арх. пр. | Белаз | | |
| ГИП | Пащенко | | |
| ГИП | Бзж | | |
| Рукл. гр. | Корнев | | |

-2-КЖИ-К2

Колонна 2КЭ 4.33-19-1

| Стадия | Масса | Масштаб |
|---|---|---|
| Р | 2205 | 1:50 |

Лист | Листов

ЦНИИЭП им. Б.С. Мезенцева

Альбом II

Типовой проект 294-3-34 м. 84

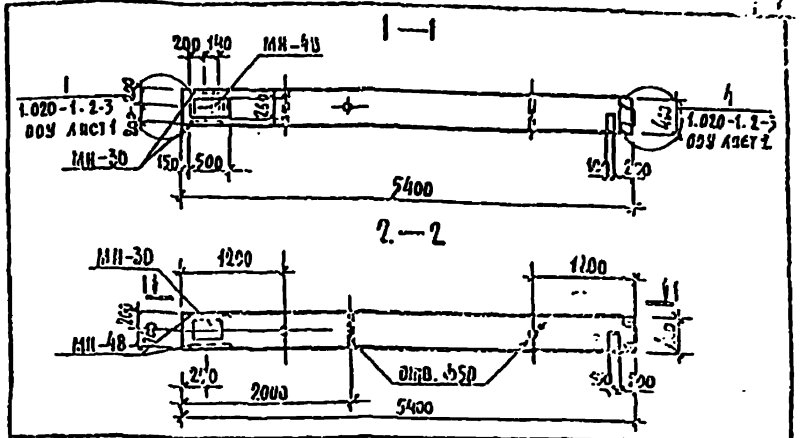


| Формат | Зона | Поз. | Обозначение | Наименование | Кол. | Примечание |
|---|---|---|---|---|---|---|
| | | | | Документация | | |
| А3 | | | 1.020-1.2-3 02 СБ | Сборочный чертеж | | |
| А3 | | | 1.020-1.2-3 ООУ | Узлы | | |
| А3 | | | 1.020-1.2-3 02 ВМС | Ведомость материалов выборка стали | | |
| А3 | | | -2-КЖИ-ВС | Выборка стали на дополнительные закладные детали | | |
| | | | | Сборочные единицы | | Масса ед., кг |
| А3 | | 1 | 1.020-1.2-4 02-063 | Каркас пр. КП-69 | 1 | 57,9 |
| А4 | | 2 | 1.020-1.2-5 14 СБ | Изделие закладное МН-30 | 2 | 13,62 |
| А4 | | 3 | 1.020-1.2-70010 | Изделие закладное МН-48 | 1 | 40,0 |

Взам. инв. № | Подпись и дата | Инв. № подл.

| | | | |
|---|---|---|---|
| Нач. отд. | Исаакович | | |
| Н. контр. | Корнев | | |
| Гл. арх. пр. | Белаз | | |
| ГИП | Пащенко | | |
| ГИП | Бзж | | |
| Рукл. гр. | Корнев | | |

294-3-34 м. 84-2-КЖИ-К7

Колонна 2КЭ 4.33-19-2

| Стадия | Масса | Масштаб |
|---|---|---|
| Р | 2205 | 1:50 |

Лист | Листов

ЦНИИЭП им. Б.С. Мезенцева

Альбом II

Типовой проект 294-3-34.84

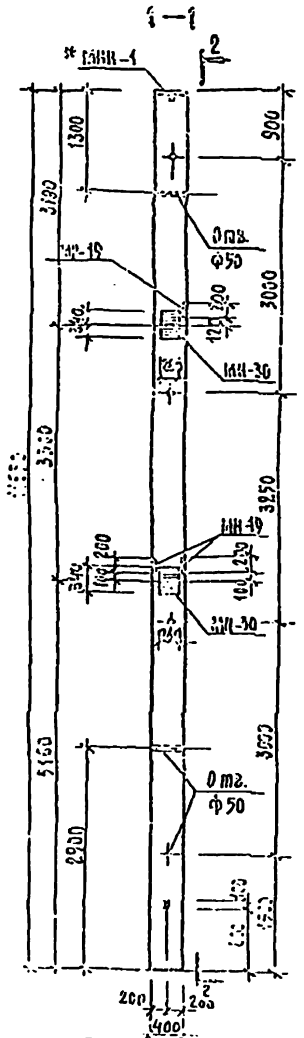


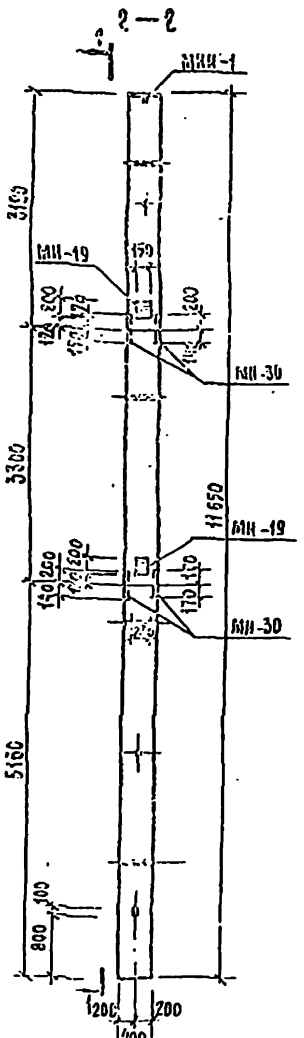


| Формат | Зона | Поз. | Обозначение | Наименование | Кол. | Примечание |
|---|---|---|---|---|---|---|
| | | | | Документация | | |
| А3 | | | 1.020-1.2-3 11 СБ | Сборочный чертеж | | |
| А3 | | | 1.020-1.2-3 ОВУ | Узлы | | |
| А3 | | | 1.020-1.2-3 11 ВМС | Ведомость материалов и выборка стали | | |
| А3 | | | -2-КЖИ-ВС | Выборка стали на монтажные закладные детали | | |
| | | | | Сборочные единицы | | Масса ед., кг |
| А3 | | 1 | 2-КЖИ-КП-002-1 | Каркас 2-КЖИ-КП-002-1 | 1 | 149,19 |
| А4 | | 2 | 1.020-1.2-5 14 СБ | Изделие закладное МН-30 | 4 | 13,52 |
| А4 | | 3 | 1.020-1.2-5 15 СБ | Изделие закладное МН-19 | 3 | 4,84 |

## Примечание

1. Колонна формуется в опалубке колонны 3КБ4.36(49)-21 с применением вкладыша.
2. *Закладная деталь используется для ориентирования колонны при монтаже

| | | | |
|---|---|---|---|
| Нач.маст. | Исаакович | | |
| Н.конт. | Корнев | | |
| Гл.инж.п. | Волов | | |
| ГАП | Пашенин | | |
| ГИП | Бэй | | |
| Рук.групп. | Корнев | | |

294-3-34.84-2-КЖИ-К-3

Колонна 3КБ 4.36-21-1

| Стадия | Масса | Масштаб |
|---|---|---|
| Р | 4620 | 1:50 |
| Лист | Листов | |

ЦНИИЭП им. Б.С. Мезенцева

Формат А3

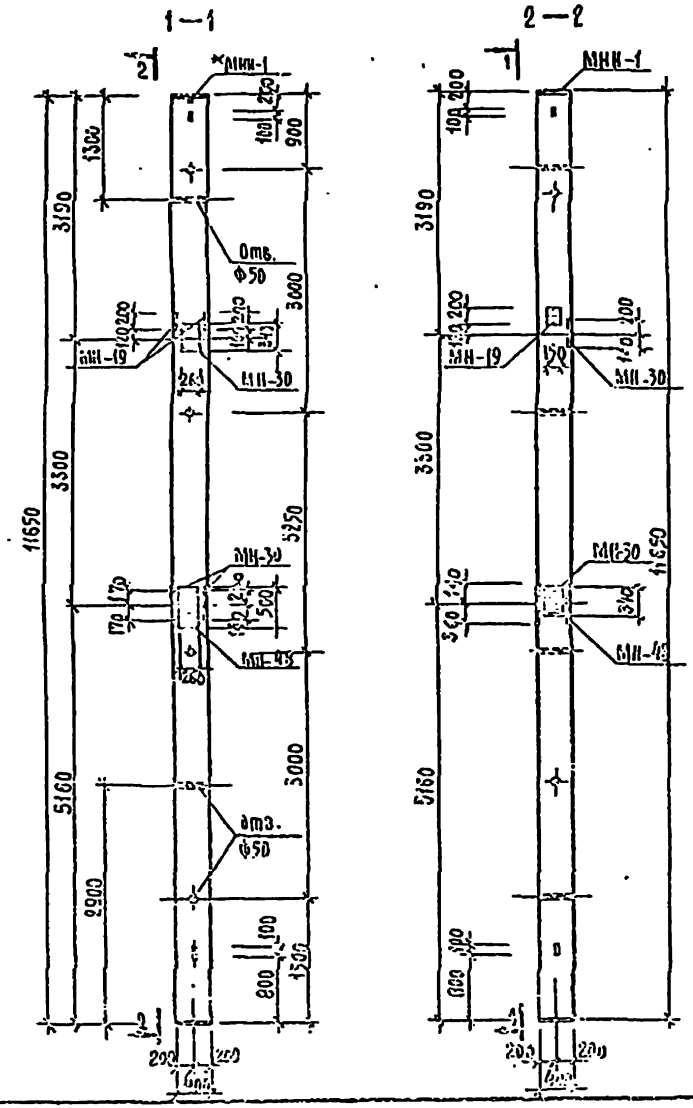


| Формат | Зона | Поз. | Обозначение | Наименование | Кол. | Примечание |
|---|---|---|---|---|---|---|
| | | | | Документация | | |
| | | | | | | |
| А3 | | | 1.070-1. 2-3 11 СБ | Сборочный чертеж | | |
| А3 | | | 1.020-1. 2-3 00У | Узлы | | |
| А3 | | | 1.020-1. 2-3 11 ВМС | Ведомость элементов и выборка стали | | |
| А3 | | | 2-КЖИ-30 | Выборка стали на заклад-ные закладные детали | | |
| | | | | | | |
| | | | | | | |
| | | | | Сборочные единицы | | Масса ед. кг |
| А3 | | 1 | 2-КЖИ-КП-332-1 | Каркас пр. КП-332-1 | 1 | 149,13 |
| А4 | | 2 | 1.020-1. 2-5 14 СБ | Изделие закладное МН-30 | 3 | 13,62 |
| А4 | | 3 | 1.020-1. 2-70010 | Изделие закладное МН-48 | 1 | 40,0 |
| А3 | | 4 | 1.020-1. 2-5 15 СБ | Изделие закладное МН-19 | 2 | 4,04 |
| | | | | | | |
| | | | | | | |
| | | | | | | |

## Примечание

1. Колонна формуется в опалубке колонны 3КБ4.36(48)-21 с применением вкладыша.

2. *3 Закладная деталь используется для ориентирования колонн при монтаже.

| | | | |
|---|---|---|---|
| Начальник | Исаакович | | 294-3-34 М 84 -2-КЖИ-К-4 |
| Инженер | Корнев | | |
| Разработал | Соловьев | | Колонна 3КБ 4.36 -- 21 -2 |
| ГИП | Пименов | | |
| УГИП | Зуев | | |
| Утверждение | Корнев | | |

| Стадия | Масса | Масштаб |
|---|---|---|
| Р | 4520 | 1:50 |
| Лист | Листов | |

ЦНИИЭП им. Б.С. Стечкина

Формат А3

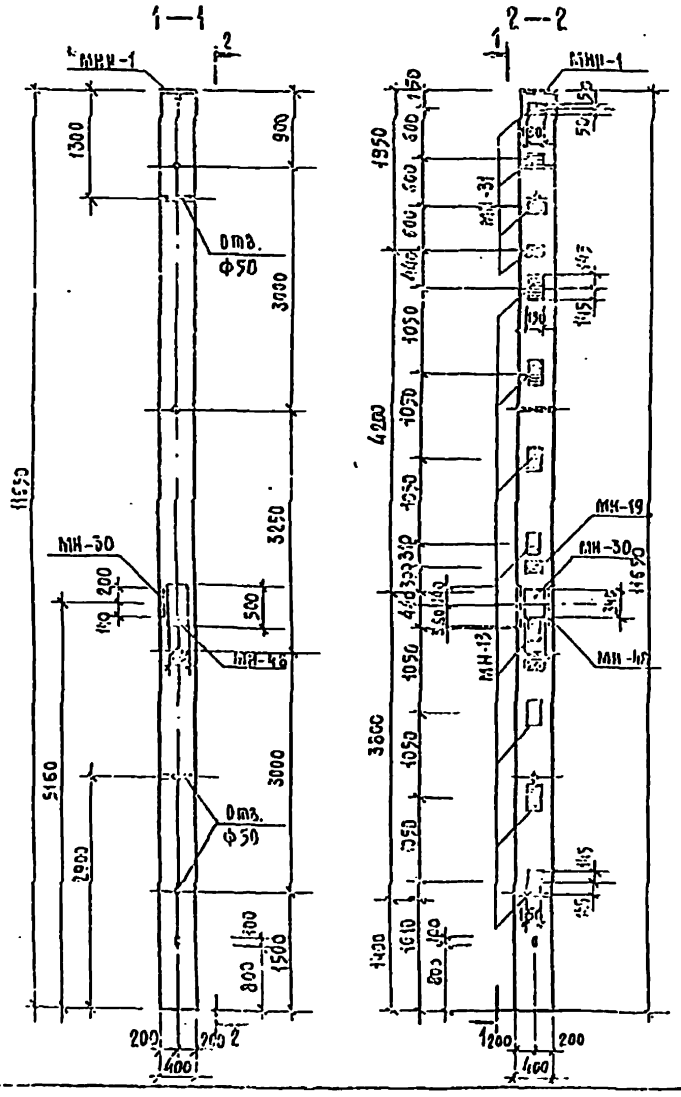


| Формат | Зона | Поз. | Обозначение | Наименование | Кол. | Примечание |
|---|---|---|---|---|---|---|
| | | | | Документация | | |
| | | | | | | |
| А3 | | | 1.020-1. 2-3 11 СБ | Сборочный чертеж | | |
| А3 | | | 1.020-1. 2-3 009 | Узлы | | |
| А3 | | | 1.020-1. 2-3 11 ВМС | Ведомость элементов и выборка стали | | |
| А3 | | | 2-КЖИ БС | Выборка стали на добетонные закладные детали | | |
| | | | | | | |
| | | | | | | |
| | | | | Сборочные единицы | | Масса ед. кг |
| А3 | | 1 | 2-КЖИ-КР-362-1 | Каркас пр. КП-362-1 | 1 | 149,19 |
| А3 | | 2 | 1.020-1. 2-5 14 СБ | Изделие закладное МН-13 | 8 | 7,39 |
| А3 | | 3 | 1.020-1. 2-5 15 СБ | Изделие закладное МН-19 | 1 | 4,84 |
| А4 | | 4 | 1.020-1. 2-5 14 СБ | Изделие закладное МН-30 | 1 | 13,62 |
| А4 | | 5 | 1.020-1. 2-70010 | Изделие закладное МН-46 | 1 | 40,0 |
| А5 | | 6 | 1.020-1. 2-5 16 | Изделие закладное МН-31 | 4 | 1,29 |
| | | | | | | |

## Примечания

1. Колонна формуется в опалубке колонны 3КБ4.36 (КП)-21 с применением вкладыша.
2. * Закладная деталь используется для ориентирования колонны при монтаже.

| | | | |
|---|---|---|---|
| Нач. отд. | Исакович | | |
| Н. контр. | Корзеб | | |
| Гл. инж. пр. | Волов | | |
| ГИП | | | |
| Рукоп. | | | |

294-3-34 Н.84-2-КЖИ-К-5

Колонна 3КБ 4.36-21-3

| Стадия | Масса | Масштаб |
|---|---|---|
| Р | 4520 | 1:50 |

Лист | Листов

ЦНИИЭП им. Б.С. Метлинского

Альбом III

Типовой проект 294-3-34 И.84

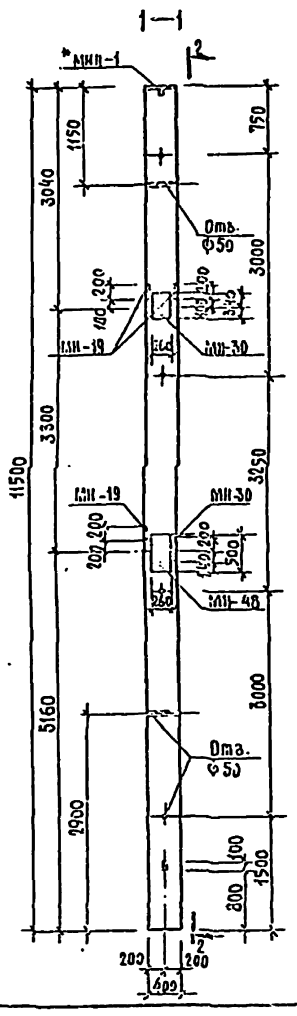


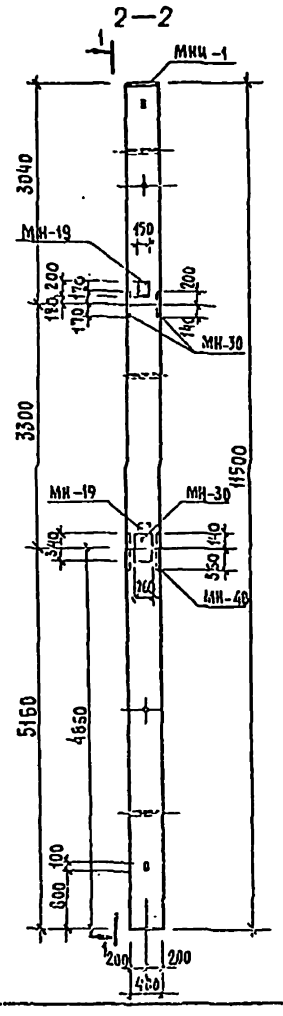


| Формат | Зона | Поз. | Обозначение | Наименование | Кол. | Примечание |
|---|---|---|---|---|---|---|
| | | | | Документация | | |
| | | | | | | |
| А3 | | | 1.020-1.2-3 11 СБ | Сборочный чертеж | | |
| А3 | | | 1.020-1.2-3 ООУ | Узлы | | |
| А3 | | | 1.020-1.2-3 11 ВМС | Ведомость материалов и выборка стали | | |
| А3 | | | 2-КЖИ-ВС | Выборка стали на дополнительные закладные детали | | |
| | | | | | | |
| | | | | | | |
| | | | | Сборочные единицы | | Масса ед., кг |
| А3 | | 1 | 2-КЖИ-КП-882-2 | Каркас пр. КП-882-2 | 1 | 146,79 |
| А4 | | 2 | 1.020-1.2-5 14 СБ | Изделие закладное МН-30 | 3 | 13,62 |
| А4 | | 3 | 1.020-1.2-70 010 | Изделие закладное МН-48 | 1 | 40,0 |
| А3 | | 4 | 1.020-1.2-5 15 СБ | Изделие закладное МН-19 | 3 | 4.84 |
| | | | | | | |
| | | | | | | |
| | | | | | | |

## Примечание

1. *Закладная деталь используется для ориентирования колонн при монтаже.
2. Колонна формуется в опалубке колонны 3КБ.4.36(48)-17 с применением вкладыша.

| | | | |
|---|---|---|---|
| Нач.маст. | Жолобич | | |
| Инженер | Корнеев | | |
| Гл.инж.п. | Болов | | |
| ГАП | Малейкин | | |
| ГИП | Бэн | | |
| Рецензент | Корнеев | | |

294-3-34 И.84-2-КЖИ-К-6

Колонна 3КБ 4.36-17-2

| Стадия | Масса | Масштаб |
|---|---|---|
| Р | 4560 | 1:50 |
| Лист | Листов | |

ЦНИИЭП им. Б.С. Мезенцева

Альбом II

Типовой проект 294-3-34 М.84

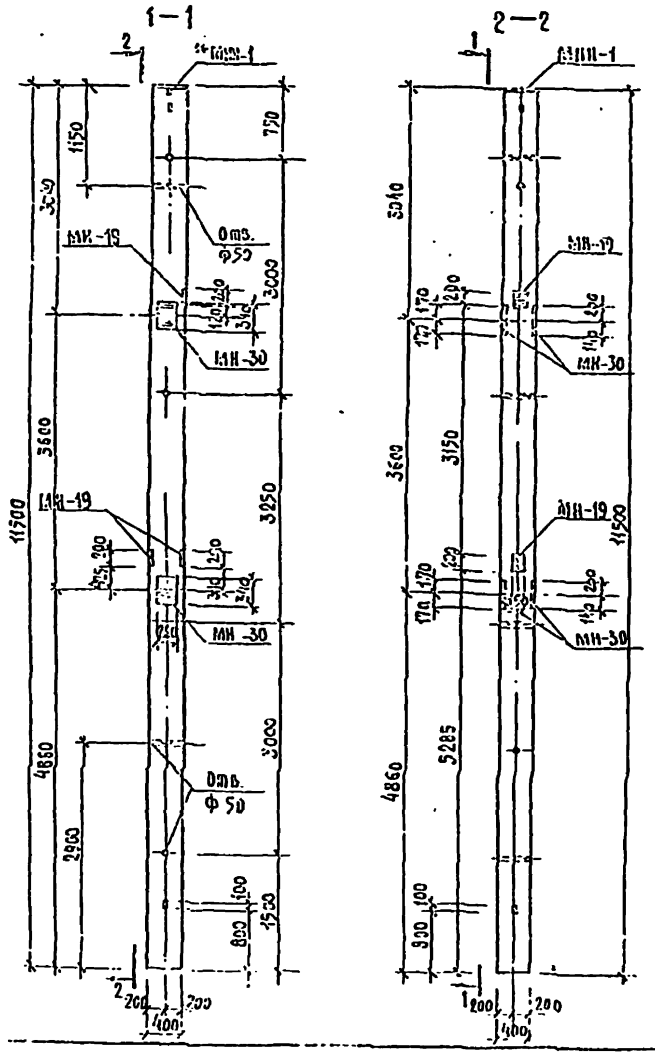


| Формат | Зона | Поз. | Обозначение | Наименование | Кол. | Примечание |
|---|---|---|---|---|---|---|
| | | | | Документация | | |
| | | | | | | |
| А3 | | | 1.020-1. 2-3 11 СБ | Сборочный чертеж | | |
| А3 | | | 1.020-1. 2-3 ВОУ | Узлы | | |
| А3 | | | 1.020-1. 2-3 11 ВМС | Ведомость материалов и выборка стали | | |
| А3 | | | 2-КЖИ-ВС | Выборка стали на дополнительные закладные детали | | |
| | | | | | | |
| | | | | | | |
| | | | | Сборочные единицы | | Масса ед., кг |
| А3 | | 1 | 2-КЖИ-КП-882-2 | Каркас пр. КП-882-2 | 1 | 146,79 |
| А4 | | 2 | 1.020-1 2-5 14 СБ | Изделие закладное МН-30 | 4 | 13,62 |
| А3 | | 3 | 1.020-1 2-5 15 СБ | Изделие закладное МН-19 | 3 | 4,84 |
| | | | | | | |
| | | | | | | |
| | | | | | | |

## Примечание

1.* Закладная деталь используется для ориентирования колонн при монтаже.
2. Колонна формуется в опалубке колонны 3КБ 4.36(48)-17 с применением вкладыша.

| | | | |
|---|---|---|---|
| Гл. инж. пр. | Исакович | | 294-3-34 М.84-2-КЖИ-К-8 |
| Н. контр. | Корнев | | |
| Главный инж. | Волов | | Колонна 3КБ 4.36-17-3 |
| ГАП | Дашевич | | |
| СКБ | Бун | | |
| Инженер | Корнев | | |

| Стадия | Масса | Масштаб |
|---|---|---|
| Р | 4560 | 1:50 |
| Лист | Листов | |

ЦНИИЭП им. Б. С. Мезенцева

Формат А3

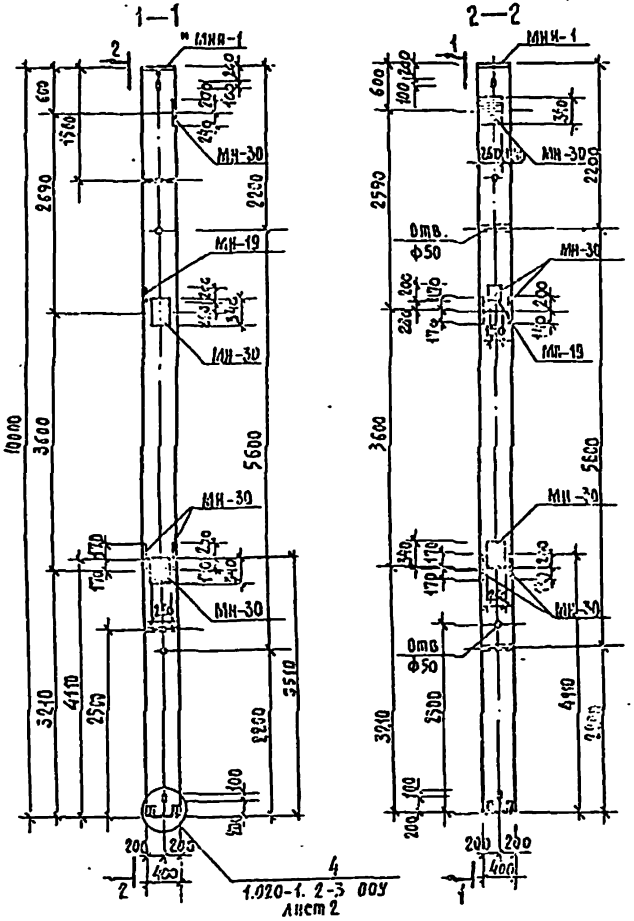


| Формат | Зона | Поз. | Обозначение | Наименование | Кол. | Примечание |
|---|---|---|---|---|---|---|
| | | | | Документация | | |
| А3 | | | 1.020-1. 2-3 04 СБ | Сборочный чертеж. | | |
| А3 | | | 1.020-1. 2-3 009 | Узлы | | |
| А3 | | | 1.020-1. 2-3 04 ВМС | Ведомость материалов и выборка стали | | |
| А3 | | | 2-КЖИ-ВС | Выборка стали на колонны стальные закладные детали | | |
| | | | | Сборочные единицы | | Масса ед., кг |
| А3 | | 1 | 1.020-1. 2-4 04-004 | Каркас пр. КП-159 | 1 | 94,2 |
| А4 | | 2 | 1.020-1. 2-5 14 СБ | Изделие закладное МН-30 | 7 | 13,52 |
| А3 | | 3 | 1.020-1. 2-5 15 СБ | Изделие закладное МН-19 | 1 | 4,84 |

## Примечание

1. * Закладная деталь используется для ориентирования колонн при монтаже.
2. Колонна формуется в опалубке колонны 4КВ4.23-19

| | | | | |
|---|---|---|---|---|
| Нач. отдела | Чеканович | | 294-3-34 И 84 -2-КЖИ -К-9 | |
| Н. контр. | Корнев | | | |
| Ведущ. инж. | Золос | | Колонна 4КВ4.23-19-1 | Стадия: Р; Листов: 4000; Масштаб: 1:50 |
| ГИП | Ванеев | | | Лист 1 Листов |
| ГИП | Бунь | | | ЦНИИЭП им. Б.С. Мезенцева |
| Чертил | Корнев | | | |

Альбом II

Типовой проект 294-3-34 И. 84

Формат А3

Альбом II

Типовой проект 294-3-34 п.84

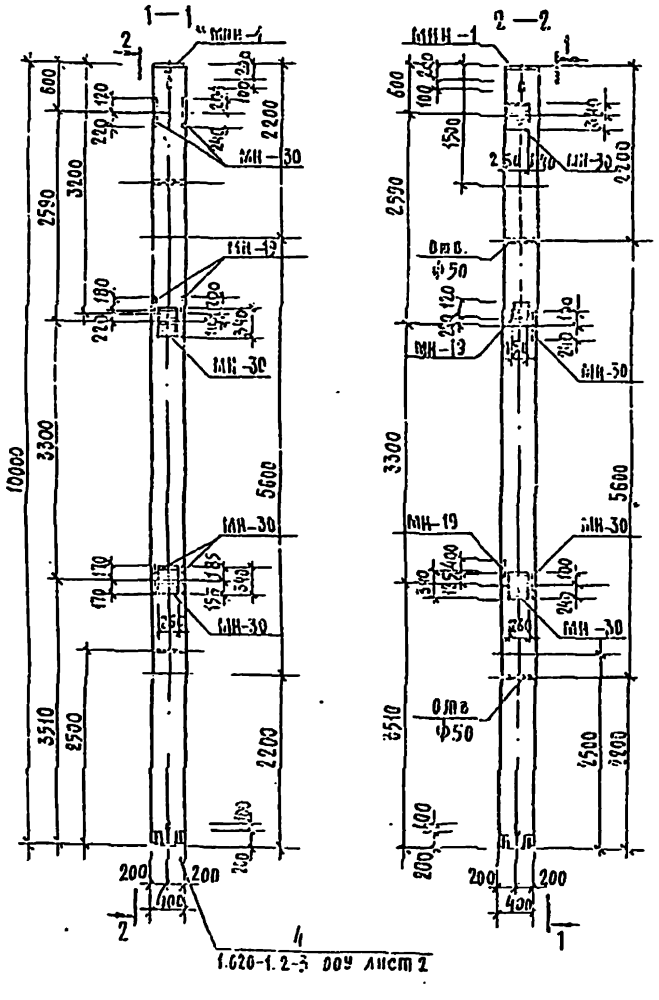


| Формат | Зона | Поз | Обозначение | Наименование | Кол | Примечание |
|---|---|---|---|---|---|---|
| | | | | Документация | | |
| А3 | | | 1.020-1.2-3 04СБ | Сборочный чертеж | | |
| А3 | | | 1.020-1.2-3 00У | Узлы | | |
| А3 | | | 1.020-1.2-3 04 ВМС | Ведомость материалов выборки стали | | |
| А3 | | | 2-КХЭ-ВС | Выборки стали на изделия закладные | | |
| | | | | Сборочные единицы | | Масса ед., кг |
| А3 | | 1 | 1.020-1 2-4 94-004 | Каркас пр. КК-198 | 1 | 99,2 |
| А4 | | 2 | 1.020-1 2-5 14 СБ | Изделие закладное МН-30 | 6 | 13,62 |
| А3 | | 3 | 1.020-1 2-5 15 СБ | Изделие закладное МН-19 | 3 | 4,84 |

## Примечание

1. * Закладная деталь используется для ориентирования колонн при монтаже.
2. Колонна формуется в опалубке колонны 4КВ 4.20-19

| | | | | |
|---|---|---|---|---|
| Нач. маст. | Исакович | | 294-3-34 п.84-2-КХЭ-К-10 | |
| Н. контр. | Корчев | | | |
| Гл. инж. пр. | Болов | | Колонна 4КВ 4.20-19-2 | Стадия: Р; Масса: 4,20; Масштаб: 1:50 |
| ГАП | Мазекин | | | Лист; Листов |
| ГИП | Бук | | | ЦНИИЭП им. Б.С. Мезенцева |
| Рук. гр. | Корчев | | | |

Формат А3

Альбом II

Типовой проект 294-3-34 II.84

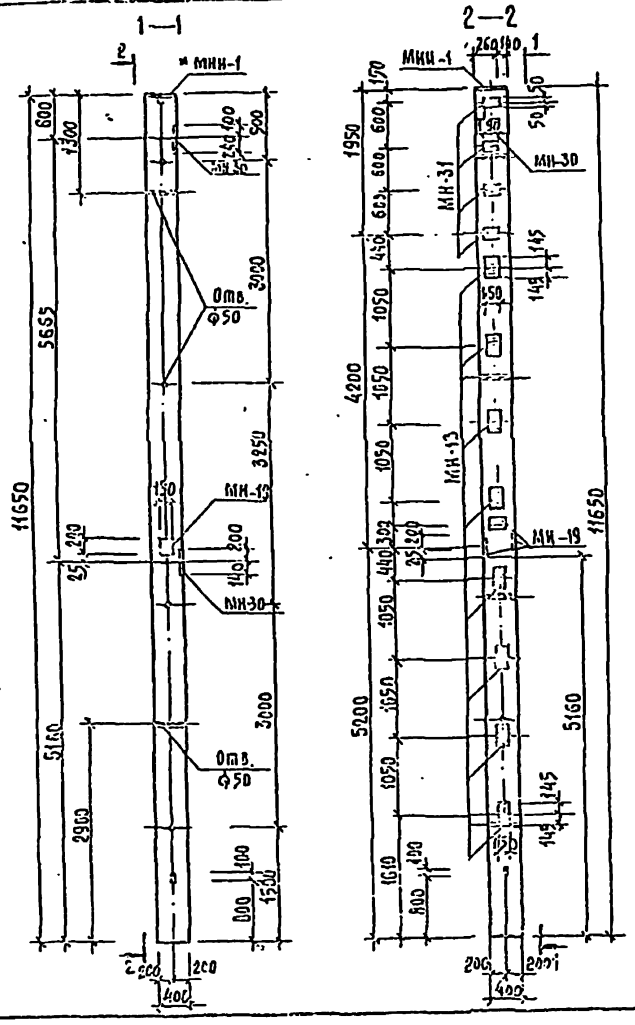


| Формат | Зона | Поз. | Обозначение | Наименование | Кол. | Примечание |
|---|---|---|---|---|---|---|
| | | | | Документация | | |
| | | | | | | |
| А3 | | | 1.020-1.2-3 11 СБ | Сборочный чертеж | | |
| А3 | | | 1.020-1.2-3 ООУ | Узлы | | |
| А3 | | | 1.020-1.2-3 09 ВМС | Ведомость материалов и выборка стали | | |
| А3 | | | -2-КЖИ-ВС | Выборка стали на дополнительные закладные детали | | |
| | | | | | | |
| | | | | | | |
| | | | | Сборочные единицы | | Масса ед., кг |
| А3 | | 1 | 2-КЖИ-КП-882-1 | Каркас пр. КП-882-1 | 1 | 149.19 |
| А3 | | 2 | 1.020-1.2-5 14 СБ | Изделие закладное МН-13 | 8 | 3.39 |
| А3 | | 3 | 1.020-1.2-5 15 СБ | Изделие закладное МН-19 | 3 | 4.84 |
| А4 | | 4 | 1.020-1.2-5 14 СБ | Изделие закладное МН-30 | 2 | 13.52 |
| А4 | | 5 | 1.020-1.2-5 16 | Изделие закладное МН-31 | 4 | 1.29 |
| | | | | | | |
| | | | | | | |

## Примечание

1. * Закладная деталь используется для ориентирования колонн при монтаже.
2. Колонна формуется в опалубке колонны 3КБ4.36(48)-21. С применением вкладыша.

| | | | |
|---|---|---|---|
| Нач.отд. | Козлович | | |
| Н.контр. | Корнев | | |
| Гл.инж. | Волов | | |
| ГАП | Елизеюк | | |
| ГИП | Бэн | | |
| Гл.гр.эл. | Корнев | | |

294-3-34 II.84-2-КЖИ-К-11

Колонна 3КБ 4.36-21-4

| Стадия | Лист | Листов |
|---|---|---|
| Р | 46,20 | 1:50 |

Лист | Лесков

ЦНИИЭП им. Б.С. Стечкина

Формат А3

Альбом III

Типовой проект 294-3-34м.84

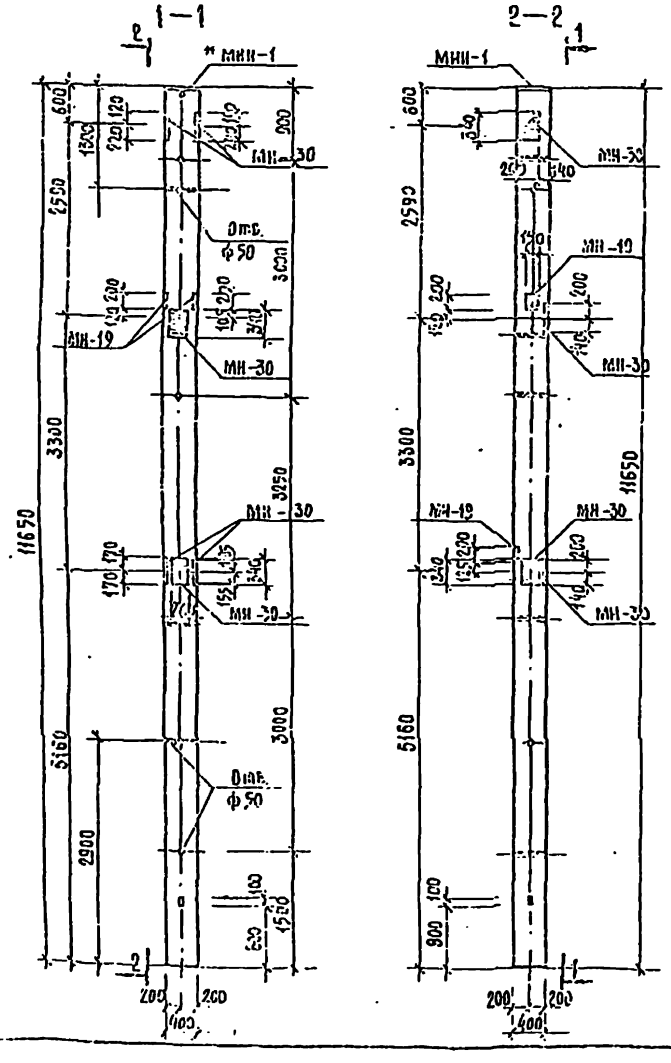


| Формат | Зона | Поз. | Обозначение | Наименование | Кол. | Примечание |
|---|---|---|---|---|---|---|
| | | | | Документация | | |
| А3 | | | 1.020-1.2-3.11 СБ | Сборочный чертеж | | |
| А3 | | | 1.020-1.2-3 ВОУ | Узлы | | |
| А3 | | | 1.020-1.2-3 11 ВМС | Ведомость материалов и выборка стали | | |
| А3 | | | 2-КЖИ-ВС | Выборка стали на дополнительные закладные детали | | |
| | | | | Сборочные единицы | | Масса ед. кг |
| А3 | | 1 | -2-КЖИ-ОВ2-1 | Каркас пр. КП-ОВ2-1 | 1 | 149,19 |
| А4 | | 2 | 1.020-1.2-5 14 СБ | Изделие закладное МН-30 | 6 | 13,62 |
| А3 | | 3 | 1.020-1.2-5 15 СБ | Изделие закладное МН-19 | 3 | 4,84 |

## Примечание

1. * Закладная деталь используется для ориентирования колонн при монтаже.
2. Колонна формуется в опалубке колонны 3КБ 4.36(48)-17 с применением вкладыша.

| | | | |
|---|---|---|---|
| Нач. масс. | Исаакович | | |
| Н. контр. | Корнев | | |
| Гл. инж. пр. | Болов | | |
| ГАП | Пашенин | | |
| ГИП | Бук | | |
| Руководит. | Корнев | | |

294-3-34м.84-2-КЖИ-К-12

Колонна 3КБ 4.36-17-4

| Стадия | Масса | Масштаб |
|---|---|---|
| Р | 4620 | 1:25 |

Лист | Листов

ЦНИИЭП им. Б.С. Мезенцева

Формат А3

Альбом II

Типовой проект 294-3-34 М.84

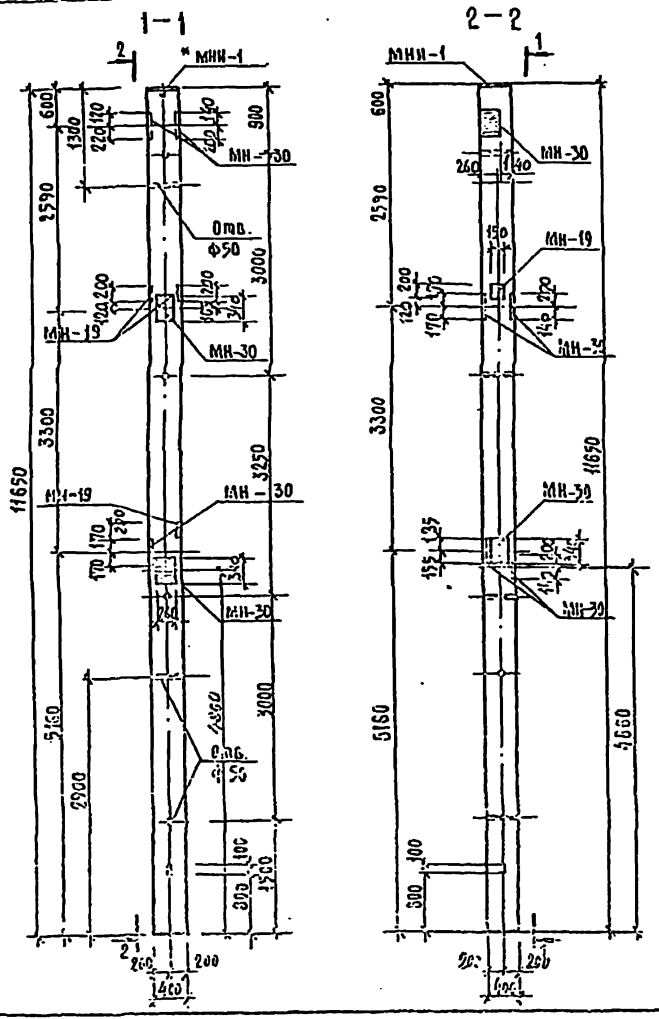


| Формат | Зона | Поз. | Обозначение | Наименование | Кол. | Примечание |
|---|---|---|---|---|---|---|
| | | | | Документация | | |
| | | | | | | |
| А3 | | | 1.020-1.2-3 11 СБ | Сборочный чертеж | | |
| А3 | | | 1.020-1.2-3 00У | Узлы | | |
| А3 | | | 1.020-1.2-3 11 ВМС | Ведомость материалов и выборка стали | | |
| А3 | | | 2-КЖИ-ВС | Выборка стали на закладные детали | | |
| | | | | | | |
| | | | | | | |
| | | | | Сборочные единицы | | Масса кг |
| А3 | | 1 | -2-КЖИ-КП-882-1 | Каркас пр. КП-882-1 | 1 | 149,19 |
| А4 | | 2 | 1.020-1.2-5 14 СБ | Изделие закладное МН-30 | 6 | 13,62 |
| А3 | | 3 | 1.020-1.2-5 15 СБ | Изделие закладное МН-19 | 3 | 4,84 |
| | | | | | | |
| | | | | | | |
| | | | | | | |

## Примечание

1. * Закладная деталь используется для ориентирования колонн при монтаже.
2. Колонна формуется в опалубке колонны 3 КБ 4.36 (4Ф) 17 с применением вкладыша.

| | | | |
|---|---|---|---|
| Нач. маст. | Железняк | | |
| Инженер | Корнев | | |
| Гл. инж. пр. | Боков | | |
| ГАП | Пименов | | |
| ГИП | Бук | | |
| Рук. пров. | Корнев | | |

294-3-34 М.84-2-КЖИ-К-13

Колонна 3 КБ 4.36-17-5

| Стадия | Масса | Масштаб |
|---|---|---|
| Р | 4520 | 1:50 |

Лист

ЦНИИЭП им. С.С. Шедевера

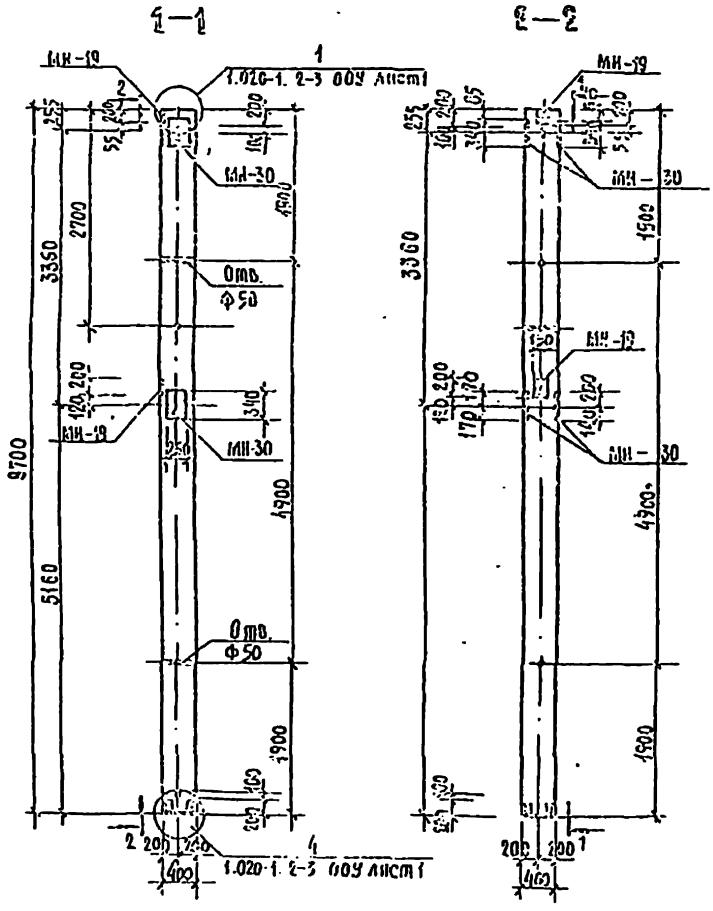


| Формат | Зона | Поз. | Обозначение | Наименование | Кол. | Примечание |
|---|---|---|---|---|---|---|
| | | | | Документация | | |
| | | | | | | |
| А3 | | | 1.020-1. 2-3 03 СБ | Сборочный чертеж | | |
| А3 | | | 1.020-1. 2-3 ООУ | Узл... | | |
| А3 | | | 1.020-1. 2-3 03 ВМС | Ведомость материалов и выборка стали | | |
| А3 | | | -2-КЖИ-8С | Выборка стали на закладные изделия закладные детали | | |
| | | | | | | |
| | | | | | | |
| | | | | Сборочные единицы | | Масса ед., кг |
| А3 | | 1 | 1.020-1. 2-4 03-071 | Каркас пр. КП-145 | 1 | 82,9 |
| А4 | | 2 | 1.020-1. 2-5 14 СБ | Изделие закладное МН30 | 4 | 13,62 |
| А3 | | 3 | 1.020-1. 2-5 15 СБ | Изделие закладное МН-19 | 2 | 4,84 |
| | | | | | | |
| | | | | | | |
| | | | | | | |

**Примечание**

Колонна формуется в опалубке колонны 3КВ 4.33-19.

| | | | | |
|---|---|---|---|---|
| Нач. маст. | Исаакович | | 294-3-34 И 84-2-КЖИ-К-14 | |
| Н. контр. | Корнев | | | |
| Гл. инж. пр. | Голов | | Колонна 3КВ 4.33-19-1 | Стадия: Р; Масса: 3580; Масштаб: 1:50 |
| ГИП | Валенин | | | Лист; Листов |
| Инженер | Бун | | | ЦНИИЭП им. Б.С. Мезенцева |
| Инженер | Корнев | | | |

Формат А3

Альбом II

Типовой проект 294-3-34 И.84

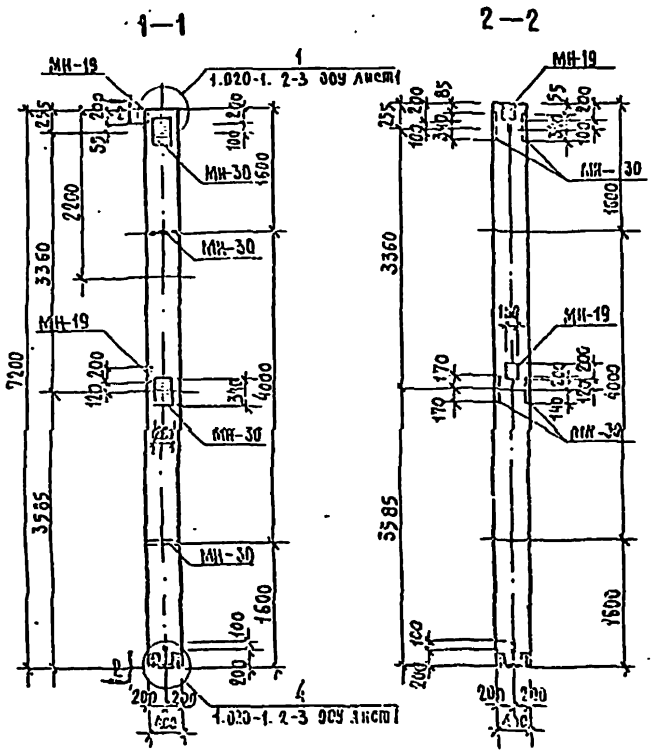


| Формат | Зона | Поз. | Обозначение | Наименование | Кол. | Примечание |
|---|---|---|---|---|---|---|
| | | | | Документация | | |
| | | | | | | |
| А3 | | | 1.020-1. 2-3 02 СБ | Сборочный чертеж | | |
| А3 | | | 1.020-1. 2-3 00У | Узлы | | |
| А3 | | | 1.020-1. 2-3 02 ВМС | Ведомость материалов и выборка стали | | |
| А3 | | | 2-КЖИ 8С | Выборка стали на дополнительные закладные детали | | |
| А3 | | | 1.020-1. 2-3 00 ПЗ | Пояснительная записка | | |
| | | | | | | |
| | | | | Сборочные единицы | | Масса ед., кг |
| А3 | | 1 | 1.020-1. 2-4 02-065 | Каркас пр.КП-72 | 1 | 79,7 |
| А4 | | 2 | 1.020-1. 2-5 14 СБ | Изделие закладное МН-30 | 4 | 13,62 |
| А3 | | 3 | 1.020-1. 2-5 15 СБ | Изделие закладное МН-19 | 2 | 4,84 |

**Примечание**

Колонна формуется в опалубке колонны 2 КВ 4. 42-13

| | | | |
|---|---|---|---|
| Нач.маст. | Мельник | | 294-3-34 И 84-2-КЖИ-К-19 |
| Инженер | Корнев | | Колонна 2 КВ 4.42-18-1 |
| Гл.инж. | Болов | | Р / 29,5 / 1:50 |
| ГАП | Пашенко | | Лист / Листов |
| ГИП | Бун | | ЦНИИЭП им. В.С. Мезенцева |
| Разраб. | Корнев | | |

Формат А3

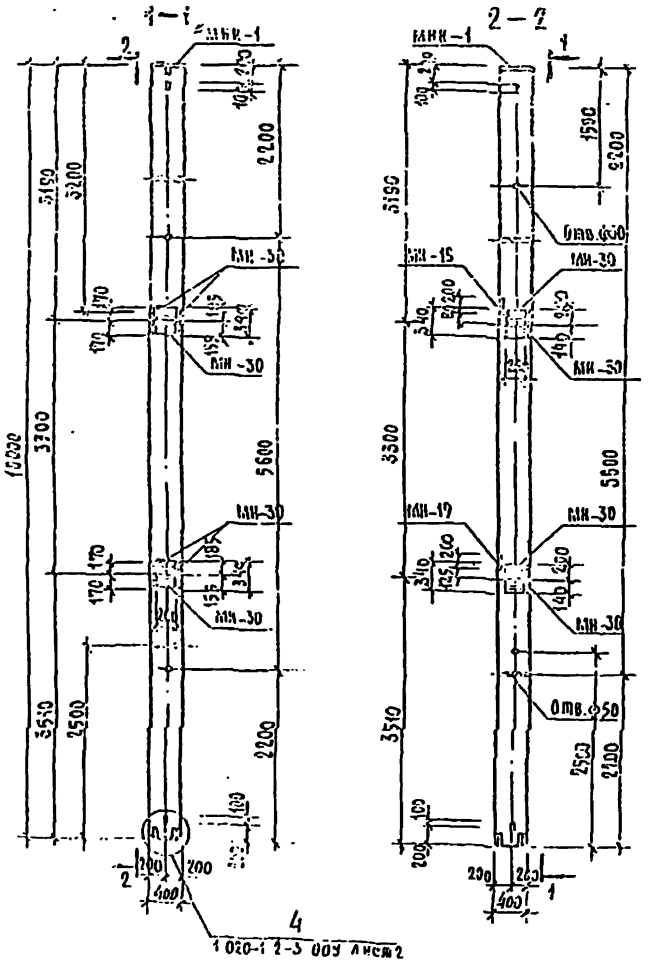


| Формат | Зона | Поз. | Обозначение | Наименование | Кол. | Примечание |
|---|---|---|---|---|---|---|
| | | | | Документация | | |
| | | | | | | |
| А3 | | | 1.020-1. 2-3 04 СБ | Сборочный чертеж | | |
| А3 | | | 1.020-1. 2-3 005 | Узлы | | |
| А3 | | | 1.020-1. 2-3 04 ВМС | Ведомость материалов и изделий стали | | |
| А3 | | | 2-КЖИ-ВС | Ведомость стали на сборочные закладные детали | | |
| А3 | | | 1.020-1 1-3 00 ПЗ | Пояснительная записка | | |
| | | | | | | |
| | | | | Сборочные единицы | | Масса ед. кг |
| А3 | | 1 | 1.020-1. 2-4 04-004 | Каркас пр. КП-159 | 1 | 94,2 |
| А4 | | 2 | 1.020-1. 2-5 14 СБ | Изделие закладное МН-30 | 6 | 13,62 |
| А3 | | 3 | 1.020-1. 2-5 15 СБ | Изделие закладное МН-19 | 2 | 4,84 |

## Примечание

1. * Закладная деталь используется для ориентирования колонн при монтаже.
2. Колонна формуется в опалубке колонны 4 КВ 4.20-19.

| | | | |
|---|---|---|---|
| Нач.отд. | Усачевич | | |
| Н.контр. | Корнев | | |
| Гл.инж.пр. | Богорь | | |
| ГАП | Зайсевич | | |
| ГИП | Сой | | |
| Инженер | Кузнецов | | |

294-3-34 М.84-2-КЖИ-К-16

Колонна 4 КВ 4.20-19-3

| Стадия | Масса | Масштаб |
|---|---|---|
| Р | 4000 | 1:50 |

Лист | Листов

ЦНИИЭП им. Б.С. Мезенцева

Формат А4

Альбом II

Типовой проект 294-3-34.84.

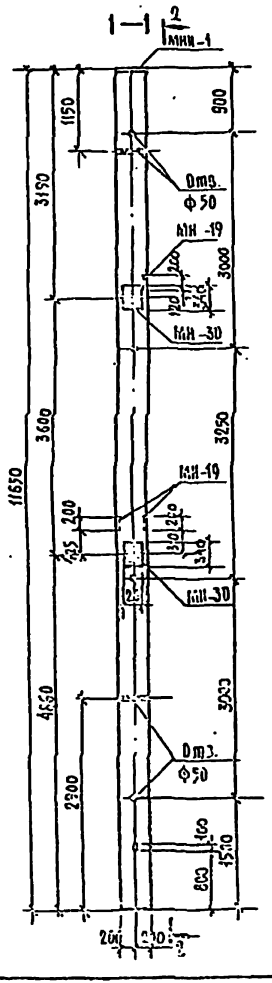


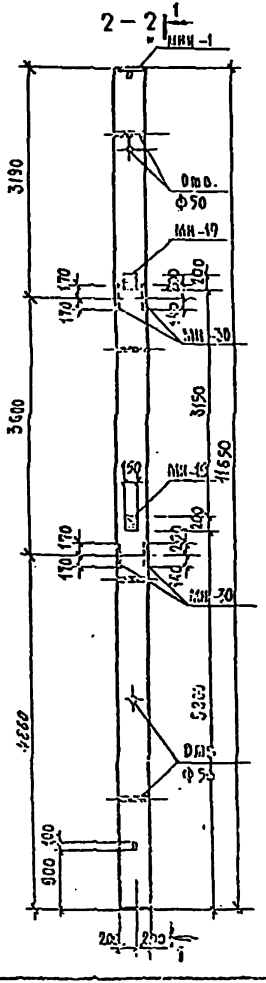


| Формат | Зона | Поз | Обозначение | Наименование | Кол. | Примечание |
|---|---|---|---|---|---|---|
| | | | | Документация | | |
| А3 | | | 1.020-1.2-3 11 СБ | Сборочный чертеж | | |
| А3 | | | 1.020-1.2-3 00 УЗ | Узлы | | |
| А3 | | | 1.020-1.2-3 11 ВМС | Ведомость материалов и выборка стали | | |
| А3 | | | 2-КЖИ-ВС | Выборка стали на хомутах и стальные закладные детали | | |
| А3 | | | 1.020-1.2-3 00 ПЗ | Пояснительная записка | | |
| | | | | Сборочные единицы | | Масса ед., кг |
| А3 | | 1 | 2-КЖИ-КП-882-1 | Каркас пр. КП-882-1 | 1 | 149,19 |
| А3 | | 2 | 1.020-1 2-5 15 СБ | Изделие закладное МН-19 | 3 | 4,84 |
| А4 | | 3 | 1.020-1 2-5 14 СБ | Изделие закладное МН-30 | 4 | 13,62 |

Примечания:

1. * Закладная деталь используется для ориентирования колонн при монтаже.
2. Колонна формуется в опалубке колонны 3КБ 4.36(48)-17 с применением вкладыша.

| | | | |
|---|---|---|---|
| Инженер | Исакович | | |
| Гл. инж. пр. | Корнев | | |
| Гл. спец. | Власов | | |
| ГИП | Алексин | | |
| ГИП | Бук | | |
| Руководитель | Корнев | | |

294-3-34.84 - 2-КЖИ-К-17

Колонна 3КБ 4.36-17-5

| Стадия | Масса | Масштаб |
|---|---|---|
| Р | 4620 | 1:50 |
| Лист | Листов | |

ЦНИИЭП им. Б.С. Мезенцева

Формат А3

Альбом II

Типовой проект 294-3-34 И.84

## Ведомость расхода стали на элемент, кг

| Марка элемента | Изделия закладные | | | | | | | | | | | | | | Всего | Общий расход |
|---|---|---|---|---|---|---|---|---|---|---|---|---|---|---|---|---|
| | Арматура класса А-III ГОСТ 5781-82 | | | | | | | Прокат марки ВСт3пс6 ГОСТ 103-76 | | | | | | | | |
| | Ф8 | Ф10 | Ф12 | Ф16 | Ф18 | | Итого | -6×100 | -12×100 | -12×260 | -14×200 | -16×400 | -4×20 | Итого | | |
| 3КБ 4.36-17-1 | 15,264 | 1,065 | | 20,20 | | | 36,531 | 15,305 | 11,504 | 33,303 | | 7,17 | 0,05 | 67,347 | 103,878 | |
| 2КВ 4.33-19-1 | | 0,544 | | 6,06 | | | 6,604 | | | 16,654 | | | | 16,654 | 23,258 | |
| 3КБ 4.36-21-1 | 8,61 | 1,056 | | 20,10 | | | 29,798 | | 8,476 | 33,303 | | 7,17 | 0,05 | 49,015 | 78,814 | |
| 3КБ 4.36-21-2 | 8,61 | 0,816 | | 15,05 | 11,4 | | 35,876 | | 5,652 | 24,981 | 28,60 | 7,17 | 0,06 | 66,463 | 102,339 | |
| 3КБ 4.36-21-3 | 10,178 | 0,272 | 2,128 | 31,31 | 11,4 | | 55,188 | 3,58 | 35,61 | 8,327 | 28,60 | 7,17 | 0,05 | 83,347 | 138,535 | |
| 3КБ 4.36-17-2 | 8,61 | 0,816 | | 17,07 | 11,4 | | 37,396 | | 8,478 | 24,981 | 28,60 | 7,17 | 0,05 | 69,289 | 107,265 | |
| 2КВ 4.33-19-2 | | 0,544 | | 6,06 | 11,4 | | 18,004 | | 5,652 | 16,654 | 28,60 | | | 50,906 | 68,91 | |
| 3КБ 4.36-17-3 | 8,61 | 1,056 | | 20,10 | | | 29,798 | | 8,478 | 33,303 | | 7,17 | 0,06 | 49,015 | 78,814 | |
| 4КВ 4.28-19-1 | | 1,904 | | 25,15 | | | 27,054 | | 2,826 | 58,263 | | 7,17 | 0,05 | 68,345 | 95,399 | |
| 4КВ 4.28-19-2 | | 1,632 | | 26,16 | | | 27,792 | | 8,478 | 49,962 | | 7,17 | 0,06 | 65,67 | 93,462 | |
| 3КБ 4.36-21-4 | 10,178 | 0,544 | 2,128 | 38,23 | | | 51,13 | 3,58 | 41,262 | 16,654 | | 7,17 | 0,06 | 68,726 | 119,856 | |
| 3КБ 4.36-17-4 | 8,61 | 1,632 | | 26,16 | | | 36,402 | | 8,478 | 49,962 | | 7,17 | 0,06 | 65,67 | 102,072 | |
| 3КБ 4.36-17-5 | 8,61 | 2,176 | | 26,16 | | | 36,946 | | 8,478 | 49,962 | | 7,17 | 0,06 | 65,670 | 102,616 | |
| 3КВ 4.33-19-1 | | 1,088 | | 16,16 | | | 17,248 | | 5,652 | 33,303 | | | | 38,95 | 56,209 | |
| 2КВ 4.42-18-1 | | 1,088 | | 16,16 | | | 17,248 | | 5,652 | 33,303 | | | | 38,95 | 56,209 | |
| 4КВ 4.28-19-3 | | 1,632 | | 24,14 | | | 25,772 | | 5,652 | 49,962 | | 7,17 | 0,06 | 62,845 | 88,615 | |
| 3КБ 4.36-17-6 | 8,61 | 1,088 | | 20,10 | | | 29,798 | | 8,478 | 33,303 | | 7,17 | 0,05 | 49,015 | 78,814 | |

| | | | |
|---|---|---|---|
| Нач.отдела | Исаакович | | |
| Н.констр. | Корнев | | |
| Гл.инж.пр. | Волов | | |
| ГАП | Пашенин | | |
| ГИП | Бун | | |
| Инженер | Горнев | | |

294-3-34 И.84-2-КЖИ-ВС

Выборка стали на дополнительные закладные детали

| Стадия | Лист | Листов |
|---|---|---|
| Р | | |

Лист | Листов

ЦНИИЭП им. Б.С. Мезенцева

Формат А3

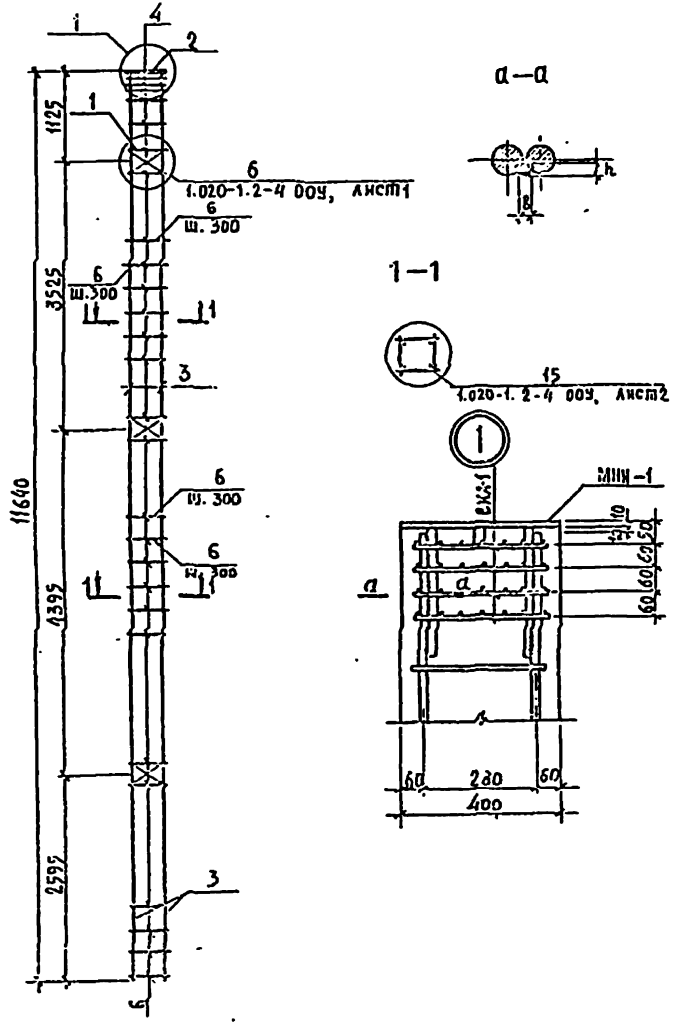


| Формат | Зона | Поз | Обозначение | Наименование | Кол. | Примечание |
|---|---|---|---|---|---|---|
| | | | | Документация | | |
| А3 | | | 1.020-1.2-4 00У | Узлы | | |
| А3 | | | 1.020-1.2-4 00ПЗ | Пояснительная записка | | |
| | | | | Сборочные единицы | | |
| А4 | | 1 | 1.020-1. 2-5 02-01 | Сетка С-4 | 3 | 1,072 кг |
| А4 | | 2 | 2-КЖИ-МНН-1 | Изделие закладное МНН-1 | 1 | 9,15 кг |
| А4 | | 4 | 1.020-1. 2-5 11 | Сетка СКА-1 | 4 | 2,153 кг |
| | | | | Детали | | |
| А4 | | 3 | -2-КЖИ-СО-03 | Стержень отдельный | 4 | 28,3 кг |
| А4 | | 6 | 1.020-1.2-5 03-03 | Стержень отдельный | 42 | 0,284 кг |

| | | | |
|---|---|---|---|
| Нач. маст. | Изаксон | | |
| Инж. кат. | Корнев | | |
| Инж. I к. | Волов | | |
| ГАП | Яшенин | | |
| ГИП | Бух | | |
| Рук. гр. | Корнев | | |

294-3-34 м.84-2-КЖИ-КП-832-1

Каркас пространственный КП-832-1

| Стадия | Масса | Масштаб |
|---|---|---|
| Р | 149,19 | |
| Лист | Листов | |

ЦНИИЭП им. Б.С. Метлинцева

Альбом II

Типовой проект 294-3-34 м.84

Формат А3

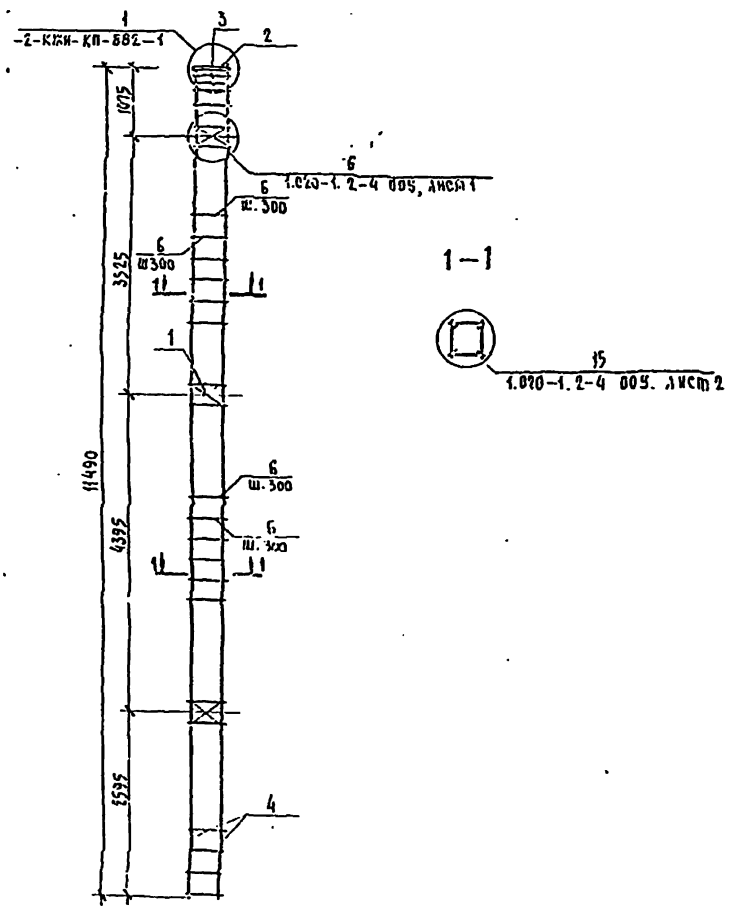


| Формат | Зона | Поз. | Обозначение | Наименование | Кол. | Примечание |
|---|---|---|---|---|---|---|
| | | | | Документация | | |
| | | | | | | |
| | | | | | | |
| А3 | | | 1.020-1.2-4 005 | Узлы | | |
| А3 | | | 1.020-1.2-4 00ПЗ | Пояснительная записка | | |
| | | | | | | |
| | | | | | | |
| | | | | Сборочные единицы | | |
| А4 | | 1 | 1.020-1.2-5 02-01 | Сетка С-4 | 3 | 1.072 кг |
| А4 | | 2 | -2-КЖИ-МНН-1 | Изделие закладное МН-1 | 1 | 9.15 кг |
| А4 | | 3 | 1.020-1.2-5 11 | Сетка СКА-1 | 4 | 2.153 кг |
| | | | | Детали | | |
| А4 | | 4 | -2-КЖИ-00-04 | Стержень отдельный | 4 | 26.4 кг |
| А3 | | 6 | 1.020-1.2-5 03-03 | Стержень отдельный | 43 | 0.234 кг |

| | | | |
|---|---|---|---|
| Нач.маст. | Исаакович | | |
| Н.контр. | Корнеев | | |
| Рук.гр. | Волов | | |
| ГАП | Нашенин | | |
| ГИП | Бун | | |
| Эксперт | Корнеев | | |

294-3-34 м.84 -2-КЖИ-КП -882-2

Каркас пространственный КП -882-2

| Стадия | Масса | Масштаб |
|---|---|---|
| Р | 146,75 | 1:50 |

Лист | Листов

ЦНИИЭП им. Б.С. Мезенцева

Формат А3

Альбом II

Типовой проект 294-3-34 м.84

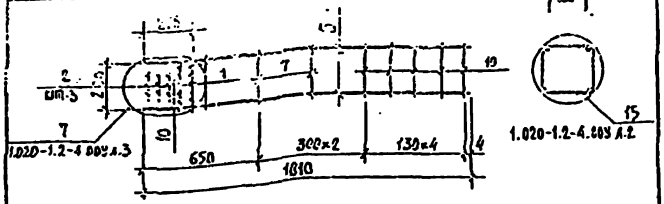


| Формат | Зона | Поз. | Обозначение | Наименование | Кол. | Примечание |
|---|---|---|---|---|---|---|
| | | | | Документация | | |
| | | | | | | |
| А3 | | | 1.020-1.2-4 009 | Узлы | | |
| А3 | | | 1.020-1.2-4 00 ПЗ | Пояснительная записка | | |
| | | | | | | |
| | | | | Сборочные единицы | | |
| А4 | | 1 | 1.020-1.2-5 11 | Сетка СКА-1 | 2 | 2.153 кг |
| А4 | | 2 | 11-02 | " СКА-3 | 3 | 1.427 кг |
| | | | | | | |
| | | | | Детали | | |
| А4 | | 5 | -2-КЖИ-СО-05 | Стержень отдельный | 4 | 4,47 |
| А4 | | 7 | 1.020-1.2-5 03-03 | Стержень отдельный | 4 | 0,284 кг |
| А4 | | 10 | 1.020-1.2-5 03-06 | Стержень отдельный | 4 | 0,194 кг |

| | | | |
|---|---|---|---|
| Нач.отдела | Колесник | | |
| Н.контр. | Корнеев | | |
| Гл.инж.пр. | Эсаулов | | |
| ГАП | Пащенко | | |
| ГКП | Ельк | | |
| Рук.гр.инж. | Корнеев | | |

294-3-34 м.84-2-КЖИ-КП-1

Каркас пространственный КП-1

| Стадия | Лист | Листов |
|---|---|---|
| Р | 20,21 | |

Ленгипроспецсантехмонтаж им. Б.С. Мезенцева

Формат А4

Альбом II

Типовой проект 294-3-34 м.84

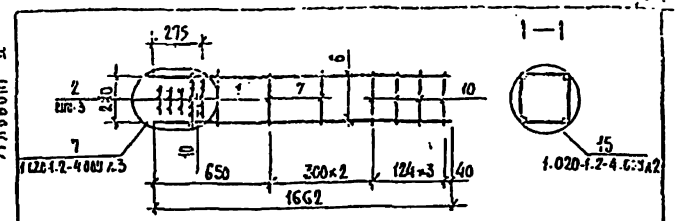


| Формат | Зона | Поз. | Обозначение | Наименование | Кол. | Примечание |
|---|---|---|---|---|---|---|
| | | | | Документация | | |
| | | | | | | |
| А3 | | | 1.020-1.2-4 009 | Узлы | | |
| А3 | | | 1.020-1.2-4 00 ПЗ | Пояснительная записка | | |
| | | | | | | |
| | | | | Сборочные единицы | | |
| А4 | | 1 | 1.020-1.2-5 11 | Сетка СКА-1 | 2 | 2.153 кг |
| А4 | | 2 | 11-02 | " СКА-3 | 3 | 1.427 кг |
| | | | | | | |
| | | | | Детали | | |
| А4 | | 5 | -2-КЖИ-СО-06 | Стержень отдельный | 4 | 4,15 кг |
| А4 | | 7 | 1.020-1.2-5 03-03 | Стержень отдельный | 4 | 0,284 кг |
| А4 | | 10 | 1.020-1.2-5 03-06 | Стержень отдельный | 4 | 0,190 кг |

| | | | |
|---|---|---|---|
| Нач.отдела | Колесник | | |
| Н.контр. | Корнеев | | |
| Гл.инж.пр. | Эсаулов | | |
| ГАП | Пащенко | | |
| ГКП | Ельк | | |
| Рук.гр.инж. | Корнеев | | |

294-3-34 м.84-2-КЖИ-КП-2

Каркас пространственный КП-2

| Стадия | Лист | Листов |
|---|---|---|
| Р | 26,27 | |

Ленгипроспецсантехмонтаж им. Б.С. Мезенцева

Формат А4

Альбом II

Типовой проект 294-3-34 м.84

## 1—1

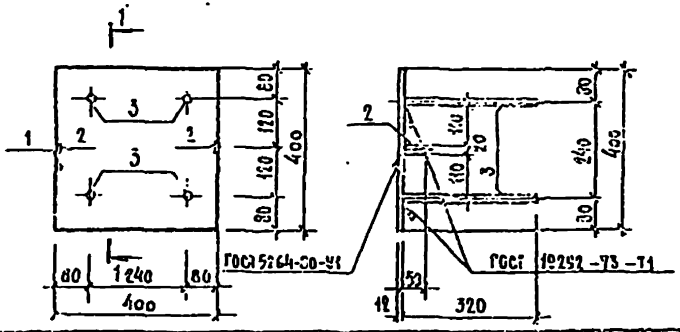


| Формат | Поз. | Кол. | Обозначение | Наименование | Кол. | Примечание |
|---|---|---|---|---|---|---|
| | | | | **Детали** | | |
| Б4 | | 1 | -2-КЖН-МНН-1-01 | Пластина $\frac{10\times400\ ГОСТ\ 82-70}{Б\ Ст.3\ пс6\ ГОСТ\ 380-70}$ | | |
| | | | | $e=400$ | 1 | 7.17 |
| Б4 | | 2 | -02 | Полоса $\frac{4\times20\ ГОСТ\ 103-76}{Б\ Ст3пс6\ ГОСТ\ 380-71}$ | | |
| | | | | $c=50$ | 2 | 0.03 |
| Б4 | | 3 | -03 | Стержень ГОСТ 5781-82 | | |
| | | | | $\phi16$ А III $e=320$ | 1 | 0.48 |

| | | | |
|---|---|---|---|
| 294-3-34 м.84 -2-КЖН-МНН-1 | | | |
| Изделие закладное МНН-1 | Стадия | Класс | Масштаб |
| | Р | 9.15 | 1:5 |
| | Лист | Листов | |
| | ЦНИИЭП им. Б.С. Метелицына | | |

Формат А4

Альбом III

Типовой проект 294-3-34 м.84

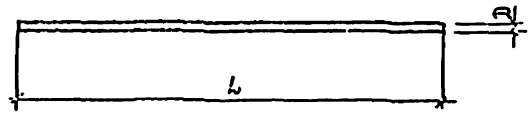


| Обозначение | D | L | Масса ед., кг |
|---|---|---|---|
| 2-КЖН-СО | 20 | 11640 | 23.8 |
| -04 | 20 | 11490 | 23.4 |
| -05 | 20 | 1810 | 4.47 |
| -06 | 20 | 1660 | 4.10 |

| | | | |
|---|---|---|---|
| 294-3-34 м.84 -2-КЖН-СО | | | |
| Стержень отдельный | Стадия | Масса | Масштаб |
| | Р | См. табл. | |
| | Лист | Листов | |
| Сталь класса А III ГОСТ 5781-82 | ЦНИИЭП им. Б.С. Метелицына | | |

Формат А4

Альбом II

Типовой проект 294-3-34 м.84

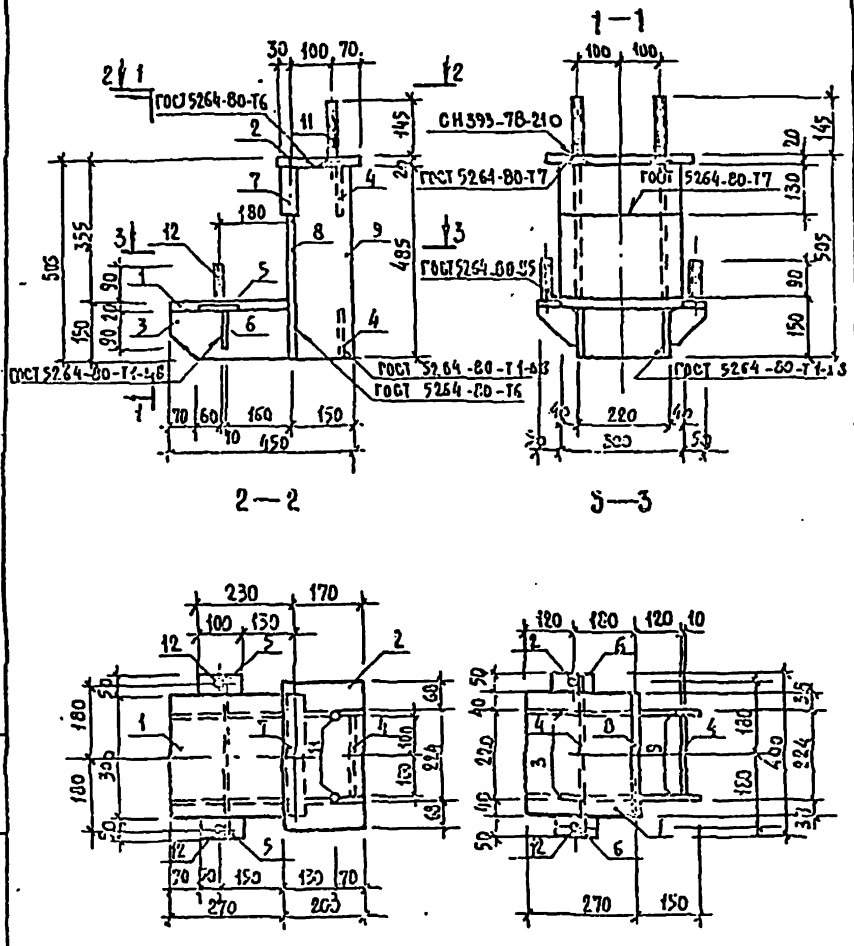


| Формат | Зона | Поз. | Обозначение | Наименование | Кол. | Примечание |
|---|---|---|---|---|---|---|
| | | | | **Детали** | | Масса ед., кг |
| | | | | Полоса $\frac{\text{ГОСТ 103-76}}{\text{Вст3пс6 ГОСТ 380-71}}$ | | |
| Б4 | | 2 | 2-КЖИ-ИМ-1-02 | 20×200, ℓ=360 | 1 | 11.3 |
| Б4 | | 3 | -03 | 10×130, ℓ=290 | 2 | 3.0 |
| Б4 | | 4 | -04 | 10×130, ℓ=200 | 3 | 2.0 |
| Б4 | | 5 | -05 | 10×50, ℓ=100 | 2 | 0.4 |
| Б4 | | 6 | -06 | 10×90, ℓ=90 | 2 | 0.6 |
| Б4 | | 7 | -07 | 45×130, ℓ=300 | 1 | 13.8 |
| Б4 | | 9 | -09 | 12×142, ℓ=435 | 2 | 6.4 |
| | | | | Полоса $\frac{\text{ГОСТ 82-70}}{\text{ВСт5пс6 ГОСТ 380-71}}$ | | |
| Б4 | | 1 | -01 | 20×200 ℓ=300 | 1 | 9,4 |
| Б4 | | 8 | -08 | 16×300 ℓ=355 | 1 | 13,1 |
| | | | | Круг $\frac{\text{В 20 ГОСТ 2590-71}}{\text{Ст3 ГОСТ 535-79}}$ | | |
| Б4 | | 11 | -011 | ℓ=165 | 2 | 0.1 |
| Б4 | | 12 | -012 | ℓ=110 | 2 | 0.3 |

Примечания см. на -2-КЖИ-ИМ-2

| | | | |
|---|---|---|---|
| Нач.отд. | Колесова | | |
| Н.контр. | Корнев | | |
| Гл.спец. | Золоб | | |
| ГАП | Алексеев | | |
| ГИП | Бер | | |
| Рецензент | Корнев | | |

294-3-34.м.84-2КЖИ-ИМ-1

Монтажный столик ИМ-1

| Стадия | Масса | Масштаб |
|---|---|---|
| Р | 76.1 | 1:10 |

Лист | Листов

ЦНИИЭП им. Б.С. Метелицына

Формат А3

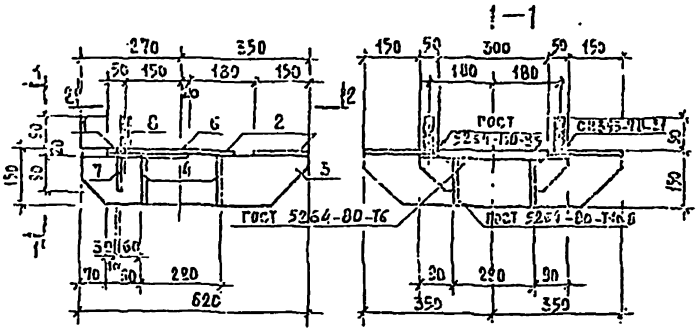


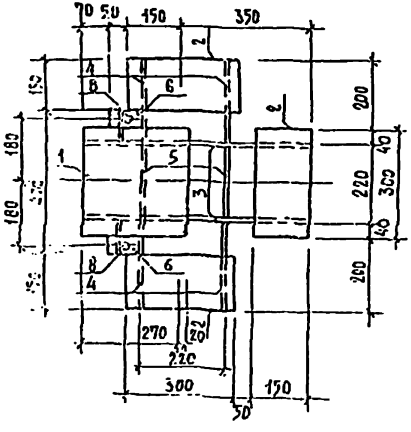


| Формат | Зона | Поз. | Обозначение | Наименование | Кол. | Примечание |
|---|---|---|---|---|---|---|
| | | | | Детали | | Масса, кг |
| | | | | Полоса ГОСТ 103-76 / В Ст3пс6 ГОСТ 380-71 | | |
| Бч. | | 2 | 2-4259-НМ-2-02 | 10×150, ℓ=300 | 3 | 3.5 |
| Бч. | | 3 | -03 | 10×140, ℓ=620 | 2 | 6.8 |
| Бч. | | 4 | -04 | 10×140, ℓ=240 | 4 | 2.6 |
| Бч. | | 5 | -05 | 10×130, ℓ=200 | 2 | 2.0 |
| Бч. | | 6 | -06 | 10×50, ℓ=100 | 2 | 0.4 |
| Бч. | | 7 | -07 | 10×90, ℓ=90 | 2 | 0.6 |
| Бч. | | 1 | -01 | Полоса ГОСТ 82-70 / В Ст3пс6 ГОСТ 380-71 | | |
| | | | | 20×300, ℓ=290 | 1 | 13.6 |
| | | 8 | -08 | Круг В 20 ГОСТ 2590-71 / Ст3 ГОСТ 535-79 | | |
| | | | | ℓ=100 | 2 | 0.2 |

## Примечания

1. Сварку выполнять электродами типа Э42А по ГОСТ 9467-75.
2. Поверхности грунтовать железным суриком марки АК по ГОСТ 8135-74, толщина покрытия 75 мк.

| | | | |
|---|---|---|---|
| Разраб. | Исакович | | |
| Н.контр. | Корнев | | |
| Гл.инж.пр. | Бодов | | |
| ГАП | Пашкин | | |
| ГИП | Бул | | |
| Рук.гр. | Корнев | | |

294-5-54 м.84-2-КЖИ-НМ-2

Монтажный столик НМ-2

| Стадия | Масс. | Масштаб |
|---|---|---|
| Р | 54,5 | 1:10 |
| Лист | Листов | |

ЦНИИЭП им. Б.С. Метеньера

Формат А3

Альбом II

Типовой проект 294-3-34.м.84

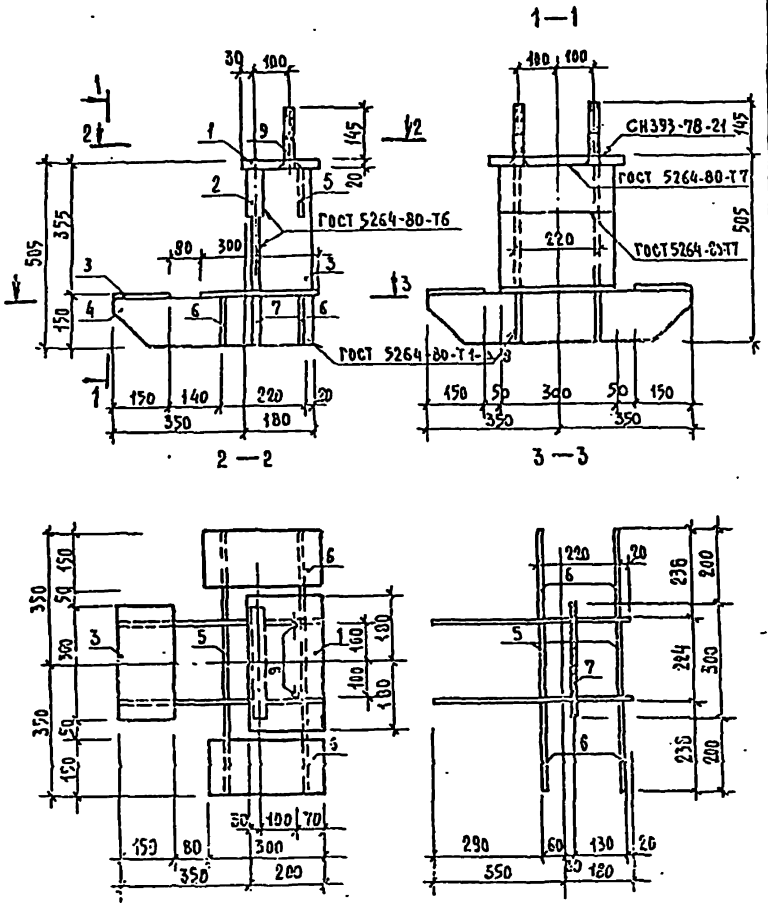


| Формат | Зона | Поз. | Обозначение | Наименование | Кол. | Примечание |
|---|---|---|---|---|---|---|
| | | | | **Детали** | | Масса ед. кг |
| | | | | Полоса $\frac{\text{ГОСТ 103-76}}{\text{В Ст3пс6 ГОСТ 380-71}}$ | | |
| Б.Ч. | | 2 | -2-КЖИ-НМ-3-02 | 45×130, ℓ=300 | 1 | 13.8 |
| Б.Ч. | | 3 | -03 | 10×150, ℓ=300 | 3 | 3.5 |
| Б.Ч. | | 4 | -04 | 10×140, ℓ=372 | 2 | 4.1 |
| Б.Ч. | | 5 | -05 | 10×140, ℓ=200 | 3 | 2.2 |
| Б.Ч. | | 6 | -06 | 10×140, ℓ=238 | 4 | 2.6 |
| Б.Ч. | | 1 | -01 | 20×200, ℓ=360 | 1 | 11.3 |
| Б.Ч. | | 8 | -08 | 12×142, ℓ=485 | 2 | 6.5 |
| Б.Ч. | | 7 | -07 | Полоса $\frac{\text{16×300 ГОСТ 82-70}}{\text{В Ст3пс6 ГОСТ 380-71}}$ | | |
| | | | | ℓ=355 | 1 | 13.4 |
| | | 9 | -09 | Круг $\frac{\text{В 20 ГОСТ 2590-71}}{\text{Ст3 ГОСТ 535-79}}$ | | |
| | | | | ℓ=165 | 2 | 0.4 |

Примечания см. на -2-КЖИ-НМ-2

| | | | |
|---|---|---|---|
| Нач.маст. | Колосов | | |
| Н.контр. | Корнев | | |
| Гл.инж.пр. | Золов | | |
| ГАП | Пасенков | | |
| ГИП | Бзв | | |
| Разраб. | Корнев | | |

294-3-34.м.84-2-КЖИ-НМ-3

Монтажный столик НМ-3

| Стадия | Масса | Масштаб |
|---|---|---|
| Р | 37.8 | 1:10 |
| Лист | Листов | |

ЦНИИЭП им. Б.С. Мезенцева

Инв.№ подл. | Подпись и дата | Взам. инв.№

Альбом II

Типовой проект 294-3-34м.84

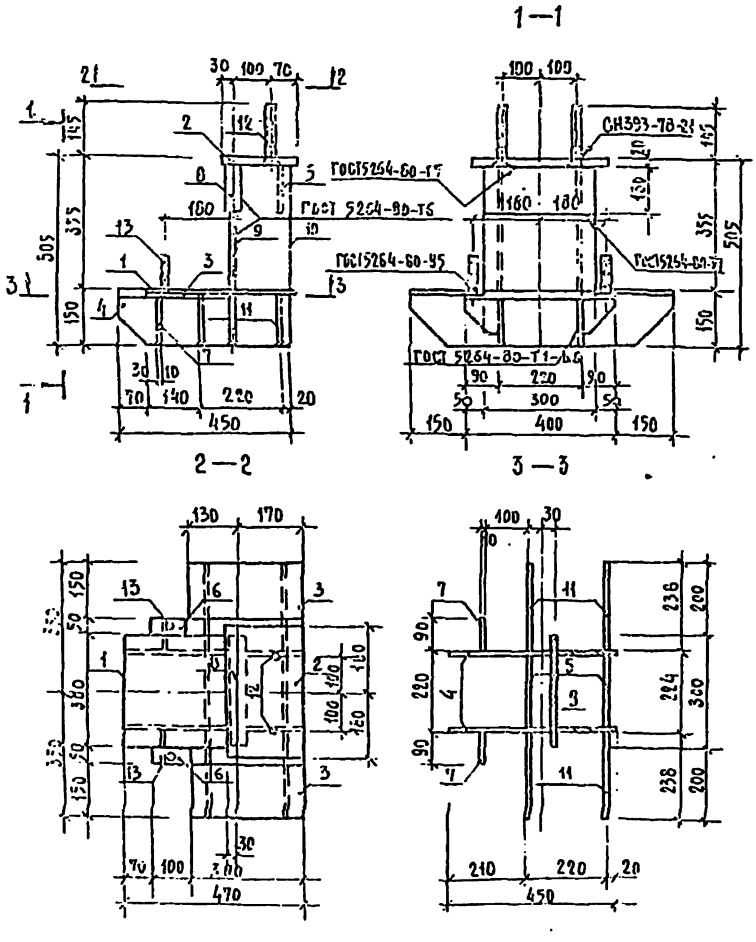


| Формат | Зона | Поз. | Обозначение | Наименование | Кол. | Примечание |
|---|---|---|---|---|---|---|
| | | | | **Детали** | | Масса, кг |
| | | | | Полоса $\frac{\text{ГОСТ 103-75}}{\text{В Ст3пс6 ГОСТ 380-71}}$ | | |
| Б.Ч. | | 2 | 2-КЖИ-ИМ-4-02 | 20×200, ℓ=360 | 1 | 11.3 |
| Б.Ч. | | 3 | -03 | 10×150, ℓ=300 | 2 | 3.5 |
| Б.Ч. | | 4 | -04 | 10×150, ℓ=290 | 2 | 3.0 |
| Б.Ч. | | 5 | -05 | 10×150, ℓ=200 | 3 | 2.0 |
| Б.Ч. | | 6 | -06 | 10×50, ℓ=100 | 2 | 0.4 |
| Б.Ч. | | 7 | -07 | 10×90, ℓ=90 | 2 | 0.6 |
| Б.Ч. | | 8 | -08 | 45×150, ℓ=300 | 1 | 13.5 |
| | | | | | | |
| Б.Ч. | | 10 | -010 | 12×142, ℓ=485 | 2 | 6.5 |
| Б.Ч. | | 11 | -011 | 10×140, ℓ=238 | 4 | 2.6 |
| | | | | Полоса $\frac{\text{ГОСТ 82-70}}{\text{В Ст3пс6 ГОСТ 380-71}}$ | | |
| Б.Ч. | | 1 | -01 | 20×300 ℓ=290 | 1 | 13.6 |
| Б.Ч. | | 9 | -09 | 16×300 ℓ=355 | 1 | 13.4 |
| | | | | Круг $\frac{\text{В 20 ГОСТ 2590-71}}{\text{Ст3 ГОСТ 535-79}}$ | | |
| Б.Ч. | | 12 | -2-КЖИ-ИМ-4-012 | ℓ=165 | 2 | 0.4 |
| Б.Ч. | | 13 | -013 | ℓ=110 | 2 | 0.3 |

Примечания см. на 2-КЖИ-ИМ-2

| | | | |
|---|---|---|---|
| Нач.маст. | Исакович | | |
| Н.контр. | Корнев | | |
| Гл.инж.п. | Волов | | |
| Р.Г.П. | Пушенин | | |
| ГИП | Бун | | |
| Гл.гр.ин. | Корнев | | |

294-3-34м.84-2-КЖИ-ИМ-4

Монтажный столик ИМ-4

| Стадия | Масса | Масштаб |
|---|---|---|
| Р | 97.2 | 1:10 |
| Лист | Листов | |

ЦНИИЭП им. Б.С. Незевайлова

Формат А3

Инв.№ подл. | Подпись и дата | Взам.инв.№

Альбом II

Типовой проект 294-3-34 м.84

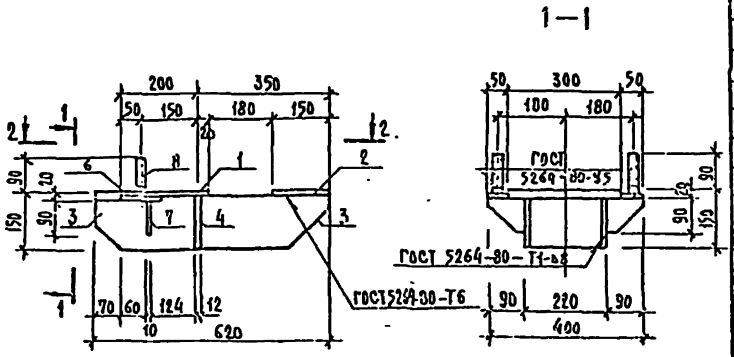


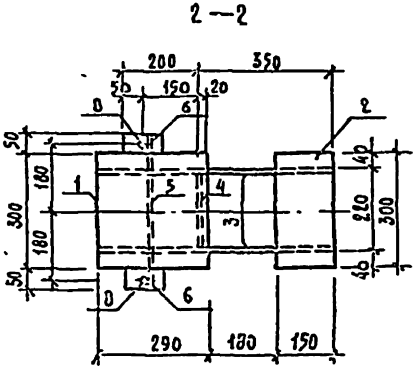


| Формат | Зона | Поз | Обозначение | Наименование | Кол. | Примечание |
|---|---|---|---|---|---|---|
| | | | | **Детали** | | Масса ед., кг |
| | | | | Полоса $\frac{\text{ГОСТ 103-76}}{\text{ВСт3пс6 ГОСТ 380-71}}$ | | |
| Б.Ч. | | 2 | -2-КЖИ-ИМ-5-02 | 10×150, ℓ=300 | 1 | 3.5 |
| Б.Ч. | | 3 | -03 | 10×140, ℓ=620 | 2 | 6.8 |
| Б.Ч. | | 4 | -04 | 12×130, ℓ=200 | 1 | 2.15 |
| Б.Ч. | | 5 | -05 | 10×130, ℓ=200 | 1 | 2.0 |
| Б.Ч. | | 6 | -06 | 10×50, ℓ=100 | 2 | 0.4 |
| Б.Ч. | | 7 | -07 | 10×90, ℓ=90 | 2 | 0.6 |
| Б.Ч. | | 1 | -01 | Полоса $\frac{\text{ГОСТ 82-70}}{\text{ВСт3пс6 ГОСТ 380-71}}$ | | |
| | | | | 20×300 ℓ=290 | 1 | 13.6 |
| Б.Ч. | | 8 | -08 | Круг $\frac{\text{В20 ГОСТ 2590-71}}{\text{Ст3 ГОСТ 535-79}}$ | | |
| | | | | ℓ=110 | 2 | 0.3 |

Примечания см. на -2-КЖИ-ИМ-2

| | | | |
|---|---|---|---|
| Нач.маст. | Исакович | | |
| Инженер | Корнев | | |
| Гл.инж.пр. | Зодаев | | |
| ГАП | Пасынин | | |
| ГИП | Бой | | |
| Рук.отд. | Корнев | | |

294-3-34м.84 -2-КЖИ-ИМ-5

Монтажный столик ИМ-5

| Стадия | Масса | Масштаб |
|---|---|---|
| Р | 37.3 | 1:10 |

Лист | Листов

ЦНИИЭП им. Б.С. Везенцева

Формат А3

Альбом II

Типовой проект 294-3-34 М. 84

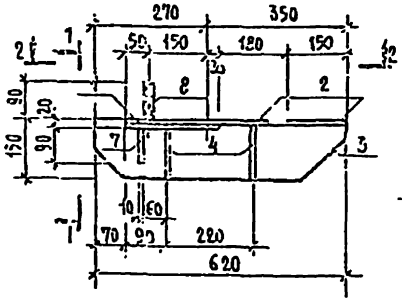


1—1

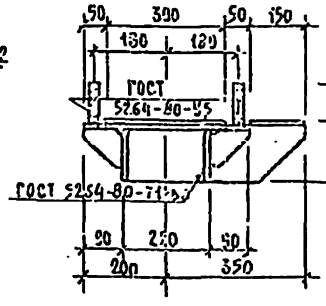


2—2

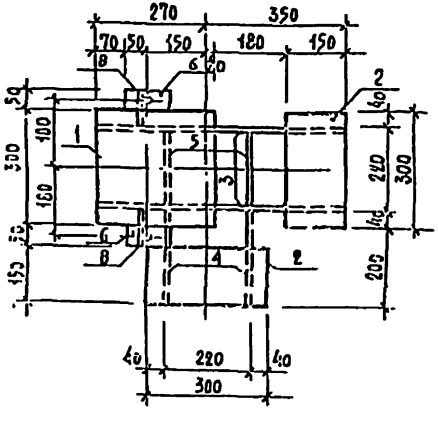


| Формат | Зона | Поз. | Обозначение | Наименование | Кол. | Примечание |
|---|---|---|---|---|---|---|
| | | | | Детали | | Масса, кг |
| | | | | Полоса $\frac{\text{ГОСТ 103-76}}{\text{Вст3кп6 ГОСТ 380-71}}$ | | |
| Б.Ч. | | 2 | 2-КЖН-НМ-6-02 | 10×150 ℓ=360 | 2 | 3.5 |
| Б.Ч. | | 3 | -03 | 10×110 ℓ=620 | 2 | 5.3 |
| Б.Ч. | | 4 | -04 | 10×140 ℓ=240 | 2 | 2.6 |
| Б.Ч. | | 5 | -05 | 10×130 ℓ=220 | 2 | 2.0 |
| Б.Ч. | | 6 | -06 | 10×50 ℓ=100 | 2 | 0.4 |
| Б.Ч. | | 7 | -07 | 10×90 ℓ=90 | 2 | 0.5 |
| | | | | | | |
| Б.Ч. | | 1 | -01 | Полоса $\frac{\text{20×360 ГОСТ 82-70}}{\text{Вст3кп6 ГОСТ 380-71}}$ | | |
| | | | | ℓ=290 | 1 | 13.1 |
| Б.Ч. | | 8 | -08 | Круг $\frac{\text{В20 ГОСТ 2590-71}}{\text{Ст3 ГОСТ 535-79}}$ | | |
| | | | | ℓ=110 | 2 | 0.3 |

Примечания см. на 2-КЖН-НМ-2

| | | | |
|---|---|---|---|
| Нач.масс. | Исаакович | | |
| Н.контр. | Корнев | | |
| Гл.спец. | Волов | | |
| ГАП | Пашенин | | |
| ГИП | Бун | | |
| Рук.гр.инж. | Корнев | | |

294-3-34 М. 84-2-КЖН-НМ-6

Монтажный столик НМ-6

| Стадия | Масса | Масштаб |
|---|---|---|
| Р | 43.1 | 1:10 |
| Лист | Листов | |

ЦНИИЭП им. Б.С. Мезенцева

Инв. № подл. | Подпись и дата | Взам. инв. №

Формат А3

Альбом III

Типовой проект 294-3-34 м.84

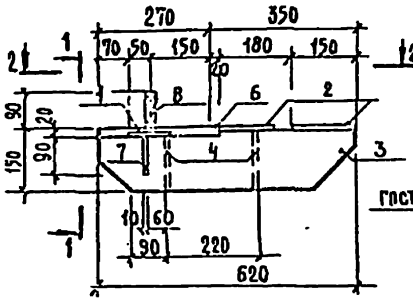


1—1

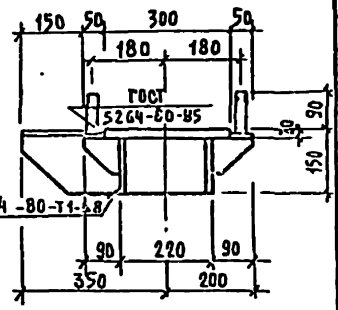


2—2

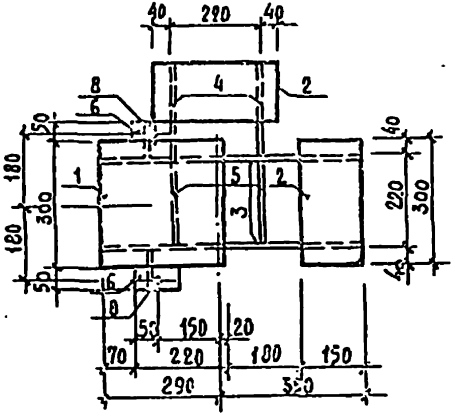


| Формат | Зона | Поз | Обозначение | Наименование | Кол. | Примечание |
|---|---|---|---|---|---|---|
| | | | | Детали | | Масса ед. кг |
| | | | | Полоса ГОСТ 103-76 / ВСт3пс6 ГОСТ 380-71 | | |
| Б4 | | 2 | 2-КЖИ-ИМ-7-02 | 10×150 ℓ=300 | 2 | 3.5 |
| Б4 | | 3 | -03 | 10×140 ℓ=620 | 2 | 6.8 |
| Б4 | | 4 | -04 | 10×140 ℓ=240 | 2 | 2.6 |
| Б4 | | 5 | -05 | 10×130 ℓ=200 | 2 | 2.0 |
| Б4 | | 6 | -06 | 10×50 ℓ=100 | 2 | 0.4 |
| Б4 | | 7 | -07 | 10×90 ℓ=90 | 2 | 0.6 |
| | | | | | | |
| | | | | | | |
| | | 1 | -01 | Полоса 20×300 ГОСТ 82-70 / ВСт3пс6 ГОСТ 350-71 | | |
| | | | | ℓ=290 | 1 | 13.65 |
| | | 8 | -08 | Круг В20 ГОСТ 2590-71 / Ст3 ГОСТ 535-79 | | |
| | | | | ℓ=110 | 2 | 0.3 |

Примечания см. на 2-КЖИ-ИМ-2

| | | | |
|---|---|---|---|
| Нач.отдела | Исаакович | | |
| Н.контр. | Корнев | | |
| Рас.чм. | Зоалов | | |
| ГАП | Пашенко | | |
| ГИП | Бун | | |
| Разраб. | Корнев | | |

294-3-34 м.84-2-КЖИ-ИМ-7

Монтажный столик ИМ-7

| Стадия | Масса | Масштаб |
|---|---|---|
| Р | 46.1 | 1:10 |

Лист | Листов

ЦНИИЭП им. Е.С. Мезенцева

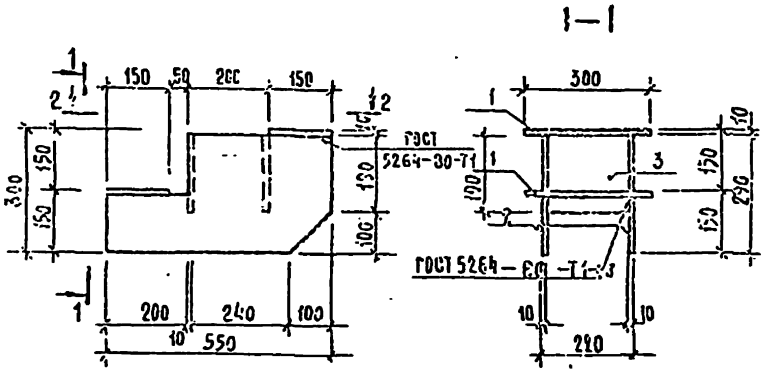


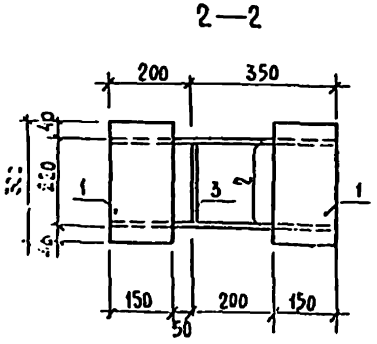


| Формат | Зона | Поз. | Обозначение | Наименование | Кол. | Примечание |
|---|---|---|---|---|---|---|
| | | | | Детали | | Масса ед. кг |
| | | | | Полоса ГОСТ 103-76 / Вст3пс6 ГОСТ 380-71 | | |
| Б4 | | 1 | 2-КЖИ-НМ-6-01 | 10×150 ℓ=300 | 2 | 3.5 |
| Б4 | | 3 | -03 | 10×200 ℓ=190 | 2 | 3.0 |
| Б4 | | 2 | -02 | Полоса 10×290 ГОСТ 82-70 / Вст3пс6 ГОСТ 380-71 | | |
| | | | | ℓ=550 | 2 | 12.5 |

Примечания см. на 2-КЖИ-НМ-2

| | | | |
|---|---|---|---|
| Нач.маст. | Исакович | | |
| Н.контр. | Корнеб | | |
| Гл.инж.пр. | Волов | | |
| ГАП | Адженик | | |
| ГИП | Буй | | |
| Рук.гр.ин. | Корнев | | |

294-3-34И.84-2-КЖИ-НМ-8

Монтажный столик НМ-8

| Стадия | Масса | Масштаб |
|---|---|---|
| Р | 38.0 | 1:10 |

Листов

Сталь марки Вст3пс6 ГОСТ 380-71

ЦНИИЭП жил. б.с. им. Ученицова

Формат А3

Альбом II

Типовой проект 294-3-34 М.84

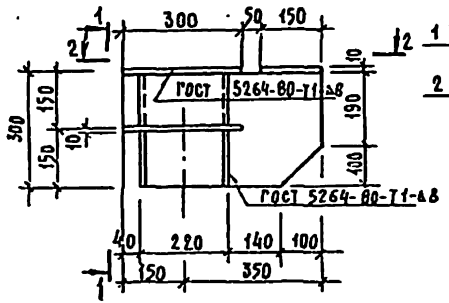


1—1

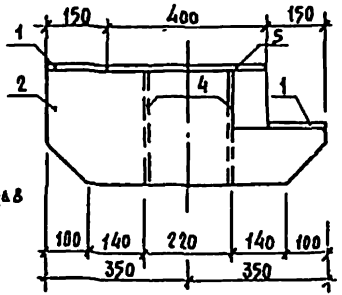


2—2

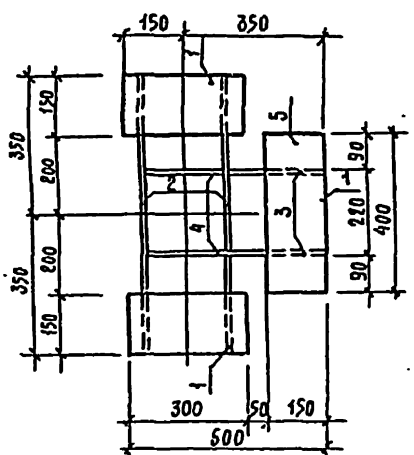


| Формат | Зона | Поз. | Обозначение | Наименование | Кол. | Примечание |
|---|---|---|---|---|---|---|
| | | | | **Детали** | | Масса ед. кг |
| | | | | Полоса ГОСТ 103-76 / ВСт3пс6 ГОСТ 380-71 | | |
| Б.ч. | | 1 | 2-КЖН-ИМ-9-01 | 10×150 ℓ=300 | 2 | 3,5 |
| Б.ч. | | 3 | -03 | 10×240 ℓ=290 | 2 | 5,5 |
| Б.ч. | | 4 | -04 | 10×200 ℓ=290 | 2 | 4,5 |
| Б.ч. | | 5 | -05 | 10×150 ℓ=400 | 1 | 4,7 |
| Б.ч. | | 2 | -02 | Полоса 10×290 ГОСТ 82-70 / ВСт3пс6 ГОСТ 380-71 | | |
| | | | | ℓ=700 | 2 | 15,9 |

Примечания см. на 2-КЖН-ИМ-2

| | | | |
|---|---|---|---|
| Нач.маст. | Исаакович | | |
| Н.конс. | Корнеев | | |
| Гл.инж.пр. | Бобов | | |
| ГАП | Пашенин | | |
| ГИП | Буч | | |
| Рук.групп. | Норкеев | | |

294-3-34 М 84-2-КЖН-ИМ-9

Монтажный стыкик ИМ-9

| Стадия | Масса | Масштаб |
|---|---|---|
| Р | 60,0 | 1:10 |

Лист | Листов

Сталь марки ВСт3пс6 ГОСТ 380-71

ЦНИИЭП им. Б.С. Жезенцева

Альбом II

Типовой проект 294-3-34 м.84

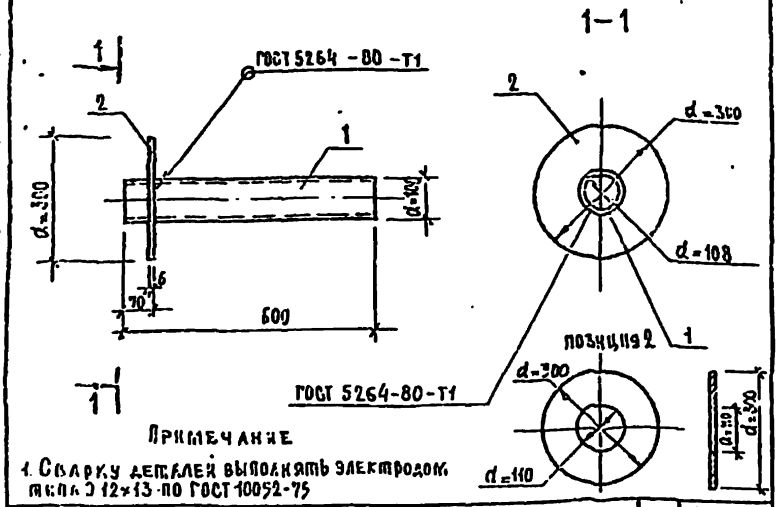


Примечание

1. Сварку деталей выполнять электродом типа Э 42А по ГОСТ 10052-75

| Формат | Зона | Поз. | Обозначение | Наименование | Кол. | Примечание |
|---|---|---|---|---|---|---|
| | | | | Детали | | |
| | | | | Труба ГОСТ 10704-76 / 0,8×13 ГОСТ 5632-72 | | |
| | | 1 | -2-КЖИ-НМ-10-01 | 108×3 ℓ=600 | 1 | 4.660 |
| | | | | Поковка ГОСТ 82-70 / ВСМ3 ПС6 ГОСТ 380-76 | | |
| | | 2 | -02 | 6×300 d=300 | 1 | 2.960 |

294-3-34 м.84-2-КЖИ-НМ-10

Изделие металлическое НМ-10

| Стадия | Масса | Масштаб |
|---|---|---|
| Р | 7.52 | |

Лист | Листов

ЦНИИЭП им. Б.С. Мезенцева

Формат А4

Альбом II

Типовой проект 294-3-34 м.84

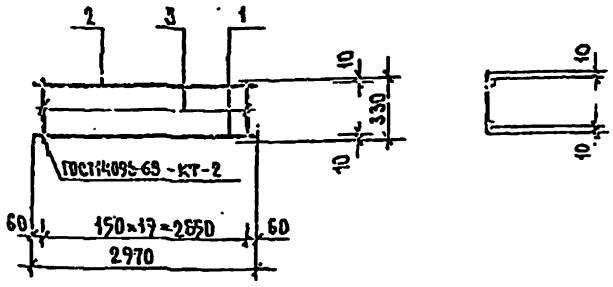


| Формат | Зона | Поз. | Обозначение | Наименование | Кол. | Примечание |
|---|---|---|---|---|---|---|
| | | | | Детали | | |
| | | | | Сталь круглая ГОСТ 5781-82 | | Масса ед. кг. |
| Б.Ч. | | 1 | -2-КЖИ-К-19р-01 | Ø12 А-II ℓ=2970 | 1 | 2.64 |
| Б.Ч. | | 2 | -02 | Ø12 А-II ℓ=2970 | 1 | 2.64 |
| Б.Ч. | | 3 | -03 | Ø6 А-I ℓ=330 | 20 | 0.075 |

294-3-34 м.84-2-КЖИ-К-19р

| | | |
|---|---|---|
| Нач. пласт. | Исаакович | |
| Н. контр. | Коркев | |
| Гл. инж. пр. | Золов | |
| ГАП | Нашекин | |
| ГИП | Бэн | |
| Инженер | Назлыков | |

Каркас К-19р

| Стадия | Масса | Масштаб |
|---|---|---|
| Р | 6.78 | |

Лист | Листов

ЦНИИЭП им. Б.С. Мезенцева

Формат А4

Альбом II

Типовой проект 294-3-34 Н. 84

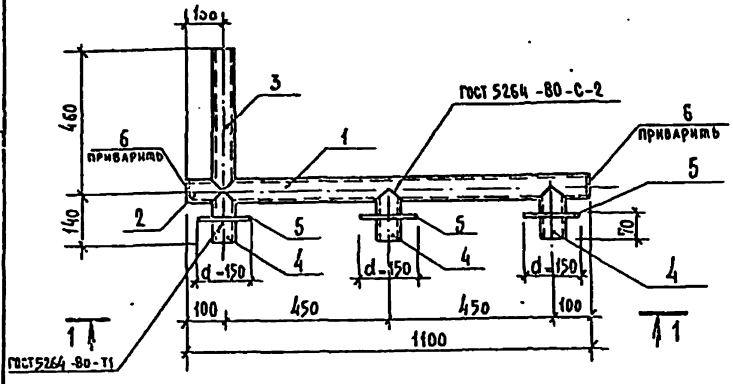


1 — 1

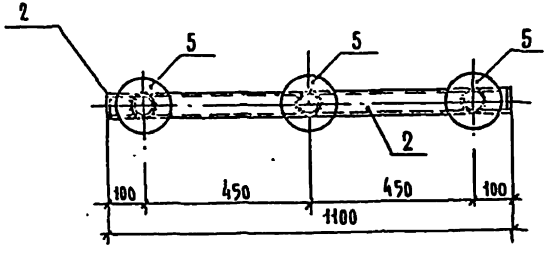


позиция 5

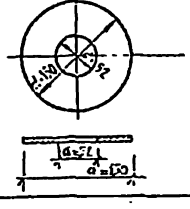


позиция 6

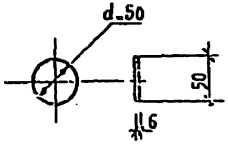


| Формат | Зона | Поз. | Обозначение | Наименование | | Кол. | Примечание |
|---|---|---|---|---|---|---|---|
| | | | | ИМ-11 | | | |
| | | | | Детали | | | |
| | | | | труба ГОСТ 10704-76 / 08×13 ГОСТ 5632-72 | | | |
| | | 1 | | 50×3 | ℓ=1000 | 1 | 3.480 |
| | | 2 | | 50×3 | ℓ=100 | 1 | 0.348 |
| | | 3 | | 50×3 | ℓ=460 | 1 | 1.605 |
| | | 4 | | 50×3 | ℓ=140 | 3 | 0.487 |
| | | | | Полоса ГОСТ 103-76 / ВСт3пс6 ГОСТ 380-71 | | | |
| | | 5 | | 6×150 | d=150 | 3 | 1,06 |
| | | 6 | | 6×50 | d=50 | 2 | 0.103 |

## Примечание

1. Сварку деталей выполнять электродом типа Э-12х13 по ГОСТ 10052-75.

| | | | |
|---|---|---|---|
| Нач.лаб. | Исаакович | | |
| Н.контр. | Корнев | | |
| Гл.инж.пр. | Волов | | |
| ГАП | Пашенин | | |
| ГКП | Бэй | | |
| Рецензент | Бабанков | | |

294-3-34Н.84-2-КЖ.II-ИМ-11

Изделие металлическое

ИМ-11

| Стадия | Масса | Масштаб |
|---|---|---|
| Р | 10,89 | |
| Лист | Листов | |

ЦНИИЭП им. Б.С. Мезенцева

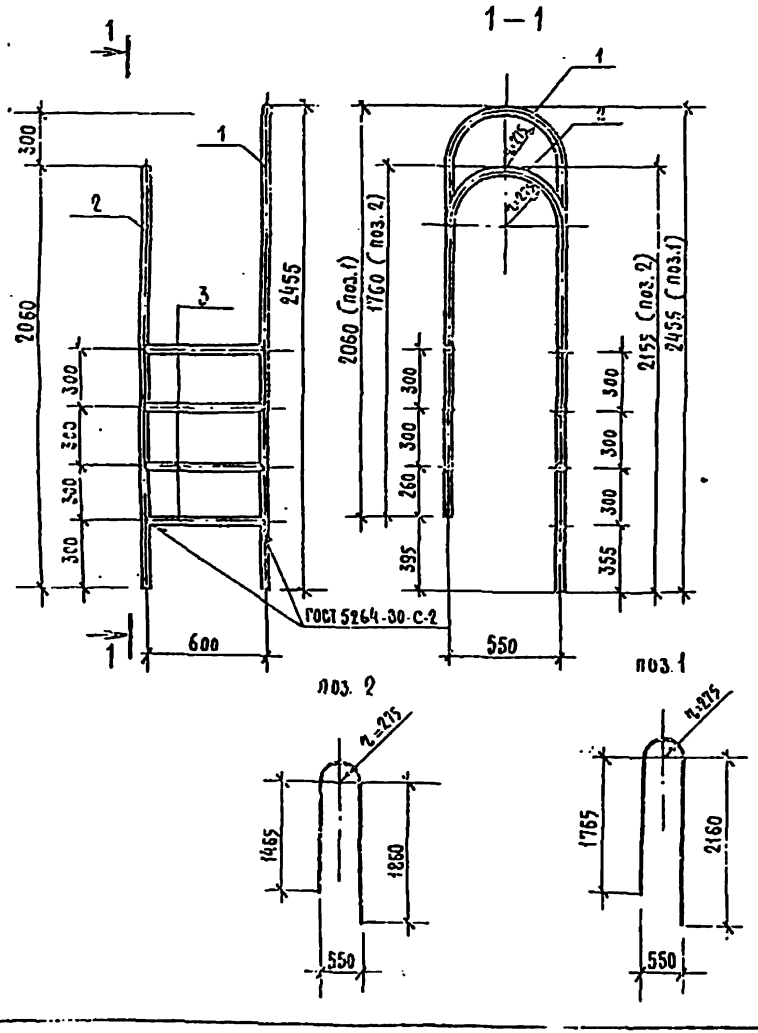


| Формат | Зона | Поз. | Обозначение | Наименование | | Кол. | Примечание |
|---|---|---|---|---|---|---|---|
| | | | | КМ-12 | | | |
| | | | | Детали | | | |
| | | | | Труба ГОСТ 10704-76 / 0,8×13 ГОСТ 5632-72 | | | |
| | | 1 | | 40×3 | ℓ = 4785 | 1 | 13,12 |
| | | 2 | | 40×3 | ℓ = 4189 | 1 | 11,46 |
| | | 3 | | 40×3 | ℓ = 600 | 7 | 1,644 |

## Примечание

1. Сварку деталей выполнять электродом типа Э-12Х13 по ГОСТ 10052-75.

| | | | |
|---|---|---|---|
| Нач.масс. | Исаакович | | |
| Н.контр. | Корнев | | |
| Гл.инж.пр. | Волов | | |
| ГАП | Пашенин | | |
| ГИП | Бэй | | |
| Рук.грп. | Пабачков | | |

294-3-34 Н.84-2-КЖИ-НН-12

Изделие металлическое НМ – 12

Сталь марки 0,8×13 ГОСТ 5632-72

| Стадия | Масса | Масштаб |
|---|---|---|
| Р | 86.103 | |
| Лист | Листов | |

ЦНИИЭП КМ Б.С.Мезенцева

Формат А3

Альбом II

Типовой проект 294-3-34 м.84

## МСб-1

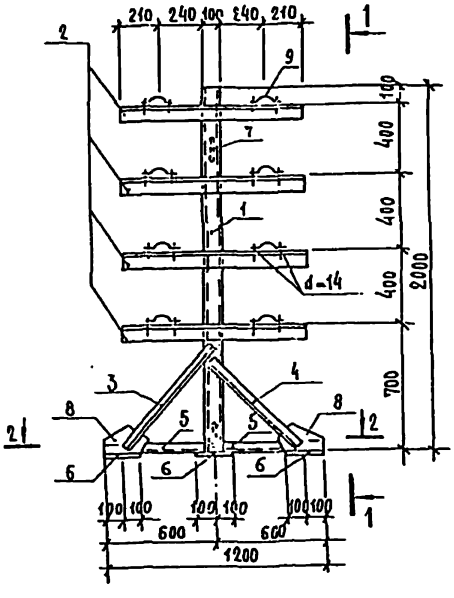


## 1-1

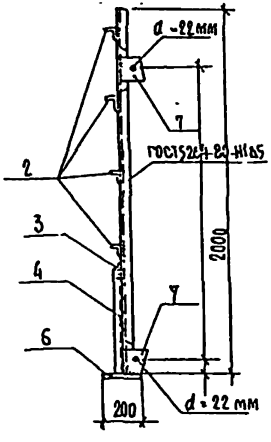


## 2-2

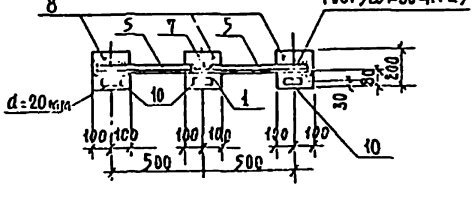


## Поз. 9

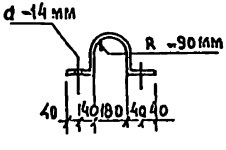


## Поз. 10

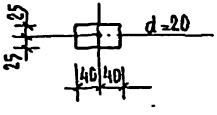


| Формат | Зона | Поз. | Обозначение | Наименование | Кол. | Примечание |
|---|---|---|---|---|---|---|
| | | | | Детали | | Масса ед. кг. |
| | | | | Швеллер С10 ГОСТ 8240-72 / Вст3 ГОСТ 380-71 | | |
| | | 1 | -2-КЖИ-МСБ-1-01 | ℓ = 2000 | 1 | 17.18 |
| | | | | Уголок L90×56×6 ГОСТ 8510-72 / Вст.3 ГОСТ 380-71 | | |
| | | 2 | -02 | ℓ = 1000 | 4 | 6.70 |
| | | | | Уголок L45×4 ГОСТ 8509-72 / Вст3 ГОСТ 380-71 | | |
| | | 3 | -03 | ℓ = 720 | 1 | 1.97 |
| | | 4 | -04 | ℓ = 640 | 1 | 1.75 |
| | | 5 | -05 | ℓ = 540 | 2 | 1.47 |
| | | | | Полоса ГОСТ 103-76 / Вст3кп2 ГОСТ 380-71 | | |
| | | 6 | -06 | -12×200 ℓ = 200 | 3 | 3.77 |
| | | 7 | -07 | -8×130 ℓ = 130 | 2 | 1.06 |
| | | 8 | -08 | -8×130 ℓ = 230 | 2 | 1.88 |
| | | 9 | -09 | -4×40 ℓ = 540 | 8 | 0.68 |
| | | 10 | -010 | -16×50 ℓ = 80 | 3 | 0.50 |

### Примечания

1. Сварку вести электродами типа Э42а по ГОСТ 9467-75.
2. Грунтовать железным суриком за 2 раза.
3. Изготовить в соответствии с требованиями СНиП III-18-75.

| | | | |
|---|---|---|---|
| Нач.отдела | Исаакович | | |
| Н.контр. | Корнев | | |
| Гл.инж.пр. | Волов | | |
| ГАП | Пашенин | | |
| ГИП | Бой | | |
| Рук.групп | Яблонков | | |

294-3-34 м.84-2-КЖИ-МСБ-1

Стойка для бойлеров МСБ-1

| Стадия | Масса | Масштаб |
|---|---|---|
| Р | 74.77 | |
| Лист | Листов | |

ЦНИИЭП им. Б.С. Мезенцева

Инв.№ подл. | Подпись и дата | Взам.инв.№

Альбом II

Типовой проект 294-3-34 м.84

## МСб-2

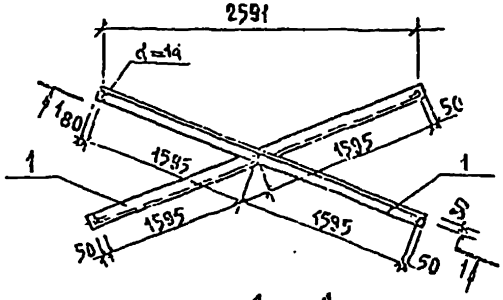


## 1 — 1

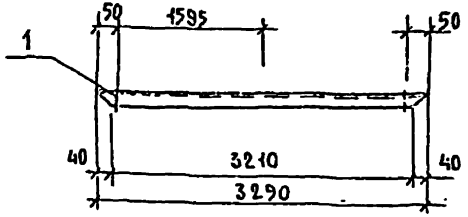


| Формат | Зона | Поз. | Обозначение | Наименование | Кол. | Примечание |
|---|---|---|---|---|---|---|
| | | | | Детали | | Масса ед. кг. |
| | | | | Уголок $\frac{L75\times50\times5\ ГОСТ\ 8510-72}{ВСТ3\ кп2\ ГОСТ\ 380-71}$ | | |
| | | 1 | -2-КЖИ-МСб-2-01 | ℓ=3290 | 2 | 15.76 |

294-3-34М.84-2-КЖИ-МСб-2

| | | | | | |
|---|---|---|---|---|---|
| Нач.маст. | Мельникович | Связь для стыков МСб-2 | Стадия | Масса | Масштаб |
| Н.контр. | Корнеев | | Р | 31.92 | |
| Гл.инж.пр. | Соловьев | | Лист | Листов | |
| ГИП | Пашенин | | | | |
| ГИП | Бун | Сталь марки ВСт3 кп2 ГОСТ 380-71 | ЦНИИЭП им. Б.С. Мезенцева | | |
| Рук.грп. | Павлюков | | | | |

Формат А4

Альбом II

Типовой проект 294-3-34 м.84

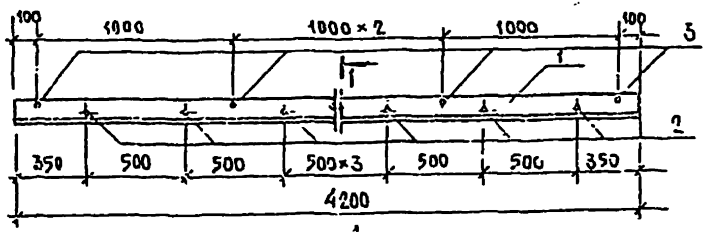


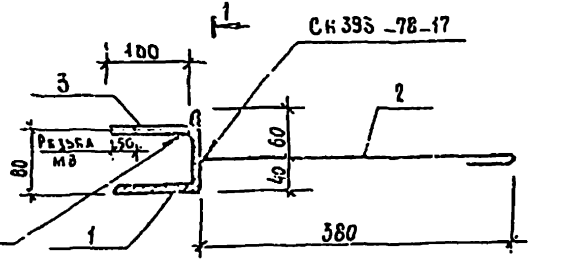


| Формат | Зона | Поз. | Обозначение | Наименование | Кол. | Примечание |
|---|---|---|---|---|---|---|
| | | | | Детали | | Масса ед. кг. |
| | | | | Уголок $\frac{L100\times8\ ГОСТ\ 8509-72}{ВСТ3\ кп2\ ГОСТ\ 380-71}$ | | |
| | | 1 | -2-КЖИ-НМ-13-01 | ℓ=4200 | 1 | 51.24 |
| | | | | Сталь круглая ГОСТ 5781-82 | | |
| | | 2 | -02 | ⌀8А-I ℓ=430 | 8 | 0.17 |
| | | 3 | -03 | ⌀8А-I ℓ=100 | 5 | 0.04 |

294-3-34М 84-2-КЖИ-НМ-13

| | | | | | |
|---|---|---|---|---|---|
| Нач.маст. | Яковлевич | Изделие металлическое НМ-13 | Стадия | Масса | Масштаб |
| Н.контр. | Корнеев | | Р | 52.80 | |
| Гл.инж.пр. | Соловьев | | Лист | Листов | |
| ГИП | Пашенин | | | | |
| ГИП | Бун | | ЦНИИЭП им. Б.С. Мезенцева | | |
| Рук.грп. | Павлюков | | | | |

Формат А4

Инв.№ подл. | Подпись и дата | Взам.инв.№

Альбом II

Типовой проект 294-3-34 м.84

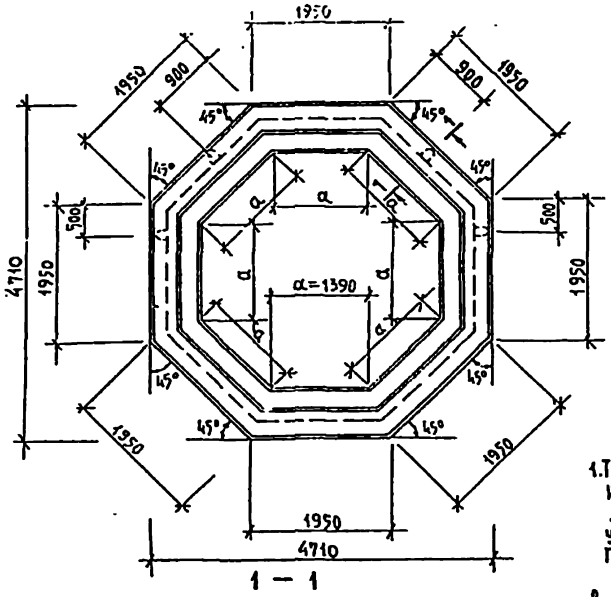


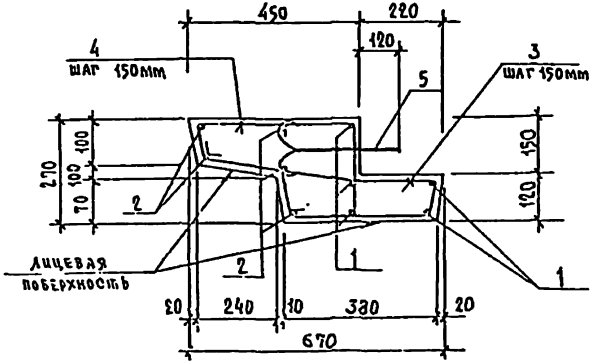


| Формат | Зона | Поз. | Обозначение | Наименование | Кол. | Примечание |
|---|---|---|---|---|---|---|
| | | | | | | |
| | | | | | | |
| | | | | Детали | | Масса ед.кг. |
| | | | | Сталь круглая ГОСТ 5781-82 | | |
| | | 1 | -2-КЖИ-ИЖ-1-01 | ⌀ 12 А-I ℓ = 2460 | 40 | 2.13 |
| | | 2 | -02 | ⌀ 12 А-I ℓ = 1760 | 40 | 1.51 |
| | | 3 | -03 | ⌀ 6 А-I ℓ = 1280 | 112 | 0.289 |
| | | 4 | -04 | ⌀ 6 А-I ℓ = 1080 | 112 | 0.244 |
| | | 5 | -05 | ⌀ 16 А-I ℓ = 950 | 4 | 1.50 |
| | | | | Материалы | | |
| | | | | Бетон марки 200, Мрз 150, В2 | — | 1.39 м3 |

## Примечание

1. Точность изготовления изделия должна находиться в пределах установленных ГОСТ 21779-76 и ГОСТ 13015-75.
2. Лицевая поверхность изделия должна быть гладкой.
3. ИЖ-1 выполнить в металлической опалубке.

## Ведомость деталей

| Поз. | Эскиз |
|---|---|
| 1 | 1200, 1200 |
| 2 | 850, 850 |
| 3 | 500, 220, 470, 90 |
| 4 | 150, 410, 300, 170, 200 |
| 5 | 100, 300, 100, 150 |

| | | | |
|---|---|---|---|
| Нач. отд. | Исаакович | | |
| Инженер | Кирьев | | |
| Гл. инж. пр. | Волов | | |
| ГАП | Ямшенко | | |
| ГИП | Бух | | |
| Зав. грп. | Базалиев | | |

294-3-34 м.84 -2-КЖИ-ИЖ-1

Изделие железобетонное ИЖ-1

| Стадия | Масса | Масштаб |
|---|---|---|
| Р | 3550.0 | |

Лист | Листов

ЦНИИЭП им. Б.С. Мезенцева

Формат А2

Инв.№ подл. | Подпись и дата | Взам. инв.№

Альбом III

Типовой проект 294-3-34 м.84

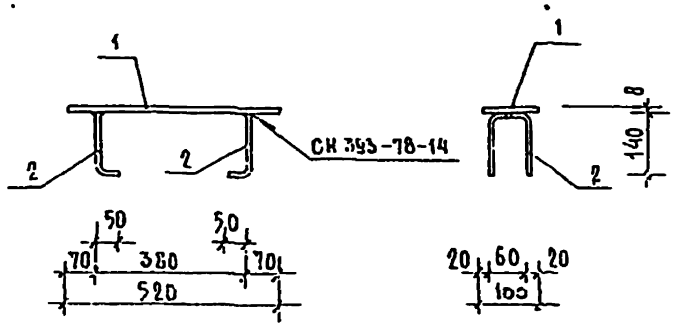


| Формат | Зона | Поз. | Обозначение | Наименование | Кол. | Примечание |
|---|---|---|---|---|---|---|
| | | | | Детали | | Масса ед. кг |
| | | | | Полоса ГОСТ 103-76 / ВСт3кп2 ГОСТ 380-71 | | |
| 54 | | 1 | -2-КЖИ-3А-1-01 | -100×8 ℓ=520 | 1 | 3.27 |
| | | | | Сталь круглая ГОСТ 5781-82 | | |
| 54 | | 2 | -02 | Ø10А-I ℓ=440 | 2 | 0.275 |

| | | | | |
|---|---|---|---|---|
| Нач.отд. | Польович | | 294-3-34 м.84 - 2-КЖИ-3А-1 | |
| Инж. | Корнев | | Закладная деталь 3А-1 | Стадия: Р; Масса: 3.82; Масштаб |
| Гл.инж. | | | | Лист; Листов |
| ГАП | | | | ЦНИИЭП им. Б.С.Мезенцева |
| ГИП | | | | |

Альбом III

Типовой проект 294-3-34 м.84

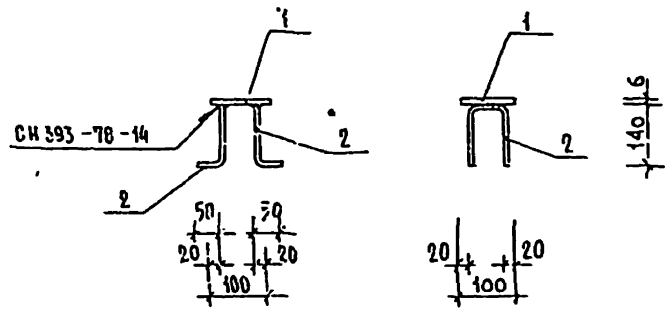


| Формат | Зона | Поз. | Обозначение | Наименование | Кол. | Примечание |
|---|---|---|---|---|---|---|
| | | | | Детали | | Масса ед. кг |
| | | | | Полоса ГОСТ 103-76 / ВСт3кп2 ГОСТ 380-71 | | |
| | | 1 | -2-КЖИ-3А-2-01 | -100×6 ℓ=100 | 1 | 0.50 |
| | | | | Сталь круглая ГОСТ 5781-82 | | |
| | | 2 | -01 | Ø8А-I ℓ=440 | 2 | 0.175 |

| | | | | |
|---|---|---|---|---|
| Нач.отд. | Исаакович | | 294-3-34 м.84 - 2-КЖИ-3А-2 | |
| Инж. | Корнев | | Закладная деталь 3А-2 | Стадия: Р; Масса: 0.85; Масштаб |
| Гл.инж. | Болоб | | | Лист; Листов |
| ГАП | Пашкин | | | ЦНИИЭП им. Б.С.Мезенцева |
| ГИП | Буй | | | |
| Рукгрп | Сальников | | | |

Инв.№ подл. | Подпись и дата | Взам.инв.№

Формат А4

Альбом II

Типовой проект 294-3-34 м.84

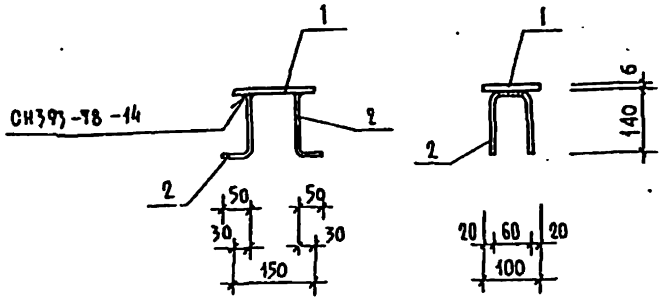


| Формат | Зона | Поз. | Обозначение | Наименование | Кол. | Примечание |
|---|---|---|---|---|---|---|
| | | | | Детали | | Масса ед. кг. |
| | | | | Полоса $\frac{\text{ГОСТ 103-76}}{\text{ВСТ3кп2 ГОСТ380-71}}$ | | |
| | | 1 | -2-КЖИ-3А-3-01 | -100×6 ℓ=150 | 1 | 0.71 |
| | | | | Сталь круглая ГОСТ5781-82 | | |
| | | 2 | -02 | ⌀8А-I ℓ=440 | 2 | 0,175 |

294-3-34м.84-2-КЖИ-3А-3

| | | | |
|---|---|---|---|
| Нач.маст. | Исаакович | | |
| Н.контр. | Корнев | | |
| Гл.инж.пр. | Волов | | |
| ГАП | Пашенин | | |
| ГИП | Буй | | |
| Рук.гр.инж. | Пазанков | | |

Закладная деталь 3А-3

| Стадия | Масса | Масштаб |
|---|---|---|
| Р | 1.06 | |
| Лист | Листов | |

ЦНИИЭП им. Б.С. Мезенцева

Формат А4

Альбом II

Типовой проект 294-3-34 м.84

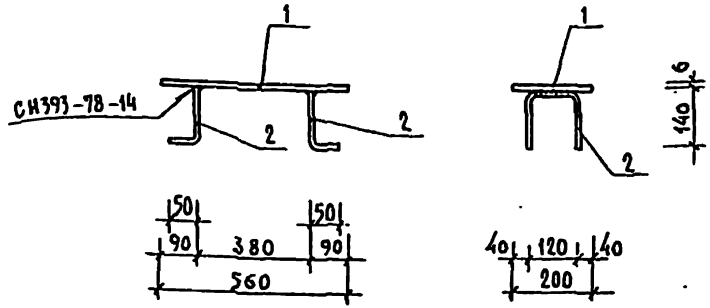


| Формат | Зона | Поз. | Обозначение | Наименование | Кол. | Примечание |
|---|---|---|---|---|---|---|
| | | | | Детали | | Масса ед. кг. |
| | | | | Полоса $\frac{\text{ГОСТ 103-76}}{\text{ВСТ3кп2 ГОСТ380-71}}$ | | |
| | | 1 | -2-КЖИ-3А-4-01 | -200×6 ℓ=560 | 1 | 5.28 |
| | | | | Сталь круглая ГОСТ5781-82 | | |
| | | 2 | -02 | ⌀10А-I ℓ=560 | 2 | 0.31 |

294-3-34м.84-2-КЖИ-3А-4

| | | | |
|---|---|---|---|
| Нач.маст. | Исаакович | | |
| Н.контр. | Корнев | | |
| Гл.инж.пр. | Волов | | |
| ГАП | Пашенин | | |
| ГИП | Буй | | |
| Рук.гр.инж. | Пазанков | | |

Закладная деталь 3А-4

| Стадия | Масса | Масштаб |
|---|---|---|
| Р | 5.9 | |
| Лист | Листов | |

ЦНИИЭП им. Б.С. Мезенцева

Формат А4

Инв.№ подл. | Подпись и дата | Взам.инв.№

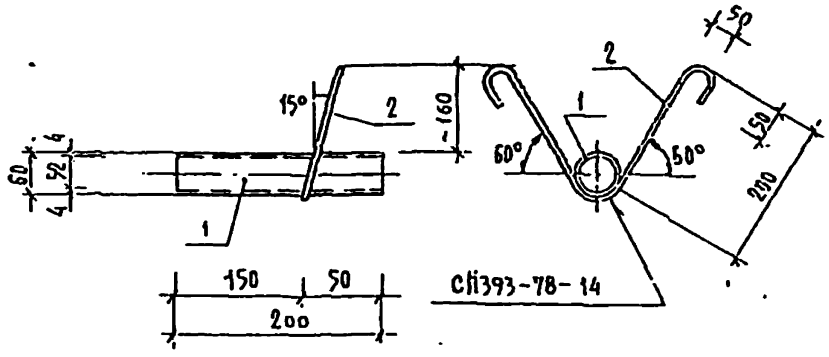


| Формат | Зона | Поз. | Обозначение | Наименование | Кол. | Примечание |
|---|---|---|---|---|---|---|
| | | | | Детали | | |
| | | | | Труба ГОСТ 10704-76 | | Масса ед. кг. |
| БЧ | | 1 | -2-КЖИ-ЗД-5-01 | Д н=60 s=4 ℓ=200 | 1 | 1.10 |
| | | | | Сталь круглая ГОСТ5781-82 | | |
| БЧ | | 2 | -02 | ⌀6 AI ℓ=700 | 1 | 0.16 |

294-3-34 м.84-2-КЖИ-ЗД-5

Закладная деталь ЗД-5

| Нач. маст. | Кожкович |
|---|---|
| Инженер | Корнев |
| Техник-т | Волоб |
| ГАП | Пашенин |
| ГИП | Бен |
| Рук. гр. | Пахомов |

| Стадия | Масса | Масштаб |
|---|---|---|
| Р | 1.26 | |

Лист | Листов

ЦНИИЭП им. Б.С. Мезенцева

Формат А4

Альбом II

Типовой проект 294-3-34 м.84

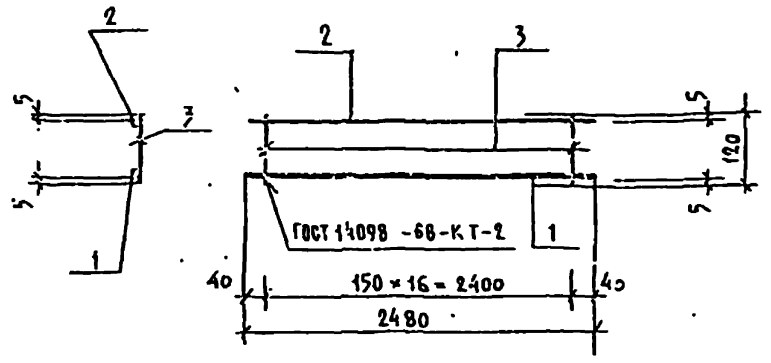


| Формат | Зона | Поз. | Обозначение | Наименование | Кол. | Примечание |
|---|---|---|---|---|---|---|
| | | | | Детали | | |
| | | | | Сталь круглая ГОСТ5781-82 | | Масса ед. кг. |
| БЧ | | 1 | -2-КЖИ-К-21-01 | ⌀12 AIII ℓ=2480 | 1 | 2.20 |
| БЧ | | 2 | -02 | ⌀6 AII ℓ=2480 | 1 | 0.56 |
| БЧ | | 3 | -03 | ⌀6 AI ℓ=120 | 17 | 0.03 |

294-3-34 м.84-2-КЖИ-К-21

Каркас К-21

| Нач. маст. | Жежкович |
|---|---|
| Инженер | Корнев |
| Техник-т | Волоб |
| ГАП | Пашенин |
| ГИП | Бен |
| Рук. гр. | Пахомов |

| Стадия | Масса | Масштаб |
|---|---|---|
| Р | 1.91 | |

Лист | Листов

ЦНИИЭП им. Б.С. Мезенцева

Формат А4

Альбом II

Типовой проект 294-3-34м.84

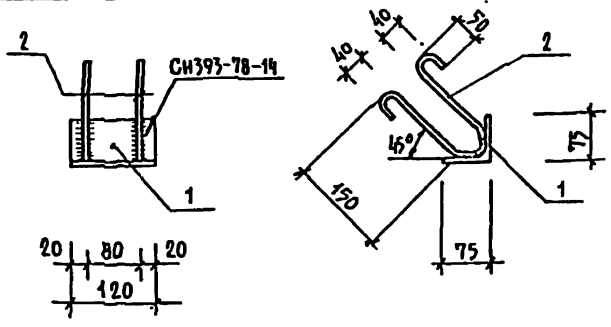


| Формат | Зона | Поз. | Обозначение | Наименование | Кол. | Примечание |
|---|---|---|---|---|---|---|
| | | | | Детали | | Масса ед. кг. |
| | | | | Уголок $\frac{75\times75\times6\ ГОСТ\ 8509-75}{ВСТ3кп2\ ГОСТ\ 380-71}$ | | |
| Б4 | | 1 | -2-КЖИ-ЗД-6-01 | ℓ = 120 | 1 | 0.83 |
| | | | | Сталь круглая ГОСТ 5781-82 | | |
| Б4 | | 2 | -02 | ⌀ 6 А-I ℓ = 600 | 2 | 0.14 |

| | | | |
|---|---|---|---|
| Нач.маст. | Исаакович | | |
| Н.контр. | Корнев | | |
| Гл.инж.пр. | Волов | | |
| ГАП | Пашенин | | |
| ГИП | Буй | | |
| Рук.груп. | Лабанков | | |

294-3-34м.84-2-КЖИ-ЗД-6

Закладная деталь ЗД-6

| Стадия | Масса | Масштаб |
|---|---|---|
| Р | 1.11 | |

Лист | Листов

ЦНИИЭП им. Б.С. Мезенцева

Альбом II

Типовой проект 294-3-34м.84

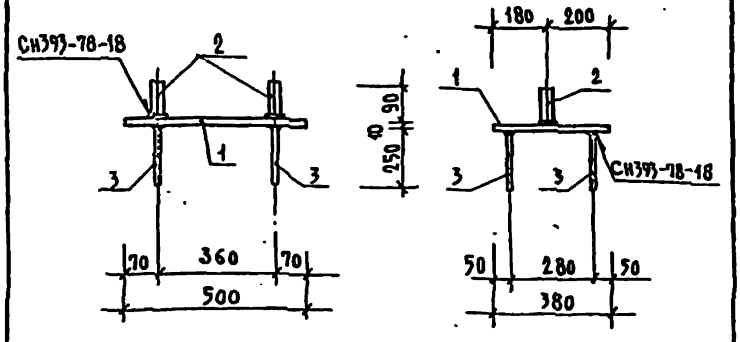


| Формат | Зона | Поз. | Обозначение | Наименование | Кол. | Примечание |
|---|---|---|---|---|---|---|
| | | | | Детали | | Масса ед. кг |
| | | | | Полоса $\frac{ГОСТ\ 82-70}{ВСТ3кп2\ ГОСТ\ 380-71}$ | | |
| Б4 | | 1 | -2-КЖИ-ЗД-7-01 | -10×380 ℓ=500 | 1 | 14.92 |
| Б4 | | 2 | -02 | Круг $\frac{В\ 20\ ГОСТ\ 2590-71}{Ст3\ ГОСТ\ 535-79}$ | | |
| | | | | ℓ = 90 | 2 | 0.222 |
| | | | | Сталь круглая ГОСТ 5781-82 | | |
| Б4 | | 3 | -03 | ⌀ 12 А-I ℓ = 250 | 4 | 0.222 |

| | | | |
|---|---|---|---|
| Нач.маст. | Исаакович | | |
| Н.контр. | Корнев | | |
| Гл.инж.пр. | Волов | | |
| ГАП | Пашенин | | |
| ГИП | Буй | | |
| Рук.груп. | Лабанков | | |

294-3-34м.84-2-КЖИ-ЗД-7

Закладная деталь ЗД-7

| Стадия | Масса | Масштаб |
|---|---|---|
| Р | 1.33 | |

Лист | Листов

ЦНИИЭП им. Б.С. Мезенцева

Альбом II

Типовой проект 294-3-34 м.84

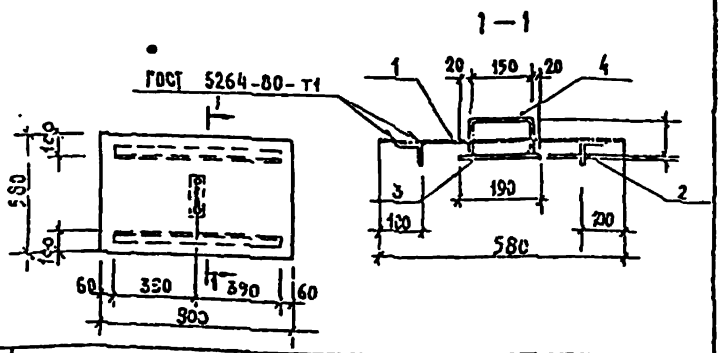


| Формат | Зона | Поз. | Обозначение | Наименование | Кол. | Примечание |
|---|---|---|---|---|---|---|
| | | | | Деталь | | |
| Б4 | | 1 | 2-КЖИ-ЩМ-1-01 | Лист рифл. 6×580 ГОСТ 8568-77 / ВСт3 ГОСТ 380-71 | | масса, кгс |
| | | | | ℓ=900 | 1 | 26.2 |
| Б4 | | 2 | -02 | Уголок 50×50×5 ГОСТ 8509-72 / ВСт3 ГОСТ 380-71 | | |
| | | | | ℓ=780 | 2 | 2,94 |
| Б4 | | 3 | -03 | Полоса 4×60 ГОСТ 103-76 / ВСт3 ГОСТ 380-71 | | |
| | | | | ℓ=190 | 1 | 0.36 |
| Б4 | | 4 | -04 | Стержень ГОСТ 5781-82 | | |
| | | | | ⌀8АI ℓ=350 | 1 | 0.14 |

| | | | |
|---|---|---|---|
| Нач. масс. | Исаакович | | |
| Н. контр. | Корнеев | | |
| Гл. инж. пр. | Золов | | |
| ГАП | Ашенин | | |
| ГИП | Бэй | | |
| Разраб. | Корнев | | |

294-3-34 м.84-2-КЖИ-ЩМ-1

Щ КП Щ-1

| Стадия | Масса | Масштаб |
|---|---|---|
| Р | 32.58 | |

Лист | Листов

ЦНИИЭП им. Б.С. Мезенцева

Формат А4

Альбом II

Типовой проект 294-3-34 м.84

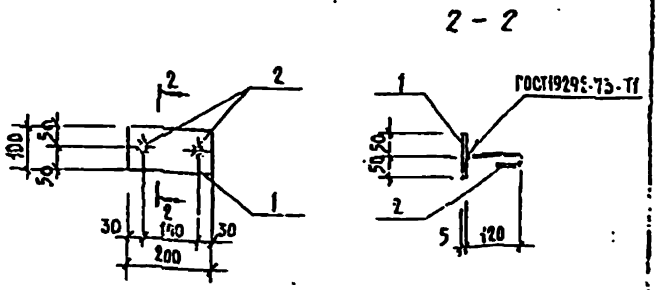


| Формат | Зона | Поз. | Обозначение | Наименование | Кол. | Примечание |
|---|---|---|---|---|---|---|
| | | | | Деталь | | |
| Б4 | | 1 | -2-КЖИ-ЗД-8-01 | Полоса ГОСТ 103-76 / ВСт3кп2 ГОСТ 380-71 | | масса ед., кг |
| | | | | 5×100 ℓ=200 | 1 | 0.80 |
| Б4 | | 2 | -02 | Стержень ГОСТ 5781-82 | | |
| | | | | ⌀8АI ℓ=190 | 2 | 0.075 |

| | | | |
|---|---|---|---|
| Нач. масс. | Исаакович | | |
| Н. контр. | Корнеев | | |
| Гл. инж. пр. | Золов | | |
| ГАП | Ашенин | | |
| ГИП | Бэй | | |
| Разраб. | Корнев | | |

294-3-34 м.84-2-КЖИ-ЗД-8

Закладная деталь ЗД-8

| Стадия | Масса | Масштаб |
|---|---|---|
| Р | 0,95 | |

Лист | Листов

ЦНИИЭП им. Б.С. Мезенцева

Формат А4

Альбом II

Типовой проект 294-3-34м.84

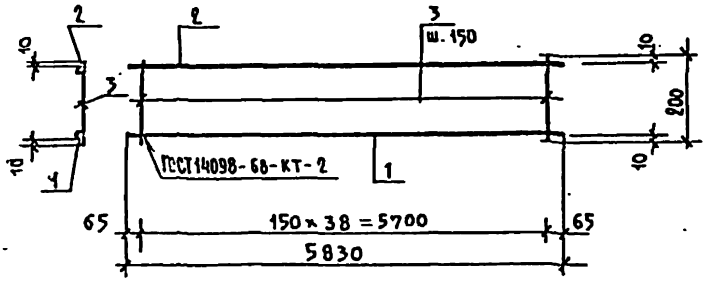


| Формат | Зона | Поз. | Обозначение | Наименование | | Кол. | Примечание |
|---|---|---|---|---|---|---|---|
| | | | | Детали | | | Масса ед. кг |
| | | | | Сталь круглая ГОСТ 5781-82 | | | |
| | | 1 | -2-КЖИ-К-1-01 | ⌀16 А-III | ℓ=5830 | 1 | 9.21 кг |
| | | 2 | -02 | ⌀12 А-III | ℓ=5830 | 1 | 5.18 кг |
| | | 3 | -03 | ⌀8 А-I | ℓ=200 | 39 | 0.08 кг |

294-3-34м.84-2-КЖИ-К-1

| | | | |
|---|---|---|---|
| Нач.маст. | Исаакович | | |
| Инженер | Корнев | | |
| Гл.инж.пр. | Золов | | |
| ГАП | Пашенин | | |
| ГИП | Буй | | |
| Инженер | Пабалков | | |

Каркас К-1

| Стадия | Масса | Масштаб |
|---|---|---|
| Р | 16.05 | |
| Лист | Листов | |

ЦНИИЭП им. Б.С. Мезенцева

Формат А4

Альбом II

Типовой проект 294-3-34м.84

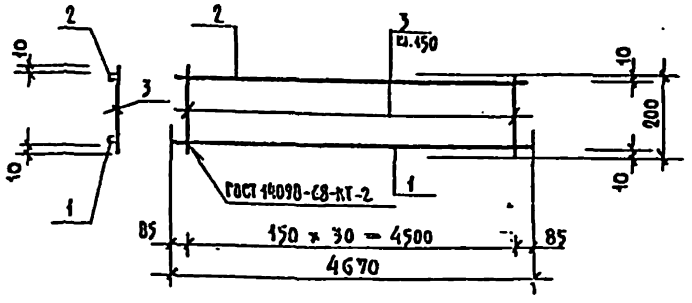


| Формат | Зона | Поз. | Обозначение | Наименование | | Кол. | Примечание |
|---|---|---|---|---|---|---|---|
| | | | | Детали | | | Масса ед. кг |
| | | | | Сталь круглая ГОСТ 5781-82 | | | |
| | | 1 | -2-КЖИ-К-2-01 | ⌀12 А-III | ℓ=4670 | 1 | 4.15 кг. |
| | | 2 | -02 | ⌀8 А-III | ℓ=4670 | 1 | 1.84 кг. |
| | | 3 | -03 | ⌀6 А-I | ℓ=200 | 31. | 0.05 кг |

294-3-34м.84-2-КЖИ-К-2

| | | | |
|---|---|---|---|
| Нач.маст. | Исаакович | | |
| Инженер | Корнев | | |
| Гл.инж.пр. | Волов | | |
| ГАП | Пашенин | | |
| ГИП | Буй | | |
| Инженер | Пабалков | | |

Каркас К-2

| Стадия | Масса | Масштаб |
|---|---|---|
| Р | 7.39 | |
| Лист | Листов | |

ЦНИИЭП им. Б.С. Мезенцева

Формат А4

Взам. инв. № | Подпись и дата | Инв. № подл.

Альбом II

Типовой проект 294-3-34 м.84

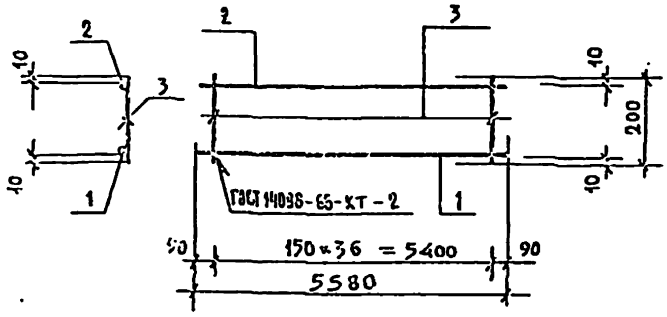


| Формат | Зона | Поз. | Обозначение | Наименование | | Кол. | Примечание |
|---|---|---|---|---|---|---|---|
| | | | | Детали | | | Масса ед. кг |
| | | | | Сталь круглая ГОСТ 5781-82 | | | |
| | | 1 | -2-КЖИ-К-3-01 | ⌀20 А-III | ℓ=5580 | 1 | 13.8 кг |
| | | 2 | -02 | ⌀12 А-III | ℓ=5580 | 1 | 4.96 кг |
| | | 3 | -03 | ⌀8 А-I | ℓ=200 | 37 | 0.08 кг |

294-3-34 м.84-2-КЖИ-К-3

Каркас К-3

| Стадия | Масса | Масштаб |
|---|---|---|
| Р | 20,48 | |

Лист | Листов

ЦНИИЭП им. Б.С. Мезенцева

Альбом II

Типовой проект 294-3-34 м.84

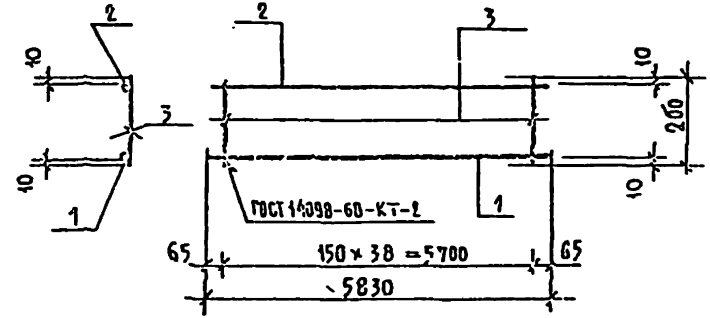


| Формат | Зона | Поз. | Обозначение | Наименование | | Кол. | Примечание |
|---|---|---|---|---|---|---|---|
| | | | | Детали | | | Масса ед. кг |
| | | | | Сталь круглая ГОСТ 5781-82 | | | |
| | | 1 | -2-КЖИ-К-4-01 | ⌀20 А-II | ℓ=5830 | 1 | 14.38 кг |
| | | 2 | -02 | ⌀12 А-III | ℓ=5830 | 1 | 5.18 кг |
| | | 3 | -03 | ⌀8 А-I | ℓ=200 | 39 | 0.08 кг |

294-3-34 м.84-2-КЖИ-К-4

Каркас К-4

| Стадия | Масса | Масштаб |
|---|---|---|
| Р | 24,32 | |

Лист | Листов

ЦНИИЭП им. Б.С. Мезенцева

Нач. масс. Исаакович
Н. контр. Корнев
Гл. инж. Власов
ГАП Пашкин
ГИП Бу
Рз. гр. III Павлинов

Подпись и дата | Взам. инв. №

Формат А4

Альбом II

Типовой проект 294-3-34м.84

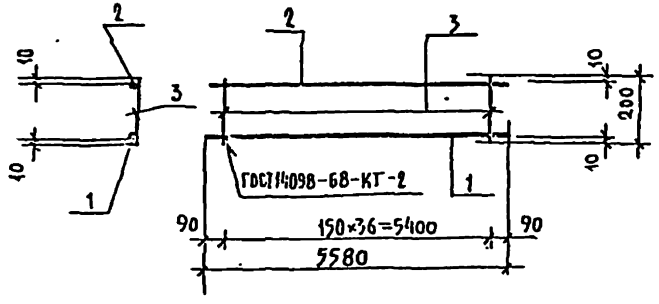


| Формат | Зона | Поз. | Обозначение | Наименование | Кол. | Примечание |
|---|---|---|---|---|---|---|
| | | | | Детали | | Масса ед. кг. |
| | | | | Сталь круглая ГОСТ5781-82 | | |
| | | 1 | -2-КНИ-К-5-01 | ⌀ 16 А-II ℓ=5580 | 1 | 8.82 кг |
| | | 2 | -02 | ⌀ 12 А-III ℓ=5580 | 1 | 4.96 кг. |
| | | 3 | -03 | ⌀ 8 А-I ℓ= 200 | 37 | 0.08 кг |

| | | |
|---|---|---|
| Нач.отд. | Исакович | |
| Н.контр. | Корнев | |
| Гл.инж.пр. | Волов | |
| ГАП | Пашенин | |
| ГИП | Буй | |
| Рук.гр. | Павликов | |

294-3-34м.84-2-КНИ-К-5

КАРКАС К-5

| Стадия | Масса | Масштаб |
|---|---|---|
| Р | 15.43 | |

Лист | Листов

ЦНИИЭП им. Б.С. Мезенцева

Формат А4

Альбом II

Типовой проект 294-3-34м.84

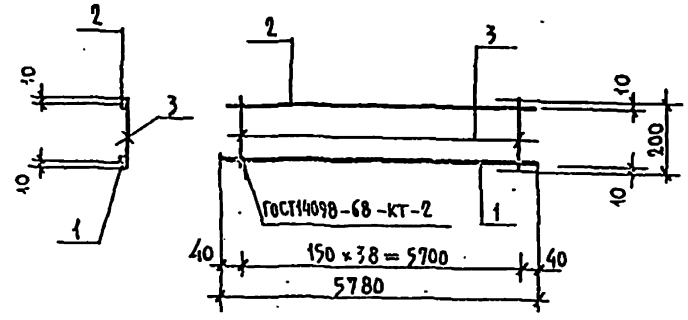


| Формат | Зона | Поз. | Обозначение | Наименование | Кол. | Примечание |
|---|---|---|---|---|---|---|
| | | | | Детали | | Масса ед. кг |
| | | | | Сталь круглая ГОСТ5781-82 | | |
| | | 1 | -2-КНИ-К-6-01 | ⌀16 А-III ℓ=5780 | 1 | 9.13 кг. |
| | | 2 | -02 | ⌀12 А-III ℓ=5780 | 1 | 5.13 кг |
| | | 3 | -03 | ⌀8 А-I ℓ= 200 | 39 | 0.08 кг |

| | | |
|---|---|---|
| Нач.отд. | Исакович | |
| Н.контр. | Корнев | |
| Гл.инж.пр. | Волов | |
| ГАП | Пашенин | |
| ГИП | Буй | |
| Рук.гр. | Павликов | |

294-3-34м.84-2-КНИ-К-6

КАРКАС К-6

| Стадия | Масса | Масштаб |
|---|---|---|
| Р | 16.02 | |

Лист | Листов

ЦНИИЭП им. Б.С. Мезенцева

Формат А4

Альбом II

Типовой проект 294-3-34 м.84

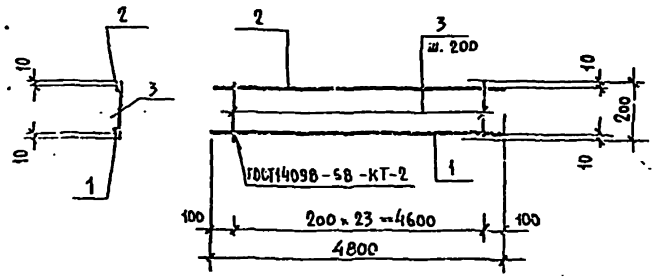


| Формат | Зона | Поз. | Обозначение | Наименование | Кол. | Примечание |
|---|---|---|---|---|---|---|
| | | | | Детали | | Масса ед. кг. |
| | | | | Сталь круглая ГОСТ 5781-82 | | |
| | | 1 | -2-КНИ-К-7-01 | ⌀12 А III ℓ = 4800 | 1 | 4.26 кг. |
| | | 2 | -02 | ⌀12 А III ℓ = 4800 | 1 | 4.26 кг. |
| | | 3 | -03 | ⌀6 А I ℓ = 200 | 24 | 0.05 кг. |

294-3-34 м.84 -2-КЖИ-К-7

| | | | |
|---|---|---|---|
| Нач. отд. | Исаакович | | |
| Инженер | Хорьков | | |
| Гл. инж. пр. | Голов | | |
| ГАП | Пашенин | | |
| ГИП | Суй | | |
| Инженер | Пазников | | |

Каркас К-7

| Стадия | Масса | Масштаб |
|---|---|---|
| Р | 12.94 | |

Лист | Листов

ЦНИИЭП им. Б.С. Мезенцева

Формат А4

Альбом II

Типовой проект 294-3-34 м.84

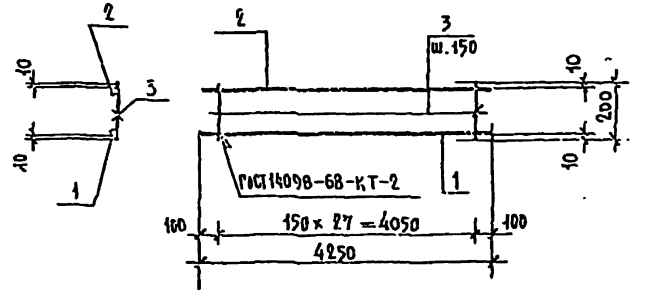


| Формат | Зона | Поз. | Обозначение | Наименование | Кол. | Примечание |
|---|---|---|---|---|---|---|
| | | | | Детали | | Масса ед. кг. |
| | | | | Сталь круглая ГОСТ 5781-82 | | |
| | | 1 | -2-КНИ-К-8-01 | ⌀12 А III ℓ = 4250 | 1 | 3.77 кг. |
| | | 2 | -02 | ⌀12 А III ℓ = 4250 | 1 | 3.77 кг. |
| | | 3 | -03 | ⌀6 А I ℓ = 200 | 28 | 0.05 кг. |

294-3-34 м.84 -2-КЖИ-К-8

| | | | |
|---|---|---|---|
| Нач. отд. | Исаакович | | |
| Инженер | Хорьков | | |
| Гл. инж. пр. | Голов | | |
| ГАП | Пашенин | | |
| ГИП | Суй | | |
| Инженер | Пазников | | |

Каркас К-8

| Стадия | Масса | Масштаб |
|---|---|---|
| Р | 8.81 | |

Лист | Листов

ЦНИИЭП им. Б.С. Мезенцева

Формат А4

Альбом II

Типовой проект 294-3-34 м.84

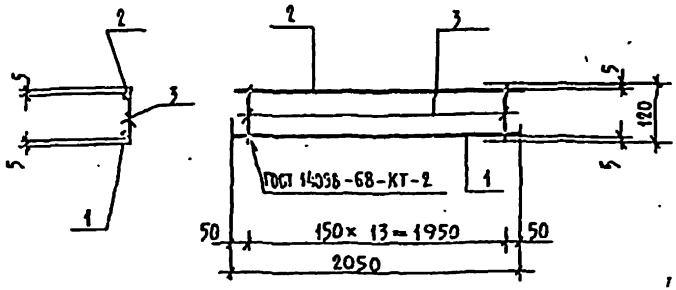


| Формат | Зона | Поз. | Обозначение | Наименование | Кол. | Примечание |
|---|---|---|---|---|---|---|
| | | | | Детали | | Масса ед. кг |
| | | | | Сталь круглая ГОСТ 5781-82 | | |
| | | 1 | -2-КЖИ-К-9-01 | Ф12А-II ℓ=2050 | 1 | 1.82 кг. |
| | | 2 | -02 | Ф12А-II ℓ=2050 | 1 | 1.82 кг. |
| | | 3 | -03 | Ф6А-I ℓ=120 | 14 | 0.027 кг |

294-3-34м.84-2-КЖИ-К-9

| | | | |
|---|---|---|---|
| Нач.маст. | Исаакович | | |
| Н.конт. | Корнев | | |
| Гл.инж. | Золов | | |
| ГАП | Пашенин | | |
| ГИП | Буй | | |
| Рук.грп. | Пальников | | |

Каркас К-9

| Стадия | Масса | Масштаб |
|---|---|---|
| Р | 4.02 | |
| Лист | Листов | |

ЦНИИЭП им. Б.С. Мезенцева

Формат А4

Альбом II

Типовой проект 294-3-34 м.84

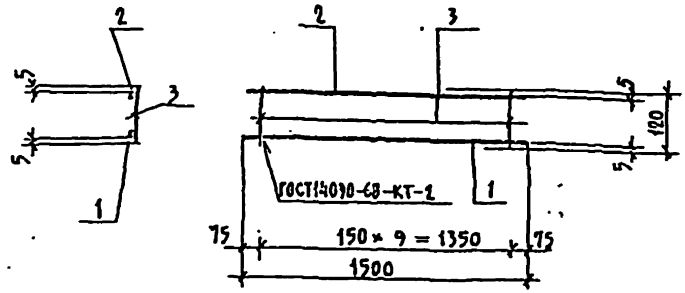


| Формат | Зона | Поз. | Обозначение | Наименование | Кол. | Примечание |
|---|---|---|---|---|---|---|
| | | | | Детали | | Масса ед. кг. |
| | | | | Сталь круглая ГОСТ 5781-82 | | |
| | | 1 | -2-КЖИ-К-10-01 | Ф10А-II ℓ=1500 | 1 | 0.93 кг. |
| | | 2 | -02 | Ф10А-II ℓ=1500 | 1 | 0.93 кг. |
| | | 3 | -03 | Ф6А-I ℓ=120 | 10 | 0.027 кг. |

294-3-34м.84-2-КЖИ-К-10

| | | | |
|---|---|---|---|
| Нач.маст. | Исаакович | | |
| Н.конт. | Корнев | | |
| Гл.инж. | Золов | | |
| ГАП | Пашенин | | |
| ГИП | Буй | | |
| Рук.грп. | Пальников | | |

Каркас К-10

| Стадия | Масса | Масштаб |
|---|---|---|
| Р | 2.13 | |
| Лист | Листов | |

ЦНИИЭП им. Б.С. Мезенцева

Формат А4

Альбом II

Типовой проект 294-3-34М.84

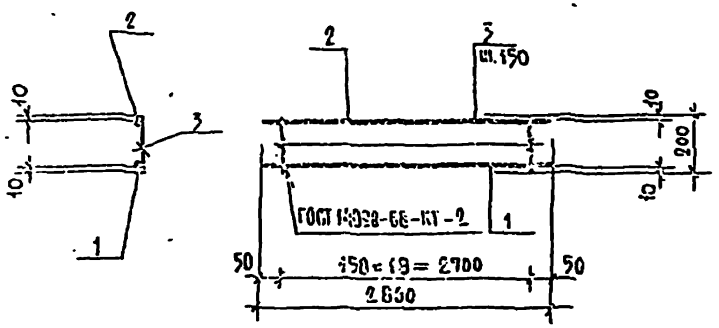


| Формат | Зона | Поз. | Обозначение | Наименование | Кол. | Примечание |
|---|---|---|---|---|---|---|
| | | | | Детали | | Масса ед. кг. |
| | | | | Сталь круглая ГОСТ 5781-82 | | |
| БЧ | | 1 | -2-КЖИ-К-11-01 | ⌀ 12 А-III ℓ = 2800 | 1 | 2.49 кг |
| БЧ | | 2 | -02 | ⌀ 12 А-III ℓ = 2800 | 1 | 2.49 кг |
| БЧ | | 3 | -03 | ⌀ 6 А-I ℓ = 200 | 19 | 0.05 кг |

294-3-34М.84 — 2-КЖИ-К-11

| | | | |
|---|---|---|---|
| Разраб. | Лакович | | |
| Инж. | Корнев | | |
| Гл.спец. | Волков | | |
| Нач.отд. | Пашенин | | |
| Гл.инж. | Мезенцев | | |

Каркас К-11

| Стадия | Масса | Масштаб |
|---|---|---|
| Р | 5.84 | |

Лист | Листов

ЦНИИЭП им. Б.С. Мезенцева

Формат А4

Альбом II

Типовой проект 294-3-34М.84

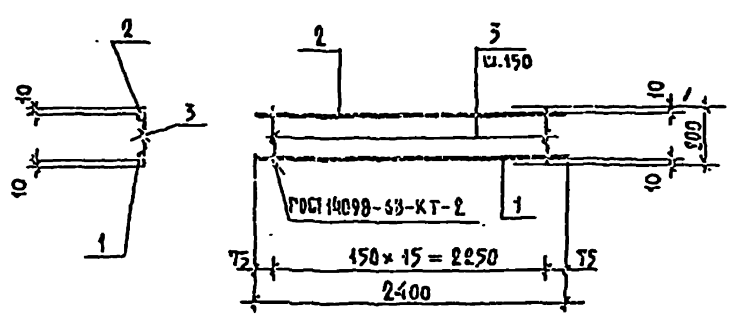


| Формат | Зона | Поз. | Обозначение | Наименование | Кол. | Примечание |
|---|---|---|---|---|---|---|
| | | | | Детали | | Масса ед. кг. |
| | | | | Сталь круглая ГОСТ 5781-82 | | |
| БЧ | | 1 | -2-КЖИ-К-12-01 | ⌀ 10 А-III ℓ = 2400 | 1 | 1.49 кг |
| БЧ | | 2 | -02 | ⌀ 10 А-III ℓ = 2400 | 1 | 1.48 кг |
| БЧ | | 3 | -03 | ⌀ 6 А-I ℓ = 200 | 16 | 0.05 кг |

294-3-34М.84 -2-КЖИ-К-12

| | | | |
|---|---|---|---|
| Разраб. | Лакович | | |
| Инж. | Корнев | | |
| Гл.спец. | Волков | | |
| Нач.отд. | Пашенин | | |
| Гл.инж. | Мезенцев | | |

Каркас К-12

| Стадия | Масса | Масштаб |
|---|---|---|
| Р | 3.68 | |

Лист | Листов

ЦНИИЭП им. Б.С. Мезенцева

Формат А4

Альбом II

Типовой проект 294-3-34Н.84

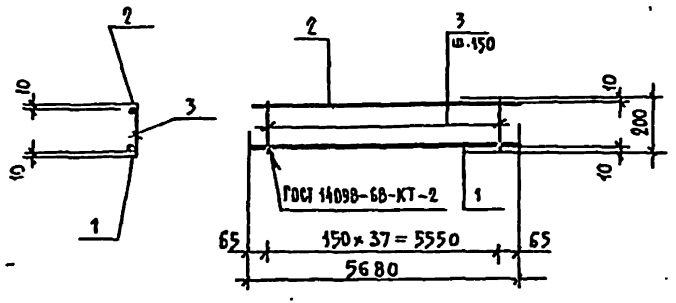


| Формат | Зона | Поз. | Обозначение | Наименование | Кол. | Примечание |
|---|---|---|---|---|---|---|
| | | | | Детали | | Масса ед. кг. |
| | | | | Сталь круглая ГОСТ 5781-82 | | |
| | | 1 | -2-КШИ-К-13-01 | Ø20 А-II ℓ = 5680 | 1 | 14.80кг |
| | | 2 | -02 | Ø12 А-II ℓ = 5680 | 1 | 5.0 кг |
| | | 3 | -03 | Ø8 А-I ℓ = 200 | 38 | 0.08 кг |

294-3-34Н.84-2-КШИ-К-13

| | | |
|---|---|---|
| Нач.маст. | Исаакович | |
| Н.контр. | Корнеев | |
| Гл.инж. | Волос | |
| ГАП | Пашенин | |
| ГИП | Буй | |
| Инж.-техн. | Павликов | |

Каркас К-13

| Стадия | Масса | Масштаб |
|---|---|---|
| Р | 22,04 | |

Лист | Листов

ЦНИИЭП им. Б.С. Мезенцева

Подпись и дата | Взам.инв.№ | Инв.№ подл.



Альбом II

Типовой проект 294-3-34Н.84

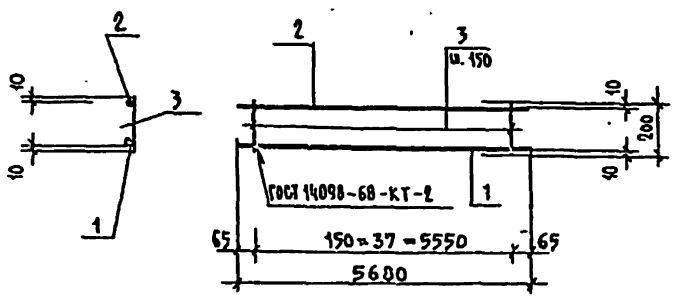


| Формат | Зона | Поз. | Обозначение | Наименование | Кол. | Примечание |
|---|---|---|---|---|---|---|
| | | | | Детали | | Масса ед. кг. |
| | | | | Сталь круглая ГОСТ 5781-82 | | |
| | | 1 | -2-КШИ-К-14-01 | Ø16 А-III ℓ = 5680 | 1 | 6.95 кг |
| | | 2 | -02 | Ø12 А-II ℓ = 5680 | 1 | 5.04 кг |
| | | 3 | -03 | Ø8 А-I ℓ = 200 | 38 | 0,08 кг |

294-3-34Н.84-2-КЖИ-К-14

| | | |
|---|---|---|
| Нач.маст. | Исаакович | |
| Н.контр. | Корнеев | |
| Гл.инж. | Волос | |
| ГАП | Пашенин | |
| ГИП | Буй | |
| Инж.-техн. | Павликов | |

Каркас К-14

| Стадия | Масса | Масштаб |
|---|---|---|
| Р | 14.32 | |

Лист | Листов

ЦНИИЭП им. Б.С. Мезенцева

Подпись и дата | Взам.инв.№ | Инв.№ подл.

Альбом II

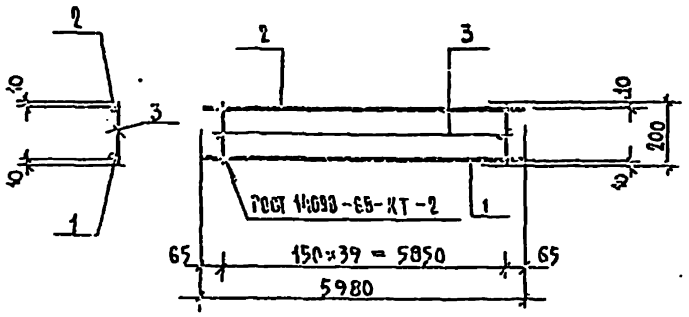


| Формат | Зона | Поз. | Обозначение | Наименование | | Кол. | Примечание |
|---|---|---|---|---|---|---|---|
| | | | | Детали | | | Масса ед. кг |
| | | | | Сталь круглая ГОСТ 5781-82 | | | |
| | | 1 | -2-КЖИ-К-15-01 | ⌀ 12 А-II | ℓ = 5980 | 1 | 5.31 кг |
| | | 2 | -02 | ⌀ 12 А-II | ℓ = 5980 | 1 | 5.31 кг |
| | | 3 | -03 | ⌀ 6 А-I | ℓ = 200 | 40 | 0.05 кг |

Типовой проект 294-3-34М.84

294-3-34М.84-2-КЖИ-К-15

| | | | |
|---|---|---|---|
| Нач.маст. | Исаакович | | |
| Н.контр. | Корнев | | |
| Гл.инж.пр. | Власов | | |
| ГАП | Пащенин | | |
| ГИП | Бэн | | |
| Утверд. | Бажанов | | |

Каркас К-15

| Стадия | Масса | Масштаб |
|---|---|---|
| Р | 12.52 | |

Лист | Листов

ЦНИИЭП им. Б.С. Мезенцева

Формат А4

Альбом II

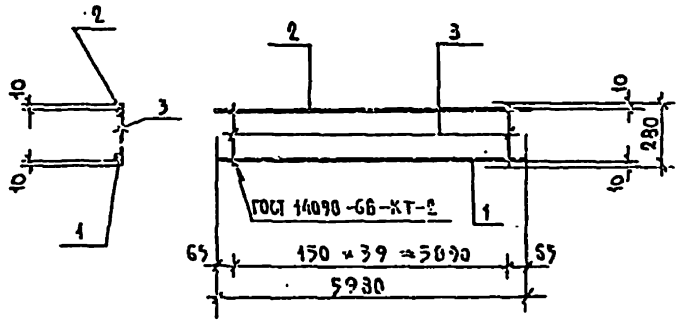


| Формат | Зона | Поз. | Обозначение | Наименование | | Кол. | Примечание |
|---|---|---|---|---|---|---|---|
| | | | | Детали | | | Масса ед. кг |
| | | | | Сталь круглая ГОСТ 5781-82 | | | |
| | | 1 | -2-КЖИ-К-16-01 | ⌀ 20 А-II | ℓ = 5980 | 1 | 14.75 кг |
| | | 2 | -02 | ⌀ 20 А-II | ℓ = 5980 | 1 | 14.75 кг |
| | | 3 | -03 | ⌀ 8 А-I | ℓ = 280 | 40 | 0.14 кг |

Типовой проект 294-3-34М.84

294-3-34М.84-2-КЖИ-К-16

| | | | |
|---|---|---|---|
| Нач.маст. | Исаакович | | |
| Н.контр. | Корнев | | |
| Гл.инж.пр. | Власов | | |
| ГАП | Пащенин | | |
| ГИП | Бэн | | |
| Утверд. | Бажанов | | |

Каркас К-16

| Стадия | Масса | Масштаб |
|---|---|---|
| Р | 33.92 | |

Лист | Листов

ЦНИИЭП им. Б.С. Мезенцева

Формат А4

Подпись и дата | Взам. инв. №

Альбом II

Типовой проект 294-3-34М.84

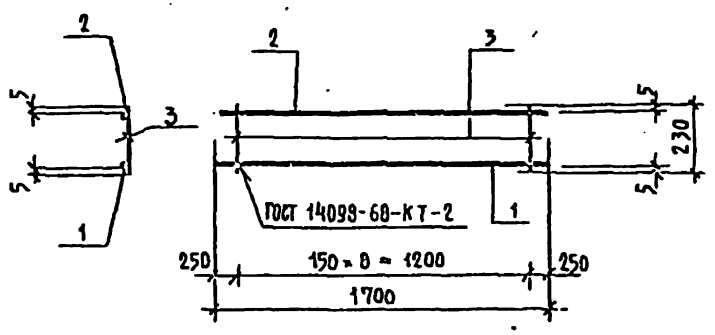


| Формат | Зона | Поз. | Обозначение | Наименование | | Кол. | Примечание |
|---|---|---|---|---|---|---|---|
| | | | | Детали | | | Масса ед. кг. |
| | | | | Сталь круглая ГОСТ 5781-82 | | | |
| | | 1 | -2-КЖН-К-17-01 | ⌀10 А-III | ℓ = 1700 | 1 | 1.05 кг |
| | | 2 | -02 | ⌀10 А-III | ℓ = 1700 | 1 | 1.05 кг |
| | | 3 | -03 | ⌀6 А-I | ℓ = 230 | 9 | 0.05 кг |

294-3-34М.84-2-КЖН-К-17

| | | | |
|---|---|---|---|
| Нач.маст. | Исакович | | |
| Н.контр. | Корнев | | |
| Гл.инж.пр. | Волов | | |
| ГАП | Пашенин | | |
| ГИП | Буй | | |
| Гл.спец. | Валанкоз | | |

Каркас К-17

| Стадия | Масса | Масштаб |
|---|---|---|
| Р | 2.57 | |
| Лист | Листов | |

ЦНИИЭП им. Б.С. Мезенцева

Формат А4

Альбом II

Типовой проект 294-3-34М.84

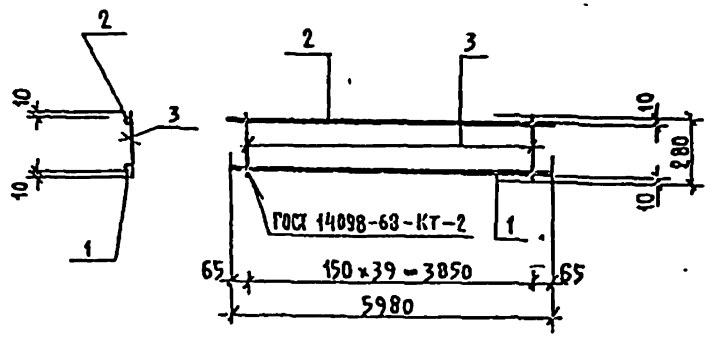


| Формат | Зона | Поз. | Обозначение | Наименование | | Кол. | Примечание |
|---|---|---|---|---|---|---|---|
| | | | | Детали | | | Масса ед. кг. |
| | | | | Сталь круглая ГОСТ 5781-82 | | | |
| | | 1 | -2-КЖН-К-18-01 | ⌀16 А-III | ℓ = 5980 | 1 | 9.45 кг |
| | | 2 | -02 | ⌀16 А-III | ℓ = 5980 | 1 | 9.45 кг |
| | | 3 | -03 | ⌀6 А-I | ℓ = 280 | 40 | 0.063 кг |

294-3-34М.84-2-КЖН-К-18

| | | | |
|---|---|---|---|
| Нач.маст. | Исакович | | |
| Н.контр. | Корнев | | |
| Гл.инж.пр. | Волов | | |
| ГАП | Пашенин | | |
| ГИП | Буй | | |
| Гл.спец. | Валанкоз | | |

Каркас К-18

| Стадия | Масса | Масштаб |
|---|---|---|
| Р | 21.45 | |
| Лист | Листов | |

ЦНИИЭП им. Б.С. Мезенцева

Формат А4

Альбом II

Типовой проект 294-3-34М.84

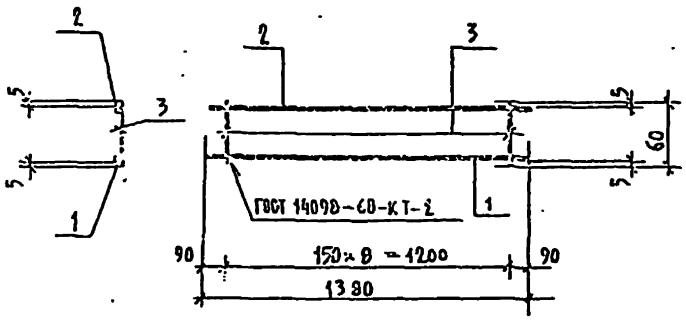


| Формат | Зона | Поз. | Обозначение | Наименование | | Кол. | Примечание |
|---|---|---|---|---|---|---|---|
| | | | | Детали | | | |
| | | | | Сталь круглая | ГОСТ 5781-82 | | Масса ед. кг. |
| Б4 | | 1 | -2-КЖИ-К-19-01 | ⌀ 10 А III | ℓ=1380 | 1 | 0.850 |
| Б4 | | 2 | -02 | ⌀ 10 А III | ℓ=1380 | 1 | 0.850 |
| Б4 | | 3 | -03 | ⌀ 6 А I | ℓ= 60 | 9 | 0.014 |

294-3-34М.84-2-КЖИ-К-19

| | | | |
|---|---|---|---|
| Нач.масс. | Исаакович | | |
| Н.контр. | Корнев | | |
| Гл.инж. | Болов | | |
| ГАП | Пашкин | | |
| ГИП | Бзн | | |
| Инж.гр.ин. | Альбиков | | |

Каркас К-19

| Стадия | Масса | Масштаб |
|---|---|---|
| Р | 1.83 | |
| Лист | Листов | |

ЦНИИЭП им. Б.С. Мезенцева

Формат А4

Альбом II

Типовой проект 294-3-34М.84

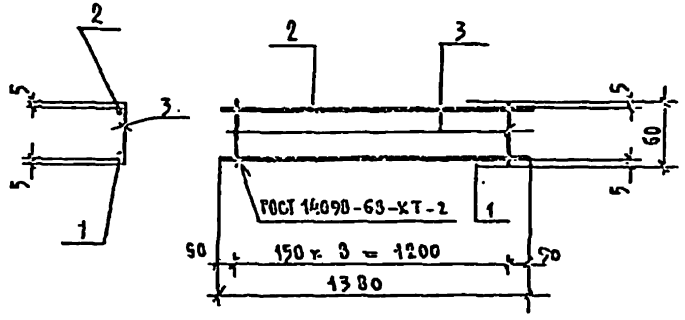


| Формат | Зона | Поз. | Обозначение | Наименование | | Кол. | Примечание |
|---|---|---|---|---|---|---|---|
| | | | | Детали | | | |
| | | | | Сталь круглая | ГОСТ 5781-82 | | Масса ед. кг. |
| Б4 | | 1 | -2-КЖИ-К-20-01 | ⌀ 6 А III | ℓ=1380 | 1 | 0.310 |
| Б4 | | 2 | -02 | ⌀ 6 А III | ℓ=1380 | 1 | 0.310 |
| Б4 | | 3 | -03 | ⌀ 6 А I | ℓ= 60 | 9 | 0.014 |

294-3-34М.-84-2-КЖИ-К-20

| | | | |
|---|---|---|---|
| Нач.масс. | Исаакович | | |
| Н.контр. | Корнев | | |
| Гл.инж. | Болов | | |
| ГАП | Пашкин | | |
| ГИП | Бзн | | |
| Инж.гр.ин. | Альбиков | | |

Каркас К-20

| Стадия | Масса | Масштаб |
|---|---|---|
| Р | 0.75 | |
| Лист | Листов | |

ЦНИИЭП им. Б.С. Мезенцева

Формат А4

Взам.инв.№ | Подпись и дата | Инв.№ подл.

Альбом II

Типовой проект 294-3-34М.84

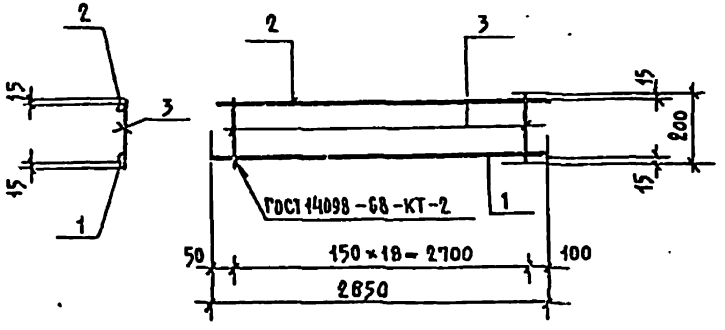


| Формат | Зона | Поз. | Обозначение | Наименование | | Кол. | Примечание |
|---|---|---|---|---|---|---|---|
| | | | | Детали | | | |
| | | | | Сталь круглая ГОСТ 5781-82 | | | Масса ед. кг. |
| БЧ | | 1 | -2-КЖИ-К-22-01 | Ø 10А III | ℓ=2850 | 1 | 1.76 кг |
| БЧ | | 2 | -02 | Ø 10А III | ℓ=2850 | 1 | 1.76 кг. |
| БЧ | | 3 | -03 | Ø 6 АI | ℓ=200 | 19 | 0.05 кг |

| | | |
|---|---|---|
| Нач. маст. | Исаакович | |
| Н. контр. | Корнев | |
| Гл. инж. пр. | Волов | |
| ГАП | Пашенин | |
| ГИП | Бун | |
| Рук. гр. инж. | Пазников | |

294-3-34М.84-2-КЖИ-К-22

Каркас К-22

| Стадия | Масса | Масштаб |
|---|---|---|
| Р | 4.47 | |
| Лист | Листов | |

ЦНИИЭП им. Б.С. Мезенцева

Альбом II

Типовой проект 294-3-34М.84

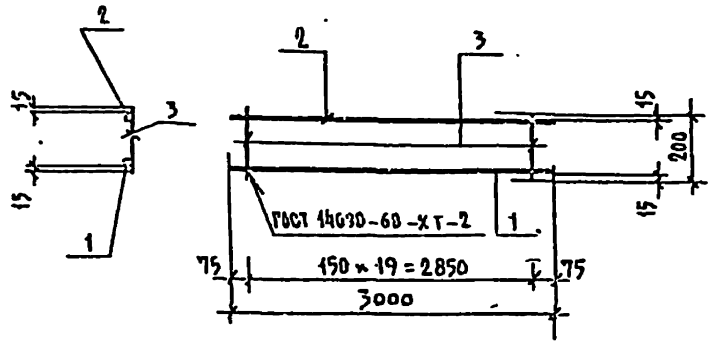


| Формат | Зона | Поз. | Обозначение | Наименование | | Кол. | Примечания |
|---|---|---|---|---|---|---|---|
| | | | | Детали | | | |
| | | | | Сталь круглая ГОСТ 5781-82 | | | Масса ед. кг. |
| БЧ | | 1 | -2-КЖИ-К-23-01 | Ø10А III | ℓ=3000 | 1 | 1.85 кг. |
| БЧ | | 2 | -02 | Ø10А III | ℓ=3000 | 1 | 1.85 кг. |
| БЧ | | 3 | -03 | Ø 6 АI | ℓ=200 | 20 | 0.05 кг. |

| | | |
|---|---|---|
| Нач. маст. | Исаакович | |
| Н. контр. | Корнев | |
| Гл. инж. пр. | Волов | |
| ГАП | Пашенин | |
| ГИП | Бун | |
| Рук. гр. инж. | Пазников | |

294-3-34М.84 2-КЖИ-К-23

Каркас К-23

| Стадия | Масса | Масштаб |
|---|---|---|
| Р | 4.7 | |
| Лист | Листов | |

ЦНИИЭП им. Б.С. Мезенцева

Альбом II

Типовой проект 294-3-34М.84

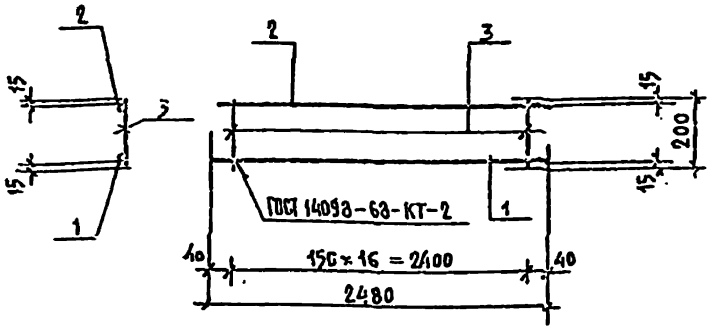


| Формат | Зона | Поз. | Обозначение | Наименование | | Кол. | Примечание |
|---|---|---|---|---|---|---|---|
| | | | | Детали | | | |
| | | | | Сталь круглая ГОСТ 5781-82 | | | Масса ед. кг. |
| Б4 | | 1 | -2-КШИ-К-24-01 | ⌀ 10 А III | ℓ = 2480 | 1 | 1.53 кг. |
| Б4 | | 2 | -02 | ⌀ 10 А III | ℓ = 2480 | 1 | 1.53 кг |
| Б4 | | 3 | -03 | ⌀ 6 А I | ℓ = 200 | 17 | 0.05 кг. |

| | | | |
|---|---|---|---|
| Нач.маст. | Исаакович | | |
| Н.контр. | Корнев | | |
| Гл.инж.пр. | Бобов | | |
| ГИП | Пащенко | | |
| Инж. | Бой | | |
| | Пальников | | |

294-3-34М.84 -2-КШИ-К-24

Каркас К-24

| Стадия | Масса | Масштаб |
|---|---|---|
| Р | 3,91 | |

Лист | Листов

ЦНИИЭП им. Б.С. Мезенцева

Альбом II

Типовой проект 294-3-34М.84

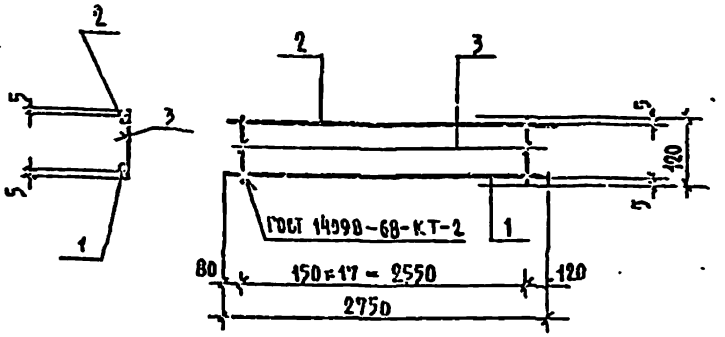


| Формат | Зона | Поз. | Обозначение | Наименование | | Кол. | Примечание |
|---|---|---|---|---|---|---|---|
| | | | | Детали | | | |
| | | | | Сталь круглая ГОСТ 5781-82 | | | Масса ед. кг. |
| Б4 | | 1 | -2-КШИ-К-25-01 | ⌀ 10 А III | ℓ = 2750 | 1 | 1.7 кг. |
| Б4 | | 2 | -02 | ⌀ 10 А III | ℓ = 2750 | 1 | 1.7 кг |
| Б4 | | 3 | -03 | ⌀ 6 А I | ℓ = 120 | 18 | 0.03 |

| | | | |
|---|---|---|---|
| Нач.маст. | Исаакович | | |
| Н.контр. | Корнев | | |
| Гл.инж.пр. | Бобов | | |
| ГИП | Пащенко | | |
| Инж. | Бой | | |
| | Пальников | | |

294-3-34М.84 -2-КШИ-К-25

Каркас К-25

| Стадия | Масса | Масштаб |
|---|---|---|
| Р | 3.94 | |

Лист | Листов

ЦНИИЭП им. Б.С. Мезенцева

Формат А4

Альбом II

Типовой проект 294-3-34Н.84

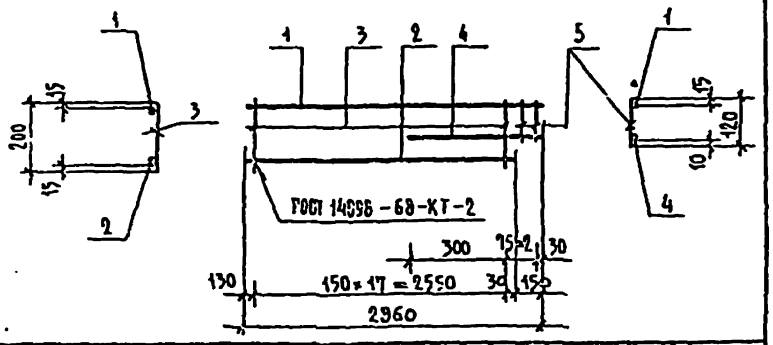


| Формат | Зона | Поз. | Обозначение | Наименование | | Кол. | Примечание |
|---|---|---|---|---|---|---|---|
| | | | | Детали | | | |
| | | | | Сталь круглая ГОСТ 5781-82 | | | Масса ед. кг. |
| Б4 | | 1 | -2-КЖИ-К-26-01 | ⌀10 А II | ℓ=2860 | 1 | 1.77 |
| Б4 | | 2 | -02 | ⌀10 А II | ℓ=2860 | 1 | 1.77 |
| Б4 | | 3 | -03 | ⌀6 А I | ℓ=200 | 18 | 0.05 |
| Б4 | | 4 | -04 | ⌀10 А II | ℓ=480 | 1 | 0.30 |
| Б4 | | 5 | -05 | ⌀6 А I | ℓ=120 | 2 | 0.03 |

294-3-34Н.84-2-КЖИ-К-26

| | | |
|---|---|---|
| Нач.маст. | Исаакович | |
| Н.контр. | Корнев | |
| Гл.инж. | Волов | |
| ГАП | Пащенин | |
| ГИП | Бэн | |
| Рук.грп. | Павликов | |

Каркас К-26

| Стадия | Масса | Масштаб |
|---|---|---|
| Р | 4.30 | |
| Лист | Листов | |

ЦНИИЭП им. Б.С. Мезенцева

Формат А4

Альбом II

Типовой проект 294-3-34Н.84

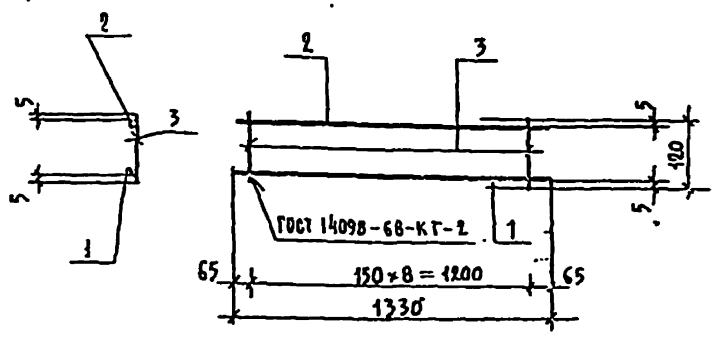


| Формат | Зона | Поз. | Обозначение | Наименование | | Кол. | Примечания |
|---|---|---|---|---|---|---|---|
| | | | | Детали | | | |
| | | | | Сталь круглая ГОСТ 5781-82 | | | Масса ед. кг. |
| Б4 | | 1 | -2-КЖИ-К-27-01 | ⌀10 А III | ℓ=1330 | 1 | 0.82 |
| Б4 | | 2 | -02 | ⌀10 А III | ℓ=1330 | 1 | 0.82 |
| Б4 | | 3 | -03 | ⌀6 А I | ℓ=120 | 9 | 0.03 |

294-3-34Н.84-2-КЖИ-К-27

| | | |
|---|---|---|
| Нач.маст. | Исаакович | |
| Н.контр. | Корнев | |
| Гл.инж. | Волов | |
| ГАП | Пащенин | |
| ГИП | Бэн | |
| Рук.грп. | Павликов | |

Каркас К-27

| Стадия | Масса | Масштаб |
|---|---|---|
| Р | 1.91 | |
| Лист | 1 Листов | |

ЦНИИЭП им. Б.С. Мезенцева

Формат А4

Альбом II

Типовой проект 294-3-34М 84

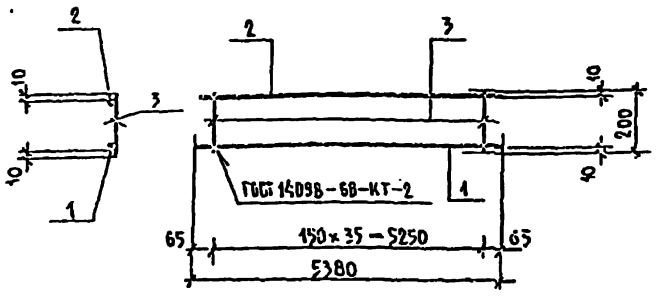


| Формат | Зона | Поз. | Обозначение | Наименование | Кол. | Примечание |
|---|---|---|---|---|---|---|
| | | | | Деталь | | |
| | | | | Сталь круглая ГОСТ 5781-82 | | Масса 1 ед. кг. |
| Б4 | | 1 | -2-КНН-К-23-01 | ⌀16 АIII ℓ=5380 | 1 | 8.5 кг |
| Б4 | | 2 | -02 | ⌀12 АIII ℓ=5380 | 1 | 4.8 кг |
| Б4 | | 3 | -03 | ⌀8 АI ℓ=200 | 36 | 0.06 кг |

294-3-34М.84-2-КНН-К-28

Каркас К-28

| Стадия | Масса | Масштаб |
|---|---|---|
| Р | 16.2 | |

Лист | Листов

ЦНИИЭП им Б.С. Мезенцева

Формат А4

Альбом II

Типовой проект 294-3-34М 84

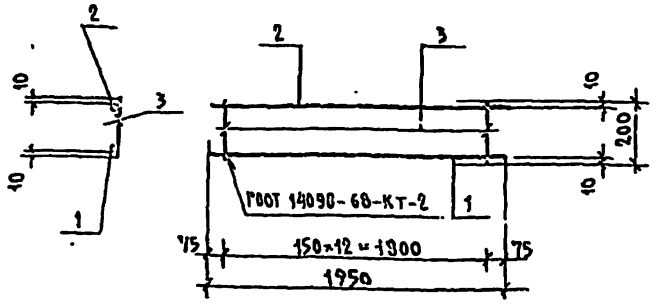


| Формат | Зона | Поз. | Обозначение | Наименование | Кол. | Примечание |
|---|---|---|---|---|---|---|
| | | | | Деталь | | |
| | | | | Сталь круглая ГОСТ 5781-82 | | Масса 1 ед. кг. |
| Б4 | | 1 | -2-КНН-К-29-01 | ⌀12 АIII ℓ=1950 | 1 | 1.74 |
| Б4 | | 2 | -02 | ⌀12 АIII ℓ=1950 | 1 | 1.74 |
| Б4 | | 3 | -03 | ⌀6 АI ℓ=200 | 13 | 0.05 |

294-3-34М.84-2-КНН-К-29

Каркас К-29

| Стадия | Масса | Масштаб |
|---|---|---|
| Р | 4.13 | |

Лист | Листов

ЦНИИЭП им Б.С. Мезенцева

Формат А4

29.02.03

Альбом II

Типовой проект 294-3-34М.84

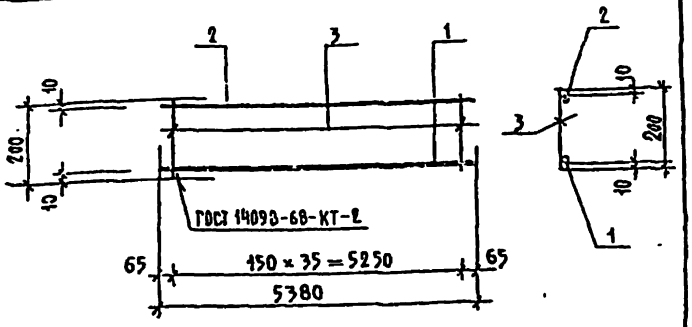


| Формат | Зона | Поз. | Обозначение | Наименование | | Кол. | Примечание |
|---|---|---|---|---|---|---|---|
| | | | | Детали | | | |
| | | | | Сталь круглая ГОСТ 5781-82 | | | |
| Б4 | | 1 | -2-КЖИ-К-30-01 | ⌀20 А-II | ℓ=5380 | 1 | 13,3кг |
| Б4 | | 2 | -02 | ⌀12 А-II | ℓ=5380 | 1 | 4,8 кг |
| Б4 | | 3 | -03 | ⌀6 А-I | ℓ=200 | 36 | 0,05кг |

294-3-34М.84-2-КЖИ-К-30

| | | | |
|---|---|---|---|
| Нач.мас. | Голкович | | |
| Н.контр. | Корнеев | | |
| Гл.инж. | Волов | | |
| ГАП | Пашенин | | |
| ГИП | Буй | | |
| Рукр.гр. | Павликов | | |

Каркас К-30

| Стадия | Масса | Масштаб |
|---|---|---|
| Р | 19,85 | |

Лист | Листов

ЦНИИЭП им. Б.С.Мезенцева

Формат А4

Альбом II

Типовой проект 294-3-34М.84

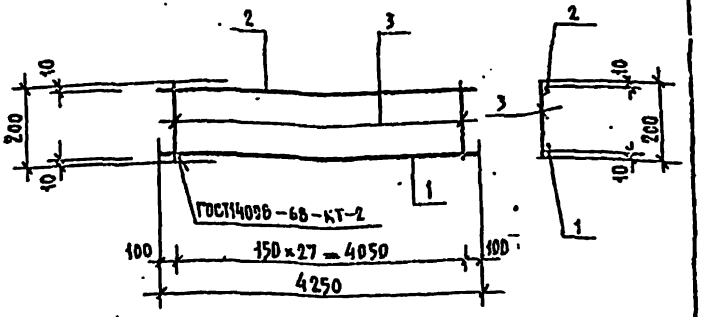


| Формат | Зона | Поз. | Обозначение | Наименование | | Кол. | Примечание |
|---|---|---|---|---|---|---|---|
| | | | | Детали | | | |
| | | | | Сталь круглая ГОСТ 5781-82 | | | |
| Б4 | | 1 | -2-КЖИ-К-31-01 | ⌀16 А-III | ℓ=4250 | 1 | 8,7 кг |
| Б4 | | 2 | -02 | ⌀10 А-II | ℓ=4250 | 1 | 2,62кг |
| Б4 | | 3 | -03 | ⌀6 А-I | ℓ=200 | 28 | 0,05 кг |

294-3-34М.84-2-КЖИ-К-31

| | | | |
|---|---|---|---|
| Нач.мас. | Голкович | | |
| Н.контр. | Корнеев | | |
| Гл.инж.п. | Волов | | |
| ГАП | Пашенин | | |
| ГИП | Буй | | |
| Рукр.гр. | Павликов | | |

Каркас К-31

| Стадия | Масса | Масштаб |
|---|---|---|
| Р | 10,72 | |

Лист | Листов

ЦНИИЭП им. Б.С.Мезенцева

Формат А4

Альбом II

Типовой проект 294-3-34М.84

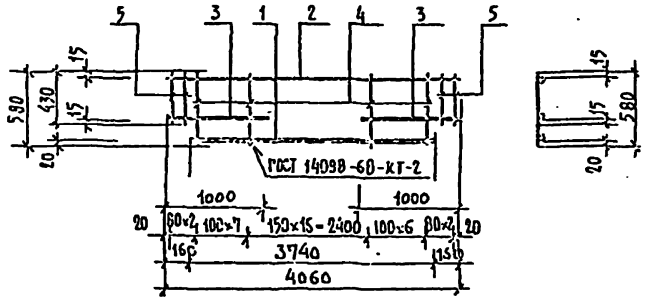


| Формат | Зона | Поз. | Обозначение | Наименование | | Кол. | Примечание |
|---|---|---|---|---|---|---|---|
| | | | | Детали | | | |
| | | | | Сталь круглая ГОСТ 5781-82 | | | |
| Б4 | | 1 | -2-КЖИ-К-32-01 | Ø 20 А-III | ℓ = 3740 | 1 | 18.2 кг |
| Б4 | | 2 | -02 | Ø 16 А-II | ℓ = 4060 | 1 | 6.5 кг |
| Б4 | | 3 | -03 | Ø 25 А-III | ℓ = 1000 | 2 | 3.85 кг |
| Б4 | | 4 | -04 | Ø 6 А-I | ℓ = 380 | 30 | 0.23 кг |
| Б4 | | 5 | -05 | Ø 8 А-I | ℓ = 430 | 4 | 0.17 кг |

| | | | | | |
|---|---|---|---|---|---|
| Нач.маст. | Исакович | | 294-3-34М.84-2-КЖИ-К-32 | | |
| Н.контр. | Корнев | | Каркас К-32 | Стадия | Масса | Масштаб |
| Гл.инж.пр. | Волов | | | Р | 39.98 | |
| ГАП | Пашенин | | | Лист | Листов | |
| ГИП | Буй | | | ЦНИИЭП им. Б.С. Мезенцева | |
| Разраб. | Пабячков | | | | |

Подпись и дата | Взам.инв.№

Формат А4

Альбом II

Типовой проект 294-3-34М.84

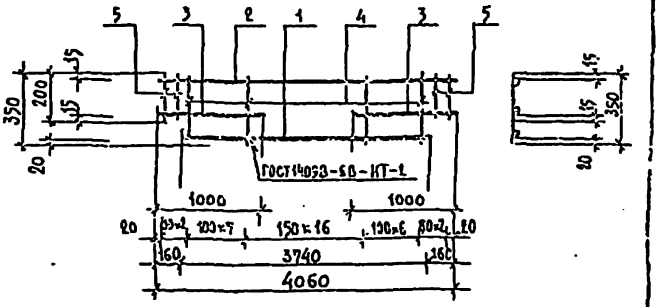


| Формат | Зона | Поз. | Обозначение | Наименование | | Кол. | Примечание |
|---|---|---|---|---|---|---|---|
| | | | | Детали | | | |
| | | | | Сталь круглая ГОСТ 5781-82 | | | |
| Б4 | | 1 | -2-КЖИ-К-33-01 | Ø 20 А-III | ℓ = 3740 | 1 | 9.23 кг |
| Б4 | | 2 | -02 | Ø 10 А-III | ℓ = 4060 | 1 | 2.50 кг |
| Б4 | | 3 | -03 | Ø 10 А-II | ℓ = 1000 | 2 | 0.62 кг |
| Б4 | | 4 | -04 | Ø 8 А-I | ℓ = 350 | 30 | 0.13 кг |
| Б4 | | 5 | -05 | Ø 8 А-I | ℓ = 200 | 4 | 0.08 кг |

| | | | | | |
|---|---|---|---|---|---|
| Нач.маст. | Исакович | | 294-3-34М.84-2-КЖИ-К-33 | | |
| Н.контр. | Корнев | | Каркас К-33 | Стадия | Масса | Масштаб |
| Гл.инж.пр. | Волов | | | Р | 17.19 | |
| ГАП | Пашенин | | | Лист | Листов | |
| ГИП | Буй | | | ЦНИИЭП им. Б.С. Мезенцева | |
| Разраб. | Пабячков | | | | |

Подпись и дата | Взам.инв.№

Формат А4

Альбом II

Типовой проект 294-3-34М.84

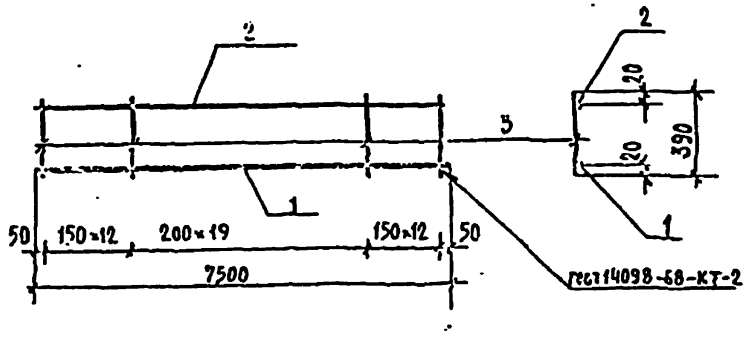


| Формат | Зона | Поз. | Обозначение | Наименование | Кол. | Примечание |
|---|---|---|---|---|---|---|
| | | | | Детали | | Масса ед. кг |
| | | | | ⌀22АII, ГОСТ 5781-82 | | |
| Б.ч. | | 1 | -2-КЖИ-К-34-01 | ℓ=7500 | 1 | 22,380 |
| | | | | ⌀12АI, ГОСТ 5781-82 | | |
| Б.ч. | | 2 | -02 | ℓ=7500 | 1 | 6,670 |
| | | | | ⌀8АI, ГОСТ 5781-82 | | |
| Б.ч. | | 3 | -03 | ℓ=390 | 44 | 0,154 |

294-3-34М.84-2-КЖИ-К-34

| | | | |
|---|---|---|---|
| Нач.маст. | Исакович | | |
| Н.констр. | Корнев | | |
| Гл.инж.пр. | Волов | | |
| ГАП | Вашенин | | |
| ГИП | Бум | | |
| Рукоп.гр. | Безмисерова | | |

Каркас К-34

| Стадия | Масса | Масштаб |
|---|---|---|
| Р | 35,826 | |
| Лист | Листов | |

ЦНИИЭП им. Б.С.Мезенцева

Альбом II

Типовой проект 294-3-34М.84

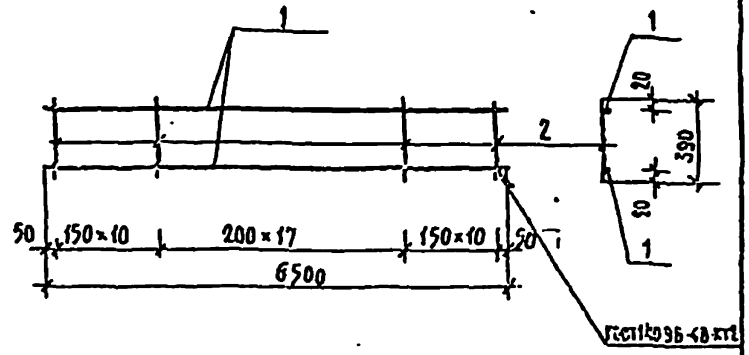


| Формат | Зона | Поз. | Обозначение | Наименование | Кол. | Примечание |
|---|---|---|---|---|---|---|
| | | | | Детали | | Масса, ед. кг |
| | | | | ⌀12АI, ГОСТ 5781-82 | | |
| Б.ч. | | 1 | -2-КЖИ-К-35-01 | ℓ=6500 | 2 | 5,780 |
| | | | | ⌀6АI, ГОСТ 5781-82 | | |
| Б.ч. | | 2 | -02 | ℓ=390 | 38 | 0,087 |

294-3-34М.84-2-КЖИ-К-35

| | | | |
|---|---|---|---|
| Нач.маст. | Исакович | | |
| Н.констр. | Корнев | | |
| Гл.инж.пр. | Волов | | |
| ГАП | Вашенин | | |
| ГИП | Бум | | |
| Рукоп.гр. | Безмисерова | | |

Каркас К-35

Сталь класса АI ГОСТ 5781-82

| Стадия | Масса | Масштаб |
|---|---|---|
| Р | 14,866 | |
| Лист | Листов | |

ЦНИИЭП им. Б.С.Мезенцева

Формат А4

Альбом II

Типовой проект 294-3-34Н.84

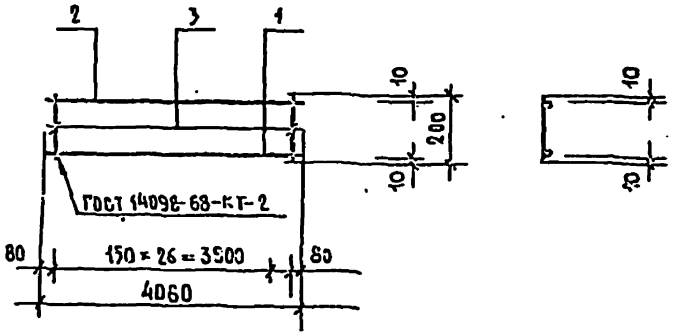


| Формат | Зона | Поз. | Обозначение | Наименование | | Кол. | Примечание |
|---|---|---|---|---|---|---|---|
| | | | | Детали | | | Масса 2д. кг. |
| | | | | Сталь круглая ГОСТ 5781-82 | | | |
| БН | | 1 | -2-КЖИ-К- -01 | ⌀12А-III | ℓ= 4060 | 1 | 3.61 |
| БН | | 2 | -02 | ⌀12А-III | ℓ= 4060 | 1 | 3.61 |
| БН | | 3 | -03 | ⌀6А-I | ℓ= 200 | 27 | 0.045 |

294-3-34Н.84 -2-КЖИ-К-36

| | | | |
|---|---|---|---|
| Нач.отд. | Белкович | | |
| Н.контр. | Корнеев | | |
| Гл.инж.пр. | Волов | | |
| ГАП | Пашенкин | | |
| ГИП | Буй | | |
| Рукоп. | Назаков | | |

Каркас К-36

| Стадия | Масса | Масштаб |
|---|---|---|
| Р | 8.44 | |
| Лист | Листов | |

ЦНИИЭП им. Б.С. Метенцева

Альбом II

Типовой проект 294-3-34Н.84

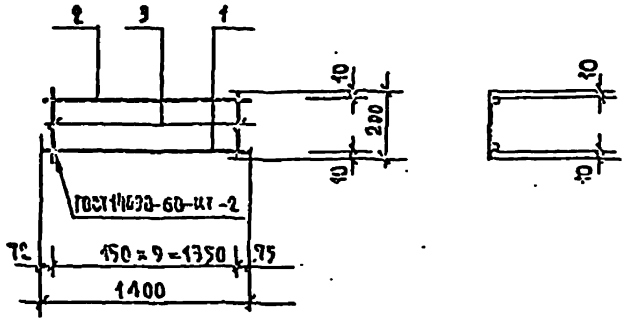


| Формат | Зона | Поз. | Обозначение | Наименование | | Кол. | Примечание |
|---|---|---|---|---|---|---|---|
| | | | | Детали | | | |
| | | | | Сталь круглая ГОСТ 5781-82 | | | |
| БН | | 1 | -2-КЖИ-К -01 | ⌀6А-II | ℓ= 1400 | 1 | 0.32 |
| БН | | 2 | -02 | ⌀6А-II | ℓ= 1400 | 1 | 0.32 |
| БН | | 3 | -03 | ⌀6А-I | ℓ= 200 | 10 | 0.045 |

294-3-34Н.84-2-КЖИ-К-37

| | | | |
|---|---|---|---|
| Нач.отд. | Белкович | | |
| Н.контр. | Корнеев | | |
| Гл.инж.пр. | Волов | | |
| ГАП | Пашенкин | | |
| ГИП | Буй | | |
| Рукоп. | Назаков | | |

Каркас К-37

| Стадия | Масса | Масштаб |
|---|---|---|
| Р | 1.09 | |
| Лист | Листов | |

ЦНИИЭП им. Б.С. Метенцева

Формат А4

Альбом II

Типовой проект 294-3-34М.84

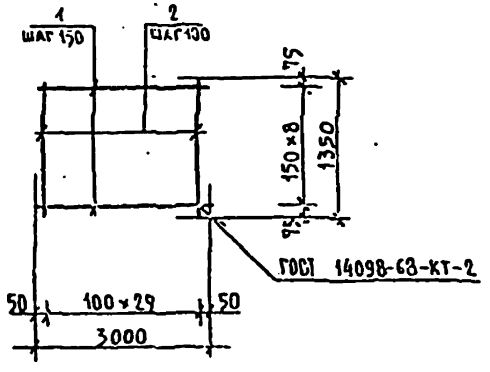


| Формат | Зона | Поз. | Обозначение | Наименование | Кол. | Примечание |
|---|---|---|---|---|---|---|
| | | | | Детали | | |
| | | | | Сталь круглая ГОСТ 5781-82 | | Масса ед. кг. |
| Б4 | | 1 | -2-КНН-С-1-01 | ⌀6 AI ℓ=3000 | 9 | 0.68 |
| Б4 | | 2 | -02 | ⌀6 AIII ℓ=1350 | 30 | 0.30 |

294-3-34М.84-2-КНН-С-1

| | | | | | |
|---|---|---|---|---|---|
| Нач.маст. | Исаакович | | Сетка С-1 | Стадия | Масса | Масштаб |
| Н.контр. | Корнев | | | Р | 15.12 | |
| Гл.инж.пр. | Волов | | | Лист | Листов | |
| ГАП | Пашенин | | | ЦНИИЭП им. Б.С. Мезенцева | | |
| ГИП | Бук | | | | | |
| Инженер | Павликов | | | | | |

Альбом II

Типовой проект 294-3-34М.84

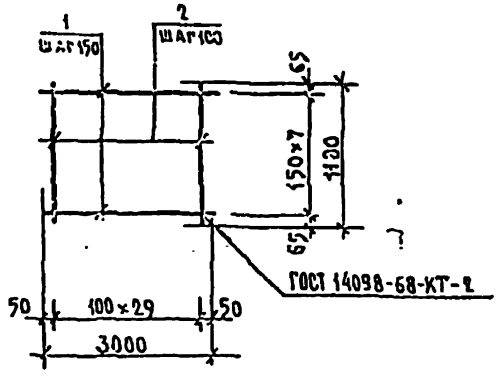


| Формат | Зона | Поз. | Обозначение | Наименование | Кол. | Примечание |
|---|---|---|---|---|---|---|
| | | | | Детали | | |
| | | | | Сталь круглая ГОСТ 5781-82 | | Масса ед. кг. |
| Б4 | | 1 | -2-КНН-С-2-01 | ⌀6 AI ℓ=3000 | 8 | 0.68 |
| Б4 | | 2 | -02 | ⌀6 AIII ℓ=1100 | 30 | 0.27 |

294-3-34М.84-2-КНН-С-2

| | | | | | |
|---|---|---|---|---|---|
| Нач.маст. | Исаакович | | Сетка С-2 | Стадия | Масса | Масштаб |
| Н.контр. | Корнев | | | Р | 13.54 | |
| Гл.инж.пр. | Волов | | | Лист | Листов | |
| ГАП | Пашенин | | | ЦНИИЭП им. Б.С. Мезенцева | | |
| ГИП | Бук | | | | | |
| Инженер | Павликов | | | | | |

Альбом II

Типовой проект 294-3-34М.84

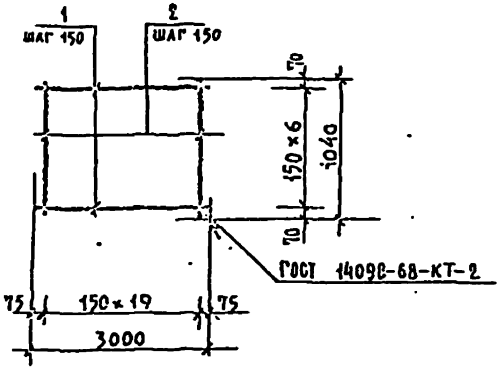


| Формат | Зона | Поз. | Обозначение | Наименование | | Кол. | Примечание |
|---|---|---|---|---|---|---|---|
| | | | | Детали | | | |
| | | | | Сталь круглая ГОСТ 5781-82 | | | Масса ед. кг |
| Б4 | | 1 | -2-КЖИ-С-3-01 | Ф6 А I | ℓ=3000 | 6 | 0.68 |
| Б4 | | 2 | -02 | Ф6 А III | ℓ=1040 | 20 | 0.24 |

294-3-34М.84-2-КЖИ-С-3

| | | | |
|---|---|---|---|
| Нач.отд. | Полякова | | |
| Н.контр. | Корнеев | | |
| Гл.инж. | Волов | | |
| Гл.арх. | Пашенин | | |
| Гл.спец. | Бэй | | |
| Инженер | Газанков | | |

Сетка С-3

| Стадия | Масса | Масштаб |
|---|---|---|
| Р | 8.90 | |
| Лист | Листов | |

ЦНИИЭП им. Б.С.Мезенцева

Формат А4

Альбом II

Типовой проект 294-3-34М.84

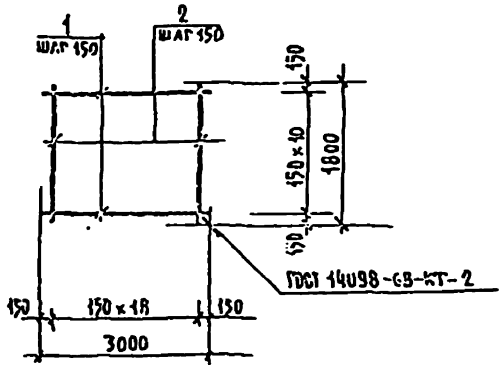


| Формат | Зона | Поз. | Обозначение | Наименование | | Кол. | Примечание |
|---|---|---|---|---|---|---|---|
| | | | | Детали | | | |
| | | | | Сталь круглая ГОСТ 5781-82 | | | Масса ед. кг |
| Б4 | | 1 | -2-КЖИ-С-4-01 | Ф8 А III | ℓ=3000 | 11 | 1.19 |
| Б4 | | 2 | -02 | Ф8 А II | ℓ=1800 | 19 | 0.71 |

294-3-34М.84-2-КЖИ-С-4

| | | | |
|---|---|---|---|
| Нач.отд. | Исаакович | | |
| Н.контр. | Корнеев | | |
| Гл.инж. | Волов | | |
| Гл.арх. | Пашенин | | |
| Гл.спец. | Бэй | | |
| Инженер | Газанков | | |

Сетка С-4

Сталь класса А II ГОСТ 5781-82

| Стадия | Масса | Масштаб |
|---|---|---|
| Р | 24,58 | |
| Лист | Листов | |

ЦНИИЭП им. Б.С.Мезенцева

Формат А4

Взам.инв.№ | Подпись и дата | Инв.№ подл.

Альбом II

Типовой проект 294-3-34М.84

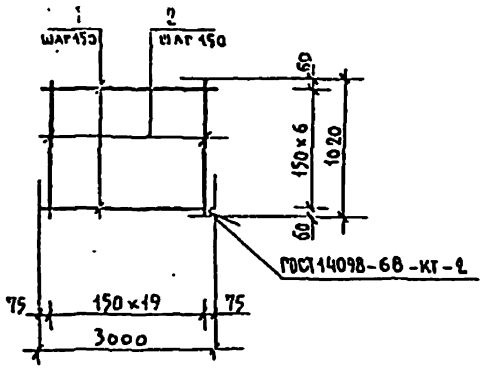


| Формат | Зона | Поз. | Обозначение | Наименование | Кол. | Примечание |
|---|---|---|---|---|---|---|
| | | | | Металл | | |
| | | | | Сталь круглая ГОСТ 5781-82 | | Масса ед. кг |
| Б4 | | 1 | -2-КЖИ-С-5-01 | ⌀6 AI ℓ=3000 | 7 | 0.68 |
| Б4 | | 2 | -02 | ⌀6 AII ℓ=1020 | 20 | 0.23 |

294-3-34М.84-2-КЖИ-С-5

| | | | |
|---|---|---|---|
| Гл.инж.пр. | Исакович | | |
| Н.отд. | Хорнев | | |
| Гл.инж.пр. | Болов | | |
| ГИП | Нашенин | | |
| ГИП | Буч | | |
| Рук.гр. | Пазников | | |

Сетка С-5

| Стадия | Масса | Масштаб |
|---|---|---|
| Р | 9.36 | |

Лист | Листов

ЦНИИЭП им. Б.С. Мезенцева

Формат А4

Альбом II

Типовой проект 294-3-34М.84

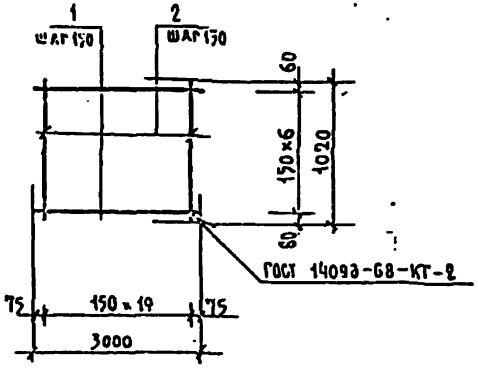


| Формат | Зона | Поз. | Обозначение | Наименование | Кол. | Примечание |
|---|---|---|---|---|---|---|
| | | | | Металл | | |
| | | | | Сталь круглая ГОСТ 5781-82 | | Масса ед. кг. |
| Б4 | | 1 | -2-КЖИ-С-6-01 | ⌀8 AI ℓ=3000 | 7 | 1.19 |
| Б4 | | 2 | -02 | ⌀6 AI ℓ=1020 | 20 | 0.40 |

294-3-34М.84-2-КЖИ-С-6

| | | | |
|---|---|---|---|
| Гл.инж.пр. | Исакович | | |
| Н.отд. | Хорнев | | |
| Гл.инж.пр. | Болов | | |
| ГИП | Нашенин | | |
| ГИП | Буч | | |
| Рук.гр. | Пазников | | |

Сетка С-6

Сталь класса AI ГОСТ 5781-82

| Стадия | Масса | Масштаб |
|---|---|---|
| Р | 16.33 | |

Лист | Листов

ЦНИИЭП им. Б.С. Мезенцева

Формат А4

Альбом II

Типовой проект 294-3-34 М.84

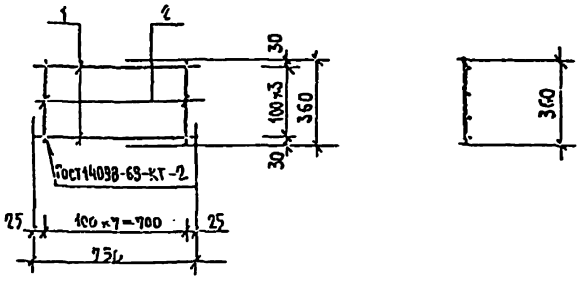


| Формат | Зона | Поз. | Обозначение | Наименование | Кол. | Примечание |
|---|---|---|---|---|---|---|
| | | | | Детали | | Масса ед. кг. |
| | | | | Сталь круглая ГОСТ 5781-82 | | |
| | | 1 | -2-КНИ-С-7-01 | Ø8 А-I ℓ=750 | 4 | 0.3 |
| | | 2 | -02 | Ø8 А-I ℓ=360 | 8 | 0.14 |

294-3-34 М.84-2-КНИ-С-7

| | | | |
|---|---|---|---|
| Нач.маст. Исаакович | Сетка С-7 | Стадия Р | Масса 2.32 |
| Н.контр. | | Лист | Листов |
| Гл.инж.пр. | | Сталь класса АI ГОСТ 5781-82 | ЦНИИЭП им. Б.С. Мезенцева |
| ГАП | | | |
| ГИП | | | |

Формат А4

Альбом II

Типовой проект 294-3-34 М.84

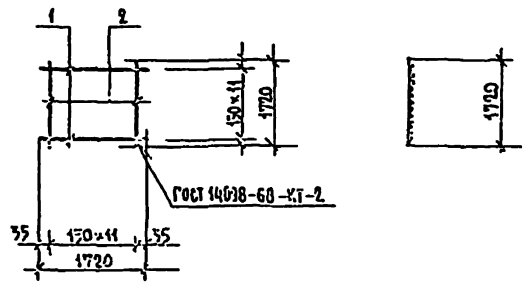


| Формат | Зона | Поз. | Обозначение | Наименование | Кол. | Примечание |
|---|---|---|---|---|---|---|
| | | | | Детали | | Масса ед. кг. |
| | | | | Сталь круглая ГОСТ 5781-82 | | |
| | | 1 | -2-КНИ-С-1р-01 | Ø12 А-II ℓ=1720 | 12 | 1.53 |
| | | 2 | -02 | Ø6 А-I ℓ=1720 | 12 | 0.39 |

294-3-34 М.84-2-КНИ-С-1Р

| | | | |
|---|---|---|---|
| Нач.маст. Исаакович | Сетка С-1Р | Стадия Р | Масса 21.04 |
| Н.контр. Корнев | | Лист | Листов |
| Гл.инж.пр. Болов | | | ЦНИИЭП им. Б.С. Мезенцева |
| ГАП Пашенин | | | |
| ГИП Бэй | | | |
| Разработал Пасынков | | | |

Формат А4

Альбом II

Типовой проект 294-3-34 М.84

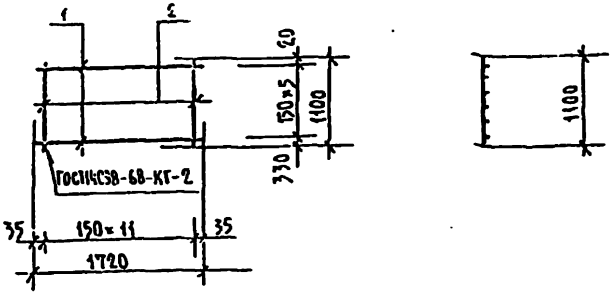


| Позиция | Зона | Поз. | Обозначение | Наименование | Кол. | Примечание |
|---|---|---|---|---|---|---|
| | | | | Детали | | Масса ед. кг. |
| | | | | Сталь круглая ГОСТ 5781-82 | | |
| | | 1 | -2-КНИ-С-2р 01 | ⌀6 А-III ℓ=1720 | 12 | 0.39 |
| | | 2 | -02 | ⌀6 А-III ℓ=1100 | 6 | 0.25 |

| | | | |
|---|---|---|---|
| Нач.отд. | Исаакович | | 294-3-34 М.84-2-КНИ-С-2Р |
| Н.контр. | Корнев | | Сетка С-2Р |
| Гл.инж.пр. | Болоб | | Стадия: Р; Масса; Масштаб |
| ГАП | Пашенин | | Лист; Листов |
| ГИП | Ежи | | ЦНИИЭП им. Б.С.Мезенцева |
| Инж.кат. | Назаров | | |

Сталь класса А III ГОСТ 5781-82

Альбом II

Типовой проект 294-3-34 М.84

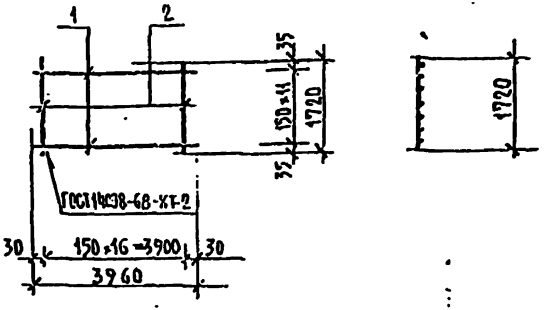


| Позиция | Зона | Поз. | Обозначение | Наименование | Кол. | Примечание |
|---|---|---|---|---|---|---|
| | | | | Детали | | |
| | | | | Сталь круглая ГОСТ 5781-82 | | |
| | | 1 | -2-КНИ-С-3р-01 | ⌀8 А-I ℓ=3960 | 12 | 156 |
| | | 2 | -02 | ⌀12 А-II ℓ=1720 | 27 | 153 |

| | | | |
|---|---|---|---|
| Нач.отд. | Исаакович | | 294-3-34 М.84-2-КНИ-С-3Р |
| Н.контр. | Корнев | | Сетка С-3Р |
| Гл.инж.пр. | Болоб | | Стадия: Р; Масса; Масштаб |
| ГАП | Пашенин | | Лист; Листов |
| ГИП | Ежи | | ЦНИИЭП им. Б.С.Мезенцева |
| Инж.кат. | Пазников | | |

Альбом II

Типовой проект 294-3-34М.84

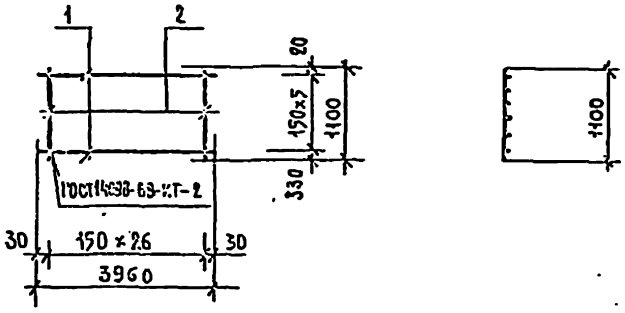


| Формат | Зона | Поз. | Обозначение | Наименование | Кол. | Примечание |
|---|---|---|---|---|---|---|
| | | | | Детали | | Масса ед. кг |
| | | | | Сталь круглая ГОСТ 5781-82 | | |
| | | 1 | -2-КЖИ-С-4р-01 | ⌀6 А-I ℓ=3960 | 6 | 0.895 |
| | | 2 | -02 | ⌀8 А-II ℓ=1100 | 27 | 0.435 |

294-3-34М.84-2-КЖИ-С-4р

| | | | |
|---|---|---|---|
| Нач.маст. | Исакович | | |
| Гл.инж. | | | |
| Гл.инж.пр. | | | |
| Инж. | Кальченко | | |

Сетка С-4р

| Стадия | Масса | Масштаб |
|---|---|---|
| Р | 17.12 | |
| Лист | Листов | |

ЦНИИЭП им. Б.С. Мезенцева

Формат А4

Альбом II

Типовой проект 294-3-34М.84

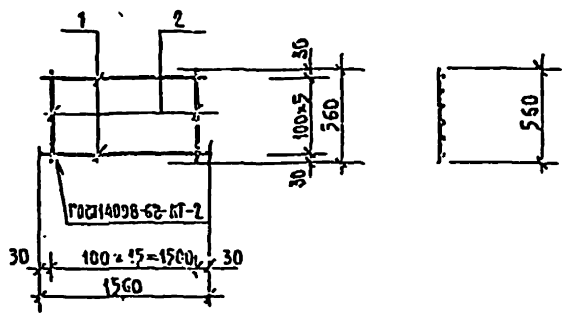


| Формат | Зона | Поз. | Обозначение | Наименование | Кол. | Примечание |
|---|---|---|---|---|---|---|
| | | | | Детали | | Масса ед. кг |
| | | | | Сталь круглая ГОСТ 5781-82 | | |
| | | 1 | -2-КЖИ-С-5р-01 | ⌀8 А-II ℓ=1560 | 6 | 0.62 |
| | | 2 | -02 | ⌀8 А-II ℓ=560 | 16 | 0.22 |

294-3-34М.84-2-КЖИ-С-5р

| | | | |
|---|---|---|---|
| Нач.маст. | Исакович | | |
| Инж.конструктор | Козлов | | |
| Гл.инж.пр. | Зудов | | |
| ГАП | Плешкин | | |
| ГИП | Буй | | |
| Инж.стандарт. | Меликов | | |

Сетка С-5р

Сталь класса АII ГОСТ 5781-82

| Стадия | Масса | Масштаб |
|---|---|---|
| Р | 9.24 | |
| Лист | Листов | |

ЦНИИЭП им. Б.С. Мезенцева

Формат А4

Инв. № подл. | Подпись и дата | Взам. инв. №

Альбом II

Типовой проект 294-3-34 И.84

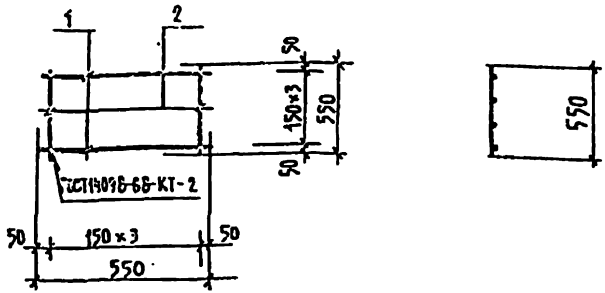


| Формат | Зона | Поз. | Обозначение | Наименование | Кол. | Примечание |
|---|---|---|---|---|---|---|
| | | | | Детали | | Масса ед. кг |
| | | | | Сталь круглая ГОСТ 5781-82 | | |
| | | 1 | -2-КЖИ-С-6р-01 | ⌀ 12 А-III ℓ = 550 | 4 | 0.49 |
| | | 2 | -02 | ⌀ 12 А-III ℓ = 550 | 4 | 0.49 |

294-3-34И.84-2-КЖИ-С-6р

| | | | |
|---|---|---|---|
| Нач.маст. | Исакович | | |
| Н.контр. | Корнев | | |
| Гл.инж.пр. | Бобов | | |
| ГАП | Пашенин | | |
| ГИП | Буй | | |
| Рук.групп. | Павликов | | |

Сетка С-6р

| Стадия | Масса | Масштаб |
|---|---|---|
| Р | 3.92 | |
| Лист | Листов | |

Сталь класса А III ГОСТ 5781-82

ЦНИИЭП им. Б.С. Мезенцева

Альбом II

Типовой проект 294-3-34 И.84

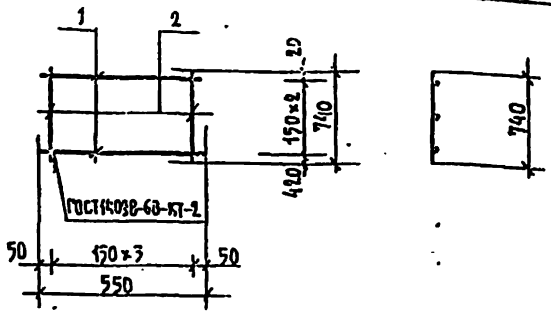


| Формат | Зона | Поз. | Обозначение | Наименование | Кол. | Примечание |
|---|---|---|---|---|---|---|
| | | | | Детали | | Масса ед. кг. |
| | | | | Сталь круглая ГОСТ 5781-82 | | |
| | | 1 | -2-КЖИ-С-7р-01 | ⌀ 12А-II ℓ = 550 | 3 | 0.49 |
| | | 2 | -02 | ⌀ 12А-II ℓ = 740 | 4 | 0.66 |

294-3-34И.84-2-КЖИ-С-7р

| | | | |
|---|---|---|---|
| Нач.маст. | Исакович | | |
| Н.контр. | Корнев | | |
| Гл.инж.пр. | Волов | | |
| ГАП | Пашенин | | |
| ГИП | Буй | | |
| Рук.групп. | Павликов | | |

Сетка С-7р

| Стадия | Масса | Масштаб |
|---|---|---|
| Р | 4.11 | |
| Лист | Листов | |

Сталь класса А III ГОСТ 5781-82

ЦНИИЭП им. Б.С. Мезенцева

Альбом II

Типовой проект 294-3-34М.84

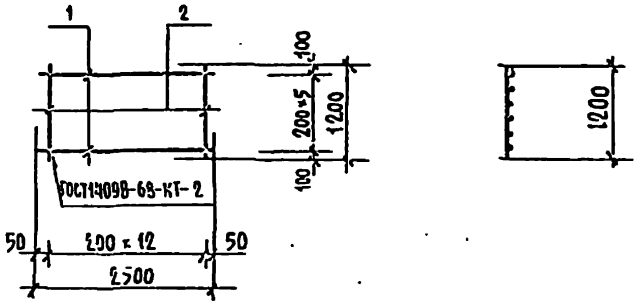


| Формат | Зона | Поз. | Обозначение | Наименование | Кол. | Примечание |
|---|---|---|---|---|---|---|
| | | | | Детали | | Масса ед. кг. |
| | | | | Сталь круглая ГОСТ 5781-82 | | • |
| | | 1 | -2-КЖИ-С-8Р-01 | Ø6 А-I ℓ=2500 | 6 | 0,565 |
| | | 2 | -02 | Ø6 А-I ℓ=1200 | 13 | 0.27 |

294-3-34М.84-2-КЖИ-С-8Р

| | | | | |
|---|---|---|---|---|
| Нач.пласт. | Исаакович | Сетка С-8р | Стадия | Масса | Масштаб |
| Н.констр. | Корнев | | Р | 6,9 | |
| Гл.инж.пр. | Голов | | Лист | Листов | |
| ГАП | Пашенкин | | | | |
| ГИП | Есин | Сталь класса AI ГОСТ 5781-82 | ЦНИИЭП им. Б.С. Мезенцева | | |
| Инженер | Исаакович | | | | |

Формат А4

Альбом II

Типовой проект 294-3-34М.84

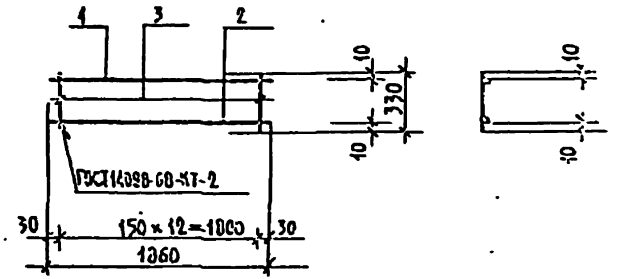


| Формат | Зона | Поз. | Обозначение | Наименование | Кол. | Примечание |
|---|---|---|---|---|---|---|
| | | | | Детали | | Масса ед. кг. |
| | | | | Сталь круглая ГОСТ 5781-82 | | |
| | | 1 | -2-КЖИ-К-1Р-01 | Ø 12А-II ℓ=1860 | 1 | 1.65 |
| | | 2 | -02 | Ø 12А-II ℓ=1860 | 1 | 1.65 |
| | | 3 | -03 | Ø 6 А-I ℓ=330 | 13 | 0.075 |

294-3-34М.84-2-КЖИ-К-1Р

| | | | | |
|---|---|---|---|---|
| Нач.пласт. | Исаакович | Каркас К-1Р | Стадия | Масса | Масштаб |
| Н.констр. | Корнев | | Р | 4.275 | |
| Гл.инж.пр. | Голов | | Лист | Листов | |
| ГАП | Пашенкин | | | | |
| ГИП | Есин | | ЦНИИЭП им. Б.С. Мезенцева | | |
| Инженер | Исаакович | | | | |

Формат А4

Альбом II

Типовой проект 294-3-34М.84

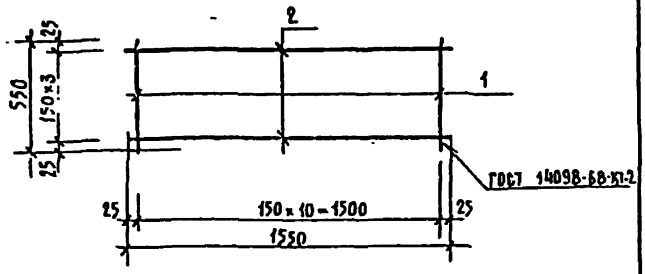


| Формат | Зона | Поз. | Обозначение | Наименование | Кол. | Примечание |
|---|---|---|---|---|---|---|
| | | | | Детали | | Масса ед., кг |
| | | | | Ø12 А-III ГОСТ 5781-82 | | |
| Бч. | | 1 | -2-КЖИ-С-9р-01 | ℓ=550 | 11 | 0,49 |
| Бч. | | 2 | -02 | ℓ=1550 | 4 | 1,38 |

294-3-34М.84-2-КЖИ-С-9р

| | | | |
|---|---|---|---|
| Нач.маст. | Исаакович | | |
| Инженер | Корнев | | |
| Гл.инж.пр. | Зобов | | |
| ГАП | Вашенин | | |
| ГИП | Буй | | |
| Контрольн. | Корнев | | |

Сетка С-9р

| Стадия | Масса | Масштаб |
|---|---|---|
| Р | 10,91 | |
| Лист | Листов | |

Сталь класса А III ГОСТ 5781-82

ЦНИИЭП им. Б.С. Мезенцева

Формат А4

Альбом II

Типовой проект 294-3-34М.84

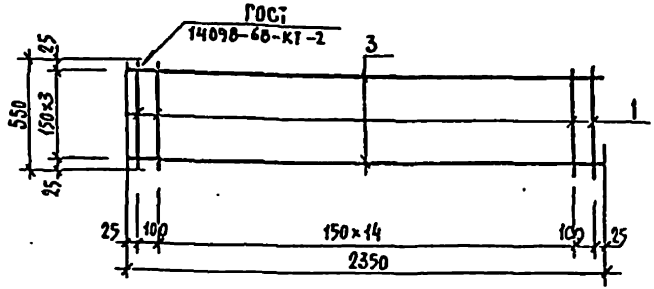


| Формат | Зона | Поз. | Обозначение | Наименование | Кол. | Примечание |
|---|---|---|---|---|---|---|
| | | | | Детали | | Масса ед., кг |
| | | | | Ø12 А III ГОСТ 5781-82 | | |
| Бч. | | 1 | -2-КЖИ-С-10р-01 | ℓ=550 | 17 | 0,49 |
| Бч. | | 3 | -02 | ℓ=2350 | 4 | 2,095 |

294-3-34М.84-2-КЖИ-С-10р

| | | | |
|---|---|---|---|
| Нач.маст. | Исаакович | | |
| Инженер | Корнев | | |
| Гл.инж.пр. | Зобов | | |
| ГАП | Вашенин | | |
| ГИП | Буй | | |
| Контрольн. | Корнев | | |

Сетка С-10р

| Стадия | Масса | Масштаб |
|---|---|---|
| Р | 16,71 | |
| Лист | Листов | |

Сталь класса А III ГОСТ 5781-82

ЦНИИЭП им. Б.С. Мезенцева

Формат А4

Альбом II

Типовой проект 294-3-34М.84

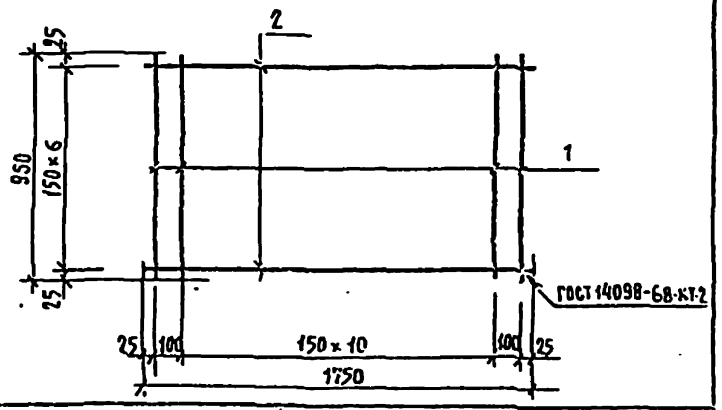


| Формат | Зона | Поз. | Обозначение | Наименование | Кол. | Примечание |
|---|---|---|---|---|---|---|
| | | | | Детали | | Масса ед. кг |
| | | | | Ø12А-III ГОСТ 5781-82 | | |
| Бч | | 1 | -2-КЖИ-С-11р-01 | С=950 | 13 | 0,845 |
| Бч | | 2 | -02 | С=1750 | 7 | 2,12 |

294-3-34М.84-2-КЖИ-С-11р

| | | | |
|---|---|---|---|
| Нач.маст. | Исакович | | |
| Н.контр. | Корнев | | |
| Гл.инж.пр. | Волов | | |
| ГАП | Пацюнин | | |
| ГИП | Бун | | |
| Разработ. | Корнев | | |

Сетка С-11р

Сталь класса AIII ГОСТ 5781-82

| Стадия | Масса | Масштаб |
|---|---|---|
| Р | 25,82 | |

Листов | Лист

ЦНИИЭП им. Б.С. Мезенцева

Альбом II

Типовой проект 294-3-34М.84

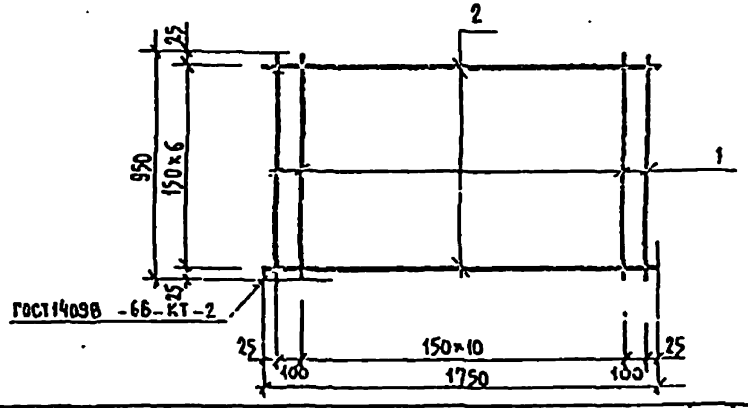


| Формат | Зона | Поз. | Обозначение | Наименование | Кол. | Примечание |
|---|---|---|---|---|---|---|
| | | | | Детали | | Масса ед. кг |
| | | | | Ø12А-III ГОСТ 5781-82 | | |
| Бч | | 1 | -2-КЖИ-С-11р-01 | С=950 | 13 | 0,845 |
| | | | | Ø16А-III ГОСТ 5781-82 | | |
| Бч | | 2 | -С-12р-02 | С=1750 | 7 | 1,75 |

294-3-34М.84-2-КЖИ-С-12р

| | | | |
|---|---|---|---|
| Нач.маст. | Исакович | | |
| Н.контр. | Корнев | | |
| Гл.инж.пр. | Волов | | |
| ГАП | Пацюнин | | |
| ГИП | Бун | | |
| Разработ. | Корнев | | |

Сетка С-12р

Сталь класса AIII ГОСТ 5781-82

| Стадия | Масса | Масштаб |
|---|---|---|
| Р | 30,29 | |

Листов | Лист

ЦНИИЭП им. Б.С. Мезенцева

Альбом II

Типовой проект 294-3-34 М. 84

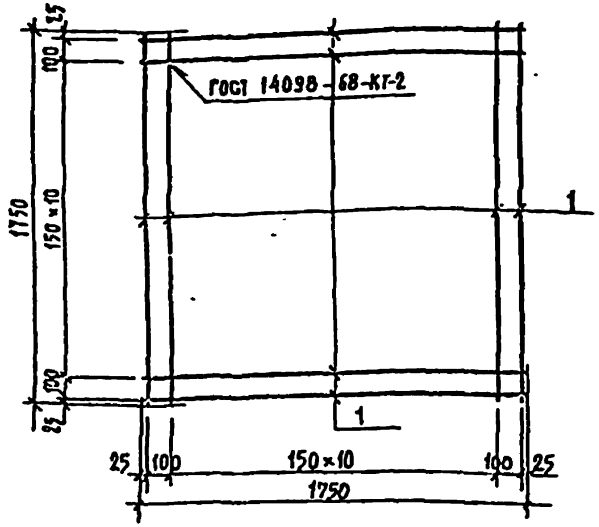


| Формат | Зона | Поз. | Обозначение | Наименование | Кол. | Примечание |
|---|---|---|---|---|---|---|
| | | | | Детали | | |
| | | | | Ø16А III ГОСТ 5781-82 | | Масса ед., кг |
| Бч | | 1 | -2-КЖИ-С-13р-01 | ℓ=1750 | 26 | 2.77 |

Взам. инв. №

Подпись и дата

Инв. № подл.

| | | | |
|---|---|---|---|
| Гл. инж. проекта | Исакович | | |
| Н. контр. | Корнев | | |
| Гл. инж. пр. | Волов | | |
| ГАП | Лашкин | | |
| ГИП | Буй | | |
| Рук. гр. | Корнев | | |

294-3-34 М 84 -2-КЖИ-С-13р

Сетка С-13р

Сталь класса А III ГОСТ 5781-82

| Стадия | Класса | Масштаб |
|---|---|---|
| Р | 72,02 | |

Лист | Листов

ЦНИИЭП им. Б.С. Мезенцева

Формат А4

Альбом II

Типовой проект 294-3-34 М. 84

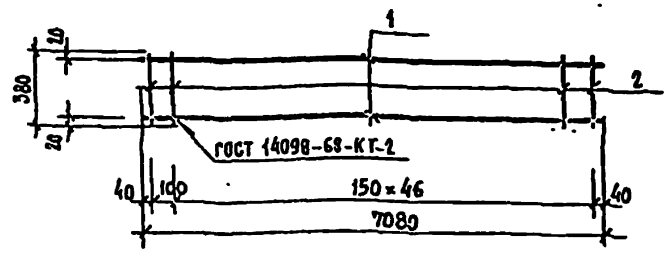


| Формат | Зона | Поз. | Обозначение | Наименование | Кол. | Примечание |
|---|---|---|---|---|---|---|
| | | | | Детали | | |
| | | | | Ø12А III ГОСТ 5781-82 | | Масса ед., кг |
| Бч. | | 1 | -2-КЖИ-К-10р-01 | ℓ=7080 | 2 | 8,57 |
| | | | | Ø6А I ГОСТ 5781-82 | | |
| Бч. | | 2 | -02 | ℓ=330 | 48 | 0,073 |

Взам. инв. №

Подпись и дата

Инв. № подл.

| | | | |
|---|---|---|---|
| Гл. инж. проекта | Исакович | | |
| Н. контр. | Корнев | | |
| Гл. инж. пр. | Волов | | |
| ГАП | Лашкин | | |
| ГИП | Буй | | |
| Рук. гр. | Корнев | | |

294-3-34 М. 84-2-КЖИ-К-10р

Каркас К-10р

Сталь класса А III ГОСТ 5781-82

| Стадия | Класса | Масштаб |
|---|---|---|
| Р | 20,66 | |

Лист | Листов

ЦНИИЭП им. Б.С. Мезенцева

Формат А4

Альбом II

Типовой проект 294-3-34М.84

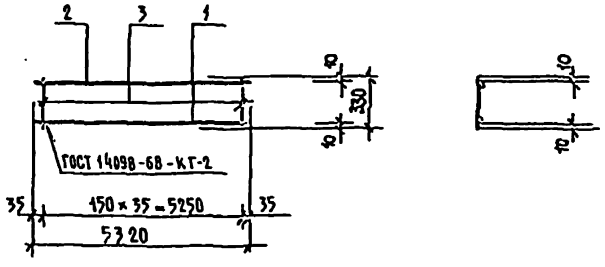


| Формат | Зона | Поз. | Обозначение | Наименование | | Кол. | Примечание |
|---|---|---|---|---|---|---|---|
| | | | | Детали | | | Масса ед. кг. |
| | | | | Сталь круглая ГОСТ 5781-82 | | | |
| Б4 | | 1 | -2-КНИ-К-2Р-01 | ⌀12А-II | ℓ=5320 | 1 | 4.72 |
| Б4 | | 2 | -02 | ⌀12А-III | ℓ=5320 | 1 | 4.72 |
| Б4 | | 3 | -03 | ⌀6А-I | ℓ=330 | 36 | 0.075 |

| | | | |
|---|---|---|---|
| Нач.маст. | Исаакович | | |
| Н.контр. | Корнев | | |
| Гл.инж.-кт. | Волов | | |
| ГАП | Пашенин | | |
| ГИП | Буй | | |
| Рассчит. | Лаванков | | |

294-3-34М.84-2-КНИ-К-2Р

Каркас К-2Р

| Стадия | Масса | Масштаб |
|---|---|---|
| Р | 12.14 | |
| Лист | Листов | |

ЦНИИЭП им. Б.С. Мезенцева

Формат А4

Альбом II

Типовой проект 294-3-34М.84

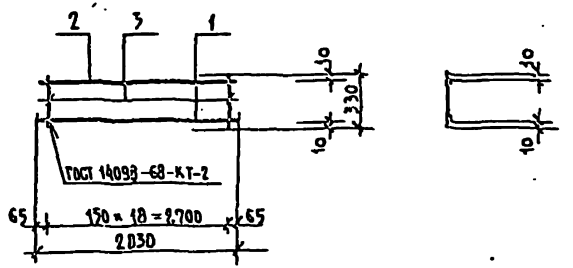


| Формат | Зона | Поз. | Обозначение | Наименование | | Кол. | Примечание |
|---|---|---|---|---|---|---|---|
| | | | | Детали | | | Масса ед. кг. |
| | | | | Сталь круглая ГОСТ 5781-82 | | | |
| Б4 | | 1 | -2-КНИ-К-3Р-01 | ⌀12А-II | ℓ=2830 | 1 | 2.51 |
| Б4 | | 2 | -02 | ⌀12А-II | ℓ=2830 | 1 | 2.51 |
| Б4 | | 3 | -03 | ⌀6А-I | ℓ=330 | 19 | 0.075 |

| | | | |
|---|---|---|---|
| Нач.маст. | Исаакович | | |
| Н.контр. | Корнев | | |
| Гл.инж.-кт. | Волов | | |
| ГАП | Пашенин | | |
| ГИП | Буй | | |
| Рассчит. | Лаванков | | |

294-3-34М.84-2-КНИ-К-3Р

Каркас К-3Р

| Стадия | Масса | Масштаб |
|---|---|---|
| Р | 6.45 | |
| Лист | Листов | |

ЦНИИЭП им. Б.С. Мезенцева

Формат А4

Альбом II

Типовой проект 294-3-34М.84

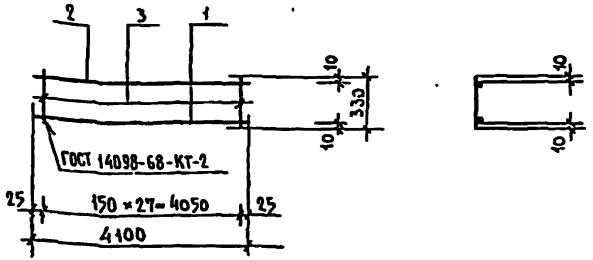


| Формат | Зона | Поз. | Обозначение | Наименование | | Кол. | Примечание |
|---|---|---|---|---|---|---|---|
| | | | | Детали | | | Масса ед. кг. |
| | | | | Сталь круглая ГОСТ 5781-82 | | | |
| Б4 | | 1 | -2-КЖИ-К-4Р-01 | Ø12А-II | ℓ=4100 | 1 | 3.64 |
| Б4 | | 2 | -02 | Ø12А-II | ℓ=4100 | 1 | 3.64 |
| Б4 | | 3 | -03 | Ø6А-I | ℓ=330 | 28 | 0.075 |

294-3-34М.84-2-КЖИ-К-4Р

| | | | |
|---|---|---|---|
| Нач.маст. | Исаакович | | |
| Н.контр. | Корнев | | |
| Гл.инж.пр. | Орлов | | |
| ГАП | Пашенин | | |
| ГИП | Буй | | |
| Рук.гр.ин. | Павликов | | |

Каркас К-4Р

| Стадия | Масса | Масштаб |
|---|---|---|
| Р | 9.38 | |

Лист | Листов

ЦНИИЭП им. Б.С. Мезенцева

Инв.№ подл. | Подпись и дата | Взам.инв.№

Формат А4

Альбом II

Типовой проект 294-3-34М.84

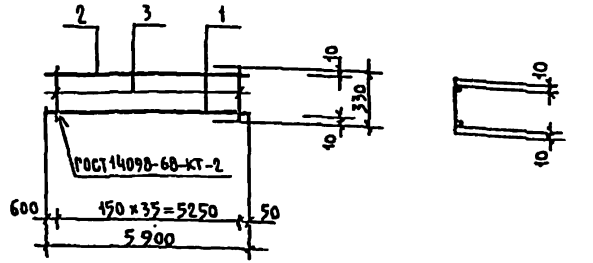


| Формат | Зона | Поз. | Обозначение | Наименование | | Кол. | Примечание |
|---|---|---|---|---|---|---|---|
| | | | | Детали | | | Масса ед. кг. |
| | | | | Сталь круглая ГОСТ 5781-82 | | | |
| Б4 | | 1 | -2-КЖИ-К-5Р-01 | Ø12А-II | ℓ=5900 | 1 | 5.24 |
| Б4 | | 2 | -02 | Ø12А-II | ℓ=5900 | 1 | 5.24 |
| Б4 | | 3 | -03 | Ø6А-I | ℓ=330 | 36 | 0.075 |

294-3-34М.84-2-КЖИ-К-5Р

| | | | |
|---|---|---|---|
| Нач.маст. | Исакович | | |
| Н.контр. | Корнев | | |
| Гл.инж.пр. | Волов | | |
| ГАП | Пашенин | | |
| ГИП | Буй | | |
| Рук.гр.ин. | Павликов | | |

Каркас К-5Р

| Стадия | Масса | Масштаб |
|---|---|---|
| Р | 13.18 | |

Лист | Листов

ЦНИИЭП им. Б.С. Мезенцева

Инв.№ подл. | Подпись и дата | Взам.инв.№

Формат А4

Альбом II

Типовой проект 294-3-34М.84

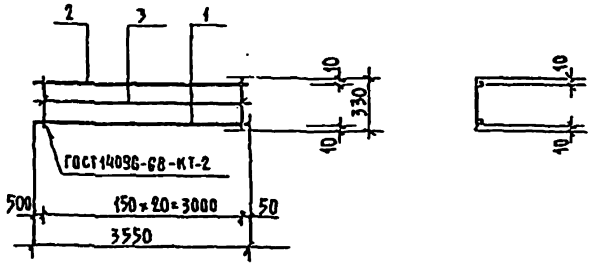


| Формат | Зона | Поз. | Обозначение | Наименование | | Кол. | Примечание |
|---|---|---|---|---|---|---|---|
| | | | | Детали | | | Масса ед. кг. |
| | | | | Сталь круглая ГОСТ 5781-82 | | | |
| БЧ | | 1 | -2-КЖИ-К-6Р-01 | ⌀12А-II | ℓ = 3550 | 1 | 3.15 |
| БЧ | | 2 | -02 | ⌀12А-II | ℓ = 3550 | 1 | 3.15 |
| БЧ | | 3 | -03 | ⌀6А-I | ℓ = 330 | 21 | 0.075 |

| | | | | |
|---|---|---|---|---|
| Нач.маст. | Исаакович | | 294-3-34М.84-2-КЖИ-К-6Р | |
| Н.контр. | Корнеев | | Каркас К-6Р | Стадия: Р; Масса: 7.88; Масштаб: |
| Гл.инж.пр. | Соловьев | | | Лист; Листов |
| ГАП | Пашенин | | | ЦНИИЭП им. Б.С.Мезенцева |
| ГИП | Б.Я. | | | |
| Рук.групп | Назанинов | | | |

Подпись и дата

Инв.№ подл.

Формат А4

Альбом II

Типовой проект 294-3-34М.84

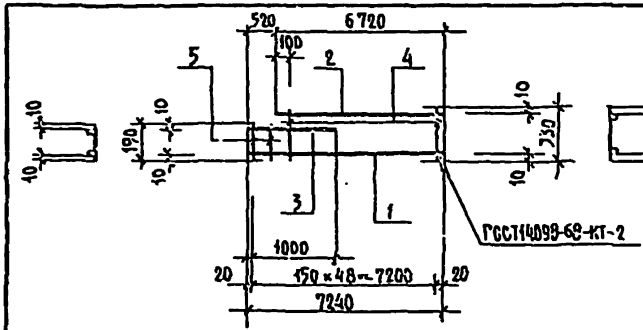


| Формат | Зона | Поз. | Обозначение | Наименование | | Кол. | Примечание |
|---|---|---|---|---|---|---|---|
| | | | | Детали | | | Масса ед. кг. |
| | | | | Сталь круглая ГОСТ 5781-82 | | | |
| БЧ | | 1 | -2-КЖИ-К-7Р-01 | ⌀12А-III | ℓ = 7240 | 1 | 6.43 |
| БЧ | | 2 | -02 | ⌀12А-II | ℓ = 6720 | 1 | 5.97 |
| БЧ | | 3 | -03 | ⌀12А-II | ℓ = 1000 | 1 | 0.888 |
| БЧ | | 4 | -04 | ⌀6А-I | ℓ = 330 | 45 | 0.075 |
| БЧ | | 5 | -05 | ⌀6А-I | ℓ = 190 | 4 | 0.043 |

| | | | | |
|---|---|---|---|---|
| Нач.маст. | Исаакович | | 294-3-34М.84-2-КЖИ-К-7Р | |
| Н.контр. | Корнеев | | Каркас К-7Р | Стадия: Р; Масса: 16.84; Масштаб: |
| Гл.инж.пр. | Соловьев | | | Лист; Листов |
| ГАП | Пашенин | | | ЦНИИЭП им. Б.С.Мезенцева |
| ГИП | Б.Я. | | | |
| Рук.групп | Назанинов | | | |

Подпись и дата

Инв.№ подл.

Формат А4

Альбом II

Типовой проект 294-3-34 М. 84

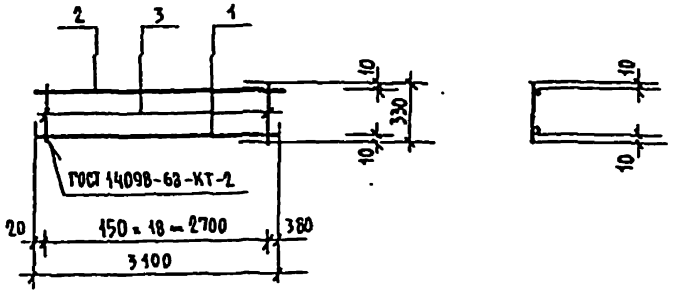


| Формат | Зона | Поз. | Обозначение | Наименование | | Кол. | Примечание |
|---|---|---|---|---|---|---|---|
| | | | | Деталь | | | Масса ед. кг. |
| | | | | Сталь круглая ГОСТ 5781-82 | | | |
| Б4 | | 1 | -2-КЖИ-К-8р-01 | Ø12А-III | ℓ = 3100 | 1 | 2.75 |
| Б4 | | 2 | -02 | Ø12А-III | ℓ = 3100 | 1 | 2.75 |
| Б4 | | 3 | -03 | Ø6А-I | ℓ = 330 | 19 | 0.075 |

294-3-34 М. 84-2-КЖИ-К-8р

| | | | |
|---|---|---|---|
| Нач. маст. | Исакович | | |
| Н. контр. | Корнеев | | |
| Гл. инж. пр. | Волов | | |
| ГАП | Пашенин | | |
| ГИП | Буй | | |
| Инж. | Павликов | | |

Каркас К-8р

| Стадия | Масса | Масштаб |
|---|---|---|
| Р | 6.93 | |
| Лист | Листов | |

ЦНИИЭП им. Б.С. Мезенцева

Формат А4

Альбом II

Типовой проект 294-3-34 М. 84

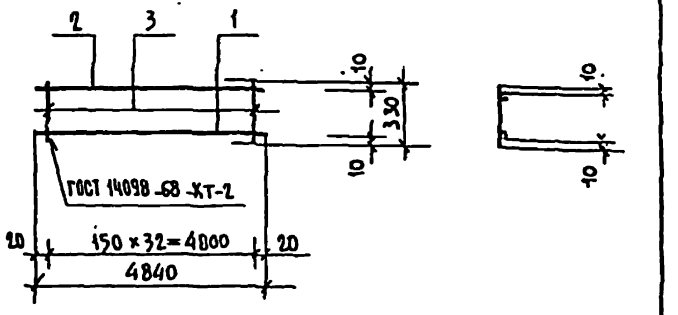


| Формат | Зона | Поз. | Обозначение | Наименование | | Кол. | Примечание |
|---|---|---|---|---|---|---|---|
| | | | | Деталь | | | Масса ед. кг. |
| | | | | Сталь круглая ГОСТ 5781-82 | | | |
| Б4 | | 1 | -2-КЖИ-К-9р-01 | Ø12А-III | ℓ = 4840 | 1 | 4.30 |
| Б4 | | 2 | -02 | Ø12А-III | ℓ = 4840 | 1 | 4.30 |
| Б4 | | 3 | -03 | Ø6А-I | ℓ = 330 | 33 | 0.075 |

294-3-34 М. 84-2 КЖИ-К-9 Р

| | | | |
|---|---|---|---|
| Нач. маст. | Исакович | | |
| Н. контр. | Корнеев | | |
| Гл. инж. пр. | Волов | | |
| ГАП | Пашенин | | |
| ГИП | Буй | | |
| Инж. | Павликов | | |

Каркас К-9р

| Стадия | Масса | Масштаб |
|---|---|---|
| Р | 11.08 | |
| Лист | Листов | |

ЦНИИЭП им. Б.С. Мезенцева

Формат А4

Альбом II

Типовой проект 294-3-34 Н.84

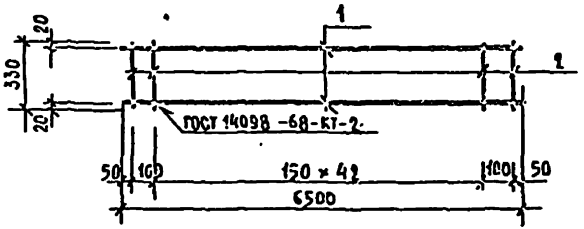


| Формат | Зона | Поз. | Обозначение | Наименование | Кол. | Примечание |
|---|---|---|---|---|---|---|
| | | | | Детали | | |
| | | | | Ø12А-III ГОСТ 5781-82 | | Масса ед. кг |
| Б4 | | 1 | -2-КЖИ-К-11р-01 | ℓ = 6500 | 2 | 7.86 |
| | | | | Ø6А-I ГОСТ 5781-82 | | |
| Б4 | | 2 | -02 | ℓ = 330 | 44 | 0.074 |

Взам. инв. №

Подпись и дата

Инв. № подл.

| | | | |
|---|---|---|---|
| Нач. маст. | Исаакович | | |
| Н. контр. | Корнев | | |
| Гл. спец. | Волов | | |
| ГАП | Пашенин | | |
| ГИП | Буй | | |
| Гл. инж. | Корнев | | |

294-3-34 Н. 84 -2-КЖИ-К-11 р

Каркас К-11 р

| Стадия | Масса | Масштаб |
|---|---|---|
| Р | 18.94 | |
| Лист | Листов | |

ЦНИИЭП им. Б.С. Мезенцева

Формат А4

Альбом II

Типовой проект 294-3-34 Н.84

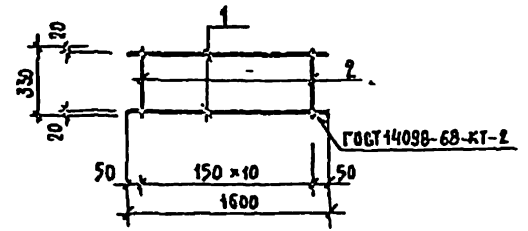


| Формат | Зона | Поз. | Обозначение | Наименование | Кол. | Примечание |
|---|---|---|---|---|---|---|
| | | | | Детали | | |
| | | | | Ø12А-III ГОСТ 5781-82 | | Масса ед. кг |
| Б4 | | 1 | -2-КЖИ-К-12р-01 | ℓ = 1600 | 2 | 1.42 |
| | | | | Ø6А-I ГОСТ 5781-82 | | |
| Б4 | | 2 | -02 | ℓ = 330 | 11 | 0.074 |

Взам. инв. №

Подпись и дата

Инв. № подл.

| | | | |
|---|---|---|---|
| Нач. маст. | Исаакович | | |
| Н. контр. | Корнев | | |
| Гл. спец. | Волов | | |
| ГАП | Пашенин | | |
| ГИП | Буй | | |
| Гл. инж. | Корнев | | |

294-3-34 Н. 84 -2-КЖИ-К-12 р

Каркас К-12 р

| Стадия | Масса | Масштаб |
|---|---|---|
| Р | 3.66 | |
| Лист | Листов | |

ЦНИИЭП им. Б.С. Мезенцева

Формат А4

Альбом II

Типовой проект 294-3-34М.84

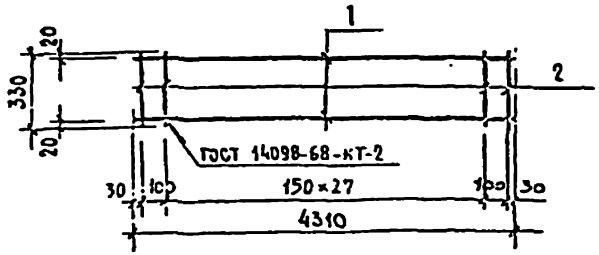


| Формат | Зона | Поз. | Обозначение | Наименование | Кол. | Примечание |
|---|---|---|---|---|---|---|
| | | | | Детали | | |
| | | | | Ø12А-II ГОСТ 5781-82 | | Масса ед., кг |
| Бч | | 1 | -2-КЖИ-К-13р-01 | е=4310 | 2 | 3,84 |
| | | | | Ø6А-I ГОСТ 5781-82 | | |
| Бч | | 2 | -02 | е=330 | 30 | 0,073 |

294-3-34М.84-2-КЖИ-13р

| | | | |
|---|---|---|---|
| Нач.маст. | Исаакович | | |
| Инженер | Кернев | | |
| Техник-к. | Белов | | |
| ГАП | Пасенин | | |
| ГИП | Буй | | |
| Рассмотр. | Кореев | | |

Каркас К-13р

| Стадия | Масса | Масштаб |
|---|---|---|
| Р | 9,88 | |
| Лист | Листов | |

ЦНИИЭП им. Б.С.Мезенцева

Формат А4

Альбом II

Типовой проект 294-3-34М.84

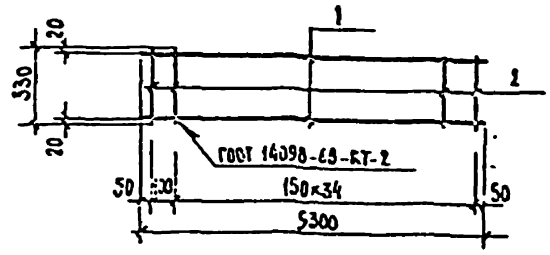


| Формат | Зона | Поз. | Обозначение | Наименование | Кол. | Примечание |
|---|---|---|---|---|---|---|
| | | | | Детали | | |
| | | | | Ø12А-II ГОСТ 5781-82 | | Масса ед., кг |
| Бч | | 1 | -2-КЖИ-К-14р-01 | е=5300 | 2 | 2,64 |
| | | | | Ø6А-I ГОСТ 5781-82 | | |
| Бч | | 2 | -02 | е=330 | 36 | 0,073 |

294-3-34М.84-2-КЖИ-14р

| | | | |
|---|---|---|---|
| Нач.маст. | Исаакович | | |
| Инженер | Кернев | | |
| Техник-к. | Белов | | |
| ГАП | Пасенин | | |
| ГИП | Буй | | |
| Рассмотр. | Кореев | | |

Каркас К-14р

| Стадия | Масса | Масштаб |
|---|---|---|
| Р | 12,08 | |
| Лист | Листов | |

ЦНИИЭП им. Б.С.Мезенцева

Формат А4

Альбом II

Типовой проект 294-3-34 М.84

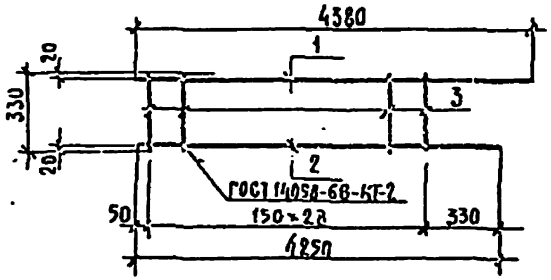


| Формат | Зона | Поз. | Обозначение | Наименование | Кол. | Примечание |
|---|---|---|---|---|---|---|
| | | | | Детали | | |
| | | | | Ф12А-III ГОСТ 5781-82 | | Масса ед., кг |
| Б4 | | 1 | -2-КЖИ-К-15р-01 | ℓ=4380 | 1 | 3,90 |
| Б4 | | 2 | -02 | ℓ=4250 | 1 | 3,78 |
| | | | | Ф6А-I ГОСТ 5781-82 | | |
| | | 3 | -03 | ℓ=330 | 29 | 0,073 |

294-3-34 М.84 -2-КЖИ-К-15р

| | | | |
|---|---|---|---|
| Нач. маст. | Исакович | | |
| Н. контр. | Корнев | | |
| Инженер | Власов | | |
| ГАП | Пашенин | | |
| СНП | Бун | | |
| Инженер | Корась | | |

Каркас К-15р

| Стадия | Масса | Масштаб |
|---|---|---|
| Р | 9,80 | |
| Лист | Листов | |

ЦНИИЭП им. Б.С. Мезенцева

Формат А4

Альбом II

Типовой проект 294-3-34 М.84

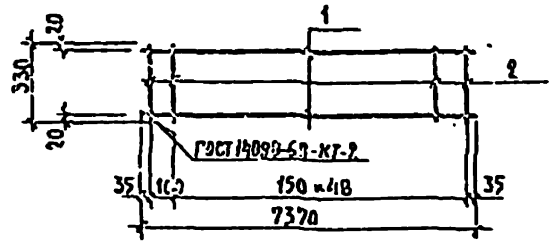


| Формат | Зона | Поз. | Обозначение | Наименование | Кол. | Примечание |
|---|---|---|---|---|---|---|
| | | | | Детали | | |
| | | | | Ф12А-III ГОСТ 5781-82 | | Масса ед., кг |
| Б4 | | | -2-КЖИ-К-16р-01 | ℓ=7370 | 2 | 6,56 |
| | | | | Ф6А-I ГОСТ 5781-82 | | |
| Б4 | | | -02 | ℓ=380 | 50 | 0,073 |

294-3-34 М.84 -2-КЖИ-К-16р

| | | | |
|---|---|---|---|
| Нач. маст. | Исакович | | |
| Н. контр. | Корнев | | |
| Инженер | Власов | | |
| ГАП | Пашенин | | |
| СНП | Бун | | |
| Инженер | Корась | | |

Каркас К-16р

| Стадия | Масса | Масштаб |
|---|---|---|
| Р | 16,78 | |
| Лист | Листов | |

ЦНИИЭП им. Б.С. Мезенцева

Формат А4

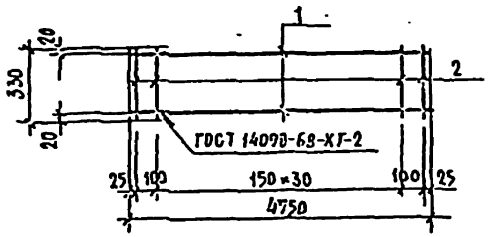


| Формат | Зона | Поз. | Обозначение | Наименование | Кол. | Примечание |
|---|---|---|---|---|---|---|
| | | | | | | |
| | | | | Детали | | Масса ед., кг |
| | | | | Ø12А-III ГОСТ 5781-82 | | |
| Б4 | | 1 | -2-КЖИ-К-17р-01 | ℓ=4750 | 2 | 4.23 |
| | | | | Ø6А-I ГОСТ 5781-82 | | |
| Б1 | | 2 | -02 | ℓ=330 | 33 | 0.073 |

294-3-34Н.84-2-КЖИ-К-17Р

| | | | |
|---|---|---|---|
| Гл.инж.пр. | Исакович | | |
| Нач.отд. | Корнев | | |
| Гл.инж. | Золов | | |
| ГИП | Пашенин | | |
| ГИП | Бук | | |
| Рук.грп. | Корнев | | |

Каркас К-17р

| Стадия | Масса | Масштаб |
|---|---|---|
| Р | 10.88 | |

Лист | Листов

ЦНИИЭП им. Б.С. Мезенцева

Инв.№ подл. | Подпись и дата | Взам.инв.№

Формат А4



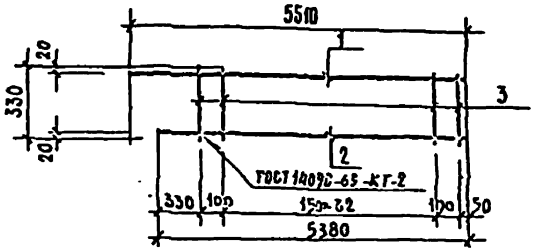


| Формат | Зона | Поз. | Обозначение | Наименование | Кол. | Примечание |
|---|---|---|---|---|---|---|
| | | | | | | |
| | | | | Детали | | Масса ед., кг |
| | | | | Ø12А-II ГОСТ 5781-82 | | |
| Б4 | | 1 | -2-КЖИ-К-18р-01 | ℓ=5510 | 1 | 4.91 |
| Б4 | | 2 | -02 | ℓ=5380 | 1 | 4.79 |
| | | | | Ø6А-I ГОСТ 5781-82 | | |
| Б1 | | 3 | -03 | ℓ=330 | 35 | 0.073 |

294-3-34Н.84-2-КЖИ-К-18р

| | | | |
|---|---|---|---|
| Гл.инж.пр. | Исакович | | |
| Нач.отд. | Корнев | | |
| Гл.инж. | Золов | | |
| ГИП | Пашенин | | |
| ГИП | Бук | | |
| Рук.грп. | Корнев | | |

Каркас К-18р

| Стадия | Масса | Масштаб |
|---|---|---|
| Р | 12,25 | |

Лист | Листов

ЦНИИЭП им. Б.С. Мезенцева

Инв.№ подл. | Подпись и дата | Взам.инв.№

Формат А4

Альбом II

Типовой проект 294-3-34М.84

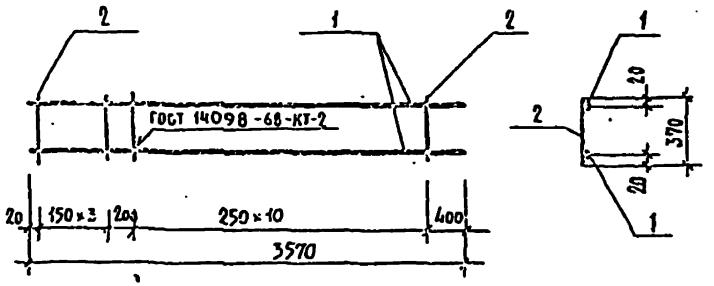


| Формат | Зона | Поз. | Обозначение | Наименование | | Кол. | Примечание |
|---|---|---|---|---|---|---|---|
| | | | | Детали: | | | |
| | | | | Сталь круглая ГОСТ 5781-82 | | | Масса ед. кг. |
| Б4 | | 1 | -2-КЖИ-К-1В-01 | ⌀ 16 АII | ℓ=3570 | 2 | 5.641 |
| Б4 | | 2 | -02 | ⌀ 6 АI | ℓ=370 | 15 | 0.082 |

294-3-34М.84-2-КЖИ-К-1В

Каркас К-1В

| Стадия | Масса | Масштаб |
|---|---|---|
| Р | 12.512 | |

Лист | Листов

ЦНИИЭП им. Б.С. Мезенцева

Формат А4

Альбом II

Типовой проект 294-3-34М.84

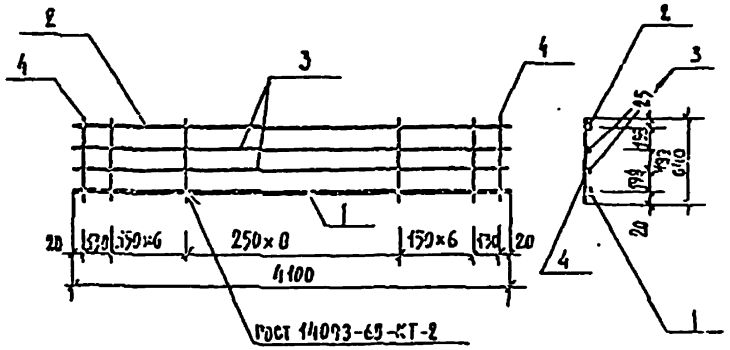


| Формат | Зона | Поз. | Обозначение | Наименование | | Кол. | Примечание |
|---|---|---|---|---|---|---|---|
| | | | | Детали | | | |
| | | | | Сталь круглая, ГОСТ 5781-82 | | | Масса ед. кг. |
| Б4 | | 1 | -2-КЖИ-К-2В-01 | ⌀ 16 АII | ℓ=4100 | 1 | 6.476 |
| Б4 | | 2 | -02 | ⌀ 10 АI | ℓ=4100 | 1 | 2.542 |
| Б4 | | 3 | -03 | ⌀ 6 АI | ℓ=4100 | 2 | 0.910 |
| Б4 | | 4 | -04 | ⌀ 8 АI | ℓ=610 | 23 | 0.253 |

294-3-34М.84 -2-КЖИ-К-2В

Каркас К-2В

| Стадия | Масса | Масштаб |
|---|---|---|
| Р | 15.653 | |

Лист | Листов

ЦНИИЭП им. Б.С. Мезенцева

Формат А4

Альбом I

Типовой проект 294-3-34М.84

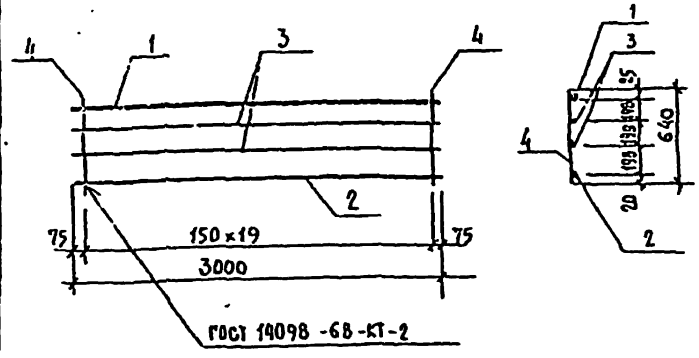


| Формат | Зона | Поз. | Обозначение | Наименование | | Кол. | Примечание |
|---|---|---|---|---|---|---|---|
| | | | | Детали: | | | |
| | | | | Сталь круглая, ГОСТ 5781-82 | | | Масса, ед. кг |
| Бч. | | 1 | -2-КЖИ-К-3в-01 | ⌀22 А II | ℓ=3000 | 1 | 8.940 |
| Бч. | | 2 | -02 | ⌀10 А I | ℓ=3000 | 1 | 1.860 |
| Бч. | | 3 | -03 | ⌀6 А I | ℓ=3000 | 2 | 0.666 |
| Бч. | | 4 | -04 | ⌀8 А I | ℓ=640 | 20 | 0.253 |

Взамен инв. №

Подпись и дата

Инв. № подл.

| | | | |
|---|---|---|---|
| Нач.маст. | Исакович | | |
| Инж.I кат. | Корнев | | |
| Гл.инж.пр. | Золов | | |
| ГАП | Пашенин | | |
| ГИП | Буй | | |
| Рук.гр.пр. | Бурмистрова | | |

294-3-34М.84-2-КЖИ-К-3в

Каркас К-3в

| Стадия | Масса | Масштаб |
|---|---|---|
| Р | 17.192 | |

Лист | Листов

ЦНИИЭП им. Б.С. Мезенцева

Формат А4

Альбом II

Типовой проект 294-3-34М.84

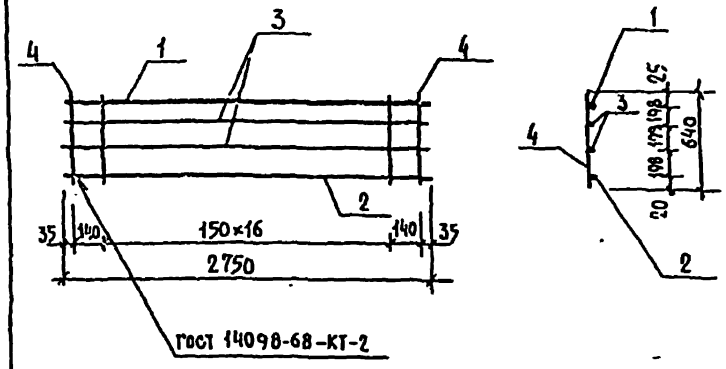


| Формат | Зона | Поз. | Обозначение | Наименование | | Кол. | Примечания |
|---|---|---|---|---|---|---|---|
| | | | | Детали: | | | |
| | | | | Сталь круглая, ГОСТ 5781-82 | | | Масса ед. кг. |
| Бч. | | 1 | -2КЖИ-К-4в-01 | ⌀25 А II | ℓ=2750 | 1 | 10.588 |
| Бч. | | 2 | -02 | ⌀10 А I | ℓ=2750 | 1 | 1.705 |
| Бч. | | 3 | -03 | ⌀6 А I | ℓ=2750 | 2 | 0.611 |
| Бч. | | 4 | -04 | ⌀8 А I | ℓ=640 | 19 | 0.253 |

Взамен инв. №

Подпись и дата

Инв. № подл.

| | | | |
|---|---|---|---|
| Нач.маст. | Исакович | | |
| Инж.I кат. | Корнев | | |
| Гл.инж.пр. | Золов | | |
| ГАП | Пашенин | | |
| ГИП | Буй | | |
| Рук.гр.пр. | Бурмистрова | | |

294-3-34М.84-2-КЖИ-К-4в

Каркас К-4в

| Стадия | Масса | Масштаб |
|---|---|---|
| Р | 18.322 | |

Лист | Листов

ЦНИИЭП им. Б.С. Мезенцева

Формат А4

Альбом I

Типовой проект 294-3-34М.84

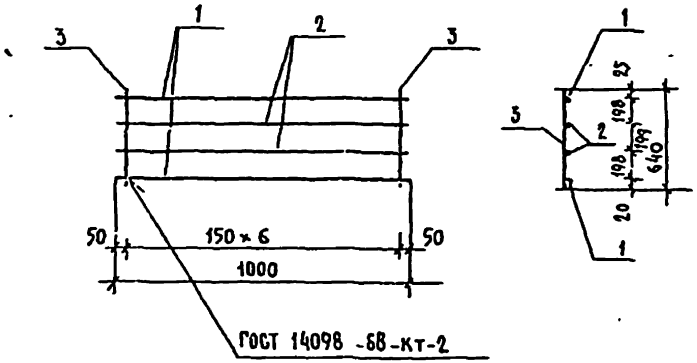


| Формат | Зона | Поз. | Обозначение | Наименование | | Кол. | Примечание |
|---|---|---|---|---|---|---|---|
| | | | | Деталь: | | | |
| | | | | Сталь круглая ГОСТ 5781-82 | | | Масса ед. кг |
| Б4 | | 1 | -2-КЖИ-К-5Б-01 | Ø8АI | ℓ=1000 | 2 | 0.395 |
| Б4 | | 2 | -02 | Ø6АI | ℓ=1000 | 2 | 0.222 |
| Б4 | | 3 | -03 | Ø8АI | ℓ=640 | 7 | 0.253 |

294-3-34М.84-2-КЖИ-5В

Каркас К-5 В

Сталь класса АI ГОСТ 5781-82

| Стадия | Масса | Масштаб |
|---|---|---|
| Р | 3.005 | |

Лист | Листов

ЦНИИЭП им. Б.С. Мезенцева

Формат А4

Альбом I

Типовой проект 294-3-34М.84

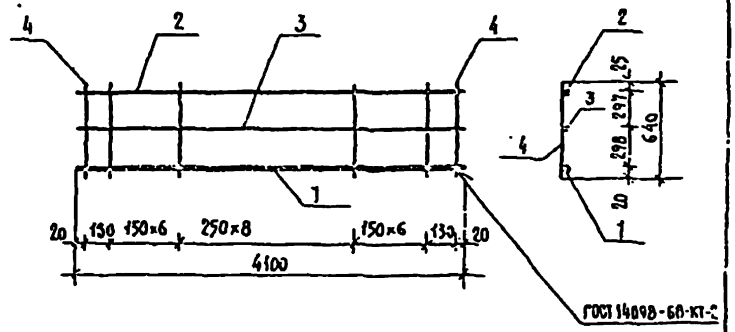


| Формат | Зона | Поз. | Обозначение | Наименование | | Кол. | Примечание |
|---|---|---|---|---|---|---|---|
| | | | | Деталь: | | | |
| | | | | Сталь круглая ГОСТ 5781-82 | | | Масса ед. кг |
| Б4 | | 1 | -2-КЖИ-К-6Б-01 | Ø18АII | ℓ=4100 | 1 | 8,200 |
| Б4 | | 2 | -02 | Ø10АI | ℓ=4100 | 1 | 2,542 |
| Б5 | | 3 | -03 | Ø6АI | ℓ=4100 | 1 | 0,910 |
| Б4 | | 4 | -04 | Ø8АI | ℓ=640 | 23 | 0,253 |

294-3-34М.84-2-КЖИ-К-6В

Каркас К-6 В

| Стадия | Масса | Масштаб |
|---|---|---|
| Р | 17.471 | |

Лист | Листов

ЦНИИЭП им. Б.С. Мезенцева

Формат А4

Альбом II

Типовой проект 294-3-34М.84

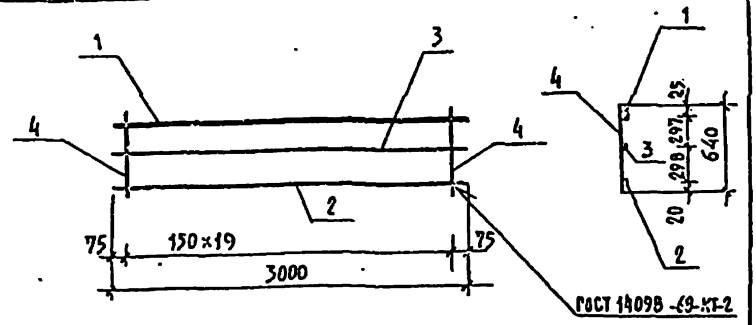


| Формат | Зона | Поз. | Обозначение | Наименование | | Кол. | Примечание |
|---|---|---|---|---|---|---|---|
| | | | | | | | |
| | | | | | | | |
| | | | | Детали | | | |
| | | | | Сталь круглая, ГОСТ 5781-82 | | | Масса ед. кг |
| Б4 | | 1 | -2-КЖИ-К-7В-01 | ⌀25АII | ℓ=3000 | 1 | 11,55 |
| Б4 | | 2 | -02 | ⌀10АI | ℓ=3000 | 1 | 1,86 |
| Б4 | | 3 | -03 | ⌀6АI | ℓ=3000 | 1 | 0,666 |
| Б4 | | 4 | -04 | ⌀8АI | ℓ=640 | 20 | 0,253 |

| | | | |
|---|---|---|---|
| Рук.гр. | Селкович | | |
| Н.контр. | Корнев | | |
| Гл.инж. | Волов | | |
| ГАП | Пашенин | | |
| ГИП | Буй | | |
| Рук.отд. | Бурмистрова | | |

294-3-34М.84-2-КЖИ-К-7В

Каркас К-7В

| Стадия | Масса | Масштаб |
|---|---|---|
| Р | 19,136 | |

Лист | Листов

ЦНИИЭП им. Б.С. Мезенцева

Альбом II

Типовой проект 294-3-34М.84

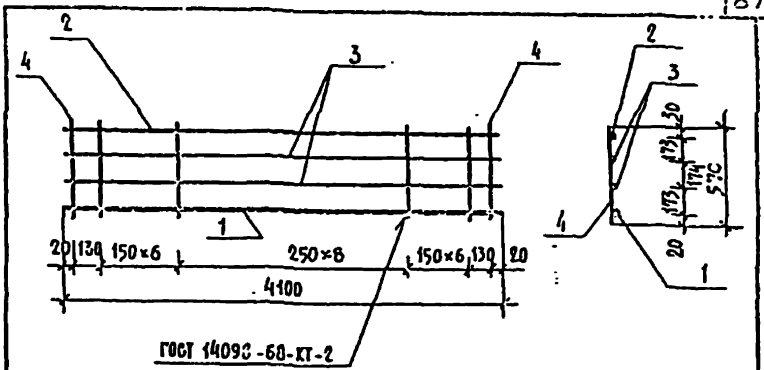


| Формат | Зона | Поз. | Обозначение | Наименование | | Кол. | Примечание |
|---|---|---|---|---|---|---|---|
| | | | | | | | |
| | | | | Детали | | | |
| | | | | Сталь круглая, ГОСТ 5781-82 | | | Масса ед. кг |
| Б4 | | 1 | -2-КЖИ-К-8В-01 | ⌀16АII | ℓ=4100 | 1 | 6,478 |
| Б4 | | 2 | -02 | ⌀10АI | ℓ=4100 | 1 | 2,542 |
| Б4 | | 3 | -03 | ⌀6АI | ℓ=4100 | 2 | 0,910 |
| Б4 | | 4 | -04 | ⌀8АI | ℓ=570 | 23 | 0,225 |

| | | | |
|---|---|---|---|
| Нач.маст. | Селкович | | |
| Н.контр. | Корнев | | |
| Гл.инж. | Волов | | |
| ГАП | Пашенин | | |
| ГИП | Буй | | |
| Рук.отд. | Бурмистрова | | |

294-3-34М.84-2-КЖИ-К-8В

Каркас К-8В

| Стадия | Масса | Масштаб |
|---|---|---|
| Р | 16,015 | |

Лист | Листов

ЦНИИЭП им. Б.С. Мезенцева

Взам.инв.№ | Подпись и дата | Инв.№ подл.

Альбом II

Типовой проект 294-3-34М.84

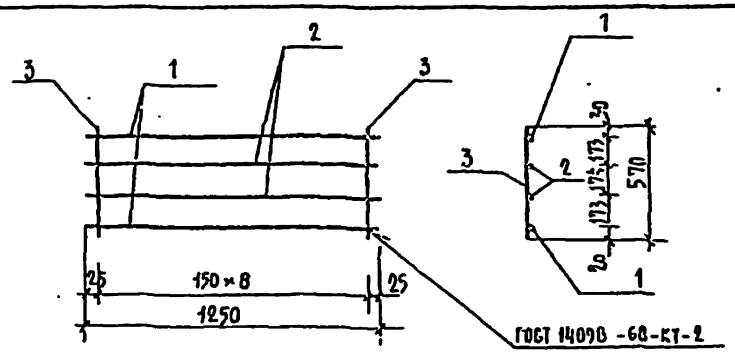


| Формат | Зона | Поз. | Обозначение | Наименование | | Кол. | Примечание |
|---|---|---|---|---|---|---|---|
| | | | | Деталь | | | |
| | | | | Сталь круглая, ГОСТ 5781-82 | | | Масса, кг |
| Б4 | | 1 | -2-КЖИ-К-9в-01 | ⌀8 А I | ℓ=1250 | 2 | 0,494 |
| Б4 | | 2 | -02 | ⌀6 А I | ℓ=1250 | 2 | 0,278 |
| Б4 | | 3 | -03 | ⌀8 А I | ℓ=570 | 9 | 0,225 |

294-3-34М.84-2-КЖИ-К-9в

| | | | |
|---|---|---|---|
| Нач.отдела | Искусных | | |
| Н.контр. | Корнев | | |
| Гл.инж. | Болов | | |
| ГАП | Пашенин | | |
| ГИП | Бух | | |
| Инженер | Безенсонова | | |

Каркас К-9в

| Стадия | Масса | Масштаб |
|---|---|---|
| Р | 3,569 | |
| Лист | Листов | |

Сталь класса А I ГОСТ 5781-82

ЦНИИЭП им. Б.С. Мезенцева

Формат А4

Альбом II

Типовой проект 294-3-34М.84

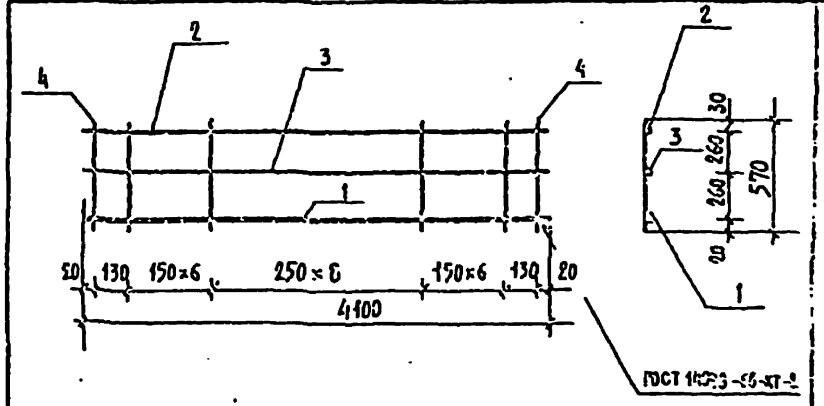


| Формат | Зона | Поз. | Обозначение | Наименование | | Кол. | Примечание |
|---|---|---|---|---|---|---|---|
| | | | | Деталь: | | | |
| | | | | Сталь круглая, ГОСТ 5781-82 | | | Масса, кг |
| Б4 | | 1 | -2-КЖИ-К-10в-01 | ⌀10 А II | ℓ=4100 | 1 | 8,200 |
| Б4 | | 2 | -02 | ⌀10 А I | ℓ=4100 | 1 | 2,544 |
| Б4 | | 3 | -03 | ⌀6 А I | ℓ=4100 | 1 | 0,910 |
| Б4 | | 4 | -04 | ⌀8 А I | ℓ=570 | 23 | 0,225 |

294-3-34М.84-2-КЖИ-К-10в

| | | | |
|---|---|---|---|
| Нач.отдела | Полковых | | |
| Н.контр. | Корнев | | |
| Гл.инж. | Болов | | |
| ГАП | Пашенин | | |
| ГИП | Бух | | |
| Инженер | Безенсонова | | |

Каркас К-10в

| Стадия | Масса | Масштаб |
|---|---|---|
| Р | 16,827 | |
| Лист | Листов | |

ЦНИИЭП им. Б.С. Мезенцева

Формат А4

Альбом II

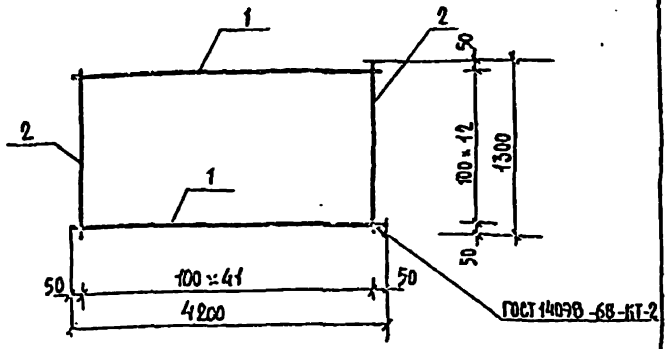


| Формат | Зона | Поз. | Обозначение | Наименование | Кол. | Примечание |
|---|---|---|---|---|---|---|
| | | | | Детали | | |
| | | | | Сталь круглая, ГОСТ 5781-82 | | Масса ед. кг |
| Б.Ч. | | 1 | -2-КЖИ-С-7в-01 | ⌀4 Вр е=4200 | 13 | 0.416 |
| Б.Ч. | | 2 | -02 | ⌀4 Вр е=1300 | 42 | 0.129 |

Типовой проект 294-3-34И.84

| | | | |
|---|---|---|---|
| Нач.маст. | Исаакович | | 294-3-34И.84-2-КЖИ-С-7в |
| Н.конт. | Корнев | | Сетка С-7в |
| Гл.инж. | Волков | | Стадия: Р; Масса: 10.826; Масштаб: |
| ГАП | Пашенин | | Лист; Листов |
| ГИП | Бэн | | Сталь класса Вр ГОСТ 6727-80 |
| Инж.-техн. | Безпалова | | ЦНИИЭП им. Б.С. Мезенцева |

Формат А4

Альбом II

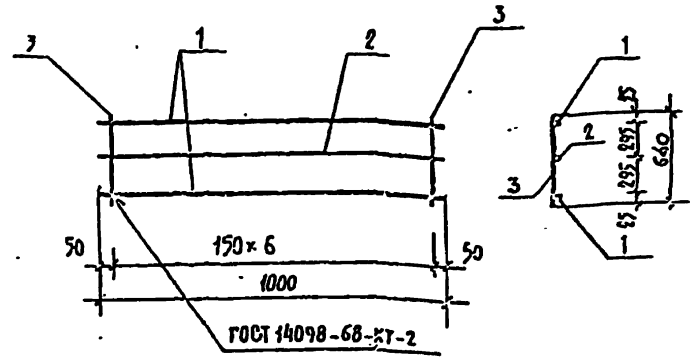


| Формат | Зона | Поз. | Обозначение | Наименование | Кол. | Примечание |
|---|---|---|---|---|---|---|
| | | | | Детали | | |
| | | | | Сталь круглая, ГОСТ 5781-82 | | Масса ед. кг |
| Б.Ч. | | 1 | -2-КЖИ-К-11в-01 | ⌀8 АI е=1000 | 2 | 0.395 |
| Б.Ч. | | 2 | -02 | ⌀6 АI е=1000 | 1 | 0.222 |
| Б.Ч. | | 3 | -03 | ⌀8 АI е=640 | 7 | 0.253 |

Типовой проект 294-3-34И.84

| | | | |
|---|---|---|---|
| Нач.маст. | Исаакович | | 294-3-34И.84-2-КЖИ-К-11в |
| Н.конт. | Корнев | | Каркас К-11в |
| Гл.инж. | Волков | | Стадия: Р; Масса: 2.783; Масштаб: |
| ГАП | Пашенин | | Лист; Листов |
| ГИП | Бэн | | Сталь класса АI ГОСТ 5781-82 |
| Инж.-техн. | Безпалова | | ЦНИИЭП им. Б.С. Мезенцева |

Формат А4

Альбом II

Типовой проект 294-3-34М.84

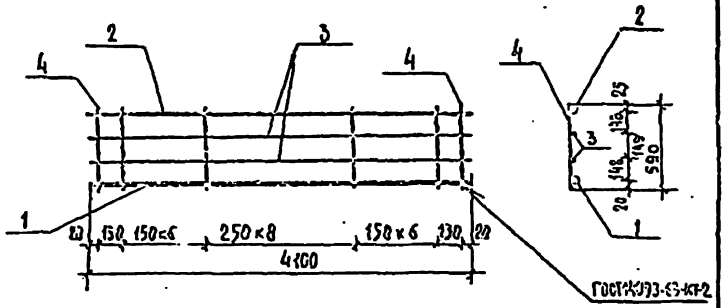


| Формат | Зона | Поз. | Обозначение | Наименование | | Кол. | Примечание |
|---|---|---|---|---|---|---|---|
| | | | | Детали: | | | |
| | | | | Сталь круглая, ГОСТ 5781-82 | | | Масса, ед. кг |
| Б.ч. | | 1 | -2-КЖИ-К-12В-01 | Ф16 А II | ℓ=4100 | 1 | 6,478 |
| Б.ч. | | 2 | -02 | Ф10 А I | ℓ=4100 | 1 | 2,542 |
| Б.ч. | | 3 | -03 | Ф6 А I | ℓ=4100 | 2 | 0,910 |
| Б.ч. | | 4 | -04 | Ф8 А I | ℓ=590 | 23 | 0,233 |

294-3-34М.84-2-КЖИ-К-12В

| | | | |
|---|---|---|---|
| Нач.пост. | Казакевич | | |
| Н.контр. | | | |
| Гл.инж.пр. | | | |
| ГАП | | | |
| ГИП | | | |
| Рукоотв. | | | |

Каркас К-12 В

| Стадия | Масса | Масштаб |
|---|---|---|
| Р | 16,199 | |
| Лист | Листов | |

ЦНИИЭП им. Б.С. Мезенцева

Формат А4

Альбом II

Типовой проект 294-3-34М.84

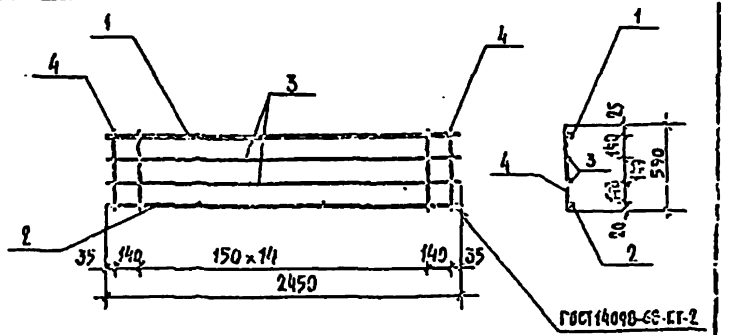


| Формат | Зона | Поз. | Обозначение | Наименование | | Кол. | Примечание |
|---|---|---|---|---|---|---|---|
| | | | | Детали: | | | |
| | | | | Сталь круглая, ГОСТ 5781-82 | | | Масса, ед. кг |
| Б.ч. | | 1 | -2-КЖИ-К-13В-01 | Ф25 А II | ℓ=2450 | 1 | 9,433 |
| Б.ч. | | 2 | -02 | Ф10 А I | ℓ=2450 | 1 | 1,519 |
| Б.ч. | | 3 | -03 | Ф6 А I | ℓ=2450 | 2 | 0,544 |
| Б.ч. | | 4 | -04 | Ф8 А I | ℓ=590 | 17 | 0,233 |

294-3-34М.84-2-КЖИ-К-13В

| | | | |
|---|---|---|---|
| Нач.пост. | Казакевич | | |
| Н.контр. | Корнев | | |
| Гл.инж.пр. | Болов | | |
| ГАП | Пашенин | | |
| ГИП | Бчи | | |
| Рукоотв. | Безпинский | | |

Каркас К-13 В

| Стадия | Масса | Масштаб |
|---|---|---|
| Р | 16,031 | |
| Лист | Листов | |

ЦНИИЭП им. Б.С. Мезенцева

Формат А4

Подпись и дата | Инв. № подл.

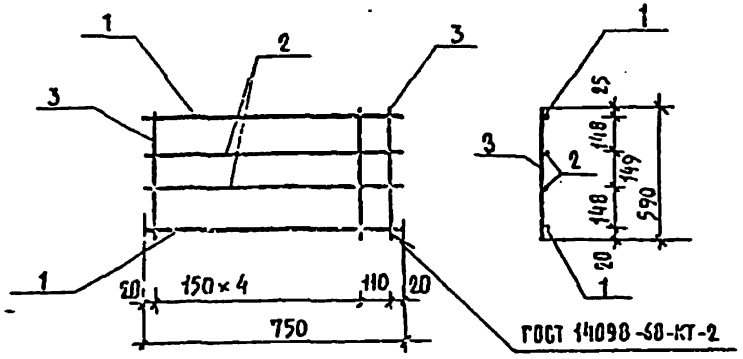


| Формат | Зона | Поз. | Обозначение | Наименование | | Кол. | Примечание |
|---|---|---|---|---|---|---|---|
| | | | | Детали | | | |
| | | | | Сталь круглая, ГОСТ 5781-82 | | | Масса, ед. кг. |
| Бч | | 1 | -2-КЖИ-К-14В-01 | Ø8 AI | ℓ=750 | 2 | 0,296 |
| Бч | | 2 | -02 | Ø6 AI | ℓ=750 | 2 | 0,167 |
| Бч | | 3 | -03 | Ø6 AI | ℓ=590 | 6 | 0,131 |

294-3-34М.84-2-КЖII-К-14В

| | | | | | |
|---|---|---|---|---|---|
| Нач.маст. | Исаакович | | Каркас К-14В | Стадия | Масса | Масштаб |
| Н.контр. | Корнев | | | Р | 1,712 | |
| Рук.гр.М | Волов | | | Лист | Листов | |
| ГАП | Пашенин | | Сталь класса AI ГОСТ 5781-82 | ЦНИИЭП им. Б.С.Мезенцева | | |
| ГИП | Бой | | | | | |
| Рук.пр.гр. | Збражевская | | | | | |

Инв.№ подл. | Подпись и дата | Взам.инв.№

Формат А4



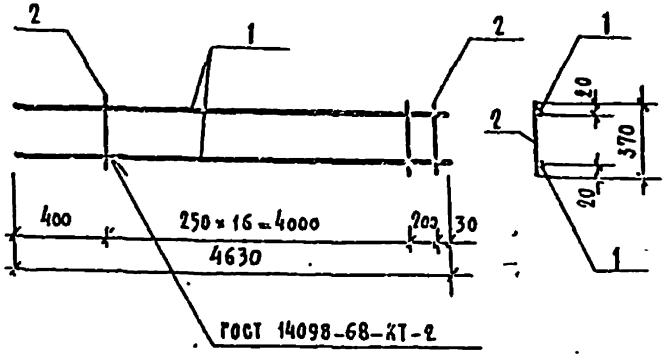


| Формат | Зона | Поз. | Обозначение | Наименование | | Кол. | Примечание |
|---|---|---|---|---|---|---|---|
| | | | | Детали | | | |
| | | | | Сталь круглая, ГОСТ 5781-82 | | | Масса, ед. кг. |
| Бч | | 1 | -2-КЖИ-К-15В-01 | Ø16 AII | ℓ=4630 | 2 | 7,315 |
| Бч | | 2 | -02 | Ø6 AI | ℓ=370 | 18 | 0,082 |

294-3-34М.84-2-КЖII-К-15В

| | | | | | |
|---|---|---|---|---|---|
| Нач.маст. | Исаакович | | Каркас К-15В | Стадия | Масса | Масштаб |
| Н.контр. | Корнев | | | Р | 16,105 | |
| Рук.гр.М | Волов | | | Лист | Листов | |
| ГАП | Пашенин | | | ЦНИИЭП им. Б.С.Мезенцева | | |
| ГИП | Бой | | | | | |
| Рук.пр.гр. | Збражевская | | | | | |

Инв.№ подл. | Подпись и дата | Взам.инв.№

Формат А4

Альбом II

Типовой проект 294-3-34М.84

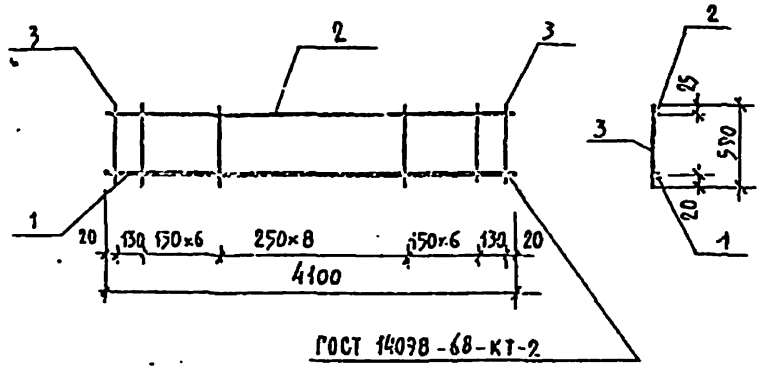


| Позиция | Зона | Поз. | Обозначение | Наименование | | Кол. | Примечание |
|---|---|---|---|---|---|---|---|
| | | | | **Детали** | | | |
| | | | | Сталь круглая, ГОСТ 5781-82 | | | Масса, ед. кг |
| БЧ | | 1 | -2-КЖИ-К-16В-01 | ⌀18 АII | ℓ=4100 | 1 | 8,200 |
| БЧ | | 2 | -02 | ⌀10 АI | ℓ=4100 | 1 | 2,542 |
| БЧ | | 3 | -03 | ⌀8 АI | ℓ=590 | 23 | 0,233 |

294-3-34М 84 -2-КЖИ-К-16в

| | | | |
|---|---|---|---|
| Разработ. | Исаакович | | |
| Н.контр. | Корнеев | | |
| Гл.инж.пр. | | | |
| Гл.арх. | | | |
| Гл.спец. | | | |

Каркас К-16в

| Стадия | Масса | Масштаб |
|---|---|---|
| | 16.101 | |

Лист | Листов

ЦНИИЭП им. Б.С. Мезенцева

Формат А4

Альбом II

Типовой проект 294-3-34М.84

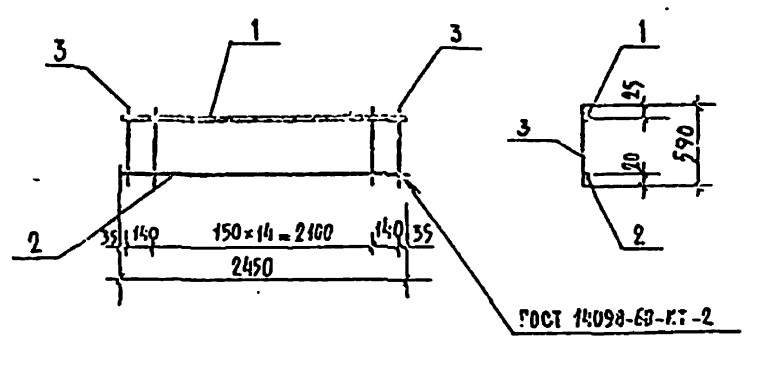


| Позиция | Зона | Поз. | Обозначение | Наименование | | Кол. | Примечание |
|---|---|---|---|---|---|---|---|
| | | | | **Детали** | | | |
| | | | | Сталь круглая, ГОСТ 5781-82 | | | Масса, ед. кг. |
| БЧ | | 1 | -2-КЖИ-К-17В-01 | ⌀25 АII | ℓ=2450 | 1 | 9.433 |
| БЧ | | 2 | -02 | ⌀10 АI | ℓ=2450 | 1 | 1.517 |
| БЧ | | 3 | -03 | ⌀8 АI | ℓ=590 | 17 | 0.233 |

294-3-34М 84 -2-КЖИ-К-17б

| | | | |
|---|---|---|---|
| Разработ. | Исаакович | | |
| Н.контр. | Корнеев | | |
| Гл.инж.пр. | Волов | | |
| Гл.арх. | Пашенин | | |
| Гл.спец. | Буй | | |
| Гл.инж. | Бурмистрова | | |

Каркас К-17б

| Стадия | Масса | Масштаб |
|---|---|---|
| Р | 14.915 | |

Лист | Листов

ЦНИИЭП им. Б.С. Мезенцева

Формат А4

Инв.№ подл. | Подпись и дата | Взам.инв.№

Альбом II

Типовой проект 294-3-34 М. 84

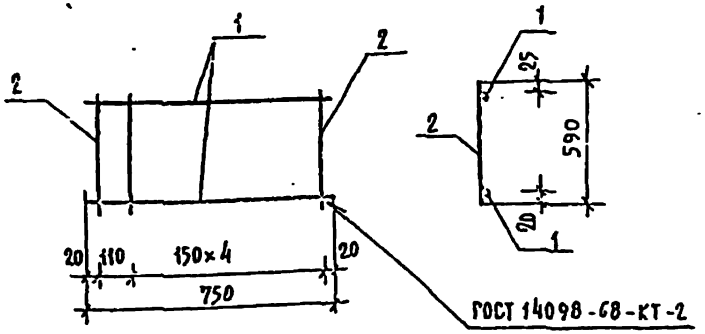


| Формат | Зона | Поз. | Обозначение | Наименование | Кол. | Примечание |
|---|---|---|---|---|---|---|
| | | | | Деталь | | |
| | | | | Сталь круглая ГОСТ 5781-82 | | Масса, ед. кг |
| Б4 | | 1 | -2-КЖИ-К-18В-01 | ⌀8 АI ℓ=750 | 2 | 0.296 |
| Б4 | | 2 | -02 | ⌀8 АI ℓ=590 | 6 | 0.233 |

Инв. № подл. | Подпись и дата | Взам. инв. №

294-3-34 М. 84-2-КЖИ-К-18 б

| | | | |
|---|---|---|---|
| Нач. мастер. | Исакович | | |
| Н. контр. | Хорнев | | |
| Гл. инж. пр. | Волов | | |
| ГАП | Пашенин | | |
| ГИП | Буй | | |
| Рук. гр. КЖИ | Бурмистрова | | |

Каркас К-18 б

| Стадия | Масса | Масштаб |
|---|---|---|
| Р | 1.990 | |

Лист | Листов

Сталь класса АI ГОСТ 5781-82

ЦНИИЭП им. Б.С. Мезенцева

Формат А4



Альбом II

Типовой проект 294-3-34 М. 84

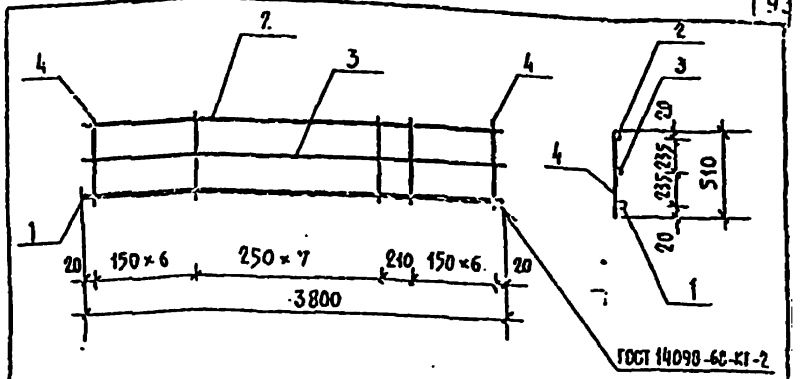


| Формат | Зона | Поз. | Обозначение | Наименование | Кол. | Примечание |
|---|---|---|---|---|---|---|
| | | | | Деталь | | |
| | | | | Сталь круглая ГОСТ 5781-82 | | Масса, ед. кг. |
| Б4 | | 1 | -2-КЖИ-К-19В-01 | ⌀16 АII ℓ=3800 | 1 | 6.004 |
| Б4 | | 2 | -02 | ⌀10 АI ℓ=3800 | 1 | 2.356 |
| Б4 | | 3 | -03 | ⌀6 АI ℓ=3800 | 1 | 0.844 |
| Б4 | | 4 | -04 | ⌀8 АI ℓ=510 | 21 | 0.201 |

Инв. № подл. | Подпись и дата | Взам. инв. №

294-3-34 М. 84-2-КЖИ-К-19 б

| | | | |
|---|---|---|---|
| Нач. мастер. | Исакович | | |
| Н. контр. | Хорнев | | |
| Гл. инж. пр. | Волов | | |
| ГАП | Пашенин | | |
| ГИП | Буй | | |
| Рук. гр. КЖИ | Бурмистрова | | |

Каркас К-19 б

| Стадия | Масса | Масштаб |
|---|---|---|
| Р | 13.425 | |

Лист | Листов

ЦНИИЭП им. Б.С. Мезенцева

Формат А4

Альбом II

Типовой проект 294-3-34М.84

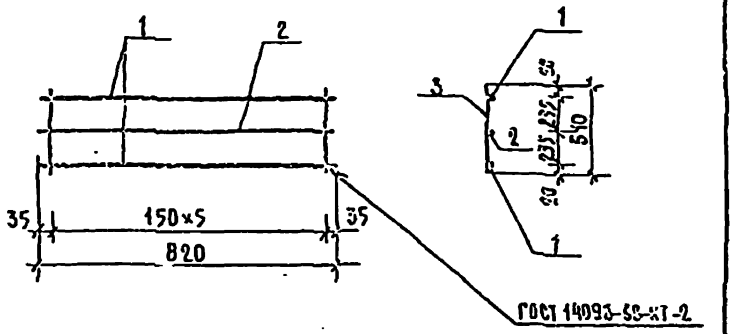


| Формат | Зона | Поз. | Обозначение | Наименование | | Кол. | Примечание |
|---|---|---|---|---|---|---|---|
| | | | | **Детали** | | | |
| | | | | Сталь круглая, ГОСТ 5781-82 | | | Масса ед. кг |
| Б4 | | 1 | -2-КЖИ-К-20В-01 | ⌀8 АI | ℓ=820 | 2 | 0.324 |
| Б4 | | 2 | -02 | ⌀6 АI | ℓ=820 | 1 | 0.182 |
| Б4 | | 3 | -03 | ⌀6 АI | ℓ=510 | 6 | 0.113 |

294-3-34М.84-2-КЖИ-К-20В

| | | | | |
|---|---|---|---|---|
| Каркас К-20 В | Стадия | Масса | Масштаб | |
| | Р | 1.508 | | |
| | Лист | Листов | | |
| | ЦНИИЭП им. Б.С. Мезенцева | | | |

Альбом II

Типовой проект 294-3-34М.84

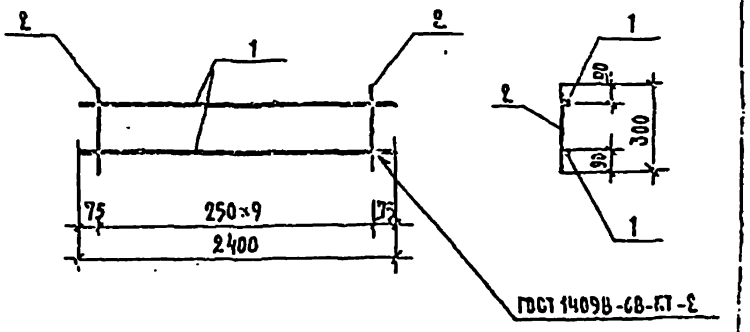


| Формат | Зона | Поз. | Обозначение | Наименование | | Кол. | Примечание |
|---|---|---|---|---|---|---|---|
| | | | | **Детали** | | | |
| | | | | Сталь круглая, ГОСТ 5781-82 | | | |
| Б4 | | 1 | -2-КЖИ-С-8В-01 | ⌀22 АII | ℓ=2400 | 2 | 7.152 |
| Б4 | | 2 | -02 | ⌀8 АI | ℓ=300 | 10 | 0.119 |

294-3-34М.84-2-КЖИ-С-8В

| | | | | |
|---|---|---|---|---|
| Сетка С-8 В | Стадия | Масса | Масштаб | |
| | Р | 15.454 | | |
| | Лист | Листов | | |
| | ЦНИИЭП им. Б.С. Мезенцева | | | |

Формат А4

Альбом II

Типовой проект 294-3-34 М. 84

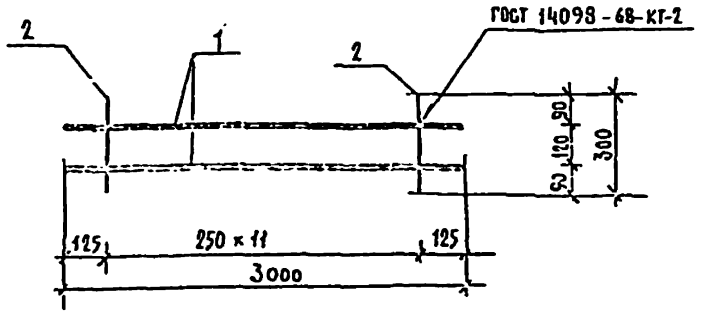


| Формат | Зона | Поз. | Обозначение | Наименование | Кол. | Примечание |
|---|---|---|---|---|---|---|
| | | | | Детали | | Масса, ед. кг |
| | | | | Сталь круглая, ГОСТ 5781-82 | | |
| Б4 | | 1 | -2-КЖИ-С-1в-01 | ⌀22 А II  ℓ=3000 | 2 | 8.94 |
| Б4 | | 2 | -02 | ⌀8 А I  ℓ=300 | 12 | 0.119 |

294-3-34 М. 84-2-КЖИ-С-2в

| | | | |
|---|---|---|---|
| Нач. мест. | Исаакович | | |
| Инж. | Корнев | | |
| Гл. инж. | Волов | | |
| ГАП | Пашенин | | |
| ГИП | Буй | | |
| Инж. гр. | Сергеева | | |

Сетка С-1в

| Стадия | Масса | Масштаб |
|---|---|---|
| Р | 19.300 | |
| Лист | Листов | |

ЦНИИЭП им. Б.С. Мезенцева

Альбом II

Типовой проект 294-3-34 М. 84

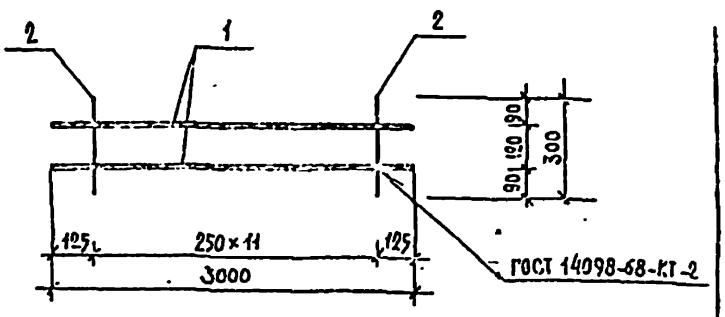


| Формат | Зона | Поз. | Обозначение | Наименование | Кол. | Примечание |
|---|---|---|---|---|---|---|
| | | | | Детали | | Масса, ед. кг |
| | | | | Сталь круглая, ГОСТ 5781-82 | | |
| Б4 | | 1 | -2-КЖИ-С-2в-01 | ⌀25 А II  ℓ=3000 | 2 | 11.55 |
| Б4 | | 2 | -02 | ⌀8 А I  ℓ=300 | 12 | 0.119 |

294-3-34 М. 84-2-КЖИ-С-2в

| | | | |
|---|---|---|---|
| Нач. мест. | Исаакович | | |
| Инж. гр. | Корнев | | |
| Гл. инж. | Волов | | |
| ГАП | Пашенин | | |
| ГИП | Буй | | |
| Инж. гр. | Сергеева | | |

Сетка С-2в

| Стадия | Масса | Масштаб |
|---|---|---|
| Р | 24.520 | |
| Лист | Листов | |

ЦНИИЭП им. Б.С. Мезенцева

Инв. № подл. | Подпись и дата | Взам. инв. №

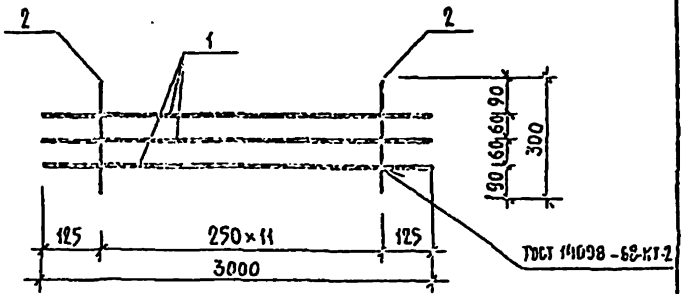


| Формат | Зона | Поз. | Обозначение | Наименование | | Кол. | Примечание |
|---|---|---|---|---|---|---|---|
| | | | | Детали | | | |
| | | | | Сталь круглая ГОСТ 5781-82 | | | Масса, кг |
| Бч | | 1 | -2-КЖИ-С-3в-01 | ⌀25АII | ℓ=3000 | 3 | 11,55 |
| Бч | | 2 | -02 | ⌀8АI | ℓ=300 | 12 | 0,119 |

294-3-34М.84 -2-КЖИ-С-3б

Сетка С-3в

| Стадия | Масса | Масштаб |
|---|---|---|
| Р | 36,010 | |

Лист | Листов

ЦНИИЭП им. Б.С. Мезенцева

Формат А4





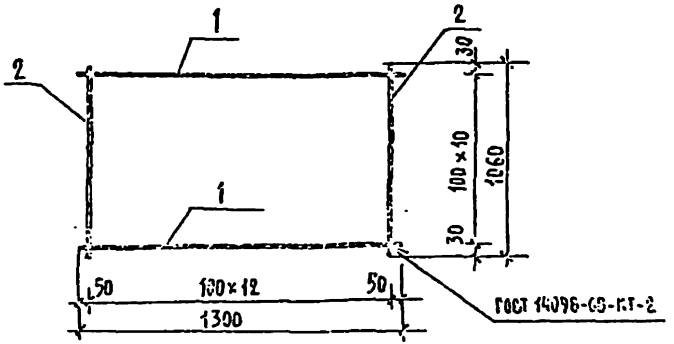


| Формат | Зона | Поз. | Обозначение | Наименование | | Кол. | Примечание |
|---|---|---|---|---|---|---|---|
| | | | | Детали | | | |
| | | | | Сталь круглая ГОСТ 5781-82 | | | Масса, кг |
| Бч | | 1 | -2-КЖИ-С-4в-01 | ⌀4Вр | ℓ=1300 | 11 | [illegible] |
| Бч | | 2 | -02 | ⌀4Вр | ℓ=1060 | 13 | [illegible] |

294-3-34М.84-2-КЖИ-С-4в

Сетка С-4в

Сталь класса Вр ГОСТ 6727-80

| Стадия | Масса | Масштаб |
|---|---|---|
| Р | 2,784 | |

Лист | Листов

ЦНИИЭП им. Б.С. Мезенцева

Формат А4

Альбом II

Типовой проект 294-3-34М 84

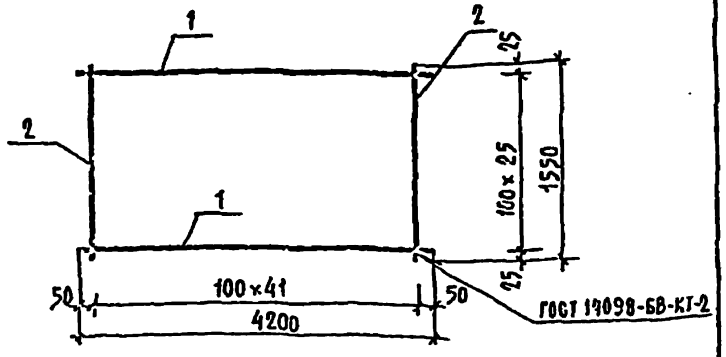


| Формат | Зона | Поз. | Обозначение | Наименование | Кол. | Примечание |
|---|---|---|---|---|---|---|
| | | | | Детали | | |
| | | | | Сталь круглая, ГОСТ 5781-82 | | Масса, ед. кг |
| Б4 | | 1 | -2-КЖИ-С-5В-01 | Ф8 АII  ℓ=4200 | 26 | 1,659 |
| Б4 | | 2 | -02 | Ф8 АII  ℓ=1550 | 42 | 0,613 |

294-3-34М.84-2-КЖИ-С-5в

| | | | |
|---|---|---|---|
| Нач.масс. | Ясакович | | |
| Н.контр. | Корнев | | |
| Гл.инж.пр. | Болов | | |
| ГАП | Бакленин | | |
| ГИП | Бзи | | |
| Рукоп.гр. | Бажанова | | |

Сетка С-5в

| Стадия | Масса | Масштаб |
|---|---|---|
| Р | 68,880 | |
| Лист | Листов | |

Сталь класса АII ГОСТ 5781-82

ЦНИИЭП им. Б.С. Мезенцева

Инв.№ подл. | Подпись и дата | Взам.инв.№

Формат А4

Альбом II

Типовой проект 294-3-34М 84

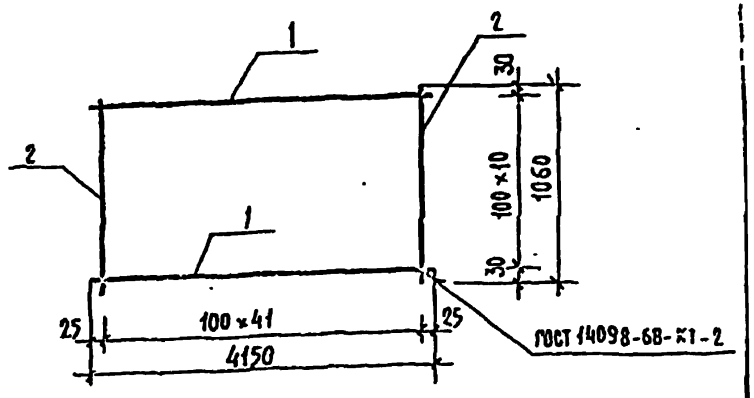


| Формат | Зона | Поз. | Обозначение | Наименование | Кол. | Примечание |
|---|---|---|---|---|---|---|
| | | | | Детали | | |
| | | | | Сталь круглая, ГОСТ 5781-82 | | Масса, ед. кг |
| Б4 | | 1 | -2-КЖИ-С-6В-01 | Ф4 Вр  ℓ=4150 | 11 | 0,411 |
| Б4 | | 2 | -02 | Ф4 Вр  ℓ=1060 | 42 | 0,105 |

294-3-34М.84-2-КЖИ-С-6в

| | | | |
|---|---|---|---|
| Нач.масс. | Ясакович | | |
| Н.контр. | Корнев | | |
| Гл.инж.пр. | Болов | | |
| ГАП | Бакленин | | |
| ГИП | Бзи | | |
| Рукоп.гр. | Бажанова | | |

Сетка С-6в

| Стадия | Масса | Масштаб |
|---|---|---|
| Р | 8,931 | |
| Лист | Листов | |

Сталь класса Вр ГОСТ 6727-80

ЦНИИЭП им. Б.С. Мезенцева

Инв.№ подл. | Подпись и дата | Взам.инв.№

Формат А4

Альбом II

Типовой проект 294-3-34 М 84

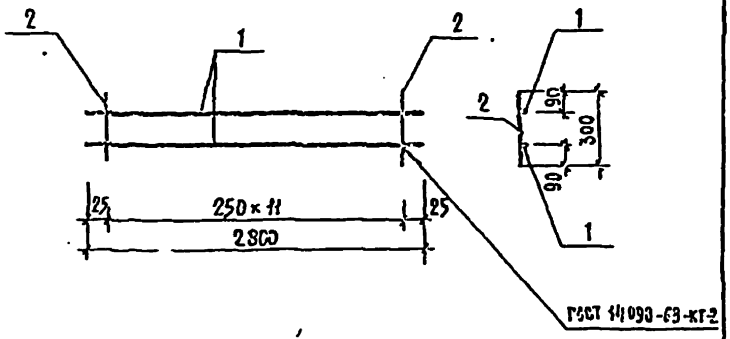


| Формат | Зона | Поз. | Обозначение | Наименование | | Кол. | Примечание |
|---|---|---|---|---|---|---|---|
| | | | | Детали | | | |
| | | | | Сталь круглая, ГОСТ 5781-82 | | | Масса, ед. кг |
| Б.ч. | | 1 | -2-КЖИ-С-9в-01 | ⌀22АII | ℓ=2800 | 2 | 8,344 |
| Б.ч. | | 2 | -02 | ⌀8АI | ℓ=300 | 12 | 0,119 |

294-3-34 М 84-2-КЖИ-С-9в

Сетка С-9в

| Стадия | Масса | Масштаб |
|---|---|---|
| Р | 13,116 | |

Лист | Листов

ЦНИИЭП им. Б.С. Мезенцева

Альбом II

Типовой проект 294-3-34 М 84

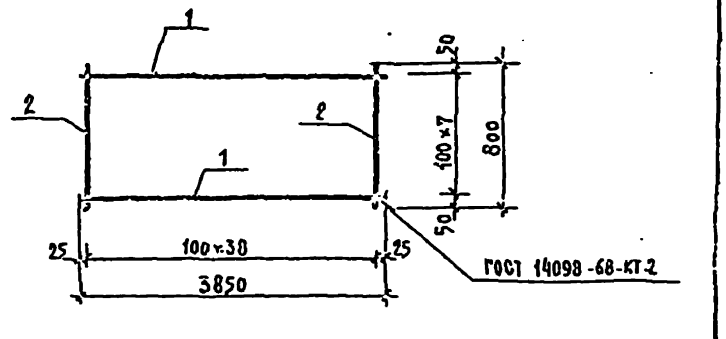


| Формат | Зона | Поз. | Обозначение | Наименование | | Кол. | Примечание |
|---|---|---|---|---|---|---|---|
| | | | | Детали | | | |
| | | | | Сталь круглая, ГОСТ 5781-82 | | | Масса, ед. кг |
| Б.ч. | | 1 | -2-КЖИ-С-10в-01 | ⌀4Вр | ℓ=3850 | 8 | 0,347 |
| Б.ч. | | 2 | -02 | ⌀4Вр | ℓ=800 | 39 | 0,072 |

294-3-34 М 84-2-КЖИ-С-10в

Сетка С-10в

| Стадия | Масса | Масштаб |
|---|---|---|
| Р | 5,584 | |

Лист | Листов

Сталь класса Вр ГОСТ 6727-80

ЦНИИЭП им. Б.С. Мезенцева

Формат А4

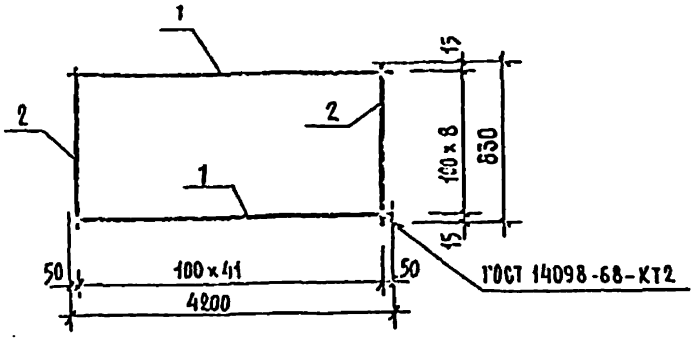


| Формат | Зона | Поз. | Обозначение | Наименование | | Кол. | Примечание |
|---|---|---|---|---|---|---|---|
| | | | | | | | |
| | | | | Сталь круглая, ГОСТ 5781-82 | | | Масса, ед. кг |
| Б4 | | 1 | -2-КЖИ-С-11В-01 | Ø4 Вр | ℓ=4200 | 9 | 0,378 |
| Б4 | | 2 | -02 | Ø4 Вр | ℓ=830 | 42 | 0,075 |

294-3-34М.84 -2-КЖИ-С-11В

| | | | | |
|---|---|---|---|---|
| Сетка С-11В | Стадия | Масса | Масштаб | |
| | Р | 6,552 | | |
| | Лист | Листов | | |
| Сталь класса Вр ГОСТ 6727-80 | ЦНИИЭП | | | |

Альбом II

Типовой проект 294-3-34М.84

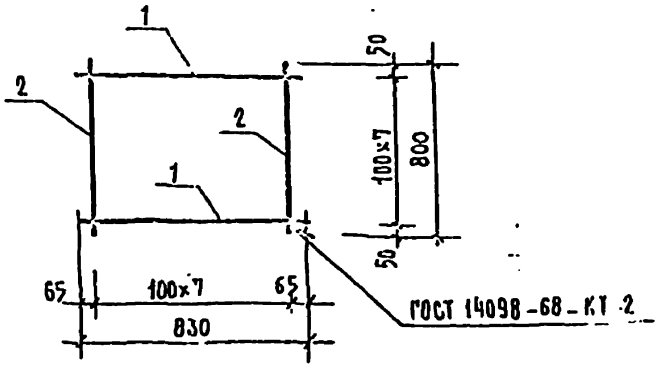


| Формат | Зона | Поз. | Обозначение | Наименование | | Кол. | Примечание |
|---|---|---|---|---|---|---|---|
| | | | | Деталь | | | |
| | | | | Сталь круглая, ГОСТ 5781-82 | | | Масса, ед. кг |
| Б4 | | 1 | -2-КЖИ-С-12Б-01 | Ø4 Вр | ℓ=830 | 8 | 0,075 |
| Б4 | | 2 | -02 | Ø4 Вр | ℓ=800 | 8 | 0,072 |

294-3-34М.84-2-КЖИ-С-12Б

| | | | | |
|---|---|---|---|---|
| Сетка С-12В | Стадия | Масса | Масштаб | |
| | Р | 1,176 | | |
| | Лист | Листов | | |
| Сталь класса Вр ГОСТ 6727-80 | ЦНИИЭП | | | |

Инв. № подл. | Подпись и дата | Взам. инв. №

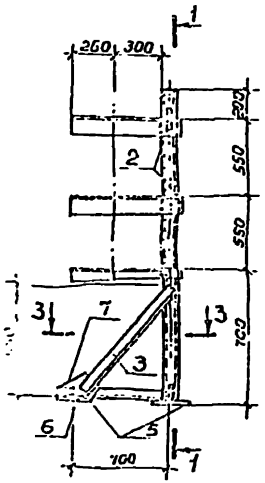


1 – 1

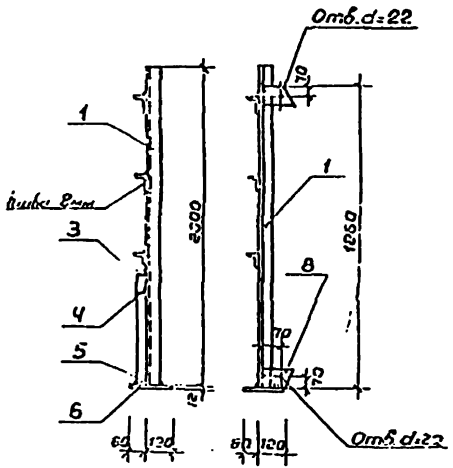


3 – 3

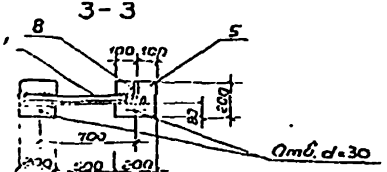


Поз. 9

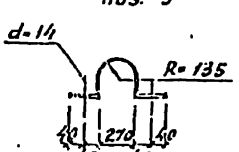


| Формат | Зона | Поз. | Обозначение | Наименование | Кол. | Примечание |
|---|---|---|---|---|---|---|
| | | | | Детали | | |
| | | | | швеллер $\frac{Ст3\ ГОСТ\ 8240-72}{ВСТ3\ ГОСТ\ 535-71}$ | | |
| | | 1 | -2КЖИ-МСБ-3-01 | ℓ=2000 | 1 | |
| | | | | уголок $\frac{L90\times56\times6\ ГОСТ\ 8510-72}{ВСТ3\ ГОСТ\ 380-71}$ | | |
| | | 2 | -02 | ℓ=680 | 3 | 4,6 |
| | | | | уголок $\frac{L45\times4\ ГОСТ\ 8509-72}{ВСТ3\ ГОСТ\ 380-71}$ | | |
| | | 3 | -03 | ℓ=720 | 1 | 2,0 |
| | | 4 | -04 | ℓ=740 | 1 | 2,0 |
| | | | | полоса $\frac{ГОСТ\ 103-76}{ВСТ3кп2\ ГОСТ\ 380-71}$ | | |
| | | 5 | -05 | -12×200 ℓ=600 | 2 | 3,8 |
| | | 6 | -06 | -16×50 ℓ=80 | 2 | 0,5 |
| | | 7 | -07 | -6×80 ℓ=230 | 1 | 1,9 |
| | | 8 | -08 | -6×130 ℓ=150 | 2 | 1,1 |
| | | 9 | -09 | -4×40 ℓ=355 | 3 | 1,1 |

Примечания см. на листе

-2-КЖИ-МСБ-1

294-3-34 М. 84-2-КЖИ-МСБ-3

| | | | |
|---|---|---|---|
| Нач.мост. | Исакович | | |
| Н.контр. | Корнев | | |
| Гл.инж.пр. | Волов | | |
| ГАП | Пашенин | | |
| ГИП | Бий | | |
| Разраб. | Корнев | | |

Стойка для бойлеров МСБ-3

| Стадия | Масса | Масштаб |
|---|---|---|
| Р | 53,2 | |
| Лист | Листов | |

ЦНИИЭП им. Б.С. Мезенцева