КОМПЛЕКСНАЯ СЕРИЯ
ЖИЛЫХ, ОБЩЕСТВЕННЫХ И ПРОИЗВОДСТВЕННЫХ ЗДАНИЙ
ДЛЯ СЕЛЬСКОГО СТРОИТЕЛЬСТВА

ТИПОВЫЕ УЗЛЫ И ДЕТАЛИ

К БЛОКИРОВАННЫМ ЗДАНИЯМ БАНЬ И ПРАЧЕЧНЫХ

АЛЬБОМ II

К ТИПОВЫМ ПРОЕКТАМ

284-4-12; 284-4-13; ~~284-3-14~~; 284-4-15;
284-4-16; ~~284-3-17~~; /типы I, II, III/ 284-4-18

ЛНВ.3739-01
Згруб. Ивкоп.

МОСКВА
1972 г

Госстрой СССР
ЦЕНТРАЛЬНЫЙ ИНСТИТУТ ТИПОВОГО ПРОЕКТИРОВАНИЯ
620062, г.Свердловск-62, ул.Генеральская,3а
Заказ № 2265 Инв.№ 3739-0 тираж 400
Сдано в печать 12/VI 1980г цена 2-66

КОМПЛЕКСНАЯ СЕРИЯ
ЖИЛЫХ, ОБЩЕСТВЕННЫХ И ПРОИЗВОДСТВЕННЫХ ЗДАНИЙ
ДЛЯ СЕЛЬСКОГО СТРОИТЕЛЬСТВА

ТИПОВЫЕ УЗЛЫ И ДЕТАЛИ

К БЛОКИРОВАННЫМ ЗДАНИЯМ БАНЬ И ПРАЧЕЧНЫХ

АЛЬБОМ II

К ТИПОВЫМ ПРОЕКТАМ

284-4-12; 284-4-13; ~~284-3-14~~; 284-4-15;
284-4-16; ~~284-3-17~~; /ТИПЫ I, II, III/ 284-4-18

СОСТАВ АЛЬБОМА

РАЗДЕЛ I ТИПОВЫЕ УЗЛЫ ОБЩЕСТРОИТЕЛЬНОЙ ЧАСТИ /АСД/

РАЗДЕЛ II ТИПОВЫЕ УЗЛЫ ПО ОТОПЛЕНИЮ И ВЕНТИЛЯЦИИ /ОВД/

РАЗДЕЛ III ТИПОВЫЕ УЗЛЫ ПО САНТЕХНИЧЕСКОЙ ЧАСТИ /ВКД/

РАЗРАБОТАН
ИНСТИТУТОМ
РОСГИПРОСЕЛЬХОЗСТРОЙ

ВВЕДЕН В ДЕЙСТВИЕ ПРИКАЗОМ ПО ИНСТИТУТУ ОТ 16. X. 1967 г. № 251.

МОСКВА

Инв. 3739-01

СОДЕРЖАНИЕ АЛЬБОМА

Наименование	N листа	N страницы
Содержание альбома	1	2
Раздел 1. Общестроительная часть		
Разрезы стен с порядовкой	АСД-1	
Фрагмент и детали	АСД-2	
Фрагменты и детали	АСД-3	
План расстановки фундаментов под оборудование прачечной. (к прачечной на 125 кг. белья)	АСД-4	
План расстановки фундаментов под оборудование прачечной. (к прачечной на 250 кг. белья)	АСД-5	7
Детали анкеровки перекрытий, узлы примыкания кровли.	АСД-6	8
Детали полов и перекрытий. (Вариант с окалечной изоляцией)	АСД-7	9
Гидроизоляция стен и полов. (Вариант с окалечной изоляцией)	АСД-8	10
Детали полов и перекрытий. (Вариант с изоляцией холодными асфальтовыми мастиками). Установка перегородок.	АСД 9	11
Гидроизоляция стен и полов. (Вариант с изоляцией холодными асфальтовыми мастиками.)	АСД-10	12
Детали стропил	АСД-11	13
Полок для парильной (к бане на 10 мест)	АСД 12	14
Полок для парильной (к бане на 26 мест)	АСД-13	15
Плоские плиты железобетонные ИПП-99-278-2; ИПП-119-278-2	АСД-14	16
Железобетонные плиты перекрытий с люком ИПР-118-278-2А; ИПР-59-12А	АСД-15	17
Остекленные перегородки ОП-1, ОП-2, ОП-3, ОП-4.	АСД-16	18

Наименование	N листа	N страницы
Раздел 2. Отопление и вентиляция.		
Отопление. Виброизолирующие вставки для труб к насосам	ОВД-1	19
Вентиляция. Подставки под калориферы	ОВД-2	20
Вентиляция. Обводные клапаны у калориферов. Детали и узлы	ОВД-3	21
тиляция. Спецификация обводных клапанов у калориферов	ОВД-4	22
ция. Вытяжная шахта. Детали. Узлы. Спецификация	ОВД-5	23
~~Вентиляция. Дефлекторы над шахтами. Узлы и детали. Спецификация~~	~~ОВД-6~~	~~24~~
Котельная. Вытяжной патрубок к дефлекторам Т-18; Т-19; Т-21	ОВД-5н	24
Котельная. Звукоизолирующее основание под насосные агрегаты. Схема парной установки насосных агрегатов Резиновые амортизаторы.	ОВД-7	25
Котельная. Установка 2х насосов на звукоизолирующем основании.	ОВД-8	26
Отопление и вентиляция. Печь-каменка. План. Разрезы I-I, II-II, III-III. Порядовки 1-27 (для бань на 5 и 10 мест)	ОВД-9	27
Отопление и вентиляция. Печь-каменка. Порядовки 28-37 Каркас печи. Спецификация. (для бань на 5 и 10 мест)	ОВД-10	28
Отопление и вентиляция. Печь-каменка. План. Разрезы I-I, II-II, III-III. порядовки 1-27 (для бани на 26 мест)	ОВД-11	29
Отопление и вентиляция. Печь-каменка. Порядовки 28-37. Каркас печи. Спецификация (для бани на 26 мест)	ОВД-12	30
Раздел 3 Сантехническая часть		
Баки для запаса воды	ВКД-1	31
Бачок для разрыва струи и спецификации	ВКД-2	32
Раздел 4. Паргидроизоляционные работы		
Паргидроизоляция из полимерных материалов (вариант	ПГ-1	33

В данный проект выпуска 1967 г внесена корректировка в связи с изменением каталогов на фундаментные и стеновые блоки, плиты, перемычки.

Гл. инженер пр-та (Смирнов Г.)
20 ноября 1970 г.

Руков. мастерской N 4	Алешин О.Н.		
Гл. конструктор	Андреева Л.М.		
Гл. архит. пр-та	Шишков И.Н.		
Ст. техник	Овакимян Н.К.		

Росгипросельхозстрой г. Москва

1967	Блокированные здания бань и прачечных	Содержание альбома	К типовым проектам 284-4-12; 284-4-13, ~~284-3-14~~; 284-4-15; 284-4-16; ~~284-3-17~~; (Типы I, II, III); 284-4-18	Альбом II	Лист 1

Инв. 3739-01

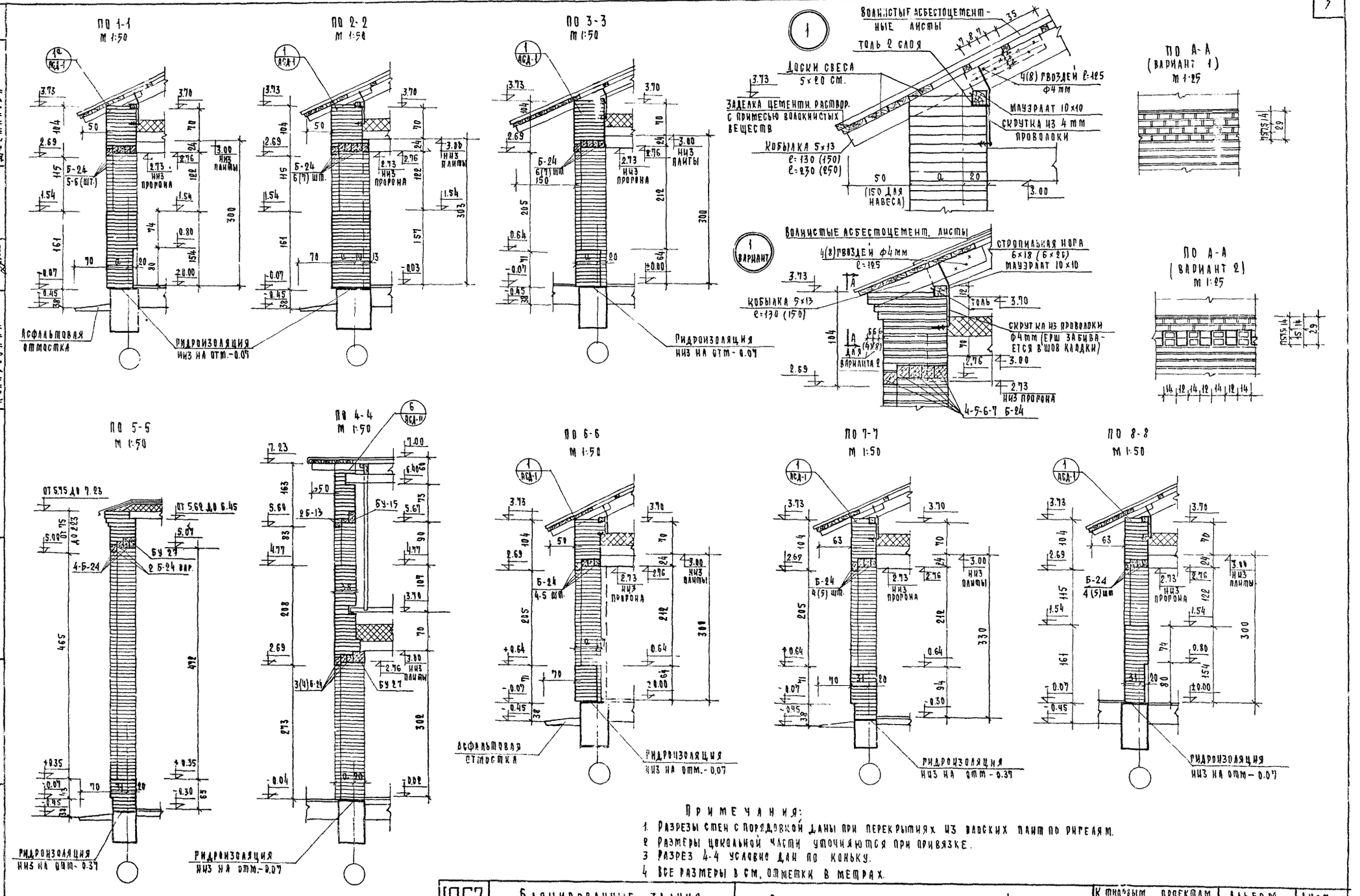

Примечания:

1. Разрезы стен с порядовкой даны при перекрытиях из плоских плит по ригелям.
2. Размеры цокольной части уточняются при привязке.
3. Разрез 4-4 условно дан по коньку.
4. Все размеры в см, отметки в метрах.

1967	Блокированные здания бань и прачечных	Разрезы стен с порядовкой.	К типовым проектам 284-4-12; 284-4-13; ~~284-3-14~~; 284-4-15; 284-4-16; ~~284-3-17~~ (типы I, II, III) 284-4-18	Альбом II	Лист АСД-1

Инв. 3799-01

Госгипросельхозстрой г. Москва

Рук. мастерской Н.Ч. Алешин; Гл. конструктор Андреева; Гл. архитект. пр-та Шишков; Инженер Карпушин

Копировал Дементьева

Козырек вид по I-I
М=1:50

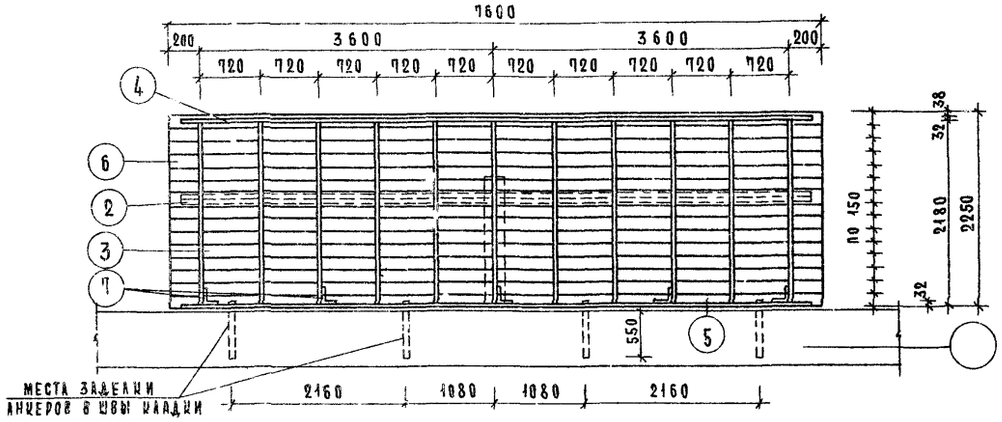

Фрагмент
М=1:50

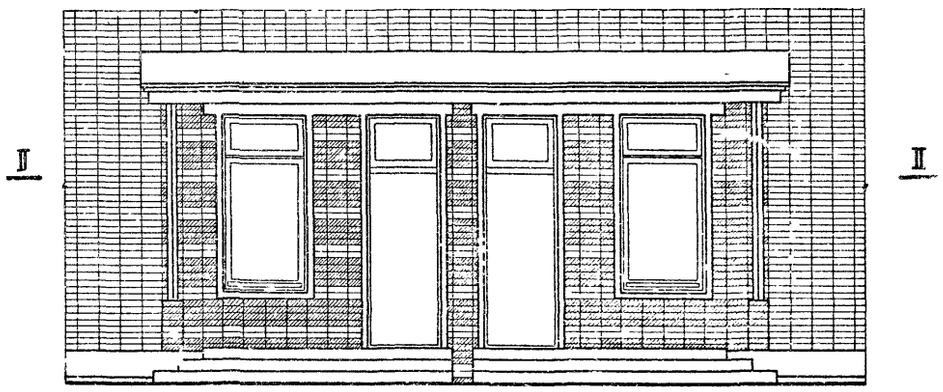

План по II
М-150

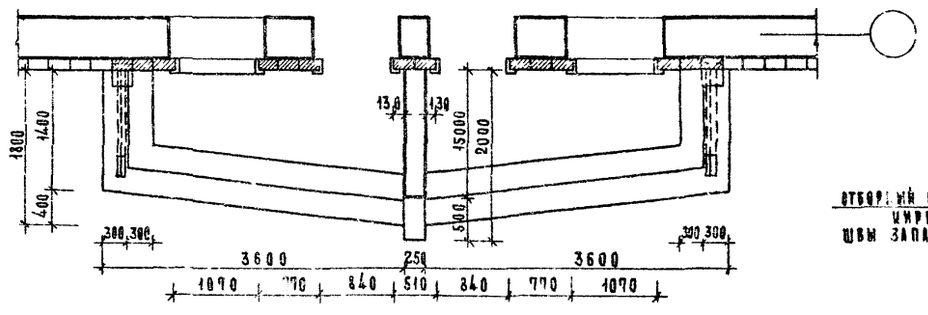

Разрез по 1-1
М=1:25

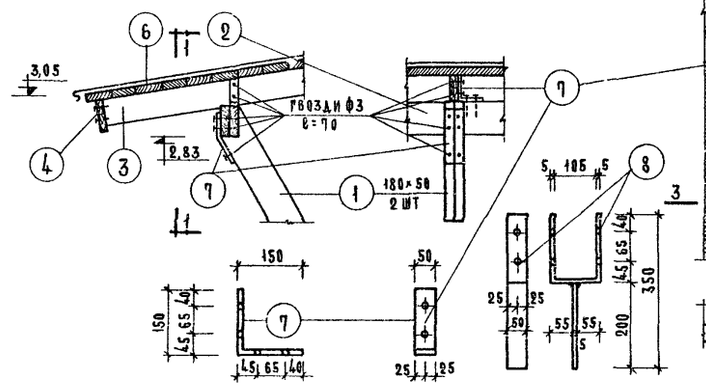

Вид по 2-2
М=1:25

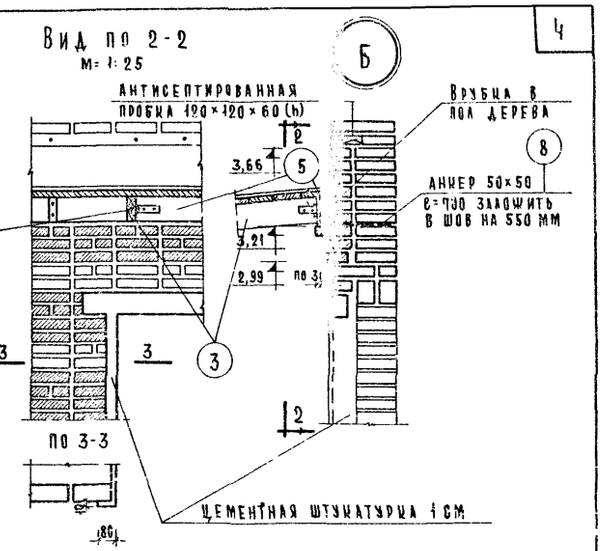

Разрез по III-III
М=1:50

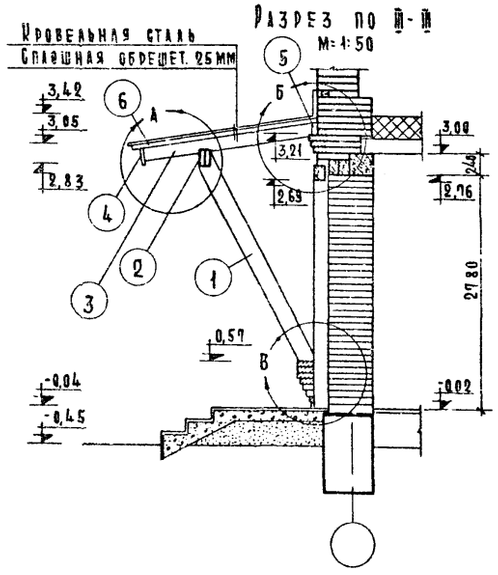

Разрез по IV-IV
М=1:50

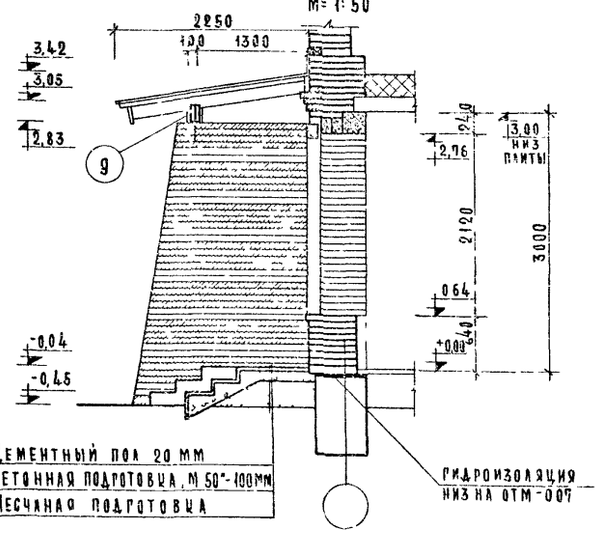

Вид по 4-4
М=1:25

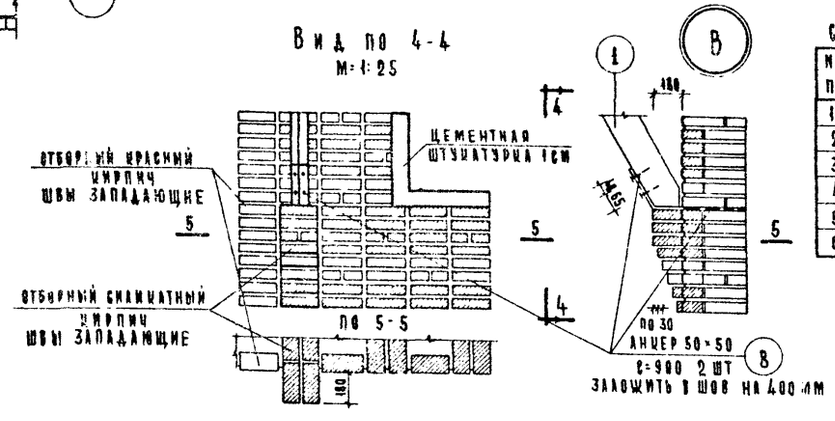

Спецификация древесины изделий на 1 крыльцо

NN п.п.	Наименование изделия	Сечение в мм b	Сечение в мм h	Длина мм	Кол. шт	Объем древес. на 1 изд.	Объем древес. общий
1	Брусок стойки	50	180	2750	4	0,025	0,100
2	Брусок	50	180	7400	2	0,067	0,134
3	Брусок	50	150	2180	11	0,016	0,176
4	Доска	32	180	7400	1	0,042	0,042
5	Брусок	50	150	7400	1	0,056	0,056
6	Доска	25	150	7600	15	0,030	0,450

Итого 0,958 м³

Спецификация металлических деталей

NN позиц.	Размеры в мм: Сечение	Ширина	Длина	Ст-3 шт	Вес кг: Един.	Общий
7	-50×5	—	300	20	0,59	11,80
8	-50×5	—	750	8	1,48	11,84
9	-50×5	—	600	1	1,18	1,18

Примечания.

1. Влажность древесины не более 25%.
2. Соединение элементов выполнять на гвоздях.
3. Все деревянные элементы тщательно антисептировать.
4. Козырек и стойки и метал. детали окрасить масляной краской за два раза.
5. Размеры в миллиметрах, отметки в метрах.

1967	Блокированные здания бань и прачечных	Фрагмент и детали.	К типовым проектам 284-4-12; 284-4-13; ~~284-3-14~~ 284-4-15; 284-4-16; ~~284-3-17~~ (типы I, II, III); 284-4-18.	Альбом II / Лист АСД-2

Инв. 3739-01

Госгипросельхозстрой г. Москва

Зам. гл. инженера ин-та Шевченко А.Н. | Гл. техник Овакимьян Н.К.
Рук. мастерской №4 Алешин О.Н. | Гл. конструктор мастерской Семина В.М.
Гл. архитектор пр-та Андреева В.М.
Гл. инженер проекта Шишков И.Н. | Копировала Копировала И.Н.

Козырек вид по I-I
М=1:50

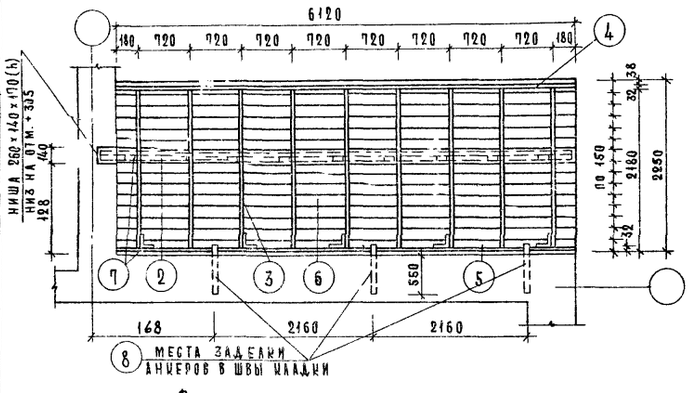

Разрез по 1-1
М=1:25

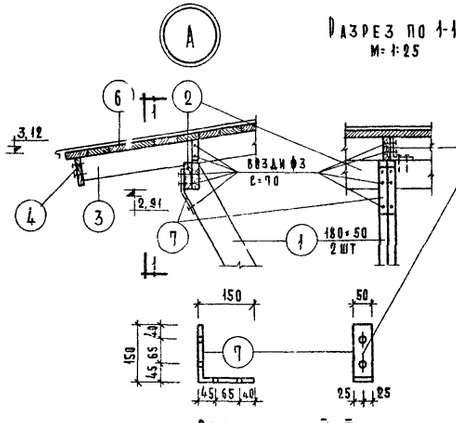

Вид по 2-2
М=1:25

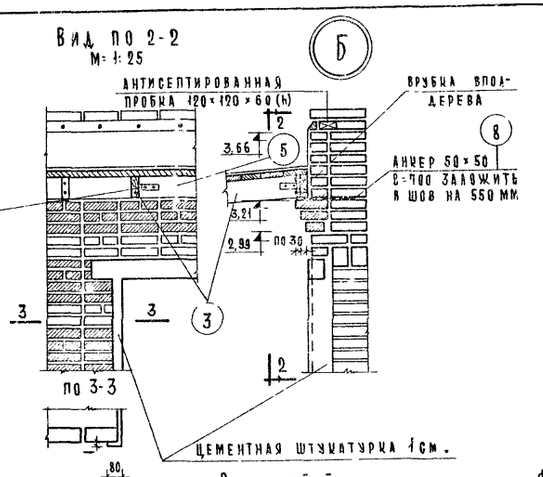

Фрагмент
М=1:50

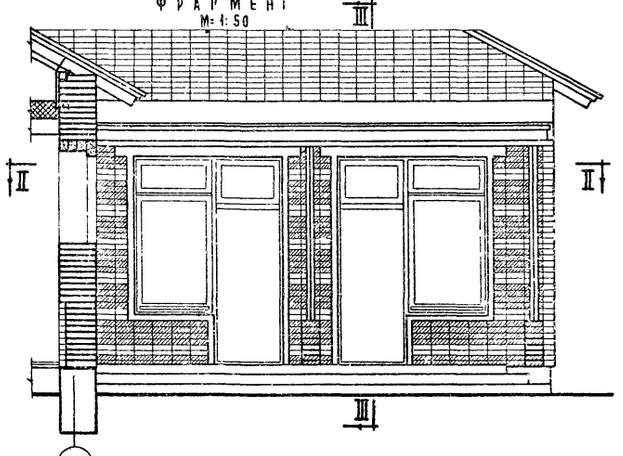

Разрез по III-III
М=1:50

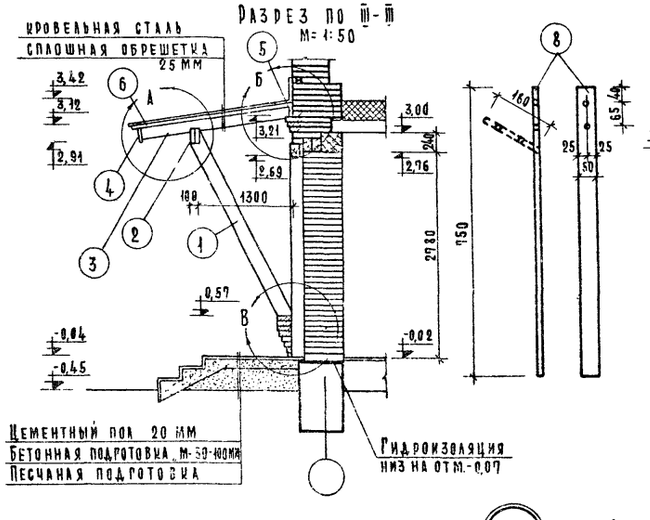

Разрез V-V
М=1:50

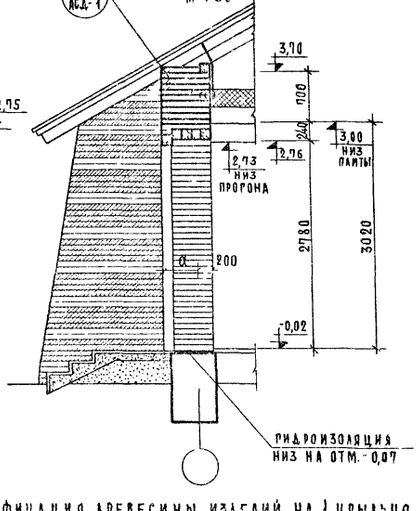

Фрагмент
М=1:50

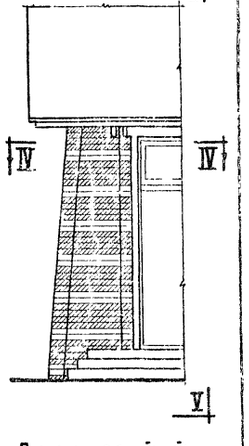

План по II-II
М=1:50

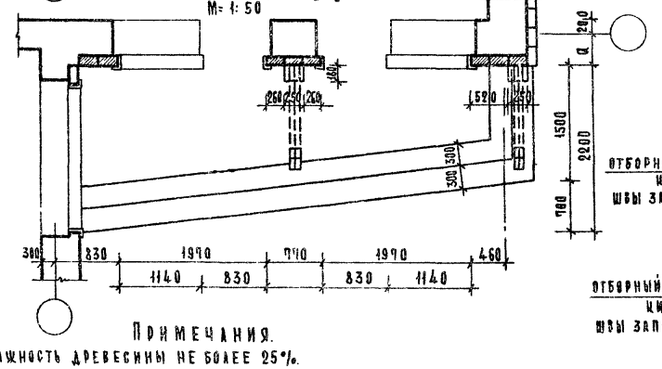

Вид по 4-4.
М=1:25

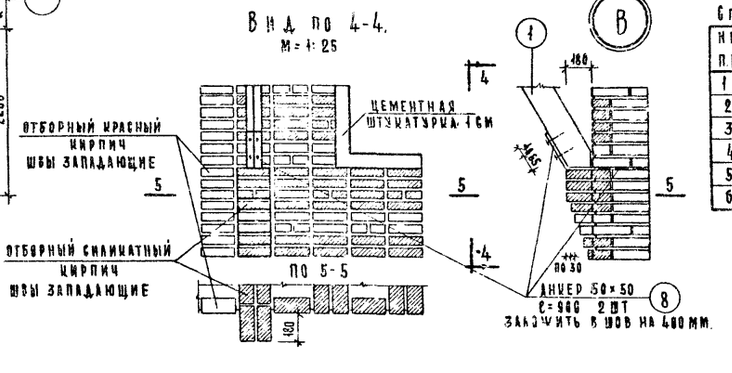

План по IV-IV
М=1:50

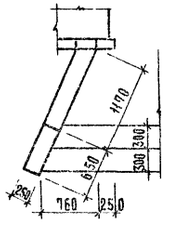

Спецификация древесины изделий на 1 крыльцо

NN п.п.	Наименование изделия	Сечен. мм с	Сечен. мм h	Длина мм	Кол шт	Объем древес на 1 изд	Объем древес общий
1	Брусок стойки	50	180	2750	4	0,025	0,1000
2	Брусок	50	180	6300	2	0,057	0,114
3	Брусок	50	150	2180	9	0,016	0,144
4	Доска	32	180	6120	1	0,035	0,035
5	Брусок	50	150	6120	1	0,046	0,046
6	Доски	25	150	6120	15	0,030	0,450

Итого: 0,889

Спецификация металлических деталей.

NN позиц.	Размеры в мм сечение	ширина	длина	Кол-во шт	Вес кг един.	Вес кг общий
7	-50×5	—	300	19	0,59	11,21
8	-50×5	—	750	7	1,48	10,36

Примечания.

1. Влажность древесины не более 25%.
2. Соединение элементов выполнять на гвоздях.
3. Все деревянные элементы тщательно антисептировать, а металлические детали защитить от коррозии покраской.
4. Козырек и стойки окрасить масляной краской за 2 раза.
5. Размеры в миллиметрах, отметки в метрах.

Госстрой РСФСР Госгражданпроект г. Москва	Рук. мастерской №4 Гл. констр. мастерск. Гл. архитектор пр-та Автор проекта	Алешин Андреева Шишков Шишков	Н.контр. Вахимьян Семина Шпировала

1967 | Блокированные здания бань и прачечных | Фрагменты и детали. | К типовым проектам 284-4-12, 284-4-13, ~~284-3-14~~, 284-4-15, 284-4-16, ~~284-3-19~~ (типы I,II,III) 284-4-18 | Альбом II | Лист АСД-3

Инв. 3739-01

План фундаментов под оборудование

М 1:50

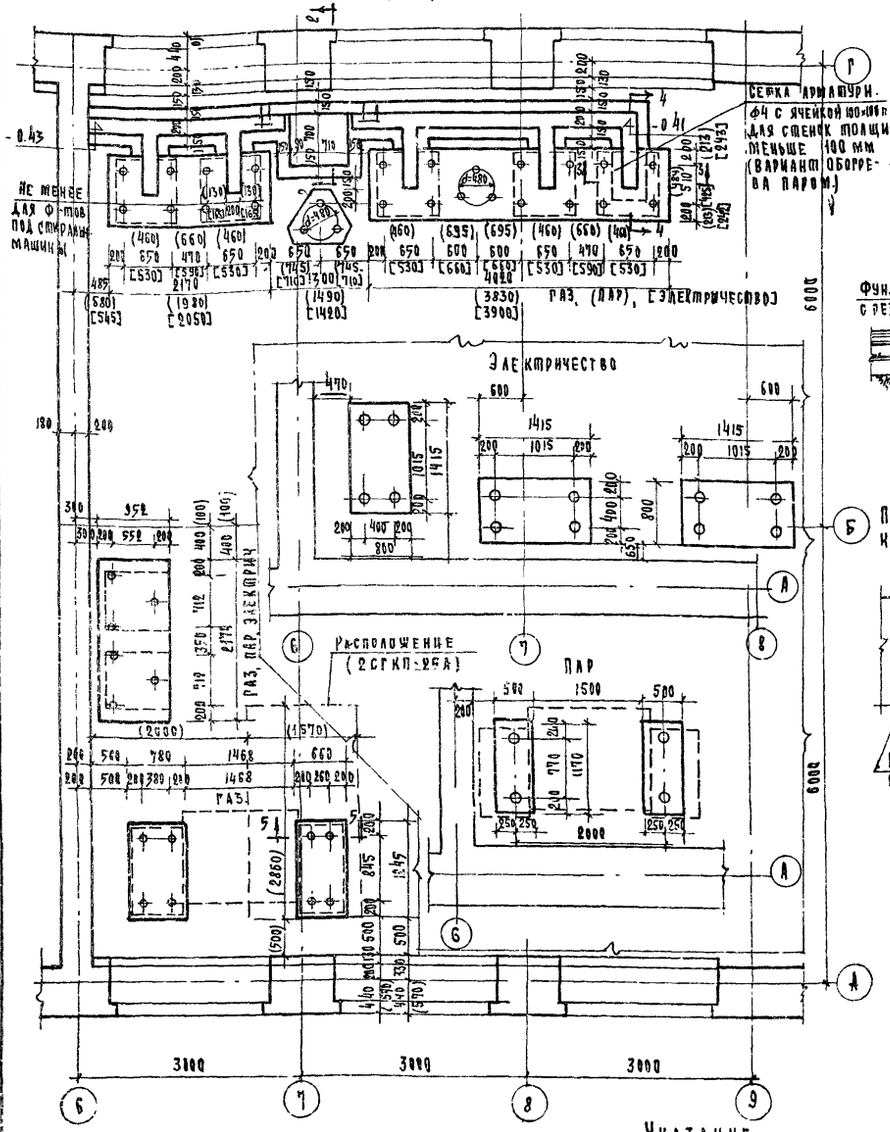

Фундамент под центрифугу ЦА-5

М = 1:20

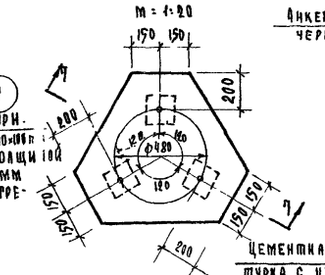

Сечение 1-1

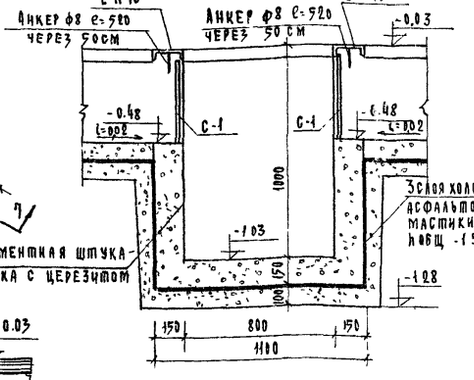

Сечение 2-2

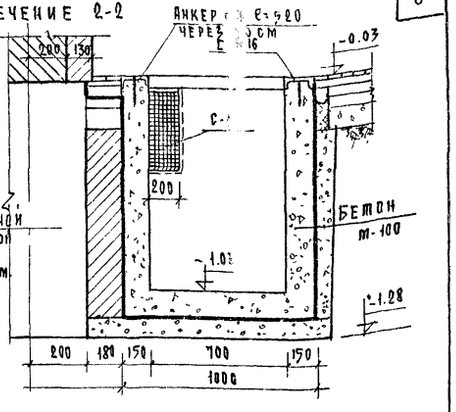

Сечение 7-7

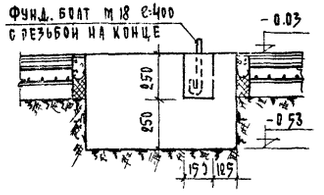

Сечение 3-3

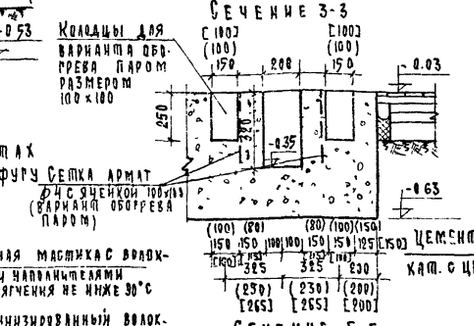

Сечение 4-4

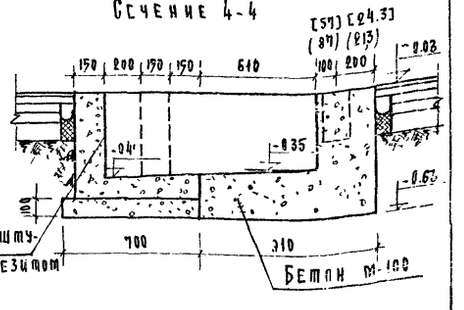

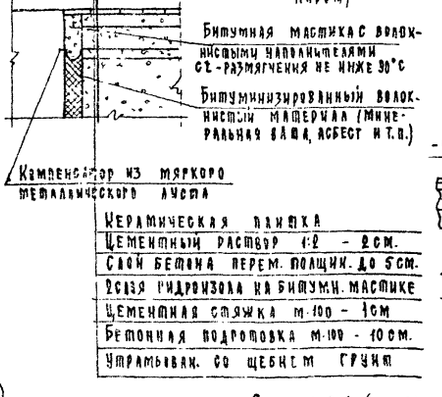

Керамическая плитка
Цементный раствор 1:2 - 2 см.
Слой бетона перем. толщин. до 5 см.
2 слоя гидроизола на битумн. мастике
Цементная стяжка М-100 - 1 см
Бетонная подготовка М-100 - 10 см.
Утрамбован. со щебнем грунт

Сечение 5-5

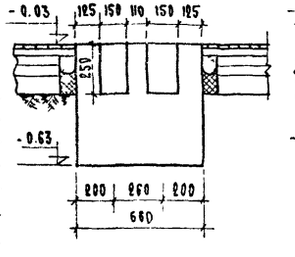

Сечение 6-6

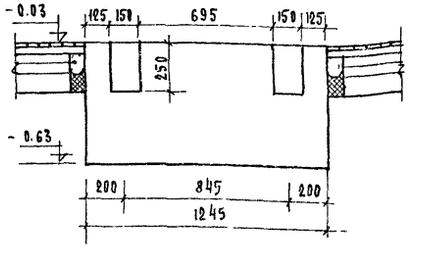

Сетка С-1 (шт. 2)

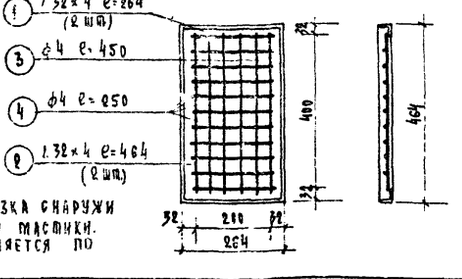

Спецификация металла

Марка	Нн поз.	Профиль мм	Длина мм	Кол-во шт.	Общая длина м	Вес 1 м кг	Выборка металла
С-1 (шт. 2)	1	∠32×4	264	2	0.528	1.04	2.02
	2	∠32×4	464	2	0.928	1.77	3.54
	3	ф4	450	4	1.8	0.17	0.34
	4	ф4	250	9	2.25	0.21	0.42
I Н 16		С Н 16	1000	4	4.00	14.2	56.80
Анкер ф8		ф8	520	18	5.2	0.5	2.60
				Итого:			65.72

Указание

1. Под все фундаменты устраивается подготовка из тощего бетона М 50 толщиной 10 см.
2. Гидроизоляция фундаментов - обмазка снаружи ~3 слоя холодной асфальтовой мастики.
3. Фундаменты под оборудование уточняется по наличному оборудованию.

Примечания

1. Закладка анкеров уточняется по полученному оборудованию.
2. Сточный лоток перекрывается съемными чугунными решетками.
3. Чертеж разработан для оборудования прачечной с обогревом паром и газом, электричеством.
4. Расстановку оборудования на 3 варианта см. листы технологического оборудования.

1967	Блокированные здания бань и прачечных	План расстановки фундаментов под оборудование прачечной (к прачечной на 125 кг белья)	К типовым проект. 284-4-12, 284-4-13, ~~284-3-14~~, 284-4-15, 284-4-16, ~~284-3-17~~ (марки I, II, III); 284-4-18	Альбом II	Лист АСД-4

Инв. 3739-01

Росгипросельхозстрой, г. Москва
Рук. мастерской № 4 Г.А. Константинов
Гл. архитект. пр-та Ю.А. Шинков
Инженер Кирюшин Т.А.
Алешин О.Н. Андреева А.Л. Шинков Ю.А. Кирюшин Т.А.
Контрольная
Дрейт
Дженилова

План фундаментов под оборудование с обогревом паром

М 1:100

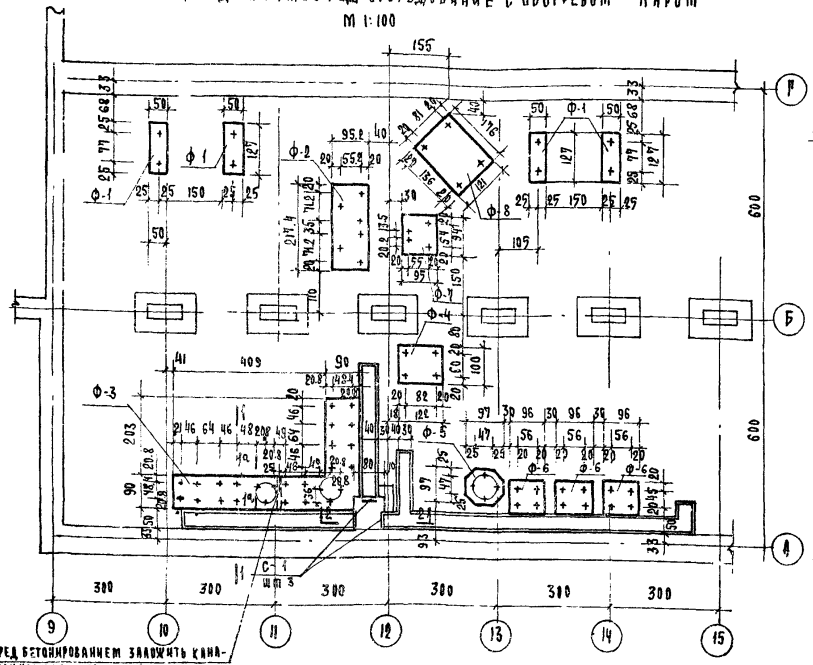

Перед бетонированием заложить канализационную трубу d=100мм согласно листа ВК-1

План фундаментов под оборудование с обогревом электричеством

М 1:100

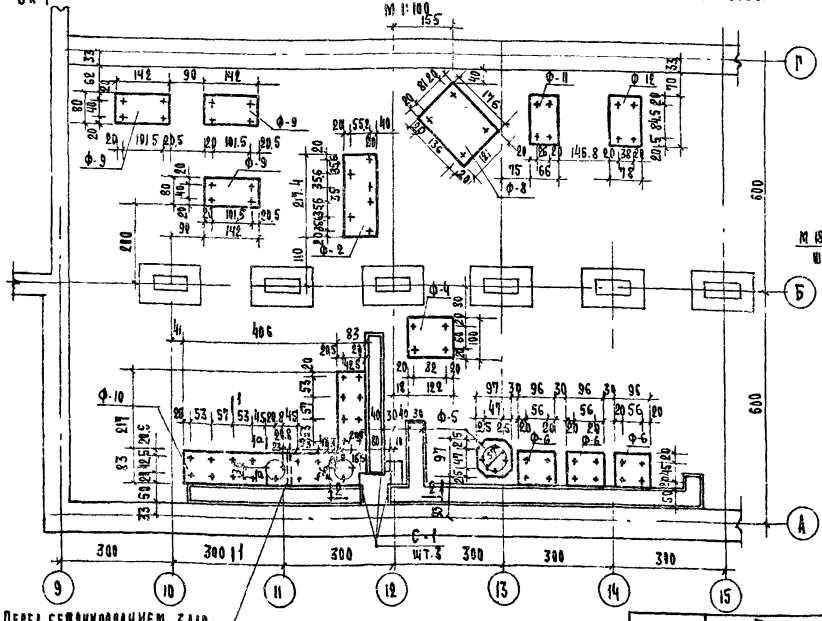

Перед бетонированием заложить канализационную трубу d=100 мм согласно листа ВК-

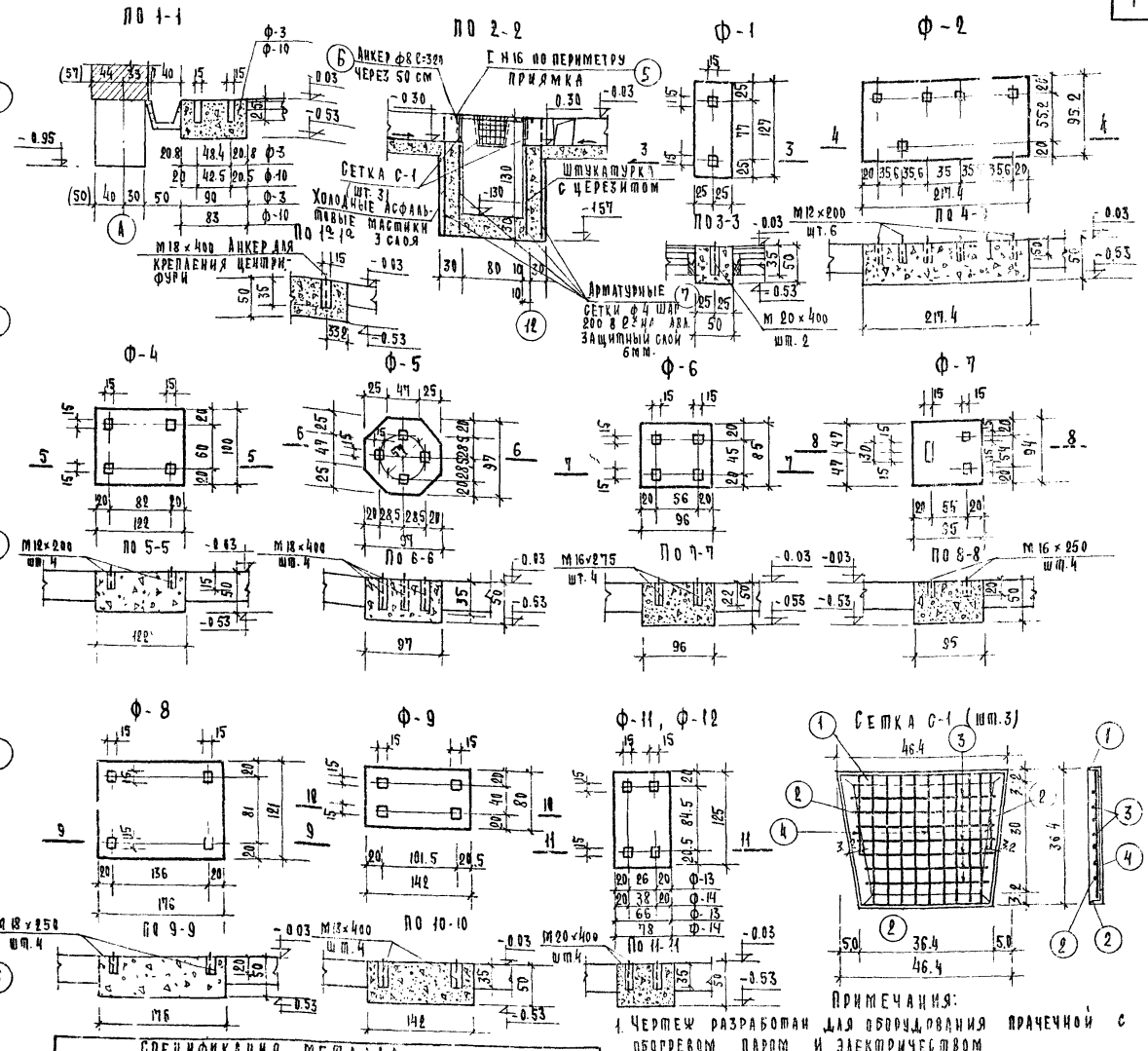

Спецификация металла

Марка	Нп поз	Наименование элемента	Сечение мм	Длина мм	Кол-во шт.	Общая длина м	Общий вес кг	Общий вес всех марок кг
С-1 (шт. 3)	1	Рамка	L 32×4	460	1	0.460	0.88	2.64
	2	— " —	L 32×4	360	3	1.090	2.08	6.32
	3	Прутки сетки	ф4	Ср=350	7	2.46	0.24	0.72
	4	— " —	ф4	Ср=355	11	3.90	0.37	1.12
Приямок (шт. 1)	5	Обрамление приямка	Г Н16	—	—	320	45.4	45.4
	6	Анкер	ф8	503	8	4.16	1.65	1.65
	7	Армир. приямка	ф4	—	—	110	10.4	10.4
							Итого	68.25

Примечания:

1. Чертеж разработан для оборудования прачечной с обогревом паром и электричеством
2. Фундаменты выполняются из бетона М-100
3. Сточный лоток перекрывается съемными чугунными решетками
4. Закладка анкеров и фундаменты уточняется по полученному оборудованию.
5. Деталь примыкания полов на грунтах к фундаментам см. на листе АСД-4
6. Под все фундаменты устраивается подготовка из тощего бетона М-50, толщиной 10см.
7. Гидроизоляция фундаментов - обмазка снаружи - 3 слоя холодной асфальтовой мастики

Госгражданстрой	Блокированные здания бань и прачечных	План расстановки фундаментов под оборудование прачечной (к прачечной на 250 кг белья)	К типовым проектам 284-4-12, 284-4-13, ~~284-3-14~~ 284-4-15, 284-4-16, ~~284-3-17~~ (типы I, II, III) 284-4-18.
1967			Альбом II — Лист АСД-5

Инв. 3739-01

Гл. инженер проекта	Ряшенцев Э.М.	
Гл. архитектор проекта	Шишков И.К.	
Гл. конструктор	Андреева А.М.	
Рук. мастерской № 4	Бешин И.А.	
Копировала	Жемилова	

г. Москва

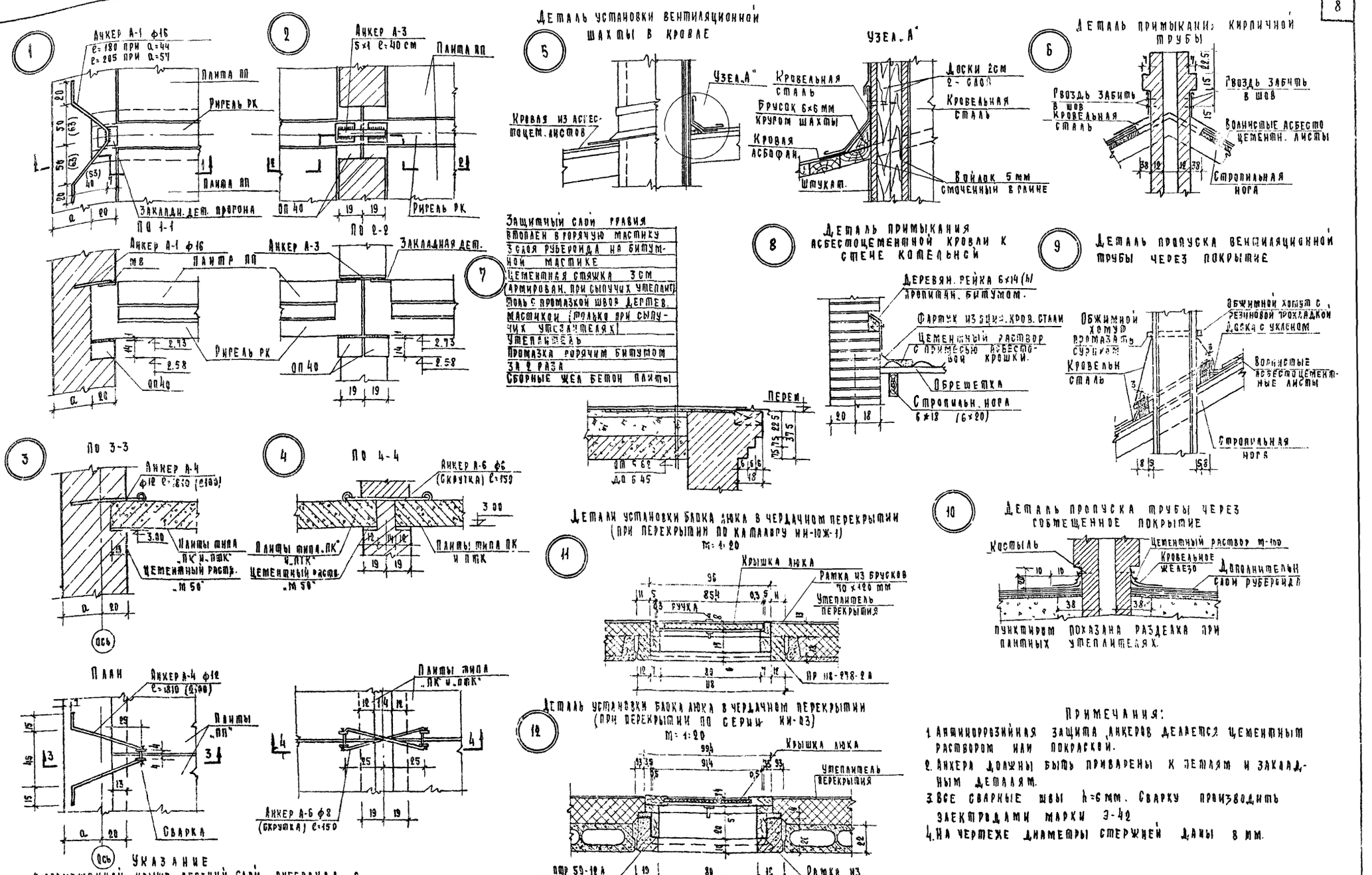

Указание

В совмещенной крыше верхний слой рубероида с крупнозернистой или чешуйчатой посыпкой марки РЧ. нижние слои из рубероида марки РМ (ГОСТ 10923-64) слои рубероида наклеиваются на горячей битумной мастике (ГОСТ 2889-51)

Примечания:

1. Антикоррозийная защита анкеров делается цементным раствором или покраской.
2. Анкера должны быть приварены к деталям и закладным деталям.
3. Все сварные швы h=6 мм. Сварку производить электродами марки Э-42
4. На чертеже диаметры стержней даны в мм.

1967	Блокированные здания бань и прачечных	Детали анкеровки перекрытий узлы примыкания кровли	К типовым проектам 284-4-12; 284-4-13; ~~284-3-14~~; 284-4-15; 284-4-16; ~~284-3-17~~ (типы I, II, III); 284-4-18	Альбом II / Лист АСД-6

Инв. 3739-01

Росгипросельхозстрой г. Москва

Рук. мастерской №4 Гольдман К.Н.
Гл. конструктор проекта Ананьева А.М.
Гл. архитектор проекта Шишкова И.Н.
Автор проекта Шишков Ю.Н.
Инженер Кирюшин Г.А.
Проверил гл. техн. Копылова Л.Г.
Нормоконтролер Дженчилова

ЧЕРДАЧНЫЕ ПЕРЕКРЫТИЯ

1 Над мокрыми помещениями по серии ИИ-10Ш-1 (сыпучие утеплители)

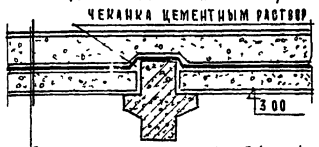

Рапино-шлаковая защитн. корка γ=1300кг/м³-20мм
Сыпучий утеплитель (см таблицу)
Цементная стяжка состава 1:3 - 30 мм
2 слоя гидроизола на битумной мастике по прогрунтованной холодной мастикой.
Поверхности плит „ПП"
Цементная стяжка состава 1:3 - 20мм
Плиты „ПП" по ригелям „РК"
Торкретштукатурка цементн. раствором с алюминатом натрия - 15 мм.

2 Над сухими помещениями по серии ИИ-10Ш-1 (сыпучие утеплители)

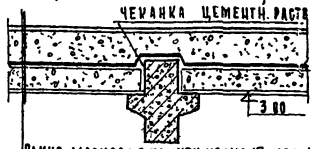

Рапино-шлаковая защитн. корка γ=1300кг/м³-20мм
Сыпучий утеплитель (см. таблицу)
Промазка горячим битумом за 2 раза
Сборные жел. бет. плиты „ПП" по ригелям „РК"
Затирка цементным раствором - 5мм.

3 Над мокрыми помещениями монолитное (сыпучие утеплители)

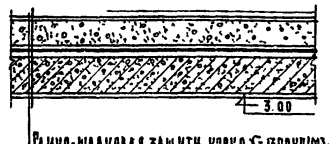

Рапино-шлаковая защитн. корка γ=1300кг/м³-20мм
Сыпучий утеплитель (см. таблицу)
Цементная стяжка состава 1:3 - 30мм
2 слоя гидроизола на битумной мастике по прогрунтованной холодной мастикой поверхности плит
Цементная стяжка состава 1:3 -20мм
Монолитная жел. бет плита
Торкретштукатурка цементн. раств. с алюминатом натрия - 15 мм.

4 Над сухими помещениями по серии ИИ-03 (сыпучие утеплители)

Рапино-шлаковая защитн. корка γ=1200кг/см³-20мм.
Сыпучий утеплитель (см. таблицу)
Промазка горячим битумом за 2 раза
Сборные жел. бет. плиты
Затирка цементным раствором - 5 мм

5 Над мокрыми помещениями по серии ИИ-10Ш-1 (эффективный утеплитель)

Рапино-шлаковая защитн. корка γ=1300кг/м³-20мм
Эффективный утеплитель (см. таблицу).
Цементная стяжка состава 1:3 - 30мм
2 слоя гидроизола на битумной мастике по прогрунтованной холодной мастикой поверхности плит.
Цементная стяжка состава 1:3 - 20мм
Сборные жел. бет. плиты „ПП" по ригелям „РК"
Торкретштукатурка цем. раствором с алюминатом натрия - 15 мм.

6 Над сухими помещениями по серии ИИ-10Ш-1 (эффективный утеплитель)

Эффективный утеплитель (см. таблицу)
Промазка горячим битумом за 2 раза
Сборные жел. бет. плиты „ПП" по ригелям „РК"
Цементная затирка - 5 мм

7 Над мокрыми помещениями монолитное (эффективный утеплитель)

Рапино-шлаковая защитная корка γ=1300кг/м³-20мм
Эффективный утеплитель (см. таблицу)
2 слоя гидроизола на битумной мастике по прогрунтованной холодной мастикой поверхности плит
Цементный раствор состава 1:3 - 20 мм
Монолитная жел. бет. плита
Торкретштукатурка с алюминатом натрия - 15 мм.

8 Над сухими помещениями по каталогу ИИ-03 (эффективный утеплитель)

Рапино-шлаковая корка-20мм
Эффективный утеплитель (см таблицу)
Промазка горячим битумом за 2 раза
Сборные жел. бет. плиты
Цементная затирка - 5 мм.

ПОЛЫ ПО ГРУНТУ

9 Деревянные полы (в сухих помещениях)

Шпунтованные доски - 37 мм
Лаги 14/9 через 800 мм
Подкладки из досок - 25 мм по толевой подкладке
Кирпичные столбики 25×25×15 (h) см
Утрамбованный со щебнем грунт или известково-щебеночная подготовка по уплотненному грунту.

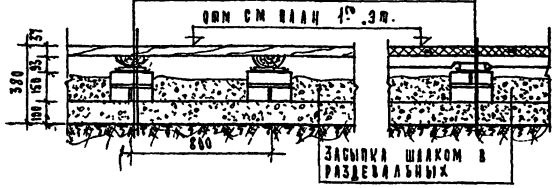

10 Керамический пол (в мокрых помещениях)

Керамическая плитка (шероховатая) - 10 мм
Цементный слой состава 1:2 - 20 мм
Слой бетона переменной толщины для создания уклона от 20-50 мм
2 слоя рулонного материала на битумной мастике.
Цементная стяжка „М-100" - 10 мм
Бетонная подготовка М-75 - 100 мм
Уплотненный со щебнем грунт
см. план 1ГО эт.

Указание:
Полы в санузлах устраиваются из керамической клинкой аналогично деталям 10, но без слоя бетона поверх ковра, бетонная подготовка „М-50"; в ванной - без изоляции.

11 Цементный пол

Цементный пол - 20 мм
Бетон, М-50 - 100 мм
Утрамбованный со щебнем грунт.

12 Деталь утепления балок в чердачном перекрытии из монолитного железобетона

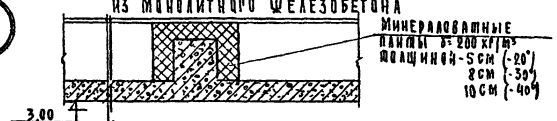

Состав перекрытия аналогично деталям по серии ИИ-10Ш-1

Примечания

1. Толщина засыпок в чердачном перекрытии дана на листах перекрытий
2. Монолитное железобетонное перекрытие с сыпучими утеплителями над сухими помещениями принимается аналогично 2 деталям, с утеплением балок по детали 12

1967	Блокированные здания бань и прачечных	Детали полов и перекрытий (Вариант с оклеечной изоляцией)	К типовым проектам 224-4-12; 224-4-13; ~~224-4-14~~; 224-4-15; 224-4-16; ~~224-4-17~~; (типы I, II); 224-4-18.
Альбом II	Лист АСД-7		

Инв. 3739-01

Госгражданстрой Гл. архитектор проекта Гл. конструктор проекта Гл. инженер проекта
Алешин О.Н. Андреева А.М. Шишкин И.Н. Шишкин И.Н. Кияшин С.А.
Копировал Джемилова
Москва

Детали устройства гидроизоляции в мокрых помещениях

1 Оклеечная изоляция наружной стены

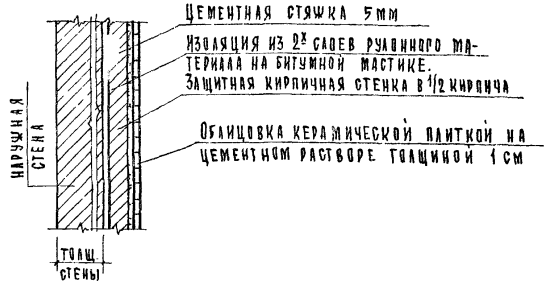

Штукатурная цементная изоляция внутренней стены.

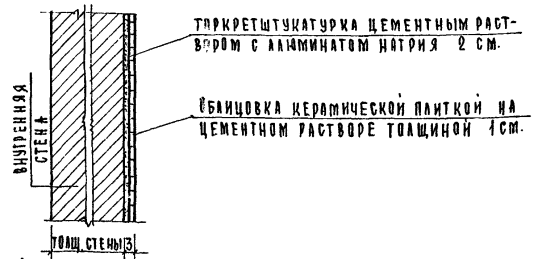

2 Деталь примыкания чердачного перекрытия к внутренней стене

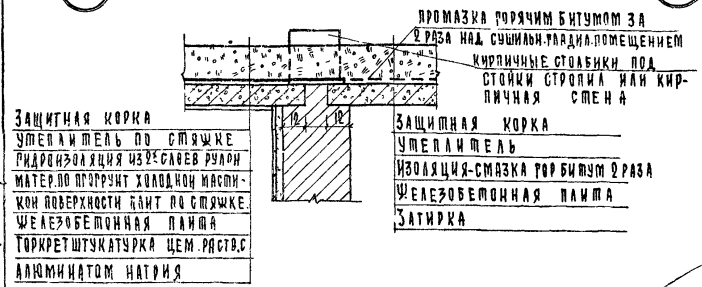

3 Деталь примыкания чердачного перекрытия к наружной стене.

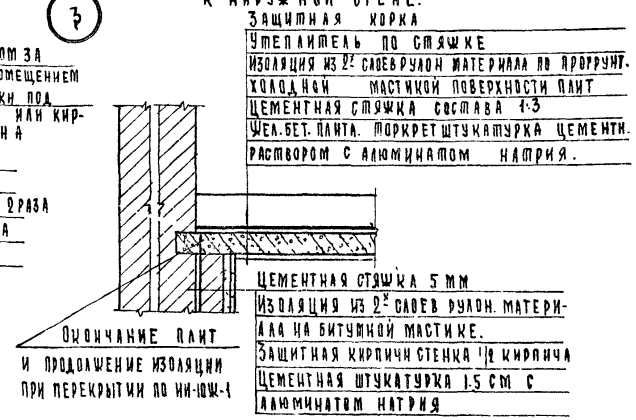

4 Деталь примыкания пола к внутренней стене

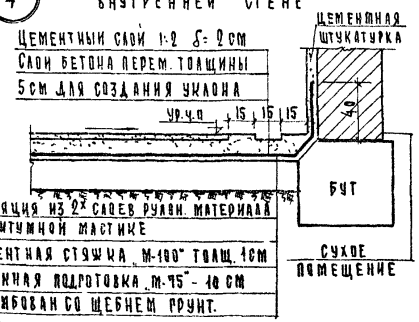

5 Детали устройства гидроизоляции в оконных и дверных проемах мокрых помещений. При защитной кирпичной стене.

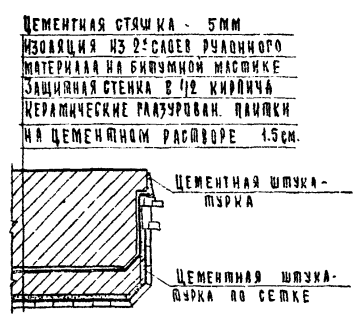

6 Деталь устройства гидроизоляции в оконных проемах мокрых помещений при защитной кирпичной стенке

Основные указания по производству оклеечной изоляции перекрытий, стен и полов в мокрых помещениях

Производство работ по оклеечной гидроизоляции стен и полов в мокрых помещениях должно выполняться особо тщательно и строго соблюдаться требов. СНиП III-В.9-62

При устройстве полов в мокрых помещениях необходимо руководствоваться временными техническими условиями по проектированию и эксплуатации полов мокрых помещений бань и прачечных (Издание Академии Коммунального хозяйства 1957г)

1. Все слои оклеечной гидроизоляции должны быть плотно оклеены между собой.
2. Для оклеечной гидроизоляции должны применяться только водостойкие рулонные материалы (гидроизол марки М, боруалин и др.)
3. Поверхности изолируемых конструкций должны быть ровными.
4. Перед наклейкой гидроизоляционного ковра основание должно быть очищено от пыли и мусора и высушено.
5. Наклеивание рулонных материалов на подготовленные поверхности изолируемых конструкций должно осуществляться с перекрытием каждым последующим полотнищем предыдущего не менее чем на 100 мм в продольных стыках и не менее чем 200 мм в поперечных. Стыки полотнищ должны осуществляться вразбежку.
6. Наклеивание гидроизоляционных материалов по стене должно производиться снизу вверх.
7. Верхний слой оклеечной гидроизоляции должен быть окрашен сплошным слоем мастики и посыпан горячим сухим крупным песком перед нанесением на него защитного слоя цементной стяжки или штукатурки.
8. При устройстве гидроизоляции в местах перерибов (сопряжение стен с перекрытиями, откосами, в местах перехода гидроизоляции с пола на стены и у отдельно стоящих фундаментов) необходимо укладывать дополнительный слой рулонного материала или стеклоткань с тщательным обжатием.
9. Прямые углы между смежными изолируемыми поверхностями должны быть закруглены или притуплены, радиус закругления и ширину фаски принимать 10-15 см.
10. Гидроизоляция пола должна заводиться на стены на высоту не менее 40 см. При этом горизонтальный гидроизоляционный ковер должен быть сопряжен с вертикальным гидроизоляционным ковром наружных стен, если таковой имеется. В местах расположения дверей, связывающих мокрые помещения с сухими, гидроизоляция пола должна продолжаться на всю ширину порога и заводиться на 1м внутрь сухих помещений.
11. Примыкание гидроизоляционного ковра к трубопроводам должно осуществляться с помощью манжет, длиной 0.7-0.8 м с приваренными к ним фланцами; нижний слой гидроизоляционного ковра наклеивается на фланцы, верхние завертываются на вертикальные поверхности манжет на высоту 30-40 см.
12. Цементные поверхности перед устройством гидроизоляции должны быть огрунтованы холодной грунтовкой, приготовленной из битума М-I
13. Наклейку рулонных материалов следует производить горячими битумными мастиками (ГОСТ 2889-51) Мастики кровельные битумные (горячие) МБК-Г с температурой размягчения не ниже 75°
14. Штукатурку с добавлением алюмината натрия производить в соответствии с временной инструкцией
15. Штукатурная цементная гидроизоляция наносится способом торкретирования при помощи цемент-пушки. Толщина отдельных слоев нанесения изоляции должна быть 6-10 мм. Каждый последующий слой должен наноситься на отвердевшую поверхность не позднее чем через сутки после нанесения предыдущего слоя при портландцементе, через 30 мин при безусадочном цементе ВЦС с предварительным обдуванием сжатым воздухом и смачиванием водой.

Законченную изоляцию в период твердения необходимо предохранять от сотрясений, высыхания и замораживания в течение 7 суток. Увлажнение изоляции во время твердения должно производиться распыленной струей воды без напора (СНиП III-В.9-62 § 5).

1967	Блокированные здания бань и прачечных.	Гидроизоляция стен и полов (вариант с оклеечной изоляцией)	Типовым проектам 284-4-12; 284-4-13; ~~284-3-14~~; 284-4-15; 284-4-16; ~~284-3-17~~; (Типы I, II, III); 284-4-18	Альбом II / Лист АСД 8

Инв. 3739-01

Госгипросельхозстрой г. Москва

Дзж. мастерской	Гл. конструктор	Гл. архитектор проекта
Автор	Инженер	
Доронова Н.И.	Алешин Н.Д.	Андреева А.Ф.
Шишков И.И.	Шишков И.И.	Кирюшин Р.А.
Гр. инженер		

Чердачное перекрытие.

1 Над мокрыми помещениями по серии ИИ-10Ж-1 (сыпучие утеплители)

Глино-шлаковая защитная корка γ=1300 кг/м³ 20 мм
Сыпучий утеплитель (см. таблицу)
Цементная стяжка сост. 1:3 – 30 мм
Пароизоляция из 3х слоев холодной
Асфальтовой мастики – 15 мм.
Цементная стяжка сост. 1:3 – 20 мм
Плиты „ПП" по ригелям „РК"
Торкретштукатурка с алюминатом
натрия – 15 мм.

2 Над сухими помещениями по серии ИИ-10Ж-1 (сыпучие утеплители)

Глино-шлаковая защитн. корка γ=1300 кг/м³ 20 мм
Сыпучий утеплитель (см. таблицу)
Промазка горячим битумом
за 2 раза
Сборн. ж. б. плиты „ПП" по ригелям „РК"
Затирка цементным раствором – 5 мм.

3 Над мокрыми помещениями. Монолитное (сыпучие утеплители)

Глино-шлаковая защит. корка γ=1300 кг/м³ – 20 мм
Сыпучий утеплитель (см таблицу)
Цементная стяжка сост 1:3 – 30 мм
Пароизоляция из 3х слоев холодной
Асфальтовой мастики – 15 мм.
Цементная стяжка сост 1:3 – 20 мм.
Монолитное жел. бет. перекрытие
Торкретштукатурка цементн. раствором
с алюминатом натрия – 15 мм.

4 Над сухими помещениями по серии ИИ-03 (сыпучие утеплители)

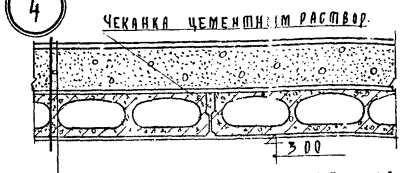

Глино-шлаковая защитная корка γ=1300 кг/м³ 20 мм
Сыпучий утеплитель (см таблицу)
Промазка горячим битумом за 2 раза
Сборные ж б плиты
Затирка цементным раствором – 5 мм

Установка кирпичных перегородок на грунт при деревянных полах

14

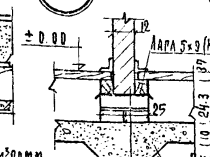

Утолщенный слой бетонной подгот.

15

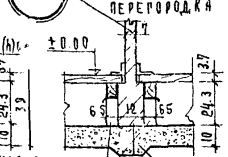

Пилястры под лаги

Бетонная подготовка под перегородку

16

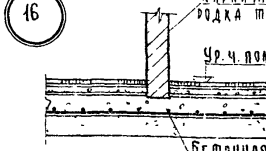

Над мокрыми помещениями по серии ИИ-10Ж-1 (эффективный утеплитель)

5

Глино-шлаков. защитная корка γ=1300 кг/м³ – 20 мм
Эффективный утеплитель (см таблицу)
Цементная стяжка сост. 1:3 – 30 мм.
Пароизоляция из 3х слоев холодной
Асфальтовой мастики – 15 мм.
Цементная стяжка сост 1:3 30 мм
Сборн. ж. б. плиты „ПП" по ригелям „РК"
Торкретштукатурка с алюминатом
натрия – 15 мм

Над сухим помещением по серии ИИ-10Ж-1 (эффективный утеплитель)

6

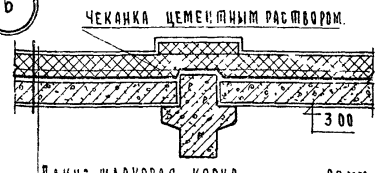

Глино-шлаковая корка 20 мм
Эффективный утеплитель (см. таблицу)
Промазка горячим битумом за 2 раза
Сборные жел. бетонные плиты „ПП"
по ригелям „РК"
Цементная затирка – 5 мм.

Над мокрыми помещениями (эффективный утеплитель)

7

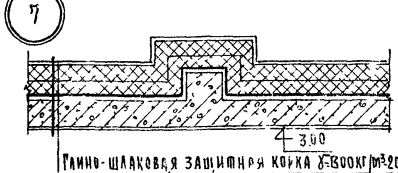

Глино-шлаковая защитная корка γ=1300 кг/м³ 20 мм
Эффективный утеплитель (см. таблицу)
Пароизоляция из 3х слоев холодной
Асфальтовой мастики – 15 мм.
Цементный раствор сост 1:3 – 20 мм
Монолитное жел. бет. перекрытие
Торкретштукатурка цементн. раствором с алюминатом натрия – 15 мм.

Над сухими помещением по серии ИИ-03 (эффективный утеплитель)

8

Глино-шлаковая корка – 20 мм
Эффективный утеплитель (см таблицу)
Промазка горячим битумом за 2 раза
Сборные железобетонные плиты
Цементная затирка – 5 мм

17

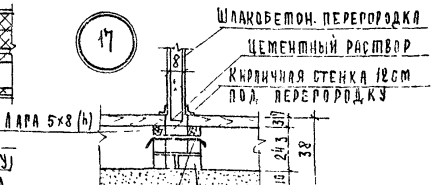

Антисептиров под кладка по толю 5×12 (h)

Кирпичный столб 25×25×15 см. вдоль лаг через 70 см.

Полы по грунту

10 В мокрых помещениях

Керамические шероховатые плитки
на цементном растворе М-100 – 20 мм
Защитн. цементная стяжка от 10 до 40 мм.
Гидроизоляция из 3х слоев холодной
Асфальтовой мастики – 15 мм
Бетонная подготовка из бетона М-100
Армирован. сетками Ф8 с ячейками
150×150 мм. – 100 мм
Песчаная подготовка – 100 мм.

13 В ожидальных остывочных

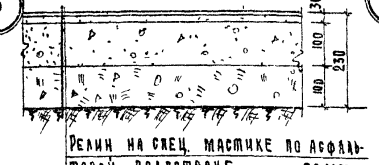

Релин на спец. мастике по асфальтовой подготовке – 30 мм
Цементная подготовка М-50 100 мм
Утрамбованный со щебнем
грунт – 100 мм

11 В кладовых

Цементный пол – 20 мм
Бетон „М-50" – 100 мм
Утрамбов. со щебнем грунт – 100 мм.

9 Деревянные полы (в сухих помещениях)

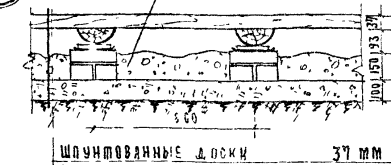

Шпунтованные доски 37 мм
Лаги 14/12 через 800 мм
Подкладки из досок – 25 мм
По толевой подкладке.
Кирпичные столбики 25×25×15 (h) см
Известково-щебеночная подготовка 10 см.
По уплотненному грунту или
утрамбованный со щебнем грунт.

18

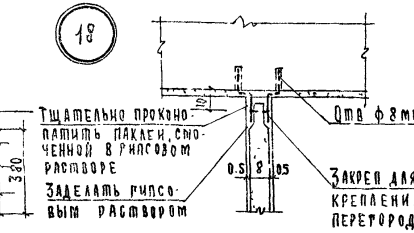

Примечания:

1. Толщина засыпок в чердачном перекрытии дана на листах проекта 4
2. Монолитное железобетонное перекрытие с сыпучими утеплителями над сухими помещениями принимается аналогично деталям 2. с утеплением балок по деталям 12 лист АСД-7.

1967	Блокированные здания бань и прачечных	Детали полов и перекрытий (вариант с изоляцией холодными асфальтовыми мастиками) Установка перегородок.	Типовые проекты 284-4-12; 284-4-13 ~~284-4-14~~; 284-4-15; 284-4-16 ~~284-4-17~~ (типы I, II, III) 284-4-18	Альбом II	Лист АСД-9

Госгражданстрой г. Москва

Рук. Масеровский Н.Ч. — Гл. конструктор Гл. архитектор проекта — Гл. инженер

Алешин С.Н. — Зайцева А.М. — Шишов И.Н. — Гинзбург Е.М.

Инв. 3739 01

Детали устройства гидроизоляции в мокрых помещениях

1 Примыкание пола к наружной стене в мокром помещении.

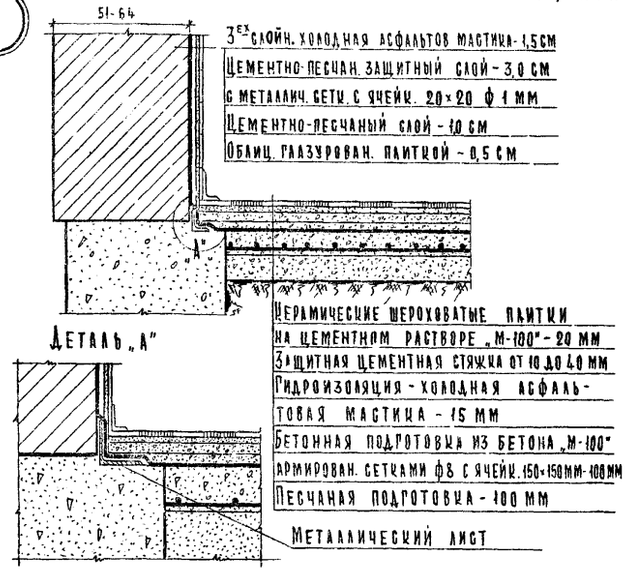

2 Деталь пересечения внутренней и наружной стен.

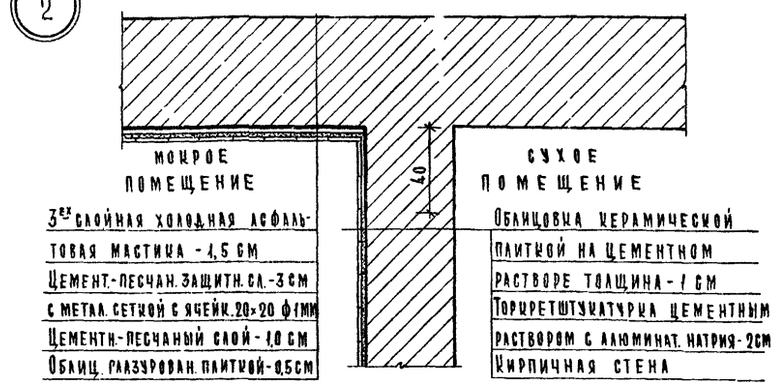

3 Деталь примыкания чердачного перекрыт. к наружн. стене

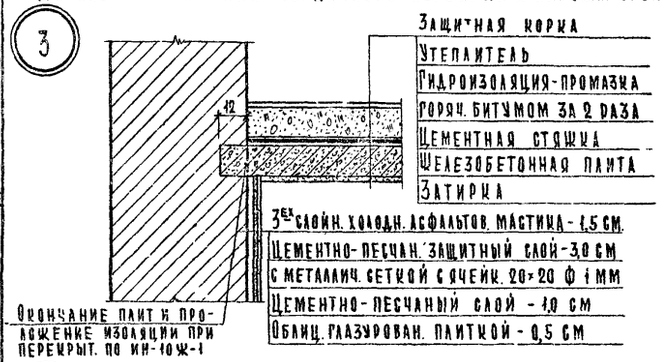

4 Деталь пересечения внутренней и наружной стен.

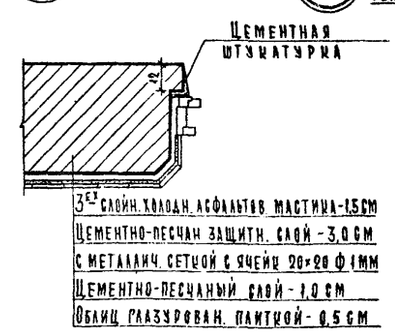

5 Деталь оконных проемов мокрых помещений.

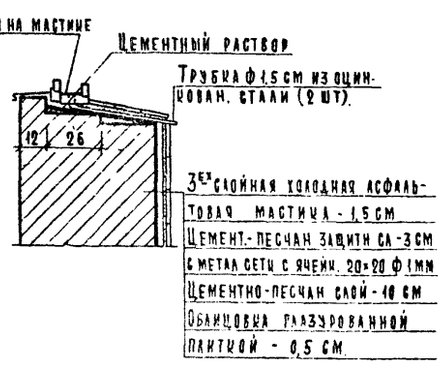

6 Деталь примыкания чердачного перекрытия к внутренней стене

7 Деталь примыкания пола к внутренней стене.

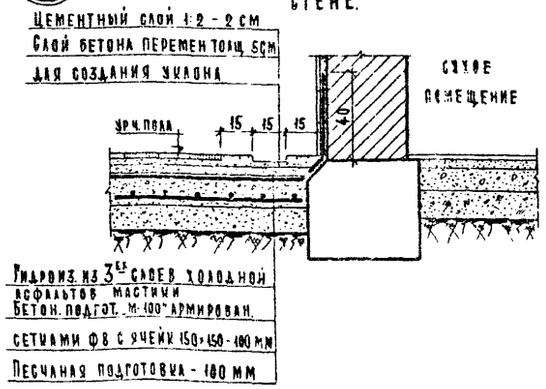

Указание.

Металл в местах сопряжения должен быть тщательно очищен от ржавчины и грязи и загрунтован разжиженным битумом.

Устройство штукатурной гидроизоляции из холодной асфальтовой мастики в мокрых помещениях бань и прачечных.

Общие сведения.

Гидроизоляция внутренних поверхностей стен, полов, потолков мокрых помещений устраивается в виде штукатурного покрова из так называемой холодной асфальтовой мастики с ограждением от механических повреждений защитным слоем цементно-песчаного армированного слоя.

Предполагаемая штукатурка полностью водонепроницаема и не оплывает при температурах до 80°С. Объемный вес мастики 1,2; 1,3.

Приготовление битумной пасты.

а) Нефтяной битум БН-Ш (ГОСТ 1544-52) - 52%.
б) Глина кембрийская с пластичностью 1° и содержанием песчаных частиц макс. 10% или гашеная известь 1 сорт ГОСТ 1174-51 в пересчете на сухой вес..... - 12%.
в) Вода..... - 38%.

Порядок изготовления битумной пасты.

а) В барабан мешалки загружается нагретое глиняное молоко в необходимом для всего замеса количестве и мешалка пускается в работу.
б) При непрерывной работе мешалки в смесь вводится порциями по 2-3 литра поочередно горячий битум и горячая вода.

Первоначально подается битум и после загустения смеси добавляется вода и т.д. до введения всего (по рецепту) количества битума и воды.

Приготовление холодной асфальтовой мастики.

а) При механизированном нанесении мастики на изолируемую поверхность: битумная паста по весу 80% на 1 замес 120 кг портландцемент „М-400-500" по весу 17% на замес 20 кг, воды по весу 3% на 1 замес 5 кг.
б) При нанесении вручную:
Битумная паста по весу 75% на 1 замес 100 кг.
Портландцемент „М-400-500" по весу 25% на 1 замес 33 кг.

Приготовление мастики производится по месту работы в следующей последовательности:
а) В мешалку загрузить пасту в количестве, потребном для 1 замеса 120 л.
б) Добавить по рецепту воду - 5 л и перемешать
в) При непрерывном перемешивании добавлять небольшими порциями цемент (20 кг), мешать до получения однородной смеси

Подготовка изолируемой поверхности.

Изолируемую поверхность и швы очистить от мусора, грязи, пыли, потеков несхватившегося раствора и удалить отсыпь кирпича.

Поверхность должна быть сухой (допускается слегка влажная, но не мокрая поверхность).

Все закладные детали, как правило, должны быть заложены при кладке стен (в исключ. случ. до изоляцион работ)

Нанесение холодной асфальтовой мастики.

Нанесение штукатурки на изолируемую поверхность производится при температуре воздуха мин. 5°С вручную или механизированным способом. Мастика наносится последовательно тремя слоями толщиной 5 мм каждый.

2ой слой наносится после затвердения предыдущего слоя через 1 сутки.

Нанесение мастики ведется на протяжении стены захватами и по высоте ярусами снизу вверх. Смежные захваты и ярусы сопрягаются в каждом слое внахлестку мин. 30 см с разбежкой стыков в разных наметах. Последующий намет сразу же после нанесения разравнивается полутерком.

В местах сопряжения гидроизоляции стены с гидроизоляцией полов, закладных частей и др. гидроизоляция стены должна быть увеличена на один дополнительный слой.

В ларильных помещениях, после высыхания последующего намета, поверхность гидроизоляции окрашивается разжиженным битумом с расходом 200-250 кг на 1 м².

Изоляционный слой со стороны помещения от механических повреждений защищается 2-3 см слоем цементно-песчаного раствора „М-75" состав. 1:4 по металлической сетке. Защитный слой покрывается штукатуркой или керамическ. плиткой.

Крепление метал. сетки поверх изолированного слоя стены делается следующим образом: металлические анкера из катанки ф 12 мм закладываются в стены при кладке на глубину 12 см на расстояние 50 см один от другого, на анкера надеваются металлические шайбы (ф 80-100 мм δ=3мм), покрытые со стороны стены горячим асфальтовым слоем и при установке анкера прижимаются к поверхности стены. При нанесении изоляции к анкерам привязывается металлический арматурный каркас ф 6 мм. К каркасу привязывается металлическая сетка и выравнивается на гидроизоляционном покрове путем прикрепления в отдельных местах мастикой или цементным раствором. Сопряжение штукатурной гидроизоляции с закладными металлическими элементами производится с обязательным устройством асфальтовых шайб (выполняется литым способом из горячей асфальт мастики с содержан. по весу: 8% битума БН-ТУ, 35% цем. и 57% асбест. пыли)

1967	Блокированные здания бань и прачечных	Гидроизоляция стен и полов (вариант с изоляцией холодными асфальтовыми мастиками).	к типовым проектам 284-4-12; 284-4-13; ~~284-3-14~~; 284-4-15; 284-4-16; ~~284-3-17~~ (типы I, II, III) 284-4-18	Альбом II	Лист АСД-10

Инв. 3739-01

Госгипросельхозстрой г. Москва

Гл. инженер	Алешин	
Гл. инженер проекта	Андреева	
Гл. архитектор проекта	Шишков	
Рук. мастерской № 4		
Гл. конструктор мастерской		
Гл. архитектор пр-та		
Рук. группы		
Инженер	Дорданова	

Копировал

Формат А4

Инженер: Ю.Н. Ушаков, А.М. Андреева, Н.И. Шишков

Чертил: Г.А. Кирьянин, З.М. Семина

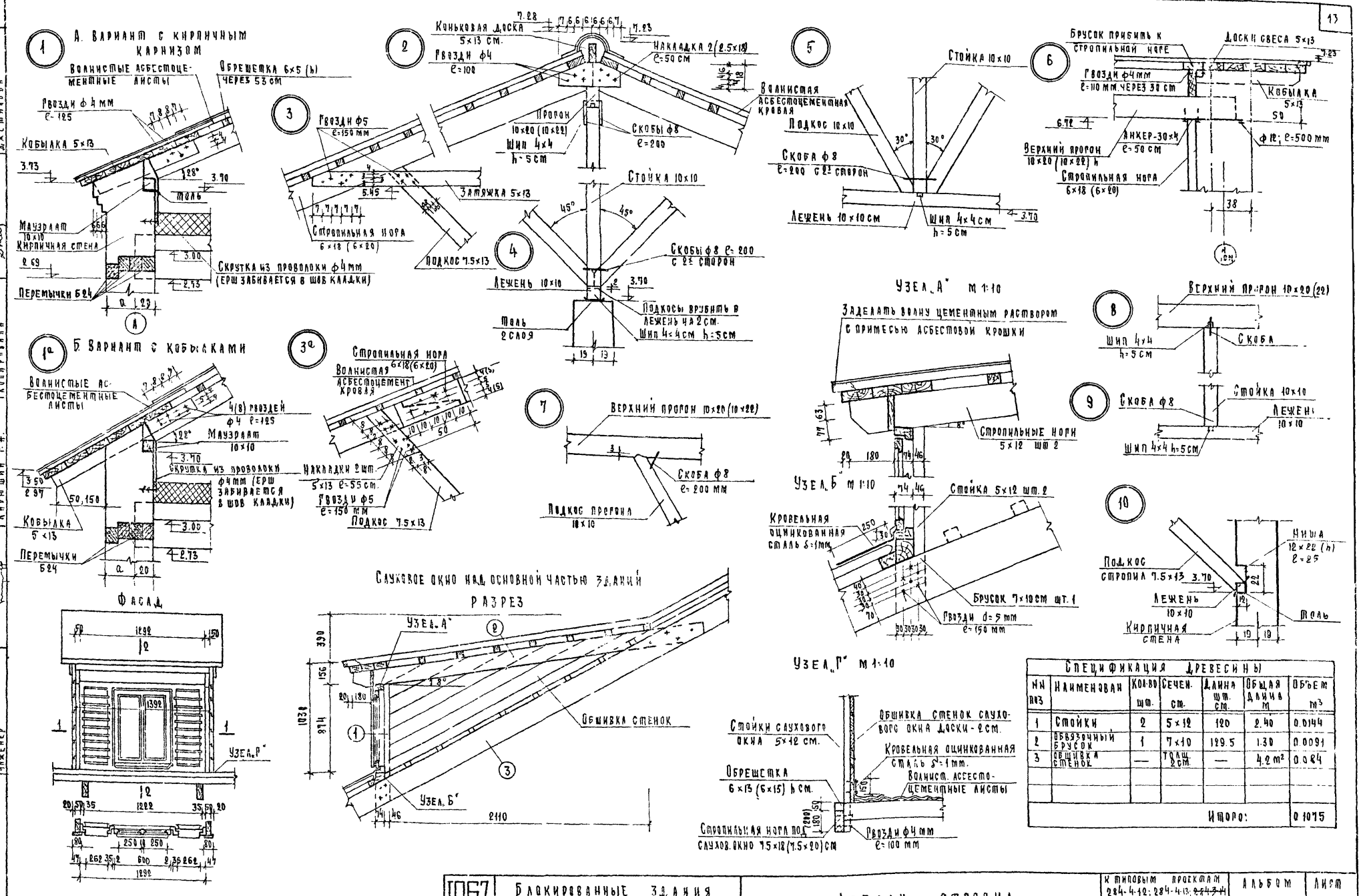

Спецификация древесины						
№№ поз	Наименование	Кол-во шт.	Сечение см.	Длина шт. см.	Общая длина м	Объем м³
1	Стойки	2	5×12	120	2.40	0.0144
2	Обвязочный брусок	1	7×10	129.5	1.30	0.0091
3	Обшивка стенок	—	Толщ. 2 см.	—	4.2 м²	0.084
	Итого:					0.1075

1967	Блокированные здания бань и прачечных	Детали стропил	К типовым проектам 284-4-12; 284-4-13; ~~284-3-14~~ 284-4-15; 284-4-16; ~~284-3-19~~ (типы I, II); 284-4-18	Альбом II — Лист АСД-11

Инв. 3739-01

Разработано Гражданпроектом при участии Гражданпроект ГПИ г. Москва

Гл. инженер проекта Шишков Н.Н.
Гл. конструктор проекта Шишков Н.Н.
Гл. мастерской Ф.А. Кирюшин
Гл. инженер проекта Шишков Н.Н.
Гл. специалист Ф.А. Кирюшин
Гл. инженер проекта Шишков Н.Н.
Гл. инженер проекта Шишков Н.Н.
Гл. инженер проекта Шишков Н.Н.

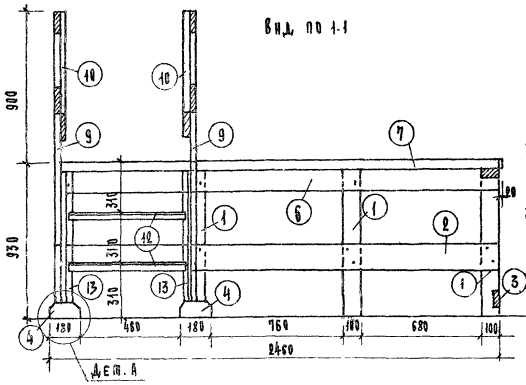

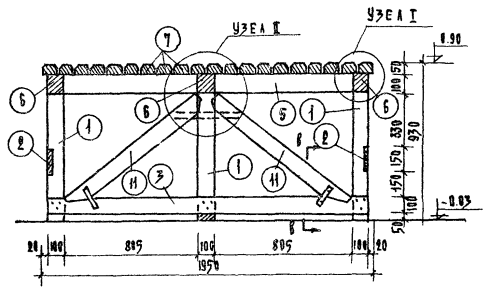

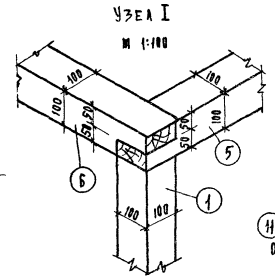

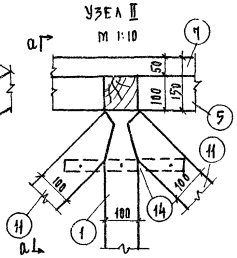

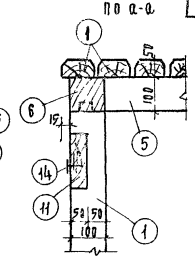

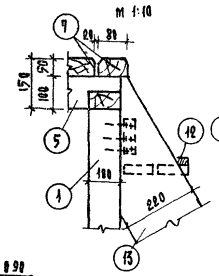

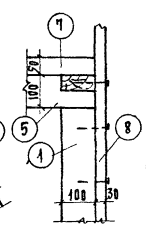

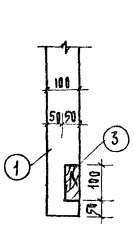

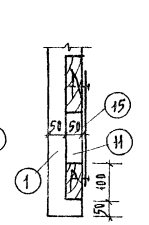

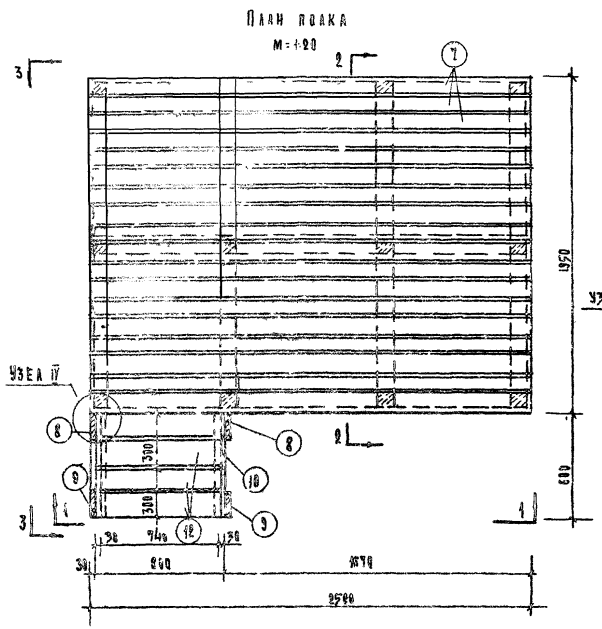

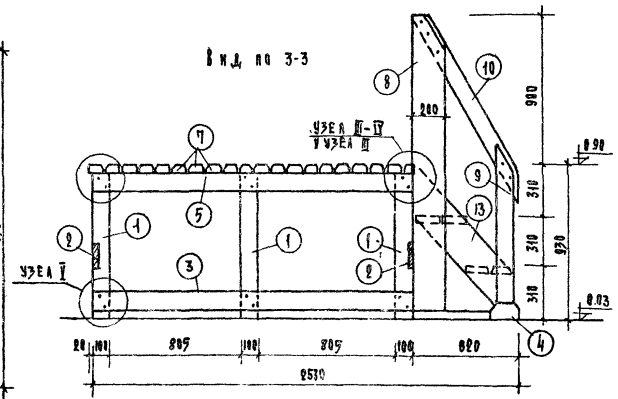

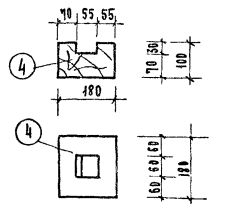

Примечания:

1. Все металлические детали покрасить масляными белилами
2. Все деревянные детали подвергать пропитке в антисептике с последующей покраской масляной краской за 2 раза, кроме досок настила и лестницы
3. Доски настила, детали лестницы подлежат шлифовке

Спецификация древесины

Наим. изд.	Н.Н. поз.	Наимен.	Сеч. в см.	Длина в см.	К-во шт.	Общий объем в м³
Полок (ШТ-1)	1	Стойка	10×10	88	12	0.106
	2	Накладка	15×5	246	2	0.036
	3	—"—	10×5	191	4	0.039
	4	Подкладка бобышка	10×10	18	2	0.0065
	5	Балка	10×10	191	4	0.0765
	6	—"—	10×10	246	3	0.074
	7	Доски настила	8×5	250	20	0.200
	8	Стойки поручня	20×3	183	2	0.022
	9	—"—	10×3	195	2	0.0063
	10	Поручень	10×5	138	2	0.0018
	11	Подкосы	10×10	100	4	0.040
	12	Ступени	14×7	74	4	0.021
	13	Тетива	22×6	100	2	0.026
				Итого:		0,688

Спецификация металла

Н.Н. поз.	Наименов	Проф. в см	Длина мм	К-во шт.	Общ. вес в кг.
14	Планка	30×3	350	4	0.98
15	—"—	40×3	950	8	1.86
			Итого:		2.84

1967	Блокированные здания бань и прачечных	Полок для парильной. (к бане на 10 мест)	Т.П. 284-4-12; 284-4-13; 284-4-14; 284-4-15; 284-4-16; 284-4-17 (вып. I-III); 284-4-18	Альбом II	Лист АСД-12

Инв. 3739-01

Госгражданпроект СССР г. Москва

Рук. мастерской № 4 Расперский
Гл. конструктор Гл. архитектор пр. Ал. Сф. инженер Дженалова
Разраб. Расперский
Андреев
Шичков
Бурцев
Согл.
Контрольная

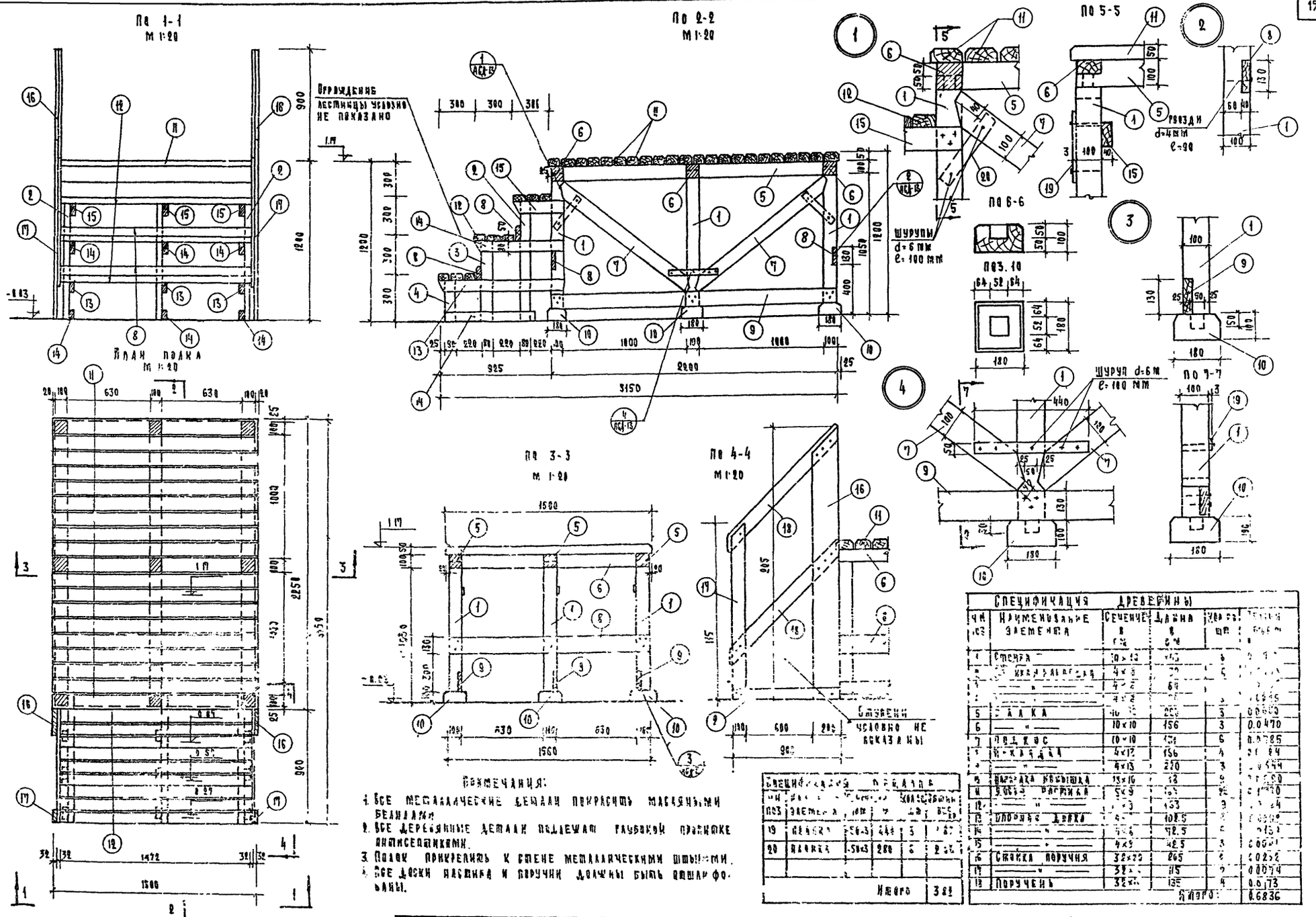

Примечания:

1. Все металлические детали покрасить масляными белилами.
2. Все деревянные детали подшивки глубокой пропитке антисептиками.
3. Полок прикреплять к стене металлическими штырями.
4. Все доски настила и поручни должны быть отшлифованы.

Спецификация деталей					
Поз.	Наименование	Сечение	Длина	Кол.	Масса
19	Планка	50×3	444	3	[illegible]
20	Планка	50×3	280	6	2.35
			Итого		3.82

Спецификация древесины					
Поз.	Наименование элемента	Сечение	Длина	Кол.	Объем
1	Стенка	10×13	[illegible]	6	[illegible]
[illegible]	[illegible]	4×3	20	5	[illegible]
[illegible]	[illegible]	4×3	69	[illegible]	[illegible]
[illegible]	[illegible]	4×3	[illegible]	[illegible]	0.0845
5	Балка	10×13	200	3	0.0600
6	—"—	10×10	156	3	0.0470
7	Подкос	10×10	[illegible]	6	0.0285
[illegible]	Б-балка	4×12	156	4	[illegible]
[illegible]	—"—	4×13	270	3	[illegible]
[illegible]	Нижняя обвязка	13×10	13	[illegible]	[illegible]
[illegible]	Верхняя обвязка	5×3	[illegible]	[illegible]	[illegible]
[illegible]	—"—	[illegible]×3	133	3	[illegible]
13	Опорная доска	[illegible]	108.5	[illegible]	[illegible]
14	—"—	[illegible]	72.5	[illegible]	[illegible]
15	—"—	4×3	42.5	3	0.0[illegible]
16	Стойка поручня	32×20	265	6	0.0252
17	—"—	32×[illegible]	115	2	0.0074
18	Поручень	32×[illegible]	135	4	0.0173
			Итого:		0.6836

Рабгипросельхозстрой г. Москва	Рук. мастерской № 4 Гл. конструктор Гл. архитектор Гл. инженер	Кешман О.Н. Андреева А.Н. Шишков И.Н. Фрештейн Э.М.	Копировал Джемилова	1967	Банкированные здания бань и прачечных

Полок для парильной (для бани на 25 мест)

К типовым проектам 284-3-12, 284-4-13, ~~284-3-14~~, 284-4-15, 284-4-16, ~~284-3-17~~, (типы I и II) 284-4-18.

Альбом II

Лист АСД-13

Инв. 3739-01

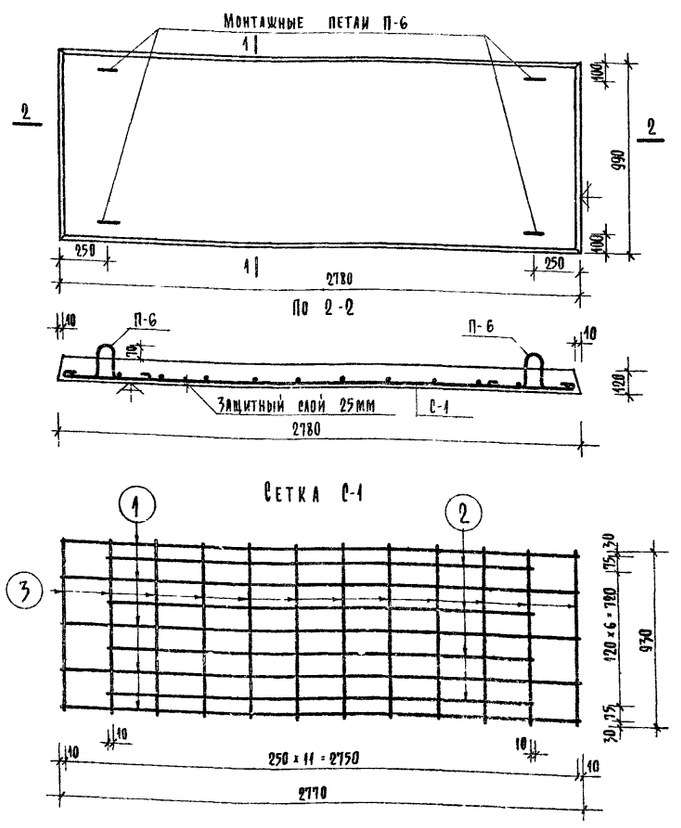

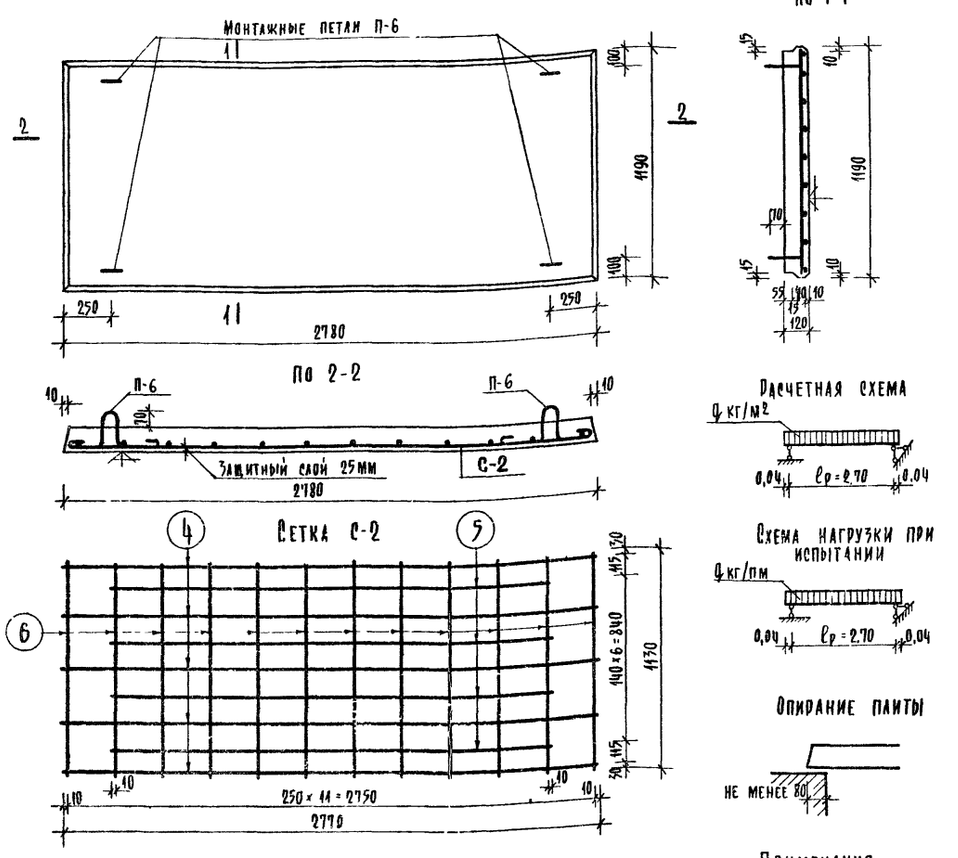

ИПП-99-278-2

Спецификация стали

Арматурн. элементы: №	Кол. шт.	№ поз.	Ø мм	На 1 элемент: Кол. шт.	Длина стерж. мм	Общая длина м	Вес стали кг: На 1 элемент	Общий вес
С-1	1	1	8AI	5	2770	13,85	5,47	5,47
		2	8AI	4	2270	9,08	3,59	3,59
		3	4BI	12	930	11,2	1,11	1,11
		Итого						10,17
П-6	4		10AI	1	920	0,92	0,57	2,28
		Итого:						2,28
Всего:								12,45

Выборка стали

Профиль	10AI	8AI	4BI
Длина м	3,68	22,93	11,2
Вес кг	2,28	9,06	1,11

Характеристика стали	N ГОСТа, R^н кг/см²	Вес кг
Арматура Ф10; Ф8 из стали класса А-I	5781-61 / 2400	14,34
Обыкновенная арматурная проволока Ф4 из стали класса В-I	6727-53 / 5500	1,11
Всего:		12,45

Характеристика изделия

Вес изделия	кг	825
Объем бетона	м³	0,33
Вес арматуры	кг	12,45
Расход армат. на 1м³ бетона	кг	37,7
Марка бетона	—	200

ИПП-119-278-2

Спецификация стали

Арматурн. элементы: №	Кол. шт.	№ поз.	Ø мм	На 1 элемент: Кол. шт.	Длина стерж. мм	Общая длина м	Вес стали кг: На 1 элемент	Общий вес
С-2	1	4	10AI	5	2770	13,85	8,55	8,55
		5	6AI	4	2270	9,08	2,02	2,02
		6	5BI	12	1130	13,60	2,09	2,09
		Итого						12,66
П-6	4		10AI	1	920	0,92	0,57	2,28
		Итого:						2,28
Всего:								14,94

Выборка стали

Профиль	10AI	6AI	5BI
Длина м	17,53	9,08	13,60
Вес кг	10,83	2,02	2,09

Характеристика стали	N ГОСТа, R^н кг/см²	Вес кг
Арматура Ф6, Ф10 из стали класса А-I	5781-61 / 2400	12,85
Обыкновенная арматурная проволока Ф5 из стали класса В-I	6727-53 / 5500	2,09
Всего:		14,95

Характеристика изделия

Вес изделия	кг	976
Объем бетона	м³	0,39
Вес арматуры	кг	14,94
Расход армат. на 1м³ бетона	кг	38,4
Марка бетона	—	200

Марка плиты / Нагрузки и прогибы	ИПП-99-278-2	ИПП-119-278-2
Расчетная нагрузка по несущей способности q кг/м²	600	608
Нормативная нагрузка полная q н кг/м²	490	490
Постоянно-действующая нагрузка q п кг/м²	340	340
Кратковременно-действующая нагрузка q кр кг/м²	150	150
Контрольная нагрузка по проверке жесткости q к кг/пм	790	941
Контрольно-разрушающая нагрузка q р кг/пм	1300	1550
Прогибы от q к f к см	0,57	0,64

Примечания

1. Плиты запроектированы в соответствии со СНиП II-В 1-62.
2. Плиты изготовлять в соответствии с СН 1-64
3. Складирование и транспортирование плит производить в рабочем положении.
4. Сварные сетки выполнять по ТУ-73-56.
5. Плиты должны быть испытаны по ГОСТ'у 8829-66.
6. Плоскости, отмеченные знаком ⊽, должны быть гладкими, подготовленными под шпаклевку.
7. Монтажные петли приварить соответственно к сеткам С-1 и С-2.
8. Расчетные и нормативные нагрузки даны без учета собственного веса плиты, контрольная - с учетом собственного веса.

Гл. инженер проекта	Юсупова Р.М.		
Гл. архит. проекта	Шишков И.Н.		
Главный конструктор	Кирюшин Г.А.		
Рук. мастерской № 4	Лешин О.Н.		
Инженер	Андреева Л.М.		

Копировала

Проверил

Сдал

Гипросельхозстрой г. Москва

1967 Блокированные здания бань и прачечных.

Плоские плиты железобетонные ИПП-99-278-2; ИПП-119-278-2

К типовым проектам 284-4-12; 284-4-13; ~~284-3-1~~; 284-4-15; 284-4-16; ~~284-3~~; (типы I, II, III); 284-4-1

Альбом II

Лист АСД-14

УПБ 37/39-01

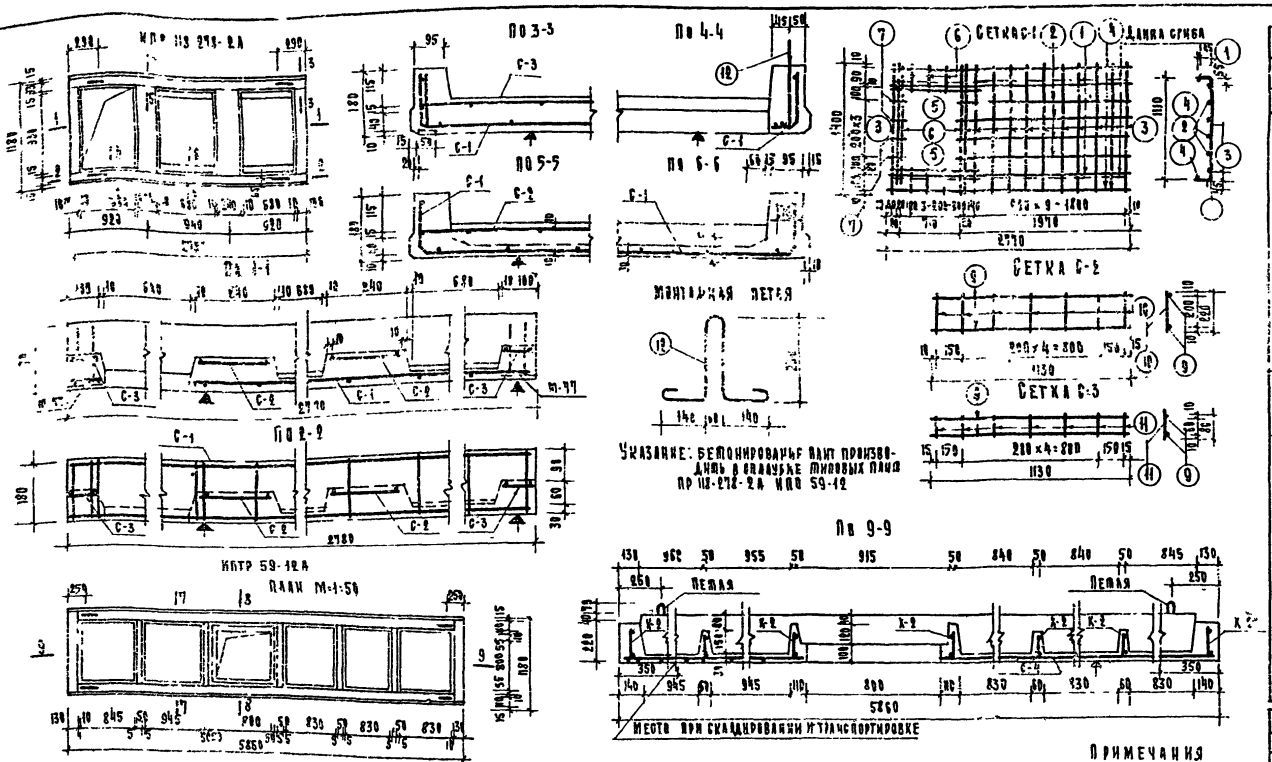

Спецификация арматуры

Марка элем.	Марка карк.	К-во марок карк.	Поз.	Ф мм	Длина мм	Кол. шт.	Общая длина м
ИПР 113 278-2А	С-1	1	1	12А	2770	2	5.54
			2	4Т	1920	4	7.68
			3	5Т	1400	13	18.20
			4	4Т	2770	2	5.54
			5	12А	1050	2	2.10
			6	5Т	245	6	1.47
			7	4Т	1370	4	5.48
			8	10А	1400	2	2.80
	С-2	2	9	4Т	1130	2	2.26
			10	4Т	277	7	1.94
	С-3	2	9	4Т	1130	2	2.26
				4Т	80	7	0.56
	Монт. петля	4	12	1Ст	980	1	0.98
ИПТР 59-12А	С-4	1	13	6	5640	5	23.50
			14	10АА	5840	2	11.68
			15	4Т	170	10	1.70
			16	4Т	1150	37	42.55
			17	6	2840	6	17.06
			18	6	2726	6	16.36
	К-1	2	19	16АА	5850	2	11.70
			20	8	5539	1	5.54
			21	10АА	3450	1	3.90
			22	12АА	850	2	1.70
			23	8	210	2	0.40
			24	8	250	30	7.50
			25	8	90	4	0.40
	К-2	7	26	6	1140	2	2.30
			27	4Т	135	7	0.94
	Монт. петля	4	28	16	180	4	3.10

Выборка арматуры

ГОСТ	Ф мм	Общая длина м	Общий вес кг
5781-61 / 3030	10А	4.98	4.95
	12А	5.54	4.93
5781-61 / 2430	10	3.68	2.28
6727-53 / 5580	5Т	19.67	3.15
	4Т	27.19	2.68
			15.95
5781-61 / 4000	16	50.60	5.96
8590-57 / 2400	6	59.60	15.53
	8	27.00	10.70
	10	3.10	1.90
5781-61 / 3460	10АА	11.70	7.26
	12АА	11.20	9.90
	16АА	25.30	39.90
			88.6

Характеристика изделия

		ИПР 113-278	ИПР 59-12А
Марка бетона		200	200
Вес	кг	515	9135
Объем бетона	м³	0.206	0.873
Вес стали	кг	15.99	88.6
Расход стали на 1 м³ бет.	кг	77.56	101.4

Характеристика арматуры

Ф10 класс А-I	$R_a^н$=2400 кг/см²
Ф10В, Ф12В класса А-II	$R_a^н$=3000 "
Ф4Т класс А-I	$R_a^н$=5500 "
Ф5Т, Ф4Т класс В-I	$R_a^н$=5500 "
Ф10АА Ф12АА Ф16АА класс А-III	$R_a^н$=4000 "
Ф6, Ф8, Ф10 класс А-I	$R_a^н$=2400 "

Примечания

1. Плиты разработаны в соответствии с СНиП-II-В.1-62
2. Испытание плит производить по ГОСТу 8829-66
3. Сварные сетки выполнять по ТУ-73-56
4. Плоскости, отмеченные знаком ▼ должны быть гладкими и чистыми, подготовленными под шпаклевку.
5. Монтажные петли (12) в ИПР 113-278-2А приварить к сетке С-1; стержни (26) и петли (23) приварить к каркасам К-1
6. Складирование и транспортирование плит производить в рабочем положении.
7. В расчетной схеме нагрузки даны без учета собственного веса для ИПР-113-278-2А и с учетом собственного веса для ИПР59-12А
8. Швы между плитами тщательно заполнить цементным раствором „М-100"

Расчетная схема ИПР 113-278 2А

а) Расчетная нагрузка по несущей способности q=720 кг/п.м.
б) Нормативная нагрузка полная $q_{норм}$=590 кг/п.м.
в) Постоянно действующ. - $q_п$=410 кг/п.м.
г) Кратковременно действующая - $q_{длит}$=180 кг/п.м.

Расчетная схема ИПТР 59 12А

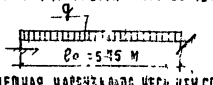

а) Расчетная нагрузка по несущей способности q=1080 кг/м² (1125 кг/м²)
б) Нагрузка при расчете прогиба длительно действующая q=500 кг/м², кратковременно действующ. - 400 кг/м²
в) При расчете на прогиб от длительн. нагружен. учтено защемление на m=420 кгм, $f=\frac{1}{150}\ell_0$

Схема загрузки при испытании

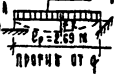

Контрольн. нагрузка при пров. жесткости $q_к$=800 кг/п.м
Контрольн. разрушающая нагрузка $q_р$=1340 кг/м
Прогиб от q $f_к$=0.22 см

Схема загрузки при испытании

По прочности $P_р$=1182 кг/м²
По прогибу $P_к$=882 кг/м²
$f_з$ - замеренный прогиб при контрольной нагрузке не более 14 мм

Разработан в институте Гипросельстрой г. Москва	Рук. мастерской № 4 Мазеровский; Гл. конструктор Андреева; Гл. архитектор проекта Шишков; Автор Шишков; Чертежник Котельникова	1967	Бункированные здания бань и прачечных
		Железобетонные плиты перекрытий с люком ИПР 113-278-2А ИПТР 59-12А	К типовым проектам 224-4-12; 224-4-13; 224-4-14; 224-4-15; 224-4-16; 224-4-17; (типы I, II, III); 224-4-18.
		Альбом II	Лист АСД-15

Инв. 3739-01

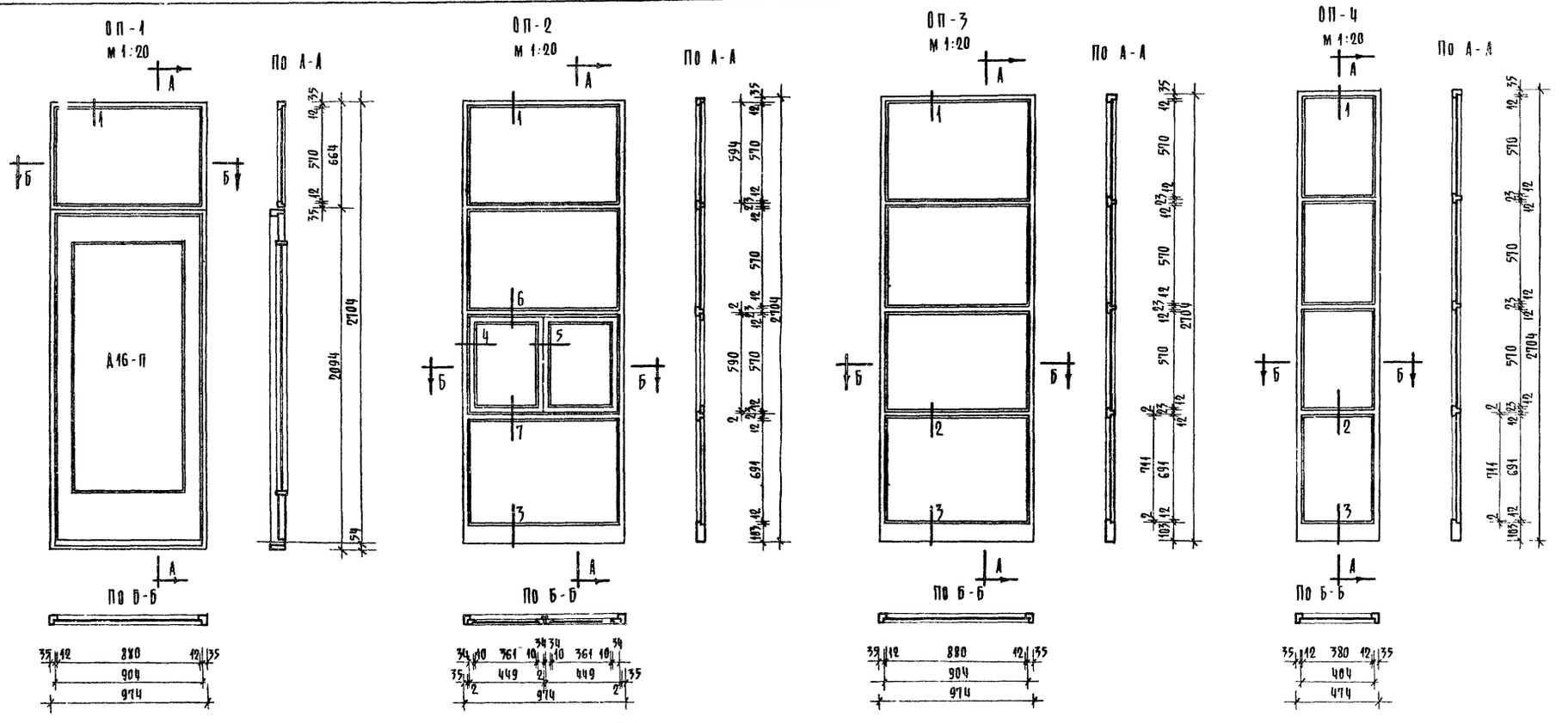

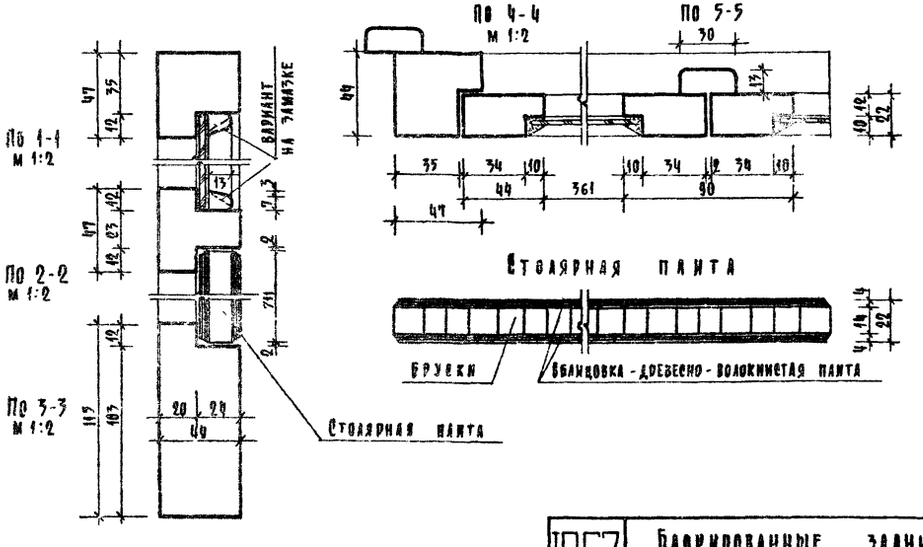

Спецификация

NN п/п	Наименование	Един. измер.	Количество на марку ОП-1	ОП-2	ОП-3	ОП-4
1	Древесина коробки	м³	0,0085	0,034	0,034	0,023
2	Древесина раскладки	м³	0,001	0,0035	0,003	0,002
3	Древесина нащельника	м³	0,0003	0,001	0,001	0,001
4	Древесина переплета	м³	—	0,006	—	—
5	Столярная панта 900×711	м²	—	0,64	0,64	—
6	Столярная панта 400×711	м²	—	—	—	0,284
7	Стекло оконное 900×590	м²	0,531	1,062	1,593	—
8	Стекло оконное 400×590	м²	—	—	—	0,236
9	Стекло оконное 377×518 - 2 шт	м²	—	0,39	—	—
10	Петля форточная шарнирная Г60 ГОСТ 5088-56	шт.	—	2	—	—
11	Ручки кнопки дверные глухие БК 45×50 ГОСТ 5087-56	шт.	—	2	—	—
12	Защелки пружинные ЗП ГОСТ 5089-56	шт.	—	2	—	—
13	Угольники оконные 100 ГОСТ 5091-56	шт.	—	8	—	—

Примечания: 1. Приборы на чертеже условно не показаны.
2. Расход материалов двери Д16П в спецификации не учтен принимается по серии КИ-10Д-1 часть II раздел 2 лист 561.

1967	Блокированные здания бань и прачечных	Остекленные перегородки ОП-1, ОП-2, ОП-3, ОП-4	К типовым проектам 284-4-12; 284-4-13; ~~284-3-14~~; 284-4-15; 284-4-16; ~~284-3-17~~. Типы I, II, III/ 284-4-18	Альбом II	Лист АСД-16

Инв. 3739-01

Госгипросельхозстрой г. Москва

Рук. мастерской Н.Ч.		Юсипова Р.М.
Главный конструктор	Акешин О.Н.	
Гл. архит. проекта	Андреева А.М.	
	Шишков Н.Н.	

Копировал

Общий вид.

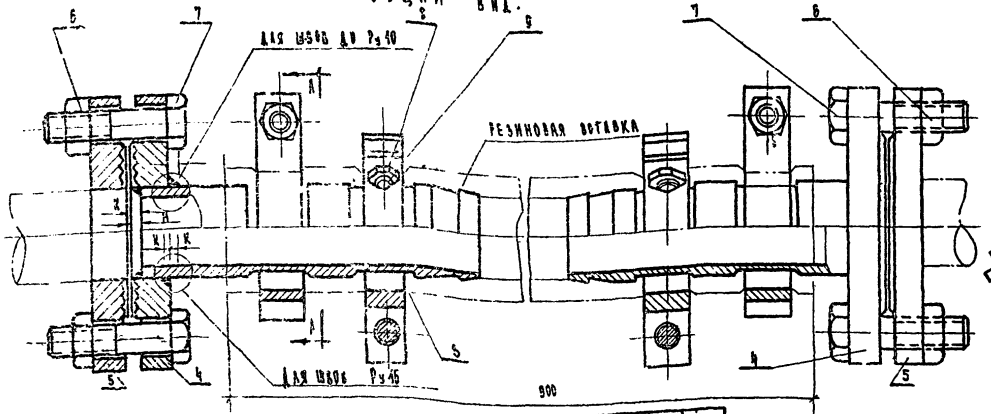

Разрез по А-А

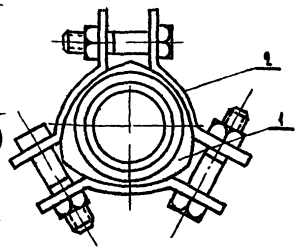

NN п/п	Наименование	Материал	Для труб d=50 d=125 Кол-во.
9	Болт М 12×35, ГОСТ 7798 - 62	Сталь 3 ГОСТ 380-60	12
8	Гайка М12, ГОСТ 5915 - 62	Сталь 4 ГОСТ 380-60	12
7	Болт ГОСТ 7798 - 62	Сталь 3 ГОСТ 380-60	—
6	Гайка ГОСТ 5915 - 62	Сталь 4 ГОСТ 380-60	—
5	Фланец ГОСТ 1255-67 Расточка по $d_н$ тр-да с допуском	—·—	2
4	Фланец ГОСТ 1255-67	Сталь 3 ГОСТ 380-60	2
3	Патрубок - труба ГОСТ 8732-58	Сталь ст. 2	2
2	Сектор хомута полоса ГОСТ 103-57	Сталь 3 ГОСТ 535-58	12
1	Вк. адыш	Сталь 3 ГОСТ 380-60	12

Спецификация.

Патрубок для d=50 d=125

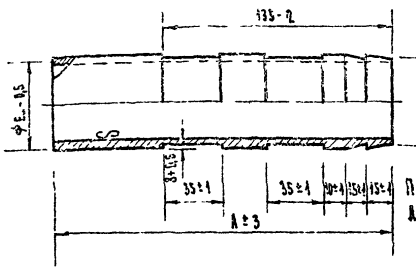

Примечание Патрубок $Д_у$=50 по диаметру ФЕ, не обрабатывается.

$Д_у$ мм	$Д_у$ кг/см²	Катет шва К	Толщина трубы м
50	16	6	7
70	16	6	7
80	16	7	8
100	16	7	8

Технические требования: на вставках $Д_у$ 125 включительно ставить по 2 хомута на каждом конце. Хомуты ставить вразбежку. Сварной шов выполнять электродами марки Э-42, ГОСТ-9466-60.

Сектор хомута

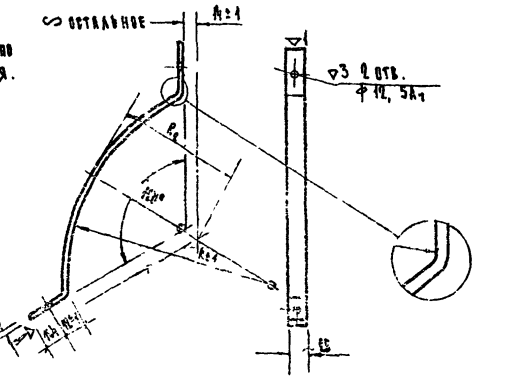

Условный проход $Д_у$ в мм	Сортамент	Размеры в мм A	E	Е	И	Вес кг
50	Труба 63×3,5	180	4,0	53,9	49,0	1,0
70	Труба 85×3,5	200	4,0	72,5	74,5	1,4
80	Труба 95×3,5	200	2,0	83	89,0	1,3
100	Труба 108×3,5	200	4,0	105,0	101,0	3,0

▽3 кругом

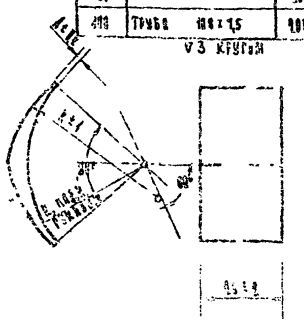

Условный проход $Д_у$	Размеры в мм A	R	Вес в кг
50	4,0	53	0,342
70	4,2	76,5	0,4
80	4,3	86	0,42
100	4,0	102	0,47

Вкладыш.

Условный проход $Д_у$	Размеры в мм A	τ	R	R_2	Сортамент	Вес в кг
50	6	4	53	35	Полоса 8×45 ГОСТ 103-57	0,224
70	6	4	76,5	51	—·—	0,281
80	8	5	88	61	Полоса 8×55 ГОСТ 103-57	0,38
100	8	5	102	68	—·—	0,455

Примечания:

1. Резиновые вставки к насосам предназначаются в качестве вибро и звукоизолирующих элементов в трубопроводах систем отопления, холодного и горячего водоснабжения при установке насосов на звукоизолирующих основаниях.
2. Вставки состоят из внутреннего слоя резины, нескольких тканевых прокладок проволочной спирали и наружного резинового слоя.
3. Рабочие чертежи виброизолирующих вставок разработаны следующих типоразмеров:

Условный проход $Д_у$ в мм	Давление усл $Р_у$ кг/см²	Внутренние диаметры рукава	Длина рукава (вставки) включая длину манжет в мм	Длина манжет (участки на концах рукава без спирали) в мм
50	16	51 ± 1,5	900 ± 20	150 + 20
70	16	76 ± 2	900 ± 20	150 + 20
80	16	88 ± 2	900 ± 20	150 + 20
100	16	102 ± 2	900 ± 20	150 + 20

4. Резиновые вставки должны заказываться по техническим требованиям, утвержденным Министерством строительства предприятий металлургической и химической промышленности СССР 30 декабря 1956г.
5. Рукава вставки испытываются на гидравлическое давление, равное полуторному рабочему давлению в течение 10 минут.
6. Фланцы поз.4 и поз.5 изготовлять для $Р_у$ по давлению в трубопроводе
7. Размеры и количество болтов и гаек по позициям 6,7,8,9 назначать в соответствии с изготовленными фланцами.
8. Виброизолирующие вставки при d=50 ÷ 100 рассчитаны на давление $Р_у$= 16 кг/см²

1967	Блокированные здания. Бань и прачечных	Отопление. Виброизолирующие вставки для труб насосов.	К типовым проектам 604-4-14; 604-4-15; 604-3-1; 604-4-15; 604-4-16; 604-3-1; Типовой ТП.Ш; 604-4-19.	Альбом II	Лист ОВД-1

Инв 3739-01

Согласовано: Госгражданстрой; Госстрой РСФСР; Госкомитет по гражданскому строительству и архитектуре при Госстрое СССР. 3.11.1966 г.

Исполнители: Ковалевский, Кочетов, Ковалевский, Ефимов, Шишков, Романов, Ковалевский, Ковалевский, Ковалевский

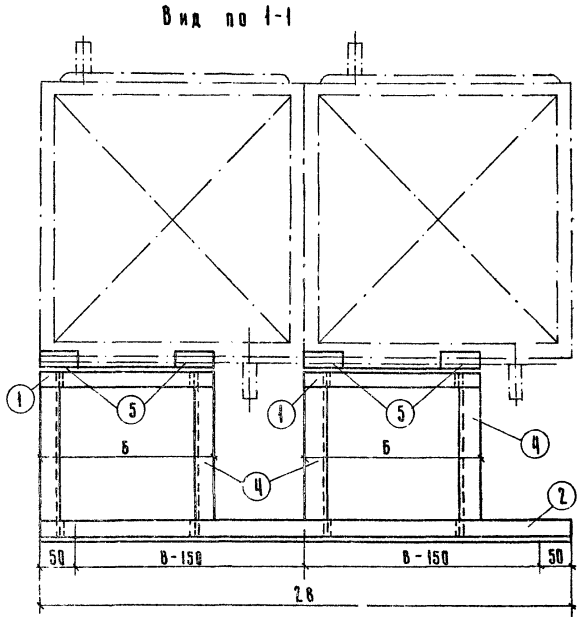

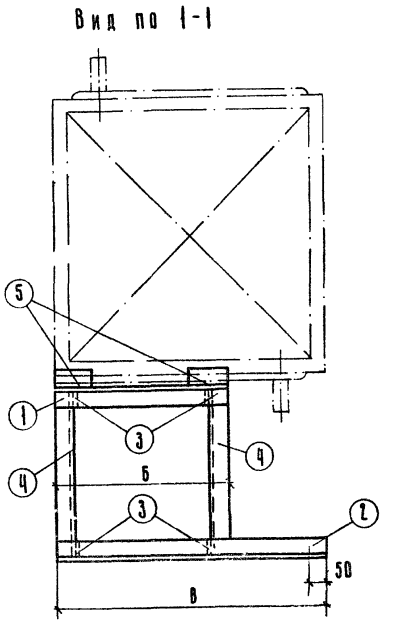

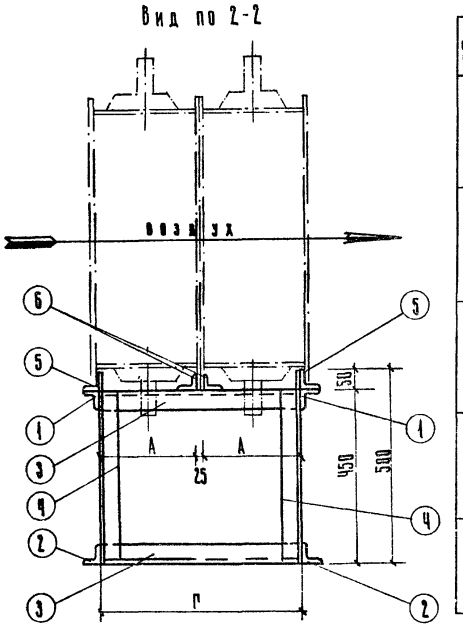

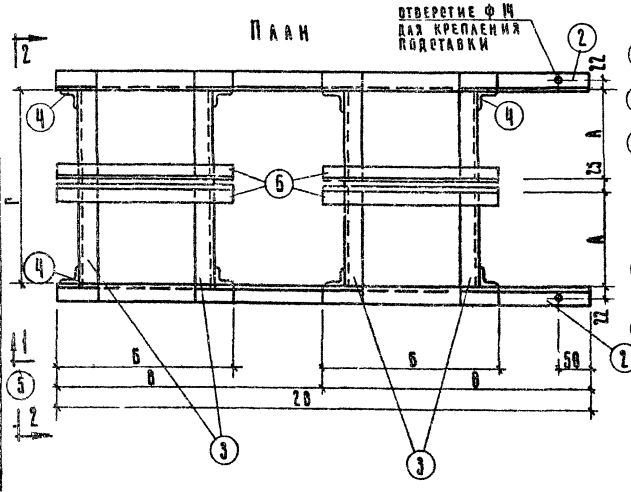

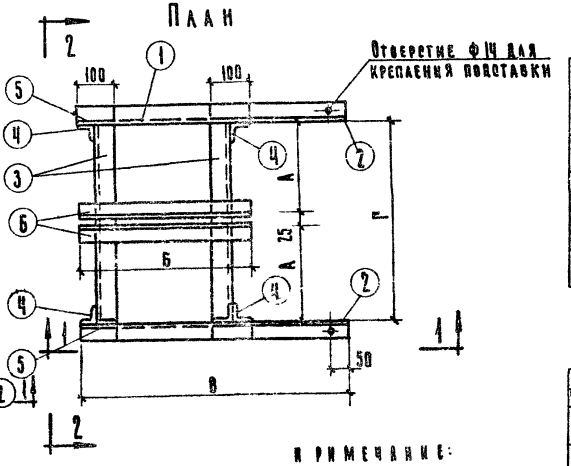

Примечание:

Подставки под калориферы изготавливаются из стали L 50×5

Спецификация металла на одну подставку двух калориферов

NN подставок	NN элементов	Длина	Кол-во	Вес в кг. 1 шт.	Вес в кг. Общ.	Общий вес опор
1б	1	370	2	1,39	2,78	24,46
	2	520	2	1,96	3,92	
	3	440	4	1,65	6,60	
	4	450	4	1,70	6,80	
	5	100	4	0,37	1,48	
	6	370	2	1,39	2,78	
2б	1	500	2	1,88	3,76	27,30
	2	650	2	2,45	4,90	
	3	440	4	1,65	6,60	
	4	450	4	1,70	6,80	
	5	100	4	0,37	1,48	
	6	500	2	1,88	3,76	
3б	1	600	2	2,26	4,52	29,72
	2	720	2	2,90	5,80	
	3	440	4	1,65	6,60	
	4	450	4	1,70	6,80	
	5	100	4	0,87	5,48	
	6	600	2	2,26	4,52	
4б	1	720	2	2,71	5,42	32,50
	2	900	2	3,39	6,78	
	3	440	4	1,65	6,60	
	4	450	4	1,70	6,80	
	5	100	4	0,37	1,48	
	6	720	2	2,71	5,42	
5б	1	830	2	3,12	6,24	35,02
	2	1020	2	3,83	7,65	
	3	440	2	1,65	3,30	
	4	450	4	1,70	6,80	
	5	100	4	0,37	1,48	
	6	830	2	3,12	6,24	

Таблица размеров подставок под два калорифера

NN подст.	Номера калориферов	А	Б	В	Г
1б	КФБ 3,4	210	370	520	445
2б	КФБ-5,6	210	500	650	445
3б	КФБ-7,8	210	600	770	445
4б	КФБ-9,10	210	720	900	445
5б	КФБ-11	210	830	1020	445

Таблица размеров подставок под четыре калорифера

NN подст.	Номера калорифер.	А	Б	В	Г
1с	КФБ-4	170	370	520	365
2б	КФБ-4	210	370	520	445
3б	КФБ-6	210	500	650	445

Спецификация металла на одну подставку для четырех калориферов

NN подставок	NN элементов	Длина	Кол-во	Вес в кг. 1 шт.	Вес в кг. Общ.	Общий вес опор.
1с	1	370	4	1,39	5,56	46,52
	2	520	4	1,96	7,84	
	3	360	8	1,35	10,80	
	4	450	8	1,70	13,60	
	5	100	8	0,37	2,96	
	6	370	4	1,39	5,56	
2б	1	370	4	1,39	5,56	48,92
	2	520	4	1,96	7,84	
	3	440	8	1,65	13,20	
	4	450	8	1,70	13,60	
	5	100	8	0,37	2,96	
	6	370	4	1,39	5,56	
3б	1	500	4	1,88	7,32	54,60
	2	650	4	2,45	9,80	
	3	440	8	1,65	13,20	
	4	450	8	1,70	13,60	
	5	100	8	0,37	2,96	
	6	500	4	1,88	7,52	

1967	Блокированные здания бань и прачечных	Вентиляция. Подставки под калориферы	К типовым проектам 264-4-14; 264-4-13; ~~264-3-14~~; 264-4-15; 264-4-16; ~~264-3-14~~; (типы I и IV); 264-4-17	Альбом II — Лист ВВА-2

Госгражданпроект Мосгорисполкома, г. Москва

Нач. мастерской № 4	Алешин О.Н.	Шишкина Е.В.
Гл. инж. проекта	Шишков И.А.	
Рук. сектора	Романов А.П.	
Гл. специалист	Крейнин Е.Х.	
Рук. группы	Савельзон З.С.	Соловьева М.И.
Исполнитель		Копировала

Инв. 3739-01

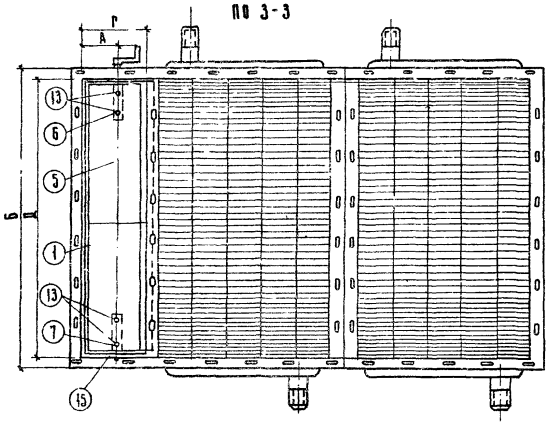

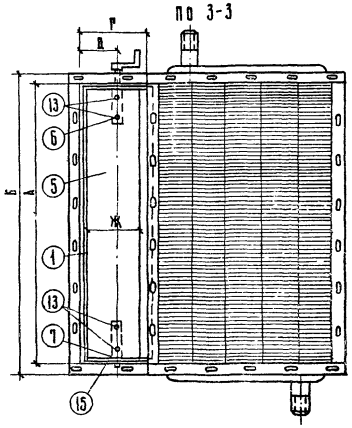

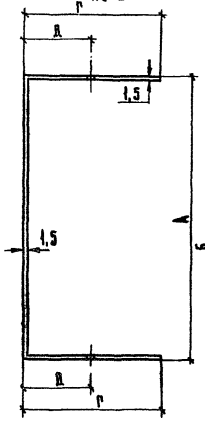

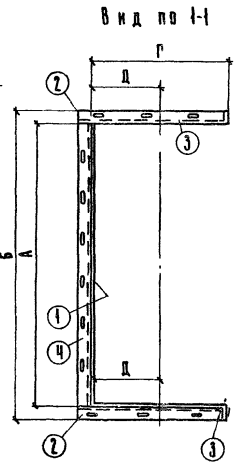

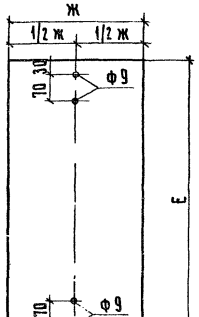

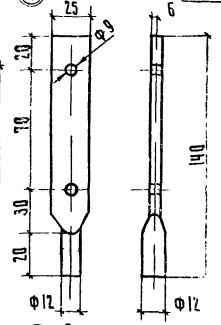

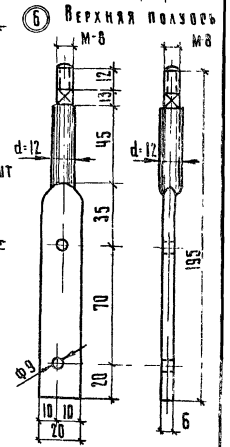

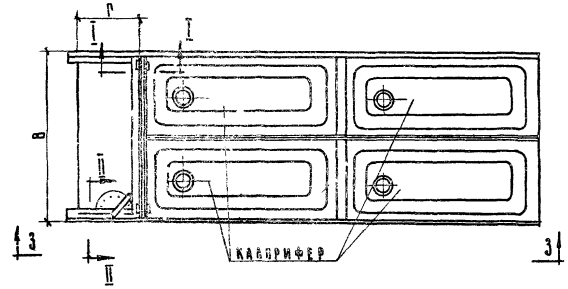

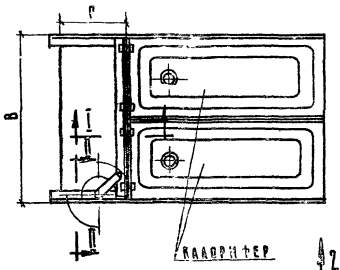

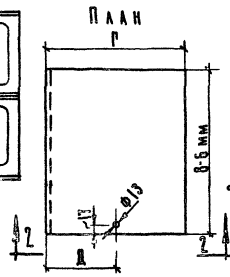

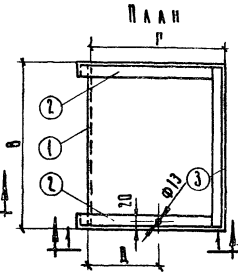

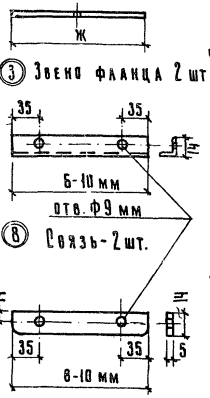

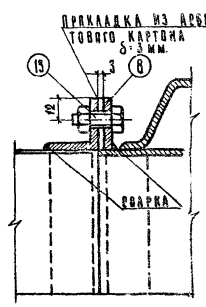

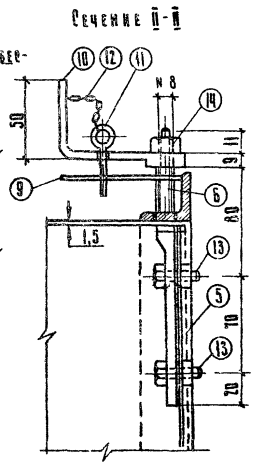

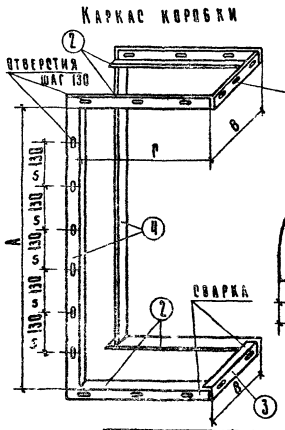

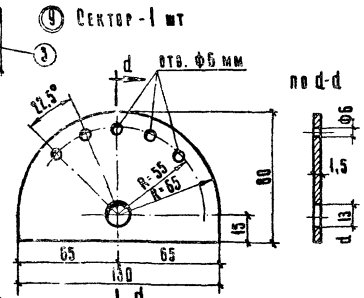

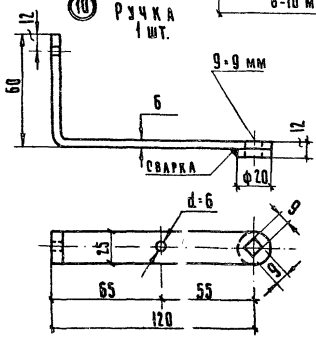

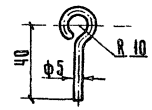

⑭ Шплинт-1 шт.

1967	Блокированные здания бань и прачечных	Вентиляция. Обводные клапаны у каллориферов. Детали и узлы	К типовым проектам 294-4-12; 294-4-13; ~~294-3-14~~ 294-4-15; 294-4-16; ~~294-3-17~~ (типы 1,2,3); 294-4-18	Альбом II	Лист ОВ4.5

Инв. 3733-01

Росгипросельхозстрой г. Москва

Нач. мастерской № 4	Шишкина Е.В.		
Гл. арх. пр-та	Алешин М.И.	Исполнитель	
Рук. сектора	Шчшков И.Н.		
Гл. специалист	Романов А.П.		
Рук. группы	Кренинс Я.Х.	Копировала	
	Савельзон Э.С.		
	Соловьева М.И.		

Спецификация на 1-клапан у калориферов марки КФС.

Nп дет.	Наименование детали	КФС-1 Материал или сортамент	Кол.	Тип	Вес в кг 1 шт.	Вес в кг Общ.	КФС-2,3 Материал или сортамент	Кол.	Тип	Вес в кг 1 шт.	Вес в кг Общ.	КФС-4,5 Материал или сортамент	Кол.	Тип	Вес в кг 1 шт.	Вес в кг Общ.
1	Коробка	Листовая сталь толщ. 1,5 мм.	1	I II	2,9 3,9	2,9 3,9	Листовая сталь толщ. 1,5 мм.	1	I II	2,90 4,40	2,90 4,40	Листов. сталь толщ. 1,5 мм	1	I II	2,60 5,20	2,60 5,20
2	Звено фланца	∠30×30×4	4	I II	0,35 0,35	1,40 1,40	∠30×30×4	4	I II	0,35 0,35	1,40 1,40	∠30×30×4	4	I II	0,35 0,35	1,40 1,40
3	Звено фланца	∠30×30×4	2	I II	0,35 0,70	0,70 1,40	∠30×30×4	2	I II	0,35 0,70	0,70 1,40	∠30×30×4	2	I II	0,35 0,70	0,70 1,40
4	Звено фланца	∠30×30×4	2		0,72	1,44	∠30×30×4	2		1,00	2,00	∠30×30×4	2		1,26	2,52
5	Полотно клапана	Листовая сталь толщ. 1,5 мм.	1	I II	0,96 0,96	0,96 0,96	Листовая сталь толщ. 1,5 мм.	1	I II	1,30 1,30	1,30 1,30	Листов. ст. толщ. 2 мм	1	I II	2,20 2,20	2,20 2,20
6	Верхняя полусъ	Кр. сталь ф12	1		0,20	0,20	Кр. ст. ф12	1		0,20	0,20	Кр. ст. ф12	1		0,20	0,20
7	Нижняя полусъ	" " "	1		0,15	0,15	Кр. ст. ф12	1		0,15	0,15	Кр. ст. ф12	1		0,15	0,15
8	Связь	полосовая сталь 30×5	2	I II	0,48 0,46	0,96 0,92	Полосов. сталь 30×5	2	I II	0,48 0,46	0,96 0,92	Полосовая ст. 30×5	2	I II	0,48 0,46	0,96 0,92
9	Сектор	Лист. ст. δ=1,5	1		0,10	0,10	Лист. ст. δ=1,5мм	1		0,10	0,10	Лист. ст. δ=1,5	1		0,10	0,10
10	Ручка	полос. ст. 25×6	1		0,23	0,23	Полос. ст. 25×6	1		0,23	0,23	полос. ст. 25×6	1		0,23	0,23
11	Шплинт	кр. сталь ф5	1		0,01	0,01	Кр. ст. ф5	1		0,01	0,01	Кр. ст. ф5	1		0,01	0,01
12	Метал. цепочка	ст. 3	1		0,10	0,10	ст. 3	1		0,10	0,10	ст. 3	1		0,10	0,10
13	Болт М-8×25	ст. 3	—		—	—	ст. 3	—		—	—	ст. 3	—		—	—
14	Гайка М 8	ст. 3	1		0,01	0,01	ст. 3	1		0,01	0,01	ст. 3	1		0,01	0,01
15	Шайба	ст. 3	1		0,015	0,015	ст. 3	1		0,015	0,015	ст. 3	1		0,015	0,015
				I II		7,70 10,70			I II		8,90 12,30			I II		10,70 14,50

Nп дет.	КФС-6,7 Материал или сортамент	Кол.	Тип	Вес в кг 1 шт.	Вес в кг Общ.	КФС-8,9 Материал или сортамент	Кол.	Тип	Вес в кг 1 шт.	Вес в кг Общ.	КФС-10,11 Материал или сортамент	Кол.	Тип	Вес в кг 1 шт.	Вес в кг Общ.
1	Листов. сталь толщ. 1,5 мм	1	I II	3,00 5,00	3,00 5,00	Листов. сталь толщ. 1,5 мм.	1	I II	3,30 5,60	3,30 5,60	Листовая сталь толщ. 1,5 мм.	1	I II	3,65 7,30	3,65 7,30
2	∠30×30×4	4	I II	0,35 0,35	1,40 1,40	∠35×35×4	4	I II	0,42 0,42	1,68 1,68	∠35×35×4	4	I II	0,42 0,42	1,68 1,68
3	∠30×30×4	2	I II	0,35 0,70	0,70 1,40	∠35×35×4	2	I II	0,42 0,84	0,84 1,68	∠35×35×4	2	I II	0,42 0,84	0,84 1,68
4	∠30×30×4	2		1,53	3,06	∠35×35×4	2		2,15	4,30	∠35×35×4	2		2,43	4,86
5	Листов. сталь толщ. 2 мм	1	I II	2,70 2,70	2,70 2,70	Листов. сталь толщ. 2 мм.	1	I II	3,20 3,20	3,20 3,20	Листовая ст. толщ. 3мм	1	I II	3,60 3,60	3,60 3,60
6	Кр. ст. ф12	1		0,20	0,20	Кр. ст. ф12	1		0,20	0,20	Кр. ст. ф12	1		0,20	0,20
7	Кр. ст. ф12	1		0,15	0,15	Кр. ст. ф12	1		0,15	0,15	Кр. ст. ф12	1		0,15	0,15
8	полосов. ст. 30×5	2	I II	0,48 0,46	0,96 0,92	Полосовая сталь 35×5	2	I II	0,47 0,54	0,94 1,08	полосовая ст. 35×5	2	I II	0,47 0,54	0,94 1,08
9	Лист. ст. δ=1,5	1		0,10	0,10	Лист. ст. δ=1,5	1		0,10	0,10	Лист. ст. δ=1,5	1		0,10	0,10
10	полос. ст. 25×6	1		0,23	0,23	полос. ст. 25×6	1		0,23	0,23	полос. ст. 25×6	1		0,23	0,23
11	Кр. ст. ф5	1		0,01	0,01	Кр. ст. ф5	1		0,01	0,01	Кр. ст. ф5	1		0,01	0,01
12	ст. 3	1		0,10	0,10	ст. 3	1		0,10	0,10	ст. 3	1		0,10	0,10
13	ст. 3	—		—	—	ст. 3	—		—	—	ст. 3	—		—	—
14	ст. 3	1		0,01	0,01	ст. 3	1		0,01	0,01	ст. 3	1		0,01	0,01
15	ст. 3	1		0,015	0,015	ст. 3	1		0,015	0,015	ст. 3	1		0,015	0,015
			I II		12,15 16,30			I II		14,70 19,40			I II		16,00 21,00

Nп дет.	КФС-12,13 Материал или сортамент	Кол.	Тип	Вес в кг 1 шт.	Вес в кг Общ.	КФС-14,15 Материал или сортамент	Кол.	Тип	Вес в кг 1 шт.	Вес в кг Общ.
1	Листовая ст. толщ. 1,5 мм	1	I II	4,0 8,0	4,0 8,0	Листовая сталь толщ. 1,5 мм.	1	I II	4,60 9,20	4,60 9,20
2	∠35×35×4	4	I II	0,42 0,42	1,68 1,68	∠35×35×4	4	I II	0,42 0,42	1,68 1,68
3	∠35×35×4	2	I II	0,42 0,84	0,84 1,68	∠35×35×4	2	I II	0,42 0,84	0,84 1,68
4	∠35×35×4	2		2,75	5,50	∠35×35×4	2		3,00	6,00
5	Листов. сталь толщ. 3 мм.	1	I II	4,10 4,10	4,10 4,10	Листов. сталь толщ. 3 мм.	1	I II	4,60 4,60	4,60 4,60
6	Кр. ст. ф12	1		0,20	0,20	Кр. ст. ф12	1		0,20	0,20
7	Кр. ст. ф12	1		0,15	0,15	Кр. ст. ф12	1		0,15	0,15
8	полосовая ст. 35×5	2	I II	0,27 0,54	0,54 1,08	полосовая ст. 35×5	2	I II	0,27 0,54	0,54 1,08
9	Лист. ст. δ=1,5мм	1		0,10	0,10	Лист. ст. δ=1,5мм	1		0,10	0,10
10	полос. ст. 25×6	1		0,23	0,23	полос. ст. 25×6	1		0,23	0,23
11	Кр. ст. ф5	1		0,01	0,01	Кр. ст. ф5	1		0,01	0,01
12	ст. 3	1		0,10	0,10	ст. 3	1		0,10	0,10
13	ст. 3	—		—	—	ст. 3	—		—	—
14	ст. 3	1		0,01	0,01	ст. 3	1		0,01	0,01
15	ст. 3	1		0,015	0,015	ст. 3	1		0,015	0,015
			I II		17,50 22,90			I II		19,00 25,00

Спецификация на 1-клапан у калориферов марки КФБ

Nп дет.	Наименование детали	КФБ-1 Материал или сортамент	Кол.	Тип	Вес в кг 1 шт.	Вес в кг Общ.	КФБ-2,3 Материал или сортамент	Кол.	Тип	Вес в кг 1 шт.	Вес в кг Общ.	КФБ-4,5 Материал или сортамент	Кол.	Тип	Вес в кг 1 шт.	Вес в кг Общ.
1	Коробка	Листов. сталь толщ. 1,5 мм.	1	I II	2,20 4,40	2,20 4,40	Листов. сталь толщ. 1,5 мм.	1	I II	2,60 5,20	2,60 5,20	Листовая ст. толщ. 1,5 мм.	1	I II	3,10 6,20	3,10 6,20
2	Звено фланца	∠30×30×4	4	I II	0,35 0,35	1,40 1,40	∠30×30×4	4	I II	0,35 0,35	1,40 1,40	∠30×30×4	4	I II	0,35 0,35	1,40 1,40
3	Звено фланца	∠30×30×4	2	I II	0,42 0,84	0,84 1,68	∠30×30×4	2	I II	0,42 0,84	0,84 1,68	∠30×30×4	2	I II	0,42 0,84	0,84 1,68
4	Звено фланца	∠30×30×4	2		1,00	2,00	∠30×30×4	2		1,26	2,52	∠30×30×4	2		1,53	3,06
5	Полотно клапана	Листов. ст. толщ. 1,5 мм.	1	I II	0,96 0,96	0,96 0,96	Листов. сталь толщ. 1,5 мм.	1	I II	1,30 1,30	1,30 1,30	Листов. ст. толщ. 2 мм.	1	I II	2,20 2,20	2,20 2,20
6	Верхняя полусъ	Кр. ст. ф12	1		0,20	0,20	Кр. ст. ф12	1		0,20	0,20	Кр. ст. ф12	1		0,20	0,20
7	Нижняя полусъ	Кр. ст. ф12	1		0,15	0,15	Кр. ст. ф12	1		0,15	0,15	Кр. ст. ф12	1		0,15	0,15
8	Связь	полосовая ст. 30×5	2	I II	0,28 0,56	0,56 1,12	Полосовая ст. 30×5	2	I II	0,28 0,56	0,56 1,12	полосовая сталь 30×5	2	I II	0,28 0,56	0,56 1,12
9	Сектор	Лист. ст. δ=1,5	1		0,10	0,10	Лист. ст. δ=1,5	1		0,10	0,10	Листов. ст. δ=1,5	1		0,10	0,10
10	Ручка	полос. ст. 25×6	1		0,23	0,23	полос. ст. 25×6	1		0,23	0,23	полос. ст. 25×6	1		0,23	0,23
11	Шплинт	кр. ст. ф5	1		0,01	0,01	кр. ст. ф5	1		0,01	0,01	Кр. сталь ф5	1		0,01	0,01
12	Мет. цепочка	ст. 3	1		0,10	0,10	ст. 3	1		0,10	0,10	ст. 3	1		0,10	0,10
13	Болт М8×25	ст. 3	—		—	—	ст. 3	—		—	—	ст. 3	—		—	—
14	Гайка М 8	ст. 3	1		0,01	0,01	ст. 3	1		0,01	0,01	ст. 3	1		0,01	0,01
15	Шайба	ст. 3	1		0,015	0,015	ст. 3	1		0,015	0,015	ст. 3	1		0,015	0,015
				I II		0,25 0,85			I II		9,50 13,50			I II		11,50 16,00

Nп дет.	КФБ-6,7 Материал или сортамент	Кол.	Тип	Вес в кг 1 шт.	Вес в кг Общ.	КФБ-8,9 Материал или сортамент	Кол.	Тип	Вес в кг 1 шт.	Вес в кг Общ.	КФБ-10,11 Материал или сортамент	Кол.	Тип	Вес в кг 1 шт.	Вес в кг Общ.
1	Листов. ст. толщ. 1,5 мм	1	I II	3,60 7,20	3,60 7,20	Листовая ст. толщ. 1,5 мм.	1	I II	3,90 7,80	3,90 7,80	Листов. сталь толщ. 1,5 мм.	1	I II	4,40 8,80	4,40 8,80
2	∠30×30×4	4	I II	0,35 0,35	1,40 1,40	∠35×35×4	4	I II	0,42 0,42	1,68 1,68	∠35×35×4	4	I II	0,42 0,42	1,68 1,68
3	∠30×30×4	2	I II	0,42 0,84	0,84 1,68	∠35×35×4	2	I II	0,50 1,00	1,00 2,00	∠35×35×4	2	I II	0,50 1,00	1,00 2,00
4	∠30×30×4	2		1,53	3,06	∠35×35×4	2		2,15	4,30	∠35×35×4	2		2,43	4,86
5	Листов. сталь толщ. 2 мм	1	I II	2,70 2,70	2,70 2,70	Листов. сталь толщ. 2 мм.	1	I II	3,20 3,20	3,20 3,20	Листов. сталь толщ. 3 мм	1	I II	3,60 3,60	3,60 3,60
6	Кр. ст. ф12	1		0,20	0,20	Кр. ст. ф12	1		0,20	0,20	Кр. ст. ф12	1		0,20	0,20
7	Кр. ст. ф12	1		0,15	0,15	Кр. ст. ф12	1		0,15	0,15	Кр. ст. ф12	1		0,15	0,15
8	полосов. ст. 30×5	2	I II	0,28 0,56	0,56 1,12	полосов. ст. 35×5	2	I II	0,32 0,64	0,64 1,28	полосов. ст. 35×5	2	I II	0,32 0,64	0,64 1,28
9	Лист. ст. δ=1,5	1		0,10	0,10	Лист. ст. δ=1,5	1		0,10	0,10	Лист. ст. δ=1,5	1		0,10	0,10
10	полос. ст. 25×6	1		0,23	0,23	полос. ст. 25×6	1		0,23	0,23	полос. ст. 25×6	1		0,23	0,23
11	Кр. сталь ф5	1		0,01	0,01	Кр. ст. ф5	1		0,01	0,01	Кр. ст. ф5	1		0,01	0,01
12	ст. 3	1		0,10	0,10	ст. 3	1		0,10	0,10	ст. 3	1		0,10	0,10
13	ст. 3	—		—	—	ст. 3	—		—	—	ст. 3	—		—	—
14	ст. 3	1		0,01	0,01	ст. 3	1		0,01	0,01	ст. 3	1		0,01	0,01
15	ст. 3	1		0,015	0,015	ст. 3	1		0,015	0,015	ст. 3	1		0,015	0,015
			I II		15,60 21,14			I II		17,00 23,00			I II		18,50 25,00

Nп дет.	КФБ-12,13 Материал или сортамент	Кол.	Тип	Вес в кг 1 шт.	Вес в кг Общ.	КФБ-14 Материал или сортамент	Кол.	Тип	Вес в кг 1 шт.	Вес в кг Общ.
1	Листов. сталь толщ. 1,5 мм	1	I II	4,80 9,60	4,80 9,60	Листов. сталь толщ. 1,5 мм	1	I II	5,20 10,40	5,20 10,40
2	∠35×35×4	4	I II	0,42 0,42	1,68 1,68	∠35×35×4	4	I II	0,42 0,42	1,68 1,68
3	∠35×35×4	2	I II	0,50 1,00	1,00 2,00	∠35×35×4	2	I II	0,50 1,00	1,00 2,00
4	∠35×35×4	2		2,75	5,50	∠35×35×4	2		3,00	6,00
5	Листов. сталь толщ. 3 мм	1	I II	4,10 4,10	4,10 4,10	Листов. сталь толщ. δ=3 мм	1	I II	4,60 4,60	4,60 4,60
6	Кр. ст. ф12	1		0,20	0,20	Кр. ст. ф12	1		0,20	0,20
7	Кр. ст. ф12	1		0,15	0,15	Кр. ст. ф12	1		0,15	0,15
8	полосовая ст. 35×5	2	I II	0,32 0,64	0,64 1,28	полосовая ст. 35×5	2	I II	0,32 0,64	0,64 1,28
9	Лист. ст. δ=1,5	1		0,10	0,10	Лист. ст. δ=1,5	1		0,10	0,10
10	полос. ст. 25×6	1		0,23	0,23	полос. ст. 25×6	1		0,23	0,23
11	Кр. ст. ф5	1		0,01	0,01	Кр. ст. ф5	1		0,01	0,01
12	ст. 3	1		0,10	0,10	ст. 3	1		0,10	0,10
13	ст. 3	—		—	—	ст. 3	—		—	—
14	ст. 3	1		0,01	0,01	ст. 3	1		0,01	0,01
15	ст. 3	1		0,015	0,015	ст. 3	1		0,015	0,015
			I II		16,50 25,00			I II		20,00 25,85

1967	Блокированные здания бань и прачечных	Вентиляция. Спецификация обводных клапанов у калориферов	к типовым проектам 264-4-12; 264-4-14; ~~264-3-14~~ 264-4-15; 264-4-16; ~~264-3-14~~ (типы 2,3,4); 264-4-18	Альбом II	Лист 06А-4

Госгражданскосельхозстрой г. Москва

Нач. маст. Н.Ч. Шишкина Е.В.
Гл. арх. проекта Алешин В.Н.
Гл. инж. проекта Шишкин Н.Н.
Гл. специалист Романов А.А.
Рук. группы Кренкис А.А.
Исполнитель Сапелкин З.С.
Копировала Соловьева М.И.

ИНВ. 3739-01

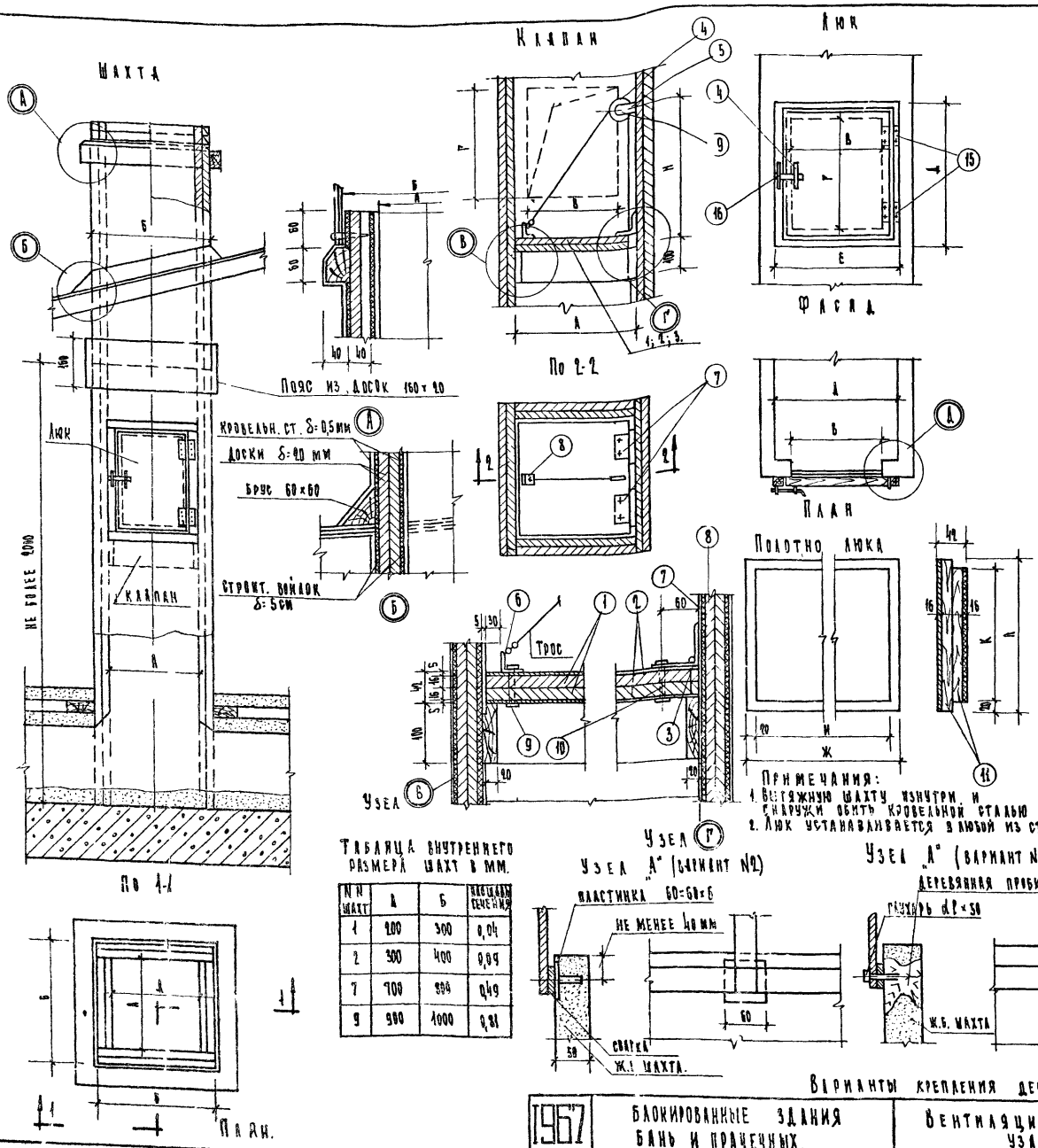

Спецификация элементов клапанов и люков.

NN элем	Наименование	Материал и сортамент	Един изм.	Кол. материала на клапан и люк 2	3	7	9	Вес ед. кг.	Общий вес на клапан и люк 2	3	7	9	кг
1	Полотно клапана	Тес δ=16 мм	м3	0,0016	0,0016	0,0025	0,013	550,0	0,41	0,88	4,56	1,16	
2	Утеплитель	Строит. войлок δ=5см	"	0,0025	0,0035	0,016	0,042	150,0	0,34	0,85	3,90	6,3	
3	Обшивка клапана	Кровельная сталь δ=0,5мм	м²	0,1	0,2	1,0	1,68	4,0	0,4	0,8	4,0	6,7	
4	Ролик	Сталь δ=75	шт.	2	2	2	2	0,8	1,6	1,6	1,6	1,6	
5	Кронштейн ролика	Полосовая сталь 30×4	п.м.	0,27	0,27	0,27	0,27	0,34	0,15	0,15	0,15	0,15	
6	Коротыш	Ст. угловая 30×30×4	п.м.	0,03	0,03	0,03	0,03	1,78	0,05	0,05	0,05	0,05	
7	Петли	Ст. 3	шт.	2	2	2	2	—	—	—	—	—	
8	Шурупы для дерева	ф6×40	"	4	4	4	4	0,01	0,04	0,04	0,04	0,04	
9	Болт	Ст. 3, М6×60	"	8	8	8	8	0,03	0,24	0,24	0,24	0,24	
10	Гайка	Ст. 3, М8	"	8	8	8	8	0,01	0,08	0,08	0,08	0,08	
11	Полотно люка	Тес δ=16 мм.	м3	0,0016	0,0022	0,0067	0,011	550	0,88	1,21	3,68	6,05	
12	Утеплитель	Строит. войлок δ=5см	м3	0,0025	0,0035	0,011	0,036	150,0	0,37	0,55	3,15	5,4	
13	Обшивка полотна люка.	Ст. кровельная δ=0,5	м3	0,14	0,46	0,36	1,46	4,0	0,40	0,64	3,44	5,6	
14	Рамка	Рейка 30×20	п.м.	1,02	1,12	2,50	3,14	—	—	—	—	—	
15	Петли	Ст. 3	шт	2	2	2	2	—	—	—	—	—	
16	Задвижка люка	Ст. 3	"	1	1	1	2	—	—	—	—	—	

Таблица размеров

NN шахт	Шахта А	Шахта сечен.	Люк В	Г	Д	Е	Ж	И	К	Л	Клапан М	Клапан Н
2	200	0,04	150	250	350	250	185	145	245	285	190	250
3	300	0,09	200	300	400	300	235	195	295	335	290	350
7	700	0,49	600	659	750	700	635	595	645	685	690	750
9	900	0,81	800	850	950	900	835	795	845	885	890	950

Таблица внутреннего размера шахт в мм.

NN шахт	А	Б	Площадь сечения
1	200	300	0,04
2	300	400	0,09
7	700	800	0,49
9	900	1000	0,81

Госгражданпроект СССР	Главный инженер проекта	Алешин	
	Гл. инженер проекта	Шишов	
	Гл. специалист	Гонимов	
	Рук. группы	Кренис	
		Савельева	
Госстройпроект СССР	Гл. инженер	Ефимов	
	Гл. инженер проекта	Курдю	
	Гл. специалист		
	Рук. группы		

1967 | Блокированные здания бань и прачечных. | Вентиляция. Вытяжная шахта. Детали, узлы. Спецификация.

Типовым проектам 264-4-19; 264-4-13; 264-3-14; 264-4-15; 264-4-16; 264-3-17. (Типы I и II) 264-4-18

Ал. 0м | Лист ОВ4-5

Инв. 3. -01

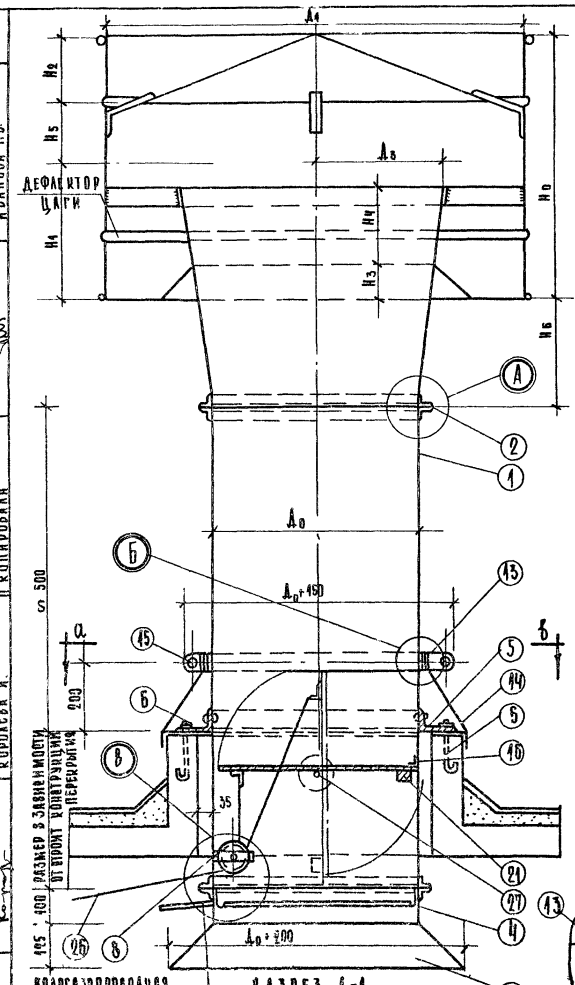

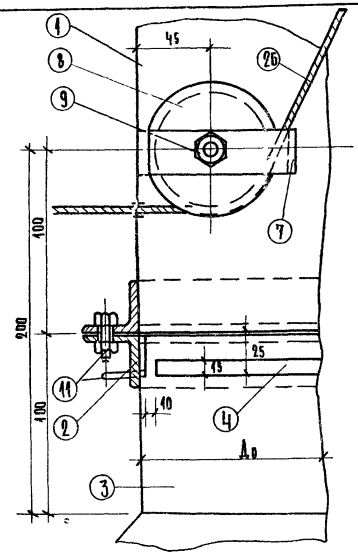

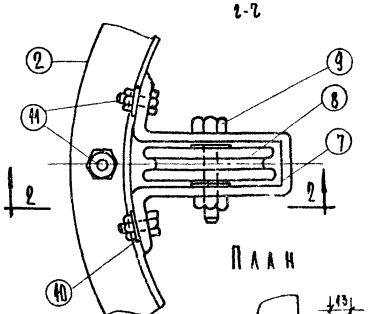

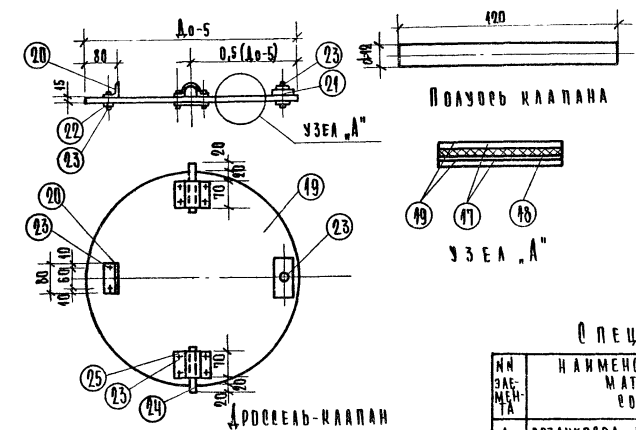

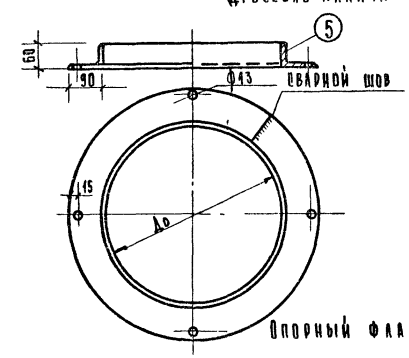

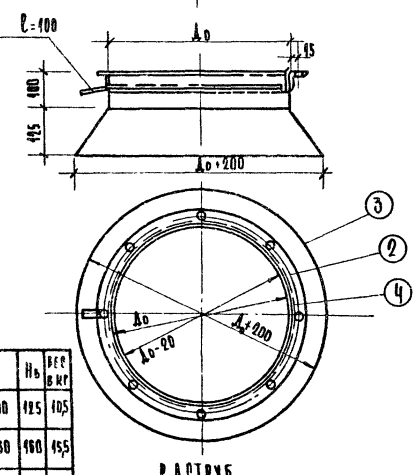

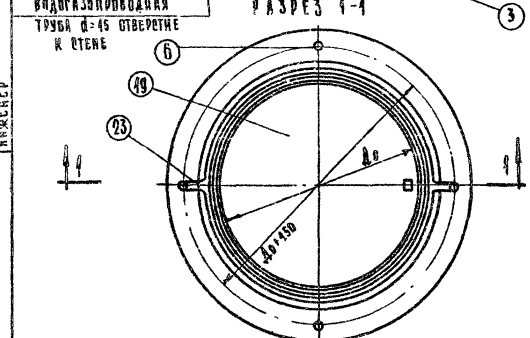

Ⓑ Таблица размеров и весов
Размеры в мм

№ дефлек	D_0	D_1	D_2	D_3	D_4	H_0	H_1	H_2	H_3	H_4	H	H_5	Вес в кг
Т-18	250	500	425	315	375	300	250	75	40	90	100	125	10,5
Т-19	315	630	535	400	475	380	315	95	50	110	130	160	15,5
Т-21	500	1000	850	630	750	600	500	150	75	175	200	250	36,9

Спецификация

№№ элемента	Наименование элемента материал и сортамент	Кол-во шт.	Размеры в мм Т-18	Т-19	Т-21
1	Воздуховод кровельн. ст. δ=1мм	1	250	315	500
2	Фланец L30×30×4	1	250	315	500
3	Раструб ст. кровельная δ=0,82мм	1	550	545	700
4	Лоток ст. кровельная δ=0,82мм	1	250	315	500
5	Фланец L60×90×6	1	250	315	500
6	Анкерный болт М-12с	4	d=150		
7	Кронштейн ролика/полосов. ст. 25×5/	1	d=270		
8	Ролик ст.	1	d=75		
9	Болт М8 с гайкой	1	d=50		
10	Шайба	2	d=15		
11	Болт М6 с гайкой	18	d=20		
12	Прокладка-резина	2	d=560		
13	Прокладка-толь	1	l=1600		
14	Фартук /кровельная ст. δ=1мм/	1	по строительн. чертежам		
15	Хомут /полосовая ст. 40×4/	1	D_0+6		
16	Упор L30×30×4	1	l=20		
17	Полотно клапана /фанера δ=5мм/	2	d=495		
18	Прокладка /войлок-5мм/	1	d=495		
19	Обшивка клапана/кровельн. ст. 5кг/	1	d=495		
20	Коротыш L30×30×4	1	l=80		
21	Контр.-груз /полосовая ст. 55×14/	1	l=100		
22	Шайба	11	d=15		
23	Болт М6	11	l=35		
24	Полуось круглая ст. d=12	2	l=120		
25	Хомут /лист ст. δ=3мм/	2	l=70		
26	Трос ст. d=2мм	1	по месту		
27	Шайба δ=3мм	2	d=30		

1970	Блокированные здания бань и прачечных	Котельная. Вытяжной патрубок к дефлекторам Т-18, Т-19, Т-21.	К типовым проектам 284-4-12; 284-4-13; 284-4-15; 284-4-15; /типы I и II/ 284-4-16.	Альбом II	Лист ОВД-6м

Инв. 3739-01

Разработан Госгипроспецсельхозпроектом г. Москва

Гл. инженер проекта Иванова Т.Б.
Гл. архитектор проекта Магдин В.И.
Гл. специалист Шишков И.Н.
Гл. конструктор Романов А.П.
Инженер Савельзон Е.С.
Инженер Королева И.С.

Копировал

323

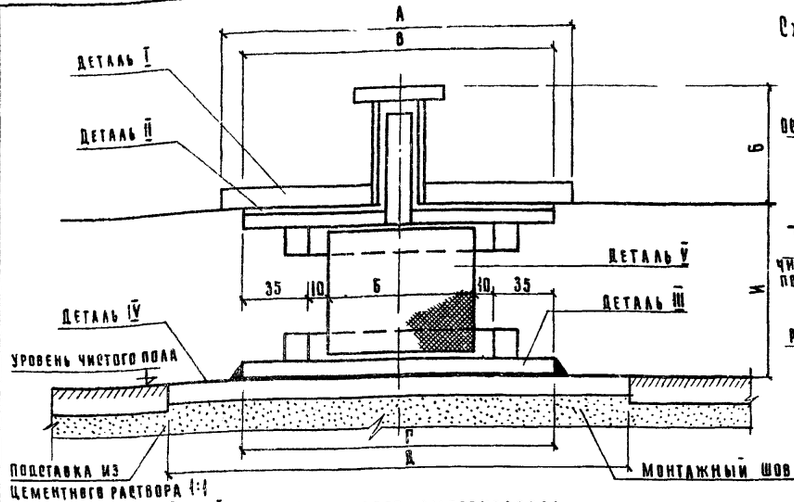

Общий вид резинового амортизатора

Разрез

Марка амортизатора	Размеры в мм.							
	А	Б	В	Г	Д	Е	И	К
АР-2	190	60	170	170	250	80	70	90

Таблица размеров

Схема парной установки насосных агрегатов на звукоизолирующее основание

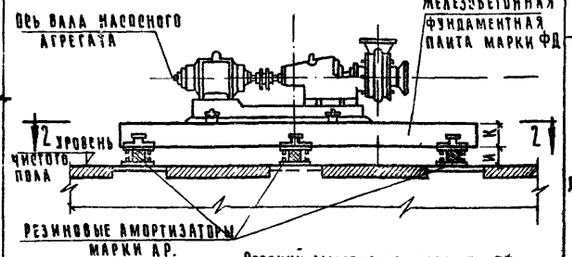

Средний амортизатор ставить по чертежам железобетонных фундаментных плит.

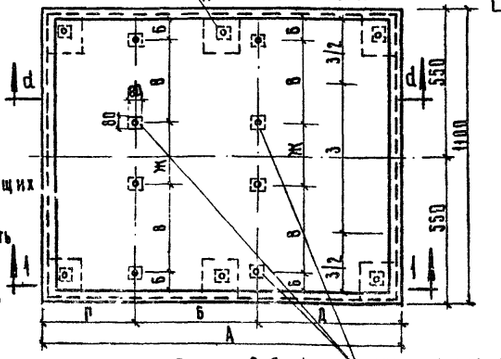

План 2-2 б/м.

Примечания:

1. Амортизаторы настоящей конструкции устанавливаются под железобетонные фундаментные плиты звукоизолирующих оснований для насосных агрегатов.
2. Материал прокладок (поз. 9) резина рецептуры № 1847 завода „Каучук" твердость по шору 35-50. Прокладки могут быть склеены из 2-3 слоев 20-30 мм. Прочность шва склейки должна быть не менее 1/3 прочности резины.

Спецификация металла на один амортизатор

	NN п/п	Наименование	Сечение мм	Длина мм	Кол. шт	Общая длина м	Вес в кр. Един.	Вес в кр. Общий	Марка	Примечание
ДП-1	1	Плита	-10×190	190	1	0,19	2,83	2,83	12,17	ст. 3
	2	Труба газовая	3/4"	54	1	0,054	0,09	0,09		
	3	Крышка	-6×50	50	1	0,05	0,12	0,12		ст. 3
	4	Плита	-10×140	140	1	0,14	1,53	1,53		"
	5	Штырь	ф16	60	1	0,06	0,09	0,09		"
	6	Реборда	-14×14	70	8	0,56	0,11	0,88		"
	7	Плита	-10×140	140	1	0,14	1,53	1,53		"
	8	Опорная плита	-10×250	250	1	0,25	4,90	4,90		"
	9	Резиновая прокладка	50×50	70	1	0,05	0,20	0,20		См. примеч. пункт 2

Примечание: данный чертеж заимствован с чертежа Т.ст. 159 ин-та „Моспроект"

Таблица размеров

Марка насоса	Размеры в мм									
	А	Б	В	Г	Д	Е	Ж	З	И	К
4½ К-6	1000	402	288	200	398	131	262	550	70	200
2К-6	1000	381	320	200	419	115	230	550	70	200

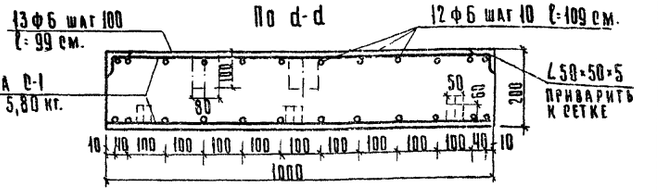

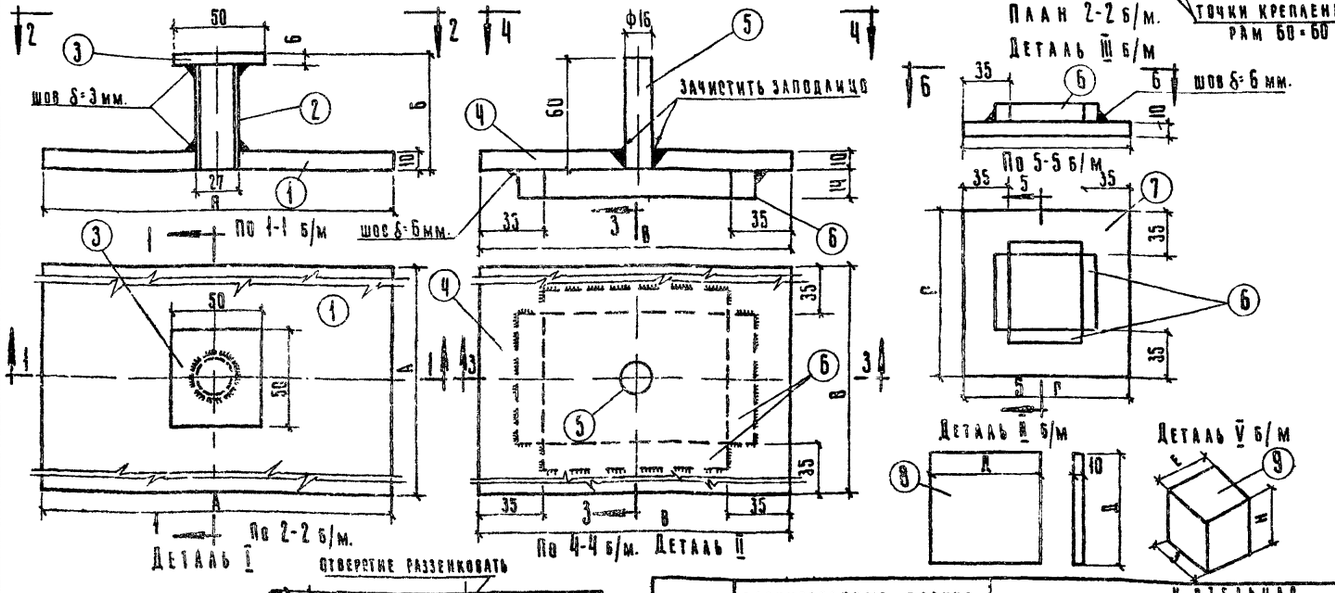

Расход материалов на опорную плиту

Марка бетона	Расход бетона м³	Марка арматуры	Расход арматуры кг	Расход профильной стали кг.	Расход арматуры кг на 1 м³ бетона
150	0,22	ст-3	11,60	15.83	52,7

Указание

Расположение стержней в сетках опорной плиты должно уточняться при привязке в зависимости от положения болтов.
Положение болтов и разметка отверстий производится после получения насосов.

Эскиз отверстия позиции 4 б/м

1967	Блокированные здания бань и прачечных	Насосная. Звукоизолирующее основание под насосные агрегаты. Схема парной установки насосных агрегатов. Резиновые амортизаторы.	К типовым проектам 264-4-12; 264-4-14; 264-4-15; 264-4-16 (типы I и II)	Альбом V	Лист ОВА-7

Гипропрасельхозстрой г. Москва

Рук. мастерской № 4 Шишкина Е.В.
Гл. архитектор проекта Шишков Н.Н.
Рук. сектора Романов А.И.
Гл. специалист Кренкин Д.Х.
Рук. группы Савельзон З.С.

Алешин О.Н. Исполнитель
Проверил
Соловьева М.Н.
Копировал

2.4.6. 3793-01

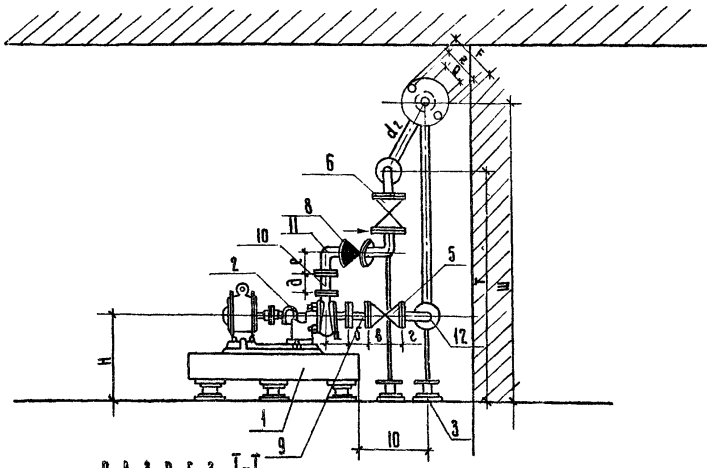

РАЗРЕЗ I-I

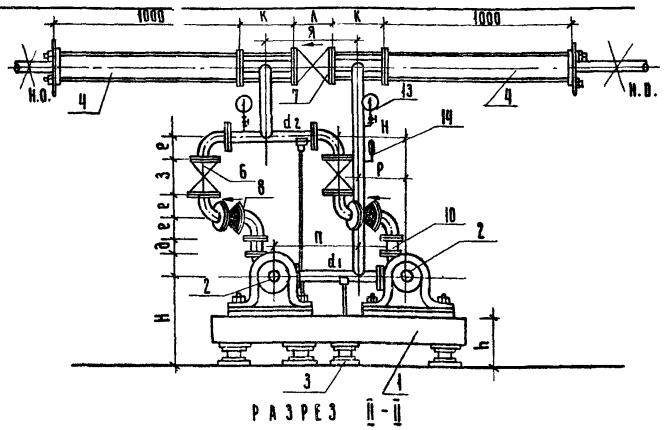

РАЗРЕЗ II-II

СПЕЦИФИКАЦИЯ

NN п/п	НАИМЕНОВАНИЕ МАТЕРИАЛОВ	ЕД. ИЗМ.	КОЛ.	ПРИМЕЧ.
1	ЖЕЛЕЗОБЕТОННОЕ ЗВУКОИЗОЛИРУЮЩЕЕ ОСНОВАНИЕ	КОМПЛ.	1	УЧТЕНЫ НА ЛИСТЕ АЛЬБ.I
2	НАСОС С ЭЛЕКТРОМОТОРОМ НА ОБЩЕЙ ФУНДАМЕНТНОЙ ПЛИТЕ	"	2	УЧТЕНЫ НА ЛИСТЕ АЛ.I
3	АМОРТИЗИРУЮЩАЯ ОПОРА ПОД ТРУБЫ	"	3	СМ. ЛИСТ
4	ГИБКАЯ ВСТАВКА	КОМПЛ.	2	СМ. ЛИСТ
5	ЗАДВИЖКА 30ч.6 бр.	"	2	УЧТЕНА НА ЛИСТЕ АЛ.I
6	" "	"	2	"
7	" "	"	1	"
8	ОБРАТНЫЙ КЛАПАН 16Ч6БР	"	2	"
9	ПЕРЕХОДНОЙ ПАТРУБОК	"	2	"
10	" "	"	2	"
11	КОЛЕНО	"	4	ГОСТ 8732-58
12	"	"	2	"
13	МАНОМЕТР С ТРЕХХОДОВЫМ КРАНОМ, ТЕХНИЧЕСКИЙ	КОМПЛ.	2	ГОСТ 6521-60
14	ТЕРМОМЕТР УГЛОВОЙ	"	1	ТЕХНИЧЕСК. ДО 100°С
15	СТЯЖНЫЕ БОЛТЫ С ШАЙБАМИ И ГАЙКАМИ	"	2	НА НЕПОДВИЖНЫХ ОПОРАХ

ТАБЛИЦА РАЗМЕРОВ

МАРКА НАСОСА	МАРКА ЭЛЕКТРОДВИГАТЕЛЯ	ЧИСЛО ОБОРОТ	d_1	d_2	d_3	а	б	в	г	д	е	ж	з	и	к	л	м	н	п	р	p_1	с	т	у	ф	ч	э	ю	я	h	F	Z	Q	L	шком
1½К-6	А32-2	2850	50	50	50	120	100	180	125	100	125	230	180	400	250	180	450	475	490	250	460	350	1216	1100	1060	175	525	308	430	270	260	160	210	180	2700
2К-6	А41-2	2870	50	50	50	130	170	180	125	100	125	230	180	310	250	180	500	480	320	250	400	430	1250	1100	1000	175	605	305	430	270	260	160	210	180	2700

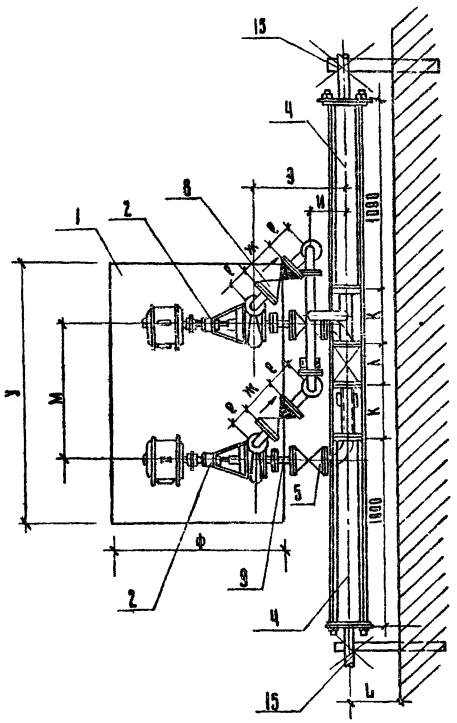

ПЛАН

ПРИМЕЧАНИЯ

1. Звукоизолирующее основание под центробежные насосы см. на лист ОВ-6
2. Виброизолирующие резиновые вставки см. на листе ОВ-7
3. Для погашения осевых усилий в подводных трубопроводах, предусматривается установка двух неподвижных опор.
4. Эксплуатация дана на установку одной пары насосов
5. Места установки манометров и термометров смотри на листах Альбома I

1967	БЛОКИРОВАННЫЕ ЗДАНИЯ БАНЬ И ПРАЧЕЧНЫХ	КОТЕЛЬНАЯ УСТАНОВКА 2х НАСОСОВ НА ЗВУКОИЗОЛИРУЮЩЕМ ОСНОВАНИИ	К ТИПОВЫМ ПРОЕКТАМ 284-4-14; 284-4-13; ~~284-3-14~~ 284-4-15; 284-4-16; ~~284-3-15~~ (ТИПЫ 1966); 284-4-18	АЛЬБОМ II	Лист ОВД-8

ИНВ. 3739-01

РУК. МАСТ. Н.Г.			
ГА. АРХ. ПР-ТА			
РУК. СЕКТОРА			
РА. СПЕЦИАЛ.			
РУК. ГРУППЫ			
РОСГИПРОСЕЛЬХОЗСТРОЙ г. Москва			
	ШИШКИНА Е.Б.		
	АЛЕШИН В.Н.		
	ШИШКОВ И.Н.		
	РОМАНОВ Л.П.		
	КРЕММИС Л.Х.		
	САВЕЛЬЗОН З.Е.		
	СОЛОВЬЕВА М.И.		
	КОПИРОВАЛА		

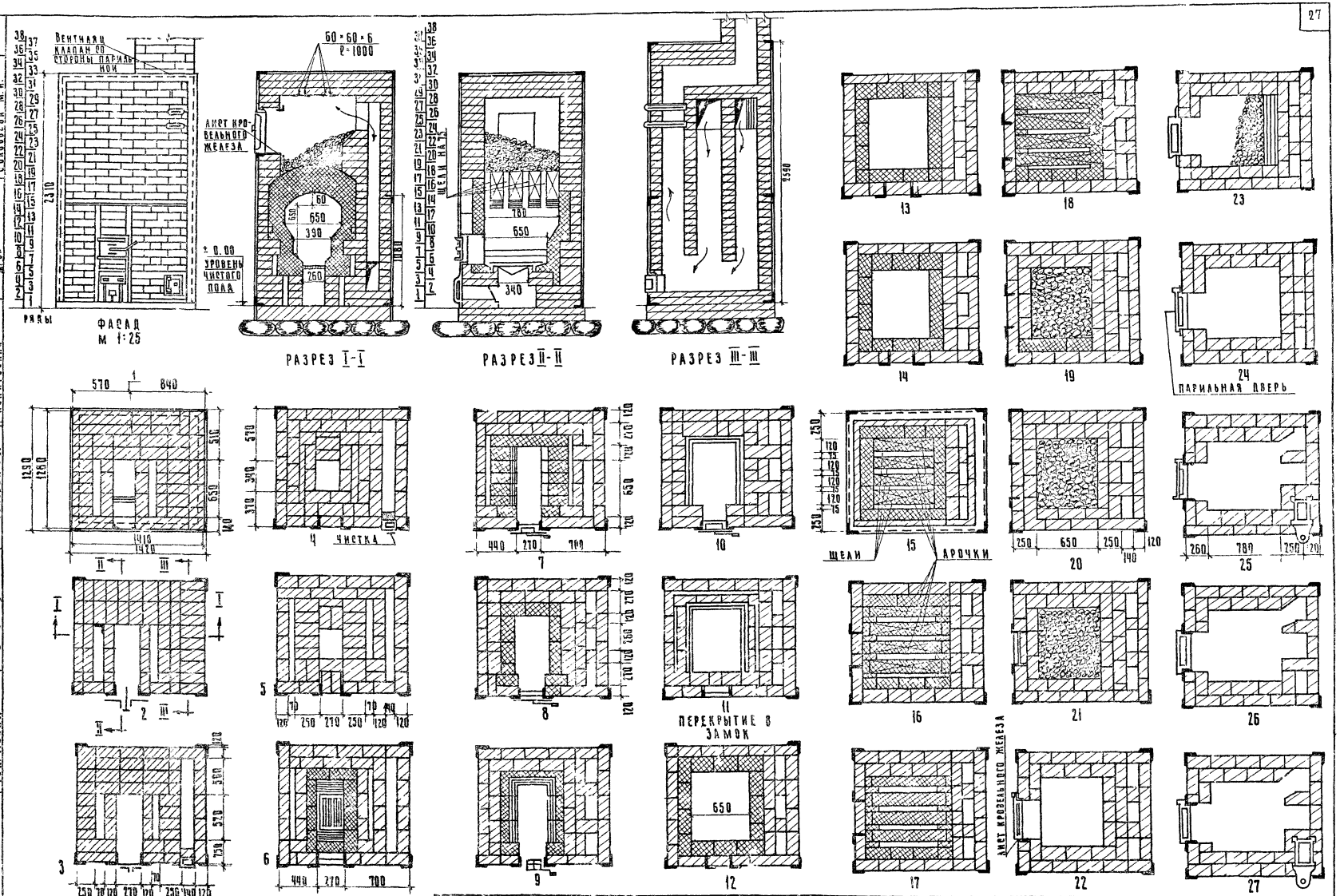

Рук. мастерской	Ефимов Н.Г.	Исполнитель	Ефимов Н.Г.
Гл. арх. проекта	Шишков И.Н.		
Рук. сектора	Романов А.С.		
Гл. специалист	Кренинг Д.Ж.		
Рук. группы	Савельзон З.Е.	Копировала	Соловьева М.И.

Ростиупроцельхозстрой
г. Москва

1967	Блокированные здания бань и прачечных	Отопление и вентиляция. Печь каменка. План. Разрезы I-I, II-II, III-III. Порядовки 1-27 (для блок. на 3 и 40 мест)	К типовым проектам 264-4-14; 264-4-15; ~~264-3-14~~ 264-4-15; 264-4-16; ~~264-3-15~~ (типы I, II, III); 264-4-18	Альбом II	Лист 08А-9

Инв. 373-01

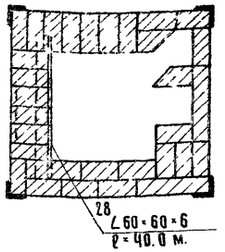

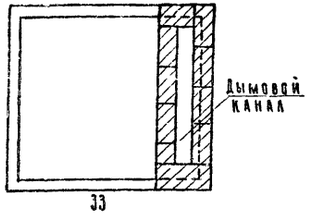

Вариант перекрытий по ИИ-03

Вариант перекрытий по юж и монолит

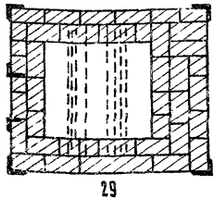

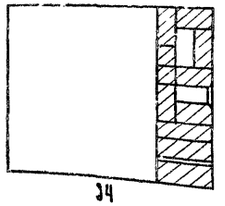

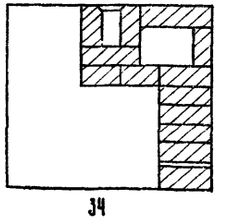

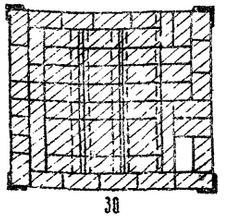

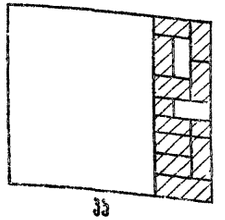

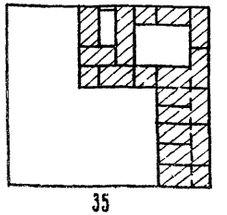

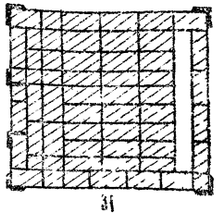

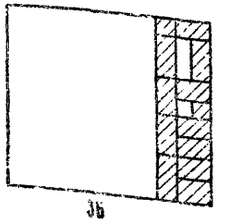

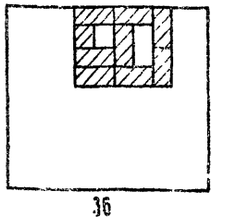

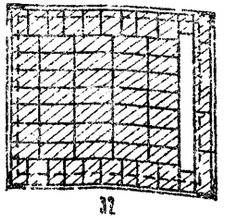

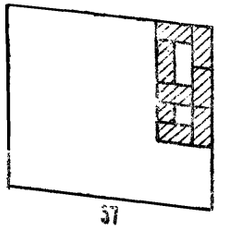

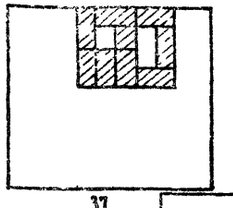

Спецификация основных материалов и приборов

№ п.п.	Наименование	Един. измер.	Размер	Кол.	
1	Кирпич глиняный обыкн[illegible]	шт.	250×120×65	1110	
2	" " [illegible]	"	"	200	
3	Глина обыкн	м³		0,3	
4	Глина огнеупо[illegible]			100	
5	Песок			0,11	
6	Колосниковая р[illegible]		250×380	1	
7	Топочная дверц		250×250	1	
8	Поддувальная д		250×140	1	
9	Прочистная дверца		130×140	1	
10	Парильная дверца		390×440	1	
11	Каркас	"	1420×1200×2310	1	
12	Дымовые задвижки	"	130×240	2	
13	Булыжный камень	м³	ф75×100	0,25	см. указания
14	Балочка из углового железа	пм	50×50×6	5,0	ГОСТ 8509-57
15	Клапан-хлопушка	шт	120×200	1	

Общий вес печи ~ 5800 кг в том числе металла 154 кг.

Каркас м. 1:25

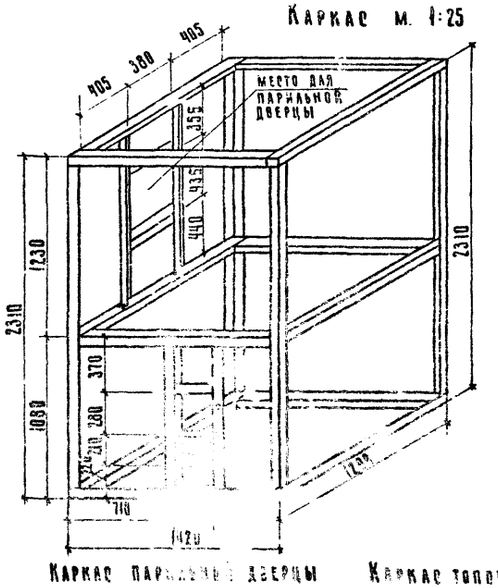

Каркас парильной дверцы

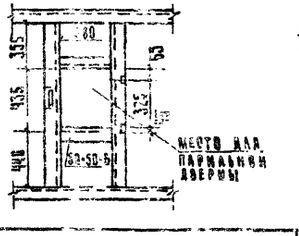

Каркас топочной рамы

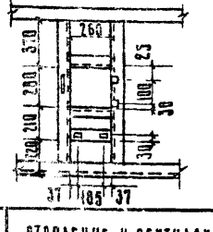

Основные указания по устройству печи

1. Работы по устройству печи должны производиться в соответствии с техническими условиями на производство и приемку общестроительных и специальных работ раздел II, печные работы издания НК - строя 1942г.
2. При кладке печи особое внимание обратить на соблюдение следующих указаний технических условий:
   а) толщина швов кладки из обыкновенного кирпича должна быть не более 7мм, а из огнеупорного - не более 3мм.
   б) кладку вести по чертежу с точным соблюдением порядков и перевязки швов.
   в) стенки и арочки перекрытия топливника должны быть выполнены из огнеупорного кирпича на огнеупорной глине с шамотом в пропорции 1:1
   г) вновь сложенная печь должна быть просушена постепенной её топкой в течении не менее 3½ суток с постеп. повышением температуры топки.
3. Первые ряды кладки печи до поддувального отверстия следует выполнить на цементном растворе.
4. На данном чертеже показан топливник, приспособленный для сжигания дров. Если основным топливом будет служить каменный уголь, колосниковую решётку следует расположить на 1 ряд кирпича ниже, т.е. на 4 ряду вместо 5го, а топочную дверцу поднять на 2 ряда. Также поступить и в случае преобладания низкосортного топлива (торфа и др.), но вместо 1ой решетки 250×380мм, уложить 2ую решетку 250×250 мм.
5. Для ускоренного прогрева насадки рекомендуется на 50% булыжного камня по объему заменить кусками чугуна
6. Металлический каркас и рамы для дверок выполнить на сварке и покрыть печным лаком.
7. Отступку между печью и стеной рекомендуется оставить открытой в сторону парильного помещения. В случае закрытия ее необходимо оставить циркуляционное отверстие размерами 150×140мм. вверху и внизу задвижки.
8. Наружные поверхности оштукатурить раствором состава: гипса - 1ч., цемента - 1ч., песку - 2ч., асбеста №6 - 0,1ч.
9. Каркас сваривается из ∠60×60×6 за исключением подвески парильной дверцы

1967	Блокированные здания бань и прачечных	Отопление и вентиляция. Печь каменка. Порядовки 28-37. Каркас печи. Спецификация (для бань на 5 и 10 мест)	К типовым проектам (284-4-12; 284-4-13; ~~284-3-14~~ 284-4-15; 284-4-15; ~~284-3-14~~ (ГКПО 2М.00); 284-4-16	Альбом II	Лист ВВД-10

Инв. 3739-01

Разработано Гипрогорсельстроем г. Москва

Гл. мастерской инж. Ефимов Н.Н.
Гл. архит. проекта Соловьева М.И.
Рук. сектора Алешин О.Н.
Гл. специалист Шишков И.Н.
Рук. группы Романов А.П.
Инж. Калинин А.А.
Одобрено Одельзон З.Р.
Согласовано
Утверждено

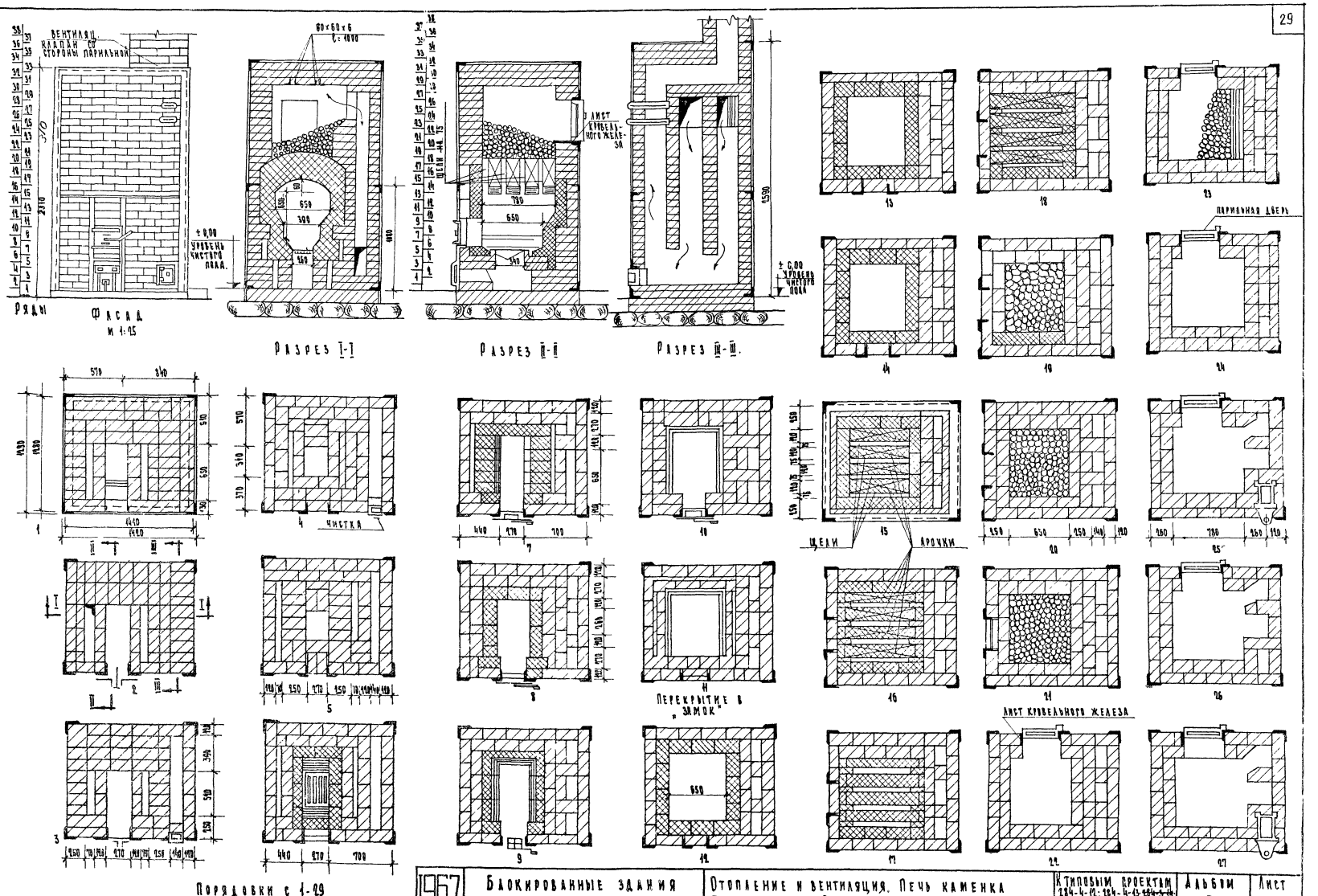

1967	Блокированные здания бань и прачечных.	Отопление и вентиляция. Печь каменка. План. Разрезы I-I, II-II, III-III. Порядовки с 1-29	К типовым проектам 264-4-19, 264-4-15, 264-4-16, 264-3-19 (типы I, II, III); 264-4-18	Альбом II	Лист ПВ4-11		

Инв. 3739-01

Согласовано: Гл. инженер проекта Мосгипрострой — Ю. Ф. Ковальский; Гл. архитектор проекта — Н. Ф. Ефимов; Гл. инженер проекта — А. А. Кудрявцев; Нач. отдела — Ф. Ф. Ковальский; Нач. группы — Н. Н. Ефимов; Исполнители: Ч. Ч. Ефимов, Н. Ф. Ковальский, Н. Н. Ефимов, Ю. Ф. Ковальский, Ф

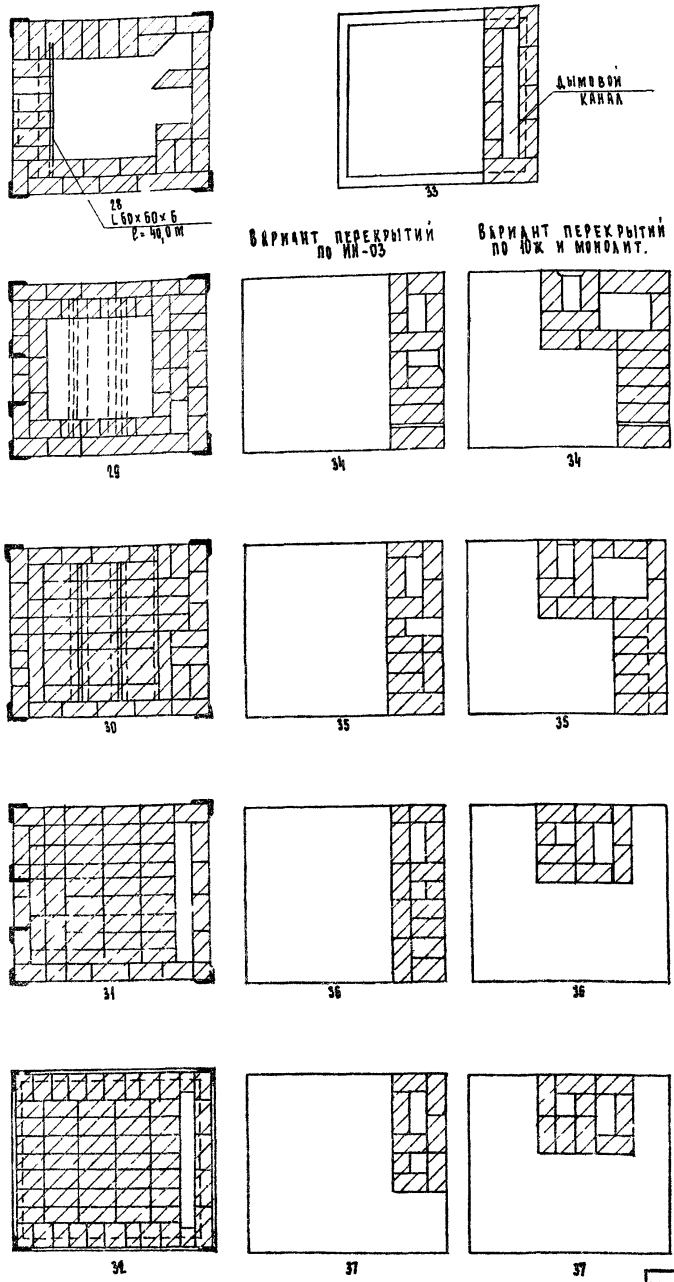

Спецификация основных материалов и приборов.					
NN п.п.	Наименование.	Един. измер.	Размер	К-во	Примечан.
1	Кирпич глиняный обыкновен.	шт.	250×120×65	1110	—
2	» » огнеупорный	»	»	220	—
3	Глина обыкновенная	м³	—	0,3	—
4	Глина огнеупорная	кг	—	100	—
5	Песок	м³	—	0,4	—
6	Колосниковая решетка	шт	250×380	1	—
7	Топочная дверца.	»	250×250	1	—
8	Поддувальная дверца.	»	250×140	1	—
9	Прочистная дверца.	»	130×140	1	—
10	Парильная дверца.	»	390×440	1	—
11	Каркас	»	1420×1930×2310	1	—
12	Дымовые задвижки	»	130×140	2	—
13	Булыжный камень.	м³	ф75×100	0,25	см. указания
14	Балочка из углового железа.	п.м.	60×60×6	5,0	ГОСТ 8509-57
15	Клапан-хлопушка.	шт.	140×220	1	—
Общий вес печи ~ 5300 кг, в том числе металла 154 кг.					

Каркас печи. М 1:25

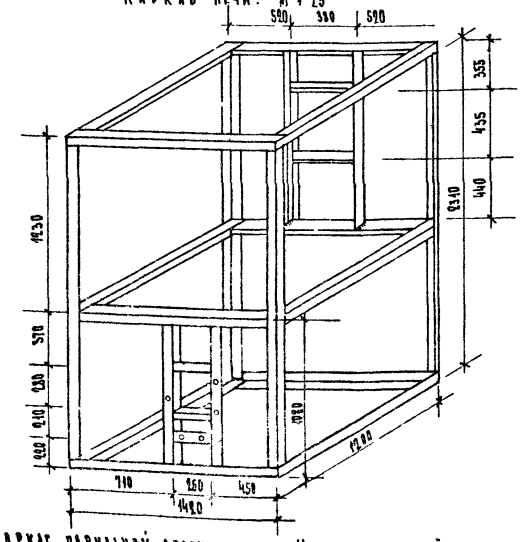

Каркас парильной дверцы.

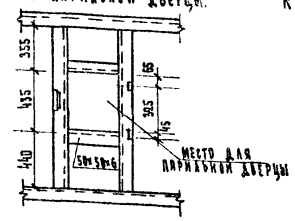

Каркас топочной рамы.

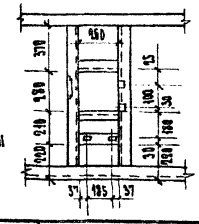

Основные указания по устройству печи.

1. Работы по устройству печи должны производится в соответствии с техническими условиями на производство и приемку общестроительных и специальных работ Раздел II, печные работы издания НК-строя 1942 г.
2. При кладке печи особое внимание обратить на соблюдение следующих указаний технических условий:
   а) Толщина швов кладки из обыкновенного кирпича должна быть не более 7 мм, а из огнеупорного – не более 3 мм.
   б) Кладку вести по чертежу с точным соблюдением порядков и перевязки швов.
   в) Стенки и арочки перекрытия топливника должны быть выполненны из огнеупорного кирпича на огнеупорной глине с шамотом в пропорции 1:1.
   г) Вновь сложенная печь должна быть просушена постепенной ее топкой в течение не менее 3х суток с постепенным повышением температуры топки.
   д) Должны быть точно выполненны все правила пожарной профилактики.
3. Первые ряды кладки печи до поддувального отверстия следует выполнить на цементном растворе.
4. На данном чертеже показан топливник, приспособленный для сжигания дров. Если основным топливом будет служить каменный уголь, колосниковую решетку следует расположить на 1 ряд кирпича ниже, т.е. на 4 ряду вместо 5го, а топочную дверцу поднять на 2 ряда. Также поступить и в случае преобладания низкосортного топлива /торфа и др./, но вместо 1ой решетки 250×380 мм. уложить 2ую решетку 250×250 мм.
5. Для ускоренного прогрева насадки рекомендуется на 50% булыжного камня по об'ему заменить кусками чугуна.
6. Металлический каркас и рамы для дверок выполнить на сварке и покрыть печным лаком.
7. Отступку между печью и стеной рекомендуется оставить открытой в сторону парильного помещения. В случае закрытия ее необходимо оставить циркуляционное отверстие размерами 150×140 мм вверху и внизу заделки.
8. Наружные поверхности оштукатурить раствором состава: глины-1ч, цемента-1ч, песку-2ч, асбеста №6-0,1ч.
9. Каркас сваривается из L 60×60×6 за исключением подвески парильной дверцы.

1967	Блокированные здания бань и прачечных	Отопление и вентиляция. Печь каменка. Порядовки с 28-37. Каркас печи. Спецификация.	К типовым проектам 184-4-12; 184-4-13; ~~184-3-14~~; 184-4-15; 184-4-16; ~~184-3-17~~; (типы I и III); 184-4-18	Альбом II	Лист 08Д-12

Госгипросельхозстрой г. Москва.

Рук. мастерской №		Ефимов	К.П.
Гл. арх. проекта			
Рук. сектора		Курош	Л.А.
Гл. специалист			
Рук. группы			
Исполнитель		Алешин	О.К.
		Шишков	Н.Н.
		Романов	А.П.
		Крейнис	А.К.
		Савельзон	Э.С.
Копировала			

ИНВ. 3739-01

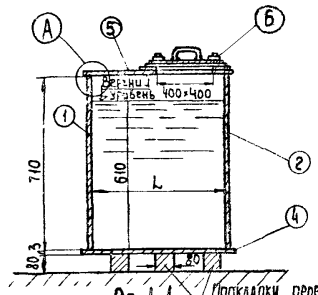

По 1-1

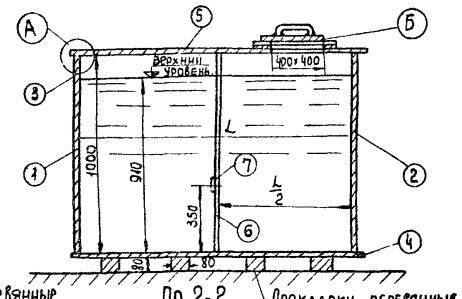

По 2-2

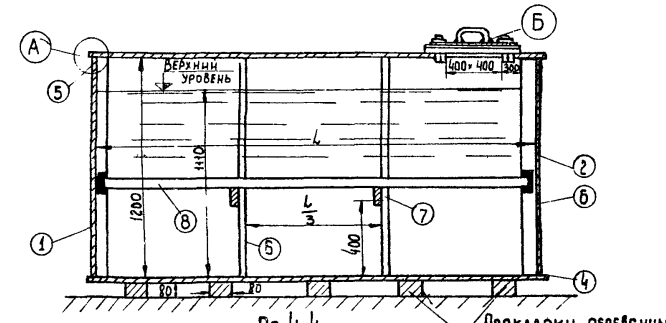

По 4-4

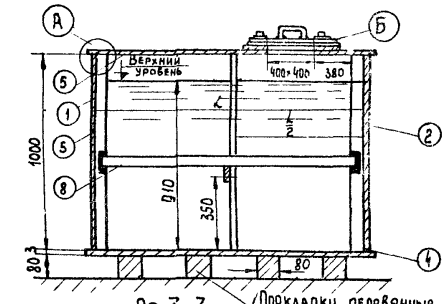

По 3-3

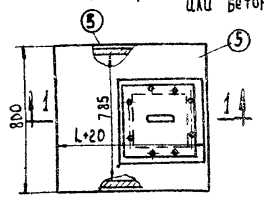

План
Баки №№ 11-13

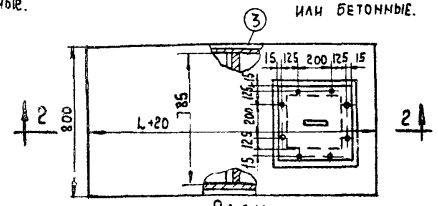

План
Баки №№ 14-16

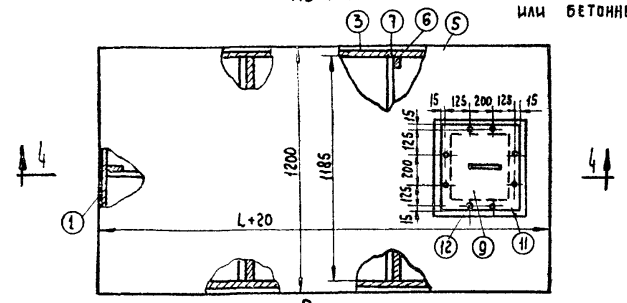

План
Баки №№ 19-20

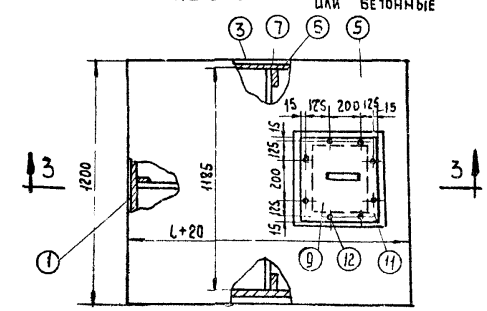

План
Баки №№ 17-18

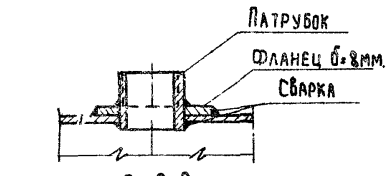

По 2-2

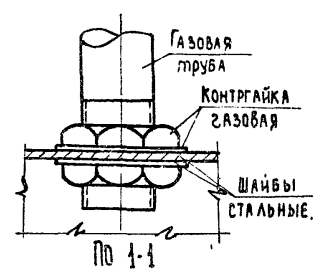

По 1-1

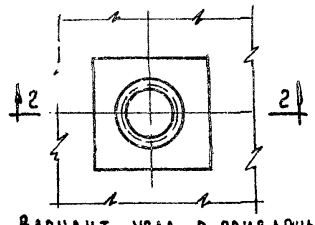

Вариант узла с приварным патрубком.

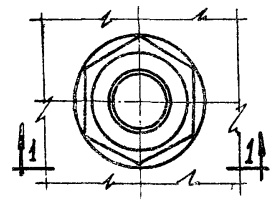

Деталь присоединения труб к баку.

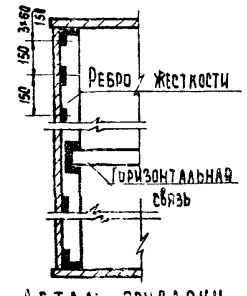

Деталь приварки ребер жесткости.

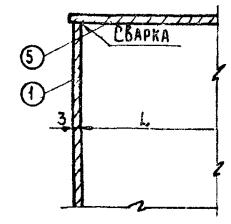

А

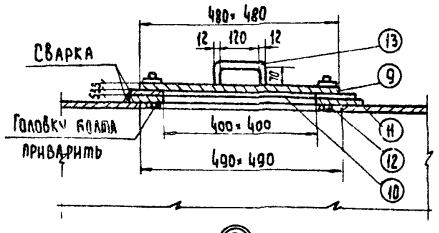

Б

Таблица размеров баков

№№ баков	Полезная емкость в литрах	Длина L	Колич-во ребер жесткости	Колич-во горизонт связей	Колич-во опорных подкладок
11	250	52	—	—	2
12	300	621	—	—	3
13	400	850	—	—	3
14	600	850	2	1	4
15	800	1140	2	1	4
16	1000	1400	2	1	4
17	1250	1180		2	4
18	1500	1400		2	4
19	2000	1520	6	3	5
20	3000	2300		3	6

Разработчики: Романов А.П., Романенкова О.К., Молодкин Н.И., Романенкова О.К.
Исполнитель: Проверил Романенкова; Копировала
Руков. Мастерской №4 Гл. архит. проекта
Ростгипросельхозстрой г. Москва.

1967	Блокированные здания бань и прачечных.	Баки для запаса воды.	К типовым проектам 284-4-12; 284-4-13; ~~284-3-14~~; 284-4-15; 284-4-16; ~~284-3-17~~; Типы I и II; 284-4-18	Альбом II	Лист ВКД 1

Инв. 739-01

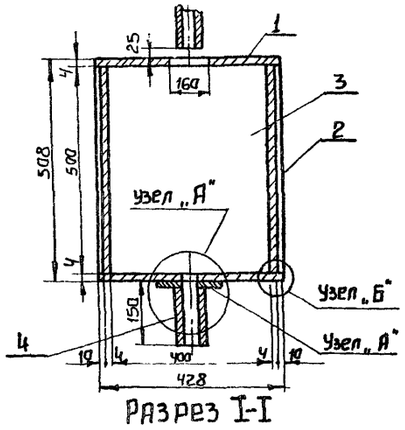

Разрез I-I

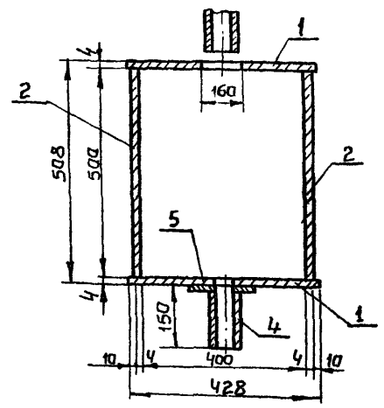

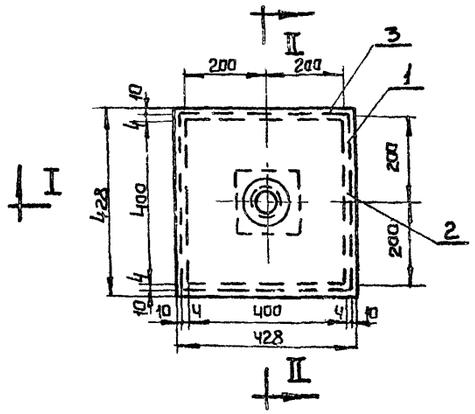

План

Разрез II-II

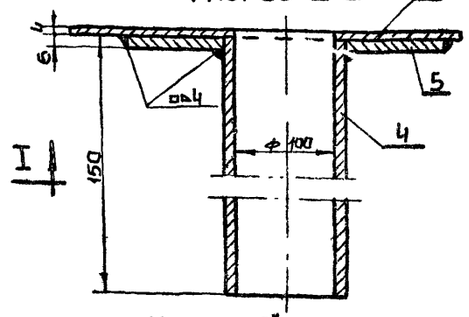

Узел „А"

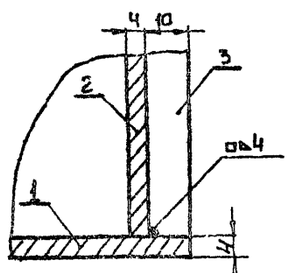

Узел „Б"

Бачок для разрыва струи

Спецификация металла на баки

N: N: элементов	Наименов. элементов	Материал и сортамент	Размеры элементов N: N: баков 11-13	14-16	17-18	19-20	кол-во элементов	Вес кг N: N: баков 11	12	13	14	15	16	17	18	19	20
1	Стенка	Сталь б=3	710×800	1000×800	1000×1200	1200×1200	1	13,6	13,6	13,6	18,8	18,8	18,8	28,2	28,2	33,8	33,8
2	Стенка	Сталь б=3	710×800	1000×800	1000×1200	1200×1200	1	13,6	13,6	13,6	18,8	18,8	18,8	28,2	28,2	33,8	33,8
3	Стенка	Сталь б=3	710×L	1000×L	1000×L	1200×L	2	17,4	20,2	28,2	40,0	53,6	65,8	55,5	65,8	84,6	129,7
4	Дно	Сталь б=3	800 (L+20)	800 (L+20)	1200 (L+20)	1200 (L+20)	1	10,4	12,2	16,4	16,4	21,8	26,6	33,8	40,0	43,5	65,6
5	Крышка	Сталь б=3	800 (L+20)	800 (L+20)	1200 (L+20)	1200 (L+20)	1	10,4	12,2	16,4	16,4	21,8	26,6	33,8	40,0	43,5	65,6
6	Ребра жесткости	Сталь 50×5	—	1000×2	1000×4	1200×6	—	—	—	—	4,0	4,0	4,0	8,0	8,0	14,4	14,4
7	Горизонтальн. связь	Сталь 20×5	—	715	1150	1150×2	—	—	—	—	0,6	0,6	0,6	0,9	0,9	1,8	1,8
8	Горизонтальн. связь	Сталь 20×5	—	—	L-50	L-50	—	—	—	—	—	—	—	0,9	1,1	1,2	1,8
9	Крышка лаза	Сталь б=3	480×480	480×480	480×480	480×480	1	5,4	5,4	5,4	5,4	5,4	5,4	5,4	5,4	5,4	5,4
10	Обечайка лаза	Сталь 60×5	1720	1720	1720	1720	1	4,05	4,05	4,05	4,05	4,05	4,05	4,05	4,05	4,05	4,05
11	Прокладка лаза	Клингерит б=3	1720	1720	1720	1720	1	—	—	—	—	—	—	—	—	—	—
12	Болты с гайками	Черные d=8	35	35	35	35	8	0,21	0,21	0,21	0,21	0,21	0,21	0,21	0,21	0,21	0,21
13	Ручка лаза	Сталь d=12	260	260	260	260	1	0,23	0,23	0,23	0,23	0,23	0,23	0,23	0,23	0,23	0,23
	Вес корпуса, кг							65,4	71,8	88,2	115,0	139,4	151,2	189,3	212,2	256,6	346,7
	Вес деталей, кг							9,89	9,89	9,89	9,89	9,89	9,89	9,89	9,89	9,89	9,89
	Общий вес одного бака кг							75,29	81,69	98,09	124,89	149,29	171,09	199,19	222,09	266,45	356,59

Спецификация металла на бачок для розрыва струи.

N N позиций	N черт. ГОСТ или нормали	Наименование	Тип и размер	Кол-во	Материал	Ед изм	Общ. кол-во материалов	Вес кг ед.	общ
1	ГОСТ 5681-59	Крышка и дно бака	428×428	2	Лист сталь б=4мм	м²	0,36	32,0	11,52
2	ГОСТ 5681-57	Поперечные стенки бака	400×500	2	Лист сталь б=4мм	"	0,4	32,0	12,8
3	ГОСТ 5681 57	Продольные стенки бака	428×500	2	Лист сталь б=4мм	"	0,42	32,0	13,44
4		Штуцер сливной трубы ℓ=150	100	1	Трубы стальн.	п.м	0,15	10,85	1,62
5	ГОСТ 5681-57	НАВАРЫШ	150×150	1	Лист. сталь б=6мм	м²	0,02	48,0	0,96

ПРИМЕЧАНИЯ.

1. Разбивку отверстий баков см альбом I лист ВК-2
2. Внутренняя сторона баков грунтуется и окрашивается масляной краской за 2 раза. Наружная поверхность баков покрывается асфальтовым лаком.
3. Стенки бака горячей воды изолируются минеральными матами в один слой на штырях со штукатурным покрытием, толщина матов 60 мм.
4. Стенки бака холодной воды покрыть гудроном с оклейкой одним слоем рубероида изолировать минеральными матами в один слой на штырях со штукатурным покрытием. Толщина матов 60 мм
5. Электросварку вести электродами типа Э-42 по ГОСТ 9467-60 Варить сплошным швом
6. Бачок для разрыва струи выполнить из листовой стали б=4 мм целиком на электросварке плотным швом после чего испытать свободным наливом водой и выкрасить масляным лаком.

1967г	Блокированные здания бань и прачечных	Бачок для разрыва струи и спецификации	К типовым проектам 284-4-12; 284-4-13; ~~284-7-14~~; 284-4-15; 284-4-16; ~~284-7-17~~; / типы I, II, III; 284-4-18	Альбом II	Лист ВКД-2

Инв. 3739-01

Росгипросельхозстрой г. Москва

Главный специалист Романов А.П.
Рук. группы Романенкова Э.К.
Исполнитель Малайкин Ю.И.
Проверил Романенкова Э.К.
Гл. инж. проекта Шишков А.Н.
Рук. мастерской №4 Апрелев Н.Н.
Гл. архит. проекта

УТЕПЛИТЕЛЬ	
ЗАЩИТНЫЙ СЛОЙ ЦЕМЕНТНОГО РАСТВОРА	20
ПАРОИЗОЛЯЦИЯ: ДЛЯ МОКРЫХ ПОМЕЩЕНИЙ – ТРИ ОСНОВНЫХ СЛОЯ ИЗ ЦЕМЕНТНО-ПЕРХЛОРВИНИЛОВОЙ ПАСТЫ ИЛИ МАСТИКИ, ГРУНТОВОЧНЫЙ СЛОЙ И ДВА ПРОМЕЖУТОЧНЫХ СЛОЯ ИЗ ЦЕМЕНТНО-ПЕРХЛОРВИНИЛОВОГО ЛАКА ЦПХВ; ДЛЯ ВЛАЖНЫХ ПОМЕЩЕНИЙ – ДВА ОСНОВНЫХ СЛОЯ ИЗ ЦЕМЕНТНО-ПЕРХЛОРВИНИЛОВОЙ ПАСТЫ ИЛИ МАСТИКИ, ГРУНТОВОЧНЫЙ СЛОЙ И ОДИН ПРОМЕЖУТОЧНЫЙ СЛОЙ ИЗ ЦЕМЕНТНО-ПЕРХЛОРВИНИЛОВОГО ЛАКА ЦПХВ.	
СТЯЖКА ИЗ ЦЕМЕНТНО-ПЕСЧАНОГО РАСТВОРА	20
ЖЕЛЕЗОБЕТОННАЯ ПЛИТА	
ШТУКАТУРКА ЦЕМЕНТНО-ПЕСЧАНАЯ	10
ВЫРАВНИВАЮЩАЯ ШПАКЛЕВКА МС-003 ИЛИ ЦПВА	
ГРУНТОВОЧНЫЙ СЛОЙ ЭМАЛИ МС-015	
ДВА ОСНОВНЫХ СЛОЯ АЛКИДНО-СТИРОЛЬНОЙ ЭМАЛИ МС-226.	

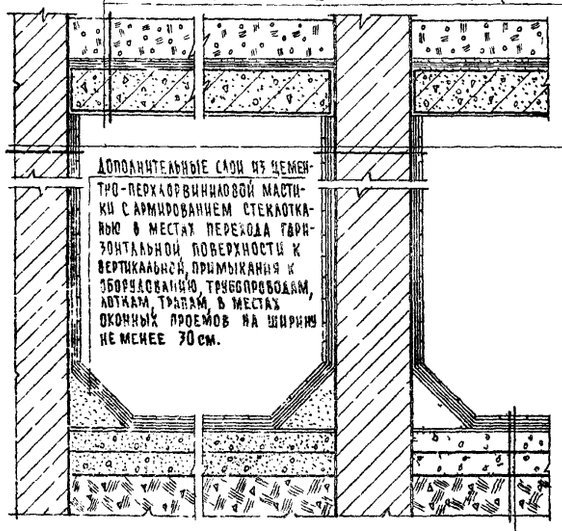

ШЕРОХОВАТАЯ КЕРАМИЧЕСКАЯ ПЛИТКА НА ЦЕМЕНТНО-ПЕСЧАНОМ РАСТВОРЕ	
ЗАЩИТНАЯ СТЯЖКА НА ЦЕМЕНТНО-ПЕСЧАНОМ РАСТВОРЕ 1:3	20 мм
ГИДРОИЗОЛЯЦИЯ: ДЛЯ МОКРЫХ ПОМЕЩЕНИЙ – ТРИ ОСНОВНЫХ СЛОЯ ИЗ ЦЕМЕНТНО-ПЕРХЛОРВИНИЛОВОЙ ПАСТЫ ИЛИ МАСТИКИ, ГРУНТОВОЧНЫЙ СЛОЙ И ДВА ПРОМЕЖУТОЧНЫХ СЛОЯ ИЗ ЦЕМЕНТНО-ПЕРХЛОРВИНИЛОВОГО ЛАКА ЦПХВ; ДЛЯ ВЛАЖНЫХ ПОМЕЩЕНИЙ – ДВА ОСНОВНЫХ СЛОЯ ИЗ ЦЕМЕНТНО-ПЕРХЛОРВИНИЛОВОЙ ПАСТЫ ИЛИ МАСТИКИ, ГРУНТОВОЧНЫЙ СЛОЙ И ОДИН ПРОМЕЖУТОЧНЫЙ СЛОЙ ИЗ ЦЕМЕНТНО-ПЕРХЛОРВИНИЛОВОГО ЛАКА ЦПХВ	
СТЯЖКА ИЗ ЦЕМЕНТНО-ПЕСЧАНОГО РАСТВОРА	20
УКЛОНООБРАЗУЮЩИЙ СЛОЙ БЕТОНА – В МОКРЫХ ПОМЕЩЕНИЯХ	
БЕТОННАЯ ПОДГОТОВКА	
УПЛОТНЕННЫЙ ГРУНТ СО ЩЕБНЕМ	

КИРПИЧНАЯ СТЕНА

ВЫРАВНИВАЮЩАЯ СТЯЖКА ИЗ ЦЕМЕНТНО-ПЕСЧАНОГО РАСТВОРА	20
ГИДРОПАРОИЗОЛЯЦИЯ: ДЛЯ МОКРЫХ ПОМЕЩЕНИЙ – ГРУНТОВОЧНЫЙ СЛОЙ И ДВА ПРОМЕЖУТОЧНЫХ СЛОЯ ИЗ ЦЕМЕНТНО-ПЕРХЛОРВИНИЛОВОГО ЛАКА ЦПХВ, ТРИ ОСНОВНЫХ СЛОЯ ИЗ ЦЕМЕНТНО-ПЕРХЛОРВИНИЛОВОЙ ПАСТЫ ИЛИ МАСТИКИ, ДЛЯ ВЛАЖНЫХ ПОМЕЩЕНИЙ – ГРУНТОВОЧНЫЙ СЛОЙ, ОДИН ПРОМЕЖУТОЧНЫЙ СЛОЙ ИЗ ЦЕМЕНТНО-ПЕРХЛОРВИНИЛОВОГО ЛАКА ЦПХВ, ДВА ОСНОВНЫХ СЛОЯ ИЗ ЦЕМЕНТНО-ПЕРХЛОРВИНИЛОВОЙ ПАСТЫ ИЛИ МАСТИКИ / ДЛЯ ВНУТРЕННИХ СТЕН В МОКРЫХ ПОМЕЩЕНИЯХ – ГРУНТОВЫЙ СЛОЙ, ОДИН ПРОМЕЖУТОЧНЫЙ И ДВА ОСНОВНЫХ СЛОЯ, А ВО ВЛАЖНЫХ ПОМЕЩЕНИЯХ – ГРУНТОВОЧНЫЙ СЛОЙ, ОДИН ПРОМЕЖУТОЧНЫЙ И ОДИН ОСНОВНОЙ СЛОЙ ИЗ ТЕХ ЖЕ МАТЕРИАЛОВ, ЧТО И ДЛЯ НАРУЖНЫХ СТЕН/.	
ОБЛИЦОВКА КЕРАМИЧЕСКИМИ ПЛИТКАМИ ПО МАСТИКЕ НА ОСНОВЕ ПАСТЫ ЦПХВ: В МОКРЫХ ПОМЕЩЕНИЯХ НА ВСЮ ВЫСОТУ; ВО ВЛАЖНЫХ ПОМЕЩЕНИЯХ – НА ВЫСОТУ 1,8 м., ВЫШЕ – ЗАЩИТНО-ОТДЕЛОЧНОЕ ПОКРЫТИЕ ИЗ ДВУХ ОСНОВНЫХ СЛОЕВ АЛКИДНО-СТИРОЛЬНОЙ ЭМАЛИ МС-226 ПО ГРУНТОВОЧНОМУ СЛОЮ ИЗ ЭМАЛИ МС-015.	

ПРИМЕЧАНИЯ:

1. ПОМЕЩЕНИЯ С МОКРЫМ РЕЖИМОМ: МЫЛЬНЫЕ, ПАРИЛЬНЫЕ; С ВЛАЖНЫМ РЕЖИМОМ: РАЗДЕВАЛЬНЫЕ, СТИРАЛЬНЫЕ ЦЕХИ.
2. ПОЛЫ В САНИТАРНЫХ УЗЛАХ УСТРАИВАЮТСЯ КАК В ПОМЕЩЕНИЯХ С ВЛАЖНЫМ РЕЖИМОМ.
3. ТАМБУР ИЗ МЫЛЬНОЙ В РАЗДЕВАЛЬНУЮ ИМЕЕТ ПАРОГИДРОИЗОЛЯЦИЮ И ЗАЩИТНО-ОТДЕЛОЧНОЕ ПОКРЫТИЕ КАК ДЛЯ ПОМЕЩЕНИЯ С МОКРЫМ РЕЖИМОМ / СТЕНКИ СЧИТАЮТСЯ ВНУТРЕННИМИ В ПОМЕЩЕНИЯХ С МОКРЫМ РЕЖИМОМ/.
4. ПЕРЕГОРОДКИ, ВСТРОЕННЫЕ В РАЗДЕВАЛЬНЫЕ, НЕ ИМЕЮТ ПАРОГИДРОИЗОЛЯЦИИ, А ТОЛЬКО ЗАЩИТНО-ОТДЕЛОЧНОЕ ПОКРЫТИЕ ВЛАЖНОГО ПОМЕЩЕНИЯ.

УКАЗАНИЯ К ПАРОГИДРОИЗОЛЯЦИИ И ОТДЕЛКЕ ИЗ ПОЛИМЕРНЫХ МАТЕРИАЛОВ В МОКРЫХ И ВЛАЖНЫХ ПОМЕЩЕНИЯХ

НАСТОЯЩИЙ ЧЕРТЕЖ РАЗРАБОТАН ДЛЯ ПРИМЕНЕНИЯ ПОЛИМЕРОВ В КАЧЕСТВЕ ПАРО-ГИДРОИЗОЛЯЦИОННЫХ И ОТДЕЛОЧНЫХ МАТЕРИАЛОВ СОГЛАСНО „РЕКОМЕНДАЦИЯМ ПО РАЦИОНАЛЬНЫМ СПОСОБОМ ПАРО-ГИДРОИЗОЛЯЦИИ СТЕН И ПЕРЕКРЫТИЙ БАНЬ И ПРАЧЕЧНЫХ" ВЫПУЩЕНЫХ АКАДЕМИЕЙ КОММУНАЛЬНОГО ХОЗЯЙСТВА им ПОМФИЛОВА /г. МОСКВА 1971 г/.

А. РАБОТЫ ПРОВОДЯТСЯ В ТАКОЙ ПОСЛЕДОВАТЕЛЬНОСТИ.

1. УСТАНОВКА ПЕРЕД УСТРОЙСТВОМ ПАРОГИДРОИЗОЛЯЦИИ ЗАКЛАДНЫХ ДЕТАЛЕЙ ДЛЯ ПРОПУСКА ТРУБОПРОВОДОВ, ТРАПОВ, СЛИВОВ, ФУНДАМЕНТОВ ПОД ОБОРУДОВАНИЕ И ПР. С УПЛОТНЕНИЕМ МЕСТ ИХ ПРИМЫКАНИЯ К КОНСТРУКЦИЯМ.
2. ПОДГОТОВКА ПОД ПАРОГИДРОИЗОЛЯЦИОННОЕ ПОКРЫТИЕ ПУТЕМ СОЗДАНИЯ СТЯЖЕК ИЗ ЦЕМЕНТНО-ПЕСЧАНОГО РАСТВОРА СОСТАВА 1:3. ПРИМЕНЕНИЕ ИЗВЕСТИ КАТЕГОРИЧЕСКИ ЗАПРЕЩАЕТСЯ – РАСТВОРЫ С ИЗВЕСТЬЮ ПРИВОДЯТ К ВЗДУТИЯМ, РАЗРЫВАМ И ОТСЛОЕНИЮ ПАРОГИДРОИЗОЛЯЦИОННЫХ И ЗАЩИТНО-ОТДЕЛОЧНЫХ ПОКРЫТИЙ.
3. ГРУНТОВКА ПОВЕРХНОСТЕЙ ПО ЦЕМЕНТНО-ПЕСЧАНОЙ СТЯЖКЕ ЦЕМЕНТНО-ПЕРХЛОРВИНИЛОВЫМ 10% ЛАКОМ НА ОСНОВЕ ПАСТЫ ЦПХВ-П. С АРМИРОВАНИЕМ ОТДЕЛЬНЫХ МЕСТ СОГЛАСНО п. 5.
4. НАНЕСЕНИЕ ОСНОВНЫХ СЛОЕВ ГИДРО-ПАРОИЗОЛЯЦИИ – ЦЕМЕНТНО-ПЕРХЛОРВИНИЛОВОЙ ПАСТЫ ЦПХВ-П, ЧЕРЕДУЕМЫХ С ПРОМЕЖУТОЧНЫМИ СЛОЯМИ ИЗ ЦЕМЕНТНО-ПЕРХЛОРВИНИЛОВОГО 10% ЛАКА И АРМИРОВАНИЕМ ОТДЕЛЬНЫХ МЕСТ ПО п. 5.
5. НАНЕСЕНИЕ ДОПОЛНИТЕЛЬНЫХ СЛОЕВ ПАРОГИДРОИЗОЛЯЦИИ С АРМИРОВАНИЕМ СТЕКЛОТКАНЬЮ ПО ГРУНТОВОЧНОМУ И ОСНОВНЫМ СЛОЯМ ПАРОГИДРОИЗОЛЯЦИИ В МЕСТАХ ПЕРЕХОДА ОТ ГОРИЗОНТАЛЬНОЙ ПОВЕРХНОСТИ К ВЕРТИКАЛЬНОЙ, МЕСТ ПРИМЫКАНИЯ ТРУБОПРОВОДОВ, ТРАПОВ, СЛИВОВ, ФУНДАМЕНТОВ ПОД ОБОРУДОВАНИЕ, ОКОННЫХ ПРОЕМОВ ПО ПЕРИМЕТРУ, НА ШИРИНУ НЕ МЕНЕЕ 30 см.
6. УСТРОЙСТВО ЗАЩИТНО-ОТДЕЛОЧНЫХ ПОКРЫТИЙ
   а) ПЛИТОК ПОЛА НА ЦЕМЕНТНО-ПЕСЧАНОМ РАСТВОРЕ СОСТАВА 1:3 ПО ТАКОЙ ЖЕ СТЯЖКЕ.
   б) КЕРАМИЧЕСКИХ ПЛИТОК СТЕН ПО МАСТИКЕ НА ОСНОВЕ ПАСТЫ ЦПХВ-П С ДОБАВЛЕНИЕМ ПОРТЛАНДЦЕМЕНТА ИЛИ ПЕСКА.
   1) УСТРОЙСТВО НАКАТНЫХ БОРТИКОВ ИЗ ПЛИТОК ШИРИНОЙ НЕ МЕНЕЕ 100 мм. В МЕСТАХ ПЕРЕХОДА ОТ ПОЛА К СТЕНАМ ПОСЛЕ ВЫПОЛНЕНИЯ ДОПОЛНИТЕЛЬНЫХ АРМИРОВАННЫХ СЛОЕВ ИЗОЛЯЦИИ.
   2) ЗАЩИТНЫХ СЛОЕВ ЭМАЛЕЙ В ВЕРХНЕЙ ЧАСТИ СТЕН И НА ПОТОЛКАХ, СОСТОЯЩИХ ИЗ ВЫРАВНИВАЮЩЕГО СЛОЯ ШПАКЛЕВКИ МС003 ИЛИ ЦПВА, ГРУНТОВОЧНОГО СЛОЯ ЭМАЛИ МС015 И 2 ОСНОВНЫХ СЛОЕВ АЛКИДНО-СТИРОЛЬНОЙ ЭМАЛИ МС-226.

Б. ПАРОГИДРОИЗОЛЯЦИОННЫЕ ПОКРЫТИЯ СТЕН И ПЕРЕКРЫТИЙ /ПОЛОВ/ ДОЛЖНЫ БЫТЬ СПЛОШНЫМИ, НЕПРЕРЫВНЫМИ, С СОХРАНЕНИЕМ ОТ ПОВРЕЖДЕНИЯ В ПРОЦЕССЕ ИХ ВЫПОЛНЕНИЯ, А ТАКЖЕ ПОСЛЕ ОКОНЧАНИЯ – ПЕРЕД ОБЛИЦОВКОЙ КЕРАМИЧЕСКИМИ ПЛИТКАМИ.
ОСОБОЕ ВНИМАНИЕ ДОЛЖНО ОБРАЩАТЬСЯ НА НЕПРЕРЫВНОСТЬ ИЗОЛЯЦИИ ПРИ ПЕРЕХОДЕ ОТ СТЕН К ПЕРЕКРЫТИЯМ И ПОЛАМ, А ТАКЖЕ В МЕСТАХ ОКОННЫХ ОТКОСОВ.
НАНЕСЕНИЕ СЛОЕВ ДОЛЖНО ПРОИЗВОДИТЬСЯ ПОСЛЕ ПРИОБРЕТЕНИЯ ТРЕБУЕМЫХ ЭКСПЛУАТАЦИОННЫХ КАЧЕСТВ ПРЕДЫДУЩИМИ СЛОЯМИ.
ВРЕМЯ МЕЖДУ ПОСЛЕДУЮЩИМИ ОПЕРАЦИЯМИ И МЕХАНИЗАЦИЯ РАБОТ РАБОТ ПРИНИМАЕТСЯ СОГЛАСНО УКАЗАНИЯМ В „РЕКОМЕНДАЦИЯХ."
ГОТОВЫЕ ПОВЕРХНОСТИ ДОЛЖНЫ БЫТЬ РОВНЫМИ БЕЗ ВМЯТИН, ТРЕЩИН, ОТСТАВАНИЙ, НЕ ИМЕТЬ ПУСТОТ.
РАБОТЫ ДОЛЖНЫ ПРОИЗВОДИТЬСЯ ПРИ t° НЕ НИЖЕ +8°С, ОТНОСИТЕЛЬНОЙ ВЛАЖНОСТИ НЕ БОЛЕЕ 70%, В ЗИМНИЙ ПЕРИОД – ПРИ ПОСТОЯННО ДЕЙСТВУЮЩИХ СИСТЕМАХ ОТОПЛЕНИЯ И ВЕНТИЛЯЦИИ. ПАРОИЗОЛЯЦИЯ ПО ПЛИТАМ ЧЕРДАЧНОГО ПЕРЕКРЫТИЯ ДОЛЖНА ОСУЩЕСТВЛЯТЬСЯ ТОЛЬКО В ЛЕТНИЙ ПЕРИОД, ПОСЛЕ УСТРОЙСТВА КРОВЛИ. В ОСЕННЕ-ЗЕСЕННИЙ ПЕРИОД ПАРОИЗОЛЯЦИЯ ВЫПОЛНЯЕТСЯ ИЗ ГИДРОИЗОЛА НА БИТУМНОЙ МАСТИКЕ ПО ЛИСТУ АСД-7,8 С ЗАЩИТОЙ ПОТОЛКОВ ЭМАЛЯМИ ПО НАСТОЯЩЕМУ ЧЕРТЕЖУ.

В. КАЧЕСТВО МАТЕРИАЛОВ, ПРИМЕНЯЕМЫХ ДЛЯ ПАРОГИДРОИЗОЛЯЦИИ, ДОЛЖНО ОТВЕЧАТЬ ТРЕБОВАНИЯМ ГОСТ'ов И УКАЗАНИЯМ „РЕКОМЕНДАЦИИ".
ПРИМЕНЯЕМЫЕ МАТЕРИАЛЫ ДОЛЖНЫ ИМЕТЬ ПАСПОРТ ЗАВОДА-ИЗГОТОВИТЕЛЯ.

Г. РАБОТЫ ПО УСТРОЙСТВУ ПАРОГИДРОИЗОЛЯЦИИ И ЗАЩИТНО-ОТДЕЛОЧНЫХ ПОКРЫТИЙ ДОЛЖНЫ ПРОИЗВОДИТЬСЯ С СОБЛЮДЕНИЕМ ВСЕХ ПРАВИЛ КАЗАННЫХ В „РЕКОМЕНДАЦИЯХ" И СНиП:
СНиП III-В. 6-62 „ЗАЩИТА СТРОИТЕЛЬНЫХ КОНСТРУКЦИЙ ОТ КОРРОЗИИ. ПРАВИЛА ПРОИЗВОДСТВА И ПРИЕМКИ РАБОТ."
СНиП III-В. 12-69 „КРОВЛИ, ГИДРОИЗОЛЯЦИЯ И ПАРОИЗОЛЯЦИЯ. ПРАВИЛА ПРОИЗВОДСТВА И ПРИЕМКИ РАБОТ."
СНиП III-А. 11-70. „ТЕХНИКА БЕЗОПАСНОСТИ СТРОИТЕЛЬСТВЕ."

ГИПРОСПЕЦСТРОЙ ГИПРОСПЕЦСТРОЙ г. МОСКВА	ГИП МАСТЕРКИН Гл. КОНСТР. МАСТ. АНДРЕЕВА Гл. АРХ. ПРОЕКТА ШИШКОВ ИНЖЕНЕР ПОТЯГОВА	1972	БЛОКИРОВАННЫЕ ЗДАНИЯ БАНЬ И ПРАЧЕЧНЫХ.	ПАРОГИДРОИЗОЛЯЦИЯ ИЗ ПОЛИМЕРНЫХ МАТЕРИАЛОВ (ВАРИАНТ)	К ТИПОВЫМ ПРОЕКТАМ 284-4-12; 284-4-13; 284-4-15; 284-4-16 (ТИПЫ I, II, III) 284-4-18

А 660 II	ЛИСТ ПГ-1