ТИПОВОЙ ПРОЕКТ

708-43.89

МЕХАНИЗИРОВАННЫЙ ПРИЕМНЫЙ ПУНКТ НА ОДИН ПРОХОДНОЙ ПУТЬ ДЛЯ ВЫГРУЗКИ ЗАПОЛНИТЕЛЕЙ БЕТОНА ИЗ ПОЛУВАГОНОВ

АЛЬБОМ 5

ОВ Отопление и вентиляция
ВК Водопровод и канализация

25738 - 05

Отпускная цена на мрмвит реализации, указана в счет-накладной

Пров. 14.01.93 Кон. Конлеухов

ТИПОВОЙ ПРОЕКТ

708-43.89

МЕХАНИЗИРОВАННЫЙ ПРИЕМНЫЙ ПУНКТ НА ОДИН ПРОХОДНОЙ ПУТЬ ДЛЯ ВЫГРУЗКИ ЗАПОЛНИТЕЛЕЙ БЕТОНА ИЗ ПОЛУВАГОНОВ

АЛЬБОМ 5

Перечень альбомов

АЛЬБОМ 1	ПЗ	Пояснительная записка
	ТХ	Технология производства
	ТХН	Общие виды нетиповых технологических конструкций
	СС	Связь и сигнализация
АЛЬБОМ 2	АР	Архитектурные решения
	КМ	Конструкции металлические
АЛЬБОМ 3	КЖ	Конструкции железобетонные
АЛЬБОМ 4	КЖИ	Строительные изделия
АЛЬБОМ 5	ОВ	Отопление и вентиляция
	ВК	Водопровод и канализация
АЛЬБОМ 6	ЭМ	Электрооборудование силовое
	ЭО	Электроосвещение
АЛЬБОМ 7		Задание заводу-изготовителю на комплектные электротехнические устройства
АЛЬБОМ 8	СО	Спецификации оборудования
АЛЬБОМ 9	ВМ	Ведомости потребности в материалах
АЛЬБОМ 10	С	Сметы

Разработан институтами:

Ведущий

Промтрансниипроект

Главный инженер института — В.И.Поляков

Главный инженер проекта — И.И.Язвицов

Соисполнители:

Харьковский промстройниипроект

Главный инженер института — Н.Ф.Довгий

Главный инженер проекта — Л.В.Туринский

Ч.О. Тяжпромэлектропроект

Главный инженер института — В.В.Голиков

Главный инженер проекта — Ю.Л.Бобрик

Утвержден Госстроем СССР

Протокол от 27 октября 1988 г.

Введен в действие Промтрансниипроектом

Приказ от 17 марта 1989 г. №48

Альбом 5

Местные отсосы от технологического оборудования

Технологическое оборудование			Характеристика выделяющейся вредности	Объем вытяжки м³/час		Характеристика местного отсоса		Обозначение системы	Примечание
Поз.	Наименование	Кол.		На един. оборуд.	Всего	Обозначение	Применяемые документы		
4	Узел разгрузки бункера на ленточный конвейер	3	Пыль щебня и песка	3500	10500	Отсос от укрытия	По технологическим чертежам	В1	
5/п	Узел перегрузки с конвейера на конвейер	1	Пыль щебня и песка	4500	4500	—"—	—"—	В1	

Ведомость рабочих чертежей основного комплекта

Лист	Наименование	Примечание
1.	Общие данные (начало)	
2.	Общие данные (окончание)	
3.	План на отметке -5.000. Разрез 1-1. Схема системы В1. Схема №1	
4.	План на отметке -5.000. Разрез 1-1. Схема системы В1. Схема №2.	
5.	План на отметке -5.000. Разрез 1-1. Схема системы В1. Схема №3.	
6.	План на отметке -5.000. Разрез 1-1. Схема системы В1. Схема №4.	
7.	Планы на отметках -0.150; 3.300; 3980; 7200; 13.200. Схема системы отопления и теплоснабжения установки.	
8.	Установка В1.	
9.	Чистка для круглых воздуховодов. Эскиз. Схема системы П2.	

План-схема

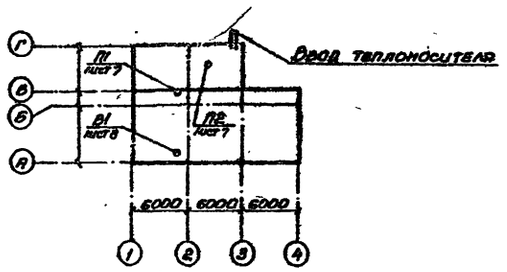

Основные показатели по чертежам отопления и вентиляции

Наименование здания (сооружения) помещения	Объем м³	Периоды года при $t_н$ °С	Расход тепла, Вт (ккал/ч)				Расход холода Вт (ккал/ч)	Установленная мощность электродвигателей кВт
			На отопление	На вентиляцию	На горячее водоснабжение	Общий		
Приемное устройство	2926	Зимний -30°	20900 / 18000	8820 / 7580	—	29720 / 25580	—	38,09

Общие указания (начало)

1. Проект выполнен на основании технологического задания Промтрансниипроекта, архитектурно-строительных чертежей Харьковского Промстройниипроекта, а также СНиП 2.04.05-86, СНиП II-3-79**.
2. Расчетная температура наружного воздуха для отопления и вентиляции зимой -30°С.
3. Внутренние температуры в отапливаемых помещениях приняты:
   - а) В электропомещении и помещении лебедок +5°С
   - б) В пульте управления +22°С
   - в) В вентпомещении +10°С
4. Теплоносителем для систем отопления и вентиляции служит насыщенный пар давлением 0,2 МПа, поступающий из наружной сети паросна́бжения.

   Потеря давления в паропроводах и конденсатопроводах систем отопления и теплоснабжения калориферов составляет 0,06 МПа.

   Схема возврата конденсата определяется при привязке проекта.
5. Проектом предусматривается аспирация мест перегрузки сыпучих материалов.

   Запыленный воздух перед выбросом в атмосферу очищается в циклонах „НИИОГАЗ" типа ЦН-15.
6. Вентиляция помещения лебедок естественная через окна, в электропомещении и пульте управления — механическая.

   Для асимиляции избыточных тепловыделений в летний период в пульте управления в дополнение к механической приточной вентиляции предусмотрена установка бытового кондиционера.
7. Эксплуатация вентсистем должна осуществляться персоналом, обслуживающим технологическое оборудование.

(Окончание см. на листе 2)

Ведомость ссылочных и прилагаемых документов

Обозначение	Наименование	Примечание
	Ссылочные	
5.904-38	Гибкие вставки к центробежным вентиляторам	
5.904-34 вып. 0.1-1, 1-2	Приточно-рециркуляционные агрегаты производительностью от 1 до 5 тыс. м³/час	
5.904-1 вып. 0.1	Крепление стальных неизолированных воздуховодов	
3.900-9 вып. 0÷4	Опорные конструкции и средства крепления стальных трубопроводов внутренних санитарно-технических систем	
5.904-26 вып. 3	Бункеры и затворы	
	Прилагаемые	
ТП 708-43.89 ОВ СО	Спецификация оборудования	Альбом 8
ТП 708-43.89 ОВ ВМ	Ведомость потребности в материалах	Альбом 9

Проект разработан в соответствии с действующими нормами и правилами и предусматривает мероприятия, обеспечивающие взрывную, взрывопожарную и пожарную безопасность при соблюдении установленных правил безопасности при эксплуатации здания.

Гл. инженер проекта /Тырыгский Л.В./

Согласовано: Промтрансниипроект; Харьковский Промстройниипроект; Госгортехнадзор УССР; Гр. Ивонова

10498/5

Привязан:

Инв. №

ГИП	Тырыгский		
Нач.отд.	Пономарев		3.89
Н.контр.	Столоренко		
Гл.спец.	Шарипова		
Зав.гр.	Столоренко		
Инж.I кат.	Бурова		
Техник	Столоренко		
Разраб.	Бурова		

ТП 708-43.89 ОВ

Механизированный приемный пункт на один проходной путь для выгрузки заполнителей бетона из полувагонов

Стадия	Лист	Листов
Р	1	9

Общие данные (начало)

Харьковский Промстройниипроект

25738-05 3

Альбом 5

Характеристика отопительно-вентиляционного оборудования

Обозначение системы	Кол. систем	Наименование обслуживаемого помещения (технологического оборудования)	Тип установки	Вентилятор: Тип, исполнение по взрывозащите	№	Схема исполнения	Положение	L м³/час	P, Па (кгс/м²)	n об/мин	Электродвигатель: Тип, исполнение по взрывозащите	N квт	n об/мин	Воздухонагреватель: Тип	№	Кол	Т-ра нагрева °С: От	До	Расход тепла Вт (ккал/ч)	ΔP, Па (кгс/м²)	Фильтр: Тип	№	Кол	ΔP, Па (кгс/м²)	Концентрация мг/м³: Начальная	Конечная	Примечание
П1	1	Пульт управления	Вытяжной кондиционер КБ-1600 К61-Ц4-1-У3									1,0		—	—	—	—	—	—	—	—	—	—	—	—	—	
П2*	1	Электропомещение, пульт управления	Радиальный	Ц4-70-2,5-103	2,5	1	№3,5	560	250/25	1400	4АА50В4	0,09	1400	КЛЗ-СК-01А	6	1	-30	10	2820/2500	20/2	Встроенный из ткани ФСВА	—	—	—	—	—	
В1	1	Приемное устройство	Пылевой	Ц4-70-2,5	8	6	№10	18000	800/80	1650	4А200М4	37	1475	—	—	—	—	—	—	—	ЦН-15	4700	4	812/81,2	600	60	

* Агрегат приточно-рециркуляционный АПР2.

Общие указания (окончание).

8. В проекте предусмотрено применение для системы П2 воздуховодов из унифицированных деталей по Инструкции ВСН 353-86.

Воздуховоды системы В1 изготовить из листовой стали δ=2 мм со сплошным сварным швом согласно „Временной нормали на изготовление воздуховодов круглого сечения для систем аспирации".

Участок воздуховода, прокладываемый в грунте, изготовить из труб электросварных прямошовных ГОСТ 10704-76*.

9. Предусмотрено выполнение трубопроводов из стальных электросварных термообработанных труб ГОСТ 10704-76*, за исключением участков с резьбовыми соединениями, которые изготавливаются из водогазопроводных легких труб под накатку резьбы ГОСТ 3262-75*.

10. В системе отопления чугунные секционные радиаторы устанавливать с уплотнителем между секциями из паронита.

11. Воздуховоды системы П2 на участках, указанных на чертеже, теплоизолировать плитами теплоизоляционными из минеральной ваты на синтетическом связующем марки М75 толщ. 40 мм с покровным слоем из стали тонколистовой оцинкованной толщ. 0,5 мм.

Воздуховоды из электросварных труб для системы В1, прокладываемые в грунте, защитить антикоррозионным покрытием весьма усиленного типа следующего состава: битумная грунтовка, 3 слоя битумно-тальковой мастики со стеклохолстом между ними и наружная обертка из гидроизола в один слой.

12. Трубопроводы отопления, прокладываемые вне отапливаемых помещений, теплоизолировать по серии 7.903-9-2 вып.1 цилиндрами теплоизоляционными из минеральной ваты на синтетическом связующем марки 200 толщ. 40 мм ГОСТ 14918-80.

13. Все трубопроводы, кроме подлежащих изоляции и прокладываемых в земле, перед окраской покрыть грунтом ГФ-021 ГОСТ 25129-82.

Нагревательные приборы, неизолированные трубопроводы, воздуховоды и вентиляционное оборудование после монтажа окрасить снаружи эмалью ПФ-115 ГОСТ 6465-76* за один раз.

Трубопроводы и воздуховоды, подлежащие теплоизоляции, покрыть алюминиевой краской, состоящей из лака БТ-577 ГОСТ 5631-79 с добавлением 20% алюминиевой пудры ПАП-2 ГОСТ 5494-71* в два слоя.

14. Проектом предусмотрены следующие мероприятия по управлению и автоматизации систем отопления и вентиляции:

а) Включение установки П1 - местное, П2 - местное и из помещения пульта управления;

б) Блокировка установки В1 с работой приемного конвейера;

в) Установка приборов для измерения параметров теплоносителя и приточного воздуха:

Мероприятия, предусмотренные в пп а÷в, осуществлены в электрической части проекта и проекте КИП и автоматики.

15. Системы отопления и вентиляции после монтажа отрегулировать на заданную проектом производительность.

16. Эффективность пылевой вытяжной вентиляции может быть достигнута только при тщательном укрытии технологического оборудования, которое выполняется в технологической части проекта.

17. Производительность вентиляционных систем на схемах воздуховодов показана расчетная, а в характеристике отопительно-вентиляционного оборудования - с учетом подсосов и утечек в сети.

18. При монтаже санитарно-технических устройств необходимо составлять акты освидетельствования скрытых работ по следующим видам работ:

а) Устройство теплоизоляции и гидроизоляции воздуховодов;

б) Прокладка воздуховодов в грунте.

10198/5

Привязан:

Инв. №

ГИП	Крымский			ТП 706-49.89			08
Нач.отд.	Скоробогатый		1.89	Неизолированный приемный бункер на один приводной путь для выгрузки дисперсного сырья из полувагонов			
Н.контр.	Скоробогатый				Стадия	Лист	Листов
Ст.инж.	Ивановский				Р	8	
Гл.спец.	Скоробогатый						
Инж.I кат.	Иванов			Общие данные (окончание)	Харьковский Промстройпроект		
Проверил	Скоробогатый						
Разраб.	Бондар						

Инв. № подл. | Подпись и дата | Взам. инв. №

25733-05 4

Альбом 5

Разрез 1-1

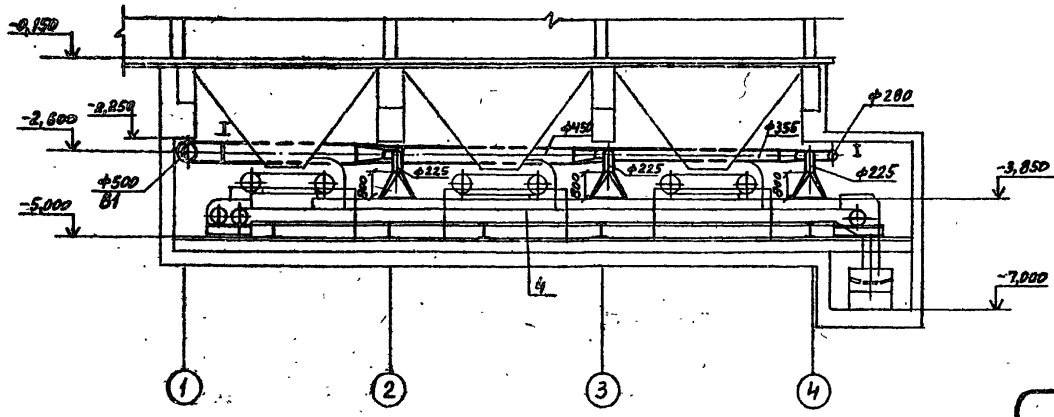

План на отметке -5,000

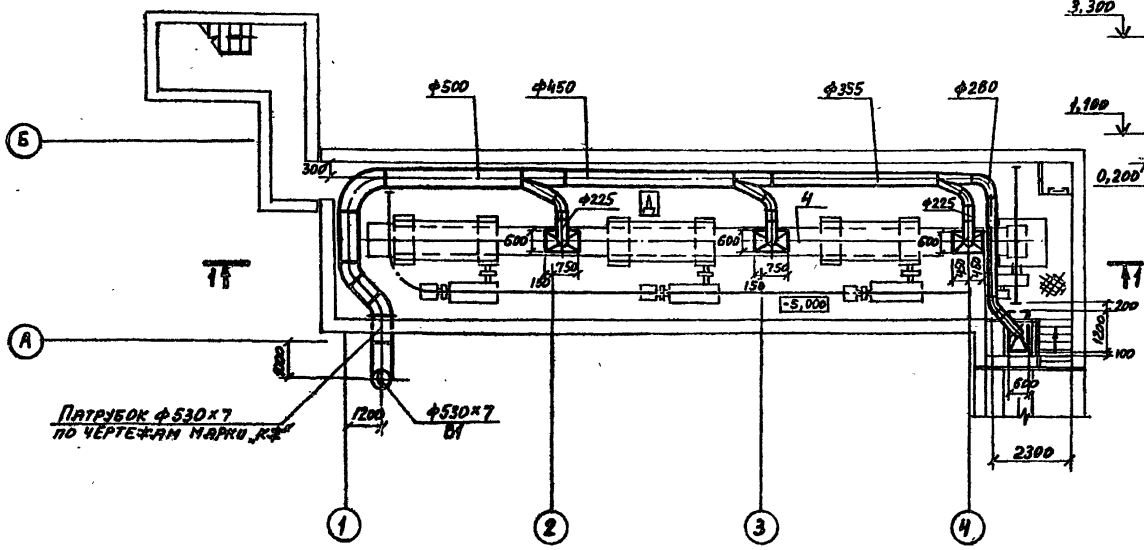

В1

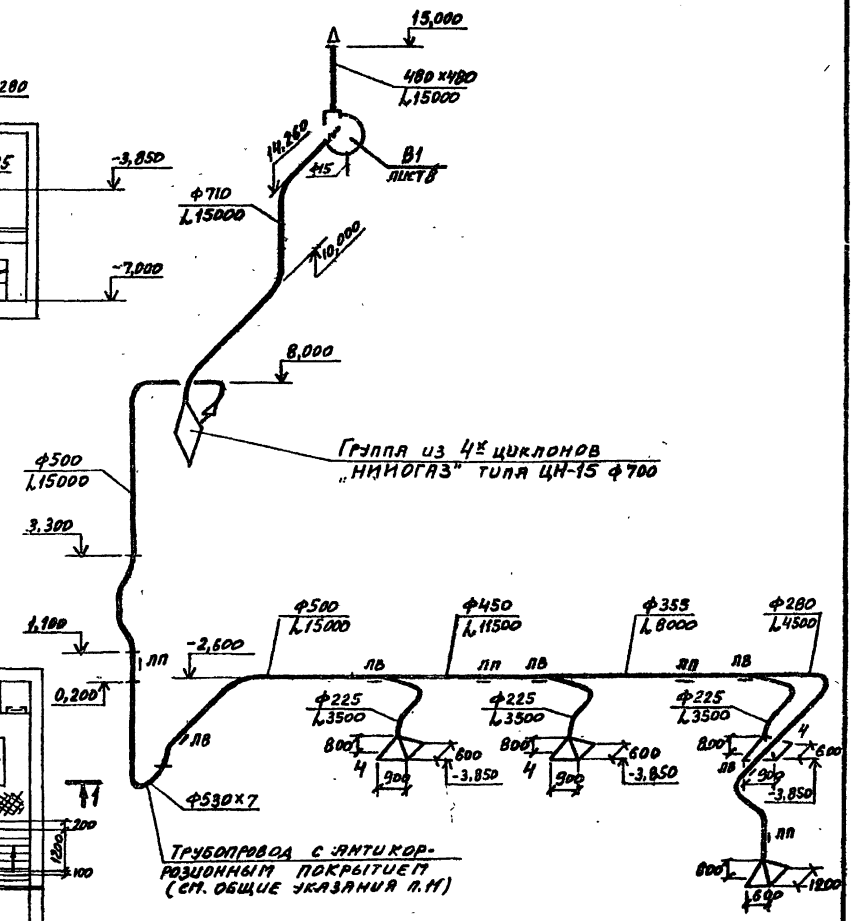

10198/5

ГИП	Тимонский			ТП 708-43.89	08
Нач.отд.	Половнев		13.09	Межэтнизированный приемный пункт на один проходной путь для выгрузки заполнителей бетона из полувагонов.	
Н.контр.	Слободник				Стадия: Р; Лист: 3; Листов:
Гл.спец.	Шепильский				
Гл.гр.	Слободник				
Инж.I к.	Цесар				
Провер.	Слободник			План на отметке -5,000. Разрез 1-1. Схема системы В1. Схема N 1.	Харьковский Промстройниипроект
Разраб.	Арсиченко				
Рассчит.	Корчевский				

Привязан:

Инв. N:

Инв. N подл. | Подпись и дата | Взам. инв. N

25738-05 5

Альбом 5

Разрез 1-1

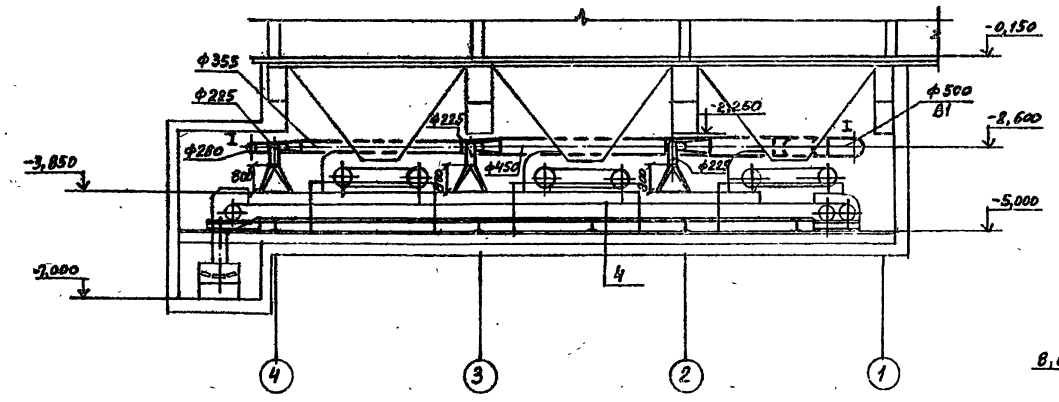

В1

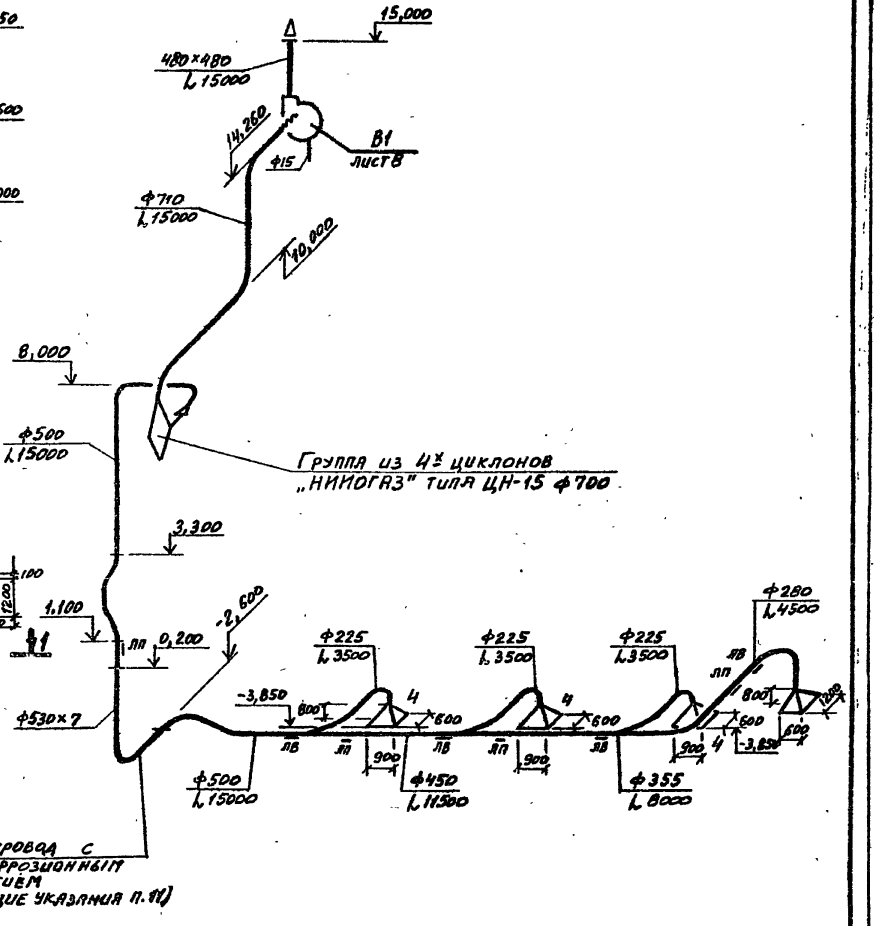

План на отметке -5,000

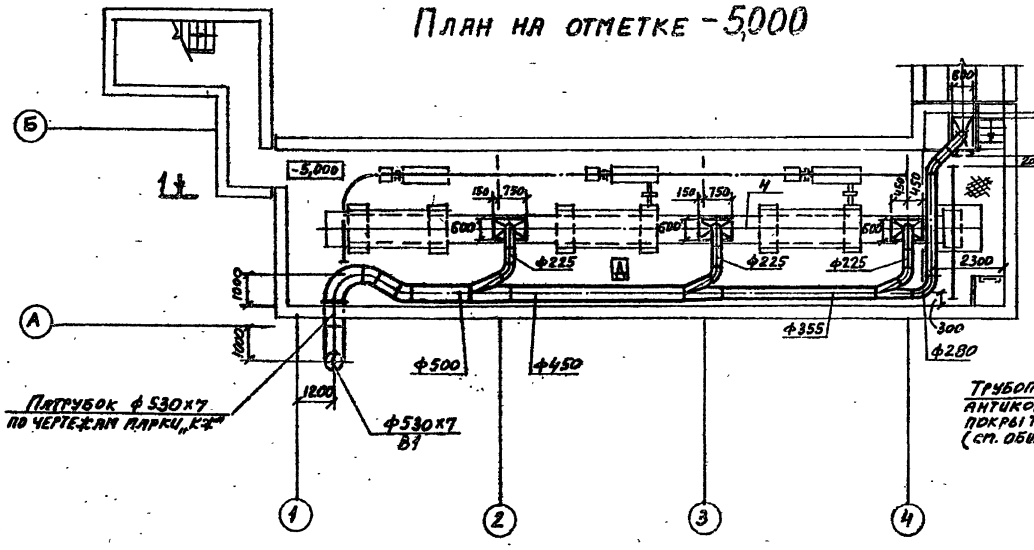

10198/5

ГИП	Туринский		ТП 708-43.89 ОВ	
Нач.отд.	Пономарев		Механизированный приемный пункт на один проходной путь для выгрузки заполнительного бетона из полувагонов	
Н.контр.	Сподевина			Стадия: Р; Лист: 4; Листов:
Гл.спец.	Шевцова			
Зав.гр.	Сподевина			
Инж.I к.	Ускри			
Провер.	Сподевина		ПЛАН НА ОТМЕТКЕ -5,000. РАЗРЕЗ 1-1. СХЕМА ОСЕВЫМ В1. СХЕМА В1.	ЦЕНТРОСИБИРСКИЙ ПРОМСТРОЙНИПРОЕКТ
Разраб.	Лесошенко			
Рассчит.	Корчевская			

Приязан:

Инв. №

25738-05 6

Разрез 1-1

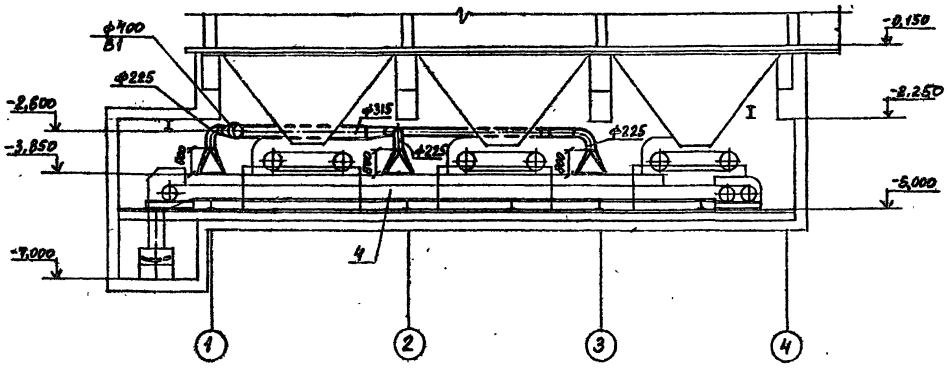

План на отметке -5,000

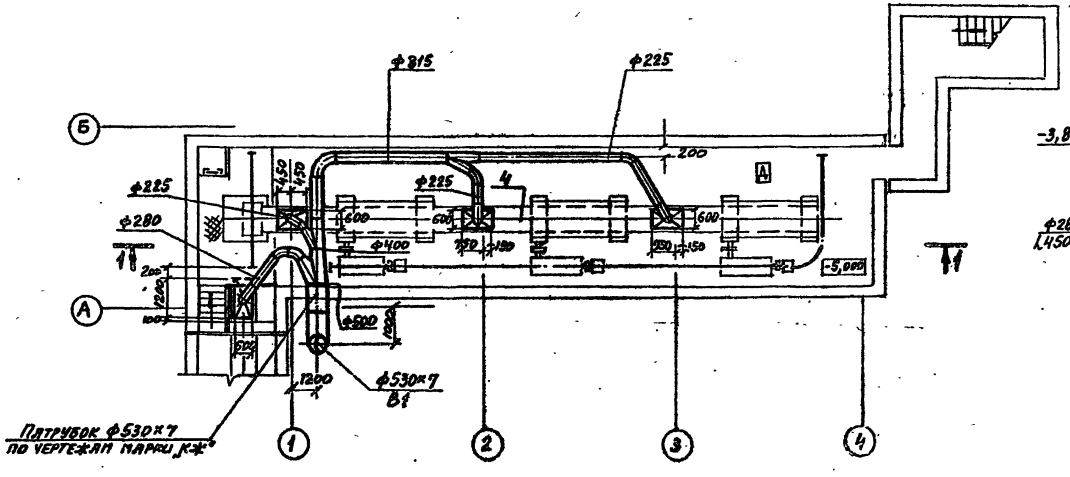

Патрубок Ф530×7 по чертежам марки К*

В1

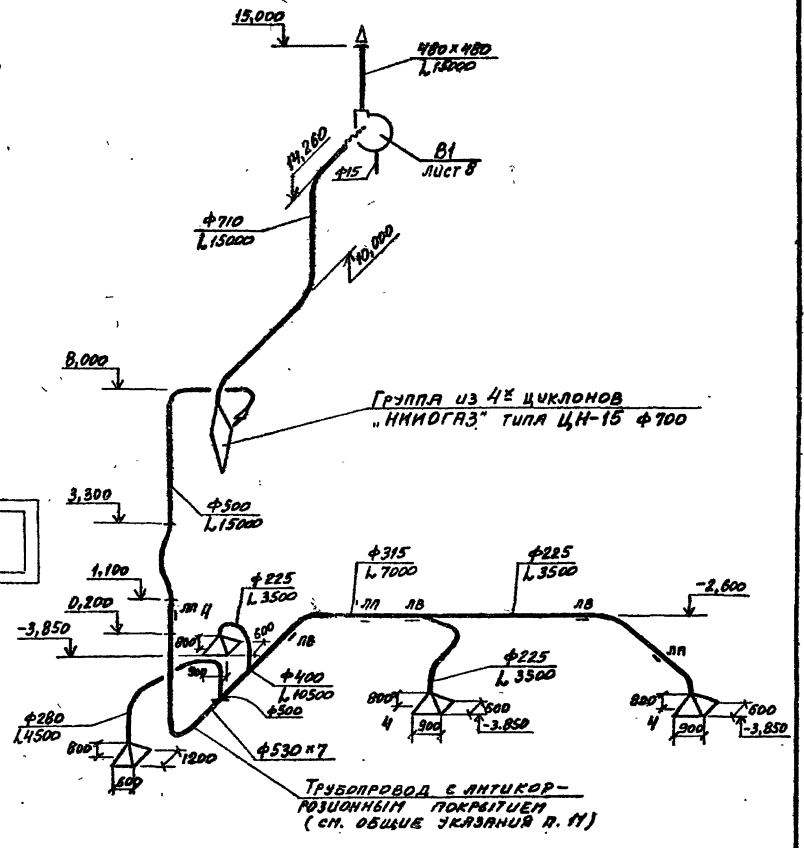

10198/5

ГИП	Бурнинский		ТП 708-43.89 ОВ	
Нач.отд.	Городнева		Механизированный приемный пункт на один проходной путь для выгрузки заполнителей бетона из полувагонов	
Н.контр.	Свободина			
Гл.спец.	Шпинский			Стадия: Р · Лист: 5 · Листов:
Орв.гр.	Свободина			
Инж.II к.	Цскеи		План на отметке -5,000. Разрез 1-1. Схема системы В1. Схема №3.	Харьковский Промстройниипроект
Провер.	Свободина			
Рз.рав.	Дроздченко			
Рассчл.	Горбенко			

Привязан:

Инв. №

25738-05 7

Разрез 1-1

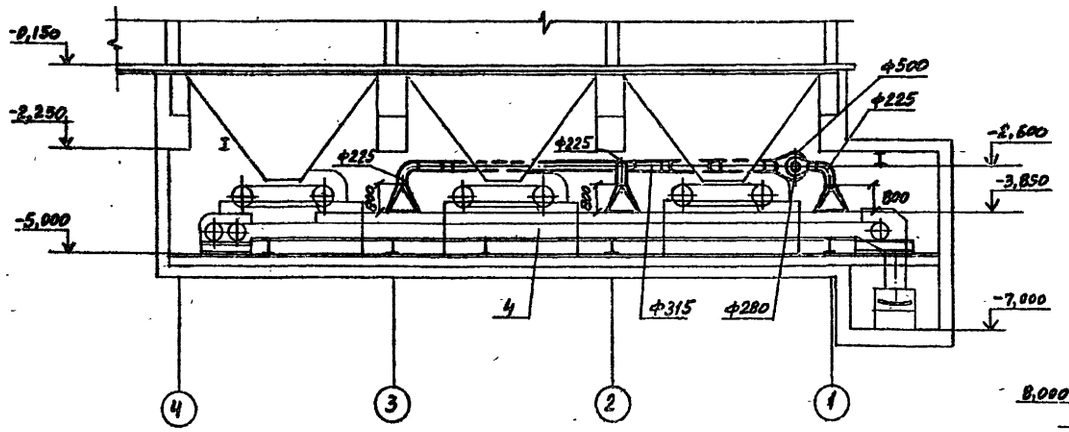

План на отметке -5,000

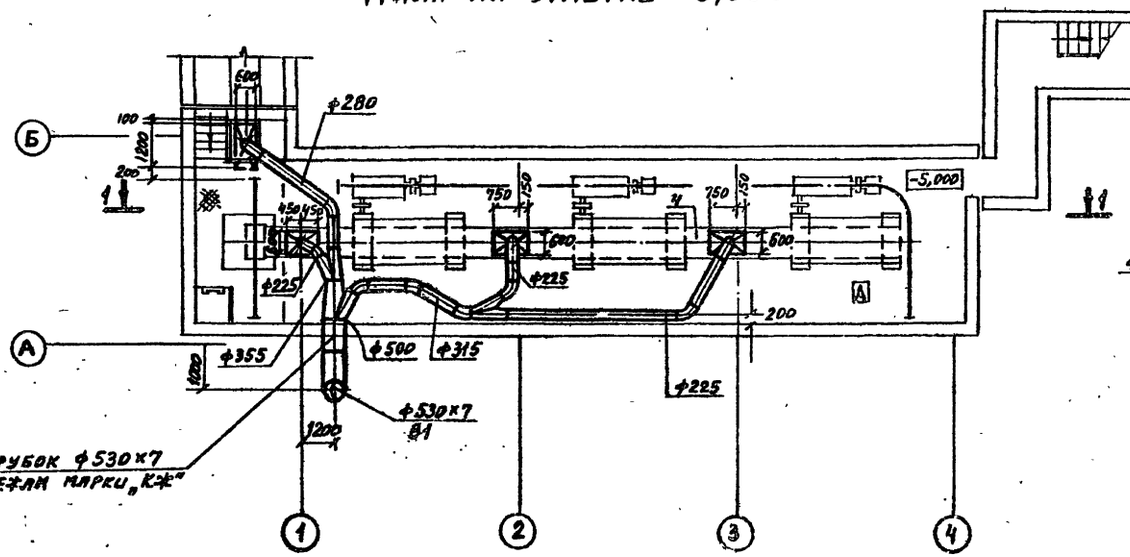

Патрубок Ф530×7
по чертежам марки „К"

В1

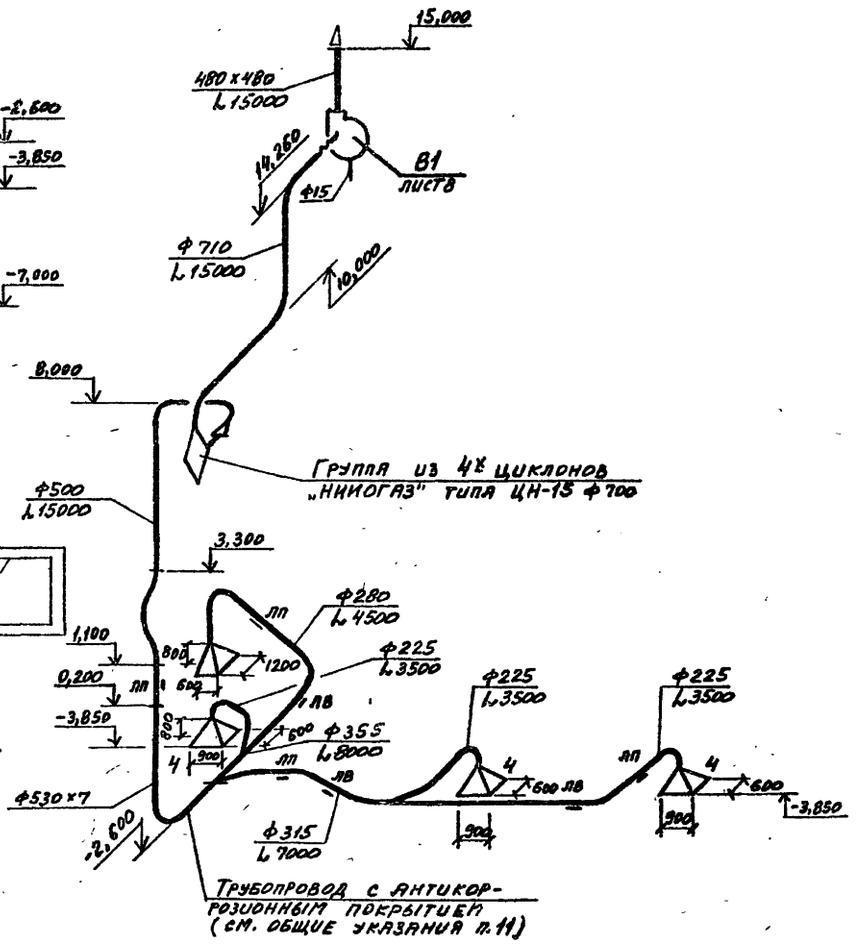

10198/5

ГИП	Тугинский		ТП 708-43.89 ОВ			
Нач.отд.	Пономарев		Механизированный приемный пункт на двух проходной путь для выгрузки заполнителей бетона из полувагонов.			
Н.контр.	Слободянюк					
Гл.спец.	Шапинский			Стадия	Лист	Листов
Зав.гр.	Слободянюк			Р	6	
Инж.Дем.	Искра					
Провер.	Слободянюк		План на отметке -5,000 Разрез 1-1 Сметы системы В1. Схема N4	Харьковский Промстройниипроект		
Разраб.	Васильченко					
Рассчит.	Кочуковская					

Привязан:

Инв. №

25738-05 8

План на отметках 3,300; 3,980; 7,200

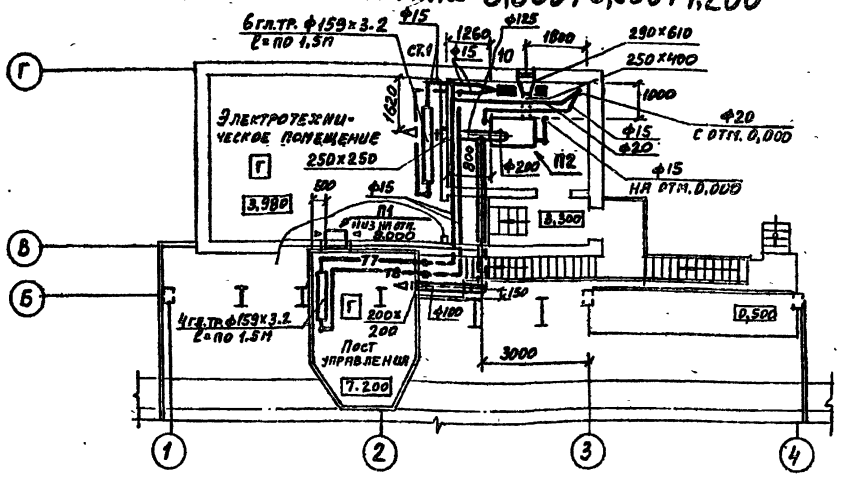

План на отметках -0,150; 13,200

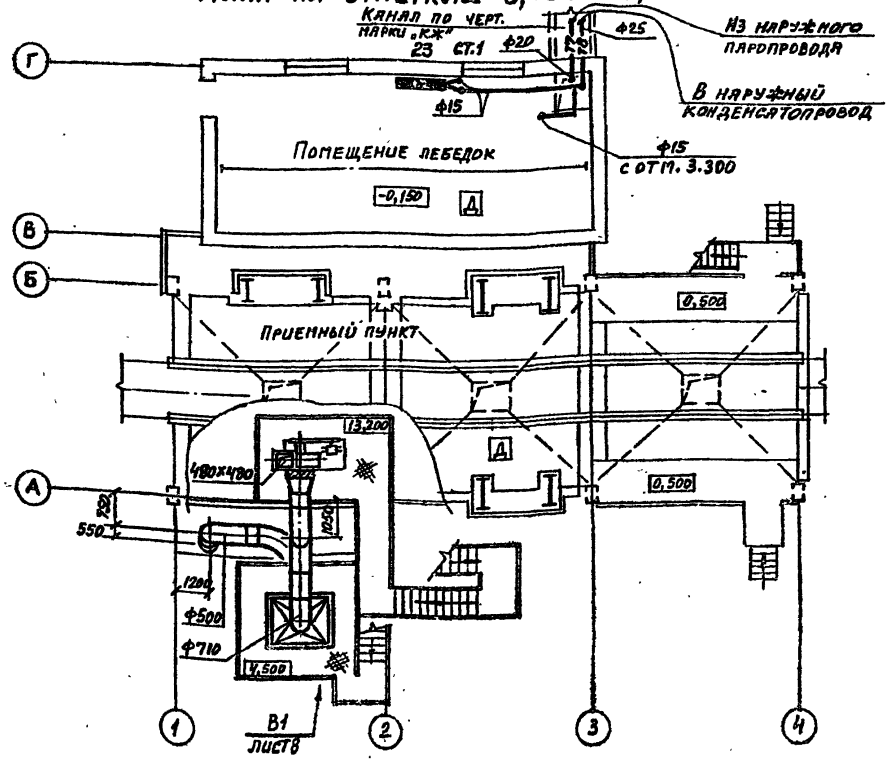

Система отопления и теплоснабжения установки

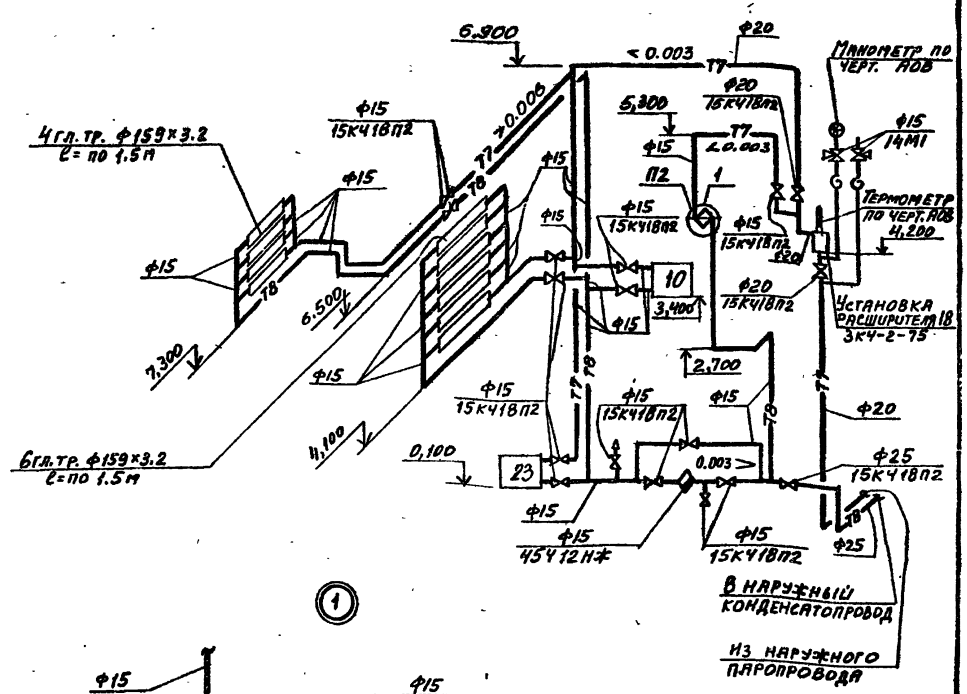

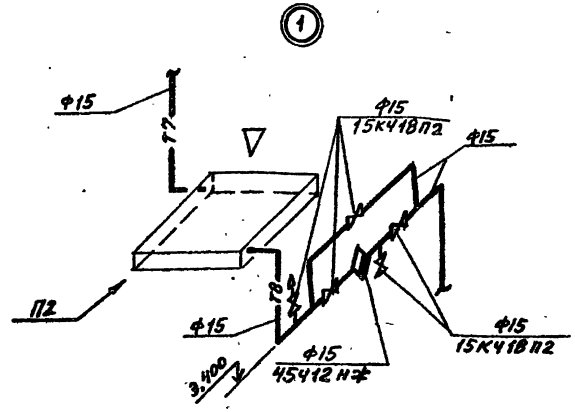

10198/5

ГИП	Туркинский		ТП 708-43.89 ОВ		
Нач.отд.	Пономарев		Механизированный приемный пункт на один проходной путь для выгрузки заполнителей бетона из полувагонов		
Н.контр.	Свободник				
Гл.спец.	Шайкевич			Стадия	Лист	Листов
Зав.гр.	Свободник			Р	7	
Инж.I к.	Исеев					
Провер.	Свободник		Планы на отметках -0,150; 3,300; 3,980; 7,200; 13,200. Схема системы отопления и теплоснабжения установки.	Харьковский Промстройниипроект		
Рук.раз.	Васильченко					
Мосгипр	Корнейчук					

Привязан:

Инв.№

Инв.№подл. | Подпись и дата | Взам.инв.№

Альбом 5

Альбом 5

План на отметках 0,000; 4,500; 13,200

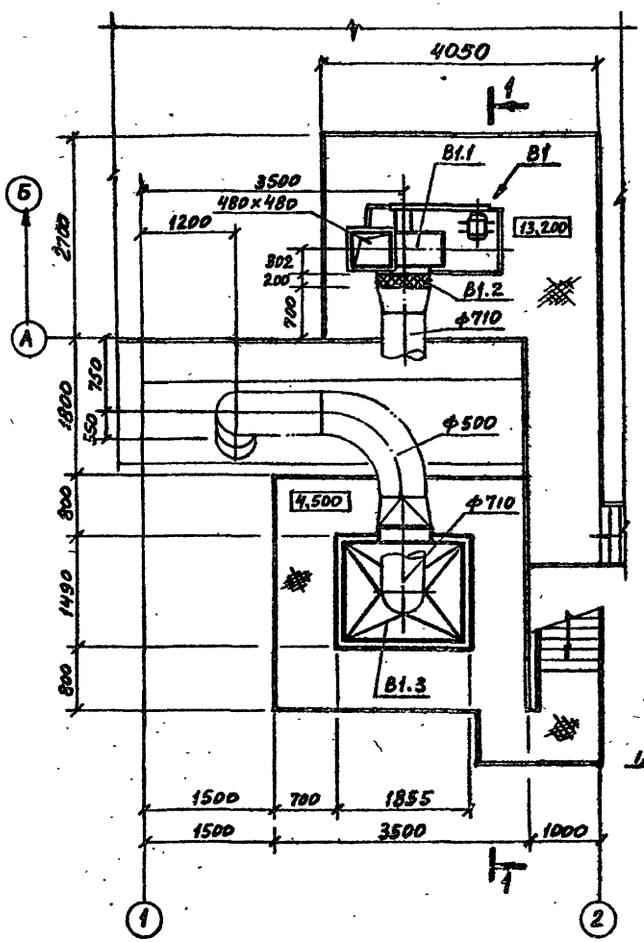

Разрез 1-1

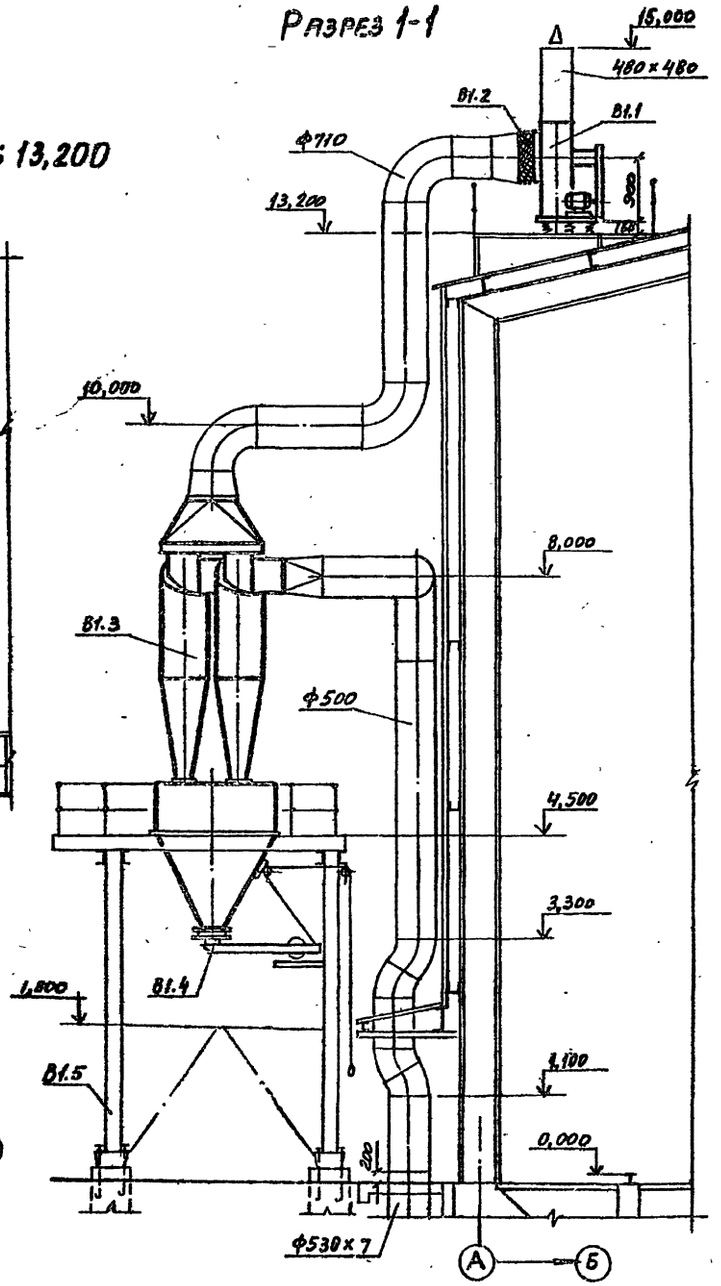

Спецификация отопительно-вентиляционных установок

Марка	Обозначение	Наименование	Кол.	Масса ед., кг	Примечание
		В1			
В1.1		Установка в составе:	1	1065	
		а) вентилятор радиальный пылевой			
		В-ЦП6-45-8			
		исполнение 6,			
		положение Пр0°			
		б) электродвигатель			
		4А200М4 N=37 кВт,			
		1475 об/мин			
		в) виброизоляторы			
В1.2	5.904-38	Гибкая вставка			
		тип В.00.00-13	1		
В1.3		Группа из 4х циклонов „НИИОГАЗ"			
		типа ЦН-15 ф700			
		с пирамидальным			
		бункером и сборником, тип ЦН-15-700×4СП	1	2030	
В1.4	5.904-26 в.III	Затвор тип 1.3Т	1	62	
В1.5	по черт. марки „КМ"	Постамент	1		

10198/5

ГИП	Туринский			ТП 708-43.89 08
Нач.отд.	Пономарев		13.09	Механизированный приемный пункт на один проходной путь для выгрузки заполнителей бетона из полувагонов
Н.сектора	Слободянюк			
Гл.спец.	Шепилевский			
Зав.гр.	Слободянюк			Стадия Р · Лист 8 · Листов
Инж.I к.	Искра			
Провер.	Слободянюк			Установка В1.
Разраб.	Восценко			Харьковский Промстройниипроект

Привязан:

Инв.№

Инв.№подл. | Подпись и дата | Взам.инв.№

25738-05 10

Чистка для круглых воздуховодов. Эскиз.

Общий вид

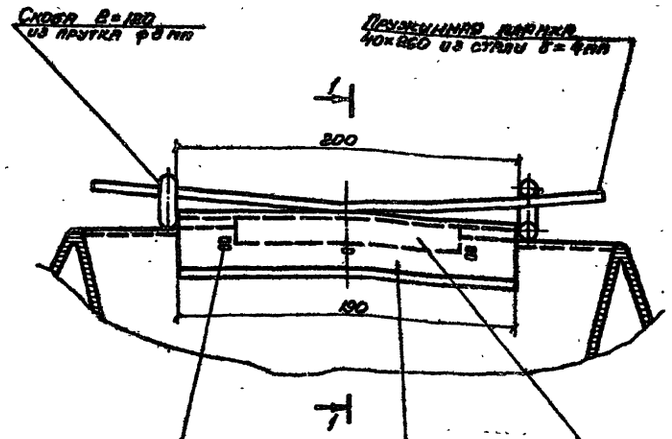

Разрез 1-1

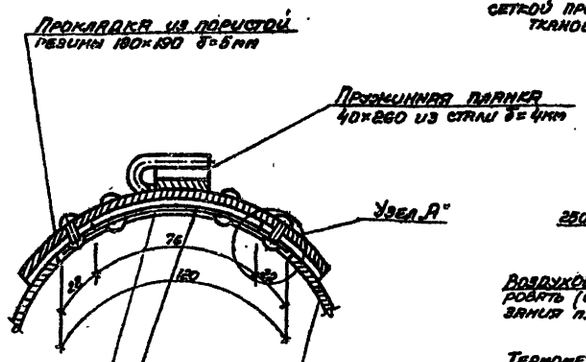

П2

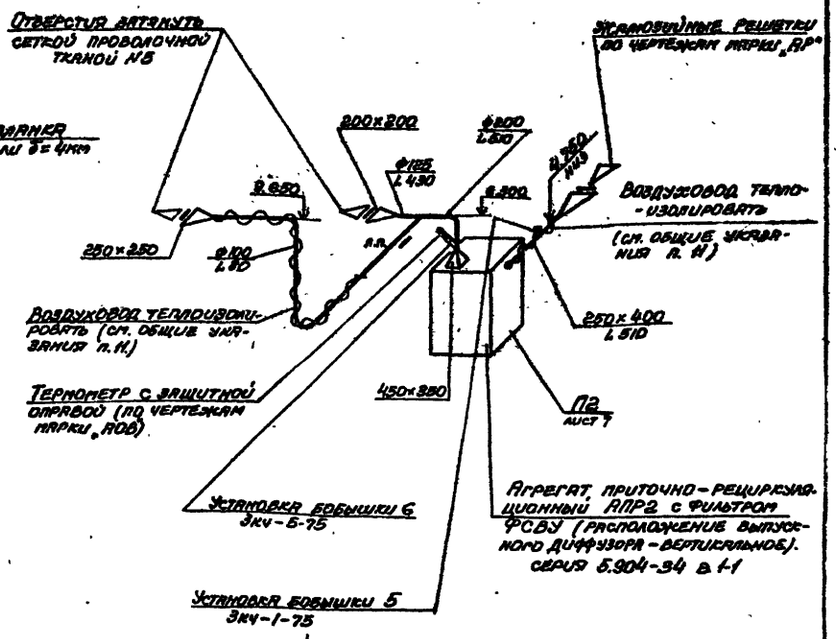

Узел „А"

Деталь скобы

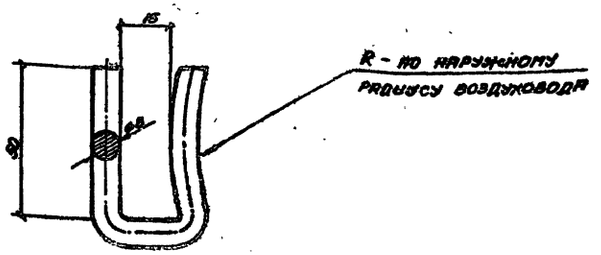

10198/5

				ТП 706-43.89 ОВ			
ГИП	Бриновий			Индивидуальный приточный пункт на один проходной путь для выгрузки заполнителей бетона из полувагонов			
Нач.отд.	Полевщик						
Н.контр.	Соколовский						
Гл.спец.	Цвиньский				Стадия	Лист	Листов
Зав.гр.	Соколовский				Р	9	
Инж.I кат.	Ульев						
Проверил	Соколовский			Чистка для круглых воздуховодов. Эскиз. Схема системы П2.	Харьковский Промстройниипроект		
Разраб.	Гурьев						
Рассмот.	Корнеев						

Привязан:

Инв. №:

25738-05 11

Общие указания.

1. Рабочая документация разработана на основании:
   - технологического задания института Промтрансниипроект г. Москва;
   - архитектурно-строительных чертежей Харьковского Промстройниипроекта;
   - технического проекта, выполненного институтом Харьковский Промстройниипроект;
   - строительных норм и правил СНиП 2.04.01-85
2. Подключение производственного водопровода и производственной канализации механизированного приемного пункта предусматривается к одноименным сетям предприятия, на котором намечено строительство механизированного приемного пункта. Наружные сети обеспечивают всех потребителей расходами и напорами.
3. В зданиях запроектированы следующие сети:
   а) производственный водопровод
   б) производственная канализация (напорная)
4. Производственный водопровод запроектирован для нужд гидрообеспыливания пола пересыпки и влажной уборки пола. Расчетный расход на гидрообеспыливание 0,28 л/сек (4 форсунки по 0,07 л/сек). Потребный напор на вводе 25 м.
5. Гидрообеспыливание работает при пересыпке с ск №1 на ск №2.
   Управление подачей воды - автоматическое с помощью электромагнитных вентилей марки 15кч 888 р СВМ Ду 25 мм.
6. Давление манометра перед форсункой гидрообеспыливания отрегулировать до 2 Ати.
7. Производственная канализация запроектирована для удаления случайных вод из заглубленной части сооружения, для чего предусмотрены лотки и насосная установка с зумпфом. Работа насоса автоматическая в зависимости от уровней воды в приямке. Лотки и приямки смотрите чертежи марки КЖ.
8. Ввод производственного водопровода и выпуск производственной канализации предусматриваются по галереи наклонного конвейера №2 и выполняются при проектировании этой галереи.
9. На зимнее время системы водопровода и канализации необходимо опорожнять.
10. При привязке проекта:
    а) откорректировать направление вводов водопровода и выпусков канализации и определить их отметки;
    б) при наличии в воде производственного водопровода механических примесей более 50 мг/л, на вводе установить сетчатые фильтры.
11. Мероприятия наружного пожаротушения выполняются при привязке проекта.

Ведомость чертежей основного комплекта

Лист	Наименование	Примечание
1	Общие данные	
2	Планы на отм. -5.000; -4.000. Разрез 1-1. Схемы системы В3. Схемы №1; №2	
3	Планы на отм. -5.000; -4.000. Разрез 1-1. Схемы системы В3. Схемы №3; №4.	
4	Установки системы 1КЗН; 2КЗН	
5	Установки системы 3КЗН; 4КЗН	
6	Схемы системы КЗН. Схемы №1÷№4	
7	Эскиз форсунки для гидрообеспыливания с соплом ф 2,5 мм	

Ведомость ссылочных и прилагаемых документов

Обозначение	Наименование	Примечание
Прилагаемые документы		
т.п. 408-43.89 ВК.СО	Спецификация оборудования	
т.п. 408-43.89 ВК.ВМ	Ведомость потребности в материалах	

Основные показатели по чертежам водопровода и канализации

Наименование системы	Потребный напор на вводе	Расчетный расход м³/сут	м³/ч	л/с	при пожаре	Установленная мощность электродвигателя кВт	Примечание
Производственный водопровод	25	6.0	1.0	0,28			
Производственная канализация (напорная)	–		8.0			4,0	Расход дан по производительности насоса

10198/5

Согласовано: гр. Об; Усов; Матошка; Иванов

Согласовано с Промтрансниипроектом г. Москва, телеграмма №236 от 9.08.89г.

Альбом 5

Настоящая часть проекта разработана в соответствии с действующими нормами и правилами, предусматривает мероприятия, обеспечивающие взрывную, взрывопожарную и пожарную безопасность при эксплуатации здания.

Главный инженер проекта /Турянский/

Условные обозначения

Обозначение	Наименование
—✳—	Форсунка гидрообеспыливания
	Манометр
	Вентиль с электромагнитным приводом
—КЗН—	Производственная канализация (напорная)

ГИП	Турянский		
Нач.отд.	Полавнев		
Н.контр.	Кушынина		
Гл.спец.	Ильин		
Зав.гр.	Кушынина		
Инж.I кат.	Давыдова		
Проверил	Кушынина		
Разраб.	Давыдова		
Расчет.	Давыдова		

Привязан:

ТП 408-43.89 ВК

Механизированный приемный пункт на один проходной путь для выгрузки заполнителей бетона из полувагонов

Стадия	Лист	Листов
Р	1	7

Общие данные

ХАРЬКОВСКИЙ ПРОМСТРОЙНИИПРОЕКТ

25738-05 12

Альбом 5

План на отм. -5.000
Схема N1

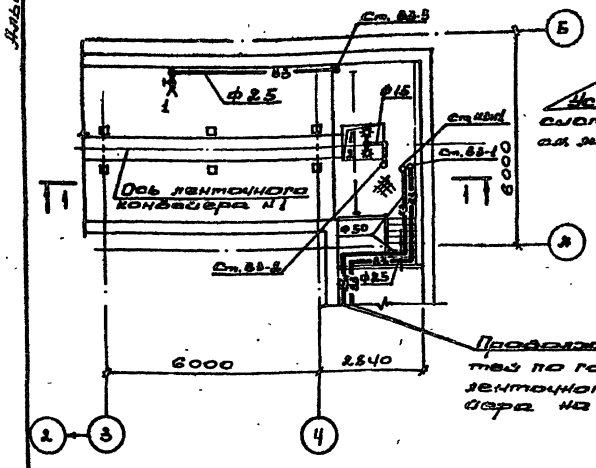

План на отм. -4.000
Схема N1

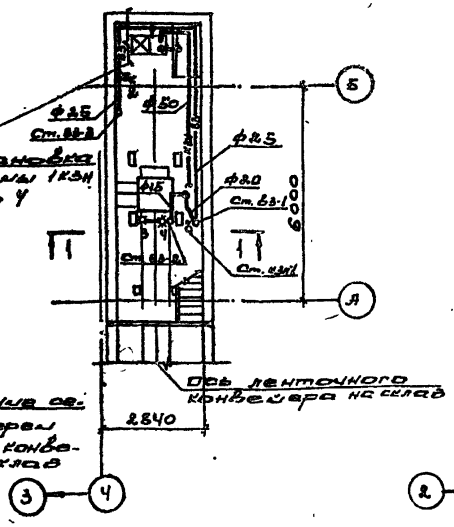

План на отм. -5.000
Схема N2

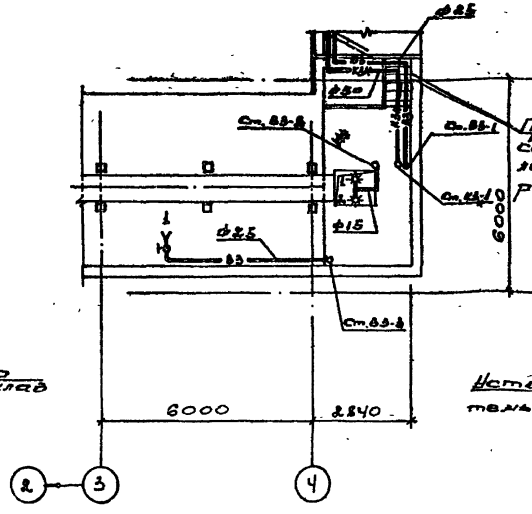

План на отм. -4.000
Схема N2

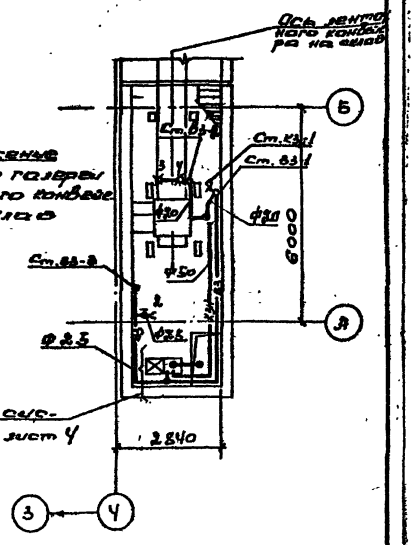

Разрез 1-1
Схема N1

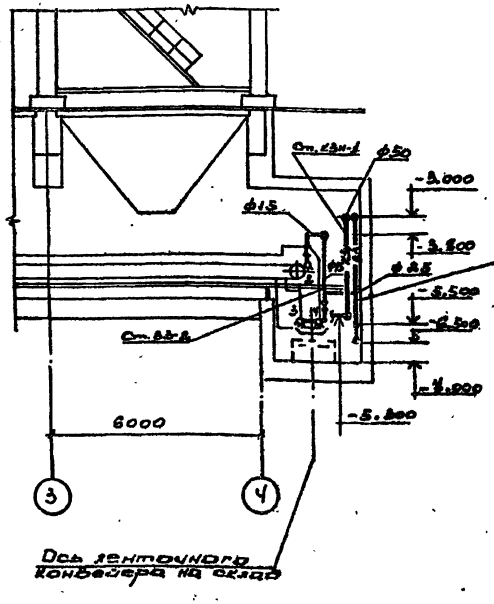

В3
Схема N1

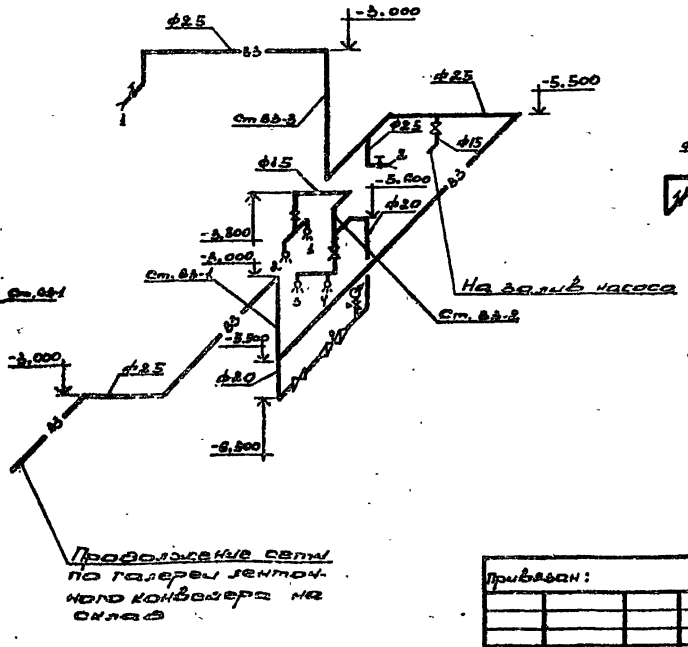

В3
Схема N2

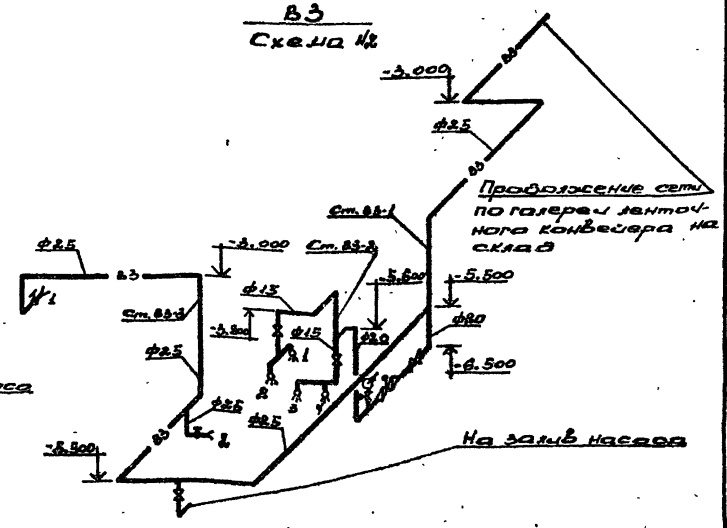

10198/5

Нач. отд.	Поповнев			ТП 408-43.89			ВК
Н. контр.	Кушнинин			Механизированный приемный пункт на один приемный путь для выгрузки заполнителей бетона на полувагоны			
Гл. спец.	Шишкин				Стадия	Лист	Листов
Вед. пр.	Кушнинин				Р	2	
Инж. I кат.	Гальвовский			Планы на отм. -5.000; -4.000 Разрез 1-1. Схемы сетки Схемы N1; N2	ХАРЬКОВСКИЙ ПРОМСТРОЙНИИПРОЕКТ		
Проверил	Кушнинин						
Разраб.	Гальвовский						
Разраб.	Гальвовский						

Привязан:

Инв. N

25738-05 13

План на отм. -5,000
Схема №3

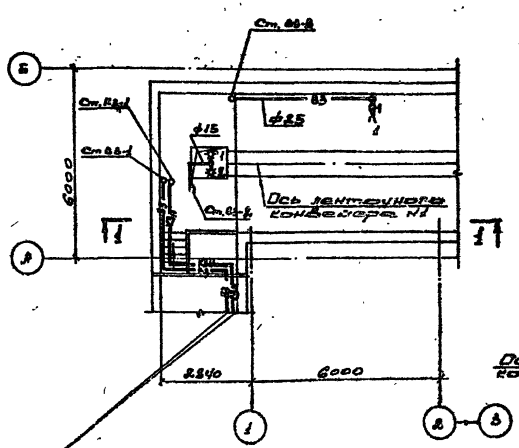

План на отм. -4,000
Схема №3

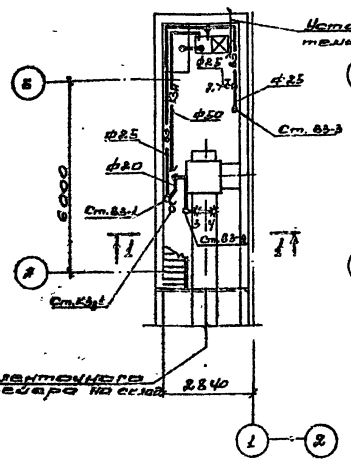

План на отм. -5,000
Схема №4

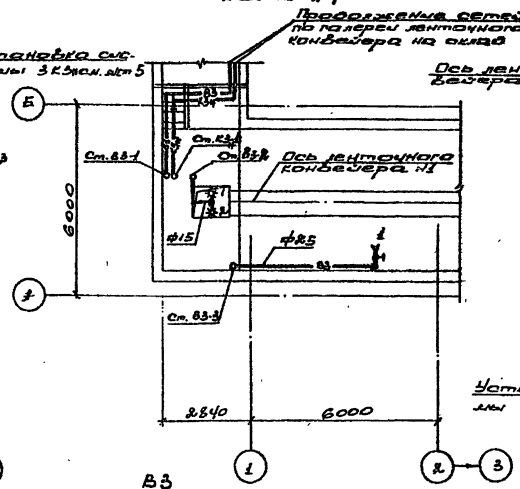

План на отм. -4,000
Схема №4

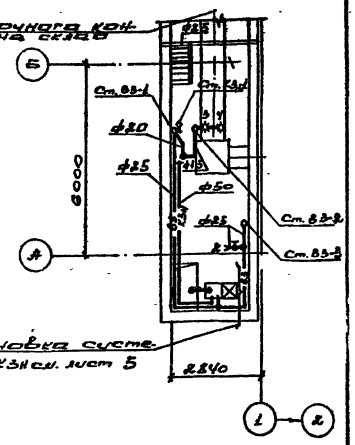

Разрез 1-1
Схема №3

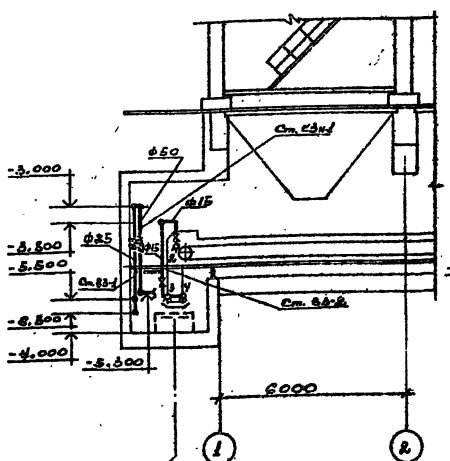

В3
Схема №3

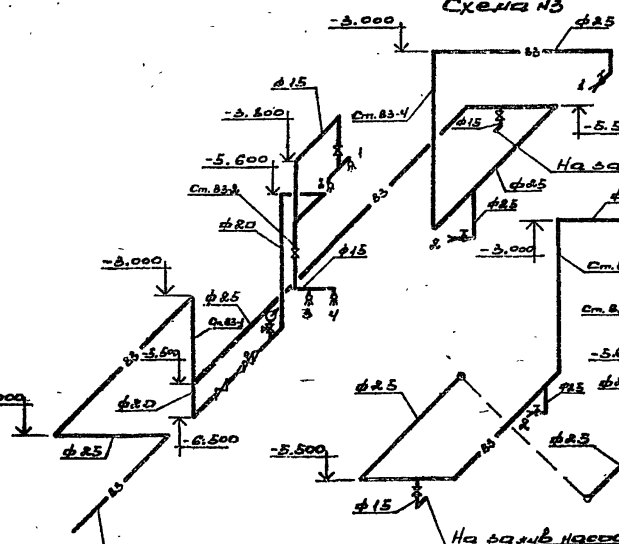

В3
Схема №4

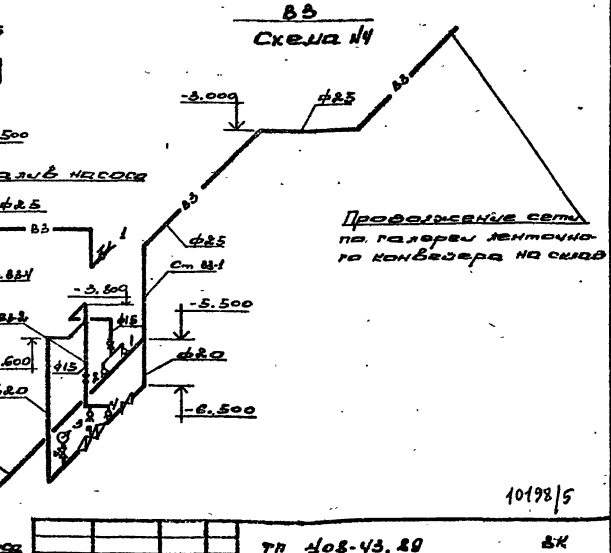

10198/5

Нач. отд.	Поливанов		ТП 4/08-43.89 ВК	
Н. контр.	Кушнирович		Механизированный приемный пункт на один проходной путь для выгрузки заполнителей бетона из полувагонов	
Гл. спец.	Иткин			Стадия / Лист / Листов: Р / 3 /
Зав. гр.	Кушнирович			
Инж. I кат.	Ковальов			
Проверил	Кушнирович		Планы на отм. -5,000; -4,000. Разрез 1-1. Схемы системы. Схемы №3; №4	ХАРЬКОВСКИЙ ПРОМСТРОЙНИПРОЕКТ
Разраб.	Ковальов			
Разраб.	Ковальов			

Привязан:

Инв. №

Инв. № подл. | Подпись и дата | Взам. инв. №

25738-05 14

Альбом 5

Установка системы 1КЗн

План

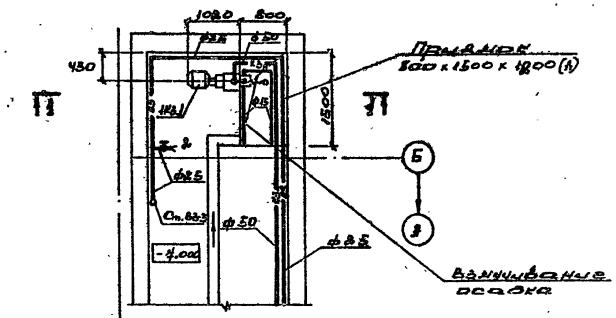

Разрез 1-1

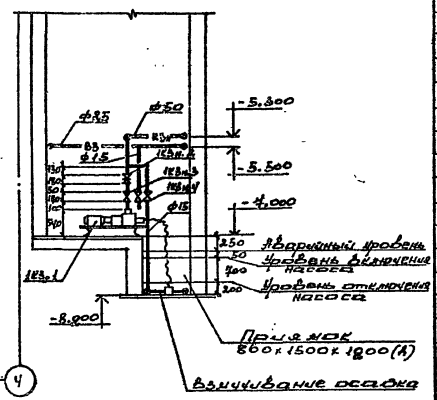

Деталь выпучивания осадка

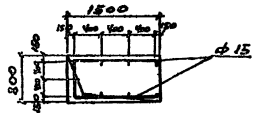

Установка системы 2КЗн

План

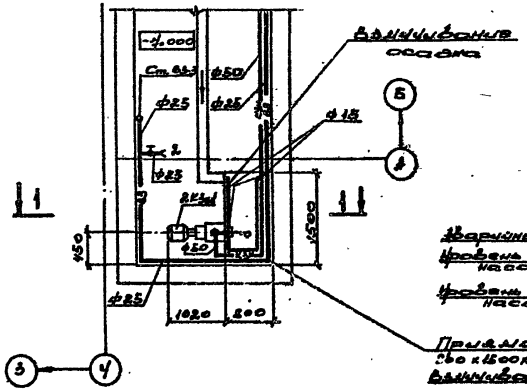

Разрез 1-1

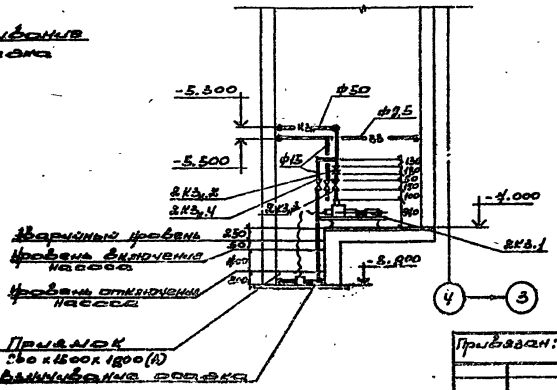

Спецификация установок систем водопровода и канализации

Марка поз.	Обозначение	Наименование	Кол.	Масса ед. кг	Примечание
		1КЗн (схема №1)			
1КЗн.1	Кусинский машиностроительный завод	Насос центробежный НЦС-3 Q=3м³/час, H=21.4м с электродвигателем 4А100S2 N=4кВт, n=3000об/мин	2	150	
1КЗн.2	Селиповатинский арматурный	Задвижка клиновая с невыдвижным шпинделем 30ч4нрж ф50	1	23.1	
1КЗн.3	П.О. „Кролевецпромарматура"	Клапан обратный поворотный фланцевый 19ч21р ф50	1	9.13	
1КЗн.4	П.О. „Кролевецпромарматура"	Вентиль запорный муфтовый 15ч41бр ф15	1	0.4	
		2КЗн (схема №2)			
2КЗн.1	Кусинский машиностроительный завод	Насос центробежный НЦС-3 Q=3м³/час, H=21.4м с электродвигателем 4А100S2 N=4кВт, n=3000об/мин	2	150	
2КЗн.2	Селиповатинский арматурный	Задвижка клиновая с невыдвижным шпинделем 30ч4нрж ф50	1	23.1	
2КЗн.3	П.О. „Кролевецпромарматура"	Клапан обратный поворотный фланцевый 19ч21р ф50	1	9.13	
2КЗн.4	П.О. „Кролевецпромарматура"	Вентиль запорный муфтовый 15ч41бр ф15	1	0.4	

10198/5

Привязан:

Нач. отд.	Полывяный		ТП 408-43.89 ВК
Н. контр.	Кущынный		Механизированный приямок для выгрузки из подземного резервуара
Гл. спец.	Иткин		Стадия Р, Лист 4, Листов
Зав. гр.	Кущынный		
Инж. I кат.	Лабыко		
Проверил	Кущынный		Установки системы 1КЗн, 2КЗн
Нач. гр.	Лабыко		ХАРЬКОВСКИЙ ПРОМСТРОЙНИИПРОЕКТ
Рабочий	Лабыко		

25738-05 15

Альбом 5

Установка системы 3КЗН

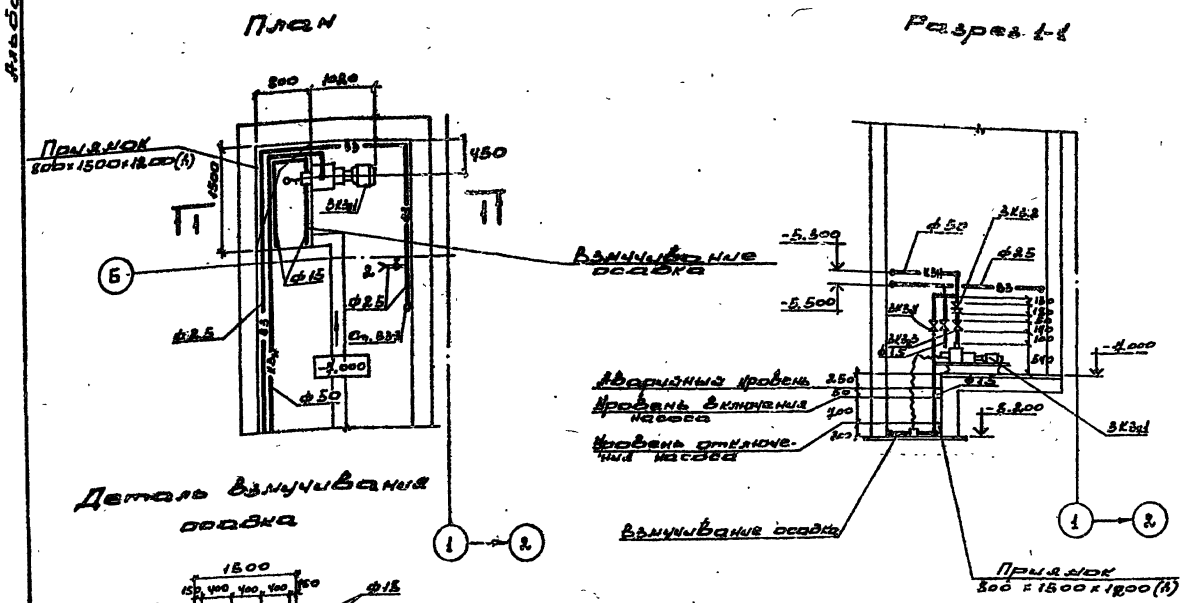

Установка системы 4КЗН

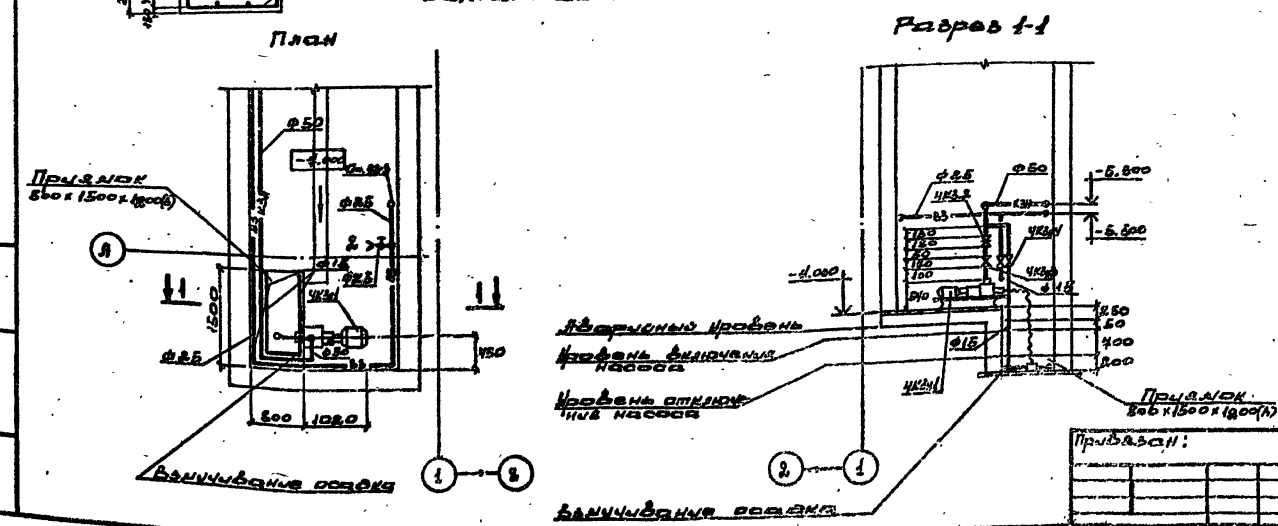

Спецификация установок систем водопровода и канализации.

Марка поз.	Обозначение	Наименование	Кол.	Масса ед., кг	Примечание
		3КЗН (схема №3)			
3КЗН.1	Кусинский машиностроительный завод	Насос центробежный НЦС-3 Q=3м³/час, H=21.4м с электродвигателем 4А100S2 N=4квт, n=3000об/мин	2	150	
3КЗН.2	Сельпалатинский арматурный	Задвижка клиновая с невыдвижным штинделем 30ч4нж ф50	1	23.1	
3КЗН.3	П.О. „Кролевецпромарматура"	Клапан обратный поворотный фланцевый 19ч21р ф50	1	9.18	
3КЗН.4	П.О. „Кролевецпромарматура"	Вентиль запорный цифтовый 15кч18р2 ф15	1	0.4	
		4КЗН (схема №4)			
4КЗН.1	Кусинский машиностроительный завод	Насос центробежный НЦС-3 Q=3м³/час, H=21.4м с электродвигателем 4А100S2 N=4квт, n=3000об/мин	2	150	
4КЗН.2	Сельпалатинский арматурный	Задвижка клиновая с невыдвижным штинделем 30ч4нж ф50	1	23.1	
4КЗН.3	П.О. „Кролевецпромарматура"	Клапан обратный поворотный фланцевый 19ч21р ф50	1	9.18	
4КЗН.4	П.О. „Кролевецпромарматура"	Вентиль запорный цифтовый 15кч18р2 ф15	1	0.4	

10198/5

Привязан:

Нач.отд.	Полонский		
Н.контр.	Кузьмина		
Гл.спец.	Ситкин		
Зав.гр.	Кузьмина		
Инж.I кат.	Давыдова		
Проверил	Кузьмина		
Разраб.	Давыдова		
Рассмотр.	Давыдова		

ТП 408-43.89 ВК

Механизированный приемный бункер на один прокладной путь для выгрузки заполнителей бетона из полувагонов

Стадия	Лист	Листов
Р	5	

Установки системы 3КЗН 4КЗН

ХАРЬКОВСКИЙ ПРОМСТРОЙНИИПРОЕКТ

Инв. № подл. | Подпись и дата | Взам. инв. №

Альбом 5

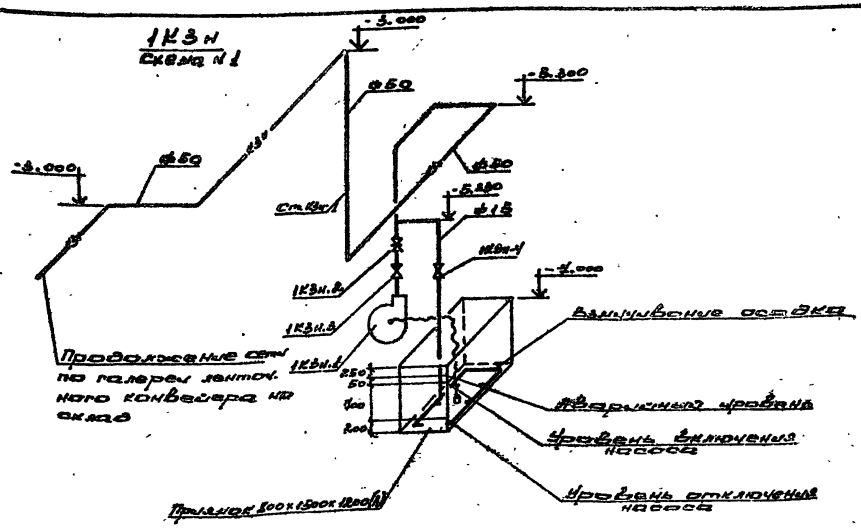

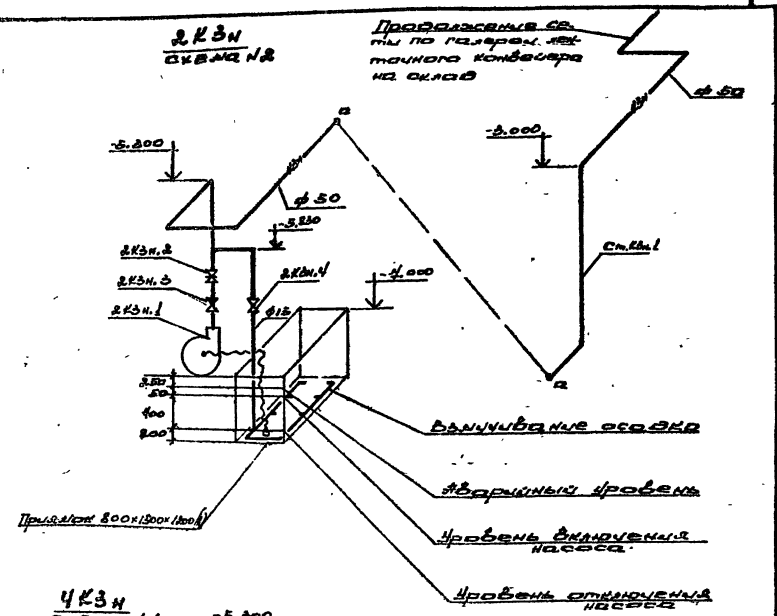

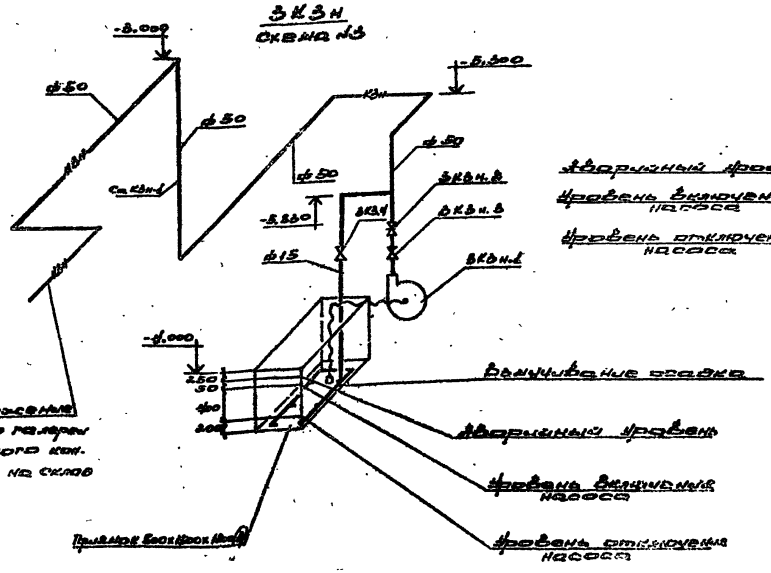

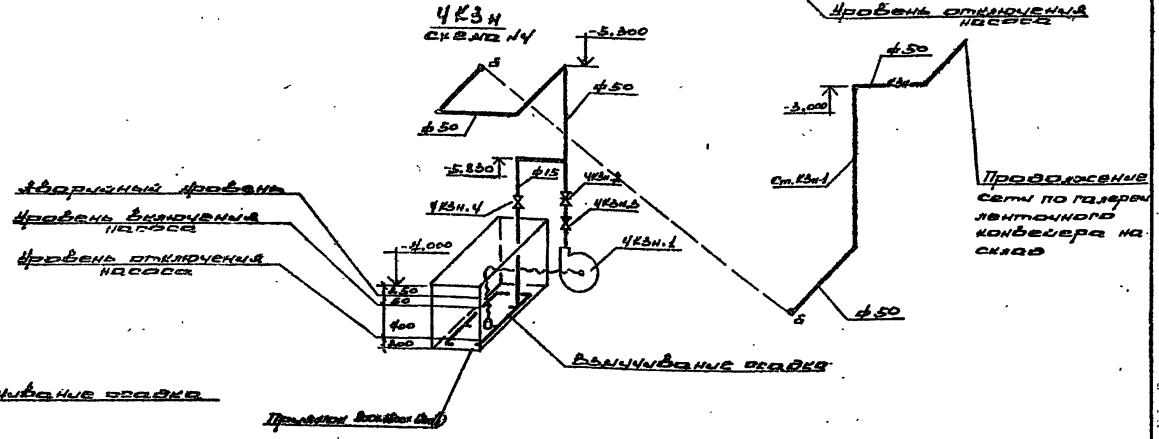

10198/5

Нач.отд.	Поливанов		ТП 408-43.89 ВК		
Н.контр.	Кузьмин		Унифицированные приямки, пункт на один трубопровод при ВК скважины, напорные сетки на полигонах		
Гл.спец.	Шмелин			Стадия	Лист	Листов
Зав.пр.	Кузьмин			Р	6	
Инж.рев.	Поливанов					
Проверил	Кузьмин		Схемы системы КВн. Схемы №1÷№4	ХАРЬКОВСКИЙ ПРОМСТРОЙНИИПРОЕКТ		
Разработал	Поливанов					
Рассчитал	Поливанов					

Привязан:

Инв. №

25738-05 17

Альбом 5

1-1

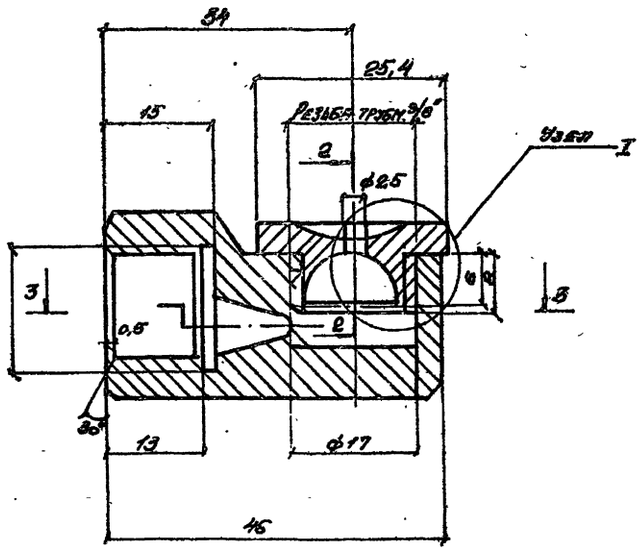

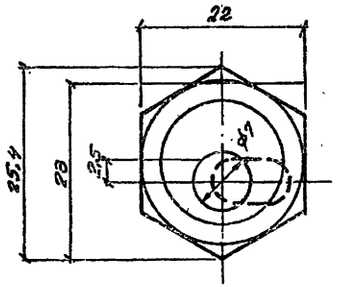

2-2

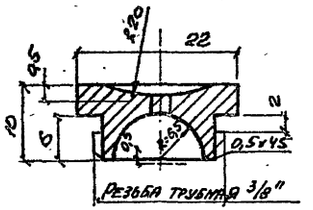

Узел 1

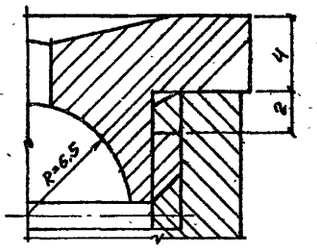

Примечание

1. Материал форсунки – латунь Л-62, масса – 0,15 кг.

План

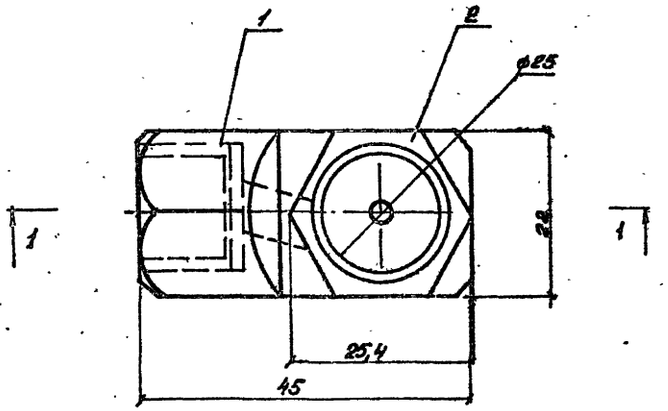

3-3

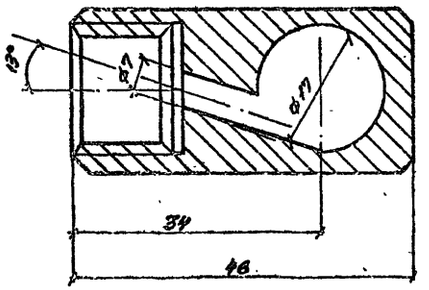

10198/5

Инв. № подл.	Подпись и дата	Взам. инв. №					