МАЛЫЕ АРХИТЕКТУРНЫЕ ФОРМЫ

ТИПОВЫЕ ПРОЕКТЫ

СЕРИЯ 320-29

ПИТЬЕВЫЕ ФОНТАНЧИКИ

СОСТАВ ПРОЕКТА:

АЛЬБОМ I. АРХИТЕКТУРНО-СТРОИТЕЛЬНАЯ ЧАСТЬ
АЛЬБОМ II. СМЕТЫ

РАЗРАБОТАН ЦНИИП
ПО ГРАДОСТРОИТЕЛЬСТВУ

ВВЕДЕН В ДЕЙСТВИЕ ПРИКАЗОМ
ПО ИНСТИТУТУ N276 от 14/X-68 г.

ЦЕНТРАЛЬНЫЙ ИНСТИТУТ ТИПОВЫХ ПРОЕКТОВ
МОСКВА 1968

Госстрой СССР
ЦЕНТРАЛЬНЫЙ ИНСТИТУТ ТИПОВОГО ПРОЕКТИРОВАНИЯ
Свердловский филиал.
620062, г.Свердловск-62, ул.Чебышева, 4
Заказ № 4729 Инв.№ 9458-01 тираж 100
Сдано в печать _____ 1981г цена 1-60

Содержание

Наименование чертежей	№№ листов	№№ страниц
Содержание	лист 1	2
Пояснительная записка	лист 2	3
Питьевой фонтанчик тип I. Фасад. План. Разрез 1-1 и сечение а-а.	АС-1	4
Питьевой фонтанчик тип II. Фасад. План, Разрез 1-1 и сечение а-а.	АС-2	5
Питьевой фонтанчик тип III. Фасад. План. Разрез 1-1 и сечение а-а.	АС-3	6
Питьевые фонтанчики. Конструкция стоек ст-1 и ст-2.	АС-4	7
Питьевые фонтанчики. Конструкция стойки ст-3, марки м-4	АС-5	8
Питьевые фонтанчики. Конструкция чаш ч-1, ч-2, ч-3. Спецификация арматуры.	АС-6	9
Питьевые фонтанчики Конструкция фундамента ф-1. Спецификация арматуры.	АС-7	10
Шаблоны чаш питьевых фонтанчиков.	АС-8	11
Питьевые фонтанчики типы I, II, III. Водопровод. Канализация.	ВК-1	12
Питьевой фонтанчик тип IV. Фасады, План Монтажная схема.	АС-9	13
Питьевой фонтанчик тип V. Фасады. План. Монтажная схема.	АС-10	14
Питьевой фонтанчик тип VI. Фасады. План Монтажная схема.	АС-11	15
Питьевые фонтанчики типы IV, V, VI. Фундамент Б-1. Стойки Б-2, Б-3 и Б-4.	АС-12	16
Питьевые фонтанчики типы IV, V, VI. Чаши Б-5 и Б-6. Закладная деталь м-8	АС-13	17
Питьевой фонтанчик тип IV. Разрез II-II. Шаблоны „А", „Б", „В".	АС-14	18
Питьевой фонтанчик тип V. Разрез II-II. Шаблоны „А", „Б", „В".	АС-15	19
Питьевой фонтанчик тип VI Разрез II-II. Шаблоны „А", „Б", „В"	АС-16	20
Питьевые фонтанчики типы IV, V, VI. Водопровод и канализация. Конструкция марок м-1 по м-7	ВК-2	21

Зам. гл. инж.	Ермаков	Проверил	Кузнецова
Рук. маст.	Лукьян	Копировал	Корчкова
Гл. арх. пр.	Овчинников		
Гл. инж. пр.	Ланцер		
Рук. гр. инж.	Константиновский		

ЦНИИП Градостроительства г. Москва

Питьевые фонтанчики	Содержание	Типовые проекты серия 320-29	Альбом I	Лист 1	1968

Рабочие чертежи питьевых фонтанчиков разработаны на основании проектных заданий, утвержденных секциями градостроительства и общественных зданий и сооружений научно-технического совета Государственного комитета по гражданскому строительству и архитектуре при Госстрое СССР /протокол №7 от 18 июня 1965г./ и сводного заключения Управлений планировки и застройки городов и строительства общественных зданий и сооружений за № 1-168 от 7 марта 1968г.
Проект согласован Главным Санитарно-эпидемиологическим Управлением Минздрава СССР.

Архитектурно-строительная часть.

Питьевые фонтанчики предназначены для установки на территории жилых районов — у общественных и торговых центров, на площадках отдыха, игр и т.п.
Фонтанчики запроектированы сборными из железобетонных изделий заводского изготовления.
Чаши и стойки выполняются из бетона на белом цементе с мраморной крошкой и применением красящего пигмента с последующей полировкой или обработкой под мелкую бучарду.
Линейный декоративный рисунок на поверхности фонтанчиков типов IV и VI — контррельефный.
В случае обработки фонтанчиков мелкой бучардой под естественный камень, возможно отказаться от рисунка и оставить их гладкими с добавлением в бетон слюды.
Внутренние поверхности чаш шпаклюются и покрываются бесцветным лаком на основе эпоксидных смол или водостойким покрытием на акридно-стирольной основе.
Бетонировать в металлической опалубке, форма которой должна точно соответствовать шаблонам проекта.

Сантехника.

Качество воды должно удовлетворять требованиям ГОСТа 2874-54 „Вода питьевая".
При выборе мест для установки фонтанчиков необходимо решать вопрос об отводе воды от них.

Водопровод.

Подводка воды осуществляется по стальной оцинкованной трубе, уложенной в грунте с уклоном 0,002 в сторону колодца.
В колодце устанавливается вентиль и спускной тройник с пробкой для опорожнения трубы после хлорирования перед начальным пуском и опорожнения во время прекращения эксплуатации.
В днище чаши фонтанчика на стояк навинчивается латунная насадка.
Конец латунной насадки должен возвышаться над краем чаши на 50мм, дабы исключить возможность загрязнения водопроводной сети в случае подпора канализации, к которой подключен фонтанчик.

Канализация.

Для отвода воды из чаши на дне последней устанавливается дырчатая латунная муфта, навернутая на верхнюю часть стояка отводной трубы.
Из стояка по чугунным трубам вода стекает к колодцу с гидравлическим затвором, устанавливаемому вблизи фонтанчика.
От этого колодца вода может быть сброшена в ближайший колодец канализации, либо отведена и выпущена в пониженное место рельефа. Место сброса воды определяется при привязке проекта и должно быть согласовано с органами санитарной службы.
При привязке проекта необходимо соблюдать следующее условие:
отметка врезки подающей трубы в отводящую для фонтанчиков типов I, II, и III; и уровень чаши для типов IV, V и VI должны быть выше отметки люка ближайшего колодца канализационной сети.

Альбом разработан мастерской №5
ЦНИИП Градостроительства

Руков. мастерской /Луцкий Г.К./
Гл. архитектор проекта /Овчинников А.И./
Гл. инженер проекта /Данков И.В./
Гл. инженер проекта /Данциг М.Б./

Зам. гл. инж.	Ермаков	Проверил	Кузнецова		
Рук. мастер.	Луцкий				
Гл. арх. пр.	Овчинников	Копировал	Крючкова		
Гл. инж. пр.	Данциг				
Рук. гр. инж.	Крастошевск				

ЦНИИП Градостроительства г. Москва.

Питьевые фонтанчики.	Пояснительная записка.	Типовые проекты серия 320-29	Альбом I	Лист 2	1968г.

Фасад
М 1:6

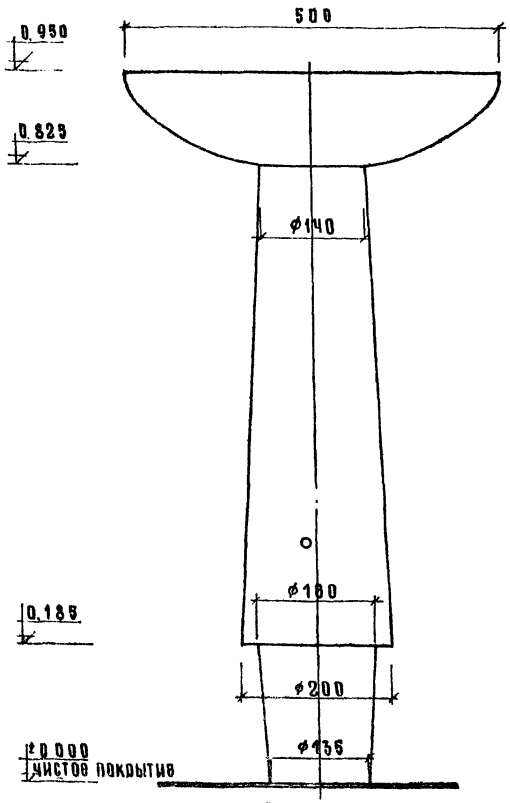

План

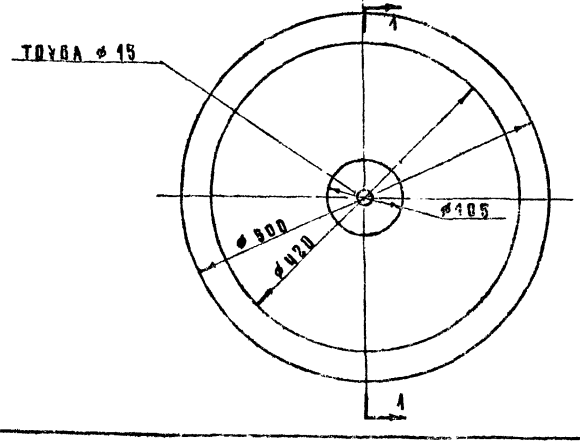

Разрез 1-1
М 1:5

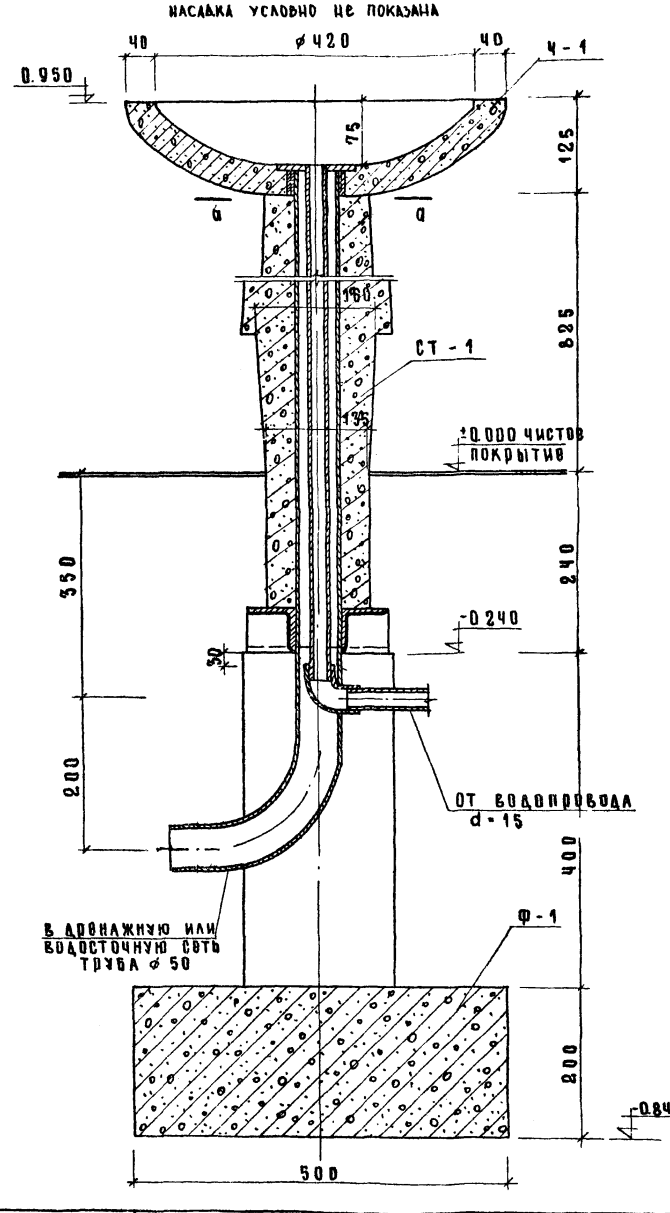

Сечение а-а

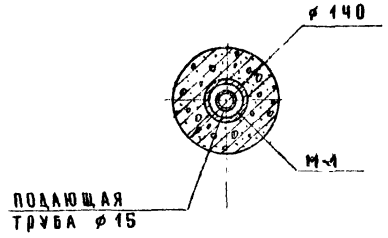

Характеристика изделия.			
наименование и марка изделия	расход материала		вес изделия кг
	бетон м³	металл кг	
Чаша Ч-1	0.011	0.81	27.5
Стойка СТ-1	0.0176	9.21	53.21
Фундамент Ф-1	0.07	5.4	175

Примечания

1. Конструкцию чаши Ч-1 см. на листе АС-6
2. Конструкцию стойки СТ-1 см. на листе АС-4
3. Конструкцию фундамента Ф-1 см. на листе АС-7
4. Шаблон чаши Ч-1 см. на листе АС-9
5. Детали разводки труб водопровода и канализации см. на листе ВК-1.
6. Чашу и стойку питьевого фонтанчика изготовлять на белом цементе с добавлением мраморной крошки и красящего пигмента.
7. Обработка-полировка или мелкая бучарда
8. Сварку производить электродом марки Э-42.

Питьевые фонтанчики	Питьевой фонтанчик тип I. Фасад. План. Разрез 1-1 и сечение а-а	Типовые проекты серия 320-29	Альбом I	Лист АС-1	1968г.

ЦНИИП градостроительства г. Москва

Гл. инж. проекта Ланко Б. Гл. арх. проекта Ивченко Рук. мастер Лучкин Гл. арх. ТПУ Ивченко Гл. инж. ТПУ Ланко Б. Гл. инж. Ф. Ф. Ковалева

Гл. арх. Ф. Ф. Ковалева Ст. техн. Ф. Ф. Ковалева Техник Ф. Ф. Ковалева Чертежник Ф. Ф. Ковалева

ФАСАД
М 1:5

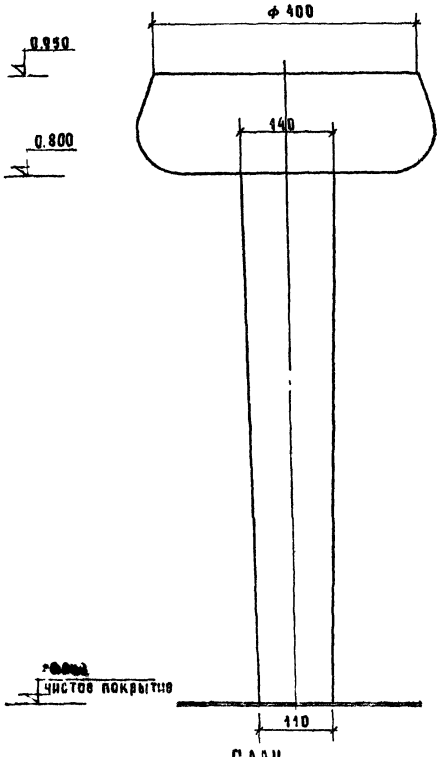

ПЛАН

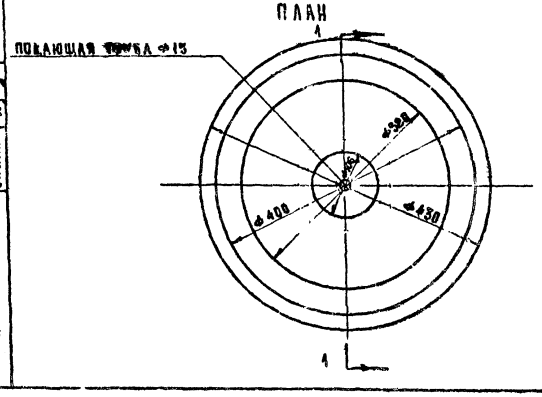

РАЗРЕЗ 1-1 М1:5
НАСАДКА УСЛОВНО НЕ ПОКАЗАНА

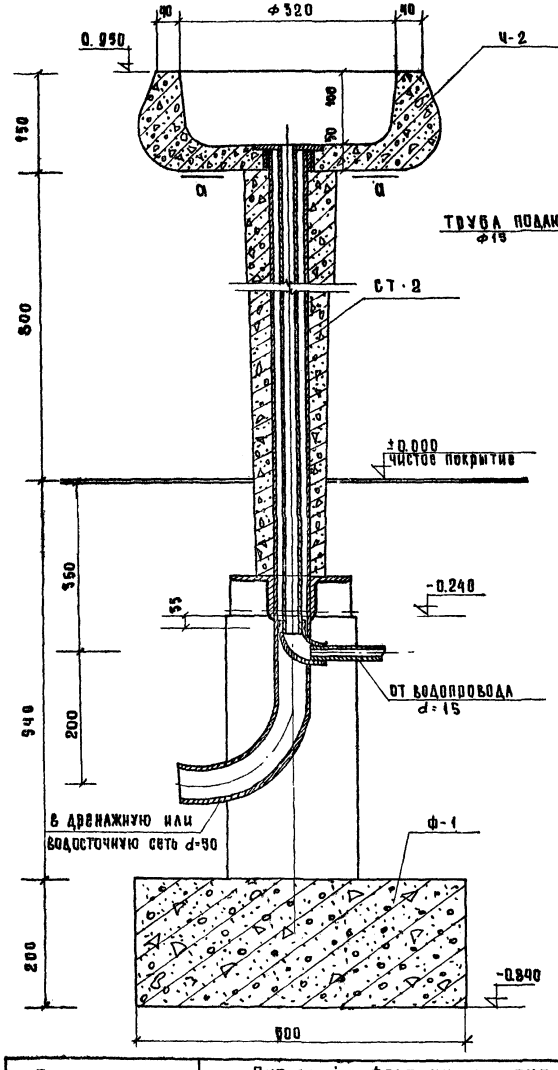

СЕЧЕНИЕ а-а
М 1:5

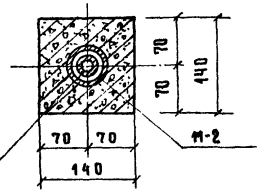

Характеристика изделия

Наименов. и марка изделия	Расход материала		Вес изделия кг
	бетон $м^3$	металл кг	
Чаша Ч-2	0.0135	0.32	34.0
Стойка СТ-2	0.0088	9.11	31.11
Фундамент Ф-1	0.07	5.4	175.0

Примечания

1. Конструкцию чаши Ч-2 см. на листе АС-8
2. Конструкцию стойки СТ-2 см. на листе АС-4
3. Конструкцию фундамента Ф-1 см. на листе АС-7
4. Шаблоны чаши Ч-2 см. на листе АС-8
5. Деталь разводки труб водопровода и канализации см на листе ВК-1
6. Чашу и стойку питьевого фонтанчика изготовлять на белом цементе с добавлением мраморной крошки и красящего пигмента
7. Обработка-полировка или мелкая бучарда
8. Сварку производить электродом Э-42.

Питьевые фонтанчики	Питьевой фонтанчик тип II. Фасад. План. Разрез 1-1 и сечение а-а	Типовые проекты серия 320-29	Альбом I	Лист АС-2	1968г.

ЦНИИП Градостроительства г. Москва

Зам. дир. Кормев; Рук. мастер. Чижов; Гл. арх. пр. Дымшиков; Гл. инж. пр. Данков; Ст. инж. Черноусова

Исполнили: Митина, Иванова; Конструктор; Пров. арх. Ст. Ткач; Пров. Копиров; Проверил

Инструктивно

Согласовано

Фасад
М 1:5

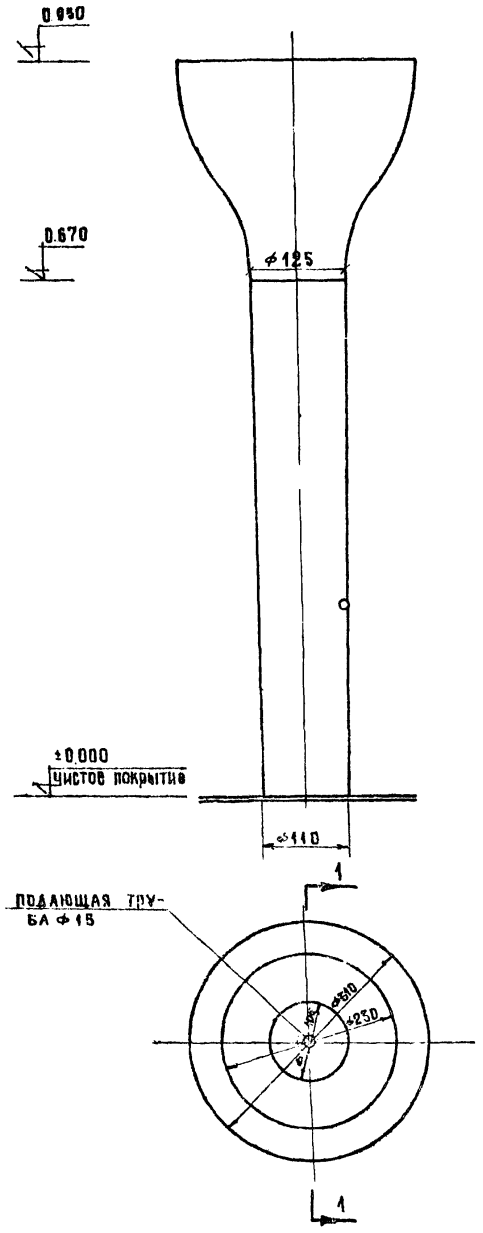

Разрез 1-1 М1:5
насадка условно не показана

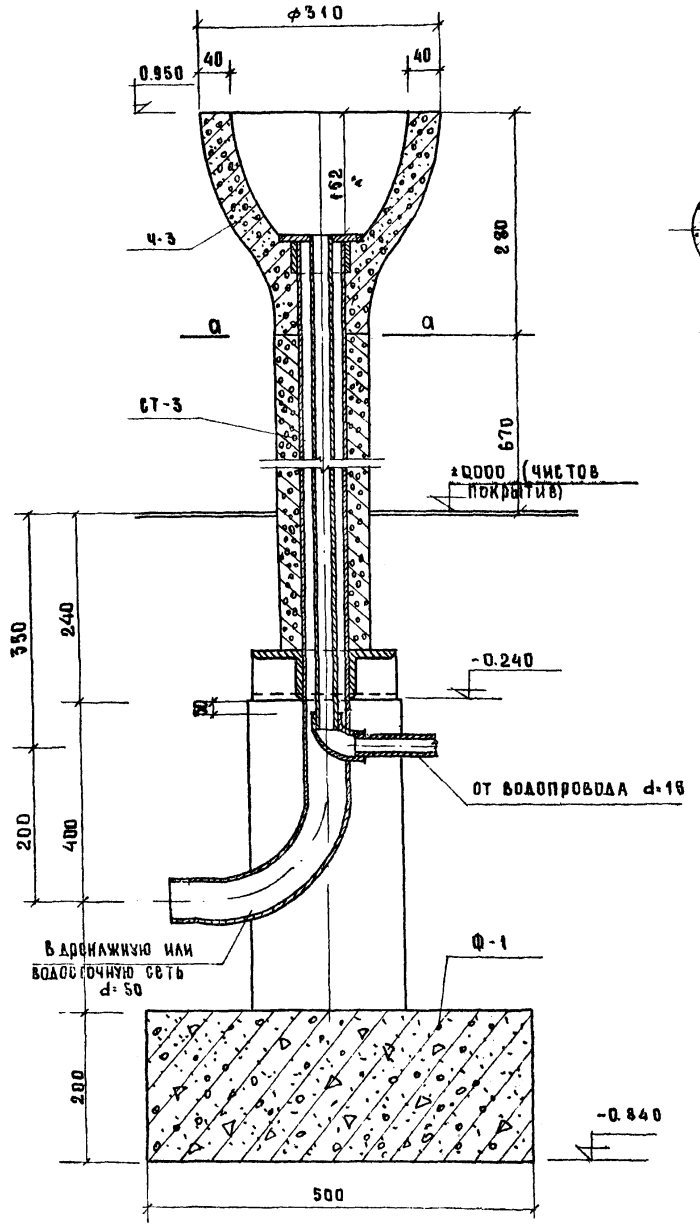

Сечение а-а
М 1:5

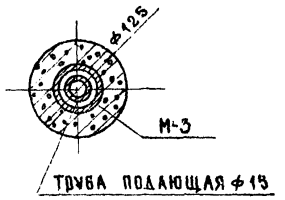

Характеристика изделия			
наименов. и марка изделия	Расход материала		Вес изделия кг
	бетон $м^3$	металл кг	
Чаша ч-3	0.0083	0.67	15.8
Стойка ст-3	0.0066	6.9	25.6
Фундамент ф-1	0.07	5.4	17.5

Примечания:

1. Конструкцию чаши ч-3 см. на листе АС-8
2. Конструкцию стойки ст-3 см. на листе АС-6
3. Конструкцию фундамента ф-1 см. на листе АС-7
4. Шаблон чаши ч-3 см. на листе АС-8
5. Детали разводки труб водопровода и канализации см на листе ВК-1
6. Чашу и стойку питьевого фонтанчика изготовлять на белом цементе с добавлением мраморной крошки и красящего пигмента.
7. Обработка - полировка или мелкая бучарда.
8. Сварку производить электродом Э-42.

Питьевые фонтанчики	Питьевой фонтанчик тип III Фасад. План. Разрез 1-1 и сечение а-а	Типовые проекты серия 320-29	Альбом I	Лист АС-3	1968

ЦНИИП Градостроительства г. Москва

Инженер пр. Ермаков; Рук. маст. Митина; Гл. арх. проект. Иванова; Гл. инж. проекта Крылова; Гл. арх. Якобсон; Рук. гр. Грицкий; Гл. инж. Данков; Ст. инж. Черноусова; Нач. арх. Якобсон; Ст. техник Митина; Копиров. Иванова; Проверил Крылова

Стойка СТ-1
М 1:5

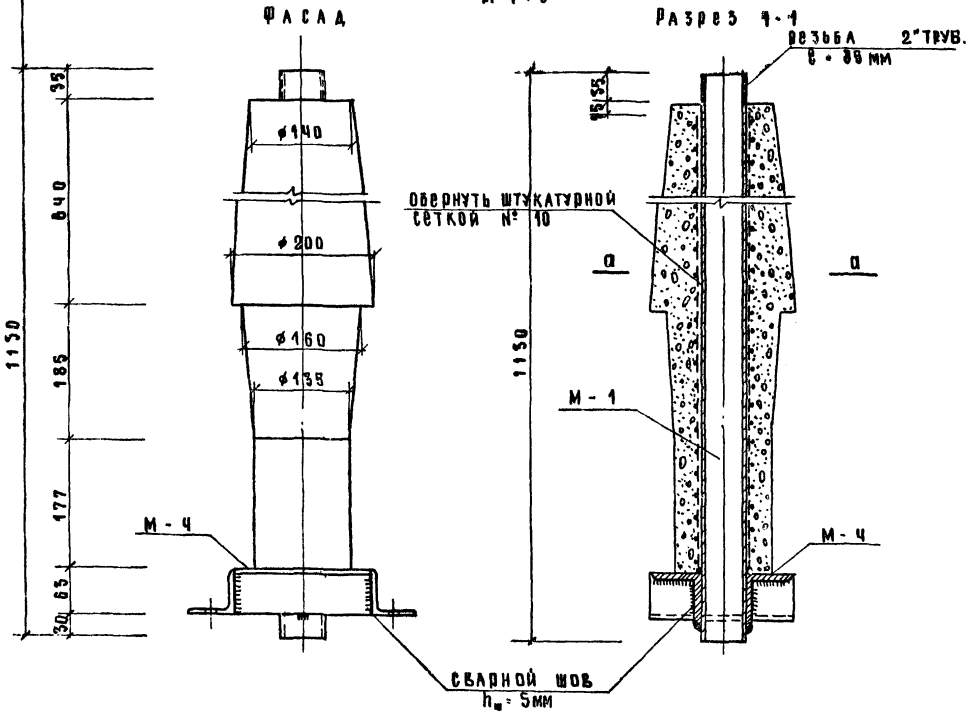

Стойка СТ-2
М 1:5

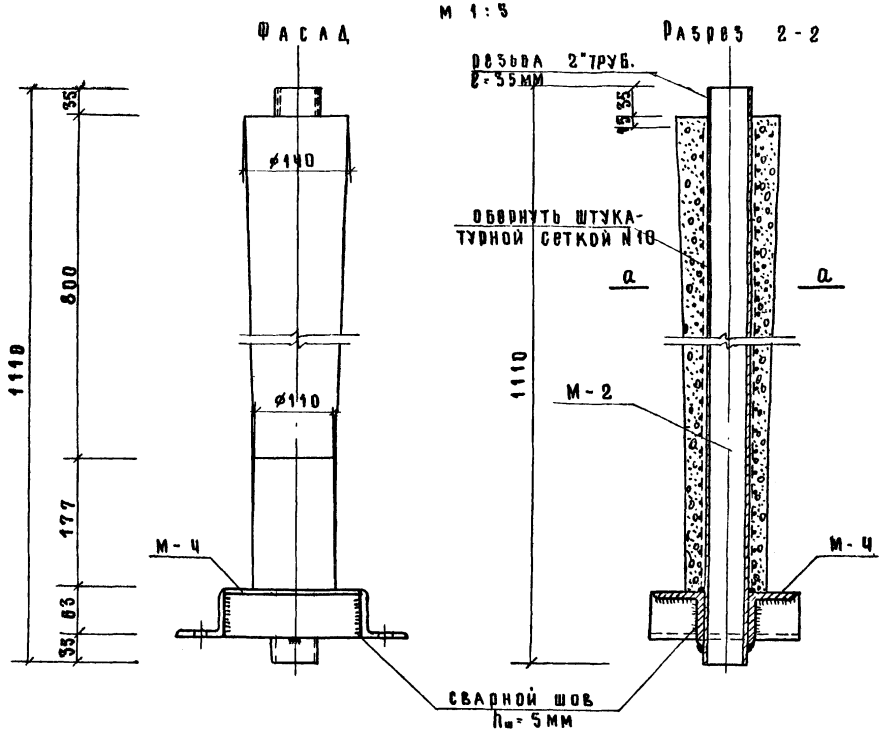

План

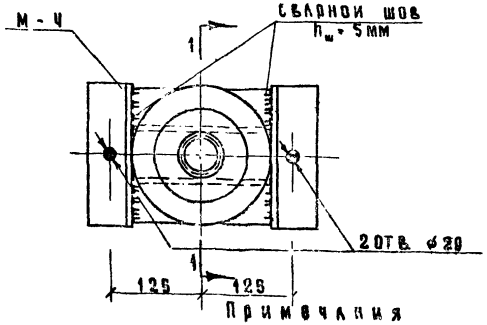

Сечение а-а

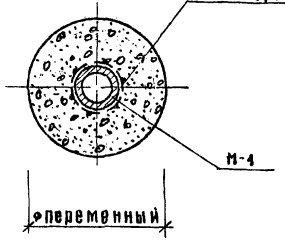

Сечение а-а

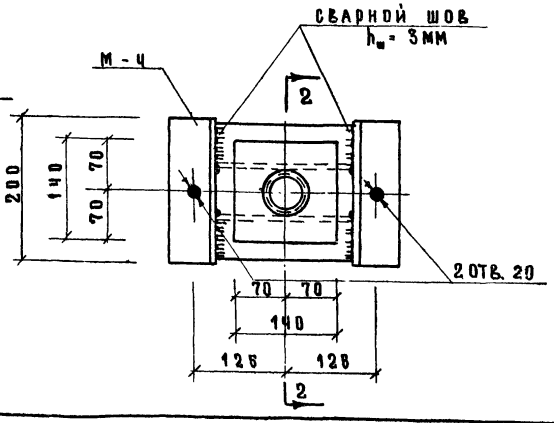

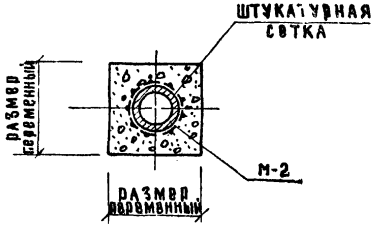

Примечания

Общее примечание, стойки СТ-5, марки М-1, М-2, М-4 и спецификацию см. на листе АС-5

Питьевые фонтанчики	Питьевые фонтанчики. Конструкция. стоек СТ-1 и СТ-2	Типовые проекты серия 320-29	Альбом I	Лист АС-4	1988

ЦНИИП градостроительства г. Москва

Гл. инж. проекта Митина; Нач. отдела Кулаков; Гл. спец. Шилевнок; Гл. инж. проекта Копиров; Рук. мастер Чучкий; Гл. арх. проекта Пачинина; Гл. инж. проекта Данков; Ст. инженер Корнилова

Стойка СТ-1
М 1:5

Фасад

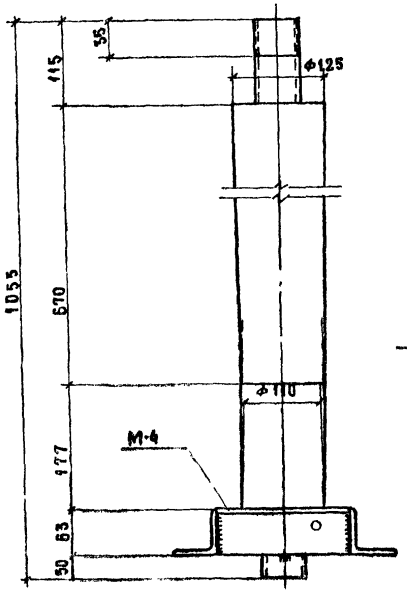

Разрез 1-1

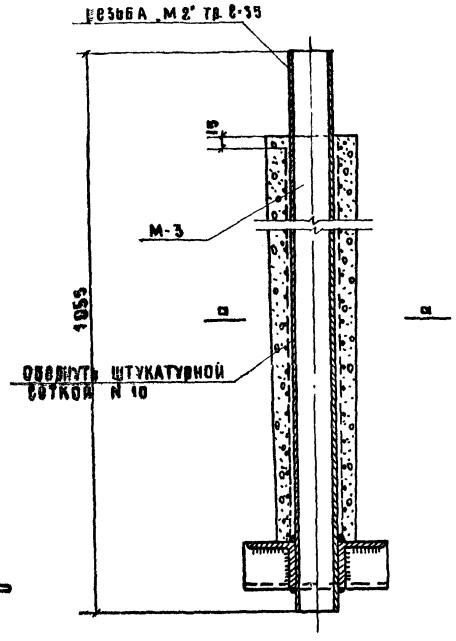

Марка М-4
М 1:5

План

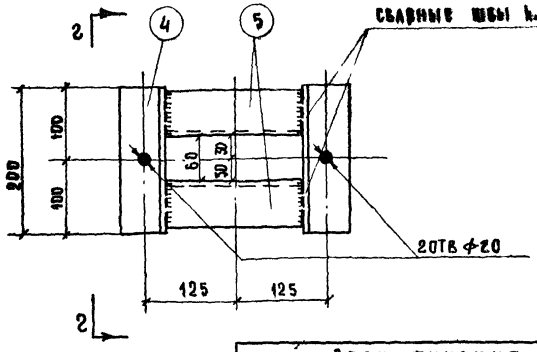

По 2-2

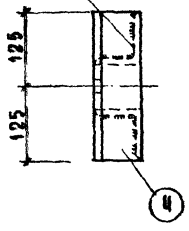

Спецификация металла

Марка	N N поз	Сечение мм	Длина в мм	Кол. шт. т.	Кол. шт. н.	Общ. в м	Вес кг 1 поз	Вес кг общ.	Вес кг 1 марки	Примечан
М-1	1	труба Ф50 усл пр	1130	1	-	1.13	5.47	5.47	5.47	ГОСТ 3262-62
М-2	2	труба Ф50 усл пр	1110	1	-	1.11	5.37	5.37	5.37	—"—
М-3	3	труба Ф50 усл пр	1055	1	-	1.06	5.16	5.16	5.16	—"—
М-4	4	∠ 63 × 5	200	2	-	0.4	0.96	1.92	3.74	ГОСТ 8509-57
	5	∠ 63 × 5	190	2	-	0.38	0.91	1.82		—"—

План

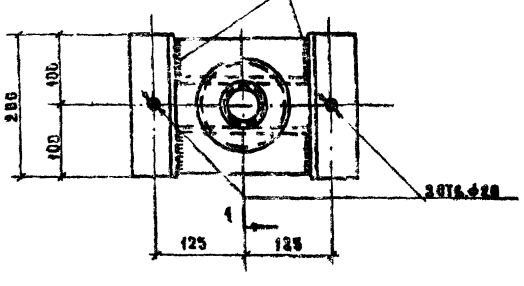

Сечение а-а

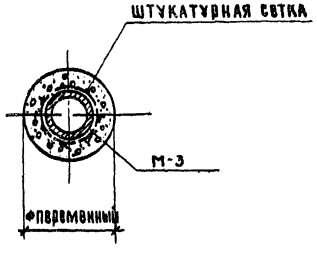

Выборка отправочных марок

Наим изд.	N N поз.	Наименование марки	Кол-во шт.	Вес кг 1 шт.	Вес кг общ.	Вес кг на стойки
СТ-1	1	М-1	1	5.47	5.47	9.21
	2	М-4	1	3.74	3.74	
СТ-2	3	М-2	1	5.37	5.37	9.11
	4	М-4	1	3.74	3.74	
СТ-3	5	М-3	1	5.16	5.16	8.90
	6	М-4	1	3.74	3.74	

Примечания:

1. Стойки СТ-1, СТ-2, СТ-3, запроектированы из бетона марки 300 с морозостойкостью 50.
2. Сварку производить электродом марки Э-42
3. Стойки СТ-1 и СТ-2 см. на листе АС-4

Питьевые фонтанчики	Питьевые фонтанчики Конструкция стойки СТ-3, марки М-4	Типовые проекты серия 320-29	Альбом I	Лист АС-5	1968

ЦНИИП Градостроительства г. Москва

Гл. инж. проекта Митина; Рук. мастер. Иванова; Гл. арх. пр. Корнев; Гл. инж. пр. Кацуцкий; Ст. инж. Ермашинов; Ст. инж. Ланков; Нормоконтролер Андреева

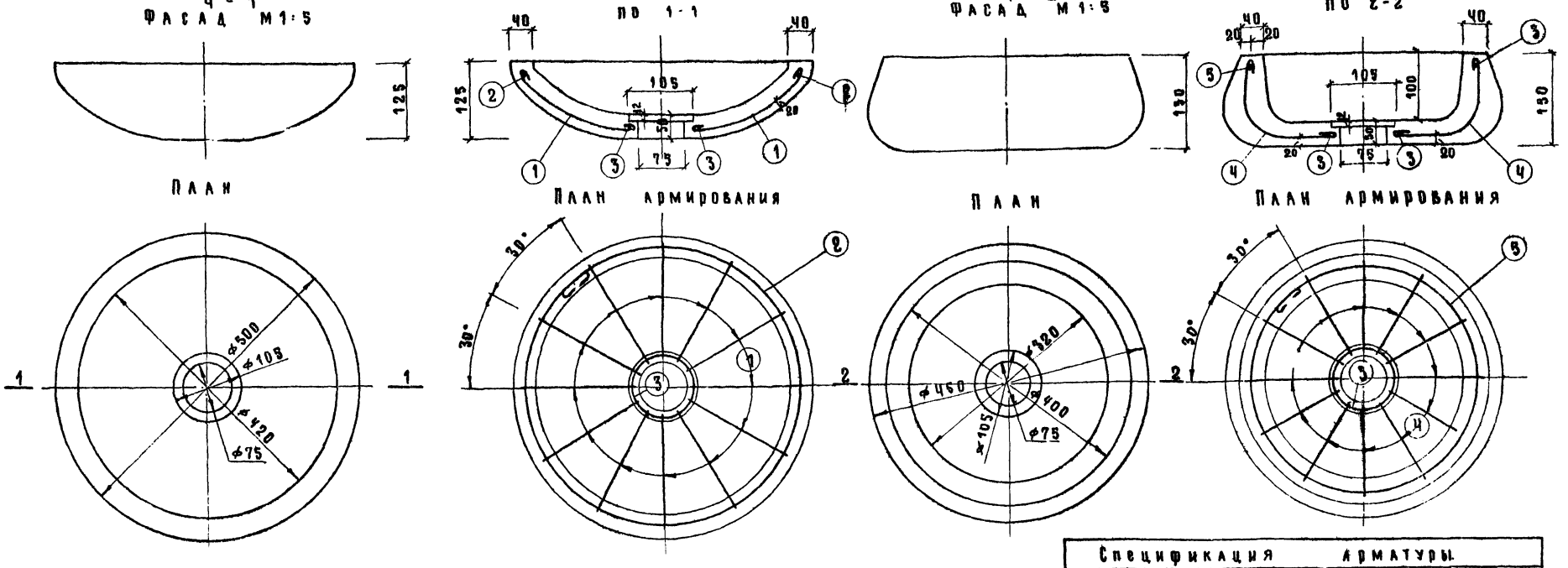

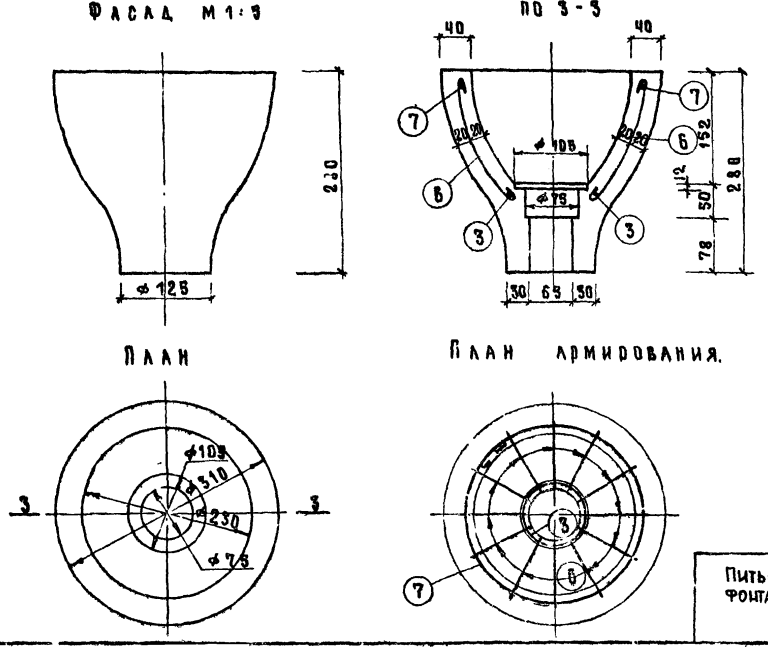

Примечание:

1. Чаши Ч-1, Ч-2, Ч-3 запроектированы из бетона марки 300 с морозостойкостью 50, арматура из холоднотянутой стальной проволоки класса В-I.
2. Арматурные каркасы выполнять вязаными из отдельных стержней.
3. Шаблоны чаш Ч-1, Ч-2 и Ч-3 см. на листе АС-8.

Спецификация арматуры

Марка изделия	Вид арматуры	Эскиз стержня	N N поз	ф мм	Кол-во штук	Длина поз. мм	Длина общ. м	Вес 1 поз.	Вес кг 1 марки
Ч-1	отдельные стержни	по шаблону	1	ч8I	12	180	2.16	0.21	0.61
		d=460	2	ч8I	1	1410	1.41	0.37	
		d=100	3	ч8I	1	380	0.38	0.03	
Ч-2	отдельные стержни	по шаблону	4	ч8I	12	150	1.8	0.17	0.32
		d=360	5	ч8I	1	1225	1.23	0.12	
		d=100	3	ч8I	4	380	0.36	0.03	
Ч-3	отдельные стержни	по шаблону	6	ч8I	12	180	2.2	0.28	0.87
		d=270	7	ч8I	1	910	0.9	0.36	
		d=66	3	ч8I	1	380	0.36	0.03	

Питьевые фонтанчики	Питьевые фонтанчики. Конструкция чаш Ч-1; Ч-2; Ч-3. Спецификация арматуры.	Типовые проекты серия 320-29	Альбом I	Лист АС-6	1968г.

ЦНИИП градостроительства г. Москва

Гл. инж. проекта Г.Н. Шнуреп; Гл. арх. проекта Г.А. Ковалев; Рук. маст. Е.Ф. Кобрев; Ст. техник Н.Г. Чернобоева; Проверил Ю.Г. Чернышов; Согласовал Ю.А. Лукьянов; Нач. отдела Ю.А. Лукьянов; Нач. пр. Ю.А. Лукьянов; Нач. сект. Ю.А. Лукьянов; Нач. отдела Ю.А. Лукьянов; Гл. инж. проекта Ю.А. Лукьянов; Гл. инж. проекта Ю.А. Лукьянов; Гл. инж. проекта

Фундамент Ф-1 М 1:5

Фасад

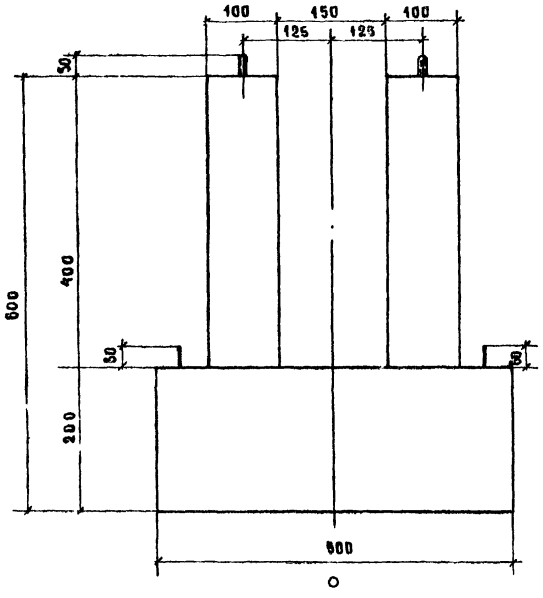

План

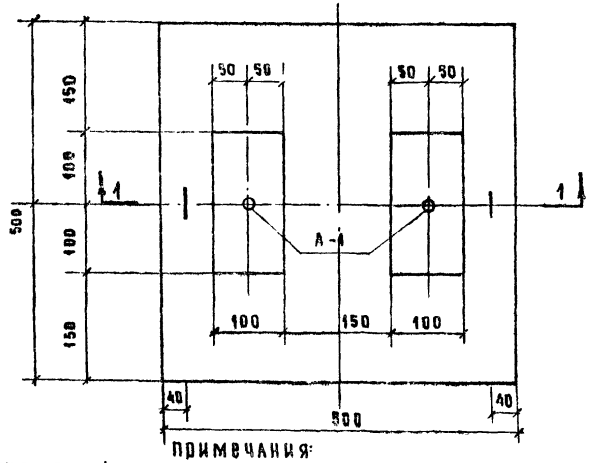

Разрез 1-1

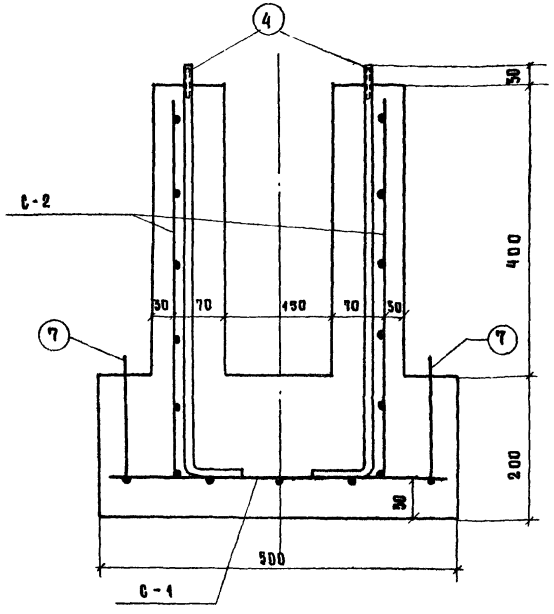

Позиция N4

Анкерный болт А-1

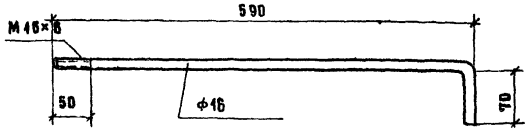

Позиция N7

Петля

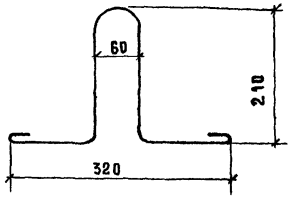

С-1

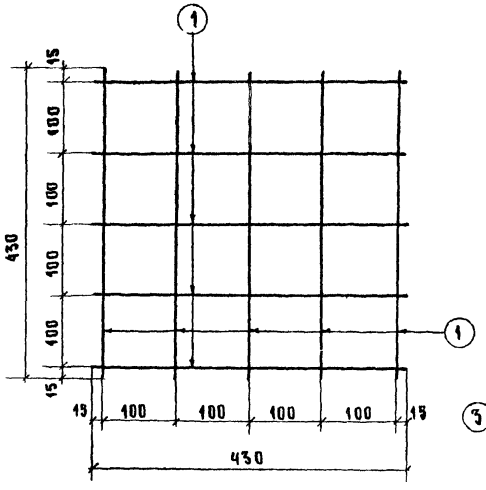

С-2

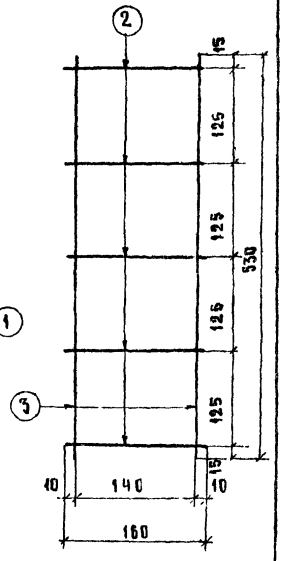

Спецификация арматуры на фундамент

Марка изделия	Марка сетки	Кол-во сеток шт.	NN поз.	ф мм	Кол-во стержн. шт.	Длина поз. мм	Длина общ. м	Вес кг 1 поз.	Вес кг 1 сетки	Вес кг 1 марки
Ф-1	С-1	1	1	8	10	430	4.30	1.70	1.70	5.30
	С-2	2	2	8	5	160	0.80	0.32	0.74	
			3	8	2	530	1.06	0.42		
	Петля	2	7	10	2	700	1.40	0.43	0.86	

Спецификация металлических деталей

Марка детали	Наименов. деталей	NN поз.	ф или сечен. мм	Кол-во шт.	Длина поз. мм	Длина общ. м	Вес кг поз.	Вес кг общ.	Примечан.
А-1	Анкерный болт	4	16	2	660	1.32	1.05	2.1	резьба М16×6 по ОСТ 1КТП-32
	Гайка М16	5	–	2	–	–	0.006	0.006	ГОСТ 5915-62
	Шайба δ=4мм	6	–	2	–	–	0.002	0.002	–

Примечания:

1. Фундамент Ф-1 запроектирован из бетона марки „100"
2. Арматура горячекатанная стержневая класса А-I
3. Гайка и шайба приняты по ГОСТ 5915-62.
4. При установке арматуры петли завести ниже сетки С-1.

Питьевые фонтанчики	Питьевые фонтанчики. Конструкция фундамента Ф-1. Спецификация арматуры.	Типовые проекты серия 320-29	Альбом I	Лист 86-7	1968г.

ЦНИИП Гоплестройтвальства г. Москва

Рук маст. Кацнин; Гл. арх. пр. Мотина; Гл. инж. пр. Иванова; Ст. инж. Кожухов; Проверил Кожухов; Исполнил Кожухов; Нормоконтр. Мирошова

ТИП II
ШАБЛОН ЧАШИ Ч-2

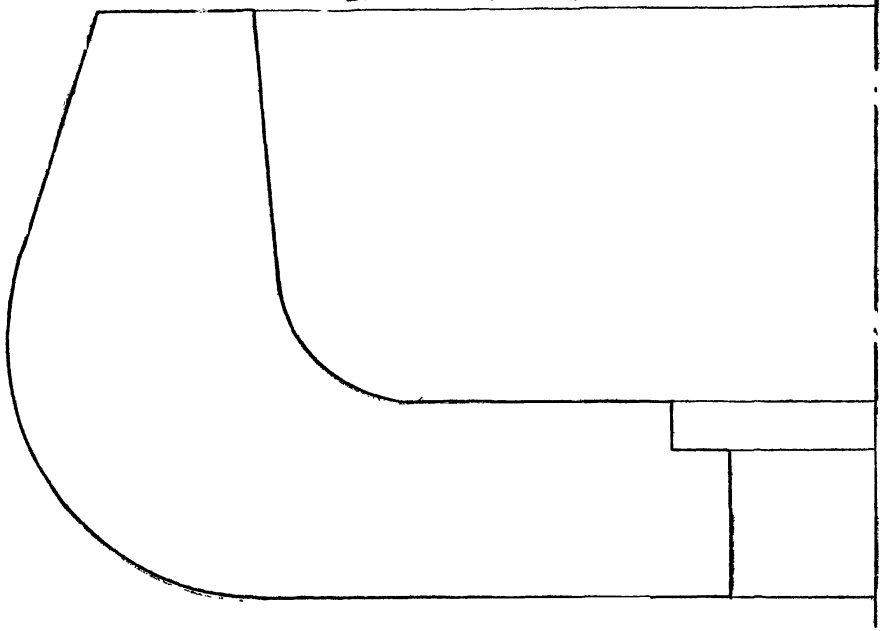

ТИП III
ШАБЛОН ЧАШИ Ч-3

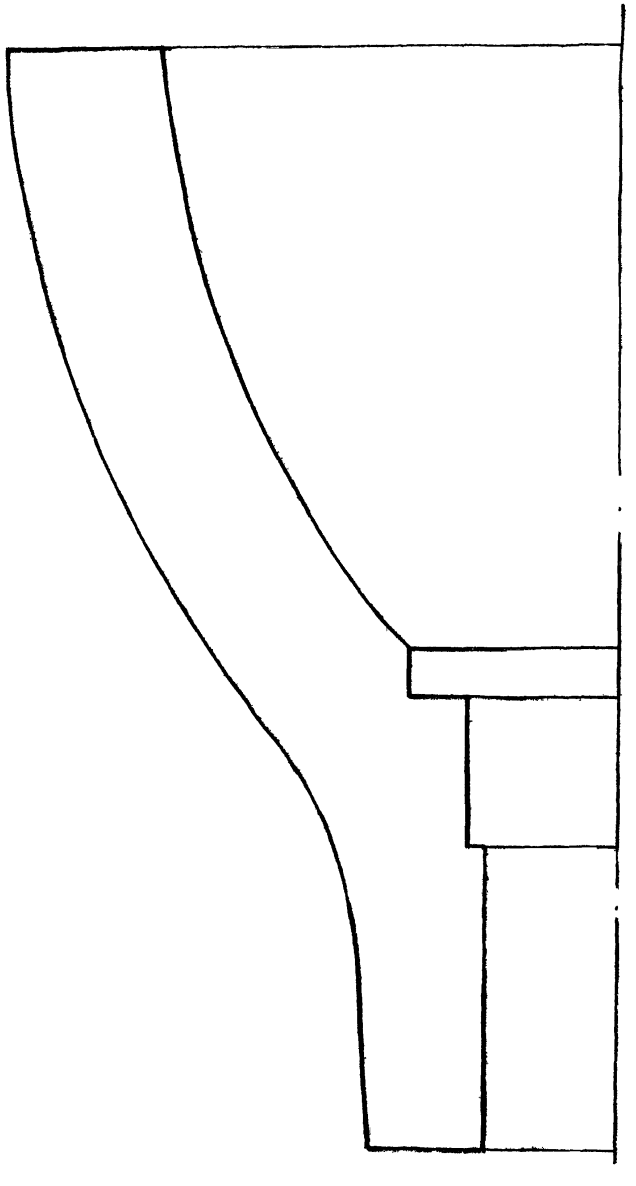

ТИП I
ШАБЛОН ЧАШИ Ч-1

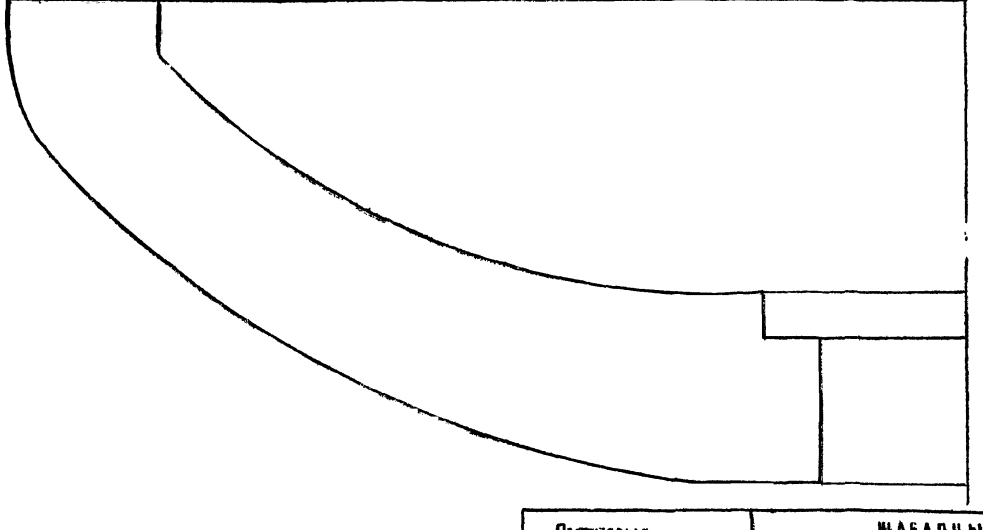

Составил	Ксомев	Копировал	Иванова	Начт. отд.	Ермаков						
Рук. маст.	Кузьмин	Проверил	Дьяченко								
Гл. арх. пр.	Ковальков										
Гл. инж. пр.	Данков										
Исполнитель	Копьянцев										

ЦНИИП Градостроительства г. Москва

Питьевые фонтанчики	ШАБЛОНЫ ЧАШ ПИТЬЕВЫХ ФОНТАНЧИКОВ.	Типовые проекты серия 320 29	Альбом I	Лист АС-85	1958 г.

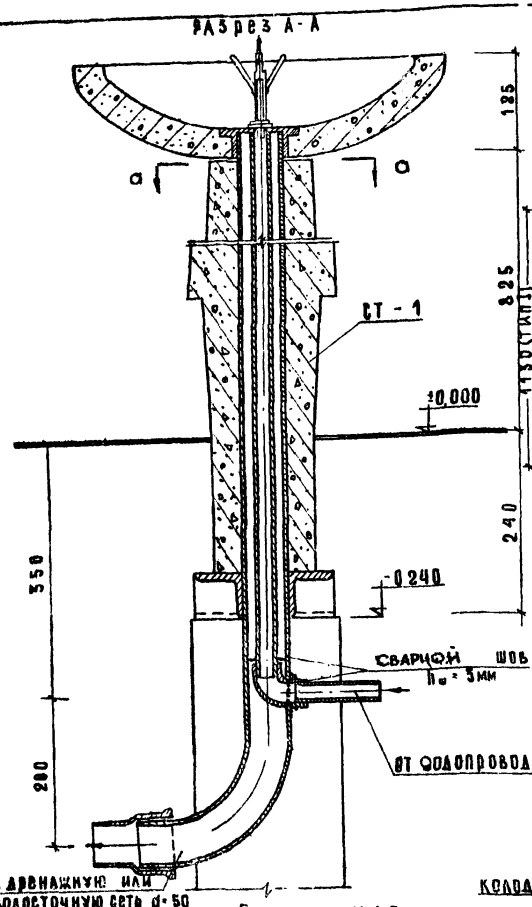

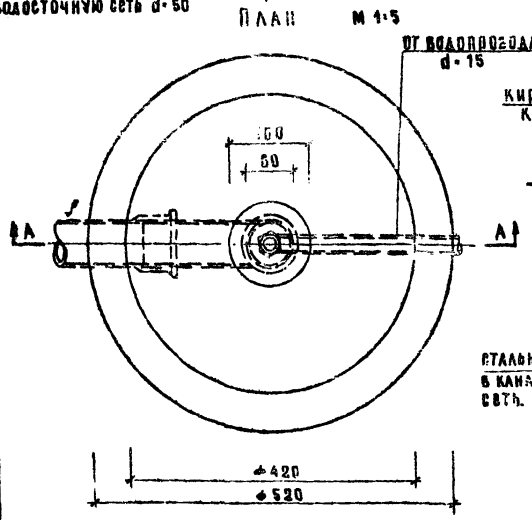

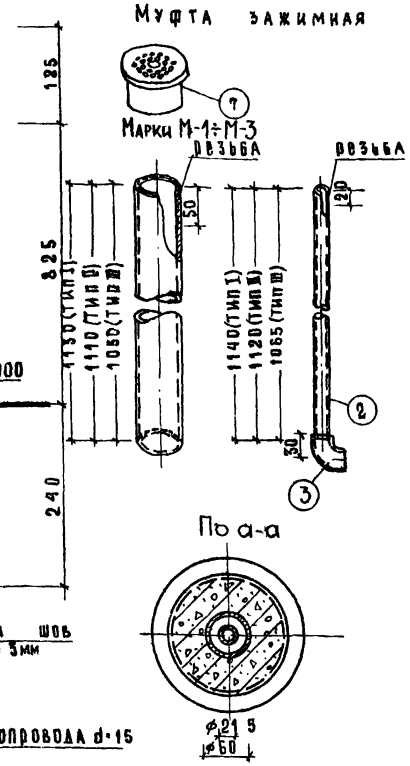

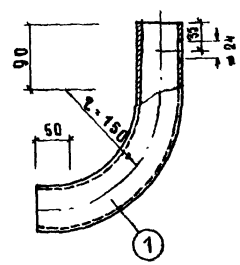

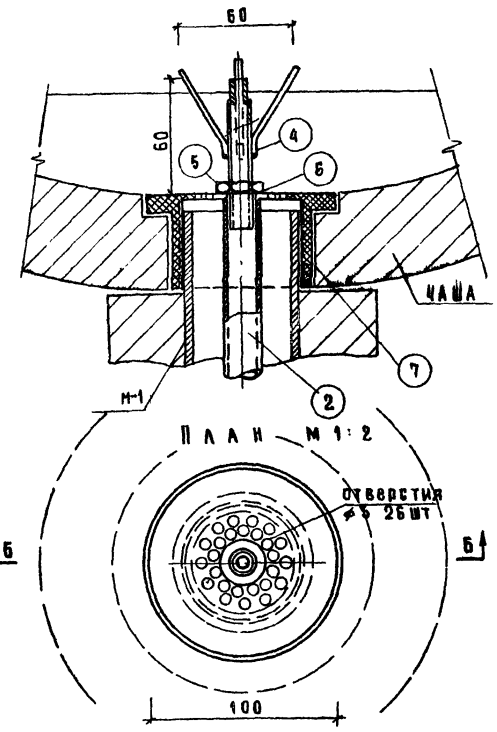

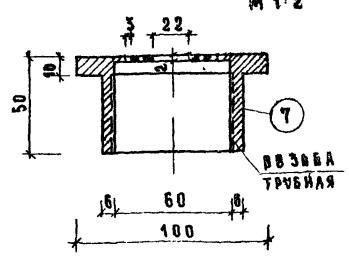

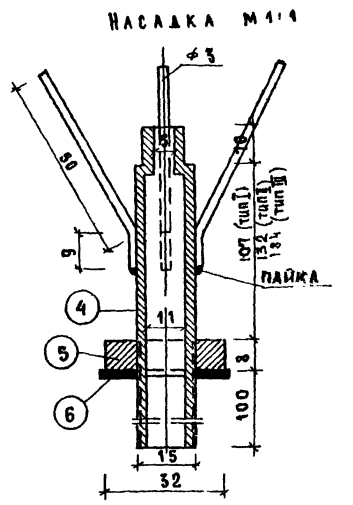

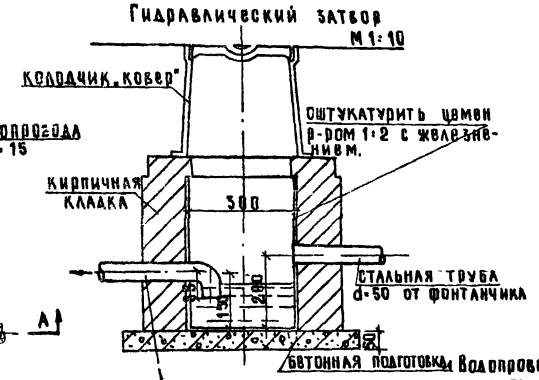

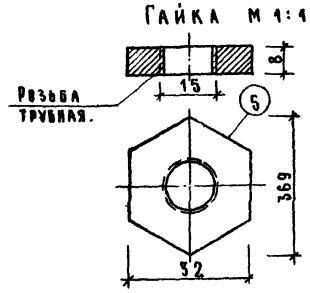

Спецификация материалов.						
N N п п	Наименование	размер диаметр	ед. изм	кол-во	ГОСТ и ОСТ
1	Трубы стальные водогазопроводные	50	пм	0.4	3262-62
2	" " водогазопров. оцинкованн.	15		1.30	3262-62
3	Угольники прямые	15	шт	1	6149-52
4	Насадки латунные	d_c=5	"	1	см. чертеж
5	Гайки латунные	d_h=15	"	1	
6	Резиновые прокладки	d_n=38	"	1	
7	Муфты зажимные латунные	100	"	1	см. чертеж

Примечания

1. Водопроводную подающую трубу, прокладываемую в трубе, покрыть усиленной антикоррозийной изоляцией.
2. Трубы, задавливаемые в бетон, очистить от коррозии и обезжирить.
3. Трубопроводы до задавки в бетон и засыпки траншей испытать гидравлическим давлением согласно техническим условиям.
4. Сварка труб и деталей газовая.
5. Резьба трубная по ГОСТу 6357-52.
6. Водопроводные трубы проложить с уклоном к месту подключ. для опорожн. на зиму.
7. Вентиль для регулирования расхода воды установить в колодце в месте подключ к водо
8. Спуск воды намечается в ливневую или дренажную сети.
9. При присоединении питьевого фонтанчика к канализационной сети обязательно устройство гидравлического затвора на отводящей линии (см. деталь), а отметка крышки колодца, к которому присоединяется фонтанчик, должна быть не выше $\frac{-0.40}{}$ (ниже выхода подающей водопроводной трубы из отводящей).
10. Место подключения воды и место спуска устанавливаются при привязке проекта.

Питьевые фонтанчики	Питьевые фонтанчики типы I, II, III Водопровод, канализация	Типовые проекты серия 320-29	Альбом I	Лист ВК-1	1968г.

Согласовано: Главпромстройпроект, Одинцов; Гипрокоммунстрой, Данков

Инженер Ка... Кочиев; Ст. инженер Ст. инженер; Инж. 1 кат. Инж. 1 кат.; Инженер Инженер; Конструктор Конструктор

ЦНИИП Гражданстроительства г. Москва

ФАСАД „А"
М 1:5

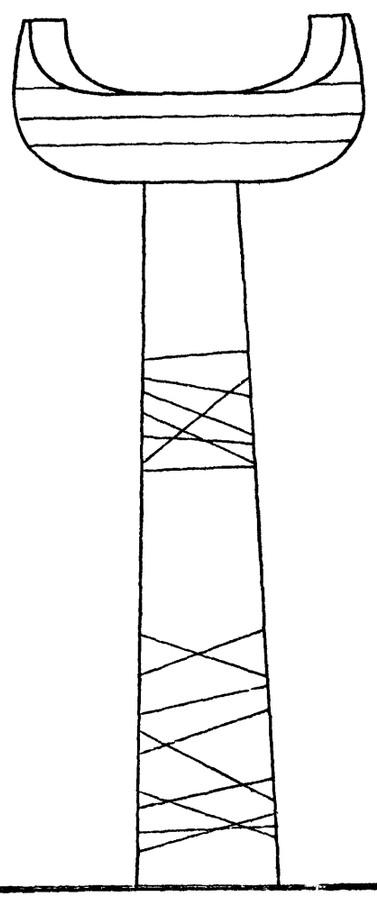

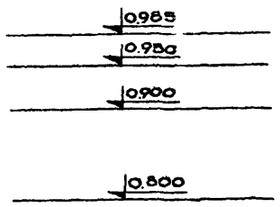

ФАСАД „Б"
М 1:5

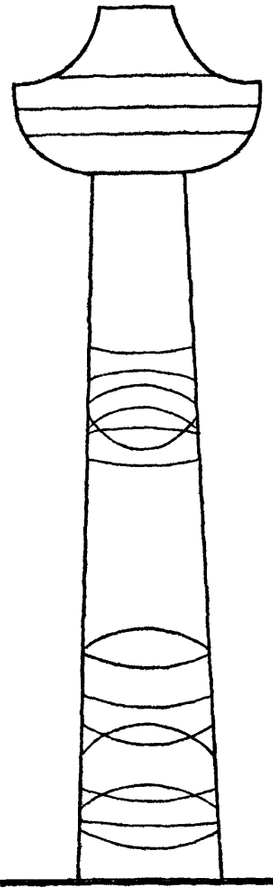

ПЛАН М 1:5

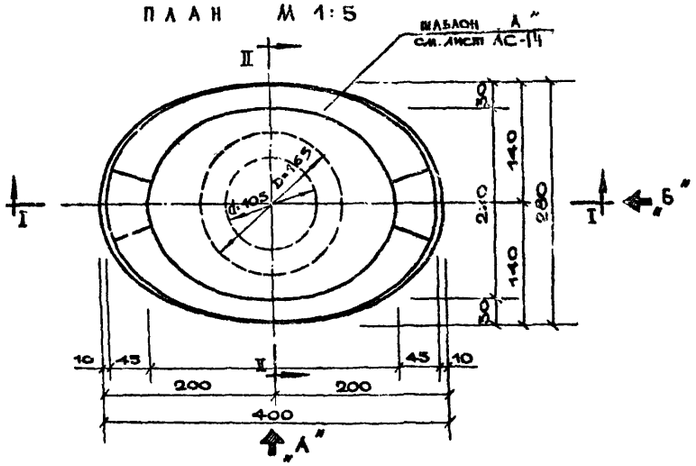

Монтажная схема
Разрез I-I

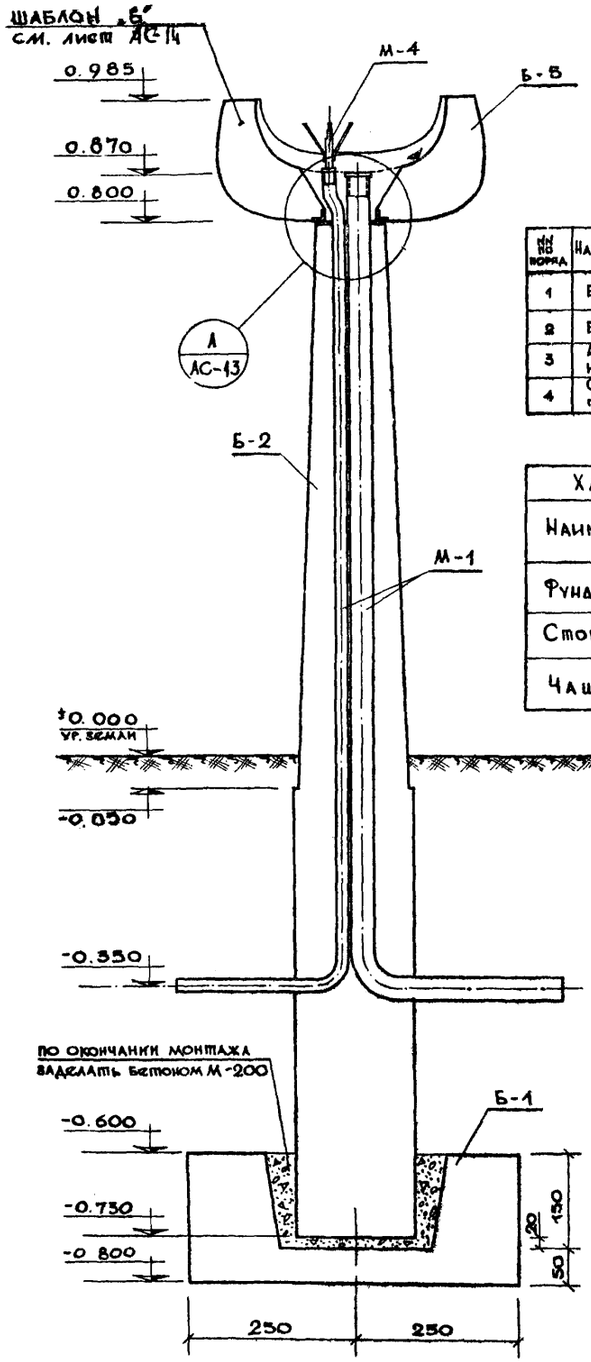

РАСХОД МАТЕРИАЛОВ

№ по порядку	Наименование материалов	Ед. изм.	Количество	№ ГОСТа
1	Бетон марки „100"	$м^3$	0.045	——
2	Бетон марки „300"	—"—	0.045	——
3	Арматура горячекатанная кл. А-I	кг	4.09	5781-61
4	Сталь прокатная полосовая	—"—	1.09	103-57

ХАРАКТЕРИСТИКА ИЗДЕЛИЯ

Наименование	Марка	Расход материала		Вес изделия кг
		Бетон $м^3$	Металл кг	
Фундамент	Б-1	0.045	–	113.5
Стойка	Б-2	0.04	0.38	100.0
Чаша	Б-5	0.007	0.45	17.50

ПРИМЕЧАНИЯ:

1. Марку Б-1 изготовлять из бетона М-100, марки Б-2 и Б-5 — из бетона М-300.
2. Арматура — стержневая, горячекатанная круглая гладкая из стали класса А-I.
3. Конструкцию марок Б-1, Б-2 см. на листе АС-12
4. Конструкцию марок Б-5, М-8 см. на листе АС-13
5. Конструкцию марок М-1, М-4, а также расход материалов см. на листе ВК-2 (1).
6. Разрез II-II см. лист АС-14
7. Поверхности чаш, помеченные значком ▼, тщательно прошкаклевать, а затем покрыть бесцветным лаком на основе эпоксидных смол или водостойким покрытием на алкидно-стирольной основе.
8. Бетонирование марок Б-1 и Б-5 производить в металлических формах с применением цветных цементов.

Питьевые фонтанчики	Питьевой фонтанчик тип IV. Фасады. План. Монтажная схема.	Типовые проекты серия 320-29	Альбом I	Лист АС-9	1968

ЦНИИП градостроительства г. Москва

Зам. гл. инж. пр. Красношеский; Рук. мастер. Кузнецова; Гл. арх. проекта Штромберг; Гл. инж. проекта; Ст. техник-арх.

Рук. гр. инженер Проверил; Инженер Контролер; Ст. инж. Ермаков; Арх. Лучкин; Техник Обичкиев; Арх. Ананьят; Ст. техник Штромберг

ФАСАД „А"

М 1:5

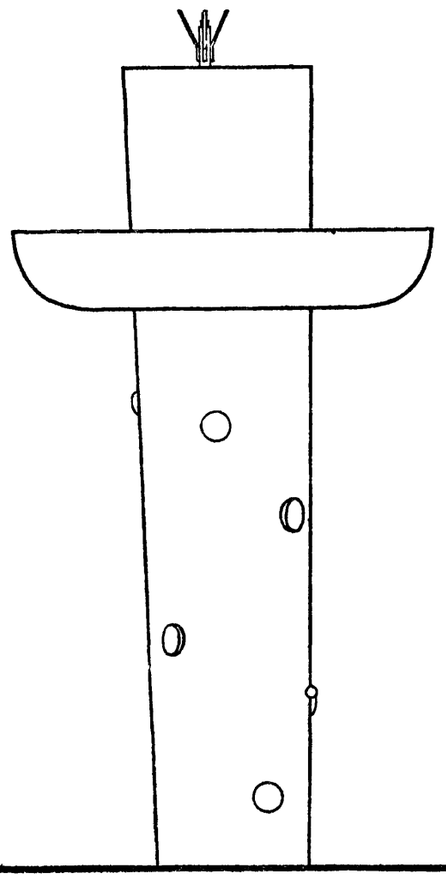

ФАСАД „Б"

М 1:5

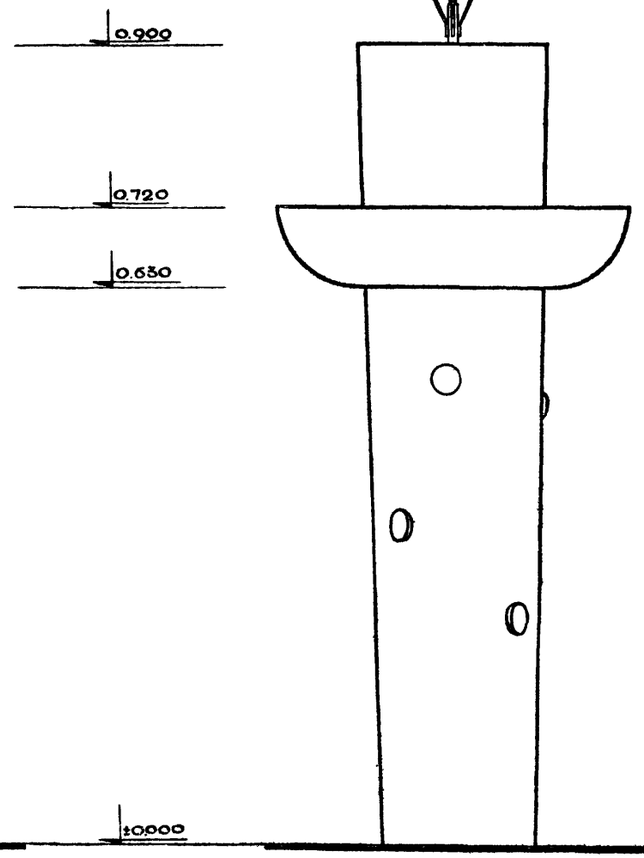

ПЛАН

М 1:5

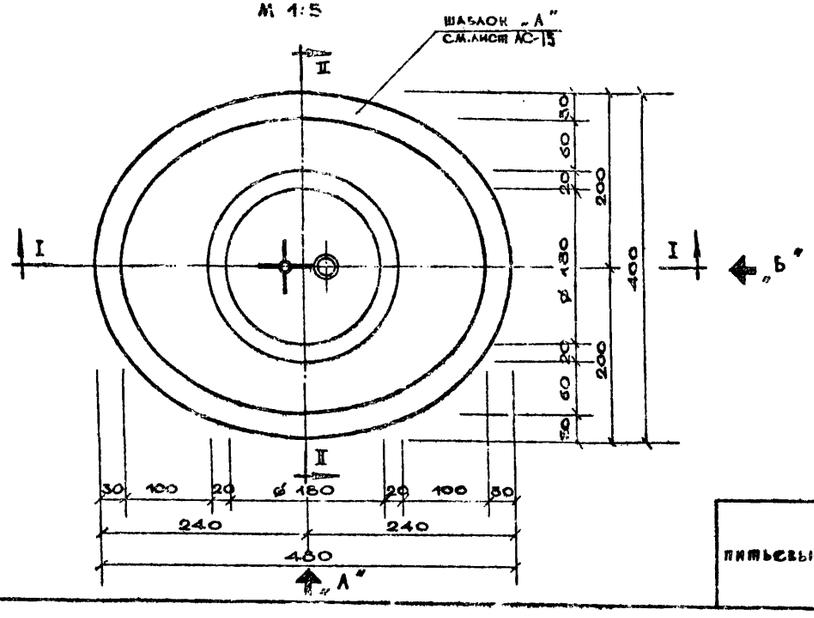

Монтажная схема
Разрез I-I

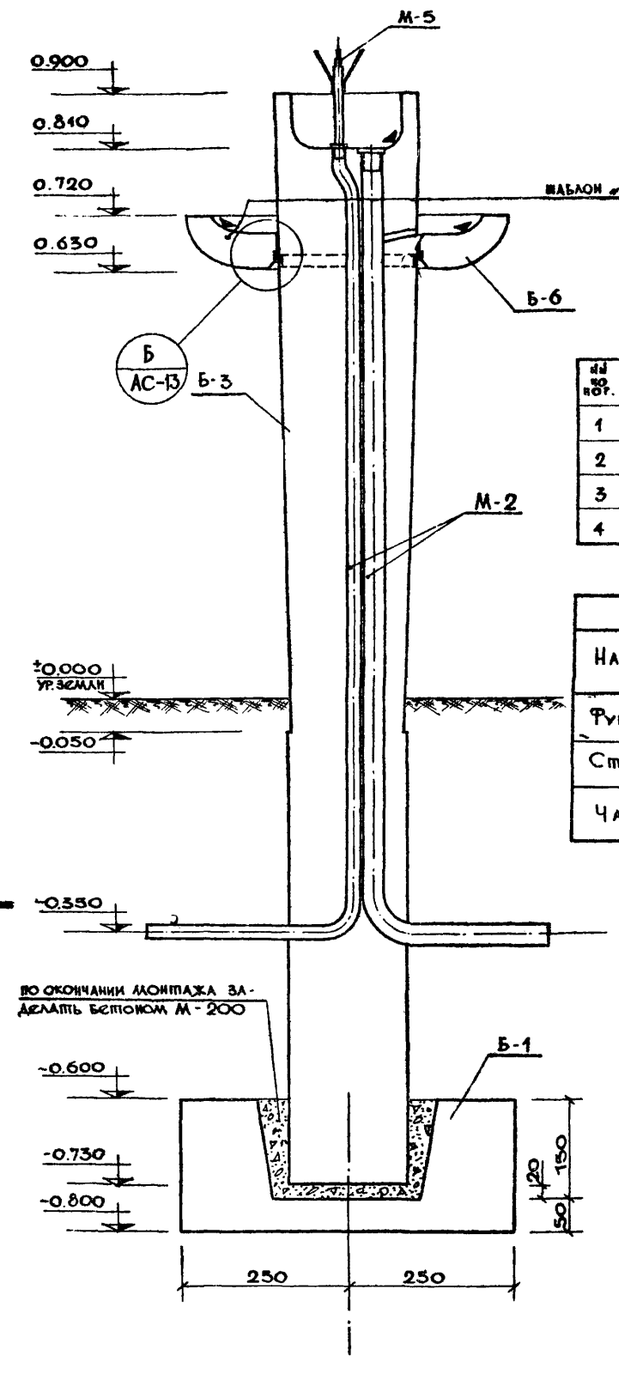

РАСХОД МАТЕРИАЛОВ.

№ по пор.	Наименование материалов	Ед. изм.	Количество	№ ГОСТА
1	Бетон марки „100"	м³	0.045	——
2	Бетон марки „300"	—"—	0.062	——
3	Арматура горячекатанная кл. А-I	кг	5.53	5781-61
4	Сталь прокатная полосовая	—"—	1.00	103-57

ХАРАКТЕРИСТИКА ИЗДЕЛИЯ

Наименование	Марка	Расход материал.		Вес издел. кг
		Бетон м³	Металла кг	
Фундамент	Б-1	0.045	–	113.5
Стойка	Б-3	0.093	0.58	132.3
Чаша	Б-6	0.009	0.42	22.9

ПРИМЕЧАНИЯ:

1. Марку Б-1 изготавливать из бетона М-100, марки Б-3 и Б-6 – из бетона М-300.
2. Арматура-стержневая, горячекатанная круглая гладкая из стали класса А-I.
3. Конструкцию марок Б-1 и Б-3 см. на листе АС-12
4. Конструкцию марок Б-6 и М-7 см на листе АС-13
5. Конструкцию марок М-2 и М-5, а также расход материалов см. лист ВК-2
6. Разрез II-II см лист АС-15.
7. Поверхности чаш, помеченные значком ▼, тщательно прошпаклевать, а затем покрыть бесцветным лаком на основе эпоксидных смол или водостойким покрытием на алкидно стирольной основе.
8. Бетонирование марок Б-3 и Б-6 производить в металлических формах с применением цветных цементов.

Питьевые фонтанчики	Питьевой фонтанчик тип V. Фасады. План. Монтажная схема.	Типовые проекты серия 320-29	Альбом I	Лист АС-10	1968

ЦНИИП градостроительства г. Москва

Шпроньберг, Шпроньберг, Кузнецова, Ягоберия, Ермаков, Луцкий, Овинников, Анцит, Красновский

ФАСАД „А"

М 1:5

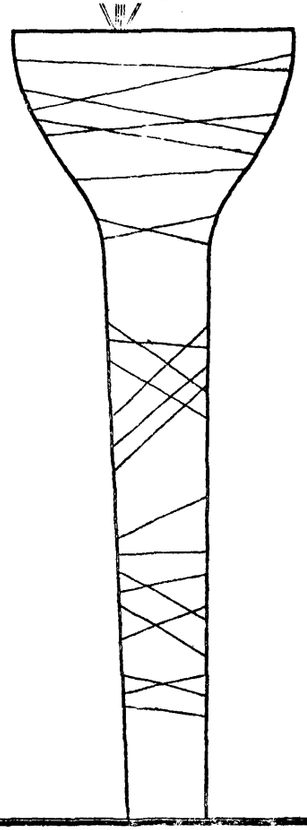

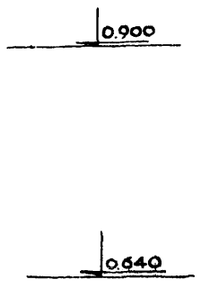

ФАСАД „Б"

М 1:5.

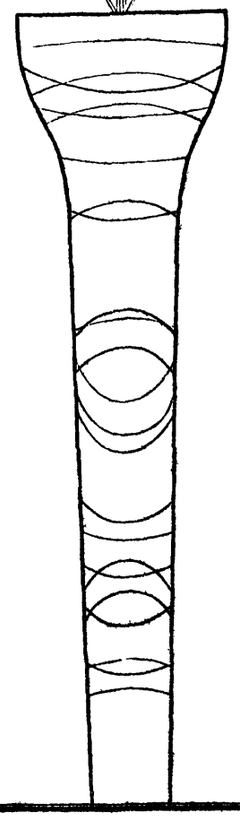

ПЛАН

М 1:5

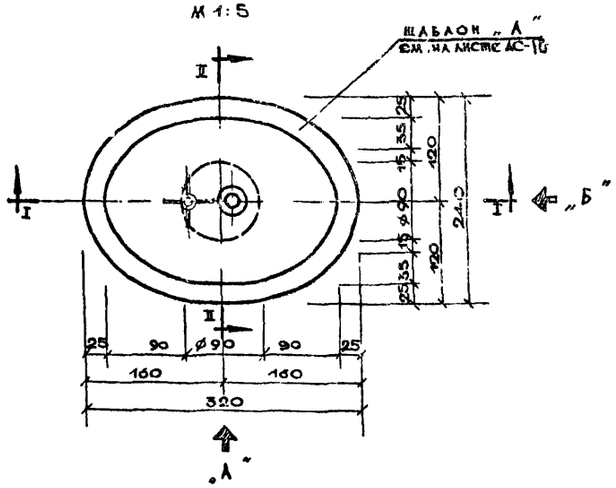

Монтажная схема

Разрез I - I

М-6

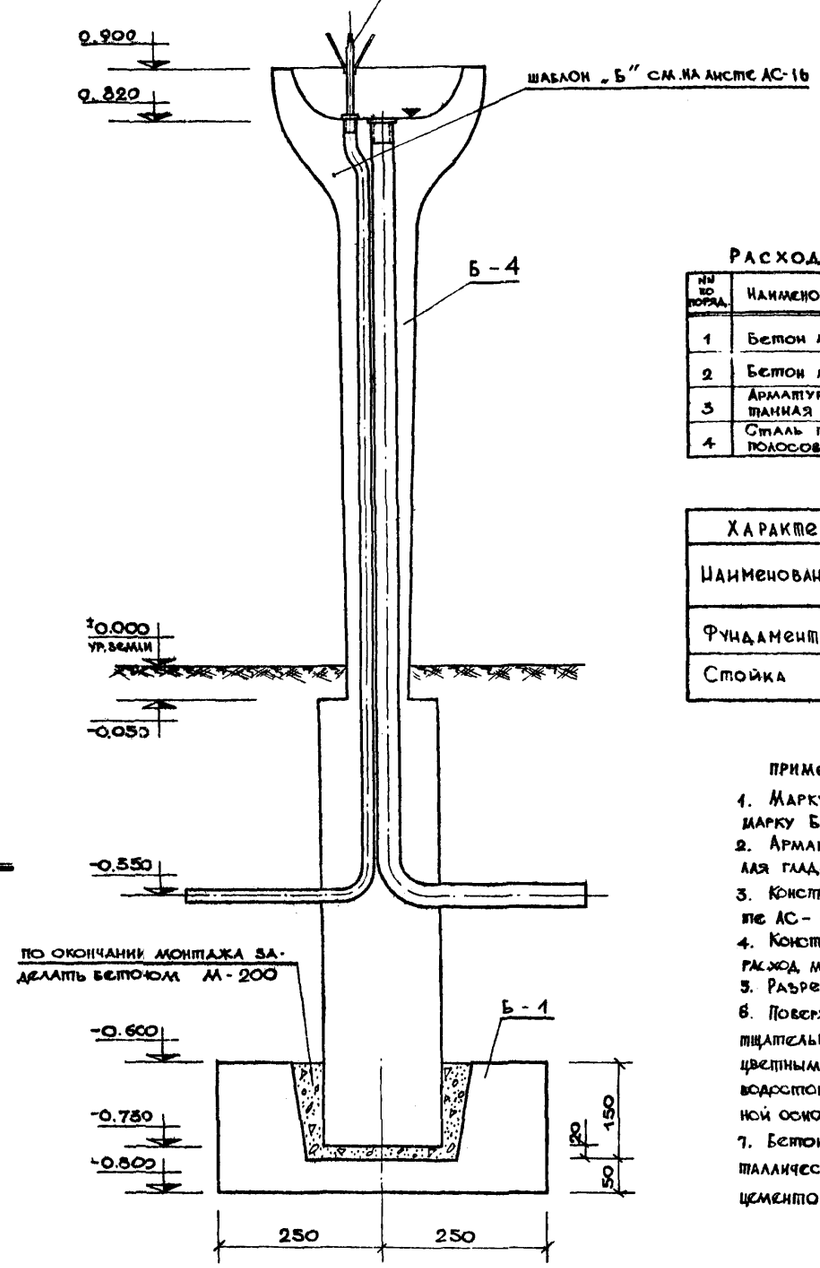

Расход материалов

№№ по порядку	Наименование материалов	Ед. изм.	Количест.	№ ГОСТ-а
1	Бетон марки „100"	$м^3$	0.045	——
2	Бетон марки „300"	—"—	0.04	——
3	Арматура горячекатанная кл А-I	кг	4.58	5781-61
4	Сталь прокатная полосовая	—"—		103-57

Характеристика изделия

Наименование	Марка	Расход материал.		Вес издел. кг
		Бетон $м^3$	Металл кг	
Фундамент	Б-1	0.045	0.59	113.5
Стойка	Б-4	0.04	3.99	100 0

Примечания:

1. Марку Б-1 изготавливать из бетона М-100, марку Б-4 — из бетона М-300
2. Арматура — стержневая, горячекатанная, круглая гладкая из стали класса А-I
3. Конструкцию марок Б-1 и Б-4 см. на листе АС-12
4. Конструкцию марок М-3 и М-6, а также расход материалов см. лист ВК-2.
5. Разрез II-II см. лист АС-16
6. Поверхность чаши, помеченную значком ▼, тщательно прошпаклевать, а затем покрыть без цветным лаком на основе эпоксидных смол или водостойким покрытием на алкидно-стиольной основе.
7. Бетонирование марки Б-4 производить в металлической форме с применением цветных цементов.

Питьевые фонтанчики	Питьевой фонтанчик тип VI Фасады. План. Монтажная схема.	Типовые проекты серия 320-29	Альбом I	Лист АС-11	1968

Зам. гл. инж. пр.	Шромберг	
Рук. маст. № 5	Шромберг	
Гл. арх. пр.	Кузнецова	
Ст. техн. арх.		
Копировал		
Проверил		
Ермаков		
Атцкий		
Овчинников		
Данциг		
Кастовецкий		

ЦКИИ градостроительства г. Москва

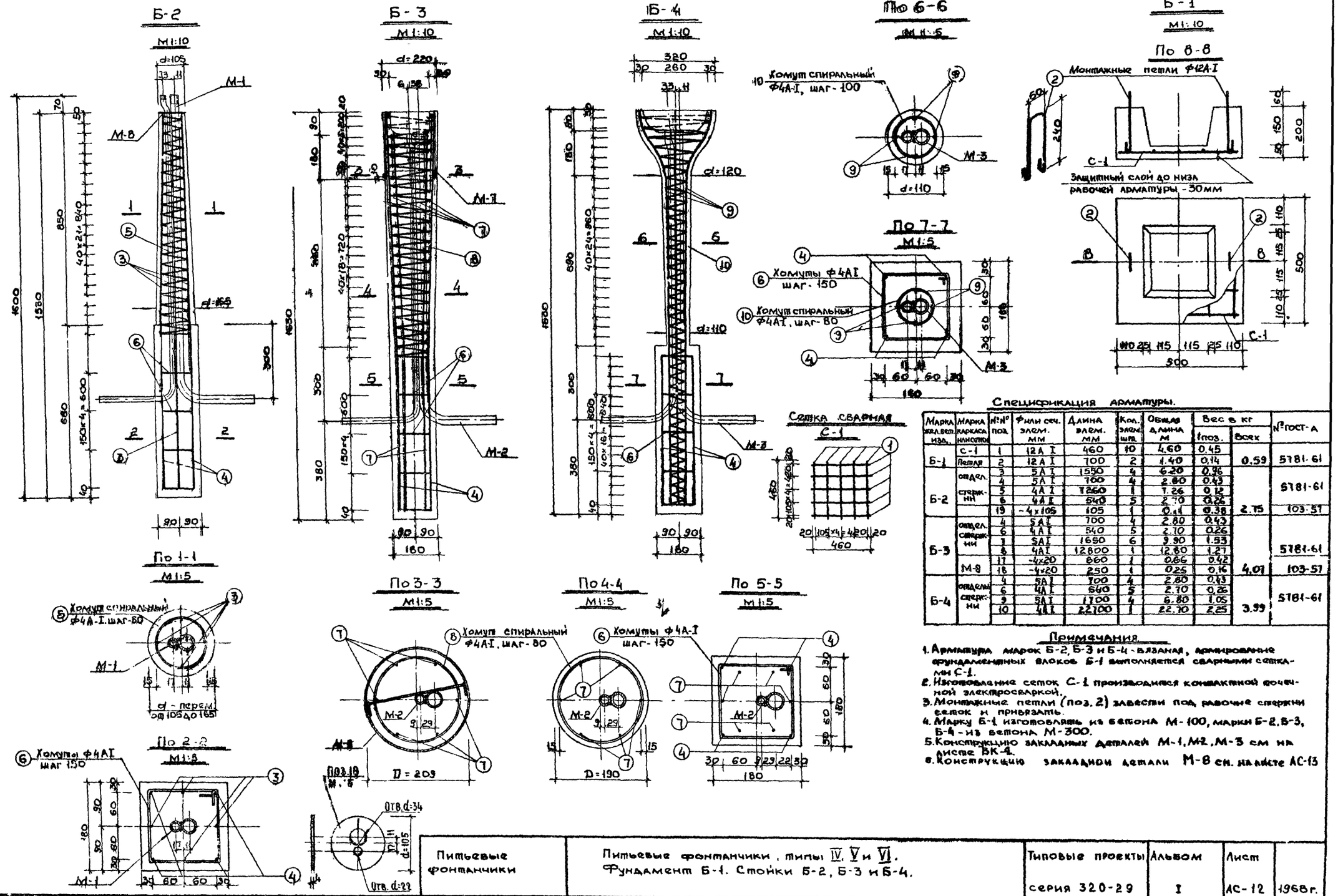

Спецификация арматуры.

Марка изд. вет. изд.	Марка каркаса или сетки	№№ поз.	Диам. сеч. элем. мм	Длина элем. мм	Кол. элем. шт.	Общая длина м	Вес в кг 1 поз.	Вес в кг всех	№ГОСТ-а
Б-1	С-1	1	12 А I	460	10	4.60	0.45	0.59	5781-61
	Петля	2	12 А I	700	2	1.40	0.14		
Б-2	отдел. стержни	3	5 А I	1550	4	6.20	0.96	2.75	5781-61
		4	5 А I	700	4	2.80	0.43		
		5	4 А I	1260	1	1.26	0.12		
		6	4 А I	540	5	2.70	0.26		
		19	-4х105	105	1	0.11	0.38		103-57
Б-3	отдел. стержни	4	5 А I	700	4	2.80	0.43	4.07	5781-61
		6	4 А I	540	5	2.10	0.26		
		7	5 А I	1650	6	9.90	1.53		
		8	4 А I	12800	1	12.80	1.27		
	М-8	17	-4х20	860	1	0.86	0.42		103-57
		18	-4х20	250	1	0.25	0.16		
Б-4	отдел. стержни	4	5 А I	700	4	2.80	0.43	3.99	5781-61
		6	4 А I	540	5	2.70	0.26		
		9	5 А I	1700	4	6.80	1.05		
		10	4 А I	22.100	1	22.10	2.25		

Примечания.

1. Арматура марок Б-2, Б-3 и Б-4 - вязаная, армирование фундаментных блоков Б-1 выполняется сварными сетками С-1.
2. Изготовление сеток С-1 производится контактной точечной электросваркой.
3. Монтажные петли (поз. 2) завести под рабочие стержни сеток и привязать.
4. Марку Б-1 изготовлять из бетона М-100, марки Б-2, Б-3, Б-4 - из бетона М-300.
5. Конструкцию закладных деталей М-1, М-2, М-3 см на листе БК-4.
6. Конструкцию закладной детали М-8 см. на листе АС-13

Питьевые фонтанчики	Питьевые фонтанчики, типы IV, V и VI. Фундамент Б-1. Стойки Б-2, Б-3 и Б-4.	Типовые проекты	Альбом	Лист	
		серия 320-29	I	АС-12	1968 г.

ЦНИИП градостроительства г. Москва

Колоцвейский, Асеева, Кузнецова, Копырзаев, Проверил, Ермаков, Лукьяй, Обухнинков, Данцыг, Зам. гл. инж. ин., Рук. мастер., Гл. арх. пр., Гл. инж. пр., Рук. гр. инж., Конструктивист

Б-5

М1:5

По 1-1

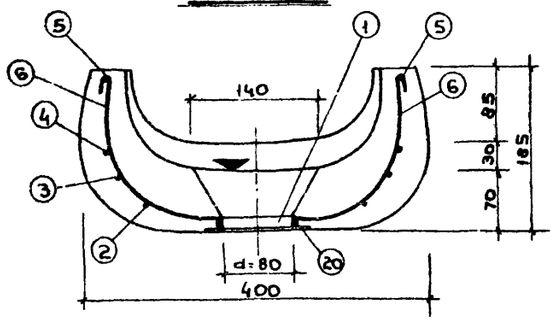

По 2-2

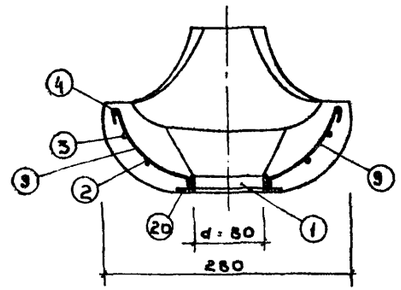

План

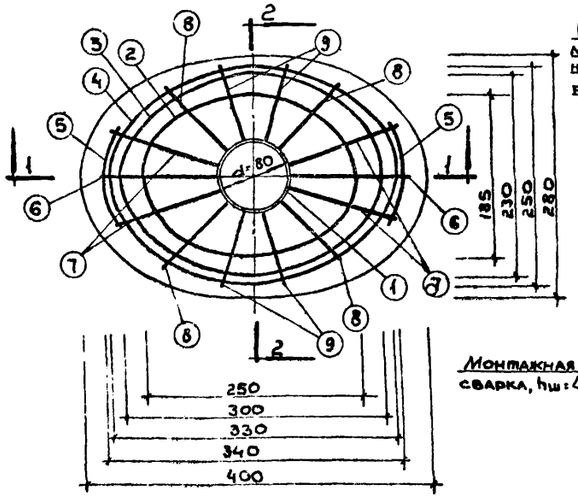

По окончании монтажа заделать цементным раствором М-200

А

М1:2

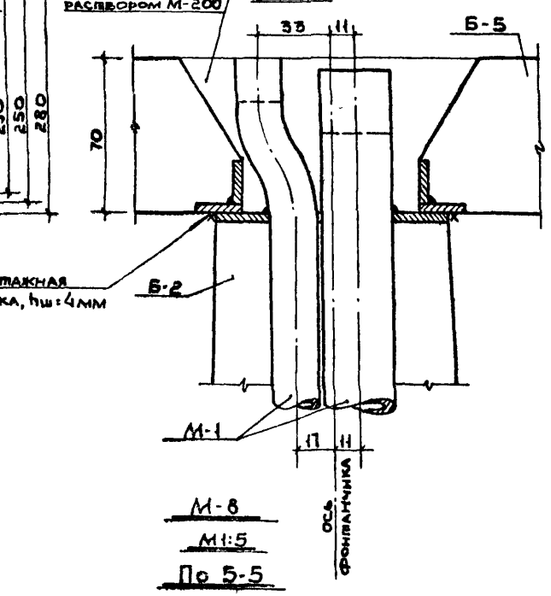

Б-6

М1:5

По 3-3

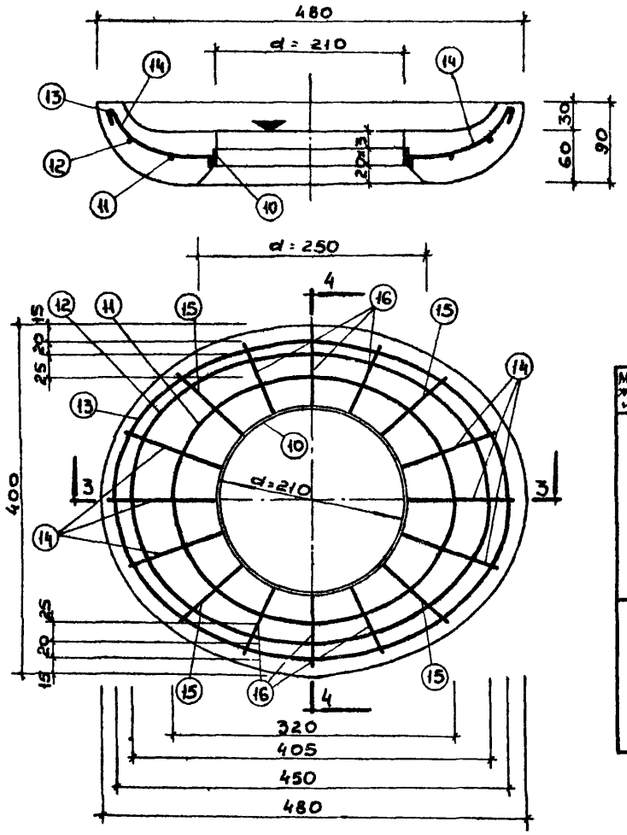

По 4-4

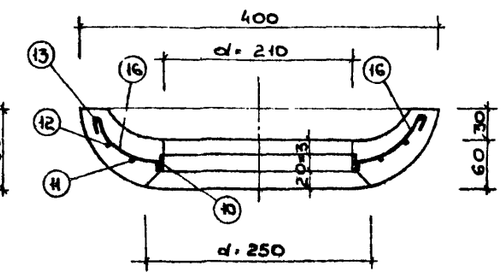

Спецификация арматуры

Марка элемент. издел.	№№ поз.	Ф или сеч. элем. мм	Длина 1 элем. мм	Кол. элем. мм	Общая длина м	Вес в кг 1 поз.	Вес в кг всех	№№ ГОСТ-а
Б-5	1	-4×20	252	1	0.44	0.16		8510-57
	2	5А-I	765	1	0.77	0.12		
	3	5А-I	915	1	0.92	0.14		
	4	5А-I	995	1	1.00	0.15		
	5	5А-I	80	2	0.16	0.02		5781-61
	6	5А-I	400	2	0.80	0.12		
	7	5А-I	360	4	1.44	0.22		
	8	5А-I	300	4	1.20	0.12		
	9	5А-I	270	4	1.08	0.17		
	20	-4×120	120	1	0.12	0.45	1.74	103-57
Б-6	10	-4×20	660	1	0.66	0.42		
	11	5А-I	1020	1	1.02	0.16		
	12	5А-I	1230	1	1.23	0.19		
	13	5А-I	1310	1	1.31	0.21		5781-61
	14	5А-I	225	6	1.35	0.21		
	15	5А-I	190	4	0.76	0.12		
	16	5А-I	150	6	0.90	0.14	1.45	

Примечания:

1. Материал чаш - бетон марки „300" с морозостойкостью „50" циклов
2. Бетонировать в металлических формах.
3. Поверхности, помеченные знаком ▼, тщательно зашпаклевать, а затем покрыть бесцветным лаком на основе эпоксидных смол или водостойким покрытием на алкидностирольной основе
4. Арматуру гнуть по форме чаш; стержни сваривать между собой контактным способом и приваривать к кольцам (поз 1 и 10) электродуговой сваркой.
5. Форму опалубки делать по размерам на листах АС-14, АС-15, АС-16.

Б

М1:2

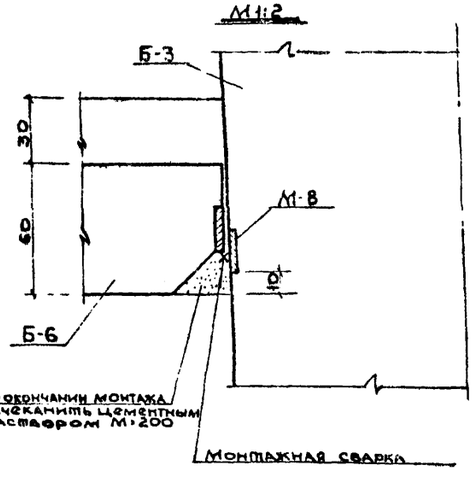

М-8

М1:5

По 5-5

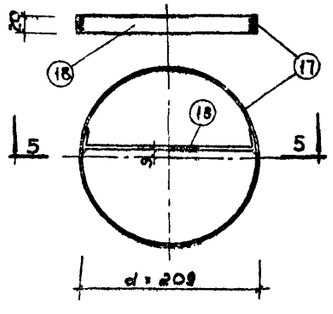

Питьевые фонтанчики	Питьевые фонтанчики, типы IV, V и VI. Чаши Б-5 и Б-6. Закладная деталь М-8	Типовые проекты серия 320-29	Альбом I	Лист АС-13	1968г.

Гражданстройпроект г. Москва

Замгл. инж. пр. Кузнецова; Рук. маст. Асеева; Гл. арх. пр. Шевченко; Гл. инж. пр. Данькин; Рук. гр. инж. Красноперский

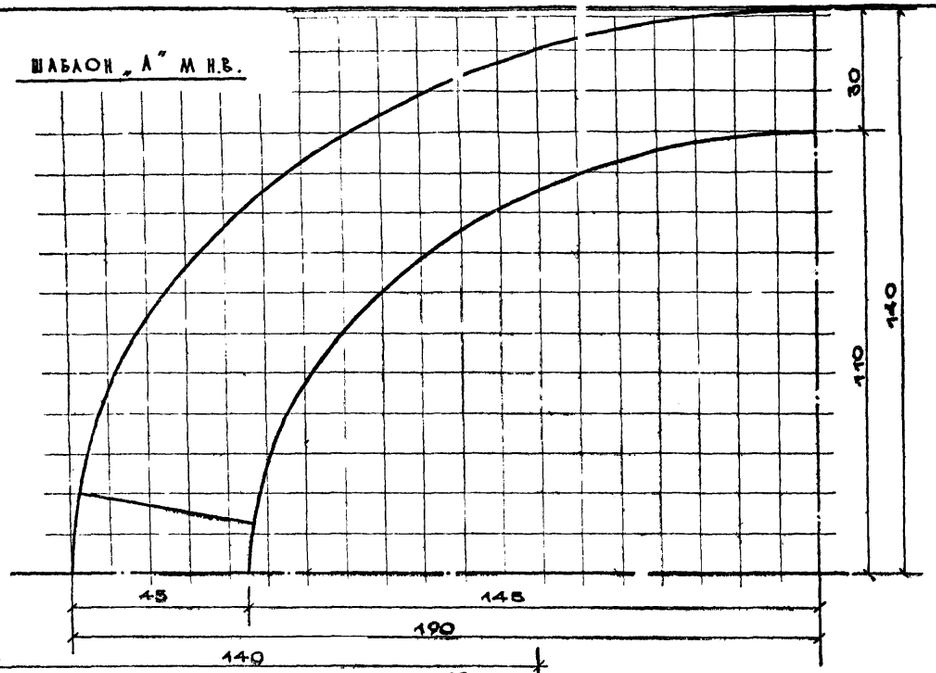

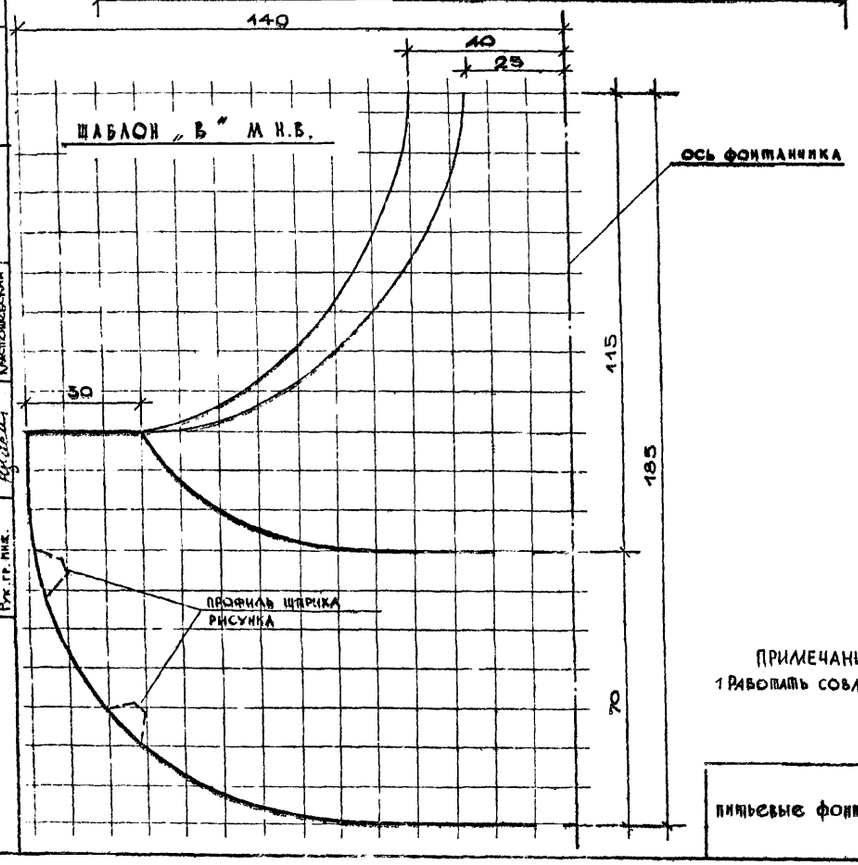

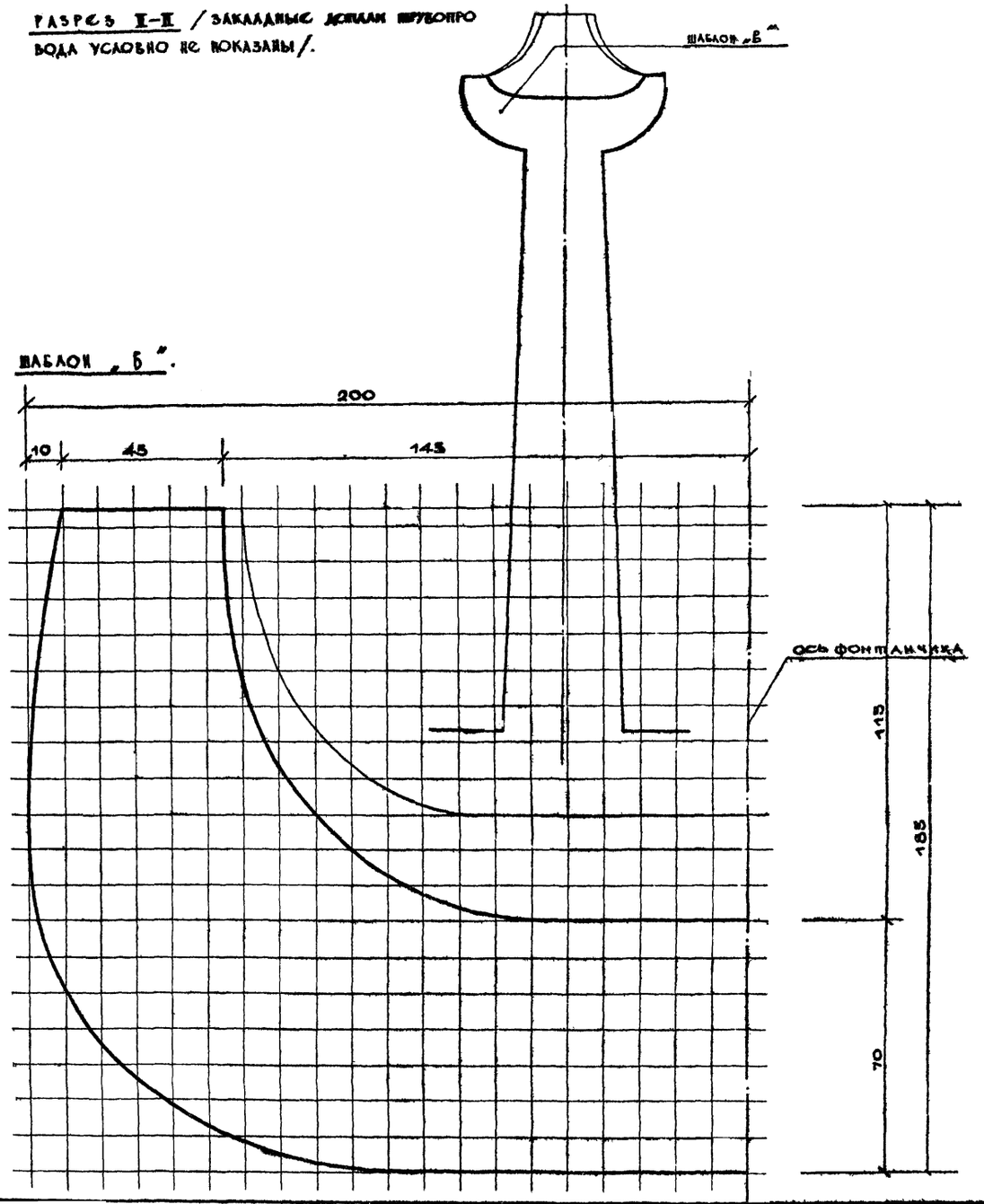

ПРИМЕЧАНИЯ:
1 РАБОТАТЬ СОВМЕСТНО С ЛИСТОМ АС-9

ЦНИИП ГРАДОСТРОИТЕЛЬСТВА г. МОСКВА	ПИТЬЕВЫЕ ФОНТАНЧИКИ	ПИТЬЕВОЙ ФОНТАНЧИК ТИП IV. РАЗРЕЗ I–II. ШАБЛОНЫ „А", „Б", „В"	ТИПОВЫЕ ПРОЕКТЫ СЕРИЯ 320-29	АЛЬБОМ I	ЛИСТ АС 14	1968

Рук. лист и б. Шкомберт; Гл. арх. пр. Шкомберт; Гл. инж. пр. Осчинников; Рук. гр. инж. Провасна; Ст. техн. арх. Хотинова; Выполнил инж. Бурмакова; Рук. гр. Анцыпин; Гл. арх. пр. Овинников; Гл. инж. пр. Алешин; Рук. гр. инж. Красноженский

РАЗРЕЗ II–II.

/ЗАКЛАДНЫЕ ДЕТАЛИ ТРУБОПРОВОДА УСЛОВНО НЕ ПОКАЗАНЫ/

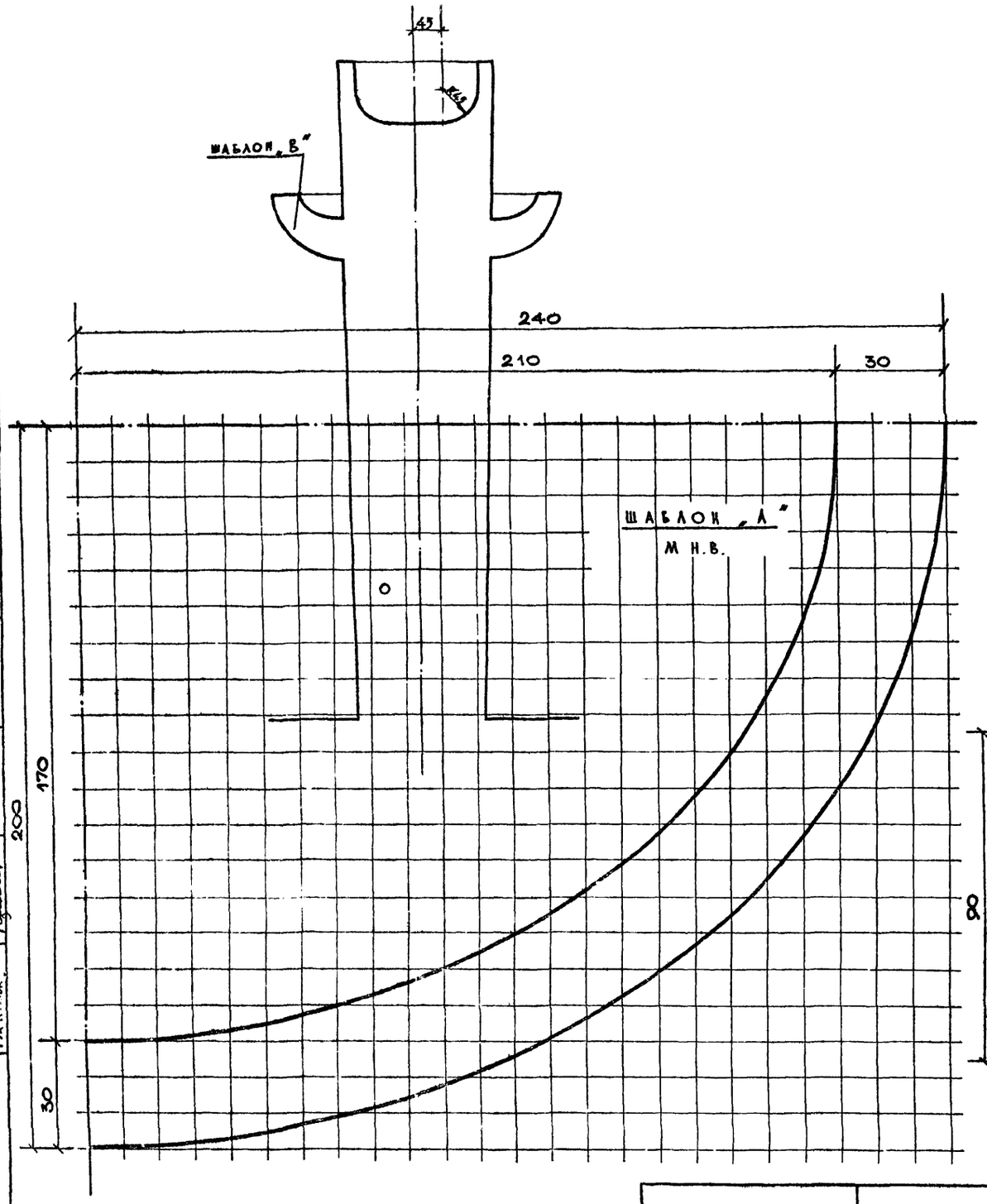

ШАБЛОН „В". М Н.В.

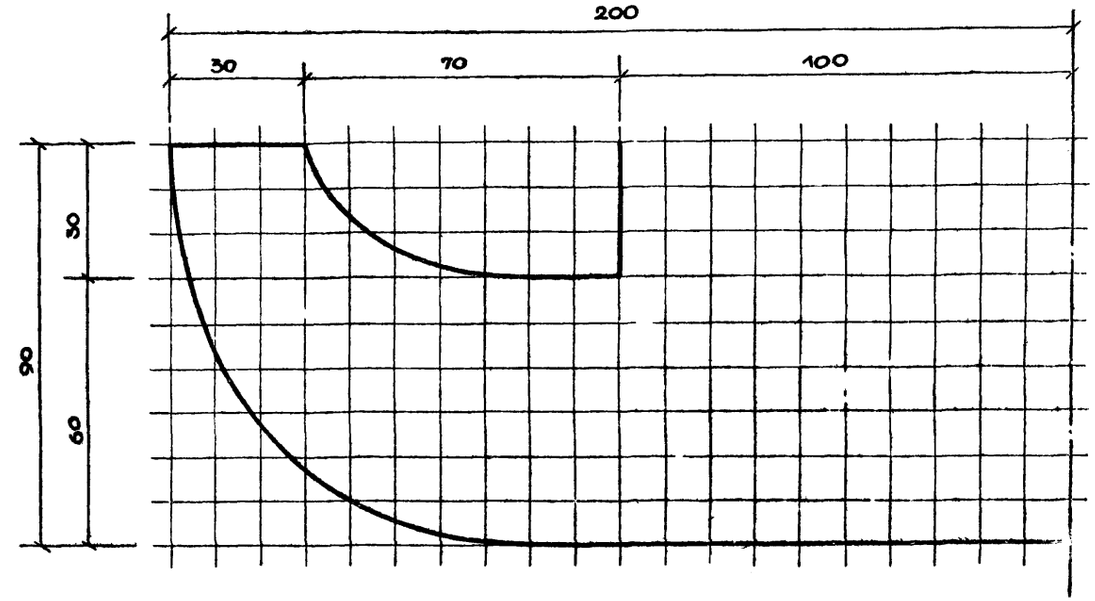

ШАБЛОН „Б" М Н.В.

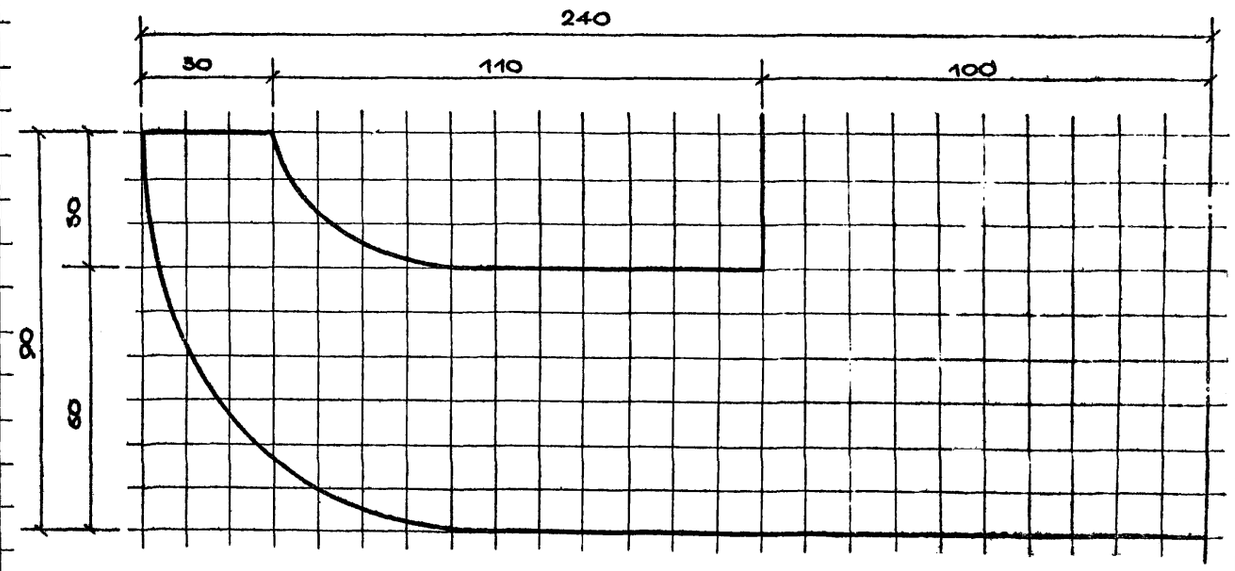

Зам. гл. инж. пр-ла	Ермаков	
Рук. маст. № 3	Луцкий	
Гл. арх. пр.	Овчинников	
Гл. инж. пр.	Алнцыг	
Рук. гр. инж.	Кисловский	
Ст. техник-арх.	Штромберг	Штромберг
	Копилова	Овчинников
	Проверил	

ЦНИИП ГРАДОСТРОЙТЕЛЬСТВА г. МОСКВА

Питьевые фонтанчики	Питьевой фонтанчик тип V Разрез II–II Шаблоны „А", „Б", „В".	Типовые проекты серия 320-29	Альбом I.	Лист АС-15	1968 г.

ШАБЛОН „Б"
М 1:5

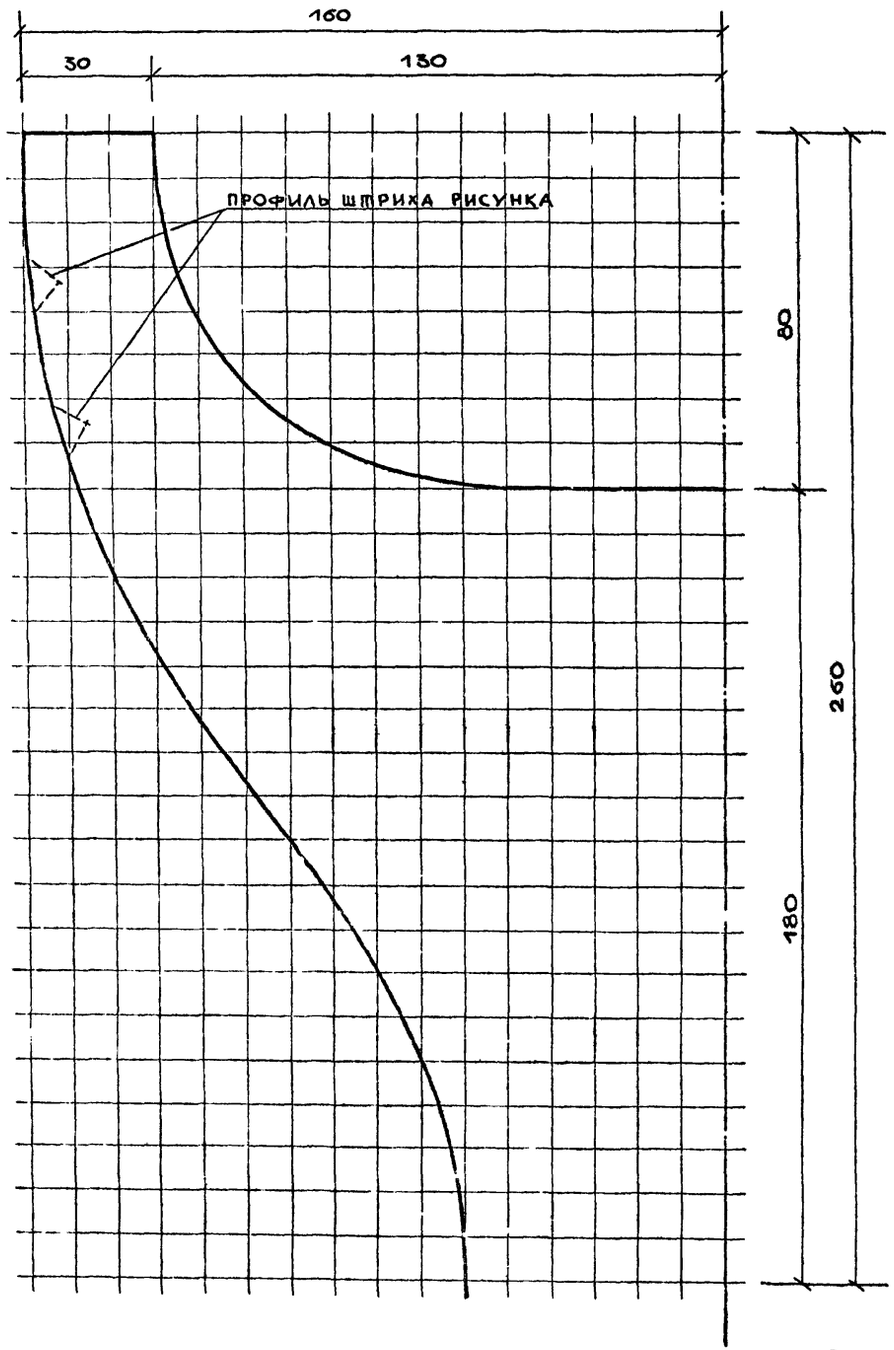

ШАБЛОН „Б"
М 1:5

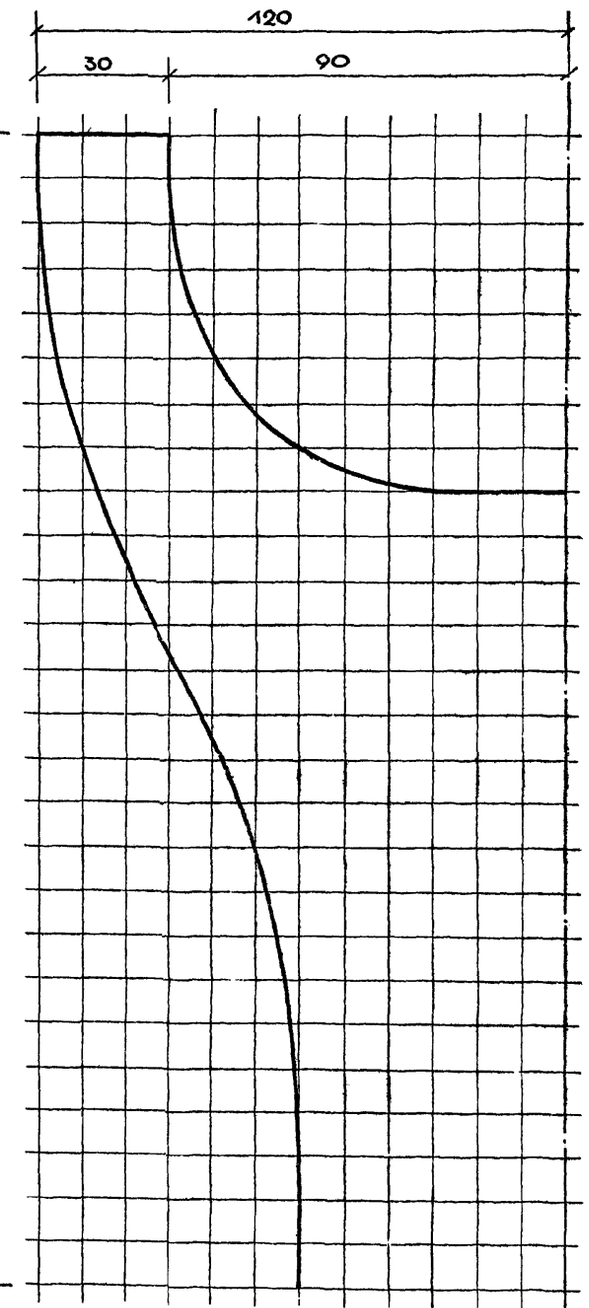

РАЗРЕЗ II–II.
/ЗАКЛАДНЫЕ ДЕТАЛИ ТРУБОПРОВОДА УСЛОВНО НЕ ПОКАЗАНЫ/

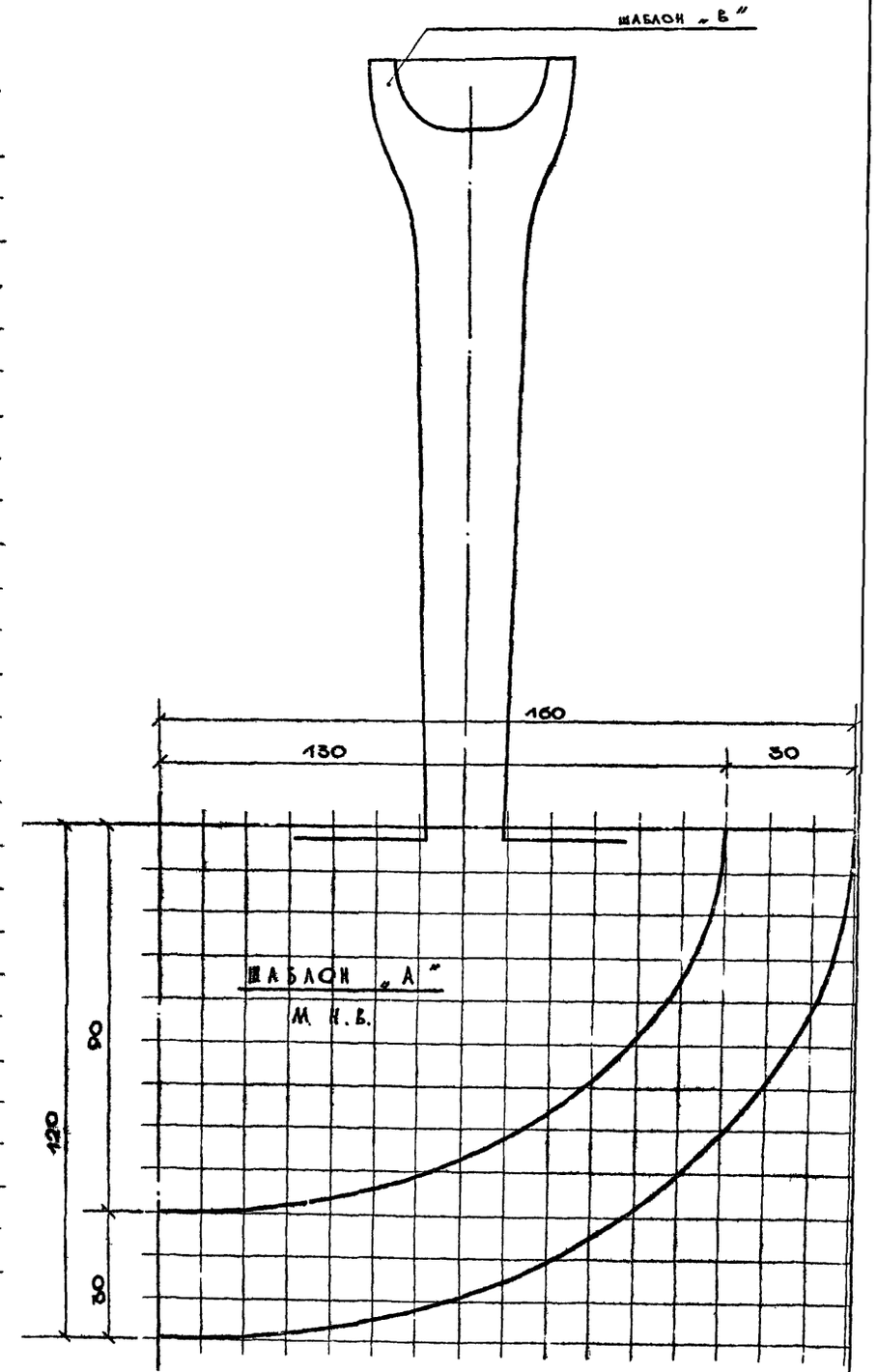

ПРИМЕЧАНИЯ:
1. Работать совместно с листом АС-11

Питьевые фонтанчики	Питьевой фонтанчик тип VI Разрез II–II Шаблоны „А", „Б", „В"	Типовые проекты Серия 320-29	Альбом I	Лист АС-16	1968

ЦНИИП градостроительства г. Москва

Зам. гл. инж. ин-та Ерж. Австь
Рук. маст. № 5 Лукуский
Гл. арх. пр. Овчинников
Гл. инж. пр. Данциг
Рук. гр. инж. Красноцевский

Ст. техн.-арх. Шпрольберг
Конроваа Шпрольберг
Проверил Сэчинников

Закладные детали трубопроводов

М-1; М-3 М1:10 М-2

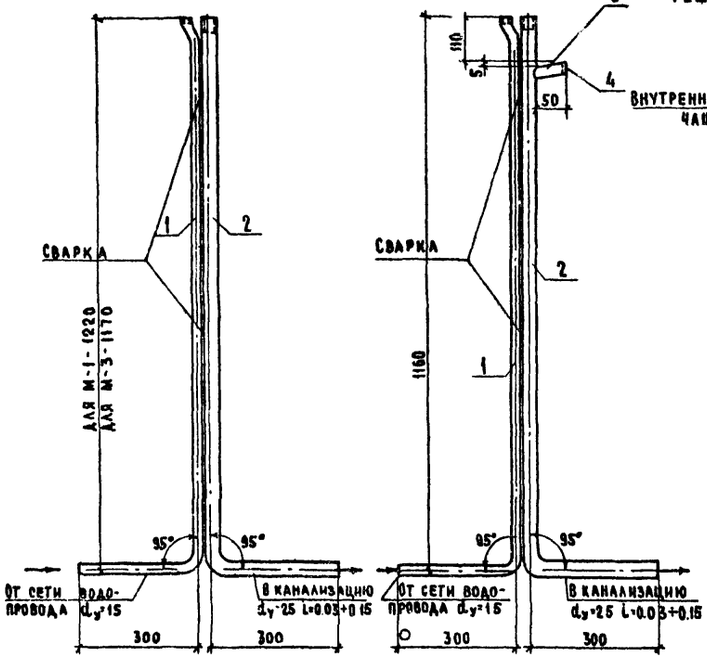

Деталь установки насадки и муфты-решетки

М1:2

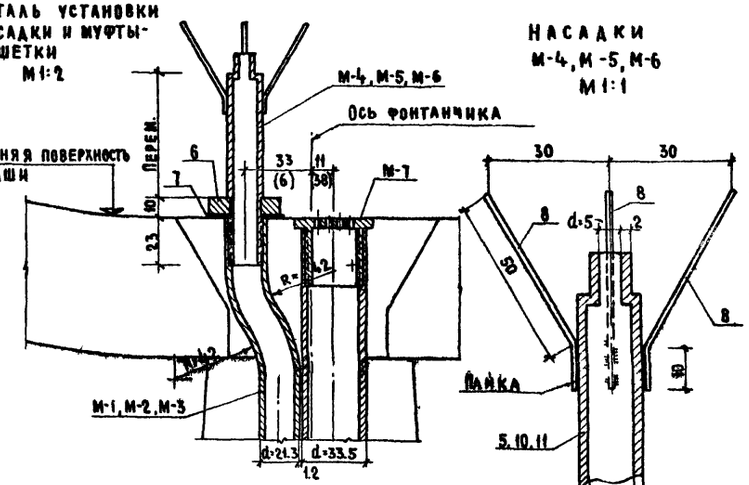

Насадки

М-4, М-5, М-6

М1:1

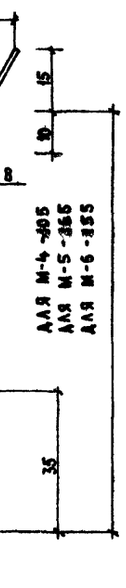

Спецификация металлических изделий

Марка изделия	№№ поз.	d или сеч элемента мм.	Длина 1 элем. мм.	Кол. шт.	Общая длина м.	Вес в кг 1 поз.	Вес в кг 1 марки	№ ГОСТ-а или раб. черт.
М-1	1	Труба 0-Ц15	1520	1	1.52	1.90	5.58	3262-62
	2	Труба 0-Ц25	1520	1	1.52	3.68		
М-3	1	Труба 0-Ц15	1470	1	1.47	1.84	5.40	
	2	Труба 0-Ц25	1470	1	1.47	3.56		
М-2	1	Труба 0-Ц15	1460	1	1.46	1.83	5.45	
	2	Труба 0-Ц25	1460	1	1.46	3.54		
	3	Труба 0-Ц15	50	1	0.05	0.06		
	4	-26×8	26	1	0.03	0.02		103-57
М-4	5	Насадка латунная d_c=5	105	1	0.105	0.09	0.13	см. лист ВК-1
	6	Гайка латунная d_a=16	—	1	—	0.03		—"—
	7	Прокладка резиновая d_a=16	—	1	—	—		—
	8	ø3	60	3	0.18	0.01		
М-5	10	Насадка латунная d_c=5	165	1	0.165	0.135	0.18	см. лист ВК-1
	6	Гайка латунная d_a=16	—	1	—	0.03		—"—
	7	Прокладка резиновая d_a=16	—	1	—	—		—
	8	ø3	60	3	0.18	0.01		
М-6	11	Насадка латунная d_c=5	155	1	0.155	0.127	0.17	см. лист ВК-1
	6	Гайка латунная d_a=16	—	1	—	0.03		—"—
	7	Прокладка резиновая d_a=16	—	1	—	—		—
	8	ø3	60	3	0.18	0.01		
М-7	9	Муфта-решетка латунная d=33.25	35	1	0.035	0.085	0.09	см. лист ВК-1

Выборка марок

Тип фонтанчика	Марка закладной детали	Количество шт.	Вес в кг. 1 марки	Вес в кг. общий
IV	М-1	1	5.58	5.80
	М-4	1	0.13	
	М-7	1	0.09	
V	М-2	1	5.56	5.83
	М-5	1	0.18	
	М-7	1	0.09	
VI	М-3	1	5.40	5.66
	М-6	1	0.17	
	М-7	1	0.09	

Примечания и конструкцию гидравлического затвора смотрите на листе ВК-1.

Муфта-решетка М-7

М 1:1

По б-б

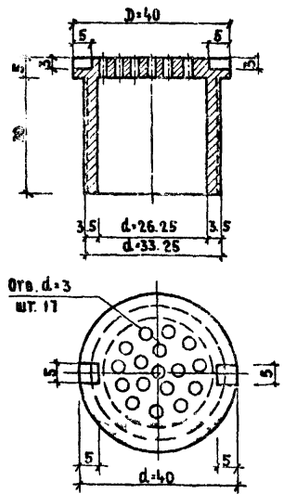

Заглушка-решетка (поз.4)

М 1:1

По б-б

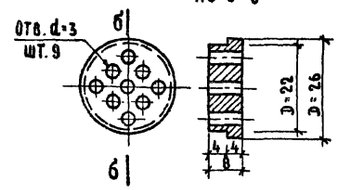

Гайка (поз.6)

М 1:1

По а-а

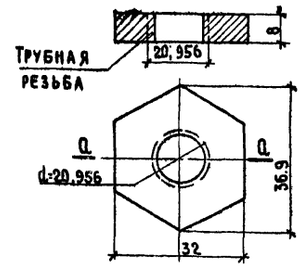

Зам. гл. инж. инст.	Ермаков	Исполнитель	Ковнрова	Надточей
Рук. маст.	Лучкин	Проверил	Проверила	Крючкова
Гл. арх. пр.	Овчинников			Кузнецова
Гл. инж. пр.	Ланц. мг			
Рук. гр. инж.	Крастошевский			

ЦНИИП Градостроительства г. Москва

Питьевые фонтанчики	Питьевые фонтанчики, типы IV, V, VI. Водопровод и канализация. Конструкция марок М-1 по М-7.	Типовые проекты серия 320-29	Альбом I	Лист ВК-2	1968г