ТИПОВЫЕ СТРОИТЕЛЬНЫЕ КОНСТРУКЦИИ, ИЗДЕЛИЯ И УЗЛЫ

СЕРИЯ Б1.020.1-7

СБОРНО-МОНОЛИТНАЯ КАРКАСНАЯ СИСТЕМА МВБ-01 С ПЛОСКИМИ ПЕРЕКРЫТИЯМИ ДЛЯ ЗДАНИЙ РАЗЛИЧНОГО НАЗНАЧЕНИЯ

ВЫПУСК 2-1

КОЛОННЫ СЕЧЕНИЕМ 300х300
ДЛЯ ВЫСОТ ЭТАЖЕЙ 2,8 И 3,3 М

РАБОЧИЕ ЧЕРТЕЖИ

РАЗРАБОТАНЫ
АП "Институт "БЕЛПРОЕКТ"

Гл. инж ин-та Н.П.Герасимчик

Гл. инж. проекта А.М.Телеш

СОГЛАСОВАНЫ
НИЭП ГП "Институт БЕЛНИИС"

Директор ин-та А.И.Мордич

Гл. инж.ин-та Р.И.Вигдорчик

УТВЕРЖДЕНЫ
Министерством архитектуры и строительства
Приказ N 79 от 31 марта 1999 г.
и введены в действие
Приказом НИЭП ГП БелНИИС
N 32-П от 28 апреля 1999г.

Регистрационный номер ГП "Минсктиппроект"

Стр.	Наименование	Примечание
2..6	Общие данные	
7	Монтажные схемы колонн сечением 300х300 мм	
8..19	Номенклатура изделий	
20	Примеры расположения дополнительных закладных	
	изделий в колоннах для крепления диафрагм	
21..23	Графики несущей способности сечений колонн	
24..25	Колонны 1КБ 4.28-11...13 1КБ 4.28-21...23 1КБ 4.28-31...33	
26..27	Колонны 1КБ 4.33-11...13 1КБ 4.33-21...23 1КБ 4.33-31..33	
28..29	Колонны 2КБ2 3.28(20)-11...13 2КБ2 3.28(20)-21...23	
	2КБ2 3.28(20)-31...33	
30..31	Колонны 2КБ2 3.33(20)-11...13 2КБ2 3.33(20)-21...23	
	2КБ2 3.33(20)-31...33	
32..33	Колонны 2КБ1 3.28(20)-11...13 2КБ1 3.28(20)-21...23	
	2КБ1 3.28(20)-31...33	
34..35	Колонны 2КБ1 3.33(20)-11...13 2КБ1 3.33(20)-21...23	
	2КБ1 3.33(20)-31...33	
36..37	Колонны 1КВ 3.28-11...13 1КВ 3.28-21...23 1КВ 3.28-31...33	
38..39	Колонны 1КВ 3.33-11...13 1КВ 3.33-21...25 1КВ 3.33-31...33	
40..41	Колонны 1КС2 3.28-11...15 1КС2 3.28-21...25	
42..43	Колонны 1КС2 3.33-11...15 1КС2 3.33-21...25	
44..45	Колонны 1КС1 3.28-11...15 1КС1 3.28-21...25	
46..47	Колонны 1КС1 3.33-11...15 1КС1 3.33-21...25	
48..49	Колонны 2КС2 3.28-11...15 2КС2 3.28-21...25	
50..51	Колонны 2КС2 3.33-11...15 2КС2 3.33-21...25	
52..53	Колонны 2КС1 3.28-11...15 2КС1 3.28-21...25	
54..55	Колонны 2КС1 3.33-11...15 2КС1 3.33-21...25	
56..57	Колонны 1КН2 3.28-11...15 1КН2 3.28-21...25	
58..59	Колонны 1КН2 3.33-11...15 1КН2 3.33-21...25	
60..61	Колонны 1КН1 3.28-11...15 1КН1 3.28-21...25	

Стр.	Наименование	Примечание
62..63	Колонны 1КН1 3.33-11...15 1КН1 3.33-21...25	
64..65	Колонны 2КН2 3.28-11...15 2КН2 3.28-21...25	
66..67	Колонны 2КН2 3.33-11...15 2КН2 3.33-21...25	
68..69	Колонны 2КН1 3.28-11...15 2КН1 3.28-21...25	
70..71	Колонны 2КН1 3.33-11...15 2КН1 3.33-21...25	
72	Каркас пространственный КП 101	
73	Каркасы пространственные КП 102...103	
74	Каркас пространственный КП 106	
75	Каркасы пространственные КП 107...108	
76	Каркас пространственный КП 111	
77	Каркасы пространственные КП 112...113	
78	Каркас пространственный КП 116	
79	Каркасы пространственные КП 117...118	
80	Каркас пространственный КП 121	
81	Каркасы пространственные КП 122...123	
82	Каркас пространственный КП 126	
83	Каркасы пространственные КП 127...128	
84	Каркас пространственный КП 131	
85	Каркасы пространственные КП 132...133	
86	Каркас пространственный КП 136	
87	Каркасы пространственные КП 137...138	
88	Каркас пространственный КП 141	
89..90	Каркасы пространственные КП 142...145	
91	Каркас пространственный КП 146	

Изм.	Колич	Лист	N док	Подпись	Дата
Зам. гл. инж.		Белоусов			06.98
ГИП		Телеш			06.98
Нач. АКМ2		Новак			06.98
Нач. гр.		Ельман			06.98
Н. контр.		Маркович			06.98

Б1.020.1-7.2-1-ОД

Общие данные

Стадия	Лист	Листов
С	1	5

АП "Институт "БЕЛПРОЕКТ"

Согласовано: Гл. констр. Козырев; Гл. техн. Белоусов; Гл. спец. Телеш

Согласовано: Гл. спец. по клинко

Инв. N подл. 140708 | Подп. и дата 11.98 | Взам. инв. N

Стр.	Наименование	Примечание
92..93	Каркасы пространственные КП 147...150	
94	Каркас пространственный КП 151	
95..96	Каркасы пространственные КП 152...155	
97	Каркас пространственный КП 156	
98..99	Каркасы пространственные КП 157...160	
100	Каркас пространственный КП 201	
101..102	Каркасы пространственные КП 202...205	
103	Каркас пространственный КП 206	
104..105	Каркасы пространственные КП 207...210	
106	Каркас пространственный КП 301	
107..108	Каркасы пространственные КП 302...305	
109	Каркас пространственный КП 306	
110..111	Каркасы пространственные КП 307...310	
112	Каркас пространственный КП 401	
113..114	Каркасы пространственные КП 402...405	
115	Каркас пространственный КП 406	
116..117	Каркасы пространственные КП 407...410	
118	Каркас пространственный КП 501	
119..120	Каркасы пространственные КП 502...505	
121	Каркас пространственный КП 506	
122..123	Каркасы пространственные КП 507...510	
124	Каркас пространственный КП 601	
125..126	Каркасы пространственные КП 602...605	
127	Каркас пространственный КП 606	
128..129	Каркасы пространственные КП 607...610	
130	Каркас пространственный КП 701	
131..132	Каркасы пространственные КП 702...705	
133	Каркас пространственный КП 706	
134..135	Каркасы пространственные КП 707...710	

Стр.	Наименование	Примечание
136	Сетки косвенного армирования СКА-1...4	
137	Пластины М-1, М-4, М-5, М-8, М-9	
138	Пластины М-2, М-3, М-6, М-7	
139..140	Узлы	
141..152	Ведомость расхода стали	

Рабочие чертежи разработаны на основании договора N 58.98 от 28 мая 1998 года с БелНИИС.

Технические решения, принятые в рабочих чертежах, соответствуют требованиям экологических, санитарно-гигиенических, противопожарных и других действующих норм и правил и обеспечивают безопасную для жизни и здоровья людей эксплуатацию объекта при соблюдении предусмотренных рабочими чертежами мероприятий.

Инв. N подл.	Подп. и дата	Взам. инв. N
14048	11.98	

Изм.	Колич	Лист	N док	Подпись	Дата

Ведомость ссылочных документов

Обозначение	Наименование	Примечание
ГОСТ 5781-82	Сталь горячекатаная для армирования железобетонных конструкций Типы, конструкция и размеры	
ГОСТ 6727-80	Проволока из низкоуглеродистой стали холоднотянутая для армирования железобетонных конструкций Технические условия	
ГОСТ 380-88	Сталь углеродистая обыкновенного качества Марки	
ГОСТ 14098-91	Соединения сварные арматуры и закладных изделий железобетонных конструкций. Типы, конструкция и размеры	
ГОСТ 13015.0-83	Конструкции и изделия бетонные и железобетонные сборные Общие технические требования	
ГОСТ 23009-78	Конструкция и изделия бетонные и железобетонные сборные Условные обозначения (марки)	
СНиП 2.01.07 - 85	Нагрузки и воздействия	
СНиП 2.03.01 - 84	Бетонные и железобетонные конструкции	
Серия 1.020-1/83 вып. 0-1, 2-1 вып. 2-2, 2-15	Конструкции каркаса межвидового применения для многоэтажных общественных зданий производственных зданий и вспомогательных зданий промышленных предприятий	

Общие указания

Колонны сечением 300х300 мм включенные в настоящий выпуск разработаны на основе типовых колонн для серии 1.020.1/83 выпуск 2-1.
Изделия предназначены для применения в составе серии Б1.020.1-7 "Сборно-монолитная каркасная система МВБ-01 с плоскими перекрытиями для зданий различного назначения"
Колонны предназначены для зданий с высотами этажей 2,8 и 3,3 м с полами по грунту или с техподпольем.
Высота зданий - до 5-ти этажей.

Колонны разработаны бесконсольными с проемами в уровне перекрытий для пропуска рабочей арматуры поперечных и продольных ригелей. Проемы ограничены сверху и снизу стальными пластинами, имеющими отверстия для пропуска продольной арматуры при сборке объемного каркаса. В крайних колоннах верхняя грань проема односкатная, в средних - двускатная.

Номенклатура включает в себя двухэтажные и одноэтажные колонны.
Верхние колонны - одноэтажные ,
Монтажные схемы колонн приведены в документе Б1.020.1-7.2-2-СМ1.
Торцы колонн для их соединения между собой соответствуют типовым решениям колонн по серии Б1.020-1/83 выпуск 2-1.

Класс бетона принят В25 и В30. Для верхних и бесстыковых колонн при значительных изгибающих моментах возможно применение класса В40.

Для предварительного подбора колонн приведены графики несущей способности сечений колонн для вариантов армирования продольной арматурой.

В конкретных проектах необходима проверка прочности колонн на усилия, полученные из статического расчета здания.

В колоннах используются отдельные арматурные изделия серии 1.020.1/83 выпуски 2-2, 2-15.
Сборка каркасов производится только с использованием контактной точечной сварки

Инв. № подл. | Подп. и дата | Взам. инв. №
140408

Изм.	Колич	Лист	N док	Подпись	Дата	Б1.020.1-7.2-1-ОД	Лист 3

Для колонн принята следующая маркировка:

① К ② ③ ④ ⑤ ⑥ ⑦ , где

К – изделие – колонна;

① – количество этажей в колонне;

② – тип колонны в зависимости от ее положения по высоте здания

В – верхняя
С – средняя
Н – нижняя
Б – бесстыковая

③ – тип колонны в зависимости от ее положения в плане здания

1 – крайняя
2 – средняя

④ – тип колонны в зависимости от сечения колонны

3 – сечение 300х300

⑤ – высота этажа в дециметрах

⑥ – тип колонны в зависимости от класса бетона

1 – В25
2 – В30
3 – В40

⑦ – обозначение типа армирования в зависимости от диаметра продольной арматуры

1 – 16AIII
2 – 20AIII
3 – 22AIII
4 – 25AIII
5 – 28AIII

Пример: 2КН1 3.28(20)-24

2 – двухэтажная колонна;
К – колонна;
Н – нижняя;
1 – крайняя;
3 – сечением 300х300 мм;
28 – с высотой типового этажа 2.8 м
20 – с техподпольем 2,0 м
2 – класс бетона В30
4 – тип армирования с продольной арматурой 25AIII

В альбоме приведены схемы расстановки в колоннах закладных изделий для крепления диафрагм жесткости.
Расположение дополнительных закладных изделий для крепления наружных стен и т.п. определяется при конкретном проектировании.

Колонны относятся к изделиям третьей категории трещиностойкости.

Предел огнестойкости колонн не менее 2 часов.

Колонны должны изготавливаться в соответствии с техническими требованиями ГОСТ 13015.0-83 и с использованием указаний серии 1.020-1/83 выпуски 2-1, 2-2, 2-15.

До массового производства колонн необходимо произвести испытание стыка колонн на допускаемые расчетные нагрузки.

Инв. № подл. | Подп. и дата | Взам. инв. №

Изм.	Колич	Лист	№ док	Подпись	Дата	Б1.020.1-7.2-1-ОД	Лист 4

Складирование колонн

Складирование колонн производить в зоне действия крана на спланированном и уплотненном основании в один ряд или штабель.

При укладке в один ряд высота подкладки должна составлять с учетом возможности кантовки колонны не менее 200 мм. Расстояние между колоннами должно составлять 40-50 см.

При укладке в штабель колонны должны опираться на прокладки высотой не менее 40 мм.

Высота штабеля не более 2 м.

Прокладки и подкладки должны располагаться под отверстиями предназначенными для выемки колонн из форм.

Схема складирования колонн

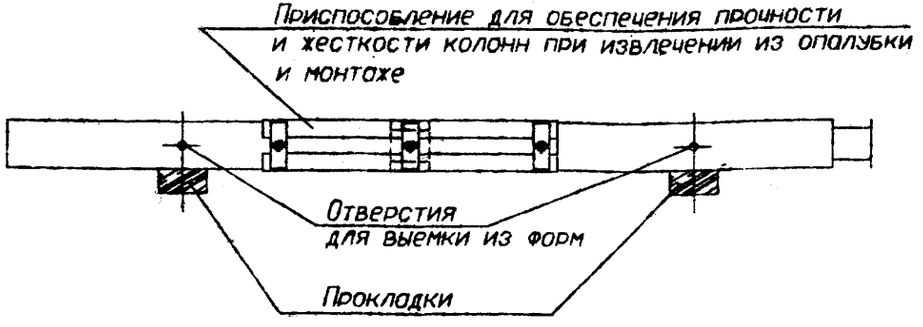

Строповка колонн при разгрузке с транспортных средств

Строповку колонн при разгрузке с транспортных средств производить с помощью балансирной траверсы и пальцевых захватов, пропускаемых в отверстия, служащие для выемки колонн из форм.

Схемы строповки колонн при разгрузке и погрузке аналогично с указаниями 1.020-1/83. 2-1 ПОТО.

Схема N 1
с полами по грунту

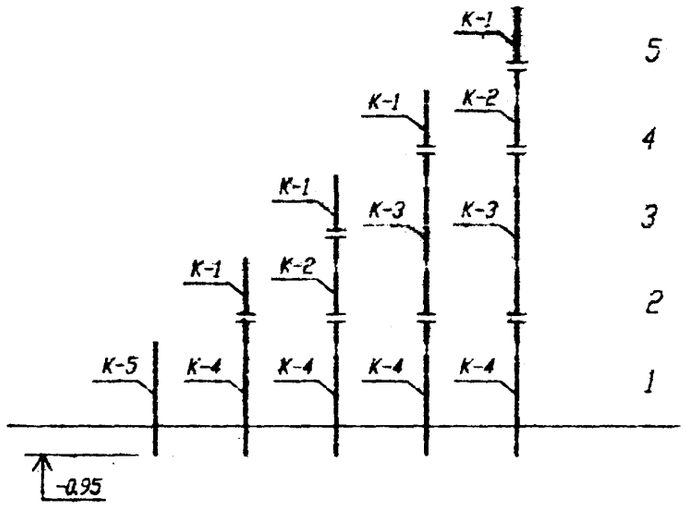

Схема N 2
Здания с техподпольем Н т.п. = 2.0 м

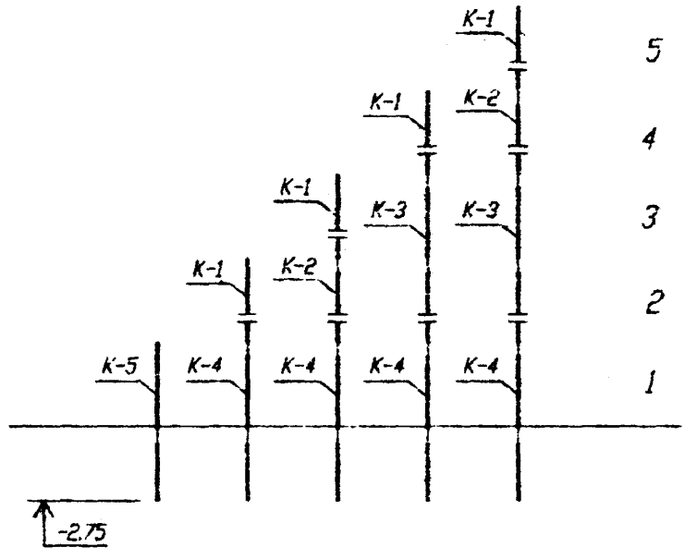

Схема N 1		
Условная марка колонны	Здания с высотой этажа Нэт = 2.8 м	Здания с высотой этажа Нэт = 3.3 м
К-1	1КВ 3.28-	1КВ 3.33-
К-2	1КС.. 3.28-	1КС.. 3.33-
К-3	2КС.. 3.28-	2КС.. 3.33-
К-4	1КН.. 3.28-	1КН.. 3.33-
К-5	1КБ 3.28-	1КБ 3.33-

Схема N 2		
Условная марка колонны	Здания с высотой этажа Нэт = 2.8 м	Здания с высотой этажа Нэт = 3.3 м
К-1	1КВ 3.28-	1КВ 3.33-
К-2	1КС.. 3.28-	1КС.. 3.33-
К-3	2КС.. 3.28-	2КС.. 3.33-
К-4	2КН.. 3.28-	2КН.. 3.33-
К-5	2КБ.. 3.28-	2КБ.. 3.33-

Изм.	Кол.уч.	Лист	N док	Подпись	Дата
Нач. АКМ2		Новак			09.98
Нач. гр.		Ешман			09.98
Н.контр.		Маркович			09.98

Б1.020.1-7.2-1-СМ1

Монтажные схемы колонн сечением 300 х 300 мм

Стадия	Лист	Листов
С	1	1

АП "Институт "БЕЛПРОЕКТ"

Инв. N подл. 140808 | Подп. и дата | Взам. инв. N

Эскиз	Марка	Размеры, мм				Класс бетона	Расход материалов		Масса, т
		H	h	h1	h2		бетон, м³	сталь, кг	
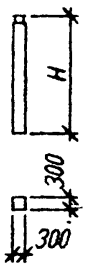	1КБ 3.28-11	3670				B25	0,31	41.97	0,775
	1КБ 3.28-12							57.37	
	1КБ 3.28-13							66.07	
	1КБ 3.28-21					B30		41.97	
	1КБ 3.28-22							57.37	
	1КБ 3.28-23							66.07	
	1КБ 3.28-31					B40		41.97	
	1КБ 3.28-32							57.37	
	1КБ 3.28-33							66,07	
	1КБ 3.33-11	4170				B25	0,35	45.57	0,875
	1КБ 3.33-12							62.73	
	1КБ 3.33-13							72.47	
	1КБ 3.33-21					B30		45.57	
	1КБ 3.33-22							62.73	
	1КБ 3.33-23							72.47	
	1КБ 3.33-31					B40		45.57	
	1КБ 3.33-32							62.73	
	1КБ 3.33-33							72.47	

Инв. N подл. | Подп. и дата | Взам. инв. N

Изм.	Колич	Лист	N док	Подпись	Дата
Нач. АКМ2		Новик			09.98
Нач. гр.		Еллин			09.98
Н. контр.		Маркович			09.98

Б1.020.1-7.2-1-СМ2

НОМЕНКЛАТУРА ИЗДЕЛИЙ

Стадия	Лист	Листов
С	1	12

АП "Институт "БЕЛПРОЕКТ"

Эскиз	Марка	Размеры, мм				Класс бетона	Расход материалов		Масса, т
		H	h	h1	h2		бетон, м³	сталь, кг	
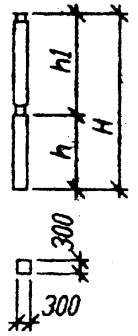	2КБ2 3.28(20)-11	5470	2430	3040		B25	0,45	70,25	1,125
	2КБ2 3.28(20)-12							95,26	
	2КБ2 3.28(20)-13							107,68	
	2КБ2 3.28(20)-21					B30		70,25	
	2КБ2 3.28(20)-22							95,26	
	2КБ2 3.28(20)-23							107,68	
	2КБ2 3.28(20)-31					B40		70,25	
	2КБ2 3.28(20)-32							95,26	
	2КБ2 3.28(20)-33							107,68	
	2КБ2 3.33(20)-11	5970	2430	3540		B25	0,49	73,85	1,225
	2КБ2 3.33(20)-12							100,62	
	2КБ2 3.33(20)-13							114,08	
	2КБ2 3.33(20)-21					B30		73,85	
	2КБ2 3.33(20)-22							100,62	
	2КБ2 3.33(20)-23							114,08	
	2КБ2 3.33(20)-31					B40		73,85	
	2КБ2 3.33(20)-32							100,62	
	2КБ2 3.33(20)-33							114,08	

Инв. N подл. | Подп. и дата | Взам. инв. N

Изм.	Колич.	Лист	N док.	Подпись	Дата	Б1.020.1-7.2-1-СМ2	Лист 2

Эскиз		Размеры, мм				Класс бетона	Расход материалов		Масса, т
		H	h	h1	h2		бетон, м³	сталь, кг	
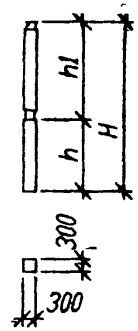	2КБ1 3.28(20)-11	5470	2430	3040		В25	0.45	70.08	1.125
	2КБ1 3.28(20)-12							95.08	
	2КБ1 3.28(20)-13							107.5	
	2КБ1 3.28(20)-21					В30		70.08	
	2КБ1 3.28(20)-22							95.08	
	2КБ1 3.28(20)-23							107.5	
	2КБ1 3.28(20)-31					В40		70.08	
	2КБ1 3.28(20)-32							95.08	
	2КБ1 3.28(20)-33							107.5	
	2КБ1 3.33(20)-11	5970	2430	3540		В25	0,49	73.68	1.225
	2КБ1 3.33(20)-12							100.44	
	2КБ1 3.33(20)-13							113,9	
	2КБ1 3.33(20)-21					В30		73.68	
	2КБ1 3.33(20)-22							100.44	
	2КБ1 3.33(20)-23							113,9	
	2КБ1 3.33(20)-31					В40		73.68	
	2КБ1 3.33(20)-32							100.44	
	2КБ1 3.33(20)-33							113,9	

Инв. N подл. 140408 | Подп. и дата 08.11.98 | Взам. инв. N

Изм.	Кол.уч.	Лист	N док.	Подпись	Дата
	-				

Эскиз	Марка	Размеры, мм				Класс бетона	Расход материалов		Масса, т
		H	h	h1	h2		бетон, м³	сталь, кг	
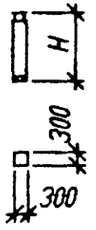	1КВ 3.28-11	2050				В25	0,16	45,85	0,400
	1КВ 3.28-12							60,19	
	1КВ 3.28-13							65,57	
	1КВ 3.28-21					В30		45,85	
	1КВ 3.28-22							60,19	
	1КВ 3.28-23							65,57	
	1КВ 3.28-31					В40		45,85	
	1КВ 3.28-32							60,19	
	1КВ 3.28-33							65,57	
	1КВ 3.33-11	2550				В25	0,21	49,41	0,525
	1КВ 3.33-12							65,55	
	1КВ 3.33-13							71,93	
	1КВ 3.33-21					В30		49,41	
	1КВ 3.33-22							65,55	
	1КВ 3.33-23							71,93	
	1КВ 3.33-31					В40		49,41	
	1КВ 3.33-32							65,55	
	1КВ 3.33-33							71,93	

Инв. N подл. 140708 | Подп. и дата 04.04.11.98 | Взам. инв. N

Изм.	Кол.уч.	Лист	N док.	Подпись	Дата

Б1.020.1-7.2-1-СМ2

Эскиз	Марка	Размеры, мм				Класс бетона	Расход материалов		Масса, т
		H	h	h1	h2		бетон, м³	сталь, кг	
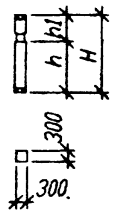	1КС2 3.28-11	2800	1810	990		B25	0.22	66.72	0.550
	1КС2 3.28-12							88.37	
	1КС2 3.28-13							94.21	
	1КС2 3.28-14							104.61	
	1КС2 3.28-15							115.57	
	1КС2 3.28-21					B30		66.72	
	1КС2 3.28-22							88.37	
	1КС2 3.28-23							94.21	
	1КС2 3.28-24							104.61	
	1КС2 3.28-25							115.57	
	1КС2 3.33-11	3300	2310	990		B25	0.27	70.32	0.675
	1КС2 3.33-12							93.77	
	1КС2 3.33-13							100.61	
	1КС2 3.33-14							113.13	
	1КС2 3.33-15							126.05	
	1КС2 3.33-21					B30		70.32	
	1КС2 3.33-22							93.77	
	1КС2 3.33-23							100.61	
	1КС2 3.33-24							113.13	
	1КС2 3.33-25							126.05	

Изм.	Колич	Лист	N док	Подпись	Дата

Б1.020.1-7.2-1-СМ2

Лист 5

Инв. N подл. 140708 | Подп. и дата | Взам. инв. N

Эскиз	Марка	Размеры, мм				Класс бетона	Расход материалов		Масса, т
		H	h	h1	h2		бетон, м³	сталь, кг	
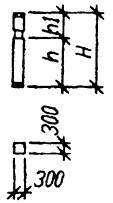	1КС1 3.28-11	2800	1810	990		В25	0.22	66.55	0.550
	1КС1 3.28-12							88.19	
	1КС1 3.28-13							94.03	
	1КС1 3.28-14							104.43	
	1КС1 3.28-15							115.39	
	1КС1 3.28-21					В30		66.55	
	1КС1 3.28-22							88.19	
	1КС1 3.28-23							94.03	
	1КС1 3.28-24							104.43	
	1КС1 3.28-25							115.39	
	1КС1 3.33-11	3300	2310	990		В25	0.27	70.15	0.675
	1КС1 3.33-12							93.59	
	1КС1 3.33-13							100.43	
	1КС1 3.33-14							112.95	
	1КС1 3.33-15							125.87	
	1КС1 3.33-21					В30		70.15	
	1КС1 3.33-22							93.59	
	1КС1 3.33-23							100.43	
	1КС1 3.33-24							112.95	
	1КС1 3.33-25							125.87	

Инв. N подл. | Подп. и дата | Взам. инв. N

Изм. | Колич. | Лист | N док. | Подпись | Дата

Б1.020.1-7.2-1-СМ2

Лист 6

Эскиз	Марка	Размеры, мм				Класс бетона	Расход материалов		Масса, т
		H	h	h1	h2		бетон, м³	сталь, кг	
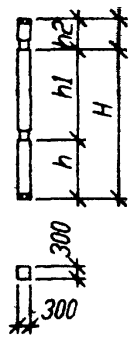	2КС2 3.28-11	5600	1810	2800	990	B25	0.45	102.2	1.125
	2КС2 3.28-12							136.8	
	2КС2 3.28-13							148.4	
	2КС2 3.28-14							169.78	
	2КС2 3.28-15							191.74	
	2КС2 3.28-21					B30		102.2	
	2КС2 3.28-22							136.8	
	2КС2 3.28-23							148.4	
	2КС2 3.28-24							169.78	
	2КС2 3.28-25							191.74	
	2КС2 3.33-11	6600	2310	3300	990	B25	0.54	109.36	1.350
	2КС2 3.33-12							147.56	
	2КС2 3.33-13							161.2	
	2КС2 3.33-14							186.78	
	2КС2 3.33-15							212.66	
	2КС2 3.33-21					B30		109.36	
	2КС2 3.33-22							147.56	
	2КС2 3.33-23							161.2	
	2КС2 3.33-24							186.78	
	2КС2 3.33-25							212.66	

Эскиз	Марка	Размеры, мм				Класс бетона	Расход материалов		Масса, т
		H	h	h1	h2		бетон, м³	сталь, кг	
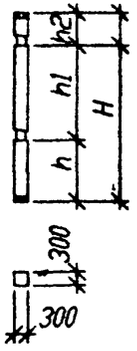	2КС1 3.28-11	5600	1810	2800	990	В25	0.45	101.86	1.125
	2КС1 3.28-12							136.44	
	2КС1 3.28-13							148.04	
	2КС1 3.28-14							169.42	
	2КС1 3.28-15							191.38	
	2КС1 3.28-21					В30		101.86	
	2КС1 3.28-22							136.44	
	2КС1 3.28-23							148.04	
	2КС1 3.28-24							169.42	
	2КС1 3.28-25							191.38	
	2КС1 3.33-11	6600	2310	3300	990	В25	0.54	109.02	1.350
	2КС1 3.33-12							147.2	
	2КС1 3.33-13							160.84	
	2КС1 3.33-14							186.42	
	2КС1 3.33-15							212.3	
	2КС1 3.33-21					В30		109.02	
	2КС1 3.33-22							147.2	
	2КС1 3.33-23							160.84	
	2КС1 3.33-24							186.42	
	2КС1 3.33-25							212.3	

Изм.	Кол.уч	Лист	N док	Подпись	Дата	Б1.020.1-7.2-1-СМ2	Лист 8

Инв. N подл. 140708 | Подп. и дата 11.98 | Взам. инв. N

Эскиз	Марка	Размеры, мм				Класс бетона	Расход материалов		Масса, т
		H	h	h1	h2		бетон, м³	сталь, кг	
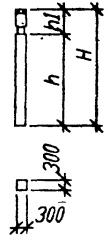	1КН2 3.28-11	4420	3430	990		В25	0.37	62.84	0.925
	1КН2 3.28-12							85.59	
	1КН2 3.28-13							94.75	
	1КН2 3.28-14							112.05	
	1КН2 3.28-15							129.37	
	1КН2 3.28-21					В30		62.84	
	1КН2 3.28-22							85.59	
	1КН2 3.28-23							94.75	
	1КН2 3.28-24							112.05	
	1КН2 3.28-25							129.37	
	1КН2 3.33-11	4920	3930	990		В25	0.42	66.44	1.050
	1КН2 3.33-12							90.95	
	1КН2 3.33-13							101.15	
	1КН2 3.33-14							120.53	
	1КН2 3.33-15							139.81	
	1КН2 3.33-21					В30		66.44	
	1КН2 3.33-22							90.95	
	1КН2 3.33-23							101.15	
	1КН2 3.33-24							120.53	
	1КН2 3.33-25							139.81	

Инв. N подл. | Подп. и дата | Взам. инв. N

Изм. | Колич. | Лист | N док. | Подпись | Дата

Эскиз	Марка	Размеры, мм				Класс бетона	Расход материалов		Масса, т
		H	h	h1	h2		бетон, м³	сталь, кг	
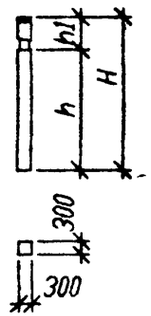	1КН1 3.28-11	4420	3430	990		В25	0.37	62.67	0.925
	1КН1 3.28-12							85.41	
	1КН1 3.28-13							94.57	
	1КН1 3.28-14							111.87	
	1КН1 3.28-15							129.19	
	1КН1 3.28-21					В30		62.67	
	1КН1 3.28-22							85.41	
	1КН1 3.28-23							94.57	
	1КН1 3.28-24							111.87	
	1КН1 3.28-25							129.19	
	1КН1 3.33-11	4920	3930	990		В25	0.42	66.27	1.050
	1КН1 3.33-12							90.77	
	1КН1 3.33-13							100.97	
	1КН1 3.33-14							120.35	
	1КН1 3.33-15							139.63	
	1КН1 3.33-21					В30		66.27	
	1КН1 3.33-22							90.77	
	1КН1 3.33-23							100,97	
	1КН1 3.33-24							120.35	
	1КН1 3.33-25							139.63	

Инв. N подл. | Подп. и дата | Взам. инв. N

Изм. | Колич | Лист | N док | Подпись | Дата

Эскиз	Марка	Размеры, мм				Класс бетона	Расход материалов		Масса, т
		H	h	h1	h2		бетон, м³	сталь, кг	
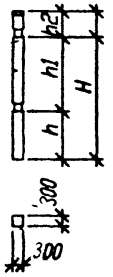	2КН2 3.28(20)-11	6220	2430	2800	990	B25	0.51	91.16	L275
	2КН2 3.28(20)-12							123.48	
	2КН2 3.28(20)-13							136.36	
	2КН2 3.28(20)-14							160.62	
	2КН2 3.28(20)-15							173.02	
	2КН2 3.28(20)-21					B30		91.16	
	2КН2 3.28(20)-22							123.48	
	2КН2 3.28(20)-23							136.36	
	2КН2 3.28(20)-24							160.62	
	2КН2 3.28(20)-25							173.02	
	2КН2 3.33(20)-11	6720	2430	3300	990	B25	0.55	94.72	L375
	2КН2 3.33(20)-12							128.84	
	2КН2 3.33(20)-13							142.76	
	2КН2 3.33(20)-14							169.1	
	2КН2 3.33(20)-15							195.46	
	2КН2 3.33(20)-21					B30		.94.72	
	2КН2 3.33(20)-22							128.84	
	2КН2 3.33(20)-23							142.76	
	2КН2 3.33(20)-24							169.1	
	2КН2 3.33(20)-25							195.46	

Инв. N подл. | Подп. и дата | Взам. инв. N

Изм.	Кол.уч.	Лист	N док.	Подпись	Дата

Б1.020.1-7.2-1-СМ2

Лист 11

Эскиз	Марка	Размеры, мм H	h	h1	h2	Класс бетона	Расход материалов: бетон, м³	сталь, кг	Масса, т
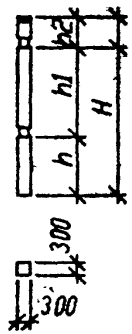	2КН1 3.28К(20)-11	6220	2430	2800	990	В25	0.51	90.82	1.275
	2КН1 3.28К(20)-12							123.12	
	2КН1 3.28К(20)-13							136.0	
	2КН1 3.28К(20)-14							160.26	
	2КН1 3.28К(20)-15							172.66	
	2КН1 3.28К(20)-21					В30		90.82	
	2КН1 3.28К(20)-22							123.12	
	2КН1 3.28К(20)-23							136.0	
	2КН1 3.28К(20)-24							160.26	
	2КН1 3.28К(20)-25							172.66	
	2КН1 3.33К(20)-11	6720	2430	3300	990	В25	0.55	94.38	1.375
	2КН1 3.33К(20)-12							128.48	
	2КН1 3.33К(20)-13							142.4	
	2КН1 3.33К(20)-14							168.74	
	2КН1 3.33К(20)-15							195.1	
	2КН1 3.33К(20)-21					В30		94.38	
	2КН1 3.33К(20)-22							128.48	
	2КН1 3.33К(20)-23							142.4	
	2КН1 3.33К(20)-24							168.74	
	2КН1 3.33К(20)-25							195.1	

Инв. N подл. | Подп. и дата | Взам. инв. N

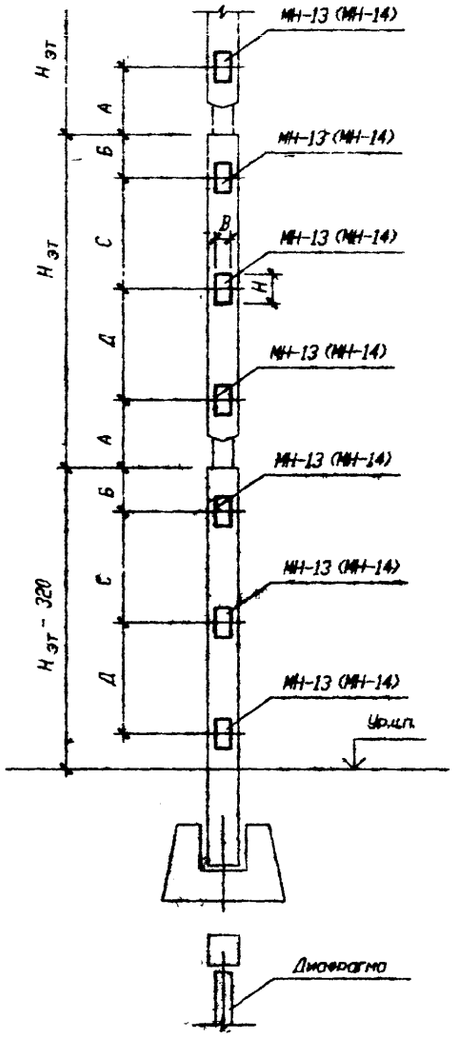

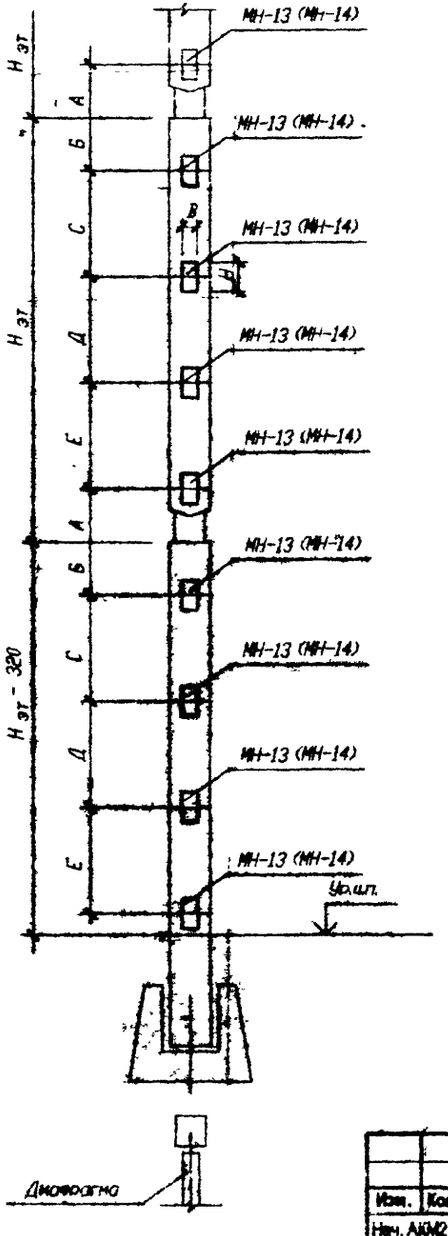

Н эт, м	Размеры, мм				
	А	Б	С	Д	Е
2,0	–	630	1100	–	–
2,8	470	430	900	1000	–
3,3	670	430	1100	1100	

1. Рабочие чертежи дополнительных закладных изделия см. 1.020-1/83. вып. 2-15.
2. Расчетные схемы закладных изделия, размеры "В" и "Н" см. 1.020-1/83 вып. 0-1 документ 27113.

Инв. N подл. | Подп. и дата | Взам. инв. N

Изм.	Кол.уч.	Лист	N док.	Подпись	Дата
Нач. АКМ2		Новик			09.96
Нач. гр.		Ешкин			09.96
Н.контр.		Мирошин			09.96

Б1.020.1-7.2-1-СМ3

Примеры расположения дополнительных закладных изделий в колоннах для крепления диафрагм

Стадия	Лист	Листов
С	1	1

АП "Институт "БЕЛПРОЕКТ"

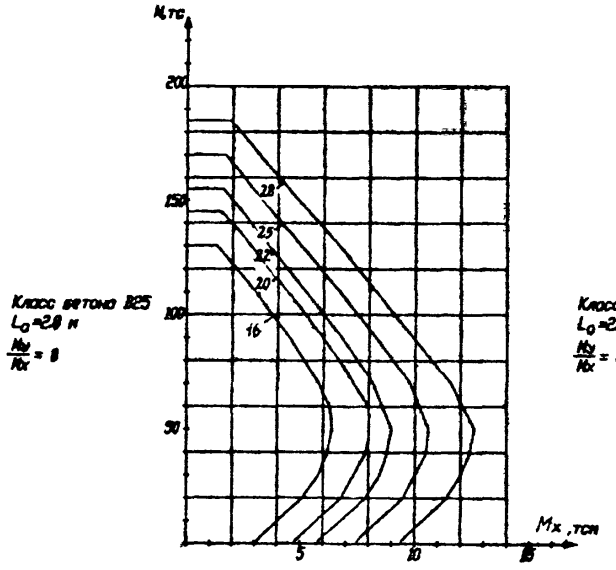

Класс бетона В25
L_0=2.8 м
$\frac{My}{Mx}$ = 0

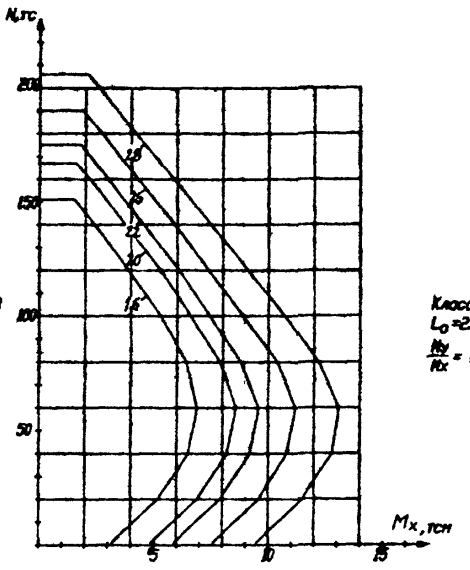

Класс бетона В30
L_0=2.8 м
$\frac{My}{Mx}$ = 0

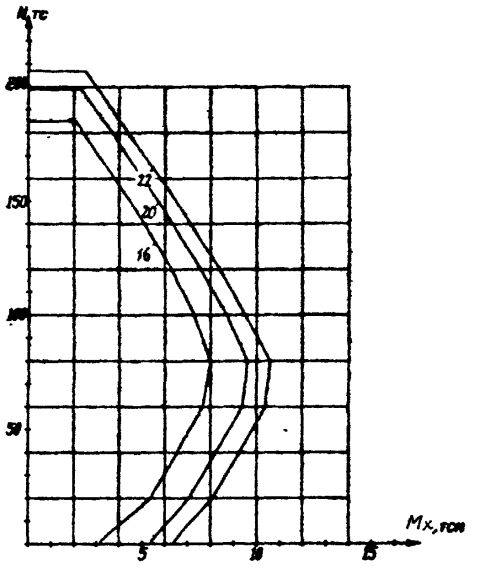

Класс бетона В40
L_0=2.8 м
$\frac{My}{Mx}$ = 0

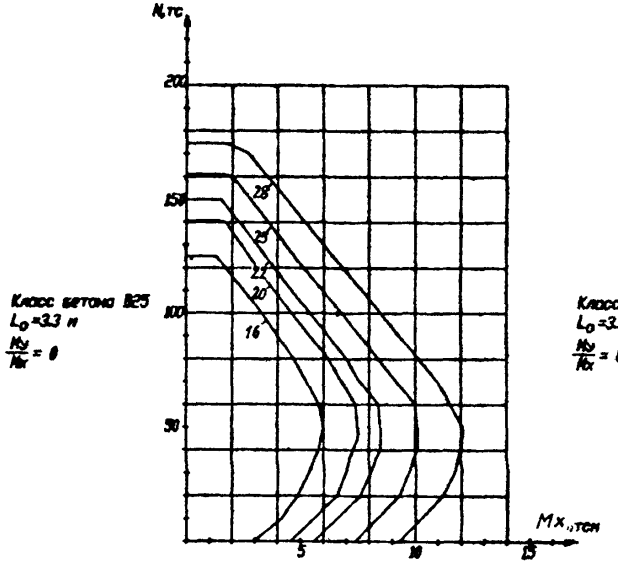

Класс бетона В25
L_0=3.3 м
$\frac{My}{Mx}$ = 0

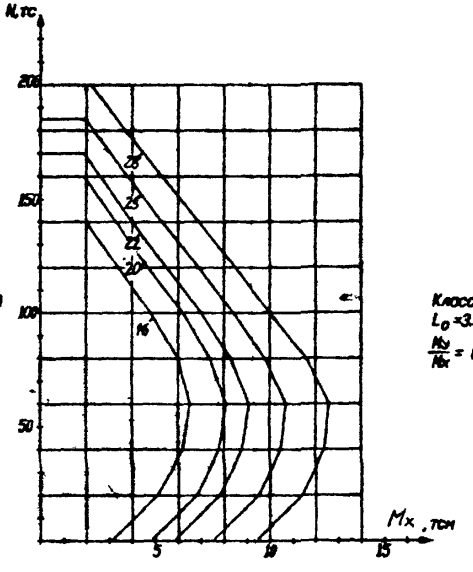

Класс бетона В30
L_0=3.3 м
$\frac{My}{Mx}$ = 0

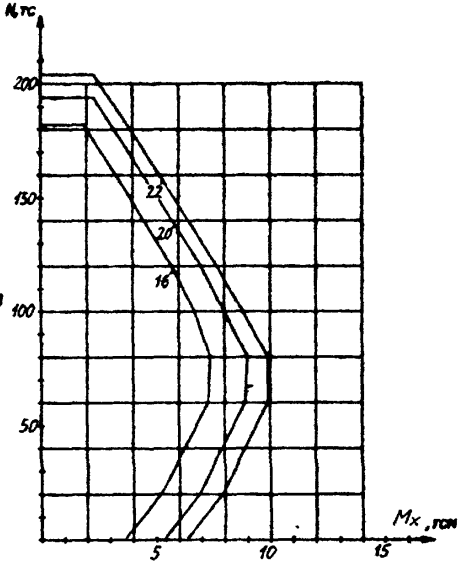

Класс бетона В40
L_0=3.3 м
$\frac{My}{Mx}$ = 0

Сответствие между графиками несущей способности и колоннами устанавливается через ключевые элементы маркировки колонн (высота этажа – ⟨ 2.8, 3.3 ⟩, класс бетона – ⟨1,2,3⟩, диометр продольной арматуры – ⟨1,2,3,4,5⟩). Маркировку колонн см. стр. 5.

Изм.	Колич	Лист	N док	Подпись	Дата
Нач. АКМ2		Новак			09.96
Нач. гр.		Ешкин			09.96
Н. контр.		Маркович			09.96

Б1.020.1-7.2-1-СМ4

ГРАФИКИ НЕСУЩИХ СПОСОБНОСТЕЙ КОЛОНН

Стадия	Лист	Листов
С	1	3

АП "Институт "БЕЛПРОЕКТ"

Инв. N подл.	Подп. и дата	Взам. инв. N
14040	09.96	

Класс бетона В25
L_0=2.8 м
$\frac{M_y}{M_x}$ = 0.6

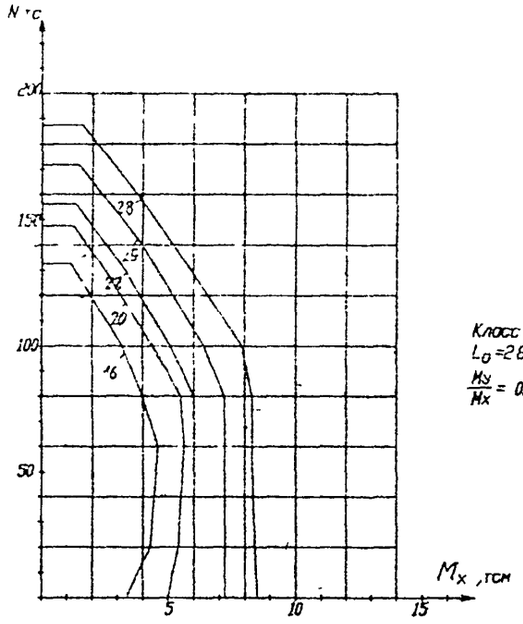

Класс бетона В30
L_0=2.8 м
$\frac{M_y}{M_x}$ = 0.6

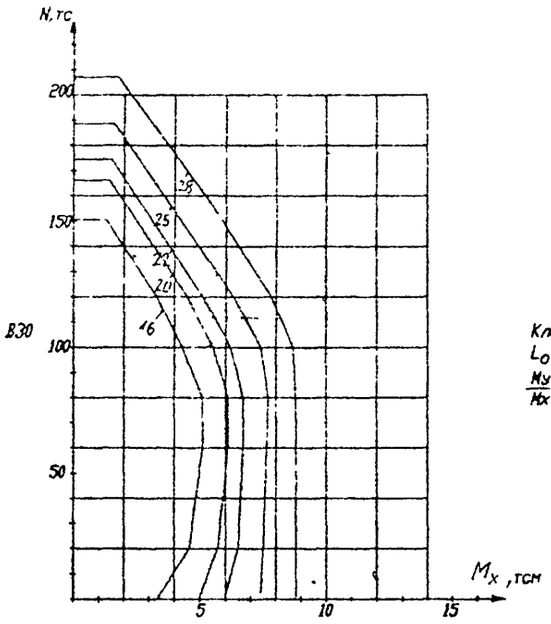

Класс бетона В40
L_0=2.8 м
$\frac{M_y}{M_x}$ = 0.6

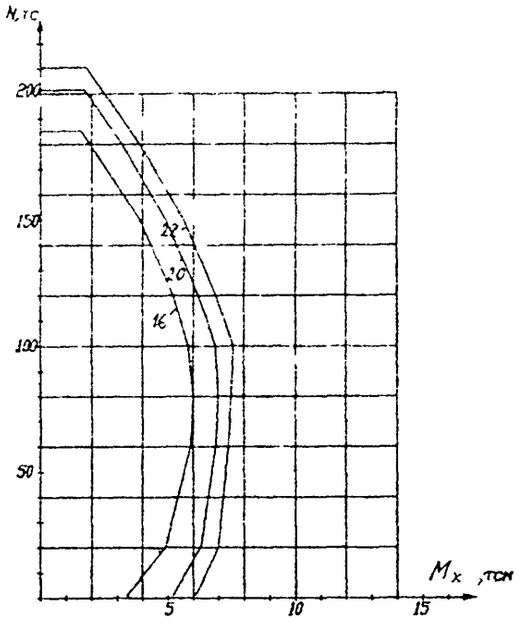

Класс бетона В25
L_0=3.3 м
$\frac{M_y}{M_x}$ = 0.6

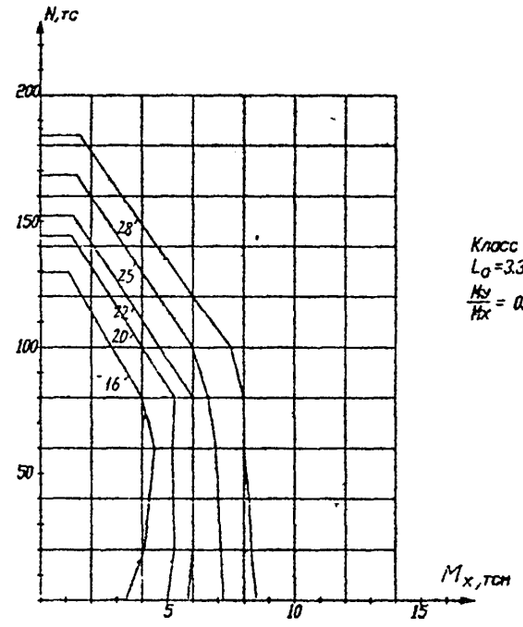

Класс бетона В30
L_0=3.3 м
$\frac{M_y}{M_x}$ = 0.6

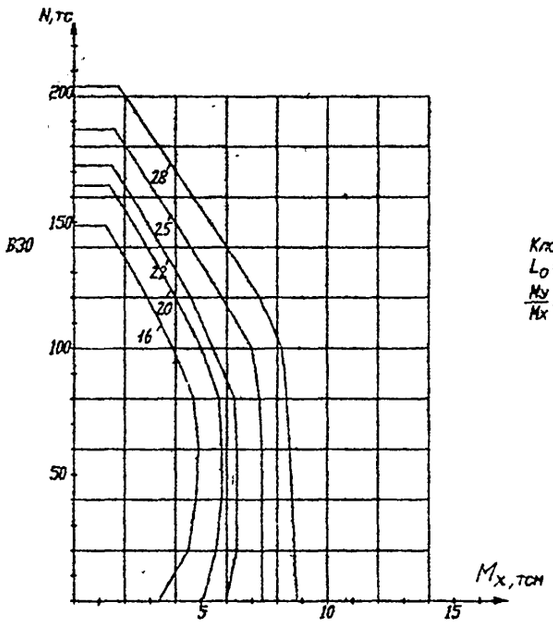

Класс бетона В40
L_0=3.3 м
$\frac{M_y}{M_x}$ = 0.6

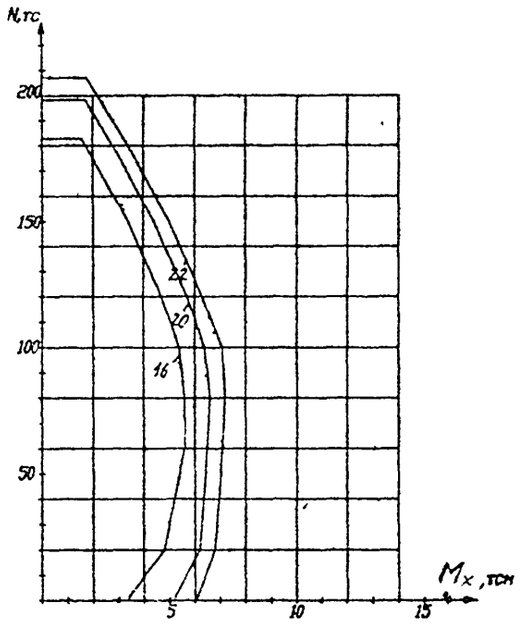

Изм.	Колич	Лист	N док	Подпись	Дата	Б1.020.1-7.2-1-СМ4	Лист 2

Инв N подл 140708 | Подп и дата | Взам инв. N

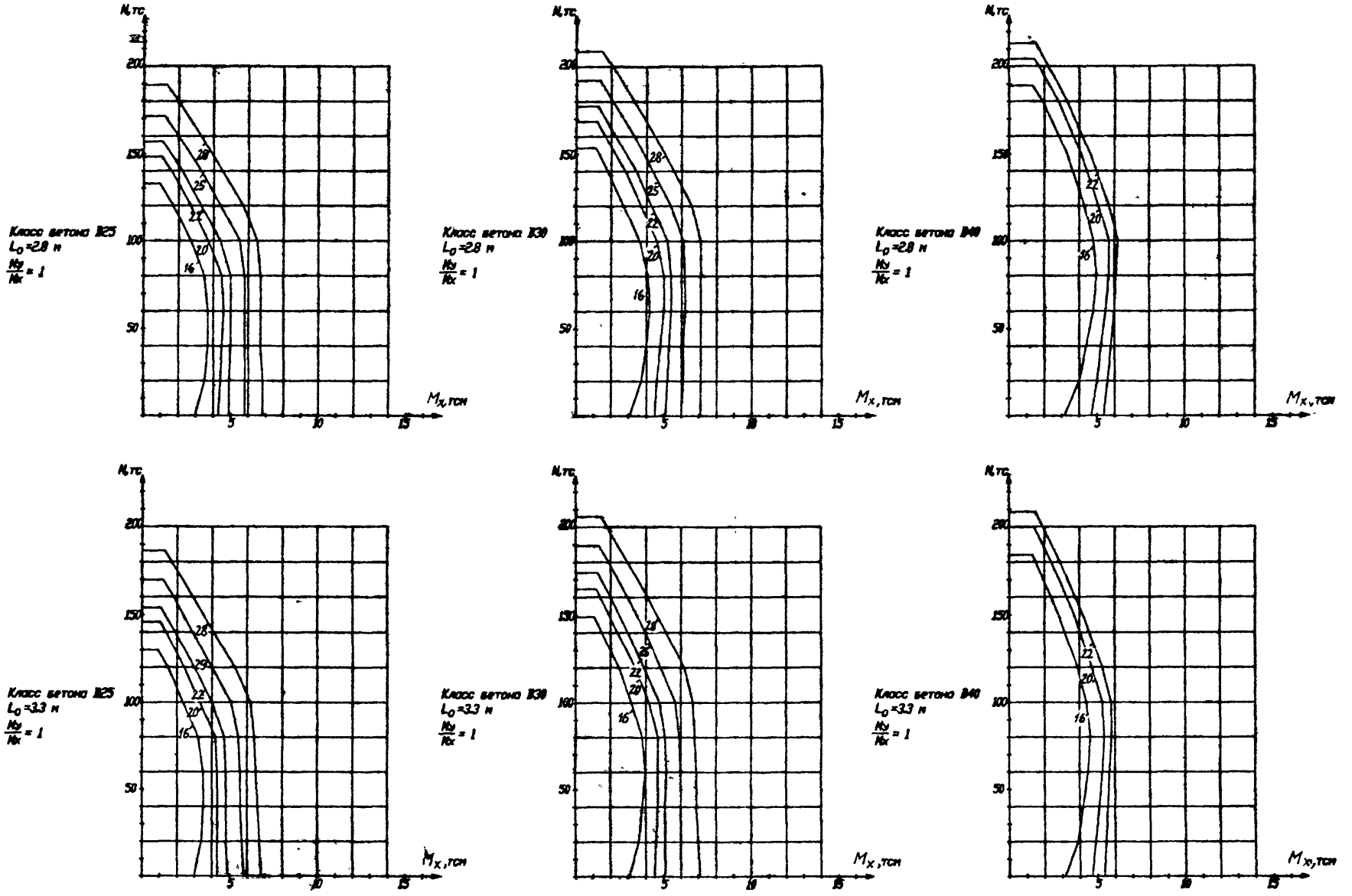

Изм.	Колич	Лист	N док	Подпись	Дата	Б1.020.1-7.2-1-СМ4	Лист 3

Инв. N подл. 140708 | Подп. и дата 11-98 | Взам. инв. N

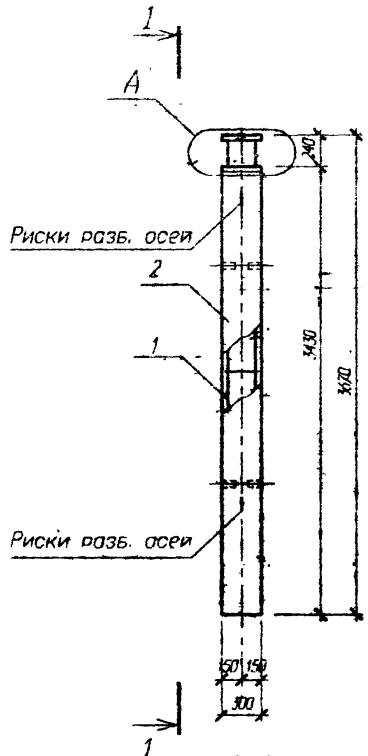

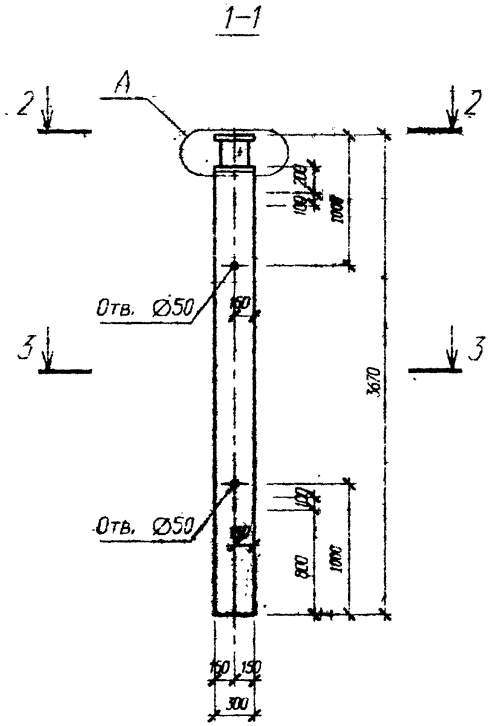

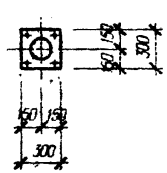

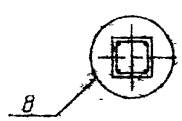

Узел А см. стр. 139
Узел В см. серию 1.020-1/83. 2-1 ООУ

Изм.	Кол.уч.	Лист	№ док.	Подпись	Дата	**Б1.020.1-7.2-1-СБ1**	
Нач. АКМ2		Новак			09.96	Колонны 1КБ 3.28-11...13 1КБ 3.28-21...23 1КБ 3.28-31...33	Стадия: С; Масса: 775; Масштаб:
Нач. гр.		Ешман			09.96		Лист 1; Листов 2
Инж. II к.		Сухорпа			09.96		АП "Институт "БЕЛПРОЕКТ"
Н. контр.		Маркович			09.96		

Инв. N подл. | Подп. и дата | Взам. инв. N

Поз	Обозначение	Наименование	Кол	Масса ед кг	Приме-чание
		1КБ 3.28-11			
		Сборочные единицы			
1	Стр. 72	Каркас простр. КП 101	1	41.97	
		Материалы			
2		Бетон В25			0.31 м³
		1КБ 3.28-12			
	Стр. 73	Сборочные единицы			
1	Стр. 73	Каркас простр. КП 102	1	57.37	
		Материалы			
2		Бетон В25			0.31 м³
		1КБ 3.28-13			
		Сборочные единицы			
1	Стр. 73	Каркас простр. КП 103	1	66.07	
		Материалы			
2		Бетон.В25			0.31 м³
		1КБ 3.28-21			
		Сборочные единицы			
1	Стр. 72	Каркас простр. КП 101	1	41.97	
		Материалы			
2		Бетон В30			0.31 м³
		1КБ 3.28-22			
		Сборочные единицы			
1	Стр. 73	Каркас простр. КП 102	1	57.37	
		Материалы			
2		Бетон В30			0.31 м³

Поз	Обозначение	Наименование	Кол	Масса ед кг	Приме-чание
		1КБ 3.28-23			
		Сборочные единицы			
1	Стр. 73	Каркас простр. КП 103	1	66.07	
		Материалы			
2		Бетон В30			0.31 м³
		1КБ 3.28-31			
		Сборочные единицы			
1	Стр. 72	Каркас простр. КП 101	1	41.97	
		Материалы			
2		Бетон В40			0.31 м³
		1КБ 3.28-32			
		Сьорочные единицы			
1	Стр. 73	Каркас простр. КП 102	1	57.37	
		Материалы			
2		Бетон В40			0.31 м³
		1КБ 3.28-33			
		Сборочные единицы			
1	Стр. 73	Каркас простр. КП 103	1	66.07	
		Материалы			
2		Бетон В40			0.31 м³

Инв. N подл. | Подп. и дата | Взам. инв. N

Изм. | Колич | Лист | N док | Подпись | Дата

Б1.020.1-7.2-1-СБ1

Лист 2

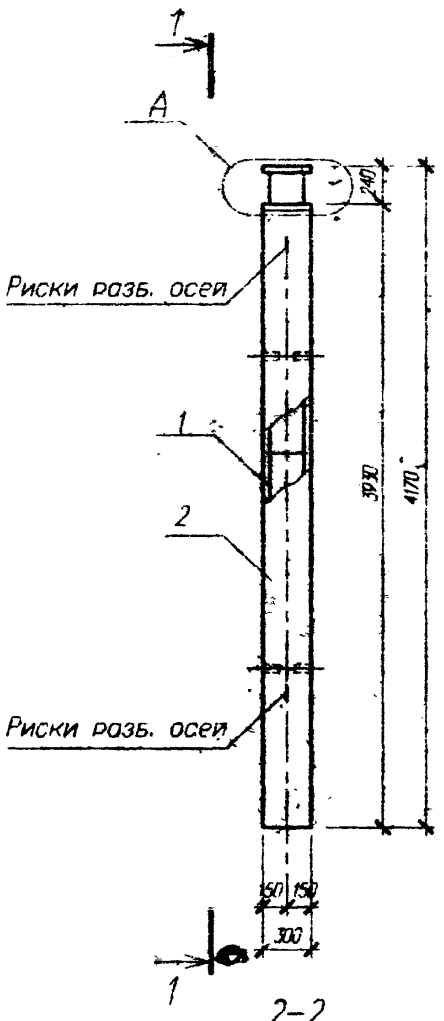

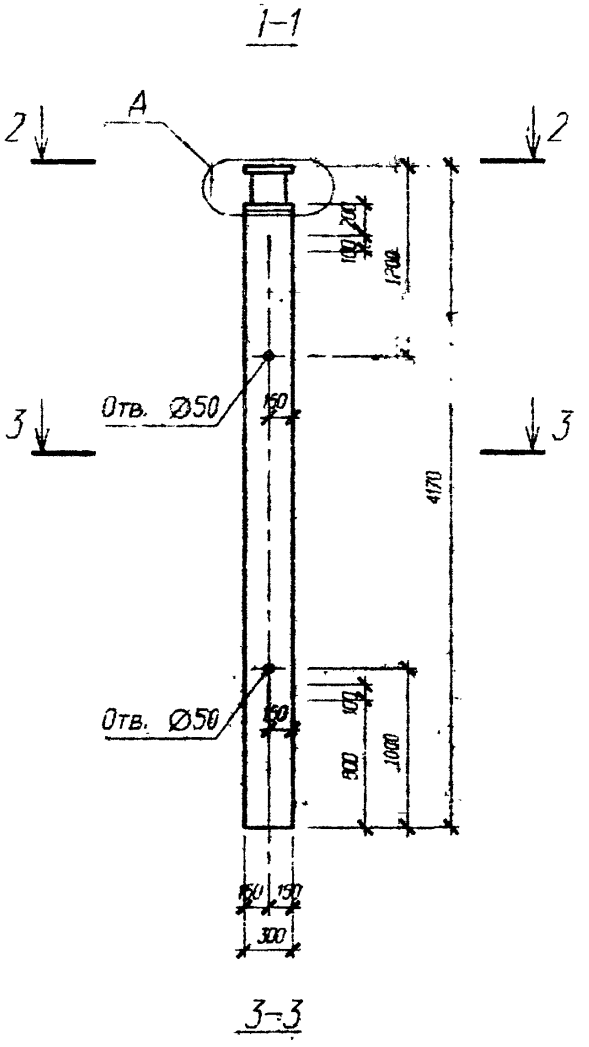

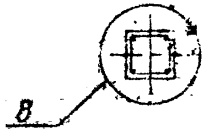

Узел А см. стр. 139
Узел В см. серию 1.020-1/83. 2-1 00У

Изм.	Кол.уч	Лист	№ док.	Подпись	Дата
Нач. АОМ2		Новак			09.98
Нач. гр.		Ешман			09.98
Инж. II к.		Сухорола			09.98
Н. контр.		Марковин			09.98

Б1.020.1-7.2-1-СБ2

Колонны
1КБ 3.33-11...13
1КБ 3.33-21...23
1КБ 3.33-31...33

Стадия	Масса	Масштаб
С	875	
Лист 1	Листов 2	

АП "Институт "БЕЛПРОЕКТ"

Инв. N подл. | Подп. и дата | Взам. инв. N

Поз	Обозначение	Наименование	Кол	Масса ед кг	Приме-чание
		1КБ 3.33-11			
		Сборочные единицы			
1	Стр. 74	Каркас простр. КП 106	1	45.57	
		Материалы			
2		Бетон В25			0.35 м³
		1КБ 3.33-12			
		Сборочные единицы			
1	Стр. 75	Каркас простр. КП 107	1	62.73	
		Материалы			
2		Бетон В25			0.35 м³
		1КБ 3.33-13			
		Сборочные единицы			
1	Стр. 75	Каркас простр. КП 108	1	72.47	
		Материалы			
2		Бетон В25			0.35 м³
		1КБ 3.33-21			
		Сборочные единицы			
1	Стр. 74	Каркас простр. КП 106	1	45.57	
		Материалы			
2		Бетон В30			0.35 м³
		1КБ 3.33-22			
		Сборочные единицы			
1	Стр. 75	Каркас простр. КП 107	1	62.73	
		Материалы			
2		Бетон В30			0.35 м³

Поз	Обозначение	Наименование	Кол	Масса ед кг.	Приме-чание
		1КБ 3.33-23			
		Сборочные единицы			
1	Стр. 75	Каркас простр. КП 108	1	72.47	
		Материалы			
2		Бетон В30			0.35 м³
		1КБ 3.33-31			
		Сборочные единицы			
1	Стр. 74	Каркас простр. КП 106	1	45.57	
		Материалы			
2		Бетон В40			0.35 м³
		1КБ 3.33-32			
		Сборочные единицы			
1	Стр. 75	Каркас простр. КП 107	1	62.73	
		Материалы			
2		Бетон В40			0.35 м³
		1КБ 3.33-33			
		Сборочные единицы			
1	Стр. 75	Каркас простр. КП 108	1	72.47	
		Материалы			
2		Бетон В40			0.35 м³

Инв. № подл. 140408 | Подп. и дата 04.11.98 | Взам. инв. №

Изм.	Кол.уч.	Лист	№ док.	Подпись	Дата	Б1.020.1-7.2-1-СБ2	Лист 2

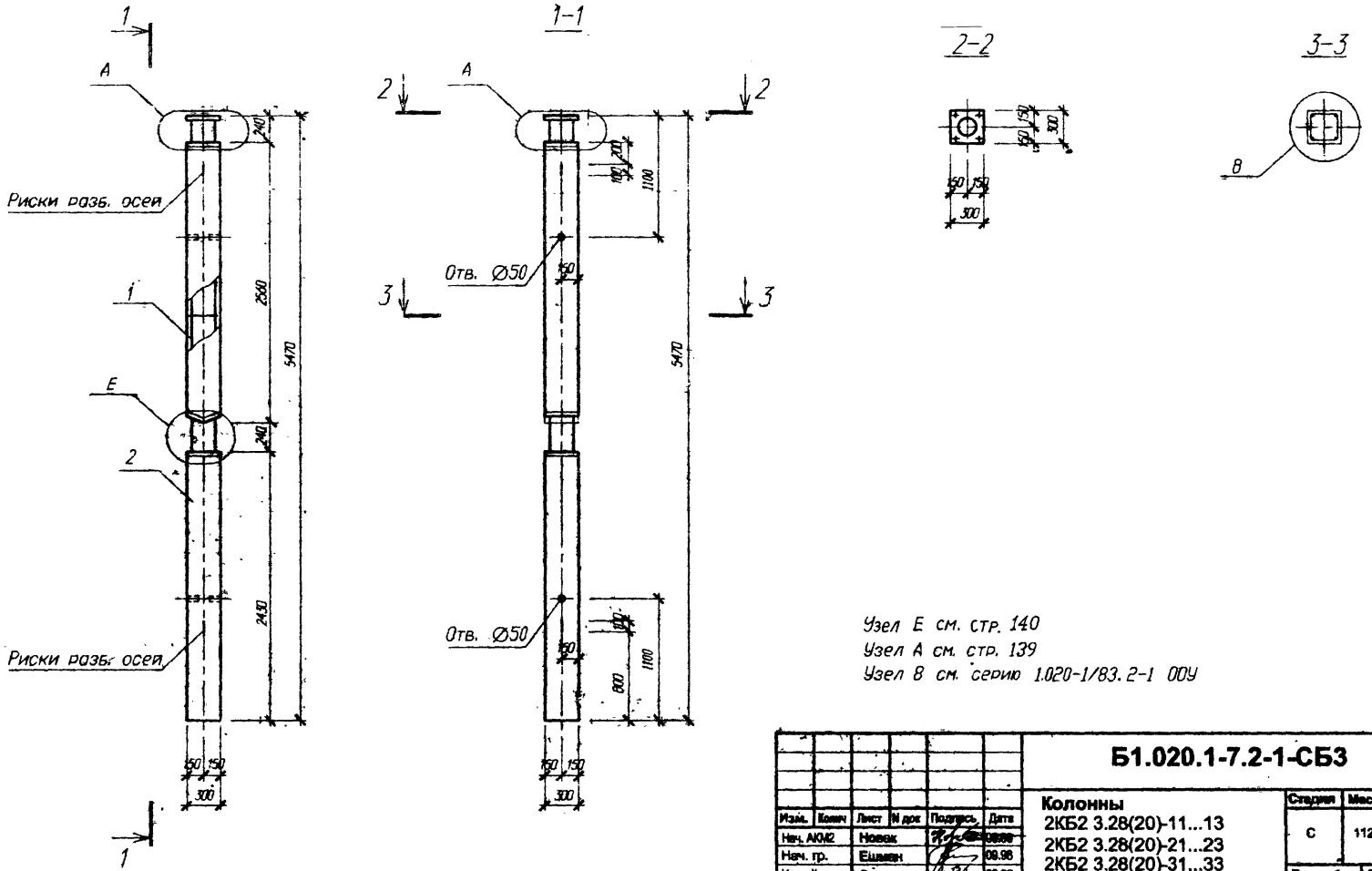

Узел E см. стр. 140
Узел A см. стр. 139
Узел B см. серию 1.020-1/83.2-1 ООУ

Изм.	Колич	Лист	N док	Подпись	Дата
Нач. АКМ2		Новак			09.98
Нач. гр.		Ешман			09.98
Инж. II к.		Суходола			09.98
Н. контр.		Маркович			09.98

Б1.020.1-7.2-1-СБ3

Колонны
2КБ2 3.28(20)-11...13
2КБ2 3.28(20)-21...23
2КБ2 3.28(20)-31...33

Стадия	Масса	Масштаб
С	1125	

Лист 1 Листов 2

АП "Институт "БЕЛПРОЕКТ"

Инв. N подл. 140788 | Подп. и дата 11.98 | Взам. инв. N

Поз	Обозначение	Наименование	Кол	Масса ед кг	Примечание
		2КБ2 3.28(20)-11			
		Сборочные единицы			
1	Стр. 76	Каркас простр. КП 111	1	70.25	
		Материалы			
2		Бетон В25			0.45 м³
		2КБ2 3.28(20)-12			
		Сборочные единицы			
1	Стр. 77	Каркас простр. КП 112	1	95.26	
		Материалы			
2		Бетон В25			0.45 м³
		2КБ2 3.28(20)-13			
		Сборочные единицы			
1	Стр. 77	Каркас простр. КП 113	1	107.68	
		Материалы			
2		Бетон В25			0.45 м³
		2КБ2 3.28(20)-21			
		Сборочные единицы			
	Стр. 76	Каркас простр. КП 111	1	70.25	
1		Материалы			
		Бетон В30			0.45 м³
2					
		2КБ2 3.28(20)-22			
		Сборочные единицы			
	Стр. 77	Каркас простр. КП 112	1	95.26	
1		Материалы			
		Бетон В30			0.45 м³
2					

Поз	Обозначение	Наименование	Кол	Масса ед кг	Примечание
		2КБ2 3.28(20)-23			
		Сборочные единицы			
1	Стр. 77	Каркас простр. КП 113	1	107.68	
		Материалы			
2		Бетон В30			0.45 м³
		2КБ2 3.28(20)-31			
		Сборочные единицы			
1	Стр. 76	Каркас простр. КП 111	1	70.25	
		Материалы			
2		Бетон В40			0.45 м³
		2КБ2 3.28(20)-32			
		Сборочные единицы			
1	Стр. 77	Каркас простр. КП 112	1	95.26	
		Материалы			
2		Бетон В40			0.45 м³
		2КБ2 3.28(20)-33			
		Сборочные единицы			
1	Стр. 77	Каркас простр. КП 113	1	107.68	
		Материалы			
2		Бетон В40			0.45 м³

Инв. N подл. 140708 | Подп. и дата 11.88 | Взам. инв. N

Изм.	Колич	Лист	N док	Подпись	Дата

Б1.020.1-7.2-1-СБ3

Лист 2

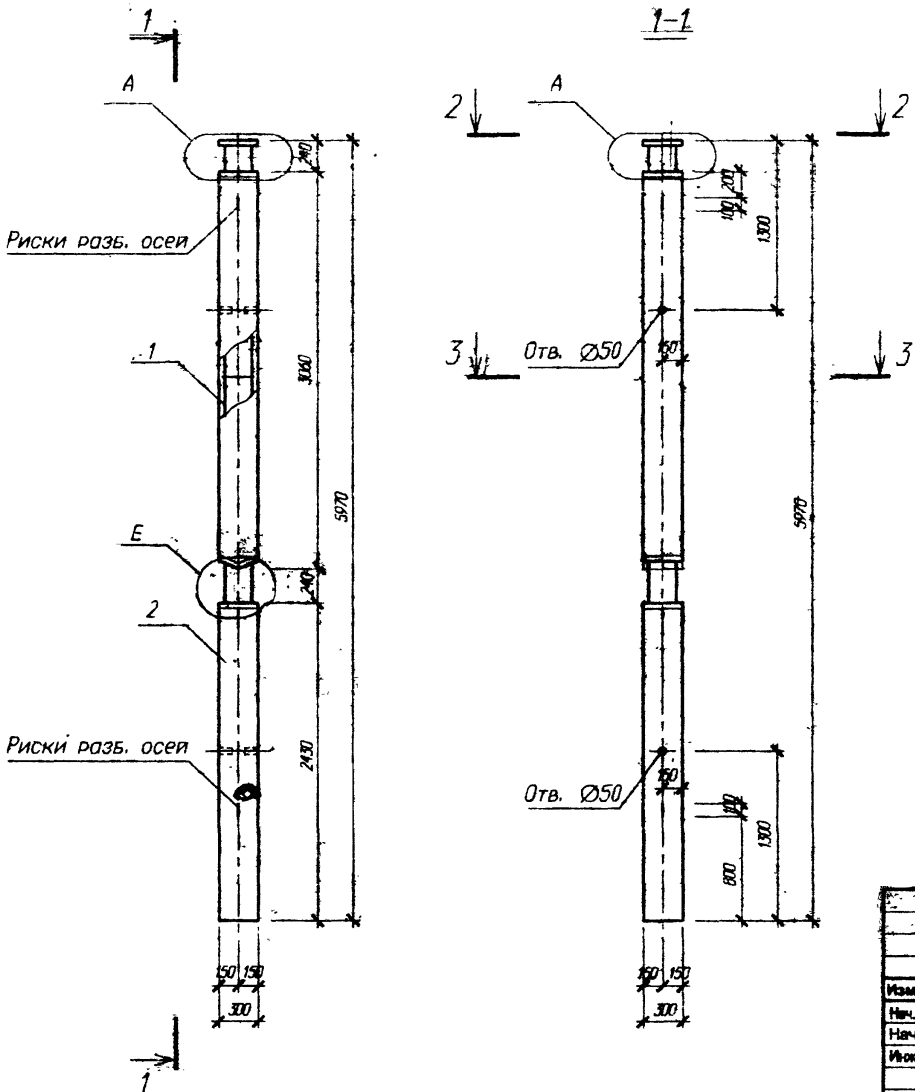

Узел Е см. стр. 140
Узел А см. стр. 139
Узел 8 см. серию 1.020-1/83. 2-1 ООУ

Изм.	Кол.уч.	Лист	N док.	Подпись	Дата
Нач. АКМ2		Новак			09.98
Нач. гр.		Ешман			09.98
Инж. II к.		Суходола			09.98
Н. контр.		Маркович			09.98

Б1.020.1-7.2-1-СБ4

Колонны
2КБ2 3.33(20)-11...13
2КБ2 3.33(20)-21...23
2КБ2 3.33(20)-31...33

Стадия	Масса	Масштаб
С	1225	-

Лист 1 | Листов 2

АП "Институт "БЕЛПРОЕКТ"

Инв. N подл. | Подп. и дата | Взам. инв. N

Поз	Обозначение	Наименование	Кол	Масса ед кг	Примечание
		2КБ2 3.33(20)-11			
		Сборочные единицы			
1	Стр. 78	Каркас простр. КП 116	1	73.85	
		Материалы			
2		Бетон В25			0.49 м³
		2КБ2 3.33(20)-12			
		Сборочные единицы			
1	Стр. 79	Каркас простр. КП 117	1	100.62	
		Материалы			
2		Бетон В25			0.49 м³
		2КБ2 3.33(20)-13			
		Сборочные единицы			
1	Стр. 79	Каркас простр. КП 118	1	114.08	
		Материалы			
2		Бетон В25			0.49 м³
		2КБ2 3.33(20)-21			
		Сборочные единицы			
	Стр. 78	Каркас простр. КП 116	1	73.85	
1		Материалы			
		Бетон В30			0.49 м³
2					
		2КБ2 3.33(20)-22			
		Сборочные единицы			
	Стр. 79	Каркас простр. КП 117	1	100.62	
1		Материалы			
		Бетон В30			0.49 м³
2					

Поз	Обозначение	Наименование	Кол	Масса ед кг	Примечание
		2КБ2 3.33(20)-23			
		Сборочные единицы			
1	Стр. 79	Каркас простр. КП 118	1	114.08	
		Материалы			
2		Бетон В30			0.49 м³
		2КБ2 3.33(20)-31			
		Сборочные единицы			
1	Стр. 78	Каркас простр. КП 116	1	73.85	
		Материалы			
2		Бетон В40			0.49 м³
		2КБ2 3.33(20)-32			
		Сборочные единицы			
1	Стр. 79	Каркас простр. КП 117	1	100.62	
		Материалы			
2		Бетон В40			0.49 м³
		2КБ2 3.33(20)-33			
		Сборочные единицы			
1	Стр. 79	Каркас простр. КП 118	1	114.08	
		Материалы			
2		Бетон В40			0.49 м³

Инв. № подл. 140708 | Подп. и дата 14.11.88 | Взам. инв. №

Изм.	Кол.уч.	Лист	№ док.	Подпись	Дата

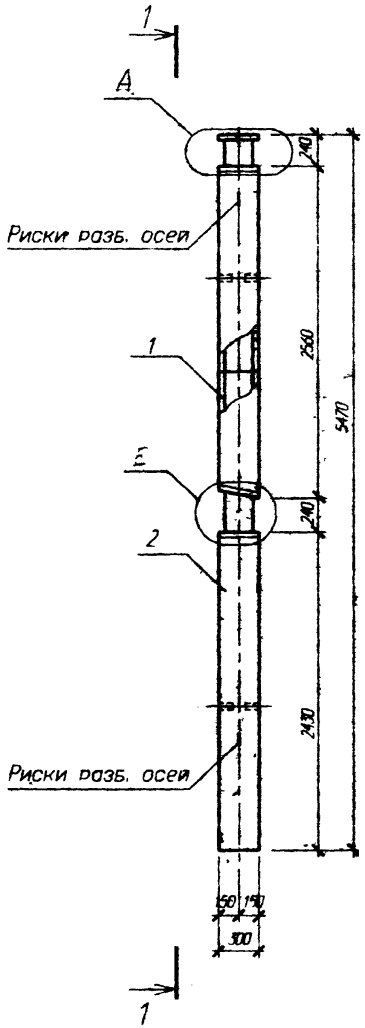

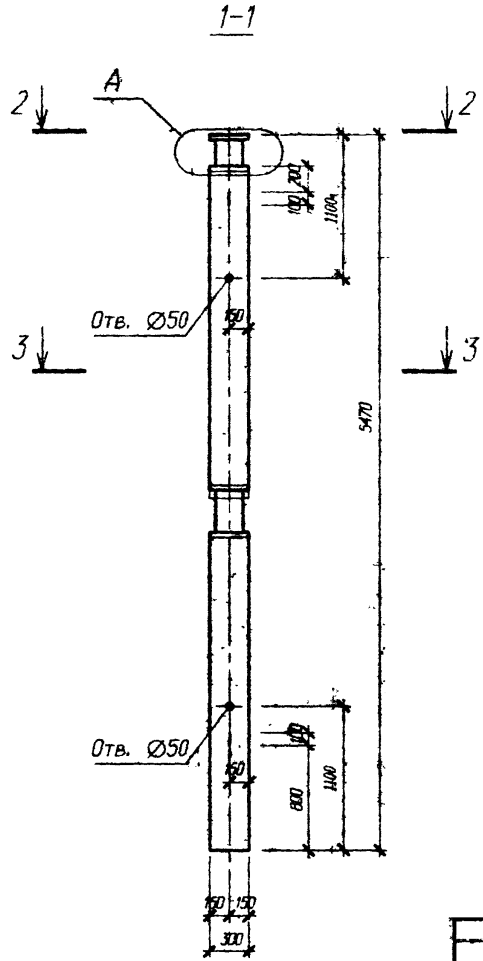

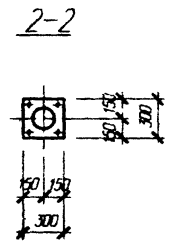

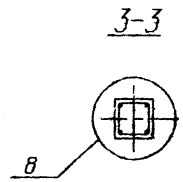

Узел И см. стр. 140
Узел А см. стр. 139
Узел 8 см. серию 1.020-1/83.2-1 ООУ

Изм.	Кол-ч	Лист	N док.	Подпись	Дата
Нач. АКМ2		Новак			09.98
Нач. гр.		Ешман			09.98
Инж. II к.		Сухорова			09.98
Н. контр.		Маркович			09.98

Б1.020.1-7.2-1-СБ5

Колонны
1КБ1 3.28(20)-11...13
1КБ1 3.28(20)-21...23
1КБ1 3.28(20)-31...33

Стадия	Масса	Масштаб
С	1125	

Лист 1 | Листов 2

АП "Институт "БЕЛПРОЕКТ"

Инв. N подл. 1407-08 | Подп. и дата | Взам. инв. N

Поз	Обозначение	Наименование	Кол	Масса ед кг	Примечание
		2КБ1 3.28(20)-11			
		Сборочные единицы			
1	Стр. 80	Каркас простр. КП 121	1	70.08	
		Материалы			
2		Бетон В25			0.45 м³
		2КБ1 3.28(20)-12			
		Сборочные единицы			
1	Стр. 81	Каркас простр. КП 122	1	95.08	
		Материалы			
2		Бетон В25			0.45 м³
		2КБ1 3.28(20)-13			
		Сборочные единицы			
1	Стр. 81	Каркас простр. КП 123	1	107.50	
		Материалы			
2		Бетон В25			0.45 м³
		2КБ1 3.28(20)-21			
		Сборочные единицы			
1	Стр. 80	Каркас простр. КП 121	1	70.08	
		Материалы			
2		Бетон В30			0.45 м³
		2КБ1 3.28(20)-22			
		Сборочные единицы			
1	Стр. 81	Каркас простр. КП 122	1	95.08	
		Материалы			
2		Бетон В30			0.45 м³

Поз	Обозначение	Наименование	Кол	Масса ед кг	Примечание
		2КБ1 3.28(20)-23			
		Сборочные единицы			
1	Стр. 81	Каркас простр. КП 123	1	107.5	
		Материалы			
2		Бетон В30			0.45 м³
		2КБ1 3.28(20)-31			
		Сборочные единицы			
1	Стр. 80	Каркас простр. КП 121	1	70,08	
		Материалы			
2		Бетон В40			0.45 м³
		2КБ1 3.28(20)-32			
		Сборочные единицы			
1	Стр. 81	Каркас простр. КП 122	1	95.08	
		Материалы			
2		Бетон В40			0.45 м³
		2КБ1 3.28(20)-33			
		Сборочные единицы			
1	Стр. 81	Каркас простр. КП 123	1	107.50	
		Материалы			
2		Бетон В40			0.45 м³

Инв. N подл. 140708 | Подп. и дата 11-98 | Взам. инв. N

Изм.	Колич	Лист	N док	Подпись	Дата

Б1.020.1-7.2-1-СБ5

Лист 2

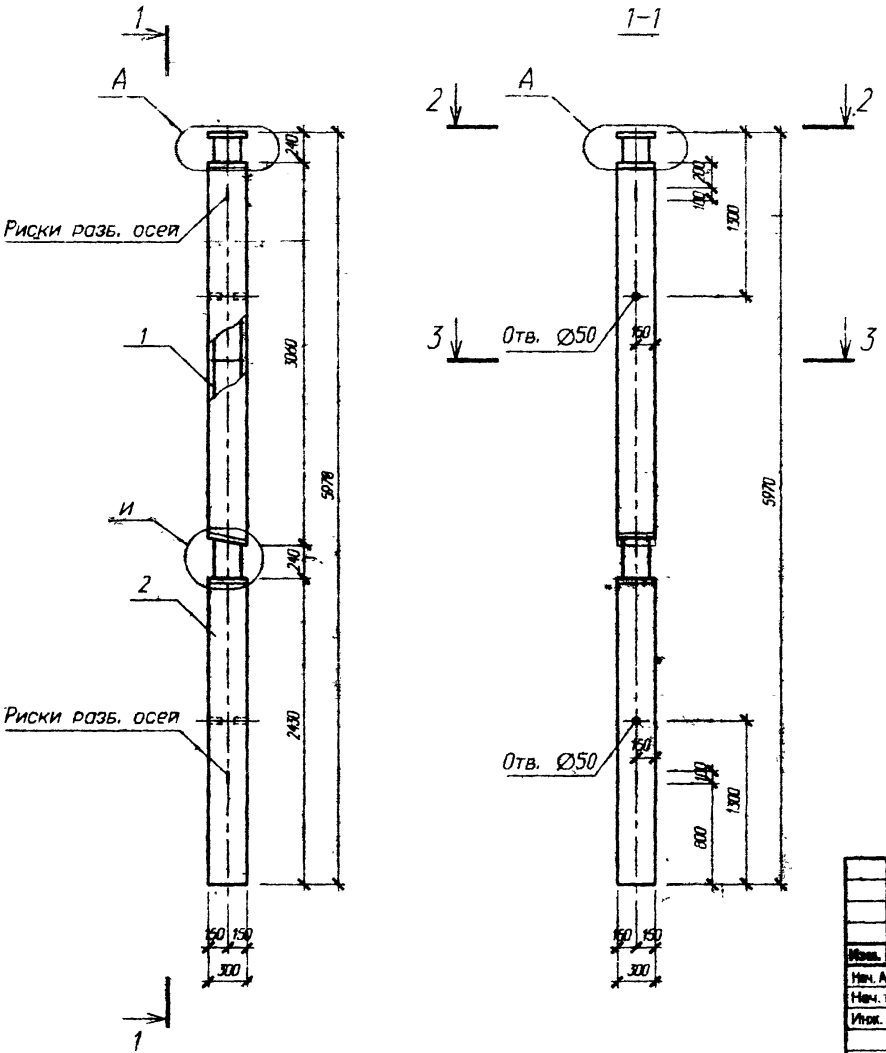

Узел И см. стр. 140
Узел А см. стр. 139
Узел В см. серию 1.020-1/83.2-1 ООУ

Изм.	Кол.уч.	Лист	N док.	Подпись	Дата
Нач. АКМ2		Новак			09.98
Нач. гр.		Ешмян			09.98
Инж. II к.		Суходоля			09.98
Н. контр.		Маркович			09.98

Б1.020.1-7.2-1-СБ6

Колонны
2КБ1 3.33(20)-11...13
2КБ1 3.33(20)-21...23
2КБ1 3.33(20)-31...33

Стадия	Масса	Масштаб
С	1225	
Лист 1	Листов 2	

АП "Институт "БЕЛПРОЕКТ"

Инв. N подл. | Подп. и дата | Взам. инв. N

Поз	Обозначение	Наименование	Кол	Масса ед кг	Примечание
		2КБ1 3.33(20)-11			
		Сборочные единицы			
1	Стр. 82	Каркас простр. КП 126	1	73.68	
		Материалы			
2		Бетон В25			0.49 м³
		2КБ1 3.33(20)-12			
		Сборочные единицы			
1	Стр. 83	Каркас простр. КП 127	1	100.44	
		Материалы			
2		Бетон В25			0.49 м³
		2КБ1 3.33(20)-13			
		Сборочные единицы			
1	Стр. 83	Каркас простр. КП 128	1	113.9	
		Материалы			
2		Бетон В25			0.49 м³
		2КБ1 3.33(20)-21			
		Сборочные единицы			
1	Стр. 82	Каркас простр. КП 126	1	73.68	
		Материалы			
2		Бетон В30			0.49 м³
		2КБ1 3.33(20)-22			
		Сборочные единицы			
1	Стр. 83	Каркас простр. КП 127	1	100.44	
		Материалы			
2		Бетон В30			0.49 м³

Поз	Обозначение	Наименование	Кол	Масса ед кг	Примечание
		2КБ1 3.33(20)-23			
		Сборочные единицы			
1	Стр. 83	Каркас простр. КП 128	1	113.9	
		Материалы			
2		Бетон В30			0.49 м³
		2КБ1 3.33(20)-31			
		Сборочные единицы			
1	Стр. 82	Каркас простр. КП 126	1	73.68	
		Материалы			
2		Бетон В40			0.49 м³
		2КБ1 3.33(20)-32			
		Сборочные единицы			
1	Стр. 83	Каркас простр. КП 127	1	100.44	
		Материалы			
2		Бетон В40			0.49 м³
		2КБ1 3.33(20)-33			
		Сборочные единицы			
1	Стр. 83	Каркас простр. КП 128	1	113.9	
		Материалы			
2		Бетон В40			0.49 м³

Инв. N подл. 140408 | Подп. и дата 11.98 | Взам. инв. N

Изм.	Колич	Лист	N док	Подпись	Дата

Б1.020.1-7.2-1-СБ6

Лист 2

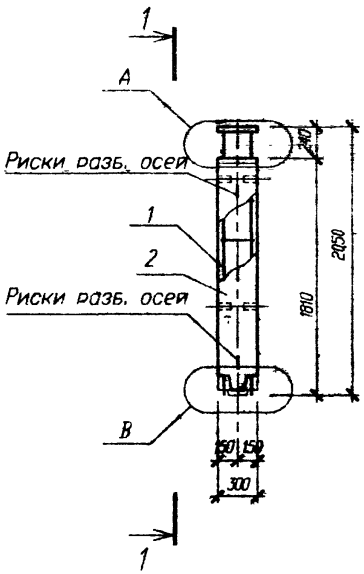

1-1

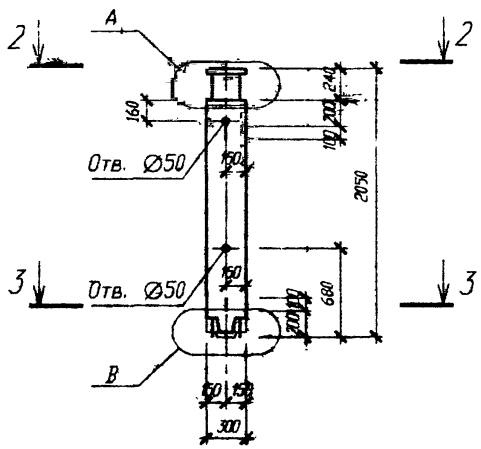

2-2

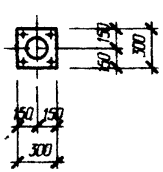

3-3

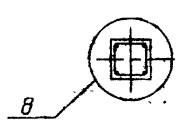

Узлы А, В см. стр. 139
Узел 8 см. серию 1.020-1/83. 2-1 . 00У

Изм.	Кол.	Лист	№ док.	Подпись	Дата
Нач. АКМ2		Новак			09.98
Нач. гр.		Ешмин.			09.98
Инж. II к.		Сухорола			09.98
Н. контр.		Маркович			09.98

Б1.020.1-7.2-1 СБ7

Колонны
1КВ 3.28-11...13
1КВ 3.28-21...23
1КВ 3.28-31...33

Стадия	Масса	Масштаб
С	400	
Лист 1	Листов 2	

АП "Институт "БЕЛПРОЕКТ"

Инв. N подл. | Подп. и дата | Взам. инв. N

Поз	Обозначение	Наименование	Кол	Масса ед кг	Примечание
		1КВ 3.28-11			
		Сборочные единицы			
1	Стр. 84	Каркас простр. КП 131	1	45.85	
		Материалы			
2		Бетон В25			0.16 м³
		1КВ 3.28-12			
		Сборочные единицы			
1	Стр. 85	Каркас простр. КП 132	1	60.19	
		Материалы			
2		Бетон В25			0.16 м³
		1КВ 3.28-13			
		Сборочные единицы			
1	Стр. 85	Каркас простр. КП 133	1	65.57	
		Материалы			
2		Бетон В25			0.16 м³
		1КВ 3.28-21			
		Сборочные единицы			
1	Стр. 84	Каркас простр. КП 131	1	45.85	
		Материалы			
2		Бетон В30			0.16 м³
		1КВ 3.28-22			
		Сборочные единицы			
1	Стр. 85	Каркас простр. КП 132	1	60.19	
		Материалы			
2		Бетон В30			0.16 м³

Поз	Обозначение	Наименование	Кол	Масса ед кг	Примечание
		1КВ 3.28-23			
		Сборочные единицы			
1	Стр. 85	Каркас простр. КП 133	1	65.57	
		Материалы			
2		Бетон В30			0.16 м³
		1КВ 3.28-31			
		Сборочные единицы			
1	Стр. 84	Каркас простр. КП 131	1	45.85	
		Материалы			
2		Бетон В40			0.16 м³
		1КВ 3.28-32			
		Сборочные единицы			
1	Стр. 85	Каркас простр. КП 132	1	60.19	
		Материалы			
2		Бетон В40			0.16 м³
		1КВ 3.28-33			
		Сборочные единицы			
1	Стр. 85	Каркас простр. КП 133	1	65.57	
		Материалы			
2		Бетон В40			0.16 м³

Инв. N подл. 140-208 | Подп. и дата 25.11.88 | Взам. инв. N

Изм.	Кол.уч.	Лист	N док.	Подпись	Дата	5I.020.1-7.2-1-СБ7	Лист 2

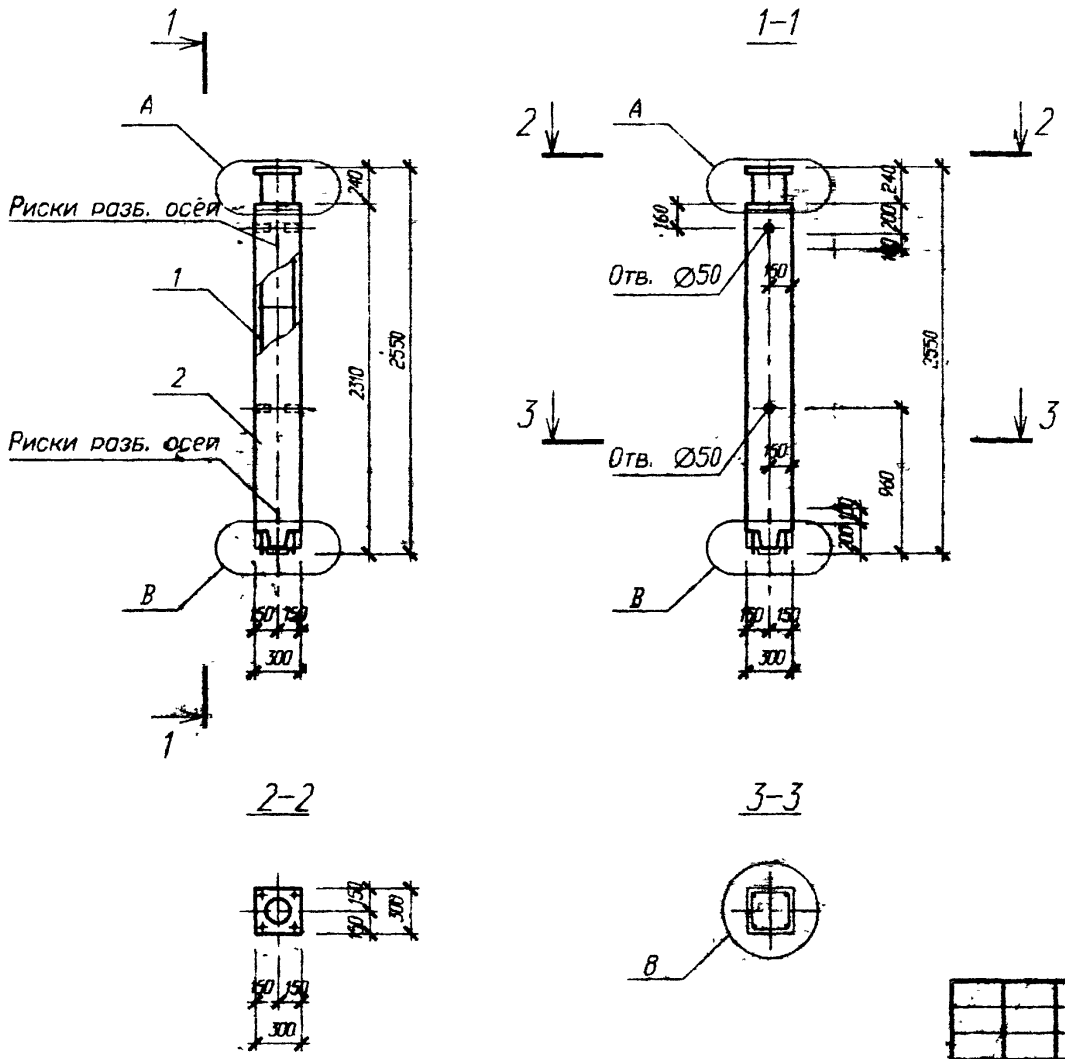

Узлы А, В см. стр. 139
Узел 8 см. серию 1.020-1/83..2-1 ООУ

Изм.	Колич.	Лист	№ док.	Подпись	Дата
Нач. КМ2		Новик			09.98
Нач. гр.		Ежман			09.98
Инж. II к.		Суходоле			09.98
Н. контр.		Маркович			09.98

Б1.020.1-7.2-1-СБ8

Колонны
1КВ 3.33-11...13
1КВ 3.33-21...23
1КВ 3.33-31...33

Стадия	Масса	Масштаб
С	525	

Лист 1 | Листов 2

АП "Институт "БЕЛПРОЕКТ"

Инв. N подл.	Подп. и дата	Взам. инв. N
140708		

Поз	Обозначение	Наименование	Кол	Масса ед. кг	Приме-чание
		1КВ 3.33-11			
		Сборочные единицы			
1	Стр. 86	Каркас простр. КП 136	1	49.41	
		Материалы			
2		Бетон В25			0.21 м³
		1КВ 3.33-12			
		Сборочные единицы			
1	Стр. 87	Каркас простр. КП 137	1	65.55	
		Материалы			
2		Бетон В25			0.21 м³
		1КВ 3.33-13			
		Сборочные единицы			
1	Стр. 87	Каркас простр. КП 138	1	71.93	
		Материалы			
2		Бетон В25			0.21 м³
		1КВ 3.33-21			
		Сборочные единицы			
1	Стр. 86	Каркас простр. КП 136	1	49.41	
		Материалы			
2		Бетон В30			0.21 м³
		1КВ 3.33-22			
		Сборочные единицы			
1	Стр. 87	Каркас простр. КП 137	1	65.55	
		Материалы			
2		Бетон В30			0.21 м³

Поз	Обозначение	Наименование	Кол	Масса ед. кг	Приме-чание
		1КВ 3.33-23			
		Сборочные единицы			
1	Стр. 87	Каркас простр. КП 138	1	71.93	
		Материалы			
2		Бетон В30			0.21 м³
		1КВ 3.33-31			
		Сборочные единицы			
1	Стр. 86	Каркас простр. КП 136	1	49.41	
		Материалы			
2		Бетон В40			0.21 м³
		1КВ 3.33-32			
		Сборочные единицы			
1	Стр. 87	Каркас простр. КП 137	1	65.55	
		Материалы			
2		Бетон В40			0.21 м³
		1КВ 3.33-33			
		Сборочные единицы.			
1	Стр. 87	Каркас простр. КП 138	1	71.93	
		Материалы			
2		Бетон В40			0.21 м³

Инв. N подл. | Подп. и дата | Взам. инв. N

Изм. | Колич. | Лист | N док. | Подпись | Дата

Б1.020.1-7.2-1-СБ8

Лист 2

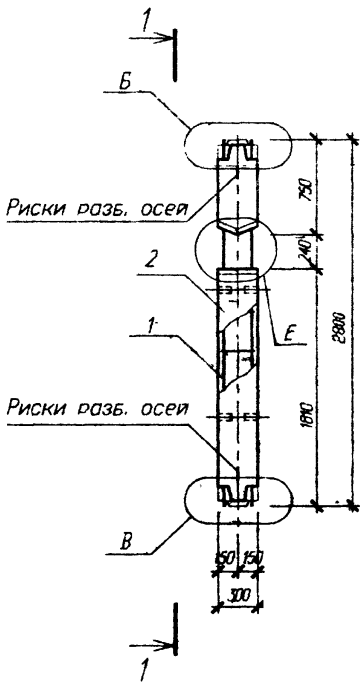

1-1

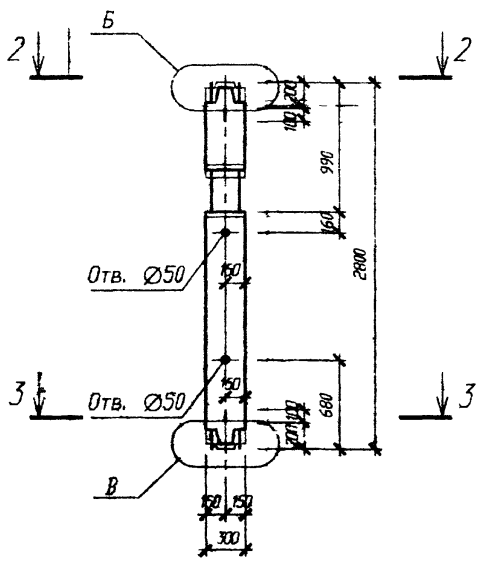

2-2

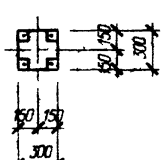

3-3

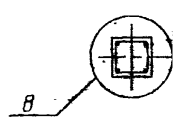

Узел Е см стр. 140
Узлы Б, В см. стр. 139
Узел 8 см. серию 1.020-1/83.2-1 ООУ

Изм.	Колич	Лист	N док	Подпись	Дата
Нач. АКМ2		Новак			09.98
Нач. гр.		Ешмен			09.98
Инж. II к.		Сухорлов			09.98
Н. контр.		Маркович			09.98

Б1.020.1-7.2-1-СБ9

Колонны
1КС2 3.28-11...15
1КС2 3.28-21...25

Стадия	Масса	Масштаб
С	550	
Лист 1	Листов 2	

АП "Институт "БЕЛПРОЕКТ"

Инв. N подл.	Подп. и дата	Взам. инв.
140408	11.98	

Поз	Обозначение	Наименование	Кол	Масса ед кг	Приме-чание
		1КС2 3.28-11			
		Сборочные единицы			
1	Стр. 88	Каркас простр. КП 141	1	66.72	
		Материалы			
2		Бетон В25			0.22 м³
		1КС2 3.28-12			
		Сборочные единицы			
1	Стр. 89	Каркас простр. КП 142	1	88.37	
		Материалы			
2		Бетон В25			0.22 м³
		1КС2 3.28-13			
		Сборочные единицы			
1	Стр. 89	Каркас простр. КП 143	1	94.21	
		Материалы			
2		Бетон В25			0.22 м³
		1КС2 3.28-14			
		Сборочные единицы			
1	Стр. 90	Каркас простр. КП 144	1	104.61	
		Материалы			
2		Бетон В25			0.22 м³
		1КС2 3.28-15			
	Стр. 90	Сборочные единицы			
1		Каркас простр. КП 145	1	115.57	
		Материалы			
2		Бетон В25			0.22 м³

Поз	Обозначение	Наименование	Кол	Масса ед кг	Приме-чание
		1КС2 3.28-21			
		Сборочные единицы			
1	Стр. 88	Каркас простр. КП 141	1	66.72	
		Материалы			
2		Бетон В30			0.22 м³
		1КС2 3.28-22			
		Сборочные единицы			
1	Стр. 89	Каркас простр. КП 142	1	88.37	
		Материалы			
2		Бетон В30			0.22 м³
		1КС2 3.28-23			
		Сборочные единицы			
1	Стр. 89	Каркас простр. КП 143	1	94.21	
		Материалы			
2		Бетон В30			0.22 м³
		1КС2 3.28-24			
		Сборочные единицы			
1	Стр. 90	Каркас простр. КП 144	1	104.61	
		Материалы			
2		Бетон В30			0.22 м³
		1КС2 3.28-25			
		Сборочные единицы			
1	Стр. 90	Каркас простр. КП 145	1	115.57	
		Материалы			
2		Бетон В30			0.22 м³

Инв. N подл. | Подп. и дата | Взам. инв.

Изм. | Колич. | Лист | N док. | Подпись | Дата

Б1.020.1-7.2-1-СБ9

Лист 2

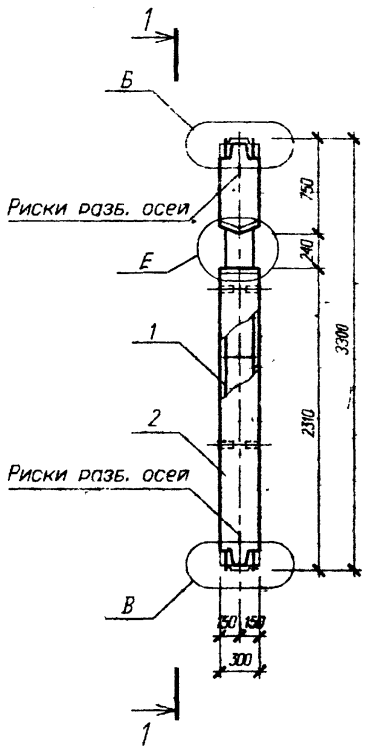

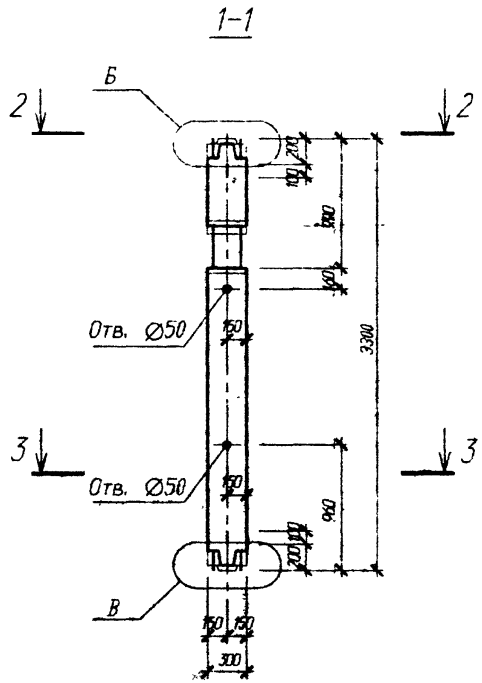

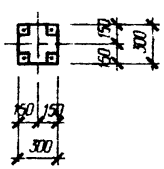

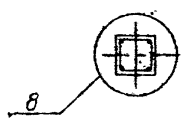

Узел И см. стр. 140
Узлы Б, В см. стр. 139
Узел 8 см. серию 1.020-1/83. 2-1 ООУ

Изм.	Кол.уч.	Лист	N док.	Подпись	Дата
Нач. АКМ2		Новак			09.98
Нач. гр.		Ешмен			09.98
Инж. II к.		Суходоля			09.98
Н. контр.		Мардович			09.98

Б1.020.1-7.2-1-СБ10

Колонны
1КС2 3.33-11...15
1КС2 3.33-21...25

Стадия	Масса	Масштаб
С	675	
Лист 1	Листов: 2	

АП "Институт, "БЕЛПРОЕКТ"

Инв. N подл. | Подп. и дата | Взам. инв.

Поз	Обозначение	Наименование	Кол	Масса ед. кг	Примечание
		1КС2 3.33-11			
		Сборочные единицы			
1	Стр. 91	Каркас простр. КП 146	1	70.32	
		Материалы			
2		Бетон В25			0.27 м³
		1КС2 3.33-12			
		Сборочные единицы			
1	Стр. 92	Каркас простр. КП 147	1	93.77	
		Материалы			
2		Бетон В25			0.27 м³
		1КС2 3.33-13			
		Сборочные единицы			
1	Стр. 92	Каркас простр. КП 148	1	100.61	
		Материалы			
2		Бетон В25			0.27 м³
		1КС2 3.33-14			
		Сборочные единицы			
1	Стр. 93	Каркас простр. КП 149	1	113.13	
		Материалы			
2		Бетон В25			0.27 м³
		1КС2 3.33-15			
		Сборочные единицы			
1	Стр. 93	Каркас простр. КП 150	1	126.05	
		Материалы			
2		Бетон В25			0.27 м³

Поз	Обозначение	Наименование	Кол	Масса	Примечание
		1КС2 3.33-21			
		Сборочные единицы			
1	Стр. 91	Каркас простр. КП 146	1	70.32	
		Материалы			
2		Бетон В30			0.27 м³
		1КС2 3.33-22			
		Сборочные единицы			
1	Стр. 92	Каркас простр. КП 147	1	93.77	
		Материалы			
2		Бетон В30			0.27 м³
		1КС2 3.33-23			
		Сборочные единицы			
1	Стр. 92	Каркас простр. КП 148	1	100.61	
		Материалы			
2		Бетон В30			0.27 м³
		1КС2 3.33-24			
		Сборочные единицы			
1	Стр. 93	Каркас простр. КП 149	1	113.13	
		Материалы			
2		Бетон В30			0.27 м³
		1КС2 3.33-25			
		Сборочные единицы			
1	Стр. 93	Каркас простр. КП 150	1	126.05	
		Материалы			
2		Бетон В30			0.27 м³

Инв. N подл. | Подп. и дата | Взам. инв.

Изм. | Кол.уч. | Лист | N док. | Подпись | Дата

Б1.020.1-7.2-1-СБ10

Лист 2

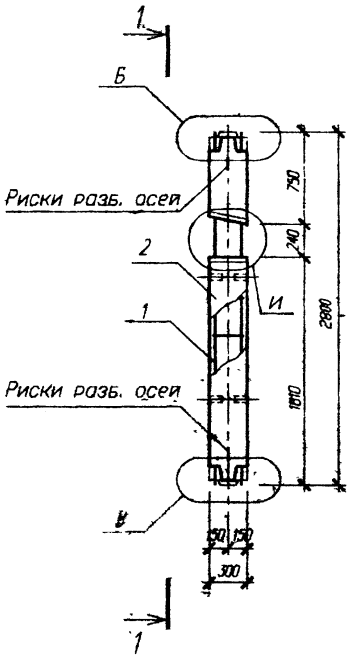

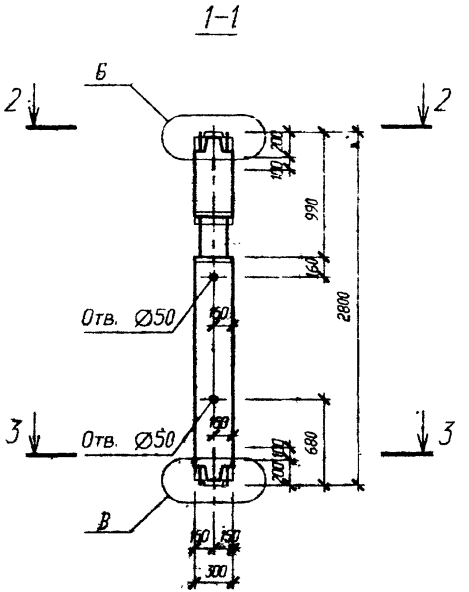

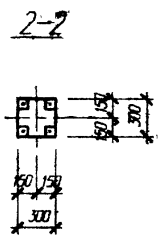

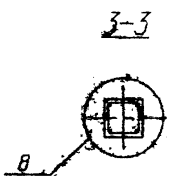

Узел И см. стр. 140
Узлы Б, В см. стр. 139
Узел 8 см. серию 1.020-1/83. 2-1 ООУ

Изм.	Колич	Лист	N док	Подпись	Дата
Нач АКМ2		Новак			09.98
Нач. гр.		Ешмен			09.98
Инж. II к.		Сухадола			09.98
Н. контр.		Маркович			09.98

Б1.020.1-7.2-1-СБ11

Колонны

1КС1 3.28-11...15
1КС1 3.28-21...25

Стадия	Масса	Масштаб
С	550	

Лист 1 | Листов 2

АП "Институт "БЕЛПРОЕКТ"

Инв. N подл. | Подп. и дата | Взам. инв. N

Поз	Обозначение	Наименование	Кол	Масса ед кг	Приме-чание
		1КС1 3.28-11			
		Сборочные единицы			
1	Стр. 94	Каркас простр. КП 151	1	66.55	
		Материалы			
2		Бетон В25			0.22 м³
		1КС1 3.28-12			
		Сборочные единицы			
1	Стр. 95	Каркас простр. КП 152	1	88.19	
		Материалы			
2		Бетон В25			0.22 м³
		1КС1 3.28-13			
		Сборочные единицы			
1	Стр. 95	Каркас простр. КП 153	1	94.03	
		Материалы			
2		Бетон В25			0.22 м³
		1КС1 3.28-14			
		Сборочные единицы			
1	Стр. 96	Каркас простр. КП 154	1	104.43	
		Материалы			
2		Бетон В25			0.22 м³
		1КС1 3.28-15			
		Сборочные единицы			
1	Стр. 96	Каркас простр. КП 155	1	115.39	
		Материалы			
2		Бетон В25			0.22 м³

Поз	Обозначение	Наименование	Кол	Масса ед кг	Приме-чание
		1КС1 3.28-21			
		Сборочные единицы			
1	Стр. 94	Каркас простр. КП 151	1	66.55	
		Материалы			
2		Бетон В30			0.22 м³
		1КС1 3.28-22			
		Сборочные единицы			
1	Стр. 95	Каркас простр. КП 152	1	88.19	
		Материалы			0.22 м³
2		Бетон В30			
		1КС1 3.28-23			
		Сборочные единицы			
1	Стр. 95	Каркас простр. КП 153	1	94.03	
		Материалы			
2		Бетон В30			0.22 м³
		1КС1 3.28-24			
		Сборочные единицы			
1	Стр. 96	Каркас простр. КП 154	1	104.43	
		Материалы			
2		Бетон В30			0.22 м³
		1КС1 3.28-25			
		Сборочные единицы			
1	Стр. 96	Каркас простр. КП 155	1	115.39	
		Материалы			
2		Бетон В30			0.22 м³

Инв. N подл. | Подп. и дата | Взам. инв.

Изм.	Колич	Лист	N док	Подпись	Дата

Б1.020.1-7.2-1-СБ11

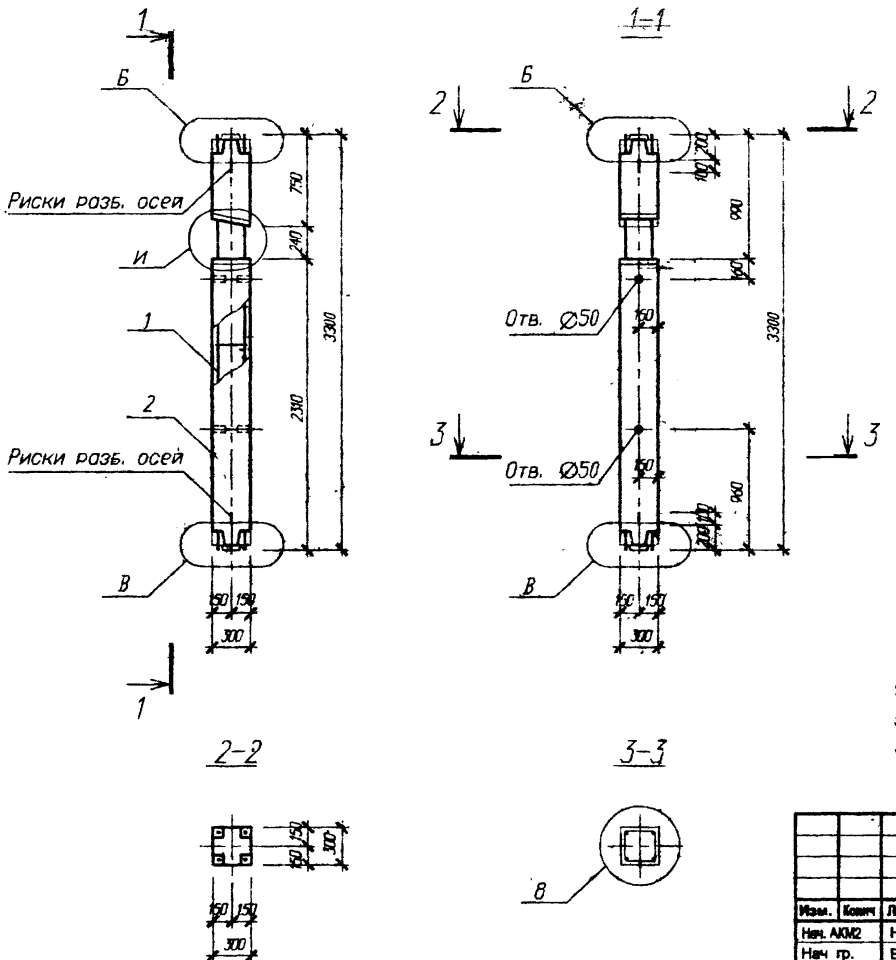

Узел И см. стр 140
Узлы Б, В см. стр. 139
Узел 8 см. серию 1.020-1/83.2-1 ООУ

Изм.	Колич	Лист	N док	Подпись	Дата
Нач. АКМ2		Новак			09.98
Нач гр.		Ешман			09.98
Инж. II к.		Суходола			09.98
Н. контр		Маркович			09.98

Б1.020.1-7.2-1-СБ12

Колонны

1КС1 3.33-11...15
1КС1 3.33-21...25

Стадия	Масса	Масштаб
С	675	

Лист 1 Листов 2

АП "Институт "БЕЛПРОЕКТ"

Инв. N подл. 140708 | Подп. и дата | Взам. инв. N

Поз	Обозначение	Наименование	Кол	Масса ед кг	Примечание
		1КС1 3.33-11			
		Сборочные единицы			
1	Стр. 97	Каркас простр. КП 156	1	70.15	
		Материалы			
2		Бетон В25			0.27 м³
		1КС1 3.33-12			
		Сборочные единицы			
1	Стр. 98	Каркас простр. КП 157	1	93.59	
		Материалы			
2		Бетон В25			0.27 м³
		1КС1 3.33-13			
		Сборочные единицы			
1	Стр. 98	Каркас простр. КП 158	1	100.43	
		Материалы			
2		Бетон В25			0.27 м³
		1КС1 3.33-14			
		Сборочные единицы			
1	Стр. 99	Каркас простр. КП 159	1	112.95	
		Материалы			
2		Бетон В25			0.27 м³
		1КС1 3.33-15			
		Сборочные единицы			
1	Стр. 99	Каркас простр. КП 160	1	125.87	
		Материалы			
2		Бетон В25			0.27 м³

Поз	Обозначение	Наименование	Кол	Масса ед кг	Примечание
		1КС1 3.33-21			
		Сборочные единицы			
1	Стр. 97	Каркас простр. КП 156	1	70.15	
		Материалы			
2		Бетон В30			0.27 м³
		1КС1 3.33-22			
		Сборочные единицы			
1	Стр. 98	Каркас простр. КП 157	1	93.59	
		Материалы			
2		Бетон В30			0.27 м³
		1КС1 3.33-23			
		Сборочные единицы			
1	Стр. 98	Каркас простр. КП 158	1	100.43	
		Материалы			
2		Бетон В30			0.27 м³
		1КС1 3.33-24			
		Сборочные единицы			
1	Стр. 99	Каркас простр. КП 159	1	112.95	
		Материалы			
2		Бетон В30			0.27 м³
		1КС1 3.33-25			
		Сборочные единицы			
1	Стр. 99	Каркас простр. КП 160	1	125.87	
		Материалы			
2		Бетон В30			0.27 м³

Инв. N подл. | Подп. и дата | Взам. инв. N

Изм.	Кол.уч	Лист	N док	Подпись	Дата

Б1.020.1-7.2-1-СБ12

Лист 2

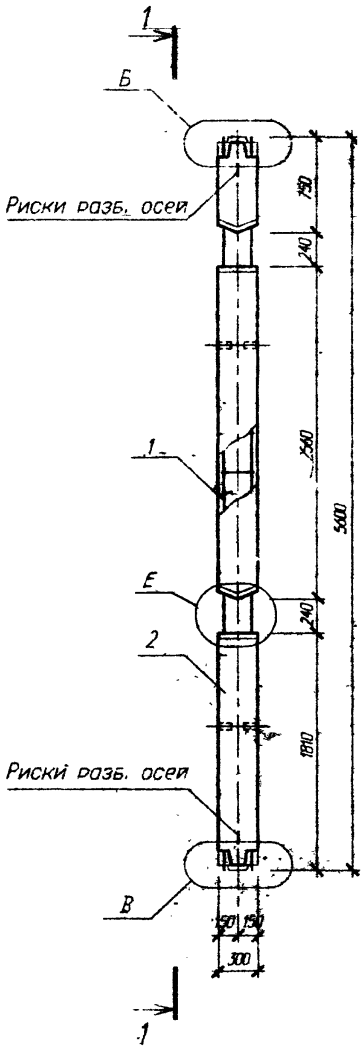

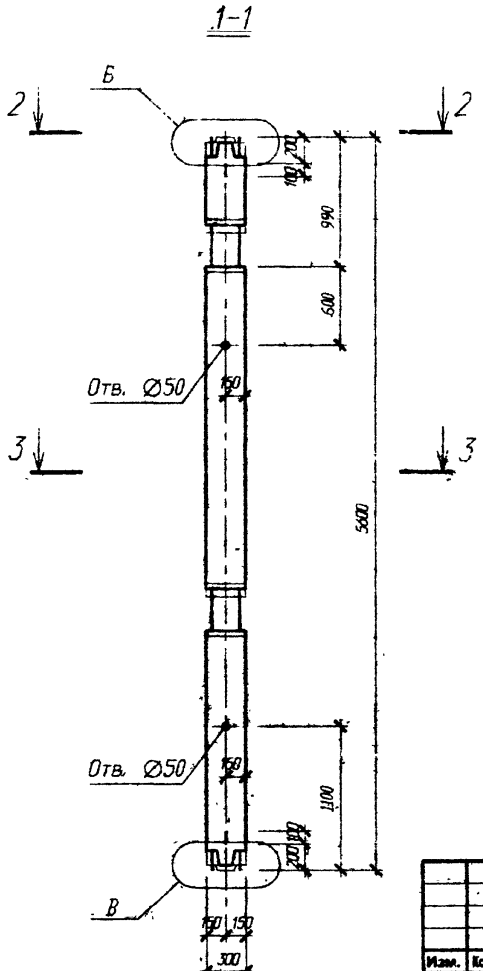

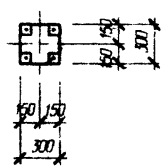

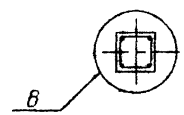

Узел Е см. стр. 140
Узлы Б, В см. стр. 139
Узел 8 см. серию 1.020-1/83.2-1 ООУ

Изм.	Кол.уч.	Лист	N док.	Подпись	Дата
Нач. АКМ2		Новак			09.98
Нач. гр.		Ешмин			09.98
Инж. II кат.		Сухорова			09.98
Н. контр.		Шершнев			09.98

Б1.020.1-7.2-1-СБ13

Колонны
2КС2 3.28-11...15
2КС2 3.28-21...25

Стадия	Масса	Масштаб
С	1125	
Лист 1	Листов 2	

АП "Институт "БЕЛПРОЕКТ"

Инв. N подл. 140408 | Подп. и дата 11.98 | Взам. инв. N

Поз	Обозначение	Наименование	Кол	Масса ед кг	Примечание
		2КС2 3.28-11			
		Сборочные единицы			
1	Стр. 100	Каркас простр. КП 201	1	102.2	
		Материалы			
2		Бетон В25			0.45 м³
		2КС2 3.28-12			
		Сборочные единицы			
1	Стр. 101	Каркас простр. КП 202	1	136.8	
		Материалы			
2		Бетон В25			0.45 м³
		2КС2 3.28-13			
		Сборочные единицы			
1	Стр. 101	Каркас простр. КП 203	1	148.4	
		Материалы			
2		Бетон В25			0.45 м³
		2КС2 3.28-14			
		Сборочные единицы			
1	Стр. 101	Каркас простр. КП 204	1	169.78	
		Материалы			
2		Бетон В25			0.45 м³
		2КС2 3.28-15			
		Сборочные единицы			
1		Каркас простр. КП 205	1	191.74	
		Материалы			
2		Бетон В25			0.45 м³

Поз	Обозначение	Наименование	Кол	Масса кг	Примечание
		2КС2 3.28-21			
		Сборочные единицы			
1	Стр. 100	Каркас простр. КП 201	1	102.2	
		Материалы			
2		Бетон В30			0.45 м³
		2КС2 3.28-22			
		Сборочные единицы			
1	Стр. 101	Каркас простр. КП 202	1	136.8	
		Материалы			
2		Бетон В30			0.45 м³
		2КС2 3.28-23			
		Сборочные единицы			
1	Стр. 101	Каркас простр. КП 203	1	148.4	
		Материалы			
2		Бетон В30			0.45 м³
		2КС2 3.28-24			
		Сборочные единицы			
1	Стр. 101	Каркас простр. КП 204	1	169.78	
		Материалы			
2		Бетон В30			0.45 м³
		2КС2 3.28-25			
		Сборочные единицы			
1	Стр. 101	Каркас простр. КП 205	1	191.74	
		Материалы			
2		Бетон В30			0.45 м³

Изм.	Колич	Лист	N док	Подпись	Дата

Б1.020.1-7.2-1-СБ13

Лист 2

Инв N подл. 140708 | Подп. и дата 11.98 | Взам инв. N

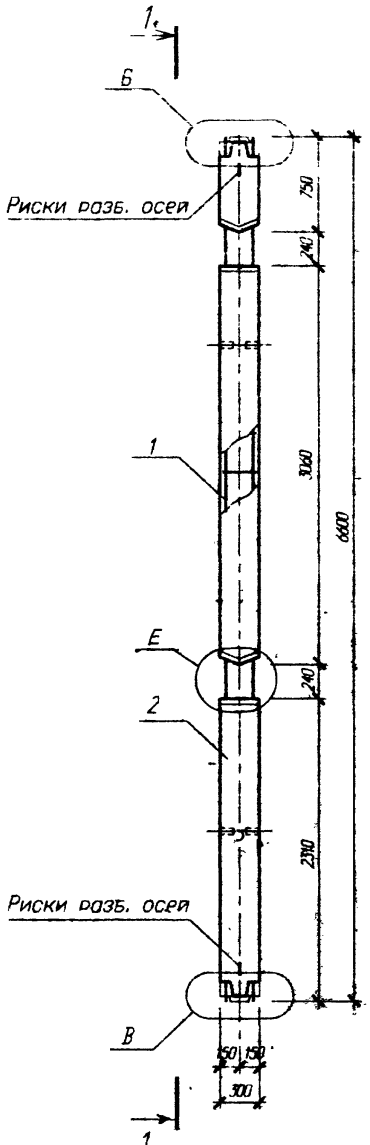

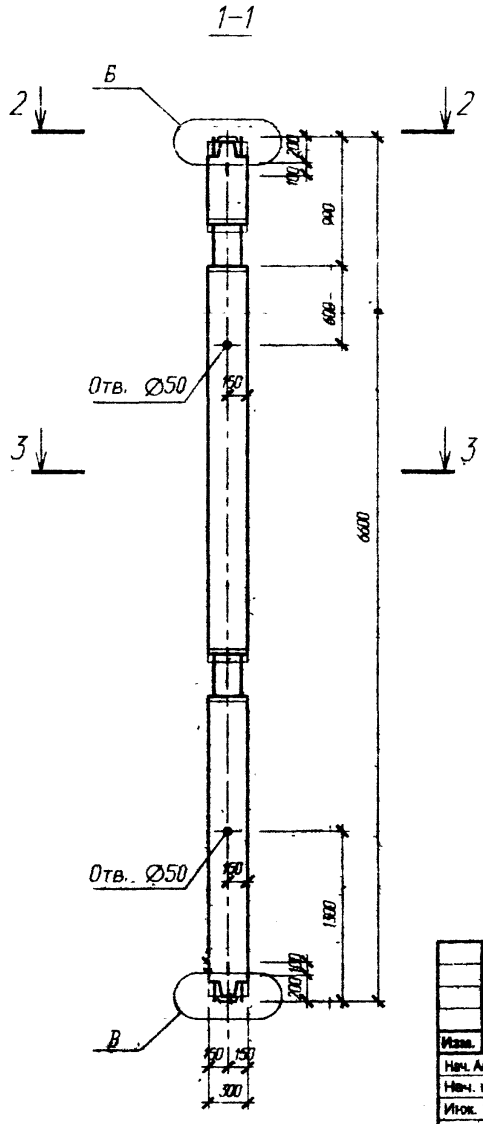

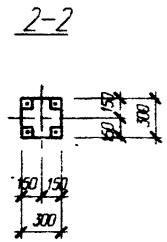

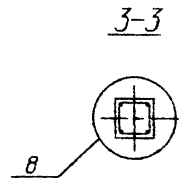

Узел Е см. стр. 140
Узлы Б, В см. стр. 139
Узел 8 см. серию 1.020-1/83.2-1 ООУ

Изм.	Кол.уч.	Лист	N док.	Подпись	Дата
Нач. АОМ2		Новак			09.98
Нач. гр.		Ешман			09.98
Инж. II к.		Суходола			09.98
Н. контр.		Маркович			09.98

Б1.020.1-7.2-1-СБ14

Колонны
2КС2 3.33-11...15
2КС2 3.33-21...25

Стадия	Масса	Масштаб
С	1350	
Лист 1	Листов 2	

АП "Институт "БЕЛАРОЕКТ"

Инв. N подл. 140408 | Подп. и дата 11.98 | Взам. инв. N

Поз	Обозначение	Наименование	Кол	Масса ед кг	Примечание
		2КС2 3.33-11			
		Сборочные единицы			
1	Стр. 103	Каркас простр. КП 206	1	109.36	
		Материалы			
2		Бетон В25			0.54 м³
		2КС2 3.33-12			
		Сборочные единицы			
1	Стр. 104	Каркас простр. КП 207	1	147.56	
		Материалы			
2		Бетон В25			0.54 м³
		2КС2 3.33-13			
		Сборочные единицы			
1	Стр. 104	Каркас простр. КП 208	1	161.2	
		Материалы			
2		Бетон В25			0.54 м³
		2КС2 3.33-14			
		Сборочные единицы			
1	Стр. 104	Каркас простр. КП 209	1	186.78	
		Материалы			
2		Бетон В25			0.54 м³
		2КС2 3.33-15			
		Сборочные единицы			
1	Стр. 104	Каркас простр. КП 210	1	212.66	
		Материалы			
2		Бетон В25			0.54 м³

Поз	Обозначение	Наименование	Кол	Масса	Примечание
		2КС2 3.33-21			
		Сборочные единицы			
1	Стр. 103	Каркас простр. КП 206	1	109.36	
		Материалы			
2		Бетон В30			0.54 м³
		2КС2 3.33-22			
		Сборочные единицы			
1	Стр. 104	Каркас простр. КП 207	1	147.56	
		Материалы			
2		Бетон В30			0.54 м³
		2КС2 3.33-23			
		Сборочные единицы			
1	Стр. 104	Каркас простр. КП 208	1	161.2	
		Материалы			
2		Бетон В30			0.54 м³
		2КС2 3.33-24			
		Сборочные единицы			
1	Стр. 104	Каркас простр. КП 209	1	186.78	
		Материалы			
2		Бетон В30			0.54 м³
		2КС2 3.33-25			
		Сборочные единицы			
1	Стр. 104	Каркас простр. КП 210	1	212.66	
		Материалы			
2		Бетон В30			0.54 м³

Изм.	Колич	Лист	N док	Подпись	Дата

Б1.020.1-7.2-1-СБ14

Лист 2

Инв. N подл. 140708 | Подп. и дата 02.11.98 | Взам. инв. N

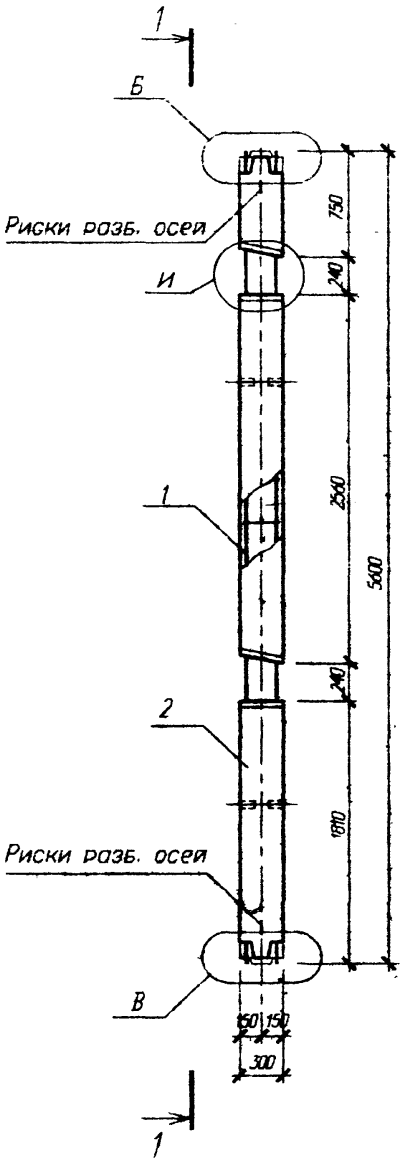

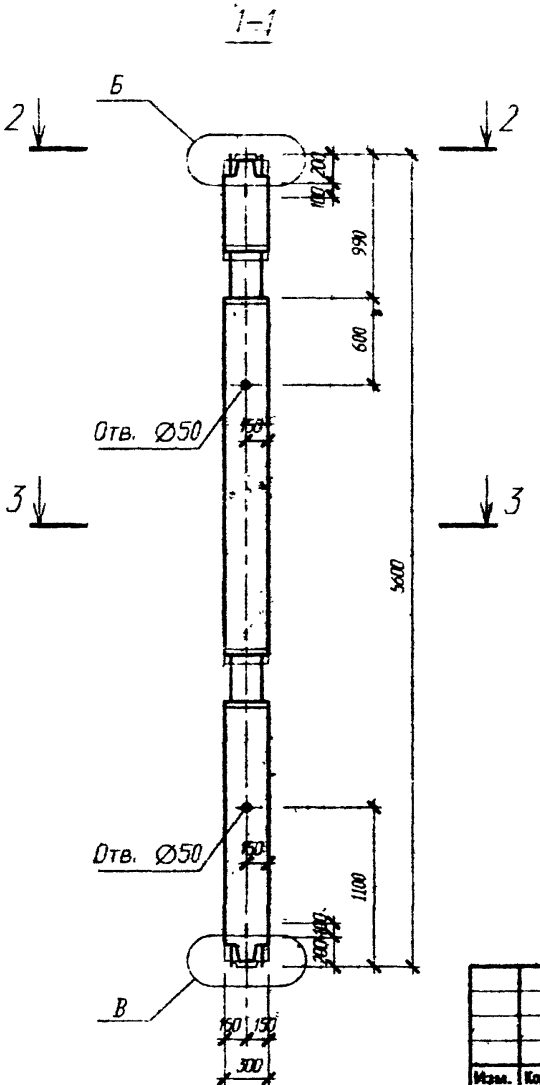

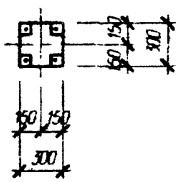

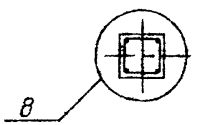

Узел И см. стр. 140
Узлы Б, В см. стр. 139
Узел 8 см. серию 1.020-1/83.2-1 ООУ

Изм.	Колич	Лист	N док.	Подпись	Дата
Нач. АКМ2		Новак			09.98
Нач. гр.		Ешман			09.98
Инж. II к.		Суходоля			09.98
Н. контр.		Маркович			09.98

Б1.020.1-7.2-1-СБ15

Колонны

2КС1 3.28-11...15
2КС1 3.28-21...25

Стадия	Масса	Масштаб
С	1125	
Лист 1	Листов 2	

АП "Институт "БЕЛПРОЕКТ"

Инв. N подл. | Подп. и дата | Взам. инв. N

Поз	Обозначение	Наименование	Кол	Масса ед кг	Примечание
		2КС1 3.28-11			
		Сборочные единицы			
1	Стр. 106	Каркас простр. КП 301	1	101.86	
		Материалы			
2		Бетон В25			0.45 м³
		2КС1 3.28-12			
		Сборочные единицы			
1	Стр. 107	Каркас простр. КП 302	1	136.44	
		Материалы			
2		Бетон В25			0.45 м³
		2КС1 3.28-13			
		Сборочные единицы			
1	Стр. 107	Каркас простр. КП 303	1	148.04	
		Материалы			
2		Бетон В25			0.45 м³
		2КС1 3.28-14			
		Сборочные единицы			
1	Стр. 107	Каркас простр. КП 304	1	169.42	
		Материалы			
2		Бетон В25			0.45 м³
		2КС1 3.28-15			
		Сборочные единицы			
1	Стр. 107	Каркас простр. КП 305	1	191.38	
		Материалы			
2		Бетон В25			0.45 м³

Поз	Обозначение	Наименование	Кол	Масса ед кг	Примечание
		2КС1 3.28-21			
		Сборочные единицы			
1	Стр. 106	Каркас простр. КП 301	1	101.86	
		Материалы			
2		Бетон В30			0.45 м³
		2КС1 3.28-22			
		Сборочные единицы			
1	Стр. 107	Каркас простр. КП 302	1	136.44	
		Материалы			
2		Бетон В30			0.45 м³
		2КС1 3.28-23			
		Сборочные единицы			
1	Стр. 107	Каркас простр. КП 303	1	148.04	
		Материалы			
2		Бетон В30			0.45 м³
		2КС1 3.28-24			
		Сборочные единицы			
1	Стр. 107	Каркас простр. КП 304	1	169.42	
		Материалы			
2		Бетон В30			0.45 м³
		2КС1 3.28-25			
		Сборочные единицы			
1	Стр. 107	Каркас простр. КП 305	1	191.38	
		Материалы			
2		Бетон В30			0.45 м³

Изм.	Колич	Лист	N док	Подпись	Дата

Б1.020.1-7.2-1-СБ15

Лист 2

Инв N подл. 140708 | Подп и дата 11.98 | Взам. инв. N

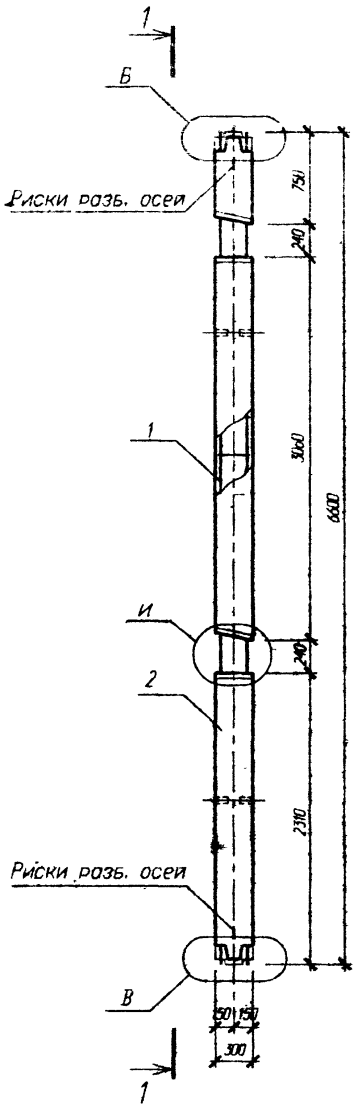

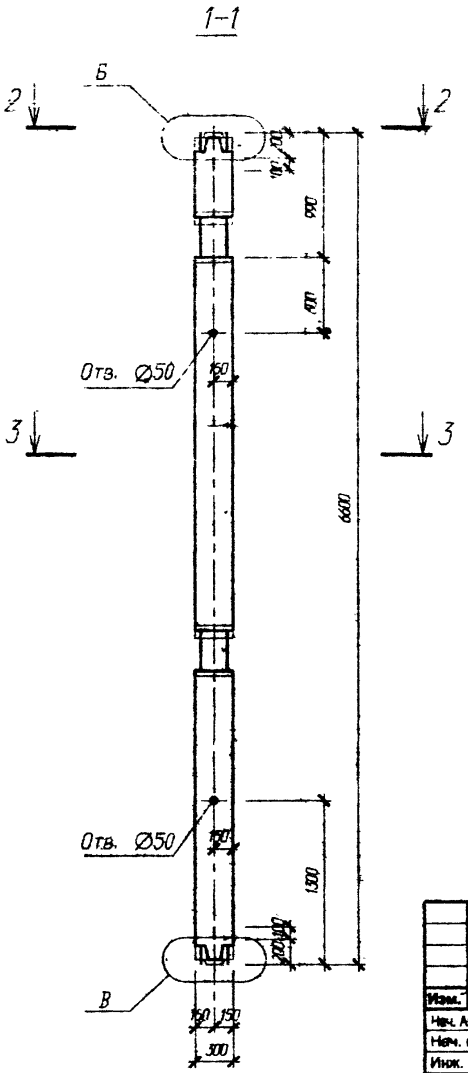

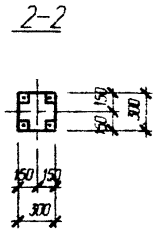

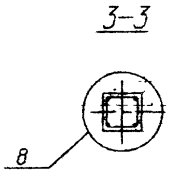

Узел И см. стр. 140
Узлы Б, В см. стр. 139
Узел 8 см. серию 1.020-1/83. 2-1 ООУ

Изм.	Кол.	Лист	N док.	Подпись	Дата
Нач. АКМ2		Новак			09.98
Нач. гр.		Ешман			09.98
Инж. II к.		Суходола			09.98
Н. контр.		Маркович			09.98

Б1.020.1-7.2-1-СБ16

Колонны

2КС1 3.33-11...15
2КС1 3.33-21...25

Стадия	Масса	Масштаб
С	1350	
Лист 1	Листов 2	

АП "Институт "БЕЛПРОЕКТ"

Инв. N подл. | Подп. и дата | Взам. инв. N

Поз	Обозначение	Наименование	Кол	Масса ед кг	Приме-чание
		2КС1 3.33-11			
		Сборочные единицы			
1	Стр. 109	Каркас простр. КП 306	1	109.2	
		Материалы			
2		Бетон В25			0.54 м³
		2КС1 3.33-12			
		Сборочные единицы			
1	Стр. 110	Каркас простр. КП 307	1	147.2	
		Материалы			
2		Бетон В25			0.54 м³
		2КС1 3.33-13			
		Сборочные единицы			
1	Стр. 110	Каркас простр. КП 308	1	160.84	
		Материалы			
2		Бетон В25			0.54 м³
		2КС1 3.33-14			
		Сборочные единицы			
1	Стр. 110	Каркас простр. КП 309	1	186.42	
		Материалы			
2		Бетон В25			0.54 м³
		2КС1 3.33-15			
		Сборочные единицы			
1	Стр. 110	Каркас простр. КП 310	1	212.3	
		Материалы			
2		Бетон В25			0.54 м³

Поз	Обозначение	Наименование	Кол	Масса кг	Приме-чание.
		2КС1 3.33-21			
		Сборочные единицы			
1	Стр. 109	Каркас простр. КП 306	1	109.2	
		Материалы			
2		Бетон В30			0.54 м³
		2КС1 3.33-22			
		Сборочные единицы			
1	Стр. 110	Каркас простр. КП 307	1	147.2	
		Материалы			
2		Бетон В30			0.54 м³
		2КС1 3.33-23			
		Сборочные единицы			
1	Стр. 110	Каркас простр. КП 308	1	160.84	
		Материалы			
2		Бетон В30			0.54 м³
		2КС1 3.33-24			
		Сборочные единицы			
1	Стр. 110	Каркас простр. КП 309	1	186.42	
		Материалы			
2		Бетон В30			0.54 м³
		2КС1 3.33-25			
		Сборочные единицы			
	Стр. 110	Каркас простр. КП 310	1	212.3	
		Материалы			
2		Бетон В30			0.54 м³

Инв. N подл. | Подп. и дата | Взам. инв. N

Изм.	Колич	Лист	N док	Подпись	Дата

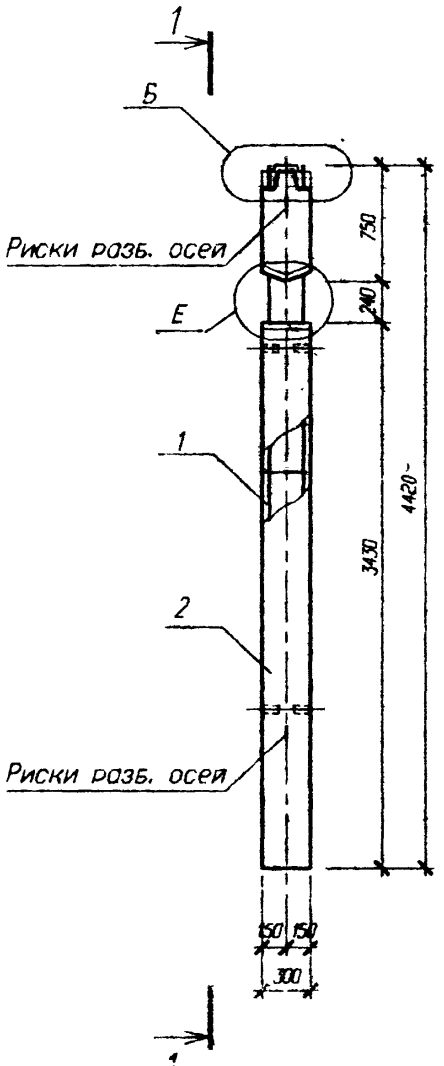

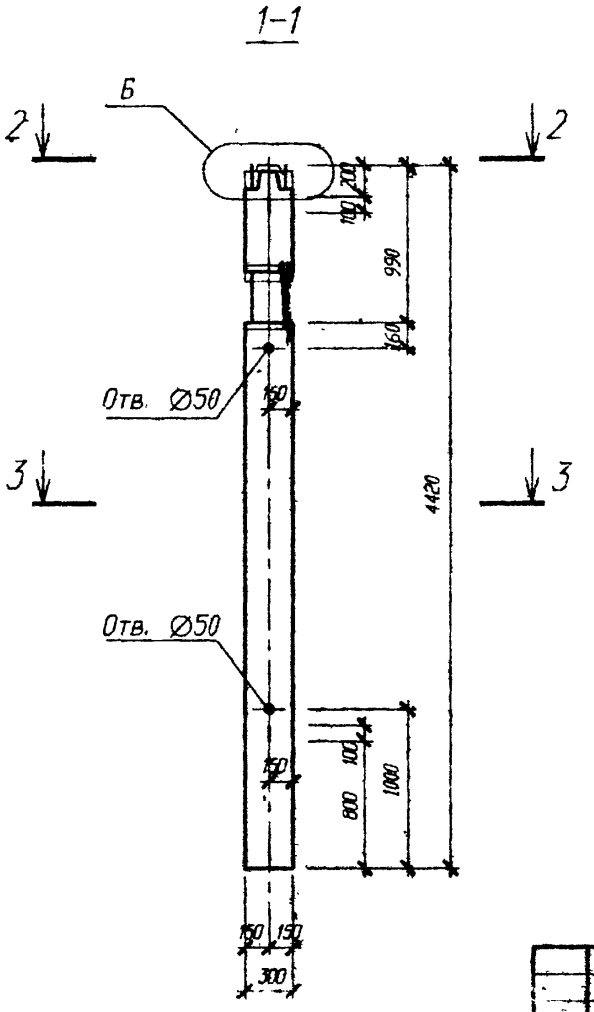

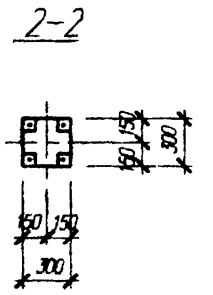

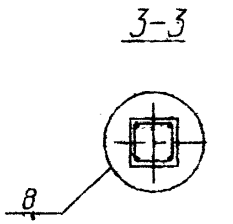

Узел Е см. стр. 140
Узел Б см. стр. 139
Узел 8 см. серию 1.020-1/83.2-1 ООУ

Изм.	Колич	Лист	N док	Подпись	Дата
Нач. АКМ2		Новак			09.98
Нач. гр.		Ешман			09.98
Инж. II к.		Суходоля			09.98
Н. контр		Маркович			09.98

51.020.1-7.2-1-СБ17

Колонны
1КН2 3.28-11...15
1КН2 3.28-21...25

Стадия	Масса	Масштаб
С	925	
Лист 1	Листов 2	

АП "Институт "БЕЛПРОЕКТ"

Инв. N подл. | Подп. и дата | Взам. инв. N
140408 09.98

Поз	Обозначение	Наименование	Кол	Масса ед кг	Приме-чание
		1КН2 3.28-11			
		Сборочные единицы			
1	Стр. 112	Каркас простр. КП 401	1	62.84	
		Материалы			
2		Бетон В25			0.37 м³
		1КН2 3.28-12			
		Сборочные единицы			
1	Стр. 113	Каркас простр. КП 402	1	85.59	
		Материалы			
2		Бетон В25			0.37 м³
		1КН2 3.28-13			
		Сборочные единицы			
1	Стр. 113	Каркас простр. КП 403	1	94.75	
		Материалы			
2		Бетон В25			0.37 м³
		1КН2 3.28-14			
		Сборочные единицы			
1	Стр. 113	Каркас простр. КП 404	1	112.05	
		Материалы			
2		Бетон В25			0.37 м³
		1КН2 3.28-15			
		Сборочные единицы			
1	Стр. 113	Каркас простр. КП 405	1	129.37	
		Материалы			
2		Бетон В25			0.37 м³

Поз	Обозначение	Наименование	Кол	Масса кг	Приме-чание
		1КН2 3.28-21			
		Сборочные единицы			
1	Стр. 112	Каркас простр. КП 401	1	62.84	
		Материалы			
2		Бетон В30			0.37 м³
		1КН2 3.28-22			
		Сборочные единицы			
1	Стр. 113	Каркас простр. КП 402	1	85.59	
		Материалы			
2		Бетон В30			0.37 м³
		1КН2 3.28-23			
		Сборочные единицы			
1	Стр. 113	Каркас простр. КП 403	1	94.75	
		Материалы			
2		Бетон В30			0.37 м³
		1КН2 3.28-24			
		Сборочные единицы			
1	Стр. 113	Каркас простр. КП 404	1	112.05	
		Материалы			
2		Бетон В30			0.37 м³
		1КН2 3.28-25			
		Сборочные единицы			
1	Стр. 113	Каркас простр. КП 405	1	129.37	
		Материалы			
2		Бетон В30			0.37 м³

Инв. N подл. | Подп. и дата | Взам. инв. N

Изм.	Кол.уч.	Лист	N док.	Подпись	Дата

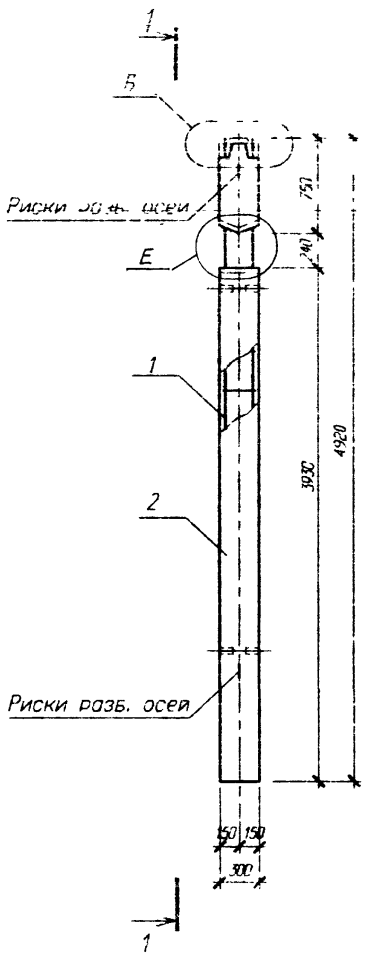

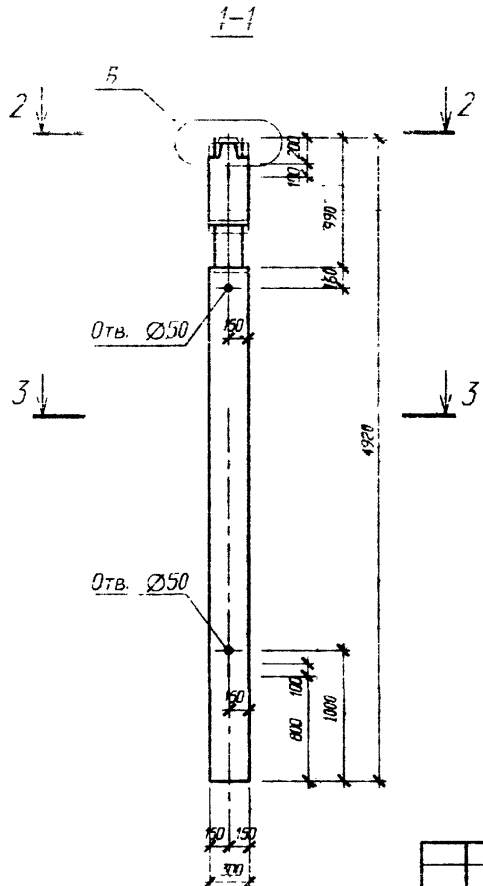

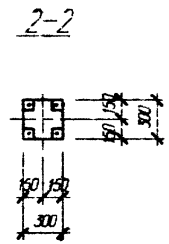

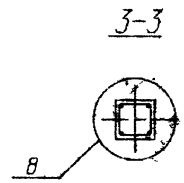

Узел Е см. стр. 140

Узел 5 см. стр. 139

Узел 8 см. серию 1.020-1/83.2-1 ООУ

Изм.	Кол.уч.	Лист	N док.	Подпись	Дата
Нач. АКМ2		Новак			09.98
Нач. гр.		Ешман			09.98
Инж. II к.		Суходола			09.98
Н. контр		Маркович			09.98

Б1.020.1-7.2-1-СБ18

Колонны

1КН2 3.33-11...15

1КН2 3.33-21...25

Стадия	Масса	Масштаб
С	1050	

Лист 1 Листов 2

АП "Институт "БЕЛГПРОЕКТ"

Инв. N подл. | Подп. и дата | Взам. инв. N

140 Нов 11.98

Поз	Обозначение	Наименование	Кол	Масса ед кг	Приме-чание
		1КН2 3.33-11			
		Сборочные единицы			
1	Стр. 115	Каркас простр. КП 406	1	66.44	
		Материалы			
2		Бетон В25			0.42 м³
		1КН2 3.33-12			
		Сборочные единицы			
1	Стр. 116	Каркас простр. КП 407	1	90.95	
		Материалы			
2		Бетон В25			0.42 м³
		1КН2 3.33-13			
		Сборочные единицы			
1	Стр. 116	Каркас простр. КП 408	1	101.15	
		Материалы			
2		Бетон В25			0.42 м³
		1КН2 3.33-14			
		Сборочные единицы			
1	Стр. 116	Каркас простр. КП 409	1	120.53	
		Материалы			
2		Бетон В25			0.42 м³
		1КН2 3.33-15			
		Сборочные единицы			
1	Стр. 116	Каркас простр. КП 410	1	139.81	
		Материалы			
2		Бетон В25			0.42 м³

Поз	Обозначение	Наименование	Кол	Масса	Приме-чание
		1КН2 3.33-21			
		Сборочные единицы			
1	Стр. 115	Каркас простр. КП 406	1	66.44	
		Материалы			
2		Бетон В30			0.42 м³
		1КН2 3.33-22			
		Сборочные единицы			
1	Стр. 116	Каркас простр. КП 407	1	90.95	
		Материалы			
2		Бетон В30			0.42 м³
		1КН2 3.33-23			
		Сборочные единицы			
1	Стр. 116	Каркас простр. КП 408	1	101.15	
		Материалы			
2		Бетон В30			0.42 м³
		1КН2 3.33-24			
		Сборочные единицы			
1	Стр. 116	Каркас простр. КП 409	1	120.53	
		Материалы			
2		Бетон В30			0.42 м³
		1КН2 3.33-25			
		Сборочные единицы			
1	Стр. 116	Каркас простр. КП 410	1	139.81	
		Материалы			
2		Бетон В30			0.42 м³

Инв. N подл. | Подп. и дата | Взам. инв. N

Изм.	Колич	Лист	N док	Подпись	Дата	Б1.020.1-7.2-1-СБ18	Лист 2

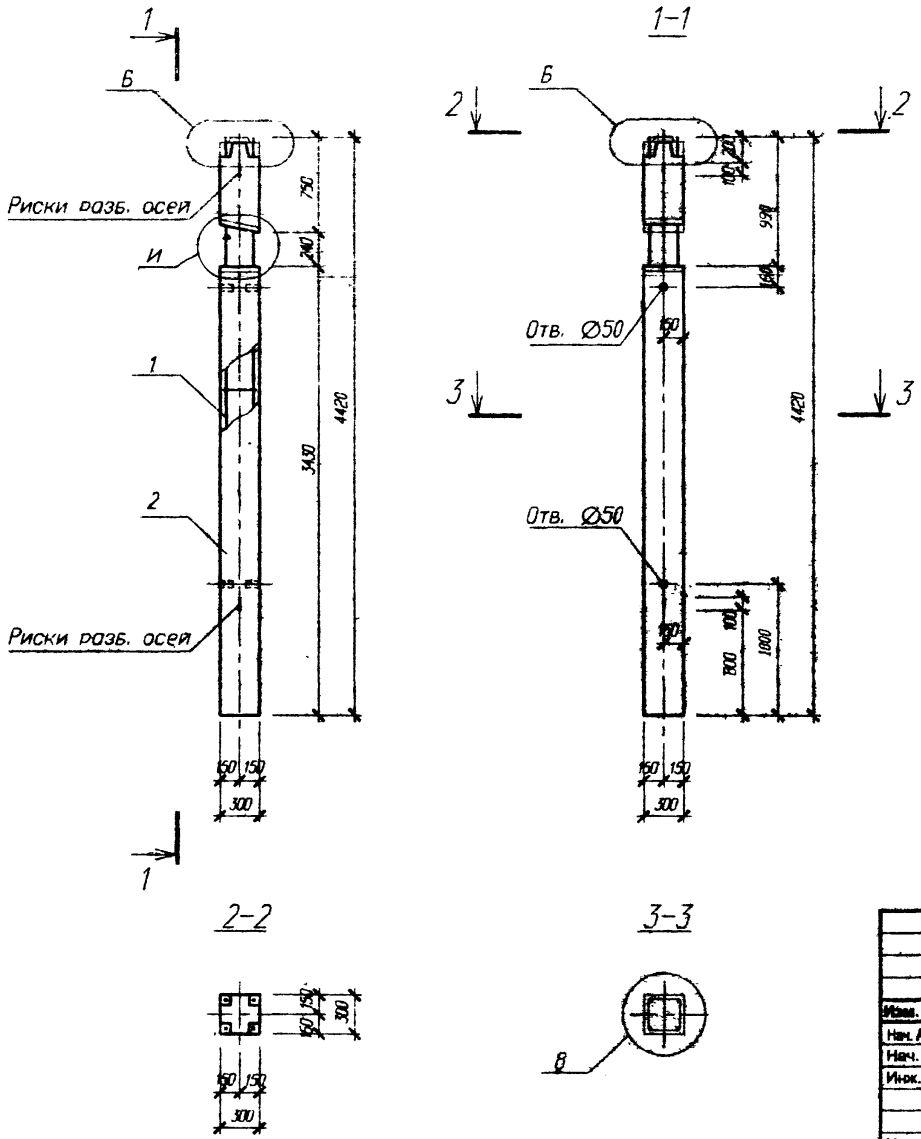

Узел И см. стр. 140
Узел Б см. стр. 139
Узел 8 см. серию 1.020-1/83.2-1 ООУ

Изм.	Кол.уч.	Лист	N док	Подпись	Дата
Нач. АКМ2		Новак			09.98
Нач. гр.		Ешман			09.98
Инж. II к.		Суходола			09.98
Н. контр.		Марковин			09.98

Б1.020.1-7.2-1-СБ19

Колонны

1КН1 3.28-11...15
1КН1 3.28-21...25

Стадия	Масса	Масштаб
С	925	

Лист 1 | Листов 2

АП "Институт "БЕЛПРОЕКТ"

Инв. N подл. 140408 | Подп. и дата 11.98 | Взам. инв. N

Поз	Обозначение	Наименование	Кол	Масса ед кг	Приме-чание
		1КН1 3.28-11			
		Сборочные единицы			
1	Стр. 118	Каркас простр. КП 501	1	62.67	
		Материалы			
2		Бетон В25			0.37 м³
		1КН1 3.28-12			
		Сборочные единицы			
1	Стр. 119	Каркас простр. КП 502	1	85.41	
		Материалы			
2		Бетон В25			0.37 м³
		1КН1 3.28-13			
		Сборочные единицы			
1	Стр. 119	Каркас простр. КП 503	1	94.57	
		Материалы			
2		Бетон В25			0.37 м³
		1КН1 3.28-14			
		Сборочные единицы			
1	Стр. 119	Каркас простр. КП 504	1	111.87	
		Материалы			
2		Бетон В25			0.37 м³
		1КН1 3.28-15			
		Сборочные единицы			
1	Стр. 119	Каркас простр. КП 505	1	129.19	
		Материалы			
2		Бетон В25			0.37 м³

Поз	Обозначение	Наименование	Кол	Масса ед кг	Приме-чание
		1КН1 3.28-21			
		Сборочные единицы			
1	Стр. 118	Каркас простр. КП 501	1	62.67	
		Материалы			
2		Бетон В30			0.37 м³
		1КН1 3.28-22			
		Сборочные единицы			
1	Стр. 119	Каркас простр. КП 502	1	85.41	
		Материалы			
2		Бетон В30			0.37 м³
		1КН1 3.28-23			
		Сборочные единицы			
1	Стр. 119	Каркас простр. КП 503	1	94.57	
		Материалы			
2		Бетон В30			0.37 м³
		1КН1 3.28-24			
		Сборочные единицы			
1	Стр. 119	Каркас простр. КП 504	1	111.87	
		Материалы			
2		Бетон В30			0.37 м³
		1КН1 3.28-25			
		Сборочные единицы			
1	Стр. 119	Каркас простр. КП 505	1	129.19	
		Материалы			
2		Бетон В30			0.37 м³

Инв. N подл. | Подп. и дата | Взам. инв. N

Изм.	Колич	Лист	N док	Подпись	Дата

Б1.020.1-7.2-1-СБ19

Лист 2

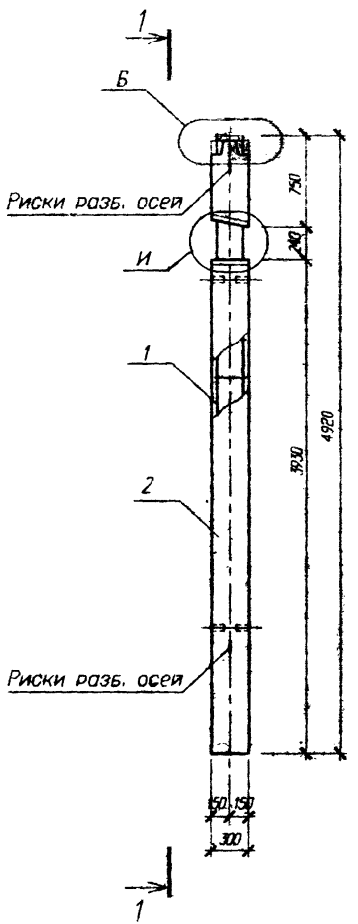

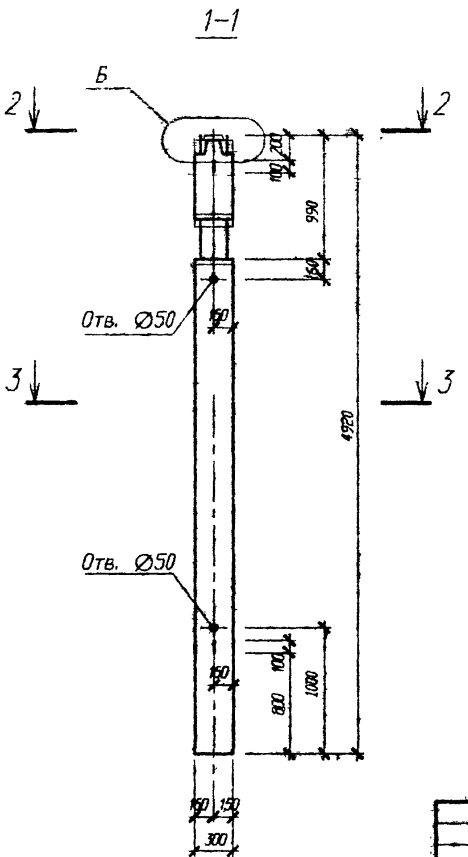

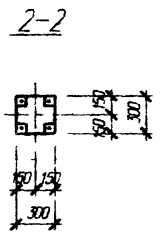

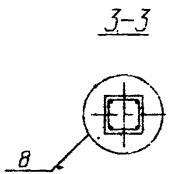

Узел И см. стр. 140
Узел Б см. стр. 139
Узел В см. серию 1.020-1/83.2-1 ООУ

Изм.	Кол.	Лист	№ док.	Подпись	Дата
Нач. АОМ2		Новак			09.98
Нач. гр.		Ешмен			09.98
Инж. II к.		Суходоля			09.98
Н. контр.		Марковин			09.98

Б1.020.1-7.2-1-СБ20

Колонны
1КН1 3.33-11...15
1КН1 3.33-21...25

Стадия	Масса	Масштаб
С	1050	
Лист 1	Листов 2	

АП "Институт "БЕЛПРОЕКТ"

Инв. № подл. | Подп. и дата | Взам. инв. №
140-20

Поз	Обозначение	Наименование	Кол	Масса ед кг	Примечание
		1КН1 3.33-11			
		Сборочные единицы			
1	Стр. 121	Каркас простр. КП 506	1	66.27	
		Материалы			
2		Бетон В25			0.42 м³
		1КН1 3.33-12			
		Сборочные единицы			
1	Стр. 122	Каркас простр. КП 507	1	90.77	
		Материалы			
2		Бетон В25			0.42 м³
		1КН1 3.33-13			
		Сборочные единицы			
1	Стр. 122	Каркас простр. КП 508	1	100.97	
		Материалы			
2		Бетон В25			0.42 м³
		1КН1 3.33-14			
		Сборочные единицы			
1	Стр. 122	Каркас простр. КП 509	1	120.35	
		Материалы			
2		Бетон В25			0.42 м³
		1КН1 3.33-15			
		Сборочные единицы			
1	Стр. 122	Каркас простр. КП 510	1	139.63	
		Материалы			
2		Бетон В25			0.42 м³

Поз	Обозначение	Наименование	Кол	Масса кг	Примечание
		1КН1 3.33-21			
		Сборочные единицы			
1	Стр. 121	Каркас простр. КП 506	1	66.27	
		Материалы			
2		Бетон В30			0.42 м³
		1КН1 3.33-22			
		Сборочные единицы			
1	Стр. 122	Каркас простр. КП 507	1	90.77	
		Материалы			
2		Бетон В30			0.42 м³
		1КН1 3.33-23			
		Сборочные единицы			
1	Стр. 122	Каркас простр. КП 508	1	100.97	
		Материалы			
2		Бетон В30			0.42 м³
		1КН1 3.33-24			
		Сборочные единицы			
1	Стр. 122	Каркас простр. КП 509	1	120.35	
		Материалы			
2		Бетон В30			0.42 м³
		1КН1 3.33-25			
		Сборочные единицы			
1	Стр. 122	Каркас простр. КП 510	1	139.63	
		Материалы			
2		Бетон В30			0.42 м³

Изм.	Колич	Лист	N док	Подпись	Дата

Б1.020.1-7.2-1-СБ20

Лист 2

Инв N подл. 140408 | Подп. и дата 26.11.98 | Взам. инв. N

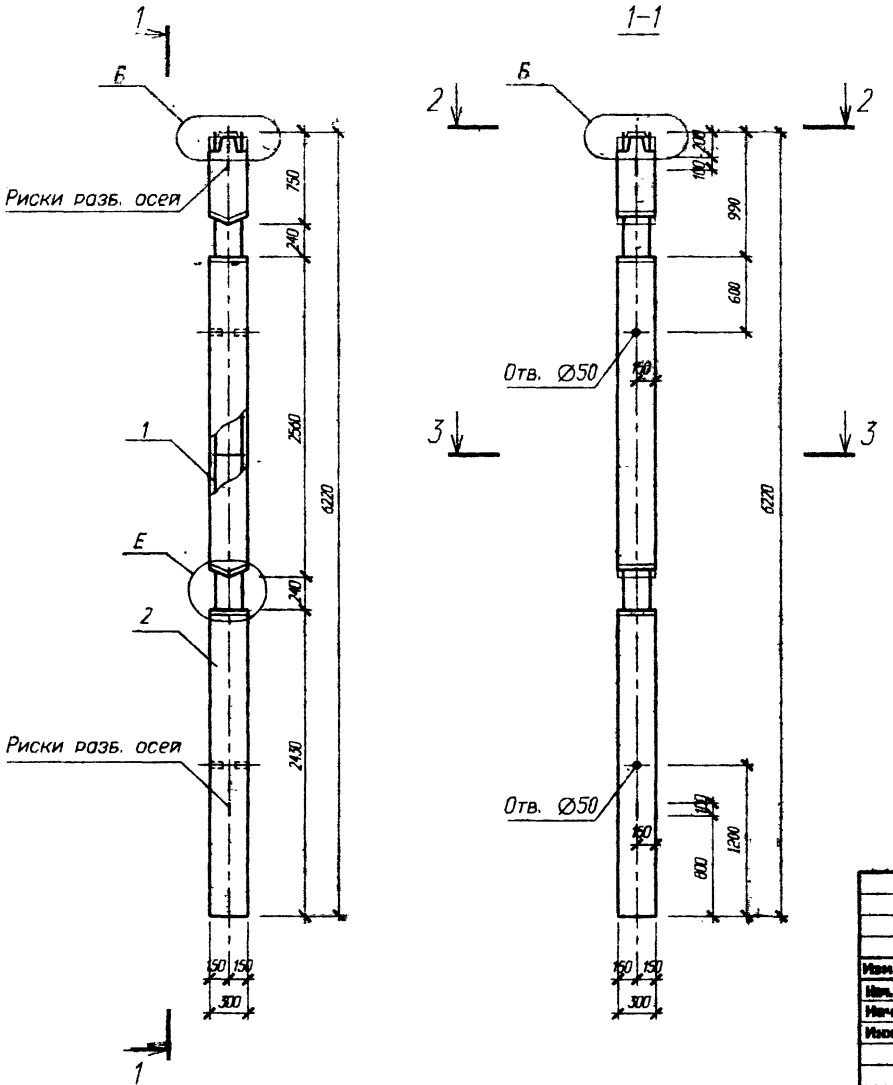

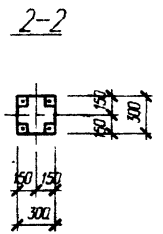

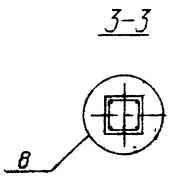

Узел Е см. стр. 140
Узел Б см. стр. 139
Узел 8 см. серию 1.020-1/83.2-1 ООУ

Изм.	Колич	Лист	N док	Подпись	Дата
Нач. АКМ2		Новак			09.98
Нач. гр.		Ешман			09.98
Инж. II к.		Суходола			09.98
Н. контр.		Маркович			09.98

Б1.020.1-7.2-1-СБ21

Колонны

1КН2 3.28-11...15
1КН2 3.28-21...25

Стадия	Масса	Масштаб
С	1275	

Лист 1 | Листов 2

АП "Институт "БЕЛПРОЕКТ"

Инв. N подл. 140408 | Подп. и дата | Взам. инв. N

Поз	Обозначение	Наименование	Кол	Масса ед кг	Приме-чание
		2КН2 3.28(20)-11			
		Сборочные единицы			
1	Стр. 124	Каркас простр. КП 601	1	91.16	
		Материалы			
2		Бетон В25			0.51 м³
		2КН2 3.28(20)-12			
		Сборочные единицы			
1	Стр. 125	Каркас простр. КП 602	1	123.48	
		Материалы			
2		Бетон В25			0.51 м³
		2КН2 3.28(20)-13			
		Сборочные единицы			
1	Стр. 125	Каркас простр. КП 603	1	136.36	
		Материалы			
2		Бетон В25			0.51 м³
		2КН2 3.28(20)-14			
		Сборочные единицы			
1	Стр. 126	Каркас простр. КП 604	1	160.62	
		Материалы			
2		Бетон В25			0.51 м³
		2КН2 3.28(20)-15			
		Сборочные единицы			
1	Стр. 126	Каркас простр. КП 605	1	173.02	
		Материалы			
2		Бетон В25			0.51 м³

Поз	Обозначение	Наименование	Кол	Масса кг	Приме-чание
		2КН2 3.28(20)-21			
		Сборочные единицы			
1	Стр. 124	Каркас простр. КП 601	1	91.16	
		Материалы			
2		Бетон В30			0.51 м³
		2КН2 3.28(20)-22			
		Сборочные единицы			
1	Стр. 125	Каркас простр. КП 602	1	123.48	
		Материалы			
2		Бетон В30			0.51 м³
		2КН2 3.28(20)-23			
		Сборочные единицы			
1	Стр. 125	Каркас простр. КП 603	1	136.36	
		Материалы			
2		Бетон В30			0.51 м³
		2КН2 3.28(20)-24			
		Сборочные единицы			
1	Стр. 126	Каркас простр. КП 604	1	160.62	
		Материалы			
2		Бетон В30			0.51 м³
		2КН2 3.28(20)-25			
		Сборочные единицы			
1	Стр. 126	Каркас простр. КП 605	1	173.02	
		Материалы			
2		Бетон В30			0.51 м³

Инв. № подл. | Подп. и дата | Взам. инв. №

Изм.	Колич.	Лист	N док.	Подпись	Дата

Б1.020.1-7.2-1-СБ21

Лист 2

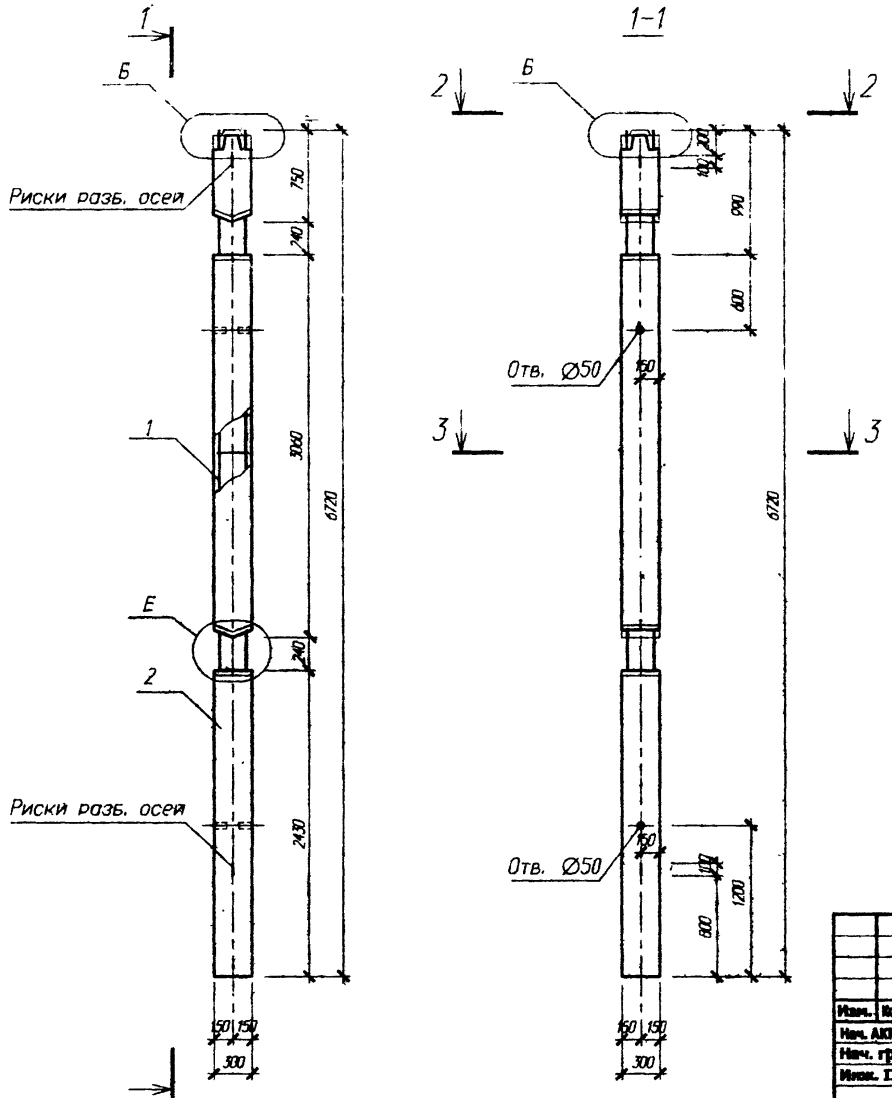

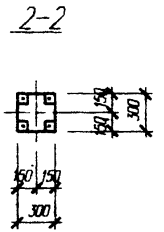

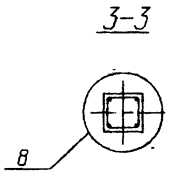

Узел Е см. стр. 140
Узел Б см. стр. 139
Узел 8 см. серию 1.020-1/83.2-1 ООУ

Изм.	Колич	Лист	N док	Подпись	Дата	Б1.020.1-7.2-1-СБ22			
Нач. АКМ2		Новак			09.98	Колонны	Стадия	Масса	Масштаб
Нач. гр.		Ешман			09.98	2КН2 3.33(20)-11...15	С	1378	
Инж. II к.		Орходова			09.98	2КН2 3.33(20)-21...25	Лист 1	Листов 2	
Н. контр.		Маркович			09.98		АП "Институт "БЕЛПРОЕКТ"		

Инв. N подл. 140488 | Подп. и дата 11.98 | Взам. инв. N

Поз	Обозначение	Наименование	Кол	Масса ед кг	Приме-чание
		2КН2 3.33(20)-11			
		Сборочные единицы			
1	Стр. 127	Каркас простр. КП 606	1	94.72	
		Материалы			
2		Бетон В25			0.55 м³
		2КН2 3.33(20)-12			
		Сборочные единицы			
1	Стр. 128	Каркас простр. КП 607	1	128.84	
		Материалы			
2		Бетон В25			0.55 м³
		2КН2 3.33(20)-13			
		Сборочные единицы			
1	Стр. 128	Каркас простр. КП 608	1	142.76	
		Материалы			
2		Бетон В25			0.55 м³
		2КН2 3.33(20)-14			
		Сборочные единицы			
1	Стр. 129	Каркас простр. КП 609	1	169.1	
		Материалы			
2		Бетон В25			0.55 м³
		2КН2 3.33(20)-15			
		Сборочные единицы			
1	Стр. 129	Каркас простр. КП 610	1	195.46	
		Материалы			
2		Бетон В25			0.55 м³

Поз	Обозначение	Наименование	Кол	Масса	Приме-чание
		2КН2 3.33(20)-21			
		Сборочные единицы			
1	Стр. 127	Каркас простр. КП 606	1	94.72	
		Материалы			
2		Бетон В30			0.55 м³
		2КН2 3.33(20)-22			
		Сборочные единицы			
1	Стр. 128	Каркас простр. КП 607	1	128.84	
		Материалы			
2		Бетон В30			0.55 м³
		2КН2 3.33(20)-23			
		Сборочные единицы			
1	Стр. 128	Каркас простр. КП 608	1	142.76	
		Материалы			
2		Бетон В30			0.55 м³
		2КН2 3.33(20)-24			
		Сборочные единицы			
1	Стр. 129	Каркас простр. КП 609	1	169.1	
		Материалы			
2		Бетон В30			0.55 м³
		2КН2 3.33(20)-25			
		Сборочные единицы			
1	Стр. 129	Каркас простр. КП 610	1	195 46	
		Материалы			
2		Бетон В30			0.55 м³

Инв. № подл. | Подп. и дата | Взам. инв. №

Изм. | Кол.уч. | Лист | № док. | Подпись | Дата

Б1.020.1-7.2-1-СБ22

Лист 2

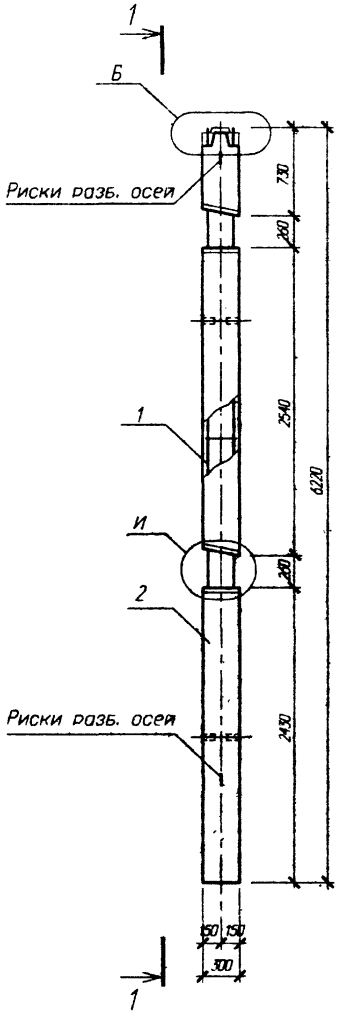

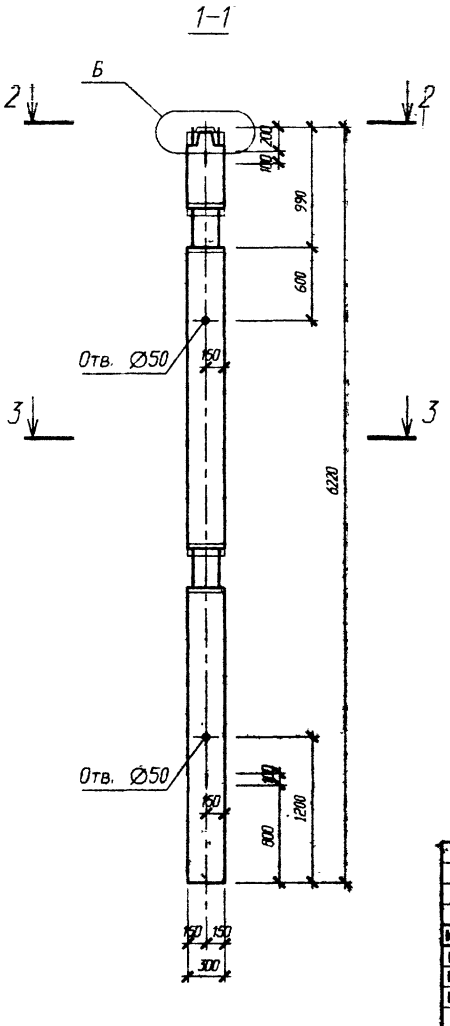

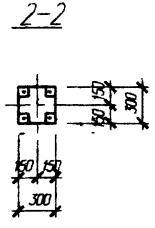

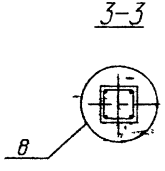

Узел И см. стр. 140
Узел Б см. стр. 139
Узел 8 см. серию 1.020-1/83.2-1 ООУ

Изм.	Кол.уч	Лист	N док.	Подпись	Дата
Нач. АКМ2		Новик			09.98
Нач. гр.		Ешман			09.98
Инж. II к.		Суходоев			09.98
Н. контр.		Маркович			09.98

Б1.020.1-7.2-1-СБ23

Колонны
2КН1 3.28(20)-11...15
2КН1 3.28(20)-21...25

Стадия	Масса	Масштаб
С	1275	
Лист 1	Листов 2	

АП "Институт "БЕЛПРОЕКТ"

Инв. N подл. | Подп. и дата | Взам. инв. N

Поз	Обозначение	Наименование	Кол	Масса ед. кг	Примечание
		2КН1 3.28(20)-11			
		Сборочные единицы			
1	Стр. 130	Каркас простр. КП 701	1	90.82	
		Материалы			
2		Бетон В25			0.51 м³
		2КН1 3.28(20)-12			
		Сборочные единицы			
1	Стр. 131	Каркас простр. КП 702	1	123.12	
		Материалы			
2		Бетон В25			0.51 м³
		2КН1 3.28(20)-13			
		Сборочные единицы			
1	Стр. 131	Каркас простр. КП 703	1	136.0	
		Материалы			
2		Бетон В25			0.51 м³
		2КН1 3.28(20)-14			
		Сборочные единицы			
1	Стр. 132	Каркас простр. КП 704	1	160.26	
		Материалы			
2		Бетон В25			0.51 м³
		2КН1 3.28(20)-15			
		Сборочные единицы			
1	Стр. 132	Каркас простр. КП 705	1	172.66	
		Материалы			
2		Бетон В25			0.51 м³

Поз	Обозначение	Наименование	Кол	Масса ед. кг	Примечание
		2КН1 3.28(20)-21			
		Сборочные единицы			
1	Стр. 130	Каркас простр. КП 701	1	90.82	
		Материалы			
2		Бетон В30			0.51 м³
		2КН1 3.28(20)-22			
		Сборочные единицы			
1	Стр. 131	Каркас простр. КП 702	1	123.12	
		Материалы			
2		Бетон В30			0.51 м³
		2КН1 3.28(20)-23			
		Сборочные единицы			
1	Стр. 131	Каркас простр. КП 703	1	136.0	
		Материалы			
2		Бетон В30			0.51 м³
		2КН1 3.28(20)-24			
		Сборочные единицы			
1	Стр. 132	Каркас простр. КП 704	1	160.26	
		Материалы			
2		Бетон В30			0.51 м³
		2КН1 3.28(20)-25			
		Сборочные единицы			
1	Стр. 132	Каркас простр. КП 705	1	172.66	
		Материалы			
2		Бетон В30			0.51 м³

Изм.	Колич	Лист	N док	Подпись	Дата

Б1.020.1-7.2-1-СБ23

Лист 2

Инв. N подл. 140408 | Подп. и дата 11.98 | Взам. инв. N

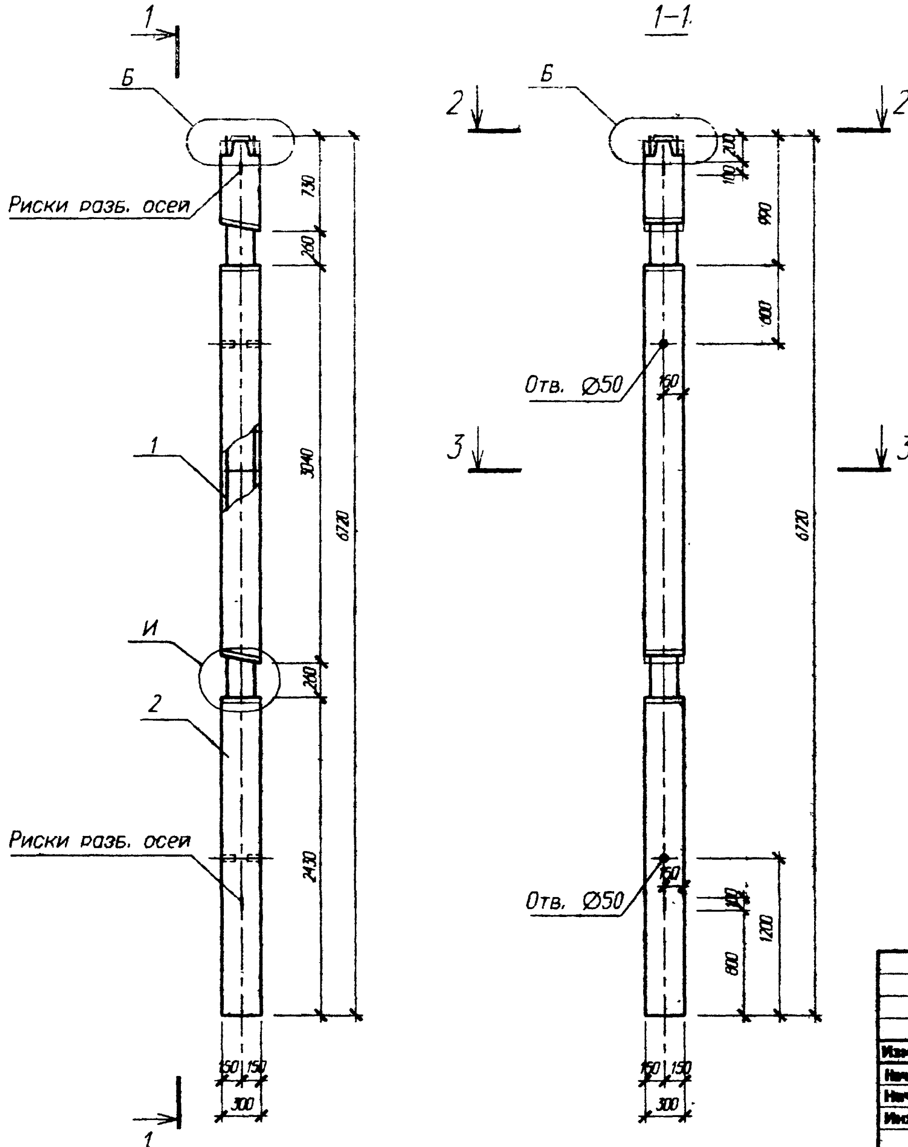

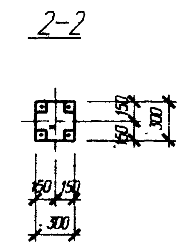

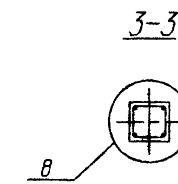

Узел И см. стр. 140

Узел Б см. стр. 139

Узел 8 см. серию 1.020-1/83.2-1 00У

Изм.	Кол.уч	Лист	N док	Подпись	Дата	**Б1.020.1-7.2-1-СБ24**
Нач. АК42	Новак				09.98	**Колонны** 2КН1 3.33(20)-11...15 2КН1 3.33(20)-21...25
Нач. гр.	Ешман				09.98	Стадия: С; Масса: 1375; Масштаб:
Инж. II к.	Суходолв				09.98	Лист 1; Листов 2
Н. контр.	Маркович				09.98	АП "Институт "БЕЛПРОЕКТ"

Инв. N подл. 140 908 | Подп. и дата | Взам. инв. N

Поз	Обозначение	Наименование	Кол	Масса ед. кг	Приме-чание
		2КН1 3.33(20)-11			
		Сборочные единицы			
1	Стр. 133	Каркас простр. КП 706	1	94.38	
		Материалы			
2		Бетон В25			0.55 м³
		2КН1 3.33(20)-12			
		Сборочные единицы			
1	Стр. 134	Каркас простр. КП 707	1	128.48	
		Материалы			
2		Бетон В25			0.55 м³
		2КН1 3.33(20)-13			
		Сборочные единицы			
1	Стр. 134	Каркас простр. КП 708	1	142.4	
		Материалы			
2		Бетон В25			0.55 м³
		2КН1 3.33(20)-14			
		Сборочные единицы			
1	Стр. 135	Каркас простр. КП 709	1	168.74	
		Материалы			
2		Бетон В25			0.55 м³
		2КН1 3.33(20)-15			
		Сборочные единицы			
1	Стр. 135	Каркас простр. КП 710	1	195.1	
		Материалы			
2		Бетон В25			0.55 м³

Поз	Обозначение	Наименование	Кол	Масса кг	Приме-чание
		2КН1 3.33(20)-21			
		Сборочные единицы			
1	Стр. 133	Каркас простр. КП 706	1	94.38	
		Материалы			
2		Бетон В30			0.55 м³
		2КН1 3.33(20)-22			
		Сборочные единицы			
1	Стр. 134	Каркас простр. КП 707	1	128.48	
		Материалы			
2		Бетон В30			0.55 м³
	Стр. 134	2КН1 3.33(20)-23			
		Сборочные единицы			
1		Каркас простр. КП 708	1	142.4	
		Материалы			
2		Бетон В30			0.55 м³
		2КН1 3.33(20)-24			
		Сборочные единицы			
1	Стр. 135	Каркас простр. КП 709	1	168.74	
		Материалы			
2		Бетон В30			0.55 м³
		2КН1 3.33(20)-25			
		Сборочные единицы			
1	Стр. 135	Каркас простр. КП 710	1	195.1	
		Материалы			
2		Бетон В30			0.55 м³

Инв. № подл. | Подп. и дата | Взам. инв. №

Изм. | Кол.уч. | Лист | № док. | Подпись | Дата

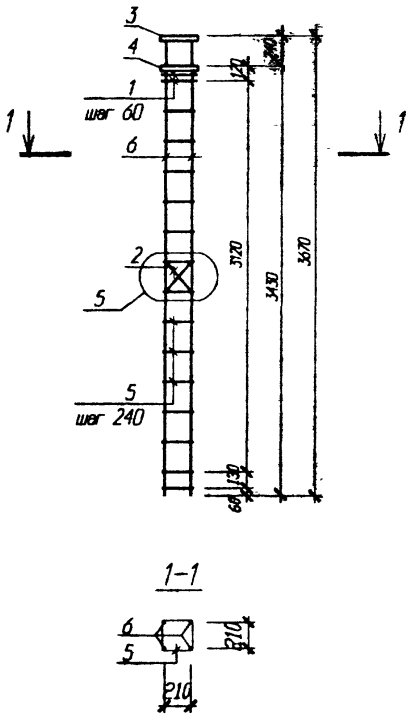

Поз	Обозначение	Наименование	Кол	Масса ед кг	Приме-чание
		КП 101		41.97	
		Сборочные единицы			
1	Стр. 136	Сетка косв. арм. СКА-1	2	2.16	
2	1.020-1/83.2-15 - 01	Сетка С-1	1	0.88	
3	Стр. 137	Пластина М-1	1	7.70	
4	Стр. 138	Пластина М-2	1	2.83	
		Детали			
5	1.020-1/83.2-15 08	Стержень отдельный	14	0.22	
6	ГОСТ 5781-82	Ø 16 А-III L= 3670	4	5.79	

Узел 5 см. серию 1.020-1/83.2-2 ОВУ

Изм.	Кол.	Лист	№ док.	Подпись	Дата
Нач. АОМ2		Новак			09.98
Нач. гр.		Ешкин			09.98
Инж. II к.		Суходола			09.98
Н. контр.		Маркович			09.98

Б1.020.1-7.2-1-25

Каркас пространственный

КП 101

Стадия	Масса	Масштаб
С		
Лист 1	Листов 1	

АП "Институт "БЕЛПРОЕКТ"

Инв. № подл. | Подп. и дата | Взам. инв. №

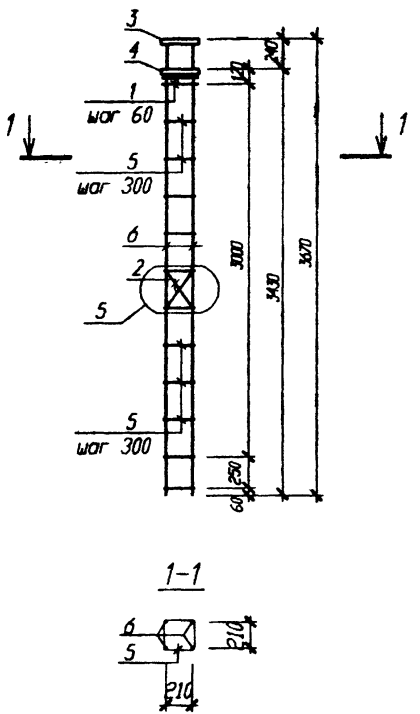

Поз	Обозначение	Наименование	Кол	Масса ед. кг	Примечание
		КП 102		57.37	
		Сборочные единицы			
1	Стр. 136	Сетка косв. арм. СКА-3	2	3.12	
2	1.020-1/83.2-15 01	Сетка С-1	1	0.88	
3	Стр. 137	Пластина М-8	1	8.80	
4	Стр. 138	Пластина М-2	1	2.83	
		Детали			
5	1.020-1/83.2-15 08	Стержень отдельный	11	0.22	
6	ГОСТ 5781-82	Ø 20 А-III L= 3670	4	9.05	
		КП 103			
		Сборочные единицы			
1	Стр. 136	Сетка косв. арм. СКА-3	2	3.12	
2	1.020-1/83.2-15 01	Сетка С-1	1	0.88	
3	Стр. 137	Пластина М-9	1	9.90	
4	Стр. 138	Пластина М-2	1		
		Детали			
5	1.020-1/83.2-15 08	Стержень отдельный	11	0.22	
6	ГОСТ 5781-82	Ø 22 А-III L= 3670	4	10.95	

Узел 5 см. серию 1.020-1/83.2-2 ООУ

Инв. № подл. | Подп. и дата | Взам. инв. №

Изм.	Кол.уч	Лист	N док	Подпись	Дата
Нач. АКМ2		Новак			09.98
Нач. гр.		Ешман			09.98
Инж. II к.		Суходола			09.98
Н. контр		Марковин			09.98

Б1.020.1-7.2-1-26

Каркасы пространственные

КП 102...103

Стадия	Масса	Масштаб
С		
Лист 1	Листов 1	

АП "Институт "БЕЛПРОЕКТ"

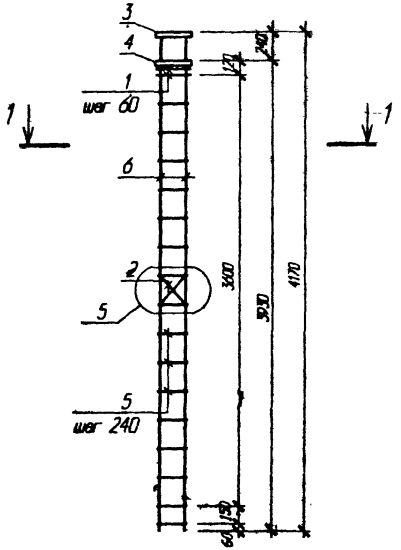

Поз	Обозначение	Наименование	Кол	Масса ед.кг	Приме-чание
		КП 106		45.57	
		Сборочные единицы			
1	Стр. 136	Сетка косв. арм. СКА-1	2	2.16	
2	1.020-1/83.2-15 01	Сетка С-1	1	0.88	
3	Стр. 137	Пластина М-1	1	7.70	
4	Стр. 138	Пластина М-2	1	2.83	
		Детали			
5	1.020-1/83.2-15 08	Стержень отдельный	16	0.22	
6	ГОСТ 5781-82	Ø 16 А-III L= 4170	4	6.58	

Узел 5 см. серию 1.020-1/83.2-2 ООУ

Изм.	Кол.уч	Лист	N док.	Подпись	Дата
Нач. АОиС		Новак			09.96
Нач. гр.		Ешман			09.96
Инж. II к.		Суходол			09.96
Н. контр.		Маркович			09.96

Б1.020.1-7.2-1-27

Каркас пространственный

КП 106

Стадия	Масса	Масштаб
Р		
Лист 1	Листов 1	

АП "Институт "БЕЛПРОЕКТ"

Инв. N подл. | Подп. и дата | Взам. инв. N

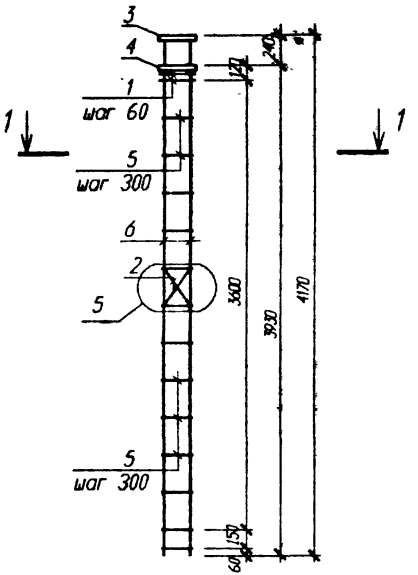

Поз	Обозначение	Наименование	Кол	Масса ед. кг	Примечание
		КП 107		62.73	
		Сборочные единицы			
1	Стр. 136	Сетка косв. арм. СКА-3	2	3.12	
2	1.020-1/83.2-15 01	Сетка С-1	1	0.88	
3	Стр. 137	Пластина М-8	1	8.80	
4	Стр. 138	Пластина М-2	1	2.83	
		Детали			
5	1.020-1/83.2-15 08	Стержень отдельный	13	0.22	
6	ГОСТ 5781-82	∅ 20 А-III L= 4170	4	10.28	
		КП 108		72.47	
		Сборочные единицы			
1	Стр. 136	Сетка косв. арм. СКА-3	2	3.12	
2	1.020-1/83.2-15 01	Сетка С-1	1	0.88	
3	Стр. 137	Пластина М-9	1	9.90	
4	Стр. 138	Пластина М-2	1	2.83	
		Детали			
5	1.020-1/83.2-15 08	Стержень отдельный	13	0.22	
6	ГОСТ 5781-82	∅ 22 А-III L= 4170	4	12.44	

Узел 5 см. серию 1.020-1/83.2-2 ОВУ

Изм.	Колич	Лист	N док	Подпись	Дата
Нач. АКМ2		Новак			09.98
Нач. гр.		Ешмен			09.98
Инж. II к.		Суходоля			09.98
Н. контр.		Маркович			09.98

Б1.020.1-7.2-1-28

Каркасы пространственные

КП 107...108

Стадия	Масса	Масштаб
С		
Лист 1	Листов 1	

АП "Институт "БЕЛПРОЕКТ"

Инв. N подл. | Подп. и дата | Взам. инв. N

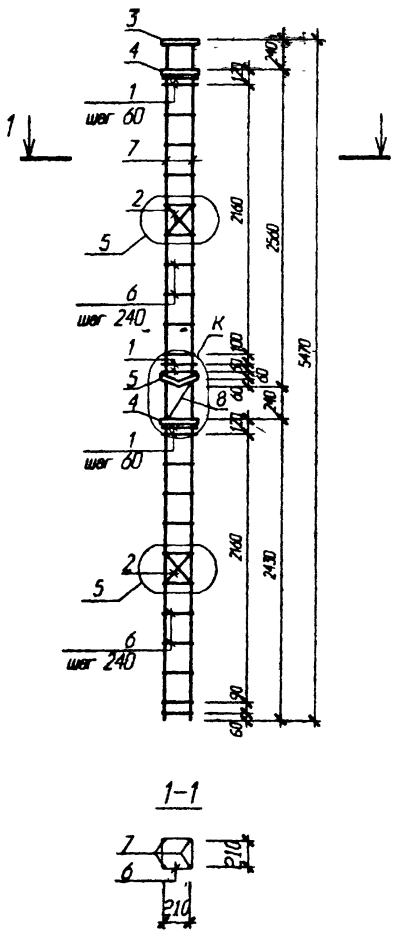

1-1

Поз	Обозначение	Наименование	Кол	Масса ед. кг	Приме-чание
		КП 111		70.25	
		Сборочные единицы			
1	Стр.*136	Сетка косв. арм. СКА-1	6	2.16	
2	1.020-1/83.2-15 01	Сетка С-1	2	0.88	
3	Стр. 137	Пластина М-1	1	7.70	
4	Стр. 138	Пластина М-2	2	2 83	
5	Стр 137	Пластина М-4	1	3.06	
		Детали			
6	1.020-1/83.2-15 08	Стержень отдельный	19	0.22	
7	ГОСТ 5781-82	Ø 16 А- III L= 5470	4	8.63	
8	Стр. 138	МС 2	1	0.41	

Узел 5 см. серию 1.020-1/83.2-2 ООУ
Узел К см. стр. 140

Изм.	Кол.уч	Лист	N док	Подпись	Дата
Нач. АКМ2		Новак			09.98
Нач. гр.		Ешман			09.98
Инж. К к.		Суходола			09.98
Н. контр.		Маркович			09 98

Б1.020.1-7.2-1-29

Каркас пространственный

КП 111

Стадия	Масса	Масштаб
С		
Лист 1	Листов 1	

АП "Институт "БЕЛПРОЕКТ"

Инв. N подл. | Подп. и дата | Взам. инв. N

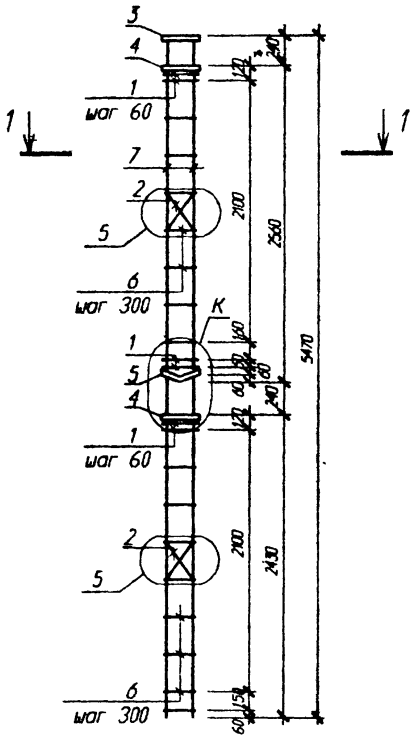

1–1

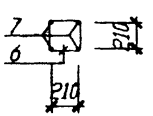

Поз	Обозначение	Наименование	Кол	Масса ед. кг	Примечание
		КП 112		95.26	
		Сборочные единицы			
1	СТР. 136	Сетка косв. арм. СКА-3	6	3.12	
2	1.020-1/83.2-15 . 01	Сетка С-1	2	0.88	
3	СТР. 137	Пластина М-8	1	8.80	
4	Стр. 138	Пластина М-2	2	2.83	
5	Стр. 137	Пластина М-4	1	3.06	
		Детали			
6	1.020-1/83.2-15 08	Стержень отдельный	15	0.22	
7	ГОСТ 5781-82	Ø 20 А- III L= 5470	4	13.49	
		КП 113		107.68	
		Сборочные единицы			
1	СТР. 136	Сетка косв. арм. СКА-3	6	3.12	
2	1.020-1/83.2-15 01	Сетка С-1	2	0.88	
3	СТР. 137	Пластина М-9	1	9.90	
4	Стр. 138	Пластина М-2	2	2.83	
5	Стр. 137	Пластина М-4	1	3.06	
		Детали			
6	1.020-1/83.2-15 08	Стержень отдельный	15	0.22	
7	ГОСТ 5781-82	Ø 22 А- III L= 5470	4	16.32	

Узел 5 см. серию 1.020-1/83.2-2 ООУ
Узел К см. стр. 140

Изм.	Колич	Лист	N док	Подпись	Дата
Нач. АКМ2		Новак			09.98
Нач. гр.		Ешман			09.98
Инж. II к.		Суходола			09.98
Н. контр.		Маркович			09.98

Б1.020.1-7.2-1-30

Каркасы пространственные

КП 112...113

Стадия	Масса	Масштаб
С		
Лист 1	Листов 1	

АП "Институт "БЕЛПРОЕКТ"

Инв. N подл. | Подп. и дата | Взам. инв. N

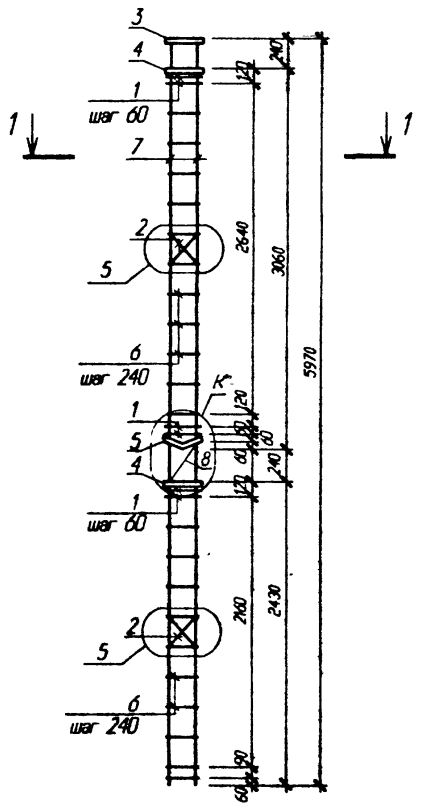

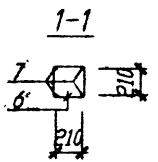

Поз	Обозначение	Наименование	Кол	Масса ед кг	Примечание
		КП 116		73.85	
		Сборочные единицы			
1	Стр. 136	Сетка косв. арм. СКА-1	6	2.16	
2	1.020-1/83.2-15 01	Сетка С-1	2	0.88	
3	Стр. 137	Пластина М-1	1	7.70	
4	Стр. 138	Пластина М-2	2	2.83	
5	Стр. 137	Пластина М-4	1	3.06	
		Детали			
6	1.020-1/83.2-15 08	Стержень отдельный	21	0.22	
7	ГОСТ 5781-82	Ø 16 А-III L= 5970	4	9.42	
8	Стр. 138	МС 2	1	0.41	

Узел 5 см. серию 1.020-1/83.2-2 ООУ
Узел К см. стр. 140

Изм.	Кол.уч.	Лист	N док.	Подпись	Дата
Нач. АКМ2		Новак			09.98
Нач. гр.		Ешмен			09.98
Инж. II к.		Суходоля			09.98
Н. контр.		Маркович			09.98

Б1.020.1-7.2-1-31

Каркас пространственный

КП 116

Стадия	Масса	Масштаб
С		
Лист 1	Листов 1	

АП "Институт "БЕЛПРОЕКТ"

Инв. N подл. | Подп. и дата | Взам. инв. N

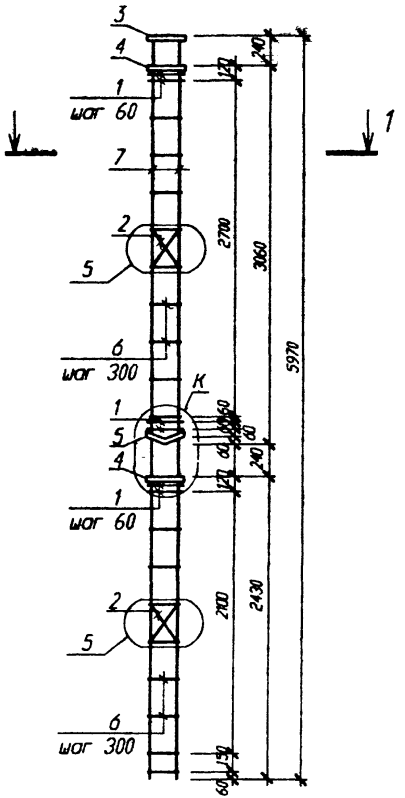

Поз	Обозначение	Наименование	Кол	Масса ед кг	Приме-чание
		КП 117		100.62	
		Сборочные единицы			
1	Стр. 136	Сетка косв. арм. СКА-3	6	3.12	
2	1.020-1/83.2-15 01	Сетка С-1	2	0.88	
3	Стр. 137	Пластина М-8	1	8.80	
4	Стр. 138	Пластина М-2	2	2.83	
5	Стр. 137	Пластина М-4	1	3.06	
		Детали			
6	1.020-1/83.2-15 08	Стержень отдельный	17	0.22	
7	ГОСТ 5781-82	Ø 20 А-III L= 5970	4	14.72	
		КП 118		114.08	
		Сборочные единицы			
1	Стр. 136	Сетка косв. арм. СКА-3	6	3.12	
2	1.020-1/83.2-15 01	Сетка С-1	2	0.88	
3	Стр. 137	Пластина М-9	1	9.90	
4	Стр. 138	Пластина М-2	2	2.83	
5	Стр. 137	Пластина М-4	1	3.06	
		Детали			
6	1.020-1/83.2-15 08	Стержень отдельный	17	0.22	
7	ГОСТ 5781-82	Ø 22 А-III L= 5970	4	17.81	

Узел 5 см. серию 1.020-1/83.2-2 ООУ
Узел К см. стр. 140

Изм.	Колич	Лист	N док	Подпись	Дата
Нач. АКМ2		Новак			09.96
Нач. гр.		Ешман			09.96
Инж. II к.		Суходола			09.96
Н. контр.		Маркович			09.96

Б1.020.1-7.2-1-32

Каркасы пространственные

КП 117...118

Стадия	Масса	Масштаб
С		
Лист 1	Листов 1	

АП "Институт "БЕЛПРОЕКТ"

Инв. N подл. | Подп. и дата | Взам. инв. N

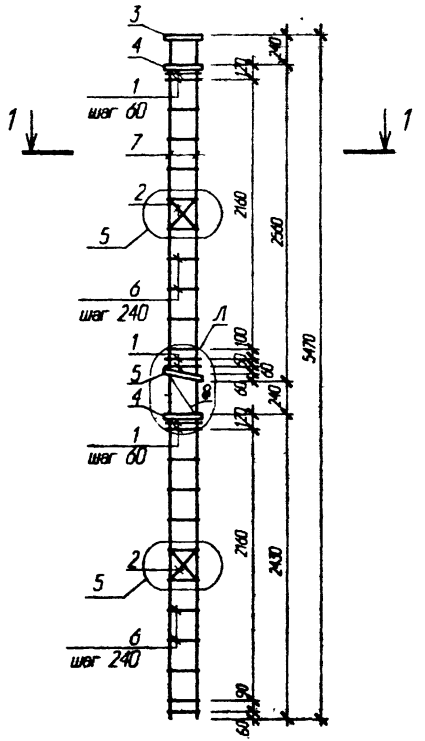

1-1

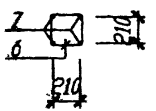

Поз	Обозначение	Наименование	Кол	Масса ед. кг	Приме-чание
		КП 121		70.08	
		Сборочные единицы			
1	Стр. 136	Сетка косв. арм. СКА-1	6	2.16	
2	1.020-1/83.2-15 01	Сетка С-1	2	0.88	
3	Стр 137	Пластина М-1	1	7.70	
4	Стр. 138	Пластина М-2	2	2.83	
5	"	Пластина М-6	1	2.88	
		Детали			
6	1.020-1/83.2-15 08	Стержень отдельный	19	0.22	
7	ГОСТ 5781-82	Ø 16 А-III L= 5470	4	8.63	
8	Стр. 138	МС 1	1	0.42	

Узел 5 см. серию 1.020-1/83.2-2 ООУ
Узел Л см. стр. 140

Изм.	Колич	Лист	N док	Подпись	Дата
Нач. АОМ2		Новак			09.98
Нач. гр.		Ешмин			09.98
Инж. II к.		Суходоля			09.98
Н. контр.		Маркович			09.98

Б1.020.1-7.2-1-33

Каркас пространственный

КП 121

Стадия	Масса	Масштаб
С		
Лист 1	Листов 1	

АП "Институт "БЕЛПРОЕКТ"

Инв. N подл. | Подп. и дата | Взам. инв. N

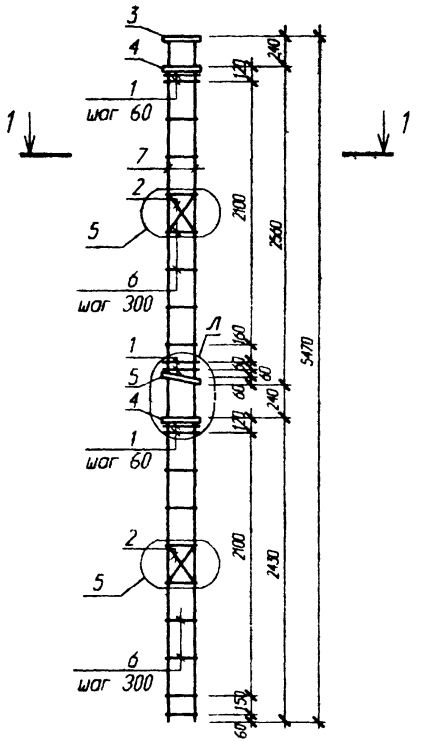

1-1

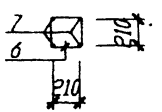

Поз	Обозначение	Наименование	Кол	Масса ед кг	Примечание
		КП 122		95.08	
		Сборочные единицы			
1	Стр. 136	Сетка косв. арм. СКА-3	6	3.12	
2	1.020-1/83.2-15 01	Сетка С-1	2	0.88	
3	Стр. 137	Пластина М-8	1	8.80	
4	Стр. 138	Пластина М-2	2	2.83	
5	"	Пластина М-6	1	2.88	
		Детали			
6	1.020-1/83.2-15 08	Стержень отдельный	15	0.22	
7	ГОСТ 5781-82	Ø 20 А-III L= 5470	4	13.49	
		КП 123		107.50	
		Сборочные единицы			
1	Стр. 136	Сетка косв. арм. СКА-3	6	3.12	
2	1.020-1/83.2-15 01	Сетка С-1	2	0.88	
3	Стр. 137	Пластина М-9	1	9.90	
4	Стр. 138	Пластина М-2	2	2.83	
5	"	Пластина М-6	1	2.88	
		Детали			
6	1.020-1/83.2-15 08	Стержень отдельный	15	0.22	
7	ГОСТ 5781-82	Ø 22 А-III L= 5470	4	16.32	

Узел 5 см. серию 1.020-1/83.2-2 ООУ
Узел Л см. стр. 140

Изм.	Кол.	Лист	N док.	Подпись	Дата
Нач. АОМ2		Новак			09.96
Нач. гр.		Ешман			09.96
Инж. II к.		Суходола			09.96
Н. контр.		Маркович			09.96

Б1.020.1-7.2-1-34

Каркасы пространственные

КП 122...123.

Стадия	Масса	Масштаб
С		
Лист 1	Листов 1	

АП "Институт "БЕЛНИПРОЕКТ"

Инв. N подл. | Подп. и дата | Взам. инв. N

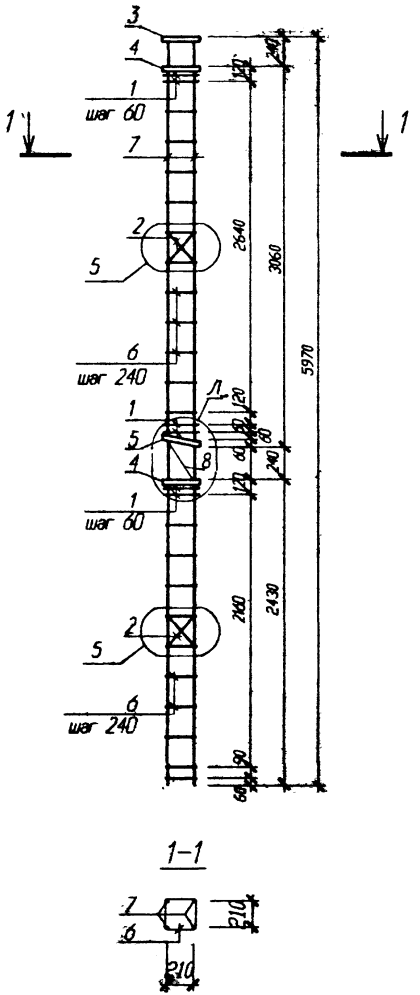

1-1

Поз	Обозначение	Наименование	Кол	Масса ед кг	Приме-чание
		КП 126		73.68	
		Сборочные единицы			
1	Стр 136	Сетка косв. арм. СКА-1	6	2.16	
2	1.020-1/83.2-15 01	Сетка С-1	2	0.88	
3	Стр. 137	Пластина М-1	1	7.70	
4	Стр. 138	Пластина М-2	2	2.83	
5	Стр. 138	Пластина М-6	1	2.88	
		Детали			
6	1.020-1/83.2-15 08	Стержень отдельный	21	0.22	
7	ГОСТ 5781-82	Ø 16 А-III L= 5970	4	9.42	
8	Стр. 138	МС 1	1	0.42	

Узел 5 см. серию 1.020-1/83.2-2 ООУ

Узел Л см. стр. 140

Изм.	Колич	Лист	N док	Подпись	Дата
Нач. АОМ2		Новак			09.98
Нач. гр.		Ешман			09.98
Инж. II к.		Суходола			09.98
Н. контр.		Маркович			09.98

Б1.020.1-7.2-1-35

Каркас пространственный

КП 126

Стадия	Масса	Масштаб
С		
Лист 1	Листов 1	

АО "Институт "БЕЛПРОЕКТ"

Инв. N подл. | Подп. и дата | Взам. инв. N

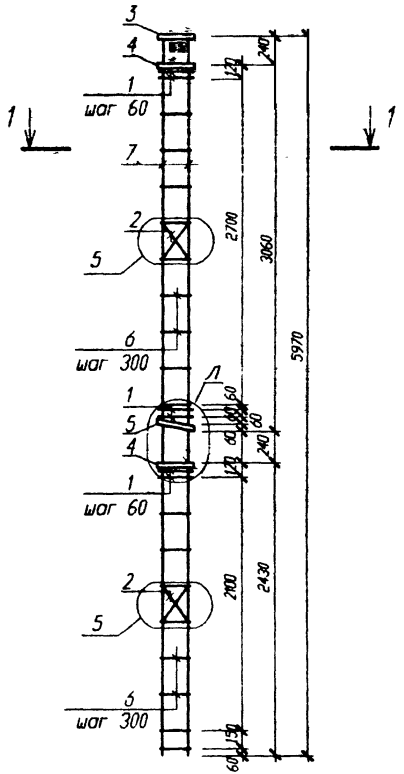

1-1

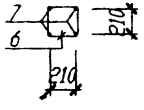

Поз	Обозначение	Наименование	Кол	Масса ед. кг	Приме-чание
		КП 127		100.44	
		Сборочные единицы			
1	Стр. 136	Сетка косв. арм. СКА-3	6	3.12	
2	1.020-1/83.2-15 01	Сетка С-1	2	0.88	
3	Стр. 137	Пластина М-8	1	8.80	
4	Стр. 138	Пластина М-2	2	2.83	
5	"	Пластина М-6	1	2.88	
		Детали			
6	1.020-1/83.2-15 08	Стержень отдельный	17	0.22	
7	ГОСТ 5781-82	Ø 20 А-III L= 5970	4	14.72	
		КП 128		113.9	
		Сборочные единицы			
1	Стр. 136	Сетка косв. арм. СКА-3	6	3.12	
2	1.020-1/83.2-15 01	Сетка С-1	2	0.88	
3	Стр. 137	Пластина М-9	1	9.90	
4	Стр. 138	Пластина М-2	2	2.83	
5	"	Пластина М-6	1	2.88	
		Детали			
6	1.020-1/83.2-15 08	Стержень отдельный	17	0.22	
7	ГОСТ 5781-82	Ø 22 А-III L= 5970	4	17.81	

Узел 5 см. серию 1.020-1/83.2-2 ООУ
Узел Л см. стр. 140

Изм.	Колич	Лист	N док	Подпись	Дата
Нач. АОМ2		Новак			09.98
Нач. гр.		Ешман			09.98
Инж. II к.		Суходола			09.98
Н. контр.		Маркович			09.98

Б1.020.1-7.2-1-36

Каркасы пространственные

КП 127...128

Стадия	Масса	Масштаб
С		
Лист 1	Листов 1	

АП "Институт "БЕЛПРОЕКТ"

Инв. N подл. | Подп. и дата | Взам. инв. N

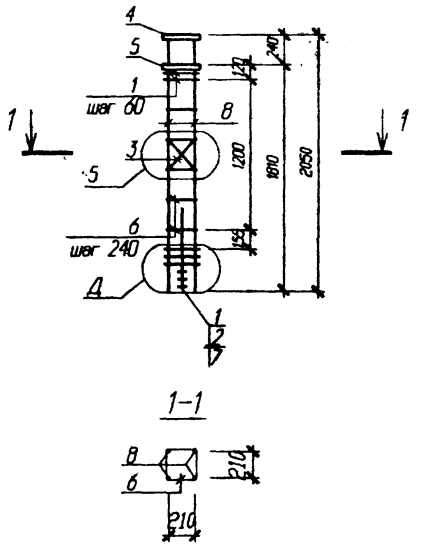

1-1

Поз	Обозначение	Наименование	Кол	Масса ед кг	Примечание
		КП 131		45.85	
		Сборочные единицы			
1	Стр. 136	Сетка косв. арм. СКА-1	5	2.16	
2	"	Сетка косв. арм. СКА-2	3	1.06	
3	1.020-1/83.2-15 01	Сетка С-1	1	0.88	
4	Стр. 137	Пластина М-1	1	7.70	
5	Стр. 138	Пластина М-2	1	2.83	
		Детали			
6	1.020-1/83.2-15 08	Стержень отдельный	5	0.22	
7	ГОСТ 5781-82	⌀ 20 А-III L= 650.	4	1.60	
8	ГОСТ 5781-82	⌀ 16 А-III L= 2050	4	3.24	

Узел Д см. стр. 140
Узел 5 см. серию 1.020-1/83.2-2 ООУ

Изм.	Колич	Лист	№ док	Подпись	Дата
Нач. АОМ2		Новак			09.98
Нач. гр.		Ешмин			09.98
Инж. II к.		Суходола			09.98
Н. контр.		Маркович			09.98

Б1.020.1-7.2-1-37

Каркас пространственный

КП 131

Стадия	Масса	Масштаб
С		
Лист 1	Листов 1	

АП Институт "БЕЛГИПРОЕКТ"

Инв. N подл.	Подп. и дата	Взам. инв. N
140488	04 1198	

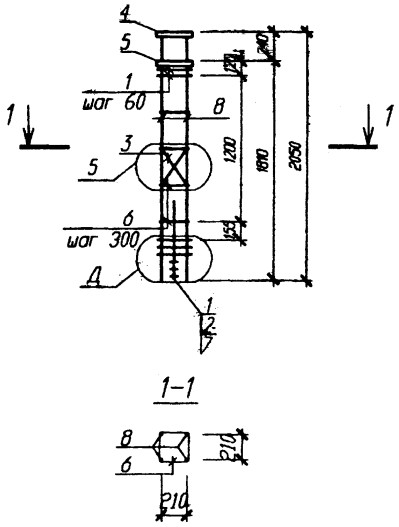

Поз	Обозначение	Наименование	Кол	Масса ед кг	Приме-чание
		КП 132		60.19	
		Сборочные единицы			
1	Стр. 136	Сетка косв. арм. СКА-3	5	3.12	
2	"	Сетка косв. арм. СКА-4	3	1.52	
3	1.020-1/83.2-15 01	Сетка С-1	1	0.88	
4	Стр. 137	Пластина М-8	1	8.80	
5	Стр. 138	Пластина М-2	1	2.83	
		Детали			
6	1.020-1/83.2-15 08	Стержень отдельный	4	0.22	
7	ГОСТ 5781-82	Ø 20 А-III L= 650	4	1.60	
8	ГОСТ 5781-82	Ø 20 А-III L= 2050	4	5.06	
		КП 133		65.57	
		Сборочные единицы			
1	Стр. 136	Сетка косв. арм. СКА-3	5	3.12	
2	"	Сетка косв. арм. СКА-4	3	1.52	
3	1.020-1/83.2-15 01	Сетка С-1	1	0.88	
4	Стр. 137	Пластина М-9	1	9.90	
5	Стр. 138	Пластина М-2	1	2.83	
		Детали			
6	1.020-1/83.2-15 08	Стержень отдельный	4	0.22	
7	ГОСТ 5781-82	Ø 20 А-III L= 650	4	1.60	
8	ГОСТ 5781-82	Ø 22 А-III L= 2050	4	6.13	

Узел Д см. стр. 140
Узел 5 см. серию 1.020-1/83.2-2 ООУ

Изм.	Колич	Лист	№ док	Подпись	Дата
Нач. АКМ2		Новак			09.98
Нач. гр.		Ешмин			09.98
Инж. II к.		Суходола			09.98
Н. контр.		Маркович			09.98

Б1.020.1-7.2-1-38

Каркасы пространственные

КП 132...133

Стадия	Масса	Масштаб
С		
Лист 1	Листов 1	

АП "Институт "БЕЛПРОЕКТ"

Инв. № подл. | Подп. и дата | Взам. инв. №

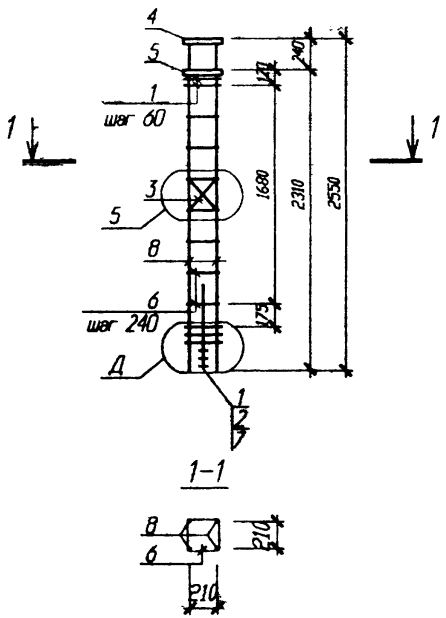

Поз	Обозначение	Наименование	Кол	Масса ед кг	Приме-чание
		КП 136		49.41	
		Сборочные единицы			
1	Стр. 136	Сетка косв. арм. СКА-1	5	2.16	
2	"	Сетка косв. арм. СКА-2	3	1.06	
3	1.020-1/83.2-15 01	Сетка С-1	1	0.88	
4	Стр. 137	Пластина М-1	1	7.70	
5	Стр. 138	Пластина М-2	1	2.83	
		Детали			
6	1.020-1/83.2-15 08	Стержень отдельный	7	0.22	
7	ГОСТ 5781-82	Ø 20 А-III L= 650	4	1.60	
8	ГОСТ 5781-82	Ø 16 А-III L= 2550	4	4.02	

Узел Д см. стр. 140
Узел 5 см. серию 1.020-1/83.2-2 ООУ

Инв. N подл. | Подпись и дата | Взам. инв. N

Изм.	Кол.	Лист	N док.	Подпись	Дата
Нач. АКМ2		Новак			09.98
Нач. гр.		Ешман			09.98
Инж. II к.		Суходоля			09.98
Н. контр.		Маркович			09.98

Б1.020.1-7.2-1-39

Каркас пространственный

КП 136

Стадия	Масса	Масштаб
С		
Лист 1	Листов 1	

АП "Институт "БЕЛПРОЕКТ"

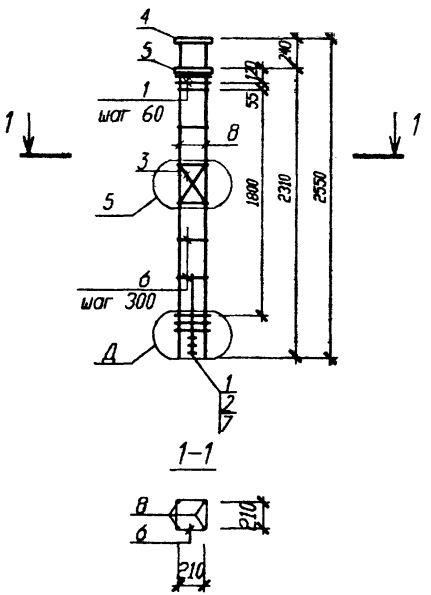

Поз	Обозначение	Наименование	Кол	Масса ед. кг	Примечание
		КП 137		65.55	
		Сборочные единицы			
1	Стр. 136	Сетка косв. арм. СКА-3	5	3.12	
2	"	Сетка косв. арм. СКА-4	3	1.52	
3	1.020-1/83.2-15 01	Сетка С-1	1	0.88	
4	Стр. 137	Пластина М-8	1	8.80	
5	Стр. 138	Пластина М-2	1	2.83	
		Детали			
6	1.020-1/83.2-15 08	Стержень отдельный	6	0.22	
7	ГОСТ 5781-82	Ø 20 А-III L= 650	4	1.60	
8	ГОСТ 5781-82	Ø 20 А-III L= 2550	4	6.29	
		КП 138		71.93	
		Сборочные единицы			
1	Стр. 136	Сетка косв. арм. СКА-3	5	3.12	
2	"	Сетка косв. арм. СКА-4	3	1.52	
3	1.020-1/83.2-15 01	Сетка С-1	1	0.88	
4	Стр. 137	Пластина М-9	1	9.90	
5	Стр. 138	Пластина М-2	1	2.83	
		Детали			
6	1.020-1/83.2-15 08	Стержень отдельный	6	0.22	
7	ГОСТ 5781-82	Ø 20 А-III L= 650		1.60	
8	ГОСТ 5781-82	Ø 22 А-III L= 2550	4	7.61	

Узел Д см. стр. 140
Узел 5 см. серию 1.020-1/83.2-2 ООУ

Изм.	Колич	Лист	N док	Подпись	Дата
Нач. АОМ2		Новак			09.96
Нач. гр.		Ешмян			09.96
Инж. II к.		Суходола			09.96
Н. контр.		Маркович			09.96

Б1.020.1-7.2-1-40

Каркасы пространственные

КП 137...138

Стадия	Масса	Масштаб
С		
Лист 1	Листов 1	

АП "Институт "БЕЛПРОЕКТ"

Инв. N подл. | Подп. и дата | Взам. инв. N

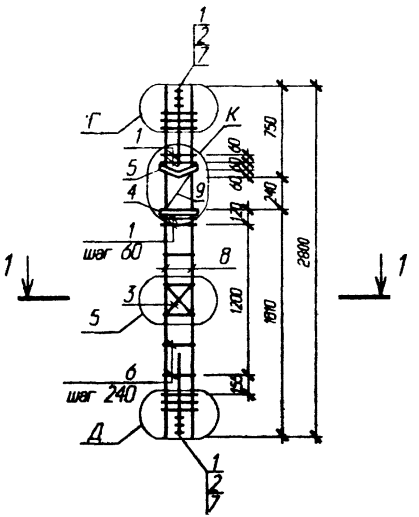

1–1

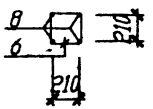

Поз	Обозначение	Наименование	Кол	Масса ед кг	Приме-чание
		КП 141		66.72	
		Сборочные единицы			
1	Стр. 136	Сетка косв. арм. СКА-1	10	2.16	
2	"	Сетка косв. арм. СКА-2	6	1.06	
3	1.020-1/83.2-15 01	Сетка С-1	1	0.88	
4	Стр. 138	Пластина М-2	1	2.83	
5	Стр. 137	Пластина М-4	1	3.06	
		Детали			
6	1.020-1/83.2-15 08	Стержень отдельный	5	0.22	
7	ГОСТ 5781-82	∅ 20 А-III L= 650	8	1.60	
8	ГОСТ 5781-82	∅ 16 А-III L= 2800	4	4.42	
9	Стр. 138	МС 2	1	0.41	

Узлы Г, Д см. стр. 140
Узел 5 см. серию 1.020-1/83.2-2 ООУ
Узел К см. стр. 140

Изм.	Колич	Лист	N док	Подпись	Дата
Нач. АОМ2		Новак			09.96
Нач. гр.		Ешмен			09.96
Инж. II к.		Суходола			09.96
Н. контр.		Мерович			09.96

Б1.020.1-7.2-1-41

Каркас пространственный

КП 141

Стадия	Масса	Масштаб
С		
Лист 1	Листов 1	

АП "Институт "БЕЛПРОЕКТ"

Инв. N подл. | Подп. и дата | Взам. инв.

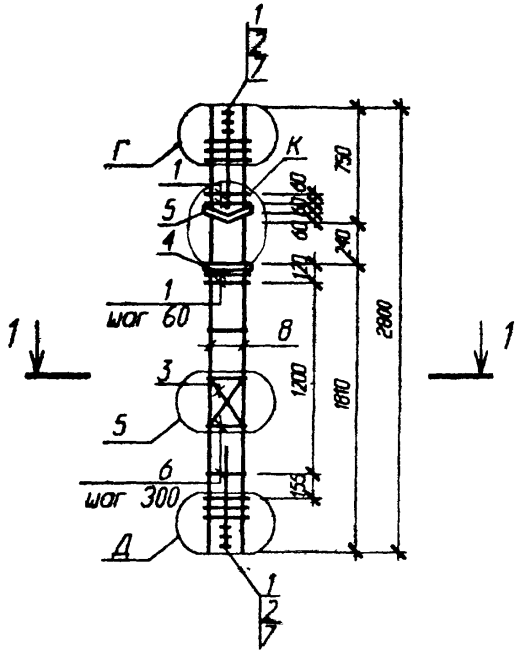

1-1

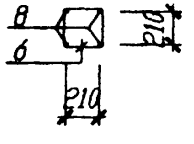

Узлы Г,К,Д см. стр. 140
Узел 5 см. серию 1.020-1/83, 2-2 ООУ

Изм.	Кол.уч.	Лист	№ док.	Подпись	Дата
Нач. АОМ2		Новак			09.96
Нач. гр.		Ешман			09.96
Инж. II к.		Суходола			09.96
Н. контр		Маркович			09.96

Б1.020.1-7.2-1-42

Каркасы пространственные

КП 142...145

Стадия	Масса	Масштаб
С		
Лист 1	Листов 2	

АП "Институт "БЕЛПРОЕКТ"

Инв. N подл. | Подп. и дата | Взам. инв.

Поз	Обозначение	Наименование	Кол	Масса ед кг	Приме-чание
		КП 142		88.37	
		Сборочные единицы			
1	Стр. 136	Сетка косв. арм. СКА-3	10	3.12	
2	"	Сетка косв. арм. СКА-4	6	1.52	
3	1.020-1/83.2-15 01	Сетка С-1	1	0.88	
4	Стр. 138	Пластина М-2	1	2.83	
5	Стр. 137	Пластина М-4	1	3.06	
		Детали			
6	1.020-1/83.2-15. 08	Стержень отдельный	4	0.22	
7	ГОСТ 5781-82	⌀ 20 А-III L= 650	8	1.60	
8	ГОСТ 5781-82	⌀ 20 А-III L= 2800	4	6.90	
		КП 143		94.21	
		Сборочные единицы			
1	Стр. 136	Сетка косв. арм. СКА-3	10	3.12	
2	"	Сетка косв. арм. СКА-4	6	1.52	
3	1.020-1/83.2-15 01	Сетка С-1	1	0.88	
4	Стр. 138	Пластина М-2	1	2.83	
5	Стр 137	Пластина М-4	1	3.06	
		Детали			
6	1.020-1/83.2-15 08	Стержень отдельный	4	0.22	
7	ГОСТ 5781-82	⌀ 20 А-III L= 650	8	1.60	
8	ГОСТ 5781-82	⌀ 22 А-III L= 2800	4	8.36	

Поз	Обозначение	Наименование	Кол	Масса ед кг	Приме-чание
		КП 144		104.61	
		Сборочные единицы			
1	Стр. 136	Сетка косв. арм. СКА-3	10	3.12	
2	"	Сетка косв. арм. СКА-4	6	1.52	
3	1.020-1/83.2-15 01	Сетка С-1	1	0.88	
4	Стр. 138	Пластина М-3	1	2.83	
5	Стр. 137	Пластина М-5	1	3.06	
		Детали			
6	1.020-1/83.2-15 08-01	Стержень отдельный	4	0.40	
7	ГОСТ 5781-82	⌀ 20 А-III L= 650	8	1.60	
8	ГОСТ 5781-82	⌀ 25 А-III L= 2800	4	10.78	
		КП 145		115.57	
		Сборочные единицы			
1	Стр. 136	Сетка косв. арм. СКА-3	10	3.12	
2	"	Сетка косв. арм. СКА-4	6	1.52	
3	1.020-1/83.2-15 01	Сетка С-1	1	0.88	
4	Стр. 138	Пластина М-3	1	2.83	
5	Стр. 137	Пластина М-5	1	3.06	
		Детали			
6	1.020-1/83.2-15 08-01	Стержень отдельный	4	0.40	
7	ГОСТ 5781-82	⌀ 20 А-III L= 650	8	1.60	
8	ГОСТ 5781-82	⌀ 28 А-III L= 2800	4	13.52	

Инв. N подл. | Подп. и дата | Взам. инв.

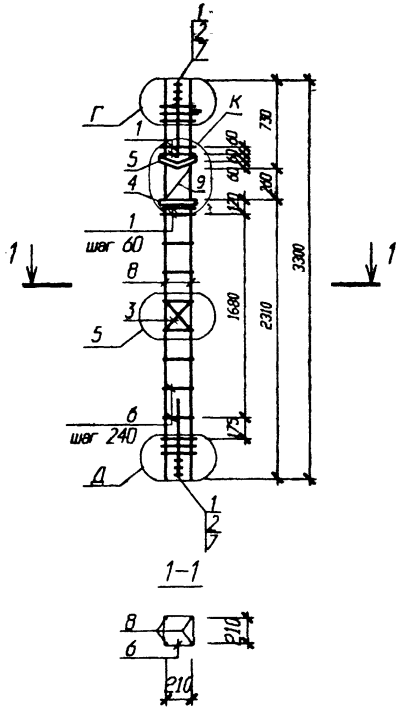

Поз	Обозначение	Наименование	Кол	Масса ед. кг	Примечание
		КП 146		70.32	
		Сборочные единицы			
1	Стр. 136	Сетка косв. арм. СКА-1	10	2.16	
2	"	Сетка косв. арм. СКА-2	6	1.06	
3	1.020-1/83.2-15 01	Сетка С-1	1	0.88	
4	Стр. 138	Пластина М-2	1	2.83	
5	Стр. 137	Пластина М-4	1	3.06	
		Детали			
6	1.020-1/83.2-15 08	Стержень отдельный	7	0.22	
7	ГОСТ 5781-82	Ø 20 А-III L= 650	8	1.60	
8	ГОСТ 5781-82	Ø 16 А-III L= 3300	4	5.21	
9	Стр. 138	МС 2	1	0.41	

Узлы Г,К,Д см. стр. 140
Узел 5 см. серию 1.020-1/83.2-2 ООУ

Изм.	Колич	Лист	N док	Подпись	Дата
Нач. АКМ2		Новак			09.98
Нач. гр.		Ешман			09.98
Инж. II к.		Суходола			09.98
Н. контр.		Маркович			09.98

Б1.020.1-7.2-1-43

Каркас пространственный

КП 146

Стадия	Масса	Масштаб
С		

Лист 1 · Листов 1

АП "Институт "БЕЛПРОЕКТ"

Инв. N подл. 140709 | Подп. и дата 11.98 | Взам. инв. N

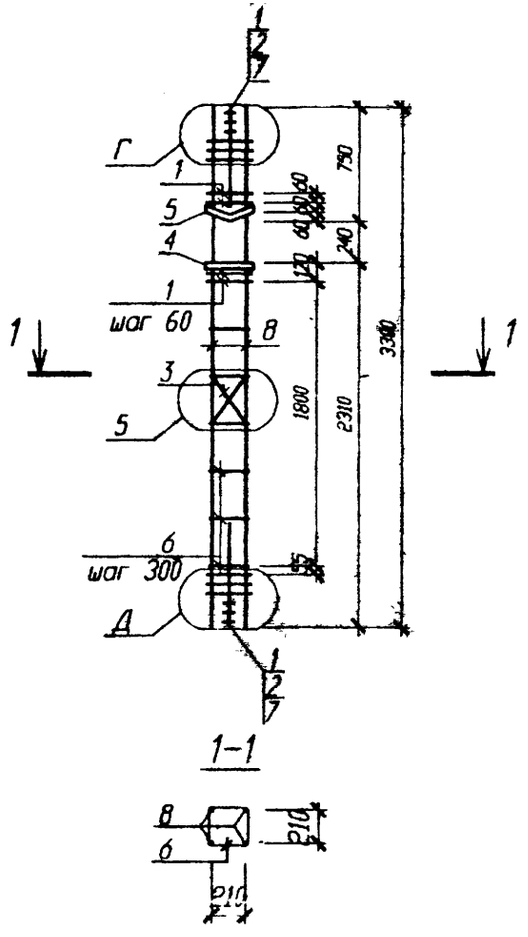

Узды Г, Д см. стр. 140
Узел 5 см. серию 1.020-1/83. 2-2 ООУ

Изм.	Кол.уч.	Лист	№ док.	Подпись	Дата
Нач. АКМ2.		Новак			09.98
Нач. гр.		Ешман			09.98
Инж. II к.		Суходола			09.98
Н. контр.		Маркович			09.98

51.020.1-7.2-1-44

Каркасы пространственные

КП 147...150

Стадия	Масса	Масштаб
С		
Лист 1	Листов 2	

АП "Институт "БЕЛПРОЕКТ"

Инв. N подл. | Подп. и дата | Взам. инв. N
140 | 11.98

Поз	Обозначение	Наименование	Кол	Масса ед кг	Приме-чание
		КП 147		93.77	
		Сборочные единицы			
1	Стр. 136	Сетка косв. арм. СКА-3	10	3.12	
2	"	Сетка косв. арм. СКА-4	6	1.52	
3	1.020-1/83.2-15 01	Сетка С-1	1	0.88	
4	Стр. 138	Пластина М-2	1	2.83	
5	Стр. 137	Пластина М-4	1	3.06	
		Детали			
6	1.020-1/83.2-15 08	Стержень отдельный	6	0.22	
7	ГОСТ 5781-82	∅ 20 А-III L= 650	8	1.60	
8	ГОСТ 5781-82	∅ 20 А-III L= 3300	4	8.14	
		КП 148		100.61	
		Сборочные единицы			
1	Стр. 136	Сетка косв. арм. СКА-3	10	3.12	
2	"	Сетка косв. арм. СКА-4	6	1.52	
3	1.020-1/83.2-15 01	Сетка С-1	1	0.88	
4	Стр. 138	Пластина М-2	1	2.83	
5	Стр. 137	Пластина М-4	1	3.06	
		Детали			
6	1.020-1/83.2-15 08	Стержень отдельный	6	0.22	
7	ГОСТ 5781-82	∅ 20 А-III L= 650	8	1.60	
8	ГОСТ 5781-82	∅ 22 А-III L= 3300	4	9.85	

Поз	Обозначение	Наименование	Кол	Масса ед кг	Приме-чание
		КП 149		113.13	
		Сборочные единицы			
1	Стр. 136	Сетка косв. арм. СКА-3	10	3.12	
2	"	Сетка косв. арм. СКА-4	6	1.52	
3	1.020-1/83.2-15 01	Сетка С-1	1	0.88	
4	Стр. 138	Пластина М-3	1	2.83	
5	Стр. 137	Пластина М-5	1	3.06	
		Детали			
6	1.020-1/83.2-15 08-01	Стержень отдельный	6	0.40	
7	ГОСТ 5781-82	∅ 20 А-III L= 650	8	1.60	
8	ГОСТ 5781-82	∅ 25 А-III L= 3300	4	12.71	
		КП 150		126.05	
		Сборочные единицы			
1	Стр. 136	Сетка косв. арм. СКА-3	10	3.12	
2	"	Сетка косв. арм. СКА-4	6	1.52	
3	1.020-1/83.2-15 01	Сетка С-1	1	0.88	
4	Стр. 138	Пластина М-3	1	2.83	
5	Стр. 137	Пластина М-5	1	3.06	
		Детали			
6	1.020-1/83.2-15 08-01	Стержень отдельный	6	0.40	
7	ГОСТ 5781-82	∅ 20 А-III L= 650	8	1.60	
8	ГОСТ 5781-82	∅ 28 А-III L= 3300	4	15.94	

Инв. N подл. | Подп. и дата | Взам. инв.

Изм. | Кол. | Лист | N док. | Подпись | Дата

51.020.1-7.2-1-44

Лист 2

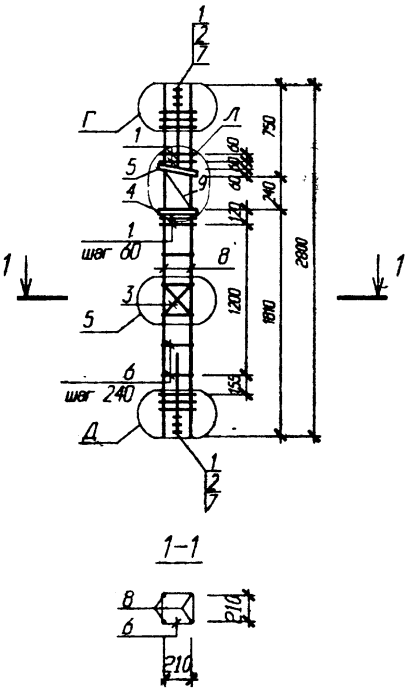

Поз	Обозначение	Наименование	Кол	Масса ед кг	Приме-чание
		КП 151		66.55	
		Сборочные единицы			
1	Стр. 136	Сетка косв. арм. СКА-1	10	2.16	
2	"	Сетка косв. арм. СКА-2	6	1.06	
3	1.020-1/83.2-15 01	Сетка С-1	1	0.88	
4	Стр. 138	Пластина М-2	1	2.83	
5	"	Пластина М-6	1	2.88	
		Детали			
6	1.020-1/83.2-15 08	Стержень отдельный	5	0.22	
7	ГОСТ 5781-82	⌀ 20 А-III L= 650	8	1.60	
8	ГОСТ 5781-82	⌀ 16 А-III L= 2800	4	4.42	
9	Стр. 138	МС1	1	0.42	

Узлы Г,Л,Д см. стр. 140
Узел 5 см. серию 1.020-1/83.2-2 ООУ

Инв. N подл. | Подп. и дата | Взам. инв.

Изм.	Кол.уч.	Лист	N док.	Подпись	Дата
Нач. АКМ2		Новак			09.96
Нач. гр.		Ешкеев			09.96
Инж. II к.		Сухорада			09.96
Н. контр.		Маркович			09.96

Б1.020.1-7.2-1-45

Каркас пространственный

КП 151

Стадия	Масса	Масштаб
С		
Лист 1	Листов 2	

АП "Институт "БЕЛПРОЕКТ"

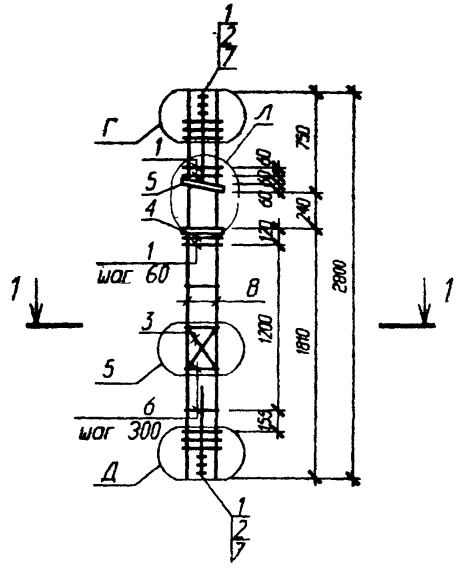

Узлы Г,Д,Д см. стр. 140
Узел 5 см. серию 1.020-1/83.2-2 ООУ

Изм.	Колич	Лист	N док	Подпись	Дата
Нач. АКМ2		Новак			09.98
Нач. гр.		Ешман			09.98
Инж. II к.		Суходола			09.98
		Азаренок			09.98

Б1.020.1-7.2-1-46

Каркасы пространственные

КП 152...155

Стадия	Масса	Масштаб
С		
Лист 1	Листов 2	

АП "Институт "БЕЛПРОЕКТ"

Инв. N подл.	Подп. и дата	Взам. инв.
11040	09.98	

Поз	Обозначение	Наименование	Кол	Масса ед кг	Примечание
		КП 152		88.19	
		Сборочные единицы			
1	Стр. 136	Сетка косв. арм. СКА-3	10	3.12	
2	"	Сетка косв. арм. СКА-4	6	1.52	
3	1.020-1/83.2-15 01	Сетка С-1	1	0.88	
4	Стр. 138	Пластина М-2	1	2.83	
5	"	Пластина М-6	1	2.88	
		Детали			
6	1.020-1/83.2-15 08	Стержень отдельный	4	0.22	
7	ГОСТ 5781-82	∅ 20 А-III L= 650	8	1.60	
8	ГОСТ 5781-82	∅ 20 А-III L= 2800	4	6.90	
		КП 153		94.03	
		Сборочные единицы			
1	Стр. 136	Сетка косв. арм. СКА-3	10	3.12	
2	"	Сетка косв. арм. СКА-4	6	1.52	
3	1.020-1/83.2-15 01	Сетка С-1	1	0.88	
4	Стр. 138	Пластина М-2	1	2.83	
5	"	Пластина М-6	1	2.88	
		Детали			
6	1.020-1/83.2-15 08	Стержень отдельный	4	0.22	
7	ГОСТ 5781-82	∅ 20 А-III L= 650	8	1.60	
8	ГОСТ 5781-82	∅ 22 А-III L= 2800	4	8.36	

Поз	Обозначение	Наименование	Кол	Масса ед кг	Примечание
		КП 154		104.43	
		Сборочные единицы			
1	Стр. 136	Сетка косв. арм. СКА-3	10	3.12	
2	"	Сетка косв. арм. СКА-4	6	1.52	
3	1.020-1/83.2-15 01	Сетка С-1	1	0.88	
4	Стр. 138	Пластина М-3	1	2.83	
5	"	Пластина М-7	1	2.88	
		Детали			
6	1.020-1/83.2-15 08-01	Стержень отдельный	4	0.40	
7	ГОСТ 5781-82	∅ 20 А-III L= 650	8	1.60	
8	ГОСТ 5781-82	∅ 25 А-III L= 2800	4	10.78	
		КП 155		115.39	
		Сборочные единицы			
1	Стр. 136	Сетка косв. арм. СКА-3	10	3.12	
2	"	Сетка косв. арм. СКА-4	6	1.52	
3	1.020-1/83.2-15 01	Сетка С-1	1	0.88	
4		Пластина М-3	1	2.83	
5	Стр. 138	Пластина М-7	1	2.88	
	"	Детали			
6	1.020-1/83.2-15 08-01	Стержень отдельный	4	0.40	
7	ГОСТ 5781-82	∅ 20 А-III L= 650	8	1.60	
8	ГОСТ 5781-82	∅ 28 А-III L= 2800	4	13.52	

Инв. № подл. | Подп. и дата | Взам. инв. №

Поз	Обозначение	Наименование	Кол	Масса ед кг	Примечание
		КП 156		70.15	
		Сборочные единицы			
1	Стр. 136	Сетка косв. арм. СКА-1	10	2.16	
2	"	Сетка косв. арм. СКА-2	6	1.06	
3	1.020-1/83.2-15 01	Сетка С-1	1	0.88	
4	Стр. 138	Пластина М-2	1	2.83	
5	"	Пластина М-6	1	2.88	
		Детали			
6	1.020-1/83.2-15 08	Стержень отдельный	7	0.22	
7	ГОСТ 5781-82	⌀ 20 А-III L= 650	8	1.60	
8	ГОСТ 5781-82	⌀ 16 А-III L= 3300	4	5.21	
9	Стр 138	МС 1	1	0.42	

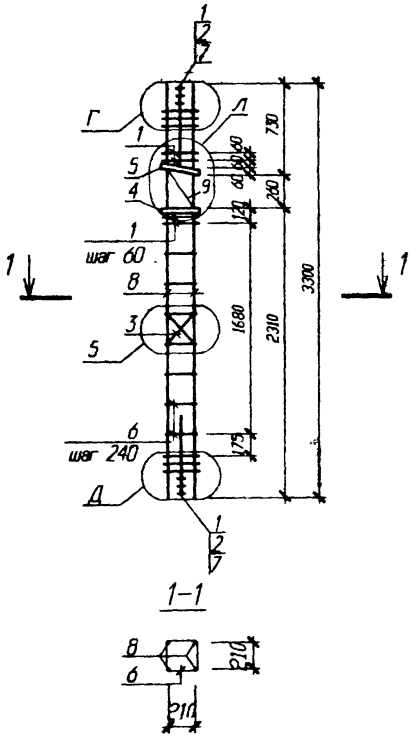

Узлы Г,Л,Д см. стр. 140
Узел 5 см. серию 1.020-1/83.2-2 ООУ

Изм.	Кол.уч	Лист	N док	Подпись	Дата
Нач. АОМ2		Новак			09.96
Нач. гр.		Ешман			09.96
Инж. II к.		Суходола			09.96
Н.контр.		Маркович			09.96

Б1.020.1-7.2-47

Каркас пространственный

КП 156

Стадия	Масса	Масштаб
С		
Лист 1	Листов 1	

АП "Институт "БЕЛПРОЕКТ"

Инв. N подл. | Подп. и дата | Взам. инв. N

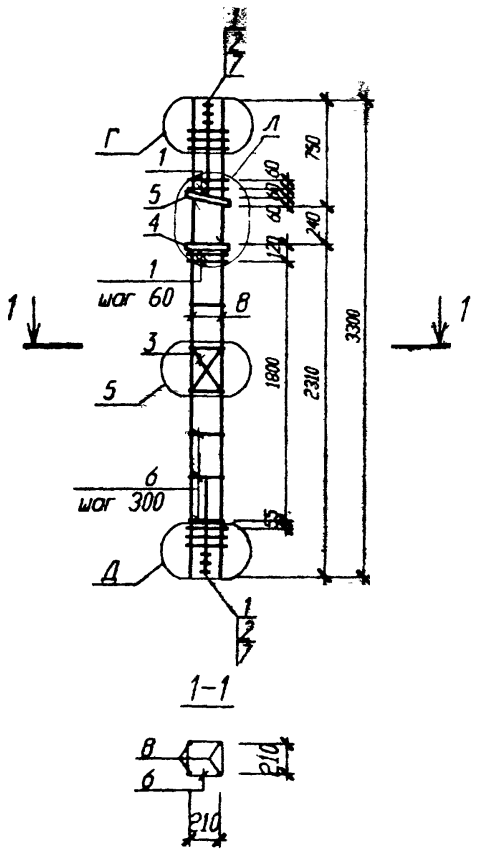

Узлы Г,Л,Д см. стр. 140
Узел 5 см. серию 1.020-1/83.2-2 ООУ

Изм.	Кол.уч.	Лист	N док.	Подпись	Дата
Нач. АКМ2		Новак			09.98
Нач. гр.		Ешман			09.98
Инж. II к.		Суходола			09.98
Н. контр.		Маркович			09.98

Б1.020.1-7.2-1-48

Каркасы пространственные

КП 157...160

Стадия	Масса	Масштаб
С		

Лист 1 Листов 2

АП "Институт "БЕЛПРОЕКТ"

Инв. N подл.	Подп. и дата	Взам. инв. N
140708	11.98	

Поз	Обозначение	Наименование	Кол	Масса ед кг	Примечание
		КП 157		93.59	
		Сборочные единицы			
1	Стр. 136	Сетка косв. арм. СКА-3	10	3.12	
2	"	Сетка косв. арм. СКА-4	6	1.52	
3	1.020-1/83.2-15 01	Сетка С-1	1	0.88	
4	Стр. 138	Пластина М-2	1	2.83	
5	"	Пластина М-6	1	2.88	
		Детали			
6	1.020-1/83.2-15 08	Стержень отдельный	6	0.22	
7	ГОСТ 5781-82	∅ 20 А-III L= 650	8	1.60	
8	ГОСТ 5781-82	∅ 20 А-III L= 3300	4	8.14	
		КП 158		100.43	
		Сборочные единицы			
1	Стр. 136	Сетка косв. арм. СКА-3	10	3.12	
2		Сетка косв. арм. СКА-4	6	1.52	
3	1.020-1/83.2-15 01	Сетка С-1	1	0.88	
4	Стр. 138	Пластина М-2	1	2.83	
5	"	Пластина М-6	1	2.88	
		Детали			
6	1.020-1/83.2-15 08	Стержень отдельный	6	0.22	
7	ГОСТ 5781-82	∅ 20 А-III L= 650	8	1.60	
8	ГОСТ 5781-82	∅ 22 А-III L= 3300	4	9.85	

Поз	Обозначение	Наименование	Кол	Масса ед кг	Примечание
		КП 159		112.95	
		Сборочные единицы			
1	Стр. 136	Сетка косв. арм. СКА-3	10	3.12	
2	"	Сетка косв. арм. СКА-4	6	1.52	
3	1.020-1/83.2-15 01	Сетка С-1	1	0.88	
4	Стр. 138	Пластина М-3	1	2.83	
5	"	Пластина М-7	1	2.88	
		Детали			
6	1.020-1/83.2-15 08-01	Стержень отдельный	6	0.40	
7	ГОСТ 5781-82	∅ 20 А-III L= 650	8	1.60	
8	ГОСТ 5781-82	∅ 25 А-III L= 3300	4	12.71	
		КП 160		125.87	
		Сборочные единицы			
1	Стр. 136	Сетка косв. арм. СКА-3	10	3.12	
2	"	Сетка косв. арм. СКА-4	6	1.52	
3	1.020-1/83.2-15 01	Сетка С-1	1	0.88	
4	Стр. 138	Пластина М-3	1	2.83	
5	"	Пластина М-7	1	2.86	
		Детали			
6	1.020-1/83.2-15 08-01	Стержень отдельный	6	0.40	
7	ГОСТ 5781-82	∅ 20 А-III L= 650	8	1.60	
8	ГОСТ 5781-82	∅ 28 А-III L= 3300	4	15.94	

Инв. N подл. | Подп. и дата | Взам. инв. N

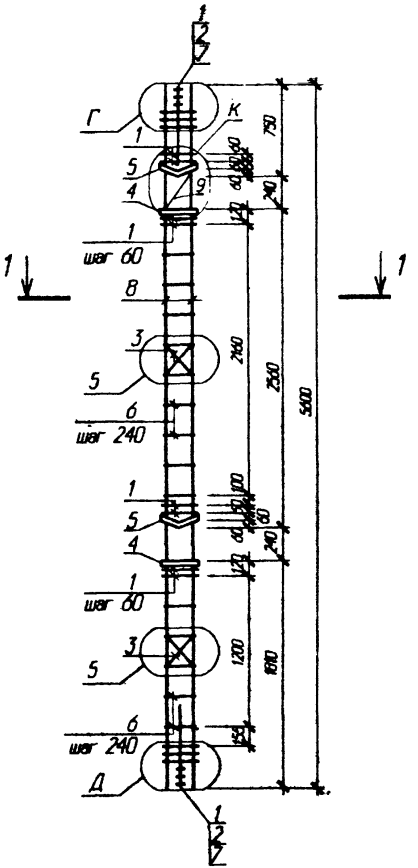

Поз	Обозначение	Наименование	Кол	Масса ед кг	Приме-чание
		КП 201		102.2	
		Сборочные единицы			
1	Стр. 136	Сетка косв. арм. СКА-1	14	2.16	
2	"	Сетка косв. арм. СКА-2	6	1.06	
3	1.020-1/83.2-15 01	Сетка С-1	2	0.88	
4	Стр. 138	Пластина М-2	2	2.83	
5	Стр. 137	Пластина М-4	2	3.06	
		Детали			
6	1.020-1/83.2-15 08	Стержень отдельный	14	0.22	
7	ГОСТ 5781-82	⌀ 20 А-III L= 650	8	1.60	
8	ГОСТ 5781-82	⌀ 16 А-III L= 5600	4	8.84	
9	Стр. 138	МС 2	2	0.41	

Узлы Г,К,Д см. стр. 140
Узел 5 см. серию 1.020-1/83.2-2 ООУ

Изм.	Колич	Лист	N док	Подпись	Дата
Нач. АКИ2		Новак			09.98
Нач. гр.		Ешман			09.98
Инж. II к.		Суходоля			09.98
Н. контр.		Маркович			09.98

Б1.020.1-7.2-1-49

Каркас пространственный

КП 201

Стадия	Масса	Масштаб
С		
Лист 1	Листов 1	

АП "Институт "БЕЛПРОЕКТ"

Инв. N подл. | Подп. и дата | Взам. инв. N

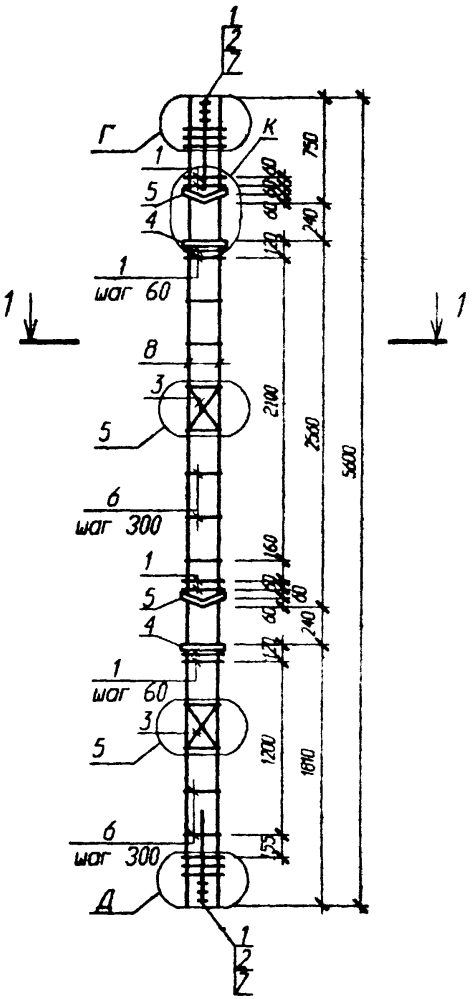

1–1

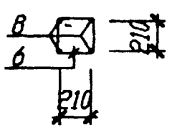

Узлы Г,К,Д см. стр. 140
Узел 5 см. серию 1.020-1/83. 2-2 ООУ

Изм.	Кол.уч.	Лист	№ док.	Подпись	Дата
Нач. АКМ2		Новак			09.96
Нач. гр.		Ешманн			09.96
Инж. II к.		Суходола			09.96
Н. контр		Меркович			09.96

Б1.020.1-7.2-1-50

Каркасы пространственные

КП 202...205

Стадия	Масса	Масштаб
С		
Лист 1	Листов 2	

АП "Институт "БЕЛПРОЕКТ"

Инв. N подл.	Подп. и дата	Взам. инв. N
140408	11.98	

Поз	Обозначение	Наименование	Кол	Масса ед кг	Приме-чание
		КП 202		136.8.	
		Сборочные единицы			
1	Стр. 136	Сетка косв. арм. СКА-3	14	3.12	
2	"	Сетка косв. арм. СКА-4	6	1.52	
3	1.020-1/83.2-15 01	Сетка С-1	2	0.88	
4	Стр. 138	Пластина М-2	2	2.83	
5	Стр. 137	Пластина М-4	2	3.06	
		Детали			
6	1.020-1/83.2-15 08	Стержень отдельный	11	0.22	
7	ГОСТ 5781-82	⌀ 20 А-III L= 650	8	1.60	
8	ГОСТ 5781-82	⌀ 20 А-III L= 5600	4	13.81	
		КП 203		148.4	
		Сборочные единицы			
1	Стр. 136	Сетка косв. арм. СКА-3	14	3.12	
2	"	Сетка косв. арм. СКА-4	6	1.52	
3	1.020-1/83.2-15 01	Сетка С-1	2	0.88	
4	Стр. 138	Пластина М-2	2	2.83	
5	Стр. 137	Пластина М-4	2	3.06	
		Детали			
6	1.020-1/83.2-15 08	Стержень отдельный	11	0.22	
7	ГОСТ 5781-82	⌀ 20 А-III L= 650	8	1.60	
8	ГОСТ 5781-82	⌀ 22 А-III L= 5600	4	16.71	

Поз	Обозначение	Наименование	Кол	Масса ед кг	Приме-чание
		КП 204		169.78	
		Сборочные единицы			
1	Стр. 136	Сетка косв. арм. СКА-3	14	3.12	
2	"	Сетка косв. арм. СКА-4	6	1.52	
3	1.020-1/83.2-15 01	Сетка С-1	2	0.88	
4	Стр. 138	Пластина М-3	2	2.83	
5	Стр. 137	Пластина М-5	2	3.06	
		Детали			
6	1.020-1/83.2-15 08-01	Стержень отдельный	11	0.40	
7	ГОСТ 5781-82	⌀ 20 А-III L= 650	8	1.60	
8	ГОСТ 5781-82	⌀ 25 А-III L= 5600	4	21.56	
		КП 205		191.74	
		Сборочные единицы			
1	Стр. 136	Сетка косв. арм. СКА-3	14	3.12	
2	"	Сетка косв. арм. СКА-4	6	1.52	
3	1.020-1/83.2-15 01	Сетка С-1	2	0.88	
4	Стр. 138	Пластина М-3	2	2.83	
5	Стр. 137	Пластина М-5	2	3.06	
		Детали			
6	1.020-1/83.2-15 08-01	Стержень отдельный	11	0.40	
7	ГОСТ 5781-82	⌀ 20 А-III L= 650	8	1.60	
8	ГОСТ 5781-82	⌀ 28 А-III L= 5600	4	27.05	

Инв. N подл. | Подп. и дата | Взам. инв. N

Изм. | Колич | Лист | N док | Подпись | Дата

Б1.020.1-7.2-1-50

Лист 2

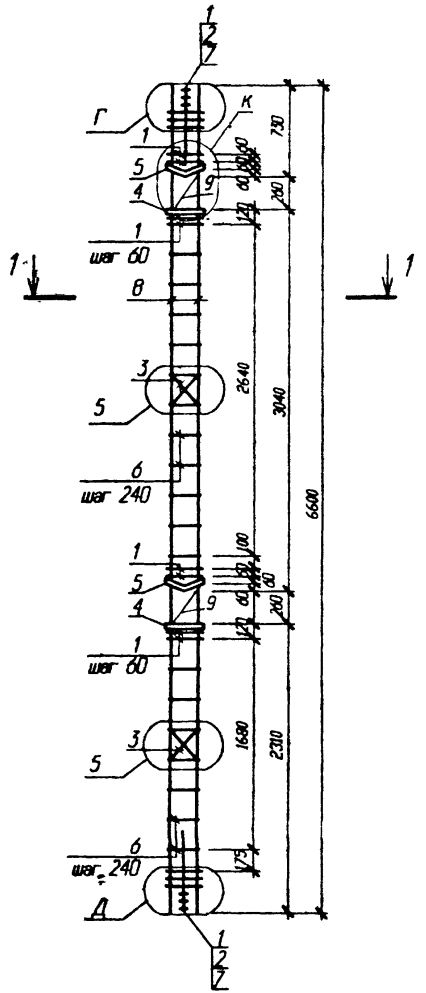

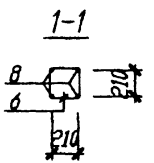

Поз	Обозначение	Наименование	Кол	Масса ед кг	Примечание
		КП 206		109.36	
		Сборочные единицы			
1	Стр. 136	Сетка косв. арм. СКА-1	14	2.16	
2	"	Сетка косв. арм. СКА-2	6	1.06	
3	1.020-1/83.2-15 01	Сетка С-1	2	0.88	
4	Стр. 138	Пластина М-2	2	2.83	
5	Стр. 137	Пластина М-4	2	3.06	
		Детали			
6	1.020-1/83.2-15 08	Стержень отдельный	18	0.22	
7	ГОСТ 5781-82	⌀ 20 А-III L= 650	8	1.60	
8	ГОСТ 5781-82	⌀ 16 А-III L= 6600	4	10.41	
9	Стр. 138	МС 2	2	0.41	

Узлы Г,К,Д см. стр. 140
Узел 5 см. серию 1.020-1/83.2-2 ООУ

Изм.	Кол.уч	Лист	N док	Подпись	Дата
Нач. АКМ2		Новак			09.98
Нач. гр.		Ешман			09.98
Инж. II к.		Суходола			09.98
Н. контр.		Маркович			09.98

Б1.020.1-7.2-1-51

Каркас пространственный

КП 206

Стадия	Масса	Масштаб
С		

Лист 1 Листов 1

АП "Институт "БЕЛПРОЕКТ"

Инв. N подл. 140708 | Подп. и дата 11.98 | Взам. инв. N

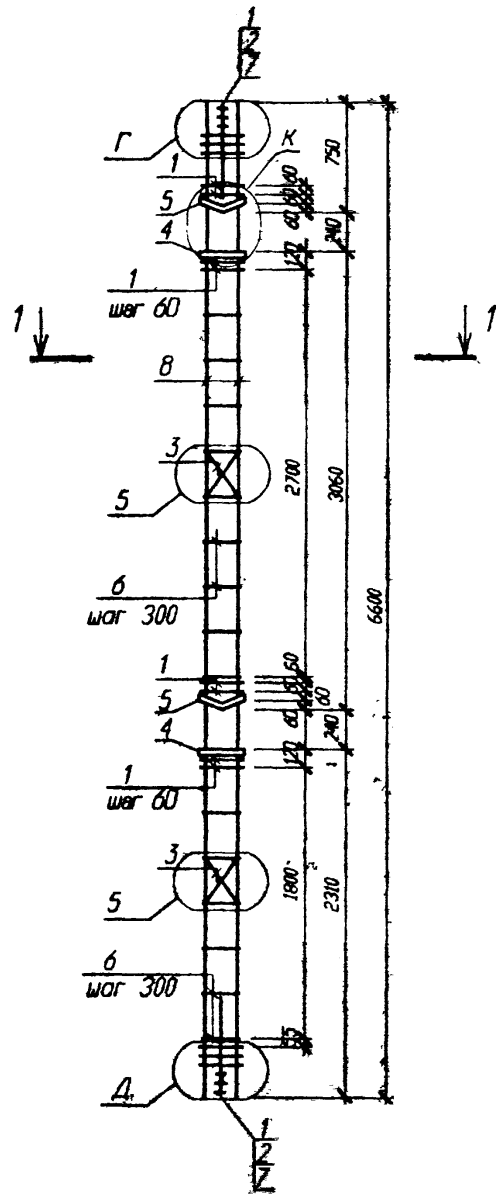

1-1

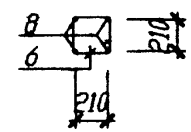

Узлы Г,К,Д см. стр. 140
Узел 5 см. серию 1.020-1/83.2-2 ООУ

Изм.	Кол.уч.	Лист	N док.	Подпись	Дата	**Б1.020.1-7.2-1-52**	
Нач. АКМ2		Новак			09.98	Каркасы пространственные КП 207...210	Стадия: С; Масса; Масштаб
Нач. гр.		Ешмен			09.98		Лист 1; Листов 2
Инж. II к.		Суходоля			09.98		АП "Институт "БЕЛПРОЕКТ"
Н. контр.		Мерковин			09.98		

Инв. N подл. | Подп. и дата | Взам. инв. N

Поз	Обозначение	Наименование	Кол	Масса ед кг	Приме-чание
		КП 207		147.56	
		Сборочные единицы			
1	Стр. 136	Сетка косв. арм. СКА-3	14	3.12	
2	"	Сетка косв. арм. СКА-4	6	1.52	
3	1.020-1/83.2-15 01	Сетка С-1	2	0.88	
4	Стр. 138	Пластина М-2	2	2.83	
5	Стр. 137	Пластина М-4	2	3.06	
		Детали			
6	1.020-1/83.2-15 08	Стержень отдельный	15	0.22	
7	ГОСТ 5781-82	⌀ 20 А-III L= 650	8	1.60	
8	ГОСТ 5781-82	⌀ 20 А-III L= 6600	4	16.28	
		КП 208		161.2	
	Стр. 73	Сборочные единицы			
1	Стр. 136	Сетка косв. арм. СКА-3	14	3.12	
2	"	Сетка косв. арм. СКА-4	6	1.52	
3	1.020-1/83.2-15 01	Сетка С-1	2	0.88	
4	Стр. 138	Пластина М-2	2	2.83	
5	Стр. 137	Пластина М-4	2	3.06	
		Детали			
6	1.020-1/83.2-15 08	Стержень отдельный	15	0.22	
7	ГОСТ 5781-82	⌀ 20 А-III L= 650	8	1.60	
8	ГОСТ 5781-82	⌀ 22 А-III L= 6600	4	19.69	

Поз	Обозначение	Наименование	Кол	Масса ед кг	Приме-чание
		КП 209		186.78	
		Сборочные единицы			
1	Стр. 136	Сетка косв. арм. СКА-3	14	3.12	
2	"	Сетка косв. арм. СКА-4	6	1.52	
3	1.020-1/83.2-15 01	Сетка С-1	2	0.88	
4	Стр. 138	Пластина М-3	2	2.83	
5	Стр. 137	Пластина М-5	2	3.06	
		Детали			
6	1.020-1/83.2-15 08-01	Стержень отдельный	15	0.40	
7	ГОСТ 5781-82	⌀ 20 А-III L= 650	8	1.60	
8	ГОСТ 5781-82	⌀ 25 А-III L= 6600	4	25.41	
		КП 210		212.66	
		Сборочные единицы			
1	Стр. 136	Сетка косв. арм. СКА-3	14	3.12	
2	"	Сетка косв. арм. СКА-4	6	1.52	
3	1.020-1/83.2-15 01	Сетка С-1	2	0.88	
4	Стр 138	Пластина М-3	2	2.83	
5	Стр. 137	Пластина М-5	2	3.06	
		Детали			
6	1.020-1/83.2-15 08-01	Стержень отдельный	15	0.40	
7	ГОСТ 5781-82	⌀ 20 А-III L= 650	8	1.60	
8	ГОСТ 5781-82	⌀ 28 А-III L= 6600	4	31.88	

Инв. N подл. 140708 | Подп. и дата 14.04.1998 | Взам. инв. N

Изм.	Колич	Лист	N док	Подпись	Дата	Б1.020.1-7.2-1-52	Лист 2

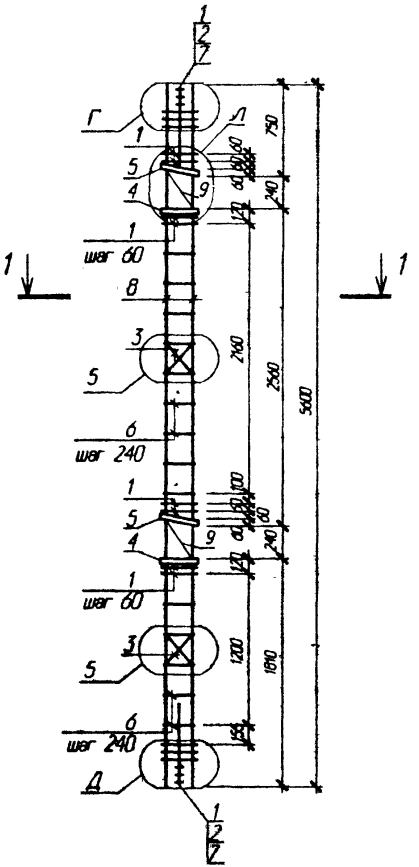

1-1

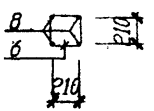

Поз	Обозначение	Наименование	Кол	Масса ед кг	Приме-чание
		КП 301		101.86	
		Сборочные единицы			
1	Стр 136	Сетка косв. арм. СКА-1	14	2.16	
2	"	Сетка косв. арм. СКА-2	6	1.06	
3	1.020-1/83.2-15 01	Сетка С-1	2	0.88	
4	Стр 138	Пластина М-2	2	2.83	
5	"	Пластина М-6	2	2.88	
		Детали			
6	1.020-1/83.2-15 08	Стержень отдельный	14	0.22	
7	ГОСТ 5781-82	Ø 20 А-III L= 650	8	1.60	
8	ГОСТ 5781-82	Ø 16 А-III L= 5600	4	8.84	
9	Стр. 138	МС 1	2	0.42	

Узлы Г,Л,Д см. стр. 140
Узел 5 см. серию 1.020-1/83.2-2 ООУ

Изм.	Кол.уч	Лист	N док.	Подпись	Дата
Нач. АОМ2		Новак			09.96
Нач. гр.		Ешмен			09.96
Инж. II к.		Суходоля			09.96
Н. контр.		Маркович			09.96

Б1.020.1-7.2-1-53

Каркас пространственный

КП.301

Стадия	Масса	Масштаб
С		
Лист 1	Листов 1	

АП "Институт "БЕЛПРОЕКТ"

Инв. N подл. | Подп. и дата | Взам. инв. N

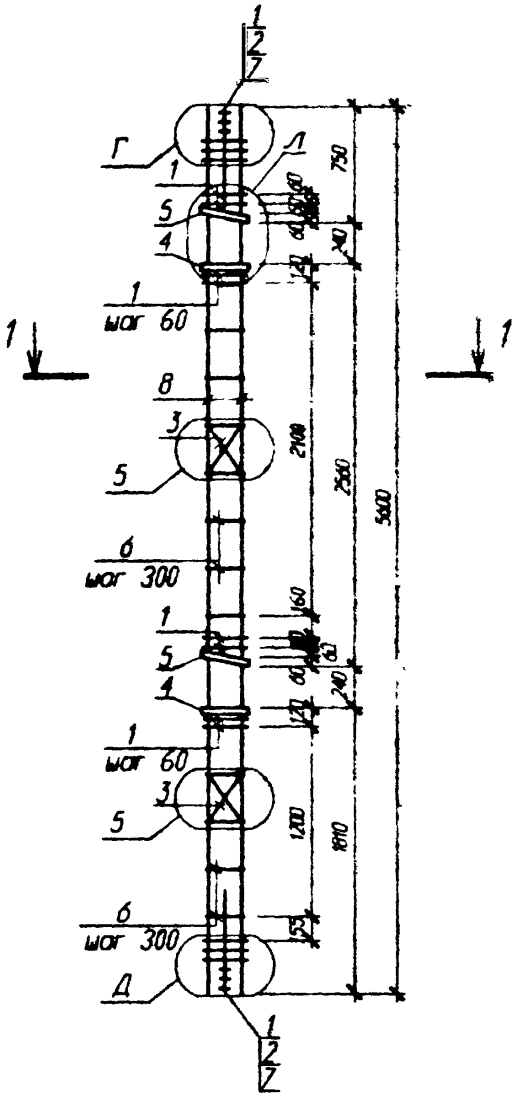

1-1

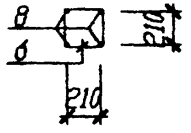

Узлы Г,Д,Д см. стр. 140
Узел 5 см. серию 1.020-1/83.2-2 ОВУ

						Б1.020.1-7.2-1-54	
Изм.	Колич.	Лист	N док.	Подпись	Дата	Каркасы пространственные КП 302...305	Стадия: С; Масса; Масштаб
Нач. АОМ2		Новак			09.96		
Нач. гр.		Ешман			09.96		Лист 1; Листов 2
Инж. II к.		Суходола			09.96		АП "Институт "БЕЛГИПРОЕКТ"
Н. контр.		Маркович			09.96		

Инв. N подл.	Подп. и дата	Взам. инв. N
140408	04.11.98	

Поз	Обозначение	Наименование	Кол	Масса ед кг	Примечание
		КП 302		136.44	
		Сборочные единицы			
1	Стр. 136	Сетка косв. арм. СКА-3	14	3.12	
2	"	Сетка косв. арм. СКА-4	6	1.52	
3	1.020-1/83.2-15 01	Сетка С-1	2	0.88	
4	Стр 138	Пластина М-2	2	2.83	
5	"	Пластина М-6	2	2.88	
		Детали			
6	1.020-1/83.2-15 08	Стержень отдельный	11	0.22	
7	ГОСТ 5781-82	⌀ 20 А-III L= 650	8	1.60	
8	ГОСТ 5781-82	⌀ 20 А-III L= 5600	4	13.81	
		КП 303		148.04	
		Сборочные единицы			
1	Стр. 136	Сетка косв. арм. СКА-3	14	3.12	
2	"	Сетка косв. арм. СКА-4	6	1.52	
3	1.020-1/83.2-15 01	Сетка С-1	2	0.88	
4	Стр. 138	Пластина М-2	2	2.83	
5	"	Пластина М-6	2	2.88	
		Детали			
6	1.020-1/83.2-15 08	Стержень отдельный	11	0.22	
7	ГОСТ 5781-82	⌀ 20 А-III L= 650	8	1.60	
8	ГОСТ 5781-82	⌀ 22 А-III L= 5600	4	16.71	

Поз	Обозначение	Наименование	Кол	Масса ед кг	Примечание
		КП 304		169.42	
		Сборочные единицы			
1	Стр. 136	Сетка косв. арм. СКА-3	14	3.12	
2	"	Сетка косв. арм. СКА-4	6	1.52	
3	1.020-1/83.2-15 01	Сетка С-1	2	0.88	
4	Стр. 138	Пластина М-3	2	2.83	
5	"	Пластина М-7	2	2.88	
		Детали			
6	1.020-1/83.2-15 08-01	Стержень отдельный	11	0.40	
7	ГОСТ 5781-82	⌀ 20 А-III L= 650	8	1.60	
8	ГОСТ 5781-82	⌀ 25 А-III L= 5600	4	21.56	
		КП 305		191.38	
		Сборочные единицы			
1	Стр. 136	Сетка косв. арм. СКА-3	14	3.12	
2	"	Сетка косв. арм. СКА-4	6	1.52	
3	1.020-1/83.2-15 01	Сетка С-1	2	0.88	
4	Стр. 138	Пластина М-3	2	2.83	
5	"	Пластина М-7	2	2.88	
		Детали			
6	1.020-1/83.2-15 08-01	Стержень отдельный	11	0.40	
7	ГОСТ 5781-82	⌀ 20 А-III L= 650	8	1.60	
8	ГОСТ 5781-82	⌀ 28 А-III L= 5600	4	27.05	

Инв. N подл. 140708 | Подп. и дата 14.11.98 | Взам. инв. N

Изм.	Кол-ч	Лист	N док	Подпись	Дата

Б1.020.1-7.2-1-54

Лист 2

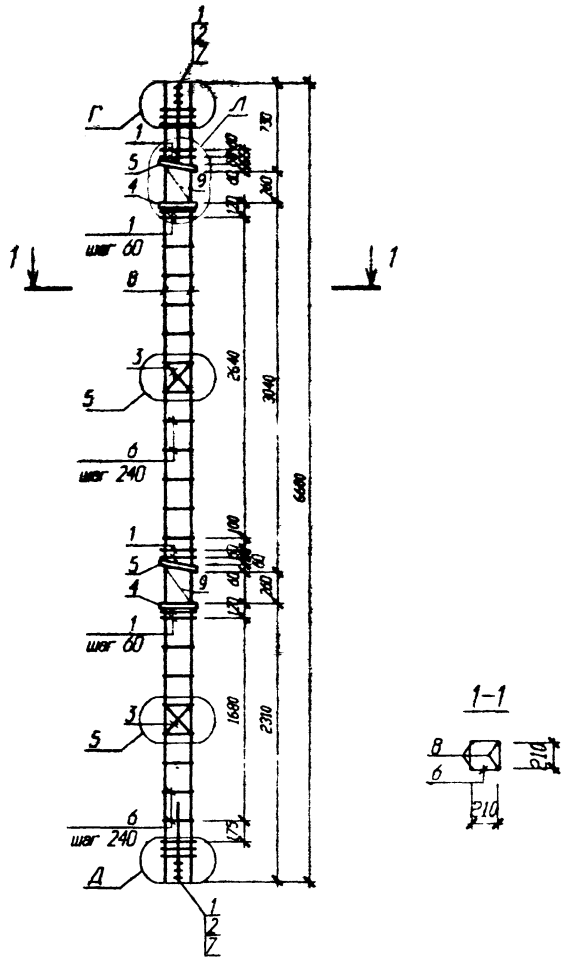

Поз	Обозначение	Наименование	Кол	Масса ед. кг	Примечание
		КП 306		109.02	
		Сборочные единицы			
1	Стр. 136	Сетка косв. арм. СКА-1	14	2.16	
2	"	Сетка косв. арм. СКА-2	6	1.06	
3	1.020-1/83.2-15 01	Сетка С-1	2	0.88	
4	Стр. 138	Пластина М-2	2	2.83	
5	"	Пластина М-6	2	2.88	
		Детали			
6	1.020-1/83.2-15 08	Стержень отдельный	18	0.22	
7	ГОСТ 5781-82	Ø 20 А-III L= 650	8	1.60	
8	ГОСТ 5781-82	Ø 16 А-III L= 6600	4	10.41	
9	Стр. 138	МС 1	2	0.42	

Узлы Г,Д см. стр. 140
Узел 5 см. серии 1.020-1/83.2-2 ОВУ

Изм.	Кол.уч.	Лист	N док.	Подпись	Дата
Нач. АОМ2		Новак			09.98
Нач. гр.		Ешман			09.98
Инж. II к.		Суходоев			09.98
Н. контр.		Маркевич			09.98

Б1.020.1-7.2-1-55

Каркас пространственный

КП 306

Стадия	Масса	Масштаб
С		
Лист 1	Листов 1	

АП "Институт "БЕЛПРОЕКТ"

Инв. N подл. | Подп. и дата | Взам. инв. N

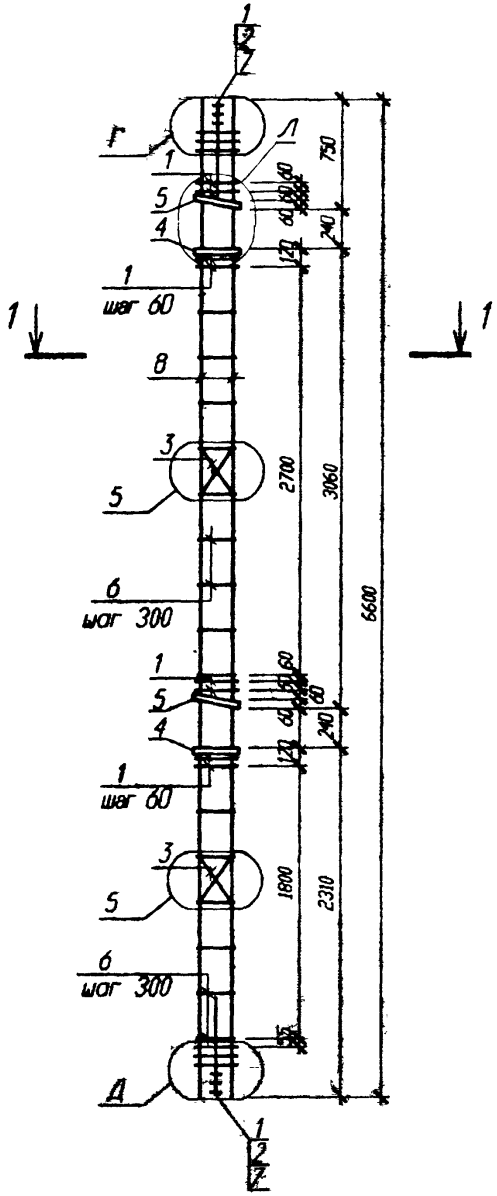

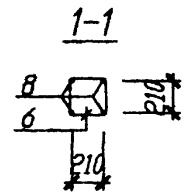

Узлы Г,Л,Д см. стр. 140
Узел 5 см. серию 1.020-1/83.2-2 ООУ

						Б1.020.1-7.2-1-56	
Изм.	Кол.уч.	Лист	N док.	Подпись	Дата	Каркасы пространственные КП 307...310	Стадия: С; Масса; Масштаб; Лист 1; Листов 2
Нач. АОМ2		Новак			09.98		
Нач. гр.		Ешман			09.98		
Инж. II к.		Сухорова			09.98		
Н. контр.		Маркович			09.98		АП "Институт "БЕЛПРОЕКТ"

Инв. N подл. 14048 | Подп. и дата 25.11.98 | Взам. инв. N

Поз	Обозначение	Наименование	Кол	Масса ед. кг	Примечание
		КП 307		147.2	
		Сборочные единицы			
1	Стр. 136	Сетка косв. арм. СКА-3	14	3.12	
2	"	Сетка косв. арм. СКА-4	6	1.52	
3	1.020-1/83.2-15 01	Сетка С-1	2	0.88	
4	Стр. 138	Пластина М-2	2	2.83	
5	"	Пластина М-6	2	2.88	
		Детали			
6	1.020-1/83.2-15 08	Стержень отдельный	15	0.22	
7	ГОСТ 5781-82	Ø 20 А-III L= 650	8	1.60	
8	ГОСТ 5781-82	Ø 20 А-III L= 6600	4	16.28	
		КП 308		160.84	
		Сборочные единицы			
1	Стр. 136	Сетка косв. арм. СКА-3	14	3.12	
2	"	Сетка косв. арм. СКА-4	6	1.52	
3	1.020-1/83.2-15 01	Сетка С-1	2	0.88	
4	Стр. 138	Пластина М-2	2	2.83	
5	"	Пластина М-6	2	2.88	
		Детали			
6	1.020-1/83.2-15 08	Стержень отдельный	15	0.22	
7	ГОСТ 5781-82	Ø 20 А-III L= 650	8	1.60	
8	ГОСТ 5781-82	Ø 22 А-III L= 6600	4	19.69	

Поз	Обозначение	Наименование	Кол	Масса ед. кг	Примечание
		КП 309		186.42	
		Сборочные единицы			
1	Стр. 136	Сетка косв. арм. СКА-3	14	3.12	
2	"	Сетка косв. арм. СКА-4	6	1.52	
3	1.020-1/83.2-15 01	Сетка С-1	2	0.88	
4	Стр. 138	Пластина М-3	2	2.83	
5	"	Пластина М-7	2	2.88	
		Детали			
6	1.020-1/83.2-15 08-01	Стержень отдельный	15	0.40	
7	ГОСТ 5781-82	Ø 20 А-III L= 650	8	1.60	
8	ГОСТ 5781-82	Ø 25 А-III L= 6600	4	25.41	
		КП 310		212.3	
		Сборочные единицы			
1	Стр. 136	Сетка косв. арм. СКА-3	14	3.12	
2		Сетка косв. арм. СКА-4	6	1.52	
3	1.020-1/83.2-15 01	Сетка С-1	2	0.88	
4	Стр. 138	Пластина М-3	2	2.83	
5	"	Пластина М-7	2	2.88	
		Детали			
6	1.020-1/83.2-15 08-01	Стержень отдельный	15	0.40	
7	ГОСТ 5781-82	Ø 20 А-III L= 650	8	1.60	
8	ГОСТ 5781-82	Ø 28 А-III L= 6600	4	31.88	

Инв. № подл. | Подп. и дата | Взам. инв. №

Изм.	Кол.уч.	Лист	№ док.	Подпись	Дата

Б1.020.1-7.2-1-56

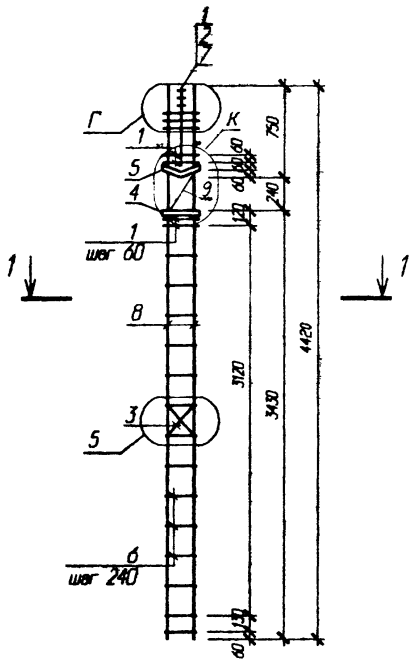

1-1

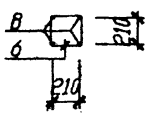

Поз	Обозначение	Наименование	Кол	Масса ед. кг	Примечание
		КП 401		62.84	
		Сборочные единицы			
1	Стр. 136	Сетка косв. арм. СКА-1	7	2.16	
2	Стр. 136	Сетка косв. арм. СКА-2	3	1.06	
3	1.020-1/83.2-15 01	Сетка С-1	1	0.88	
4	Стр. 138	Пластина М-2	1	2.83	
5	Стр. 137	Пластина М-4	1	3.06	
		Детали			
6	1.020-1/83.2-15 08	Стержень отдельный	14	0.22	
7	ГОСТ 5781-82	Ø 20 А-III L= 650	4	1.60	
8	ГОСТ 5781-82	Ø 16 А-III L= 4420	4	6.97	
9	Стр. 138	МС 2	1	0.41	

Узел Г, Ксм. стр. 140
Узел 5 см. серию 1.020-1/83.2-2 ОВУ

Изм.	Кол.уч.	Лист	N док.	Подпись	Дата
Нач. АКМ2		Новак			09.98
Нач. гр.		Ешмен			09.98
Инж. Н к.		Суходоля			09.98
Н. контр.		Маркович			09.98

Б1.020.1-7.2-1-57

Каркас пространственный

КП 401

Стадия	Масса	Масштаб
С		
Лист 1	Листов 1	

АП "Институт "БЕЛПРОЕКТ"

Инв. N подл. 140408 | Подп. и дата 11.98 | Взам. инв. N

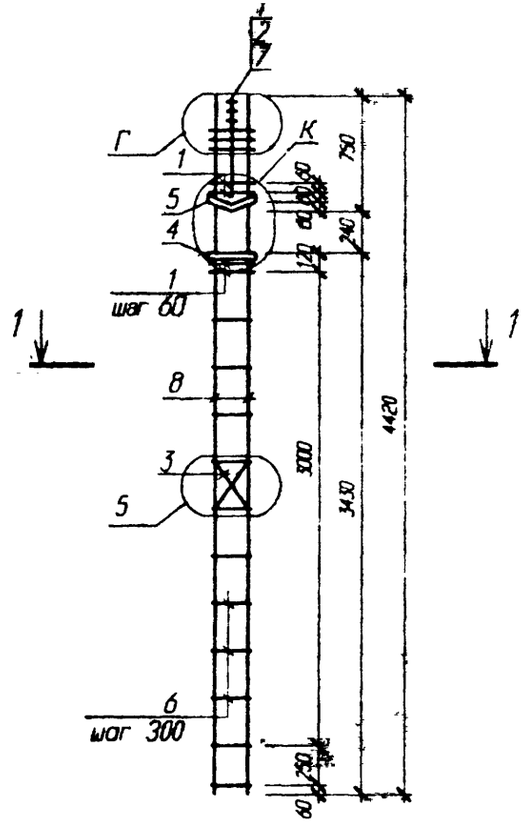

1-1

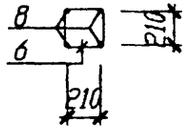

Узел Г,К см. стр. 140

Узел 5 см. серию 1.020-1/83.2-2 ООУ

Изм.	Колич	Лист	N докум.	Подпись	Дата
Нач. АКМ2		Новак			09.98
Нач. гр.		Ешман			09.98
Инж. II к.		Суходола			09.98
Н. контр.		Маркович			09.98

Б1.020.1-7.2-1-58

Каркасы пространственные

КП 402...405

Стадия	Масса	Масштаб
С		

Лист 1 Листов 2

АП "Институт "БЕЛПРОЕКТ"

Инв. N подл. 140708 | Подп. и дата 11.98 | Взам. инв. N

Поз	Обозначение	Наименование	Кол	Масса ед кг	Приме-чание
		КП 402		85.59	
		Сборочные единицы			
1	Стр. 136	Сетка косв. арм. СКА-3	7	3.12	
2	Стр. 136	Сетка косв. арм. СКА-4	3	1.52	
3	1.020-1/83.2-15 01	Сетка С-1	1	0.88	
4	Стр. 138	Пластина М-2	1	2.83	
5	Стр. 137	Пластина М-4	1	3.06	
		Детали			
6	1.020-1/83.2-15 08	Стержень отдельный	11	0.22	
7	ГОСТ 5781-82	Ø 20 А-III L= 650	4	1.60	
8	ГОСТ 5781-82	Ø 20 А-III L= 4420	4	10.90	
		КП 403		94.75	
		Сборочные единицы			
1		Сетка косв. арм. СКА-3	7	3.12	
2		Сетка косв. арм. СКА-4	3	1.52	
3	1.020-1/83.2-15 01	Сетка С-1	1	0.88	
4	Стр. 138	Пластина М-2	1	2.83	
5	Стр. 137	Пластина М-4	1	3.06	
		Детали			
6	1.020-1/83.2-15 08	Стержень отдельный	11	0.22	
7	ГОСТ 5781-82	Ø 20 А-III L= 650	4	1.60	
8	ГОСТ 5781-82	Ø 22 А-III L= 4420	4	13.19	

Поз	Обозначение	Наименование	Кол	Масса ед кг	Приме-чание
		КП 404		112.05	
		Сборочные единицы			
1		Сетка косв. арм. СКА-3	7	3.12	
2		Сетка косв. арм. СКА-4	3	1.52	
3	1.020-1/83.2-15 01	Сетка С-1	1	0.88	
4	Стр. 138	Пластина М-3	1	2.83	
5	Стр. 137	Пластина М-5	1	3.06	
		Детали			
6	1.020-1/83.2-15 08-01	Стержень отдельный	11	0.40	
7	ГОСТ 5781-82	Ø 20 А-III L= 650	4	1.60	
8	ГОСТ 5781-82	Ø 25 А-III L= 4420	4	17.02	
		КП 405		129.37	
		Сборочные единицы			
1		Сетка косв. арм. СКА-3	7	3.12	
2		Сетка косв. арм. СКА-4	3	1.52	
3	1.020-1/83.2-15 01	Сетка С-1	1	0.88	
4	Стр. 138	Плостина М-3	1	2.83	
5	Стр. 137	Пластина М-5	1	3.06	
		Детали			
6	1.020-1/83.2-15 08-01	Стержень отдельный	11	0.40	
7	ГОСТ 5781-82	Ø 20 А-III L= 650	4	1.60	
8	ГОСТ 5781-82	Ø 28 А-III L= 4420	4	21.35	

Инв. N подл. | Подп. и дата | Взам. инв. N

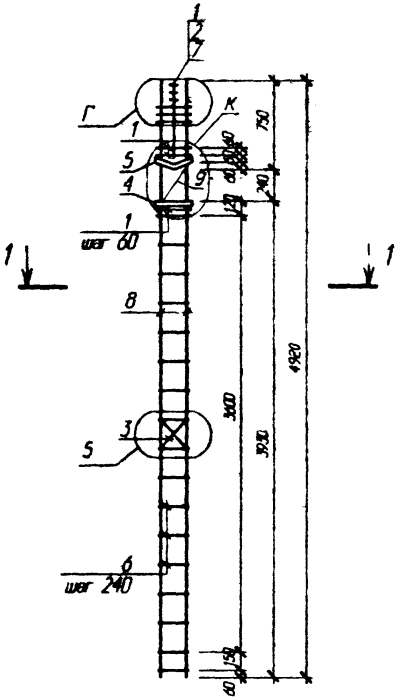

Поз	Обозначение	Наименование	Кол	Масса ед кг	Примечание
		КП 406		66.44	
		Сборочные единицы			
	Стр. 136	Сетка косв. арм. СКА-1	7	2.16	
2	Стр. 136	Сетка косв. арм. СКА-2	3	1.06	
3	1.020-1/83.2-15 01	Сетка С-1	1	0.88	
4	Стр. 138	Пластина М-2	1	2.83	
5	Стр. 137	Пластина М-4	1	3.06	
		Детали			
6	1.020-1/83.2-15 08	Стержень отдельный	16	0.22	
7	ГОСТ 5781-82	Ø 20 А-III L= 650	4	1.60	
8	ГОСТ 5781-82	Ø 16 А-III L= 4920	4	7.76	
9	Стр. 138	МС 2	1	0.41	

Узел Г Ксм. стр. 140
Узел 5 см. серию 1.020-1/83.2-2 ООУ

Изм.	Колич	Лист	N док	Подпись	Дата
Нач АКМ2		Новак			09.98
Нач. гр.		Ешман			09.98
Инж. II к.		Суходоля			09.98
Н. контр.		Мирович			09.98

Б1.020.1-7.2-1-59

Каркас пространственный
КП 406

Стадия	Масса	Масштаб
С		
Лист 1	Листов 1	

АП "Институт "БЕЛПРОЕКТ"

Инв. N подл. | Подпись и дата | Взам. инв. N

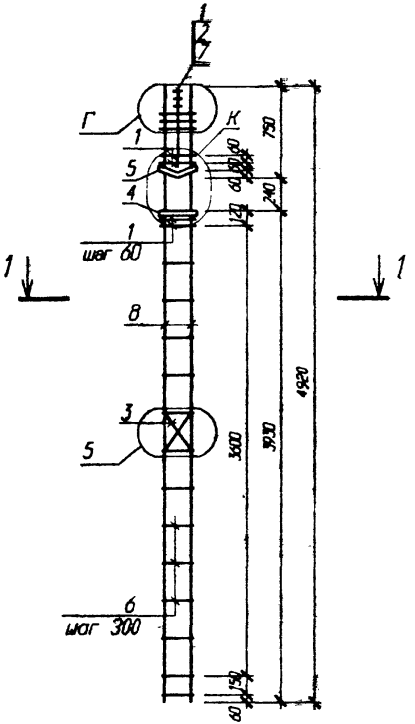

1-1

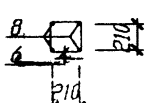

Узел Г,Ксм. стр. 140
Узел 5 см. серию 1.020-1/83. 2-2 ООУ

Изм.	Кол.	Лист	№ док	Подпись	Дата
Нач. АКМ2		Новак			09.98
Нач. гр.		Ешмин			09.98
Инж. II к		Суходола			09.98
Н. контр.		Маркович			09.98

Б1.020.1-7.2-1-60

Каркасы пространственные

КП 407...410

Стадия	Масса	Масштаб
С		

Лист 1 Листов 2

АП "Институт "БЕЛПРОЕКТ"

Инв. N подл. 140708 | Подп. и дата | Взам. инв. N

Поз	Обозначение	Наименование	Кол	Масса ед кг	Примечание
		КП 407		90.95	
		Сборочные единицы			
1	Стр. 136	Сетка косв. арм. СКА-3	7	3.12	
2	Стр. 136	Сетка косв. арм. СКА-4	3	1.52	
3	1.020-1/83.2-15 01	Сетка С-1	1	0.88	
4	Стр. 138	Пластина М-2	1	2.83	
5	Стр. 137	Пластина М-4	1	3.06	
		Детали			
6	1.020-1/83.2-15 08	Стержень отдельный	13	0.22	
7	ГОСТ 5781-82	⌀ 20 А-III L= 650	4	1.60	
8	ГОСТ 5781-82	⌀ 20 А-III L= 4920	4	12.13	
		КП 408		101.15	
		Сборочные единицы			
1	Стр. 136	Сетка косв. арм. СКА-3	7	3.12	
2	Стр. 136	Сетка косв. арм. СКА-4	3	1.52	
3	1.020-1/83.2-15 01	Сетка С-1	1	0.88	
4	Стр. 138	Пластина М-2	1	2.83	
5	Стр. 137	Пластина М-4	1	3.06	
		Детали			
6	1.020-1/83.2-15 08	Стержень отдельный	13	0.22	
7	ГОСТ 5781-82	⌀ 20 А-III L= 650	4	1.60	
8	ГОСТ 5781-82	⌀ 22 А-III L= 4920	4	14.68	

Поз	Обозначение	Наименование	Кол	Масса ед кг	Примечание
		КП 409		120.53	
		Сборочные единицы			
1	Стр. 136	Сетка косв. арм. СКА-3	7	3.12	
2	Стр. 136	Сетка косв. арм. СКА-4	3	1.52	
3	1.020-1/83.2-15 01	Сетка С-1	1	0.88	
4	Стр. 138	Пластина М-3	1	2.83	
5	Стр. 137	Пластина М-5	1	3.06	
		Детали			
6	1.020-1/83.2-15 08-01	Стержень отдельный	13	0.40	
7	ГОСТ 5781-82	⌀ 20 А-III L= 650	4	1.60	
8	ГОСТ 5781-82	⌀ 25 А-III L= 4920	4	18.94	
		КП 410		139.81	
		Сборочные единицы			
1	Стр. 136	Сетка косв. арм. СКА-3	7	3.12	
2	Стр. 136	Сетка косв. арм. СКА-4	3	1.52	
3	1.020-1/83.2-15 01	Сетка С-1	1	0.88	
4	Стр. 138	Пластина М-3	1	2.83	
5	Стр. 137	Пластина М-5	1	3.06	
		Детали			
6	1.020-1/83.2-15 08-01	Стержень отдельный	13	0.40	
7	ГОСТ 5781-82	⌀ 20 А-III L= 650	4	1.60	
8	ГОСТ 5781-82	⌀ 28 А-III L= 4920	4	23.76	

Инв. N подл. | Подп. и дата | Взам. инв. N

Изм. | Кол.уч. | Лист | N док. | Подпись | Дата

Б1.020.1-7.2-1-60

Лист 2

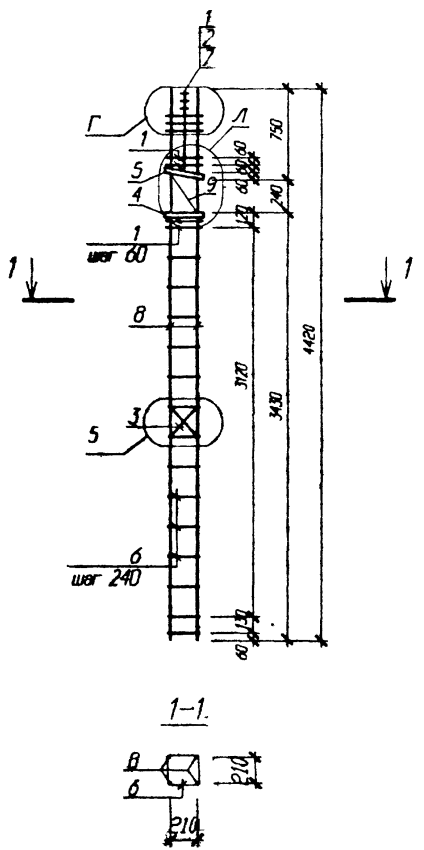

1–1

Поз	Обозначение	Наименование	Кол	Масса ед кг	Примечание
		КП 501		62.67	
		Сборочные единицы			
1	Стр. 136	Сетка косв. арм. СКА-1	7	2.16	
2	Стр. 136	Сетка косв. арм. СКА-2	3	1.06	
3	1.020-1/83.2-15 01	Сетка С-1	1	0.88	
4	Стр. 138	Пластина М-2	1	2.83	
5	Стр. 138	Пластина М-6	1	2.88	
		Детали			
6	1.020-1/83.2-15 08	Стержень отдельный	14	0.22	
7	ГОСТ 5781-82	∅ 20 А-III L= 650	4	1.60	
8	ГОСТ 5781-82	∅ 16 А-III L= 4420	4	6.97	
9	Стр. 138	МС 1	1	0.42	

Узел Г см. стр. 140
Узел 5 см. серию 1.020-1/83.2-2 ООУ

Изм	Кол.уч	Лист	№ док	Подпись	Дата
Нач. АОВ		Новик			09.98
Нач. гр.		Ешман			09.98
Инж. II к.		Сухорола			09.98
Н. контр.		Мирошин			09.98

Б1.020.1-7.2-1-61

Каркас пространственный

КП 501

Стадия	Масса	Масштаб
С		
Лист 1	Листов 1	

АП "Институт "БЕЛПРОЕКТ"

Инв. N подл. 140308 | Подп. и дата 06.11.98 | Взам. инв. N

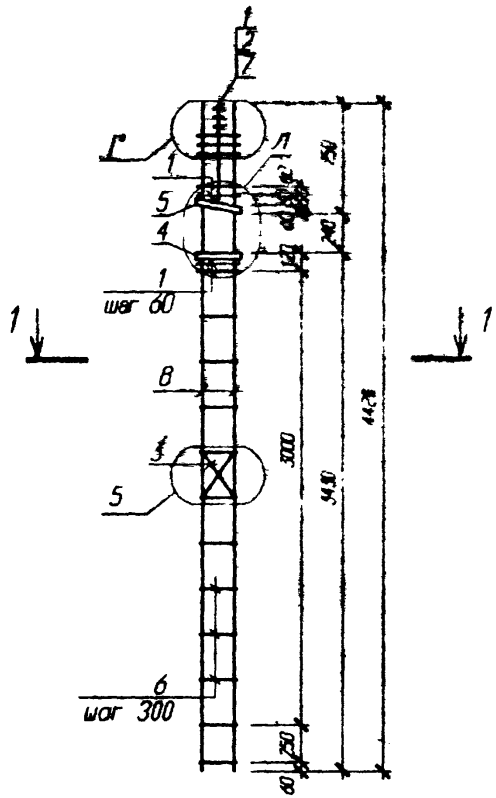

1-1

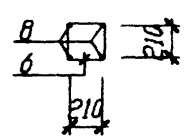

Узел ГЛсм. стр. 140

Узел 5 см. серию 1.020-1/83.2-2 ООУ

Изм.	Колич.	Лист	№ док.	Подпись	Дата
Нач. АКМ2		Новак			09.98
Нач. гр.		Ешман			09.98
Инж. II к.		Суходола			09.98
Н. контр		Маркович			09.98

Б1.020.1-7.2-1-62

Каркасы пространственные

КП 502...505

Стадия	Масса	Масштаб
С		

Лист 1 Листов 2

АП "Институт "БЕЛПРОЕКТ"

Инв. N подл.	Подп. и дата	Взам. инв. N
140408	11.98	

Поз	Обозначение	Наименование	Кол	Масса ед кг	Приме-чание
		КП 502		85.41	
		Сборочные единицы			
1	Стр. 136	Сетка косв. арм. СКА-3	7	3.12	
2	Стр. 136	Сетка косв. арм. СКА-4	3	1.52	
3	1.020-1/83.2-15 01	Сетка С-1	1	0.88	
4	Стр. 138	Пластина М-2	1	2.83	
5	Стр. 138	Пластина М-6	1	2.88	
		Детали			
6	1.020-1/83.2-15 08	Стержень отдельный	11	0.22	
7	ГОСТ 5781-82	⌀ 20 А-III L= 650	4	1.60	
	ГОСТ 5781-82	⌀ 20 А-III L= 4420	4	10.90	
		КП 503		94.57	
		Сборочные единицы			
1	Стр. 136	Сетка косв. арм. СКА-3	7	3.12	
2	Стр. 136	Сетка косв. арм. СКА-4	3	1.52	
3	1.020-1/83.2-15 01	Сетка С-1	1	0.88	
4	Стр. 138	Пластина М-2	1	2.83	
5	Стр. 138	Пластина М-6	1	2.88	
		Детали			
6	1.020-1/83.2-15 08	Стержень отдельный	11	0.22	
7	ГОСТ 5781-82	⌀ 20 А-III L= 650	4	1.60	
	ГОСТ 5781-82	⌀ 22 А-III L= 4420	4	13.19	

Поз	Обозначение	Наименование	Кол	Масса ед кг	Приме-чание
		КП 504		111.87	
		Сборочные единицы			
1	Стр. 136	Сетка косв. арм. СКА-3	7	3.12	
2	Стр. 136	Сетка косв. арм. СКА-4	3	1.52	
3	1.020-1/83.2-15 01	Сетка С-1	1	0.88	
4	Стр. 138	Пластина М-3	1	2.83	
5	Стр. 138	Пластина М-7	1	2.88	
		Детали			
6	1.020-1/83.2-15 08-01	Стержень отдельный	11	0.40	
7	ГОСТ 5781-82	⌀ 20 А-III L= 650	4	1.60	
8	ГОСТ 5781-82	⌀ 25 А-III L= 4420	4	17.02	
		КП 505		129.19	
		Сборочные единицы			
1	Стр. 136	Сетка косв. арм. СКА-3	7	3.12	
2	Стр. 136	Сетка косв. арм. СКА-4	3	1.52	
3	1.020-1/83.2-15 01	Сетка С-1	1	0.88	
4	Стр. 138	Пластина М-3	1	2.83	
5	Стр. 138	Пластина М-7	1	2.88	
		Детали			
6	1.020-1/83.2-15 08-01	Стержень отдельный	11	0.40	
7	ГОСТ 5781-82	⌀ 20 А-III L= 650	4	1.60	
8	ГОСТ 5781-82	⌀ 28 А-III L= 4420	4	21.35	

Инв. № подл. | Подп. и дата | Взам. инв. №

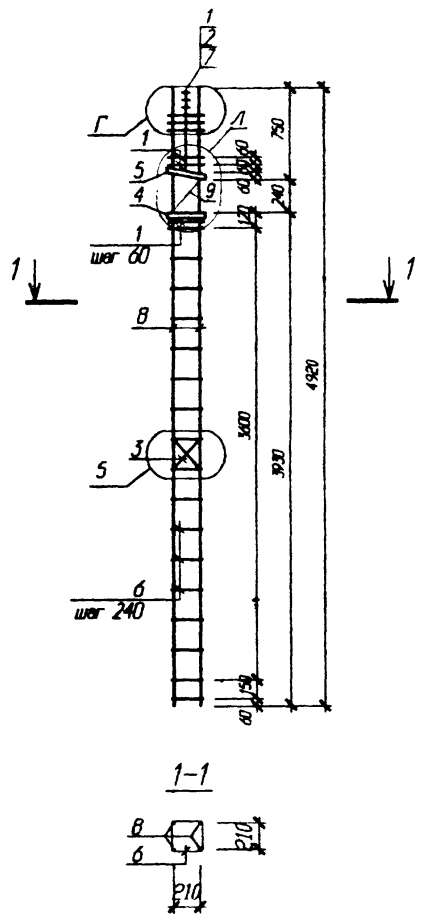

Поз	Обозначение	Наименование	Кол	Масса ед. кг.	Примечание
		КП 506		66.27	
		Сборочные единицы			
1	Стр. 136	Сетка косв. арм. СКА-1	7	2.16	
2	Стр. 136	Сетка косв. арм. СКА-2	3	1.06	
3	1.020-1/83.2-15 01	Сетка С-1	1	0.88	
4	Стр. 138	Пластина М-2	1	2.83	
5	Стр. 138	Пластина М-6	1	2.88	
		Детали			
6	1.020-1/83.2-15 08	Стержень отдельный	16	0.22	
7	ГОСТ 5781-82	∅ 20 А-III L= 650	4	1.60	
8	ГОСТ 5781-82	∅ 16 А-III L= 4920	4	7.76	
9	Стр. 138	МС 1		0.42	

Узел Г,Лсм. стр. 140
Узел 5 см. серию 1.020-1/83.2-2 ООУ

Изм.	Кол.	Лист	№ док.	Подпись	Дата
Нач. АКМ2		Новак			09.98
Нач. гр.		Ешман			09.98
Инж. II к.		Суходола			09.98
Н. контр.		Маркович			09.98

Б1.020.1-7.2-1-63

Каркас пространственный

КП 506

Стадия	Масса	Масштаб
С		
Лист 1	Листов 1	

АП "Институт "БЕЛПРОЕКТ"

Инв. N подл. | Подпись и дата | Взам. инв. N

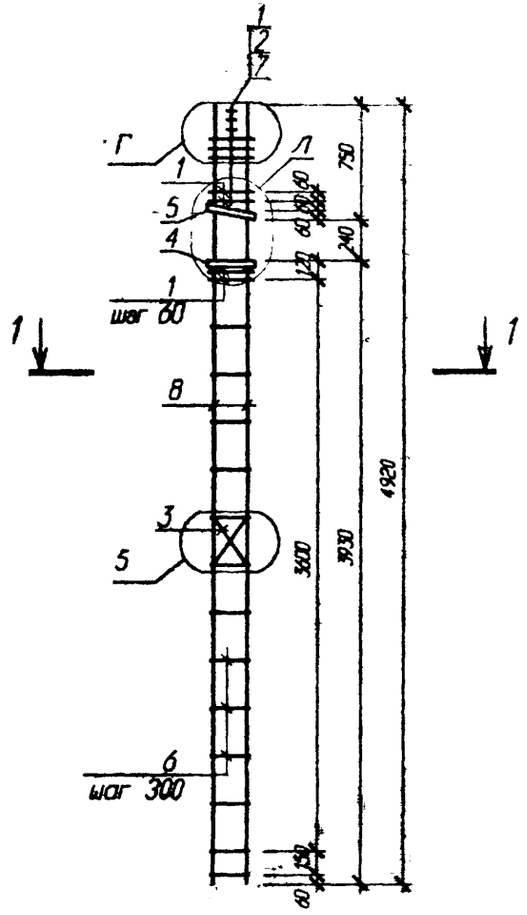

1–1

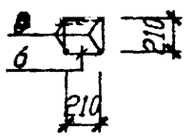

Узел ГЛ см. стр. 140
Узел 5 см. серию 1.020-1/83.2-2 ООУ

Изм.	Колич	Лист	N док	Подпись	Дата
Нач. АКМ2		Новак			09.98
Нач. гр.		Ешман			09.98
Инж. II к.		Суходола			09.98
Н. контр.		Маркович			09.98

Б1.020.1-7.2-1-64

Каркасы пространственные

КП 507...510

Стадия	Масса	Масштаб
С		

Лист 1 Листов 2

АП "Институт "БЕЛПРОЕКТ"

Инв. N подл.	Подп. и дата	Взам. инв. N
140708	11.98	

Поз	Обозначение	Наименование	Кол	Масса ед кг	Примечание
		КП 507		90.77	
		Сборочные единицы			
1	Стр. 136	Сетка косв. арм. СКА-3	7	3.12	
2	Стр. 136	Сетка косв. арм. СКА-4	3	1.52	
3	1.020-1/83.2-15 01	Сетка С-1	1	0.88	
4	Стр. 138	Пластина М-2	1	2.83	
5	Стр. 138	Пластина М-6	1	2.88	
		Детали			
6	1.020-1/83.2-15 08	Стержень отдельный	13	0.22	
7	ГОСТ 5781-82	⌀ 20 А-III L= 650	4	1.60	
8	ГОСТ 5781-82	⌀ 20 А-III L= 4920	4	12.13	
		КП 508		100.97	
		Сборочные единицы			
1	Стр. 136	Сетка косв. арм. СКА-3	7	3.12	
2	Стр. 136	Сетка косв. арм. СКА-4	3	1.52	
3	1.020-1/83.2-15 01	Сетка С-1	1	0.88	
4	Стр. 138	Пластина М-2	1	2.83	
5	Стр. 138	Пластина М-6	1	2.88	
		Детали			
6	1.020-1/83.2-15 08	Стержень отдельный	13	0.22	
7	ГОСТ 5781-82	⌀ 20 А-III L= 650	4	1.60	
8	ГОСТ 5781-82	⌀ 22 А-III L= 4920	4	14.68	

Поз	Обозначение	Наименование	Кол	Масса ед кг	Примечание
		КП 509		120.35	
		Сборочные единицы			
1	Стр. 136	Сетка косв. арм. СКА-3	7	3.12	
2	Стр. 136	Сетка косв. арм. СКА-4	3	1.52	
3	1.020-1/83.2-15 01	Сетка С-1	1	0.88	
4	Стр. 138	Пластина М-3	1	2.83	
5	Стр. 138	Пластина М-7	1	2 88	
		Детали			
6	1.020-1/83.2-15 08-01	Стержень отдельный	13	0.40	
7	ГОСТ 5781-82	⌀ 20 А-III L= 650	4	1.60	
8	ГОСТ 5781-82	⌀ 25 А-III L= 4920	4	18.94	
		КП 510		139.63	
		Сборочные единицы			
1	Стр. 136	Сетка косв. арм. СКА-3	7	3.12	
2	Стр. 136	Сетка косв. арм. СКА-4	3	1.52	
3	1.020-1/83.2-15 01	Сетка С-1	1	0.88	
4	Стр. 138	Пластина М-3	1	2.83	
5	Стр. 138	Пластина М-7	1	2.88	
		Детали			
6	1.020-1/83.2-15 08-01	Стержень отдельный	13	0.40	
7	ГОСТ 5781-82	⌀ 20 А-III L= 650	4	1.60	
8	ГОСТ 5781-82	⌀ 28 А-III L= 4920	4	23.76	

Инв. N подл. 140408 | Подп. и дата 11.98 | Взам. инв. N

Изм.	Колич	Лист	N док	Подпись	Дата

Б1.020.1-7.2-1-64

Лист 2

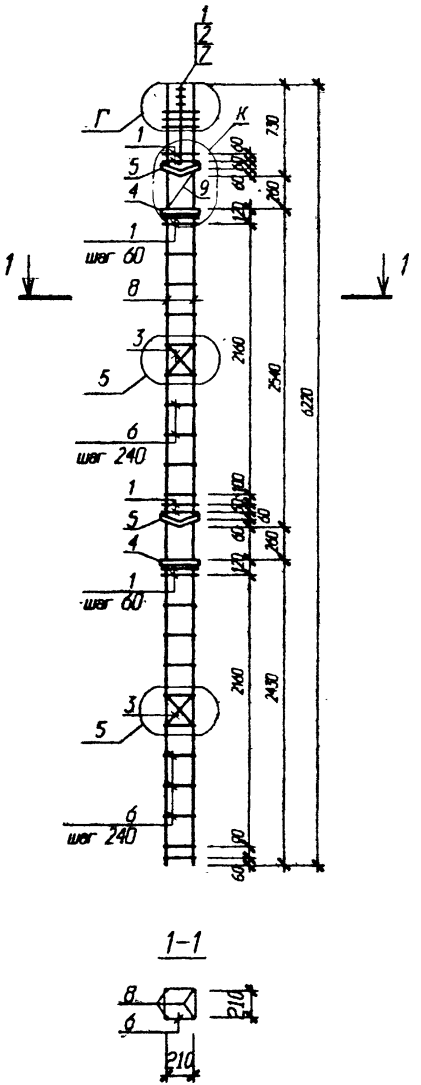

Поз	Обозначение	Наименование	Кол	Масса ед кг	Приме-чание
		КП 601		91.14	
		Сборочные единицы			
1	Стр. 136	Сетка косв. арм. СКА-1	11	2.16	
2	"	Сетка косв. арм. СКА-2	3	1.06	
3	1.020-1/83.2-15 01	Сетка С-1	2	0.88	
4	Стр 138	Пластина М-2	2	2.83	
5	Стр. 137	Пластина М-4	2	3.06	
		Детали			
6	1.020-1/83.2-15 08	Стержень отдельный	19	0.22	
7	ГОСТ 5781-82	⌀ 20 А-III L= 650	4	1.60	
8	ГОСТ 5781-82	⌀ 16 А-III L= 6220	4	9.82	
9	Стр. 138	МС 2	2	0.41	

Узел Г,К см. стр. 140
Узел 5 см. серию 1.020-1/83.2-2 ООУ

Изм.	Колич	Лист	N док	Подпись	Дата
Нач. АКМ2		Новак			09.98
Нач. гр.		Ешман			09.98
Инж. II к.		Суходола			09.98
Н. контр.		Маркович			09.98

Б1.020.1-7.2-1-65

Каркас пространственный

КП 601

Стадия	Масса	Масштаб
С		

Лист 1 Листов 1

АП "Институт "БЕЛПРОЕКТ"

Инв. N подл. 140708 | Подп. и дата | Взам. инв. N

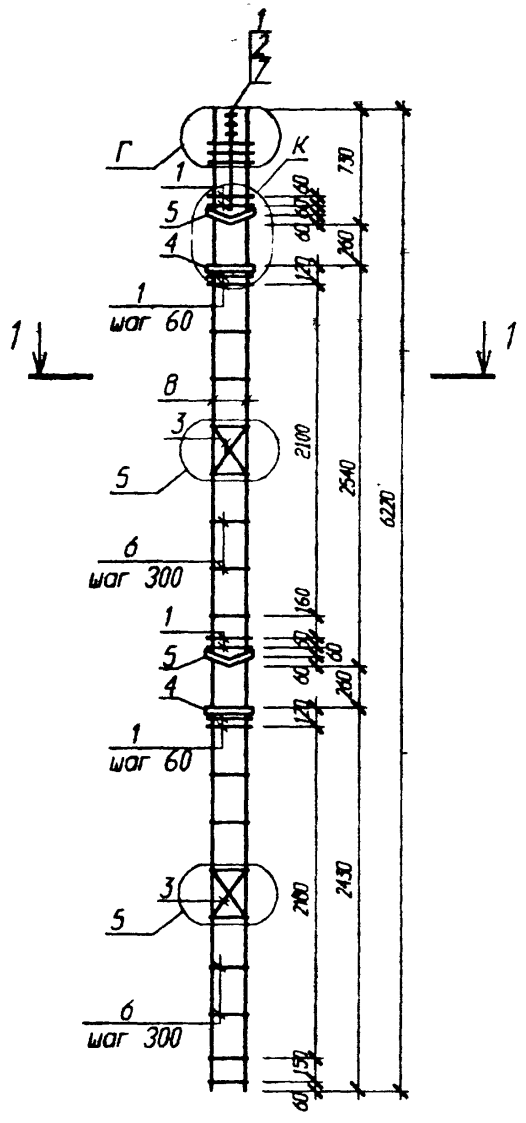

1–1

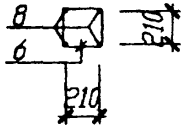

Узел Г,К см. стр. 140
Узел 5 см. серию 1.020-1/83. 2-2 ООУ

Изм.	Колич	Лист	N док	Подпись	Дата
Нач. АКМ2		Новак			09.98
Нач. гр.		Ешман			09.98
Инж. II к.		Суходоля			09.98
Н. контр.		Маркович			09.98

Б1.020.1-7.2-1-66

Каркасы пространственные

КП 602...605

Стадия	Масса	Масштаб
С		
Лист 1	Листов 2	

АП "Институт "БЕЛПРОЕКТ"

Инв. N подл.	Подп. и дата	Взам. инв. N
140580	05.11.98	

Поз	Обозначение	Наименование	Кол	Масса ед кг	Примечание
		КП 602		123.48	
		Сборочные единицы			
1	Стр. 136	Сетка косв. арм. СКА-3	11	3.12	
2	"	Сетка косв. арм. СКА-4	3	1.52	
3	1.020-1/83.2-15 01	Сетка С-1	2	0.88	
4	Стр. 138	Пластина М-2	2	2.83	
5	Стр. 137	Пластина М-4	2	3.06	
		Детали			
6	1.020-1/83.2-15 08	Стержень отдельный	15	0.22	
7	ГОСТ 5781-82	⌀ 20 А-III L= 650	4	1.60	
8	ГОСТ 5781-82	⌀ 20 А-III L= 6220	4	15.34	
		КП 603		136.36	
		Сборочные единицы			
1	Стр. 136	Сетка косв. арм. СКА-3	11	3.12	
2	"	Сетка косв. арм. СКА-4	3	1.52	
3	1.020-1/83.2-15 01	Сетка С-1	2	0.88	
4	Стр. 138	Пластина М-2	2	2.83	
5	Стр. 137	Пластина М-4	2	3.06	
		Детали			
6	1.020-1/83.2-15 08	Стержень отдельный	15	0.22	
7	ГОСТ 5781-82	⌀ 20 А-III L= 650	4	1.60	
8	ГОСТ 5781-82	⌀ 22 А-III L= 6220	4	18.56	

Поз	Обозначение	Наименование	Кол	Масса	Примечание
		КП 604		160.62	
		Сборочные единицы			
1	Стр. 136	Сетка косв. арм. СКА-3	11	3.12	
2	"	Сетка косв. арм. СКА-4	3	1.52	
3	1.020-1/83.2-15 01	Сетка С-1	2	0.88	
4	Стр. 138	Пластина М-3	2	2.83	
5	Стр. 137	Пластина М-5	2	3.06	
		Детали			
6	1.020-1/83.2-15 08-01	Стержень отдельный	15	0.40	
7	ГОСТ 5781-82	⌀ 20 А-III L= 650	4	1.60	
8	ГОСТ 5781-82	⌀ 25 А-III L= 6220	4	23.95	
		КП 605		173.02	
		Сборочные единицы			
1	Стр. 136	Сетка косв. арм. СКА-3	11	3.12	
2	"	Сетка косв. арм. СКА-4	3	1.52	
3	1.020-1/83.2-15 01	Сетка С-1	2	0.88	
4	Стр. 138	Пластина М-3	2	2.83	
5	Стр. 137	Пластина М-5	2	3.06	
		Детали			
6	1.020-1/83.2-15 08-01	Стержень отдельный	15	0.40	
7	ГОСТ 5781-82	⌀ 20 А-III L= 650	4	1.60	
8	ГОСТ 5781-82	⌀ 28 А-III L= 6220	4	27.05	

Инв. № подл. 140708 | Подп. и дата 11.98 | Взам. инв. №

Изм.	Колич	Лист	N док	Подпись	Дата

Б1.020.1-7.2-1-66

Лист 2

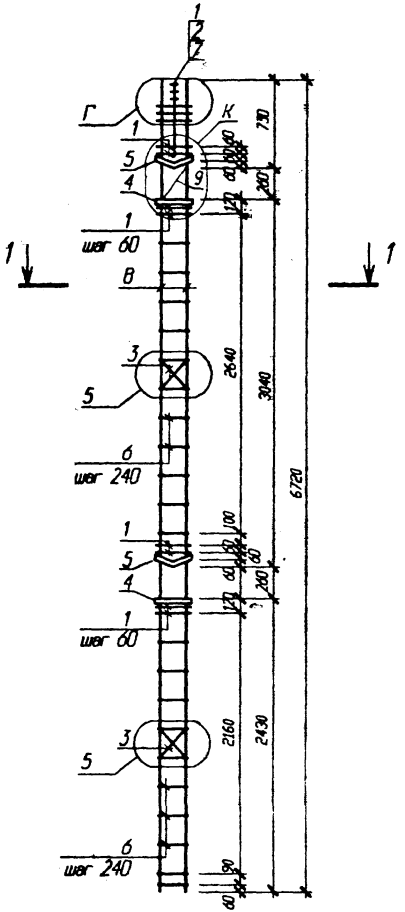

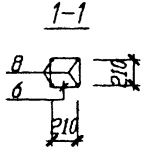

Поз	Обозначение	Наименование	Кол.	Масса ед. кг	Примечание
		КП 606		94.72	
		Сборочные единицы			
1	Стр. 136	Сетка косв. арм. СКА-1	11	2.16	
2	"	Сетка косв. арм. СКА-2	3	1.06	
3	1.020-1/83.2-15 01	Сетка С-1	2	0.88	
4	Стр. 138	Пластина М-2	2	2.83	
5	Стр. 137	Пластина М-4	2	3.06	
		Детали			
6	1.020-1/83.2-15 08	Стержень отдельный	21	0.22	
7	ГОСТ 5781-82	⌀ 20 А-III L= 650	4	1.60	
8	ГОСТ 5781-82	⌀ 16 А-III L= 6720	4	10.60	
9	Стр. 138	МС 2	2	0.41	

Узел Г,К см. стр. 140
Узел 5 см. серию 1.020-1/83.2-2 ООУ

Изм.	Колич.	Лист	N док.	Подпись	Дата
Нач. АКМ2		Новак			09.98
Нач. гр.		Ешман			09.98
Инж. II к.		Суходола			09.98
Н. контр.		Маркович			09.98

Б1.020.1-7.2-1-67

Каркас пространственный

КП 606

Стадия	Масса	Масштаб
С		
Лист 1	Листов 1	

АП "Институт "БЕЛПРОЕКТ"

Инв. N подл. | Подп. и дата | Взам. инв. N

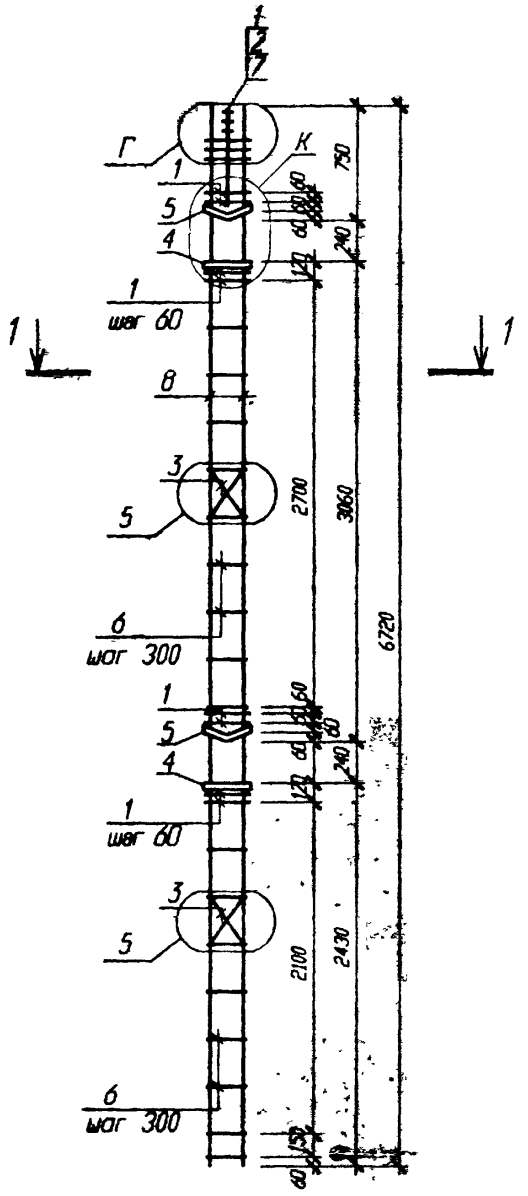

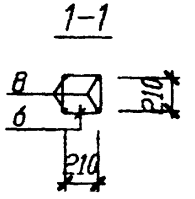

Узел Г,Ксм. стр. 140
Узел 5 см. серию 1.020-1/83. 2-2 ООУ

Инв. N подл.	Подп. и дата	Взам. инв. N
14048	11.98	

Изм.	Кол.уч.	Лист	N док.	Подпись	Дата
Нач. АКМ2		Новак			09.98
Нач. гр.		Ешман			09.98
Инж. II к.		Суходола			09.98
Н. контр.		Маркович			09.98

Б1.020.1-7.2-1-68

Каркасы пространственные

КП 607...610

Стадия	Масса	Масштаб
С		
Лист 1	Листов 2	

АП "Институт "БЕЛПРОЕКТ"

Поз	Обозначение	Наименование	Кол	Масса ед кг	Приме-чание
		КП 607		128.84	
		Сборочные единицы			
1	Стр. 136	Сетка косв. арм. СКА-3	11	3.12	
2	"	Сетка косв. арм. СКА-4	3	1.52	
3	1.020-1/83.2-15 01	Сетка С-1	2	0.88	
4	Стр. 138	Пластина М-2	2	2.83	
5	Стр. 137	Пластина М-4	2	3.06	
		Детали			
6	1.020-1/83.2-15 08	Стержень отдельный	17	0.22	
7	ГОСТ 5781-82	⌀ 20 А-III L= 650	4	1.60	
8	ГОСТ 5781-82	⌀ 20 А-III L= 6720	4	16.57	
		КП 608		142.76	
		Сборочные единицы			
1	Стр. 136	Сетка косв. арм. СКА-3	11	3.12	
2		Сетка косв. арм. СКА-4	3	1.52	
3	1.020-1/83.2-15 01	Сетка С-1	2	0.88	
4	Стр. 138	Пластина М-2	2	2.83	
5	Стр. 137	Пластина М-4	2	3.06	
		Детали			
6	1.020-1/83.2-15 08	Стержень отдельный	17	0.22	
7	ГОСТ 5781-82	⌀ 20 А-III L= 650	4	1.60	
8	ГОСТ 5781-82	⌀ 22 А-III L= 6720	4	20.05	

Поз	Обозначение	Наименование	Кол	Масса ед кг	Приме-чание
		КП 609		169.1	
		Сборочные единицы			
1	Стр. 136	Сетка косв. арм. СКА-3	11	3.12	
2	"	Сетка косв. арм. СКА-4	3	1.52	
3	1.020-1/83.2-15 01	Сетка С-1	2	0.88	
4	Стр. 138	Пластина М-3	2	2.83	
5	Стр. 137	Пластина М-5	2	3.06	
		Детали			
6	1.020-1/83.2-15 08-01	Стержень отдельный	17	0.40	
7	ГОСТ 5781-82	⌀ 20 А-III L= 650	4	1.60	
8	ГОСТ 5781-82	⌀ 25 А-III L= 6720	4	25.87	
		КП 610		195.46	
		Сборочные единицы			
1	Стр. 136	Сетка косв. арм. СКА-3	11	3.12	
2		Сетка косв. арм. СКА-4	3	1.52	
3	1.020-1/83.2-15 01	Сетка С-1	2	0.88	
4	Стр. 138	Пластина М-3	2	2.83	
5	Стр. 137	Пластина М-5	2	3.06	
		Детали			
6	1.020-1/83.2-15 08-01	Стержень отдельный	17	0.40	
7	ГОСТ 5781-82	⌀ 20 А-III L= 650	4	1.60	
8	ГОСТ 5781-82	⌀ 28 А-III L= 6720	4	32.46	

Инв. № подл. | Подп. и дата | Взам. инв. №

Изм.	Колич	Лист	N док	Подпись	Дата

Б1.020.1-7.2-1-68

Лист 2

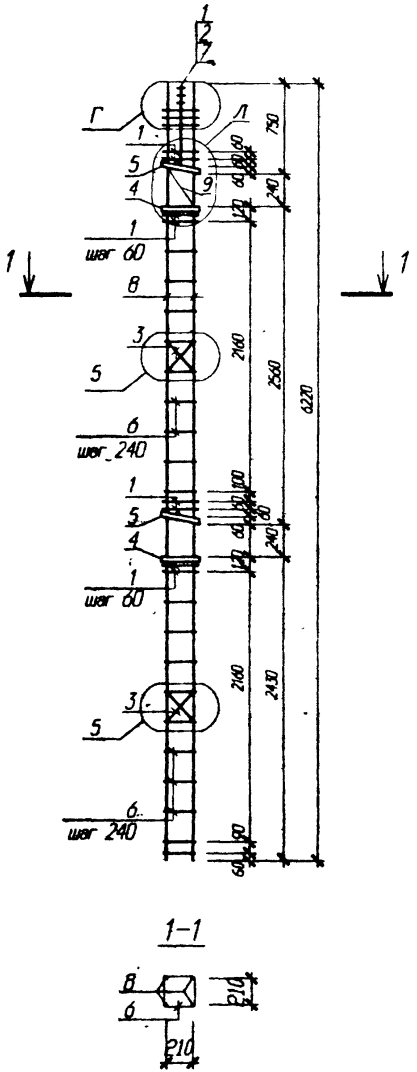

Поз	Обозначение	Наименование	Кол	Масса ед. кг	Приме-чание
		КП 701		90.82	
		Сборочные единицы			
1	Стр. 136	Сетка косв. арм. СКА-1	11	2.16	
2	"	Сетка косв. арм. СКА-2	3	1.06	
3	1.020-1/83.2-15 01	Сетка С-1	2	0.88	
4	Стр. 138	Пластина М-2	2	2.83	
5	"	Пластина М-6	2	2.88	
		Детали			
6	1.020-1/83.2-15 08	Стержень отдельный	19	0.22	
7	ГОСТ 5781-82	Ø 20 А-III L= 650	4	1.60	
8	ГОСТ 5781=82	Ø 16 А-III L= 6220	4	9.82	
9	Стр. 138	МС 1	2	0.42	

Узел Г Асм. стр. 140
Узел 5 см. серию 1.020-1/83.2-2 ООУ

Изм.	Кол.уч.	Лист	N док.	Подпись	Дата
Нач. АОВ		Новак			09.98
Нач. гр.		Ешман			09.98
Инж. II к.		Суходола			09.98
Н. контр.		Маркович			09.98

Б1.020.1-7.2-1-69

Каркас пространственный

КП 701

Стадия	Масса	Масштаб
С		
Лист 1	Листов 1	

АП "Институт "БЕЛПРОЕКТ"

Инв. N подл. | Подпись и дата | Взам. инв. N

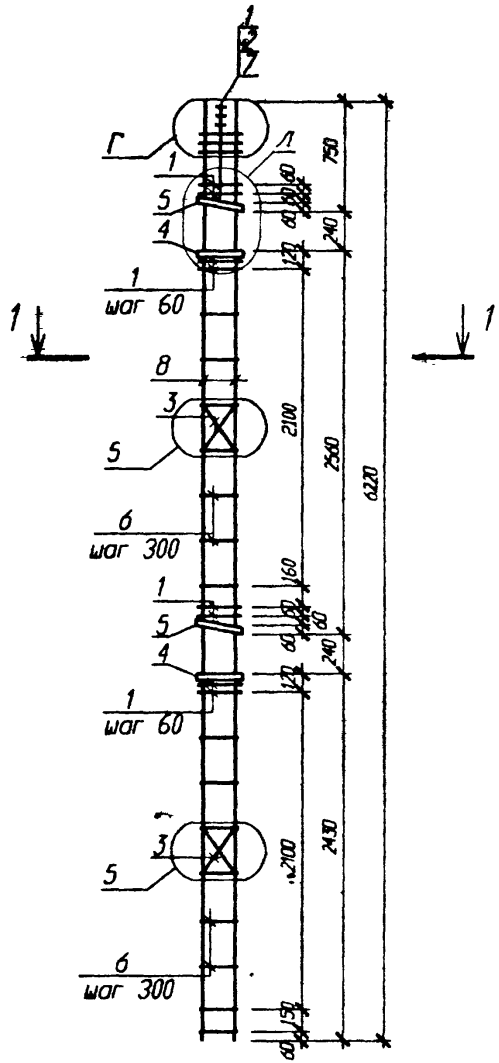

1-1

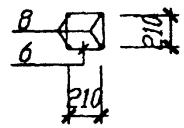

Узел ГЛсм. стр. 140
Узел 5 см. серию 1.020-1/83.2-2 ООУ

Изм.	Кол.уч	Лист	N док	Подпись	Дата	Б1.020.1-7.2-1-70		
Нач. АКМ2		Новак			09.98	Каркасы пространственные КП 702...705	Стадия	Масса	Масштаб
Нач. гр.		Ешман			09.98		С		
Инж. II к.		Суходола			09.98		Лист 1	Листов 2	
Н. контр.		Маркович			09.98		АП "Институт "БЕЛПРОЕКТ"		

Инв. N подл.	Подп. и дата	Взам. инв. N
140408		

Поз	Обозначение	Наименование	Кол	Масса ед кг	Приме-чание
		КП 702		123.12	
		Сборочные единицы			
1	Стр. 136	Сетка косв. арм. СКА-3	11	3.12	
2	"	Сетка косв. арм. СКА-4	3	1.52	
3	1.020-1/83.2-15 01	Сетка С-1	2	0.88	
4	Стр. 138	Пластина М-2	2	2.83	
5	"	Пластина М-6	2	2.88	
		Детали			
6	1.020-1/83.2-15 08	Стержень отдельный	15	0.22	
7	ГОСТ 5781-82	Ø 20 А-III L= 650	4	1.60	
8	ГОСТ 5781-82	Ø 20 А-III L= 6220	4	15.34	
		КП 703		136.0	
		Сборочные единицы			
1	Стр. 136	Сетка косв. арм. СКА-3	11	3.12	
2	"	Сетка косв. арм. СКА-4	3	1.52	
3	1.020-1/83.2-15 01	Сетка С-1	2	0.88	
4	Стр. 138	Пластина М-2	2	2.83	
5	"	Пластина М-6	2	2.88	
		Детали			
6	1.020-1/83.2-15 08	Стержень отдельный	15	0.22	
7	ГОСТ 5781-82	Ø 20 А-III L= 650	4	1.60	
8	ГОСТ 5781-82	Ø 22 А-III L= 6220	4	18.56	

Поз	Обозначение	Наименование	Кол	Масса ед кг	Приме-чание
		КП 704		160.26	
		Сборочные единицы			
1	Стр. 136	Сетка косв. арм. СКА-3	11	3.12	
2	"	Сетка косв. арм. СКА-4	3	1.52	
3	1.020-1/83.2-15 01	Сетка С-1	2	0.88	
4	Стр. 138	Пластина М-3	2	2.83	
5	"	Пластина М-7	2	2.88	
		Детали			
6	1.020-1/83.2-15 08-01	Стержень отдельный	15	0.40	
7	ГОСТ 5781-82	Ø 20 А-III L= 650	4	1.60	
8	ГОСТ 5781-82	Ø 25 А-III L= 6220	4	23.95	
		КП 705		172.66	
		Сборочные единицы			
1	Стр. 136	Сетка косв. арм. СКА-3	11	3.12	
2	"	Сетка косв. арм. СКА-4	3	1.52	
3	1.020-1/83.2-15 01	Сетка С-1	2	0.88	
4	Стр. 138	Пластина М-3	2	2.83	
5	"	Пластина М-7	2	2.88	
		Детали			
6	1.020-1/83.2-15 08-01	Стержень отдельный	15	0.40	
7	ГОСТ 5781-82	Ø 20 А-III L= 650	4	1.60	
8	ГОСТ 5781-82	Ø 28 А-III L= 6220	4	27.05	

Инв. № подл. | Подп. и дата | Взам. инв. №

Изм. | Кол.уч. | Лист | № док. | Подпись | Дата

Б1.020.1-7.2-1-70

Лист 2

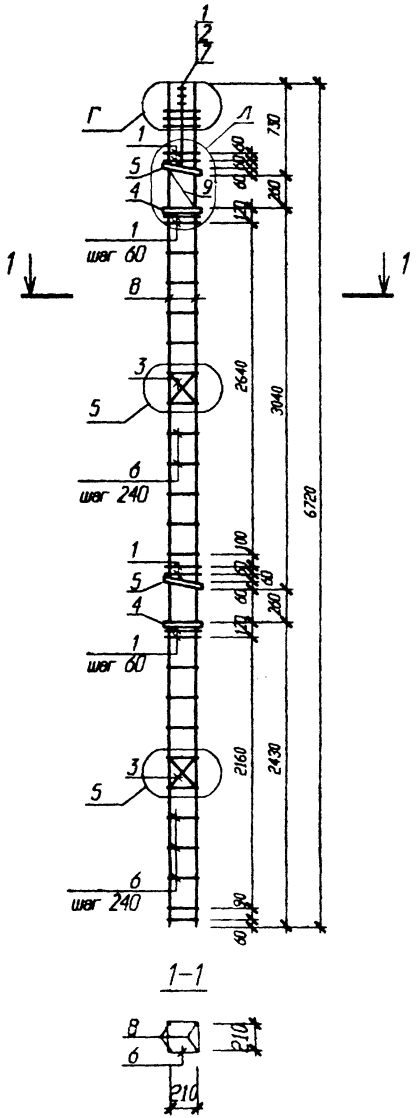

Поз	Обозначение	Наименование	Кол	Масса ед. кг	Приме-чание
		КП 706		94.38	
		Сборочные единицы			
1	Стр. 136	Сетка косв. арм. СКА-1	11	2.16	
2	"	Сетка косв. арм. СКА-2	3	1.06	
3	1.020-1/83.2-15 01	Сетка С-1	2	0.88	
4	Стр. 138	Пластина М-2	2	2.83	
5	"	Пластина М-6	2	2.88	
		Детали			
6	1.020-1/83.2-15 08	Стержень отдельный	21	0.22	
7	ГОСТ 5781-82	Ø 20 А-III L= 650	4	1.60	
8	ГОСТ 5781-82	Ø 16 А-III L= 6720	4	10.60	
9	Стр. 138	МС 1	2	0.42	

Узел Г см. стр. 140
Узел 5 см. серию 1.020-1/83.2-2 ООУ

Изм.	Колич	Лист	N док	Подпись	Дата
Нач. АКМ2		Новак			09.98
Нач. гр.		Ешман			09.98
Инж. II к.		Суходоля			09.98
Н. контр.		Маркович			09.98

Б1.020.1-7.2-1-71

Каркас пространственный

КП 706

Стадия	Масса	Масштаб
С		
Лист 1	Листов 1	

АП "Институт "БЕЛПРОЕКТ"

Инв. N подл. | Подпись и дата | Взам. инв. N

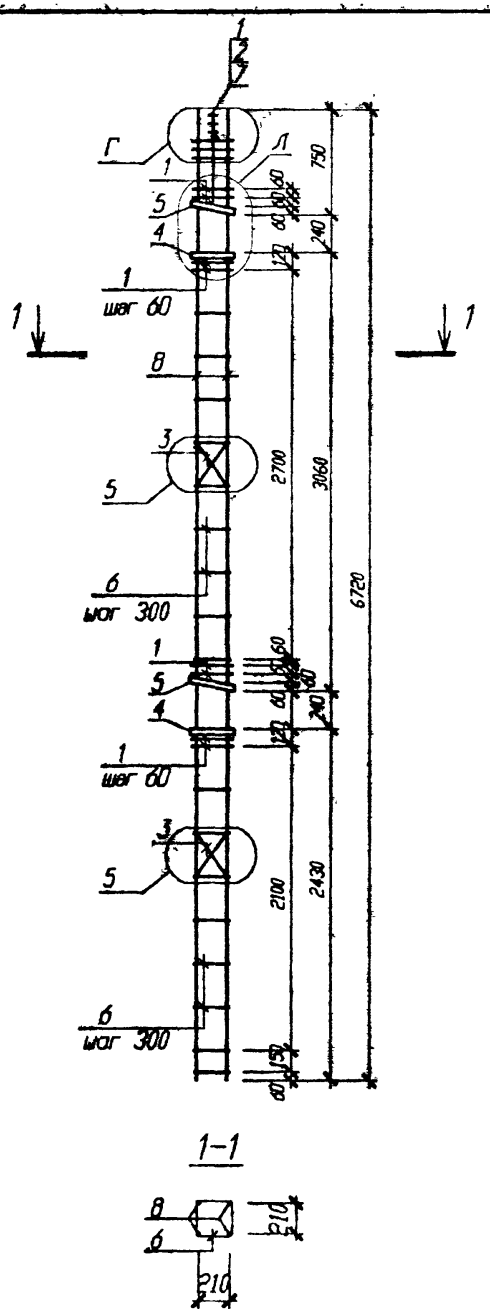

1–1

Узел Г см. стр. 140
Узел 5 см. серию 1.020-1/83. 2-2 ООУ

Изм.	Кол.	Лист	N док.	Подпись	Дата
Нач. АОК2		Новик			09.98
Нач. гр.		Ешман			09.98
Инж. III к.		Суходола			09.98
Н. контр.		Наркевич			09.98

Б1.020.1-7.2-1-72

Каркасы пространственные

КП 707...710

Стадия	Масса	Масштаб
С		
Лист 1	Листов 2	

АП "Институт "БЕЛПРОЕКТ"

Инв. N подл.	Подп. и дата	Взам. инв. N
140788	11.98	

Поз	Обозначение	Наименование	Кол	Масса ед. кг	Приме-чание
		КП 707		128.48	
		Сборочные единицы			
1	Стр. 136	Сетка косв. арм. СКА-3	11	3.12	
2	"	Сетка косв. арм. СКА-4	3	1.52	
3	1.020-1/83.2-15 01	Сетка С-1	2	0.88	
4	Стр. 138	Пластина М-2	2	2.83	
5	"	Пластина М-6	2	2.88	
		Детали			
6	1.020-1/83.2-15 08	Стержень отдельный	17	0.22	
7	ГОСТ 5781-82	⌀ 20 А-III L= 650	4	1.60	
8	ГОСТ 5781-82	⌀ 20 А-III L= 6720	4	16.57	
		КП 708		142.4	
		Сборочные единицы			
1	Стр. 136	Сетка косв. арм. СКА-3	11	3.12	
2	"	Сетка косв. арм. СКА-4	3	1.52	
3	1.020-1/83.2-15 01	Сетка С-1	2	0.88	
4	Стр. 138	Пластина М-2	2	2.83	
5	"	Пластина М-6	2	2.88	
		Детали			
6	1.020-1/83.2-15 08	Стержень отдельный	17	0.22	
7	ГОСТ 5781-82	⌀ 20 А-III L= 650	4	1.60	
8	ГОСТ 5781-82	⌀ 22 А-III L= 6720	4	20.05	

Поз	Обозначение	Наименование	Кол	Масса ед. кг	Приме-чание
		КП 709		168.74	
		Сборочные единицы			
1	Стр. 136	Сетка косв. арм. СКА-3	11	3.12	
2	"	Сетка косв. арм. СКА-4	3	1.52	
3	1.020-1/83.2-15 01	Сетка С-1	2	0.88	
4	Стр. 138	Пластина М-3	2	2.83	
5	"	Пластина М-7	2	2.88	
		Детали			
6	1.020-1/83.2-15 08-01	Стержень отдельный	17	0.40	
7	ГОСТ 5781-82	⌀ 20 А-III L= 650	4	1.60	
8	ГОСТ 5781-82	⌀ 25 А-III L= 6720	4	25.87	
		КП 710		195.1	
		Сборочные единицы			
1	Стр. 136	Сетка косв. арм. СКА-3	11	3.12	
2	"	Сетка косв. арм. СКА-4	3	1.52	
3	1.020-1/83.2-15 01	Сетка С-1	2	0.88	
4	Стр. 138	Пластина М-3	2	2.83	
5	"	Пластина М-7	2	2.88	
		Детали			
6	1.020-1/83.2-15 08-01	Стержень отдельный	17	0.40	
7	ГОСТ 5781-82	⌀ 20 А-III L= 650	4	1.60	
8	ГОСТ 5781-82	⌀ 28 А-III L= 6720	4	32.46	

Инв. № подл. | Подп. и дата | Взам. инв. №

Изм. | Кол.уч. | Лист | № док. | Подпись | Дата

Б1.020.1-7.2-1-72

Лист 2

Марка изделия	Поз. дет.	Наименование		Кол.	Масса 1 дет., кг	Масса изд., кг
СКА-1	1	∅10 А-III	L=290	12	0.18	2.06
СКА-2	1	∅10 А-III	L=290	4	0.18	1.06
	2	∅10 А-III	L=70	8	0.04	
СКА-3	1	∅12 А-III	L=290	12	0.26	3.12
СКА-4	1	∅12 А-III	L=290	4	0.26	1.52
	2	∅12 А-III	L=70	8	0.06	

СКА-1, СКА-3

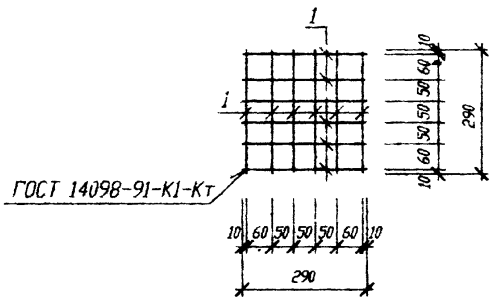

СКА-2, СКА-4

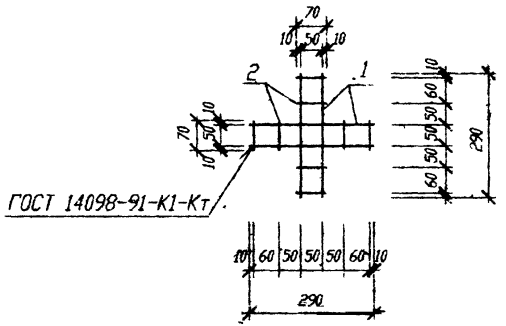

Изм.	Колич	Лист	N док	Подпись	Дата
Нач. АКМ2		Новак			09.98
Нач. гр.		Ешман			09.98
Инж. II к.		Суходола			09.98
Н. контр.		Маркович			09.98

Б1.020.1-7.2-1-73

Сетки косвенного армирования

СКА-1...4

Стадия	Масса	Масштаб
С		

Лист 1 Листов 1

АП "Институт "БЕЛПРОЕКТ"

Инв. N подл. 140708 | Подп. и дата | Взам. инв. N

Марка изде-лия	Поз. дет.	Наименование	Кол.	Масса 1 дет., кг	Масса изд., кг
М-1	1	Лист $\frac{14\times300-Б\ ГОСТ\ 19903-74}{С235\ ГОСТ\ 27772-88}$ L=300	1	7.70	7.70
М-4	2	Лист $\frac{4\times300-Б\ ГОСТ\ 19903-74}{С235\ ГОСТ\ 27772-88}$ L=325	1	3.06	3.06
М-5	3	Лист $\frac{4\times300-Б\ ГОСТ\ 19903-74}{С235\ ГОСТ\ 27772-88}$ L=325	1	3.06	3.06
М-8	4	Лист $\frac{16\times300-Б\ ГОСТ\ 19903-74}{С235\ ГОСТ\ 27772-88}$ L=300	1	8.80	8.80
М-9	5	Лист $\frac{18\times300-Б\ ГОСТ\ 19903-74}{С235\ ГОСТ\ 27772-88}$ L=300	1	9.90	9.90

Пластина М-1, М-8, М-9

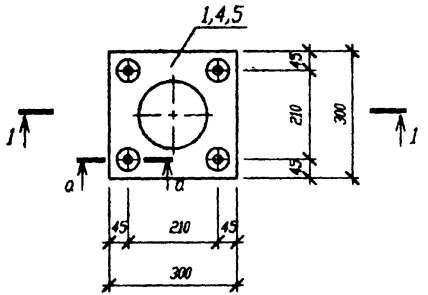

1-1

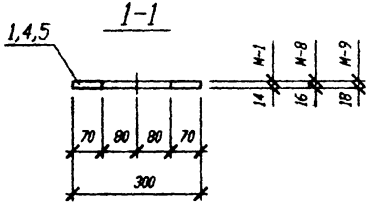

а-а

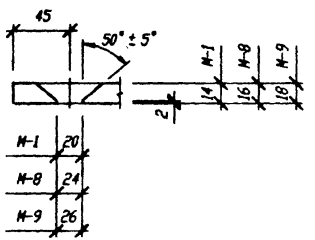

Пластина М-4, М-5

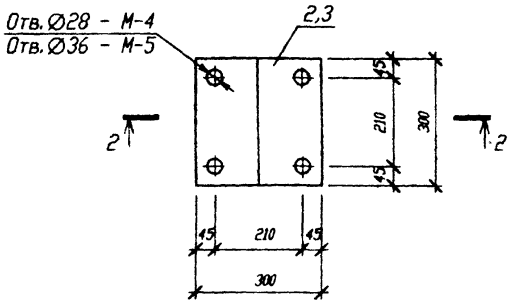

2-2

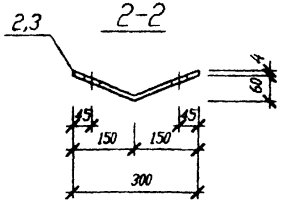

Изм.	Колич	Лист	N док.	Подпись	Дата
Нач. АКМ2		Новак			09.98
Нач. гр.		Ешман			09.98
Инж. II к.		Суходола			09.98
Н. контр.		Маркович			09.98

Б1.020.1-7.2-1-74

Пластины
М-1 М-4 М-5 М-8 М-9

Стадия	Масса	Масштаб
С		
Лист 1	Листов 1	

АП "Институт "БЕЛПРОЕКТ"

Инв. N подл. 140498 | Подп. и дата 04.11.98 | Взам. инв. N

Марка изделия	Поз. дет.	Наименование	Кол.	Масса 1 дет., кг	Масса изд., кг
М-2	1	Лист 4×300-Б ГОСТ 19903-74 L=300 / С235 ГОСТ 27772-88	1	2.83	2.83
М-3	2	Лист 4×300-Б ГОСТ 19903-74 L=300 / С235 ГОСТ 27772-88	1	2.83	2.83
М-6	3	Лист 4×300-Б ГОСТ 19903-74 L=306 / С235 ГОСТ 27772-88	1	2.88	2.88
М-7	4	Лист 4×300-Б ГОСТ 19903-74 L=306 / С235 ГОСТ 27772-88	1	2.88	2.88
МС1	5	Ø12А-I ГОСТ 5781-82 L=470	1	0.42	0.42
МС2	5	Ø12А-I ГОСТ 5781-82 L=460	1	0.41	0.41

Пластина М-2, М-3

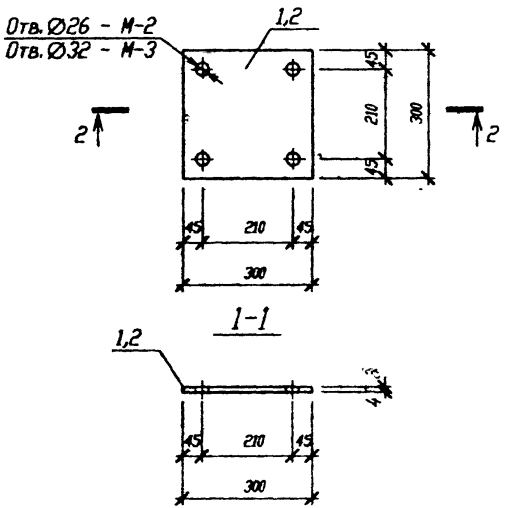

Пластина М-6, М-7

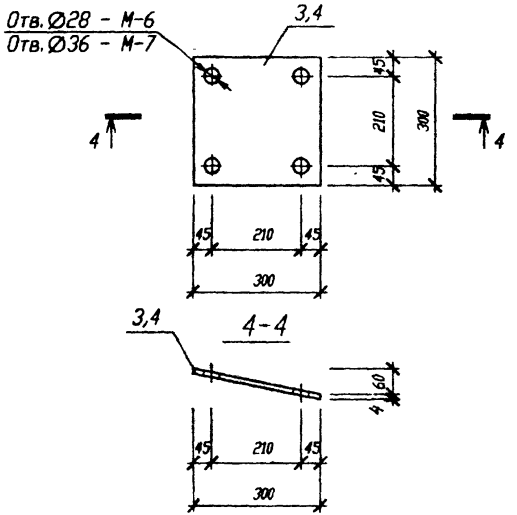

МС1 МС2

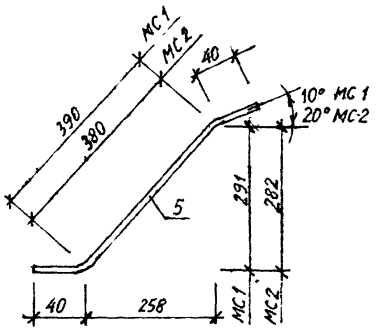

Изм.	Кол.уч.	Лист	№ док.	Подпись	Дата
Нач. АКМ2		Новак			09.98
Нач. гр.		Ешман			09.98
Инж. II к.		Суходоля			09.98
Н. контр.		Маркович			09.98

Б1.020.1-7.2-1-75

Пластины М-2 М-3 М-6 М-7
Стержни монтажные МС1 МС2

Стадия	Масса	Масштаб
С		
Лист 1	Листов 1	

АП "Институт "БЕЛПРОЕКТ"

Инв. № подл. | Подп. и дата | Взам. инв. №

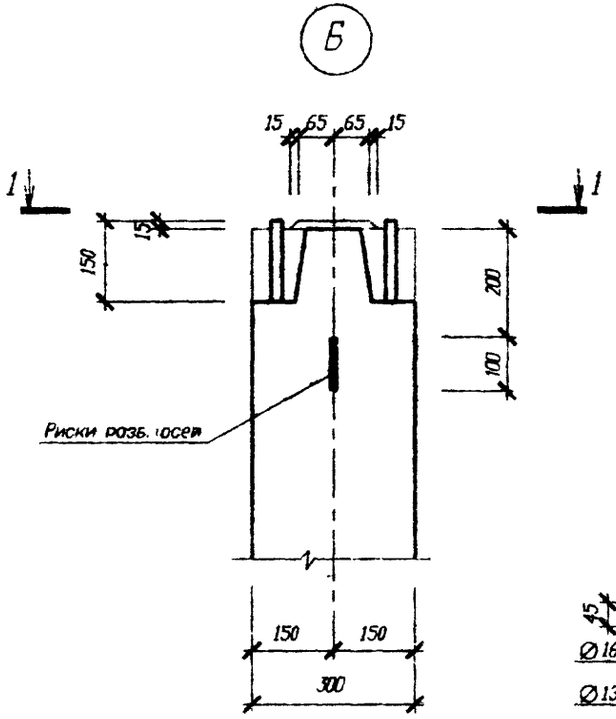

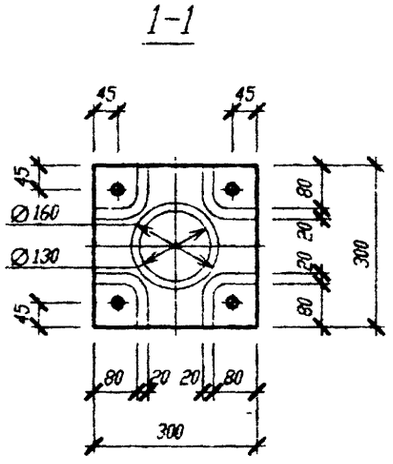

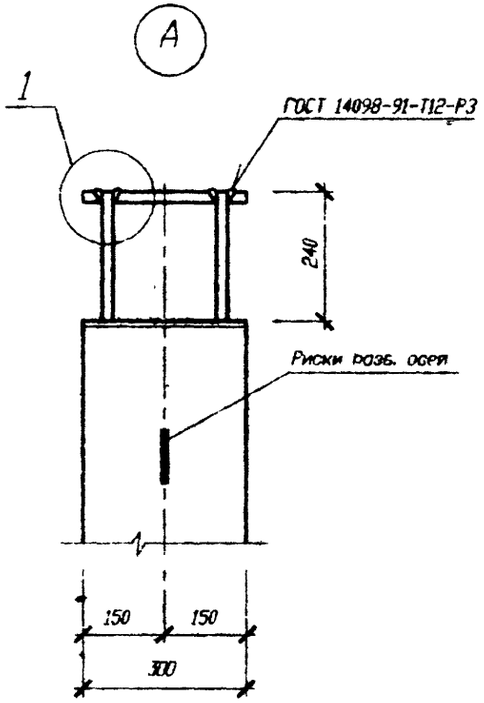

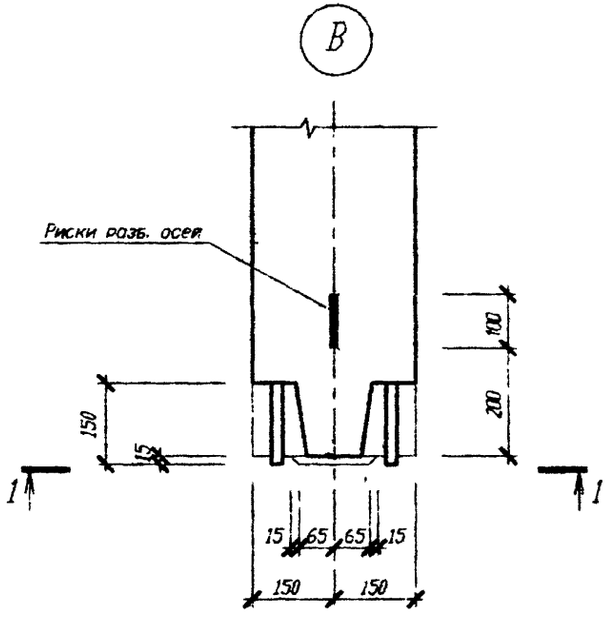

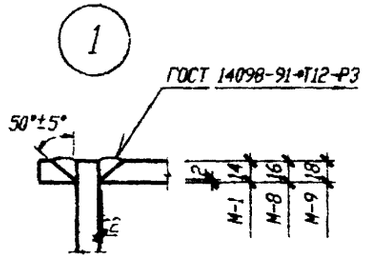

						Б1.020.1-7.2-1-У	
Изм.	Колич	Лист	N док	Подпись	Дата	Узлы	Стадия / Масса / Масштаб
Нач. АКМ2		Новак			09.98		С
Нач. гр.		Ешман			09.98		Лист 1 / Листов 2
Инж II к.		Суходола			09.98		АП "Институт "БЕЛПРОЕКТ"
Н. контр.		Маркович			09.98		

Инв. N подл.	Подп. и дата	Взам. инв. N
14098	11.98	

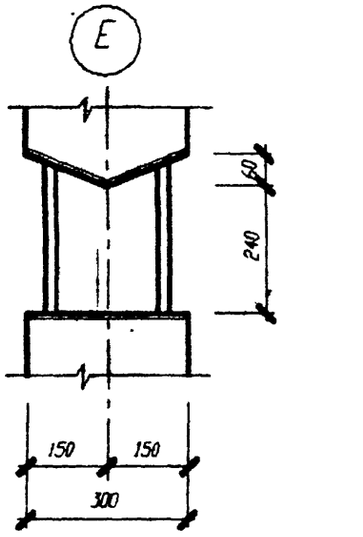

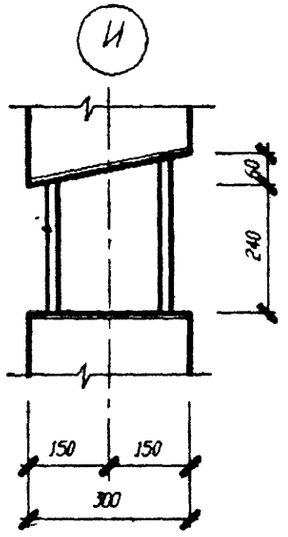

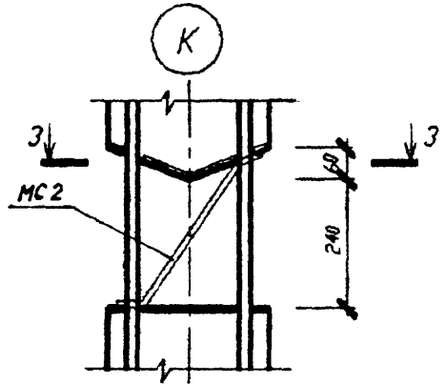

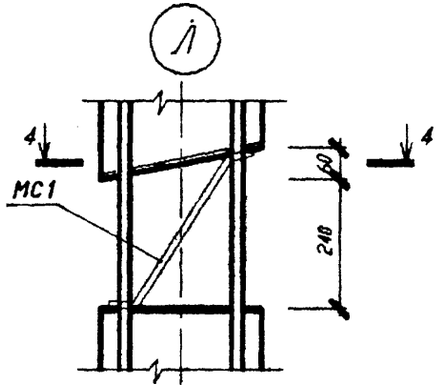

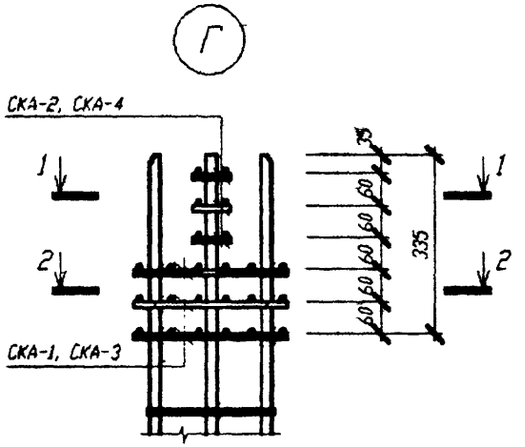

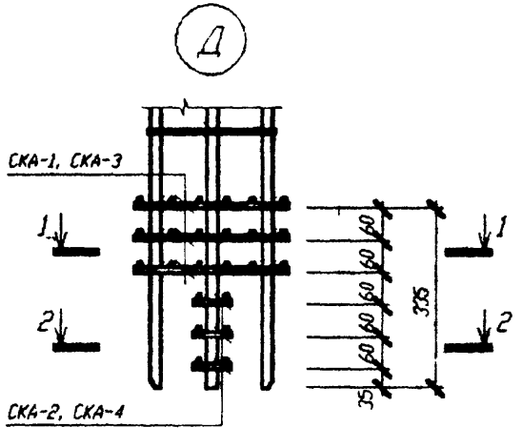

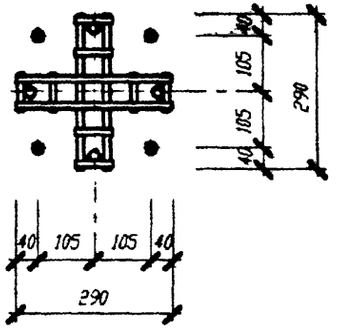

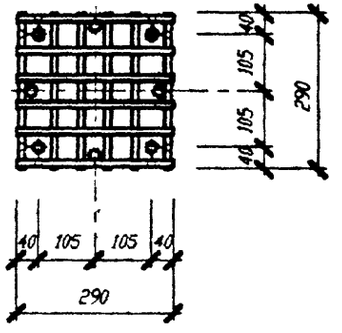

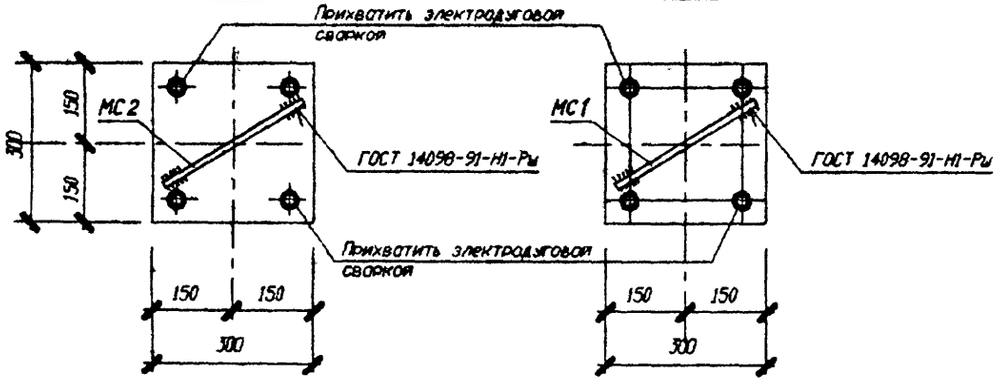

Взам.инв.№

Подп.и дата

Инв.№ подл.

Изм.	Кол.уч.	Лист	N док	Подп.	Дата

Б1.020.1-7.2-1-У

Лист 2

Марка элемента	Арматурные изделия											Всего	Закладные изделия					Всего	Общий расход
	Арматура класса												Прокат марки						
	A-I			A-III									C235						
	ГОСТ 5781-82			ГОСТ 5781-82									ГОСТ 19903-74						
	Ø6	Ø8	Итого	Ø10	Ø12	Ø16	Ø20	Ø22	Ø25	Ø28	Итого		-4х300	-14х300	-16х300	-18х300	Итого		
1КБ 3.28-11	3.08		3.08	5.20		23.16					28.36	31.44	2.83	7.70			10.53	10.53	41.97
1КБ 3.28-12	2.42		2.42	0.88	6.24		36.20				43.32	45.74	"		8.80		11.63	11.63	57.37
1КБ 3.28-13	2.42		2.42	0.88	6.24			43.80			50.92	53.34	"			9.90	12.73	12.73	66.07
1КБ 3.28-21	3.08		3.08	5.20		23.16					28.36	31.44	"	7.70			10.53	10.53	41.97
1КБ 3.28-22	2.42		2.42	0.88	6.24		36.20				43.32	45.74	"		8.80		11.63	11.63	57.37
1КБ 3.28-23	2.42		2.42	0.88	6.24			43.80			50.92	53.34	"			9.90	12.73	12.73	66.07
1КБ 3.28-31	3.08		3.08	5.20		23.16					28.36	31.44	"	7.70			10.53	10.53	41.97
1КБ 3.28-32	2.42		2.42	0.88	6.24		36.20				43.32	45.74	"		8.80		11.63	11.63	57.37
1КБ 3.28-33	2.42		2.42	0.88	6.24			43.80			50.92	53.34	"			9.90	12.73	12.73	66.07
1КБ 3.33-11	3.52		3.52	5.20		26.32					31.52	35.04	2.83	7.70			10.53	10.53	45.57
1КБ 3.33-12	2.86		2.86	0.88	6.24		41.12				48.24	51.10	"		8.80		11.63	11.63	62.73
1КБ 3.33-13	2.86		2.86	0.88	6.24			49.76			56.88	59.74	"			9.90	12.73	12.73	72.47
1КБ 3.33-21	3.52		3.52	5.20		26.32					31.52	35.04	"	7.70			10.53	10.53	45.57
1КБ 3.33-22	2.86		2.86	0.88	6.24		41.12				48.24	51.10	"		8.80		11.63	11.63	62.73
1КБ 3.33-23	2.86		2.86	0.88	6.24			49.76			56.88	59.74	"			9.90	12.73	12.73	72.47
1КБ 3.33-31	3.52		3.52	5.20		26.32					31.52	35.04	"	7.70			10.53	10.53	45.57
1КБ 3.33-32	2.86		2.86	0.88	6.24		41.12				48.24	51.10	"		8.80		11.63	11.63	62.73
1КБ 3.33-33	2.86		2.86	0.88	6.24			49.76			56.88	59.74	"			9.90	12.73	12.73	72.47

Изм.	Кол.уч	Лист	N док	Подпись	Дата
Нач. АКМ2		Новак			09.98
Нач. гр.		Ешман			09.98
Инж. II к.		Суходола			09.98
Н. контр.		Маркович			09.98

Б1.020.1-7.2-1-РС

Ведомость расхода стали

Стадия	Лист	Листов
С	1	12

АП "Институт "БЕЛПРОЕКТ"

Инв. N подл. | Подп. и дата | Взам. инв. N

Марка элемента	Арматурные изделия											Закладные изделия						Общий расход
	Арматура класса										Всего	Прокат марки					Всего	
	A-I			A-III								C235						
	ГОСТ 5781-82			ГОСТ 5781-82								ГОСТ 19903-74						
	Ø6	Ø12	Итого	Ø10	Ø12	Ø16	Ø20	Ø22	Ø25	Ø28	Итого	-4х300	-14х300	-16х300	-18х300	Итого		
2КБ2 3.28(20)-11	4.18	0.41	4.59	14.72		34.52					49.24	53.83	8.72	7.70			16.42	16.42	70.25
2КБ2 3.28(20)-12	3.30		3.30	1.76	18.72		53.96				74.44	77.74	8.72		8.80		17.52	17.52	95.26
2КБ2 3.28(20)-13	3.30		3.30	1.76	18.72			65.28			85.76	89.06	8.72			9.90	18.62	18.62	107.68
2КБ2 3.28(20)-21	4.18	0.41	4.59	14.72		34.52					49.24	53.83	8.72	7.70			16.42	16.42	70.25
2КБ2 3.28(20)-22	3.30		3.30	1.76	18.72		53.96				74.44	77.74	8.72		8.80		17.52	17.52	95.26
2КБ2 3.28(20)-23	3.30		3.30	1.76	18.72			65.28			85.76	89.06	8.72			9.90	18.62	18.62	107.68
2КБ2 3.28(20)-31	4.18	0.41	4.59	14.72		34.52					49.24	53.83	8.72	7.70			16.42	16.42	70.25
2КБ2 3.28(20)-32	3.30		3.30	1.76	18.72		53.96				74.44	77.74	8.72		8.80		17.52	17.52	95.26
2КБ2 3.28(20)-33	3.30		3.30	1.76	18.72			65.28			85.76	89.06	8.72			9.90	18.62	18.62	107.68
2КБ2 3.33(20)-11	4.62	0.41	5.03	14.72		37.68					52.40	57.43	8.72	7.70			16.42	16.42	73.85
2КБ2 3.33(20)-12	3.74		3.74	1.76	18.72		58.88				79.36	83.10	8.72		8.80		17.52	17.52	100.62
2КБ2 3.33(20)-13	3.74		3.74	1.76	18.72			71.24			91.72	95.46	8.72			9.90	18.62	18.62	114.08
2КБ2 3.33(20)-21	4.62	0.41	5.03	14.72		37.68					52.40	57.43	8.72	7.70			16.42	16.42	73.85
2КБ2 3.33(20)-22	3.74		3.74	1.76	18.72		58.88				79.36	83.10	8.72		8.80		17.52	17.52	100.62
2КБ2 3.33(20)-23	3.74		3.74	1.76	18.72			71.24			91.72	95.46	8.72			9.90	18.62	18.62	114.08
2КБ2 3.33(20)-31	4.62	0.41	5.03	14.72		37.68					52.40	57.43	8.72	7.70			16.42	16.42	73.85
2КБ2 3.33(20)-32	3.74		3.74	1.76	18.72		58.88				79.36	83.10	8.72		8.80		17.52	17.52	100.62
2КБ2 3.33(20)-33	3.74		3.74	1.76	18.72			71.24			91.72	95.46	8.72			9.90	18.62	18.62	114.08

Инв. № подл. | Подп. и дата | Взам. инв. №

Изм. | Кол. | Лист | № док. | Подпись | Дата

Марка элемента	Арматурные изделия											Всего	Закладные изделия					Всего	Общий расход
	Арматура класса												Прокат марки						
	A-I			A-III									C235						
	ГОСТ 5781-82			ГОСТ 5781-82									ГОСТ 19903-74						
	Ø6	Ø12	Итого	Ø10	Ø12	Ø16	Ø20	Ø22	Ø25	Ø28	Итого		-4к300	-14к300	-16к300	-18к300	Итого		
2КБ1 3.28(20)-11	4.18	0.42	4.60	14.72		34.52					49.24	53.84	8.54	7.70			16.24	16.24	70.08
2КБ1 3.28(20)-12	3.30		3.30	1.76	18.72		53.96				74.44	77.74	8.54		8.80		17.34	17.34	95.08
2КБ1 3.28(20)-13	3.30		3.30	1.76	18.72			65.28			85.76	89.06	8.54			9.90	18.44	18.44	107.5
2КБ1 3.28(20)-21	4.18	0.42	4.60	14.72		34.52					49.24	53.84	8.54	7.70			16.24	16.24	70.08
2КБ1 3.28(20)-22	3.30		3.30	1.76	18.72		53.96				74.44	77.74	8.54		8.80		17.34	17.34	95.08
2КБ1 3.28(20)-23	3.30		3.30	1.76	18.72			65.28			85.76	89.06	8.54			9.90	18.44	18.44	107.5
2КБ1 3.28(20)-31	4.18	0.42	4.60	14.72		34.52					49.24	53.84	8.54	7.70			16.24	16.24	70.08
2КБ1 3.28(20)-32	3.30		3.30	1.76	18.72		53.96				74.44	77.74	8.54		8.80		17.34	17.34	95.08
2КБ1 3.28(20)-33	3.30		3.30	1.76	18.72			65.28			85.76	89.06	8.54			9.90	18.44	18.44	107.5
2КБ1 3.33(20)-11	4.62	0.42	5.04	14.72		37.68					52.40	57.44	8.54	7.70			16.24	16.24	73.68
2КБ1 3.33(20)-12	3.74		3.74	1.76	18.72		58.88				79.36	83.10	8.54		8.80		17.34	17.34	100.44
2КБ1 3.33(20)-13	3.74		3.74	1.76	18.72			71.24			91.72	95.46	8.54			9.90	18.44	18.44	113.9
2КБ1 3.33(20)-21	4.62	0.42	5.04	14.72		37.68					52.40	57.44	8.54	7.70			16.24	16.24	73.68
2КБ1 3.33(20)-22	3.74		3.74	1.76	18.72		58.88				79.36	83.10	8.54		8.80		17.34	17.34	100.44
2КБ1 3.33(20)-23	3.74		3.74	1.76	18.72			71.24			91.72	95.46	8.54			9.90	18.44	18.44	113.9
2КБ1 3.33(20)-31	4.62	0.42	5.04	14.72		37.68					52.40	57.44	8.54	7.70			16.24	16.24	73.68
2КБ1 3.33(20)-32	3.74		3.74	1.76	18.72		58.88				79.36	83.10	8.54		8.80		17.34	17.34	100.44
2КБ1 3.33(20)-33	3.74		3.74	1.76	18.72			71.24			91.72	95.46	8.54			9.90	18.44	18.44	113.9

Инв. № подл. | Подп. и дата | Взам. инв. №

Изм. | Кол.уч. | Лист | N док. | Подпись | Дата

Б1.020.1-7.2-1-РС

Лист 3

Марка элемента	Арматурные изделия											Всего	Закладные изделия					Всего	Общий расход
	Арматура класса												Прокат марки						
	A-I			A-III									C235						
	ГОСТ 5781-82			ГОСТ 5781-82									ГОСТ 19903-74						
	Ø6	Ø8	Итого	Ø10	Ø12	Ø16	Ø20	Ø22	Ø25	Ø28	Итого		-4х300	-14х300	-16х300	-18х300	Итого		
1КВ 3.28-11	1.10		1.10	14.86		12.96	6.40				34.22	35.32	2.83	7.70			10.53	10.53	45.85
1КВ 3.28-12	0.88		0.88	0.88	20.16		26.64				47.68	48.56	2.83		8.80		11.63	11.63	60.19
1КВ 3.28-13	0.88		0.88	0.88	20.16		6.40	24.52			51.96	52.84	2.83			9.90	12.73	12.73	65.57
1КВ 3.28-21	1.10		1.10	14.86		12.96	6.40				34.22	35.32	2.83	7.70			10.53	10.53	45.85
1КВ 3.28-22	0.88		0.88	0.88	20.16		26.64				47.68	48.56	2.83		8.80		11.63	11.63	60.19
1КВ 3.28-23	0.88		0.88	0.88	20.16		6.40	24.52			51.96	52.84	2.83			9.90	12.73	12.73	65.57
1КВ 3.28-31	1.10		1.10	14.86		12.96	6.40				34.22	35.32	2.83	7.70			10.53	10.53	45.85
1КВ 3.28-32	0.88		0.88	0.88	20.16		26.64				47.68	48.56	2.83		8.80		11.63	11.63	60.19
1КВ 3.28-33	0.88		0.88	0.88	20.16		6.40	24.52			51.96	52.84	2.83			9.90	12.73	12.73	65.57
1КВ 3.33-11	1.54		1.54	14.86		16.08	6.40				37.34	38.88	2.83	7.70			10.53	10.53	49.41
1КВ 3.33-12	1.32		1.32	0.88	20.16		31.56				52.60	53.92	2.83		8.80		11.63	11.63	65.55
1КВ 3.33-13	1.32		1.32	0.88	20.16		6.40	30.44			57.88	59.20	2.83			9.90	12.73	12.73	71.93
1КВ 3.33-21	1.54		1.54	14.86		16.08	6.40				37.34	38.88	2.83	7.70			10.53	10.53	49.41
1КВ 3.33-22	1.32		1.32	0.88	20.16		31.56				52.60	53.92	2.83		8.80		11.63	11.63	65.55
1КВ 3.33-23	1.32		1.32	0.88	20.16		6.40	30.44			57.88	59.20	2.83			9.90	12.73	12.73	71.93
1КВ 3.33-31	1.54		1.54	14.86		16.08	6.40				37.34	38.88	2.83	7.70			10.53	10.53	49.41
1КВ 3.33-32	1.32		1.32	0.88	20.16		31.56				52.60	53.92	2.83		8.80		11.63	11.63	65.55
1КВ 3.33-33	1.32		1.32	0.88	20.16		6.40	30.44			57.88	59.20	2.83			9.90	12.73	12.73	71.93

Инв. № подл. | Подп. и дата | Взам. инв. №

Изм. | Кол.уч. | Лист | № док. | Подпись | Дата

Б1.020.1-7.2-1-РС

Лист 4

Марка элемента	Арматурные изделия													Закладные изделия						Общий расход
	Арматура класса												Всего	Прокат марки					Всего	
	А-I				А-III									С235						
	ГОСТ 5781-82				ГОСТ 5781-82									ГОСТ 19903-74						
	Ø12	Ø6	Ø8	Итого	Ø10	Ø12	Ø16	Ø20	Ø22	Ø25	Ø28	Итого		-4x300	-14x300	-16x300	-18x300	Итого		
1КС2 3.28-11	0.41	1.10		1.51	28.84		17.68	12.80				59.32	60.83	5.89				5.89	5.89	66.72
1КС2 3.28-12		0.88		0.88	0.88	40.32		40.40				81.60	82.48	"				"	"	88.37
1КС2 3.28-13		0.88		0.88	0.88	40.32		12.80	33.44			87.44	88.32	"				"	"	94.21
1КС2 3.28-14			1.60	1.60	0.88	40.32		12.80		43.12		97.12	98.72	"				"	"	104.61
1КС2 3.28-15			1.60	1.60	0.88	40.32		12.80			54.08	108.08	109.68	"				"	"	115.57
1КС2 3.28-21	0.41	1.10		1.51	28.84		17.68	12.80				59.32	60.83	"				"	"	66.72
1КС2 3.28-22		0.88		0.88	0.88	40.32		40.40				81.60	82.48	"				"	"	88.37
1КС2 3.28-23		0.88		0.88	0.88	40.32		12.80	33.44			87.44	88.32	"				"	"	94.21
1КС2 3.28-24			1.60	1.60	0.88	40.32		12.80		43.12		97.12	98.72	"				"	"	104.61
1КС2 3.28-25			1.60	1.60	0.88	40.32		12.80			54.08	108.08	109.68	"				"	"	115.57
1КС2 3.33-11	0.41	1.54		1.32	28.84		20.84	12.80				62.84	64.43	5.89				5.89	5.89	70.32
1КС2 3.33-12		1.32		1.32	0.88	40.32		45.36				86.56	87.88	"				"	"	93.77
1КС2 3.33-13		1.32		1.32	0.88	40.32		12.80	39.40			93.40	94.72	"				"	"	100.61
1КС2 3.33-14			2.40	2.40	0.88	40.32		12.80		50.84		104.84	107.24	"				"	"	113.13
1КС2 3.33-15			2.40	2.40	0.88	40.32		12.80			63.76	117.76	120.16	"				"	"	126.05
1КС2 3.33-21	0.41	1.54		1.32	28.84		20.84	12.80				62.84	64.43	"				"	"	70.32
1КС2 3.33-22		1.32		1.32	0.88	40.32		45.36				86.56	87.88	"				"	"	93.77
1КС2 3.33-23		1.32		1.32	0.88	40.32		12.80	39.40			93.40	94.72	"				"	"	100.61
1КС2 3.33-24			2.40	2.40	0.88	40.32		12.80		50.84		104.84	107.24	"				"	"	113.13
1КС2 3.33-25			2.40	2.40	0.88	40.32		12.80			63.76	117.76	120.16	"				"	"	126.05

Инв. № подл. 140408 | Подп. и дата 04.11.98 | Взам. инв. №

Изм.	Колич	Лист	N док	Подпись	Дата

Б1.020.1-7.2-1-РС

Лист 5

Марка элемента	Арматурные изделия												Всего	Закладные изделия						Общий расход
	Арматура класса													Прокат марки						
	А-I ГОСТ 5781-82				А-III ГОСТ 5781-82									С235 ГОСТ 19903-74						
	Ø12	Ø6	Ø8	Итого	Ø10	Ø12	Ø16	Ø20	Ø22	Ø25	Ø28	Итого		-4×300	-14×300	-16×300	-18×300	Итого		
1КС1 3.28-11	0.42	1.10		1.52	28.84		17.68	12.80				59.32	60.84	5.71				5.71	5.71	66.55
1КС1 3.28-12		0.88		0.88	0.88	40.32		40.40				81.60	82.48	"				"	"	88.19
1КС1 3.28-13		0.88		0.88	0.88	40.32		12.80	33.44			87.44	88.32	"				"	"	94.03
1КС1 3.28-14			1.60	1.60	0.88	40.32		12.80		43.12		97.12	98.72	"				"	"	104.43
1КС1 3.28-15			1.60	1.60	0.88	40.32		12.80			54.08	108.08	109.68	"				"	"	115.39
1КС1 3.28-21	0.42	1.10		1.52	28.84		17.68	12.80				59.32	60.84	"				"	"	66.55
1КС1 3.28-22		0.88		0.88	0.88	40.32		40.40				81.60	82.48	"				"	"	88.19
1КС1 3.28-23		0.88		0.88	0.88	40.32		12.80	33.44			87.44	88.32	"				"	"	94.03
1КС1 3.28-24			1.60	1.60	0.88	40.32		12.80		43.12		97.12	98.72	"				"	"	104.43
1КС1 3.28-25			1.60	1.60	0.88	40.32		12.80			54.08	108.08	109.68	"				"	"	115.39
1КС1 3.33-11	0.42	1.54		1.96	28.84		20.84	12.80				62.84	64.44	5.71				5.71	5.71	70.15
1КС1 3.33-12		1.32		1.32	0.88	40.32		45.36				86.56	87.88	"				"	"	93.59
1КС1 3.33-13		1.32		1.32	0.88	40.32		12.80	39.40			93.40	94.72	"				"	"	100.43
1КС1 3.33-14			2.40	2.40	0.88	40.32		12.80		50.84		104.84	107.24	"				"	"	112.95
1КС1 3.33-15			2.40	2.40	0.88	40.32		12.80			63.76	117.76	120.16	"				"	"	125.87
1КС1 3.33-21	0.42	1.54		1.96	28.84		20.84	12.80				62.84	64.44	"				"	"	70.15
1КС1 3.33-22		1.32		1.32	0.88	40.32		45.36				86.56	87.88	"				"	"	93.59
1КС1 3.33-23		1.32		1.32	0.88	40.32		12.80	39.40			93.40	94.72	"				"	"	100.43
1КС1 3.33-24			2.40	2.40	0.88	40.32		12.80		50.84		104.84	107.24	"				"	"	112.95
1КС1 3.33-25			2.40	2.40	0.88	40.32		12.80			63.76	117.76	120.16	"				"	"	125.87

Инв. № подл. | Подп. и дата | Взам. инв. №

Изм.	Кол.уч	Лист	№ док.	Подпись	Дата

Б1.020.1-7.2-1-РС

Лист 6

Марка элемента	Арматурные изделия													Закладные изделия						Общий расход
	Арматура класса												Всего	Прокат марки					Всего	
	А-I				А-III									С235						
	ГОСТ 5781-82				ГОСТ 5781-82									ГОСТ 19903-74						
	Ø12	Ø6	Ø8	Итого	Ø10	Ø12	Ø16	Ø20	Ø22	Ø25	Ø28	Итого		-4x300	-14x300	-16x300	-18x300	Итого		
2КС2 3.28-11	0.82	3.08		3.9	38.36		35.36	12.80				86.52	90.42	11.78				11.78	11.78	102.2
2КС2 3.28-12		2.42		2.42	1.76	52.80		68.04				122.60	125.02	"				"	"	136.8
2КС2 3.28-13		2.42		2.42	1.76	52.80		12.80	66.84			134.20	136.62	"				"	"	148.4
2КС2 3.28-14			4.40	4.40	1.76	52.80		12.80		86.24		153.60	158.00	"				"	"	169.78
2КС2 3.28-15			4.40	4.40	1.76	52.80		12.80			108.20	175.56	179.96	"				"	"	191.74
2КС2 3.28-21	0.82	3.08		3.9	38.36		35.36	12.80				86.52	90.42	"				"	"	102.2
2КС2 3.28-22		2.42		2.42	1.76	52.80		68.04				122.60	125.02	"				"	"	136.8
2КС2 3.28-23		2.42		2.42	1.76	52.80		12.80	66.84			134.20	136.62	"				"	"	148.4
2КС2 3.28-24			4.40	4.40	1.76	52.80		12.80		86.24		153.60	158.00	"				"	"	169.78
2КС2 3.28-25			4.40	4.40	1.76	52.80		12.80			108.20	175.56	179.96	"				"	"	191.74
2КС2 3.33-11	0.82	3.96		4.78	38.36		41.64	12.80				92.80	97.58	11.78				11.78	11.78	109.36
2КС2 3.33-12		3.30		3.30	1.76	52.80		77.92				132.48	135.78	"				"	"	147.56
2КС2 3.33-13		3.30		3.30	1.76	52.80		12.80	78.76			146.12	149.42	"				"	"	161.2
2КС2 3.33-14			6.00	6.00	1.76	52.80		12.80		101.64		169.00	175.00	"				"	"	186.78
2КС2 3.33-15			6.00	6.00	1.76	52.80		12.80			127.52	194.88	200.88	"				"	"	212.66
2КС2 3.33-21	0.82	3.96		4.78	38.36		41.64	12.80				92.80	97.58	"				"	"	109.36
2КС2 3.33-22		3.30		3.30	1.76	52.80		77.92				132.48	135.78	"				"	"	147.56
2КС2 3.33-23		3.30		3.30	1.76	52.80		12.80	78.76			146.12	149.42	"				"	"	161.2
2КС2 3.33-24			6.00	6.00	1.76	52.80		12.80		101.64		169.00	175.00	"				"	"	186.78
2КС2 3.33-25			6.00	6.00	1.76	52.80		12.80			127.52	194.88	200.88	"				"	"	212.66

Инв. № подл. | Подп. и дата | Взам. инв. №

Изм.	Колич.	Лист	N док.	Подпись	Дата

Б1.020.1-7.2-1-РС

Лист 7

Марка элемента	Арматурные изделия												Всего	Закладные изделия					Всего	Общий расход
	Арматура класса													Прокат марки						
	A-I				A-III									C235						
	ГОСТ 5781-82				ГОСТ 5781-82									ГОСТ 19903-74						
	Ø12	Ø6	Ø8	Итого	Ø10	Ø12	Ø16	Ø20	Ø22	Ø25	Ø28	Итого		-4x300	-14x300	-16x300	-18x300	Итого		
2КС1 3.28-11	0.84	3.08		3.92	38.36		35.36	12.80				86.52	90.44	11.42				11.42	11.42	101.86
2КС1 3.28-12		2.42		2.42	1.76	52.80		68.04				122.60	125.02	"				"	"	136.44
2КС1 3.28-13		2.42		2.42	1.76	52.80		12.80	66.84			134.20	136.62	"				"	"	148.04
2КС1 3.28-14			4.40	4.40	1.76	52.80		12.80		86.24		153.60	158.00	"				"	"	169.42
2КС1 3.28-15			4.40	4.40	1.76	52.80		12.80			108.20	175.56	179.96	"				"	"	191.38
2КС1 3.28-21	0.84	3.08		3.92	38.36		35.36	12.80				86.52	90.44	"				"	"	101.86
2КС1 3.28-22		2.42		2.42	1.76	52.80		68.04				122.60	125.02	"				"	"	136.44
2КС1 3.28-23		2.42		2.42	1.76	52.80		12.80	66.84			134.20	136.62	"				"	"	148.04
2КС1 3.28-24			4.40	4.40	1.76	52.80		12.80		86.24		153.60	158.00	"				"	"	169.42
2КС1 3.28-25			4.40	4.40	1.76	52.80		12.80			108.20	175.56	179.96	"				"	"	191.38
2КС1 3.33-11	0.84	3.96		4.8	38.36		41.64	12.80				92.80	97.6	11.42				11.42	11.42	109.02
2КС1 3.33-12		3.30		3.30	1.76	52.80		77.92				132.48	135.78	"				"	"	147.2
2КС1 3.33-13		3.30		3.30	1.76	52.80		12.80	78.76			146.12	149.42	"				"	"	160.84
2КС1 3.33-14			6.00	6.00	1.76	52.80		12.80		101.64		169.00	175.00	"				"	"	186.42
2КС1 3.33-15			6.00	6.00	1.76	52.80		12.80			127.52	194.88	200.88	"				"	"	212.3
2КС1 3.33-21	0.84	3.96		4.8	38.36		41.64	12.80				92.80	97.6	"				"	"	109.02
2КС1 3.33-22		3.30		3.30	1.76	52.80		77.92				132.48	135.78	"				"	"	147.2
2КС1 3.33-23		3.30		3.30	1.76	52.80		12.80	78.76			146.12	149.42	"				"	"	160.84
2КС1 3.33-24			6.00	6.00	1.76	52.80		12.80		101.64		169.00	175.00	"				"	"	186.42
2КС1 3.33-25			6.00	6.00	1.76	52.80		12.80			127.52	194.88	200.88	"				"	"	212.3

Инв. № подл. | Подп. и дата | Взам. инв. №

Изм. | Кол.уч. | Лист | № док. | Подпись | Дата

Б1.020.1-7.2-1-РС

Лист 8

Марка элемента	Арматурные изделия												Всего	Закладные изделия					Всего	Общий расход
	Арматура класса													Прокат марки						
	А-I ГОСТ 5781-82				А-III ГОСТ 5781-82									С235 ГОСТ 19903-74						
	Ø12	Ø6	Ø8	Итого	Ø10	Ø12	Ø16	Ø20	Ø22	Ø25	Ø28	Итого		-4х300	-14х300	-16х300	-18х300	Итого		
1КН2 3.28-11	0.41	3.08		3.49	19.18		27.88	6.40				53.46	56.95	5.89				5.89	5.89	62.84
1КН2 3.28-12		2.42		2.42	0.88	26.40		50.00				77.28	79.70	"				"	"	85.59
1КН2 3.28-13		2.42		2.42	0.88	26.40		6.40	52.76			86.44	88.86	"				"	"	94.75
1КН2 3.28-14			4.40	4.40	0.88	26.40		6.40		68.08		101.76	106.16	"				"	"	112.05
1КН2 3.28-15			4.40	4.40	0.88	26.40		6.40			85.40	119.08	123.48	"				"	"	129.37
1КН2 3.28-21	0.41	3.08		3.49	19.18		27.88	6.40				53.46	56.95	5.89				5.89	5.89	62.84
1КН2 3.28-22		2.42		2.42	0.88	26.40		50.00				77.28	79.70	"				"	"	85.59
1КН2 3.28-23		2.42		2.42	0.88	26.40		6.40	52.76			86.44	88.86	"				"	"	94.75
1КН2 3.28-24			4.40	4.40	0.88	26.40		6.40		68.08		101.76	106.16	"				"	"	112.05
1КН2 3.28-25			4.40	4.40	0.88	26.40		6.40			85.40	119.08	123.48	"				"	"	129.37
1КН2 3.33-11	0.41	3.52		3.93	19.18		31,04	6.40				56.62	60,55	5.89				5.89	5.89	66.44
1КН2 3.33-12		2.86		2.86	0.88	26.40		54.92				82.20	85.06	"				"	"	90.95
1КН2 3.33-13		2.86		2.86	0.88	26.40		6.40	58.72			92.40	95.26	"				"	"	101.15
1КН2 3.33-14			5.20	5.20	0.88	26.40		6.40		75.76		109.44	114.64	"				"	"	120.53
1КН2 3.33-15			5.20	5.20	0.88	26.40		6.40			95.04	128.72	133.92	"				"	"	139.81
1КН2 3.33-21	0.41	3.52		3.93	19.18		31,04	6.40				56.62	60.55	5.89				5.89	5.89	66.44
1КН2 3.33-22		2.86		2.86	0.88	26.40		54.92				82.20	85.06	"				"	"	90.95
1КН2 3.33-23		2.86		2.86	0.88	26.40		6.40	58.72			92.40	95.26	"				"	"	101.15
1КН2 3.33-24			5.20	5.20	0.88	26.40		6.40		75.76		109.44	114.64	"				"	"	120.53
1КН2 3.33-25			5.20	5.20	0.88	26.40		6.40			95.04	128.72	133.92	"				"	"	139.81

Инв. № подл. | Подп. и дата | Взам. инв. №

Изм.	Кол.уч.	Лист	№ док.	Подпись	Дата	Б1.020.1-7.2-1-РС	Лист 9

Марка элемента	Арматурные изделия													Закладные изделия						Общий расход
	Арматура класса												Всего	Прокат марки					Всего	
	A-I				A-III									C235						
	ГОСТ 5781-82				ГОСТ 5781-82									ГОСТ 19903-74						
	Ø12	Ø6	Ø8	Итого	Ø10	Ø12	Ø16	Ø20	Ø22	Ø25	Ø28	Итого		-4x300	-14x300	-16x300	-18x300	Итого		
1КН1 3.28-11	0.42	3.08		3.5	19.18		27.88	6.40				53.46	56.96	5.71				5.71	5.71	62.67
1КН1 3.28-12		2.42		2.42	0.88	26.40		50.00				77.28	79.70	"				"	"	85.41
1КН1 3.28-13		2.42		2.42	0.88	26.40		6.40	52.76			86.44	88.86	"				"	"	94.57
1КН1 3.28-14			4.40	4.40	0.88	26.40		6.40		68.08		101.76	106.16	"				"	"	111.87
1КН1 3.28-15			4.40	4.40	0.88	26.40		6.40			85.40	119.08	123.48	"				"	"	129.19
1КН1 3.28-21	0.42	3.08		3.5	19.18		27.88	6.40				53.46	56.96	"				"	"	62.67
1КН1 3.28-22		2.42		2.42	0.88	26.40		50.00				77.28	79.70	"				"	"	85.41
1КН1 3.28-23		2.42		2.42	0.88	26.40		6.40	52.76			86.44	88.86	"				"	"	94.57
1КН1 3.28-24			4.40	4.40	0.88	26.40		6.40		68.08		101.76	106.16	"				"	"	111.87
1КН1 3.28-25			4.40	4.40	0.88	26.40		6.40			85.40	119.08	123.48	"				"	"	129.19
1КН1 3.33-11	0.42	3.52		3.94	19.18		31,04	6.40				56.62	60.56	5.71				5.71	5.71	66.27
1КН1 3.33-12		2.86		2.86	0.88	26.40		54.92				82.20	85.06	"				"	"	90.77
1КН1 3.33-13		2.86		2.86	0.88	26.40		6.40	58.72			92.40	95.26	"				"	"	100.97
1КН1 3.33-14			5.20	5.20	0.88	26.40		6.40		75.76		109.44	114.64	"				"	"	120.35
1КН1 3.33-15			5.20	5.20	0.88	26.40		6.40			95.04	128.72	133.92	"				"	"	139.63
1КН1 3.33-21	0.42	3.52		3.94	19.18		31,04	6.40				56.62	60.56	"				"	"	66.27
1КН1 3.33-22		2.86		2.86	0.88	26.40		54.92				82.20	85.06	"				"	"	90.77
1КН1 3.33-23		2.86		2.86	0.88	26.40		6.40	58.72			92.40	95.26	"				"	"	100.97
1КН1 3.33-24			5.20	5.20	0.88	26.40		6.40		75.76		109.44	114.64	"				"	"	120.35
1КН1 3.33-25			5.20	5.20	0.88	26.40		6.40			95.04	128.72	133.92	"				"	"	139.63

Инв. № подл. | Подп. и дата | Взам. инв. №

Изм.	Кол.	Лист	N док.	Подпись	Дата

Б1.020.1-7.2-1-РС

Лист 10

Марка элемента	Арматурные изделия												Всего	Закладные изделия						Общий расход
	Арматура класса:													Прокат марки						
	A-I				A-III									С235						
	ГОСТ 5781-82				ГОСТ 5781-82									ГОСТ 19903-74						
	Ø12	Ø6	Ø8	Итого	Ø10	Ø12	Ø16	Ø20	Ø22	Ø25	Ø28	Итого		-4х300	-14х300	-16х300	-18х300	Итого		
2КН2 3.28(20)-11	0.82	4.18		5.0	28.70		39.28	6.40				74.38	79.38	11.78				11.78	11.78	91.16
2КН2 3.28(20)-12		3.30		3.30	1.76	38.88		67.76				108.40	111.70	"				"	"	123.48
2КН2 3.28(20)-13		3.30		3.30	1.76	38.88		6.40	74.24			121.28	124.58	"				"	"	136.36
2КН2 3.28(20)-14			6.00	6.00	1.76	38.88		6.40		95.80		142.84	148.84	"				"	"	160.62
2КН2 3.28(20)-15			6.00	6.00	1.76	38.88		6.40			108.20	155.24	161.24	"				"	"	173.02
2КН2 3.28(20)-21	0.82	4.18		5.0	28.70		39.28	6.40				74.38	79.38	"				"	"	91.16
2КН2 3.28(20)-22		3.30		3.30	1.76	38.88		67.76				108.40	111.70	"				"	"	123.48
2КН2 3.28(20)-23		3.30		3.30	1.76	38.88		6.40	74.24			121.28	124.58	"				"	"	136.36
2КН2 3.28(20)-24			6.00	6.00	1.76	38.88		6.40		95.80		142.84	148.84	"				"	"	160.62
2КН2 3.28(20)-25			6.00	6.00	1.76	38.88		6.40			108.20	155.24	161.24	"				"	"	173.02
2КН2 3.33(20)-11	0.82	4.62		5.44	28.70		42.40	6.40				77.50	82.94	11.78				11.78	11.78	94.72
2КН2 3.33(20)-12		3.74		3.74	1.76	38.88		72.68				113.32	117.06	"				"	"	128.84
2КН2 3.33(20)-13		3.74		3.74	1.76	38.88		6.40	80.20			127.24	130.98	"				"	"	142.76
2КН2 3.33(20)-14			6.80	6.80	1.76	38.88		6.40		103.48		150.52	157.32	"				"	"	169.1
2КН2 3.33(20)-15			6.80	6.80	1.76	38.88		6.40			129.84	176.88	183.68	"				"	"	195.46
2КН2 3.33(20)-21	0.82	4.62		5.44	28.70		42.40	6.40				77.50	82.94	"				"	"	94.72
2КН2 3.33(20)-22		3.74		3.74	1.76	38.88		72.68				113.32	117.06	"				"	"	128.84
2КН2 3.33(20)-23		3.74		3.74	1.76	38.88		6.40	80.20			127.24	130.98	"				"	"	142.76
2КН2 3.33(20)-24			6.80	6.80	1.76	38.88		6.40		103.48		150.52	157.32	"				"	"	169.1
2КН2 3.33(20)-25			6.80	6.80	1.76	38.88		6.40			129.84	176.88	183.68	"				"	"	195.46

Инв. N подл. | Подп. и дата | Взам. инв. N

Изм.	Колич	Лист	N док	Подпись	Дата	Б1.020.1-7.2-1-РС	Лист 11

Марка элемента	Арматурные изделия												Закладные изделия						Общий расход
	Арматура класса											Всего	Прокат марки					Всего	
	A-I ГОСТ 5781-82				A-III ГОСТ 5781-82								С235- ГОСТ 19903-74						
	Ø12	Ø6	Ø8	Итого	Ø10	Ø12	Ø16	Ø20	Ø22	Ø25	Ø28	Итого	-4х300	-14х300	-16х300	-18х300	Итого		
2КН1 3.28(20)-11	0.84	4.18		5.02	28.7		39.28	6.40				74.38	79.4	11.42				11.42	11.42	90.82
2КН1 3.28(20)-12		3.3		3.3	1.76	38.88		67.76				108.4	111.7	"				"	"	123.12
2КН1 3.28(20)-13		3.3		3.3	1.76	38.88		6.40	74.24			121.28	124.58	"				"	"	136.0
2КН1 3.28(20)-14			6.0	6.0	1.76	38.88		6.40		95.8		142.84	148.84	"				"	"	160.26
2КН1 3.28(20)-15			6.0	6.0	1.76	38.88		6.40			108.2	155.24	161.24	"				"	"	172.66
2КН1 3.28(20)-21	0.84	4.18		5.02	28.7		39.28	6.40				74.38	79.4	"				"	"	90.82
2КН1 3.28(20)-22		3.3		3.3	1.76	38.88		67.76				108.4	111.7	"				"	"	123.12
2КН1 3.28(20)-23		3.3		3.3	1.76	38.88		6.40	74.24			121.28	124.58	"				"	"	136.0
2КН1 3.28(20)-24			6.0	6.0	1.76	38.88		6.40		95.8		142.84	148.84	"				"	"	160.26
2КН1 3.28(20)-25			6.0	6.0	1.76	38.88		6.40			108.2	155.24	161.24	"				"	"	172.66
2КН1 3.33(20)-11	0.84	4.62		5.46	28.7		42.4	6.40				77.5	82.96	"				"	"	94.38
2КН1 3.33(20)-12		3.74		3.74	1.76	38.88		72.68				113.32	117.06	"				"	"	128.48
2КН1 3.33(20)-13		3.74		3.74	1.76	38.88		6.40	80.2			127.24	130.98	"				"	"	142.4
2КН1 3.33(20)-14			6.8	6.8	1.76	38.88		6.40		103.48		150.52	157.32	"				"	"	168.74
2КН1 3.33(20)-15			6.8	6.8	1.76	38.88		6.40			129.84	176.88	183.68	"				"	"	195.1
2КН1 3.33(20)-21	0.84	4.62		5.46	28.7		42.4	6.40				77.5	82.96	"				"	"	94.38
2КН1 3.33(20)-22		3.74		3.74	1.76	38.88		72.68				113.32	117.06	"				"	"	128.48
2КН1 3.33(20)-23		3.74		3.74	1.76	38.88		6.40	80.2			127.24	130.98	"				"	"	142.4
2КН1 3.33(20)-24			6.8	6.8	1.76	38.88		6.40		103.48		150.52	157.32	"				"	"	168.74
2КН1 3.33(20)-25			6.8	6.8	1.76	38.88		6.40			129.84	176.88	183.68	"				"	"	195.1

Инв. N подл. | Подп. и дата | Взам. инв. N

Изм.	Кол.уч.	Лист	N док.	Подпись	Дата

Б1.020.1-7.2-1-РС

Лист 12