ТИПОВОЙ ПРОЕКТ

409-28-61. 92

БЕТОНО-РАСТВОРНЫЙ УЗЕЛ С УЧАСТКОМ ПО ПРОИЗВОДСТВУ СБОРНЫХ ЖЕЛЕЗОБЕТОННЫХ ИЗДЕЛИЙ ДО 1000 $м^3$ В ГОД

АЛЬБОМ 2

АР АРХИТЕКТУРНЫЕ РЕШЕНИЯ

КЖ КОНСТРУКЦИИ ЖЕЛЕЗОБЕТОННЫЕ

КМ КОНСТРУКЦИИ МЕТАЛЛИЧЕСКИЕ

25388-02

Отпускная цена на момент реализации указана в счет-накладной

ТИПОВОЙ ПРОЕКТ
409-28-61.92
БЕТОНО-РАСТВОРНЫЙ УЗЕЛ С УЧАСТКОМ ПО ПРОИЗВОДСТВУ СБОРНЫХ ЖЕЛЕЗОБЕТОННЫХ ИЗДЕЛИЙ до 1000 м³ в год

АЛЬБОМ 2

ПЕРЕЧЕНЬ АЛЬБОМОВ

АЛЬБОМ	1	ПЗ	Пояснительная записка
		ТХ	Технология производства
		ЭМ	Силовое электрооборудование
		ЭО	Внутреннее электрическое освещение
		АОВ	Автоматизация систем отопления и вентиляции
АЛЬБОМ	2	АР	Архитектурные решения
		КЖ	Конструкции железобетонные
		КМ	Конструкции металлические
АЛЬБОМ	3	И	Строительные изделия
АЛЬБОМ	4	ОВ	Отопление и вентиляция /и кондиционирование воздуха/
		ВК	Внутренние водопровод и канализация
		ТК	Технологические коммуникации
АЛЬБОМ	5	СО	Спецификации оборудования
АЛЬБОМ	6	ВМ	Ведомости потребности в материалах
АЛЬБОМ	7	СМ	Сметы, части 1,2,3.

Примененные:
ТПР409-28-053-89

РАЗРАБОТАН:
ГПИстроммашем
Главный инженер института Н.Т. Исаев
Главный инженер проекта В.Н. Шуваев

Утвержден МО „Строммаш"
Приказ от 13.05.1992 г. №17
Введен в действие ГПИстроммашем
Приказ от 11.06.1992 г. №73

Пров.
Кон.

409-2-8-61.62
Альбом 2

Содержание альбома

№№ листов	Наименование и обозначение документов. Наименование листа.	Стр.
	Архитектурные решения АР	
1	Общие данные (начало)	3
2	Общие данные (продолжение)	4
3	Общие данные (окончание)	5
4	План на отм. 0.000. Фрагмент 1	6
5	Фрагменты 2.3. Вид А. Б. В. Узел 1.	7
6	План на отм. 7.200. Узлы 1.2	8
7	Разрезы 1-1.; 2-2. Узлы 2...5	9
8	Фасады 1-13; 13-1; А-Е; Е-А	10
9	Ведомости проемов ворот дверей и перемычек. Спецификации элементов заполнения проемов, перемычек.	11
10	Планы полов на отм. 0.000 в осях 1-13, А-Г, склада заполнителей.	12
11	План полов на отм. 0.000 в осях 8-11, Г-Е. План кровли.	13
12	Схема расположения стенового ограждения из асбестоцементных листов по осям 12.13.	14
	Конструкции железобетонные КЖ	
1	Общие данные (начало).	15
2	Общие данные (продолжение)	16
3	Общие данные (окончание)	17
4	Схема расположения фундаментов.	18
5	Фрагмент 1.	19
6	Фрагменты 2.3	20
7	Фрагменты 4.5	21
8	Фрагмент 6.	22
9	Фундамент Фм1	23
10	Фундамент Фм2	24
11	Фундаменты Фм3, Фм16.	25
12	Фундамент Фм4	26
13	Фундамент Фм5.	27
14	Фундамент Фм6.	28
15	Фундамент Фм7	29
16	Фундамент Фм8	30
17	Фундамент Фм9.	31
18	Фундамент Фм10.	32
19	Фундамент Фм11.	33
20	Фундамент Фм12.	34
21	Фундамент Фм13	35
22	Фундамент Фм14.	36
23	Фундамент Фм15.	37
24	Фундамент Фм17	38
25	Фундамент Фм18.	39
26	Схема расположения колонн, стоек фахверка, балок покрытия в осях А...Г, 1...13.	40
27	Разрезы 1-1...5-5. Спецификация к схеме расположения колонн, стоек фахверка, балок покрытия.	41
28	Схема расположения колонн, ригелей, балок в осях Г...Е, 8...11.	42
29	Схема расположения плит покрытия в осях А...Г, 1...13.	43
30	Схема расположения плит покрытия в осях Г...Е, 8...11	44
31	Схема расположения стеновых панелей по оси А.	45
32	Схема расположения стеновых панелей по оси Г.	46
33	Схемы расположения стеновых панелей по осям 1, 11.	47
34	Схемы расположения стеновых панелей по оси Е.	48
35	Схемы расположения плит перекрытия.	49
36	Сечения 4-4, 5-5.	50
37	Схема расположения фундаментов под оборудование	51
38	Фундаменты Фм1, Фм4.	52
39	Фундамент Фм2.	53
40	Фундамент Фм3.	54
41	Фундамент Фм6. Приямок ПР1.	55
42	Приямок ПР2. Фундамент Фм6.	56
43	Приямок ПР3.	57
44	Склад заполнителей. План на отм. 0.000. Разрезы 1-1, 2-2. Узлы 1,2	58
45	Склад заполнителей. Фрагмент 1. Разрез 1-1	59
	Конструкции металлические КМ.	
1	Общие данные	60
2	Техническая спецификация металла. (начало)	61
3	Техническая спецификация металла. (продолжение)	62
4	Техническая спецификация металла. (продолжение)	63
5	Техническая спецификация металла (продолжение)	64
6	Техническая спецификация металла. (продолжение)	65
7	Техническая спецификация металла. (окончание)	66
8	Ведомость металлоконструкций по видам профилей.	67
9	Схема расположения подрановых балок, посадочных и ремонтных площадок	68
10	Разрезы 1-1...4-4.	69
11	Схема расположения монорельса в осях 3...5, В-Г.	70
12	Схема расположения монорельса в осях 10-11, А-Г	71
13	Посадочные площадки ПП1, ПП2 и ремонтные площадки РП1, РП2.	72
14	Схема расположения балок перекрытия в осях 10-11, А-Г.	73
15	Узлы 1...7	74
16	Схемы расположения площадки П1, балки перекрытия на отм. 3.120 в осях 4-5, А	75
17	Схема расположения элементов лестницы Л1.	76
18	Спецификация к схемам расположения лестниц, площадок, ограждений.	77
19	Схема расположения лестницы пожарной Л2.	78
20	Схемы расположения окон.	79
21	Сечения 1-1...5-5. Спецификация к схемам расположения окон	80
22	Схемы расположения ригелей стенового ограждения по осям 12, 13.	81

Альбом 2

Ведомость рабочих чертежей основного комплекта марки АР

таблица 1

Лист	Наименование	Примечание.
1	Общие данные (начало)	
2	Общие данные (продолжение)	
3	Общие данные (окончание)	
4	План на отм. 0.000. Фрагмент 1.	
5	Фрагменты 2,3. Виды А, Б, В. Узел 1	
6	План на отм. 7.200. Узлы 1,2	
7	Разрезы 1-1... 2-2. Узлы 2...5	
8	Фасады 1-13; 13-1; А-Е; Е-А	
9	Ведомости проемов ворот, дверей и перемычек. Спецификации элементов заполнения проемов, перемычек.	
10	Планы полов на отм. 0.000 в осях 1...13, А-Г. Склада заполнителей	
11	План полов на отм. 0.000 в осях 8...11, Г...Е. План кровли.	
12	Схема расположения стенового ограждения из асбестоцементных листов по осям 12, 13	

Ведомость ссылочных и прилагаемых документов

таблица 2

Обозначение	Наименование	Примечание
	Ссылочные документы	
ГОСТ 6629-88	Двери деревянные внутренние для жилых и общественных зданий.	
ГОСТ 7174-75*	Рельсы железнодорожные типа Р50	
ГОСТ 14214-86	Окна и балконные двери деревянные с двойным остеклением для жилых и общественных зданий	
ГОСТ 14624-84	Двери деревянные для производственных зданий	

продолжение табл. 2

Обозначение	Наименование	Примечание.
ГОСТ 16233-77*	Листы асбестоцементные волнистые унифицированного профиля 40/150 и деталь к ним.	
ГОСТ 23279-85	Сетки арматурные сварные для железобетонных конструкций и изделий.	
ГОСТ 24698-81	Двери деревянные наружные для жилых и общественных зданий.	
ГОСТ 25772-83	Ограждения лестниц, балконов и крыш стальные	
1.0381-1. Вып. 1	Перемычки железобетонные для зданий с кирпичными стенами.	
1.238-1. Вып. 1	Железобетонные козырьки входов и парапетные плиты общественных зданий	
1.400-15 Вып. 1	Унифицированные закладные изделия железобетонных конструкций для крепления технологических коммуникаций и устройств	
1.431-28 Вып. 1	Перегородки кирпичные зданий промышленных предприятий.	
1.435.9-17 Вып. 1	Ворота распашные.	
1.435.9-24. Вып. 1	Ворота откатные с полотном из различных материалов	
2.430-15	Архитектурные детали одноэтажных неотапливаемых зданий промышленных предприятий со стенами из крупноразмерных асбестоцементных волнистых листов.	
2.430-20 Вып. 3	Узлы стен из кирпича одноэтажных зданий промышленных предприятий.	
2.460-15 Вып. 1	Типовые узлы покрытий промышленных зданий в местах пропуска вентиляционных шахт.	

окончание табл. 2

Обозначение	Наименование	Примечание
2.460-18 Вып. 1	Узлы покрытий одноэтажных производственных зданий с рулонными кровлями и стальными профилированными настилами.	
Шифр 719-73	Изделия для крепления крупноразмерных асбестоцементных волнистых листов	
	Прилагаемые документы	
ТП 409-28-61.92 И	Изделия закладные МН1...МН4	
И	Решетка архитектурная РА-1	
И	Элемент фасонный ЭФ-1	
И	Элемент фасонный ЭФ-2	
И	Элемент крепления ЭК-1	
	Ведомости потребности в материалах марки АР	Альбом 6

Ведомость спецификаций

таблица 3

Лист	Наименование	Примечание
6	Спецификация к схеме расположения элементов кирпичных перегородок	
9	Спецификация перемычек	
9	Спецификация элементов заполнения проемов	
10	Спецификация к схеме расположения элементов конструкций пола.	
13	Спецификация к схеме расположения стенового ограждения из асбестоцементных листов.	

Проект разработан в соответствии с действующими нормами и правилами и предусматривает мероприятия обеспечивающие взрывобезопасность и пожаробезопасность при эксплуатации здания.

Главный инженер проекта В.Н. Шуваев

Инв. № подл. | Подп. и дата | Взам. инв. №

Привязан.

Инв. №

409-28-61.92 АР

Инж. II	Кулкина			15.01
Ведущ.	Егоров			10.01.92
Зав. гр.	Грубникова			15.01
Гл. спец.	Альба			15.01
Н. контр.	Грубникова			15.01
Нач. отд.	Лебедев			15.01

Бетонораствор. узел с участком по производству ж.-б. изделий об 100тм³ в год.

Стадия: Р | Лист: 1 | Листов: 12

Общие данные (начало)

ГПИстроммаш

Общие указания

1. Здание бетоно-растворного узла запроектировано для следующих условий строительства:
- расчетная зимняя температура наружного воздуха (средняя наиболее холодной пятидневки) -30°С
нормативное значение ветрового давления для I географического района - 0,23кПа (23кг/м²) по СНиП 2.01.07-85
- нормативное значение веса снегового покрова - для III географического района - 1кПа (100кг/м²) по СНиП 2.01.07-85.
- рельеф территории - спокойный, без подработки горными выработками;
- грунты в основании непросадочные, непучинистые нескальные со следующими нормативными характеристиками: нормативный угол внутреннего трения $\varphi^{н}=22°$ нормативное удельное сцепление $c^{н}=2кПа$ (0,02кг/см²)
модуль деформации $E=14,7$ (147кПа) (150кг/см²)
плотность грунта - 1,8т/м³
- коэффициент безопасности по грунту $K_z=1$
- грунтовые воды отсутствуют.
- сейсмичность района не более 6 баллов
2. Степень огнестойкости здания II
3. Категория производства по пожарной опасности Д
класс здания по степени ответственности - II
4. За условную отметку 0,000 принята отметка чистого пола, соответствующая абсолютной отметке.
5. Горизонтальная гидроизоляция стен на отм.
- 0,030 из цементно-песчаного раствора состава 1:2 толщиной 20мм.
6. Фундаменты под колонны столбчатые, монолитные из бетона класса В12,5.
7. Фундаменты под кирпичные стены из сборных бетонных блоков, уложенных на растворе марки 50.
8. Под фундаментными блоками выполнить песчаную подготовку толщиной 100мм из песка средней плотности под столбчатыми фундаментами выполнить бетонную подготовку из бетона класса В3,5 толщиной 100мм
9. Наружные стены выполнены из керамзитобетонных панелей $\gamma=1400$ кг/м³ $\delta=300$мм и силикатного кирпича марки 100 на растворе марки 50 с расшивкой швов с наружной и внутренней стороны толщиной 510мм.
10. Кирпичные перегородки выполнены из кирпича марки 75 на растворе марки 25. Перегородки толщиной 120мм армировать через 5 рядов кладки по высоте тремя стержнями ф 6А1
11. В дверные откосы кирпичных стен и перегородок заложить деревянные антисептированные пробки сечением 120х250х65 по 2шт. с каждой стороны проема
12. Вокруг здания выполнить асфальтовую отмостку шириной 1м, асфальт толщиной 20мм по щебеночному основанию толщиной 80мм
13. При производстве работ необходимо соблюдать требования СНиП III-4-80. „Техника безопасности в строительстве" Швы между плитами покрытия и перекрытия заделать цементно-песчаным раствором марки 200.
14. Закладные детали и соединительные изделия окрашиваются двумя слоями эмали ПФ-115 (ГОСТ 6465-76) по двум слоям грунтовки ГФ-021 ГОСТ 25129-82.
15. Анкера панелей перекрытия защищаются слоем цементного раствора толщиной 20мм
16. Все деревянные элементы тщательно антисептируются водными растворами. фтористого и кремнефтористого натрия, деревянные изделия окрасить эмалью ПФ-115 за 2 раза.
17. Проект рассчитан на производство работ в летних условях. В зимних условиях методом замораживания, без специальных мероприятий может быть выполнена кирпичная кладка стен до высоты 3м. При большей высоте должны быть предусмотрены мероприятия по временному раскреплению кладки обеспечивающие: её устойчивость в период оттаивания или применение противоморозных химических добавок. Назначение добавки, её дозировка и марки материалов производятся при привязке проекта в зависимости от t° наружного воздуха (при производстве работ) в соответствии с указаниями СНиП 3.03.01-87, СНиП 3.01.01-85
18. Перечень ответственных конструкций подлежащих промежуточной приемке.
- грунты основания фундаментов
- исполнительная схема фундаментов зданий
- каркас стеновые панели.
- работы по устройству кровли.

Указания по привязке проекта к местным условиям.

Привязка проекта к участку строительства должна быть выполнена в соответствии с действующими нормативными документами по строительству. При привязке проекта чертежи фундаментов, колонн и других конструктивных элементов должны быть переработаны с учетом местных инженерно-геологических и климатических характеристик, применяемых конструкций и материалов.

Временные нагрузки на полы приняты по СНиП 2.01.07-85 п.5.51 „Нагрузки и воздействия" При расчете конструкций учтен коэффициент надежности $\gamma_n=0,95$.

Альбом 2

Инв.№ подл.	Подп. и дата	Взам. инв.№

Привязан

Инв.№

				409-28-61.92 АР			
Инж.I	Шумитрова			Бетоноразрывный узел с участком по производству ж.б. изделий до 1000м³ в год	Стадия	Лист	Листов
Гл.инж.	Елгоев				Р	2	
Гл.арх.	Трубникова						
Гл.спец.	Дубка			Общие данные (продолжение)	ГПИстроммаш		
Нконтр.	Трубникова						
Нач.отд.	Чекарева						

25388-02 5 Копировал: Бардышкова Формат А2

Альбом 2

Районы строительства	Марка мастик по ГОСТ 2889-80 для устройства участков кровель с уклоном, %		Мест примыканий
	менее 2,5	2,5-10	
Севернее географической широты 50° для европейской и 53° для азиатской частей СССР	МБК-Г-55 МБК-Х-65	МБКГ-65 МБК-Х-65	МБК-Г-85 —

Ведомость отделки помещений

Площадь, м²

Наименование или номер помещения	Потолок: площадь	Потолок: вид отделки	Стены или перегородки: площадь	Стены или перегородки: вид отделки	Низ стен или перегородок (панель): площадь	Низ стен или перегородок (панель): вид отделки	Высота, мм	Колонны: площадь	Колонны: вид отделки	Примечание
Бетоносадарный узел с формовочным участком	1512,84	Затирка окраска ЭВА-27А цвет белый	1526,02	Затирка окраска ЭВА-27А				409,38	Окраска ЭВА-27А	
Строительная лаборатория	7,89	Затирка окраска ЭВА-27А цвет белый	28,91	Затирка окраска ЭВА-27А				7,56	Окраска ЭВА-27А	
ЦПУ	7,89	Затирка окраска ЭВА-27А цвет белый	28,91	Затирка окраска ЭВА-27А				7,56	Окраска ЭВА-27А	
Известегасительный участок	33,6	Затирка окраска ЭВА-27А цвет белый	78,54	Затирка окраска ЭВА-27А				19,44	Окраска ЭВА-27А	
Санузлы к. Ж.Г.Ж	9,47	Затирка окраска ЭВА-27А цвет белый	52,9	Затирка окраска ЭВА-27А	43,25	Облицовка глазурованной плиткой цвет голубой	2000	17,28	Окраска ЭВА-27А	
				Бытовые помещения						
Мужской и женский гардеробы	24,75	Подготовка под окраску известковая побелка	104,00	Затирка под улучшенную штукатурку окраска эмалью ПФ-115 колер N63				13,38	Улучшенная штукатурка окраска эмалью ПФ-115 колер N63	
Венткамера	10,56	Подготовка под окраску известковая побелка	51,2	Улучшенная штукатурка известковая побелка						
Красный уголок контрол цеха комната приема пищи	25,44	Подготовка под окраску известковая побелка	73,94	Улучшенная штукатурка окраска ЭВА-27 колер N63		Облицовка глазурованная плитка цвет голубой		5,76	Улучшенная штукатурка окраска ЭВА-27 колер N63	См. примечание п.2
Коридор	39,82	Подготовка под окраску известковая побелка	95,11	Улучшенная штукатурка окраска ЭВА-27 колер N96				12,8	Улучшенная штукатурка окраска ЭВА-27 колер N96	
Тамбур	3,22	Подготовка под окраску известковая побелка	14,69	Улучшенная штукатурка окраска эмалью ПФ-115 колер N96				2,56	Улучшенная штукатурка окраска эмалью ПФ-115 колер N96	
Комната обслуживающего персонала. душевая Санузел	10,12	Подготовка под окраску окраска эмалью ПФ-115 цвет белый	78,94	Улучшенная штукатурка окраска эмалью ПФ-115 колер N24	34,86	Облицовка глазурованная плитка цвет голубой	2000			

№ п.п.	Наименование	Ед. изм.	Количество: произв. корпус	Количество: бытовые	Количество:	Примечание
1	Площадь застройки	м²	1131,9	137,8		
2	Общая площадь	м²	1080,0	123,7		
3	Строительный объем	м³	15999,5	496,2		

1. Затирка швов и штукатурка цементно-известковым, цементным раствором согласно СН 290-74.
2. В комнатах приема пищи и обслуживающего персонала плиткой облицовывается поверхность стен у раковин.

Привязан

Инв. №

Инж. II	Куркина		15.04.92	409-28-61.92 АР			
Вед. инж.	Егоров		15.04.92	Бетоносадарный узел с участком на производству ж.-б. изделий до 1000 м³ в год	Стадия	Лист	Листов
Зав. гр.	Трубникова		15.04.92		Р	3	
Гл. спец.	Дзюба		15.04.92	Общие данные (окончание)	ГПИстроммаш		
Н. контр.	Трубникова		15.04.92				
Нач. отд.	Лебедев		15.04.92				

Инв. № подл. | Подп. и дата | Взам. инв. №

25388-02 6 Копировал: Барышникова

Формат А2

Альбом 2

План на отм. 0.000

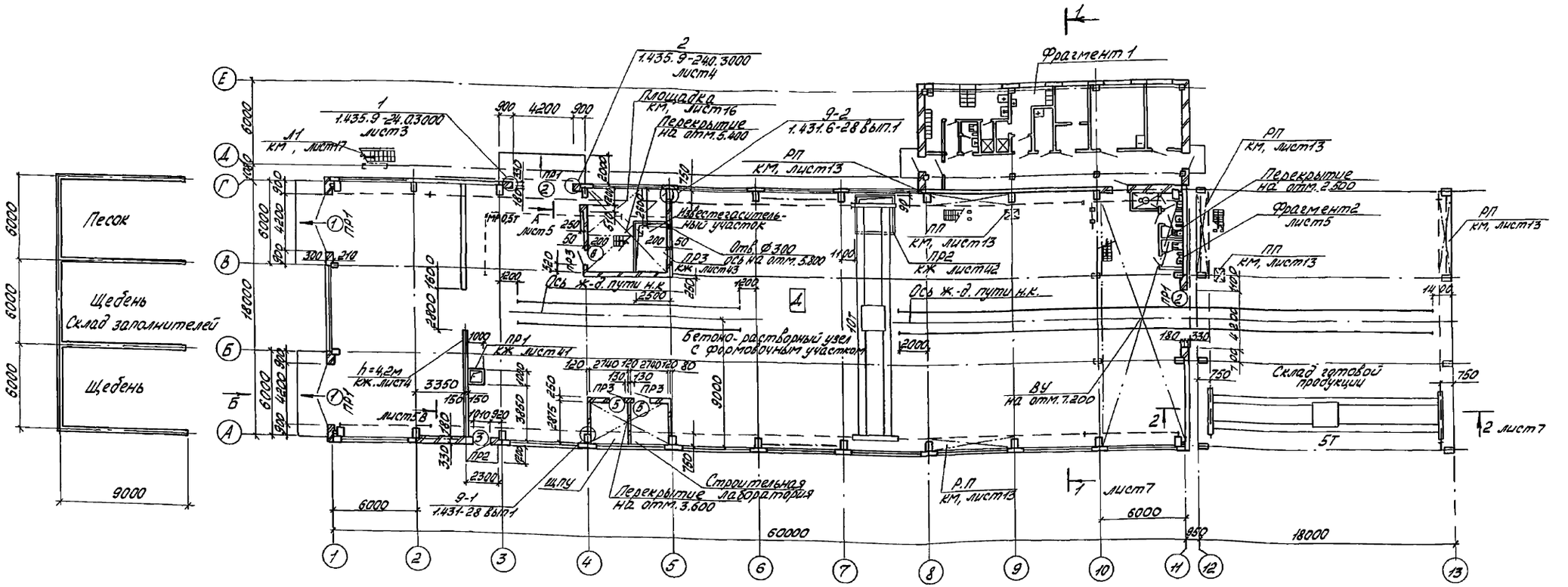

1. Ведомости проемов ворот и дверей, спецификации дверей и перемычек см. лист9.
2. В перегородках б=120мм над проемами шириной до900мм выполнить перемычку из 3ф8А1.
3. Экспликацию бытовых помещений см. лист5

Фрагмент 1

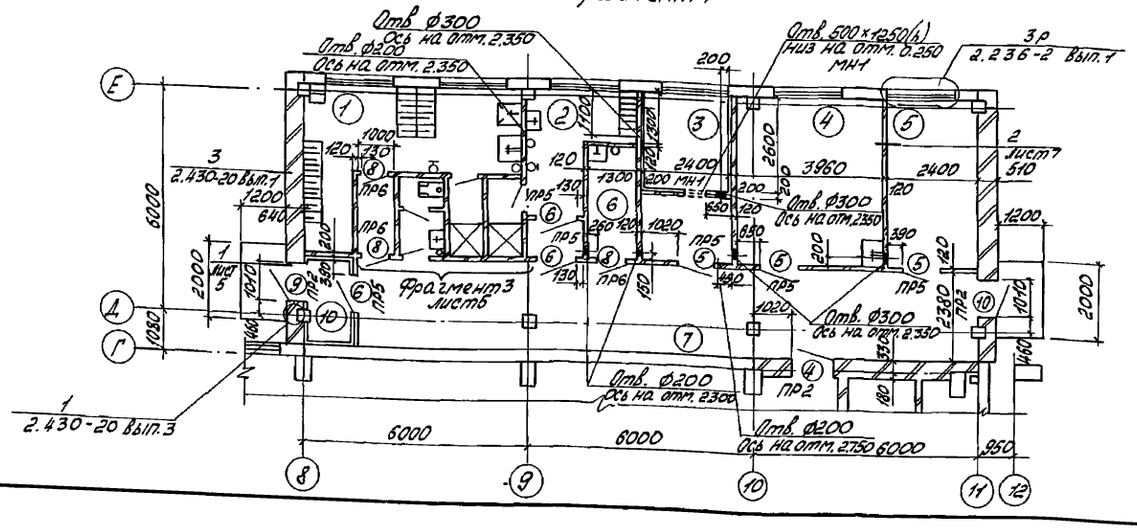

Инв. № подл.	Подп. и дата	Взам. инв.№				409-28-61.92 АР	
Привязан							
Инв. №			Нач. II	Куркина	15.04.92	Бетоно-растворный узел с учетом по производству железобетонных изделий до 1000м3 в год.	Стадия: Р; Лист: 4; Листов:
			Вед. инж.	Егоров	15.04.92		
			Зав. гр.	Грубникова	15.04		
			Гл. спец.	Дыба	15.04		
			Н. контр.	Грубникова	15.04	План на отм. 0,000 Фрагмент 1	ГПИстроммаш
			Нач. отд.	Лебедев	15.04		

25388-02 7 Копировал: Барышникова Формат: А2

Альбом 2

Фрагмент 2

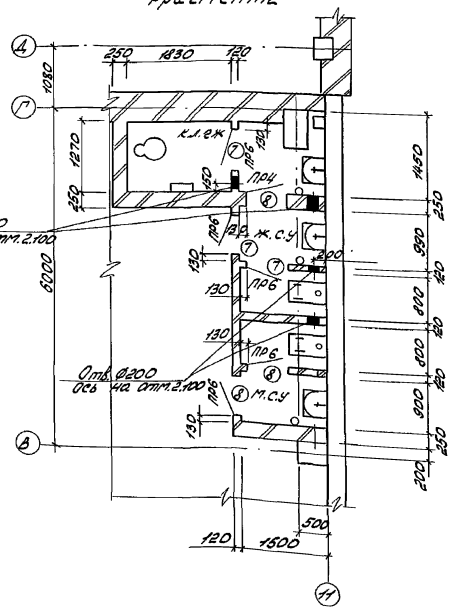

Фрагмент 3

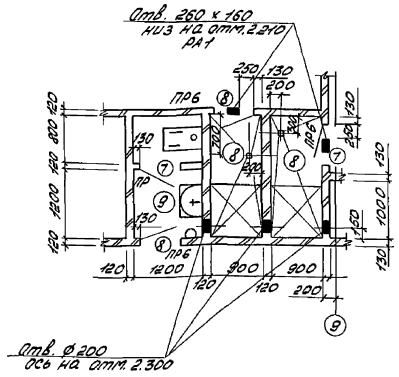

Экспликация помещений бытовых

Номер по плану	Наименование	Площадь, м²	Категория производства по взрывной, взрывопожарной и пожарной опасности
1	Мужской гардероб уличной, домашней и специальной одежды для групп производственных процессов 1б, 2а, 2в с шкафами размерами 0.33х0.5-15шт. 0.25х0.5-1шт.	18.60	
2	Женский гардероб уличной, домашней и специальной одежды для групп производственных процессов 1а, 1б с шкафами размерами 0.33х0.5-1шт. 0.25х0.5-3шт	8.78	
3	Венткамера	17.01	
4	Красный уголок. Комната приема пищи	17.82	
5	Контора цеха	10.8	
6	Комната обслуживающего персонала	9.3	
7	Коридор	40.46	
8	Душевая	3.82	
9	Санузел	2.4	
10	Тамбур	3.17	

Вид А

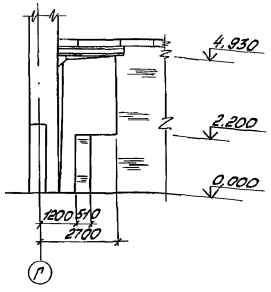

Вид Б

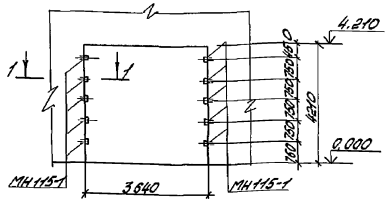

Вид В

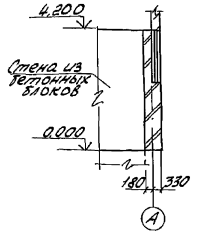

1-1

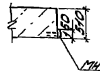

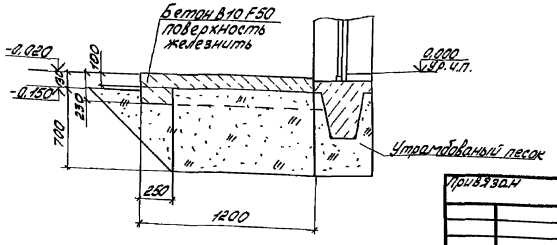

1. Ведомости проемов ворот и дверей, спецификации дверей и перемычек см. лист 3
2. В перегородках δ=120мм над проемами шириной до 900 мм. выполнить перемычку из 3 ⌀8 А1.
3. Тралы в душевых устанавливать по чертежам марки ВК.

Инж. II кат.	Куркин		15.04	409-28-61.92 АР	
Вед. инж.	Егоров		15.04	Бетонорастворный узел с участком по регенерации ж-б. изделий до 1000 м³ в год.	Стадия: Р; Лист: 5; Листов:
Гл. спец.	Дубинкова		15.04	Фрагменты 2,3 Виды А, Б, В. Узел 1	ГПИ Строммаш
Гл. спец.	Дубинкова		15.04		
Н. контр.	Дубинкова		15.04		
Нач. отд.	Зеверев		15.04		

Привязан

Инв. №

Взам. инв. № | Подп. и дата | Инв. № подл.

25388-02 8 Копировал: Барышникова Формат А2

Альбом 2

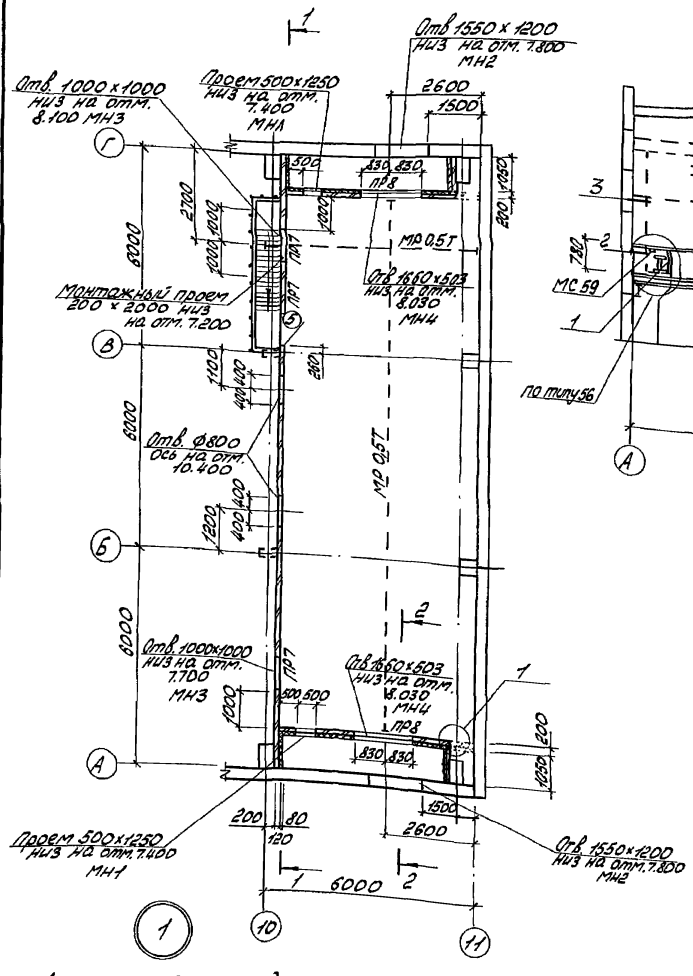

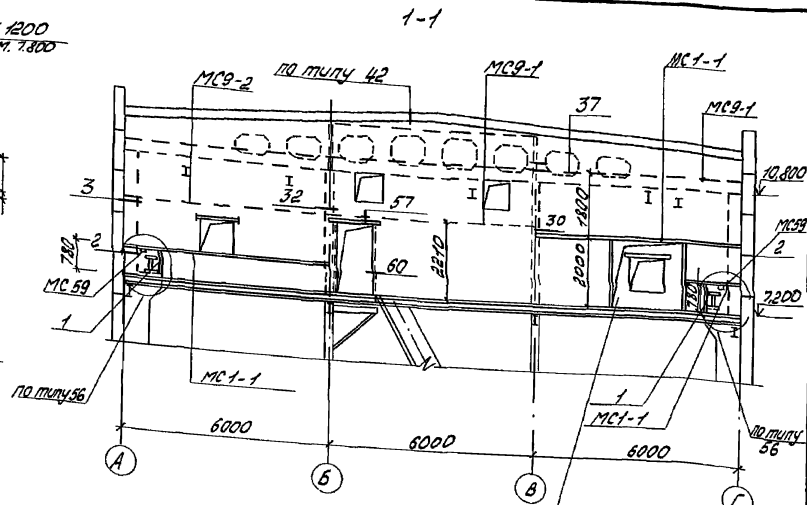

После монтажа оборудования заложить кирпичом марки 75 на растворе марки 75 кладку армировать 2 ⌀6 АI через каждые 4 ряда кладки по высоте.

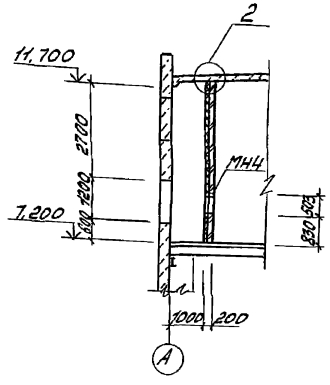

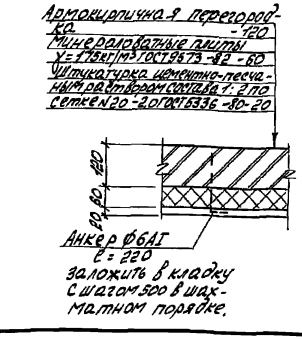

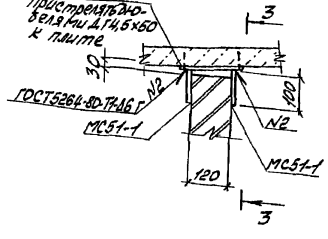

Спецификация к схеме расположения элементов кирпичных перегородок

Марка, поз.	Обозначение	Наименование	Кол.	Масса ед., кг	Примечание
		Изделия закладные			
МН-1	ТП409-28-61.92 И	МН-1	3	47.57	
МН2	ТП409-28-61.92 И	МН2	2	72,15	
МН3	ТП409-28-61.92 И	МН3	2	53,71	
МН4	ТП409-28-61.92 И	МН4	2	57,73	
		Соединительные элементы			
МС1-1		МС1-1	3	76,91	
МС9-1		МС-1	4	7,62	
МС9-2		МС9-2	2	7,54	
МС10-1		МС10-1	2	3,04	
МС10-2		МС10-2	2	0,69	
МС17-1		МС17-1	8	7,95	
МС32-1		МС32-1	3	0,29	
МС52	1.431.6-28. Вып.2	МС52	3	0,68	
МС54		МС54	1	0,1	
МС56		МС56	1	0,80	
МС59		МС59	4	0,59	
МС62		МС62	2	1,36	
МС64-1		МС64-1	2	0,23	
МС69		МС69	1	0,63	
МС73		МС73	2	0,10	
МС77-1		МС77-1	1	0,34	
МС51-1		МС51-1	28		
		Швеллер 6-14 ГОСТ 8240-72* С235 ГОСТ 27772-88			
		l=780	1	9,59	
		l=2000	2	24,6	
		Лист 6 ГОСТ 19903-74 С245 ГОСТ 27772-88			
1		150×280	14	1,4	

1. Ведомости проемов ворот и дверей, спецификации дверей и перемычек см. листа 9
2. В перегородках δ=120мм над проемами шириной до 900мм выполнить перемычку из 3⌀8АI
3. Узлы замаркированные на сечении 1-1 выполнены в серии 1.431.6-28 вып.1.

Инж. II	Куркина		15.04.92	409-28-61.92 АР			
Ведущ.	Егоров		15.04.92	Железобетонный изгиб. участком на двухгусеничн. 5. изделия до 100м³ в 200.	Стадия	Лист	Листов
Зав. гр.	Трубникова		15.04		Р	6	
Гл. спец.	Ежова		15.04	План на отм. 7.200 Узлы 1,2.	ГПИстроммаш		
Н. контр.	Трубникова		15.04				
Нач. отд.	Чеведев		15.04				

Привязан

Инв. №

25388-02 9 Копировал: Барышникова Формат: А2

Альбом 2

Разрез 1-1

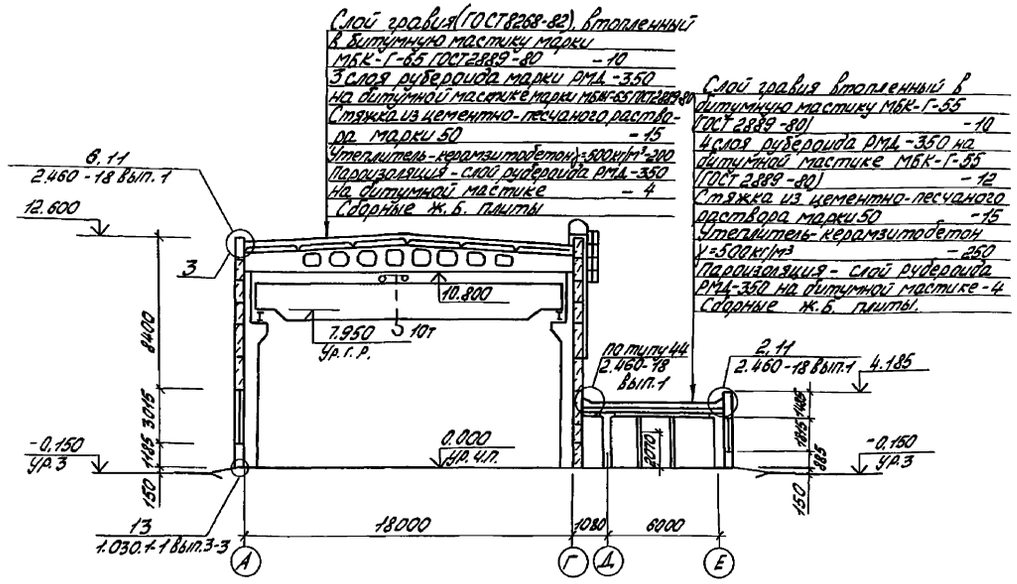

Разрез 2-2

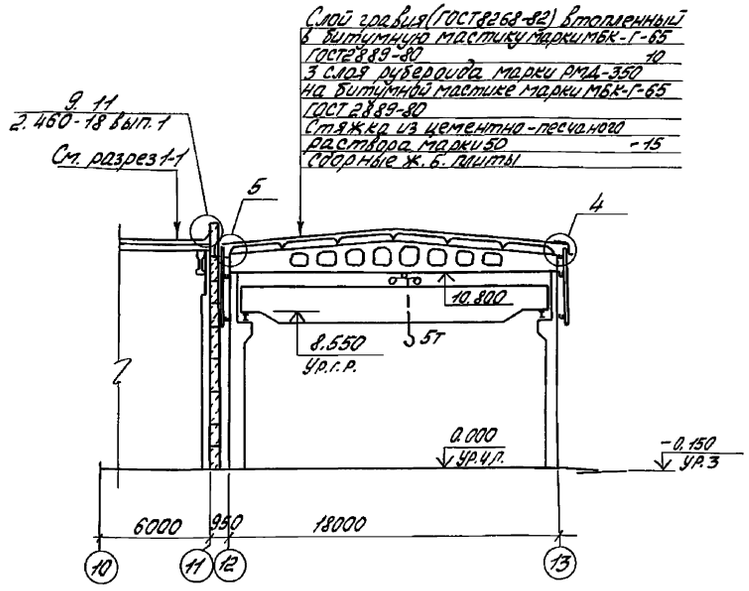

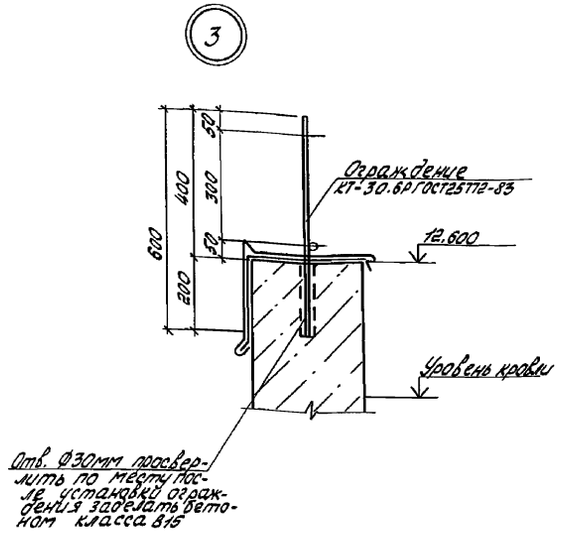

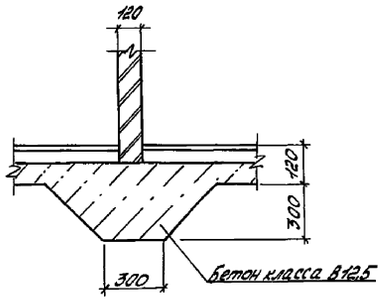

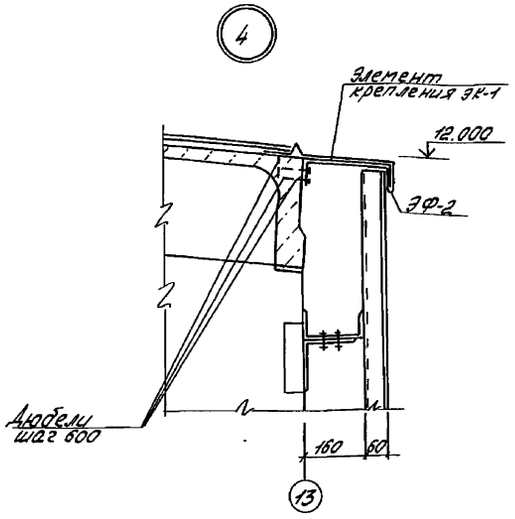

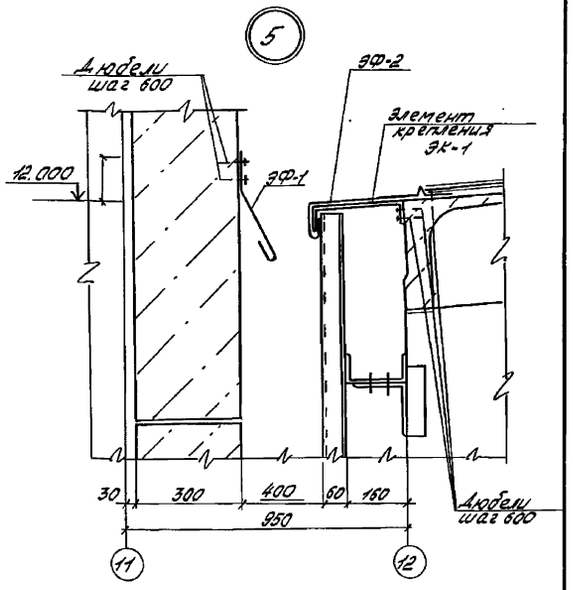

Привязан				409-28-61.92 АР			
	Инж. II	Пайкова		Бетоно-растворный узел с участком по производству железобетонных изделий до 1000 м³ в год. Разрезы 1-1, 2-2. Узлы 2...5	Стадия	Лист	Листов
	Вед. инж.	Егоров			Р	7	
	Зав. гр.	Трубникова			ТПИстроммаш		
	Гл. спец.	Быка					
	Н. контр.	Трубникова					
Инв. №	Нач. отд.	Лебедев					

25388-02 10 Копировал: Барышникова Формат: А2

Инв. № подл. | Подпись и дата | Взам. инв. №

Альбом 2

Фасад 1-13

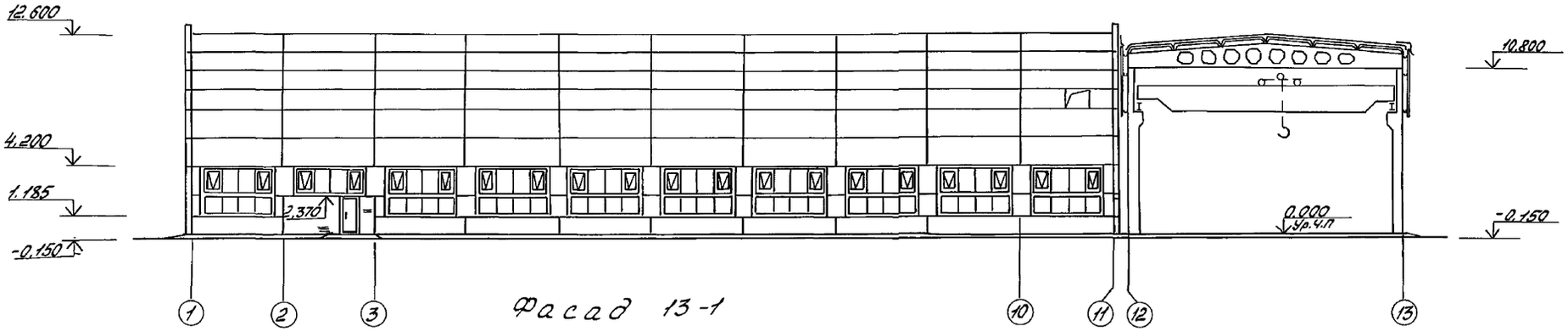

Фасад 13-1

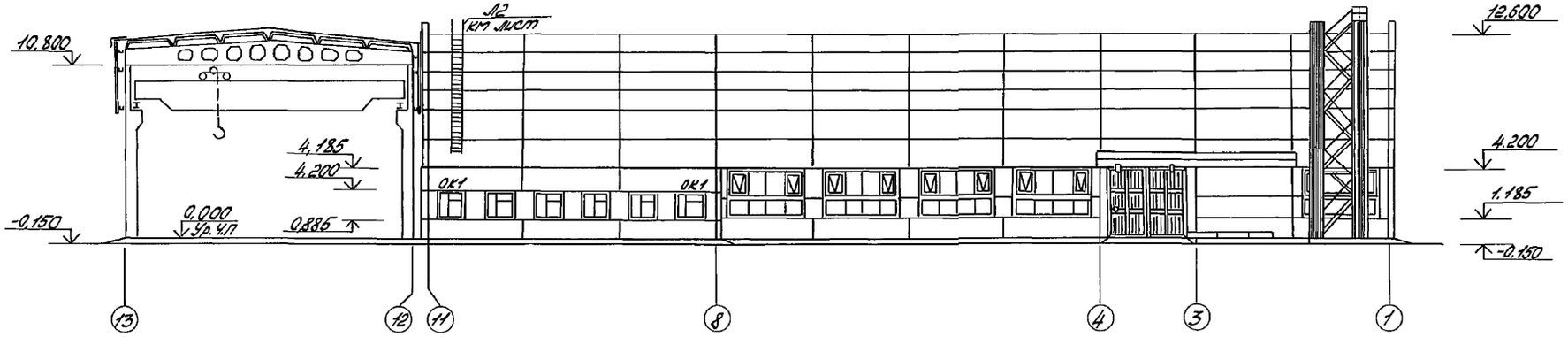

Фасад А-Е

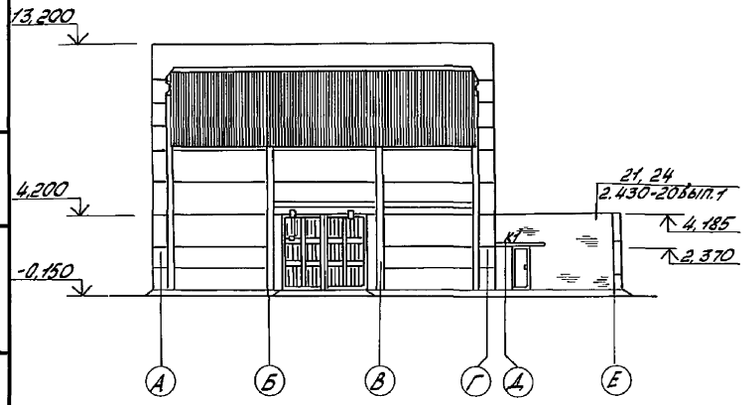

Фасад Е-А

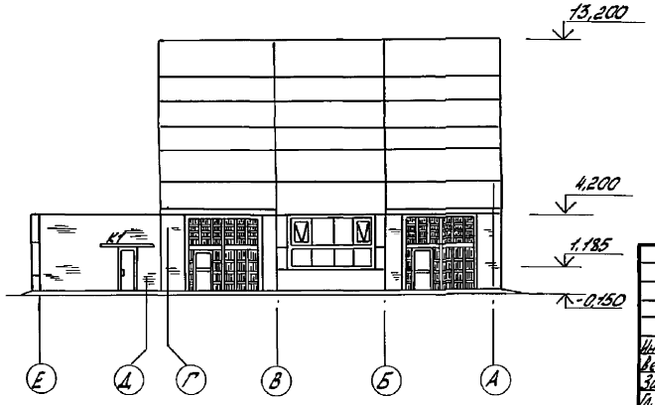

Привязан

Инв.№

Инж. II	Тойкова		15.04.92	409-28-61.92 АР			
Вед.инж.	Егоров		15.04.92	Бетонорастворный узел с участком по производству ж-б изделий до 1000м³ в год	Стадия	Лист	Листов
Зав.гр.	Трубникова		15.04		Р	8	
Гл.спец.	Дыва		15.04	Фасады 1-13; 13-1; А-Е; Е-А.	ГПИстроммаш		
Н.контр.	Трубникова		15.04				
Нач.отд.	Лебедев		15.04				

Подпись и дата | Взам.инв.№ | Инв.№подл.

25388-02 11 Копировал: Барышникова Формат: А2

Альбом 2

Ведомость проемов ворот и дверей

Марка, поз.	Размер проема в кладке мм
1	4240 × 4330
2	4200 × 4200
3	1010 × 2370
4	1010 × 2370
5	1010 × 2070
6	1010 × 2070
7	1010 × 2070
8	1010 × 2070
9	1010 × 2370
10	1010 × 2370

Ведомость перемычек

Тип	Схема сечения
ПР1 (мест 4)	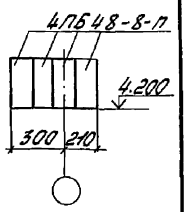
ПР2 (мест 4)	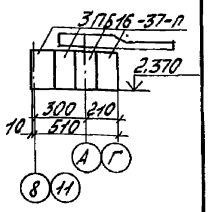
ПР3 (мест 3)	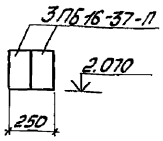

Тип	Схема сечения
ПР4 (мест 1)	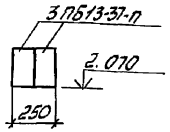
ПР5 (мест 6)	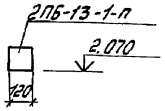
ПР6 (мест 11)	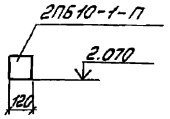

Тип	Схема сечения
ПР7 (мест 3)	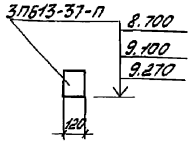
ПР8 (мест 2)	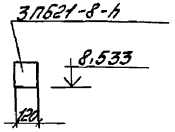

Спецификация элементов заполнения проемов

Марка, поз.	Обозначение	Наименование	Кол. на этаж 1	2	3	всего	Масса ед., кг	Примечание
ОК1	ГОСТ 11214-86	Оконный блок ОР18-18В						
		Ворота						
1	1.435.9-17 Вып.1	ВР42×42-Т	2			2	753	
2	1.435.9-24 Вып.2	ВО-М-42×42	2			2	1007	
		Дверные блоки						
3	ГОСТ 14.624-84	ДНГ24-10П	1			1		
4	ГОСТ 6629-88	ДГ24-10Л	1			1		
5	ГОСТ 6629-88	ДГ21-10ЛП	5	1		6		
6	ГОСТ 6629-88	ДГ21-10П	4			4		
7	ГОСТ 6629-88	ДГ21-7ЛП	5			5		
8	ГОСТ 6629-88	ДГ21-7П	6			6		
9	ГОСТ 24698-81	ДН24-10П	1			1		
10	ГОСТ 24698-81	ДН24-10ЛП	1			1		
РА1	Т.П.409-28-61.92 И	Решетка архитектурная РА-1	2			2		
		Изделия закладные						
МН115-1	1.400×15 Вып.1	МН115-1	20			20	2,3	
ЗК-15	1.435.9-24 Вып.0	ЗК-15	112			112		
		Элемент обрамления						
		Уголок $\frac{150\times50\times4\ ГОСТ\ 8509-72^{*}}{С235\ ГОСТ\ 27772-88}$	8			8	12.75	

Спецификация перемычек

Марка, поз.	Обозначение	Наименование	Кол. на этаж 1	2	3	всего	Масса ед., кг	Примечание
		Перемычки						
ПР1	1.038.1-1. Вып.1	4ПБ48-8-п	16	–	–	16	418	
ПР2	1.038.1-1 Вып.1	3ПБ16-37-п	16	–	–	16	102	
ПР3	1.038.1-1 Вып.1	3ПБ16-37-п	6	–	–	6	102	
ПР4	1.038.1-1 Вып.1	3ПБ13-37-п	–	2	–	2	85	
ПР5	1.038.1-1 Вып.1	2ПБ13-1-п	6	–	–	6	54	
ПР6	1.038.1-1 Вып.1	2ПБ10-1-п	11	–	–	11	43	
ПР7	1.038.1-1 Вып.1	3ПБ13-37-п	–	3	–	3	85	
ПР8	1.038.1-1 Вып.1	2ПБ21-8-п	–	2	–	2	137	
К1	1.238-1 Вып.1	Козырек К18.28-Т	2				1330	
		Элемент фасонный						
ЭФ-1	Т.П.409-28-61.92 И	ЭФ-1	65			65	1,45	
ЭФ-2	ТП 409-28-61.92 И	ЭФ-2	130			130	1,60	
ЭК-1	ТП 409-28-61.92 И	Элемент крепления ЭК-1	12			12	66,62	

Привязан

Инв. №

Инв. № подл. | Подпись и дата | Взам. инв. №

Инж. II	Куркина		15.04.92	409-28-61.92 АР	
Вед. инж.	Егоров		15.04.92	Бетон растворный изделия с участком по производству железобетонных изделий 50 тысяч м³ в год. Ведомости проемов, ворот, дверей и перемычек. Спецификации элементов заполнения проемов, перемычек.	Стадия: Р; Лист: 9; Листов:
Зав. гр.	Трубникова		15.04		ГПИстроймаш
Л. спец.	Дыва		15.04		
Н. контр.	Трубникова		15.04		
Нач. отд.	Зеведев		15.04		

Альбом 2

План полов на отм. 0.000 склада заполнителей

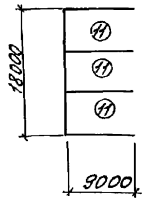

План полов на отм. 0.000 в осях 1...13, А-Г

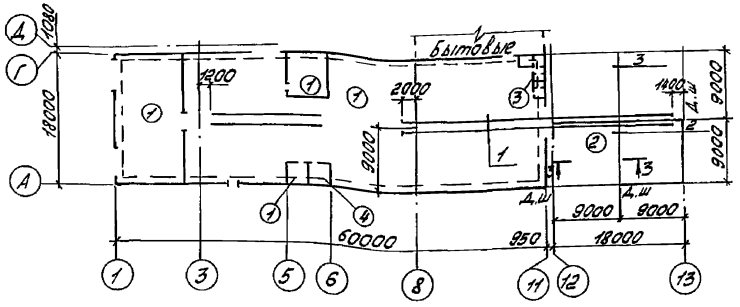

План полов на отм. 7.200 в осях 10...11, А...Г

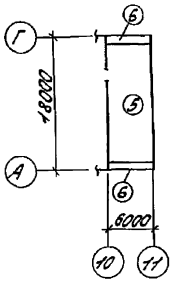

Спецификация к схеме расположения элементов конструкций пола

Марка, поз.	Обозначение	Наименование	Кол.	Масса ед., кг	Примечание
Р50	ГОСТ 7174-75	Рельс Р50		51,63	106,30 м
		Изделие закладное			
МН409-1	1.400-15 Вып.1	МН409-1	214	3,0	
МН553	1.400-15 Вып.1	МН553		4,1	3,6 м
МН554	1.400-15 Вып.1	МН554		4,2	106,30 м
		Сетка арматурная			
С1	ГОСТ 23279-85	4С $\frac{10А-III-200}{10А-III-200}$ 330×895 $\frac{75}{50}$	12	185,5	
		лист $\frac{10\ ГОСТ\ 19903-74}{С235\ ГОСТ\ 27772-88}$			
		80×100	428	0,6	
		лист $\frac{4\ ГОСТ\ 19903-74}{С235\ ГОСТ\ 27772-88}$			
		40×200	218	0,25	
		Уголок $\frac{50×5\ ГОСТ\ 8509-86}{С235\ ГОСТ\ 27772-88}$		3,77	108,0 м

1

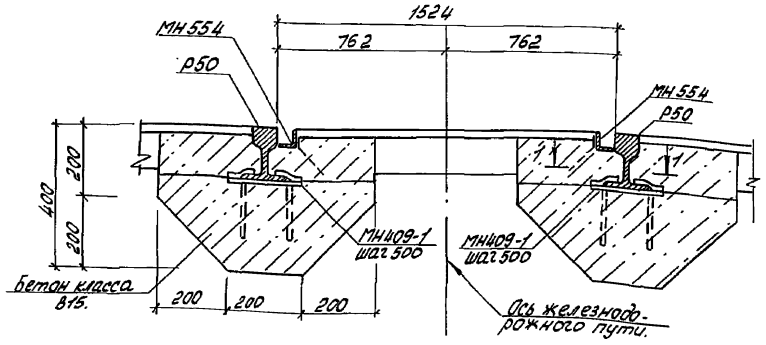

2

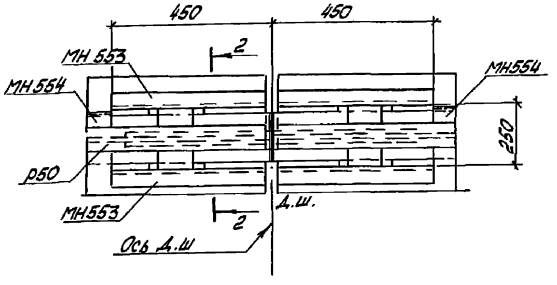

1. Экспликацию полов см. лист 11.
2. Выполнить утепление пола керамзитобетоном γ=500 кг/м³ глубиной 0,2 м на ширину 0,8 м в зонах его примыкания к наружным стенам.

1-1

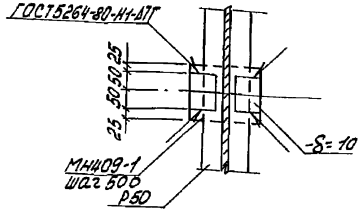

2-2

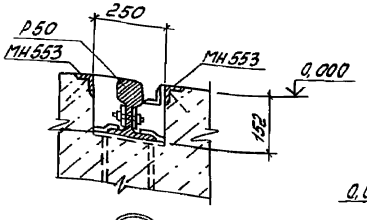

3

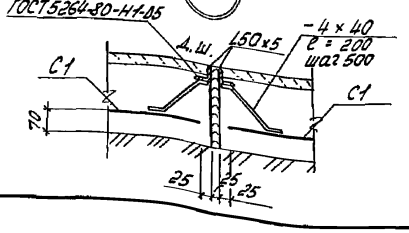

3-3

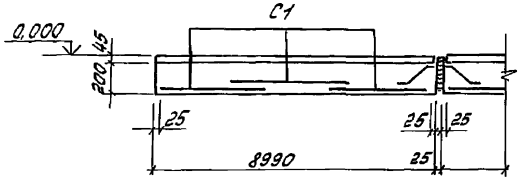

Привязан				409-28-61.92 АР			
	Инж. II	Куркина		Бетонорастворный узел с участком по производству железобетонных изделий до 1000 м³ в год.	Стадия	Лист	Листов
	Вед. инж.	Егоров			Р	10	
	Зав. гр.	Трубникова					
	Л. спец.	Дыба		План полов на отм. 0.000 в осях 1...13, А-Г склада заполнителей.	ГПИстроммаш		
	Н. контр.	Трубникова					
Инв. №	Нач. отд.	Лебедев					

25388-02 13 Копировал: Барышникова Формат: А2

Альбом 2

План полов на отм. 0.000 в осях 8...11; Г...Е

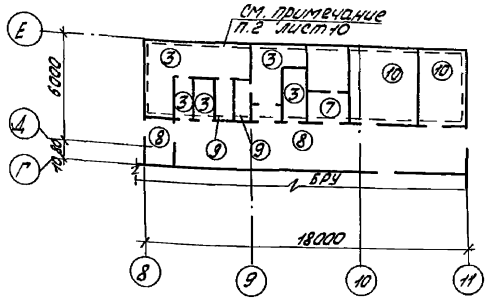

План кровли

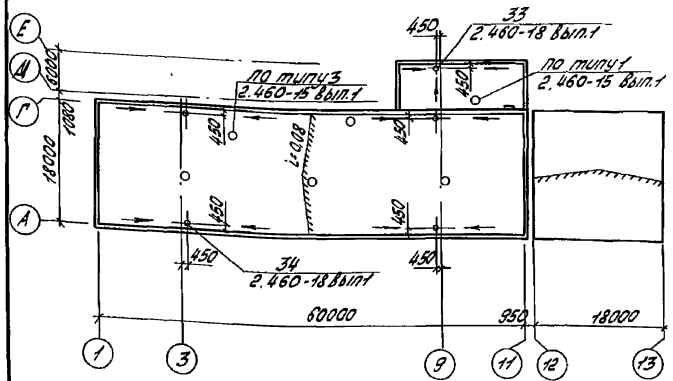

Экспликация полов

Наименование или номер помещения по проекту	Тип пола по проекту	Схема пола или номер узла по серии	Элементы пола и их толщина, мм	Площадь пола, м²
Известегасительный участок бетоно-растворный узел с производственным участком, ЦПУ.	1		Покрытие - цементно-бетонные плиты из бетона класса В22,5 - 30 Прослойка и заполнение швов - цементно-песчаный раствор марки 300 - 15 Подстилающий слой - бетон класса В22,5 - 100 Основание - грунт с втрамбованным щебнем - 60	1073,18
Склад готовой продукции.	2		Покрытие - бетон класса В22,5 -25 Подстилающий слой - бетон класса В22,5, армированный сетками С1 (см. спецификацию лист 10) - 200 Основание - щебень - 150 Песок средней крупности - 150 Грунт.	335,7
Санузлы мужской и женский. Гардеробы. Комната обслуживающего персонала	3		Покрытие - керамические плиты ГОСТ 6787-80 - 13 Прослойка и заполнение швов - цементно-песчаный раствор марки 150 - 15 Стяжка - цементно-песчаный раствор марки 150 - 20...25 по уклону. Гидроизоляция - 2 слоя гидроизола на битумной мастике - 4 Подстилающий слой - бетон класса В7,5 - 80 Основание - грунт с втрамбованным щебнем - 60	44,52
Строительная лаборатория	4		Покрытие - керамические плиты ГОСТ 6787-80 - 13 Прослойка и заполнение швов - цементно-песчаный раствор марки 150 - 15 Подстилающий слой - бетон класса В7,5 - 80 Основание - грунт с втрамбованным щебнем - 60	7,88
Вентка-мера	5		Покрытие - цементно-песчаный раствор марки 300 - 30 Плита перекрытия	83,7
Вентка-мера-	6		Покрытие - цементно-песчаный раствор марки 300 - 30 Стяжка из цементно-песчаного раствора марки 150 - 20 Керамзитобетон γ=500 кг/м³ - 150 Плита перекрытия	11,34
Вентка-мера	7		Покрытие - цементно-песчаный раствор марки 300 - 30 Подстилающий слой - бетон класса В7,5 - 80 Основание - грунт с втрамбованным щебнем - 60	10,8
Коридор тамбур	8		Покрытие - мозаичные плиты на известковом заполнителе (бетон класса В20) - 20 Прослойка - цементно-песчаный раствор марки 150 - 15 Подстилающий слой - бетон класса В7,5 - 80 Основание - грунт с втрамбованным щебнем - 60	42,84
Душевые	9		Покрытие - керамические плиты по ГОСТ 6787-80 - 15 Прослойка - цементно-песчаный раствор марки 150 - 15 Стяжка из цементно-песчаного раствора марки 150 - 15 Гидроизоляция - 4 слоя гидроизола на битумной мастике Г-4а - 4 Подстилающий слой - бетон класса В7,5 - 80 Основание - грунт с втрамбованным щебнем - 60	3,82
Красный уголок. Комната приема пищи. Контора. Цеха.	10		Покрытие - линолеум по ГОСТ 7251-77 - 2 Прослойка из холодной мастики на водостойких вяжущих - 1 Стяжка из цементно-песчаного раствора марки 150-20 Подстилающий слой - бетон класса В7,5 - 80 Основание - грунт с втрамбованным щебнем - 60	192,46
Склад заполнителей	11		Покрытие - бетон класса В15 - 150 Основание - щебень - 150 песок - 200	162,00

Привязан:	Инж. II	Куркина		15.04.92	409-28-61.92 АР		
	Гл. инж.	Егоров		15.04.92	Бетонорастворный узел с участком по производству ж.-б. изделий по 1000 м³ в год.	Стадия	Лист	Листов
	Зав. гр.	Трубникова		15.04.92		Р	11	
	Гл. спец.	Дыба		15.04	План полов на отм. 0.000 в осях 8...11; Г...Е План кровли	Тяжстроймаш		
Инв. №	Н. контр.	Трубникова		15.04				
	Нач. отд.	Лебедев		15.04				

Подпись и дата | Взам. инв. №

25388-02 14 Копировал: Барышникова Формат: А2

Альбом 2

1-1

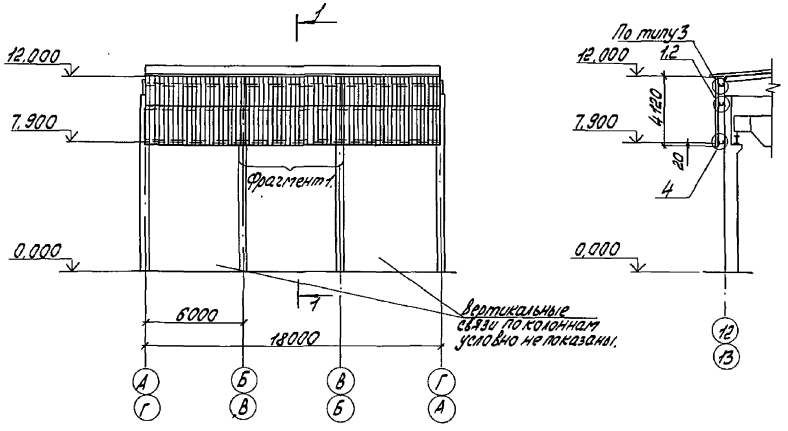

Фрагмент 1.

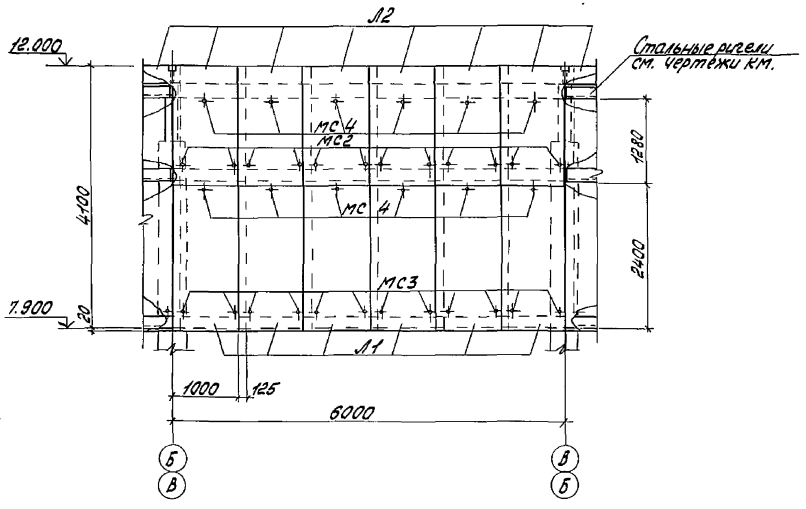

Спецификация к схеме расположения стенового ограждения из асбестоцементных листов.

Марка, поз.	Обозначение	Наименование	Кол.	Масса ед. кг	Примечание
		Листы асбестоцементные			
Л1	ГОСТ 16233-77	54/200-6-2500	18	39	
Л2		54/200-6-2000	18	32	
		Изделия соединительные			
МС2	2.430-16	МС2	72		
МС3		МС3	72		
МС4		МС4	72		

1 Узлы замаркированы по серии 2.430-16.

					409-28-61.92-АР			
Привязан:		Инж.	Бородищева		Бетонорастворный узел с участком по производству ж-б. изделий до 1000 м³ в год	Стадия	Лист	Листов
		Гл. инж.	Егоров			Р	12	
		Гл. в. р.	Трубникова					
		Гл. спец.	Дыба		Схема расположения стенового ограждения из асбестоцементных листов по осям 12.13.	ГПИстроммаш		
		Н. контр.	Трубникова					
Инв. №		Нач. отд.	Лебедев					

25388-02 15 Копировал: Барышникова. Формат: А2

Альбом 2

Ведомость рабочих чертежей основного комплекта марки КЖ.

Лист	Наименование	Примечание
1	Общие данные (начало).	
2	Общие данные (продолжение).	
3	Общие данные (окончание).	
4	Схема расположения фундаментов.	
5	Фрагмент 1.	
6	Фрагменты 2,3.	
7	Фрагменты 4,5.	
8	Фрагмент 6.	
9	Фундамент Фм1	
10	Фундамент Фм2.	
11	Фундаменты Фм3, Фм16.	
12	Фундамент Фм4	
13	Фундамент Фм5	
14	Фундамент Фм6	
15	Фундамент Фм7	
16	Фундамент Фм8.	
17	Фундамент Фм9	
18	Фундамент Фм10.	
19	Фундамент Фм11.	
20	Фундамент Фм12	
21	Фундамент Фм13	
22	Фундамент Фм14.	
23	Фундамент Фм15.	
24	Фундамент Фм17	
25	Фундамент Фм18.	

Продолжение

Лист	Наименование	Примечание
26	Схема расположения колонн, стоек фахверка, балок покрытия в осях А...Г, 1...13.	
27	Разрезы 1-1...5-5. Спецификация к схеме расположения колонн, стоек фахверка, балок покрытия.	
28	Схема расположения колонн, ригелей, балок в осях Г-Е, 8-11.	
29	Схема расположения плит покрытия в осях А...Г, 1...13.	
30	Схема расположения плит покрытия в осях Г...Е, 8...11.	
31	Схема расположения стеновых панелей по оси А.	
32	Схема расположения стеновых панелей по оси Г.	
33	Схемы расположения стеновых панелей о осям 1, 11.	
34	Схема расположения стеновых панелей по оси Е.	
35	Схемы расположения плит перекрытия	
36	Сечения 4-4, 5-5.	
37	Схема расположения фундаментов под оборудование	
38	Фундаменты ФОм1, ФОм4.	
39	Фундамент ФОм2.	
40	Фундамент ФОм3.	
41	Фундамент ФОм5. Приямок ПР1.	
42	Приямок ПР2. Фундамент ФОм6.	
43	Приямок ПР3.	
44	Склад заполнителей. План на отм. 0,000. Разрезы 1-1, 2-2. Узлы 1,2.	
45	Склад заполнителей. Фрагмент 1. Разрез 1-1	

Ведомость ссылочных и прилагаемых документов

Обозначение	Наименование	Примечание
	Ссылочные документы.	
ГОСТ 8478-81	Сетки сварные для железобетонных конструкций.	
ГОСТ 13579-78	Блоки бетонные для стен подвалов.	
ГОСТ 13580-85	Плиты железобетонные ленточных фундаментов.	
ГОСТ 22701.1-77 ГОСТ 22701.2-77 ГОСТ 22701.5-77	Плиты железобетонные ребристые предварительно напряженные размерами 6×3м для покрытий производственных зданий.	
ГОСТ 23279-85	Сетки арматурные сварные для железобетонных конструкций и изделий.	
ГОСТ 24379.1-80	Болты фундаментные.	

Проект разработан в соответствии с действующими нормами и правилами и предусматривает мероприятия, обеспечивающие взрывобезопасность и пожаробезопасность при эксплуатации здания.

Главный инженер проекта Шувалов В.Н.

Привязан

Инв. №

Инж.	Бедюшева			409-28-61.92 КЖ	
Зав.гр.	Трубникова			Бетоно-растворный узел с участком по производству железобетонных изделий об 100 м³/год	Стадия: Р; Лист: 1; Листов: 45
Гл.спец.	Дада			Общие данные (начало)	ГПИстроммаш
Н.контр.	Трубникова				
Нач.отд.	Лебедев				

25388-02 16 Копировал: Барышникова

Формат: А2

Альбом 2

Продолжение

Обозначение	Наименование	Примечание
1.020-1/83, Вып. 2-1, 2-15, 3-1, 6-1, 7-1.	Конструкции каркаса, межвидового применения для многоэтажных общественных зданий, производственных и вспомогательных зданий промышленных предприятий.	
1.030.1-1/88 Вып. 0-3, 1-1, 4-1, 4-2.	Стены наружные из однослойных панелей для каркасных общественных зданий, производственных и вспомогательных зданий промышленных предприятий.	
1.041.1-3, Вып. 1	Сборные железобетонные многопустотные плиты перекрытий многоэтажных общественных зданий, производственных и вспомогательных зданий промышленных предприятий.	
1.141-1, Вып. 60, 64	Панели перекрытий железобетонные многопустотные	
1.400-6/76, Вып. 1	Унифицированные закладные детали сборных железобетонных конструкций зданий промышленных предприятий.	
1.415.1-2, Вып. 1	Балки фундаментные железобетонные для наружных и внутренних стен производственных зданий промышленных предприятий.	
1.400-15, Вып. 1.	Унифицированные закладные изделия железобетонных конструкций для крепления технологических коммуникаций и устройств	
1.424.1-5, Вып. 1/87, 5/87, 6.	Колонны железобетонные прямоугольного сечения для одноэтажных производственных зданий, 8.4-14.4 м, оборудованных мостовыми опорными кранами грузоподъемностью до 32т.	

Продолжение

Обозначение	Наименование	Примечание
1.427.1-3, Вып. 1/87, 2/87	Колонны железобетонные прямоугольного сечения для продольного и торцового фахверка одноэтажных производственных зданий высотой 3.0-14.4 м.	
1.462.1-3/89, Вып. 1	Железобетонные стропильные решетчатые балки для покрытий одноэтажных зданий.	
1.494-24, Вып. 1	Стаканы для крепления крышных вентиляторов, дефлекторов и зонтов.	
2.140-1, Вып. 1	Детали перекрытий жилых зданий.	
2.440-2, Вып. 1	Узлы стальных конструкций производственных зданий промышленных предприятий	
2.400-7, Вып. 1, 2.	Монтажные узлы сопряжений сборных железобетонных конструкций одноэтажных производственных зданий	
3.400-6/76	Унифицированные закладные детали сборных железобетонных конструкций инженерных сооружений промышленных предприятий.	
3.400-7, Вып. 1/87	Унифицированные монтажные петли для подъема сборных бетонных и железобетонных изделий.	
3.006.1-2.87, Вып. 2	Сборные железобетонные каналы и тоннели из лотковых элементов.	
3.400-2, Вып. 1	Железобетонные закрома. Рабочие чертежи сборно-монолитных закромов высотой 3.6; 4.6 и 6.0 м с размерами ячеек в плане 6х6, 6х9 и 9х9 м.	

Продолжение

Обозначение	Наименование	Примечание
	Прилагаемые документы	
409-28-61.92-КЖ И	Строительные изделия	Альбом 3
	Ведомость потребности в материалах, марки КЖ	Альбом 6

Привязан

Инв. №

Нач.	Бородишева			12.04.94
Вед. гр.	Трофимова			15.04.94
Гл. спец.	Дыка			15.04.94
Н. контр.	Трофимова			15.04.94
Нач. отд.	Лебедев			15.04.94

409-28-61.92 КЖ

Бетоно-растворный узел с участком по производству железобетонных изделий до 100 тыс. м³ в год

Стадия	Лист	Листов
Р	2	

Общие данные (продолжение)

ГПИстроммаш

25388-02 17

Копировал: Барышникова

Формат: А2

Альбом 2

Ведомость спецификаций

Начало

Лист	Наименование	Примечание
4	Спецификация к схеме расположения фундаментов	
9	Спецификация фундамента Фм1	
10	Спецификация фундамента Фм2.	
11	Спецификация фундаментов Фм3, Фм16.	
12	Спецификация фундамента Фм4.	
13	Спецификация фундамента Фм5.	
14	Спецификация фундамента Фм6.	
15	Спецификация фундамента Фм7.	
16	Спецификация фундамента Фм8	
17	Спецификация фундамента Фм9.	
18	Спецификация фундамента Фм10.	
19	Спецификация фундамента Фм11.	
20	Спецификация фундамента Фм12.	
21	Спецификация фундамента Фм13.	
22	Спецификация фундамента Фм14.	
23	Спецификация фундамента Фм15.	
24	Спецификация фундамента Фм17	
25	Спецификация фундамента Фм18	
27	Спецификация к схеме расположения колонн, стоек фахверка, балок покрытия	
28	Спецификация к схеме расположения колонн, ригелей и балок в осях 1...6, 8...11.	
29	Спецификация к схеме расположения плит покрытия.	
30	Спецификация к схеме расположения плит покрытия в осях 1...6, 8...11.	
33	Спецификация к схемам расположения стеновых панелей.	
34	Спецификация к схеме расположения стеновых панелей по оси Е.	
35	Спецификация к схемам расположения плит перекрытия	
36	Спецификация участков монолитных Ум1...Ум3.	
37	Спецификация к схеме расположения фундаментов под оборудование.	

Продолжение

Лист	Наименование	Примечание
38	Спецификация фундаментов Фм1, Фм4	
39	Спецификация фундамента Фм2	
40	Спецификация фундамента Фм3.	
41	Спецификация фундамента Фм5, приямка п01.	
42	Спецификация приямка п02, фундамента Фм6.	
43	Спецификация приямка п03.	

Общие указания.

1. Конструктивная часть проекта разработана на основании документов, указанных на листе марки АР
2. Климатологические условия строительства, параметры внутреннего воздуха даны на листе марки АР-
3. За отм. 0,000 принят уровень пола цеха.
4. Монтаж сборных железобетонных элементов производить в соответствии со СНиП 3.03.01-87; СНиП III-4-80 и указаниями, данными в пояснительных записках серии применяемых сборных элементов.

Инв. № подл. | Подпись и дата | Взам. инв. №

Привязан

Инв. №

Инж.	Бородиева		15.07.92
Гл. спец.	Тимофеева		15.07.92
Н. отд.	Цуда		15.07.92
Н. контр.	Тимофеева		15.07.92
Нач. отд.	Федорова		15.07.92

409-28-61.92 КЖ

Бетоно-растворный узел с участком по производству железобетонных изделий до 100 м³ в год.

Стадия: Р | Лист: 3 | Листов:

Общие данные (окончание)

ГПКстроммаш

25388-02 18 Копировал: Барминикова Формат: А2

Альбом 2

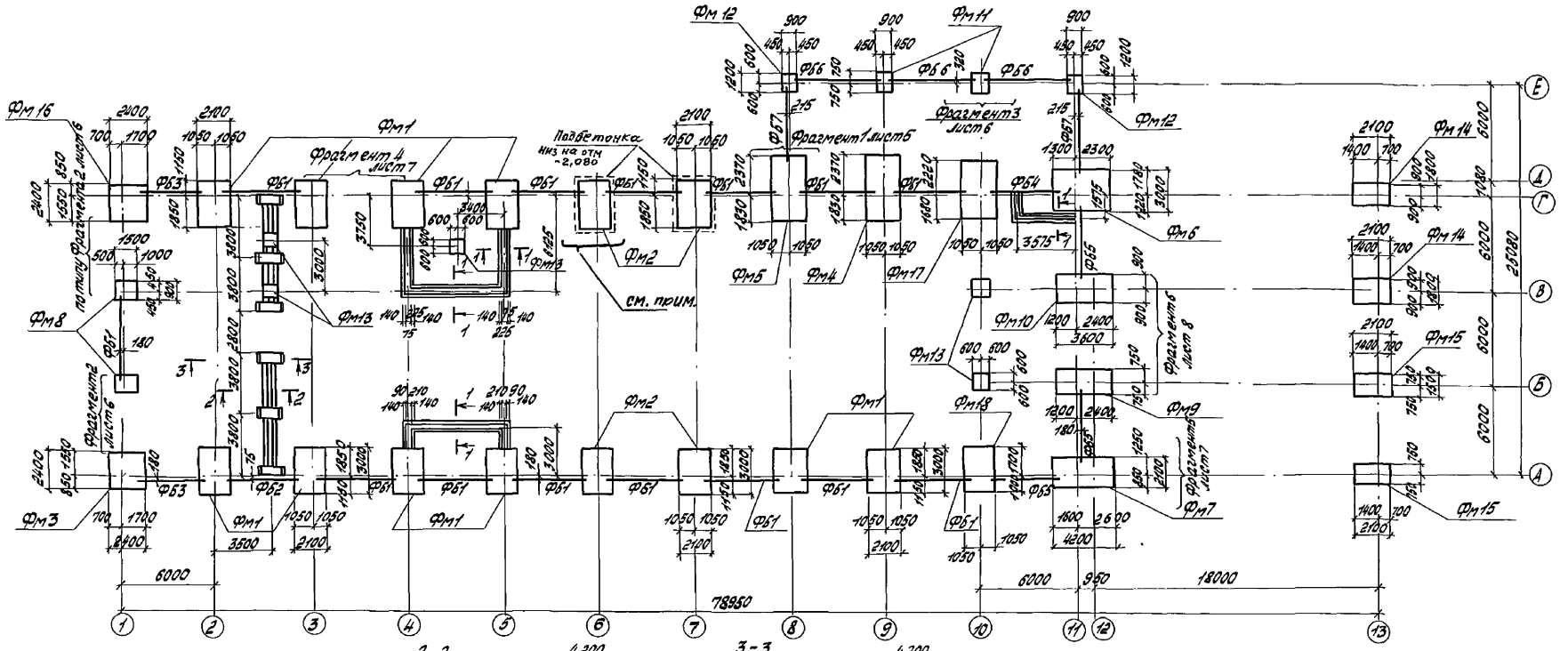

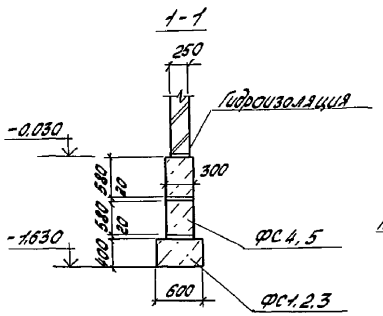

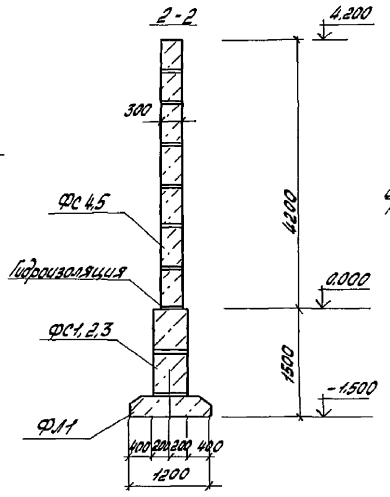

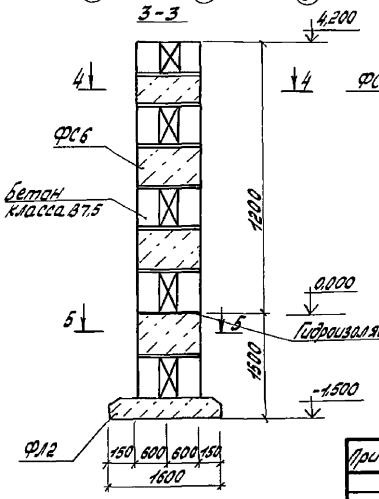

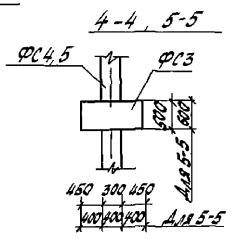

Предусмотреть бетонную подготовку под фундамент камеры тепловой обработки

Привязан				409-28-61.92 КЖ			
	Инж. I	Сурмистрова		Бетоно-растворный узел суммарной производству железобетонных изделий до 1000 м³ в год.	Стадия	Лист	Листов
	Вед. инж.	Федоров			Р	4	
	Зав. гр.	Трубникова					
	Гл. спец.	Дыба		Схема расположения фундаментов	ГПИстроммаш		
	Н. контр.	Трубникова					
Инв. №	Нач. отд.	Лебедев					

25388-02 19 Копировал: Барышникова Формат: А2

Инв. № подл. | Подп. и дата | Взам. инв. №

Альбом 2

Фрагмент 1

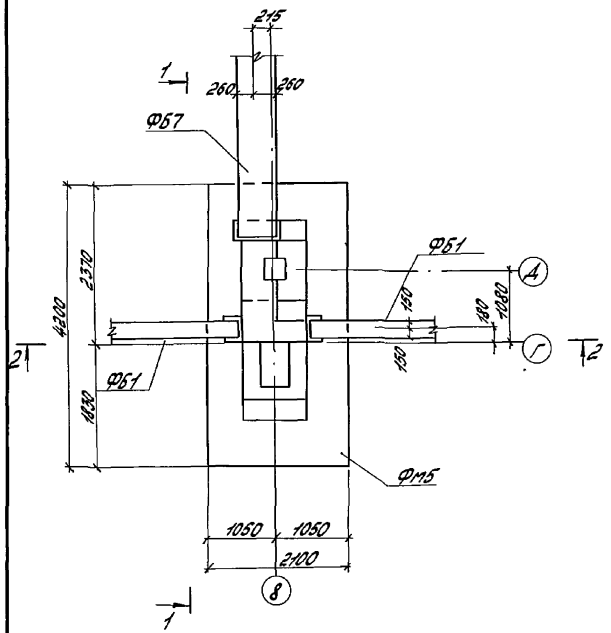

2-2

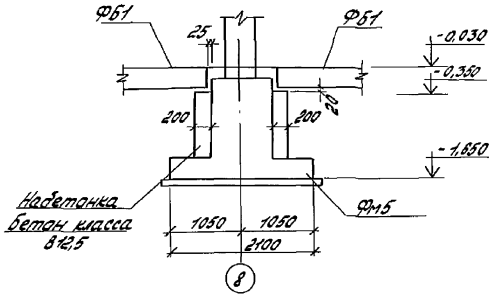

1-1

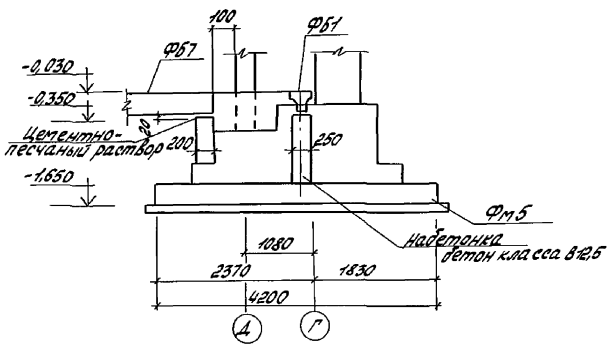

Спецификация к схеме расположения фундаментов.

Марка, поз.	Обозначение	Наименование	Кол.	Масса ед.кг	Примечание
		Фундаменты			
Фм1	лист 9	Фм1	10		
Фм2	лист 10	Фм2	4		
Фм3	лист 11	Фм3	1		
Фм4	лист 12	Фм4	1		
Фм5	лист 13	Фм5	1		
Фм6	лист 14	Фм6	1		
Фм7	лист 15	Фм7	1		
Фм8	лист 16	Фм8	2		
Фм9	лист 17	Фм9	1		
Фм10	лист 18	Фм10	1		
Фм11	лист 19	Фм11	2		
Фм12	лист 20	Фм12	2		
Фм13	лист 21	Фм13	5		
Фм14	лист 22	Фм14	2		
Фм15	лист 23	Фм15	2		
Фм16	лист 11	Фм16	1		
Фм17	лист 24	Фм17	1		
Фм18	лист 25	Фм18	1		

Марка, поз.	Обозначение	Наименование	Кол.	Масса ед.кг	Примечание
		Балки фундаментные			
ФБ1	1.415.1-2 Вып 1	2БФ6-10АIIIВ	15	850	
ФБ2	1.415.1-2 Вып 1	4БФ6-9АIIIВ	1	1300	
ФБ3	1.415.1-2 Вып 1	2БФ6-27АIIIВ	2	720	
ФБ4	1.415.1-2 Вып 1	4БФ6-18АIIIВ	1	1100	
ФБ5	1.415.1-2 Вып 1	2БФ6-21АIIIВ	3	750	
ФБ6	1.415.1-2 Вып 1	2БФ6-2АIIIВ	3	1000	
ФБ7	1.415.1-2 Вып 1	4БФ6-7АIIIВ	2	1100	
		Блоки бетонные			
ФС1	ГОСТ 13579-78	ФБС24.4.6-Т	3	1300	
ФС2	ГОСТ 13579-78	ФБС12.4.6-Т	27	640	
ФС3	ГОСТ 13579-78	ФБС9.4.6-Т	19	470	
ФС4	ГОСТ 13579-78	ФБС24.3.6-Т	40	970	
ФС5	ГОСТ 13579-78	ФБС9.3.6-Т	75	350	
ФС6	ГОСТ 13579-78	ФБС12.5.6-Т	18		
		Плиты фундаментные			
ФЛ1	ГОСТ 13580-85	ФЛ 12.12-1	12	780	
ФЛ2	ГОСТ 13580-85	ФЛ 16.12-1	2	1030	
МН552	1.400-15 Вып 1	Изделие закладное МН552	1		
1		Болт 1.1М24х710С235	32		
		ГОСТ 24379.1-80			
2		Болт 1.1М12х300С235	12		
		ГОСТ 24379.1-80			
3		Болт 1.1М16х400 С235	16		
		ГОСТ 24379.1-80			
		Материалы			
		Бетон класса В7,5	3,0	м3	
		Бетон класса В12,5	8,3	м3	

Привязан:

Инв №

Инж I	Бармникова		15.04	409-28-61.92 КЖ			
Вед инж	Егоров		15.04	Бетонно-растворный узел с учетом производству железобетонных изделий до 1000 м3/год	Стадия	Лист	Листов
Зав гр	Трубникова		15.04		Р	5	
Гл спец	Лира		15.04	Фрагмент 1.	ГПИстроммаш		
Н контр	Трубникова		15.04				
Нач отд	Лебедев		15.04				

Инв № подл | Подпись и дата | Взам инв №

Альбом 2

Фрагмент 2

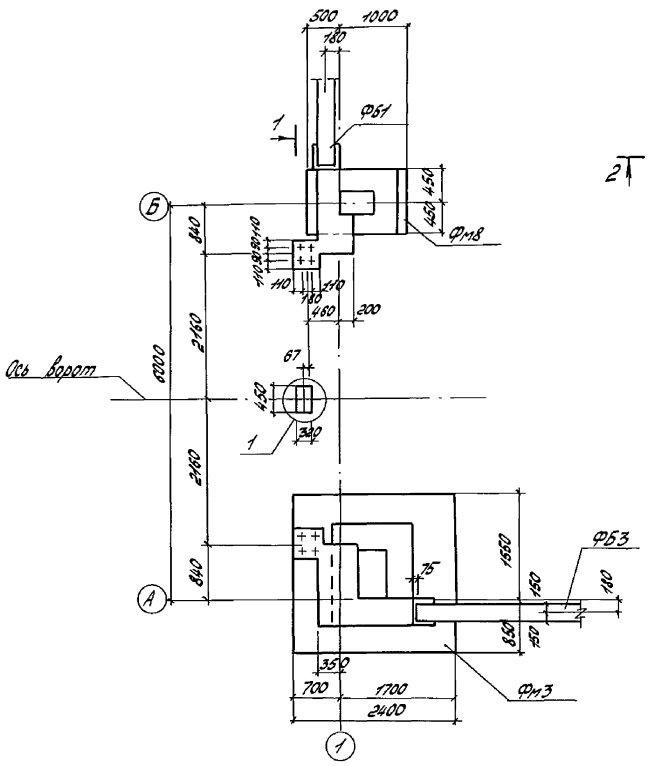

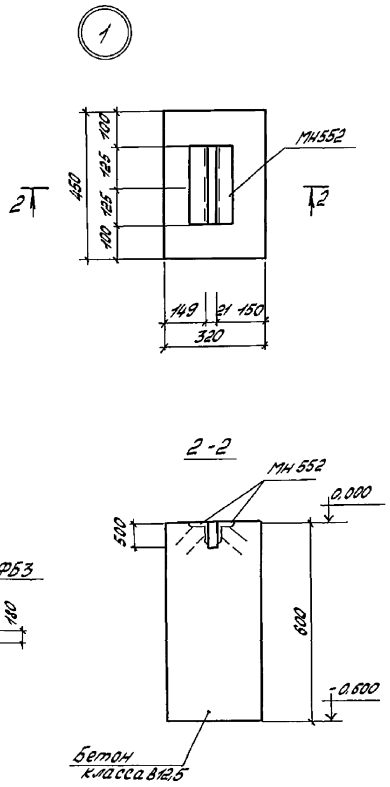

Фрагмент 3

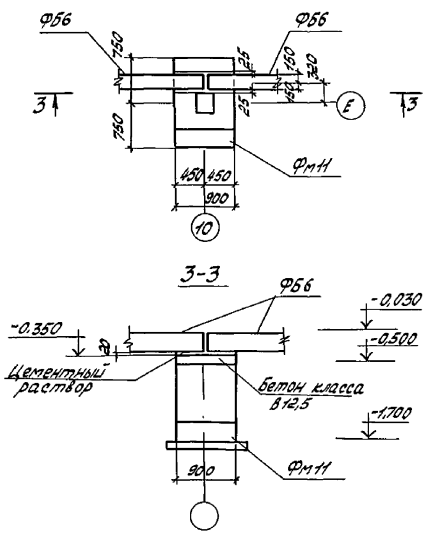

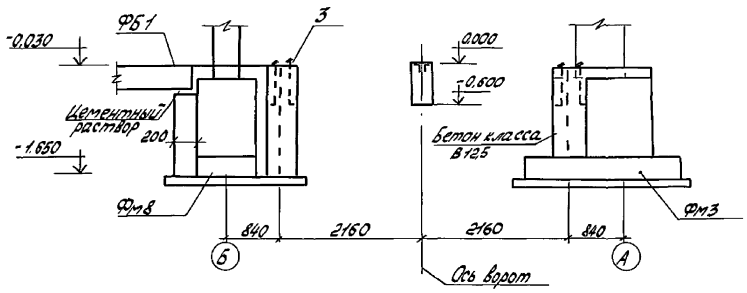

				409-28-61.92 КЖ			
Инж. I	Шемшитова		18.04.92	Бетонно-растворный узел с участком по производству железобетонных изделий до 100 м³/год	Стадия	Лист	Листов
Арх. инж.	Гарова		10.04.92		Р	6	
Вед. гр.	Трубникова		15.04				
Гл. спец.	Аньда		15.04	Фрагменты 2,3.	ГПИ Стройпроект		
Н. контр.	Трубникова		15.04				
Нач. отд.	Лебедев		15.04				

Привязан

Инв №

25388-02 21

Копировал: Барышникова

Формат: А2

Альбом 2

Фрагмент 4

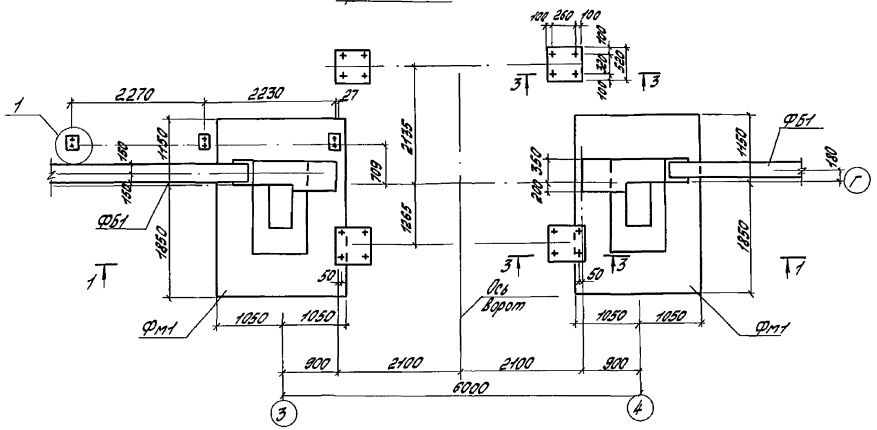

Фрагмент 5

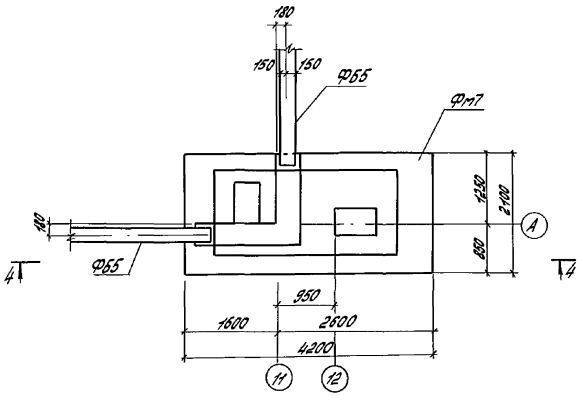

1-1

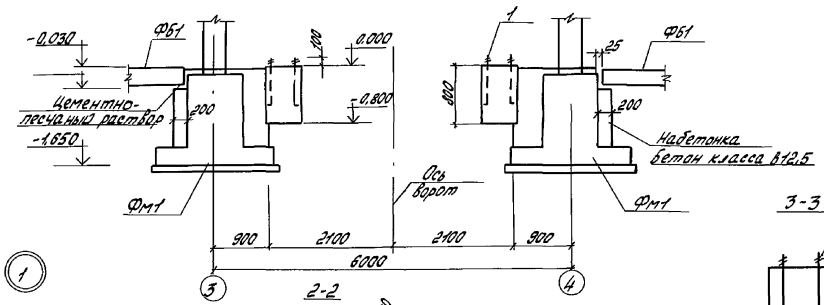

4-4

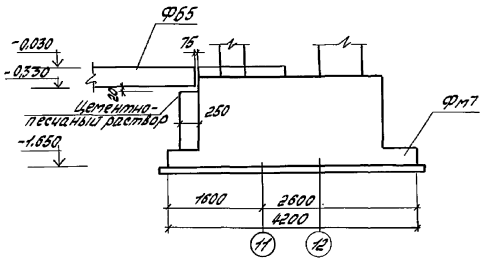

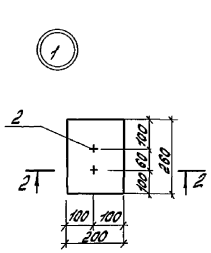

2-2

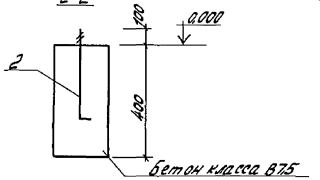

3-3

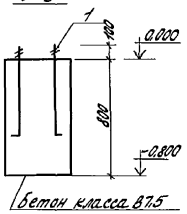

Инж. I	Бурмистрова			409-28-61.92 КЖ			
Гл. инж.	Егоров			Бетонно-растворный узел с учетом производитель. железобетонных изделий до 1000 м³ в год.	Стадия	Лист	Листов
Зав. гр.	Трубникова					7	
Гл. спец.	Ашра						
Н. контр.	Трубникова			Фрагменты 4,5.	ГПИстроммаш		
Нач. отд.	Лесевев						

Привязан

Инв. №

25388-02 22 Копировал: Барышникова Формат: А2

Альбом 2

Фрагмент 6

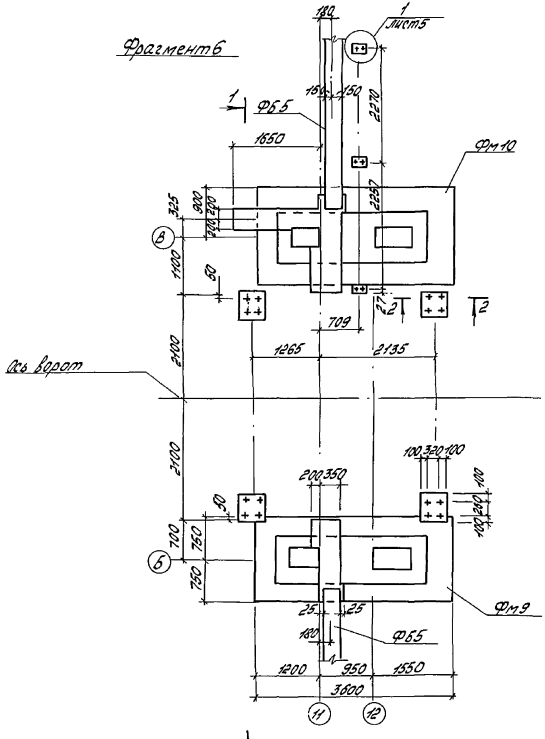

1-1

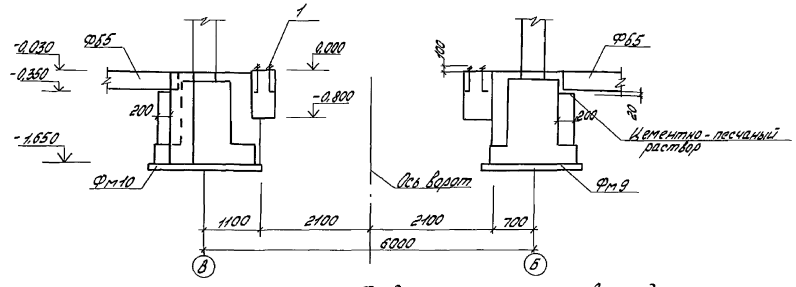

2-2

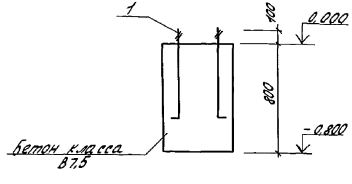

1. Фундаменты запроектированы для геологических условий оговоренных на листе АР.
2. Под монолитные фундаменты выполнить подготовку из тощего бетона В3.5 толщиной 100 мм по выравненному основанию.
При водонасыщенных грунтах и агрессивных водах защита назначается при привязке проекта в соответствии с ГОСТом 21.513-83.
3. Фундаментные балки укладывать на слой цементного раствора М200 толщиной 20мм зазоры между торцами фундаментных балок и фундаментами заделать бетоном В12.5
4. Привязки фундаментных балок даны по осям балок
5. Обратную засыпку пазух фундаментов основания под фундаменты оборудования и полы выполнять минеральным грунтом с послойным уплотнением при оптимальной влажности согласно ГОСТ22733-77 и контролем плотности каждого слоя. Коэффициент уплотнения, контроль качества и методы производства работ принимаются в соответствии с требованиями СН536-81. Инструкции по устройству обратных засыпок в стесненных местах."
6. Бетонирование фундаментов и набетонок выполнять в совместной опалубке одновременно
7. Нагрузки на фундаменты указаны нормативные - при расчете по деформациям, расчетные - при расчете по прочности

Привязан

Инв.№

Инж. I	Куриистрова			409-28-61.92 КЖ			
Гл.инж.	Егорова			Бетонная растворный узел с участком по производству ж.б. изделий до 1000 м³/год.	Стадия	Лист	Листов
Гл.гр.	Подвышкина					8	
Гл.спец.	Жила			Фундамент 6	ГПИстроммаш		
Н.контр.	Дульнирова						
Н.отд.	Усков						

25388-02 23

Копировал: Барышникова Формат А2

Альбом 2

Фм 1

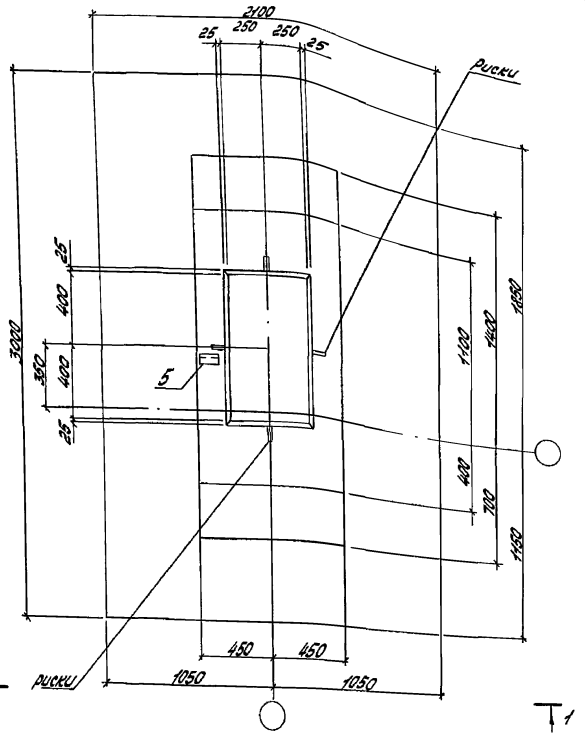

Схема расположения нижних сеток подошвы

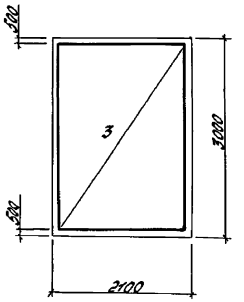

2-2

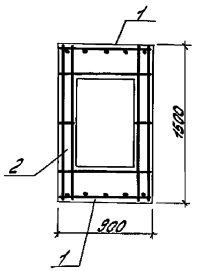

1-1

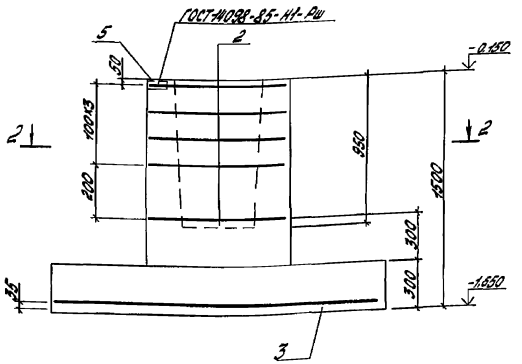

Спецификация фундамента Фм1

Формат	Зона	Поз.	Обозначение	Наименование	Кол.	Примечание
				Сборочные единицы		
4		1	ТП 409-2В-61.92КЖИ-С1	Сетка АРМ.С1	2	
4		2	ТП 409-2В-61.92КЖИ-С2	Сетка АРМ.С2	5	
				Детали		
64		4		Ф6 А III ГОСТ 5781-82 ℓ=150	1	
64		5		Уголок 2Б5 ГОСТ 8509-86 / Уголок 2Б5 ГОСТ 27772-88		
				ℓ=150	1	
				Стандартные изделия		
				Сетки арматурные		
		3	ГОСТ 23279-85	4С 70 А III-200 / 70 А III-200 — 205х295	1	
				Материалы		
				Бетон класса В12,5	3,2	м3

Ведомость расхода стали на элемент, кг

Марка элемента	Изделия арматурные								Всего	Изделия закладные				Всего	Общий расход
	Арматура класса									Прокат марки					
	А I				А III					С235					
	ГОСТ 5781-82				ГОСТ 5781-82					ГОСТ 8509-86					
	Ø8	Ø		Итого	Ø8	Ø10	Ø12	Итого		L50x5	Итого		Итого		
Фм1	19			19	1	39	13	53	72	0,6	0,6			0,6	72,6

Нагрузки на фундамент

Схема нагрузок	Nколонн	Расчет по деформациям N кН	Mx кНм	Qx кН	My кНм	Qy кН	Расчет по прочности N кН	Mx кНм	Qx кН	My кНм	Qy кН
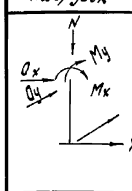	1	787	0	0	-198	14	866	0	0	18	-19
	2	0	0	0	0	0	856	0	0	-218	15
	3										
	4										
	5										
	6										
	7										

1. Ось X совпадает с направлением оси буквенной.
2. В таблице даны нагрузки от колонны и стен, приведенные к ц.т. колонны в уровне верха ф-та.

1. Поз. 1.3 соединить на сварке с помощью короткой поз 4.
2. Схему расположения фундаментов см. лист 4

Привязан

Инв. №

Инж. I	Бурмистрова		18.04	409-2В-61.92 КЖ			
Нач. отд.	Гурова		18.04	Бетоно-растворный узел с участком по производству железобетонных изделий до 1000 м³ в год.	Стадия	Лист	Листов
Гл. спец.	Быкова		18.04		Р	9	
Гл. контр.	Трусникова		18.04	Фундамент Фм1.	ГПИстроммаш		
Нач. отд.	Лебедев		18.04				

Инв. № подл. | Подпись и дата | Взам. инв. №

25388-02 24

Копировал: Барыкникова.

Формат: А2

Альбом 2

Фм 2

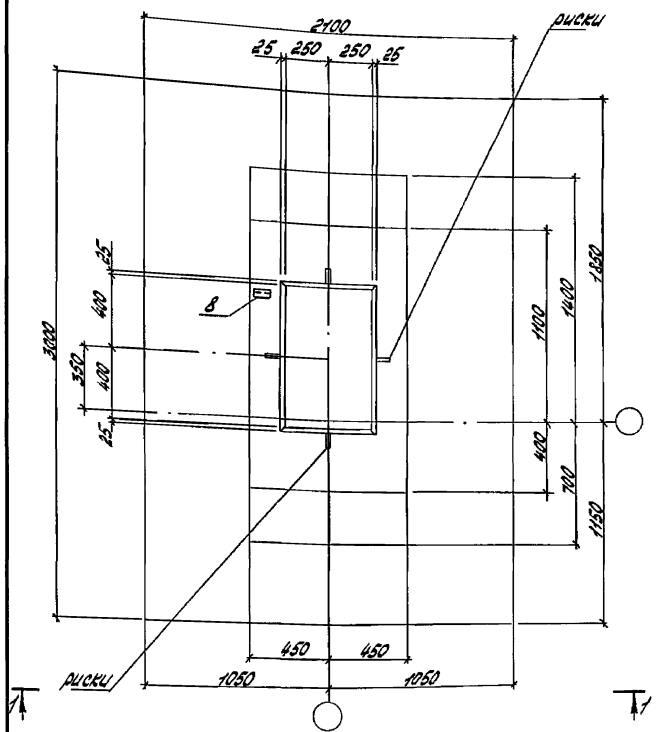

Схема расположения нижних сеток подошвы

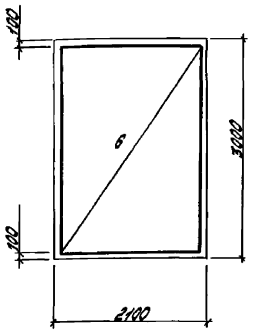

Ведомость деталей

Поз	Эскиз
4	600
5	810

Спецификация фундамента Фм2

Формат	Зона	Поз	Обозначение	Наименование	Кол.	Примечание
				Сборочные единицы		
4		1	ТП 409-28-61.92 КЖИ-С3	Сетка арм. С3	2	
4		2	ТП 409-28-61.92 КЖИ-С1	Сетка арм. С1	2	
4		3	ТП 409-28-61.92 КЖИ-С2	Сетка арм. С2	5	
				Детали		Масса ед. кг
Б4		4		А-1 - 6 - ГОСТ 5781-82 L=740	4	0,1
Б4		5		А-1 - 6 - ГОСТ 5781-82 L=950	1	0,2
Б4		7		Ф6 АIII ГОСТ 5781-82 С=150	2	
Б4		8		30×3 ГОСТ 8509-86 / Уголок С235 ГОСТ 27772-88		
				С=150	1	
				Стандартные изделия		
				Сетки арматурные		
		6	ГОСТ 23279-85	2С $\frac{12 А III}{10 А III}$ 295×205 $\frac{25}{20}$	1	
				Материалы		
				Бетон класса В12,5	3,2	м³

2-2

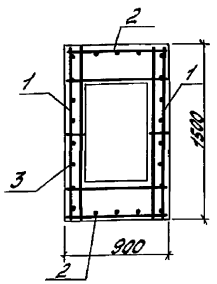

3-3

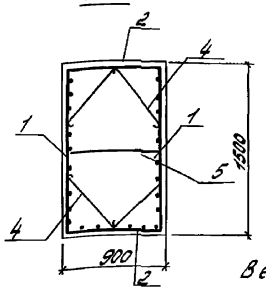

Ведомость расхода стали на элемент, кг

Марка элемента	Изделия арматурные									Всего	Изделия закладные				Всего	Общий расход
	Арматура класса										прокат марки					
	AI				AIII						С235					
	ГОСТ				ГОСТ						ГОСТ 8509-86					
	Ф6	Ф8		Итого	Ф6	Ф8	Ф10	Ф12	Итого		∠50×5			Итого		
Фм2	1	19		20	4	3	20	61	88	108	0,6			0,6	0,6	108,6

1-1

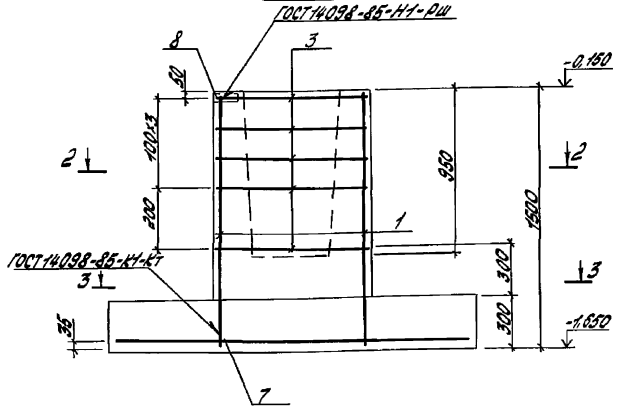

Нагрузки на фундамент

Схема нагрузок	N комб.	Расчет по деформациям N кН	Mx кНм	Qx кН	My кНм	Qy кН	Расчет по прочности N кН	Mx кНм	Qx кН	My кНм	Qy кН
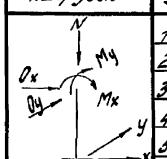	1	816	0	12	-198	14	888	0	13	16	-19
	2	758	0	-12	-198	14	888	0	13	-218	15
	3	868	0	35	-76	-4	834	0	-13	-218	15
	4	0	0	0	0	0	955	0	38	-84	-4
	5	0	0	0	0	0	777	0	-38	-84	-4
	6										
	7										

1. Ось X совпадает с направлением оси буквенной.
2. В таблице даны нагрузки от колонны и стен производственные и т.п. колонны в уровне верха подколонника.

1. Поз 1.6 соединить на сварке с помощью коротышей.
2. Схему расположения фундаментов в см. лист 4

Привязан:

Инв. №

Инж. I	Бурмистрова		15.09	409-28-61.92 КЖ			
Вед. инж.	Егорова		15.09	Бетоно-растворный узел с участком по производству железобетонных изделий до 1000 м³ в год	Стадия	Лист	Листов
Зав. гр.	Трубникова		15.09		Р	10	
Гл. спец.	Аныва		15.09				
Н. контр.	Трубникова		15.09	Фундамент Фм2	ТПстроммаш		
Нач. отд.	Лебедев		15.09				

Альбом 2

Инв. № подл. | Подпись и дата | Взам. инв. №

Фм 3; Фм16

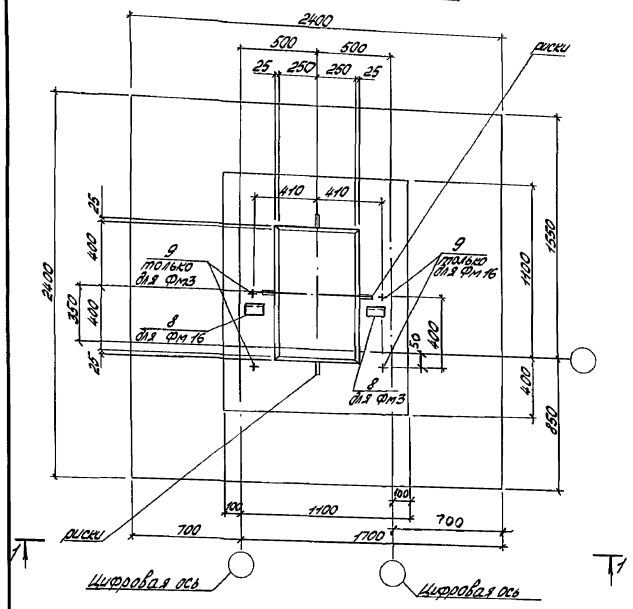

Схема расположения нижних сеток подливы

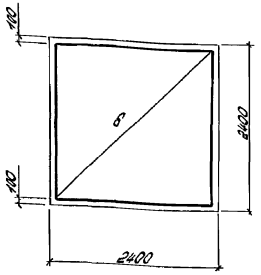

Ведомость деталей

Поз.	Эскиз
4	610
5	1060

2-2

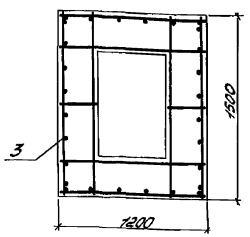

3-3

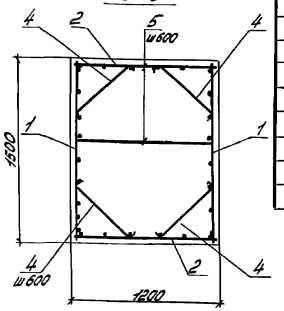

1-1

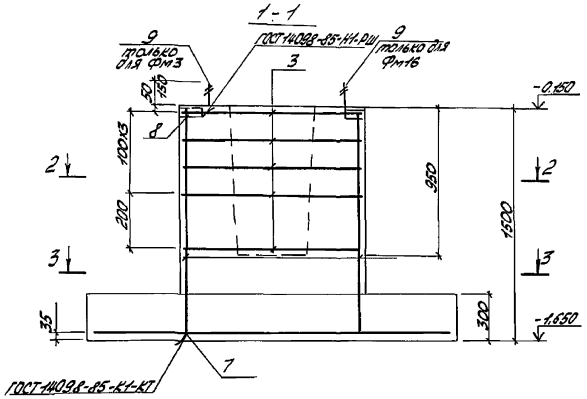

Спецификация фундамента Фм3, Фм16

Формат	Зона	Поз.	Обозначение	Наименование	Кол.	Примечание
				Сборочные единицы		
4		1	Т.П.409-28-61.92 КЖИ-С3	Сетка арм. С3	2	
4		2	Т.П.409-28-61.92 КЖИ-С4	Сетка арм. С4	2	
4		3	Т.П.409-28-61.92 КЖИ-С9	Сетка арм. С9	5	
				Детали		
54		4		Ø6 I ГОСТ 5781-82 ℓ=750	4	
54		5		Ø6 I ГОСТ 5781-82 ℓ=1200	1	
54		7		Ø6 III ГОСТ 5781-82 ℓ=150	1	
54		8		Уголок $\frac{50\times5}{\text{С235}}$ ГОСТ 8509-86 / ГОСТ 27772-88 ℓ=150	1	
				Стандартные изделия		
				Сетки арматурные		
		8	ГОСТ 23279-85	2С $\frac{10\,AII}{10\,AIII}$-235×235 $\frac{75}{75}$	1	
		9	ГОСТ 24379.0-80	Болт 1.1М20×710 С235	2	
				Материалы		
				Бетон класса В12,5	3,4	м³

Ведомость расхода стали на элемент, кг

Марка элемента	Изделия арматурные										Изделия закладные					Общий расход
	Арматура класса									Всего	Прокат марки С235		Сталь круглая С235		Всего	
	AI				AIII											
	ГОСТ 5781-82				ГОСТ 5781-82						ГОСТ 8509-86		ГОСТ 2590-88			
	Ø6	Ø8		Итого	Ø6	Ø8	Ø10	Ø12	Итого		∠50×5	Итого	Ø24	Итого		
Фм3,16	1	22			4	4	17	61	86	109	0,6	0,6	6,2	6,2	6,8	115,8

Нагрузки на фундамент

Схема нагрузок	N комб.	Расчет по деформациям					Расчет по прочности				
		N кН	Mx кНм	Qx кН	My кНм	Qy кН	N кН	Mx кНм	Qx кН	My кНм	Qy кН
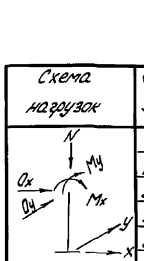	1	698	-127	0	-137	8	768	-139	0	-10	-12
	2	0	0	0	0	0	768	-139	0	-151	9
	3										
	4										
	5										
	6										
	7										

1. Ось X совпадает с направлением оси вулкенной.
2. В таблице даны нагрузки от колонны и стен приведенные к ц.т. колонны в уровне верха подколонника.

1. Поз.1,6 соединить на сварке с помощью короткыщей поз.7.
2. Схему расположения фундаментов см. лист 4

Привязан.

Инв. №

409-28-61.92 КЖ

Нач.Т.	Кулик-Кропа			Бетонно-растворный узел счастливо	Стадия	Лист	Листов
Ведущ.	Гзорова				Р	11	
Гл.арх.	Рубинчик						
Гл.спец.	Дыба						
Н.контр.	Рубинчик						
Нач.отд.	Лебедев						

Фундаменты Фм3, Фм16

ГПИстроймаш

25388-02 26 Копировал: Барыкинкова Формат: А2

Альбом 2

Фм 4

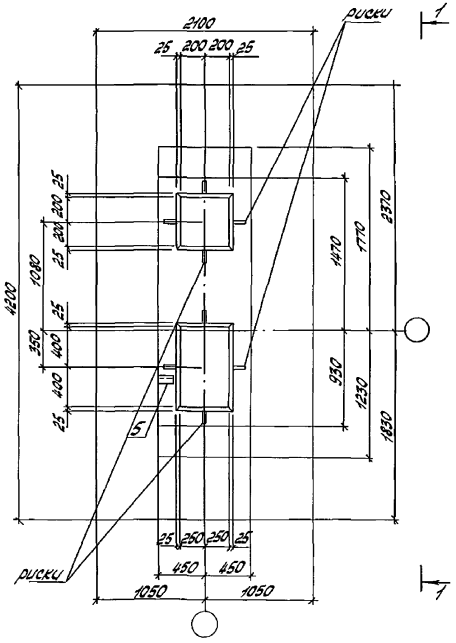

Схема расположения нижних сеток подошвы

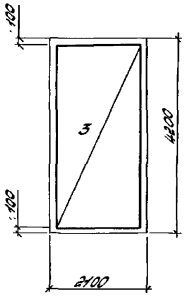

2-2
повернуто на 90°

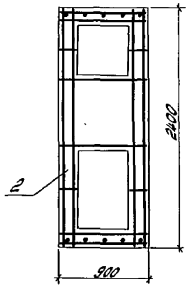

Спецификация фундамента Фм4

Формат	Зона	Поз.	Обозначение	Наименование	Кол.	Примечание
				Сборочные единицы		
1		1	ТП409-28-61.92 КЖ.11-С1	Сетка арм. С1	2	
1		2	ТП409-28-61.92 КЖ.11-С6	Сетка арм. С6	5	
				Детали		
54		4		Ø6 AIII / ГОСТ 5781-82 ℓ=150	1	
54		5		Уголок 50×5 / ГОСТ 8509-86 С235 / ГОСТ 27772-88 ℓ=150	1	
				Стандартные изделия		
				Сетки арматурные		
		3	ГОСТ 23279-85	2С 12 AIII/10 AIII − 205 × 415 25/25	1	
				Материалы		
				Бетон класса В12.5	4.6	м³

Ведомость расхода стали на элемент, кг

Марка элемента	Изделия арматурные									Всего	Изделия закладные				Всего	Общий расход
	Арматура класса										Прокат марки					
	AI				AIII						С235					
	ГОСТ 5781-82				ГОСТ 5781-82						ГОСТ 8509-86					
	Ø8	Ø		Итого	Ø6	Ø8	Ø10	Ø12	Итого		150×5			Итого		
Фм 4	30			30	4	1	27	54	86	116	0.6			0.6	0.6	116.6

1 - 1

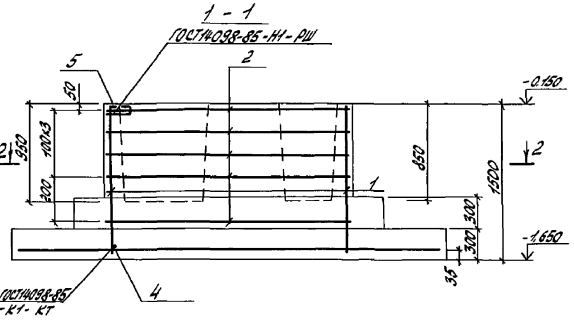

Нагрузки на фундамент

Схема нагрузок	№ комб.	Расчет по деформациям N кН	Mx кНм	Qx кН	My кНм	Qy кН	Расчет по прочности N кН	Mx кНм	Qx кН	My кНм	Qy кН
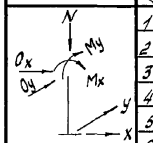	1	981	0	0	-300	14	1082	0	0	-95	-19
	2	0	0	0	0	0	1082	0	0	-330	15
	3										
	4										
	5										
	6										
	7										

1. Ось X совпадает с направлением оси дуговой
2. В таблице даны нагрузки от колонн и стен приведенные к ц. подколонника в уровне его подошвы

1. Поз 1,3 соединить на сварке с помощью короткой поз 4.
2. Схему расположения фундаментов см. лист 4

Привязан:

Инв. №

Инж. I кат.	Кармакова		15.02.92	409-28-61.92 КЖ	
Гл. инж.	Егоров		15.02.92	Бетоно-растворный узел с участком по производству железобетонных изделий об 1000 м³ в год.	Стадия Р / Лист 12 / Листов
Зав. л.с.	Грачникова		15.04		
Гл. спец.	Дьяко		15.04		
Н. контр.	Грачник. обр.		15.04	Фундамент Фм4	ГПИстроммаш
Нач. отд.	Лебедев		15.04		

25388-02 27 Копировал: Барышникова Формат: А2

Альбом 2

Фм 5

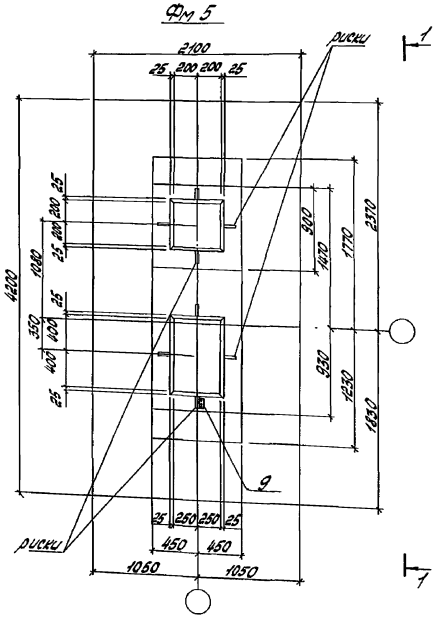

Схема расположения нижних сеток подошвы

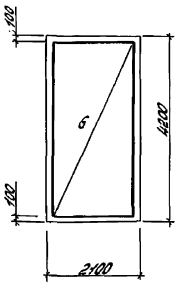

2-2
повернуто на 90°

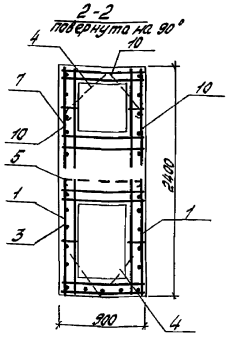

1-1

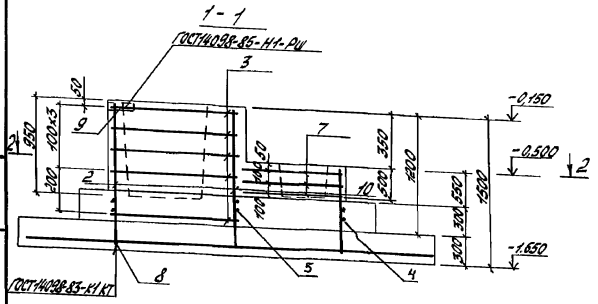

Ведомость деталей

Поз.	Эскиз
4	610
5	840

Спецификация фундамента Фм5

Формат	Зона	Поз.	Обозначение	Наименование	Кол.	Примечание
				Сборочные единицы		
4		1	ТП409-28-61.92 КЖИ-С3	Сетка арм С3	2	
4		2	ТП409-28-61.92 КЖИ-С1	Сетка арм С1	2	
4		3	ТП409-28-61.92 КЖИ-С2	Сетка арм С2	5	
		7	ТП409-28-61.92 КЖИ-С7	С7	3	
				Детали		
		4		Ø6АI ГОСТ5781-82 ℓ=750	8	
		5		Ø6АI ГОСТ5781-82 ℓ=980	2	
		8		Ø6АI ГОСТ5781-82 ℓ=150	1	
		9		Уголок $\frac{50\times5}{С235}$ ГОСТ8509-86		
				Уголок С235 ГОСТ27772-88		
				ℓ=150	1	
				Стандартные изделия		
				Сетки арматурные		
		6	ГОСТ23279-85	2С $\frac{Вр1}{100}$-205×415 $\frac{75}{25}$	1	
		10	ГОСТ23279-85	1С $\frac{Вр1}{100}$-85×115 $\frac{75}{25}$ ±715	3	
				Материалы		
				Бетон класса В12,5	6,4	м3

Ведомость расхода стали на элемент, кг

Марка элемента	Изделия арматурные										Изделия закладные				Общий расход
	Арматура класса									Всего	Прокат марки			Всего	
	АI				АIII						С235				
	ГОСТ5781-82				ГОСТ5781-82						ГОСТ8509-86				
	Ø6	Ø8		Итого	Ø6	Ø8	Ø10	Ø12	Итого		L50x5			Итого	
Фм5	2	29		31	4	5	27	85	121	152	0,6			0,6	0,6	152,6

Нагрузки на фундамент

Схема нагрузок	Нагрузка	Расчет по деформациям					Расчет по прочности				
		N кН	Mx кНм	Qx кН	My кНм	Qy кН	N кН	Mx кНм	Qx кН	My кНм	Qy кН
	1	956	-14	0	-225	14	1052	-15	0	-123	-19
	2	0	0	0	0	0	1052	-15	0	-358	15
	3										
	4										
	5										
	6										
	7										

1. Ось X совпадает с направлением оси буквенной. (отм. -0,150)
2. В таблице даны нагрузки от конструкции проектируемых и т. подземного и подземного блока

1. Поз. 2,6 соединить на сварке с помощью коротышей поз4.
2. Схему расположения фундаментов см. лист

Привязан

Инв. №

409-28-61.92 КЖ

Инж. I	Бурмистрова		16.11.92	бетонно-растворный узел с участком по производству железобетонных изделий 60 000 м³/год	Стадия	Лист	Листов
Зел. инж.	Егорова		16.11.92		Р	13	
Зав. гр.	Трубникова		15.04				
Гл. спец.	Клика		15.04				
Н. контр.	Трубникова		15.04	Фундамент Фм5	ГПИстроммаш		
Нач. отд.	Лебедев		15.04				

25388-02 28 Копировал: Барышникова Формат: А2

Альбом 2

Фм 6

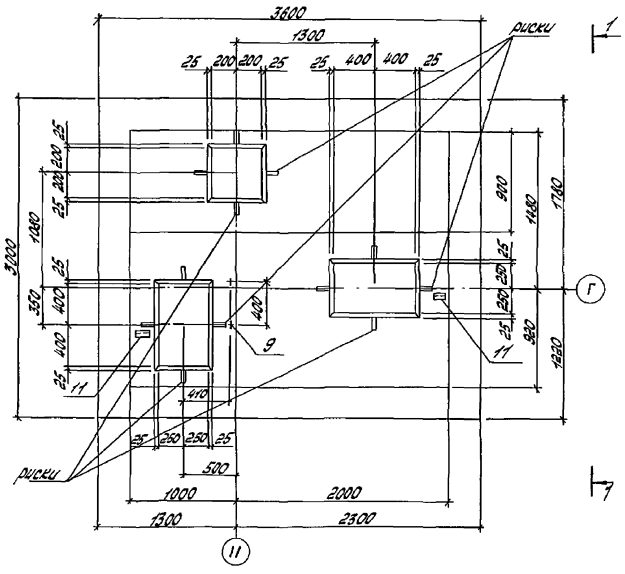

2-2

повернуто на 90°

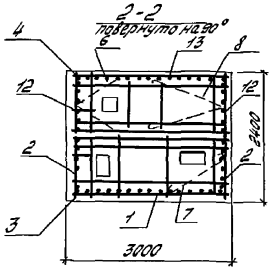

Ведомость деталей

Поз	Эскиз
6	610
7	1480
8	1740

Спецификация фундамента

Формат	Зона	Поз.	Обозначение	Наименование	Кол.	Примечание
				Сборочные единицы		
4		1	ТП409-28-61.92 КЖИ-С 12	Сетка арм. С12	2	
4		2	ТП409-28-61.92 КЖИ-С3	Сетка арм. С3	2	
4		3	ТП409-28-61.92 КЖИ-С13	Сетка арм 13	3	
4		4	ТП409-28-61.92 КЖИ-С8	Сетка арм. С8	3	
		13	ТП409-28-61.92 КЖИ-С10	Сетка арм. С10	1	
				Детали		
54		6		Ø6 А I ГОСТ 5781-82 ℓ=750	4	
54		7		Ø6 А I ГОСТ 5781-82 ℓ=1320	4	
54		8		Ø6 А I ГОСТ 5781-82 ℓ=1880	4	
54		10		Ø6 А III ГОСТ 5781-82 ℓ=150	2	
54		11		Уголок $\frac{50\times5\ ГОСТ\ 8509-86}{С235\ ГОСТ\ 27772-88}$		
				ℓ=150	2	
				Стандартные изделия		
				Сетки арматурные		
		5	ГОСТ 23279-85	2С $\frac{Вр\,I}{10\,10}$ 295×355 $\frac{15}{15}$	1	
		12	ГОСТ 23279-85	1С $\frac{Вр\,I}{5\,10}$ 85×145 $\frac{75}{25}$ +175	2	
		9	ГОСТ 24379.0-80	Болт 1.1М24×710 С235	2	
				Материалы		
				Бетон класса В 12.5	10.2	м³

Ведомость расхода стали на элемент, кг.

Марка элемента	Изделия арматурные										Изделия закладные					Общий расход
	Арматура класса									Всего	Прокат марки		Сталь круглая		Всего	
	AI				AIII						С235		С235			
	ГОСТ 5781-82				ГОСТ 5781-82						ГОСТ 8509-86		ГОСТ 2590-88			
	Ø6	Ø8		Итого	Ø6	Ø8	Ø10	Ø12	Итого		150×5	Итого	Ø24	Итого		
Фм 6	4	50		54	4	8	33	117	162	216	1.2	1.2	6.2	6.2	7.4	223.9

1-1

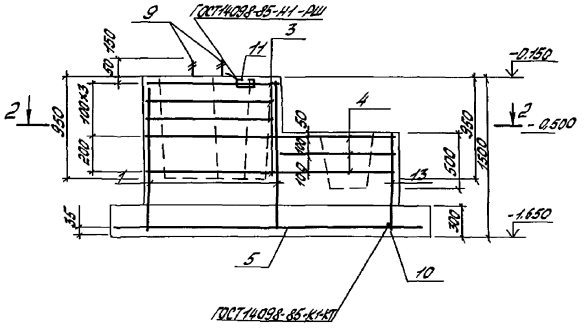

Нагрузки на фундамент

Схема нагрузок	N комб.	Расчет по деформациям N кН	Mx кНм	Qx кН	My кНм	Qy кН	Расчет по прочности N кН	Mx кНм	Qx кН	My кНм	Qy кН
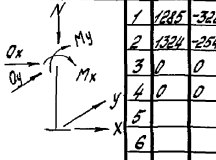	1	1285	-322	-3	-244	-16	1457	-279	0	-280	0
	2	1324	-254	0	-382	19	1414	-354	-3	-268	-18
	3	0	0	0	0	0	1443	-253	5	-276	-6
	4	0	0	0	0	0	1457	-279	0	-420	21
	5										
	6										
	7										

1. Ось X совпадает с направлением оси буквенной (отм. -0.150)
2. В графе даны нагрузки от колонн и стен приведенные к: подколонника в уровне его верха

1. Поз 2,5 соединить на сварке с помощью коротышей поз 10.
2. Схему расположения фундаментов см. лист 4

Инв. № подл. | Подпись и дата | Взам. инв. №

Прив. взам.

Инв. №

409-28-61.92 КЖ

Инж. I	Бурмистрова				
Вед. инж.	Егоров				
Зав. гр.	Трифимова				
Гл. спец.	Дыро				
Н. контр.	Трифимова				
Нач. отд.	Лебедев				

Бетоно-растворный узел с участком по производству железобетонных изделий до 1000 м³ в год

Стадия	Лист	Листов
Р	14	

Фундамент Фм 6

ГПИстроммаш

Фм7

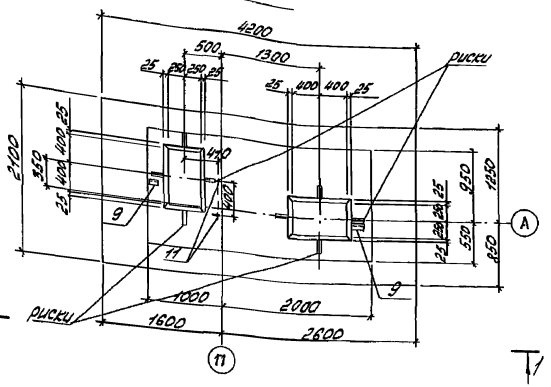

Схема расположения нижних сеток подошвы

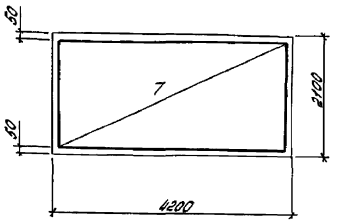

Ведомость деталей

Поз	Эскиз
4	610
5	1160
6	1440

Спецификация фундамента Фм7

Формат	Зона	Поз	Обозначение	Наименование	Кол.	Примечание
				Сборочные единицы		
4		1	ТП409-28-61.92 КЖИ-С3	сетка арм С3	2	
4		2	ТП409-28-61.92 КЖИ-С12	сетка арм. С12	2	
4		3	ТП409-28-61.92 КЖИ-С13	сетка арм С13	5	
				Детали		
54		4		⌀6 А I ГОСТ 5781-82 ℓ=750	8	
54		5		⌀6 А I ГОСТ 5781-82 ℓ=1320	8	
54		6		⌀6 А I ГОСТ 5781-82 ℓ=1580	4	
54		8		⌀6 А II ГОСТ 5781-82 ℓ=150	1	
54		9		Уголок $\frac{50\times5\ ГОСТ\ 8509-86}{С235\ ГОСТ\ 27772-88}$		
				ℓ=150	2	
				Стандартные изделия		
				Сетки арматурные		
		7	ГОСТ 23279-85	$\frac{ВС\ 1\ ⌀4\ III}{ТП\ ⌀4\ III}$ 205×415 $\frac{75}{25}$	1	
		11	ГОСТ 24379.0-80	Болт 1.1 М24×710 С235	2	
				Материалы		
				Бетон класса В12.5	7.2	м³

2-2

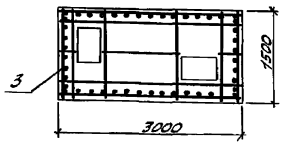

3-3

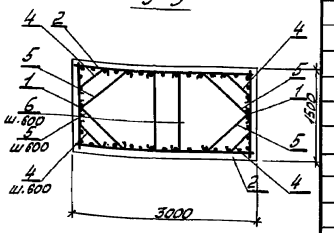

Ведомость расхода стали на элемент, кг

Марка элемента	Изделия арматурные										Изделия закладные														Общий расход
	Арматура класса									Всего	Арматура класса				Прокат марки						Сталь крюков		Всего	
	AI				AII						AII				С235						С235			
	ГОСТ 5781-82				ГОСТ						ГОСТ 5781-82				ГОСТ				ГОСТ		ГОСТ 2590-88			
	⌀6	⌀8		Итого	⌀6	⌀8	⌀10	⌀12	Итого		⌀12	⌀		Итого				Итого	150×5	Итого	⌀24	Итого		
Фм7	5	44		49	4	6	27	101	138	187	2,6			2,6					0,6	0,6	6,2	6,2	9,4	196,4

1-1

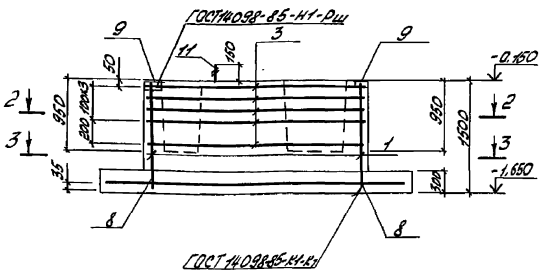

Нагрузки на фундамент

Схема нагрузок	N комб.	Расчет по деформациям N кН	Mx кНм	Qx кН	My кНм	Qy кН	Расчет по прочности N кН	Mx кНм	Qx кН	My кНм	Qy кН
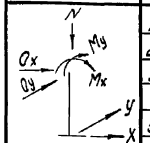	1	1043	-323	-6	26	-11	1148	-355	-9	28	-12
	2	1043	-234	4	-101	6	1148	-257	5	28	-12
	3	0	0	0	0	0	1148	-257	5	-111	9
	4										
	5										
	6										
	7										

1. Ось X совпадает с направлением оси буквенной
2. В таблице даны нагрузки от фундаментов правой рядовые к.н. - подколонника в уровне его верха.

1. Поз 1,7 соединить на сварке с помощью коротышей поз 8.
2. Схему расположения фундаментов см. лист 4

Привязан:

Инв №

409-28-61.92 КЖ

Гл.инж.	Кузнецова		11.04.92	Бетонорастворный узел с участком по производству ж.-б. изделий до 1000 м³ в год	Стадия	Лист	Листов
Нач.инж.	Егоров		15.04.92		Р	15	
Зав.р.	Трубникова		15.04				
Испол.	Дыва		15.04	Фундамент Фм7	ГПИстроммаш		
Н.контр.	Трубникова		15.04				
Нач.отд.	Лебедев		15.04				

Инв.№подл. | Подпись и дата | Взам.инв.№

Альбом 2

Фм 8

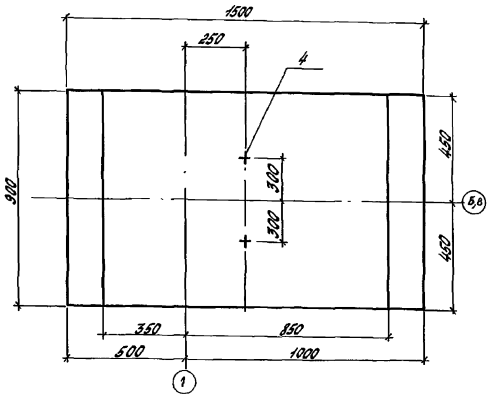

Схема расположения нижних сеток подшивы

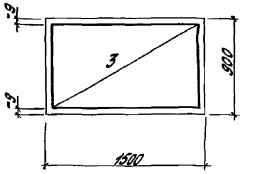

Спецификация фундамента Фм8

Формат	Зона	Поз	Обозначение	Наименование	Кол.	Примечание
				Сборочные единицы		
4		1	ТП 09-28-61.92 КЖИ-С1	Сетка арм.С1	2	
4		2	ТП 09-28-61.92 КЖИ-С5	Сетка арм.С5	5	
				Стандартные изделия		
				Сетки арматурные		
		3	ГОСТ 23279-85	Сч 10АIII-200 / 10АIII-200 – 145×85	1	
		4	ГОСТ 24379.0-80	Болт А1 М24×710 С235	2	27,1
				Материалы		
				Класс бетона В 12,5	1,7	м³

2-2

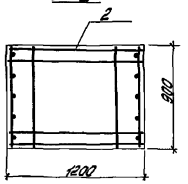

3-3

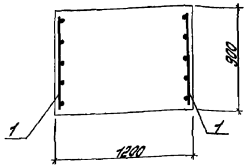

Ведомость расхода стали на элемент, кг

Марка элемента	Изделия арматурные									Изделия закладные				Общий расход
	Арматура класса								Всего	Сталь круглая			Всего	
	AI				AIII					С235				
	ГОСТ 5781-82				ГОСТ 5781-82					ГОСТ 25950-88				
	Ø8	Ø		Итого	Ø8	Ø10	Ø12	Итого		Ø24	Ø	Итого		
Фм8	16			16	1	9	13	23	39	6,2		6,2	6,2	45,2

1-1

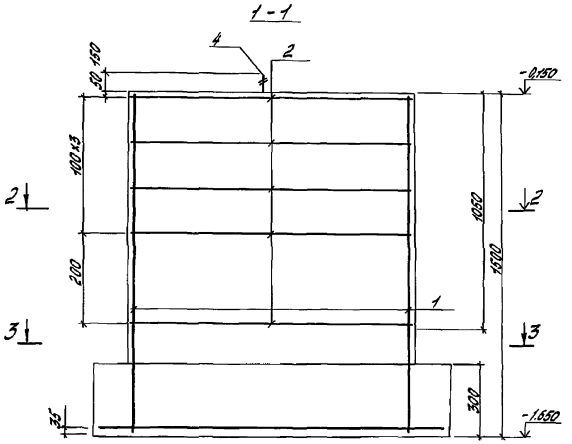

Нагрузки на фундамент

Схема нагрузок	Н комп.	Расчет по деформациям N кН	Mx кНм	Qx кН	My кНм	Qy кН	Расчет по прочности N кН	Mx кНм	Qx кН	My кНм	Qy кН
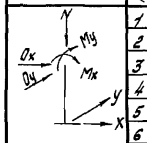	1	64	0	12	0	0	71	0	13	0	0
	2										
	3										
	4										
	5										
	6										
	7										

1. Ось X совпадает с направлением оси обуженной
2. В таблице даны нагрузки от колонны и стен, приведенные к центру нижнего уступа фундамента

1. Схему расположения фундаментов см. лист 4

Привязан

Инв №

409-28-61.92 КЖ

Инж. I	Барышникова			Бетоно-растворный узел с участком по производству железобетонных изделий до 100 м³ в год	Стадия	Лист	Листов
Гл. инж.	Егорова				Р	16	
Гл. спец.	Трубникова						
Гл. спец.	Дайда						
Н. контр.	Трубникова			Фундамент Фм8	ГПИстроммаш		
Нач. отд.	Федорова						

25388-02 31 Копировал: Барышникова Формат: А2

Фм 9

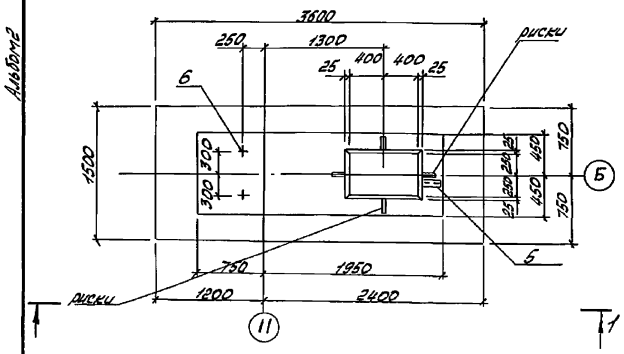

Схема расположения нижних сеток подошвы

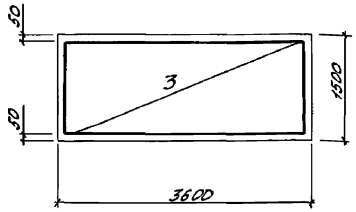

2-2

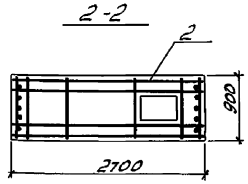

3-3

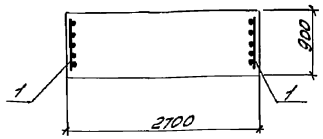

Спецификация фундамента Фм9

Формат	Зона	Поз.	Обозначение	Наименование	Кол.	Примечание
				Сборочные единицы		
4		1	ТП409-28-61.92 КЖИ-С1	Сетка арм. с1	2	
4		2	ТП409-28-61.92 КЖИ-С8	Сетка арм. с8	3	
				Детали		
Б4		4		Ф6 AIII ГОСТ 5781-82 ℓ=750	1	
Б4		5		Уголок $\frac{30\times5\ ГОСТ\ 8509-86}{С235\ ГОСТ\ 27772-88}$		
				ℓ=150	1	
				Стандартные изделия		
				Сетки арматурные		
		3	ГОСТ 23279-85	2С $\frac{12\ AIII}{10\ AIII}$ 1145×355 $\frac{75}{25}$	1	
		6	ГОСТ 24379.0-80	Болт 1.1М24×710 С235	2	
				Материалы		
				Бетон класса В12.5	3.7	м³

Ведомость расхода стали на элемент, кг

Марка элемента	Изделия арматурные										Изделия закладные					Общий расход
	Арматура класса									Всего	Прокат марки С235		Сталь круглая С235		Всего	
	AI			AIII							ГОСТ 8509-86		ГОСТ 2590-88			
	ГОСТ 5781-82			ГОСТ 5781-82												
	Ф8	Ф	Итого	Ф6	Ф8	Ф10	Ф12	Ф14	Итого		L50×5	Итого	Ф24	Итого		
Фм9	19		19	4	1	16	25	18	64	83	0.6	0.6	6.2	6.2	6.8	89.8

1-1

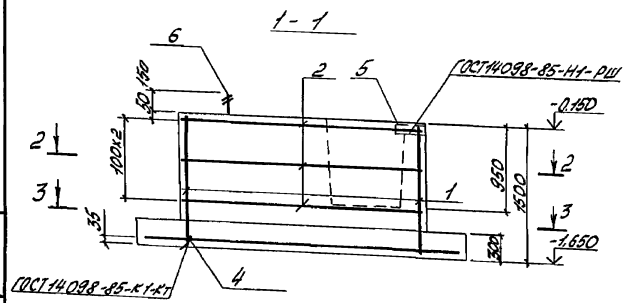

Нагрузки на фундамент

Схема нагрузок	N комб.	Расчет по деформациям N кН	Mx кНм	Qx кН	My кНм	Qy кН	Расчет по прочности N кН	Mx кНм	Qx кН	My кНм	Qy кН
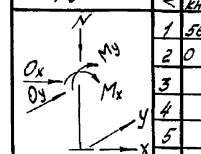	1	563	116	17	0	0	620	29	4	0	0
	2	0	0	0	0	0	620	127	18	0	0
	3										
	4										
	5										
	6										
	7										

1. Ось X совпадает с направлением оси бункерной
2. В таблице даны нагрузки от колонн и стен приведенные к u: подошвы в уровне его верха

1. Поз 1.3 соединить на сварке с помощью коротышей поз 4.
2. Схему расположения фундаментов см. лист 4

Привязан

Инв №

409-28-61.92 КЖ

Инж I	Куликова		15.09.92	
Вед. инж.	Егоров		15.09.92	Бетонорастворный узел с участком по производству ж-б. изделий до 1000 м³ в год.
Гл. ар.	Трубникова		15.09.92	
Гл. спец.	Дыба		15.09.92	
Н. контр.	Трубникова		15.09.92	Фундамент Фм9
Нач. отд.	Лебедев		15.09.92	

Стадия	Лист	Листов
Р	17	

ГПИстроммаш

Инв. № подл. | Подпись и дата | Взам. инв. №

Альбом 2

Фм 10

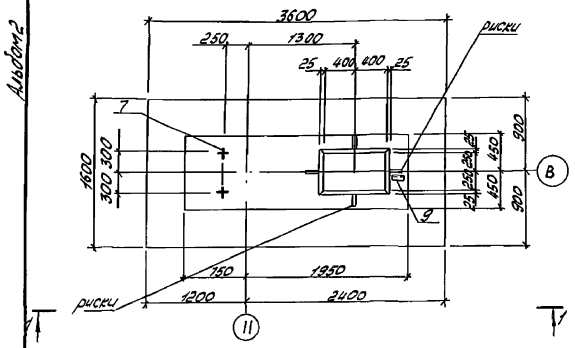

Схема расположения нижних сеток подошвы

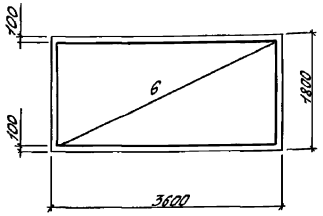

Ведомость деталей

Поз	Эскиз
4	600
5	810

Спецификация фундамента Фм10

Формат	Зона	Поз.	Обозначение	Наименование	Кол.	Примечание
				Сборочные единицы		
4		1	ТП409-28-61.92 КЖИ-С1	Сетка арм. С1	2	
4		2	ТП409-28-61.92 КЖИ-С11	Сетка арм. С11	2	
4		3	ТП409-28-61.92 КЖИ-С8	Сетка арм. С8	3	
				Детали		
54		4		Ф6 АI ГОСТ 5781-82 ℓ=740	4	
54		5		Ф6 АI ГОСТ 5781-82 ℓ=950	4	
54		8		Ф6 АIII ГОСТ 5781-82 ℓ=150	1	
54		9		Уголок $\frac{50\times5}{\text{С235}}$ ГОСТ 8509-86 / ГОСТ 27772-88 ℓ=150	1	
				Стандартные изделия		
				Сетки арматурные		
		6	ГОСТ 23279-85	2С $\frac{12\text{АIII}}{10\text{АIII}}$-175×355-$\frac{75}{45}$	1	
		7	ГОСТ 24379.0-80	Болт 1.1М24х710 С235	2	
				Материалы		
				Бетон класса В12.5	4,45	м³

2-2

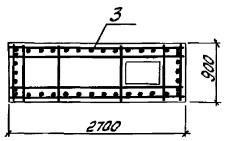

3-3

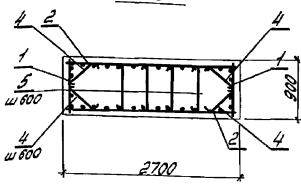

Ведомость расхода стали на элемент, кг

Марка элемента	Изделия арматурные										Изделия закладные					Общий расход
	Арматура класса									Всего	Прокат марки Сталь кругл.				Всего	
	АI				АIII						С235		С235			
	ГОСТ 5781-82				ГОСТ 5781-82						ГОСТ 8509-86		ГОСТ 2590-88			
	Ф6	Ф8		Итого	Ф6	Ф8	Ф10	Ф12	Итого		150×5	Итого	Ф24	Итого		
Фм10	2	19		21	4	5	19	77	105	126	0,6	0,6	6,2	6,2	6,8	132,8

1-1

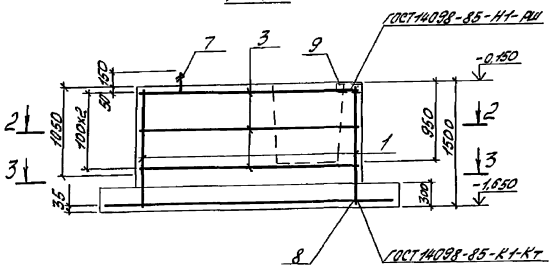

Нагрузки на фундамент

Схема нагрузок	N комб.	Расчет по деформациям N кН	Mx кНм	Qx кН	My кНм	Qy кН	Расчет по прочности N кН	Mx кНм	Qx кН	My кНм	Qy кН
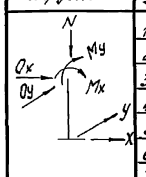	1	656	181	17	0	5	693	118	9	0	-5
	2	668	156	12	0	10	722	199	18	0	5
	3	0	0	0	0	0	679	131	13	0	-11
	4	0	0	0	0	0	736	171	13	0	11
	5										
	6										
	7										

1. Ось X совпадает с направлением оси буквенной
2. В таблице даны нагрузки от колонн и стен, приведенные к ц.т. подколонника в уровне его верха.

1. Поз 1.6 соединить на сварке с помощью коротышей поз 8.
2. Схему расположения фундаментов см. лист 4

Привязан:

Инв №

Инж.	Бармистрова			409-28-61.92 КЖ			
Вед.инж.	Егорова			Бетоноразгрузочный узел с участком по производству ж-б. изделий до 1000 м³ в год	Стадия	Лист	Листов
Гл.в.зр.	Трубникова				Р	18	
Гл.спец.	Дыва						
Н.контр.	Трубникова			Фундамент Фм10	ГПИстроймаш		
Нач.отд.	Лебедев						

Инв.№ подл. | Подпись и дата | Взам. инв.№

Альбом 2

Фм 11

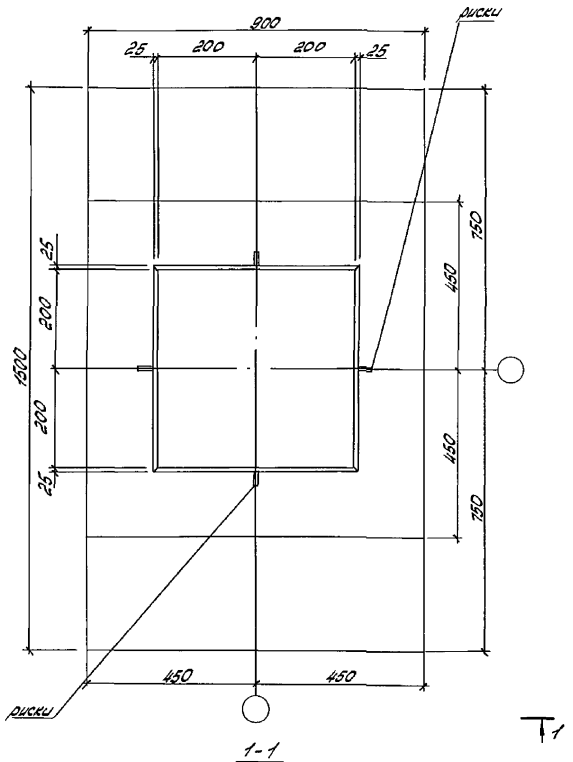

2-2

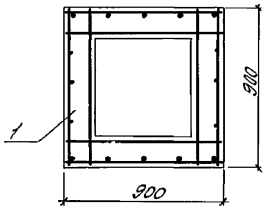

3-3

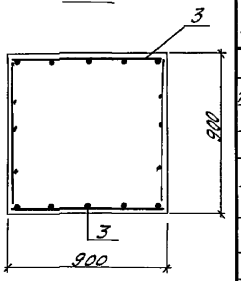

Спецификация фундамента Фм 11

Формат	Зона	Поз.	Обозначение	Наименование	Кол.	Примечание
				Сборочные единицы		
11		1	ТП 409-28-61.92 КЖ И-С7	Сетка арм. С7	3	
				Стандартные изделия		
				Сетки арматурные		
		2	ГОСТ 23279-85	$4C\frac{10AIII-200}{10AIII-200}\,85\times145$	1	
		3	ГОСТ 23279-85	$4C\frac{12AIII}{8AIII-0\,(600-)}\,85\times115\,\frac{75+775}{25}$	4	
				Материалы		
				Класс бетона В 12,5	1,1	$м^3$

Схема расположения нижних сеток подошвы

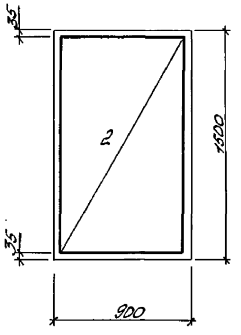

Ведомость расхода стали на элемент, кг

Марка элемента	Изделия арматурные								Общий расход
	Арматура класса								
	AI			AIII					
	ГОСТ 5781-82			ГОСТ 5781-82					
	Ø8		Итого	Ø8	Ø10	Ø12		Итого	
Фм 11	8		8	1	8	23		32	40

1-1

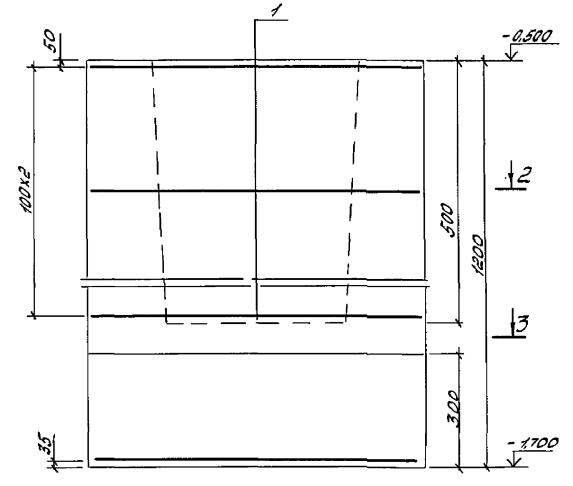

Нагрузки на фундамент

Схема нагрузок	N/комб.	Расчет по деформациям N кН	Mx кНм	Qx кН	My кНм	Qy кН	Расчет по прочности N кН	Mx кНм	Qx кН	My кНм	Qy кН
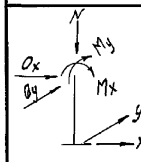	1	196	0	3	0	-3	216	0	4	0	-4
	2										
	3										
	4										
	5										
	6										
	7										

1. Ось X совпадает с направлением буквенной
2. В таблице даны нагрузки от колонн и стен приведенные к п. колонны у уровня верха подошвы ниже.

1. Схему расположения фундаментов см. лист 4

Привязан

Инв. N

409-28-61.92 КЖ

Инж. I кат.	Бурмистрова		15.04.92	Бетоно-растворный узел с участком по производству железобетонных изделий объемом 1,5 тыс. куб.	Стадия	Лист	Листов
Ведущ. инж.	Егоров В		15.04.92		Р	19	
Зав. гр.	Трубникова		15.04.92				
Л. спец.	Дыра		15.04.92				
Н. контр.	Трубникова		15.04.92	Фундамент Фм 11	ГПИ Строммаш		
Нач. отд.	Лебедев		15.04.92				

Инв. N подл. | Подпись и дата | Взам. инв. N

25388-02 34 Копировал: Барышникова Формат: А2

Альбом 2

Фм 12

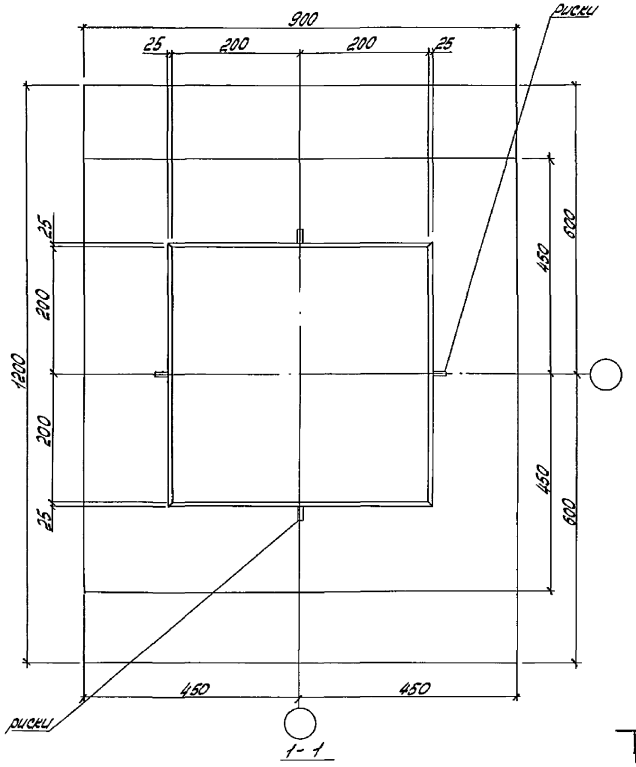

2-2

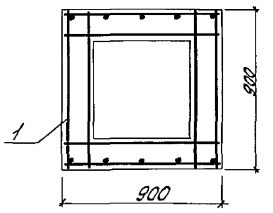

3-3

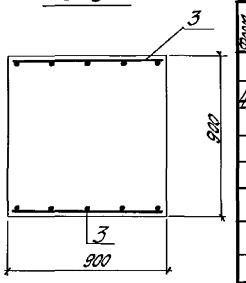

Спецификация фундамента Фм12

Форм.	Зона	Поз.	Обозначение	Наименование	Кол.	Примечание
				Сборочные единицы		
4		1	ТП№9-28-61.92 КЖИ-С7	Сетка арм. С7	3	
				Стандартные изделия		
				Сетки арматурные		
		2	ГОСТ 23279-85	$1\left(\frac{10\,AIII-200}{10\,AIII-200}\right)\frac{85\times115\ 75}{25}$	1	
		3	ГОСТ 23279-85	$1\left(\frac{12\,AIII}{8\,AIII-0\,(600)}\right)\frac{85\times115\ 75+775}{25}$	2	
				Материалы		
				Класс бетона В 12,5	10	м³

Схема расположения нижних сеток подошвы

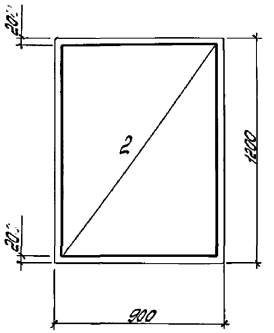

Ведомость расхода стали на элемент кг

Марка элемента	Изделия арматурные								Общий расход
	Арматура класса								
	AI			AIII					
	ГОСТ 5781-82			ГОСТ 5781-82					
	ф8		Итого	ф8	ф10	ф12		Итого	
Фм 12	8		8	1	7	13		21	29

1-1

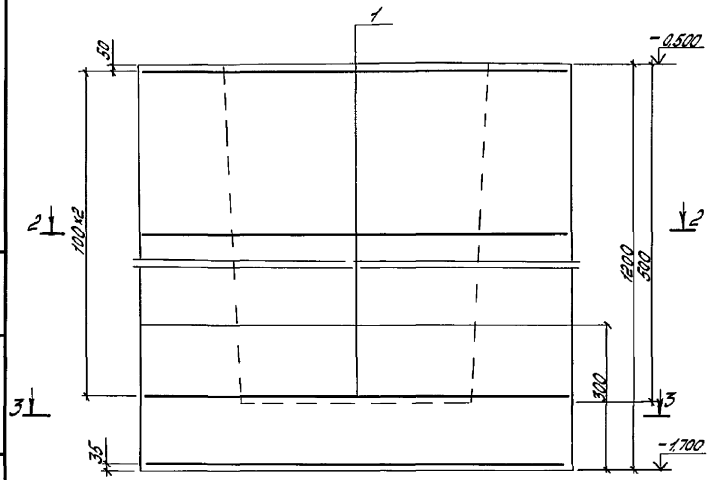

Нагрузки на фундамент

Схема нагрузок	Номер	Расчет по деформациям N кН	Mx кНм	Qx кН	My кНм	Qy кН	Расчет по прочности N кН	Mx кНм	Qx кН	My кНм	Qy кН
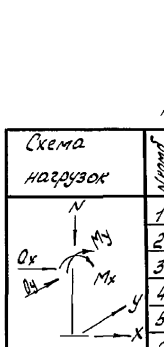	1	127	0	2	0	2	140	0	2	0	2
	2										
	3										
	4										
	5										
	6										
	7										

1. Ось X совпадает с направлением оси буквенной
2. В таблице даны нагрузки отклонены и отнесены к ц.т. колонны в уровне верха подколонника

1. Схему расположения фундаментов см. лист 4

Привязан.

Инв. №

409-28-61.92 КЖ

Инж. I	Куроистрова		16.04
Гл. инж.	Гусоров		15.04
Зав. гр.	Глубникова		15.04
Гл. спец.	Альба		15.04
Н. контр.	Глубникова		15.04
Нач. отд.	Лебедев		15.04

Бетоно-растворный узел с участком по производству ж.-б. изделий до 1000 м³/год.

Стадия	Лист	Листов
Р	20	

Фундамент Фм12

ГПИстроммаш

Копировал: 25388-02 35 Формат: А2

Альбом 2

Фм 13

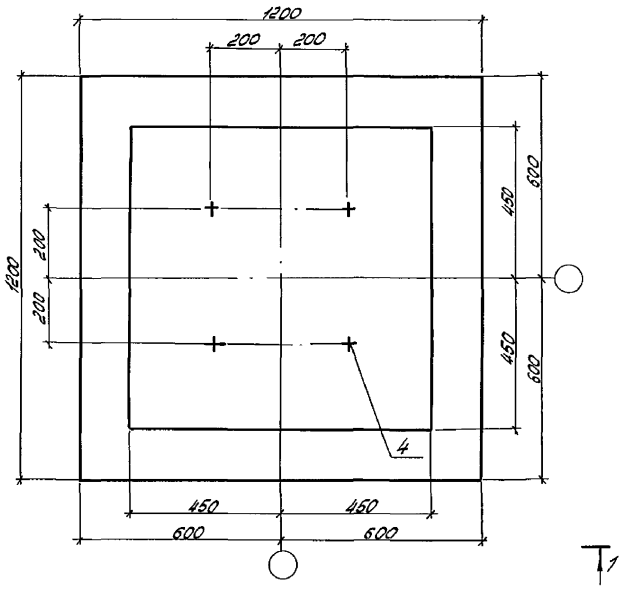

1 - 1

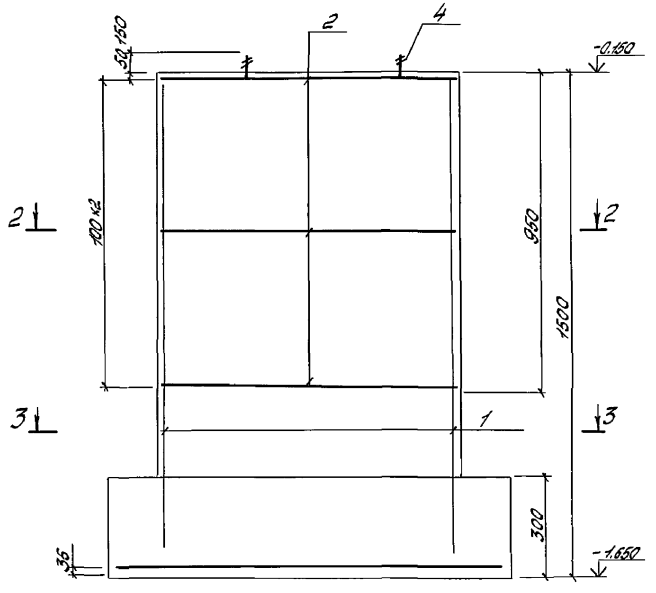

схема расположения нижних сеток подушвы

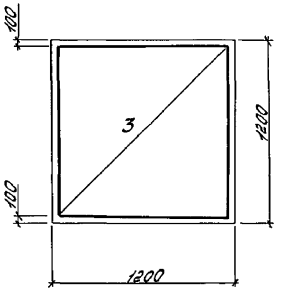

2-2

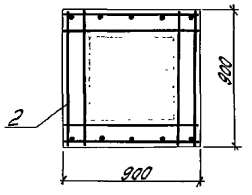

3-3

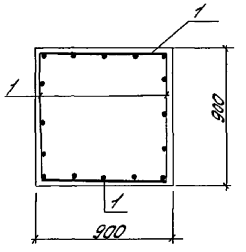

Спецификация фундамента Фм13

Формат	Зона	Поз.	Обозначение	Наименование	Кол.	Примечание
				Сборочные единицы		
4		1	ТП409-28-61.92 КЖИ -С1	Сетка арм. С1	4	
4		2	ТП409-28-61.92 КЖИ -С7	Сетка арм. 7	3	
				Стандартные изделия		
				сетки арматурные		
		3	ГОСТ 23279-85	$4С\frac{10АIII-200}{10АIII-200}\frac{115\times115-\frac{75}{75}}{}$	1	
		4	ГОСТ 24379.0-80	Болт 1.1 М24х710 С235	4	2,71
				Материалы		
				класс бетона В 12,5	1,4	м³

Ведомость расхода стали на элемент, кг

Марка элемента	Изделия арматурные								Всего	Изделия закладные				Всего	Общий расход
	Арматура класса									Сталь круглая					
	AI				AIII					С235					
	ГОСТ 5781-82				ГОСТ 5781-82					ГОСТ 2590-88					
	Ø8	Ø		Итого	Ø8	Ø10	Ø12	Итого		Ø24	Ø		Итого		
Фм13	8,0			8,0	1,0	8,0	13	22	30	12,4			12,4	12,4	42,4

Нагрузки на фундамент

Схема нагрузок	N комб.	Расчет по деформациям N кН	Mx кНм	Qx кН	My кНм	Qy кН	Расчет по прочности N кН	Mx кНм	Qx кН	My кНм	Qy кН
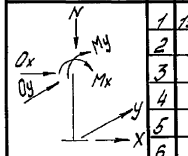	1	155	0	3	0	0	170	0	3	0	0
	2										
	3										
	4										
	5										
	6										
	7										

1. Ось X совпадает с направлением оси буквенной.
2. В таблице даны нагрузки от колонны и стен примыкающие к н.т. колонны в уровне верха подколонника.

1. Схему расположения фундаментов см. лист 4

Привязан

Инв. №

Инж.	Бурмистрова		11.92
Вед. инж.	Егоров		10.92
Зав. гр.	Рубцова		10.92
Гл. спец.	Дыба		10.92
Н. контр.	Рубцова		10.92
Нач. отд.	Лебедев		10.92

409-28-61.92 КЖ

Бетонорастворный узел участком по производству ж-б. изделий до 1000 м³/год

Стадия	Лист	Листов
Р	21	

Фундамент Фм13

ГПИстроммаш

Инв. № подл. | Подпись и дата | Взам. инв. №

Альбом 2

Фм 14

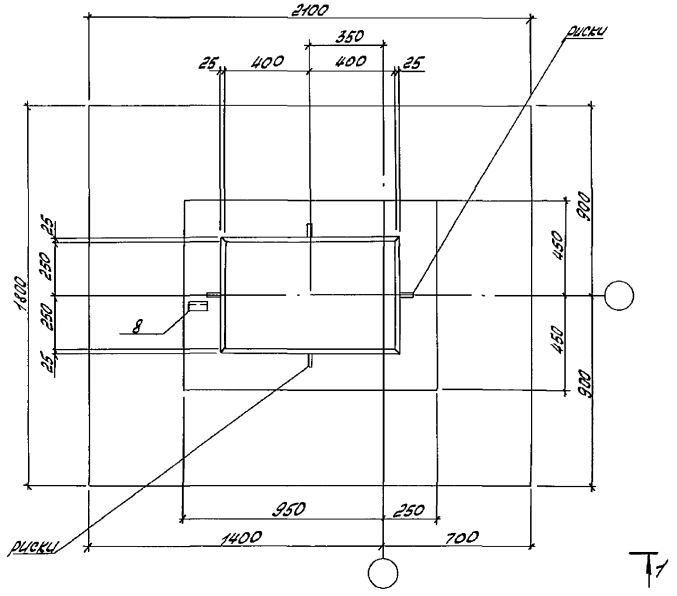

Схема расположения нижних сеток подошвы

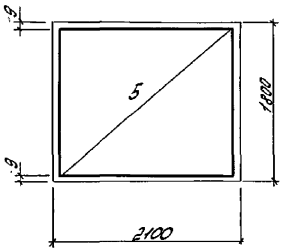

2-2

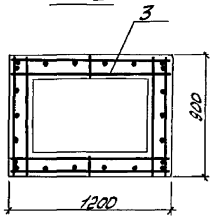

3-3

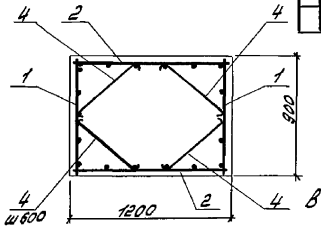

Спецификация фундамента Фм 14

Формат	Зона	Поз.	Обозначение	Наименование	Кол.	Примечание
				Сборочные единицы		
4		1	ТП409-28-61.92 КЖИ -С1	Сетка арм. С1	2	
4		2	ТП409-28-61.92 КЖИ -С4	Сетка арм. С4	2	
4		3	ТП409-28-61.92 КЖИ -С5	Сетка арм. С5	5	
				Детали		
54		4		⌀6 АI ГОСТ 5781-82 ℓ=150	4	0,1
54		7		100 АII ГОСТ 5781-82 ℓ=150	1	
54		8		Уголок 50×5 ГОСТ 8509-86 ГОСТ 27772-88 ℓ=150	1	
				Стандартные изделия		
				Сетки арматурные		
		5	ГОСТ 23279-85	4С-10 АIII-200 / 10 АIII-200 200×175 $\frac{75}{25}$	1	
				Материалы		
				Класс бетона В 125	20	м³

Ведомость расхода стали на элемент, кг

Марка элемента	Изделия арматурные										Изделия закладные			Общий расход
	Арматура класса									Всего	Прокат марки		Всего	
	АI				АII						С235			
	ГОСТ 5781-82				ГОСТ 5781-82						ГОСТ 8509-86			
	⌀6	⌀8		Итого	⌀6	⌀8	⌀10	⌀12	Итого		L 50×5	Итого		
Фм 14	1	16		17	4	3	24	28	59	76	0,6	0,6	0,6	76,6

1-1

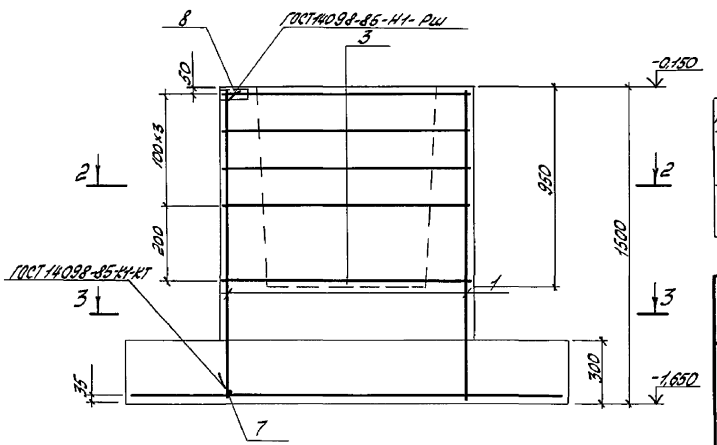

Ведомость деталей

Поз	Эскиз
4	610

Нагрузки на фундамент

Схема нагрузок	N комб.	Расчет по деформациям N кН	Mx кНм	Qx кН	My кНм	Qy кН	Расчет по прочности N кН	Mx кНм	Qx кН	My кНм	Qy кН
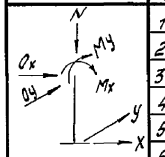	1	436	62	3	0	5	480	68	5	0	5
	2	474	-7	-3	0	5	480	-8	-3	0	5
	3	410	62	3	0	-5	451	68	5	0	-5
	4	450	28	0	0	10	494	31	0	0	11
	5	0	0	0	0	0	436	31	0	0	-11
	6										
	7										

1. Ось X совпадает с направлением оси буквенной
2. В таблице даны нагрузки от колонны и стен приведенные к ц.т. колонны в уровне верха подколонника

1. Поз 1,5 соединить на сварке с помощью короткой поз 7.
2. Схему расположения фундаментов см. лист 4

Привязан:

Инв. №

409-28-61.92 КЖ

Инж. I	Будмистрова			Железобетонораспределительный узел с участком по производству ж.-б. изделий до 1000 м³ в год.	Стадия	Лист	Листов
Вед. инж.	Егоров				Р	22	
Зав. гр.	Трубникова		15.04				
Гл. спец.	Дыба		15.04				
Н. контр.	Трубникова		15.04	Фундамент Фм 14.	ГПКстроммаш		
Нач. отд.	Лебедев		15.04				

Инв. № подл. | Подпись и дата | Взам. инв. №

Альбом 2

Фм 15

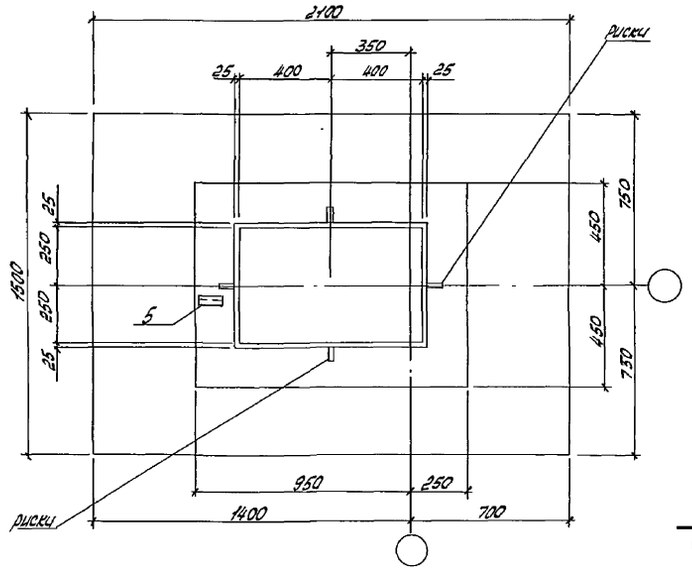

Схема расположения нижних сеток подошвы

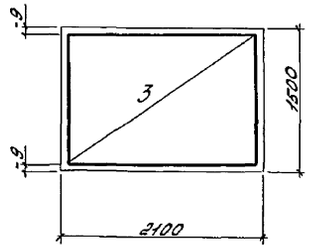

2-2

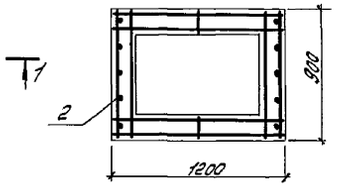

3-3

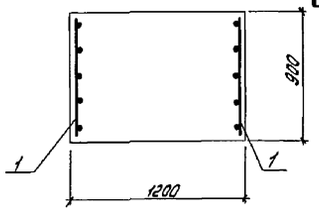

1-1

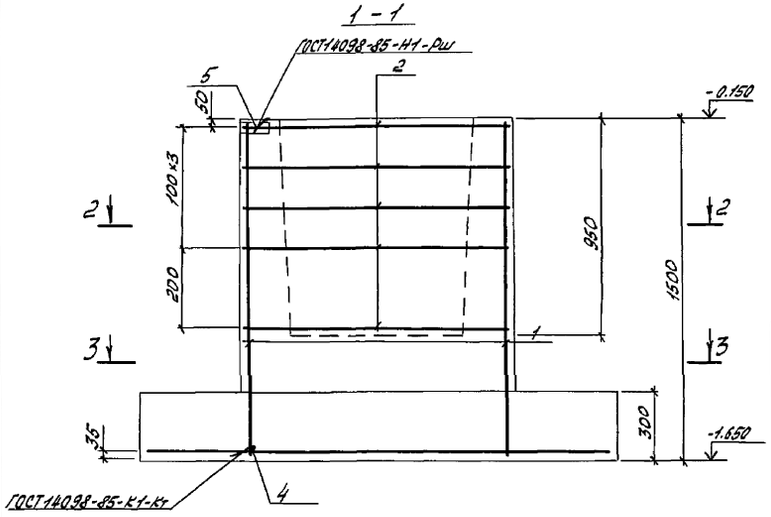

Спецификация фундамента Фм15

Формат	Зона	Поз.	Обозначение	Наименование	Кол.	Примечан.
				Сборочные единицы		
4		1	ТП409-28-61.92КЖ.11-С1	сетка арм С1	2	
4		2	ТП409-28-61.92КЖ.11-С5	сетка арм С5	5	
				Детали		
54		4		⌀6АIII ГОСТ 5781-82 ℓ=150	1	
54		5		Уголок $\frac{50\times5\ ГОСТ\ 8509-86}{С235\ ГОСТ\ 27772-88}$ ℓ=150	1	
				Стандартные изделия		
				Сетки арматурные		
		3	ГОСТ 23279-85	4С $\frac{10АIII-200}{10АIII-200}$ 205×145	1	
				Материалы		
				Бетон класса В12.5	1,8	м3

Ведомость расхода стали на элемент, кг.

Марка элемента	Изделия арматурные										Изделия закладные					Общий расход
	Арматура класса									Всего	Прокат марки				Всего	
	AI				AIII						С235					
	ГОСТ 5781-82				ГОСТ 5781-82						ГОСТ 8509-86					
	⌀8	⌀		Итого	⌀6	⌀8	⌀10	⌀12	Итого		150×5			Итого		
Фм15	16			16	4	1	21	13	39	55	0,6			0,6	0,6	55,6

Нагрузки на фундамент

Схема нагрузок	N/комб.	Расчет по деформациям N кН	Mx кНм	Qx кН	My кНм	Qy кН	Расчет по прочности N кН	Mx кНм	Qx кН	My кНм	Qy кН
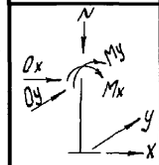	1	343	62	4	0	0	378	68	5	0	0
	2	343	-26	-8	0	0	378	-29	-9	0	0
	3										
	4										
	5										
	6										
	7										

1. Ось X совпадает с направлением оси буквенной.
2. В таблице даны нагрузки от колонны и стен, приведенные к ул. колонны в уровне верха подколонника.

1. Поз 1,3 соединить на сварке с помощью коротыкей поз.4.
2. Схема расположения фундаментов см. лист 4

Привязан:

Инв. №

Инж. I	Бурмистрова		10.04.92	409-28-61.92 КЖ
Вед. инж.	Егоров		10.04.92	Железобетонный узел с участком по производству ж.-б. изделий об 1000 м³ в год.
Зав. гр.	Трубникова		15.04.92	Стадия: Р; Лист: 23; Листов:
Гл. спец.	Дыба		15.04.92	
Н. контр.	Трубникова		15.04.92	Фундамент Фм15 — ГПИстроммаш
Нач. отд.	Лебедев		15.04.92	

Альбом 2 | Инв. № подл. | Подпись и дата | Взам. инв. №

Альбом №2

Фм 17

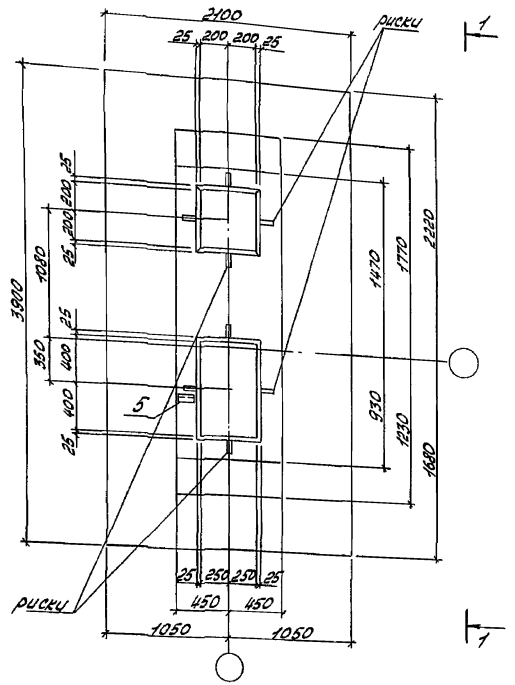

Схема расположения нижних сеток подошвы

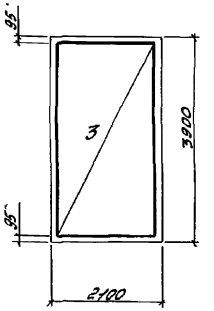

2-2
повернуто на 90°

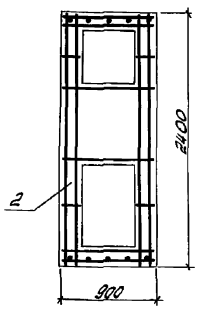

Спецификация фундамента Фм17

Формат	Зона	Поз.	Обозначение	Наименование	Кол.	Примечание
				Сборочные единицы		
4		1	ТП№01-28-61.92 КЖИ -С1	Сетка арм С1	2	
4		2	ТП№01-28-61.92 КЖИ -С6	Сетка арм. С6	5	
				Детали		
Б4		4		⌀6АI ГОСТ 5781-82 ℓ=150	1	
Б4		5		Уголок $\frac{30\times5\ ГОСТ\ 8509-86}{С235\ ГОСТ\ 27772-88}$ ℓ=150	1	
				Стандартные изделия		
				Сетки арматурные		
		3	ГОСТ 23279-85	2С $\frac{12АIII}{10АII}$-205×385	1	
				Материалы		
				Бетон класса В 12,5	4,64	м3

Ведомость расхода стали на элемент, кг

Марка элемента	Изделия арматурные									Всего	Изделия закладные				Всего	Общий расход
	Арматура класса										Прокат марки					
	AI			AIII							С235					
	ГОСТ 5781-82			ГОСТ 5781-82							ГОСТ 8509-86					
	⌀8	⌀	Итого	⌀6	⌀8	⌀10	⌀12	⌀14	Итого		150×5			Итого		
Фм17	30		30	4	1	26	38	18	87	117	0,6			0,6	0,6	117,6

1-1

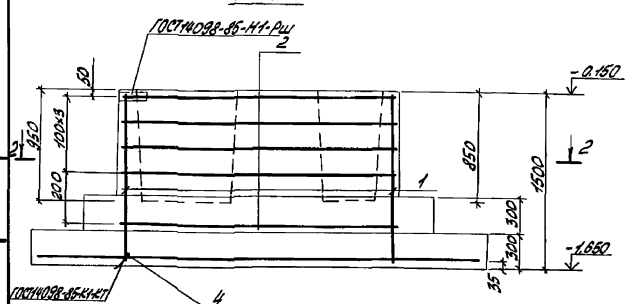

Нагрузки на фундамент

Схема нагрузок	N комб.	Расчет по деформациям					Расчет по прочности				
		N кН	Mx кНм	Qx кН	My кНм	Qy кН	N кН	Mx кНм	Qx кН	My кНм	Qy кН
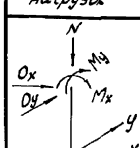	1	824	0	0	-319	14	907	0	0	-116	-19
	2	0	0	0	0	0	907	0	0	-351	15
	3										
	4										
	5										
	6										
	7										

1. Ось X совпадает с направлением оси буквенной
2. В таблице даны нагрузки от колонн и стен приведенные к ц.т. подколонника. Вырубка его верха

1. Поз 1,3 соединить на сварке с помощью коротышей поз 4
2. Схему расположения фундаментов см. лист 4

Привязан

Инв №

409-28-61.92 КЖ

Инж. I	Бармистрова		11.04	Бетонорастворный узел с участком по производству ж.-б. изделий до 1000 м³/год.
Вед. инж.	Сторов		15.04	
Зав. гр.	Трушникова		15.04	
Гл. спец.	Дыба		15.04	
Н. контр.	Трушникова		15.04	
Нач. отд.	Лебедев		15.04	

Фундамент Фм17

Стадия	Лист	Листов
Р	24	

ГПИстроммаш

Копировал: 25388-02 39 Формат: А2

Взам. инв №
Подп. и дата
Инв. № подл.

Альбом 2

Фм 18

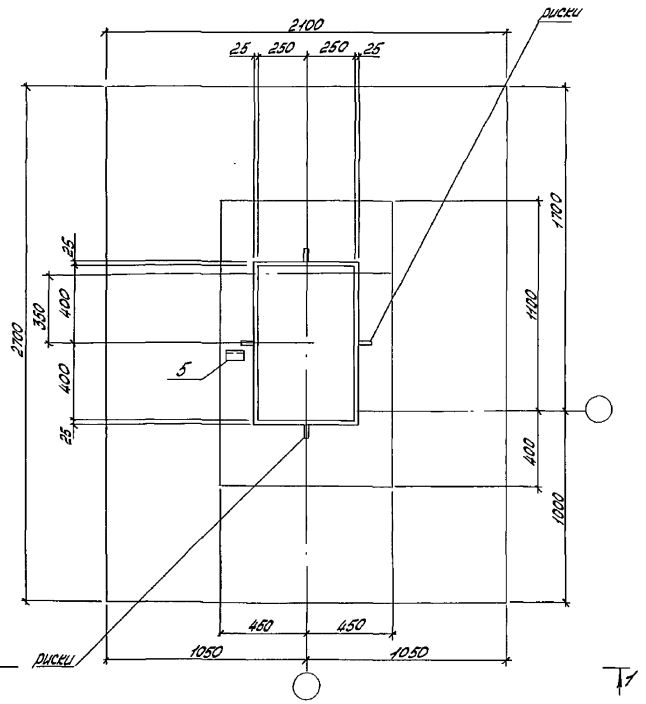

Схема расположения нижних сеток подошвы

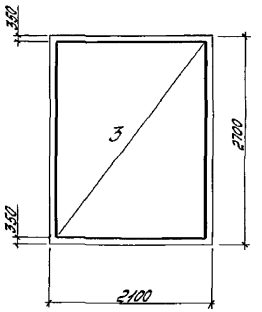

2-2

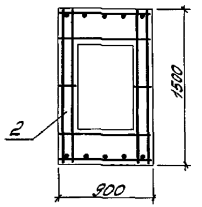

3-3

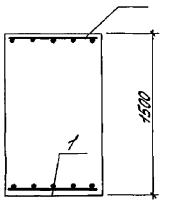

1-1

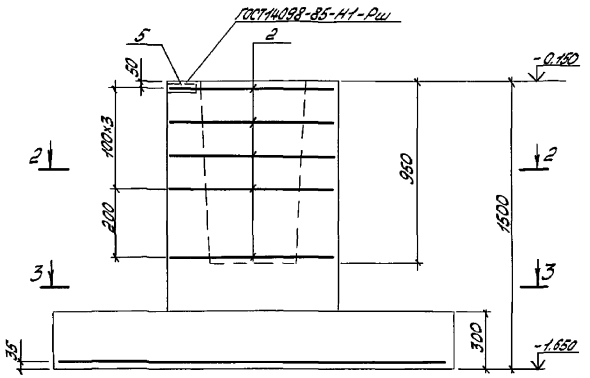

Спецификация фундамента Фм 18

Формат	Зона	Поз.	Обозначение	Наименование	Кол.	Примечание
				Сборочные единицы		
4		1	ТП409-28-61.92КЖ11-С1	Сетка арм С1	2	
4		2	ТП409-28-61.92КЖ11-С2	Сетка арм С2	5	
				Детали		
54		4		⌀6АI ГОСТ 5781-82 ℓ=150	1	
54		5		Уголок 30×5 ГОСТ 8509-86 / С235 ГОСТ 27772-88		
				ℓ=150	1	
				Стандартные изделия		
				Сетки арматурные		
		3	ГОСТ23279-85	4С 10АIII-200 / 10АIII-200 205×265	1	
				Материалы		
				Бетон класса В125	2,9	м³

Ведомость расхода стали на элемент, кг

Марка элемента	Изделия арматурные									Всего	Изделия закладные				Всего	Общий расход
	Арматура класса										Прокат марки					
	AI										С235					
	ГОСТ 5781-82				ГОСТ 5781-82						ГОСТ 8509-86					
	⌀8	⌀		Итого	⌀6	⌀8	⌀10	⌀12	Итого		150×5			Итого		
Фм18	19			19	4	1	36	13	54	73	0,6			0,6	0,6	73,6

Нагрузки на фундамент

Схема нагрузок	N комб	Расчет по деформациям N кН	Mx кНм	Qx кН	My кНм	Qy кН	Расчет по прочности N кН	Mx кНм	Qx кН	My кНм	Qy кН
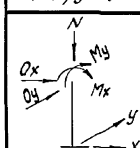	1	627	0	0	133	-18	690	0	0	147	-19
	2	627	0	0	-79	14	690	0	0	-87	15
	3										
	4										
	5										
	6										
	7										

1. Ось X совпадает с направлением оси буквенной
2. В таблице даны нагрузки от колонн и стен приведенные к ц.т. колонны в уровне верха подколонника

1. Поз 1.3 соединить на сварке с помощью короткой поз 4.
2. Схему расположения фундаментов см. лист 4

Привязан:

Инв. №

Инж. I	Бармистрова		15.04.92	409-28-61.92 КЖ			
Гл. инж.	Егоров		20.04.92	Бетонорастворный узел с участком по производству ж-б. изделий до 1000 м³/год	Стадия	Лист	Листов
Гл. гр.	Трубникова		15.04		Р	25	
Гл. спец.	Ахба		15.04				
Н. контр.	Трубникова		15.04	Фундамент Фм18	ГПИстроммаш		
Нач. отд.	Лебедев		15.04				

Инв. № подл. | Подпись и дата | Взам. инв. №

Копировал: Барышникова 25388-02 40 Формат: А2

Альбом 2

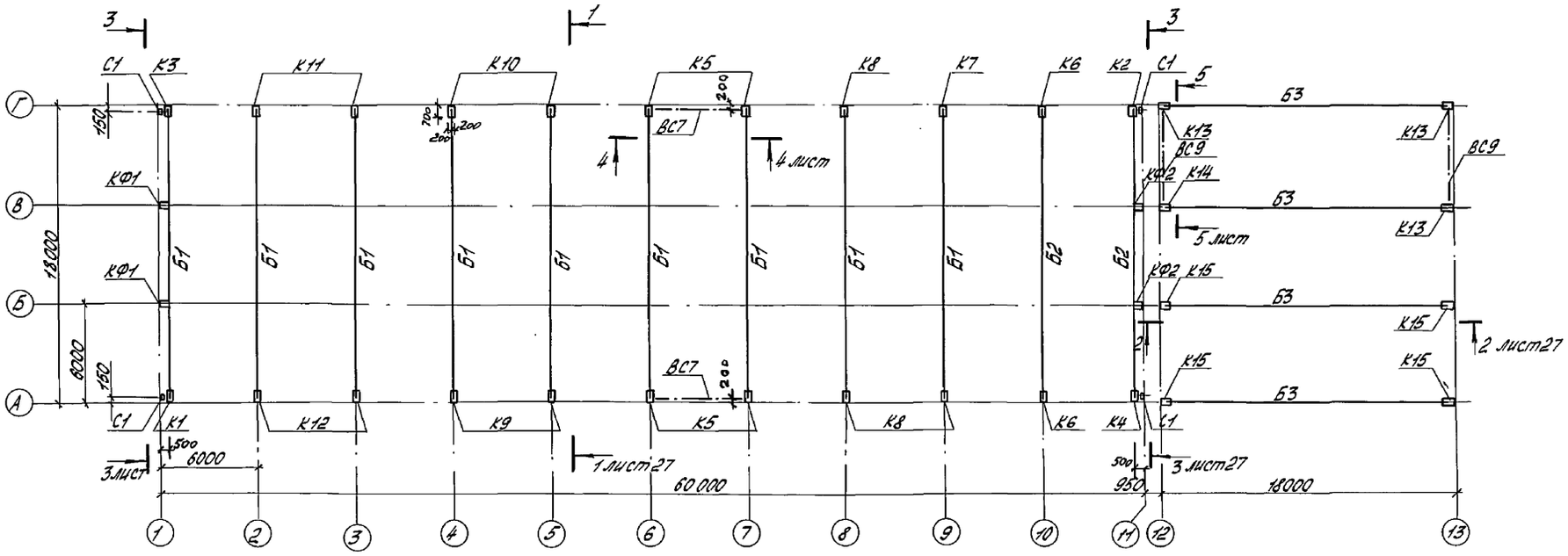

1 Данный лист читать с листом 27

					409-28-61.92 КЖ		
Привязан	Инж.	Бородышева		15.01.92	Бетоно-растворный узел с участком по производству железобетонных изделий 60 000 м³ в год	Стадия	Лист	Листов
	Гл.инж.	Гадов		15.01.92		Р	26	
	Зав.ср.	Тростникова		15.01				
	Гл.спец.	Лыка		15.01	Схема расположения колонн, строек фахверка, блок покрытия в осях А...Г, 1...13	ГПИстроммаш		
Инв. №	Н.контр.	Тростникова		15.01				
	Нач.отд.	Лебедев		15.01				

25388-02 41 Копировал: Барышникова Формат: А2

Инв.№ подл. | Подпись и дата | Взам. инв.№

Альбом 2

1 - 1

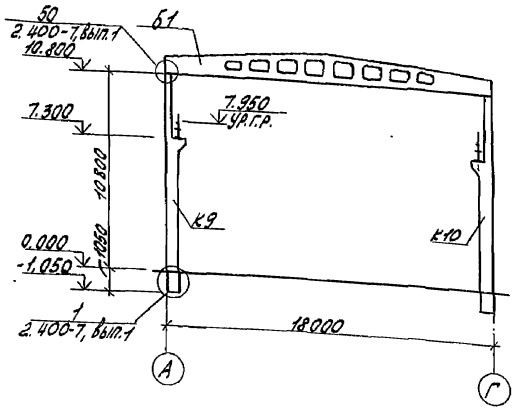

4 - 4

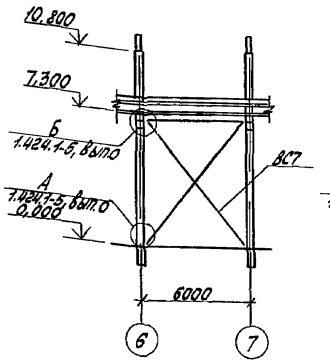

5 - 5

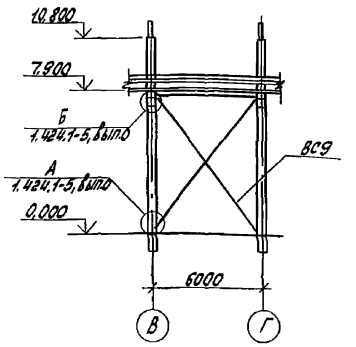

2 - 2

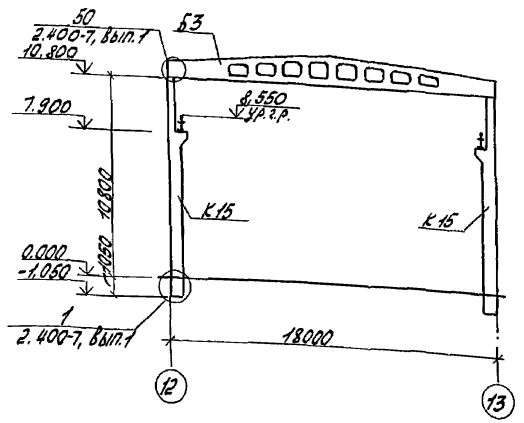

3 - 3

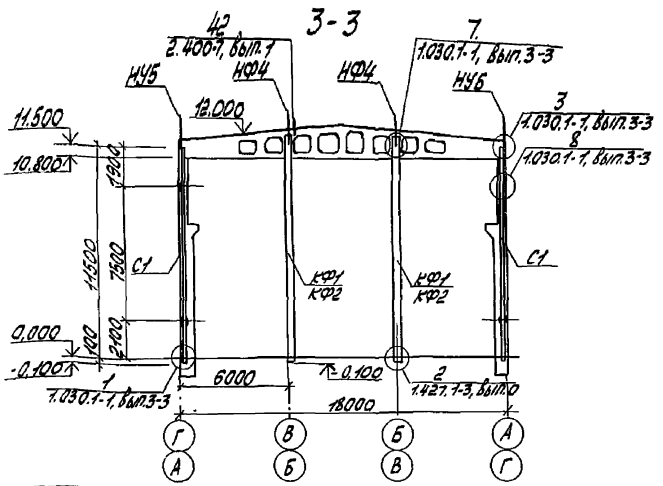

Спецификация к схеме расположения колонн, стоек фахверка, балок покрытия.

Марка, поз.	Обозначение	Наименование	Кол.	Масса ед., кг	Примечание
		Колонны			
К1	ТП409-28-61.92 КЖИ	2К108-3-1	1	7400	
К2	ТП409-28-61.92 КЖИ	2К108-3-2	1		
К3	ТП409-28-61.92 КЖИ	2К108-3-3	1		
К4	ТП409-28-61.92 КЖИ	2К108-3-4	1		
К5	ТП409-28-61.92 КЖИ	2К108-3-5	4		
К6	ТП409-28-61.92 КЖИ	2К108-3-6	2		
К7	ТП409-28-61.92 КЖИ	2К108-3-7	1		
К8	ТП409-28-61.92 КЖИ	2К108-3-8	3		
К9	ТП409-28-61.92 КЖИ	2К108-3-9	2		
К10	ТП409-28-61.92 КЖИ	2К108-3-10	2		
К11	ТП409-28-61.92 КЖИ	2К108-3-11	2		
К12	ТП409-28-61.92 КЖИ	2К108-3-12	2		
К13	ТП409-28-61.92 КЖИ	1К108-2-1	3	7600	
К14	ТП409-28-61.92 КЖИ	1К108-2-2	1		
К15	ТП409-28-61.92 КЖИ	1К108-2-3	4		

Марка, поз.	Обозначение	Наименование	Кол.	Масса ед., кг	Примечание
		Колонны фахверка			
КФ1	ТП409-28-61.92 КЖИ	8КФ121-1-Н1	2	5600	
КФ2	ТП409-28-61.92 КЖИ	8КФ121-1-Н2	2		
		Балки покрытия			
Б1	ТП409-28-61.92 КЖИ	1БДР18-3АIV-1	9	8400	
Б2		1БДР18-5АIV-1	2		
Б3	ТП409-28-61.92 КЖИ	1БДР18-2АIV-1	4		
		Связи			
ВС7	1.424.1-5, вып.6	ВС7	2	743	
ВС9	1.424.1-5, вып.6	ВС9	2	744	
		Стойка фахверка			
С1	1.030.1-1 вып.4-2	СФ16	4	277,7	
		Насадки			
НУ5	1.030.1-1 вып.4-1	НУ5	2	37,2	
НУ6	1.030.1-1 вып.4-1	НУ6	2	37,2	
НФ4	1.030.1-1 вып.4-1	НФ4	4	35,2	
		Изделия соединительные			
МС41	2.400-7, вып.2	МС41	4	6,2	
Т24	1.030.1-1 вып.4-1	Т24	16	1,1	

1. Данный лист читать с листом 26.

Привязан

Инв №

Инж.	Бородышева		15.04.92	409-28-61.92 КЖ	
Вед.инж.	Егоров		15.04.92	Бетонорастворный узел с участком по производству ж/б изделий по 1000 м³ в год.	Стадия: Р; Лист: 27; Листов:
Зав.гр.	Трубникова		15.04		
Гл.спец.	Дыба		15.04	Разрезы 1-1, 5-5. Спецификация к схеме расположения колонн, стоек фахверка, балок покрытия	ГПИстроммаш
Н.контр.	Трубникова		15.04		
Нач.отд.	Левенев		15.04		

25388-02 42 Копировал: Барышникова Формат: А2

Альбом 2

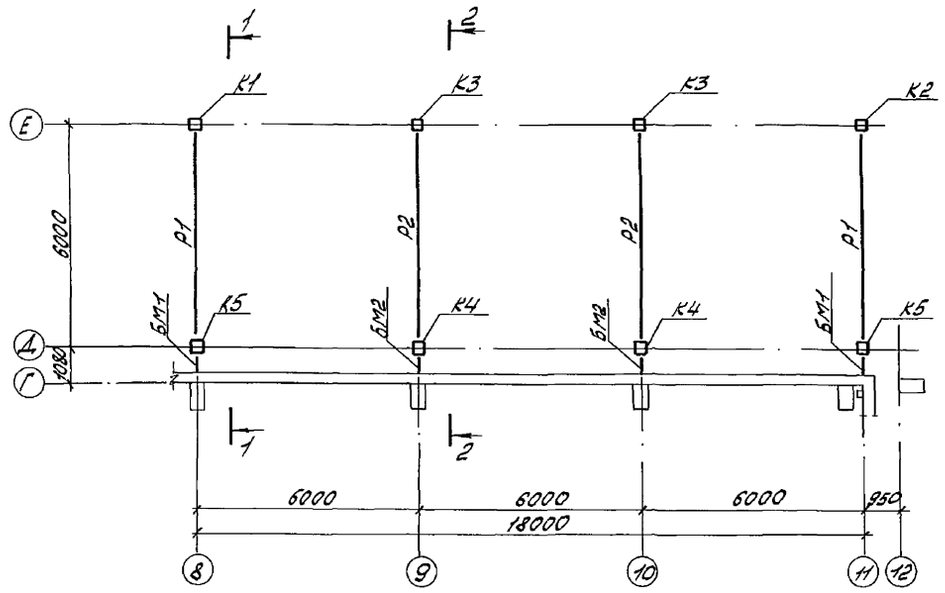

Спецификация к схеме расположения колонн, ригелей и балок в осях Г...Е, 8...11

Марка, поз.	Обозначение	Наименование	Кол.	Масса ед., кг	Примечание
		Колонны			
К1	ТП409-28-61.92 КЖИ	1КО3.33-1	1	950	
К2	ТП409-28-61.92 КЖИ	1КО3.33-2	1	950	
К3	ТП409-28-61.92 КЖИ	1КО3.33-3	2	950	
К4	ТП409-28-61.92 КЖИ	1КД3.33-1	2	967	
К5	ТП409-28-61.92 КЖИ	1КД3.33-2	2	967	
		Ригели			
Р1	1.020-1/83 Вып.3-1	РОП4.57-40	2	2070	
Р2	1.020-1/83 Вып.3-1	РДП4.57-60АтV	2	2600	
		Балки			
БМ1	ТП409-28-61.92 КЖИ	БМ1	2	55,82	
БМ2	ТП409-28-61.92 КЖИ	БМ2	2	66,32	
		Лист $\frac{8\ ГОСТ\ 19904-74}{С235\ ГОСТ\ 27772-88}$			
1		250×400	4	6,3	

/ Все узлы замаркированы по серии 1.020-1/83 Вып.6-1

1-1

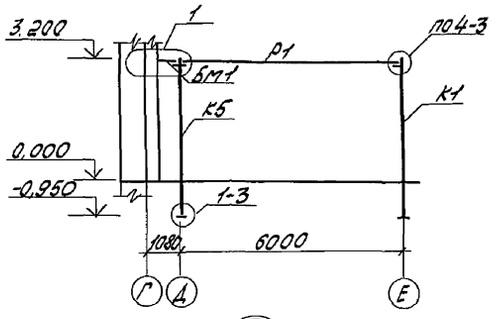

2-2

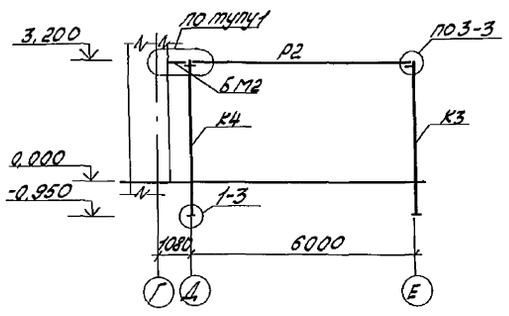

1

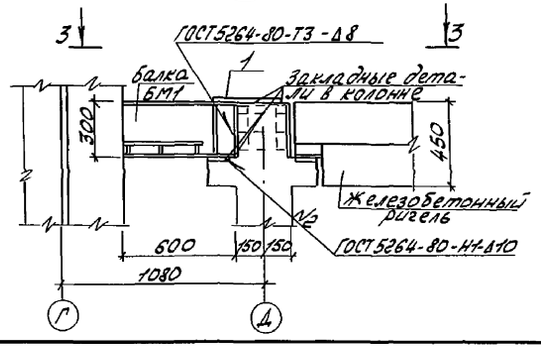

3-3

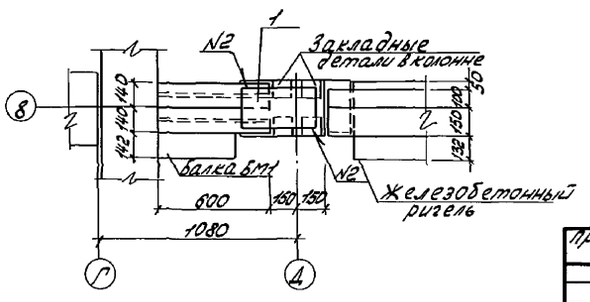

Привязан						409-28-61.92 КЖ		
				Инж. II	Куркина		15.04.92	Бетонорастворный узел с участком по производству ж.-б. изделий до 100 м³ в год.	Стадия	Лист	Листов
				Вед. инж.	Егоров		15.04.92		Р	28	
				Зав. гр.	Трубникова		15.04	Схема расположения колонн, ригелей, балок в осях Г...Е, 8...11	ГПИстроммаш		
				Гл. спец.	Дыва		15.04				
				Н. контр.	Трубникова		15.04				
Инв. №				Нач. отд.	Лебедев		15.04				

Инв. № подл. | Подп. и дата | Взам. инв. №

Копировал: Барышникова Формат: А2

Альбом 2

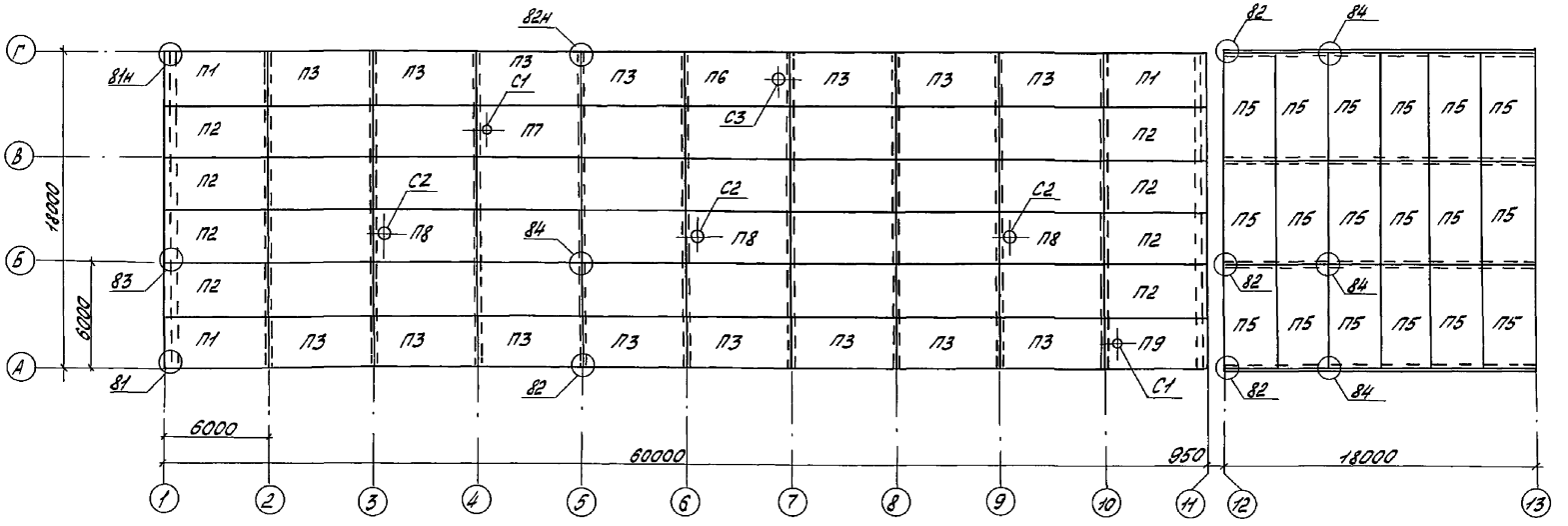

Спецификация к схеме расположения плит покрытия.

Марка, поз.	Обозначение	Наименование	Кол.	Масса ед. кг	Примечание
		Плиты			
П1	ТП409-28-61.92 КЖИ	ПГ-3АIVТ-1	3	2650	
П2	ТП409-28-61.92 КЖИ	ПГ-3АIVТ-2	8		
П3	ТП409-28-61.92 КЖИ	ПГ-3АIVТ-3	15		см. прим. п.1
П4	ГОСТ22701.1-77	ПГ-3АIVТ	28		
П5		ПГ-2АIVТ	18		
П6	ТП409-28-61.92 КЖИ	ПВ7-3АIVТ-1	1	3200	
П7	ГОСТ22701.2-77	ПВ4-3АIVТ	1	3300	
П8		ПВ7-3АIVТ	3	3200	
П9	ТП409-28-61.92 КЖИ	ПВ4-3АIVТ-1	1	3300	
		Стаканы			
С1	1.494-24, вып.1	СБ4Б-1	1	160	
С2		СБ7Б-3	3	340	
С3		СБ7Б-1	1	320	

1. Все незамаркированные плиты марки П4.
2. Узлы на схеме замаркированы по серии 2.400-7, вып. 1.

Привязан:				409-28-61.92 КЖ			
	Инж.	Бородшева		Бетоно-растворный узел суммарной производительностью железобетонных изделий до 1000 м³ в год.	Стадия	Лист	Листов
	Вед.инж.	Егоров			Р	29	
	Зав.гр.	Трубникова	15.04				
	Н.отд.	Цыба	15.04	Схема расположения плит покрытия в осях А...Г, 1...13	ГПИстроммаш		
Инв. №	Н.контр.	Трубникова	15.04				
	Нач.отд.	Резерев	15.04				

Инв. № подл. | Подпись и дата | Взам. инв. №

25398-02 44 Копировал: Барышникова Формат: А2

Альбом 2

Схема расположения плит покрытия в осях Г...Е, 8...11

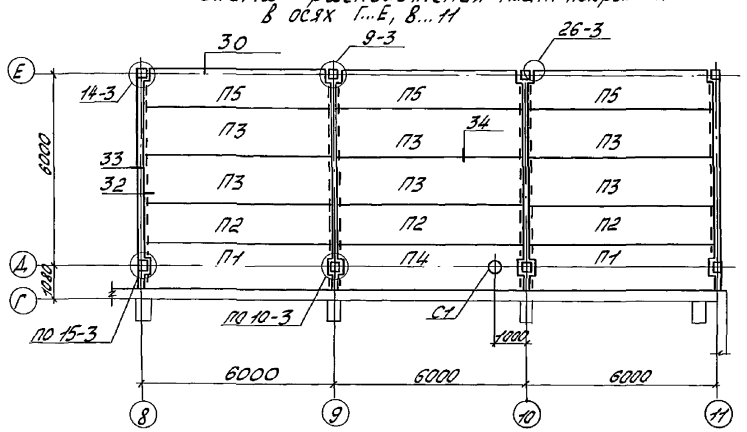

Спецификация к схеме расположения плит покрытия в осях Г...Е, 8...11

Марка, поз.	Обозначение	Наименование	Кол.	Масса ед. кг	Примечание
		Плиты покрытия			
П1	1.041.1-3 Вып.1	ПК 56.15-5АIV-2Б	2	2600	
П2	1.041.1-3 Вып.1	ПК 56.12-6АIV-Б	3	2000	
П3	1.041.1-3 Вып.1	ПК 56.15-5АIV-Б	6	2600	
П4	ТП409-28-61.92 КЖ.И	ПРС56.15-8АIV-1	3	2890	
П5	1.041.1-3 Вып.1	ПК 56.12-6АIV-1	3	2000	
		Стаканы			
С1	1.494-24 Вып.1	Б4А1	1	150	
Р1	ТП409-28-61.92 КЖИ	Рама Р1	1	37.66	
		Соединительные элементы			
	1.020-1/83 Вып.6-1	МС11	2	1.61	
	1.020-1/83 Вып.6-1	МС13	4	0.73	
	1.020-1/83 Вып.6-1	МС15	4	0.43	
	1.020-1/83 Вып.6-1	МС21	4	0.55	
	1.020-1/83 Вып.7-1	МС26	6	3.2	

Схема расположения рамы Р1 для крепления стакана

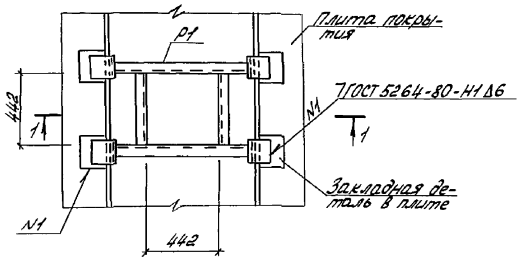

1-1

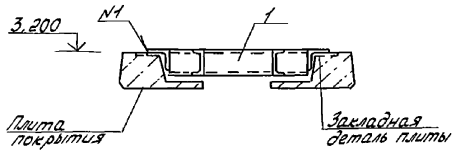

1. Крепление стаканов к металлическим балкам выполнить по серии 1.494-24 Вып.2
2. Все узлы замакированы по серии 1.020-1/83. Вып. 6-1

				409-28-61.92 КЖ			
Привязан							
Инж II	Куркина			Бетоно-растворный узел с участком по производству железобетонных изделий до 1000 м3 в год.	Стадия	Лист	Листов
Вед.инж	Егоров				Р	30	
Зав.гр.	Трубникова						
Гл.спец.	Дыва			Схема расположения плит покрытия в осях Г...Е, 8...11	ГПИстроймаш		
Инженер	Трубникова						
Нач.отд.	Обедев						
Инв.№							

25388-02 45 Копировал: Барышникова Формат: А2

Альбом 2

Схема расположения стеновых панелей по оси А между осями 1...7

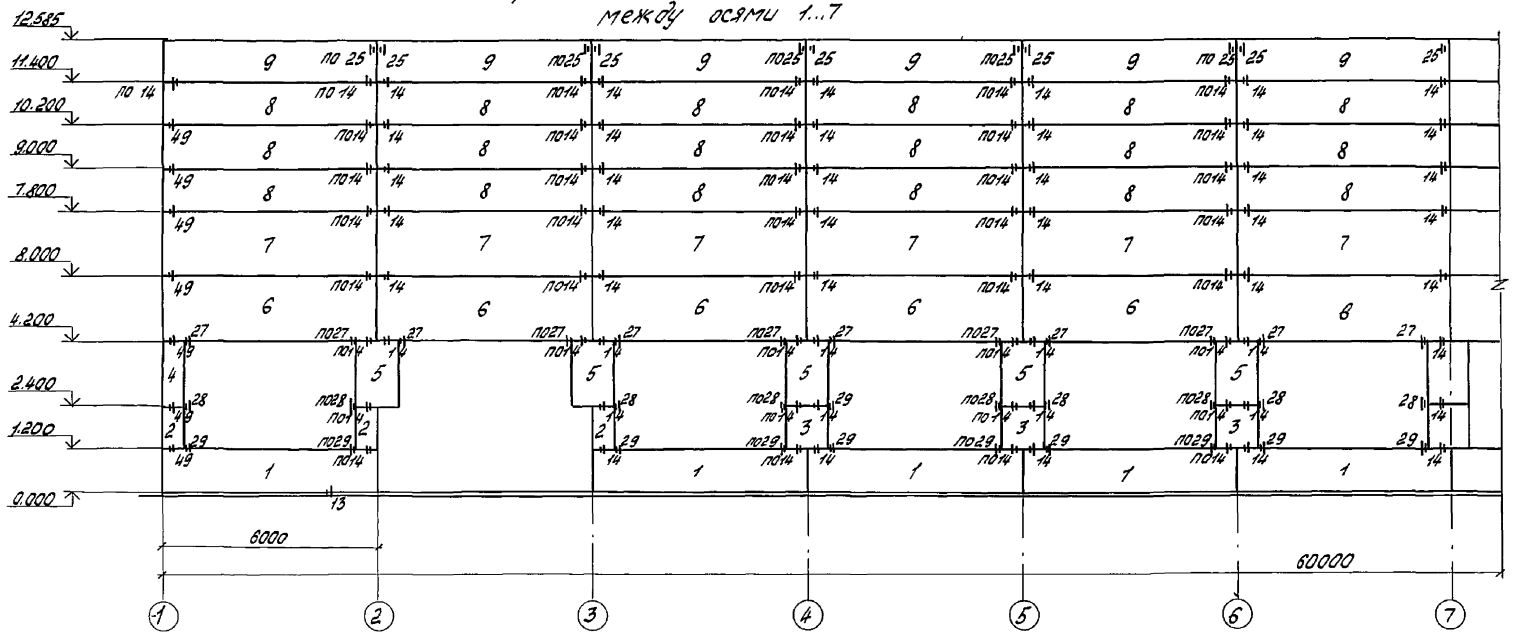

Схема расположения стеновых панелей по оси А между осями 7...11.

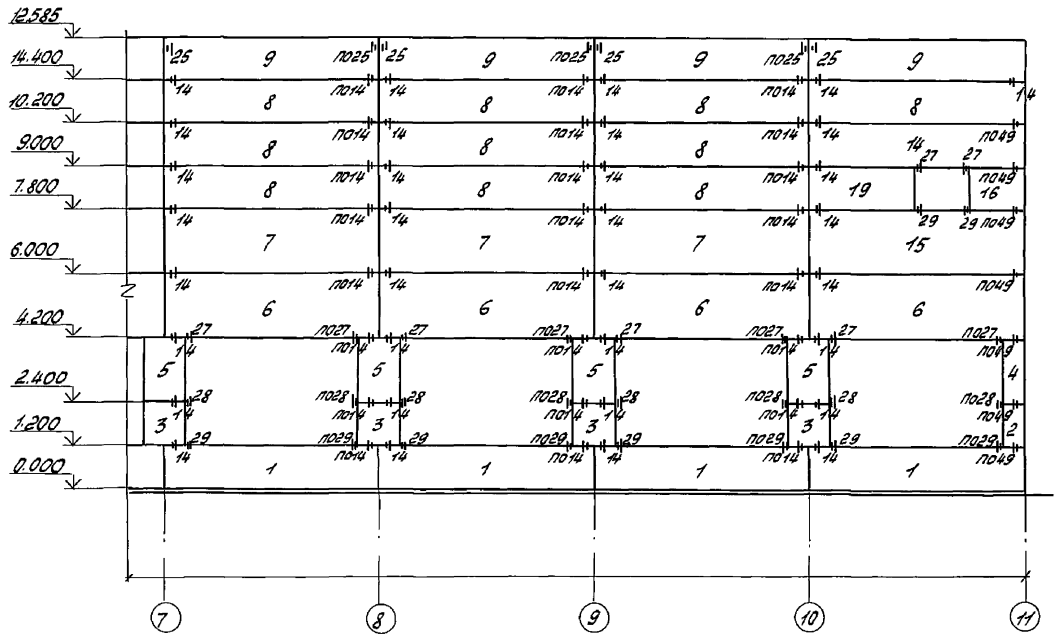

1. Листы 31...33 рассматривать совместно.
2. Монтажные узлы крепления стеновых панелей приведены в серии 1.030.1-1 вып. 3-3.
3. Объемный вес стеновых панелей $\gamma = 1100$ кг/м³

					409-28-61.92 КЖ			
Привязан.		Инж.	Бердышева		Бетоно-растворный узел с участком по производству железобетонных изделий до 1000 м³/год	Стадия	Лист	Листов
		Вед. инж.	Егоров			Р	31	
		Зав. гр.	Трубников					
		Гл. спец.	Цыба		Схема расположения стеновых панелей по оси А.	ГПИстроммаш		
		Н. контр.	Трубников					
Инв. N		Нач. отд.	Лебедев					

25388-02 46 Копировал: Барышникова Формат: А2

Инв. N подл. | Подпись и дата | Взам. инв. N

Альбом 12

Схема расположения стеновых панелей по оси Г между осями 11...5.

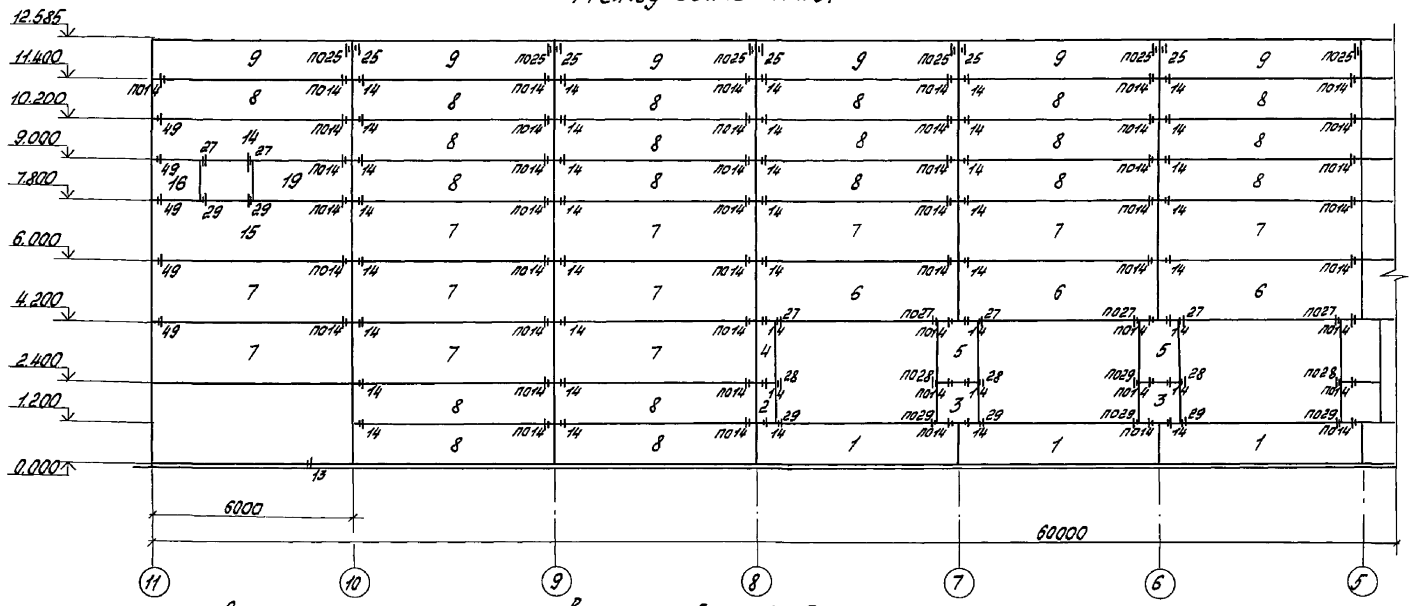

Схема расположения стеновых панелей по оси Г между осями 5...1.

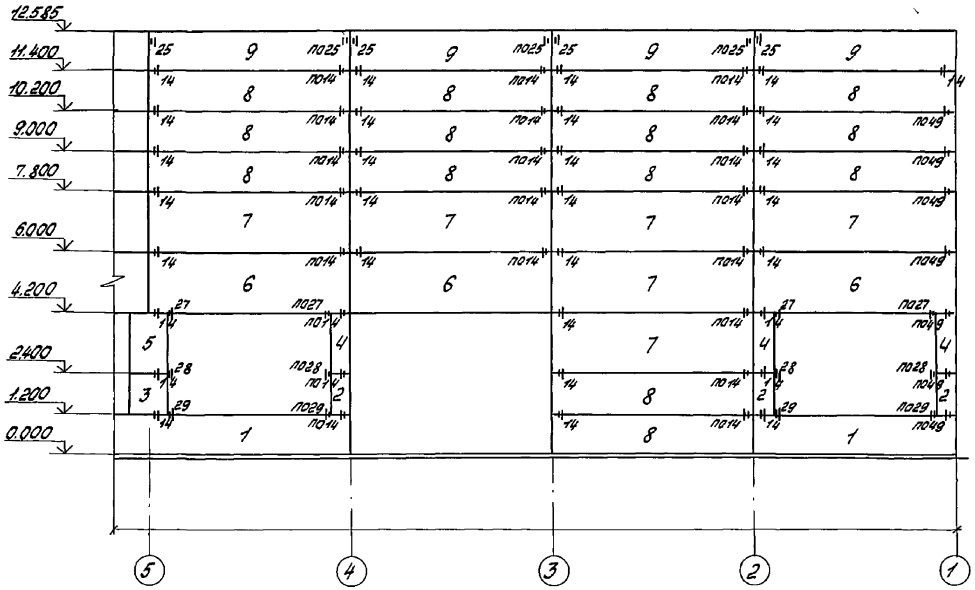

1. Листы 31...33 рассматривать совместно.
2. Монтажные узлы крепления стеновых панелей приведены в серии 1.030.1-1/88 вып. 3-3.

Привязан					409-28-61.92 КЖ			
	Инж.	Бердышева			Бетоно-растворный узел с участком по производству железобетонных изделий об 1000м³ в год	Стадия	Лист	Листов
	Вед.инж.	Егоров				Р	32	
	Зав.гр.	Трубникова						
	Гл.спец.	Дыба			Схема расположения стеновых панелей по оси Г	ПИСтроммаш		
	Н.контр.	Трубникова						
Инв.№	Нач.отд.	Левенцев						

25388-02 47 Копировал: Барышникова Формат: А2

Инв.№подл. | Подпись и дата | Взам.инв.№

Альбом 2

Схема расположения стеновых панелей по оси 11.

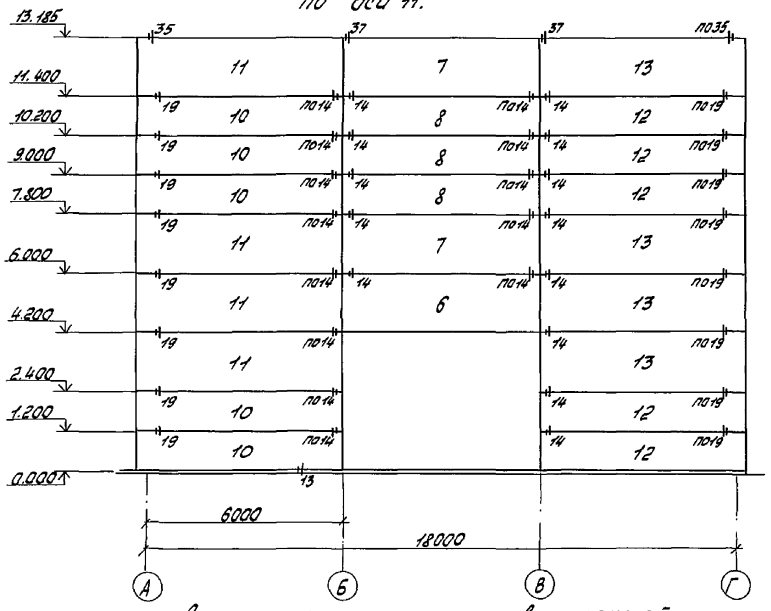

Схема расположения стеновых панелей по оси 1

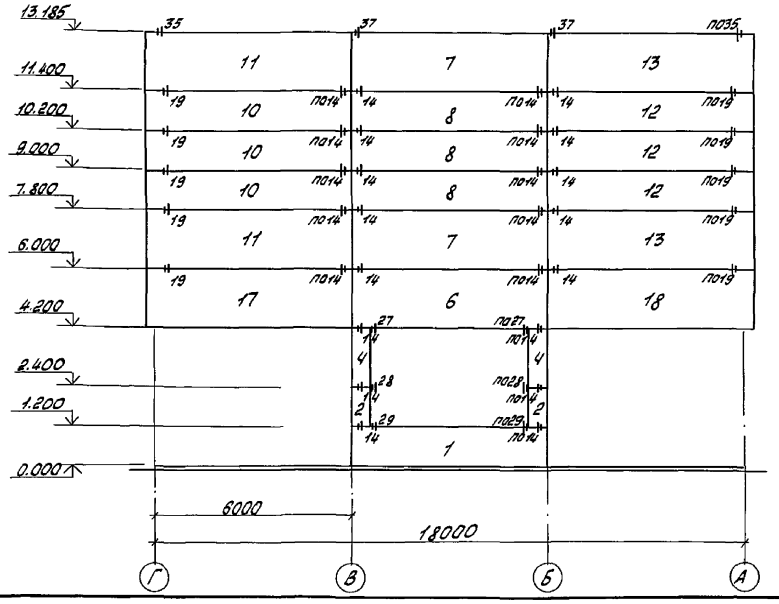

Спецификация к схемам расположения стеновых панелей.

Марка, поз.	Обозначение	Наименование	Кол.	Масса ед. кг	Примечание
		Панели стеновые			
1	1.030.1-1/88 вып. 1-1,0-0	ПС60.12.3,0-3.Л-36	15	2960	
2		2ПС6.12.3,0-Л-60	10	290	
3		2ПС12.12.3,0-Л-59	10	590	
4		2ПС6.18.3,0-Л-60	8	440	
5		2ПС12.18.3,0-Л-59	12	880	
6		ПС60.18.3,0-2Л-37	18	4440	
7		ПС60.18.3,0-2Л-31	30	4440	
8		ПС60.12.3,0-3.Л-31	68	2960	
9		ПС60.12.3,0-3.Л-34	20	2960	
10		ПС63.5.12.3,0-3.Л-1.31	8	3140	
11		ПС63.5.18.3,0-2.Л-1.31	6	4700	
12		ПС63.5.12.3,0-3.Л-2.31	8	3140	
13		ПС63.5.18.3,0-2.Л-2.31	6	4700	
14		ПС60.12.3,0-3.Л-48	2	2960	
15		ПС60.18.3,0-3.Л-47	2	4440	
16	ТП409-28-61.92 КЖИ	2ПС15.12.3,0-Л-58а	2	730	
17	ТП409-28-61.92 КЖИ	ПС63,5.18.3,0-2.Л-1.31а	1	4700	
18	ТП409-28-61.92 КЖИ	ПС63,5.18.3,0-2.Л-2.31а	1	4700	
19	ТП409-28-61.92 КЖИ	ПС30.12.3,0-6.Л-31а	2	1480	
		Элементы крепления			
Т3	1.030.1-1/88 вып. 4-1	Т3	360	0,4	
Т5		Т5	26	0,4	
Т8		Т8	16	0,5	
Т19		Т19	36	0,5	
		Лист 8 ГОСТ 19903-74			
		С235 ГОСТ 27772-88			
		80×140	70	0,7	
		140×140	30	1,23	

1. Листы 31..33 рассматривать совместно.
2. Монтажные узлы крепления стеновых панелей приведены в серии 1.030.1-1/88 вып. 3-3.

Привязан	Инж.	Бердышева		15.04.91	409-28-61.92 КЖ
	Ведущ.	Егоров		15.04.91	Бетано-растворный узел с участком по производству железобетонных изделий до 1000 м³ в год.
	Зав. гр.	Трубникова		15.04	
	Гл. спец.	Дыва		15.04	Схемы расположения стеновых панелей по осям 1, 11.
	Н. контр.	Трубникова		15.04	
Инв. №	Нач. отд.	Лебедев		15.04	

Стадия	Лист	Листов
Р	33	

ГПИстроммаш

25388-02 48

Копировал: Барышникова Формат: А2

Инв. № подл. | Подпись и дата | Взам. инв. №

Альбом 2

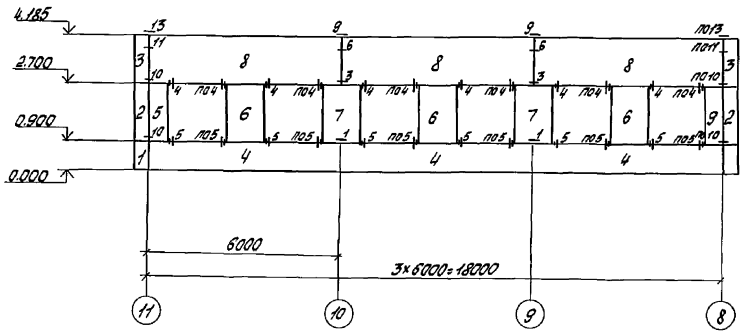

Спецификация к схеме расположения стеновых панелей по оси Е

Марка, поз.	Обозначение	Наименование	Кол.	Масса ед., кг	Примечание
		Стеновые панели			
1	1.030.1-1/88 Вып. 1-1	3ПС46.90.30-Л-1	2	0.25	
2	1.030.1-1/88 Вып. 1-1	3ПС46.180.30-Л-1	2	0.50	
3	1.030.1-1/88 Вып. 1-1	3ПС46.150.30-Л-2	2	0.42	
4	1.030.1-1/88 Вып. 1-1	ПС60.9.3.0-6Л-6	3	2.41	
5	1.030.1-1/88 Вып. 1-1	2ПС6.18.3.0-Л-2	1	0.46	
6	1.030.1-1/88 Вып. 1-1	2ПС12.18.3.0-Л-2	3	0.94	
7	1.030.1-1/88 Вып. 1-1	2ПС12.18.3.0-Л-1	2	0.94	
8	1.030.1-1/88 Вып. 1-1	ПС60.15.3.0-3Л-12	3	4.02	
9	1.030.1-1/88 Вып. 1-1	2ПС6.18.3.0-Л-3	1	0.46	
		Элементы крепления			
МС-1	1.030.1-1/88 Вып. 4-1	МС-1	12	0.26	
МС-3	1.030.1-1/88 Вып. 4-1	МС-3	8	0.52	
		Полоса $\frac{6\times70\ ГОСТ\ 103-76^{*}}{С235\ ГОСТ\ 27772-88}$			
		ℓ=80	20	0.28	
		⌀6А-I ГОСТ 5781-82			
		ℓ=150	12	0.032	
		Лист $\frac{Б-ПН-10\ ГОСТ\ 19903-74}{С235\ ГОСТ\ 27772-88}$			
		(260×260)h14	2	5.1	
		⌀12А-I ГОСТ 5781-82			
		ℓ=300	6	0.26	
		Полоса $\frac{6\times60\ ГОСТ\ 103-76}{С235\ ГОСТ\ 27772-88}$			
		ℓ=60	4	0.25	

1 Все узлы замаркированы по серии 1.030.1-1/88 Вып. 3-1

Привязан:	Инж. II	Куркина		15.04.92	409-28-61.92 КЖ		
	Ведущ.	Егоров		15.04.92	Бетона-растворный узел с участком по производству железобетонных изделий по 1000 м3 в год	Стадия	Лист	Листов
	Зав. гр.	Трубникова		15.04		Р	34	
	Гл. спец.	Рыба		15.04	Схема расположения стеновых панелей по оси Е	ГПИстроммаш		
Инв. №	Н. контр.	Трубникова		15.04				
	Нач. отд.	Лебедев		15.04				

25388-02 49 Копировал: Барышникова Формат: А2

Инв. № подл. | Подпись и дата | Взам. инв. №

Альбом 2

Схема расположения плит перекрытия на отм. 6.980

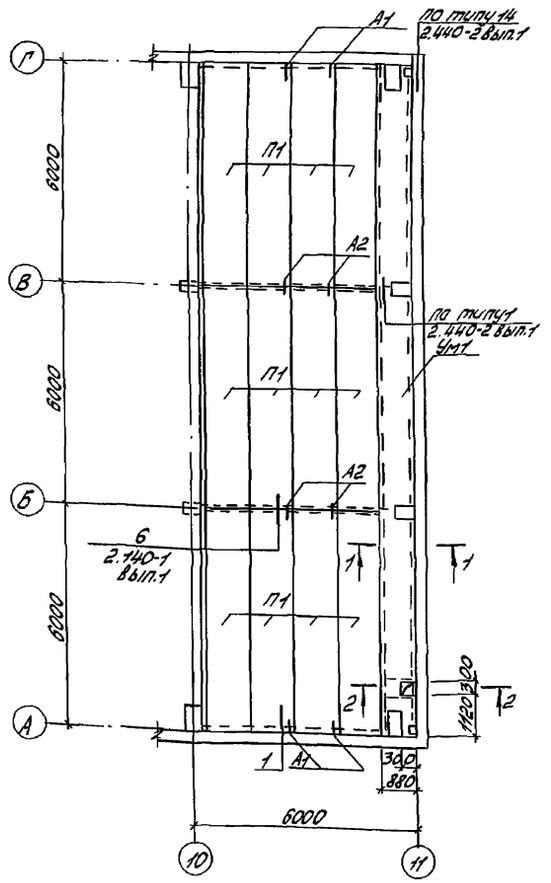

Схема расположения плит перекрытия на отм. 5.188

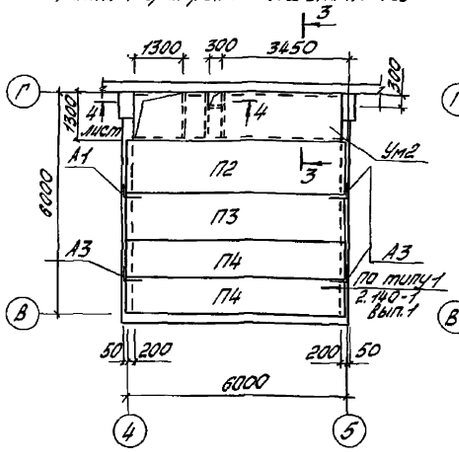

Схема расположения плит перекрытия на отм. 2.280

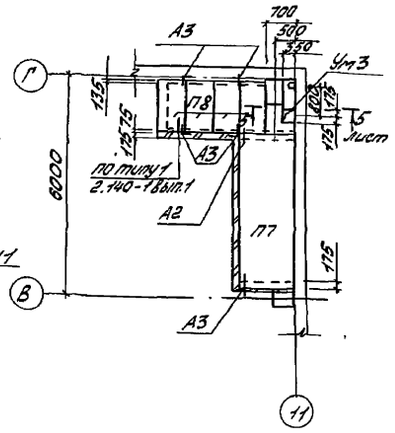

Спецификация к схемам расположения плит перекрытия

Марка, поз.	Обозначение	Наименование	Кол.	Масса ед.кг	Примечание
		Плита перекрытия			
П1	1.141-1 вып.64	ПК 60.12-8АIVТ	12	2100	
П2	1.141-1 вып.64	ПК 60.15-3АIVТ	1	2800	
П3	1.141-1 вып.64	ПК 60.12-3АIVТ	1	2100	
П4	1.141-1-вып.64	ПК 60.10-3АIVТ	2	1725	
П5	1.141-1 вып.60	ПК30.12-3Т	2	1080	
П6	1.141-1 вып.60	ПК30.10-3Т	3	882	
П7	1.141-1 вып.60	ПК.42.15-3Т	1	1970	
П8	3.006.1-2/87 вып2.	П110-8	4	270	
		Участок монолитный			
Ум1		Ум1	1		
Ум2		Ум2	1		
Ум3		Ум3	1		
		Анкер			
		Ф10А-I ГОСТ 5781-82			
А1		ℓ=400	8	0,25	
А2		ℓ=400	10	0,25	
А3		ℓ=700	10	0,43	

Схема расположения плит перекрытия на отм. 3.380

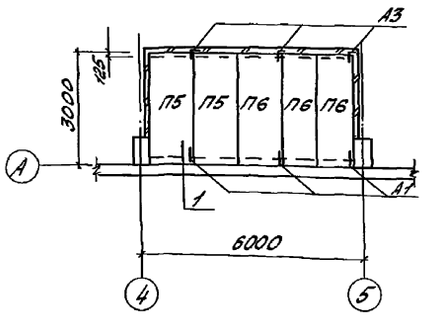

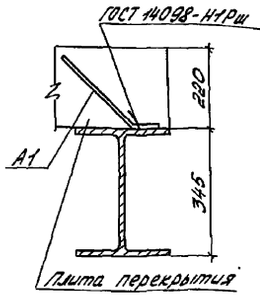

*Данный лист см. совместно с листом 36

1-1, 3-3

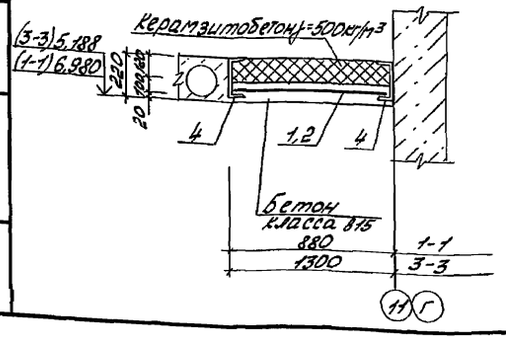

2-2

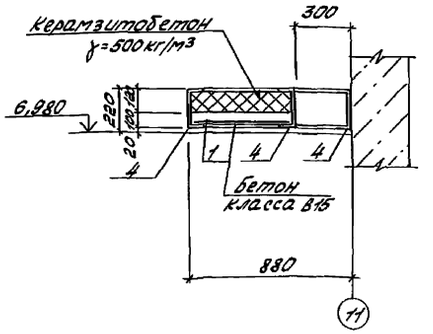

Привязан					409-28-61.92 КЖ		
	Инж. II	Куркина		15.04.92	Бетоно-растворный узел с участком по приготовлению железобетонных изделий об 1000 м³ в год.	Стадия	Лист	Листов
	Ведущ. инж.	Егоров		15.04.92		Р	35	
	Зав. гр.	Трубникова		15.04				
	Гл. спец.	Быба		15.04	Схемы расположения плит перекрытия	ГПИстроммаш		
Инв. №	Н. контр.	Трубникова		15.04				
	Нач. отд.	Лебедев		15.04				

25388-02 50 Копировал: Барышникова Формат: А2

Альбом 2

4-4

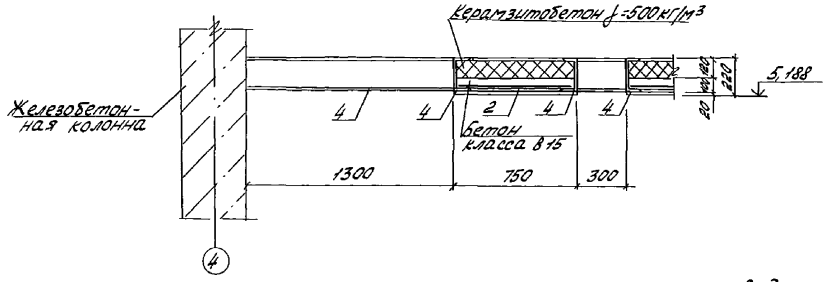

5-5

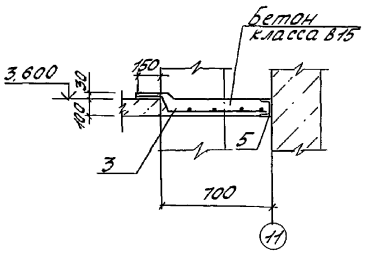

Ведомость деталей

Поз	Эскиз
А1	200, 45°, 80
А2	250, 150
А3	350, 200, 150

Спецификация участков монолитных УМ1... УМ3

Формат	Зона	Поз.	Обозначение	Наименование	Количество на исп. УМ1	УМ2	УМ3		Примечание
				Документация					
				Технические условия					
				Сборочные единицы					
				Сетки арматурные					
		1	ГОСТ 8478-81	С 10А-III-200 / 8А-I-150 5850×670	3				
		2	ГОСТ 8478-81	С 10А-III-200 / 8А-I-200 4250×1270		1			
		3	ГОСТ 8478-81	С 10А-III-200 / 8А-I-200 1430×920			1		
				Материалы					
		4		Швеллер 20 ГОСТ 8240-89 / С245 ГОСТ 27772-88	37,7	9,5			м
		5		Швеллер 10 ГОСТ 8240-89 / С245 ГОСТ 27772-88			9,5		м
				Бетон класса В15	1,58	0,73	0,41		м³
				Керамзитобетон γ=500 кг/м³	1,9	0,87	0,13		м³

Ведомость расхода стали на элемент, кг

Марка элемента	Изделия арматурные								Всего	Общий расход
	Арматура класса									
	А-I				А-III					
	ГОСТ 5781-82				ГОСТ 5781-82					
	Ø6	Ø		Итого	Ø10	Ø		Итого		
УМ1	13,4			13,4	54,2			54,2	67,6	67,6
УМ2	6,2			6,2	18,4			18,4	24,6	24,6
УМ3	1,6			1,6	4,4			4,4	6,0	10,4

					409-28-61.92 КЖ			
Привязан		Инж. II	Кукина		15.04.92	Бетоно-растворный узел производительностью 20 м³ в смену. Участок по производству железобетонных изделий до 1000 м³ в год.	Стадия	Лист	Листов
		Нач. цех.	Егоров		15.04.92		Р	36	
		Гл. гр.	Трубникова		15.04				
		Гл. спец.	Дыба		15.04	Сечения 4-4, 5-5	ГПИстроммаш		
Инв. №		Н. контр.	Трубникова		15.04				
		Нач. отд.	Левертов		15.04				

25388-02 51

Копировал: Барыльникова

Формат: А2

Инв. № подл. | Подпись и дата | Взам. инв. №

Альбом 2

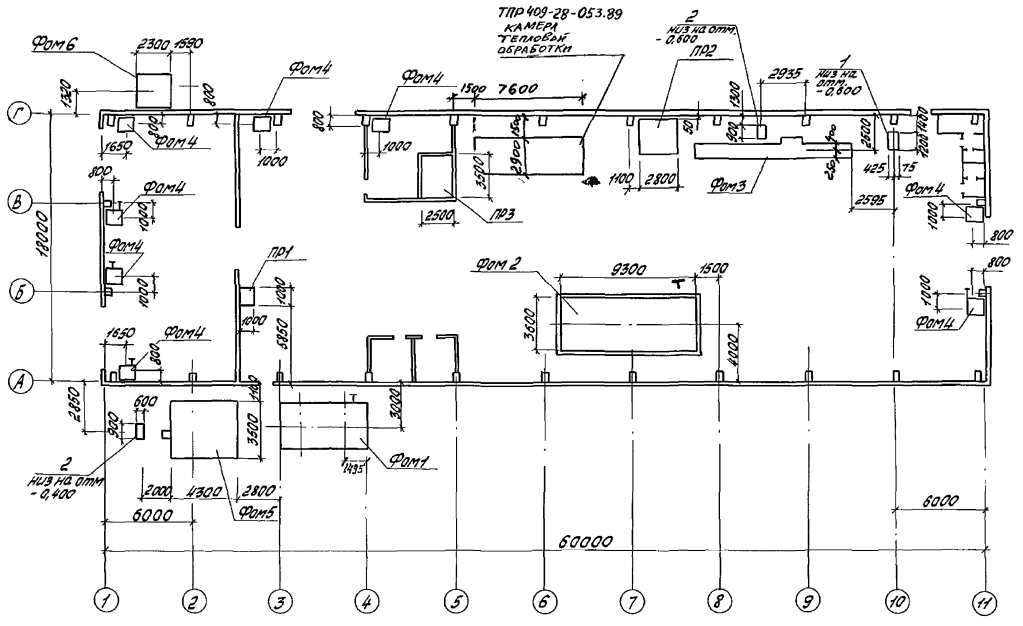

Спецификация к схеме расположения фундаментов под оборудование

Марка, поз.	Обозначение	Наименование	Кол.	Масса ед.кг	Примечание
Фом1	лист 38	Фом 1 под склад цемента вместимостью 28тн марки СМ-237	1		
Фом2	лист 39	Фом 2 под виброплощадку для формовки бетонных и железобетонных изделий грузоподъемностью 10т марки СМЖ-187г	1		
Фом3	лист 40	Фом 3 под установку для правки и резки арматурной стали, марки СМЖ-357	1		
Фом4	лист 38	Фом 4 под установку воздушно-тепловой завесы	8		
Фом5	лист 41	Фом 5 под постамент циклона ЗПО-КМ			
Фом6	лист 42	Фом 6 под лестницу	1		
ПР1	лист 41	Приямок ПР1	1		
ПР2	лист 42	Приямок ПР2	1		
ПР3	лист 43	Приямок ПР3	1		
		Фундаментные блоки			
1	ГОСТ 13579-78	ФБС 12.6.6-Т	1		
2	ГОСТ 13579-78	ФБС 9.6.6Т	2		

Инв.№ подл. / Подпись и дата / Взам. инв.№					

Привязан:

Инв.№

Гл.спец.	Трубникова		15.07	409-28-61.92 КЖ	
Гл.спец.	Дыва		15.07	Бетано-растворный узел с участком по производству ж-б изделий до 1000 м³/год	Стадия: Р; Лист: 37; Листов:
Н.контр.	Трубникова		15.07	Схема расположения фундаментов под оборудование	ГПИстроммаш
Нач.отд.	Чевелев		15.07		

25388-02 52

Копировал: Барыкникова

Формат: А2

Альбом 2

ФОм 1

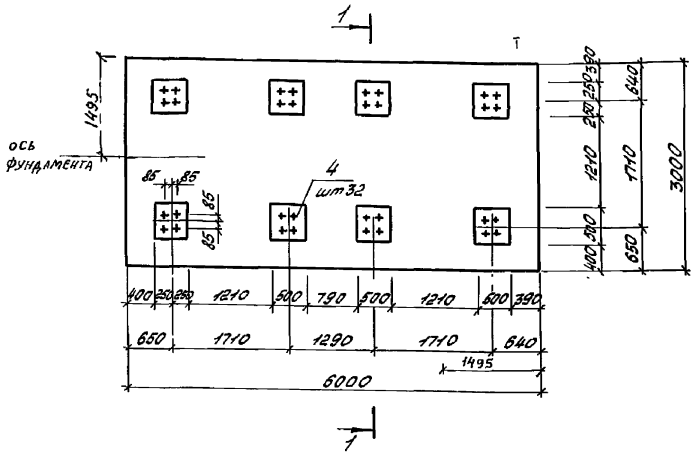

ФОм 4

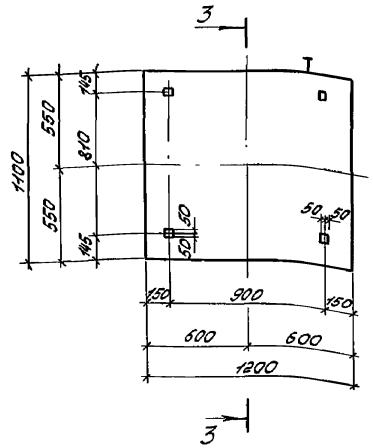

1-1

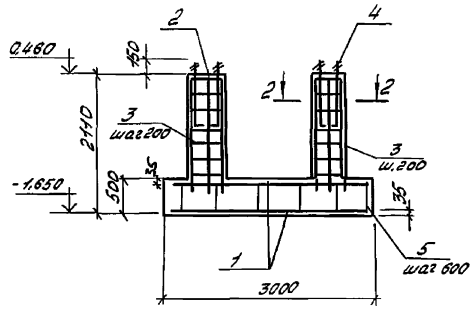

3-3

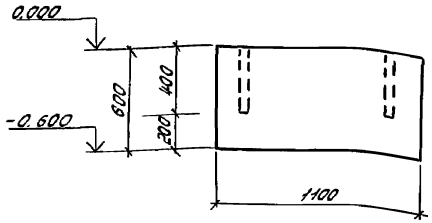

2-2

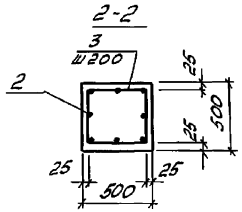

Спецификация фундаментов ФОм1, ФОм4.

Формат	Зона	Поз.	Обозначение	Наименование	Кол.	Примечание
				ФОм1		
				Сборочные единицы		
				Сетки арматурные		
		1	ГОСТ 8478-81	10АI-200 / 10АI-200 2950 х 5950	2	
				Детали		
		2		⌀12АII ГОСТ 5781-82		
				ℓ = 1800	64	
		3		⌀8АI ГОСТ 5781-82 ℓ=450	72	
		5		⌀12АI ГОСТ 5781-82 ℓ=650	105	
				Стандартные изделия		
		4		Болт 1.11М24 х 800 С235		
				ГОСТ 24379.1-80	32	3,42
				Материалы		
				Бетон класса В12,5	12,3	м³
				ФОм4		
				Материалы		
				Бетон класса В12,5	0,8	м³

Ведомость деталей

Поз	Эскиз
5	СВАРИТЬ 650 650

1. Фундамент ФОм1 выполнен на основании строительного задания под склад цемента вместимостью 28т марки СМ-33г.

Ведомость расхода стали на элемент, кг

Марка элемента	Изделия арматурные									Изделия закладные			Общий расход
	Арматура класса								Всего	Сталь круглая С235 ГОСТ 2590-88		Всего	
	AI ГОСТ 5781-82				AIII ГОСТ 5781-82								
	⌀8	⌀10	⌀12	Итого	⌀12	⌀		Итого		⌀24	Итого		
ФОм1	59	232	16	307	126			126	433	119	119	119	552

Привязан

Инв. №

Инж. I	Бурмистрова		14.04	409-28-61.92 КЖ			
Зав. гр.	Трубникова		15.04	Бетоно-растворный узел с участком по производству Ж-6 изделий об 1000 м³ в год	Стадия	Лист	Листов
Гл. спец.	Дыба		15.04		Р	38	
Н. контр.	Трусникова		15.04	2. Фундаменты ФОм1, ФОм4	ГПИстроймаш		
Нач. отд.	Лебедев		15.04				

Подпись и дата | Взам. инв. №

Альбом 2

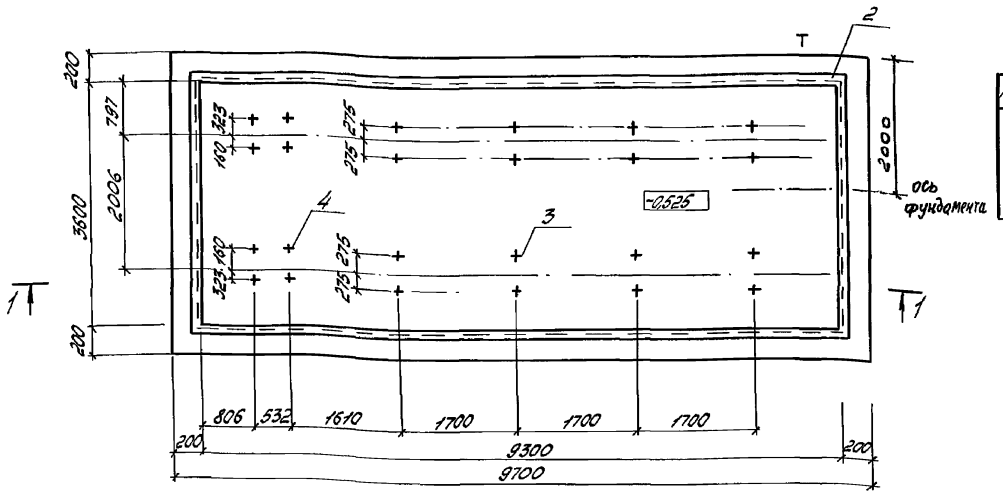

1-1

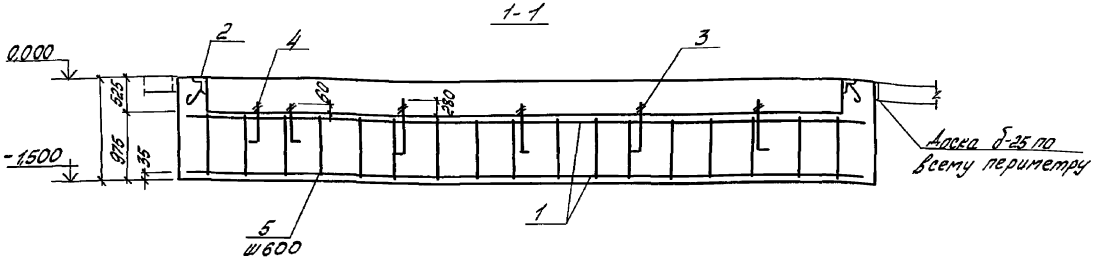

Ведомость деталей

Поз.	Эскиз
5	Сварить; 100; 100

Спецификация фундамента Фом2

Формат	Зона	Поз.	Обозначение	Наименование	Кол.	Примечание
				Сборочные единицы		
				Сетки арматурные		
		1	ГОСТ 8478-81	8А1-200 / 8А1-200 3950×9650	2	
				Изделия закладные		
		2	3.400-6/76	МН4-46	258	м
				Стандартные изделия		
		3		Болт 1.1 М16×800 С235 ГОСТ 24379.1-80	16	1.45
		4		Болт 1.1 М16×500 С235 ГОСТ 24379.1-80	8	0.97
				Детали		
		5		⌀12 А1 С-1400 ГОСТ 5781-82	56	
				Материалы		
				Бетон класса В12.5		41.5 м³

1. Фундамент выполнен на основании строительного задания на площадку вибрационную (чертеж СМЖ-187Г 00.000 МЧ)

Ведомость расхода стали на элемент, кг

Марка элемента	Изделия арматурные: Арматура класса AI ГОСТ 5781-82 ⌀8	⌀12		Итого	Всего	Изделия закладные: Арматура класса AIII ГОСТ 5781-82 ⌀8	⌀		Итого	Сталь круглая С235 ГОСТ 2590-88 ⌀16			Итого	Прокат марки С235 ГОСТ 8509-86 L50×5			Итого	Всего	Общий расход
Фом 2	350	110		460	460	16.1			16.1	31			31	102			102	149.1	609.1

Привязан

Инв. №

409-28-61.92 КЖ

Инж. техн.	Бурмистрова		15.04	Бетоно-растворный узел с участком по производству ж.-б. изделий до 100 тыс м³ в год	Стадия	Лист	Листов
Зав. гр.	Трубникова		15.04		Р	39	
Гл. спец.	Аыба		15.04	Фундамент Фом2	ГПИ Метрострой		
Н. контр.	Трубникова		15.04				
Нач. отд.	Лебедев		15.04				

25388-02 54 Копировал: Бурмистрова Формат: А2

Альбом 2

Позиц.	Зона	Поз.	Обозначение	Наименование	Кол.	Примечание
				Сборочные единицы		
				Сетки арматурные		
		1	ГОСТ 8478-81	8А1-200 / 8А1-200 600×1068 0	2	
				Стандартные изделия		
		2		Болт 1.1м 24×600 С235	34	
				ГОСТ 24379.1-80		
		3		Болт 1.1м 16×300 С235	4	
				ГОСТ 24379.1-80		
				Материалы		
				Бетон класса В12,5		4,4м³

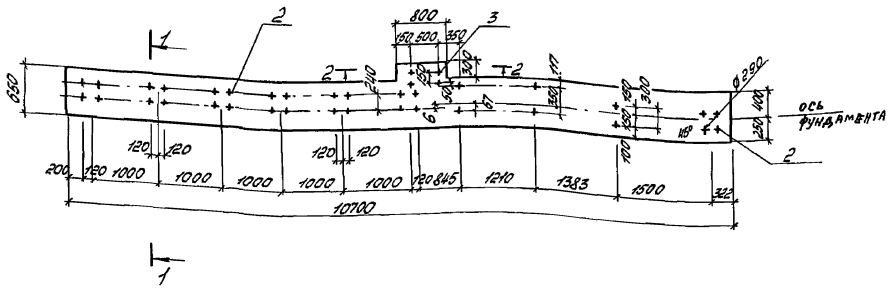

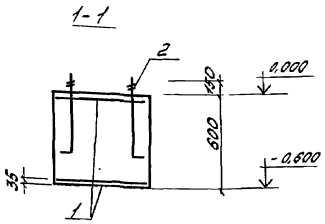

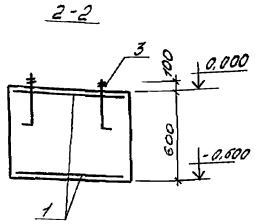

1. Фундамент выполнен на основании строительного задания на установку СМЖ 357.

Ведомость расхода стали на элемент, кг

Марка элемента	Изделия арматурные. Арматура класса А1 ГОСТ 5781-82 Ø8	Ø		Итого	ГОСТ Ø	Ø		Итого	Всего	Изделия закладные. Сталь круглая С235 ГОСТ 2590-88 Ø16	Ø24		Итого	Всего	Общий расход
ФОм3	57,5			57,5					57,5	2,64	57,9		60,54	60,54	118,04

Привязан

Инв. №

Инж. I	Артистова			Бетоно-растворный узел с участком по производству Ж-Б. изделий до 1000м³ в год.	Стадия	Лист	Листов
Зав. гр.	Трубникова				Р	40	
Гл. спец.	Алта			Фундамент ФОм3	ПТИстроммаш		
Н. контр.	Трубникова						
Нач. отд.	Левкова						

409-28-61.92 КЖ

25388-02 . 55 Копировал: Барышникова Формат: А2

Альбом 2

Ведомость деталей

ПР1

Поз.	Эскиз
6	сварить 150 150

ФОм5

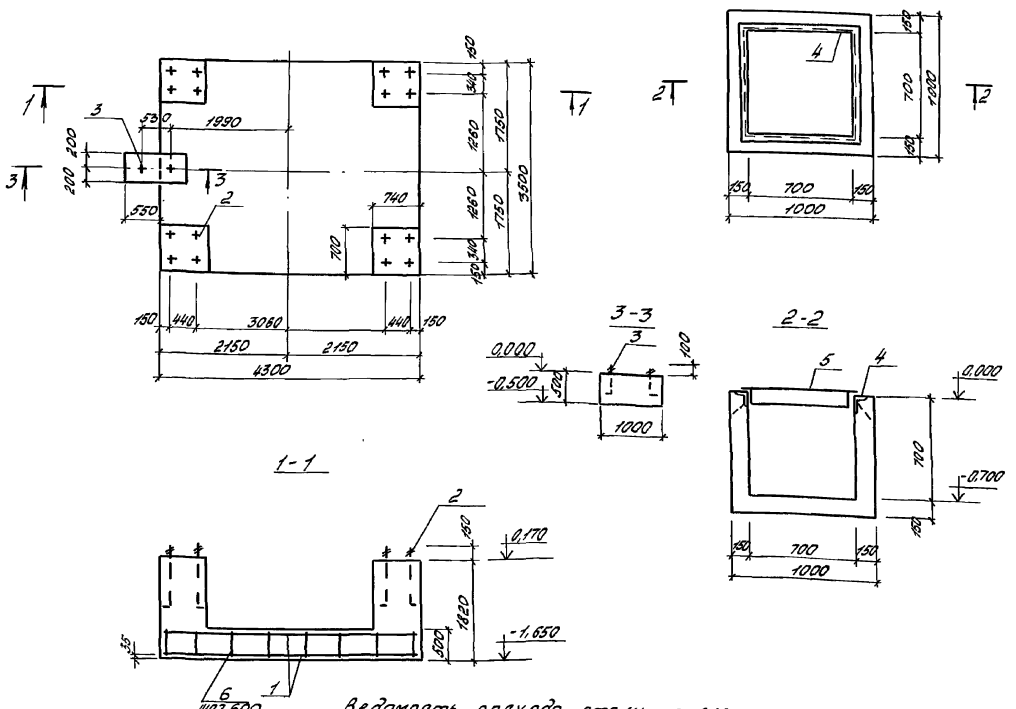

Спецификация фундамента ФОм5 приямка ПР1

Формат	Зона	Поз.	Обозначение	Наименование	Кол.	Примечание
				ФОм5		
				Сборочные единицы		
				Сетки арматурные		
		1	ГОСТ 8478-81	$\frac{8AI-200}{4AI-200}$ 3450×4250	2	
				Стандартные изделия		
		2		Болт 1.1М30×110 С235	16	5,16
			ГОСТ 24379.1-80			
		3		Болт 1.1М12×300 С235	2	0,36
			ГОСТ 24379.1-80			
				Детали		
		6		Ø12 AI ℓ=650 ГОСТ 5781-82	48	
				Материалы		
				Бетон класса В12,5		7,9 м³
				Приямок ПР1		
				Сборочные единицы		
		4	3.400-6/76	Изделия закладные		
				МН4-46	28	м
		5	ТП 409-28-61.92 КЖ И	Щит Щ1	1	
				Материалы		
				Бетон класса В12,5		0,51 м³

1. Фундамент ФОм5 выполнен на основании строительного задания под постамент циклона ЗЛО-КМ.

Ведомость расхода стали на элемент, кг

Марка элемента	Изделия арматурные				Изделия закладные												Общий расход
	Арматура класса AI ГОСТ 5781-82			Всего	Арматура класса AI ГОСТ 5781-82				Прокат марки С235 ГОСТ 8509-86				Сталь горячая С235 ГОСТ 2590-88			Всего	
	Ø8	Ø12	Итого		Ø8	Ø		Итого	450×5			Итого	Ø12	Ø30	Итого		
ФОм5	141,4	27	141,4	141,4									0,7	82,56	83,26	83,26	224,66
ПР1					1,4			1,4	10,7			10,7				12,1	12,1

Привязан

Инв №

409-28-61.92 КЖ

Инж. I	Кузнецова			Бетано-растворный узел с участком по производству железобетонных изделий до 1000 м³ в год.	Стадия	Лист	Листов
Вед.	Горов				Р	41	
Зав. гр.	Горбункова						
Гл. спец.	Ан.						
Н. контр.	Горбункова			Фундамент ФОм5 Приямок ПР1	ГПИстроммаш		
Нач.	Орлов						

25388-02 56 Копировал: Барышникова Формат: А2

Альбом 2

ПР2

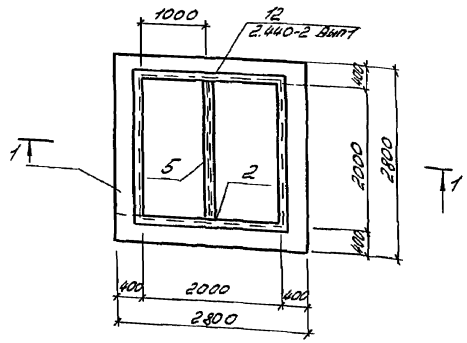

ФОм6

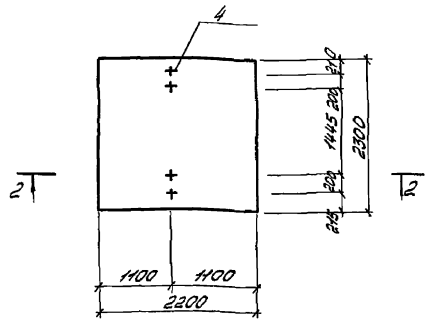

1-1

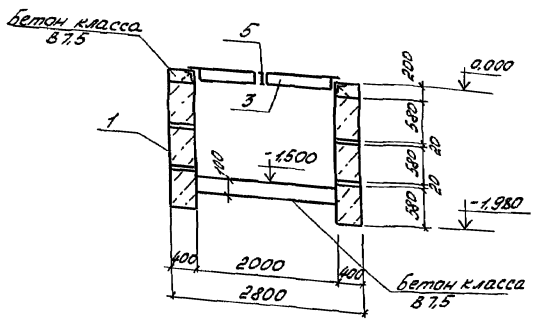

2-2

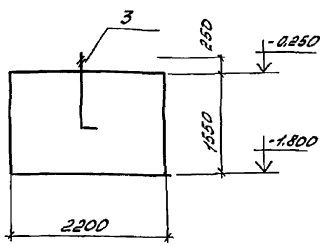

Спецификация приямка ПР2, фундамента ФОм6

Формат	Зона	Поз.	Обозначение	Наименование	Кол.	Примечание
				ПР2		
				Сборочные единицы		
				Фундаментные блоки		
		1	ГОСТ13579-78	ФБС24.4.6Т	12	
				Изделия закладные		
		2	3.400-6/76	МН4-46	8,0	м
		3	ТП409-28-61.92 КЖИ	Щит Щ2	4	
				Материалы		
				Бетон класса В7,5	0,02	м³
		5		Ø18 ГОСТ8239-72 / С235 ГОСТ27772-88		
				ℓ=2000	1	
				ФОм6		
				Сборочные единицы		
				Стандартные изделия		
		4		Болт 1.1М42×1120 С235	4	15,29
				ГОСТ24379.1-80		
				Материалы		
				Бетон класса В12,5	7,85	м³

Ведомость расхода стали на элемент, кг

Марка элемента	Изделия закладные												Всего	Общий расход
	Арматура класса АI				Прокат марки С235				Сталь круглая С235					
	ГОСТ 5781-82				ГОСТ535-88		ГОСТ8239-72		ГОСТ 2590-88					
	Ø8	Ø		Итого	150×5	Итого	Ø18	Итого	Ø42			Итого		
ПР2	4,0			4,0	30,6	30,6	36,8	36,8					70,4	70,4
ФОм6									61,2			61,2	61,2	61,2

Привязан

Инв.№

409-28-61.92 КЖ

Инж.I	Хромистрова		5.04.92	Бетоно-растворный узел с участком по производству железобетонных изделий до 10000 м³ в год	Стадия	Лист	Листов
Вед.	Егоров		10.04.92		Р	42	
Зав.гр.	Трубникова		15.04.92				
Ст.спец.	Дьяка		15.04.92	Приямок ПР2 Фундамент ФОм6	ГПИстроммаш		
Н.контр.	Трубникова		15.04.92				
Нач.отд.	Грезедев		15.04.92				

25388-02 57 Копировал: Барышникова Формат: А2

Альбом 2

ПР3

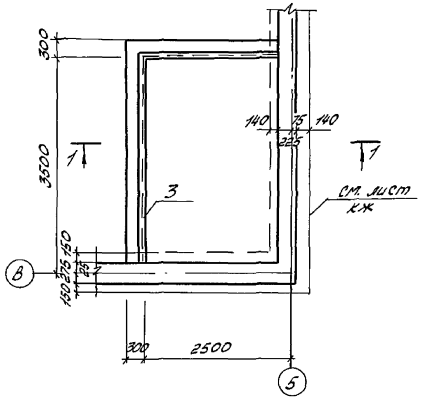

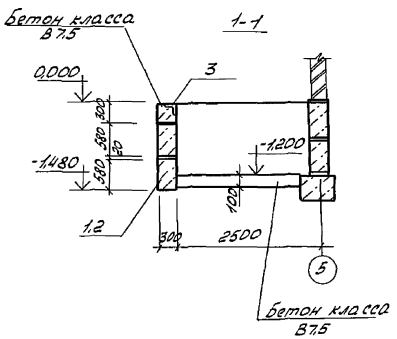

Спецификация приямка ПР3

Форм.	Зона	Поз.	Обозначение	Наименование	Кол.	Примечание
				ПР3		
				Сборочные единицы		
				Фундаментные блоки		
		1	ГОСТ 13579-78	ФБС24.3.6-Т	4	
		2	ГОСТ 13579-78	ФБС9.3.6-Т	2	
				Изделия закладные		
		3	3.400-6/76	МН4-46	6	м
				Материалы		
				Бетон класса В7.5	2.3	$м^3$

Ведомость расхода стали на элемент кг

Марка элемента	Изделия закладные												Всего	Общий расход
	Арматура класса А I				Прокат марки									
					С235									
	ГОСТ 5781-82				ГОСТ 8509-86				ГОСТ					
	Ф8	Ф		Итого	45×5			Итого				Итого		
ПР3	30			30	24,0			24,0					27,0	27,0

Привязан

Инв. №

409-28-61.92 КЖ

Гл. I	Бурмистрова			Бетоно-растворный узел с участком по производству ЖБ изделий до 1000 м³/год	Стадия	Лист	Листов
Вед.	Егоров				Р	43	
Зав. гр.	Трубникова						
Гл. спец.	Ашева			Приямок ПР3	ГПИстроммаш		
Н. контр.	Трубникова						
Нач. отд.	Лебедев						

25388-02 58 Копировал: Барышникова Формат А2

Альбом 2

План на отм 0.000

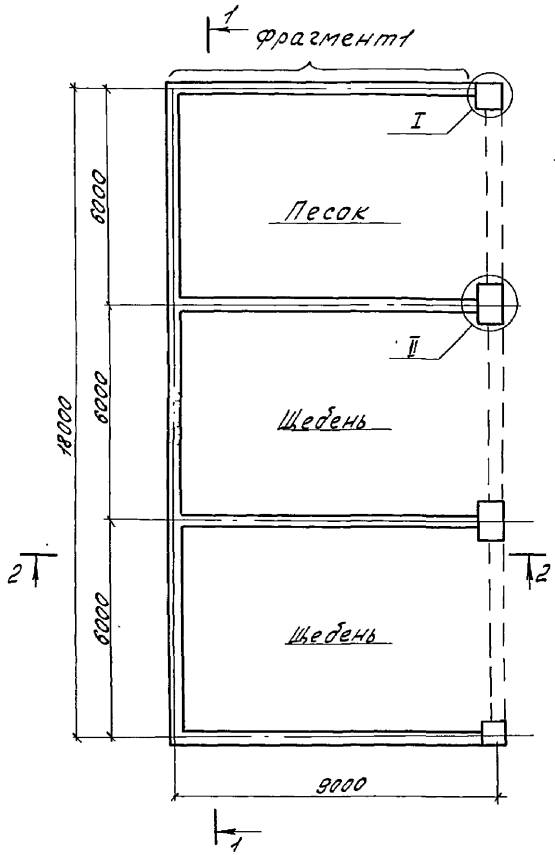

2-2

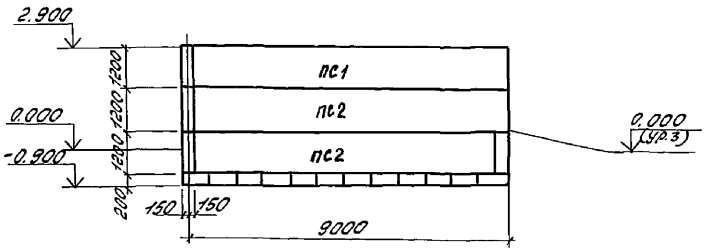

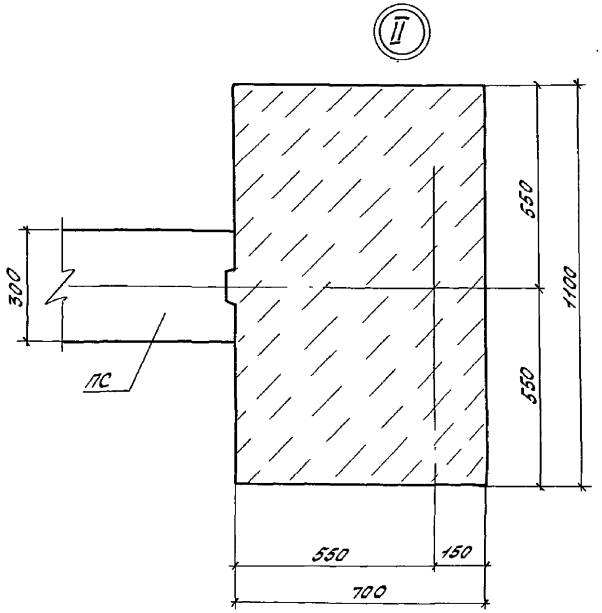

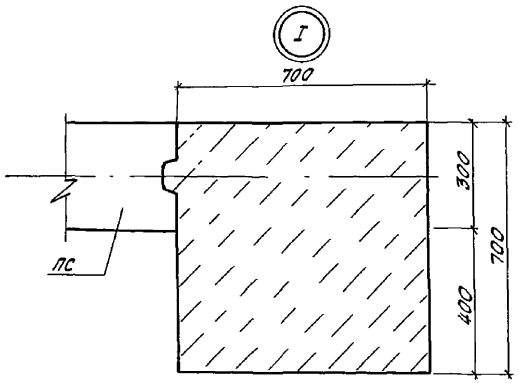

Ведомость расхода стали на элемент, кг.

Марка элемента	Изделия арматурные								Всего
	Арматура класса								
	А III				А I				
	ГОСТ 5781-82				ГОСТ 5781-82				
	Ø16	Ø12	Ø10	итого	Ø8	Ø6		итого	
Узел 1	331,2	760,2	21,6	1112,9	21,6	7,2		28,8	1141,7
Узел 2	410,4	1858,8	36	2305,2	36	10,8		46,8	2352,0

1-1

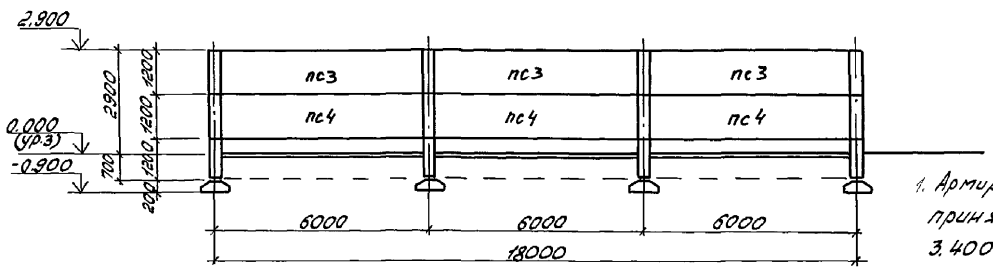

1. Армирование узлов 1 и 2 принято аналогично серии 3.400-2. в.1, листы 10 и 11

				409-28-61.92 КЖ		
				Бетоно-растворный узел с участком по производству ж-б изделий до 1000 м³ в год	Стадия	Лист	Листов
					Р	44	
Зав.гр.	Трубникова		15.04	Склад заполнителей. План на отм. 0.000. Разрезы 1-1, 2-2. Узлы 1,2	ГПИстроммаш		
Гл.спец.	Дыва		15.04				
Н.контр.	Трубникова		15.04				
Нач.отд.	Лебедев		15.04				

Привязан

Инв №

Копировал: Барышникова Формат: А2

Альбом 2

Фрагмент 1

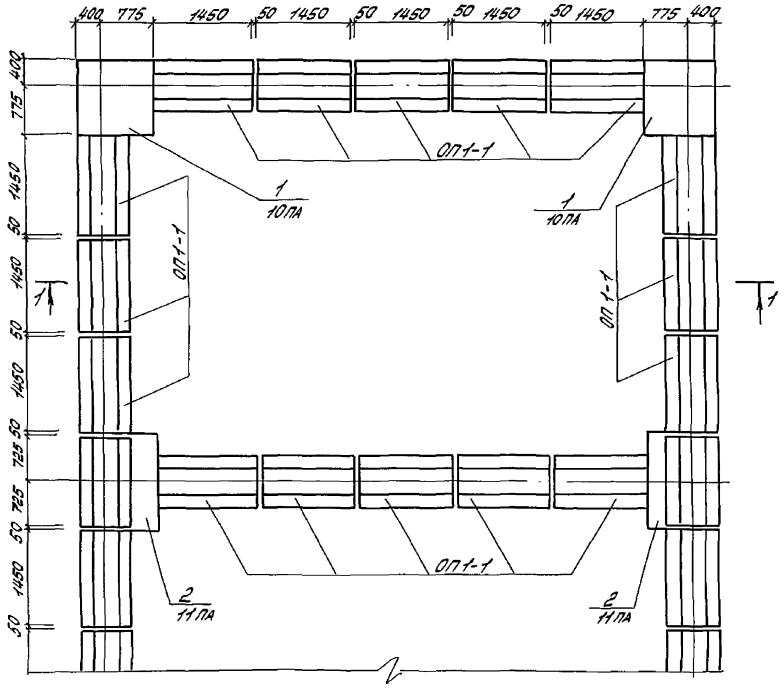

1-1

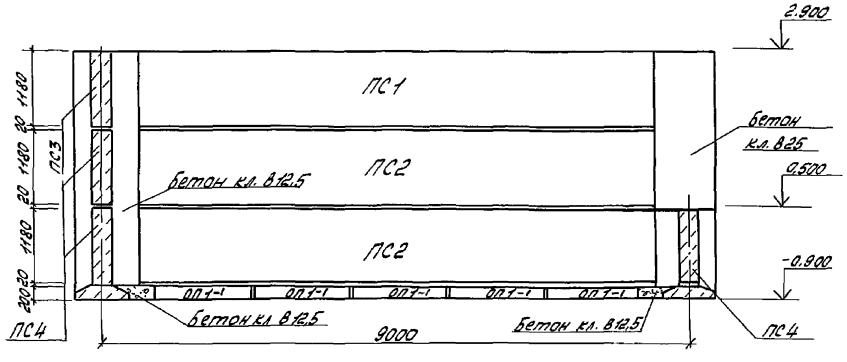

1. Выборка металла на узлы 1 и 2 дана на листе.
2. Армирование узлов 1 и 2 принято аналогично серии 3.400-2

Спецификация к схеме расположения

Марка, поз.	Обозначение	Наименование	Кол.	Масса ед. кг	Примечание
ОП1-1	3.400-2. В. 1, л27	Опорная подушка			
		ОП1-1	29	0,5	
ПС1	3.400-2.В.1, Л19	Панель стеновая			
		ПС2-1	4	7,0	
ПС2	3.400-2. В1, Л 19	ПС2-2	8	7,0	
ПС3	3.400-2. В1 Л.17	ПС1-1	3	4,3	
ПС4	3.400-2. В1. Л17	ПС1-2	9	4,3	
Узел 1	3.400-2. В1 Л10	Узел 1	4		
Узел 2	3.400-2. В1 Л11	Узел 2	4		

Спецификация монолитных узлов Узел 1, Узел 2.

Форм.	Зона	Поз.	Обозначение	Наименование	Кол.	Примечание
				Узел 1		
				Сборочные единицы		
			3.400-2. В1 Л. 13	СКР1	9	
			3.400-2. В1 Л. 13	СКР2	18	
			3.400-2. В1 Л.16	поз.28	29	ℓ=3,6м
			3.400-2. В1 Л16	поз.29	58	ℓ=3,6м
				Материалы		
				Бетон кл В25	1,4	м³
				Узел 2		
				Сборочные единицы		
			3.400-2. В1 Л14	СКР6	9	
			3.400-2. В1 Л15	СКР7	18	
			3.400-2. В1 Л16	поз.28	37	ℓ=3,6м
			3.400-2. В1 Л16	поз.29	74	ℓ=3,6м
				Материалы		
				Бетон кл. В-25	21	м³

Привязан:				409-28-61.92 КЖ			
				Бетонорастворный узел с участком по производству ж.б. изделий до 1000 м³/год. Склад заполнителей. Фрагмент 1. Разрез 1-1	Стадия	Лист	Листов
					Р	45	
Зав.гр.	Трубникова		15.07		ГПИстроммаш		
Гл.спец.	Дыва		15.07				
Н.контр.	Трубникова		15.07				
Нач.отд.	Чевелев		15.07				
Инв.№							

Копировал: Барышникова Формат: А2

Альбом 2

Ведомость рабочих чертежей основного комплекта марки КМ.

Лист	Наименование	Примечание
1	Общие данные	
2	Техническая спецификация металла	
3	Техническая спецификация металла.	
4	Техническая спецификация металла.	
5	Техническая спецификация металла.	
6	Техническая спецификация металла.	
7	Техническая спецификация металла.	
8	Ведомость металлоконструкций по видам профилей.	
9	Схема расположения подкрановых балок, посадочных и ремонтных площадок	
10	Разрезы 1-1...4-4.	
11	Схема расположения монорельса в осях 3...5, В...Г.	
12	Схема расположения монорельса в осях 10...11 А...Г.	
13	Посадочные площадки ПП1, ПП2 и ремонтные площадки РП1, РП2.	
14	Схема расположения балок перекрытия в осях 10...11 А...Г.	
15	Узлы 1...7.	
16	Схемы расположения площадки П1, балки перекрытия на отм. 3.120 в осях 4...5, А.	
17	Схема расположения элементов лестницы Л1.	
18	Спецификация к схемам расположения лестниц, площадок, ограждений.	
19	Схема расположения лестницы пожарной Л2.	
20	Схемы расположения окон.	
21	Сечения 1-1...5-5. Спецификация к схемам расположения окон.	
22	Схемы расположения ригелей стенового ограждения по осям 12,13.	

Ведомость ссылочных и прилагаемых документов

Обозначение	Наименование	Примечание
	Ссылочные документы.	
ГОСТ 24045-86	Профили стальные листовые гнутые с трапецевидными гофрами для строительства.	
ГОСТ 24741-81	Узел крепления крановых рельсов к стальным подкрановым балкам.	
1.426.2-6, вып.1	Балки путей подвесного транспорта.	
1.426.2-7, вып. 3,6	Балки подкрановые стальные под мостовые опорные краны.	
1.436.3-21, вып.2	Окна с переплетами из гнутосварных стальных профилей и механизмы открывания.	
1.450.3-6, вып. 0-1.1	Лестницы, площадки, стремянки и ограждения стальные производственных зданий.	
2.430-16	Архитектурные детали одноэтажных неотапливаемых зданий промышленных предприятий со стенами из крупноразмерных асбестоцементных волнистых листов.	
2.436-19, вып. а.1	Узлы окон со стальными переплетами по серии 1.436.3-21	
2.440-2, вып. 1	Узлы стальных конструкций производственных зданий промышленных предприятий.	

Общие указания.

1. Конструктивная часть проекта разработана на основании документов, указанных на листе АР.
2. Климатологические условия строительства, параметры внутреннего воздуха даны на листе АР-2.
3. За отм. 0.000 принят уровень пола цеха.
4. Марки стали элементов конструкций, применяемых по типовым сериям, должны соответствовать требованиям, приведенным в соответствующих разделах пояснительных записок типовых серий.
5. Характеристика стали элементов конструкций индивидуального изготовления приведена на листах в ведомости элементов.
6. Изготовление и монтаж конструкций производить в соответствии с требованиями СНиП III-18-75* и указаниями соответствующих серий.
7. Все монтажные крепления, прихватки, временные приспособления должны быть сняты, места приварки зачищены. В болтовых соединениях должны быть приняты меры против отвинчивания гаек.
8. Заводскую автоматическую и полуавтоматическую сварку элементов конструкций выполнять сварочной проволокой Св-08 ГОСТ 2246-70* в углекислом газе ГОСТ 8050-85. Монтажные швы выполнять ручной электродуговой сваркой. Для 2,3 и 4 групп конструкций и марок сталей С235, 245, 255 применять электроды Э42 ГОСТ 9467-75, для 1 группы конструкций и марки стали С345 применять электроды Э50А ГОСТ 9467-75.
9. Болтовые соединения выполнять на болтах класса точности В.
10. Металлоконструкции окрасить двумя слоями эмали ПФ-115 ГОСТ 6465-76* по двум слоям грунта ГФ-021 ГОСТ 25129-82. (Общая толщина покрытия 55 мкм). Класс качества покрытия VII ГОСТ 9.032-74.

Проект разработан в соответствии с действующими нормами и правилами и предусматривает мероприятия, обеспечивающие взрывобезопасность и пожаробезопасность при эксплуатации здания.

Главный инженер проекта Ждваев В.Н.

Привязан:

Инв. №

Инж.	Бедникова		15.04	409-28-61.92 КМ			
Гл. инж.	Егорова		15.04	Бетоно-растворный узел с участком по производству ж.-б. изделий 0.0 1000 м³/год.	Стадия	Лист	Листов
Зав. гр.	Фрунникова		15.04		Р	1	22
Гл. спец.	Дыва		15.04				
Н. контр.	Трунникова		15.04	Общие данные.	ГПИстроммаш		
Нач. отд.	Лебедев		15.04				

Копировал: 25388-02 61 Формат: А2

Альбом 2

Вид профиля и ГОСТ, ТУ	Марка металла и ГОСТ	Обозначение и размер профиля, мм	№ п.п	Код: марки металла	Код: вид профиля	Код: размера профиля	Количество, шт.	Длина, мм	Масса металла по элементам конструкций, т: Стойки	Связи по колоннам	Балки продольные	Стойки площадок	Балки площадок	Ригели стен, лестницы, перекрытия, балки пути	Балки перекрытий	Лестницы пожарные											Общая масса, т	Масса потребности в металле по кварталам (заполняется изготовителем), т: I	II	III	IV	Заполняется позже
1	2	3	4	5	6	7	8	9	10	11	12	13	14	15	16	17	18															
									Код элемента конструкций																							
Двутавры стальные	С245	I 26Б1	1																								1,9					
горячекатаные с па-	ГОСТ27772-88	I 35 Ш3	2												0,1	0,6											0,7					
раллельными гранями																1,9											1,9					
полок ГОСТ26020-83																																
	Итого		3																													
Всего профиля			4												0,1	2,5											2,6					
Двутавры стальные	С255	I. 18	5												0,1	2,5											2,6					
горячекатаные	ГОСТ27772-88	I 20	6												0,7												0,7					
ГОСТ 8239-89															0,6												0,6					
	Итого		7																													
Всего профиля			8												1,3												1,3					
Швеллеры стальные	С245														1,3												1,3					
горячекатаные	ГОСТ27772-88	[14	9									0,2																				
ГОСТ 8240-89		[16	10												0,3												0,5					
		[20	11						0,8				1,3														1,3					
		[24	12										0,4														1,2					
		[27	13									0,2															0,2					
		[40	14												0,6												0,6					
												1,3															1,3					
	Итого		15						0,8			1,7	1,7		0,9																	
	С235	[6,5	16							0,3																	5,1					
	ГОСТ27772-88	[16	17							0,6																	0,3					
																											0,6					
	Итого		18							0,9																						
Всего профиля			19						0,8	0,9		1,7	1,7		0,9												0,9					
																											6,0					

Инв. № подл. | Подп. и дата | Взам. инв. №

Привязан

Инв. №

Инж. II	Плотникова			409-28-61.92 КМ	
Вед. инж.	Егоров			Бетонорастворный узел с участком по производству ж-б. изделий до 1000 м³ в год. Техническая спецификация металла (начало)	Стадия: Р; Лист: 2; Листов:
Гл. гр.	Трубникова				ГПИстроймаш
Н. спец.	Алба				
Н. контр.	Трубникова				
Нач. отд.	Лебедев В.				

25388-02 62 Копировал: Барышникова Формат: А2

Альбом 2

Вид профиля и ГОСТ, ТУ	Марка металла и ГОСТ	Обозначение и размер профиля, мм	№ п.п.	Код: Марки металла	Код: Вид профиля	Код: Размера профиля	Количество, шт.	Длина, мм	Масса металла по элементам конструкций: Стойки	Связь по колоннам	Балки тормозные	Стойки фахверка	Балки площадок	Элементы нового ск. фахверка	Элементы ковш-ого и балки переэкспл.	Лестница пожарная											Общая масса, т	Масса потребности в металле по кварталам (заполняется изготовителем), т: I	II	III	IV	Заполняется вед. инж.
									Код элемента конструкций																						
1	2	3	4	5	6	7	8	9	10	11	12	13	14	15	16	17	18										19					
Швеллеры стальные гнутые равнополочные ГОСТ 8278-83	С245 ГОСТ 27772-88	Гн. [200×80×5	20									0,1															0,1					
	Итого		21																													
	С235 ГОСТ 27772-88	Гн. [160×80×5	22									0,1															0,1					
		Гн. [200×50×4	23											1,3													1,3					
	Итого		24									0,1															0,1					
Всего профиля			25									0,1		1,3													1,4					
Уголки стальные горячекатаные равнополочные ГОСТ 8509-86	С245 ГОСТ 27772-88	L 90×6	26									0,2		1,3													1,5					
		L 100×8	27									0,1	0,3														0,4					
													0,2														0,2					
	Итого		28																													
	С235 ГОСТ 27772-88	L 50×5	29									0,1	0,5														0,6					
		L 63×5	30						0,1																		0,1					
		L 100×8	31												0,1		0,1										0,2					
		L 140×10	32							1,7																	1,7					
														0,1													0,1					
	Итого		33																													
Всего профиля			34						0,1	1,7				0,1	0,1		0,1										2,1					
Прокат листовой горячекатаный ГОСТ 19903-74	С345-3 ГОСТ 27772-88	-δ=6	35						0,1	1,7		0,1	0,5	0,1	0,1		0,1										2,7					
	Итого		36								0,1																0,1					
	С255 ГОСТ 27772-88	-δ=6	37								0,1																0,1					
		-δ=10	38								3,2																3,2					
											6,8																6,8					
	Итого		39																													
	С245 ГОСТ 27772-88	-δ=6	40								10,0																10,0					
		-δ=10	41								0,1				0,1												0,2					
		-δ=14	42								0,2				0,2												0,4					
		-δ=16	43										0,1														0,1					
		-δ=20	45								0,1																0,1					
													0,1		0,1												0,2					
	Итого		46								0,4		0,2		0,4												1,0					

Инв. № подл. | Подпись и дата | Взам. инв. №

Привязан:	Инж. II кат.	Плотникова		15.04.92	409-28-61.92 КМ
	Вед. инж.	Егоров		15.04.92	Бетонорастворный узел с участком по производству ж.-б. изделий до 1000 м³ в год.
	Зав. гр.	Трубникова		15.04	Техническая спецификация металла. (продолжение)
	Гл. спец.	Дыба		15.04	Стадия: Р; Лист: 3; Листов:
	Н. контр.	Трубникова		15.04	ГПИ Строммаш
Инв. №	Нач. отд.	Лебедев		15.04	

25388-02 63 Копировал: Барышникова Формат А2

Альбом 2

Вид профиля и ГОСТ, ТУ	Марка металла и ГОСТ	Обозначение и размер профиля, мм	№ п.п	Код марки металла	Код вида профиля	Код размера профиля	Количество, шт	Длина, мм	Масса металла по элементам конструкций, т. Стойки	Связи по колоннам	Балки подкрановых путей	Стойки площадок	Балки площадок	Ригели поперечного фахверка	Элементы продольного фахверка	Балки перекрытия	Лестница покрытия								Общая масса, т	Масса потребности в металле по кварталам (заполняется изготовителем), т I	II	III	IV	Заполняется ВЦ
									Код элемента конструкций																					
1	2	3	4	5	6	7	8	9	10	11	12	13	14	15	16	17	18								19					
Прокат листовой	С235	-δ=8	47						0,1	0,1															0,2					
горячекатаный	ГОСТ27772-88	-δ=10	48						0,2	0,2															0,4					
ГОСТ19903-74		-δ=12	49							0,1															0,1					
		-δ=14	50						0,1																0,1					
	Итого		51						0,4	0,4															0,8					
Всего профиля			52						0,4	0,4	10,5		0,2		0,4										11,9					
Листы стальные с	С235	-δ=6	53										0,7												0,7					
ромбическим и чечевиц-	ГОСТ27772-88																													
ным рифлением																														
ГОСТ 8568-77	Итого		54										0,7												0,7					
Всего профиля			55										0,7												0,7					
Сталь тонколистовая	С235	-δ=0,7	56										0,5												0,5					
оцинкованная	ГОСТ27772-88																													
ГОСТ 14918-80	Итого		57										0,5												0,5					
Всего профиля			58										0,5												0,5					
Прокат стальной	С235	Ф18	59														0,1								0,1					
горячекатаный круг-	ГОСТ27772-88																													
лый ГОСТ2590-88	Итого		60														0,1								0,1					
Всего профиля			61														0,1								0,1					
Итого масса																														
металла			62						1,3	3,0	10,5	2,0	3,6	1,4	2,8	2,5	0,2								27,3					
Переплеты	Лист 6		63																						6,0					
Рельсы крановые																														
с креплениями и	Лист 7		64																						10,0					
упорами																														
Всего масса																														
металла			65																						43,3					
Площадь окрашиваемых																														
поверхностей, м²			66						46,03	104,8	326,7	65,15	121,12	69,06	100,02	67,83	8,03													

Инв.№ подл. | Подпись и дата | Взам. инв.№

Привязан:	Инж. I	Плотникова			409-28-61.92 КМ		
	Вед. инж.	Егоров			Бетонорастворный узел с	Стадия	Лист	Листов
	Зав. гр.	Рубникова			уч. стеклом по производству	Р	4	
	Н. спец.	Дыба			ЖБ-5 изделий до 1000 м³ в год.			
	Н. контр.	Рубникова			Техническая спецификация	ГПИстроммаш		
Инв. №	Нач. отд.	Лебедев			металла (продолжение)			

25388-02 64 Копировал: Барыкинкова Формат: А2

Вид профиля и ГОСТ, ТУ	Марка металла и ГОСТ	Обозначение и размер профиля, мм	№ п.п.	Код марки металла	Код профиля	Код размера профиля	Количество, шт	Длина, мм	Масса металла по элементам конструкций, т: Стойки	Связи по колоннам	Балки перекрытия	Стойки площадок	Балки площадок	Арки стропильных ферм	Монтажные элементы ферм	Балки подкрановые	Лестница пожарная									Общая масса, т	Масса потребности в металле по кварталам (заполняется изготовителем), т: I	II	III	IV	Заполняется
									Код элемента конструкций																						
1	2	3	4	5	6	7	8	9	10	11	12	13	14	15	16	17	18									19					
В том числе	С345-3		67								0,1															0,1					
по маркам	С255		68								10,0				1,3											11,3					
	С245		69						0,8		0,4	1,9	2,4		1,4	2,5										9,4					
	С235		70						0,5	3,0		0,1	1,2	1,4	0,1		0,2									8,5					
Масса поставки элементов по кварталам т (заполняется заказчиком)		I																													
		II																													
		III																													
		IV																													

Альбом 2

Инв. № подл. | Подпись и дата | Взам. инв. №

Привязан:				409-28-61.92 КМ	
Инв. №	Инж. II	Плотникова		Железобетонный узел с участком по производству ж-б. изделий 60000 м³ в год.	Стадия: Р; Лист: 5; Листов:
	Вед. инж.	Егоров			
	Зав. гр.	Грубникова			
	Гл. спец.	Дыва		Техническая спецификация металла (окончание)	ГПИстроммаш
	Н. контр.	Грубникова			
	Нач. отд.	Лебедев			

25388-02 65 Копировал: Барышникова Формат: А2

Альбом 2

Вид профиля и ГОСТ, ТУ	Марка металла и ГОСТ	Обозначение и размер профиля, мм	№ п.п.	Код: марки металла	Код: вид профиля	Код: размера профиля	Количество, шт	Длина, мм	Масса металла по элементам конструкций, т: Пластины															Общая масса, т	Масса потребности в металле по кварталам (заполняется изготовителем), т: I	II	III	IV	Заполняется заказчиком
									Код элемента конструкций																				
1	2	3	4	5	6	7	8	9	10															11					
Стальной гнутый	С235	▭ 58×26×1,8	1						5,0															5,0					
профиль из листовой	ГОСТ27772-88																												
холоднокатаной стали																													
ГОСТ19904-74																													
	Итого		2						5,0															5,0					
Всего профиля			3						5,0															5,0					
Уголки стальные	С245	L 100×63×8	4						0,3															0,3					
горячекатаные	ГОСТ27772-88																												
неравнополочные																													
ГОСТ8510-86																													
	Итого		5						0,3															0,3					
Всего профиля			6						0,3															0,3					
Сталь листовая	С235	-δ=1,8	7						0,6															0,6					
холоднокатаная	ГОСТ27772-88	-δ=3	8						0,1															0,1					
ГОСТ19904-74																													
	Итого		9						0,7															0,7					
Всего профиля			10						0,7															0,7					
Итого масса металла			11						6,0															6,0					
Площадь окрашиваемых поверхностей, м²			12						421,0																				
в том числе по	С245		13						0,3															0,3					
маркам	С235		14						5,7															5,7					
Масса поставки элементов по кварталам I (заполняется заказчиком)		I II III IV																											

Инв. № подл. | Подпись и дата | Взам. инв. №

Привязан:

Инв. №

Инж. II	Плотникова			409-28-61.92 КМ				
Ведущ. инж.	Егоров			Бетоно-растворный узел с участком по производству ж-б изделий до 1000 м³ в год. Техническая спецификация металла	Стадия	Лист	Листов	
Гл. в. гр.	Трубников				Р	6		
Гл. спец.	Амба				ГПИстроммаш			
Н. контр.	Трубников							
Нач. отд.	Лебедев							

25388-02 66 Копировал: Барышникова Формат: А2

Альбом 2

Вид профиля и ГОСТ, ТУ	Марка металла и ГОСТ	Обозначение и размер профиля, мм	№ п.п.	Код: Марки металла	Код: Вид профиля	Код: Размеры профиля	Количество, шт	Длина, мм	Масса металла по элементам конструкций: Рамы крановые сварные	Упоры														Общая масса, т	Масса потребности в металле по кварталам (заполняется изготовителем), т: I	II	III	IV	Заполняется ВБ
									Код элемента конструкций																				
1	2	3	4	5	6	7	8	9	10	11																			
Рельсы крановые	К63	КР70	1						8,2															12					
ГОСТ 4121-76																								8,2					
	Итого		2						8,2																				
Всего профиля			3						8,2															8,2					
Сталь листовая	С245	-δ=8	4						0,3															0,3					
горячекатаная	ГОСТ27772-88	-δ=16	5						1,2															1,2					
ГОСТ 19903-74																													
	Итого		6						1,5																				
Всего профиля			7						1,5															1,5					
Швеллеры стальные	С245	[30	8							0,1														0,1					
горячекатаные	ГОСТ27772-88																												
ГОСТ 8239-89																													
	Итого		9							0,1														0,1					
Всего профиля			10							0,1														0,1					
Двутавры стальные																													
горячекатаные с	С245	I 35Б1	11							0,2														0,2					
параллельными	ГОСТ27772-88																												
гранями полок																													
ГОСТ 26020-83																													
	Итого		12							0,2																			
Всего профиля			13							0,2														0,2					
Итого масса металла			14						9,7	0,3														0,2					
Площадь окрашиваемых поверхностей, м²			15						29,07	10,02														10,0					
В том числе по	С245		16						1,5	0,3																			
маркам	К63		17						8,2															1,8					
Масса поставки																								8,2					
элементов по кварта-																													
лам, т																													
(заполняется за-																													
казчиком)																													

Инв. № подл. | Подпись и дата | Взам. инв. №

Привязан:

Инв. №

Инж. I	Плотникова			409-28-61.92 КМ
Вед. инж.	Егоров			Бетоносборочный узел с участком по производству ж.-б. изделий до 1000 м³ в год. Техническая спецификация металла
Зав. гр.	Трубникова			Стадия: Р; Лист: 7; Листов:
Гл. спец.	Дыра			ГПИстроммаш
Н. контр.	Трубникова			
Нач. отд.	Лебедев			

25388-02 67 Копировал: Барышникова Формат: А2

Альбом 2

Наименование конструкций по номенклатуре прейскуранта №01-09	Марка по прейскуранту №01-09	№ п.п.	Код конструкций	Масса конструкций, т.												Количество, шт.	Серия типовых конструкций
				общая масса стальных конструкций	По видам профилей стали										всего		
					балки двутавр.	листовая сталь	сортовая сталь	толстолистовая сталь	листовая сталь	угловая сталь	тонколистовая сталь	листо-гнутые профили	трубы	прочие			
1	2	3	4	5	6	7	8	9	10	11	12	13	14	15	16	17	18
Типовые конструкции каркаса здания																	
Балки подкрановые									10,5						10,92		1.426.2-7В3
Связи по колоннам						1,7			0,4					0,9	3,12		1.424.1-5В.6
Нетиповые конструкции каркаса здания																	
Стойки						0,1			0,4					0,8	1,35		
Стойки площадок						0,1						0,2		1,7	2,08		
Балки площадок						0,5			0,9		0,5			1,7	3,74		
Ригели стенового ограждения						0,1						1,3			1,46		
Монорельсовые пути и балки						0,1			0,4					2,3	2,91		
Балки перекрытия														2,5	2,6		
Лестница пожарная						0,1		0,1							0,21		
Переплеты						0,3					0,7	5,0			6,24		
Рельсы крановые						8,2			1,5					0,3	10,4		
Итого						11,2		0,1	14,1		1,2	6,5		10,2	45,03		
Контрольная сумма						11,2		0,1	14,1		1,2	6,5		10,2	45,03		

1. В графе „16" масса металла увеличена на 4%, с учетом наплавленного металла и разработки чертежей КМД

Инв. № подл. | Подпись и дата | Взам. инв. №

Привязан:	Инж. I	Плотникова		
	Вед. инж.	Егоров		
	Зав. гр.	Трубникова		
	Гл. спец.	Дыба		
	Н. контр.	Трубникова		
Инв. №	Нач. отд.	Лебедев		

409-28-61.92 КМ

Бетонорастворный узел с участком по производству ж.-б. изделий до 1000 м³ в год.

Ведомость металлоконструкций по видам профилей

Стадия	Лист	Листов
Р	8	

ГПИстроммаш

25388-02 68 Копировал: Барышникова Формат: А2

Альбом 2

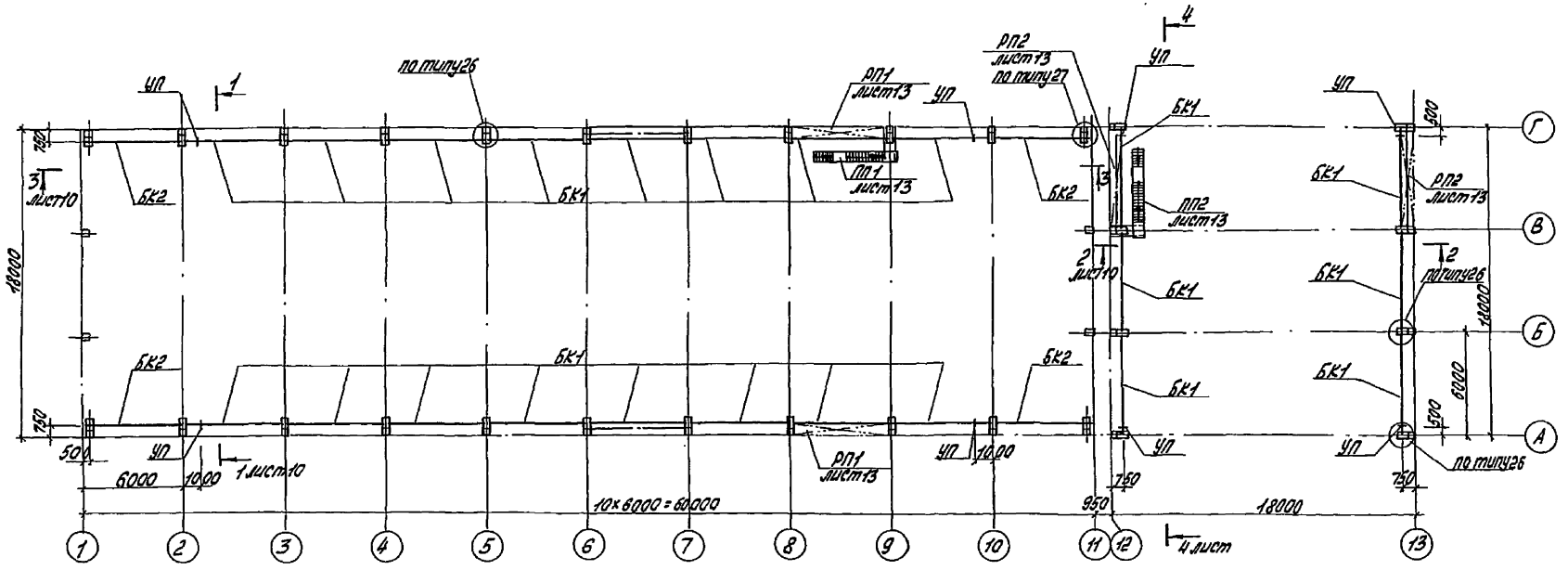

1. Данный лист читать совместно с листом 10.
2. Монтаж и изготовление подкрановых балок выполнять в соответствии с серией 1.426.2-7 вып.3.
3. Узлы замаркированы по серии 1.426.2-7 вып.3.
4. Крепление крановых рельсов выполнять по ГОСТ 24741-81
5. Рядовые стыки крановых рельсов выполнять по серии 1.426.2-7 вып.6.
6. Концевые упоры выполнить по серии 1.426.2-7 вып.3 лист 38 КМ.

Ведомость элементов

Марка	Сечение: Эскиз	Поз.	Сечение: Состав	Опорные усилия: М, тс·м	Опорные усилия: N, тс	Опорные усилия: Q, тс	Группа конструк.	Марка металла	Примечание
БК1	Б6-1-1		1.426	2-7	вып3		1		22 шт
БК2	Б6К-1-1						1		4 шт
КР70	КР 70							К63	
УП	I		I35Б1				2	С245	
ПП1	лист 13								1 шт
ПП2	лист 13								1 шт
РП1	лист 13								2 шт
РП2	лист 13								2 шт

Взам. инв. № | Подпись и дата | Инв. № подл.

Привязан.

Инв. № 25388-02 69

Инж. I	Плотникова			409-28-61.92 КМ
Гл. инж.	Егоров			
Зд. в. гр.	Грубникова			Бетонорастворный узел с участком по производству ж.-б. изделий до 1000 м³ в год.
Гл. спец.	Дыба			Стадия: Р; Лист: 9; Листов:
Н. контр.	Грубникова			Схема расположения подкрановых балок, посадочных и ремонтных площадок.
Нач. отд.	Лебедев			ГПИстроммаш

Копировал: Барышникова. Формат: А2

1-1

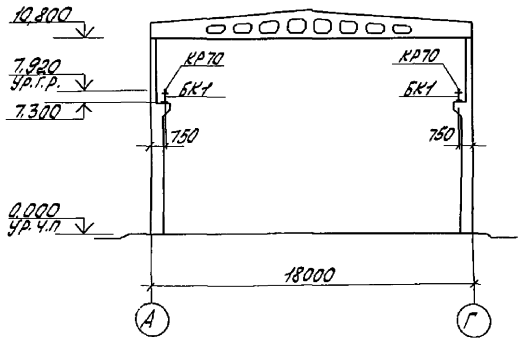

2-2

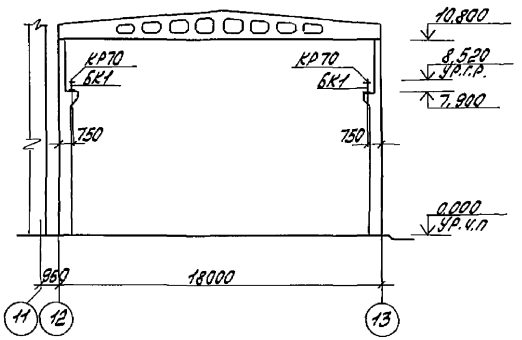

4-4

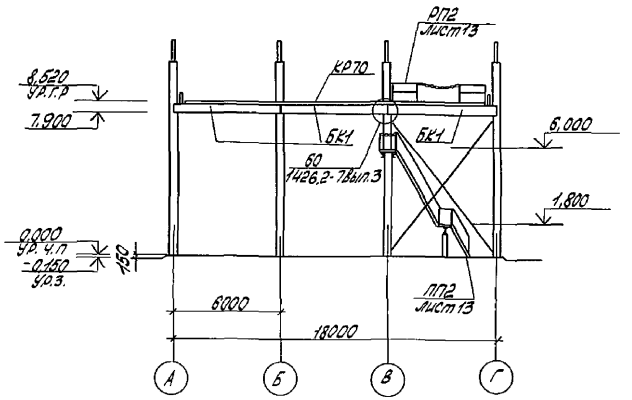

3-3

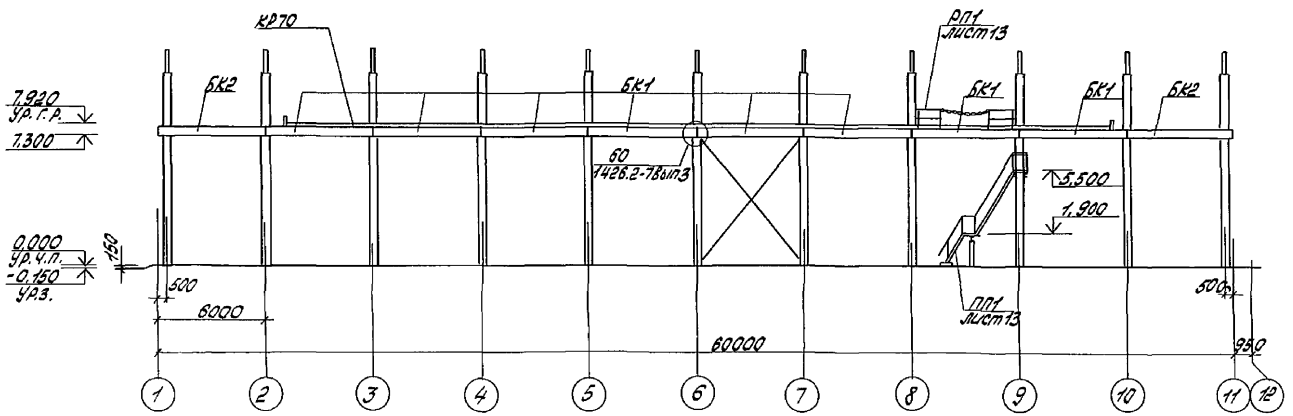

1 Данный лист читать с листом 9.

				409-28-61.92 КМ			
Привязан:	Инж. I	Плотникова		Бетоносмесительный узел с участком по производству ж.-б. изделий до 1000 м³ в год	Стадия	Лист	Листов
	Ред.инж.	Егоров			Р	10	
	Зав.гр.	Трубникова					
	Гл.спец.	Дыва					
	Н.контр.	Трубникова		Разрезы 1-1... 4-4.	ГПИстроммаш		
Инв.№	Нач.отд.	Лебедев					

25388-02 70 Копировал: Барышникова Формат: А2

Инв.№ подл. | Подпись и дата | Взам. инв.№

Альбом 2

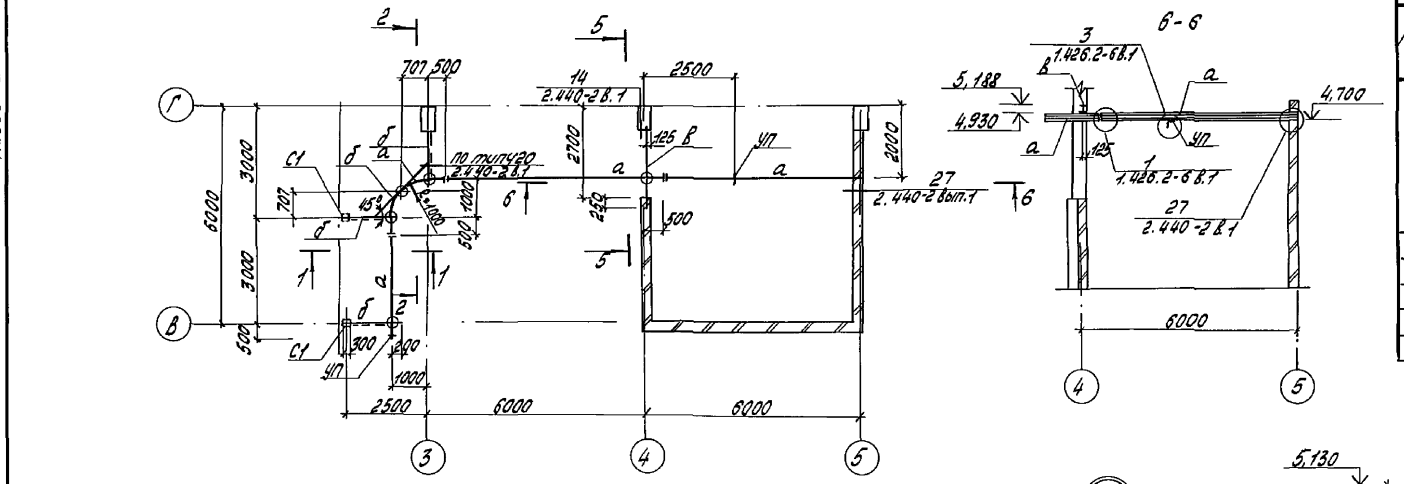

Ведомость элементов

Марка	Сечение: эскиз	Поз	Состав	Опорные усилия: M, тс·м	N, тс	Q, тс	Группа конст.	Марка металла	Примечание
а	I		I18			1,0	2	С255	
б	I		I20			0,6	2	С255	
в	I		I26Б1			2,45	2	С245	
С1	300, 1, 2	1	[27	2,6	1,35			С245	
		2	-δ=8				3	С235	
УП	L		L100×7				4	С245	

Инж. I	Портникова		15.04.92	409-28-61.92 КМ	
Нач. инж.	Егоров		15.04.92	Бетонорастворный узел с участком по производству ж/б изделий до 1000 м³ в год.	Стадия: Р; Лист: 11; Листов:
Зав. гр.	Трубникова		15.04	Схема расположения монорельса в осях 3...5, В...Г	ГПИстроммаш
Л. спец.	Дыва		15.04		
Н. контр.	Трубникова		15.04		
Нач. отд.	Лебедев		15.04		

Привязан:

Инв. №

Инв. № подл. | Подпись и дата | Взам. инв. №

25388-02 71

Альбом 2

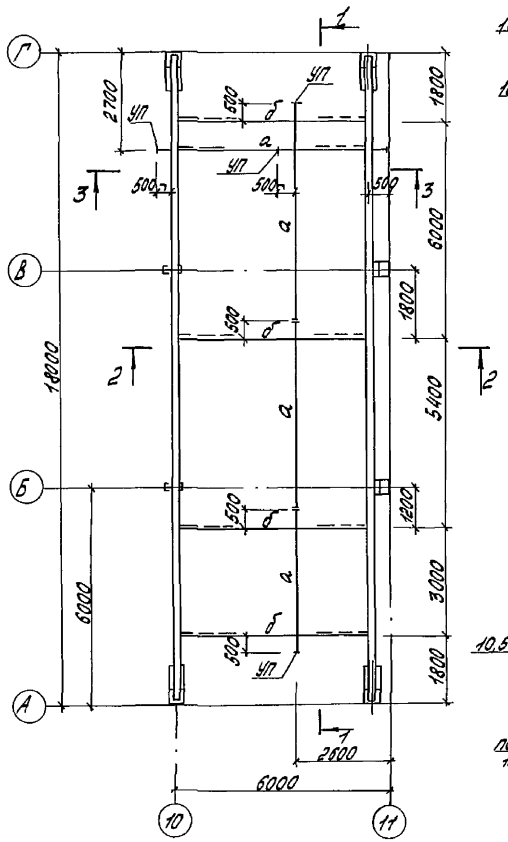

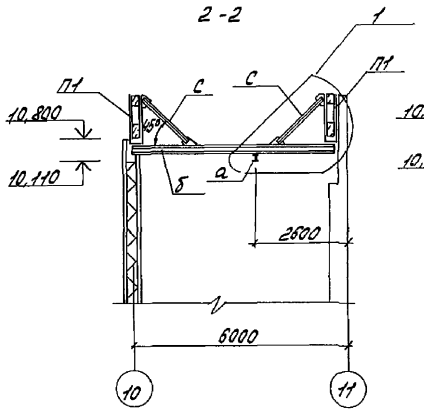

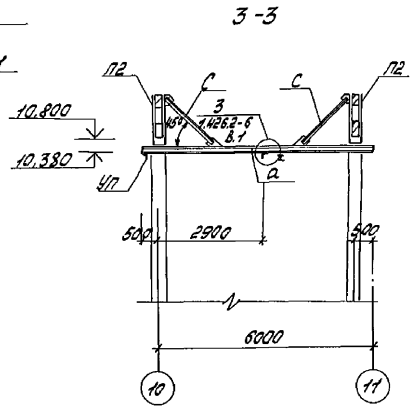

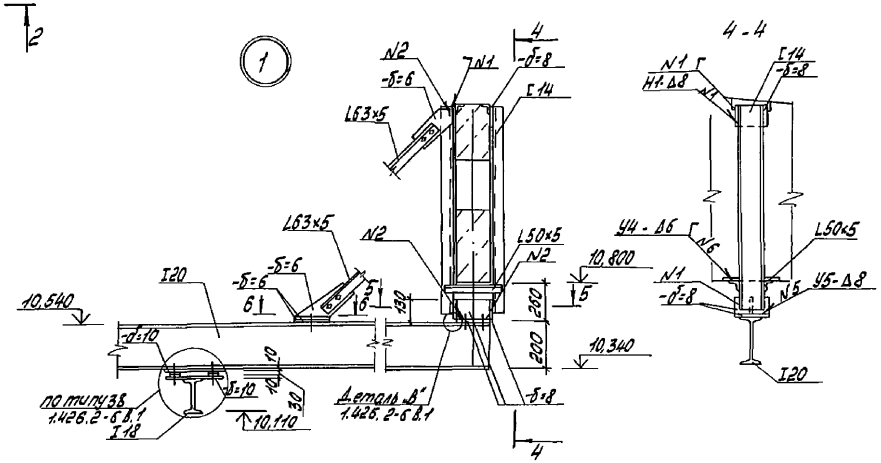

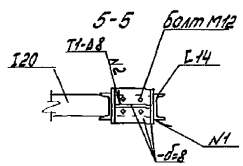

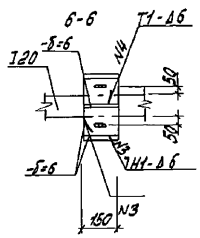

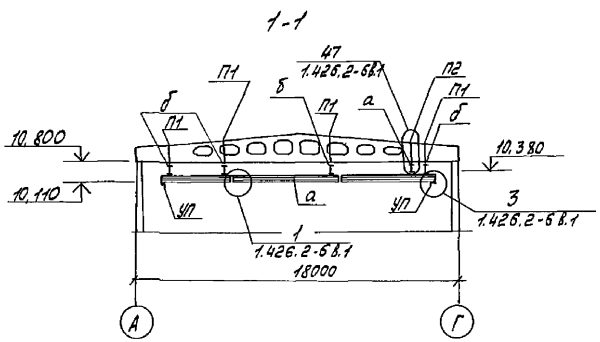

1. Монтаж монорельсов выполнять в соответствии с серией 1.426.2-6 вып.1
2. Сварку выполнять по ГОСТ 5264-80

Ведомость элементов

Марка	Сечение: Эскиз	Сечение: Поз.	Сечение: Состав	Опорные усилия: M, т.м	Опорные усилия: N, тс	Опорные усилия: Q, тс	Группа конструк.	Марка металла	Примечание
а	I		I18			1,0	2	С255	
б	I		I20			0,69	2	С255	
П1	][2Г6		[14		1,0		3	С245	
П2	⌉⌈ 2Г6		L63x5		1,0		3	С245	
С	L		L63x5	по гибкости			4	С235	
УП	L		L100x7				4	С245	

Привязан				409-28-61.92 КМ				
	Инж. II	Плотникова		Бетоноразтворный узел с участком по производству железобетонных изделий до 1000 м³ в год.	Стадия	Лист	Листов	
	Гл. инж.	Егоров			Р	12		
	Гл. в. гр.	Гочубникова						
	Гл. спец.	Дыба		Схема расположения монорельсов в осях 10...11, А...Г	ГПИстроммаш			
	Н. контр.	Гочубникова						
Инв. №	Нач. отд.	Чебедев						

25388-02 72

Копировал: Барышникова

Формат: А2

Инв. № подл. | Подпись и дата | Взам. инв. №

Альбом 2

Посадочная площадка ПП1

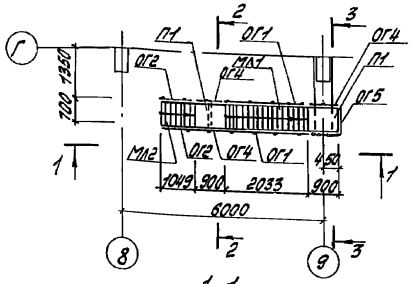

3-3

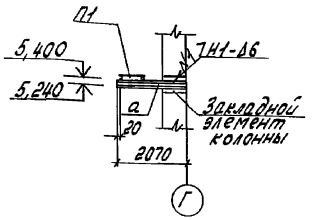

Ремонтные площадки РП1, РП2

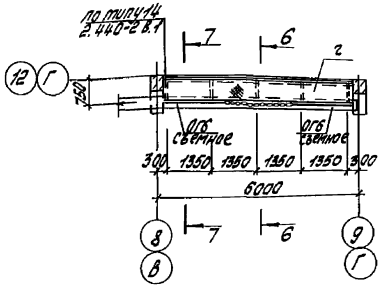

1-1

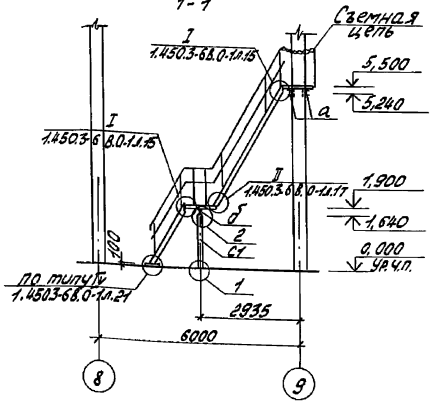

Посадочная площадка ПП2

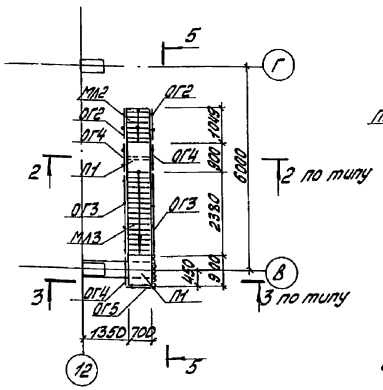

6-6

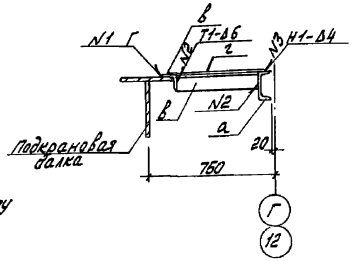

7-7

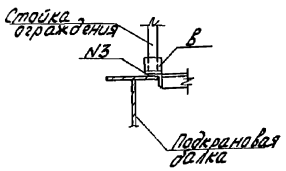

2-2

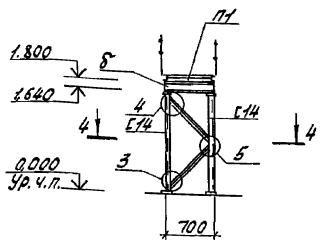

4-4

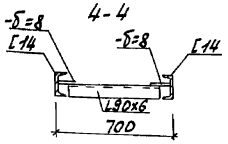

5-5

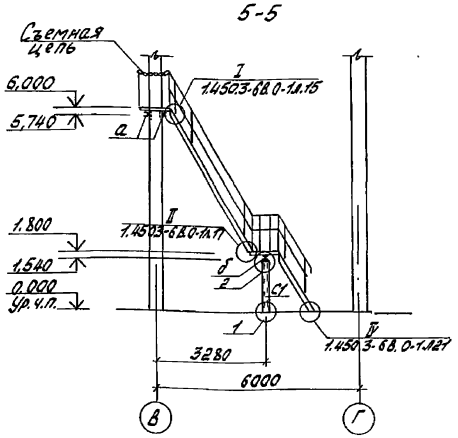

Ведомость элементов

Марка	Сечение: Эскиз	Поз.	Состав	Опорные усилия: M, тс·м	N, тс	Q, тс	Группа конструк.	Марка металла	Примечание
а			L16	0,7		0,5	2	С245	
б			I16				2	С245	
в			L90x6				2	С245	
г			Рифл. ст. δ=6				3	С235	
С1		1	I14		1,0		3	С245	
		2	L90x6						

1. Узлы, кроме оговоренных, разработаны на листе 15
2. Сварку выполнять по ГОСТ 5264-80.
3. Спецификацию к схеме расположения лестниц, площадок, ограждений смотри лист 18

Привязан				409-28-61.92 КМ			
	Инж. I	Плотникова		Бетонорастворный узел с участком по производству Ж.-Б. изделий 60-1000-7 в год.	Стадия	Лист	Листов
	Гл. инж.	Егоров			Р	13	
	Зав. гр.	Трубникова					
	Гл. спец.	Альба		Посадочные площадки ПП1, ПП2 и ремонтные площадки РП1, РП2.	ГПИстроммаш		
	Н. контр.	Трубникова					
Инв. №	Нач. отд.	Лебедев					

25388-02 73 Копировал: Барышникова Формат: А2

Инв. № подл. | Подпись и дата | Взам. инв. №

Альбом 2

Схема расположения балок перекрытия в осях 10...11

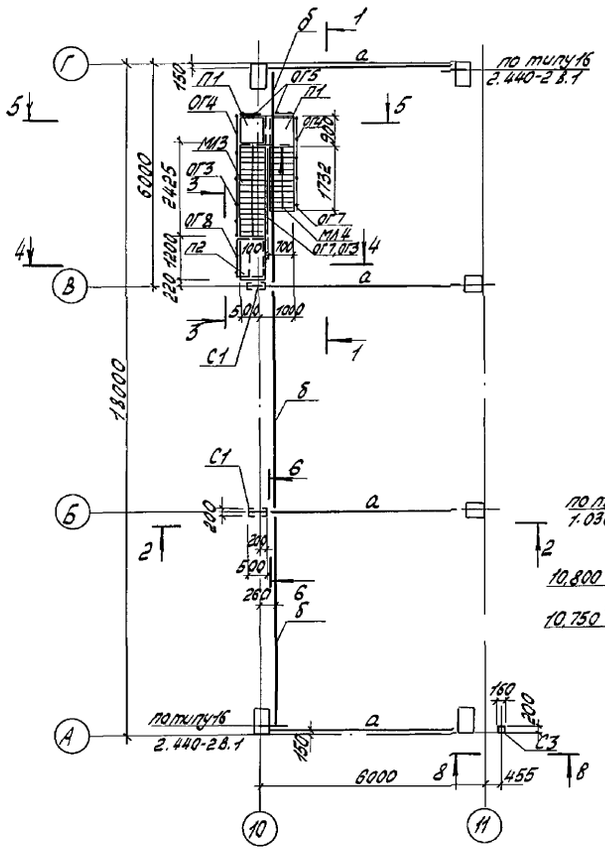

1-1

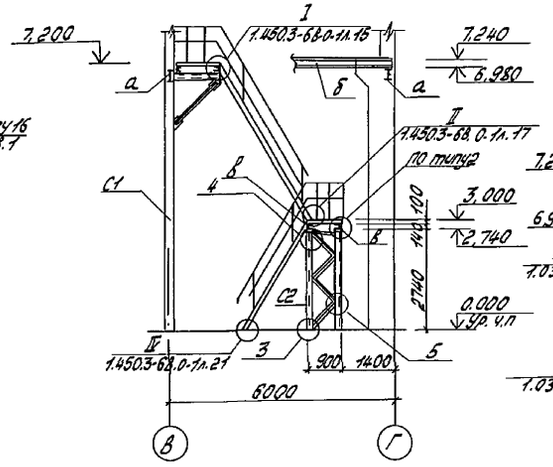

2-2

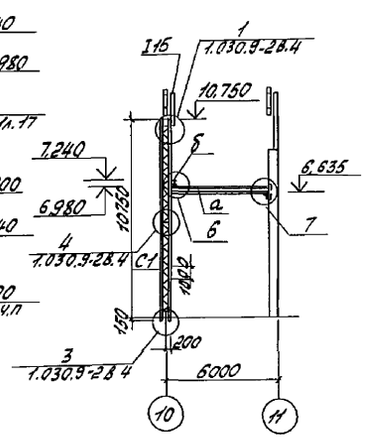

5-6

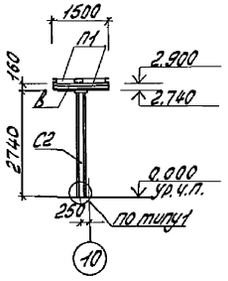

6-6

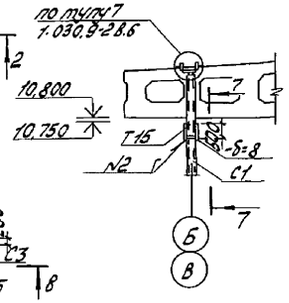

7-7

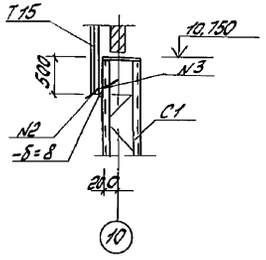

3-3

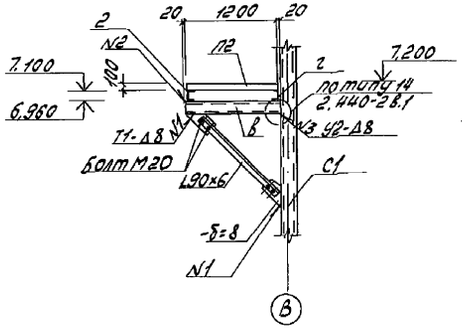

4-4

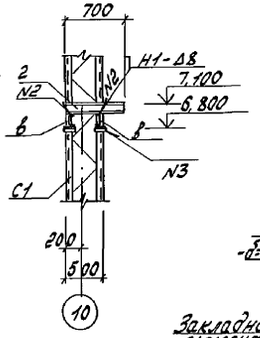

8-8

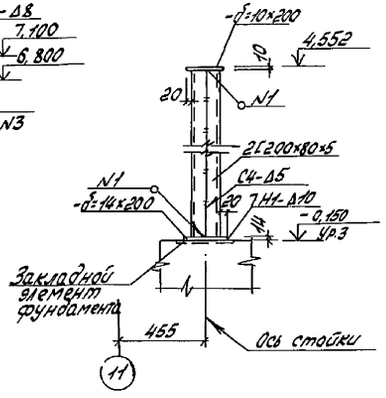

Ведомость элементов

Марка	Сечение: Эскиз	Поз.	Состав	Опорные усилия: M, тс·м	N, тс	Q, тс	Группа конст.	Марка металла	Примечание
а	I		I35 Ш3			27.6	2	С245	
б	I		I26Б1			3.6	2	С245	
в	[		[16			0.4	2	С245	
г	[		[14				2	С245	
С1	2	1	[20		27.6		3	С245	
		2	L50x5					С235	
С2	1 / 2 / 300	1	[14		1.6		3	С245	
		2	L90x6						
С3	□		2[200x80x5				3	С245	
Т15			1.030.9-	2	Вып.4		4	С235	

1. Узлы, кроме оговоренных, разработаны на листе 15
2. Сварку выполнять по ГОСТ 5264-80.
3. Спецификацию к схеме расположения лестниц, площадок, ограждений смотри лист 18.

Привязан				409-28-61.92 КМ			
Инж. I	Плотникова		15.01.92	Бетонорастворный узел с участком по производству ж.-б. изделий об 1000 м³ в год.	Стадия	Лист	Листов
Вед. инж.	Егоров		15.01.92		Р	14	
Зав. гр.	Трубникова		15.01.92				
Гл. спец.	Дыба		15.01.92	Схема расположения балок перекрытия в осях 10...11, А...Г	ГПИстроммаш		
Н. контр.	Трубникова		15.01.92				
Нач. отд.	Лебедев		15.01.92				
Инв. №				Копировал: Барышникова	Формат: А2		

Инв. № подл. | Подпись и дата | Взам. инв. №

Альбом 2

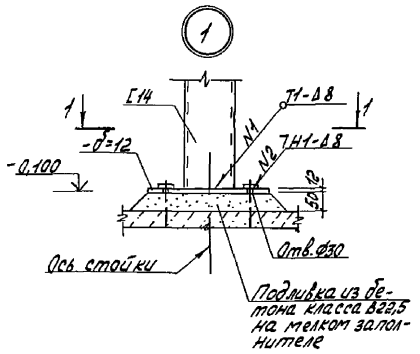

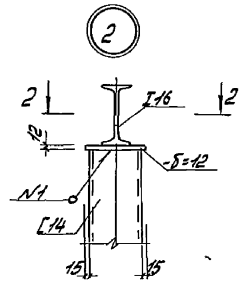

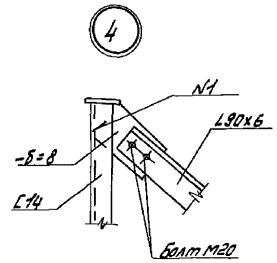

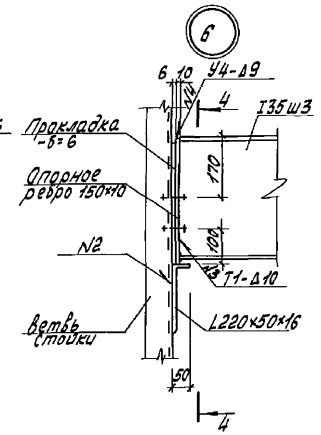

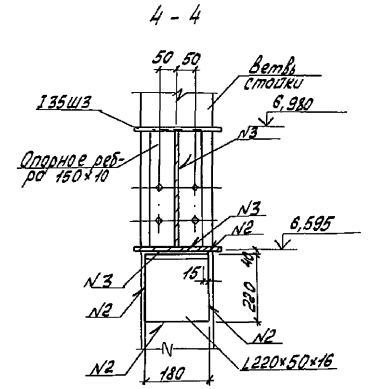

1-1

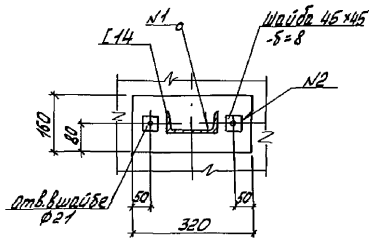

2-2

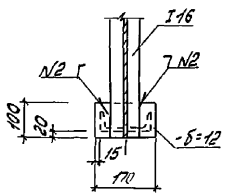

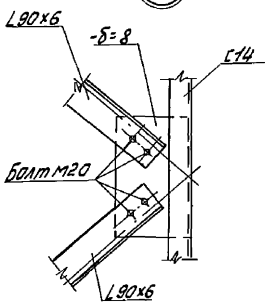

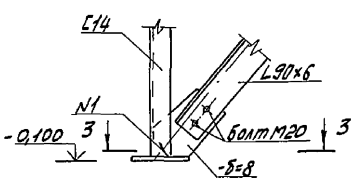

3-3

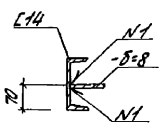

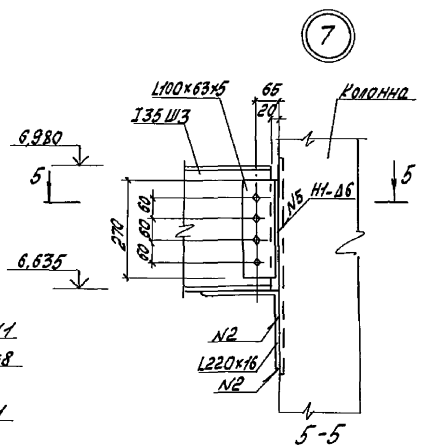

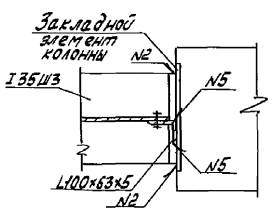

1. Сварку выполнять по ГОСТ 5264-80.

Привязан:					409-28-61.92 КМ			
			Инж. I	Плотникова		бетонорастворный узел с участком по произ-ву ж-б. изделий 80×1000 м³ в год.	Стадия	Лист	Листов
			Вед. инж.	Егоров			Р	15	
			Зав. гр.	Трубникова					
			Гл. спец.	Альба					
			Н. контр.	Трубникова		Узлы 1...7	ГПИстроммаш		
Инв. №			Нач. отд.	Лебедев					

25388-02 75 Копировал: Барышникова Формат: А2

Инв. № подл. | Подпись и дата | Взам. инв. №

Альбом 2

Схема расположения площадки П1

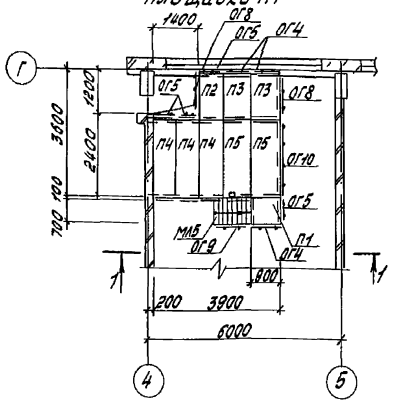

2 - 2

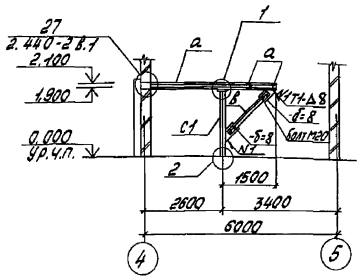

Схема расположения балки перекрытия на отм.3,120

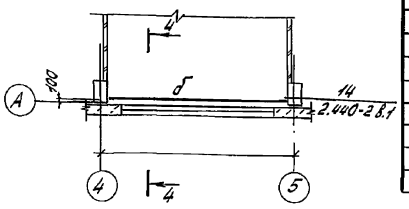

Ведомость элементов

Марка	Сечение: Эскиз	Сечение: Поз.	Сечение: Состав	Опорные усилия: M, т·м	Опорные усилия: N, тс	Опорные усилия: Q, тс	Группа конструк.	Марка металла	Примечание
а	[		[20			1,28	3	С245	
б	I		I26Б1			2,1	2	С245	
в	L		L90×6		1,68		4	С245	
С1	[		[14	0,44	2,5		3	С245	

Схема расположения стойки, балок площадки П1

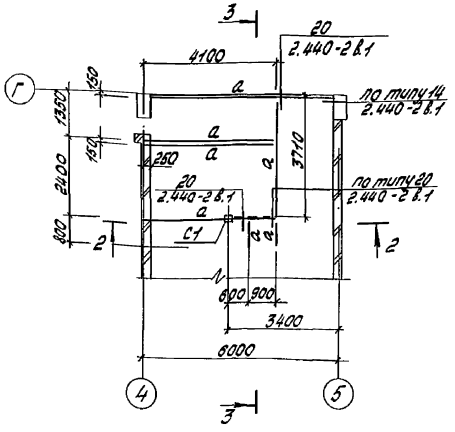

3-3

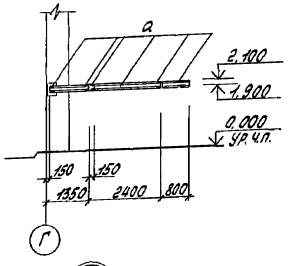

4-4

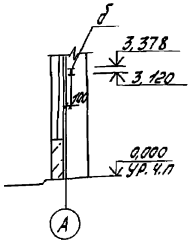

1. Сварку выполнять по ГОСТ 5264-80
2. Спецификацию к схеме расположения лестниц, площадок ограждений смотреть на листе 18.

1 - 1

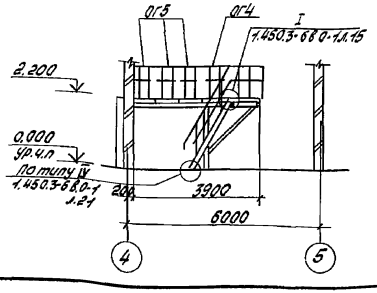

5-5

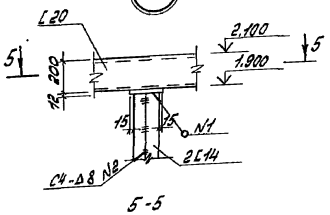

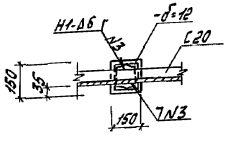

6-6

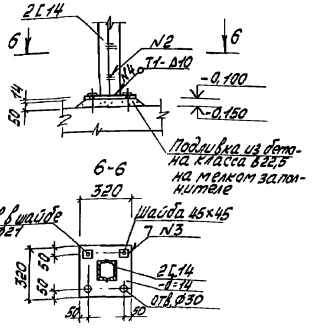

Инж. II	Плотникова			409-28-61.92 КМ		
Вед.инж.	Егоров			Бетано-растворный узел с участком по производству ж.б. изделий до 1000 м³ в год	Стадия	Лист	Листов
Гл.в.гр.	Голубничая				Р	16	
Гл.спец.	Цыба			Схемы расположения площадки П1, балки перекрытия на отм. 3,120 в осях 4...5, А	ГПИстроммаш		
Н.контр.	Рубникова						
Нач.отд.	Лебедев						

Привязан

Инв №

25388-02 76

Копировал:

Формат: А2

Альбом 2

Схема расположения элементов лестницы Л1

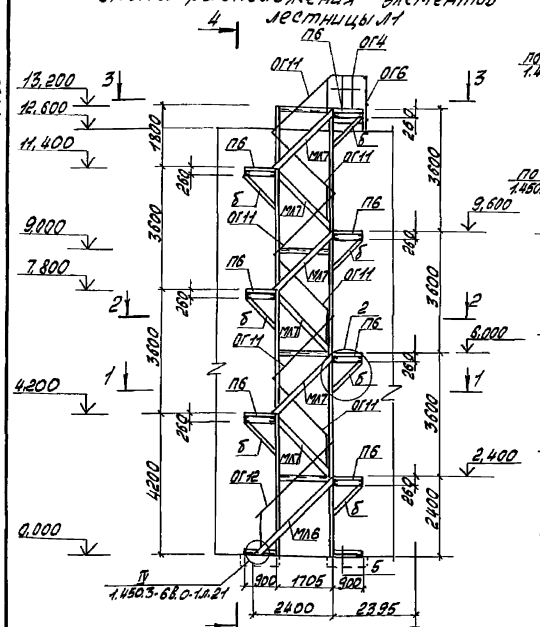

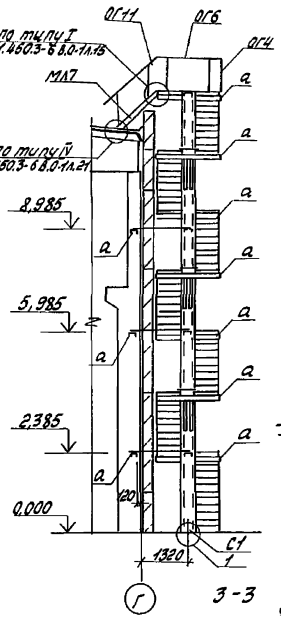

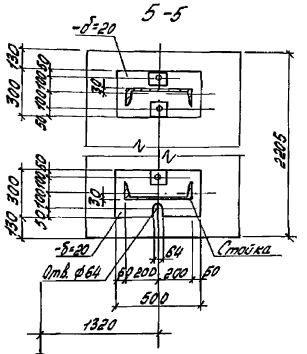

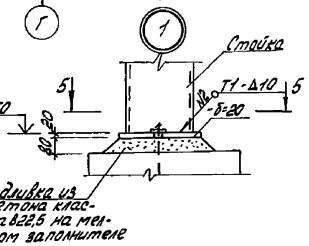

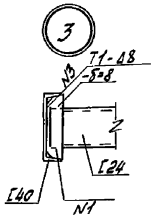

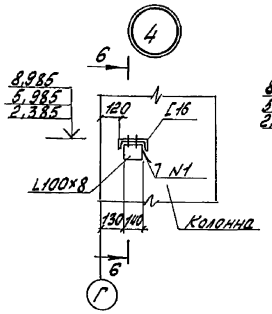

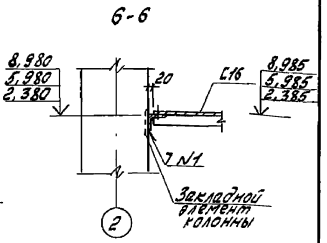

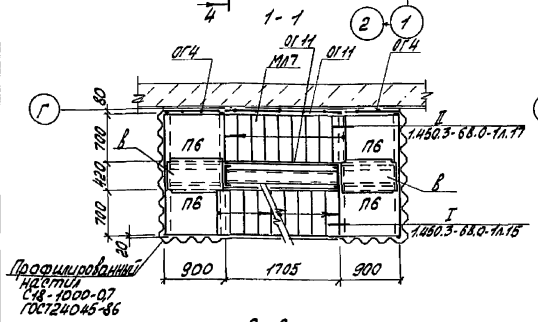

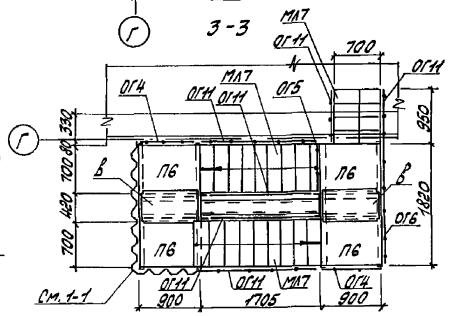

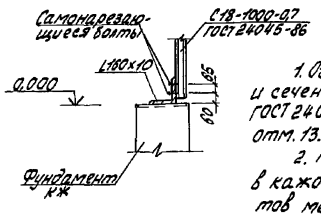

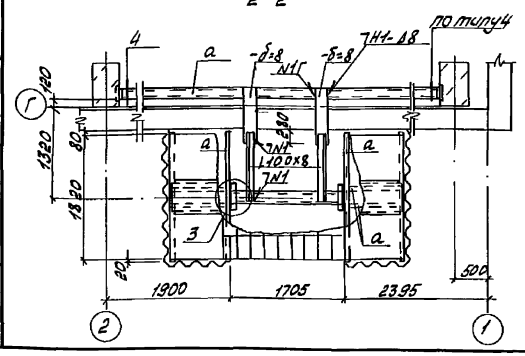

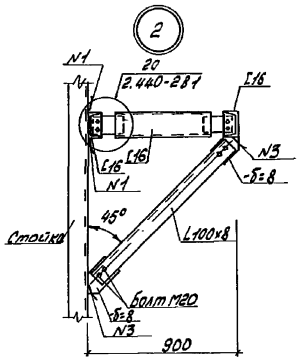

1. Ограждение площадок лестницы на схеме расположения и сечении 4-4 из профилированного настила С18-1000-0,7 ГОСТ 24045-86 условно не показано. Ограждение выполнять до отм. 13.200.
2. Профилированный настил крепить к балкам площадок в каждой волне самонарезающими болтами, крепление листов между собой выполнить комбинированными заклепками через 500 мм.
3. Спецификацию к схеме расположения лестниц, площадок, ограждений смотреть на листе 8.
4. Сварку выполнять по ГОСТ 5264-80

Ведомость элементов

Марка	Сечение: Эскиз	Поз.	Состав	Опорные усилия: M, тс·м	N, тс	Q, тс	Группа конструк.	Марка металла	Примечание
а	Г		Г16			0,6	2	С245	
б	L		L100×8		0,57		4	С245	
в			Арм.ст.Г-6				3	С235	
С1		1	Г40	4,7	9,8		3	С245	
		2	Г24						

Инж. I	Плотникова		15.04.92	409-28-61.92 КМ				
Вед. инж.	Егорова		15.04.92	Бетонорастворный узел с участком по производству ж.-б. изделий до 1000 м³ в год	Стадия	Лист	Листов	
Гл. спец.	Дыба		15.04		Р	17		
Н. контр.	Трубникова		15.04	Схема расположения элементов лестницы Л1	ГПИстроммаш			
Нач. отд.	Левеев		15.04					

Привязан

Инв. №

25388-02 77

Копировал: Барышникова

Формат: А2

Альбом 2

Спецификация к схемам расположения лестниц, площадок, ограждений

Марка, поз.	Обозначение	Наименование	Кол.	Масса ед.кг	Примечание
		Марши			
МЛ1	1.450.3-6 вып.1	ЛХФ60-36.7	1	99.5	
МЛ2		ЛХФ60-18.7	2	48.9	
МЛ3		ЛХФ60-42.7	2	116.4	
МЛ4		ЛХФ60-30.7	1	82.6	
МЛ5		ЛХФ60-24.7	1	65.7	
МЛ6		ЛХВ45-24.7	1	86.4	
МЛ7		ЛХВ45-18.7	7	65.6	
		Площадки			
П1	1.450.3-6 вып.1	ПХФ-9.7	7	22.2	
П2		ПХФ-12.7	2	30.7	
П3		ПХФ-12.9	2	37.5	
П4		ПХФ-24.7	3	57.5	
П5		ПХФ-24.9	3	69.7	
П6		ПХВ-9.7	14	21.6	
		Ограждение маршей			
ОГ1 (мест2)	1.450.3-6 вып.1	СЛХ60	6	3.6	
		ЭПЛХ60-36	2	7.1	
		ЭСЛХ60-36	2	6.01	
ОГ2 (мест4)		СПХ60	8	3.6	
		ЭПЛХ60-18	4	3.4	
		ЭСЛХ60-18	4	2.92	
ОГ3 (мест4)		СПХ60	12	3.6	
		ЭПЛХ60-42	4	8.5	
		ЭСЛХ60-42	4	7.25	
ОГ7 (мест2)		СПХ60	6	3.6	
		ЭПЛХ60-30	2	5.97	
		ЭСЛХ60-30	2	5.09	
ОГ9 (мест2)		СПХ60	4	3.6	
		ЭПЛХ60-24	2	4.7	
		ЭСЛХ60-24	2	4.00	
ОГ11 (мест14)	1.450.3-6 вып.1	СПХ65	2	2.8	
		ЭПЛХ45-18	14	4.6	
		ЭСЛХ45-18	14	3.9	
ОГ12 (мест2)		СПХ45	3	2.8	
		ЭПЛХ45-24	2	6.2	
		ЭСЛХ45-24	2	5.2	
		Ограждение площадок			
ОГ4 (мест19)	1.450.3-6 вып.1	СПХ	38	2.7	
		ЭППХ-9	19	1.6	
		ЭСПХ-9	19	1.4	
		ЭБПХ-9	19	2.9	
ОГ5 (мест12)		СПХ	24	2.79	
		ЭППХ-7	12	1.3	
		ЭСПХ-7	12	1.1	
		ЭБПХ-7	12	1.9	
ОГ6 (мест5)		СПХ	10	2.7	
		ЭППХ-18	5	3.3	
		ЭСПХ-18	5	2.8	
		ЭБПХ-18	5	5.0	
ОГ8 (мест3)		СПХ	6	2.7	
		ЭППХ-12	3	2.2	
		ЭСПХ-12	3	1.8	
		ЭБПХ-12	3	4.2	
ОГ10 (мест1)		СПХ	2	2.7	
		ЭППХ-24	1	4.4	
		ЭСПХ-24	1	3.7	
		ЭБПХ-24	1	6.8	
	1.450.3-6 вып.1	Доборы ограждений			
		ДПУХ-60	16	0.25	
		ДПУХ-90	7	0.24	
		ДПУХ-120	8	0.25	
		ДСУХ-60	13	0.12	
		ДСУХ-90	9	0.11	
		ДБУХ-90	9	0.33	
		ДПУХ-45	6	0.26	
		ДПУХ-135	3	0.26	
		ДСУХ-45	4	0.1	
		ДППХ	9	0.27	
		ДСПХ	9	0.13	
		ДБПХ	9	0.62	

Привязан

Инв.№

409-28-61.92 КМ

Инж.II	Плотникова		15.04.92	Бетонорастворный узел с участком по производству изделий до 1000 м³ в год.	Стадия	Лист	Листов
Гл.инж.	Егоров		15.04.92		Р	18	
Зав.гр.	Трубникова		15.04				
Гл.спец.	Дубов		15.04	Спецификация к схемам расположения лестниц, площадок ограждений.	ГПИстроймаш		
Н.контр.	Трубникова		15.04				
Нач.отд.	Лебедев		15.04				

25388-02 78 Копировал: Барышникова Формат: А2

Альбом 2

Схема расположения лестницы пожарной Л2

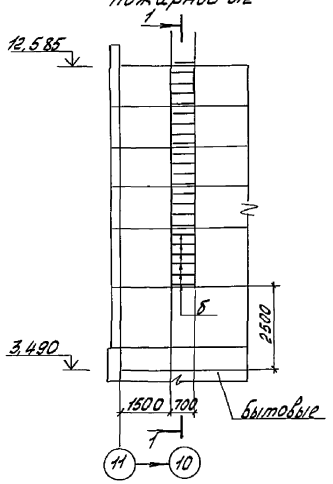

1-1

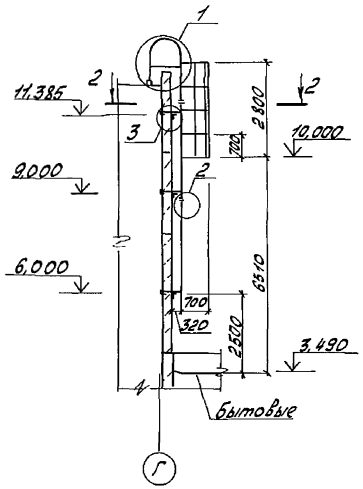

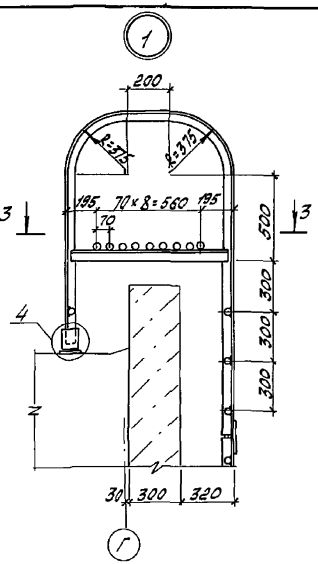

3-3

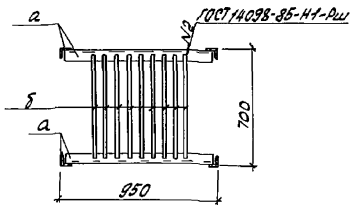

2-2

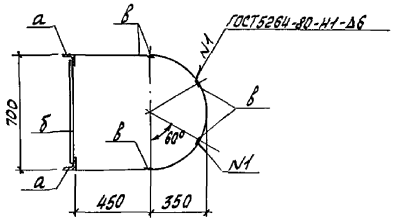

Ведомость элементов

Марка	Сечение: Эскиз	Сечение: Поз.	Сечение: Состав	Опорные усилия: M, тсм	Опорные усилия: N, тс	Опорные усилия: Q, тс	Группа конструк.	Марка металла	Примечание
а	L		L 63×5						
б	•		Ø18	конструктивно			4	С235	
в	–		-40×6						

2

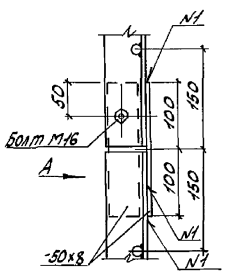

Вид А

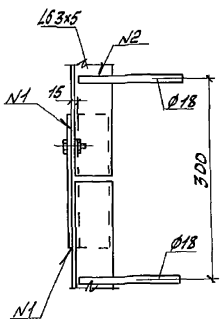

3

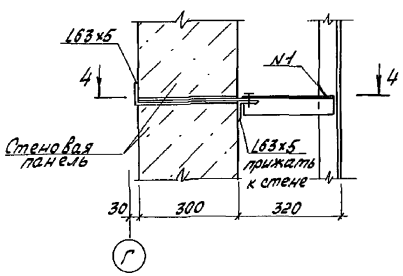

1 Сварку выполнять по ГОСТ5264-80.

4

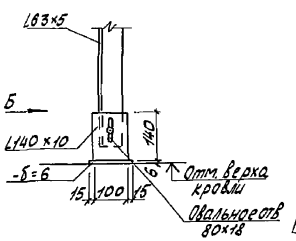

Вид Б

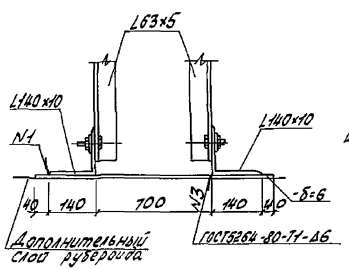

4-4

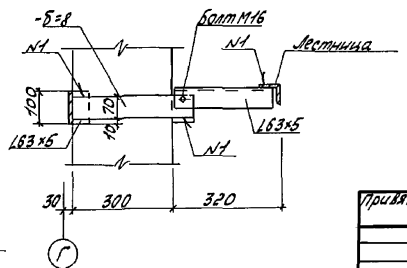

Привязан:	Инж. II	Плотникова		15.04.92	409-28-61.92 КМ		
	Вед. инж.	Федоров		15.04.92	Бетонорастворный узел с участком по производству ж.-б. изделий до 1000 м³ в год.	Стадия	Лист	Листов
	Гл. в. гр.	Грибникова		15.04		Р	19	
	Н. спец.	Дыба		15.04	Схема расположения лестницы пожарной Л2	ГПИстроммаш		
	Н. контр.	Грибникова		15.04				
Инв. N	Нач. отд.	Лебедев		15.04				

Инв. N подл. | Подпись и дата | Взам. инв. N

Копировал: Барышникова

Формат: А2

Альбом 2

Схема расположения окон в осях 1...11

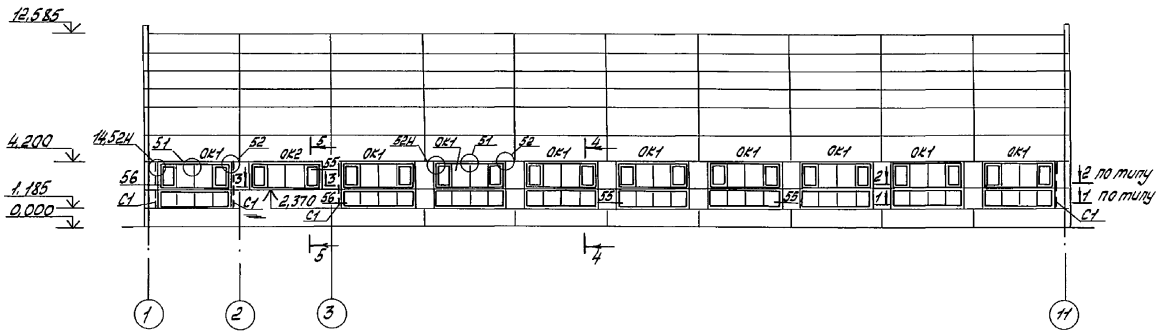

Схема расположения окон в осях 11...1

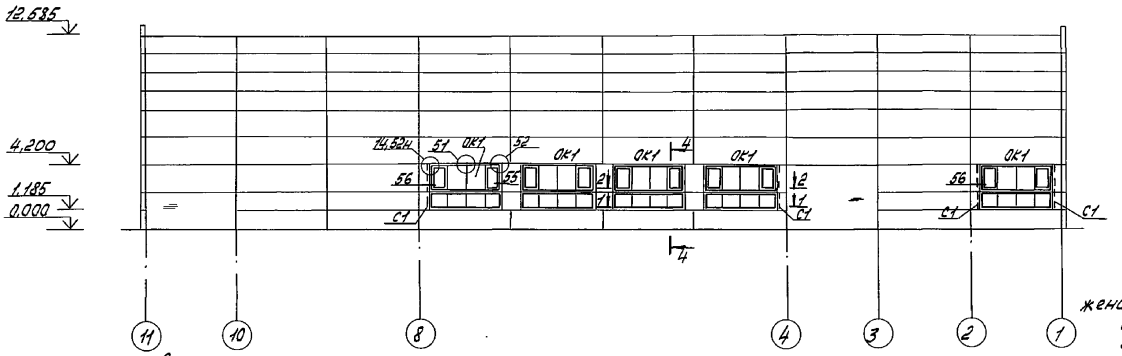

1. Сечения 1...1-5...5 и спецификацию к схемам расположения окон смотри лист 21.
2. Данный лист читать совместно с листом 21.
3. Узлы замаркированы по серии 2.436-19 вып.1.

Схема расположения окон в осях Г...А

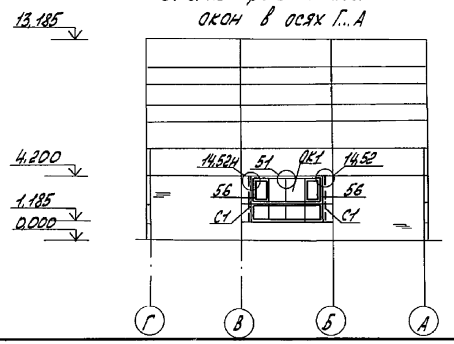

				409-28-61.92 КМ				
Привязан:	Инж. I	Плотникова		Бетоносмесительный узел с участком по производству ж.-б. изделий 80 1000 м³ в год.	Стадия	Лист	Листов	
	Вед.инж.	Егоров			Р	20		
	Зав.гр.	Трубникова						
	Гл.спец.	Давыдова		Схемы расположения окон.	ГПИстроммаш			
	Н.контр.	Трубникова						
Инв. №	Нач.отд.	Грбеоев						

25388-02 80

Копировал: Формат: А2

Альбом 2

1-1

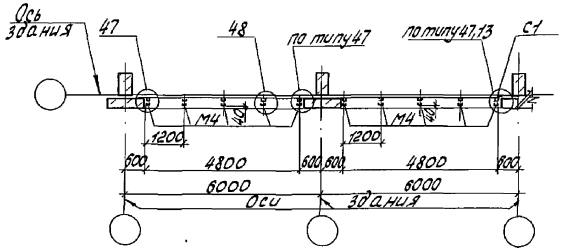

4-4

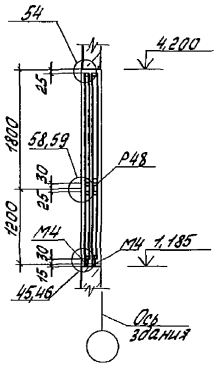

2-2

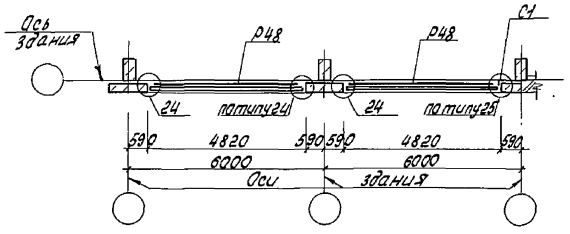

5-5

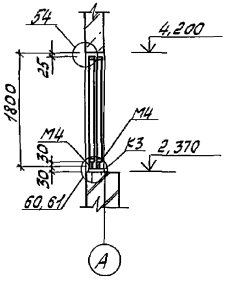

3-3

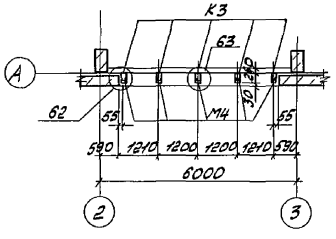

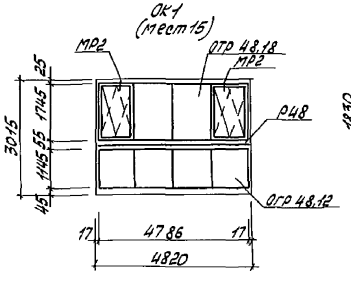

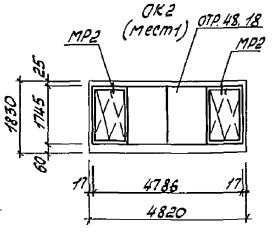

Спецификация к схемам расположения окон

Марка; поз.	Обозначение	Наименование	Кол.	Масса ед., кг	Примечание
		Окно			
ОК1	1.436.3-21 вып.2	ОТР 48.18	15	374,0	
		ОГР 48.12	15	220,0	
ОК2	1.436.3-21 вып.2	ОТР 48.18	1	374,0	
Р48	1.436.3-21 вып.2	Ригель ветровой Р48	15	30,0	
		Механизм рычажной			
МР2	1.436.3-21 вып.3	МР2	30	1,52	
А2.24	1.436.3-21 вып.1	Слив А2.24	32	4,4	
А1.24	1.436.3-21 вып.1	Нащельник А1.24	94	2,06	
		Планки			
М6	1.436.3-21 вып.1	М6	16	0,21	
М6Н		М6Н	16	0,21	
М8		М8	48		
		Сухари			
М1	1.436.3-21 вып.1	М1	150	0,05	
М2		М2	150	0,02	
М4		М4	160	0,07	
		Изделие закладное			
К3	2.436-19 вып.1	К3	5	2,02	
		Стойка			
		Уголок $\frac{100\times63\times8\ ГОСТ8510-86}{С245\ ГОСТ27772-88}$			
С1		С=3000	10	29,61	
		Лист $\frac{6\ ГОСТ19903-74}{С235\ ГОСТ27772-88}$			
		50×50	75	0,1	
		Лист $\frac{3\ ГОСТ19904-74}{С235\ ГОСТ27772-88}$			
		100×200	32	0,47	
		Лист $\frac{1,8\ ГОСТ19904-74}{С235\ ГОСТ27772-88}$			
		50×50	5	0,04	

1. Данный лист читать совместно с листом 20.
2. Узлы замаркированы по серии 2.436-19 вып.1.

Привязан.	Инж. I	Плотникова		15.04.92	409-28-61.92 КМ		
	Ведущ.	Егоров		15.04.92	Бетоно-растворный узел с участком по приготовлению ж.б. изделий до 1000 м³ в год	Стадия	Лист	Листов
	Зав. гр.	Трубникова		15.04		Р	21	
	Н. спец.	Дыба		15.04	Сечения 1...1...5...5. Спецификация к схемам расположения окон	ГПИ Строммаш		
	Н. контр.	Трубникова		15.04				
Инв. №	Нач. отд.	Лебедев		15.04				

25388-02 81 Копировал: Барминикова Формат: А2

Инв. № подл. | Подпись и дата | Взам. инв. №

Альбом 2

Схема расположения ригелей стенового ограждения по оси 12.

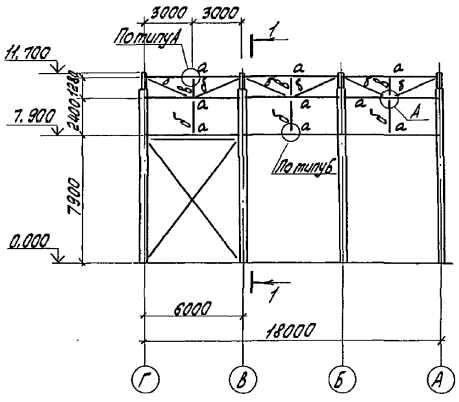

Схема расположения ригелей стенового ограждения по оси 13.

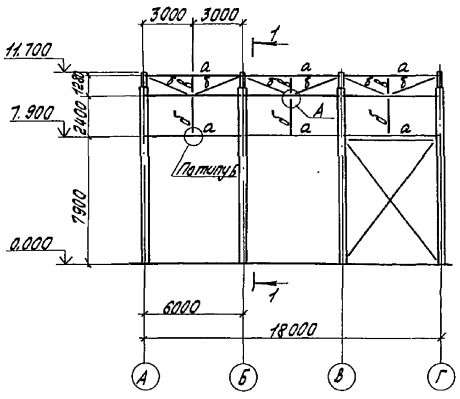

1-1

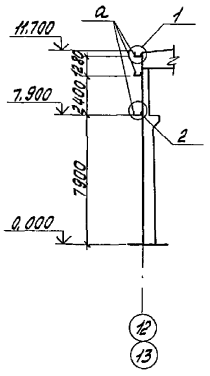

1

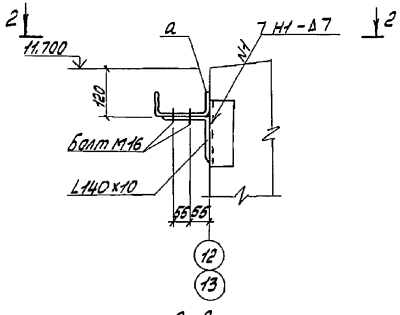

2-2

2

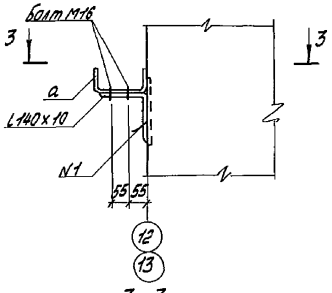

3-3.

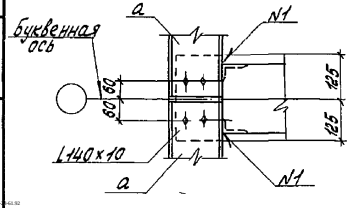

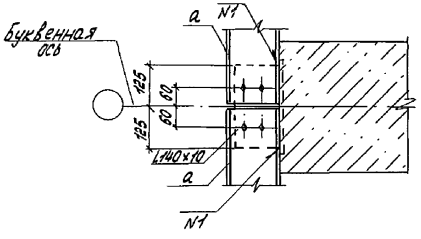

Ведомость элементов

Марка	Сечение: Эскиз	Сечение: ГОСТ	Сечение: Состав	Опорные усилия: M, тс·м	Опорные усилия: N, тс	Опорные усилия: Q, тс	Группа констр.	Марка металла	Примечание
а	[		Гн.С160×80×5	0,16			4	С235	
б	•		⌀16	конструктивно			4		
в	L		L63×5				4		

1. Необозначенные узлы замаркированы по серии 2.430-16.
2. Сварные швы по ГОСТ 6264-80.

Привязан				409-28-61.92 КМ			
Инж.	Бородинова		6.04.92	Бетонорастворный узел сучас. комп. по производству ж.-б. изделий до 1000 м³ в год	Стадия	Лист	Листов
Вед. инж.	Егоров В.		15.04.92		Р	22	
Гл. в. гр.	Трубникова		15.04				
Гл. спец.	Дыва		15.04	Схемы расположения ригелей стенового ограждения по осям 12, 13	ГПИстроммаш		
Н. контр.	Трубникова		15.04				
Нач. отд.	Левеев В.		15.04				
Инв. №							

Копировал: 25388-02 (82) Формат: А2

Подпись и дата | Взам. инв. №