ТИПОВОЙ ПРОЕКТ
901-3-24

ВОДОПРОВОДНАЯ ОЧИСТНАЯ СТАНЦИЯ
ДЛЯ ВОД С СОДЕРЖАНИЕМ ВЗВЕШЕННЫХ ВЕЩЕСТВ ДО 2000 МГ/Л
ПРОИЗВОДИТЕЛЬНОСТЬЮ 8000 КУБ. М В СУТКИ

АЛЬБОМ I

АРХИТЕКТУРНО-СТРОИТЕЛЬНАЯ ЧАСТЬ
(ЧАСТЬ 3)
ЧЕРТЕЖИ К ЧАСТЯМ 1 И 2

ЦЕНТРАЛЬНЫЙ ИНСТИТУТ ТИПОВЫХ ПРОЕКТОВ
Москва

9604-03
цена 2 46

сертификат соответствия рис.ru

ТИПОВОЙ ПРОЕКТ
901-3-24

ВОДОПРОВОДНАЯ ОЧИСТНАЯ СТАНЦИЯ
ДЛЯ ВОД С СОДЕРЖАНИЕМ ВЗВЕШЕННЫХ ВЕЩЕСТВ ДО 2000 МГ/Л
ПРОИЗВОДИТЕЛЬНОСТЬЮ 8000 КУБ. М В СУТКИ

СОСТАВ ПРОЕКТА

ЗДАНИЕ ОЧИСТНОЙ СТАНЦИИ:

Альбом I – Архитектурно-строительная часть (части 1, 2 и 3)
Альбом II – Технологическая и санитарно-техническая части
Альбом III – Электрооборудование, автоматизация электропривода и технологический контроль
Альбом IV – Нестандартное оборудование (части 1 и 2)
Альбом V – Сметы

БАШНЯ ДЛЯ ХРАНЕНИЯ ПРОМЫВНОЙ ВОДЫ:

Альбом VI – Башня для хранения промывной воды с баком емкостью 200 м^3 (чертежи)
Альбом VII – Сметы

В ПРОЕКТЕ ПРИМЕНЕНЫ ТИПОВЫЕ ПРОЕКТЫ:
ХЛОРАТОРНАЯ на 5 кг., совмещенная с расходным складом хлора; типовой проект 901-3-16
КОТЕЛЬНАЯ с 2-мя котлами „Универсал"; типовой проект 903-1-21
РЕЗЕРВУАР; типовой проект 4-18-850

Альбом I

Часть 3

РАЗРАБОТАН
ЦНИИЭП инженерного оборудования
городов, жилых и общественных зданий

ВВЕДЕН В ДЕЙСТВИЕ
ЦНИИЭП инженерного оборудования
20-VII-1967 г. Приказ №. 121.

ЦЕНТРАЛЬНЫЙ ИНСТИТУТ ТИПОВЫХ ПРОЕКТОВ
Москва

СОДЕРЖАНИЕ АЛЬБОМА

Наименование.	№ стр.	№ листа.
Обложка.	1	
Титульный лист.	2	
Содержание альбома.	3	
Монтажная схема каркаса. План. Разрезы 1-1; 2-2. Спецификация.	4	АС-1
Планы перекрытия и покрытия.	5	АС-2
Блок фильтров и осветлителей. План перекрытия на отм. 4.200 Монтажная схема плит перекрытия.	6	АС-3
Перекрытия на отм. 4.200. Сечения 3-3 ÷ 11-11.	7	АС-4
Монтажная схема металлических балок для перекрытия на отм. 4.200.	8	АС-5
Площадка П-7 на отм. 6.600 Разрезы 1-1; 2-2; 3-3. Сечения А-А; Б-Б Спецификация сборных ж.б. элементов.	9	АС-6
Помещение в осях 7-8; А-Е Сборно монолитная площадка на отм. 4.200.	10	АС-7
Площадки П-1 на отм. 2.600. П-2 на отм. 3.200.	11	АС-8
Площадка „П-4" на отм. ±0.000 План. Разрез 2-2. Сечения „а-а"; „б-б"; „в-в".	12	АС-9
Площадка П-4 на отм. ±0.000 Разрез 1-1. Сечение Г-Г Узлы „А"; „Б"; „В"; „Г"	13	АС-10
Блок насосных. Площадки П-5; П-6; П-8 План. Разрезы 2-2; 3-3; 4-4 Сечение В-В; Г-Г; Узлы „А"; „Б"; „В"	14	АС-11
Балки площадок „Б-1 ÷ Б-14" Консоли „К-1 ÷ К-5" Накладные детали НД-1; НД-2;	15	АС-12
Балки площадок „Б-15 ÷ Б-21" Рама „Р-1" Стойки „М-1"; „М-2" Закладные детали ЗД-1; ЗД-2; ЗД-3.	16	АС-13
Балки площадок „Б-22" ÷ „Б-27" Площадка „П-3" Накладные детали НД-3; НД-4;	17	АС-14
Спецификация на изделия Б-1 ÷ Б-27" „П-3"; „П-3А"; „Р-1"; „М-1"; „М-2"; „К-1" ÷ „К-5" „ЗД-1" ÷ „ЗД-3"	18	АС-15
Спецификация типовых металлических изделий. Спецификация стали по площадкам.	19	АС-16
Блок фильтров и осветлителей. Крепление трубопроводов. Монтажный план опор. Металлические опоры МО-1; МО-2; МО-3.	20	АС-17
Площадка для обслуживания смесителя. Планы, Разрезы.	21	АС-18
Площадка для обслуживания смесителя С-1 ÷ С-8.	22	АС-19
Монтажная схема подкрановых путей и монорельсов.	23	АС-20
Узлы; крепления подкрановых путей и монорельсов.	24	АС-21
Узлы, крепления подкрановых путей и монорельсов.	25	АС-22
Помещение диспетчерской. Двойной пол. План. Разрез 1-1.	26	АС-23
Помещение КТП и ЦСУ. Подземное хозяйство. План. Разрезы.	27	АС-24.
Насосная станция II подъема. Фундаменты под насосы.	28	АС-25
Блок фильтров и осветлителей. Планы каналов и металлическая площадка. Реагентное хозяйство. План каналов.	29	АС-26
Венткамера. План и разрезы. Закладные детали ЗД-1 и ЗД-2.	30	АС-27
Опалубка колонн	31	АС-28
Опалубка плит и балок Закладные детали.	32	АС-29
Узлы крепления кирпичной кладки с каркасом.	33	АС-30
Баки хранения коагулянта и известкового теста. План. Разрезы 1-1; 2-2; Узлы.	34	АС-31
Баки хранения коагулянта и известкового теста. Армирование. Планы раскладки верхних и нижних сеток. Узлы.	35	АС-32
Баки хранения коагулянта и известкового теста. Армирование. Спецификация. Выборка арматуры. Расход материалов.	36	АС-33
Баки хранения коагулянта и известкового теста. Деревянная колосниковая решетка и щелевая перегородка.	37	АС-34
Расходные баки коагулянта. Опалубка. Армирование. Спецификация.	38	АС-35
Баки раствора ПАА и угольной пульпы.	39	АС-36
Эвакуационная лестница. ЭЛ-1	40	АС-37

1967	Водопроводная очистная станция для вод с содержанием взвешенных веществ до 2000 мг/л производительностью 8000 м³/сут.	Содержание альбома.	Типовой проект 901-3-24	Альбом I часть 3	Лист

Нач. отд. Адвиянц; Гл. инж. отд. Ксенов; Гл. инж. пр-та Угальков; Рук. гр. пр. Кузнецов; Ст. архит. Двойнина; Техник Сорокина

ЦНИИЭП инженерного оборудования г. Москва

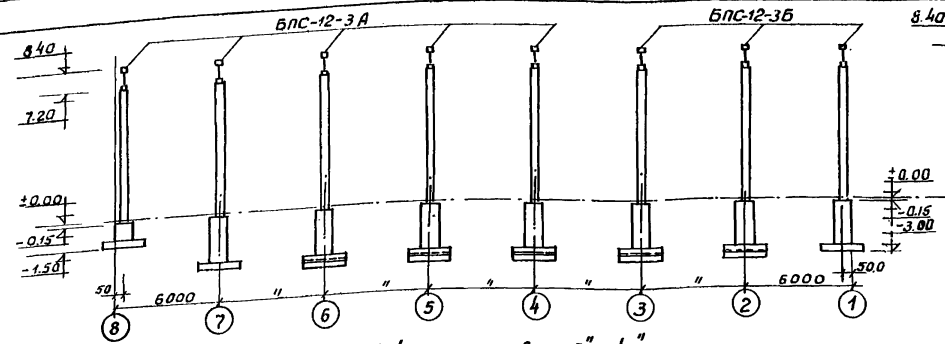

Разрез 1-1 для осей „Д" „Ж"

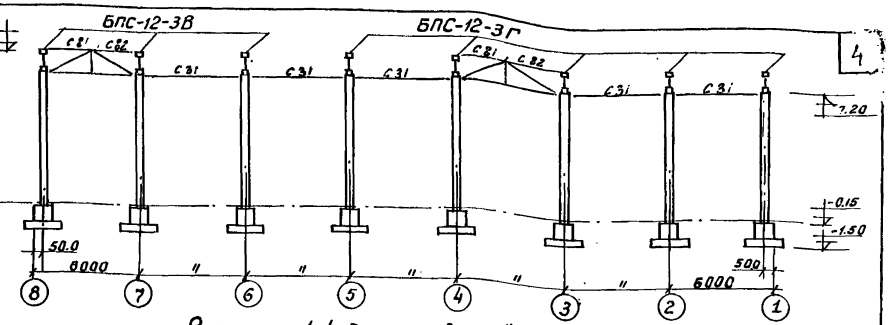

Разрез 1-1 для осей „А" и „В"

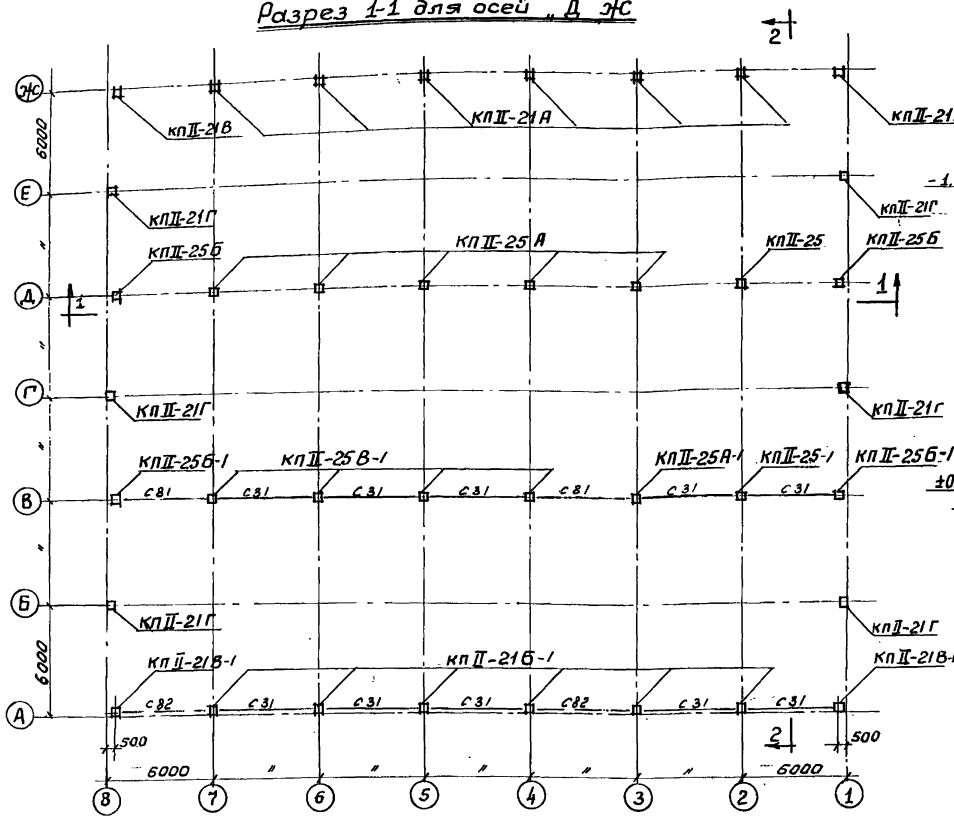

План

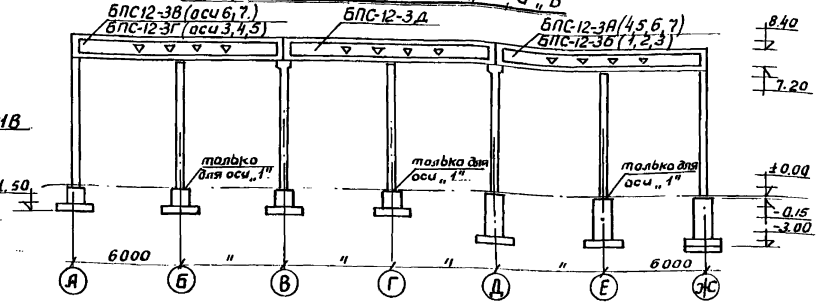

Разрез 2-2 для осей „1" „2" „3" „4" „5" „6" „7"

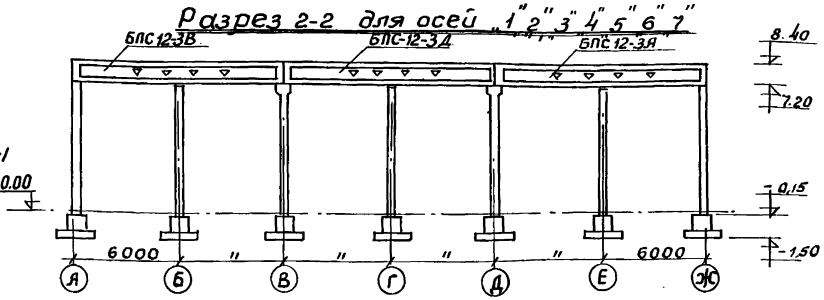

Разрез 2-2 для оси „8"

Спецификация сборных элементов.

Марка элемента	Кол-во (шт.)	Серия
1	2	3
КПII-21А	6	КЭ-01-49 вып. II
КПII-21Б-1	6	"
КПII-21В	2	
КПII-21В-1	2	"
КПII-21Г	6	"
КПII-25	1	
КПII-25-1	1	"
КПII-25А	3	
КПII-25А-1	1	"
КПII-25Б	2	
КПII-25Б-1	2	КЭ-01-49 вып II
КПII-25В-1	4	"
БПС12-3Д	8	ПП-01-01.164 вып II
БПС12-3А	5	"
БПС12-3Б	3	"
БПС12-3В	3	"
БПС12-3Г	5	"
С31	10	ПП-01-05
С81	2	"
С82	2	"

Примечания

1. Опалубка колонн дана на листах АС-28
2. Опалубка балок дана на листе АС-29

1967	Водопроводная очистная станция для вод с содержанием взвешенных веществ до 2000 мг/л производительностью 8000 м³/сут	Монтажная схема каркаса. План. Разрезы 1-1; 2-2. Спецификация.	Типовой проект 901-3-24	Альбом I часть 3	Лист АС-1

ЦНИИЭП инженерного оборудования г. Москва

Нач. отд.	Давидян	
Гл. инж. отд.	Кетков	
Гл. инж. пр.	Угольков	
Рук. гр.	Кузнецов	
Ст. инж.	Фадеев	
Проверил	Чернова	

9604-03 4

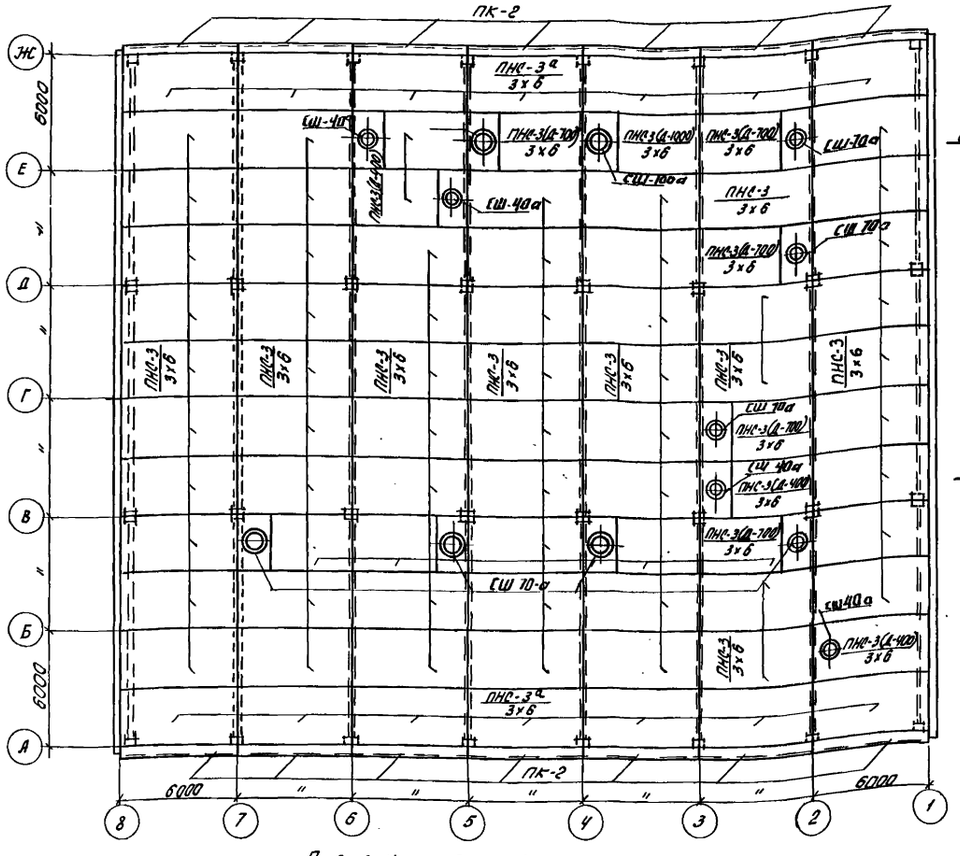

План покрытия

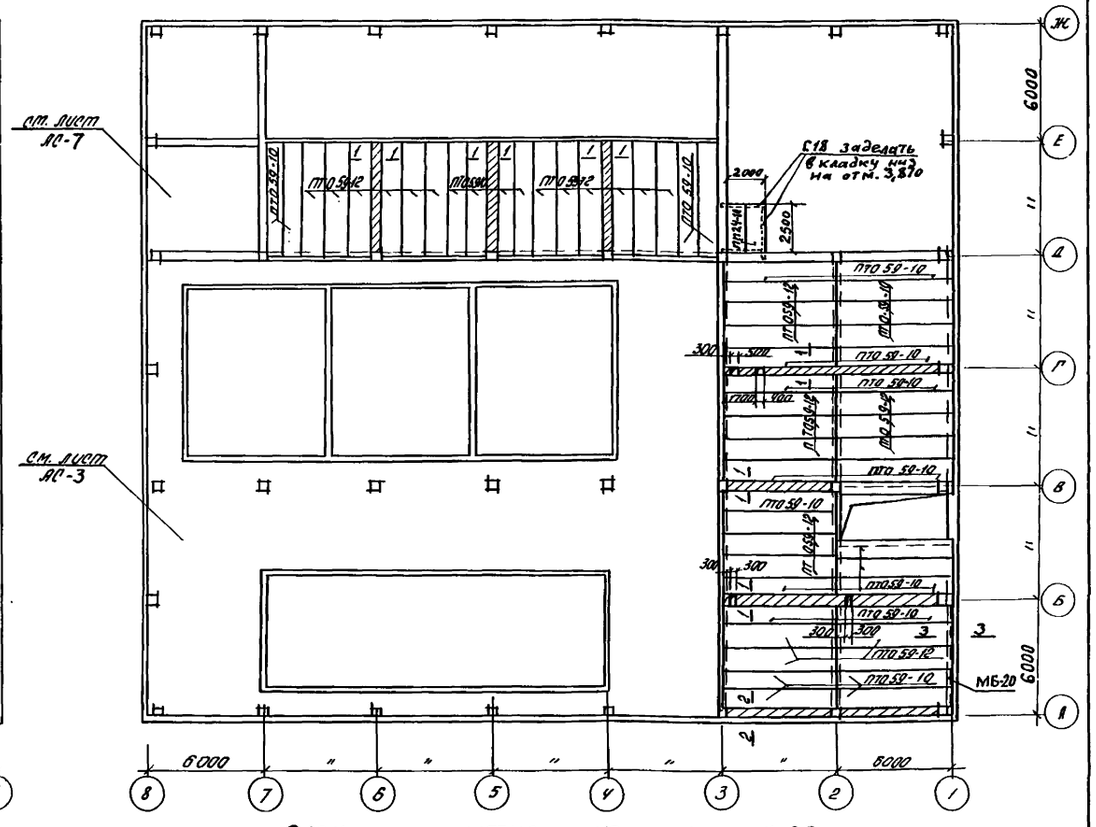

План перекрытия на отм. 4.20

Спецификация сборных элементов		
Марка элемента	кол-во	серия, лист
ПК-2	14	АС-3 (для части I)
ПНС-3 3х6	57	ПК-01-74/62
ПНС-3а 3х6	14	—"—
ПНС-3(Д-400) 3х6	4	ПК-01-119
ПНС-3(Д-700) 3х6	8	—"—
ПНС-3(Д-1000) 3х6	1	—"—
СШ40-а	4	—"—
СШ70-а	8	—"—
СШ100-а	1	—"—
ПТО59-10	27	ИИ-03-02 Альбом 22-64
ПТО59-12	31	—"—

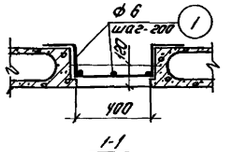

1-1

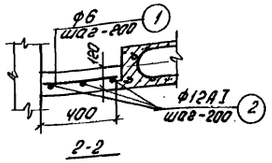

2-2

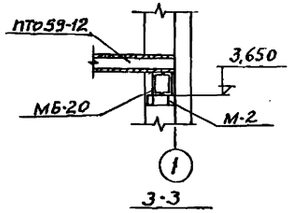

3-3

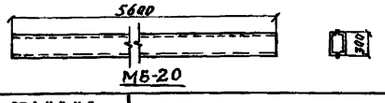

Спецификация арматуры						Выборка армат.		
Марка эл-та	Марка карт.	№№ поз.	Эскиз	ф мм	пс м	ф мм	Σпс м	вес кг
Монол. участки	отд. стерж.	1	455000	6АI	455	6АI	455,0	101,0
		2	35000	12АI	35,0	12АI	35,0	31,2
Объем бетона М-200 - 2,9 м³						Итого		132,2

Примечания:

1. Данный лист см. совместно с листами АС-3, АС-7.
2. Арматуру поз.2 приварить к закладным деталям колонны.
3. Сечение 3-3 только для панельного варианта - часть 1.
4. МБ-20 и М-2 учтены на листе АС-5

1967	Водопроводная очистная станция для вод с содержанием взвешенных веществ до 2000 мг/л производительностью 8000 м³/сут.	Планы перекрытия и покрытия.	Типовой проект 901-3-24	Альбом I часть 3	Лист АС-2

9604-03 5

Главный инженер проекта Шейнин

Нач. отд. Давлян; Гл. инж. отд. Кетав; Гл. инж. пр. Угольков; Рук. гр. Кузнецов; Ст. инж. Матеев

Разработано ЛПО СТ Гочиеля

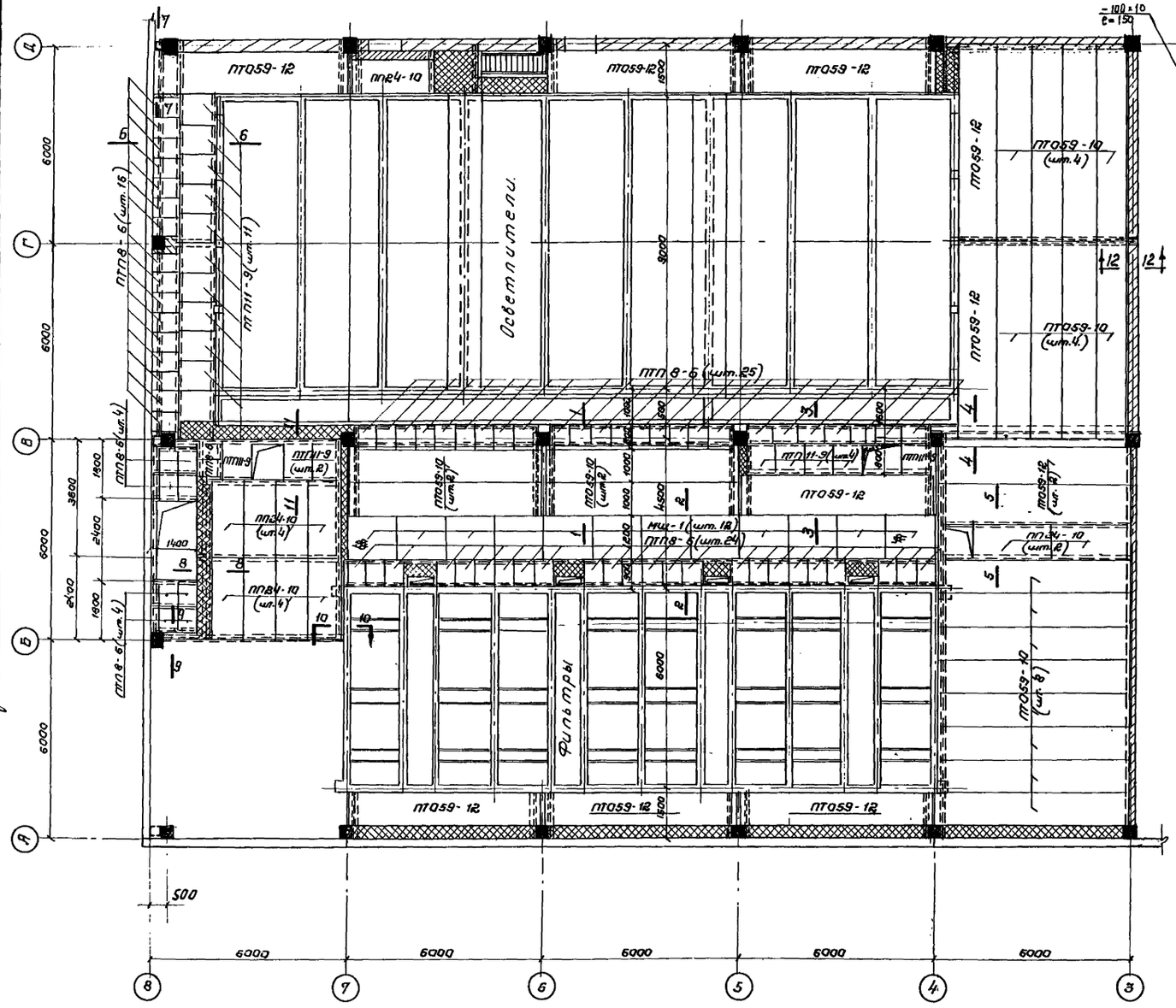

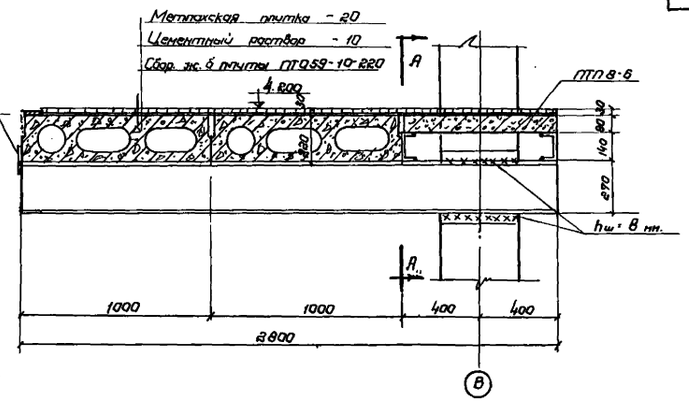

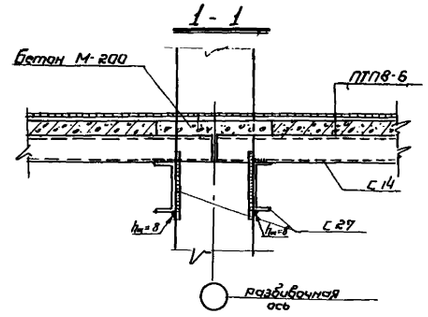

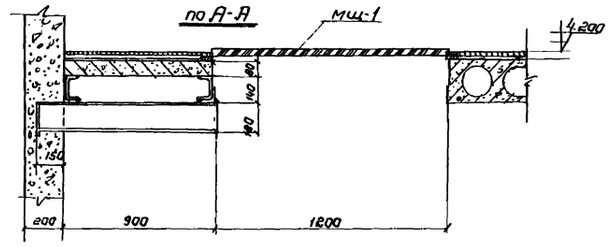

Спецификация сборных жб. элементов

Марка элемента	Вес элемента т	Марка бетона	На 1 элемент Бетон м³	На 1 элемент Сталь кг.	Кол-во шт.
ПТ059-12	1.82	200	0.73	46.7	11
ПТ059-10	1.505	200	0.6	39.6	12
ПП24-10	0.7	200	0.28	10.74	11
ПТП11-9	0.2	200	0.08	1.97	18
ПТП8-6	0.1	200	0.04	0.85	51

Примечания:

1. Сечения 3-3÷11-11 см. лист. АС-4
2. Монтажную схему металлических балок над перекрытие на отм. 4.200 см. лист АС-5

1967	Водопроводная очистная станция для вод с содержанием взвешенных веществ до 2000 мг/л производительностью 8000 м³/сутки.	Блок фильтров и осветлителей. План перекрытия на отм. 4.200. Монтажная схема плит перекрытия.	Типовой проект 901-3-24	Альбом I часть 3	Лист АС-3

ЦНИИЭП инженерного оборудования г. Москва

Гл. инженер Федяев; Ст. инженер Лопухер; Проверил; Нач. отдела Давыдов; Гл. инж. пр. Кетлов; Гл. инж. пр. Чернышов; Рук. группы Кузнецов; Ст. инженер Чернова

96.04-03 6

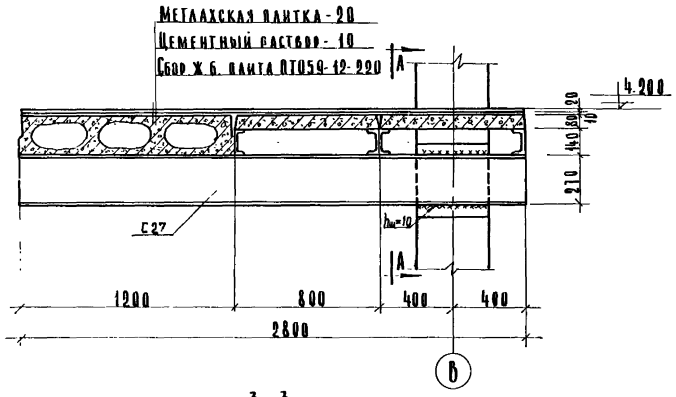

3-3

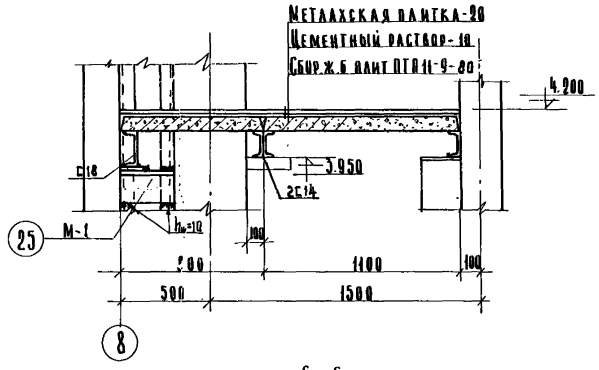

6-6

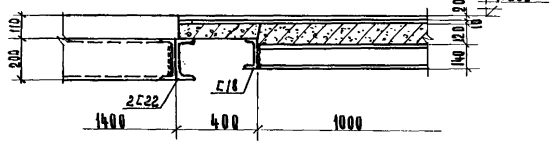

8-8

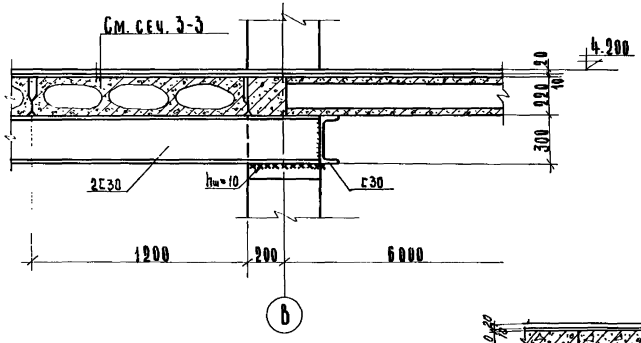

4-4

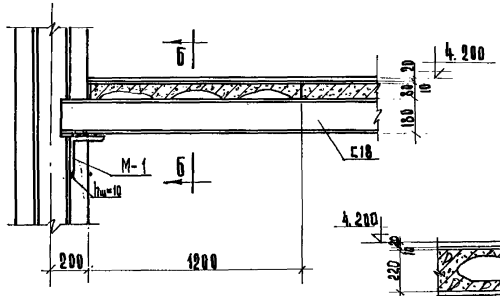

7-7

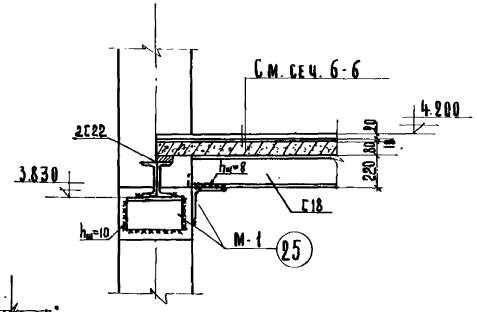

9-9

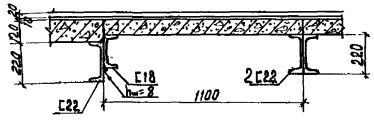

11-11

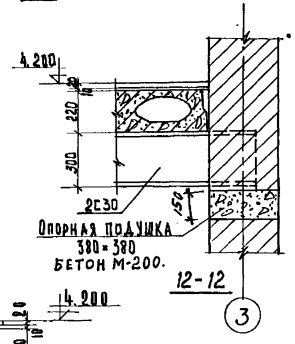

12-12

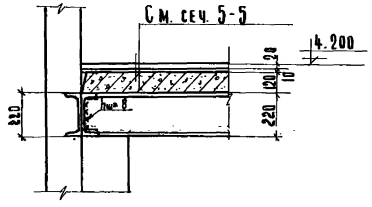

10-10

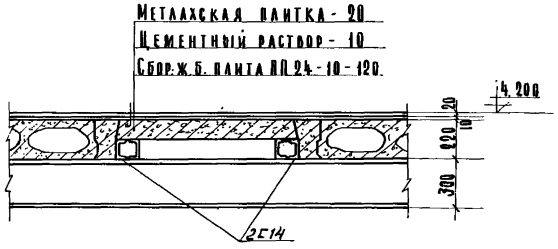

5-5

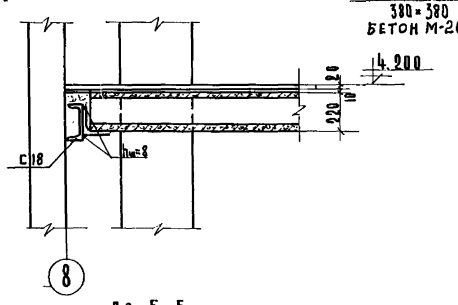

по 6-6

Примечания:

1. Монтажную схему перекрытия на отм. 4.200 и сеч. 1-1 и 2-2 см. лист АС-3.
2. Монтажную схему и спецификацию металлических балок см. лист АС-5
3. Сечение А-А см. лист АС-3.

Примечания (продолжение):

4. Сварку производить электродами Э-42А ГОСТ 9467-60.
5. Все сварные швы высотой $h_ш = 6$мм, кроме оговоренных.
6. Сварные соединения покрываются цинковым протекторным грунтом согл. СН262-63
7. Балки из 2-х швеллеров сваривать по всей длине прерывистым швом 6-100-100.

ЦНИИЭП инженерного оборудования г. Москва	Водопроводная очистная станция для вод с содержанием взвешенных веществ до 2000 мг/л производительностью 6000 м³/сутки	Перекрытие на отм. 4.200. Сечения 3-3 ÷ 11-11.	Типовой проект 901-3-24	Альбом I часть 3	Лист АС-4
1967					

Нач. отд. Давидян; Гл. инж. Кетаов; Гл. инж. пр. Угольков; Рук. гр. Кузнецов; Ст. инж. Чернова; Проверил Лоцкер

9604-03 7

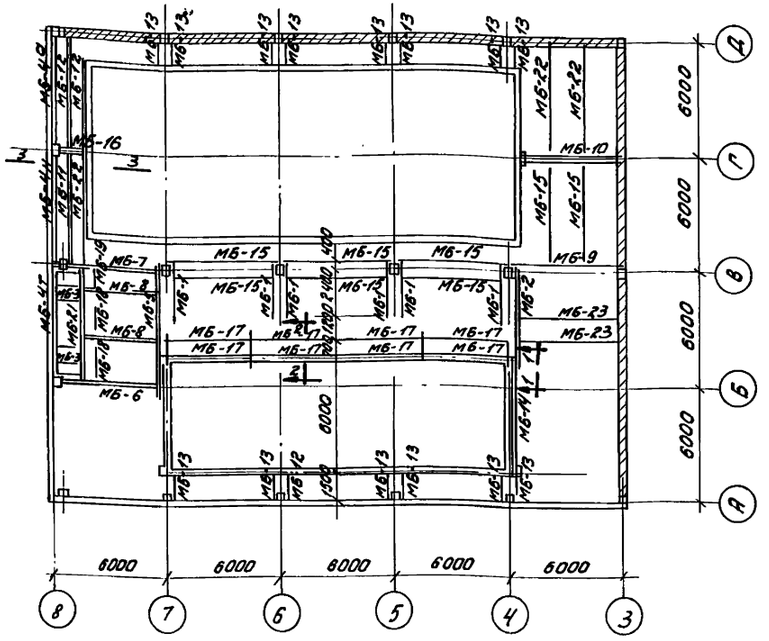

План металлических балок под перекрытие на отм. 4.200

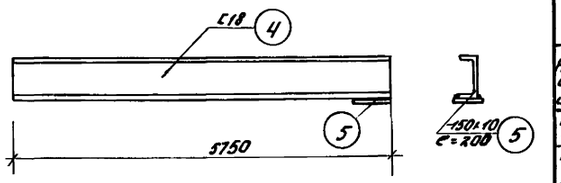

МБ-4т

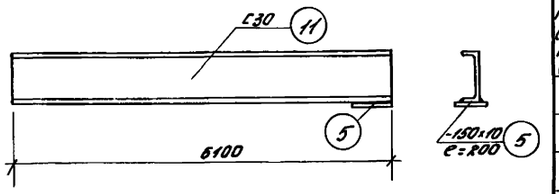

МБ-9

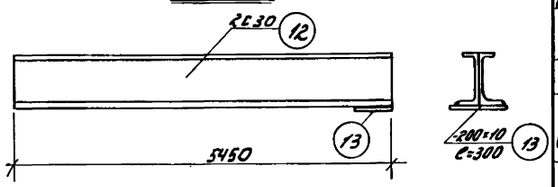

МБ-10

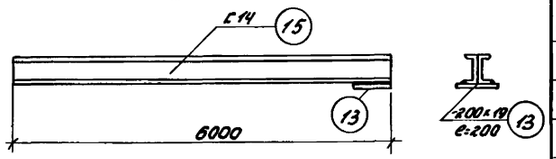

МБ-12

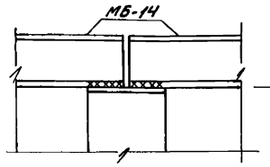

1-1

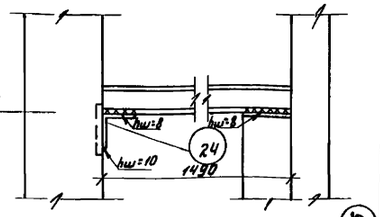

3-3

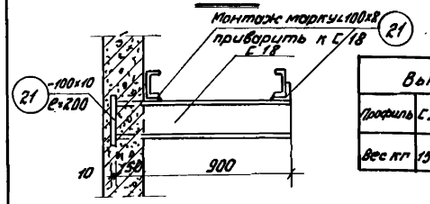

2-2

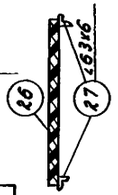

4-4

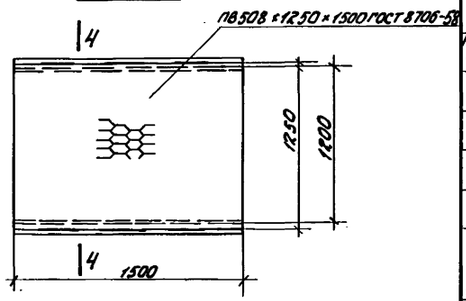

МЦ-1

Выборка прокатной стали											
Профиль	С30	С27	С22	С18	С14	∟200х12	∟100х8	∟63х6	S=10	Просеч. Вытяж.	Итого
Вес кг	1578	465	1346	700.7	2063	141	51.3	206	17.3	471.0	7008.0

Примечания

1. Балка МБ-20 изображена на листе АС-2

Спецификация стали на одно изделие						Выборка стали			
						На одно изделие			На все извел.
Наимен. и кол-во изделий	N поз.	Профиль	Длина мм	Кол-во шт.	Общ. длина м	Профиль	Общ. длина м	Вес кг.	Вес кг
МБ-1 (шт.6)	1	С27	2800	1	2,8	С27	2,8	77,5	465.0
МБ-2 (шт.1)	2	С30	4700	2	9.4	С30	9.4	299.0	299.0
МБ-3 (шт.6)	3	С14	1390	1	1.39	С14	1.39	17.1	102.6
МБ-4ТИН (шт 1+1)	4	С18	5750	1	5.75	С18	5.75	93.7	281.1
	5	-150х10	200	1	0.2	-150х10	0.2	2.36	7.08
МБ-4а (шт.1)	6	∟100х8	1200	1	1.2	∟100х8	1.2	14.65	14.65
МБ-5 (шт. 1)	7	С22	6200	2	12.4	С22	12.4	260.0	260.0
МБ-6 (шт.1)	8	С22	5310	2	10.6	С22	11.2	235.5	235.5
МБ-7 (шт.1)	9	С22	5090	2	10.18	С22	10.2	214.0	214.0
МБ-8 (шт 2)	10	С22	4500	2	9.16	С22	9.16	192.5	385.0
МБ-9	11	С30	6100	1	6.1	С30	6.10	194.0	582.0
(шт.1)	5	-150х10	200	1	0.2	-150х10	0.2	2.36	2.36
МБ-23 (шт.2)	30	С14	5700	2	11.4	С14	11.4	140.0	280.0
МБ-10	12	С30	5450	2	10.9	С30	10.9	347.0	347.0
(шт.1)	13	-200х10	300	1	0.3	-200х10	0.3	3.14	3.14
МБ-11 (шт-1)	14	С14	5980	2	5.98	С14	11.96	147.0	147.0
МБ-12	15	С14	6000	2	6.0	С14	12.0	147.5	147.5
(шт.1)	13	-200х10	200	1	0.2	-200х10	0.2	2.36	2.36
МБ-13 (шт.15)	16	С18	1400	1	1.4	С18	1.4	22.8	342.0
МБ-14 (шт1)	17	С30	6000	2	12.0	С30	12.0	382.0	382.0
МБ-15 (шт8)	18	С14	5800	1	5.8	С14	5.8	71.4	571.2
МБ-16 (шт1)	19	С14	1490	2	2.98	С14	2.98	34.2	34.2
МБ-17 (шт.9)	20	С14	4480	1	4.48	С14	4.48	55.1	545.9
Монтаж. марка (шт. 10)	21	∟100х8	300	1	0.3	∟100х8	0.3	3.66	36.6
МБ-18 (шт.2)	22	С18	2380	1	2.38	С18	2.38	38.8	77.6
МБ-19 (шт. 1)	23	С14	1180	1	1.18	С14	1.18	14.5	14.5
М-21 (шт. 1)	24	С22	5980	2	11.96	С22	11.96	251.0	251.0
М-1 (шт.10)	25	∟200х12	300	1	0.3	∟200х12	0.3	11.1	111.0
МЦ-1	26	-1250х16В	1500	1	1.5	-1250х16В	1.5	39.2	471.0
(шт.12)	27	∟63х6	1500	2	3.0	∟63х6	3.0	17.16	206.0
МБ-20 (шт. 1)	28	С30	5600	2	11.2	С30	11.2	356	356
МБ-22 (шт.3)	29	С14	5980	1	5.98	С14	5.98	73.6	220.8

1967	Водопроводная очистная станция для вод с содержанием взвешенных веществ до 2000 мг/л производительностью 8000 м³/сут.	Монтажная схема металлических балок для перекрытия на отм. 4.200	Типовой проект 901-3-24	Альбом I часть 3	Лист АС-5

Провер. Жданкович 26/II-69г. Копир. Ковбко

9604-03

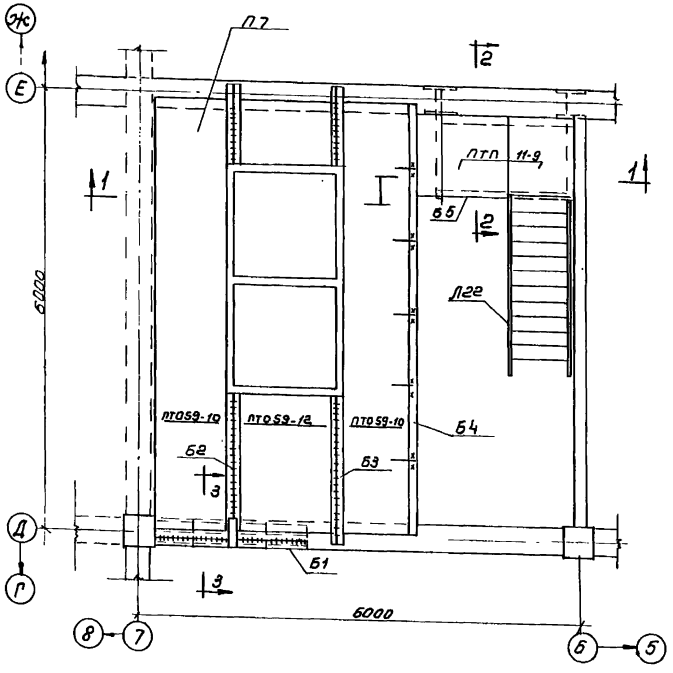

План площадки „П7"

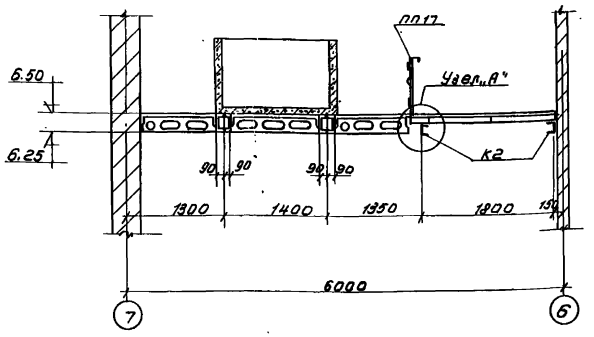

1-1

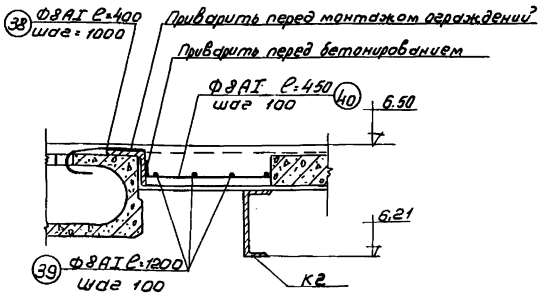

Узел „А"

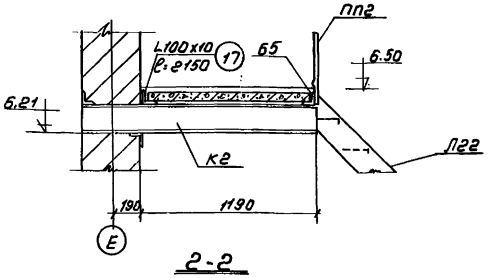

2-2

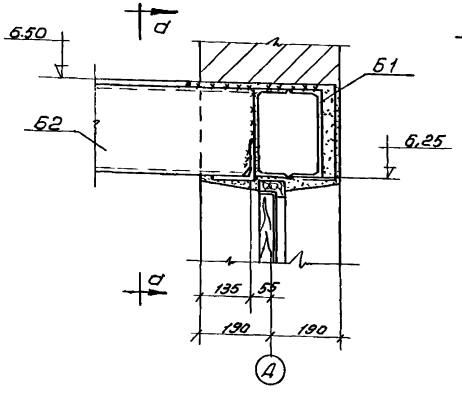

3-3

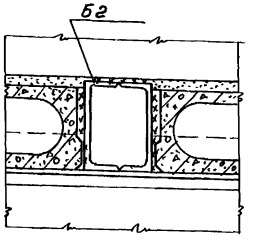

а-а

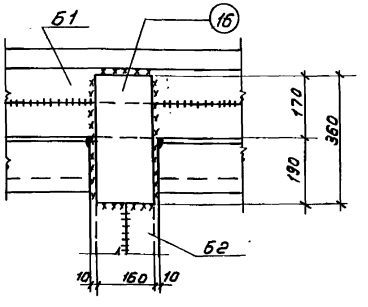

б-б

Спецификация сборных ж/б элементов по площадкам.

Наименование площадки	Марка элемента	Вес эл-та (т)	Марка бетона	Кол-во (шт)	Серия
П1	ПП24-10	0,7	200	[illegible]	ИИ-03-02
	ПТП 8-6	0,096	"	[illegible]	"
П2	ПП[illegible]-10	0,7	"		"
П4	ПТО 59-12	1,82	300	3	ИИ-03-02
	ПТП 8-6	0,096	200	32	"
	ПТП 11-9	0,198	"	6	"
П5	ПТП 11-9	"	"	13	"
П6	ПТП 11-9	"		10	"
П7	ПТО 59-10	1,505	200	2	"
	ПТО 59-12	1,82	300	1	"
	ПТП 11-9	0,198	200	2	"

Примечания:

1. Спецификацию на ограждения, лестницу и металлические элементы смотри АС-16.
2. Конструкцию металлических элементов смотри АС-12.
3. Все сварные швы выполнять эл. дуговой сваркой hш=6мм., электроды Э42.
4. Спецификацию поз. 38, 39, 40 см. лист АС-16

1967	Водопроводная очистная станция для вод с содержанием взвешенных веществ до 2000 мг/л производительностью 8000 м³/сутки.	Площадка „П7" на отметке 6,50. Разрезы 1-1, 2-2, 3-3. Сечения А-А, Б-Б. Спецификация сборных ж/б элементов.	Типовой проект 901-3-24	Альбом I часть 3	Лист АС-6

ЦНИИЭП инженерного оборудования г. Москва

Нач. отдела	Давиденко	Главный инженер	Фалеев
Гл. инж. отд.	Кетаов	Проверил	Черновы
Гл. инж. пр.	Угольков		
Рук. группы	Кузнецов		

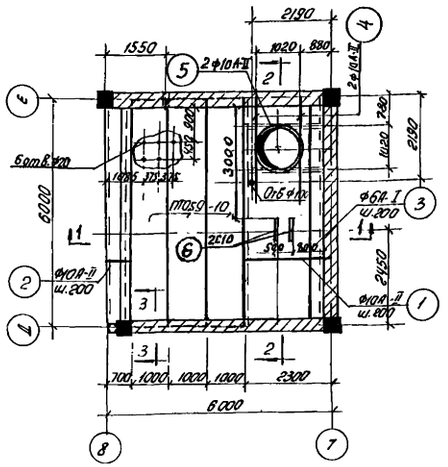

План на отм. 4.200

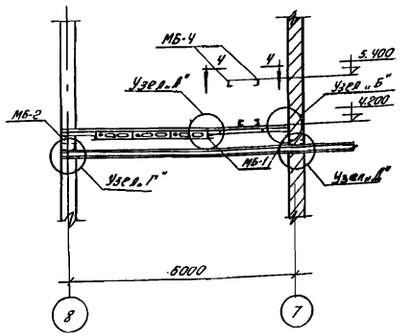

Разрез 1-1

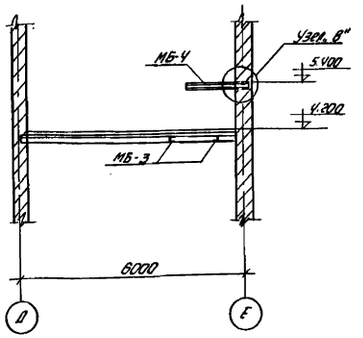

Разрез 2-2

Спецификация арматуры на 1 элемент								Выборка стали на 1 элемент			Полный вес стали кг
Сетки или отдельные стержни	N поз.	Эскиз	ф мм	Длина мм	Кол. шт. в одной сетке	Кол. шт. в данном элементе	Общая длина м	ф мм	Общая длина м	Вес кг	
Отдельные стержни	1	200 50 2300 200 50	10А-II	2800	—	30	84,0	10А-II	120,0	74,1	
	2	200 50 700 200 50	10А-II	1200	—	30	36,0	6А-I	87,0	19,3	
	3		6А-I	—	—	—	87,0				
	4	1700	10А-II	1700	—	2	3,4	10А-II	3,4	2,1	
	5		10А-II	3450	—	2	6,9	10А-II	6,9	4,2	
	6	С10	—	600	—	2	1,2	С10	1,2	10,3	
									Итого:	110,3	

Выборка арматуры

Класс ар-ры	Арматура класса А-I		Арматура класса А-II		Итого:
Диаметр мм	ф 6А-I		ф 10А-II	С10	
Вес кг	19,3		80,4	10,3	110,3

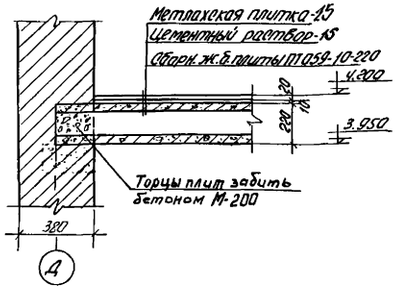

3-3

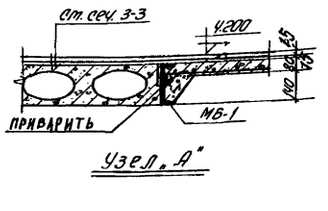

Узел „А"

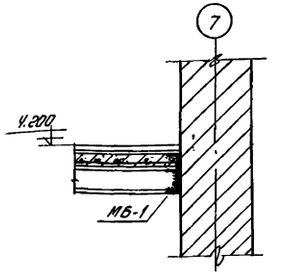

Узел „Б"

Расход материалов

Наименование элемента	Расход стали на 1 м³ бетона	Марка бетона	На 1 элемент: бетон м³	На 1 элемент: сталь кг	Кол. шт.	На все элементы: бетон м³	На все элементы: сталь кг
Монолитные участки площадки	87,0	200	1,3	110,3	-	1,3	110,3
ПТ059-10	65,8	200	0,602	39,6	3	1,806	118,8

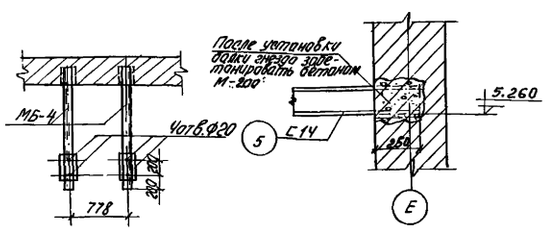

4-4

Узел „В"

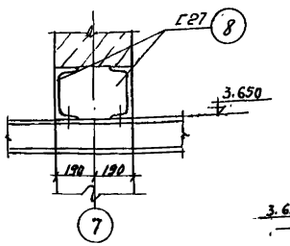

Узел „Д"

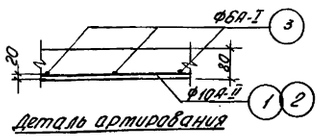

Деталь армирования монолитных участков

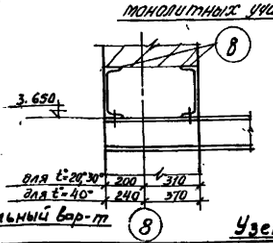

Панельный вар-т

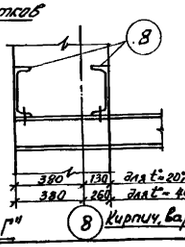

Кирпич. вар-т

Узел „Г"

Спецификация стали на 1 элем.						Выборка стали			
Наимен. элем-та	N поз.	Профиль	Длина мм	Кол. шт.	Общая длина м	На один элемент: Профиль	На один элемент: Длина мм	На один элемент: Вес кг	На все: Вес кг
МБ-1 (шт.3)	1	С24	6000	1	6,0	С24	6,0	173,8	428,4
	2	-100×10	200	1	0,2	δ=10	-	1,6	4,8
МБ-2 (шт.1)	3	С14	5650	1	5,65	С14	5,65	69,5	69,5
МБ-3 (шт.2)	4	С18	2180	1	2,18	С18	2,18	38,3	76,6
МБ-4 (шт.2)	5	С14	1650	1	1,65	С14	1,65	20,3	40,6
	6	-100×10	250	1	0,25	δ=10	-	4,3	8,6
	7	-100×10	300	1	0,3				
МБ-5 (шт.4)	8	С27	2500	1	2,5	С27	2,5	69,3	277,2

1967	Водопроводная очистная станция для вод с содержанием взвешенных веществ до 2000 мг/л производительностью 8000 м³/сутки	Помещение в осях 7-8, Д-Е. Сборно-монолитная площадка на отм. 4.200.	Типовой проект 901-3-24	Альбом I часть 3	Лист АС-7

ЦНИИЭП инженерного оборудования г. Москва

Нач. отд. Давидян; Гл. инж. отд. Кетов; Гл. инж. пр. Усельков; Рук. гр. Кузнецов; Ст. инж. Чернова; Проверил Фадеев

9604-03 10

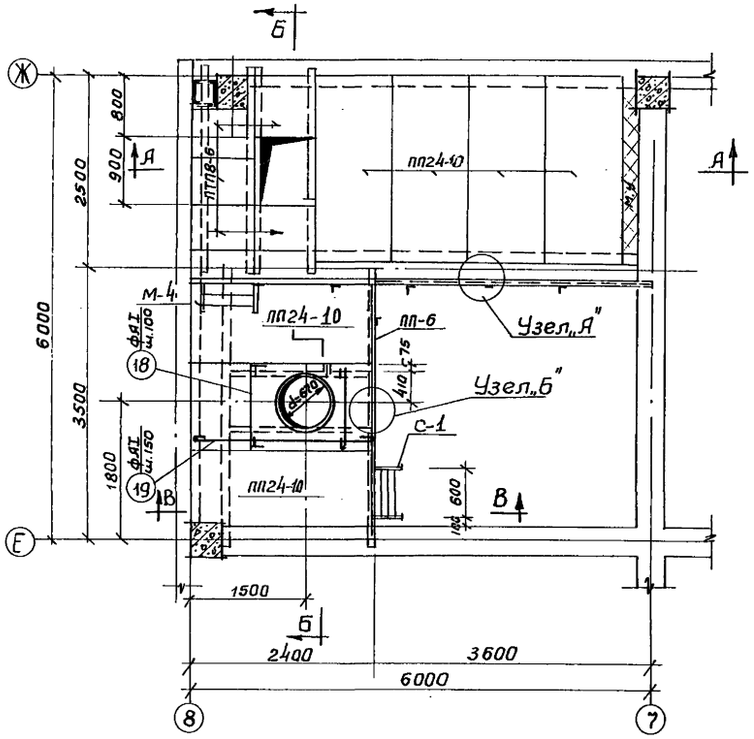

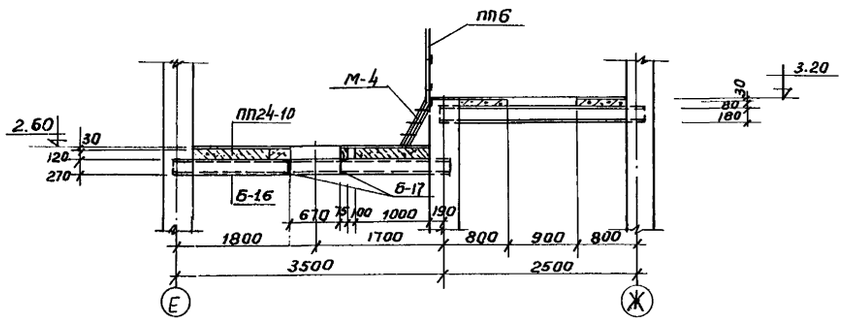

Б-Б

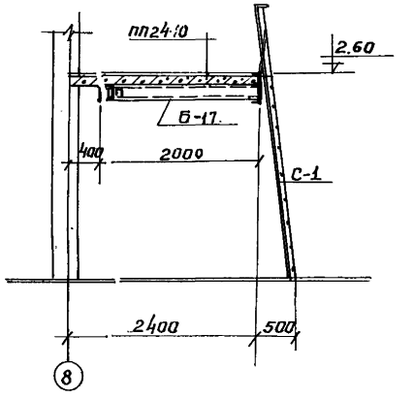

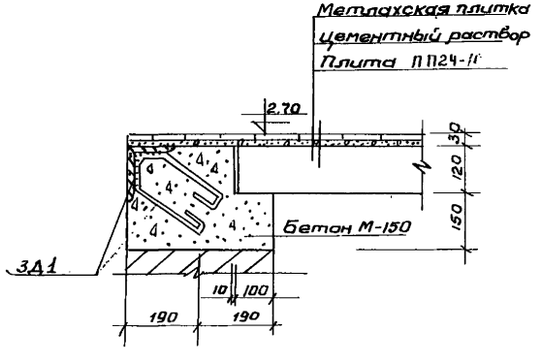

Узел „А"

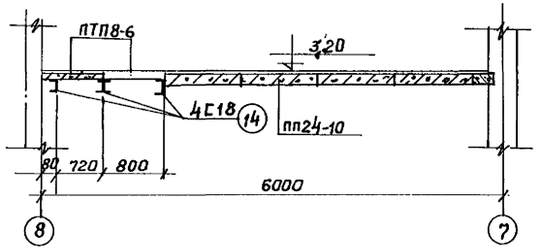

А-А

В-В

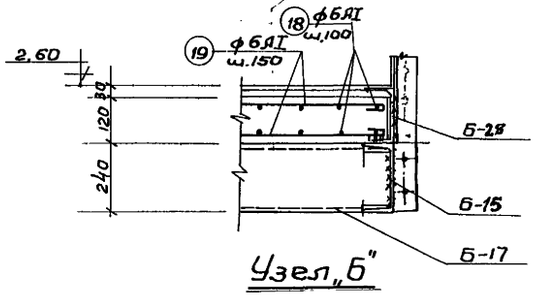

Узел „Б"

Примечания:

1. Конструкции металлических элементов см. АС-13.
2. Спецификацию см. АС-6; АС-15.
3. Сварку производить электродами типа Э-42 ГОСТ 9467-60.
4. Все сварные швы h=6мм.

1967	Водопроводная очистная станция для вод с содержанием взвешенных веществ до 2000 мг/л производительностью 8000 м³/сутки.	Площадка „П-1" на отм. 2.60 „П-2" на отм. 3.20	Типовой проект 901-3-24	Альбом I часть 3	Лист АС-8

ЦНИИЭП инженерного оборудования г. Москва

Нач. отдела	Давидянц	
Гл. инж. отд.	Кетов	
Гл. инж. пр-та	Угольков	
Рук. группы	Кузнецов	
Ст. инженер	Фадеев	
Проверил	Чернова	

9804-03.. 11

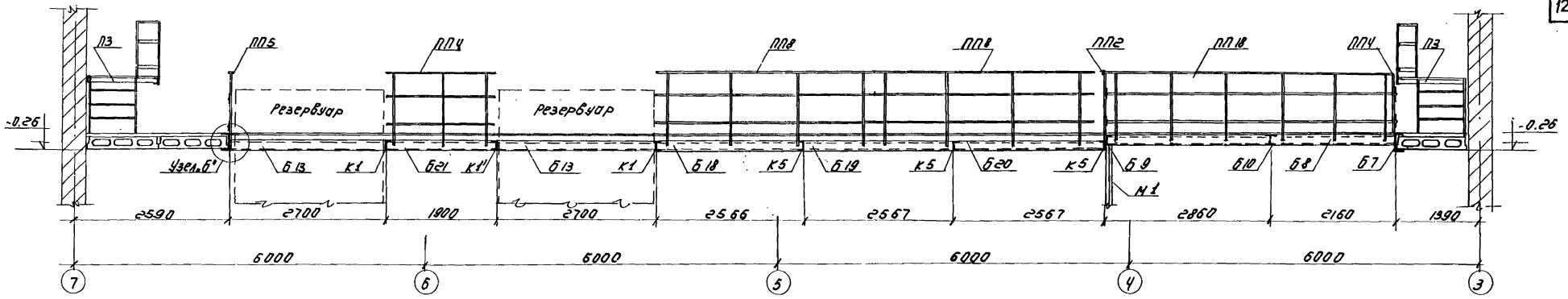

2 - 2

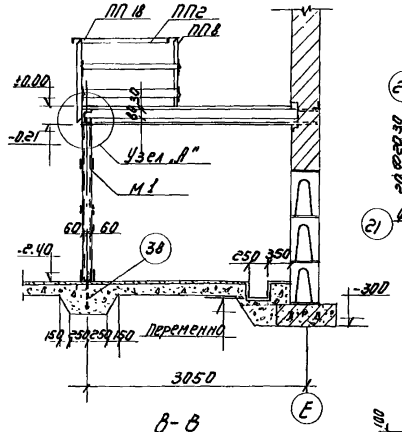

В - В

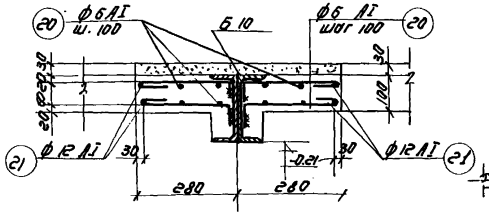

d - d

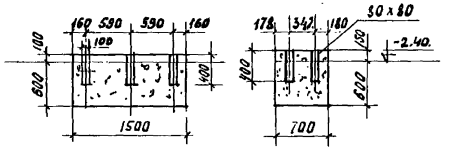

К-К

Н-Н

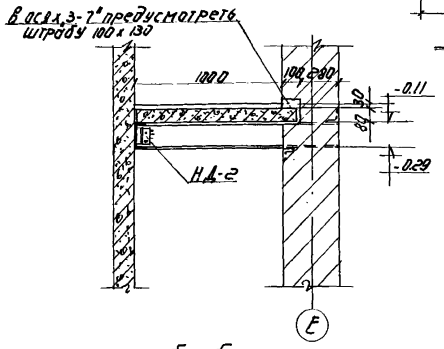

б - б.

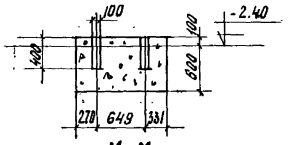

М-М

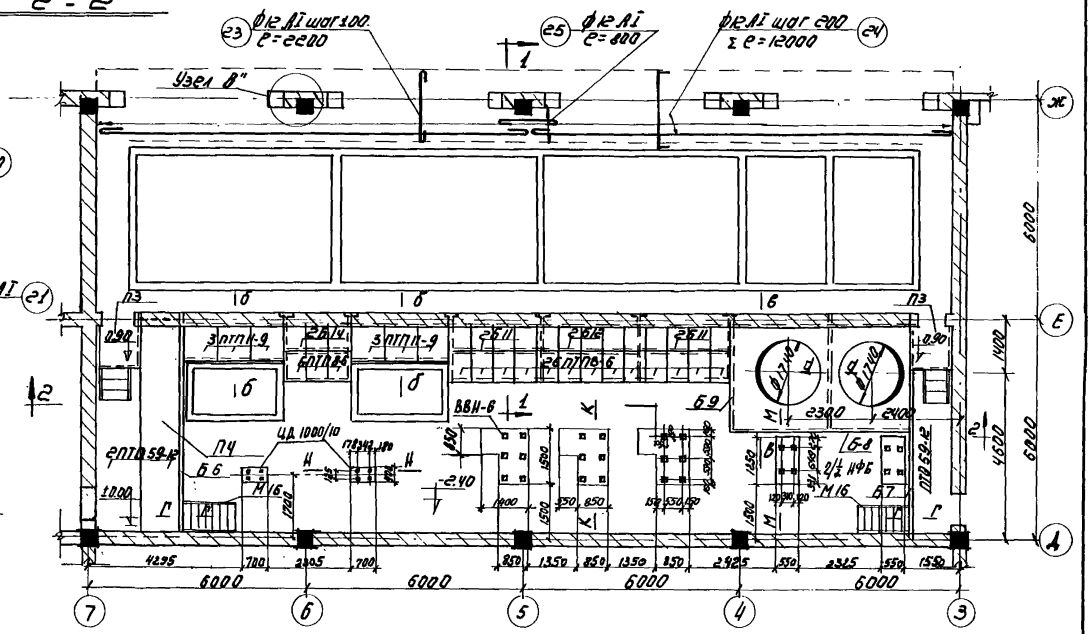

План площадки „П4".

Примечания:

1. Данный лист смотреть совместно с листом АС-10.
2. Спецификацию арматуры поз. 20, 21, 38 – смотреть лист АС-16.
3. Конструкцию металлических элементов смотреть листы АС-12, АС-13, АС-14.
4. Фундаменты под оборудование выполнять из бетона „М-200."

1967	Очистная водопроводная станция для вод с содержанием взвешенных веществ до 2000 мг/л, производительностью 8000 м³/сут.	Площадка „П-4" на отм ± 0.00. План. Разрез 2-2. Сечения „а-а"; „б-б"; „в-в"	Типовой проект 901-3-24	Альбом I часть 3	Лист АС-9

Нач. отд.	Давидянц	Ст. инж.	Федеев
Гл. инж. отд.	Кетаов	Проверил	Чернова
Гл. инж. пр.	Угольков		
Рук. гр-пы	Кузнецов		

ЦНИИЭП инженерного оборудования г. Москва

Асфальтобетон	h=50мм
Бетон М-200	h=200мм
Щебень	h=200мм
Песок	h=800мм

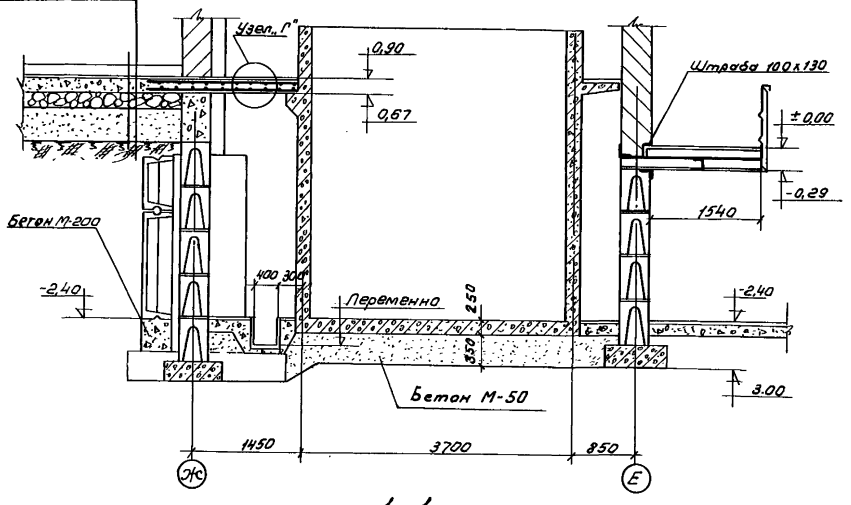

1-1

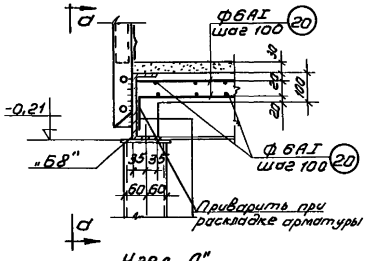

Узел „А"

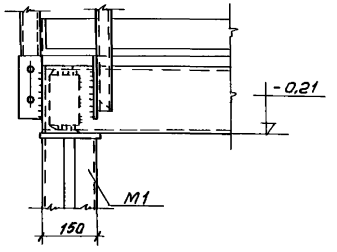

а-а

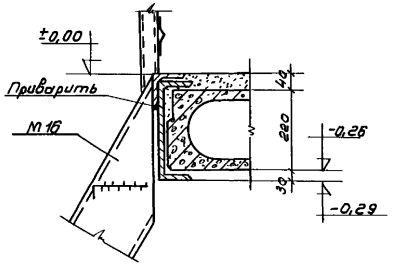

Г-Г

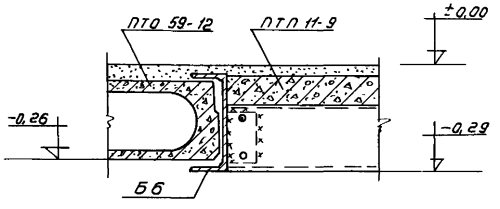

Узел „Б"

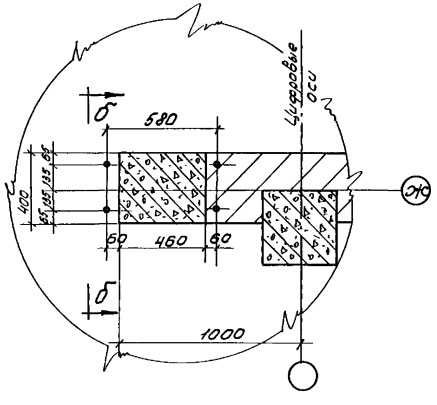

Узел „В."

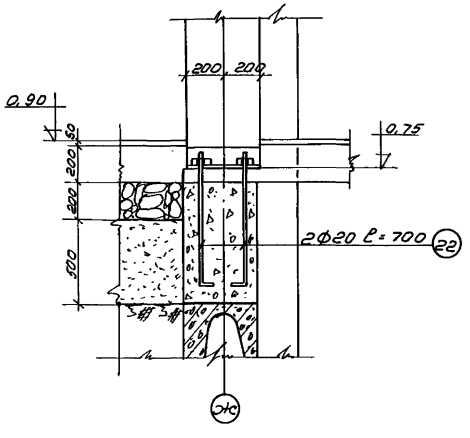

Б-Б

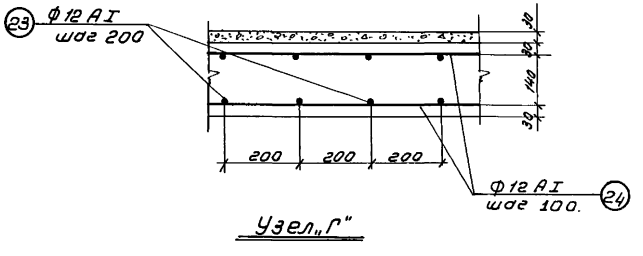

Узел „Г"

Примечания:

1. Данный лист смотреть с листом АС-9.
2. Спецификацию арматуры поз.20,23,24 смотри АС-16.

1967	Водопроводная очистная станция для вод с содержанием взвешенных веществ до 2000 мг/л производительностью 8000 м³/сут.	Площадка „П-4" на отм. ± 0.00. Разрез 1-1 "Сечение Г-Г Узлы „А"; „Б"; „В"; „Г".	Типовой проект 901-3-24	Альбом I часть 3	Лист АС-10

Нач. отд.	Давидянц	Гл. инж. проекта	Фадеев
Гл. инж. пр.	Кетлов	Проверил	Чернова
Рук. гр.	Угольков		
	Кузнецов		

ЦНИИЭП инженерного оборудования г. Москва

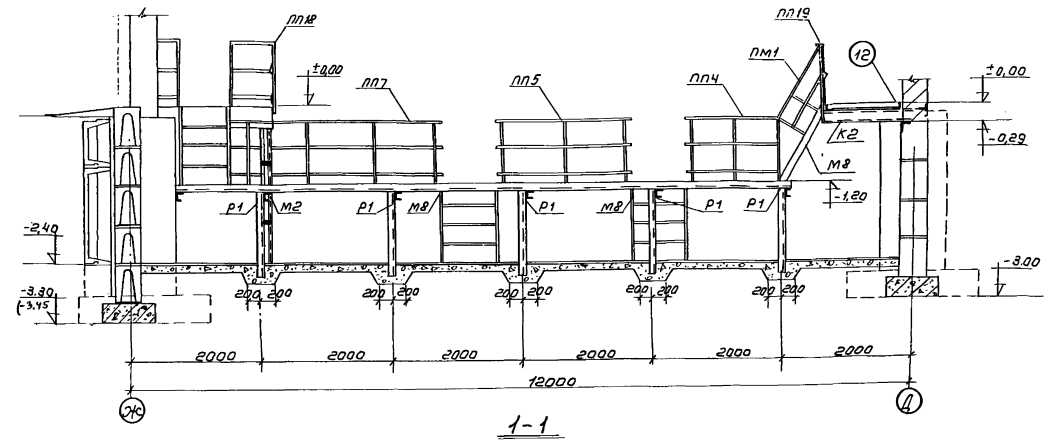

1-1

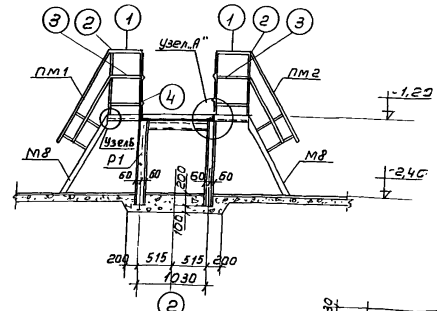

2-2

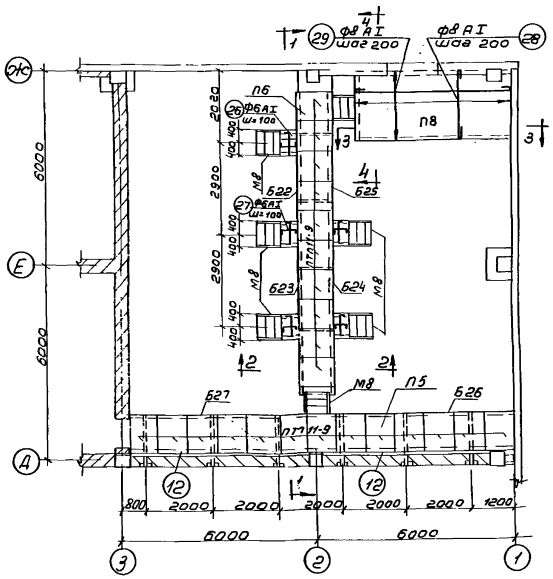

План

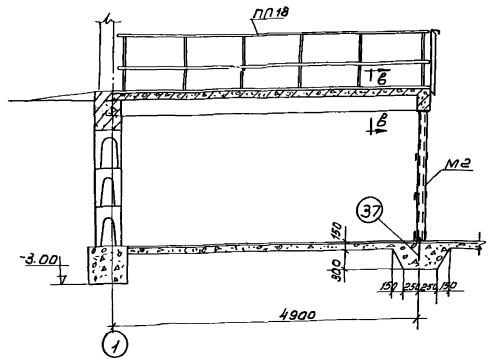

3-3

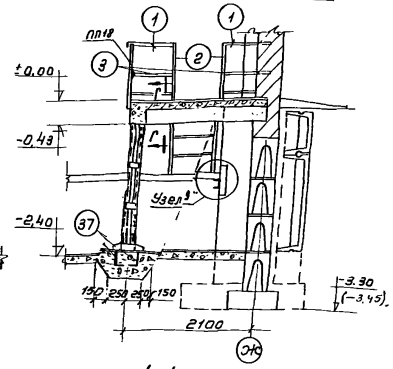

4-4

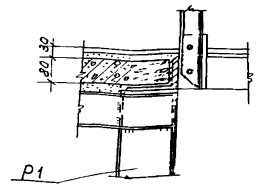

Узел „А"

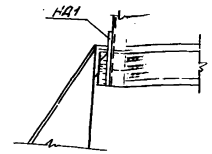

Узел „Б"

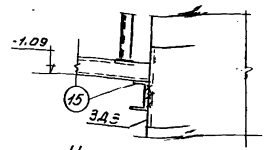

Узел „В"

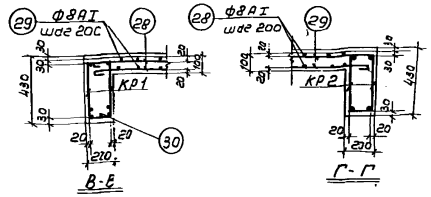

В-В Г-Г

Примечания:

1. Спецификацию арматуры см. лист АС-1.
2. Конструкцию металлических элементов см. лист АС-13, АС-14.

1967	Водопроводная очистная станция для водосодержанием взвешенных веществ до 2000 мг/л производительностью 800 м³/сут	Блок насосной. Площадки. Планы. Разрезы 2-2, 3-3, 4-4. Сечения В-В, Г-Г. Узлы „А", „Б"	Типовой проект Альбом III 903-1-21 I часть	Лист АС-11

ЦНИИЭП инженерного оборудования г. Москва

Гл. инж. проекта Кетов. Гл. инж. пр. Угольков. Рук. гр. Кузнецов. Проверил Лоцкер

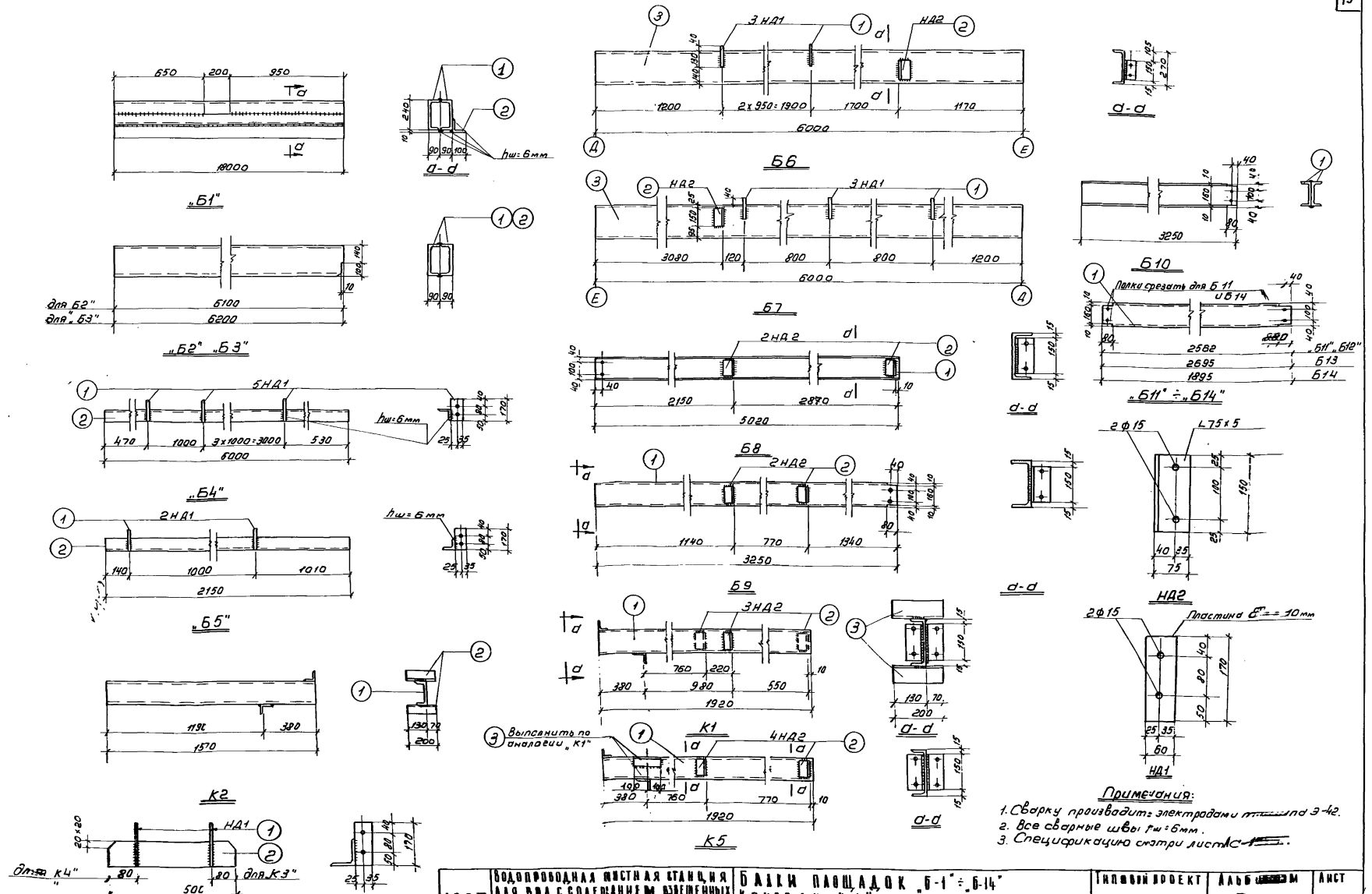

1967	Водопроводная насосная станция для воды с содержанием взвешенных веществ до 200 мг/л производительностью 800 м³/сут.	Балки площадок „Б-1" ÷ „Б-14" Консоли „К-1" ÷ „К-5" Накладные детали НД1, НД2.	Типовой проект 901-5-24	Альбом I часть	Лист АС-12

9604-0 15

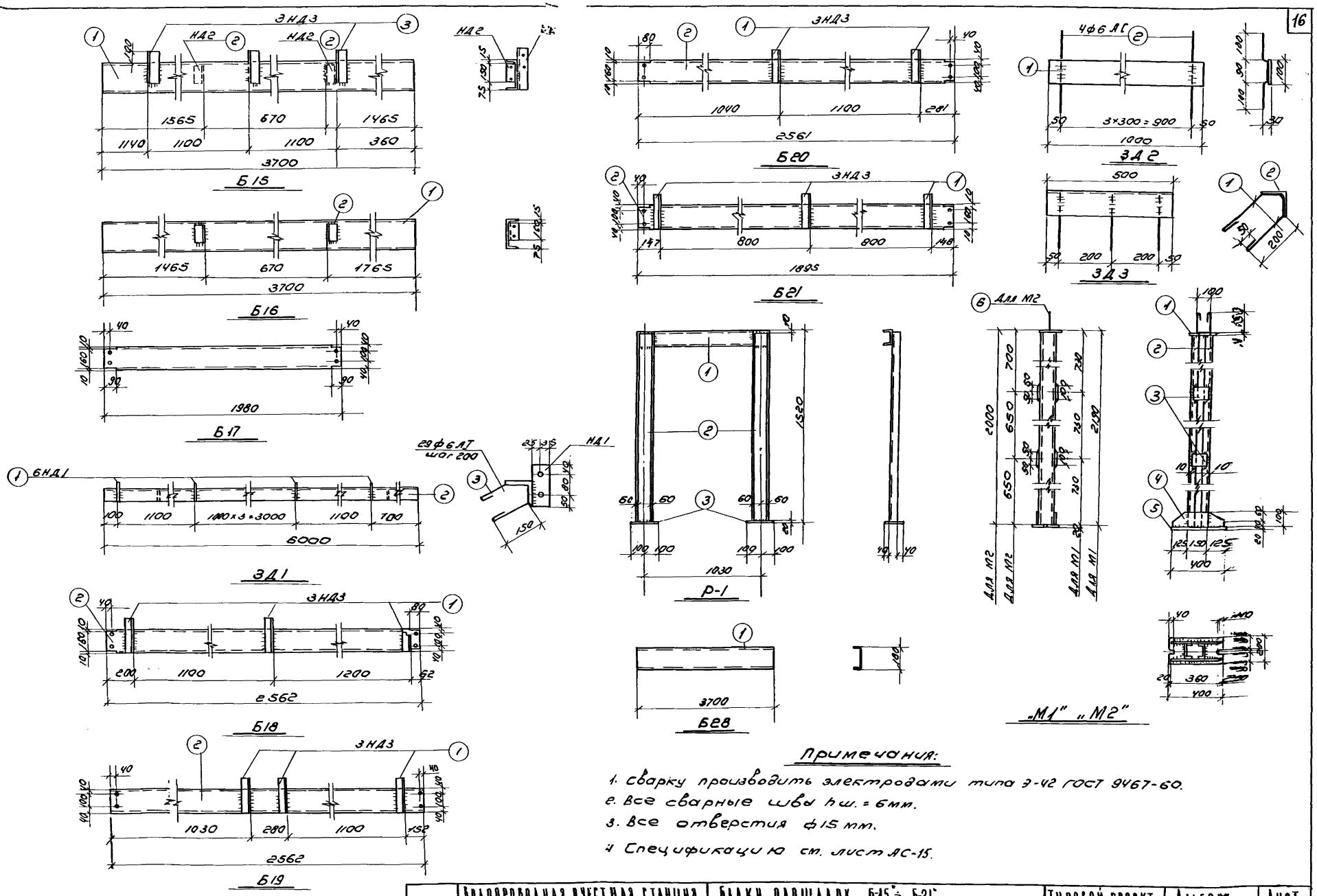

Примечания:

1. Сварку производить электродами типа Э-42 ГОСТ 9467-60.
2. Все сварные швы hш. = 6мм.
3. Все отверстия ф15 мм.
4. Спецификацию см. лист АС-15.

1967	Водопроводная очистная станция для вод с содержанием взвешенных веществ до 2000 мг/л производительностью 8000 м³/сут	Балки площадок „Б-15"÷„Б-21" Рама „Р1" Стойки „М1", „М2". Закладные детали „ЗД1", „ЗД2", „ЗД3"	Типовой проект 901-3-24	Альбом I часть 3	Лист АС-13

Гл. инж. отд.	Котлов	Проверил	Левцкер
Гл. инж. пр.	Угольков		
Рук. гр.	Кузнецов		

ЦПИИЭП инженерного оборудования г. Москва

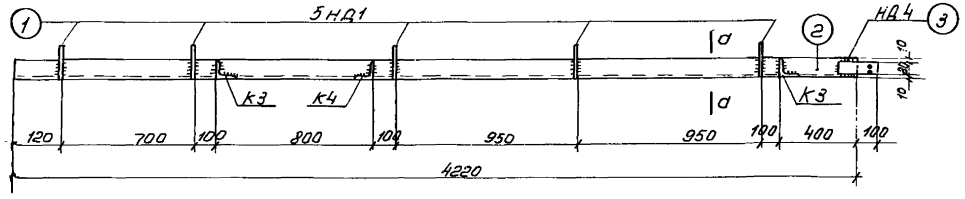

Б22

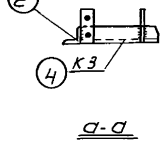

а-а

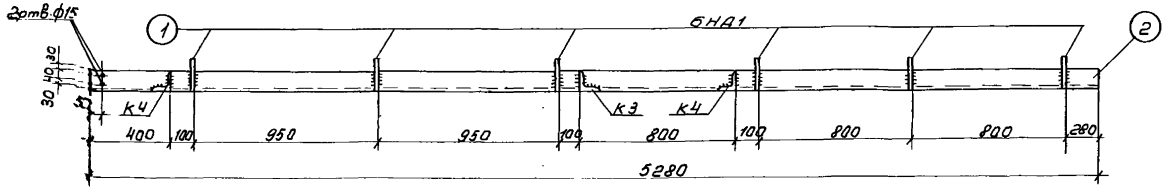

Б23

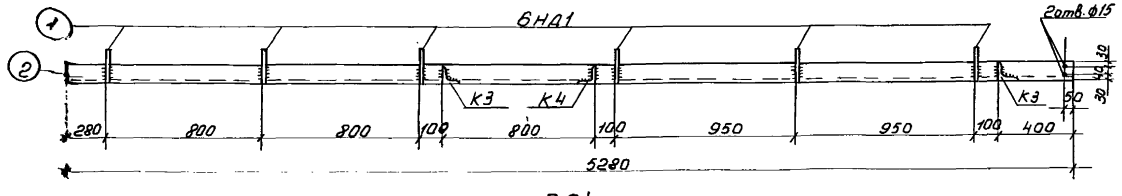

Б24

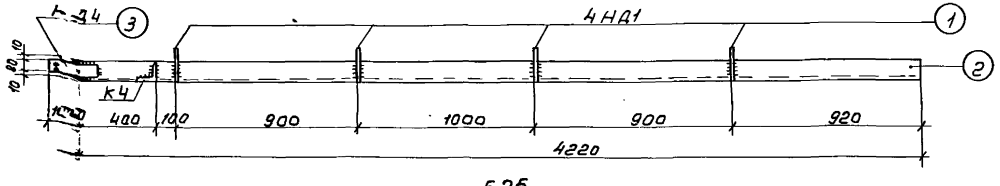

Б25

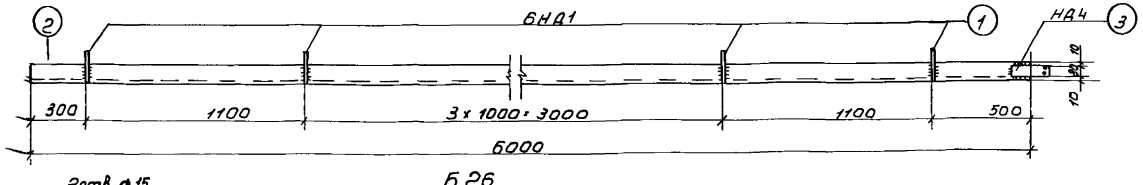

Б26

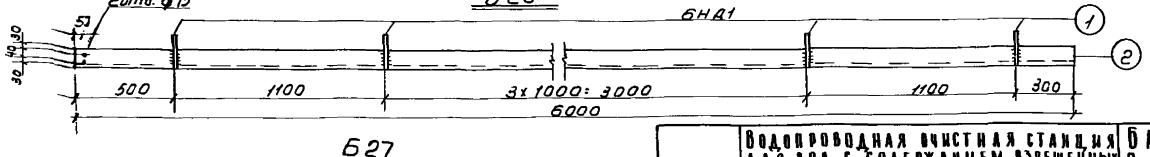

Б27

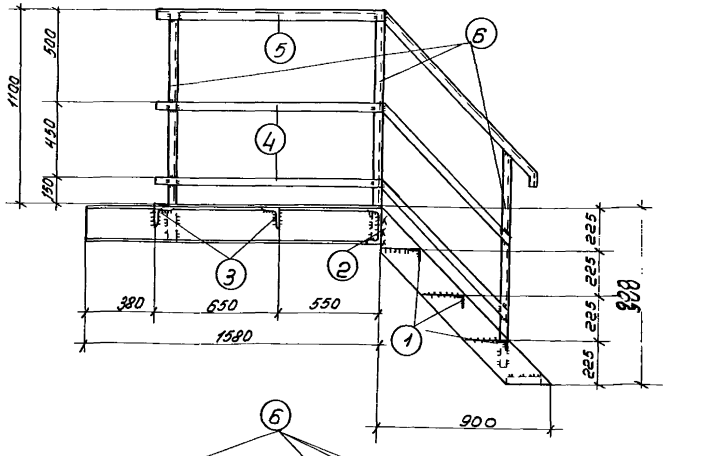

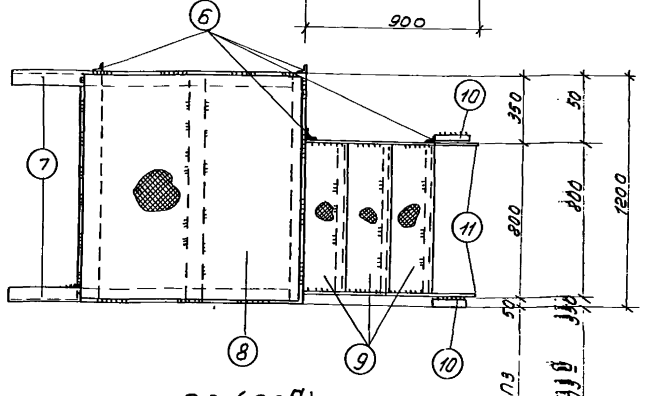

П3 (П3а)

Для П3а ограждение перенести на противоположную сторону.

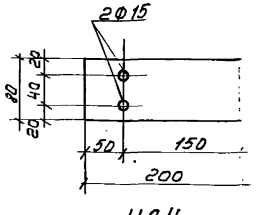

НД4

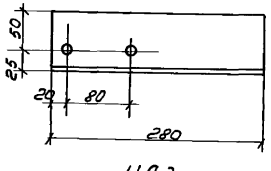

НД3

Примечания:

1. Спецификацию см. стр. лист АС-15.
2. Сварку производить электродами типа Э42 ГОСТ 9467-60.
3. Сварные швы $h_ш$ = 6 мм.

1967	Водопроводная очистная станция для вод с содержанием взвешенных веществ до 2000 мг/л производительностью 8000 м³/сут.	Балки площадок „Б22" ÷ „Б27" Площадка „П3" Накладные детали „НД3", „НД4"	Типовой проект 901-3-24	Альбом I часть	Лист АС-14

ЦНИИЭП инженерного оборудования Москва

Нач. отд.	Давиденко		
Гл. инж. отд.	Кетлов		
Гл. инж. пр.	Угольков		
Рук. гр.	Кузнецов		
Ст. инж.	Фадеев		
Проверил	Лоцкер		

Спецификация стали на одно изделие / Выборка стали

Марка	N дет.	Сечение	Длина (мм)	Кол-во (штук)	Общая длина (м)	На одно изделие: Сечение	Общая длина (м)	Вес (кг)	На все: Вес (кг)
Б1	1	[N24	1800	2	3.6	[N24	3.6	86.5	86.5
	2	L 100x10	1800	1	1.8	L 100x10	1.8	27.2	27.2
Б2	1	[N24	6100	2	12.2	[N24	12.2	292.0	292.0
Б3	2	[N24	6200	2	12.4	[N24	12.4	298.0	298.0
Б4	1	— 6x60	170	5	0.85	— 6x60	0.85	2.4	2.4
	2	L 100x10	6000	1	6.0	L 100x10	6.0	90.6	90.6
Б5	1	— 6x60	170	2	0.34	— 6x60	0.34	1.0	1.0
	2	L 100x10	2150	1	2.15	L 100x10	2.15	32.5	32.5
Б6	1	— 6x60	170	3	0.51	— 6x60	0.51	1.5	1.5
	2	L 75x5	150	1	0.15	L 75x5	0.15	0.87	0.87
	3	[N27	6000	1	6.0	[N27	6.0	166.0	166.0
Б7	1	— 6x60	170	3	0.51	— 6x60	0.51	1.5	1.5
	2	L 75x5	150	1	0.15	L 75x5	0.15	0.87	0.87
	3	[N27	6000	1	6.0	[N27	6.0	166.0	166.0
Б8	1	[N18	5020	1	5.02	[N18	5.02	82.0	82.0
	2	L 75x5	150	2	0.30	L 75x5	0.30	1.75	1.75
Б9	1	[N18	3250	1	3.25	[N18	3.25	53.0	53.0
	2	L 75x5	150	2	0.30	L 75x5	0.30	1.74	1.74
Б10	1	[N18	3250	2	6.5	[N18	6.5	106.0	106.0
Б11 (шт.=4)	1	[N18	2562	1	2.6	[N18	2.6	42.4	170.0
Б12 (шт.=2)	1	[N18	2562	1	2.6	[N18	2.6	42.4	85.0
Б13 (шт.=2)	1	[N18	2695	1	2.7	[N18	2.7	44.0	88.0
Б14 (шт.=2)	1	[N18	1895	1	1.9	[N18	1.9	31.0	62.0
Б15	1	[N24	3700	1	3.7	[N24	3.7	89.0	89.0
	2	L 75x5	150	2	0.3	L 75x5	1.14	6.60	6.60
	3	L 75x5	280	3	0.84				
Б16	1	[N24	3700	1	3.7	[N24	3.7	89.0	89.0
	2	L 75x5	150	2	0.3	L 75x5	0.3	1.8	1.8
Б17 (шт.=2)	1	[N18	1980	1	1.98	[N18	1.98	31.0	62.0
Б18	1	L 75x5	280	3	0.84	L 75x5	0.84	4.85	4.85
	2	[N18	2562	1	2.6	[N18	2.6	42.4	42.4
Б19	1	L 75x5	280	3	0.84	L 75x5	0.84	4.85	4.85
	2	[N18	2562	1	2.6	[N18	2.6	42.4	42.4
Б20	1	L 75x5	280	3	0.84	L 75x5	0.84	4.85	4.85
	2	[N18	2561	1	2.6	[N18	2.6	42.4	42.4
Б21	1	L 75x5	280	3	0.84	L 75x5	0.84	4.85	4.85
	2	[N18	1895	1	1.9	[N18	1.9	31.0	31.0
Б22	1	— 6x60	170	5	0.85	— 6x60	0.85	2.4	2.4
	2	L 100x10	4220	1	4.2	L 100x10	4.2	6.35	63.5
	3	— 6x80	200	1	0.2	— 6x80	0.2	0.75	0.75
	4	Р3	500	2	1.0	Р3	1.0		
	5	Р4	500	1.	0.5	Р4	0.5		
Б23	1	— 6x60	170	6	1.1	— 6x60	1.1	3.1	3.1
	2	L 100x10	5280	1	5.3	L 100x10	5.3	80.0	80.0
	4	Р3	500	1	0.5	Р3	0.5		
	5	Р4	500	2	1.0	Р4	1.0		
Б-28	1	[N18	3700	1	3.7	[N18	1.1	18.0	36.0

Спецификация стали на одно изделие / Выборка стали

Марка	N дет.	Сечение	Длина (мм)	Кол-во (штук)	Общая длина (м)	На одно изделие: Сечение	Общая длина (м)	Вес (кг)	На все: Вес (кг)
Б24	1	— 6x60	170	6	1.1	— 6x60	1.1	3.1	3.1
	2	L 100x10	5280	1	5.3	L 100x10	5.3	80.0	80.0
	4	Р3	500	2	1.0	Р3	1.0		
	5	Р4	500	1	0.5	Р4	0.5		
Б25	1	— 6x60	170	4	0.68	— 6x60	0.85	2.4	2.4
	2	L 100x10	4220	1	4.3	L 100x10	4.3	65.0	65.0
	3	— 6x80	200	1	0.2	— 6x80	0.2	0.75	0.75
	4	Р3	—	—	—	Р3	0.5		
	5	Р4	500	1	0.5	Р4	1.0		
Б26	1	— 6x60	170	6	1.1	— 6x60	1.1	3.1	3.1
	2	L 100x10	6000	1	6.0	L 100x10	6.0	90.6	90.6
	3	— 6x80	200	1	0.2	— 6x80	0.2	0.75	0.75
Б27	1	— 6x60	170	6	1.1	— 6x60	1.1	3.1	3.1
	2	L 100x10	6000	1	6.0	L 100x10	6.0	90.6	90.6
П5	12	L 100x10	6000	2	12.0	L 100x10	12.0	181.2	181.2
П3 шт=1	1	L 50x5	780	2	1.6	L			
	2	[N18	1190	1	1.2	[N18	4.4	72.0	144.0
	3	L 75x5	1190	2	2.4	L 75x5	2.4	14.0	28.0
	4	— 4x40	2200	2	4.4	— 4x40	4.4	5.5	11.0
	5	L 50x5	2400	1	2.4	L 50x5	8.13	30.6	61.2
	6	L 50x5	1250	3	3.75				
П3д шт=1	7	[N18	1580	2	3.2				
	8	рифленая ст. 6x1180	1180	1	1.2	Риф. сталь δ=6	2м²	100.2	200.4
	9	рифленая ст. 6x210	780	3	2.3				
	10	L 50x50	190	2	0.38				
	11	— 10x190	1300	2	2.6	— 10x190	2.6	39.0	78.0
Р1 (шт=5)	1	[N12	1130	1	1.2				
	2	[N12	1490	2	3.0	[N12	4.2	48.6	218.0
	3	— 20x132	200	2	0.4	— 20x132	0.4	8.3	41.5
М1 (шт=1)	1	— 10x140	170	1	0.17	— 10x140	0.17	1.85	1.85
	2	[N12	2180	2	4.4	[N12	4.4	45.6	45.6
	3	— 10x100	130	4	0.52	— 10x100	1.3	10.2	10.2
	4	— 10x100	360	2	0.72				
	5	— 20x200	400	1	0.4	— 20x200	0.4	12.6	12.6
М2 (шт=1)	1	— 10x140	170	1	0.17	— 10x140	0.17	1.85	1.85
	2	[N12	1990	2	4.0	[N12	4.0	41.6	41.6
	3	— 10x100	130	4	0.52	— 10x100	1.3	10.2	10.2
	4	— 10x100	360	2	0.72				
	5	— 20x200	400	1	0.4	— 20x200	0.4	12.6	12.6
	6	ф10 АI	500	1	0.5	ф10 АI	0.5	0.3	0.3
П2	14	[N12				[N12	10.4	108.0	108.0
	14	[N18	2700	4	10.8	[N18	1.7	27.8	27.8
П6	15	[N18	1100	1	1.1				
П7	16	— 10x160	360	1	0.36	— 10x160	0.4	5.1	5.1
	17	L 100x10	2150	1	2.2	L 100x10	2.2	33.2	33.2

Спецификация на одно изделие / Выборка стали

Марка	№ дет.	Сечение	Длина (мм)	Кол-во (штук)	Общая длина (м)	На одно изделие: Сечение	Общая длина (м)	Вес (кг)	На все: Вес (кг)
Р1 (шт.=3)	1	[N18	1920	1	1.9	[N18	1.9	31.0	93.0
	2	L 75x5	150	3	0.45	L 75x5	0.85	4.9	15.0
	3	L 75x5	200	2	0.4				
Р2 (шт=8)	1	[N18	1570	1	1.6	[N18	1.6	26.0	208.0
	2	L 75x5	200	2	0.4	L 75x5	0.4	2.3	18.6
Р3 (шт=5)	1	— 6x60	170	1	0.17	— 6x60	0.17	0.5	3.0
	2	L 100x10	500	1	0.5	L 100x10	0.5	7.5	45.5
Р4 (шт=5)	1	— 6x60	170	1	0.17	— 6x60	0.17	0.5	3.0
	2	L 100x10	500	1	0.5	L 100x10	0.5	7.5	45.5
Р5 (шт=3)	1	[N18	1920	1	1.9	[N18	1.9	31.0	93.0
	2	L 75x5	150	4	0.6	L 75x5	1.0	5.8	17.4
	3	L 75x5	200	3	0.6	—			
ЗД1 (шт=1)	1	— 6x60	170	6	1.1	— 6x60	11	3.1	3.1
	2	L 100x10	6000	1	6.0	L 100x10	6.0	90.6	90.6
	3	ф6 АI	600	29	17.3	ф6АI	17.3	3.8	3.8
ЗД2 (шт 14)	1	— 6x100	1000	1	1.0	— 6x100	1.0	4.7	66.0
	2	ф6 АI	300	4	1.2	ф6 АI	1.2	0.27	3.7
ЗД3 (шт=11)	1	ф6 АI	700	3	2.1	ф6АI	2.1	0.45	5.0
	2	L 100x10	500	1	0.5	L 100x10	0.5	7.5	82.5

Выборка металла на лист

Сечение	Вес (кг)	ГОСТ
[N27	332.0	8240-56*
[N23	854.0	—"—
[N18	1084.0	—"—
[N12	418.2	—"—
L 100x10	10985	8509-57
L 75x5	112.0	—"—
L 50x5	61.2	—"—
Рифленая ст. δ=6мм	200.4	8568-57*
Полосовая ст. δ=4мм	11.0	103-57*
Полосовая ст. δ=6мм	101.0	—"—
Полосовая ст. δ=10мм	107.2	—"—
Полосовая ст. δ=20мм	66.7	—"—
ф6 АI	12.7	5781-61
Итого:	4826.9	

1967	Водопроводная очистная станция для вод с содержанием взвешенных веществ до 2000 мг/л производительностью 8000 м³/сут.	Спецификация на изделия „Б1"÷„Б27"; „П3"; „П3д"; „Р1"; „М1"; „М2"; „К1"÷„К5"; „ЗД1"÷„ЗД3".	Типовой проект 901-3-24	Альбом I часть 3	Лист АС-15

ЦНИИЭП инженерного оборудования г. Москва

Нач. отд.	Давидянц	
Гл. инж. отд.	Кстаов	
Гл. инж. пр.	Углыков	
Рук. гр. пр.	Кузнецов	
Ст. инженер	Фадеев	
Проверил	Лауцкер	

Спецификация типовых металлических изделий

Наименован. изделия	Марка изделия	Количество (шт.)	Вес в кг. Марки	Вес в кг. Всех	Серия
Лестницы	М16	2	98,0	196,0	КЭ-03-1
	М8	7	50,0	350,0	"
	М4	1	26,0	26,0	"
	Л22	1	152,0	152,0	"
	С1	1	49,0	49,0	"
Ограждения площадок	ПП1	1	11,0	11,0	"
	ПП2	2	12,0	24,0	"
	ПП4	4	19,0	76,0	"
	ПП5	4	20,0	80,0	"
	ПП6	6	23,0	138,0	"
	ПП7	1	29,0	29,0	"
	ПП8	2	33,0	66,0	"
	ПП17	1	41,0	41,0	"
	ПП18	2	47,0	94,0	"
	ПП19	3	51,0	153,0	"
Ограждения лестниц	ПМ1	7	7,0	49,0	"
	ПМ2	7	7,0	49,0	"
	ПМ5	1	12,0	12,0	"
	ПМ6	1	12,0	12,0	"
	ПЛ-5	1	16,0	16,0	"
Отдельные элементы	Поз. 1	14	6,0	84,0	"
	Поз. 2	Σℓ=7м	13,0	13,0	"
	Поз. 3	Σℓ=7м	8,0	8,0	"
	Поз. 4	Σℓ=7м	27,0	27,0	"

Спецификация металлических изделий

Наим. изд.	Марка	кол-во	Вес кг. Марки	Вес кг. Всех	Серия
лестницы	Л16	2	99	198	КЭ-03-01
	Л22	1	152	152	"
площадка	П4	1	48	48	"
огражден лестниц	ПЛ5	1	16	16	"
	ПЛ3	2	13	26	"
	ПЛ4	1	13	13	"
огражден площадки	ПП2	6	12	72	"

Спецификация стали по площадкам

Наимен. площадок	N поз.	Эскиз	Ф (мм)	Длина (мм)	Кол-во (шт)	Общая длина (м)	Выборка стали на одно изделие: Ф (мм)	Общая длина (м)	Вес (кг)	На все: Вес (кг)
П1	18	ℓ = по месту	6AI	Σ58000,0	—	Σ58,0	6AI	58,0	12,7	12,7
	19	Д = 710	12AI	2600,0	1	2,6	12AI	2,6	2,3	2,3
П4	20	ℓ = по месту	6AI	Σ536000	—	Σ536,0	6AI	536,0	119,0	119,0
	21	Д = 1800	12AI	6000	4	24,0	12AI	828,8	730,0	730,0
	22	650	20	700	32	22,3	20	22,3	55,0	55,0
	23	2000	12AI	2200	242	532,0				
	24	11800	12AI	12000	22	264,0				
	25	600	12AI	800	11	8,8				
П6	26	780	6AI	880	30	26,4	6AI	48,0	10,7	10,7
	27	480	6AI	480	45	21,6				
П8	28	2200	8AI	2400	52	125,0	8AI	250,0	199,0	99,0
	29	5000	8AI	5200	24	125,0				
	30	5100	12AII	5100	1	5,1	12AII	5,1	4,5	4,5
КР1 (шт-2)	31	26x200=5000	6AI	370	26	9,6	6AI	9,6	2,2	4,4
	32		8AI	5100	1	5,1	8AI	5,1	2,1	4,2
	33		12AII	5100	2	10,2	12AII	10,2	9,1	18,2
КР2 (шт-2)	34	10x200=2000	6AI	370	12	4,5	6AI	4,5	1,0	2,0
	35		8AI	2200	1	2,2	8AI	2,2	0,9	1,8
	36		12AII	2200	1	2,2	12AII	2,2	2,0	4,0
	37	400	20	450	4	1,8	20	1,8	4,5	4,5
П7	38		8AI	400	6	2,4				
	39	1100	8AI	1200	4	4,8	8AI	12,2	4,8	4,8
	40	400	8AI	450	11	5,0				
							Итого:			1077,1

Выборка металла на лист

Сечение	Вес (кг)	ГОСТ
Ф6 AI	148,8	5781-61
Ф8AI	109,8	—"—
Ф 12AI	732,3	—"—
Ф 12 A II	26,7	
Ф20	59,5	2590-57*
[180x50x4	187,0	Гнутый профиль
Полосовая ст. δ=6мм	5,0	103-57*
L 75x75x6	67,0	8509-57
Рифленая ст. δ=4мм	147,0	8568-57*
Полосовая ст. δ=4мм	9,0	103-57*
Ф18	11,0	2590-57*
L 50x40x12x2,5	434,0	Гнутый профиль
L 25x25x3	99,0	8509-57
{ 90x30x25x3	235,0	Гнутый профиль
Итого:	2221,1	

Расход монолитного бетона по площадкам

Наименован. площадки	Марка бетона	Объем м3
П1	200	0,2
П4	200	61,2
П6	—"—	0,2
П7	—"—	0,1
П8	—"—	1,7
Итого:		63,4

Примечания:

1. В расход бетона по площадке „П4"- вошел бетон пандуса.
2. Позиции: 1,2,3,4 ограждений площадок соответствуют аналогичным позициям типовых ограждений.
3. Лестницы Л-16, Л22, площадка П4 замаркированы на листе АС-4.

1967	Водопроводная очистная станция для вод с содержанием взвешенных веществ до 2000 мг/л производительностью 3000 м³/сутки.	Спецификация типовых металлических изделий. Спецификация стали по площадкам.	Типовой проект 901-3-24	Альбом I часть 3	Лист АС-16

ЦНИИЭП инженерного оборудования г. Москва

Нач. отдела Давидянц; Гл. инж. отд. Кетаов; Гл. инж. пр. Угольков; Рук. группы Кузнецов; Гл. инженер Фадеев; Проверил Чернова

9604-03 19

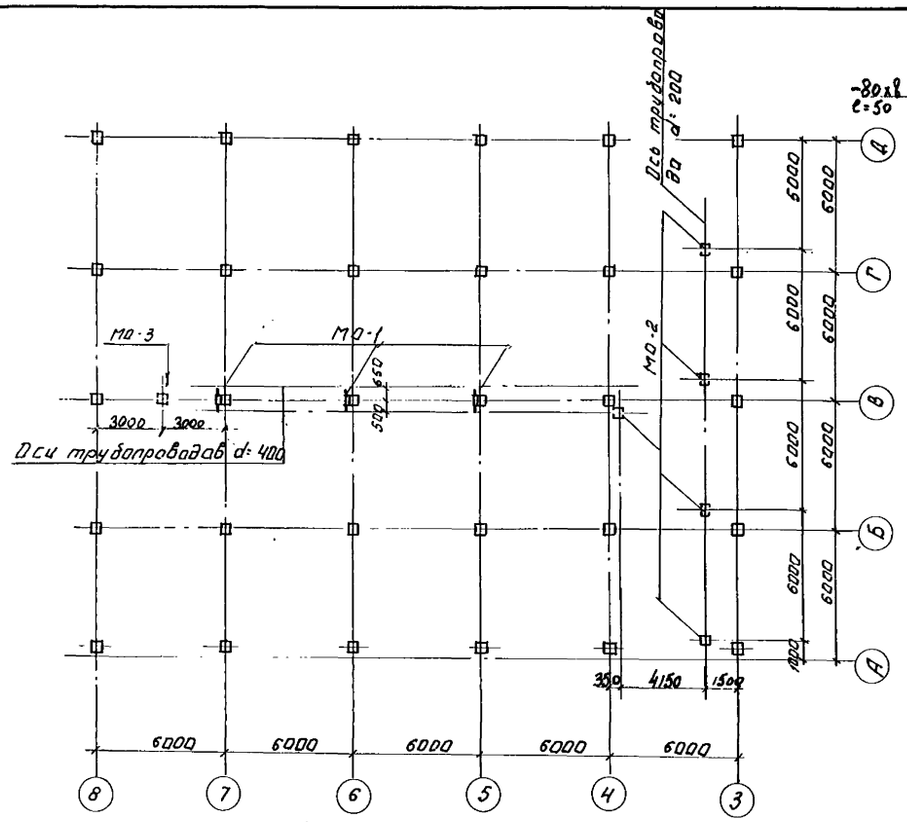

Монтажный план опор под трубопроводы.

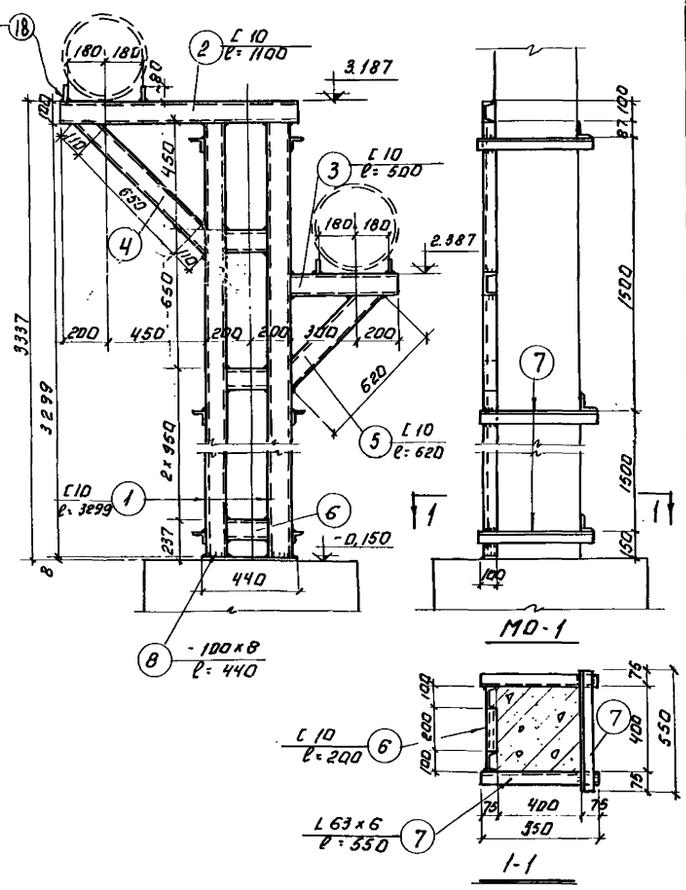

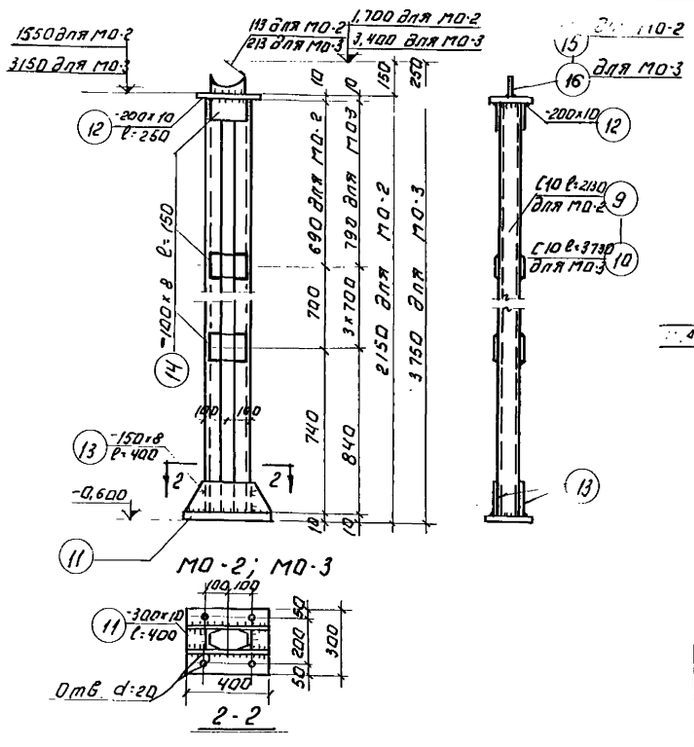

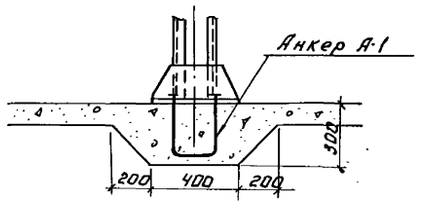

Деталь установки МО-2; МО-3.

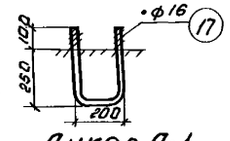

Анкер А-1

Спецификация стали на 1 элемент						Выборка стали			
Наимен. элем-та	N поз.	Профиль	Длина мм.	Кол. шт.	Общая длина м.	На один элемент: Профиль	Длина м	Вес кг	На все: Вес кг
МО-1 (5 шт).	1	C10	3299	2	6,6	C10	10,5	90	270
	2	C10	1100	1	1,1	L63x6	4,9	28	84
	3	C10	500	1	0,5	-100x8	0,5	3,0	9
	4	C10	870	1	0,9	Итого:		121	363
	5	C10	620	1	0,6				
	6	C10	200	4	0,8				
	7	L63x6	550	9	4,9				
	8	-100x8	440	1	0,5				
	18	-80x8	50	4	0,2				
МО-2 (5 шт)	9	C10	2130	2	4,3	C10	4,3	37	185
	11	-300x10	400	1	0,4	-δ=10	0,2 м²	15,7	78,5
	12	-200x10	250	1	0,3	-δ=8	0,1 м²	6,3	31,5
	13	-150x8	400	2	0,8				
	14	-100x8	150	6	0,9	Итого:		59	295
	15	-100x8	150	1	0,2				
МО-3 (1 шт).	10	C10	3730	2	7,5	C10	7,5	64	64
	11	-300x10	400	1	0,4	-δ=10	0,2 м²	15,7	15,7
	12	-200x10	250	1	0,3	-δ=8	0,1 м²	6,3	6,3
	13	-150x8	400	2	0,8				
	14	-100x8	150	10	1,5	Итого:		86	86
	16	-100x8	150	1	0,2				
Анкер А-1 (2 шт)	17	ф16	900	1	0,9	ф16	0,9	1,4	17

Примечания:

1. Все сварные швы h=6 мм.
2. Электроды типа Э-42.
3. Под опоры МО-2; МО-3 сделать бетонную подготовку из бетона М„100" согласно детали.

1967.	Водопроводная очистная станция для вод с содержанием взвешенных веществ до 2000 мг/л производительностью 8000 м³/сутки.	Блок фильтров и осветлителей. Крепление трубопроводов. Монтажный план опор. Металлические опоры МО-1; МО-2; МО-3.	Типовой проект 901-3-24	Альбом III	Лист АС-17

ЦНИИЭП инженерного оборудования г. Москва

Нач. отдела	Давидянц	
Гл. инж. отд.	Кетаев	
Гл. инж. пр.	Угальков	
Рук. группы	Кузнецов	
Ст. инженер	Лоуцкер	

Проверил

Чернова

Шурина

9604-03 20

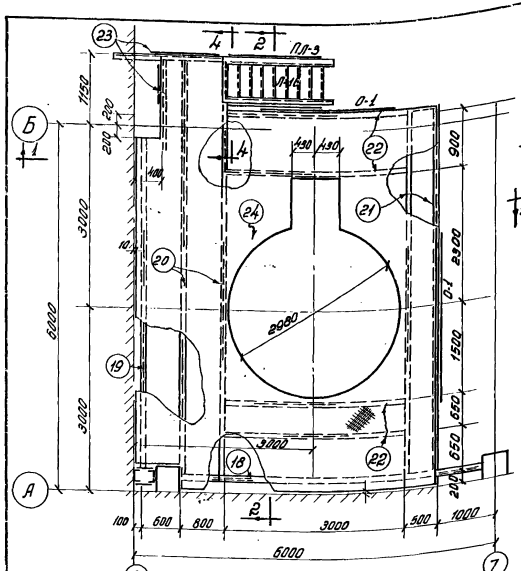

План на отм. 6.100
площадка С-7

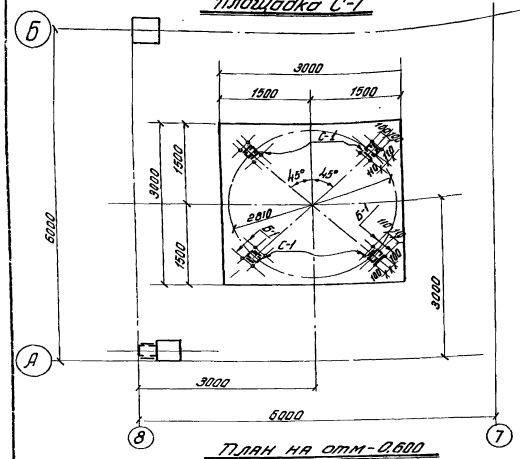

План на отм-0.600

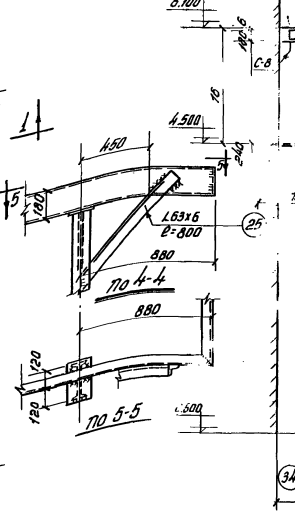

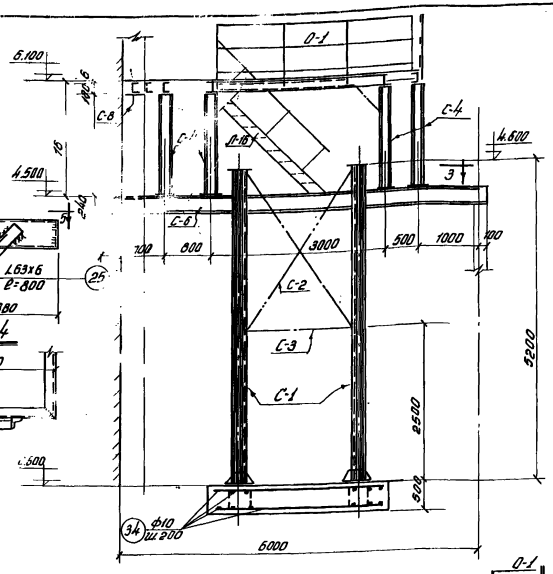

Разрез 1-1

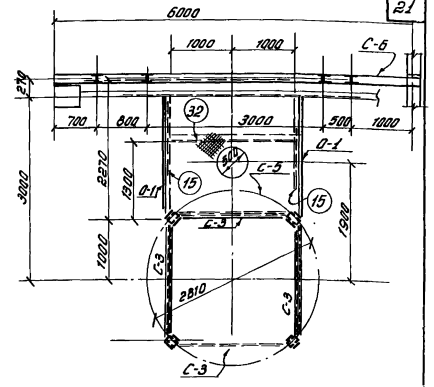

Разрез 3-3

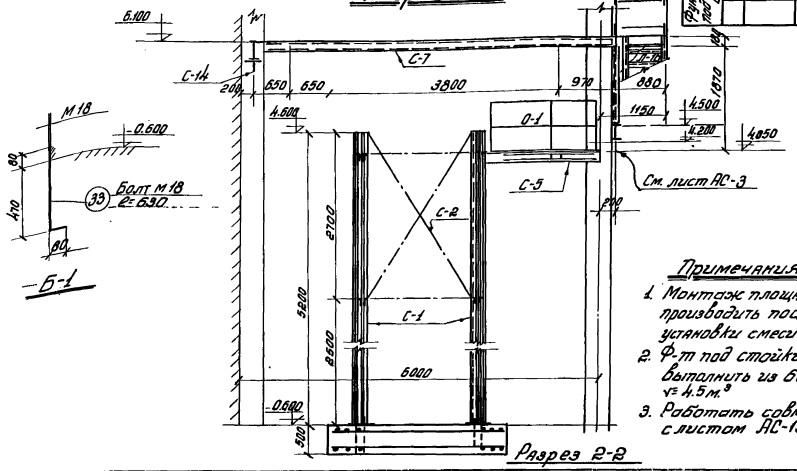

Разрез 2-2

Спецификация арматуры на один фундамент.						Выборка арматуры			Общий вес кг.
Наим. УИ-90 изделия	N п/п	ф мм.	Длина мм	К-во шт.	Общая длина м	ф мм	Общая длина м.	Вес кг.	
Фундамент под стойки С-1	34	10 А-II	2930	124	364	10 А-II	364	225	225

Выборка марок

Марка	К-во шт.	Вес кг. 1шт.	Вес кг. Всех	NN листов
С-1	4	130	520	
С-2	4	80	320	
С-3	8	23.6	188.8	
С-4	4	43.7	174.8	
С-5	1	293	293	
С-6	1	172	172	
С-7	1	105.4	105.4	
С-8	3	7.5	22.5	
О-1	1	256	256	
Б-1	16	1.2	19.0	
Д-16	1	99	99	КЭ-03-1 Лист 10
ПЛ-3	2	13	26	КЭ-03-1 Лист 14
Итого:			2200.0	

Примечания:

1. Монтаж площадки производить после установки смесителя
2. Ф-т под стойки С-1 выполнить из бетона $M_п$ 150" $V = 4.5 м^3$
3. Работать совместно с листом АС-19.

1967	Водопроводная очистная станция для вод с содержанием взвешенных веществ до 2000 мг/л производительностью 8000 м³/сут.	Площадка для обслуживания смесителя. Планы, Разрезы.	Типовой проект 901-3-24	Альбом I часть 3	Лист АС-18

Пров. 29.12.88 Катур. Самойлова

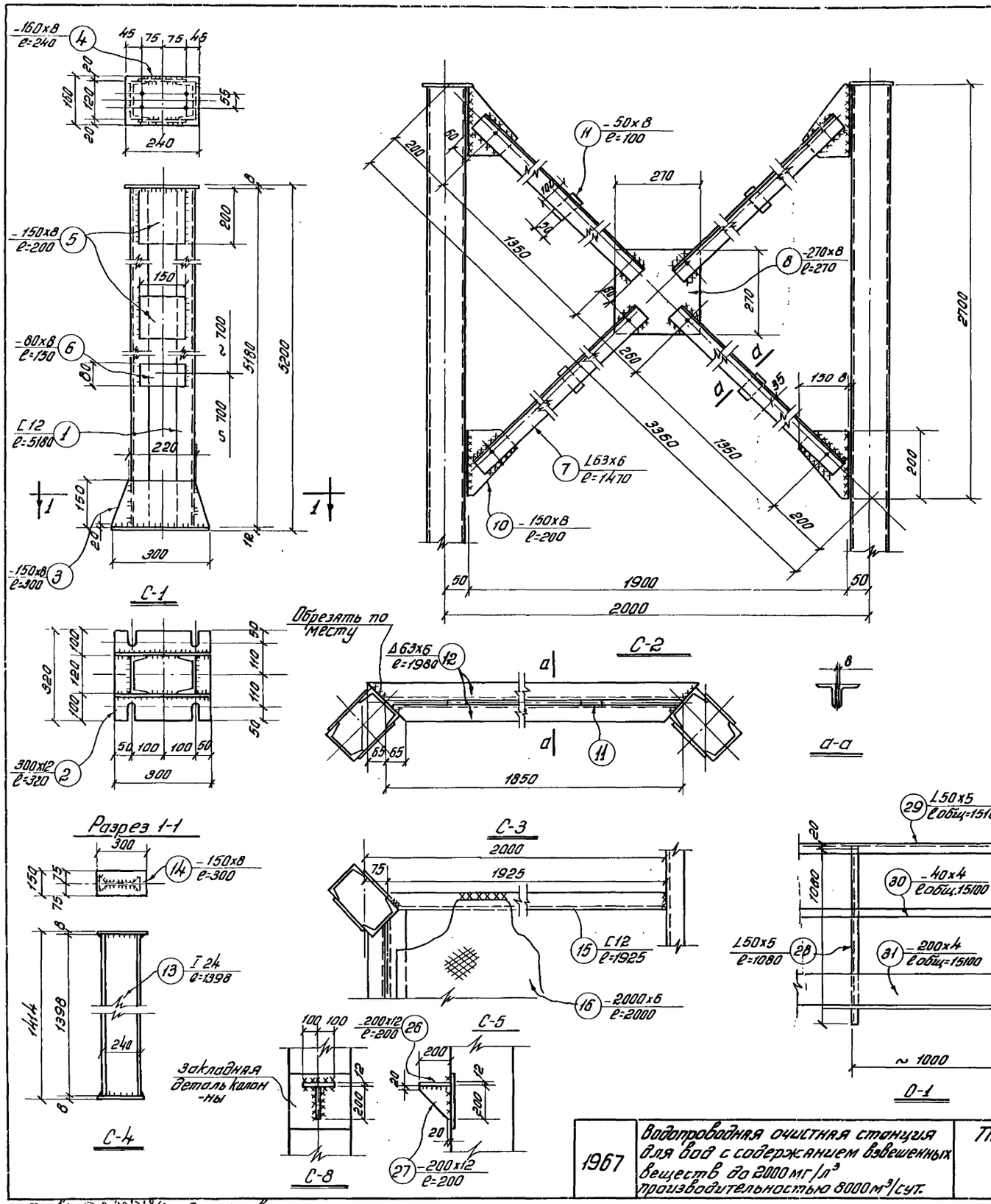

Спецификация стали на одно изделие						Выборка стали			
						На одно изделие			На все
Наимен. и кол-во изделий	N поз.	Профиль	Длина мм	Кол-во шт	Общ. длина м	Профиль	Общая длина м	Вес кг	Вес кг
C-1	1	[12	5180	2	10.4	[12	10.4	108	
	2	-300x12	320	1	0.32	-300x12	0,32	9.0	
	3	-150-8	300	2	0.6	-δ=8	0,2м²	13	
	4	-160x8	240	1	0.24				
	5	-150x8	200	2	0.4	Итого		130	
	6	-80x8	150	10	1.5				
C-2	7	L63x6	1470	8	12	L63x6	12	63	
	8	-270x8	270	1	0,27	-δ=8	027м²	17	
	10	-150x8	200	4	0.8	Итого		80	
	11	-50x8	100	4	0.4				
C-3	12	L63x6	1980	2	4.0	L63x6	4.0	23	
	11	-50x8	100	2	0.2	-50x8	0,2	0,6	
						Итого		23.6	
C-4	13	I24	1998	1	1.4	I24	1.4	38.0	
	14	-150x8	300	2	0.6	-150x8	0,6	5.7	
						Итого		43.7	
C-5	15	[12	1925	2	4.4	[12	6,4	67	
	16	δ=6 ст. рифл.	–	–	4.0м²	δ=6 ст. рифл.	4.0м²	226	
	32	[12	2000	1	2.0	Итого		293	
C-6	17	I24	6300	1	6,3	I24	6,3	172	
C-7	18	I24	5080	1	5,1	I24	5,1	140	
	19	[18	5480	1	55	[18	45.39	740	
	20	[18	6940	2	14	L63x6	2.4	14.0	
	21	[18	6070	2	12,14	δ=6 ст. рифл.	32м²	160	
	22	[18	3000	4	12.0				
	23	[18	1750	1	1.75	Итого:		1054	
	24	δ=6 ст. рифл.			32м²				
	25	L63x6	800	3	2.4				
C-8	26	-200x12	200	1	0.2	-200x12	0.4	7.5	
	27	-200x12	200	1	0.2				
0-1	28	L50x5	1080	21	22.7	L50x5	37.7	143	
	29	L50x5	15100	–	15.100	-40x4	15.1	19.0	
	30	-40x4	15100	–	15.100	-200x4	15,1	94.0	
	31	-200x4	15100	–	15.100	Итого		256	
Б-1	33	Болт М18 с двойной шайбой	630	1	0.63	Болт М18	0.63	1.2	

1967	Водопроводная очистная станция для вод с содержанием взвешенных веществ до 2000 мг/л³ производительностью 8000 м³/сут.	Площадка для обслуживания смесителя С-1 ÷ С-8	Типовой проект 901-3-24	Альбом I часть 3	Лист АС-19

Пров. Самойлова

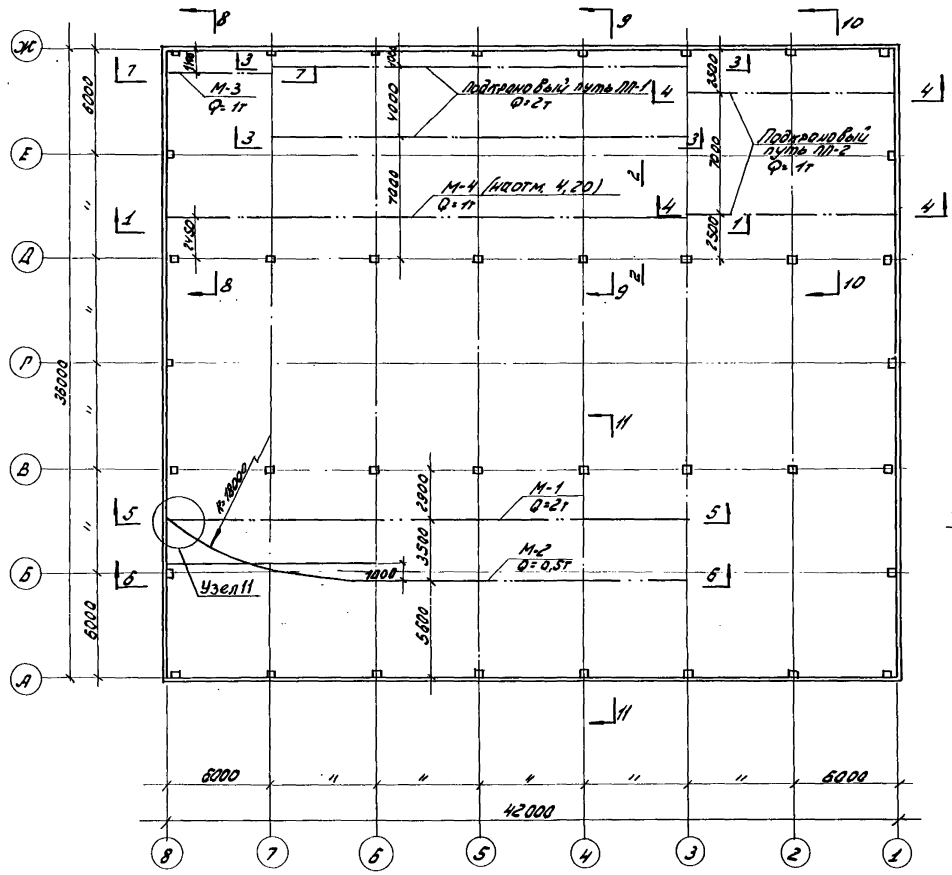

Монтажная схема монорельсов

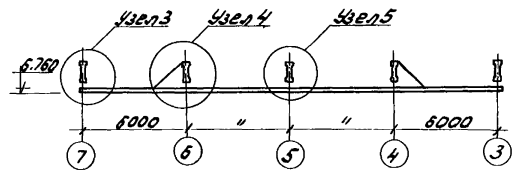

Разрез 3-3

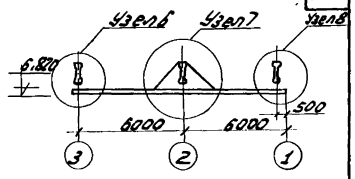

Разрез 4-4

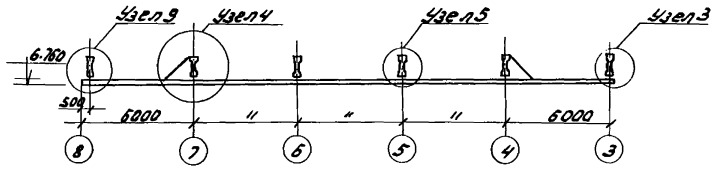

Разрез 5-5

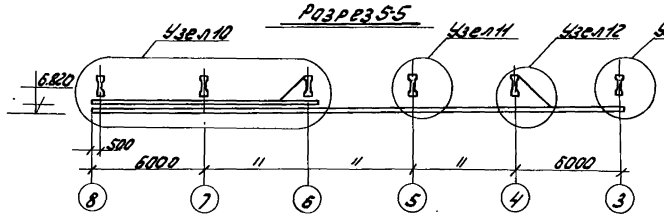

Разрез 6-6

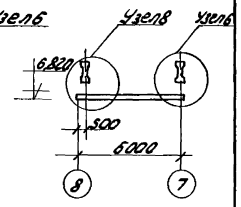

Разрез 7-7

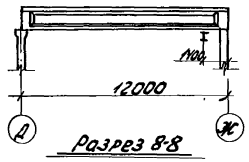

Разрез 8-8

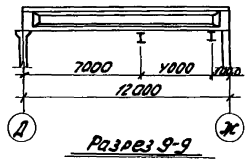

Разрез 9-9

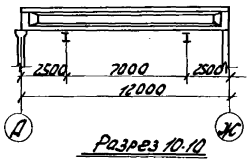

Разрез 10-10

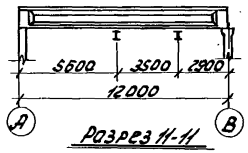

Разрез 11-11

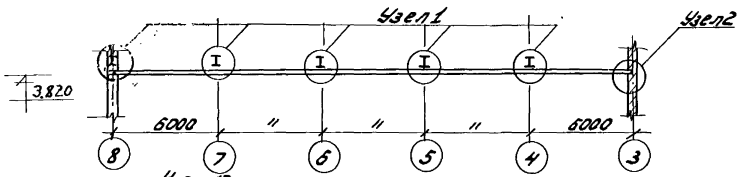

Разрез 1-1

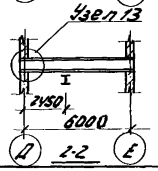

2-2

Выборка металла на лист

Профиль	∞ 24×14	I 18М	∞ 18	∞ 14	∞ 80×40×6	∞ 90×8	∞ 75×6	∞ 63×6	Б=20	Б=10	Б=8	Итого
Вес кг	3198,1	1765,8	950,8	1036,9	47,5	54,4	120,0	100,5	80,1	128,5	229,2	8216,8

Выборка отправочных марок

Марка	Кол-во шт.	Вес 1 марки	Вес всех
ПП-1	1	2439,8	2439,8
ПП-2	1	1082,1	1082,1
М-1	1	1527,3	1527,3
М-2	1	1566,8	1566,8
М-3	1	275,8	275,8
М-4	1	1379,0	1379,0

Примечание.

1. Узлы см. на листах АС-21; АС-22.

1967	Водопроводная очистная станция для вод с содержанием взвешенных веществ до 2000 мг/л производительностью 8000 м³/сут.	Монтажная схема подкрановых путей и монорельсов.	Типовой проект 901-3-24	Альбом I часть 3	Лист АС-20

ЦНИИЭП инженерного оборудования г. Москва

Нач. отд. Давиянц; Гл. инж. отд. Ратаев; Гл. инж. пр. Уголков; Рук. гр. пр. Кузнецов; Ст. техник Овчинников

Проверил; Получил

9604-03 23

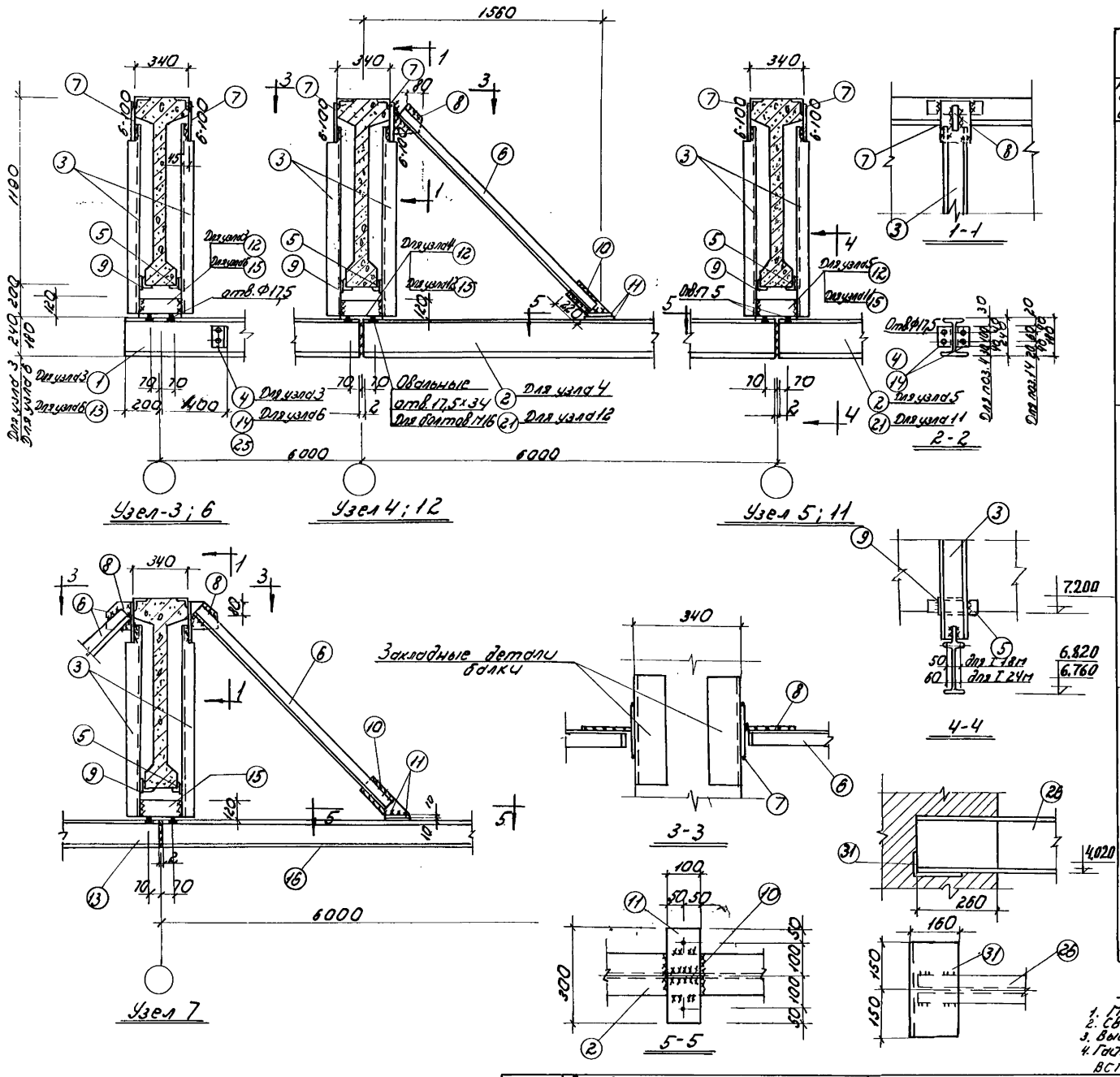

Спецификация стали на одно изделие.

Наимен. и к-во издел.	N поз.	Профиль	Длина мм	К-во шт.	Общ. длина м
ПП-1 шт. 1	1	I 24М	6199	4	24,8
	2	I 24М	5998	4	24,0
	3	С 14	1170	20	23,4
	4	∟90×8	180	8	1,4
	5	∟75×6	300	20	6,0
	6	∟63×6	1750	4	4,7
	7	-160×8	300	20	6,0
	8	-160×8	160	4	0,6
	9	-100×10	180	20	3,6
	10	-80×8	300	4	1,2
	11	-100×10	300	8	2,4
	12	из I 24М	250	10	2,5
ПП-1 шт. 1	3	С 14	1170	12	14,0
	5	∟75×6	300	12	3,8
	6	∟63×6	1750	4	7,0
	7	-160×8	300	12	3,6
	8	-160×8	160	4	0,6
	9	-100×10	180	12	2,2
	10	-80×8	300	4	1,2
	11	-100×10	300	8	2,4
	14	∟90×8	140	8	1,12
	15	из I 18М	250	6	1,50
	13	I 18М	6199	2	12,4
	16	I 18М	6474	2	13,0
М-1 шт. 1	3	С 14	1170	12	14,0
	4	∟90×8	180	4	0,7
	5	∟75×6	300	12	3,6
	6	∟63×6	1750	2	3,5
	7	-160×8	300	12	3,6
	8	-160×8	160	2	0,3
	9	-100×10	180	12	2,2
	10	-80×8	300	2	0,6
	11	-100×10	300	4	1,2
	12	из I 24М	250	6	1,5
	1	I 24М	6199	1	6,2
	2	I 24М	5998	3	18,0
	17	I 24М	6474	1	6,5

Выборка стали

На одно изделие: Профиль	Общая длина м	Вес кг	На все: Вес кг
I 24М	51,3	1964,8	1964,8
С 14	23,4	287,8	287,8
∟90×8	4,4	15,3	15,3
∟75×6	6,0	41,3	41,3
∟63×6	4,7	26,9	26,9
δ=8	1,2	75,4	75,4
δ=10	0,36	28,3	28,3
Итого		2439,8	2439,8
I 18М	26,9	694,0	694,0
С 14	14,0	172,2	172,2
∟90×8	1,1	12,0	12,0
∟75×6	3,6	24,8	24,8
∟63×6	7,0	40,0	40,0
δ=8	0,78	49,0	49,0
δ=10	0,46	36,1	36,1
Итого		1022,1	1022,1
I 24М	32,2	1233,3	1233,3
С 14	14,0	172,2	172,2
∟90×8	0,7	7,6	7,6
∟75×6	3,6	24,8	24,8
∟63×6	3,5	20,0	20,0
δ=8	0,68	42,7	42,7
δ=10	0,34	26,7	26,7
Итого		1527,3	1527,3

Примечания:

1. Монтажную схему см. на листе АС-20.
2. Сварку производить электродами типа Э-42А.
3. Высота сварных швов h=6мм.
4. Гайки приняты по ГОСТ 5915-62 болты по ГОСТ 7798-62 ВСТ.3

1967	Водопроводная очистная станция для вод с содержанием взвешенных веществ до 2000 мг/л производительностью 8000 м³/сут.	Узлы крепления подкрановых путей и монорельсов.	Типовой проект 901-3-24	Альбом I часть 3	Лист АС-21

ЦНИИЭП инженерного оборудования г. Москва

Нач. отд. Давидянц; Гл. инж. отд. Кетков; Гл. инж. пр-та Угольков; Рук. гр-пы Кузнецов; Ст. техник Овчинников

Согласовано; Проверил Лоцкер

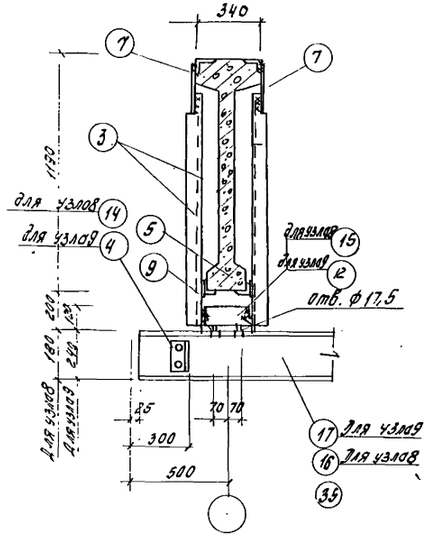

Узел 9; Узел 8 (зеркальн. изображенному)

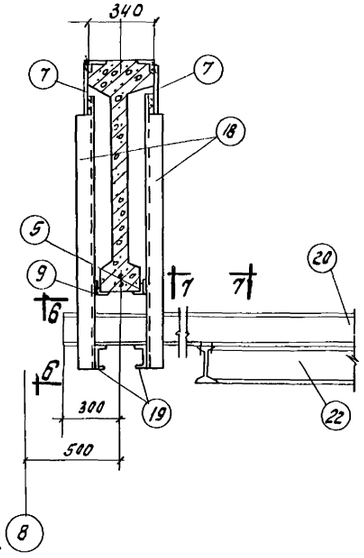

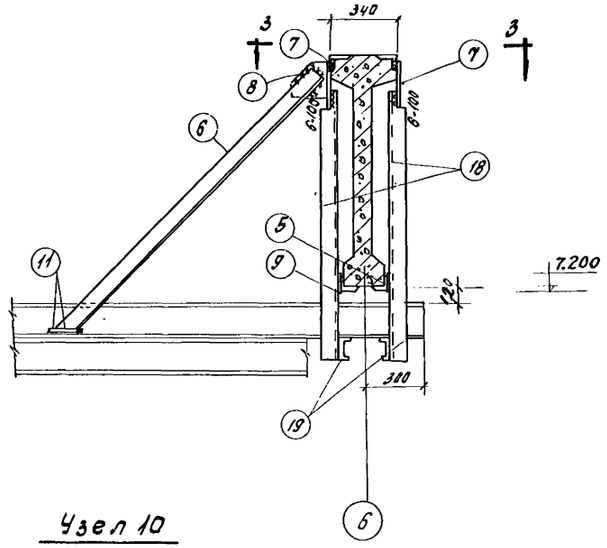

Узел 10

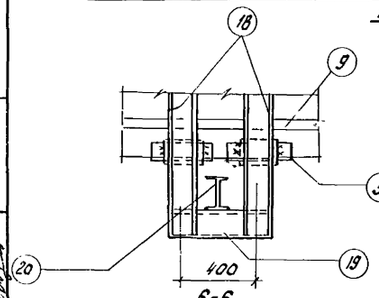

6-6

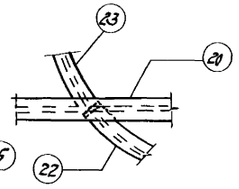

7-7

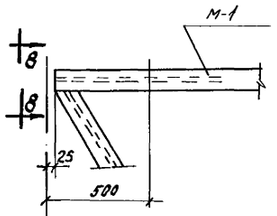

Узел 11

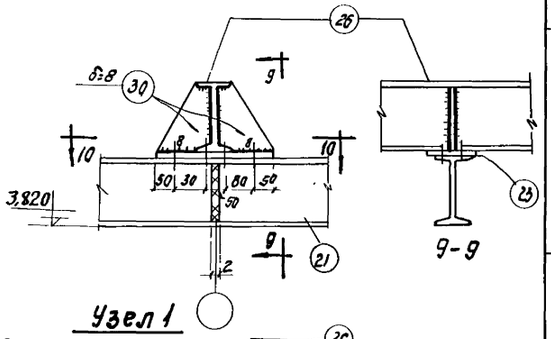

Узел 1

9-9

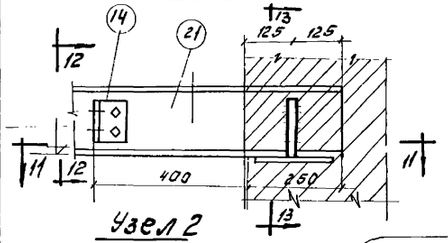

Узел 2

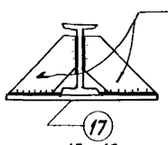

13-13

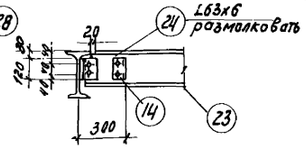

8-8

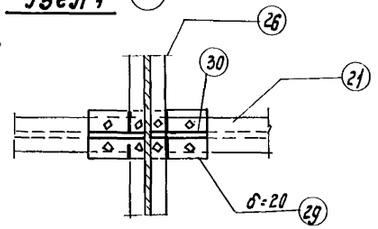

10-10

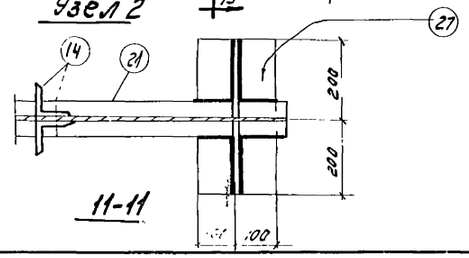

11-11

12-12

Спецификация стали на одно изделие						Выборка стали на одно изделие			на все
Наимен. и к-во изделий	N поз.	Профиль	Длина мм	К-во шт	Общая длина м	Профиль	Общая длина м	Вес кг	Вес кг
М-2 шт-1	3	[14	1170	6	7,0	I18м	43,1	1112,0	1112,0
	5	L75x6	300	10	3,0	[14	28,2	346,9	346,9
	6	L63x6	1750	2	3,5	L90x8	0,6	6,5	6,5
	7	-160x8	300	10	3,0	L75x6	3,0	20,8	20,8
	8	-160x8	160	2	0,3	L63x6	3,6	20,6	20,6
	9	-100x10	180	10	1,8	δ=8	0,58	36,4	36,4
	10	-80x8	300	2	0,6	δ=10	0,30	23,6	23,6
	11	-100x10	300	4	1,2	итого		1568,8	1568,8
	14	L90x8	140	4	0,6				
	15	43 I18м	250	3	0,8				
	18	[14	1500	12	18,0				
	19	[14	540	6	3,2				
	20	I18	6300	2	12,6				
	13	I18м	6199	1	6,2				
	21	I18м	5998	2	12,0				
	22	I18м	6000	1	6,0				
	23	I18м	5520	1	5,52				
	24	L63x6	120	1	0,12				
М-3 шт-1	3	[14	1170	4	4,7	I18м	7,2	185,8	185,8
	5	L75x6	300	4	1,2	[14	4,7	57,8	57,8
	7	-160x8	300	4	1,2	L90x8	0,6	6,5	6,5
	9	-100x10	180	4	0,7	L75x6	1,2	8,3	8,3
	14	L90x8	140	4	0,6	δ=8	0,19	11,9	11,9
	15	из I18м	250	2	0,5	δ=10	0,07	5,5	5,5
	25	I18м	6875	1	6,88	итого		275,8	275,8
М-4 шт-1	21	I18м	5998	5	30,0	I18м	30,0	774,0	774,0
	26	I18	6120	4	24,5	I18	24,5	450,8	450,8
	27	-200x20	400	2	0,8	L180x100x10	2,4	47,5	47,5
	28	-160x10	120	4	0,48	L80x8	0,6	6,5	6,5
	29	-150x20	310	4	1,24	δ=8	0,22	13,8	13,8
	30	180x8	150	2	1,2	δ=10	0,08	6,3	6,3
	14	L90x8	140	4	0,6	δ=20	0,51	80,1	80,1
	31	L180x100x10	300	8	2,4	итого		1379,0	1379,0

Примечание

1. Данный лист смотреть с листами АС-20.

1967	Водопроводная очистная станция для вод с содержанием взвешенных веществ до 2000 мг/л производительностью 8000 м³/сут.	Узлы крепления подкрановых путей и монорельсов.	Типовой проект 901-3-24	Альбом I часть 3	Лист АС-22

ЦНИИЭП инженерного оборудования г. Москва

Нач. отд. Давидянц; Гл. инж. отд. Кетаев; Гл. инж. пр. Угольков; Рук. группы Кузнецов; Ст. техник Овчинников; Подпись; Дата

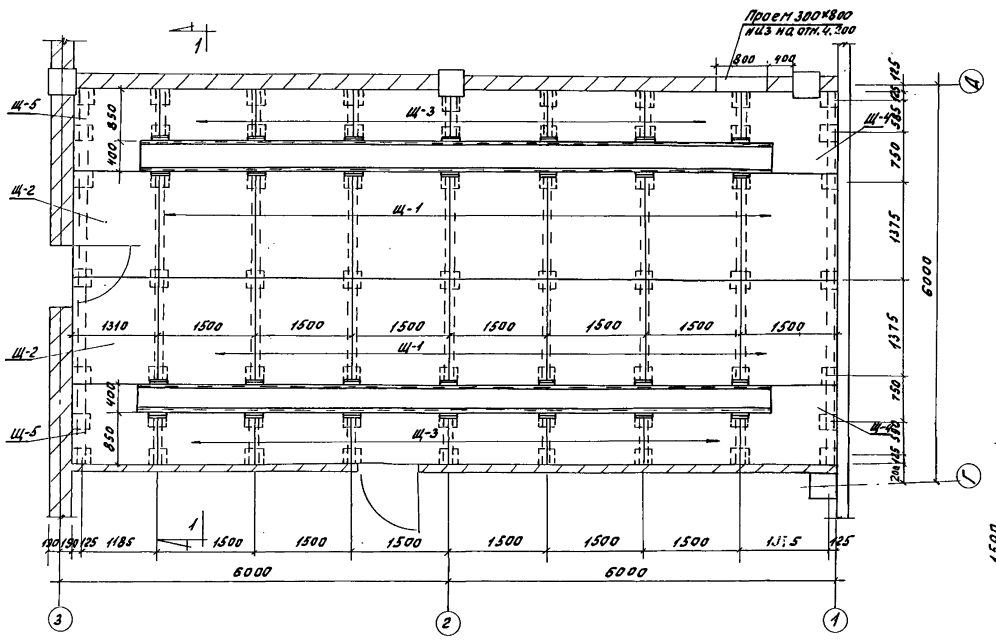

План

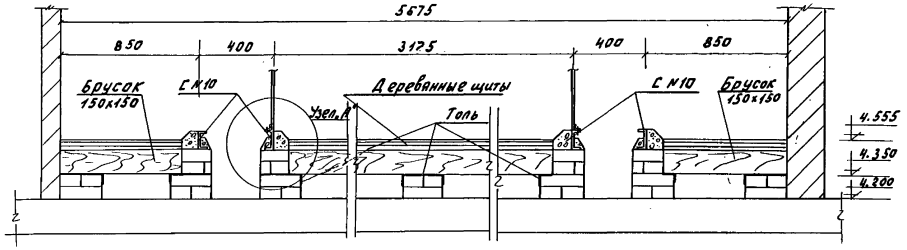

Разрез 1-1

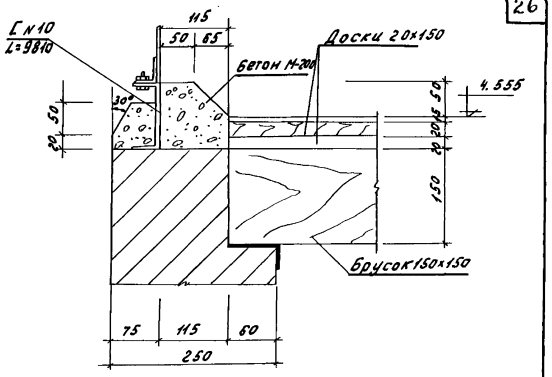

Узел А

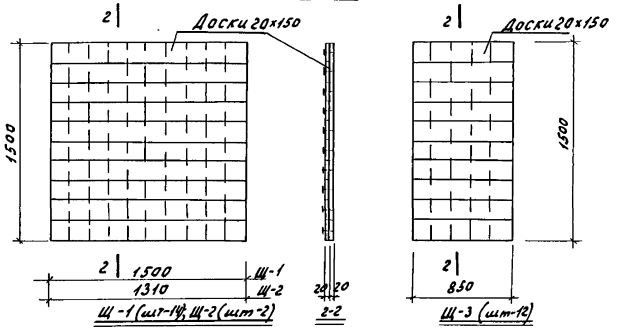

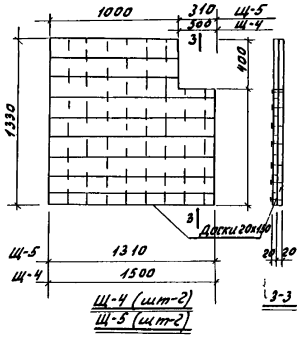

Спецификация материалов на лист

Профиль	Общая длина м	Объем м³	Вес в кг	Примечан.
С №10	39,24	-	382,0	ГОСТ 8240-56
Бруски 150×150	33,0	0,75	—	
Доски 20×150	—	2,4	—	

ЦНИИЭП инженерного оборудования г. Москва	1967	Водопроводная очистная станция для вод с содержанием взвешенных веществ до 2000 мг/л производительностью 2000 м³/сут.	Помещение диспетчерской. Двойной пол. План, разрез 1-1.	Типовой проект 901-3-24	Альбом I часть 3	Лист АС-23

Нач. отд. Ландман
Гл. инж. отд. Кетаев
Гл. инж. пр. Уголков
Рук. гр. Кузнецов
Техн. Шанко

Проверил Шанко
Согласовано Мосводоканалпроект
Лочаков
Инв. № 1190-КД

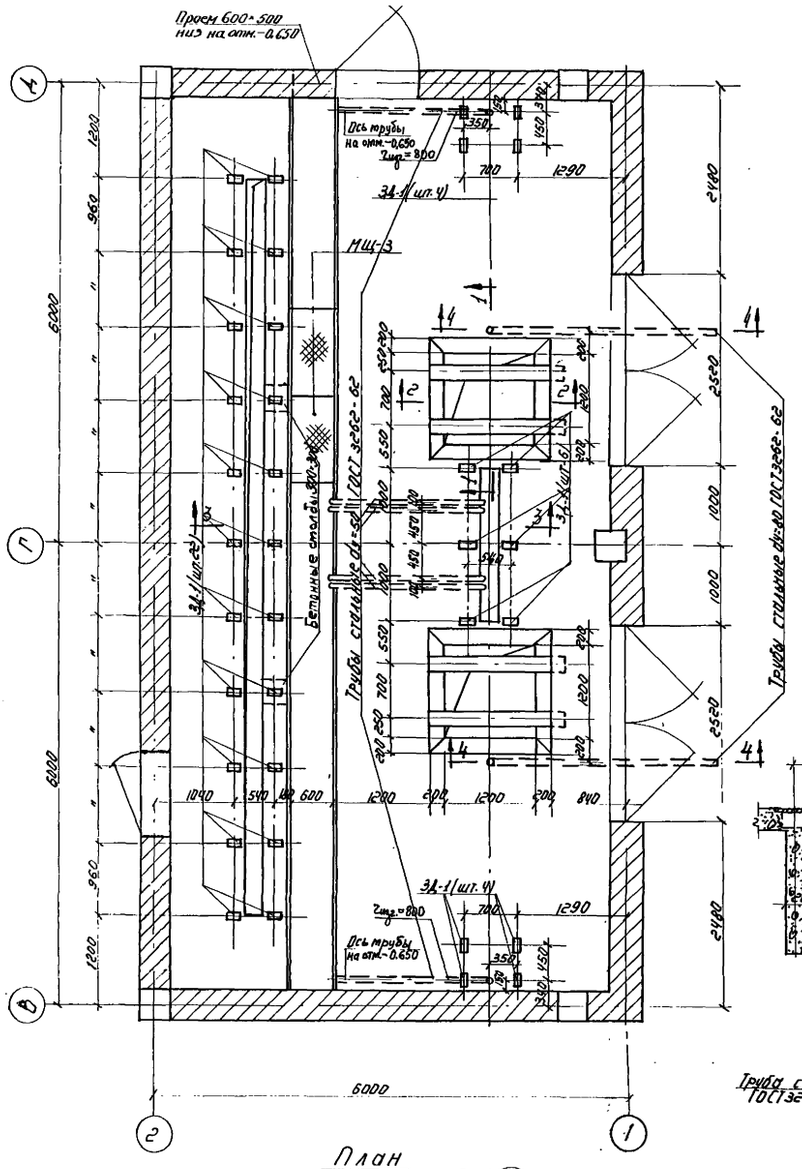

План

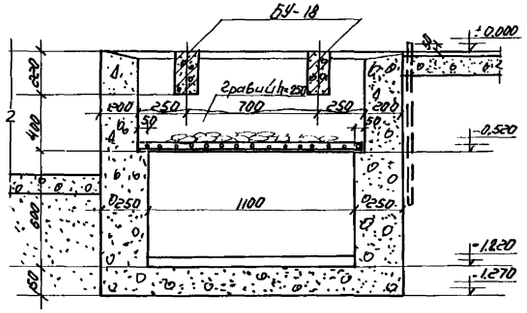

1-1.

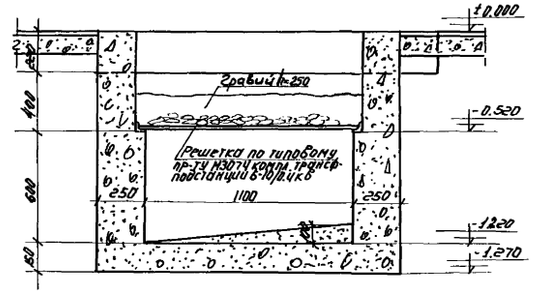

2-2

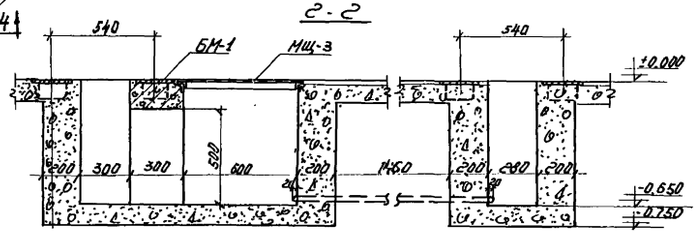

3-3

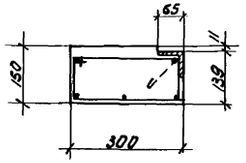

БМ-1.

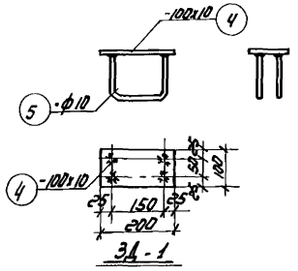

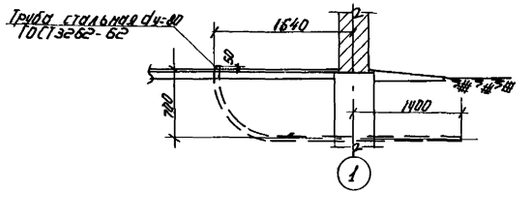

4-4

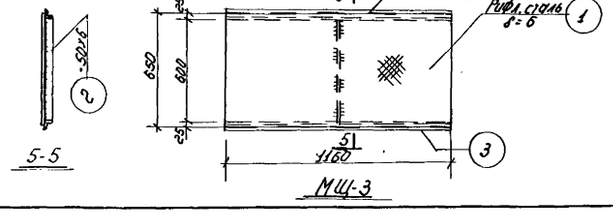

Спецификация стали на 1 элемент.						Выборка стали			
Наимен. элем-та	N поз.	Профиль	Длина мм	Кол. шт.	Общая длина м.	На один элемент. Профиль	Длина м	Вес кг	На все Вес кг.
МЦ-3 (шт.10)	1	Рифл. сталь -650×6	1200	1	1.2	Рифл. ст. δ=6	1.2	60.1	601.0
	2	-50×6	600	1	0.6	δ=6	0.6	1.4	14.0
	3	∠50×5	1160	2	2.3	∠50×5	2.3	9.05	90.5
								70.55	705.5
Эд-1 (шт.36)	4	-100×10	200	1	0.2	δ=10	0.2	1.6	57.6
	5	·ф10	280	2	0.56	ф10	0.56	0.35	12.6
								1.95	70.2
Труба ст. ГОСТ 3262-62	6	dу=50	—	—	12.3	Труба dу=50	12.3	51.9	51.9
—"—	7	dу=80	—	—	7.5	Труба dу=80	7.5	55.0	55.0
Стальная решетка (шт.2)		Общий вес по ТП М3074						25.3	50.6
Эд-2	8	∠63×6	—	—	23.2	∠63×6	23.2	133.0	133.0
	9	·ф8	120	118	14.2	·ф8	14.2	5.6	5.6

Спецификация арматуры на один элемент							Выборка стали на один элемент.			Полный вес стали кг.
Наименов. элемента	N поз	Эскиз	ф мм	Длина мм	Колич. шт. В одной сетке	Колич. шт. В одном элементе	Общ. длина м.	ф мм	Общ. длина м.	Вес кг	
БМ-1 (шт.1)	1		10А-II	10200	-	5	51.0	10А-II	51.0	31.5	31.5
	2	300, 150, 100, 350	6А-I	800	-	52	41.6	6А-I	41.6	9.2	9.2

1967	Водопроводная очистная станция для вод с содержанием взвешенных веществ до 2000 мг/л производительностью 8000 м³/сутки	Помещение КТП и ЩСУ. Подземное хозяйство. План и разрезы	Типовой проект 901-3-24	Альбом I часть 3	Лист АС-24

ЦНИИЭП инженерного оборудования г. Москва

Нач. отд. Давидян; Гл. инж. проекта Ткачева; Гл. инж. пр. Угольков; Рук. гр. Кузнецов; Ст. инж. Чернева; Ревников; ПЗО 33

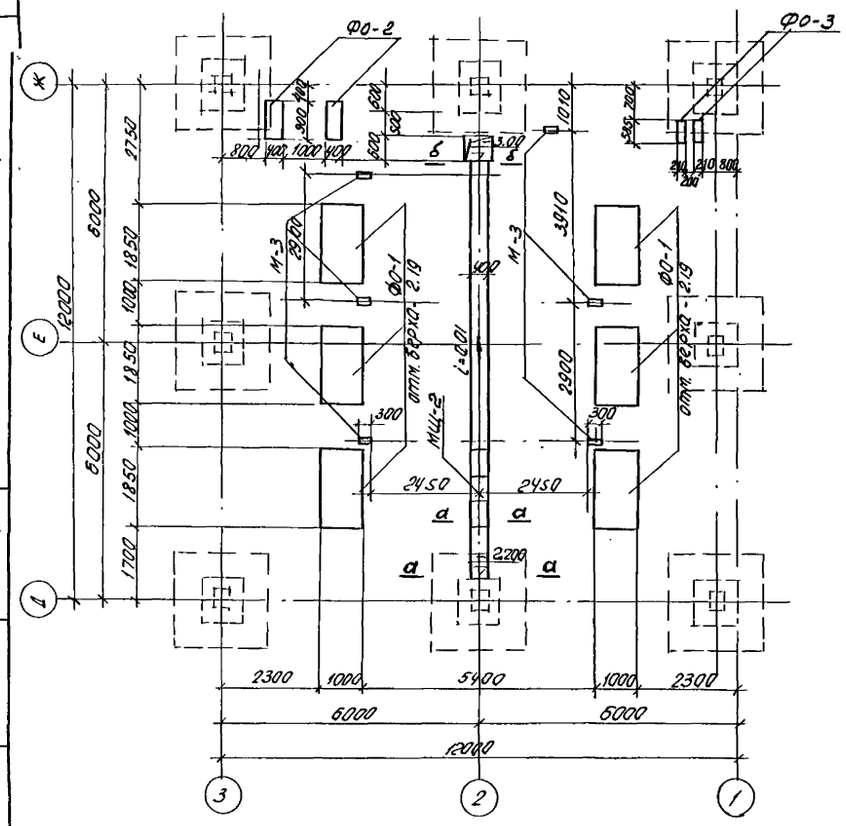

План на отм. -2.400

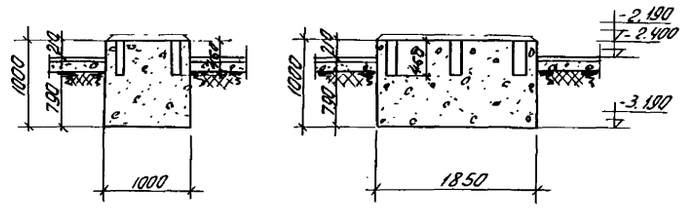

1-1 2-2

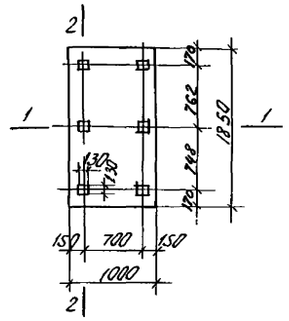

Ф0-1

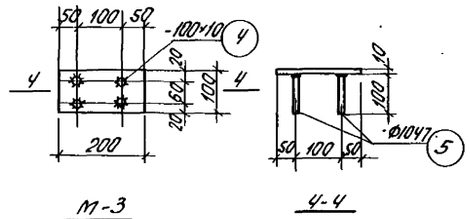

М-3 4-4

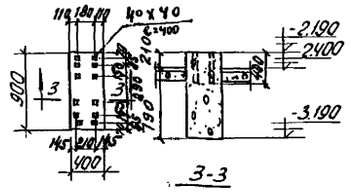

3-3

Ф0-2

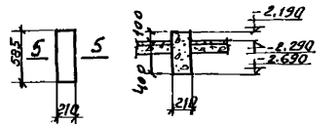

5-5

Ф0-3

Спецификация стали на 1 изделие						Выборка стали			
Наим. изделия	N поз.	Профиль	Длина мм	Кол. шт.	Общ. длина м	На одно изделие			На все
						профиль	длина	Вес кг	Вес кг
МЦ-2 (шт. 16)	1	Рифл. сталь -450×5	610	1	0,6	Рифл. сталь δ=5	0,6	25,4	406,0
	2	∟63×6	610	2	1,22	∟63×6	1,22	5,65	9,04
						•Ф6А-I			
М-3 (шт. 6)	4	-100×10	300	1	0,3	-100×10	0,3	2,36	14,2
	5	•Ф10А-II	100	4	0,4	•Ф10А-II	0,4	0,25	1,5

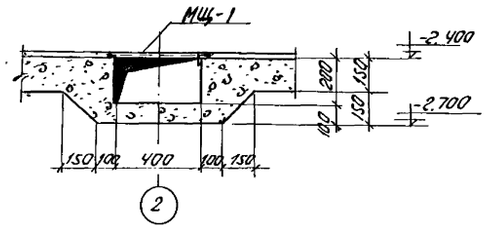

а-а

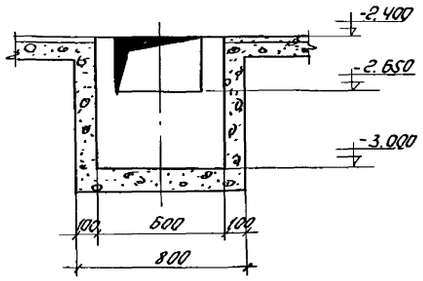

б-б

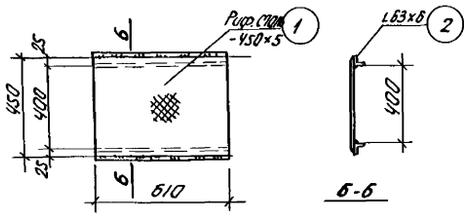

МЦ-2 б-б

Примечания:

1. Материал фундаментов под оборудование – бетон „М-150".
2. МЦ-1 см. на листе АС-5.

1967	Водопроводная очистная станция для вод с содержанием взвешенных веществ до 2000 мг/л производительностью 3000 м³/сутки	Насосная станция II подъема. Фундаменты под насосы.	Типовой проект 901-3-24	Альбом I часть 3	Лист АС-25

ЦНИИЭП инженерного оборудования г. Москва

Нач. отд.	Давнянц	
Гл. инж. отд.	Кетаов	
Гл. инж. пр-та	Угольков	
Рук. гр-пы	Кузнецов	
Ст. инж.	Чернова	
Проверил		
Сдал	Фадеев	

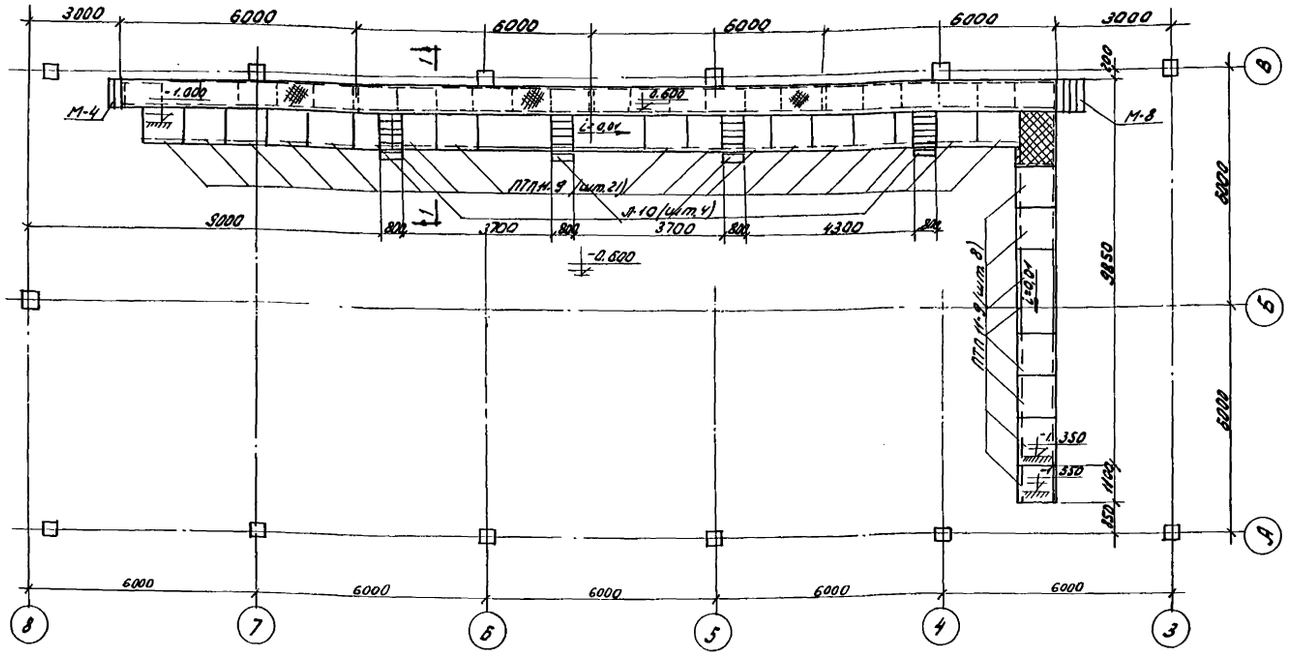

План каналов и металлическая площадка

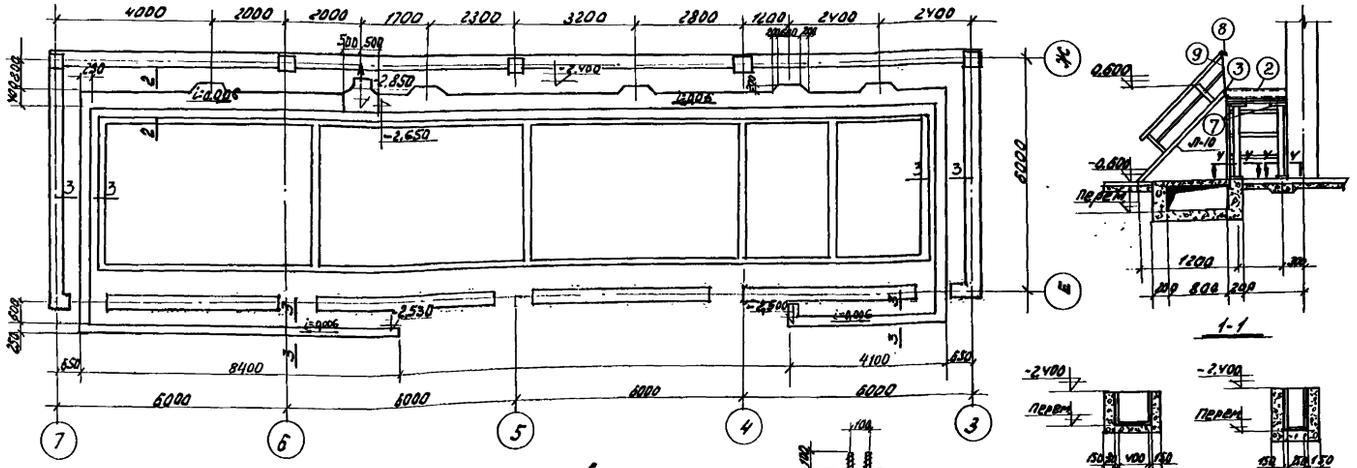

1-1

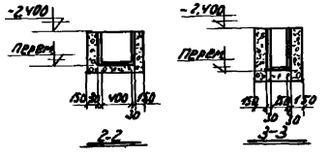

2-2 3-3

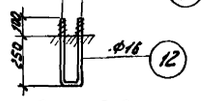

Анкер А-3

Плитка диабазовая на анкерной заделке с раствор. шов заполнен ПЕ на 10мм. Поклейка полиизобутиленом ПСГ на клее №88 по выравн. слою на анкерной заделке

Деталь антикоррозийной защиты.

План каналов

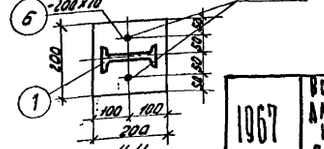

4-4

Спецификация металла

Марка	№ поз.	Профиль	Длина	Кол-во т.	Кол-во м.	Вес кг 1шт.	Вес кг Общий	Марки	Полный вес кг
Металлическая площадка	1	I 14	850	10	—	11,6	116,0	2153,5	2153,5
	2	C 14	810	5	—	10,0	50,0		
	3	C 18	6000	8	—	97,8	783,0		
	4	Рифл. сталь -800x6	Общ. 24,0 м.	—	—	—	919,0		
	5	-50x6	750	20	—	1,8	36,0		
	6	-200x10	200	10	—	3,14	31,4		
	7	-200x10	300	10	—	4,71	47,1		
	8	∟50x40x12x2,5	Общ. 45600	—	—	—	83,4		
	9	∟50x40x12x2,5	1146	50	—	2,1	105,0		
	10	∟25x3	Общ. 45600	—	—	—	50,1		
	11	∟90x30x25x3	Общ. 45600	—	—	—	172,5		
А-3 (шт.5)	12	⌀16	800	1	—	1,3	6,5	—	6,5
Л-10 (шт.4)		См. серию КЗ-03-01						67,0	268,0
М-8 (шт.1)		—— " ——						50,0	50,0
М-4 (шт.1)		—— " ——						26,0	26,0

Спецификация сборных железобетонных элементов

Марка элементов	Вес кг	Объем стали в м-3 до тела	На 1 элемент бетона м3	На 1 элемент сталь кг	Кол. шт.	На все бетона м3	На все сталь кг	Серия и № листа
ПГП.14-9	198	25,0	0,079	1,97	29	2,3	57,1	III-03-02 лист 24

Примечания:

1. Все сварные швы h = 6мм.
2. Сварку производить электродами Э-42 по ГОСТ 9467-60.
3. Монолитный участок перекрытия канала выполнять из бетона М-150, толщиной 80мм и армировать арматурой Ф8 АI ш. 200 в двух направлениях.
4. Канал в помещении реагентного хозяйства выполнять из бетона М-200 на глиноземистом цементе М-400 с В:Ц = 0,5. Показатель плотности 0,8.
5. Стены и днище канала выложить диабазовой плиткой согласно детали антикоррозийной защиты.

1967	Водопроводная очистная станция для вод с содержанием взвешенных веществ до 2000 мг/л производительностью 3800 м³/сутки	Блок фильтров и осветлителей. План каналов и металлическая площадка. Реагентное хозяйство. План каналов.	Типовой проект 901-3-24	Альбом I часть 3	Лист АС-26	

Гл. инж. проекта Федяев

Нач. отд. Давидянц; Гл. инж. отд. Кетаев; Гл. инж. пр. Угольков; Рук. гр. пы Кузнецов; Ст. инженер Чернова

ЦНИИЭП инженерного оборудования г. Москва

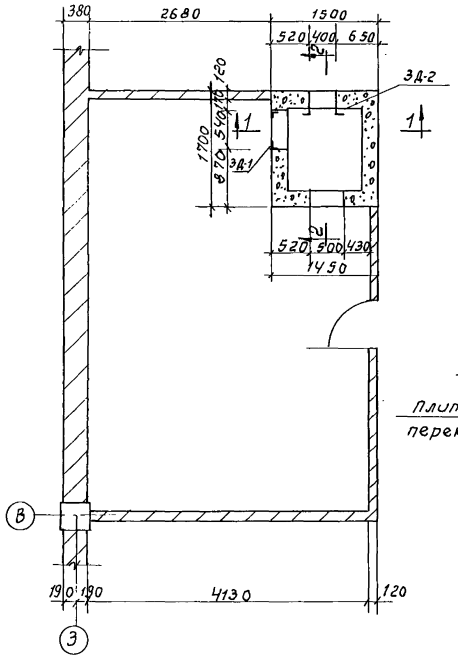

План

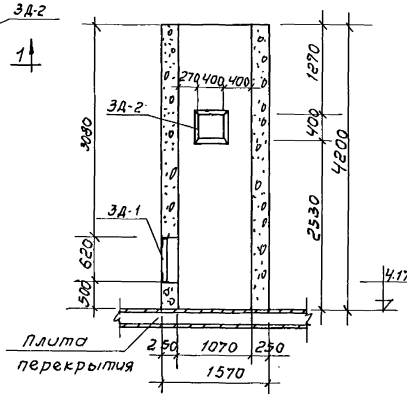

Разрез 1-1

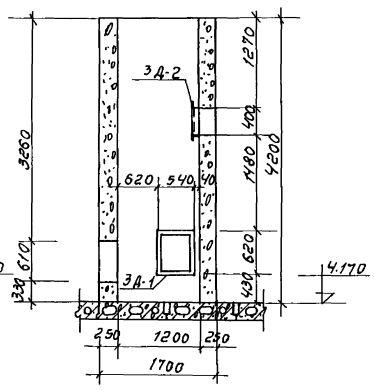

Разрез 2-2

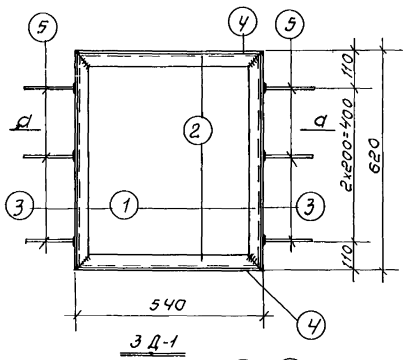

ЗД-1

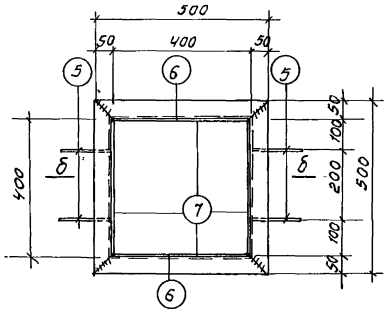

ЗД-2

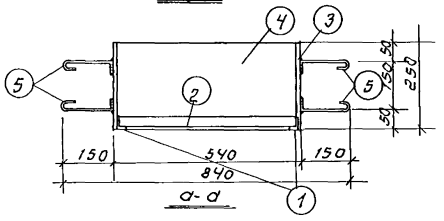

а-а

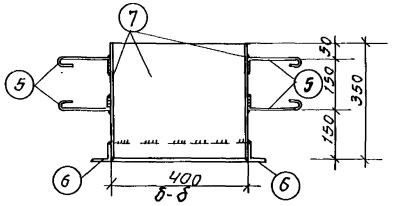

б-б

Спецификация стали на один закладной элемент

Марка эл-та	N поз.	Эскиз	Длина мм	Кол. шт.	Вес кг. одной поз.	Вес кг. всех поз.	Эл-то	Примечан.
ЗД-1 (шт.1)	1	L32x4	604	2	1.1	2.2	38.9	
	2	L32x4	524	2	1.0	2.0		
	3	-240x8	604	2	9.1	18.2		
	4	-240x8	524	2	7.9	15.8		
	5	ф6 AI	250	12	0.06	0.7		
ЗД-2 (шт.1)	5	ф6AI	250	8	0.06	0.6	41.0	
	6	L50x5	400	4	1.2	4.8		
	7	-340x8	416	4	8.9	35.6		

Примечания:

1. Венткамера выполняется из керамзитобетона объемным весом $\gamma = 800$ кг/м³.
2. Закладные детали варить электродами Э-42. Высота сварного шва - 6 мм.

1967	Водопроводная очистная станция для вод с содержанием взвешенных веществ до 2000 мг/л производительностью 8000 м³/сут.	Венткамера. План и разрезы. Закладные детали ЗД-1 и ЗД-2.	Типовой проект 901-3-24	Альбом I часть 3	Лист АС-27

Пров. Коп. Коган

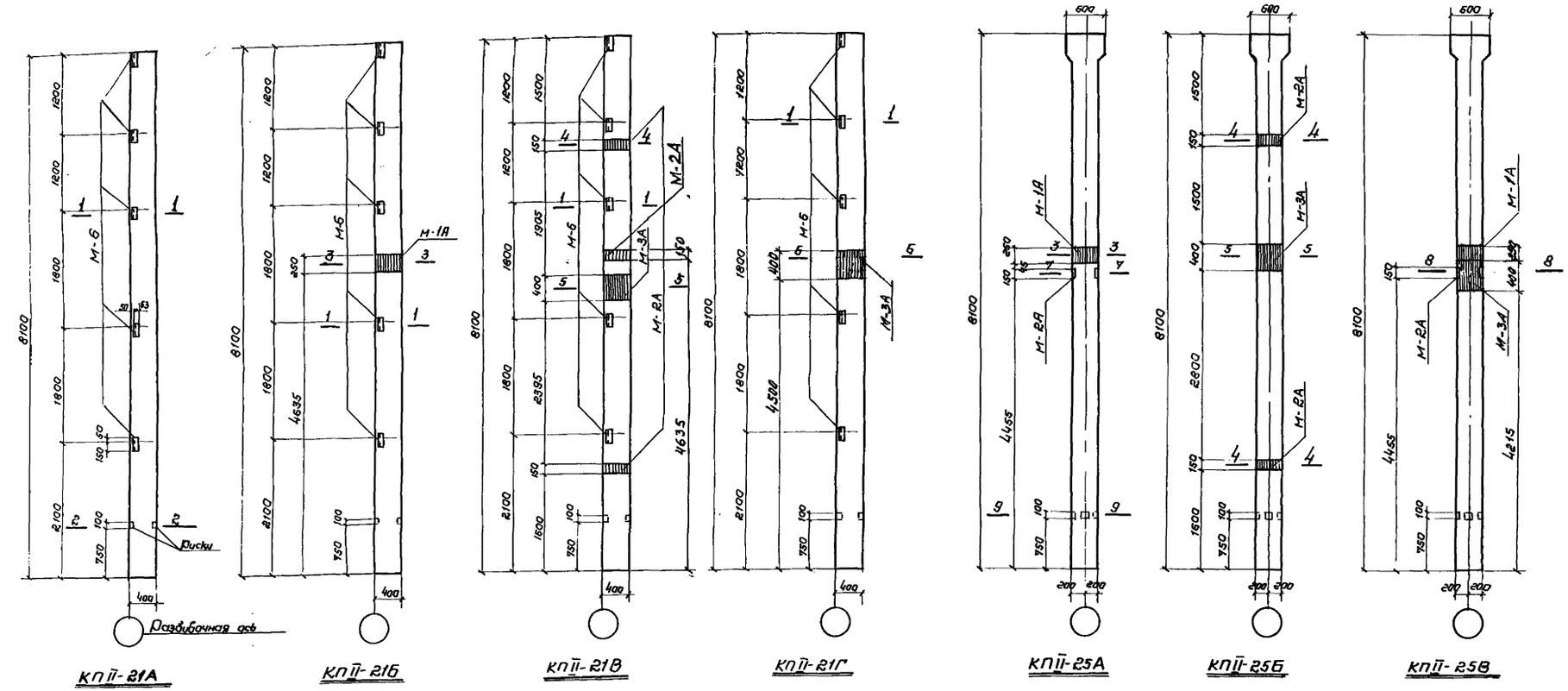

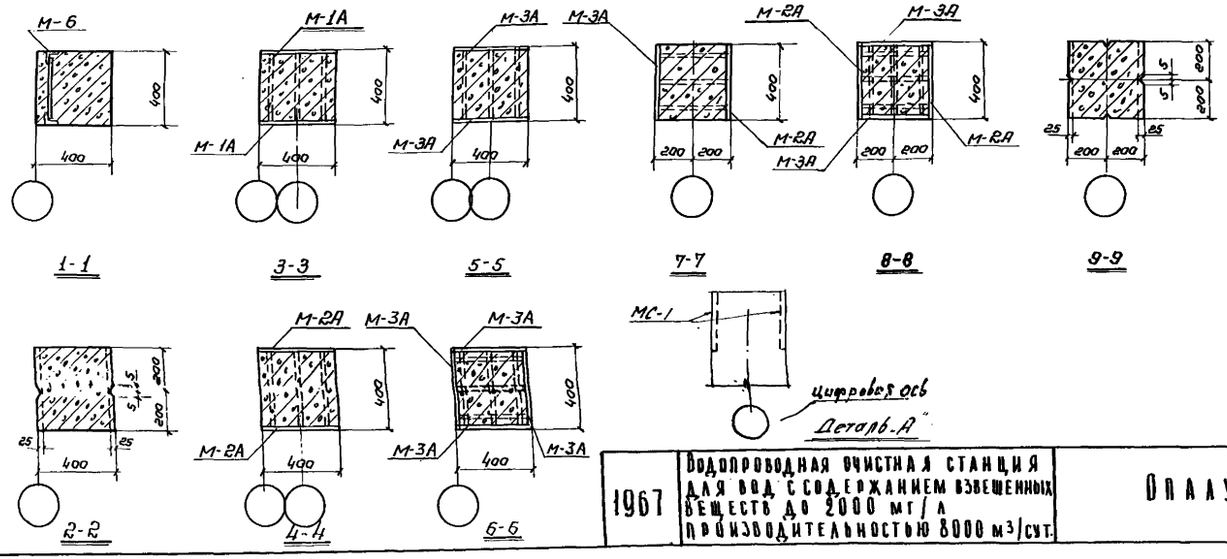

Выборка марок				
Марка	К-во шт.	Вес 6 кг. 1 шт.	Вес 6 кг. Всех	НН листов
М-6	110	2,2	242,0	КЭ-01-49 вып. II
М-1А	16	22,8	364,8	АС-29
М-2А	30	12,6	378,0	—"—
М-3А	12	30,8	370,0	—"—
МС-1	32	19,2	614	ПП-01-05 л. 30

Примечания:

1. Колонны приняты по серии КЭ-01-49 вып. II с изменением и дополнением по закладным маркам.
2. Закладную деталь М-6 см. 6 серии.
3. Закладные детали с индексом „А" см. на листе АС-29
4. В колонны, имеющие на монтажной схеме индекс „1", заложить закладные детали МС-1 по серии ПП-01-05, как показано на детали „А"

1967	Водопроводная очистная станция для вод с содержанием взвешенных веществ до 2000 мг/л производительностью 8000 м³/сут.	Опалубка колонн.	Типовой проект 901-3-24	Альбом I часть 3	Лист АС-28

ЦНИИЭП инженерного оборудования г. Москва

Нач. отд. Давидян; Гл. инж. отд. Кетаов; Гл. инж. пр. Угольков; Рук. гр. Кузнецов; Ст. техн. Овчинников; Проверил Чернова

9804-03 31

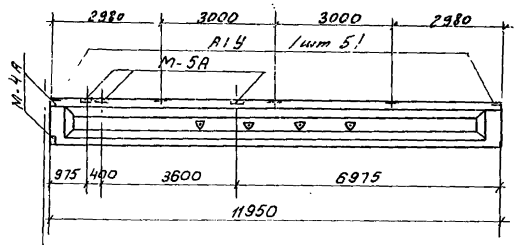

БПС-12-3А

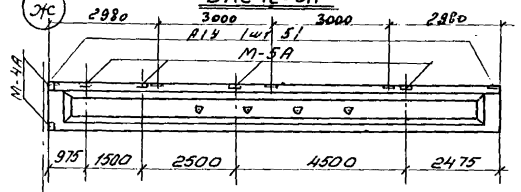

БПС-12-3Б

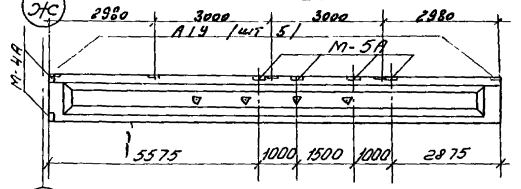

БПС-12-3В

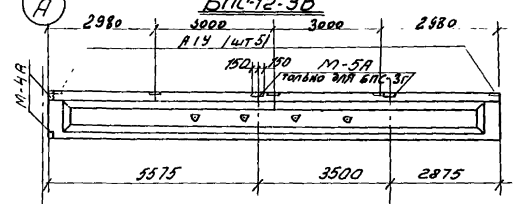

БПС-12-3Г БПС-12-3Д

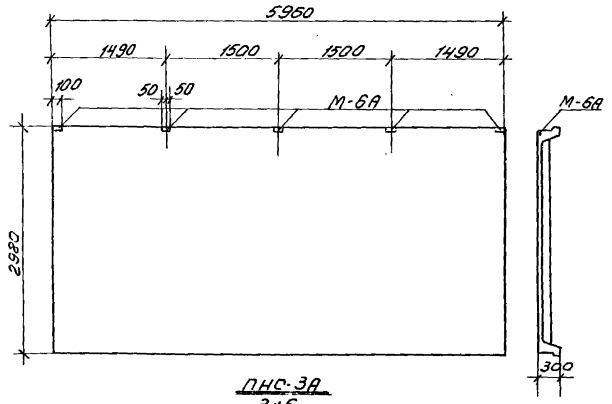

ПНС-3А
3х6

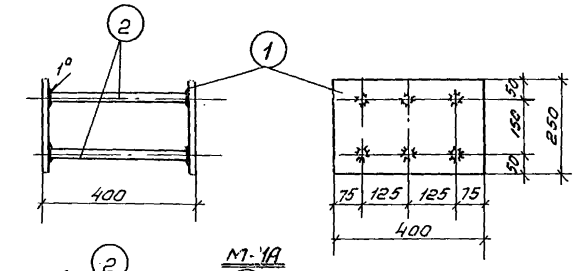

М-1А

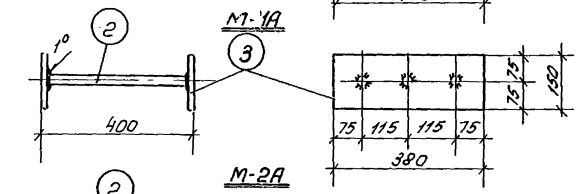

М-2А

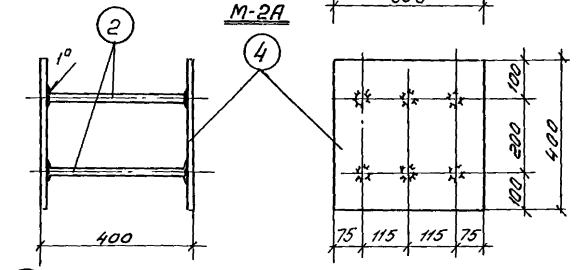

М-3А

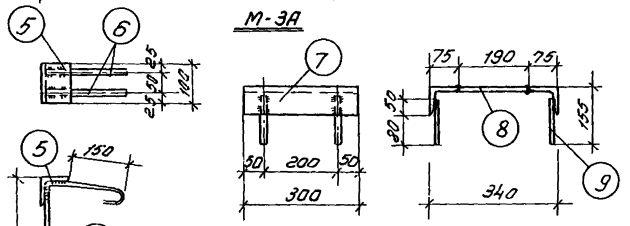

М-5А

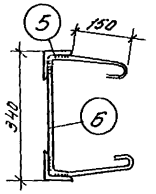

М-4А

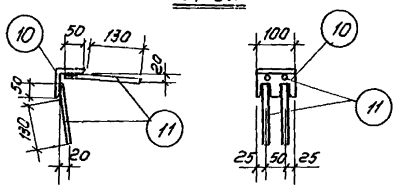

М-6А

Спецификация на металл

Марка закладн. элемента	№ поз.	Профиль	Длина мм	К-во шт.	Вес кг: одной позиц.	Вес кг: всех позиц.	Вес марки	Примечан.
М-1А	1	-250х10	400	2	7,8	15,6	22,8	
	2	ф 22 А III	380	6	1,2	7,2		
М-2А	3	-150х10	380	2	4,5	9,0	12,6	
	2	ф 22 А III	380	3	1,2	3,6		
М-3А	4	-380х10	400	2	11,8	23,6	30,8	
	2	ф 22 А III	380	6	1,2	7,2		
М-4А	5	L 75х6	100	2	0,7	1,4	2,6	
	6	ф 10 А I	890	2	0,6	1,2		
М-5А	7	L 75х6	300	2	2,1	4,2	8,1	
	8	-190х8	300	1	3,6	3,6		
	9	ф 10 А III	130	4	0,08	0,3		
М-6А	10	L 75х6	100	1	0,7	0,7	1,1	
	11	ф 10 А III	180	4	0,1	0,4		

Выборка марок

Марка	К-во шт.	Вес в кг: 1шт.	Вес в кг: Общий	Прим.
М-4А	32	2,6	83,2	
М-5А	49	8,1	396,9	
М-6А	70	1,1	77,0	
А14	120	2,1	252	ТП-901-9 вып. 9 л. 15

Примечания.

1. Закладные детали в сборных элементах показаны дополнительно к существующим.
2. Сварку производить электродами типа Э-42А ГОСТ 9467-60.
3. Высоту сварного шва, кроме указанного, принять - 6 мм.

1967	Водопроводная очистная станция для вод с содержанием взвешенных веществ до 2000 мг/л производительностью 8000 м³/сутки.	Опалубка плит и балок. Закладные детали.	Типовой проект 901-3-24	Альбом I часть 3	Лист АС-29

ЦНИИЭП инженерного оборудования г. Москва

Нач. отдела	Давидянц	
Гл. инж. пр.	Кгаов	
Гл. инж. пр.	Утольков	
Рук. группы	Кузнецов	
Ст. техник	Овчинников	
Проверил	Чернова	

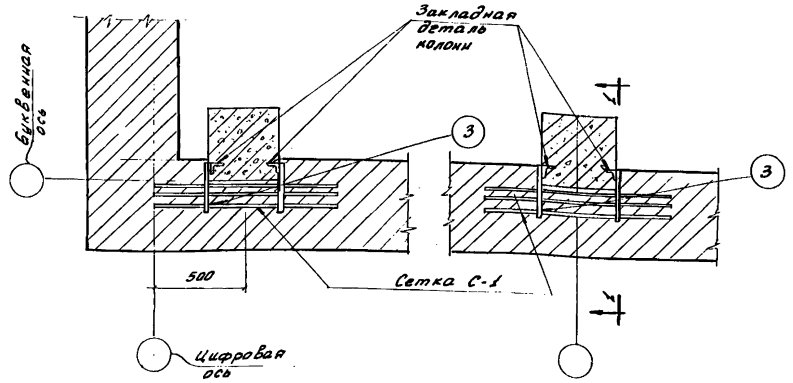

Для варианта с кирпичными стенами

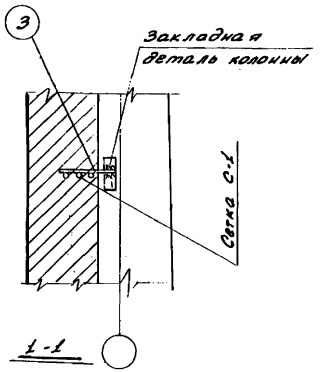

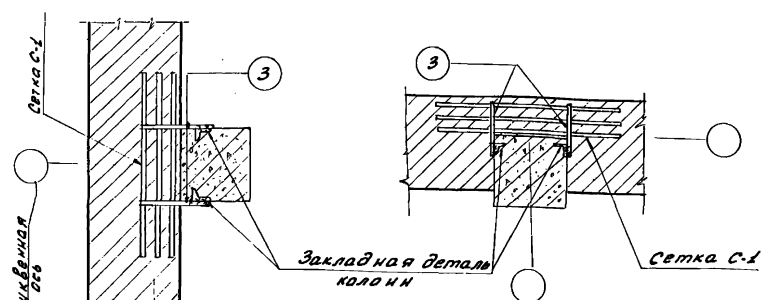

Для варианта с панельными стенами

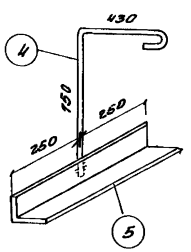

Анкер А-1

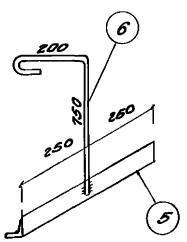

Анкер А-2

Для варианта с кирпичными стенами

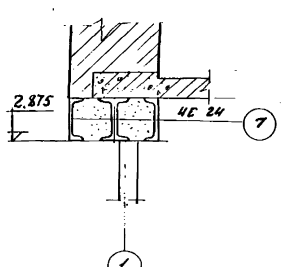

Для варианта с панельными стенами

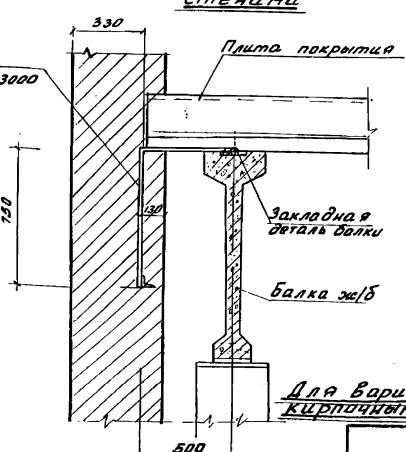

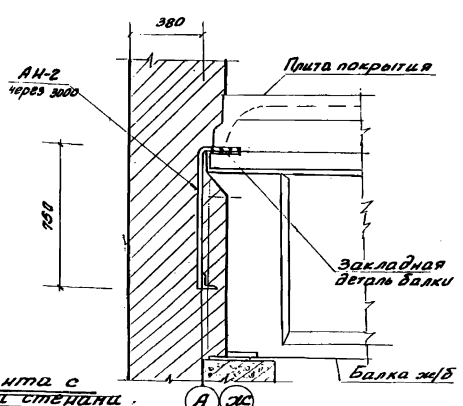

Для варианта с кирпичными стенами

Спецификация арматуры на 1 элемент (для альбома I части)

Марка элемента	Марка сетки или каркаса	NN поз.	Эскиз	ф мм	Длина мм	Кол-во стержн. в каркасе или сетке	Кол-во стержн. в 1 см п.п.	Общая длина м	Выборка арматуры ф	Выборка арматуры Длина м	Выборка арматуры Вес кг	На Вес Вес кг
Вариант с панельными стенами	Сетка С-1 шт. 30	1	1, 2, 25, 150×6=900, 50, 25	8А-I	1000	3	3	3.01	8А-I	4.6	1.8	162.0
		2		8А-I	200	8	8	1.6	10А-II	64.0	39.5	39.5
									Итого		41.3	201.5
	Отделн. стержни	3	400	10А-II	400	—	160	64.0				
Перемычка шт. 1	Отдельно лежащие	1	Г 24	Г24	6000	—	4	24.0	Г24	24.0	576.0	576.0
									Итого		576.0	576.0

Спецификация арматуры на 1 элемент (для альбома I части 2)

Марка элемента	Марка сетки или каркаса	NN поз.	Эскиз	ф мм	Длина мм	Кол-во стержн. в каркасе или сетке	Кол-во стержн. в 1 см п.п.	Общая длина м	Выборка арматуры ф	Выборка арматуры Длина м	Выборка арматуры Вес кг	На Вес Вес кг
Вариант с кирпичными стенами	Сетка С-1 шт. 132	1	1, 2, 25, 150×6=900, 50, 25	8А-I	1000	3	3	3.0	8А-I	4.6	1.8	234.0
		2		8А-I	2000	8	8	1.6	10А-II	104.0	64.0	64.0
									Итого		65.8	298.0
	Отдельные стержни	3	400	10А-II	400	—	260	104.0				
Анкер А-1 шт. 22	Отдельные стержни	4	см. на лист	16А-I	1300	—	1	1.3	16А-I	1.3	2.1	46.2
		5	—"—"—	Ст3×6	500	—	1	0.5	Ст3×6	0.5	2.9	63.8
									Итого		5.0	110.0
Анкер А-2 шт. 16	Отдельные стержни	5	—"—"—	Ст3×6	500	—	1	0.5	16А-I	1.07	1.7	27.2
		6	—"—"—	16А-I	1070	—	1	1.07	Ст3×6	0.5	2.9	46.4
									Итого		4.6	73.6

Выборка арматуры (для альбома I части) — для альбома I часть 2

Профиль	8А-I	10А-II	Г24	Итого	8А-I	10А-II	16А-I	Ст3×6	Итого
Вес кг	162.0	39.5	576.0	777.5	234.0	64.0	73.4	110.2	481.6

ЦНИИЭП жилища им. Мосгорисполкома	Нач. отдела Давыдов; Гл. инж. отд. Кетов; Гл. инж. проекта Угольков; Рук. группы Бенедиктов; Ст. техник Овинников	1967	Водопроводная очистная станция для вод с содержанием взвешенных веществ до 2000 мг/л производительностью 8000 м³/сут.	Узлы крепления кирпичной кладки с каркасом	Типовой проект 901-3-24; Альбом I часть 3; Лист АС-30

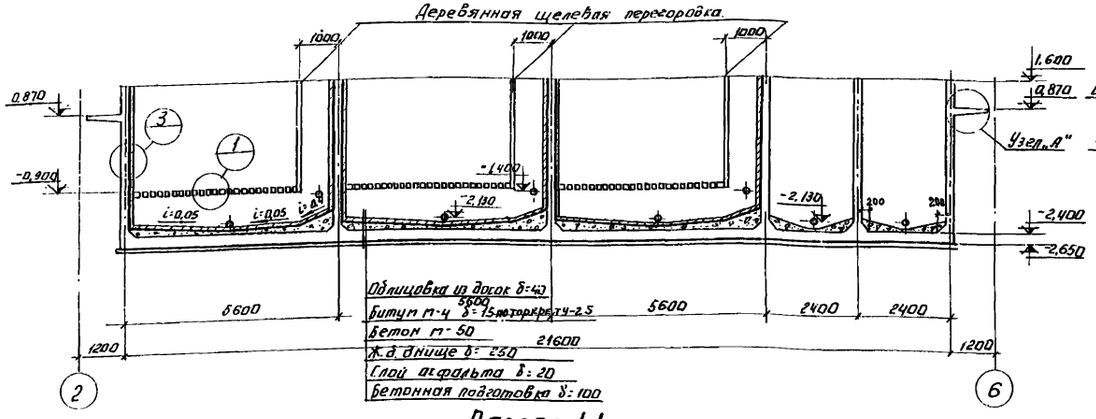

Разрез 1-1.

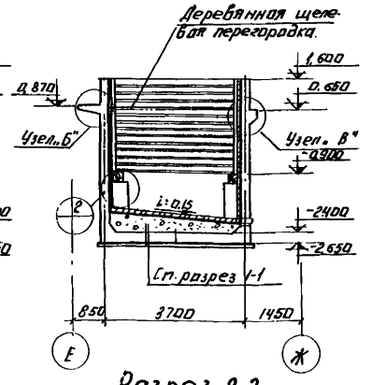

Разрез 2-2.

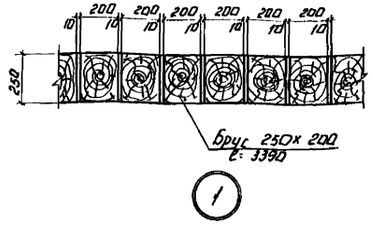

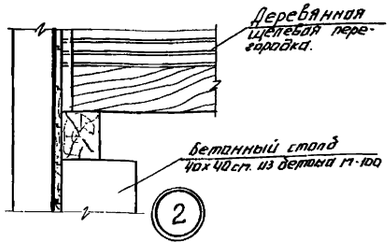

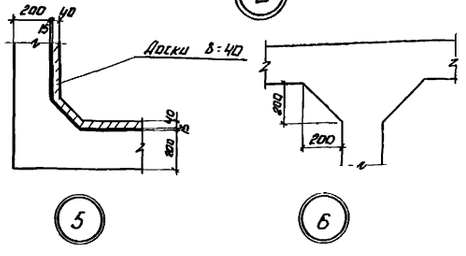

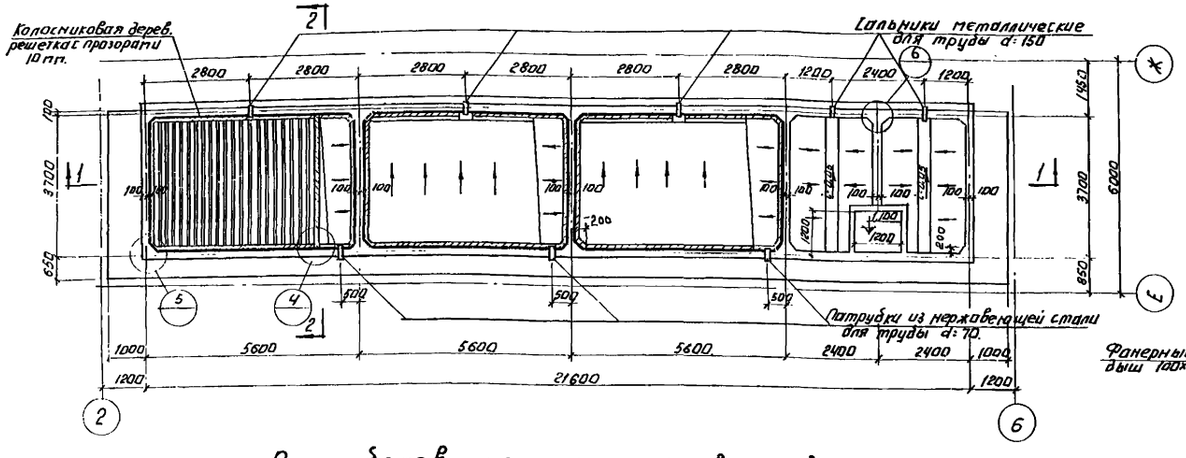

План баков коагулянта и известкового теста.

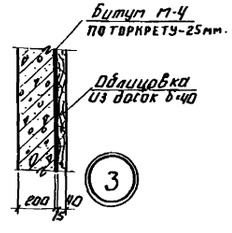

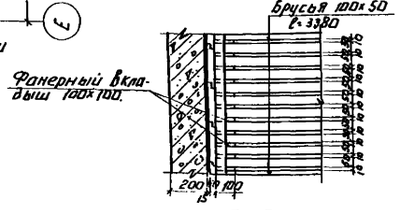

3-3

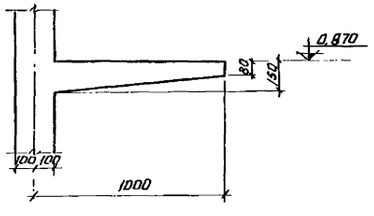

Узел „А"

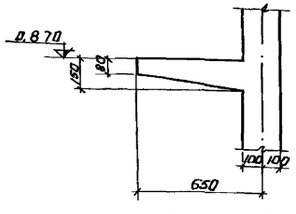

Узел „Б"

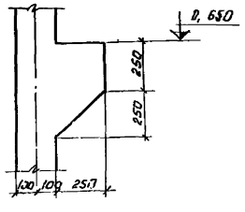

Узел „В"

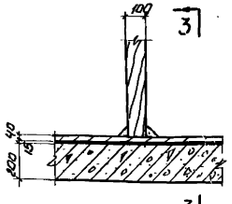

Примечания:

1. Деревянную облицовку стен и днища выполнять из досок δ=40мм, шириной не менее 160 мм. Доски сплачивать между собой в четверть.
2. Армирование резервуара см. лист АС-32.
3. На плане в двух резервуарах коагулянта колосниковые решетки и деревянные щелевые перегородки условно не показаны
4. Стены и днище баков выполнять из бетона М-200 на глиноземистом цементе М-400 с В:Ц=0,5. Показатель плотности 0,8.

1967	Водопроводная очистная станция для вод с содержанием взвешенных веществ до 2000 мг/л. производительностью 6000 м³/сутки	Баки хранения коагулянта и известкового теста. План. Разрезы 1-1; 2-2 Узлы.	Типовой проект 901-3-24	Альбом I часть 3	Лист АС-31

ЦНИИП инженерного оборудования г. Москва

Начальник	Александрович	
Гл. инж. отд.	Кетлов	
Гл. инж. проекта	Угольков	
Ст. инженер	Чернова	
Рук. группы	Кузнецов	

Проверил Лотыкер

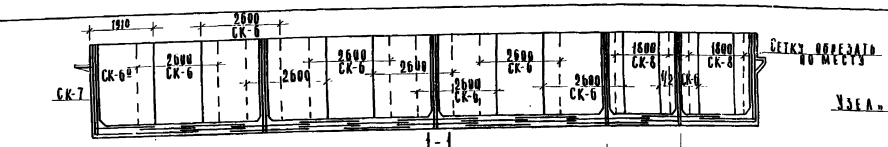

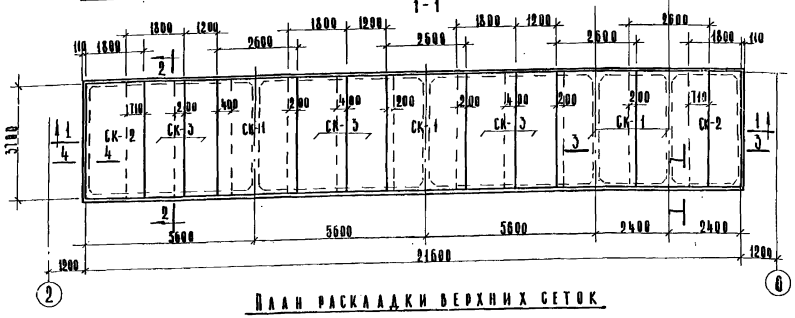

План раскладки верхних сеток

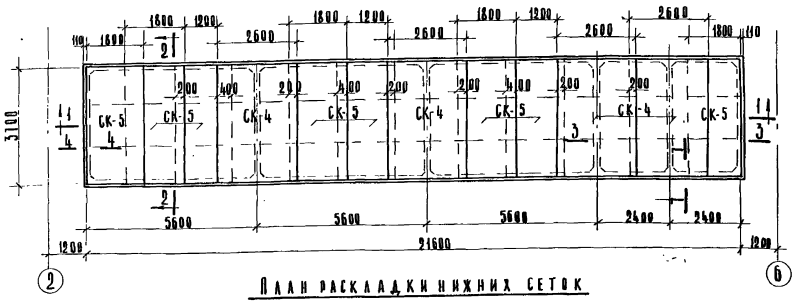

План раскладки нижних сеток

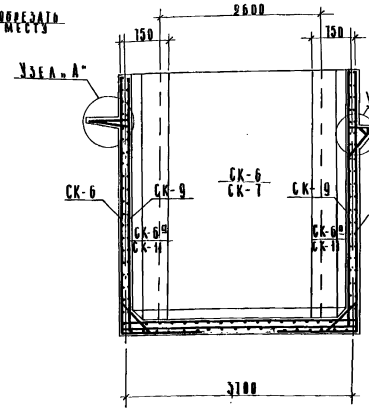

2-2

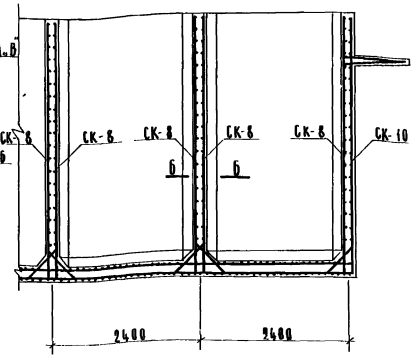

3-3

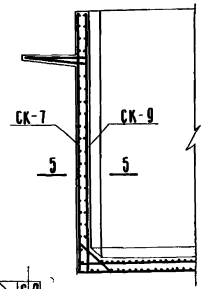

4-4

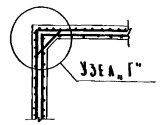

5-5

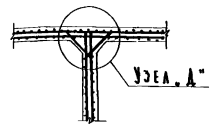

6-6

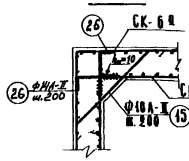

Узел „Г"

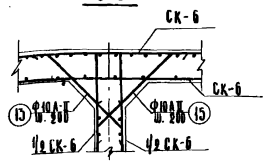

Узел „Д"

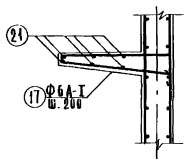

Узел „А"

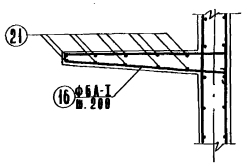

Узел „Б"

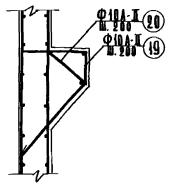

Узел „В"

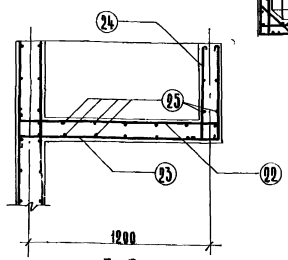

7-7

Примечания

1. Аналогичный чертеж бака см. лист АС-31.
2. Спецификацию арматуры см. лист АС-33.
3. Защитный слой бетона 25 мм.
4. Размеры сеток на плане даны по осям крайних стержней поперечного направления.
5. При наличии больших стыков (400÷710 мм) сетки обрезать на месту, обеспечивая стык не менее 100 мм.

1967	Водопроводная очистная станция для вод с содержанием взвешенных веществ до 2000 мг/л производительностью 8000 м³/сутки.	Баки хранения коагулянта и известкового теста. Армирование. Планы раскладки верхних и нижних сеток. Узлы.	Типовой проект 901-3-24	Альбом I часть 3	Лист АС-32

ЦНИИЭП инженерного оборудования г. Москва

Нач. отд. Давидянц; Гл. инж. Кетлер; Гл. инж. пр. Усольцев; Ст. инж. Чернова; Проверил Лоцкер

9604-03

Спецификация арматуры на 1 элемент								Выборка стали на один элемент			Полный вес стали кг
Марка и кол. сеток	N поз.	Эскиз	Ф мм	Длина мм	Колич. шт. в одной сетке	Колич. шт. в одном элементе	Общ. длина м	Ф мм	Общая длина м	Вес кг	
СК-1 (шт. 4)	1		14 II	3650	14	56	204.5	14 II	204.5	247.0	
	2		10 II	2650	37	148	392.0	10 II	392.0	242.0	
									Итого:	489.0	
СК-2 (шт. 2)	1		14 II	3650	19	38	138.8	14 II	138.8	169.5	
	3		10 II	1850	37	74	137.0	10 II	137.0	84.5	
									Итого:	252.0	
СК-3 (шт. 6)	1		14 II	3650	10	60	219.0	14 II	219.0	264.2	
	3		10 II	1850	37	222	411.0	10 II	411.0	254.0	
									Итого	518.2	
СК-4 (шт. 4)	1		14 II	3650	14	56	204.5	14 II	204.5	247.0	
	3		10 II	2650	25	100	265.0	10 II	265.0	163.8	
									Итого:	410.8	
СК-5 (шт. 8)	1		14 II	3650	10	80	292.0	14 II	292.0	352.5	
	3		10 II	1850	25	200	370.0	10 II	370.0	228.5	
									Итого:	581.0	
СК-6а (шт. 2) СК-6 (шт. 14+10=2 шт)	4		12 II	5450	14	350	1910.0	12 II	4665.0	4140.0	
	5		12 II	3000	12	300	900.0				
	6		12 II	2650	28	700	1855.0				
СК-7 (шт. 1)	7		12 II	6050	14	14	84.7	12 II	216.2	192.0	
	8		12 II	3800	13	13	49.4				
	6		12 II	2650	31	31	82.1				
СК-8а (шт. 2)	4		12 II	5450	10	100	545.0	12 II	1111.0	988.0	
	5		12 II	3000	9	90	270.0	10 II	518.0	320.0	
	9		12 II	1850	16	160	296.0		Итого:	1306.0	
СК-8 (шт. 8)	3		10 II	1850	28	280	518.0				
СК-9 (шт. 16)	10		12 II	4200	14	224	940.8	12 II	2225.0	1980.0	
	11		12 II	4900	13	208	395.0				
	6		12 II	2650	21	336	890.0				
СК-10 (шт. 5)	10		12 II	4200	10	50	210.0	12 II	489.5	435.0	
	11		12 II	4900	9	45	85.5				
	9		12 II	1850	21	105	194.0				

Спецификация арматуры на 1 элемент								Выборка стали на один элемент			Полный вес стали кг
Марка и кол. сеток	N поз.	Эскиз	Ф мм	Длина мм	Колич. шт. в одной сетке	Колич. шт. в одном элементе	Общ. длина м	Ф мм	Общая длина м	Вес кг	
СК-10 (1 шт + 8×1/2 шт)	7		12 II	6050	14	70	424.0	12 II	909.5	806.0	12769.2
	8		12 II	3800	13	65	247.0	10 II	410.0	253.0	
	6		12 II	2650	18	90	238.5		Итого:	1059.0	
	3		10 II	2650	31	155	410.0				
СК-11 (шт. 4)	12		12 II	4200	14	56	235.0	12 II	548.7	487.5	
	13		12 II	1900	12	48	91.2				
	14		12 II	2650	21	84	222.5				
Отдельные стержни	15		10 II	950	—	816	776.0	10 II	1339.0	826.0	
	16		6 I	2450	—	109	267.0	6 I	418.4	92.7	
	17		6 I	1750	—	40	70.0	14 II	69.2	81.0	
	18		6 I	ср. 2100	—	6	12.6				
	19		10 II	1950	—	110	214.5				
	20		10 II	1800	—	110	198.0				
	21		10 II	151 см	—	—	151.0				
	22		6 I	1940	—	8	13.9				
	23		6 I	2220	—	8	17.8				
	24		6 I	790	—	8	6.3				
	25		6 I	1540	—	20	30.8				
	26		14 II	400	—	168	67.2				

Выборка арматуры на элемент

Класс арм-ры	Арматура класса СВ	Арматура класса АТ	Арматура класса А-II				Всего:
Диаметр мм	6 А-I		10 А II	12 А II	14 А II	Итого:	
Вес кг	92.7		2371.8	9026.5	1359.2	12757.5	12850.2

Расход материалов

Наименование элементов	Расход стали на 1 м³ бетона	Марка бетона	На 1 элемент: Бетон м³	На 1 элемент: Сталь кг	Кол-во шт.	На все элементы: Бетон м³	На все элементы: Сталь кг
Бак	160.5	200	79.5	12850.2	1	36.24	12850.2

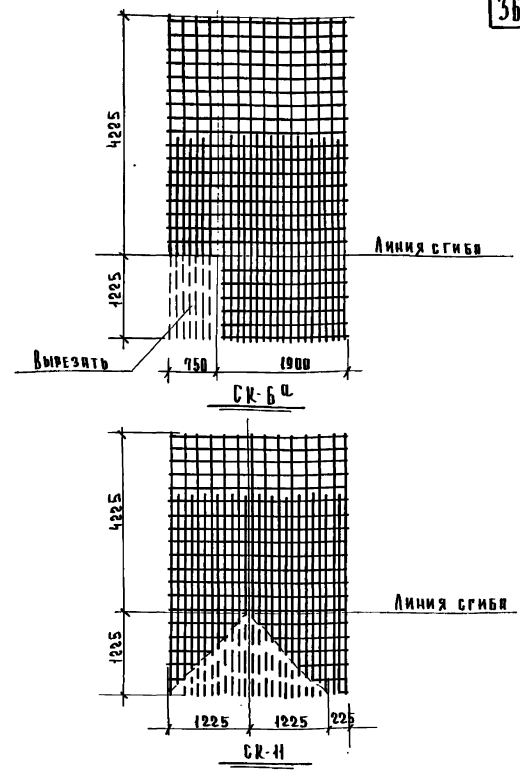

Примечания:

1. Данный лист см. совместно с листом АС-32.
2. Сетки изготовлять контактно-точечной сваркой согласно техническим условиям на сварную арматуру для железобетонных конструкций ТУ-73-56.
3. Сетки с индексом „а" гнутся из соответствующих сеток с тем же номером.
4. В угловых сетках СК-8а арматуру вырезать аналогично сетке СК-6а.

1967	Водопроводная очистная станция для вод с содержанием взвешенных веществ до 2000 мг/л производительностью 8000 м³/сутки	Баки хранения коагулянта и известкового теста. Армирование. Спецификация. Выборка арматуры. Расход материалов.	Типовой проект 901-3-24	Альбом I часть 3	Лист АС-33

Инв. № Нач. ковеш. Ф. 2/IX-702

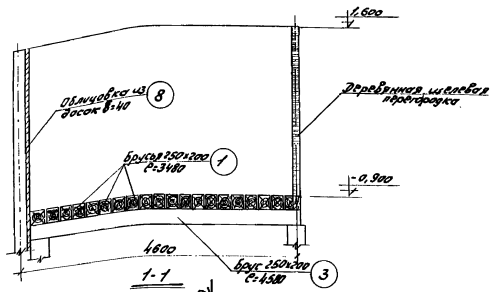

1-1

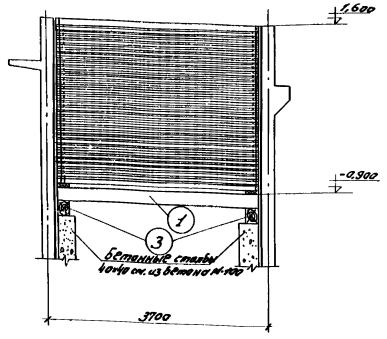

2-2

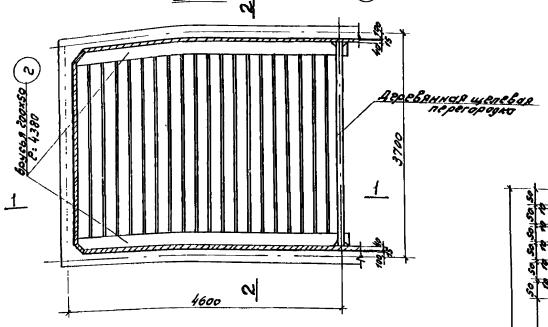

Колосниковая решетка (план)

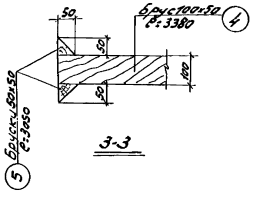

3-3

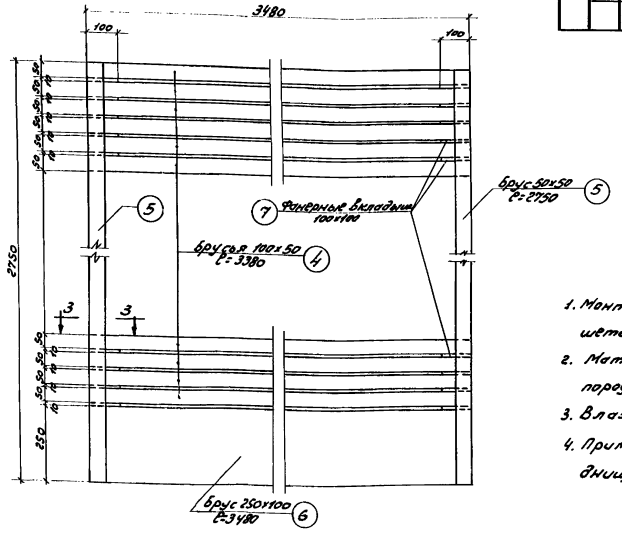

Щелевая перегородка

Спецификация древесины

	Поз.	Сечение	Длина мм	Колич. шт. в одном изд.	Колич. шт. отв.	Общая длина м	Выборка древесины на 1 изделие: Сечение	Выборка древесины на 1 изделие: Общая длина м	Выборка древесины на 1 изделие: Объем м³	Полный объем м³
Колосниковый решетки (шт. 3)	1	Брус 250×200	3380	21	—	73,1	250×200	82,3	4,12	12,36
	2	Брус 200×50	4380	2	—	8,8	200×50	8,8	0,09	0,27
	3	Брус 250×200	4580	—	2	9,2		Итого:	4,21	12,63
Щелевая перегородка (шт. 3)	4	Брус 100×50	3380	47	—	159,0	250×100	3,5	0,088	0,27
	5	Брус 50×50	2750	4	—	11,0	100×50	159,0	0,8	2,4
	6	Брус 250×100	3380	1	—	3,5	50×50	11,0	0,03	0,09
	7	Фанерный вкладыш 100×10	100	94	—	9,4	100×10	9,4	0,01	0,03
								Итого:	0,93	2,79
	8	Доски δ=40	Общая площадь 258,7 м²							10,4
									Всего:	25,82

Примечания:

1. Монтажную схему и узлы колосниковых решеток и щелевых перегородок см. лист АС-31.
2. Материал конструкций – древесина лиственных пород (ГОСТ 2695-56).
3. Влажность древесины не ограничивается.
4. Примечания по деревянной облицовке стен и днища см. лист АС-31.

1967	Водопроводная очистная станция для вод с содержанием взвешенных веществ до 2000 мг/л производительностью 3000 м³/сутки	Баки хранения коагулянта и известкового теста. Деревянная колосниковая решетка и щелевая перегородка.	Типовой проект 901-3-24	Альбом I часть 3	Лист АС-34

ЦНИИЭП инженерного оборудования г. Москва

Нач. отд.	Дарджанц		
Гл. инж.	Костаев		
Гл. инж. пр-та	Угольков		
Рук. гр-пы	Кузнецов		
Ст. инж.	Чернова		

Проверил Фадеев

9604-03 37

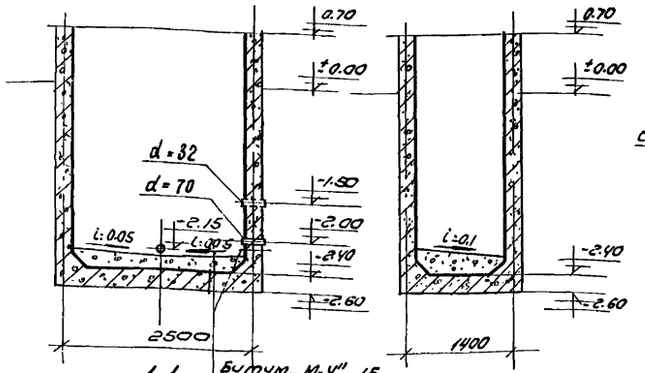

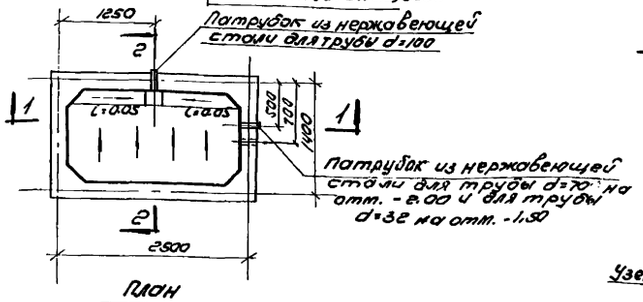

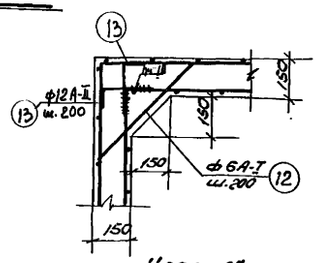

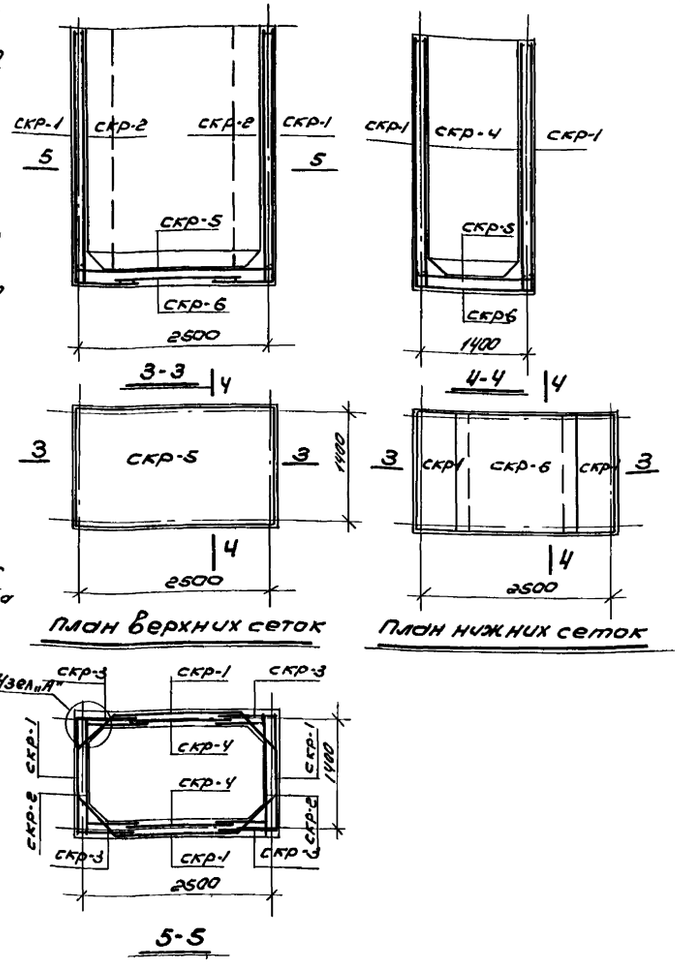

Спецификация арматуры на 1 элемент

Номер чертежа	N поз	Эскиз	ф мм	Длина мм	Кол-во шт в 1 сетке	Кол-во шт в элементе	Общая длина м	Выборка арматуры ф мм	Общая длина м	Вес кг	Всего кг
скр-1 (шт.4)	1		12А-II	3850	10	40	154.0	12А-II	368.5	327.0	
	2		12А-II	1850	29	116	214.5				
скр-2 (шт.2)	3		12А-II	3250	16	32	97.5	12А-II	246.3	218.5	
	4		12А-II	1500	15	30	45.0				
	5		12А-II	3050	17	34	103.8				
скр-3 (шт.4)	3		12А-II	3250	6	24	78.0	12А-II	108.0	96.0	
	4		12А-II	1500	5	20	30.0	10А-II	71.5	44.1	
	6		10А-II	1050	17	68	71.5				
скр-4 (шт.2)	7		10А-II	3250	10	20	65.0	10А-II	127.9	79.0	
	8		10А-II	1850	17	34	62.9				
скр-5 (шт.1)	9		12А-II	1650	14	14	23.1	12А-II	47.9	42.6	
	10		12А-II	2750	9	9	24.8				
скр-6 (шт.1)	11		10А-II	1650	10	10	16.5	10А-II	33.2	20.5	
	8		10А-II	1850	9	9	16.7				
Отд. стержни	12		6А-I	940	—	100	94.0	6А-I	94.0	20.9	
	13		12А-II	400	—	136	54,4	12А-II	54,4	48,3	

Примечания.

1. Сварные сетки изготовлять при помощи точечной сварки в соответствии с техническими условиями на сварную арматуру для железобетонных конструкций ТУ-73-56.
2. Размеры сеток на планах даны между крайними стержнями поперечного направления.
3. Защитный слой бетона 25мм.
4. Бетон марки М-200
5. Патрубки из нержавеющей стали см. на чертежах ВГО.

Расход материалов

Наименован. элемента	содерж. стали в 1м³ бет.	На 1 элемент: сталь кг	На 1 элемент: бетон м³	кол шт	Всего: сталь кг	Всего: бетон м³
Расходные баки коагулянта	149.0	848.6	5.7	2	1697.2	11.4

Выборка арматуры

Класс арматуры	Арматура класса А-I		Арматура класса А-II			Всего
Диаметр мм	6А-I		10А-II	12А-II	Итого	
Вес кг	20.9		143.6	732.4	876.0	896.9

1967	Водопроводная очистная станция для вод с содержанием взвешенных веществ до 2000 мг/л производительностью 8000 м³/сутки	Расходные баки коагулянта. Опалубка. Армирование. Спецификация	Типовой проект 901-3-24	Альбом I часть 3	Лист АС-35

ЦНИИЭП инженерного оборудования г. Москва

Нач. отд.	Давидян	
Гл. инж.	Кетаев	
Гл. инж. пр.	Угольков	
Ст. инж.	Чернова	
Проверил		
Дотцкер		

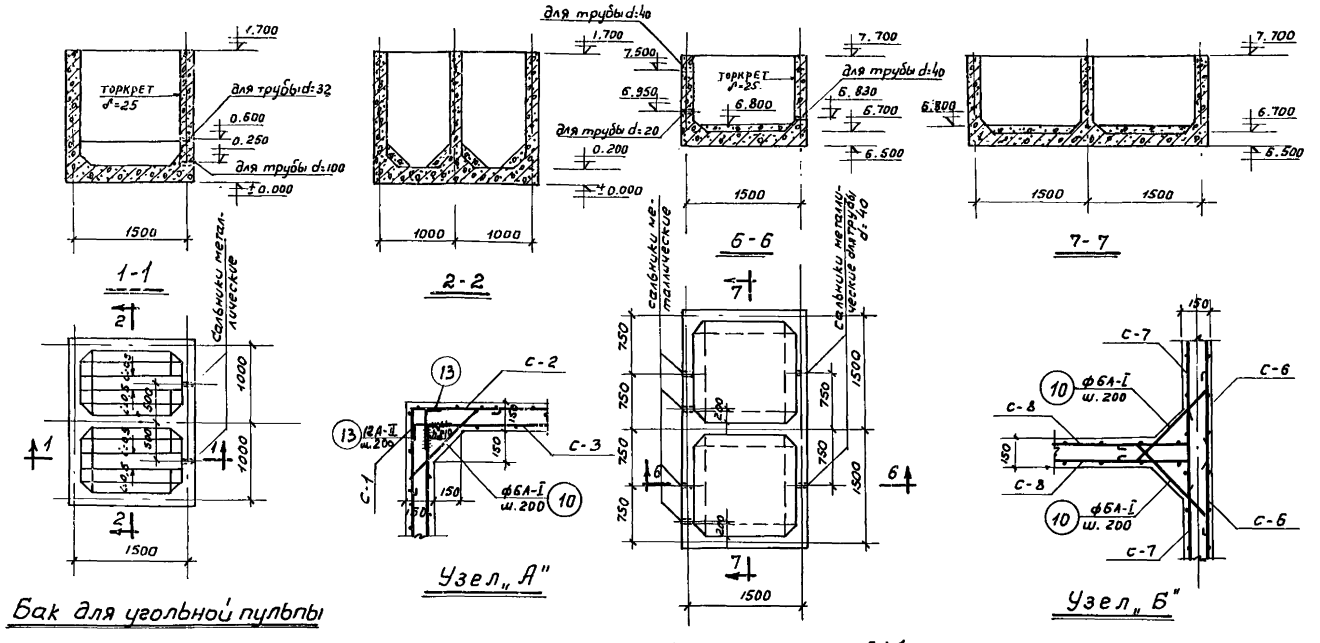

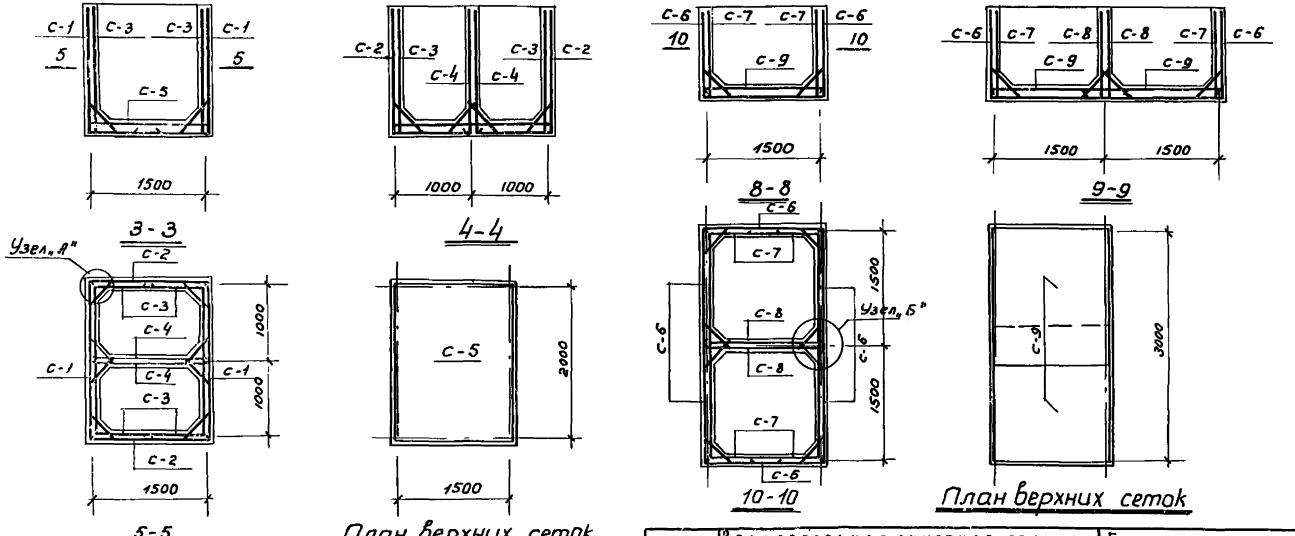

Примечание:

1. Сальники-типовые по серии ВС-02-10

Спецификация арматуры на 1 элемент

Марка и кол. изг. элемент. поз	Марка и кол. изг. сеток	N поз	Эскиз	Ф мм.	Длина мм.	Колич. шт. в одной сетке	Колич. шт. в одном элементе	Общая длина м.	Выборка стали на один элемент Ф мм	Общая длина м	Вес кг.	Полный вес стали кг.
Бак для угольной пульпы	С-1 (шт. 2)	1		10А-II	2650	10	20	53.0	10А-II	147.6	91.0	376.25
		2		10А-II	2000	10	20	40.0				
		3		10А-II	1950	14	28	54.6				
	С-2 (шт. 2)	1		10А-II	2650	8	16	42.4	10А-II	111.0	68.5	
		2		10А-II	2000	7	14	28.0				
		4		10А-II	1450	14	28	40.6				
	С-3 (шт. 4)	5		10А-II	1650	10	40	66.0	10А-II	168.6	104.0	
		6		10А-II	1000	9	36	36.0				
		7		10А-II	1850	9	36	66.6				
	С-4 (шт. 2)	5		10А-II	1650	14	28	46.2	10А-II	119.9	74.0	
		6		10А-II	1000	13	26	26.0				
		8		10А-II	2650	9	18	47.7				
	С-5 (шт. 1)	4		10А-II	1450	10	10	14,5	10А-II	30,1	18,6	
		9		10А-II	1950	8	8	15.6				
	Отд. стерж.	10		6А-I	840	–	108	90,7	СА-I	90,7	20,15	
Бак для раствора П.А.А.	С-6 (шт. 6)	4		10А-II	1450	9	54	78.3	10А-II	157.5	97.2	266.3
		5		10А-II	1650	8	48	79,2				
	С-7 (шт. 4)	8		10А-II	2650	6	24	63.5	10А-II	127.9	79.0	
		11		10А-II	1150	14	56	64.4				
	С-8 (шт. 2)	11		10А-II	1150	12	24	27.6	10А-II	55.8	34.5	
		12		10А-II	2250	6	12	28.2				
	С-9 (шт. 2)	4		10А-II	1450	10	20	29.0	10А-II	58.6	36.2	
		7		10А-II	1850	8	16	29.6				
	Отд. стерж.	10	см. выше	6А-I	840	–	104	87.4	6А-I	87.4	19.4	
	Отд. стерж.	13	100 | 300	12А-II	400	–	128	51,2	12А-II	51,2	61,7	

Выборка арматуры на 1 элемент

Класс арматуры	Арматура класса А-I			Арматура класса А-II			Итого:
Диаметр мм.	6А-I			10А-II	12А-II		
Вес кг.	39,55			603.0	61,7		704,25

Расход материалов

N п/п	Наименование элемента	Расход стали на 1 м³ бетона	Марка бетона	На 1 элемент Бетон м³	На 1 элемент Сталь кг.	Кол-во шт.	На все элементы Бетон м³	На все элементы Сталь кг.
1	Бак для угольной пульпы	141.0	200	2.68	376.25	2	5,36	752,5
2	Бак для П.А.А.	97.8	200	2.72	266.3	2	5.44	532.6

1967	Водопроводная очистная станция для вод с содержанием взвешенных веществ до 2000 мг/л производительностью 8000 м³/сутки	Баки раствора П.А.А. и угольной пульпы.	Типовой проект 901-3-24	Альбом I часть 3	Лист АС-36

ЦНИИЭП инженерного оборудования г. Москва

Нач. отд. Альбиянц; Гл. инж. Кетлов; Гл. инж. пр. Угольков; Рук. гр. Кузнецов; Ст. инж. Чернова; Проверил Лопцхер

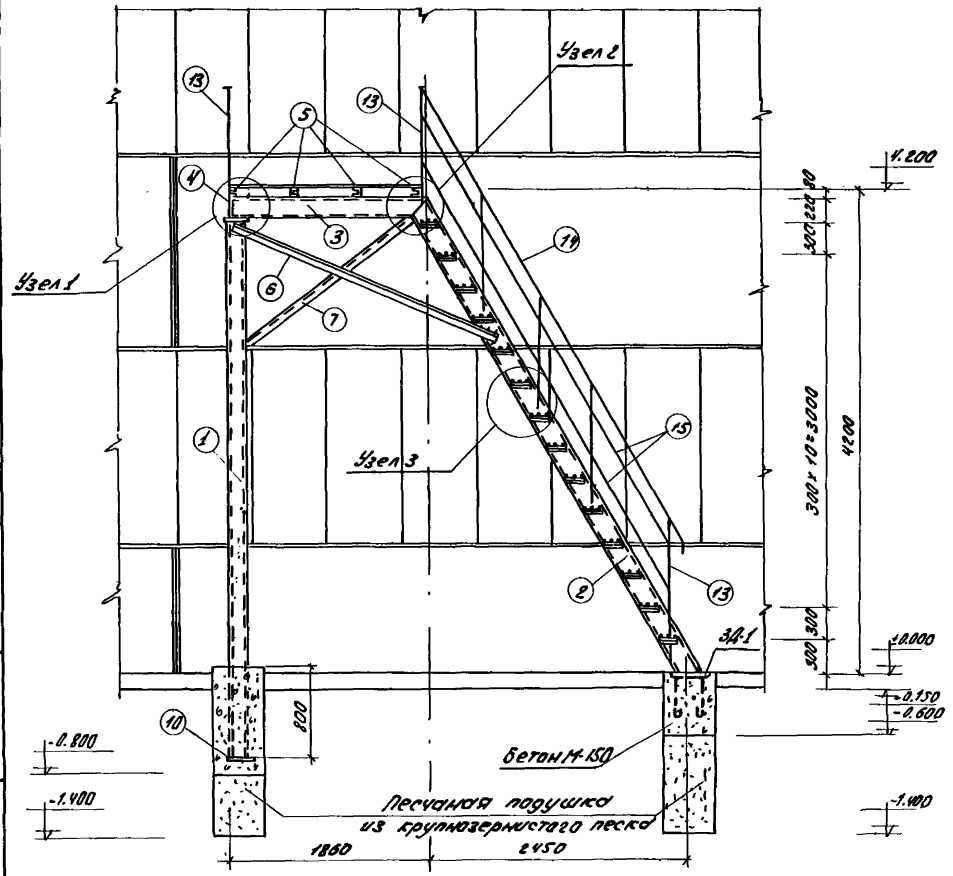

Разрез 1-1

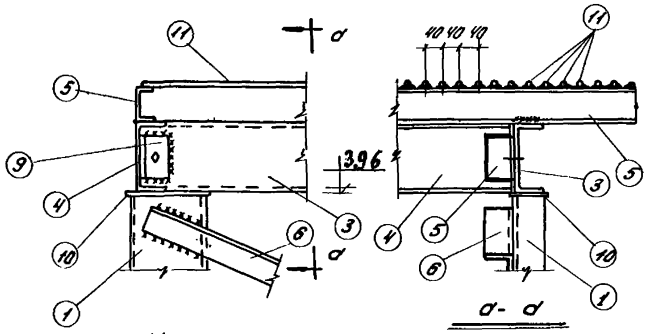

Узел 1

а-а

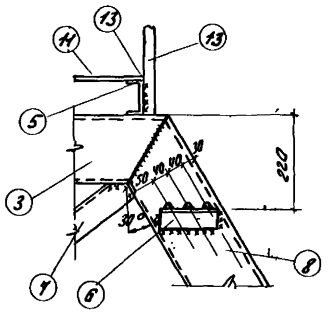

Узел 2

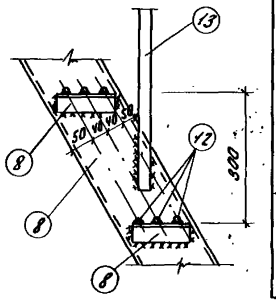

Узел 3

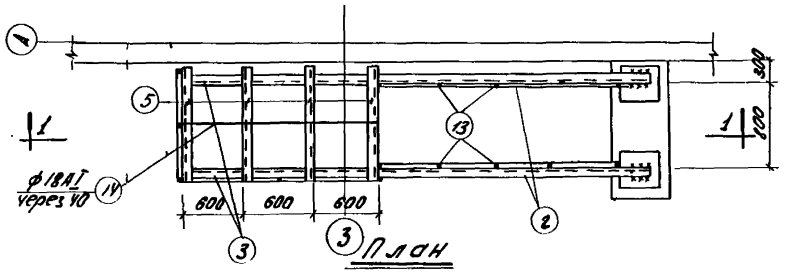

План

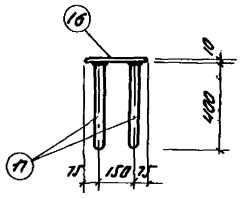

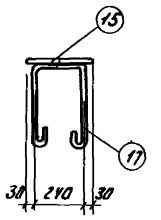

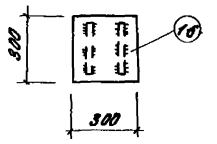

ЭД-1

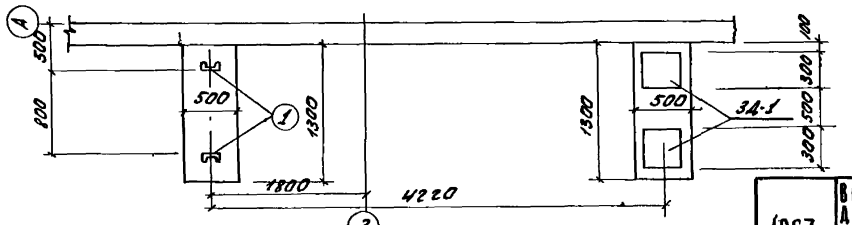

План фундаментов

Спецификация стали на одно изделие						Выборка стали			
						На одно изделие			На все издел.
Наименов. и к-во изделий	N поз.	Профиль	Длина мм	К-во шт.	Общая длина м	Профиль	Общая длина м	Вес кг	Вес кг
Эвакуационная лестница ЭЛ-1 (шт. 1).	1	[N18	4700	2	9.4	[N18	9.40	163.0	163.0
	2	[N16	4900	2	9.8	[N16	14.86	211.0	211.0
	3	[N16	1860	2	3.72	[N8	4.80	33.8	33.8
	4	[N16	800	1	0.80	L63x5	9.70	55.5	55.5
	5	[N8	1200	4	4.80	L45x5	4.20	14.2	14.2
	6	L63x6	2750	2	5.50	-180x10	0.80	6.3	6.3
	7	L63x6	2000	2	4.00	ф18АI	88.64	177.3	177.3
	8	L45x5	150	28	4.20	ф30x30	15.00	106.0	106.0
	9	L63x6	100	2	0.20	-40x4	13.40	16.9	16.9
	10	-100x10	200	4	0.80	-20x4	26.80	16.9	16.9
	11	ф18АI	1770	30	53.10	Итого:		800.9	800.9
	12	ф18АI	780	43	33.54				
	13	□30x30	1000	15	15.00				
	14	-40x4	Общая 13400	—	13.40				
	15	-20x4	Общая 26800	—	26.80				
ЭД-1 (шт. 2)	16	-300x10	300	1	0.30	-300x10	0.30	7.1	14.2
	17	ф10АI	1200	2	2.40	ф10АI	3.60	1.50	3.00
						Итого:		8.6	8.6

Примечания:

1. Сварку производить электродами типа Э-42А ГОСТ 9467-60.
2. Высота сварного шва hшва: 6мм.
3. Отделку металлоконструкций см. пояснительную записку.

1967	Водопроводная очистная станция для вод с содержанием взвешенных веществ до 2000 мг/л производительностью 8000 м³/сутки.	Эвакуационная лестница. ЭЛ-1	Типовой проект 901-3-24	Альбом I часть 3	Лист АС-37

9604-03 (4С)

ЦНИИЭП инженерного оборудования г. Москва

Нач. отд. Лавнович; Гл. инж. отд. Кетов; Гл. инж. пр. Угольков; Рук. группы Кузнецов; Ст. техник Овчинников; Проверил Лоцкер; Разраб.