# ОТРАСЛЕВОЕ ТИПОВОЕ ПРОЕКТНОЕ РЕШЕНИЕ
# 407-5-02.22.87

## МАСЛОХОЗЯЙСТВО ДЛЯ ГРЭС С БЛОКАМИ МОЩНОСТЬЮ 800 МВт

## АЛЬБОМ 8

**КЖИ** Изделия сборные железобетонные, закладные, соединительные

# ОТРАСЛЕВОЕ ТИПОВОЕ ПРОЕКТНОЕ РЕШЕНИЕ
# 407-5-02.22.87

# МАСЛОХОЗЯЙСТВО ДЛЯ ГРЭС С БЛОКАМИ МОЩНОСТЬЮ 800 МВт

## АЛЬБОМ 8

### ПЕРЕЧЕНЬ АЛЬБОМОВ

| | | |
|---|---|---|
| АЛЬБОМ 1 | ПЗ | Пояснительная записка |
| | ГП | Генплан |
| АЛЬБОМ 2 | ТХ | Технологическая часть. Части 1, 2, 3 |
| АЛЬБОМ 3 | ТИ | Теплоизоляция |
| | АЗО | Антикоррозионная защита оборудования и трубопроводов |
| АЛЬБОМ 4 | ЭТ | Электротехническая часть |
| | ЭО | Электроосвещение |
| | СС | Связь и сигнализация |
| АЛЬБОМ 5 | АП | Автоматизация технологических процессов |
| АЛЬБОМ 6 | РЗ | Задания заводам |
| | ЖК | Кабельный журнал |
| АЛЬБОМ 7 | АР | Архитектурные решения |
| | КЖ | Конструкции железобетонные и бетонные |
| | КМ | Конструкции металлические |
| АЛЬБОМ 8 | КЖИ | Изделия сборные железобетонные, закладные, соединительные |
| АЛЬБОМ 9 | ОВ | Отопление и вентиляция |
| | ВК | Водопровод и канализация |
| АЛЬБОМ 10 | СО | Спецификации оборудования |
| АЛЬБОМ 11 | ВМ | Ведомость потребности в материалах |
| АЛЬБОМ 12 | СМ | Сметы |


**РАЗРАБОТАНО:**

ВГНИПИИ «Теплоэлектропроект»
Московское отделение

Главный инженер института — В. Н. Охотин

Главный инженер отделения — Н. А. Тимофеев

Главный инженер проекта — А. И. Фельдман


**УТВЕРЖДЕНО:**

протоколом Главного управления капитального строительства
Министерства энергетики и электрификации СССР
от 12.02.87 г.

| Формат | Обозначение | Наименование | Стр. | Примеч. |
|---|---|---|---|---|
| | | Титульный лист. | I | |
| 12 | КЖИ – 02 | Ведомость листов выпуска | 2 | |
| 12 | – 03 | Технические требования к изготовлению изделий | 3 | |
| 12 | – 04 | Стеновая панель ПСГ-а<br>Стеновая панель ПСГ-б | 4 | |
| 12 | – 05 | Стеновая панель ПСГ-в | 5 | |
| 12 | – 06 | Стеновая панель ПСГ-д | 6 | |
| 12 | – 07 | Стеновая панель ПСГ-е<br>Стеновая панель ПСГ-и | 7 | |
| 12 | – 08 | Стеновая панель ПСГ-к | 8 | |
| 12 | – 09 | Стеновая панель ПСД-а | 9 | |
| 12 | – I0 | Траверса ТIА-I | I0 | |
| 12 | – II | Колонна К044-IА-I; К044-IБ-I<br>Геометрические размеры | II | |
| 12 | – I2 | Колонна К044-IА-I; К044-IБ-I<br>Армирование | I2 | |
| 12 | – I3 | Изделие закладное МН I | I3 | |
| 12 | – I4 | –"– МН 2, МН36 | I4 | |
| 12 | – I5 | –"– МН 3 | I5 | |
| 12 | – I6 | –"– МН 4 | I6 | |
| 12 | – I7 | –"– МН 5 | I7 | |
| 12 | – I8 | –"– МН 6 | I8 | |
| 12 | – I9 | –"– МН 7; МН 8; МН 9 | I9 | |
| 11 | – 20 | –"– МН35; МН I0; МН II; МН I2 | 20 | |
| 11 | – 2I | –"– МН I3; МН I4; МН I5 | 20 | |
| 11 | – 22 | –"– МН I6; МН I7 | 2I | |
| 11 | – 23 | –"– МН I8; МН I9 | 2I | |
| 12 | – 24 | –"– МН 20; МН 2I | 22 | |
| 11 | – 25 | –"– МН 22 | 23 | |
| 11 | – 26 | –"– МН 23 | 23 | |
| 11 | – 27 | –"– МН 24 | 24 | |
| 11 | – 28 | –"– МН 25 | 24 | |
| 11 | – 29 | –"– МН 26 | 25 | |
| 11 | КЖИ – 30 | Изделие закладное МН 27 | 25 | |
| 11 | – 3I | –"– МН 28 | 26 | |
| 11 | – 32 | –"– МН 29 | 26 | |
| 11 | – 33 | –"– МН 30 | 27 | |
| 11 | – 34 | –"– МН 3I | 27 | |
| 11 | – 35 | –"– МН 32 | 28 | |
| 11 | – 36 | –"– МН 33 | 28 | |
| 11 | – 37 | –"– МН 34 | 29 | |
| 11 | – 38 | Изделие соединительное СД I | 29 | |
| 11 | – 39 | –"– СД 2 | 30 | |
| 11 | – 40 | –"– СД 3 | 30 | |
| 11 | – 4I | –"– СД 4 | 3I | |
| 11 | – 42 | –"– СД 5 | 3I | |
| 11 | – 43 | Каркас плоский КР I | 32 | |
| 12 | – 44 | –"– КР 2; КР 3; КР 4 | 33 | |
| 12 | – 45 | –"– КР 5; КР 6 | 34 | |
| 12 | – 46 | Сетка арматурная СI | 35 | |
| 11 | – 47 | –"– С2 | 36 | |
| 11 | – 48 | –"– С3 | 36 | |
| 11 | – 49 | –"– С4 | 37 | |
| 11 | – 50 | –"– С5 | 37 | |
| 11 | – 51 | Каркас плоский КР7 | 32 | |

ПРИВЯЗАН

Инв. №

| | | |
|---|---|---|
| ГИП | Фельдман | |
| Н-к СО | Виноградов | |
| Н-к П/о | Макаров | |
| Н.контр | Коновалихин | |
| Н.сект | Разумцева | |
| Вед.инж | Киреев | |

407-5-02.22.87 – КЖИ-02

Ведомость листов выпуска

| Стадия | Лист | Листов |
|---|---|---|
| Р | 2 | 51 |

Минэнерго СССР
ТЕПЛОЭЛЕКТРОПРОЕКТ
МОСКОВСКОЕ ОТДЕЛЕНИЕ

Формат 12

АЛЬБОМ 8

ОТРАСЛЕВОЕ ТИПОВОЕ ПРОЕКТНОЕ РЕШЕНИЕ

Инв. № подл. | Подпись и дата | Взам. инв. №

29-ИТП | Зам. 5.01.88

1. При изготовлении закладных и соединительных изделий, а также арматурных изделий, помещенных в данном выпуске, руководствоваться данными требованиями и требованиями следующих нормативных документов:

ГОСТ 10922-75 "Арматурные изделия и закладные детали сварные для железобетонных конструкций. Технические требования и методы испытаний."

ГОСТ 19292-73 "Соединения сварные элементов закладных деталей сборных железобетонных конструкций. Контактная и автоматическая сварка плавлением. Основные типы и конструктивные элементы."

ГОСТ 14098-68 "Соединения сварные арматуры железобетонных изделий и конструкций. Контактная и ванная сварка. Основные типы и конструктивные элементы."

СН-393-78 "Инструкция по сварке соединений арматуры и закладных деталей железобетонных конструкций."

2. Изделия выполняются по следующим ГОСТ'ам :

- сталь угловая ГОСТ 8509-72*, ГОСТ 8510-72*.
- сталь швелерная ГОСТ 8240-72*.
- сталь горячекатанная круглая ГОСТ 2590-71*.
- сталь листовая ГОСТ 19903-74*.
- трубы горячекатанные ГОСТ 8732-78*.
- сталь арматурная горячекатанная гладкая класса А-I и периодического профиля классов А-II и А-III по ГОСТ 5781-82*.
- проволока низкоуглеродистая холоднотянутая диаметром 3÷5 мм класса Вр-I по ГОСТ 6727-80*.
- трубы стальные электросварные прямошовные ГОСТ 19704-76*.

Марку стали для проката и гладкой арматурной стали класса А-I принимать ВСт.3кп.2. Для арматуры класса А-II принимать марку 10ГТ, а для класса А-III марки 25г2с и 35гс.

3. Плоские арматурные сетки и каркасы изготовить при помощи контактной точечной сварки. В арматурных сетках марки "С" при изготовлении их на одноточечных машинах должны быть сварены все пересечения стержней не менее, чем в двух крайних рядах по периметру сеток. Остальные пересечения могут быть сварены через одно в шахматном порядке.

4. Антикоррозийную защиту закладных и соединительных изделий выполнить в соответствии с указаниями на чертежах выпуска. В неоговоренных случаях закладные и соединительные изделия покрыть лакокрасочными материалами группы I согласно пункту 2.40 СНиП 2.03.11-85.

5. Предельные отклонения от проектных размеров закладных и соединительных изделий в плане не должны превышать ± 5 мм.

Данные технические требования прилагаются к основному комплекту чертежей № - КЖ.

| | | | | |
|---|---|---|---|---|
| Н.сект. | Разумцева | | 407-5-02.22.87 -КЖИ-03 | |
| Н.контр. | Коновалихин | | Технические требования к изготовлению изделий. | Стадия Р, Лист 3, Листов 51 |
| Вед.инж. | Киреева | | | Минэнерго СССР ТЕПЛОЭЛЕКТРОПРОЕКТ МОСКОВСКОЕ ОТДЕЛЕНИЕ |

Копировал Формат 12

Альбом 8

ОТРАСЛЕВОЕ ТИПОВОЕ ПРОЕКТНОЕ РЕШЕНИЕ

Инв.№ подл. | Подпись и дата | Взам.инв.№ | 19-4117 | Дата 01.88

АЛЬБОМ 8

ОТРАСЛЕВОЕ ТИПОВОЕ ПРОЕКТНОЕ РЕШЕНИЕ

ПСГ-а; ПСГ-б

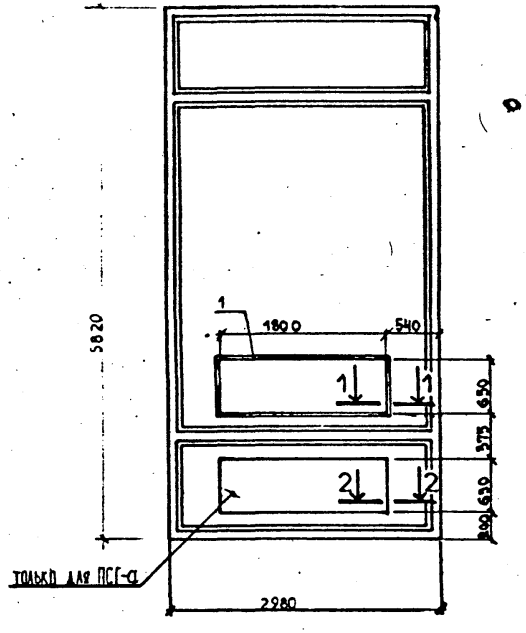


| Формат | Зона | Поз. | Обозначение | Наименование | Кол. | Примечание |
|---|---|---|---|---|---|---|
| | | | | Сборочные единицы | | |
| | | | 273I вып. I | Панель ПСГ-а | | |
| | | | | | | |
| | | | | Изделия закладные | | |
| Ч2 | | I | 7009.28.СБ | РМ-6 | 1 | 36,00 |
| | | | | Сборочные единицы | | |
| | | | 273I вып. I | Панель ПСГ-б | | |
| | | | | | | |
| | | | | Изделия закладные | | |
| Ч2 | | I | 7009.28.СБ | РМ-6 | I | 36,00 |
| | | | | | | |

Ведомость расхода стали на дополнительные закладные изделия (кг.)

| Марка элемента | Изделия закладные | | | | | | | Всего |
|---|---|---|---|---|---|---|---|---|
| | Арматура класса А-I ГОСТ5781-82* | | | Прокат марки ВСт3кп2 ГОСТ 8509-72* | | | Итого | |
| | ⌀8 | | Итого | L 50×4 | | | | |
| | 4,82 | | 4,82 | 31,18 | | | 31,18 | 36,00 |

1-1

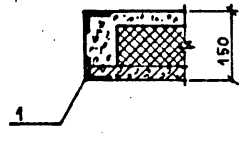


2-2

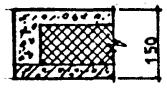


Привязан.

Инв. №

| | | |
|---|---|---|
| Н. контр. | Маликова | |
| Нач. сект. | Разумцева | |
| Инженер | Романов | |

407-5-02.22.87 - КЖИ-04

Панель ПСГ-а, ПСГ-б

| Стадия | Масса | Масштаб |
|---|---|---|
| Р | | |

Лист 4 Листов 51

Минэнерго СССР
ТЕПЛОЭЛЕКТРОПРОЕКТ
МОСКОВСКОЕ ОТДЕЛЕНИЕ

Инв. № подл. 29-15/111 | Подпись и дата | Взам. инв. №

Копировал

Формат 12

ОТРАСЛЕВОЕ ТИПОВОЕ ПРОЕКТНОЕ РЕШЕНИЕ АЛЬБОМ 8

## ПСГ-в

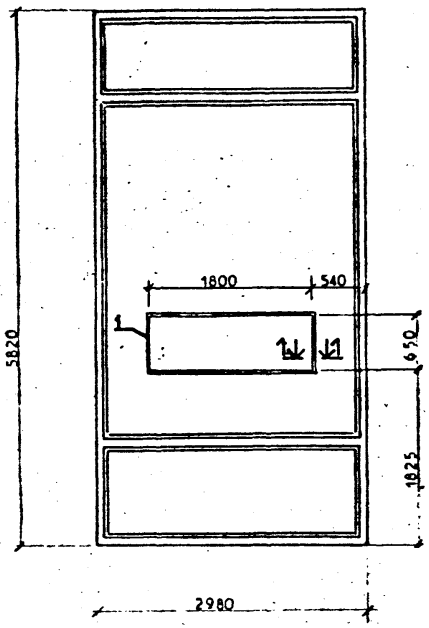


| Формат | Зона | Поз. | Обозначение | Наименование | Кол. | Примечание |
|---|---|---|---|---|---|---|
| | | | | Сборочные единицы | | |
| | | | 273I вып.I | Панель ПСГ-в | | |
| | | | | | | |
| | | | | Изделия закладные | | |
| | | I | 7009.28.СБ | РМ-6 | I | 36,00 |
| | | | | | | |

Ведомость расхода стали на дополнительные закладные изделия (кг.)

| Марка элемента | Изделия закладные | | | | | | |
|---|---|---|---|---|---|---|---|
| | Арматура класса А-I ГОСТ5781-82* | | | Прокат марки ВСт3кп2 ГОСТ8509-72* | | Итого | Всего |
| | ⌀8 | | Итого | L 50x4 | | | |
| | 4,82 | | 4,82 | 31,18 | | 31,18 | 36,00 |

## 1-1

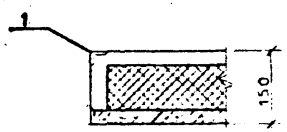


Привязан.

Инв. N

| Инв. № подл. | Подпись и дата | Взам. инв. № |
|---|---|---|
| 29.VIII.87 | Заиц 1-04.88 | |

407-5-02.22.87-КЖИ-05

Панель ПСГ-в

| Стадия | Масса | Масштаб |
|---|---|---|
| Р | | |

Лист 5 Листов 51

Минэнерго СССР
ТЕПЛОЭЛЕКТРОПРОЕКТ
МОСКОВСКОЕ ОТДЕЛЕНИЕ

Н.контр. Малякова
Нач.сект. Разумцева
Инженер. Романов

Копировал

Формат 12

ОТРАСЛЕВОЕ ТИПОВОЕ ПРОЕКТНОЕ РЕШЕНИЕ АЛЬБОМ 8

## ПСГ-Д

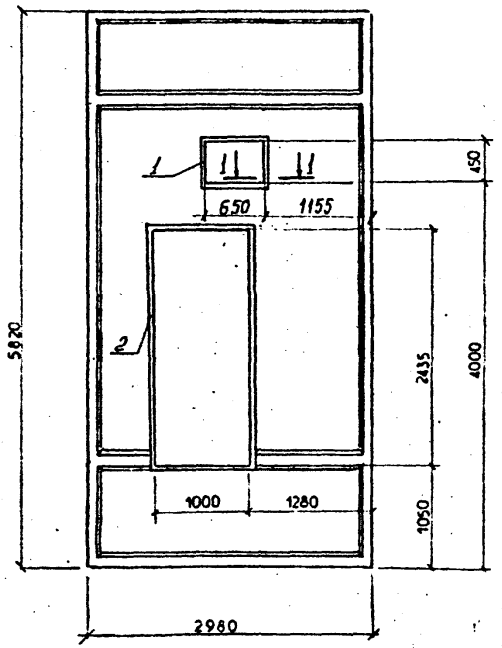


## 1-1

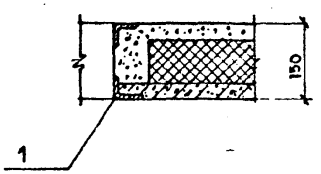


| Формат | Зона | Поз. | Обозначение | Наименование | Кол. | Примечание |
|---|---|---|---|---|---|---|
| | | | | Сборочные единицы | | |
| | | | 273I вып. I | Панель ПСГ-Д | | |
| | | | | | | |
| | | | | Изделия закладные | | |
| 12 | | 1 | -КЖИ-13 | МН I | I | 17,8 |
| 12 | | 2 | -КЖИ-14 | МН 36 | I | 49,17 |

Ведомость расхода стали на дополнительные закладные изделия (кг.)

| Марка элемента | Изделия закладные | | | | | | | Всего |
|---|---|---|---|---|---|---|---|---|
| | Арматура класса А-I ГОСТ 5781-82* | | | Прокат марки ВСт3кп2 ГОСТ 8509-72* | | | | |
| | ⌀8 | | | L50×4 | | | | |
| ПСГ-Д | 8,69 | | | 57,88 | | | | 66,57 |

Привязан.

Инв. №

| | | | |
|---|---|---|---|
| Инд. № подл. | Подпись и дата | Взам. инв. № | |
| 29-ИИТ | Зоц 5.01.88 | | |

407-5-02.22.87 -КЖИ-06

Панель ПСГ-Д

| Стадия | Масса | Масштаб |
|---|---|---|
| Р | — | |

Лист 6 Листов 51

Минэнерго СССР
ТЕПЛОЭЛЕКТРОПРОЕКТ
МОСКОВСКОЕ ОТДЕЛЕНИЕ

Н. контр. Маликова
Нач. сект. Разчицева
Инженер Романов

Формат 12

ОТРАСЛЕВОЕ ТИПОВОЕ ПРОЕКТНОЕ РЕШЕНИЕ АЛЬБОМ 8

## ПСГ-и; ПСГ-е

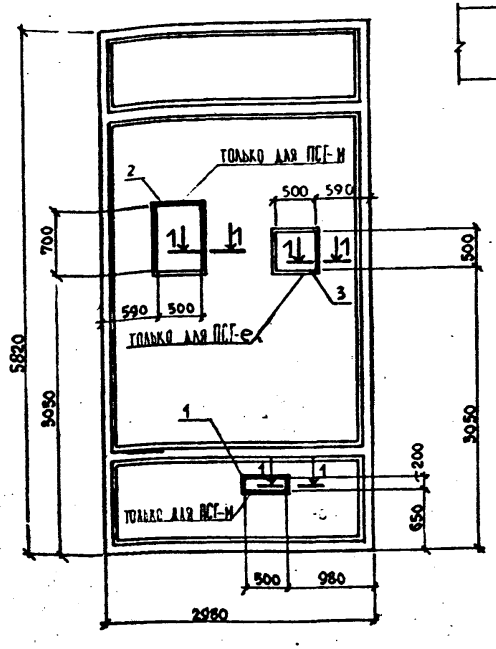


### 1-1

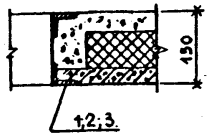


| Формат | Зона | Поз. | Обозначение | Наименование | Кол. | Примечание |
|---|---|---|---|---|---|---|
| | | | | Сборочные единицы | | Масса ед. кг |
| | | | 273I вып. I | Панель ПСГ-и | | |
| | | | | Изделия закладные | | |
| 12 | | 1 | -КЖИ-16 | МН 4 | I | 12,6 |
| 12 | | 2 | -КЖИ-17 | МН-5 | I | 18,2 |
| | | | | Сборочные единицы | | |
| | | | 273I вып. I | Панель ПСГ-е | | |
| | | | | Изделие закладные | | |
| | | 3 | -КЖИ-15 | МН-3 | I | 16,2 |

Ведомость расхода стали на дополнительные закладные изделия (кг.)

| Марка элемента | Изделия закладные | | | | | | | |
|---|---|---|---|---|---|---|---|---|
| | Арматура класса А-I ГОСТ 5781-82* | | | Прокат марки ВСт3кп2 ГОСТ 8509-72* | | | Итого | Всего |
| | ⌀8 | | Итого | | | | | |
| ПСГ-и | 4,5 | | 4,5 | 25,7 | | | 25,7 | 31,3 |
| ПСГ-е | 2,8 | | 2,8 | 13,4 | | | 13,4 | 16,4 |

Инв. № подл. | Подпись и дата | Взам. инв. № 24-КЖП Зам. 1.01.88

Привязан.

Инв. №

| | | | |
|---|---|---|---|
| Н. контр. | Маликова | | |
| Нач. сект. | Разумцева | | |
| Инженер | Романов | | |

407-5-02.22.87 -КЖИ-07

Панель ПСГ-е, ПСГ-и

| Стадия | Масса | Масштаб |
|---|---|---|
| Р | — | |
| Лист 7 | Листов 51 | |

Минэнерго СССР ТЕПЛОЭЛЕКТРОПРОЕКТ МОСКОВСКОЕ ОТДЕЛЕНИЕ

Копировал Формат 12

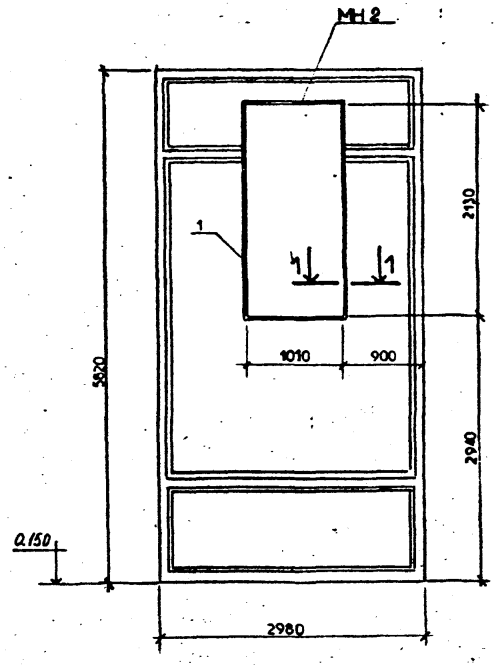


1-1

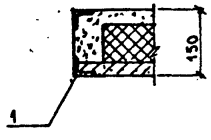


| Формат | Зона | Поз. | Обозначение | Наименование | Кол. | Примечание |
|---|---|---|---|---|---|---|
| | | | | Сборочные единицы | | масса ед. кг. |
| | | | 273I вып.I | Панель ПСГ-к | | |
| | | | | | | |
| | | | | Изделия закладные | | |
| I2 | | I | -КЖИ-14 | МН 2 | I | 45,48 |

Ведомость расхода стали на дополнительные закладные изделия(кг.)

| Марка элемента | Изделия закладные | | | | | | | Всего |
|---|---|---|---|---|---|---|---|---|
| | Арматура класса А-I ГОСТ5781-82* | | | Прокат марки ВСт3кп2 ГОСТ 8509-72* | | | | |
| | Ø8 | | | 150-4 | | | | |
| ПСГ-к | 5,88 | | | 39,6 | | | | 45,48 |

Привязан.

Инв. N

407-5-02.22.87 -КЖИ-08

Панель ПСГ-к

| Стадия | Масса | Масштаб |
|---|---|---|
| Р | — | |

Лист 8 Листов 51

Минэнерго СССР
ТЕПЛОЭЛЕКТРОПРОЕКТ
МОСКОВСКОЕ ОТДЕЛЕНИЕ

Н. контр. Маликова
Нач.сект. Разумцева
Инженер Романов

Альбом 8

Отраслевой типовой проектное решение

Инв. N подл. | Подпись и дата | Взам. инв. N
29-4777 | Зоин 1.91.88

Копировал Формат I2

АЛЬБОМ 8

ОТРАСЛЕВОЕ ТИПОВОЕ ПРОЕКТНОЕ РЕШЕНИЕ

ПСД-а

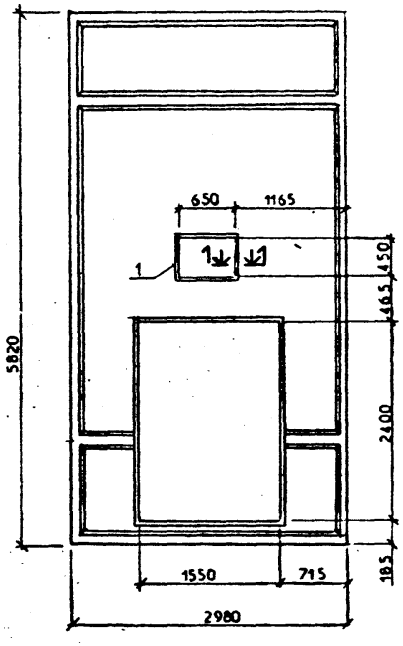


1-1

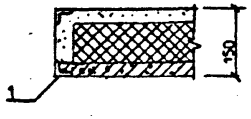


| Формат | Зона | Поз. | Обозначение | Наименование | Кол. | Примечание |
|---|---|---|---|---|---|---|
| | | | | Сборочные единицы | | |
| | | | 273I вып. I | Панель ПСД-а | 1 | |
| | | | | | | |
| | | | | Изделия закладные | | |
| 12 | | I | КЖИ13 | МН-1 | 1 | 17,4 |

Ведомость расхода стали на дополнительные закладные изделия (кг.)

| Марка элемента | Изделия закладные: Арматура класса А-I ГОСТ5781-82* ⌀8 | | Итого | Прокат марки ВСт3кп2 ГОСТ8509-72 Ст4 | | | Итого | Всего |
|---|---|---|---|---|---|---|---|---|
| ПСД-а | 2,8 | | 2,8 | 14,6 | | | 14,6 | 17,4 |

Привязан.

Инв. N

| | | | |
|---|---|---|---|
| Н.контр. | Маликова | | |
| Нач.сект. | Разумцева | | |
| Инженер | Романов | | |

407-5-02.22.87 - КЖИ-09

Панель ПСД-а

| Стадия | Лист | Листов |
|---|---|---|
| Р | | |
| Лист 9 | | Листов 51 |

Минэнерго СССР
ТЕПЛОЭЛЕКТРОПРОЕКТ
МОСКОВСКОЕ ОТДЕЛЕНИЕ

Инв. № подл. 19-1177 | Подпись и дата Зам. с 01.88 | Взам. инв. №

Копировал

Формат 12

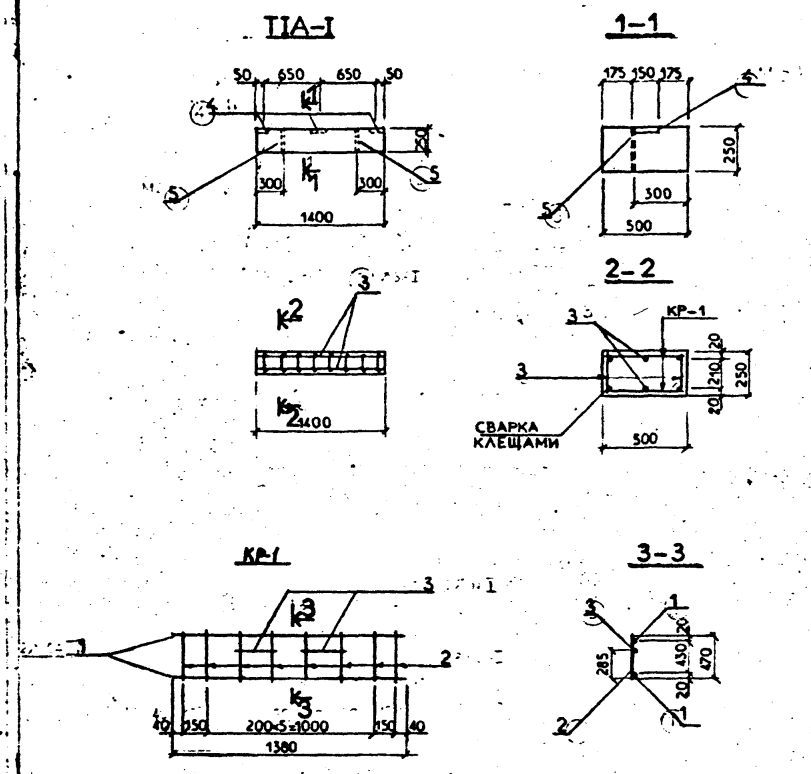


| Формат | Зона | Поз. | Обозначение | Наименование | Кол. | Примечание масса ед. кг |
|---|---|---|---|---|---|---|
| | | I | 578I-82* | ⌀I6AIII ℓ=I380 | 4 | 2,I8 |
| | | 2 | 578I-82* | ⌀6AI ℓ=470 | 16 | 0,I0 |
| | | 3 | 578I-82* | ⌀6AI ℓ=230 | 4 | 0,05 |
| | | | | Изделия закладные | | |
| | | 4 | 3.400-6/76 лI7 | МИ-II | 3 | 0,8 |
| | | 5 | 3.0I5-I/82 в.3л.II73 | М2 | 2 | 0,8 |
| | | | Материалы: | Бетон В I5 | 0.I8 | м³ |

ВЕДОМОСТЬ РАСХОДА СТАЛИ НА ЭЛЕМЕНТ. (кг.)

| Марка элемента | Для арматурных изделий | | | | | | |
|---|---|---|---|---|---|---|---|
| | Арматурная сталь класса А-I ГОСТ578I-82* | | | Арматурная сталь класса А-III ГОСТ578I-82* | | | Всего |
| | ВСт3кп2 | | Итого | ВСт3кп2 | | Итого | |
| | ⌀6 | | | ⌀16 | | | |
| ТРАВЕРСА ТIА-I | 1,8 | | 1,8 | 8,72 | | 8,72 | 10,52 |

| Для закладных изделий | | | | | | | | |
|---|---|---|---|---|---|---|---|---|
| Профилированная сталь ГОСТ380-7I | | | | Арматурная сталь ГОСТ578I-82* класс А-III | | | | Общий расход |
| ВСт3кп2 | | | Итого | ВСт3кп2 | | | Итого | Всего |
| δ8 | ГАЗ. ТР. d: 1¼ | | | ⌀8 | | | | |
| 1,8 | 1,6 | | 3,4 | 0,6 | | | 0,6 | 4,0 | 14,52

ПРИВЯЗАН

Инв. №

Н. контр. Малкова
Нач. сект. Разчищева
Инженер. Романов

407-5-02.22.87 -КЖИ-10

Траверса ТIА-I

| Стадия | Масса | Масштаб |
|---|---|---|
| Р | — | |

Лист 10 Листов 51

Минэнерго СССР
ТЕПЛОЭЛЕКТРОПРОЕКТ
МОСКОВСКОЕ ОТДЕЛЕНИЕ

Инд. № подл. | Подпись и дата | Взам. инв. №
24-И.ИТП | 30.11.87

Формат 12

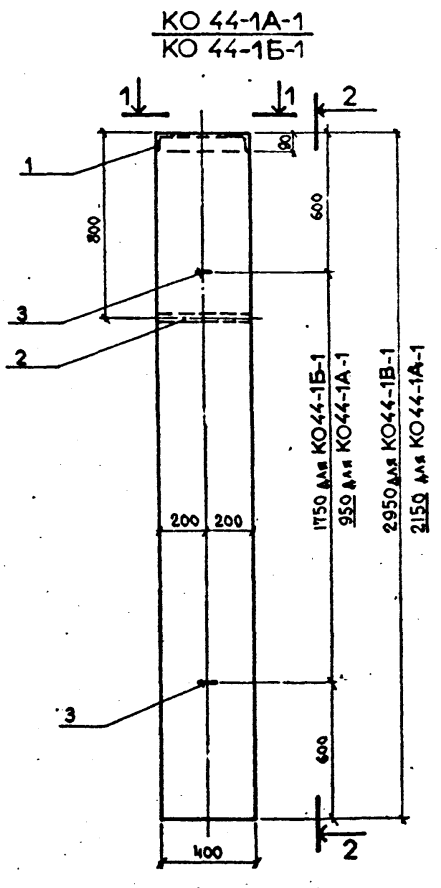


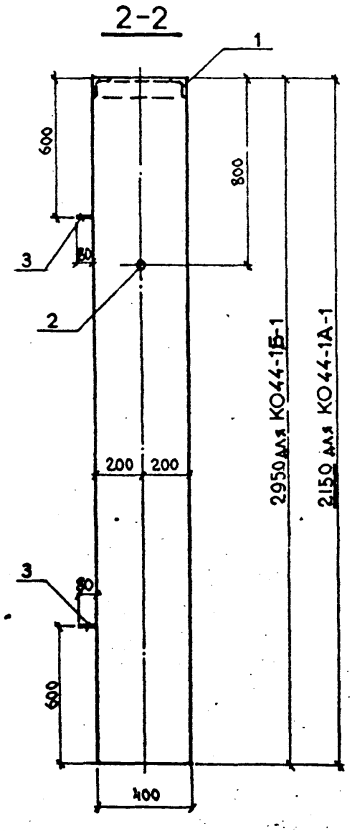


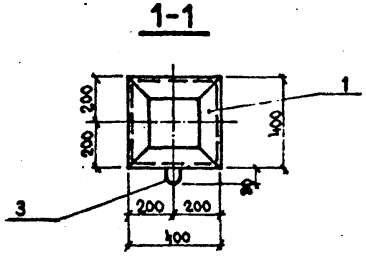


| Обозначение | Марка | Масса |
|---|---|---|
| | КО44-1А-1 | 0,86 |
| | КО44-1Б-1 | 11,8 |
| | | |

| Формат | Зона | Поз. | Обозначение | Наименование | Кол. | Примечание |
|---|---|---|---|---|---|---|
| | | | | Документация | | |
| | | | № 706I5-с | Технические требования | | |
| | | | | к изготовлению сборных | | |
| | | | | железобетонных изделий | | |
| | | | | КО44IА-I КО44-IБ-I | | |
| | | | | Сборочные единицы | | |
| | | I. | № 706I5-с л.85 | Изделие закладное ИМ-5 | I | 26,4 кг |
| | | 2. | " л.88 | То же ИМ-I5 | 2 | I,2 кг |
| | | | Переменные данные для исполнения | | | |
| | | | | КО44-IА-I | | |
| | | | | Материалы | | |
| | | | | Бетон В 25 | $м^3$ | 0.34 |
| | | | | | | |
| | | | | КО44-IБ-I | | |
| | | | | материалы | | |
| | | | | Бетон В 25 | $м^3$ | 0.47 |

ПРИВЯЗАН

Инв. №

407-5-02.22.87 - КЖИ-11

Колонны КО44-IА-I,
КО44-IБ-I.
Геометрические размеры.

| Стадия | Лист | Листов |
|---|---|---|
| Р | см. Табл. | 1:20 |
| Лист 11 | | Листов 51 |

Минэнерго СССР
ТЕПЛОЭЛЕКТРОПРОЕКТ
МОСКОВСКОЕ ОТДЕЛЕНИЕ

Н.сект. Разумцева
Н.контр. Коновалихин
Вед.инж. Киреев

Инв. № подл. | Подпись и дата | Взам. инв. №
99-ИИП 2шт. 6.01.88

ОТРАСЛЕВОЕ ТИПОВОЕ ПРОЕКТНОЕ РЕШЕНИЕ АЛЬБОМ 8

Формат 12

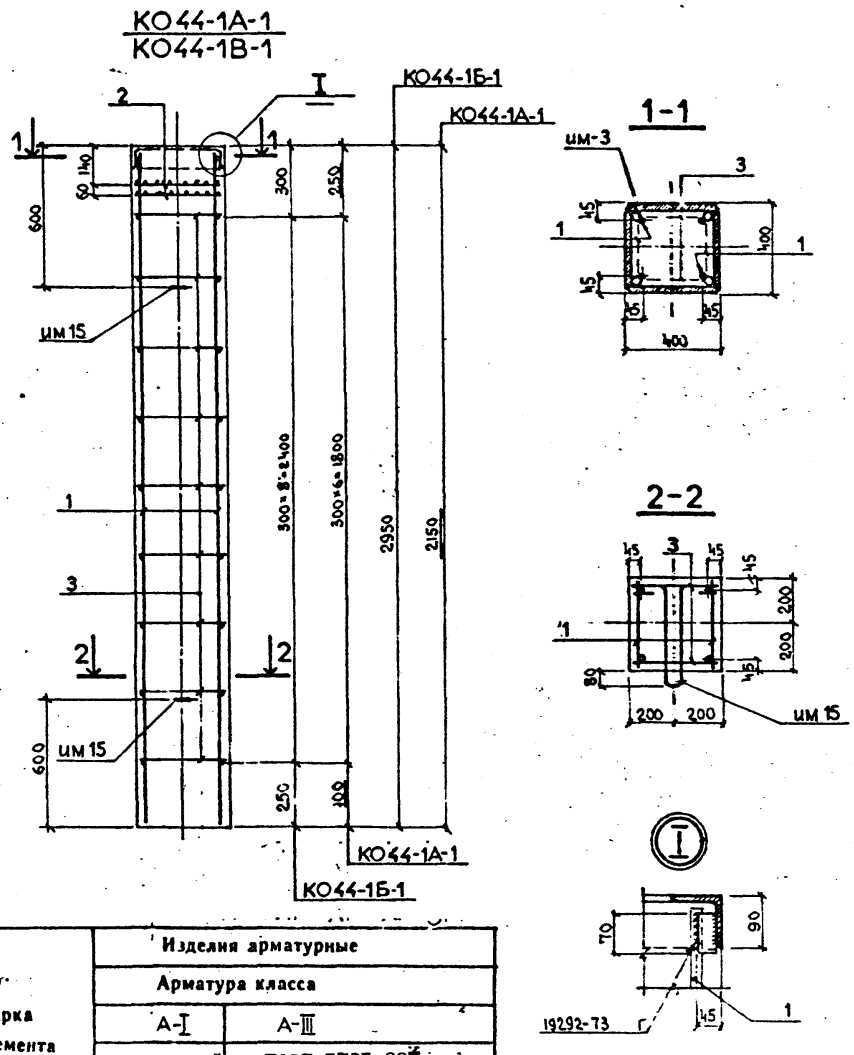


| Марка элемента | Изделия арматурные | | | | | |
|---|---|---|---|---|---|---|
| | Арматура класса | | | | | |
| | А-I | | А-III | | | |
| | ГОСТ 5781-82* | | ГОСТ 5781-82* | | | |
| | ⌀6 | ⌀8 | ⌀20 | | | Итого |
| КО44-1А-1 | 2,6 | 3,92 | 21,08 | | | 27,6 |
| КО44-1Б-1 | 2,3 | 5,04 | 25,36 | | | 33,0 |

| Формат | Зона | Поз. | Обозначение | Наименование | Кол. | Примечание |
|---|---|---|---|---|---|---|
| | | | | Документация | | |
| I2 | | | -КЖИ-03 | Технические требования к изготовлению арматурных и закладных изделий | | |
| | | | | КО44-IА-I | | |
| | | | | Сборочные единицы | | |
| I2 | | I. | -КЖИ-03 | Каркас плоский КР-5 | 2 | II,5 кг |
| I2. | | 2. | 706I5-с л.74 | Сетка арматурная С-I | 2 | I,3 кг |
| | | | | Детали | | |
| Б.4 | | 3. | | ⌀8AI ГОСТ5781-82* ℓ=360 | 7 | 0.I4 кг |
| | | | | | | |
| | | | | КО44-IБI | | |
| | | | | Сборочные единицы | | |
| I2 | | I. | -КЖИ-03 | Каркас плоский КР-6 | 2 | I4,0 кг |
| I2 | | 2. | 706I5-с л. 74 | Сетка арматурная С=I | 2 | I,3 кг |
| | | | | Детали | | |
| Б.4 | | 3. | | ⌀8AI ГОСТ5781-82* ℓ=360 | 8 | 0,I4 кг |

ПРИВЯЗАН

Инв. №

407-5-02.22.87 -КЖИ-12

Колонны КО44-IА-I
КО44-IБ-I.
Армирование.

| Стадия | Масса | Масштаб |
|---|---|---|
| Р | см. табл. | |

Лист 12 Листов 51

Минэнерго СССР
ТЕПЛОЭЛЕКТРОПРОЕКТ
МОСКОВСКОЕ ОТДЕЛЕНИЕ

Н.сект. Разумцева
Н.контр. Коновалихин
Ст.инж. Андреев

Формат 12

АЛЬБОМ 8

ОТРАСЛЕВОЕ ТИПОВОЕ ПРОЕКТНОЕ РЕШЕНИЕ

Инв. № подл. | Подпись и дата | Взам. инв. №
24-ИИП | 24.11.87

МН 1

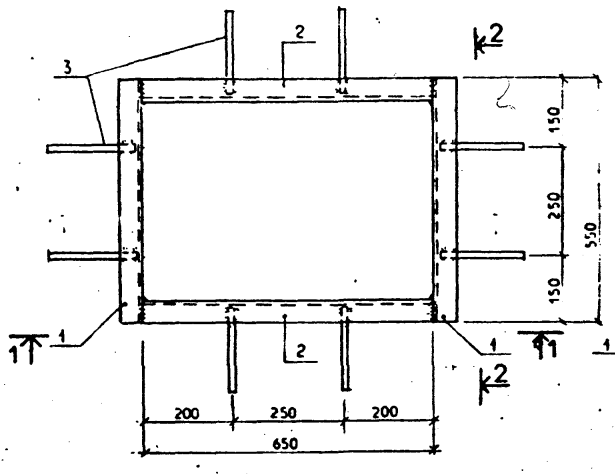


2-2

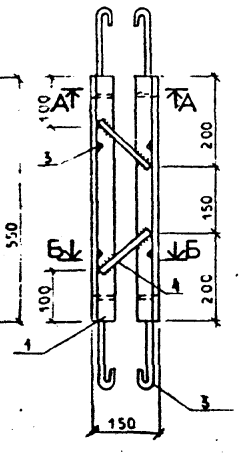


1-1

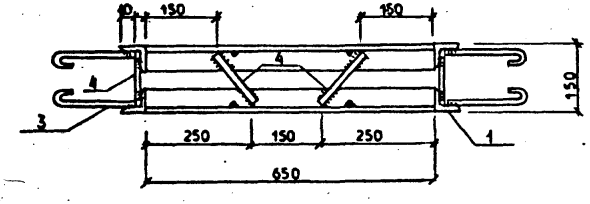


А-А

Б-Б

| Формат | Зона | Поз. | Обозначение | Наименование | Кол. | Примечание |
|---|---|---|---|---|---|---|
| | | | | Документация | | |
| | | | -КЖИ-03 | Технические требования к изготовлению изделий | | |
| | | | | Детали | | масса ед кг. |
| Б.ч. | | I | | L50×4ГОСТ8509-72* (ℓ=550) ВСт3кпГОСТ535-79 | 4 | 1,68 |
| Б.ч. | | 2 | | L50×4 ГОСТ8509-72* (ℓ=650) ВСт3кпГОСТ535-79 | 4 | 1,98 |
| Б.ч. | | 3 | | ⌀8AI ГОСТ 5781-82* (ℓ=350) | I6 | 0,14 |
| Б.ч. | | 4 | | ⌀8AI ГОСТ 5781-82* (ℓ=170) | 8 | 0,07 |
| | | 5 | | Лента рубероид. РПШ-300 ГОСТ10923-82 I50×2400 (уложить до установки в опалубку) | | 0,36м² |

Привязан.

Инв. N

| | | | |
|---|---|---|---|
| Инв. № подл. | Подпись и дата | Взам. инв. № | |
| 19-6ИТП | Вагз 5.01.88 | | |

407-5-02.22.87 -КЖИ-13

Деталь закладная МН I.

| Стадия | Масса | Масштаб |
|---|---|---|
| Р | 17.44 кг | |
| Лист 13 | Листов 51 | |

Н. контр. Маликова
Нач. сект. Разумцева
Инженер Романов

Минэнерго СССР
ТЕПЛОЭЛЕКТРОПРОЕКТ
МОСКОВСКОЕ ОТДЕЛЕНИЕ

Формат 12

ОТРАСЛЕВОЕ ТИПОВОЕ ПРОЕКТНОЕ РЕШЕНИЕ АЛЬБОМ 8

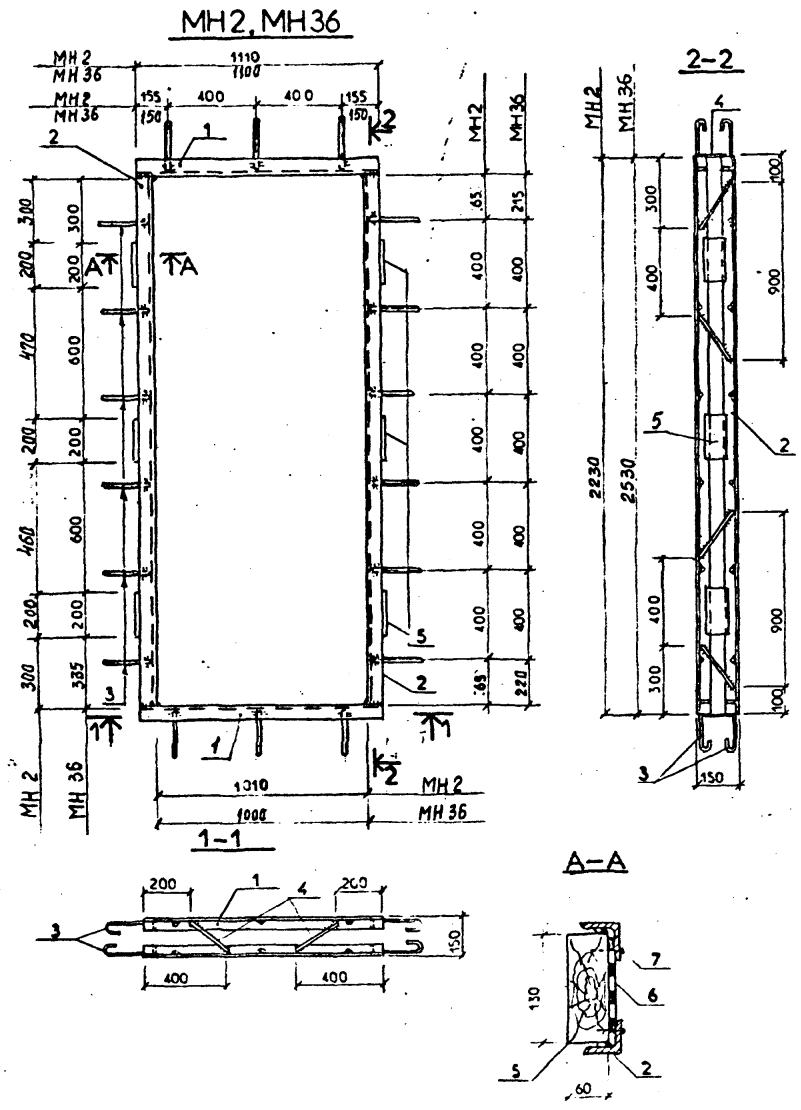


| Формат | Зона | Поз. | Обозначение | Наименование | Кол. | Примечание |
|---|---|---|---|---|---|---|
| | | | | Документация | | |
| | | | КЖИ-03 | Технические требования к изготовлению изделий | | |
| | | | | МН2 | | |
| | | | | Детали | | масса ед. кг |
| Б.ч. | | 1 | | L 50×4 ГОСТ 8509-72* Вст3кп ГОСТ 535-78 (l=1110) | 4 | 3,39 |
| Б.ч. | | 2 | | L 50×4 ГОСТ 8509-72* Вст3кп ГОСТ 535-78 (l=2130) | 4 | 6,50 |
| Б.ч. | | 3 | | Ф8АI ГОСТ 5781-82* (l=350) | 36 | 0,14 |
| Б.ч. | | 4 | | Ф8АI ГОСТ 5781-82* (l=170) | 12 | 0,07 |
| | | 5 | | Брус сосна ГОСТ 8486-66 60×135×200 | 6 | 2,1 м³ на 1000 шт. |
| | | 6 | | Лента рубероид РПП-300А ГОСТ 10923-82 150×6840 | | 1,02 м² |
| | | | | (Уложить до установки в опалубку) | | |
| | | 7 | | Гвоздь ПI, 8×32 (ГОСТ 4028-63) | 24 | 0,675 кг на 1000 шт. |
| | | | | МН36 | | |
| | | | | Детали | | масса ед. кг |
| Б.ч. | | 1 | | L 50×4 ГОСТ 8509-72* Вст3кп ГОСТ 535-78 (l=1100) | 4 | 3,39 |
| Б.ч. | | 2 | | L 50×4 ГОСТ 8509-72* Вст3кп ГОСТ 535-78 (l=2435) | 4 | 2,42 |
| Б.ч. | | 3 | | Ф8АI ГОСТ 5781-82* (l=350) | 36 | 0,14 |
| Б.ч. | | 4 | | Ф8АI ГОСТ 5781-82* (l=170) | 12 | 0,07 |
| | | 5 | | Брус сосна ГОСТ 8486-66 60×135×200 | 6 | 2,1 м³ на 1000 шт. |
| | | 6 | | Лента рубероид РПП-300А ГОСТ 10923-82 150×6840 | | 1,02 м² |
| | | | | (Уложить до установки в опалубку) | | |
| | | 7 | | Гвоздь ПI, 8×32 (ГОСТ 4028-63) | 24 | 0,675 кг на 1000 шт. |

Привязан.

Инв. N

Инв. N подл. | Подпись и дата | Взам. инв. N

24 ИНТП | 3 кн. 5.01.88

407-5-02.22.87 -КЖИ-14

Деталь закладная МН 2, МН 36

| Стадия | Масса | Масштаб |
|---|---|---|
| Р | | |

Лист 14 | Листов 51

Н. контр. Маликова
Нач. сект. Разумцева
Инженер Романов

Минэнерго СССР
ТЕПЛОЭЛЕКТРОПРОЕКТ
МОСКОВСКОЕ ОТДЕЛЕНИЕ

Копировал | Формат 12

АЛЬБОМ 8

ОТРАСЛЕВОЕ ТИПОВОЕ ПРОЕКТНОЕ РЕШЕНИЕ

МН 3

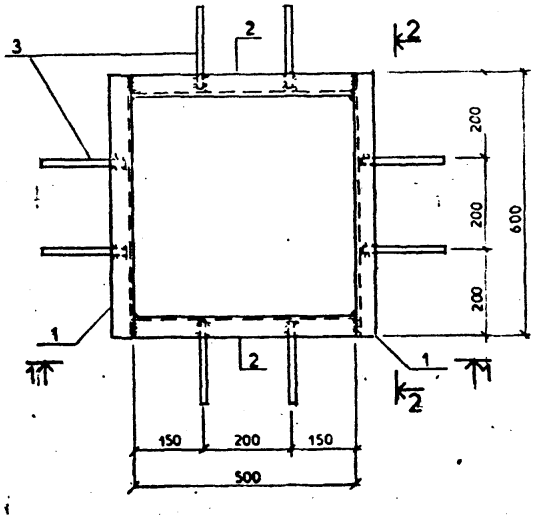


2-2

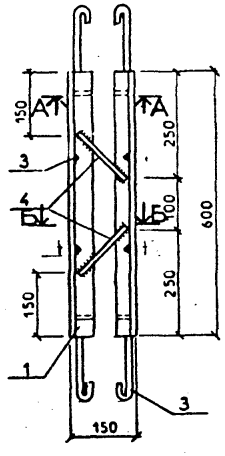


1-1

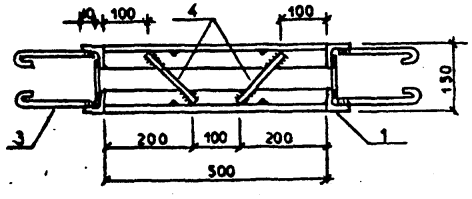


А-А

Б-Б

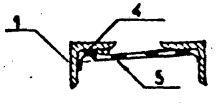


| Формат | Зона | Поз. | Обозначение | Наименование | Кол. | Примечание |
|---|---|---|---|---|---|---|
| | | | | Документация | | |
| | | | ЮКИ-03 | Технические требования к изготовлению изделий | | |
| | | | | Детали | | масса ед кг. |
| Б.4. | | 1 | | L50×4 ГОСТ8509-72 ℓ=600 / ВСт3кп ГОСТ535-79 | 4 | 1,83 |
| Б.4. | | 2 | | L50×4 ГОСТ8509-72 ℓ=500 / ВСт3кп ГОСТ535-79 | 4 | 1,53 |
| Б.4. | | 3 | | ⌀8AI ГОСТ78I-82 ℓ350 | I6 | 0,14 |
| Б.4. | | 4 | | ⌀8AI ГОСТ78I-82 ℓ I70 | 8 | 0,07 |
| | | 5 | | Лента рубероид. РПП-300А ГОСТ10923-82 I50×2200 (уложить до установки в опалубку) | | 0,33 м² |

Привязан

Инв. №

407-5-02.22.87 - КЖИ-15

Деталь закладная МН 3

| Стадия | Масса | Масштаб |
|---|---|---|
| Р | | |

Лист 15 Листов 51

Минэнерго СССР
ТЕПЛОЭЛЕКТРОПРОЕКТ
МОСКОВСКОЕ ОТДЕЛЕНИЕ

Н.контр. Маликова
Нач.сект. Разумцева
Инженер Романов

Копировал

Формат 12

Инв. № подл. | Подпись и дата | Взам. инв. №
29-ЖИП | Эдик 5.01.88

## МН 4

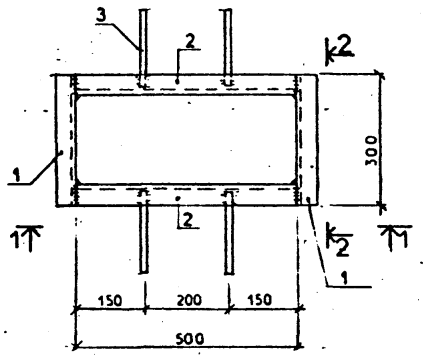


## 2-2

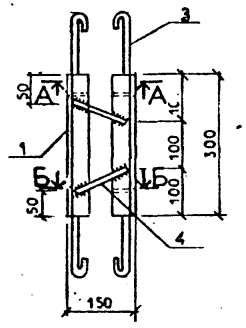


## 1-1

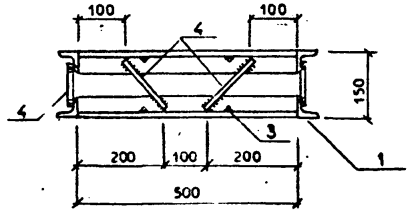


## А-А

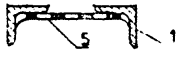


## Б-Б

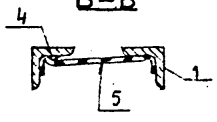


| Формат | Зона | Поз. | Обозначение | Наименование | Кол. | Примечание |
|---|---|---|---|---|---|---|
| | | | | Документация | | |
| | | | -КЖИ-03 | Технические требования к изготовлению изделий | | |
| | | | | Детали | | масса ед кг. |
| Б.4. | | I | | L 50×4 ГОСТ8509-72* (ℓ=300) ВСт3кп ГОСТ535-79 | 4 | 0,92 |
| Б.4. | | 2 | | L 50×4 ГОСТ8509-72* (ℓ=500) ВСт3кп ГОСТ535-79 | 4 | 1,53 |
| Б.4. | | 3 | | ⌀8AI ГОСТ 5781-82* (ℓ=350) | 8 | 0,14 |
| Б.4. | | 4 | | ⌀8AI ГОСТ 5781-82* (ℓ=170) | 8 | 0,07 |
| | | 5 | | Лента рубероид. РПП-300 | | |
| | | | | ГОСТ 10923-82 150×1600 | | 0,24 м² |
| | | | | (уложить до установки в опалубку) | | |

Привязан.

Инв. N

407-5-02.22.87 -КЖИ-16

Деталь закладная МН 4

| Стадия | Масса | Масштаб |
|---|---|---|
| Р | 11,48 кг | |

Лист 16 | Листов 51

Н. контр. Маликова
Н. ректр. Разумцева
Инженер. Романов

Минэнерго СССР
ТЕПЛОЭЛЕКТРОПРОЕКТ
МОСКОВСКОЕ ОТДЕЛЕНИЕ

Инв. N подл. | Подпись и дата | Взам. инв. N
10-11-11 | Зоева 5.89

Копировал Формат 12

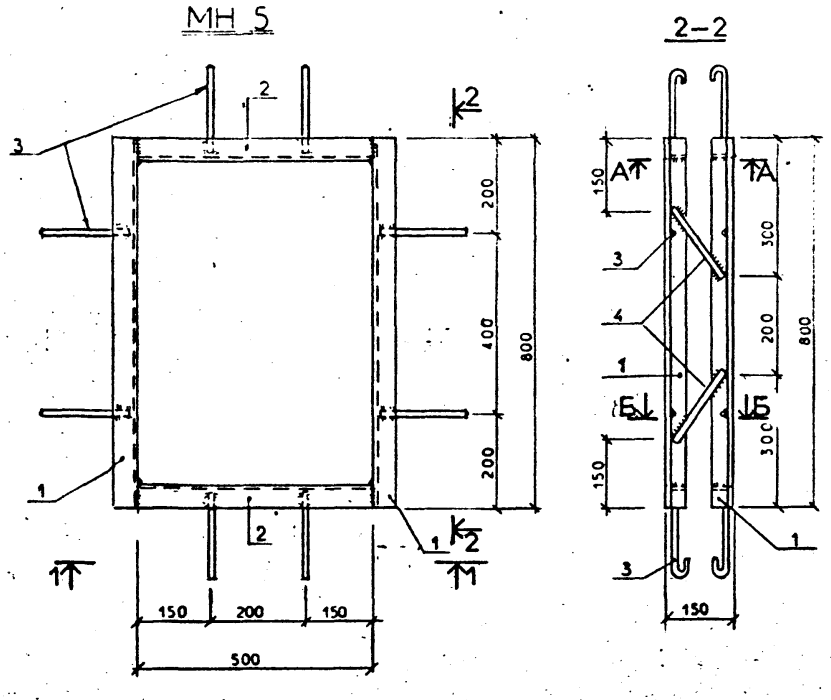


| Формат | Зона | Поз. | Обозначение | Наименование | Кол. | Примечание |
|---|---|---|---|---|---|---|
| | | | | Документация | | |
| | | | -КЖИ-03 | Технические требования к изготовлению изделий | | |
| | | | | Детали | | масса ед кг. |
| в.ч. | | I | | L50×4 ГОСТ8509-72* (ℓ=800) ВСт3кп ГОСТ535-79 | 4 | 2,44 |
| в.ч. | | 2 | | L50×4 ГОСТ8509-72* (ℓ=500) ВСт3кп ГОСТ535-79 | 4 | 1,53 |
| в.ч. | | 3 | | ⌀8AI ГОСТ5781-82* (ℓ=350) | I6 | 0.14 |
| в.ч. | | 4 | | ⌀8AI ГОСТ5781-82* (ℓ=I70) | 8 | 0,07 |
| | | 5 | | Лента рубероид. РПП-300А ГОСТ10923-82 I50×2600 (уложить до установки в опалубку) | | 0,39 |

Привязан.

Инв. N

| | | | |
|---|---|---|---|
| Н. контр. | Маликова | | |
| Нач. сект. | Разумцева | | |
| Инженер | Романов | | |

407-5-02.22.87 -КЖИ-17

Деталь закладная МН-5.

| Стадия | Масса | Масштаб |
|---|---|---|
| Р | 13,68 кг | |
| Лист 17 | Листов 51 | |

Минэнерго СССР
ТЕПЛОЭЛЕКТРОПРОЕКТ
МОСКОВСКОЕ ОТДЕЛЕНИЕ

Инв. № подл. 29-VIII-77 | Подпись и дата | Взам. инв. №

Копировал | Формат 12

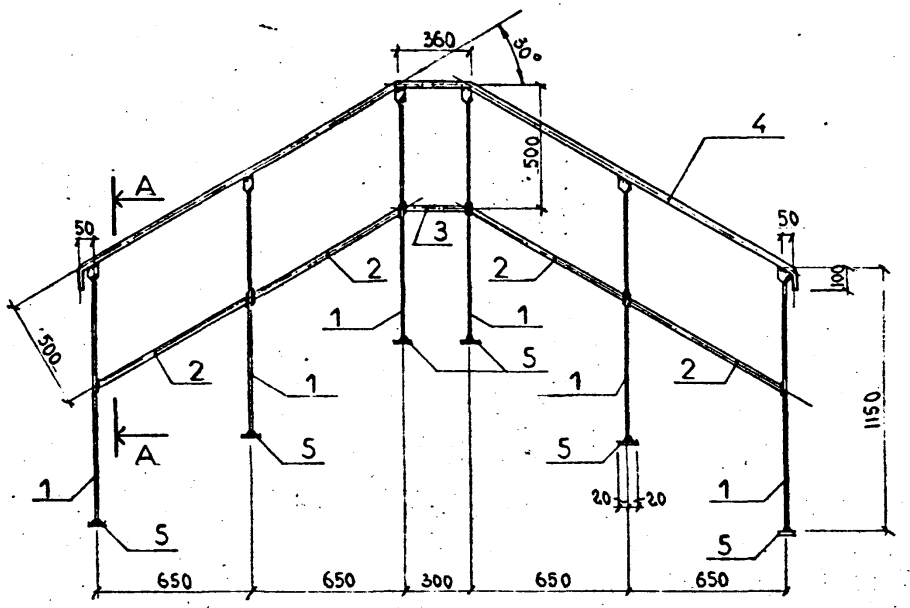


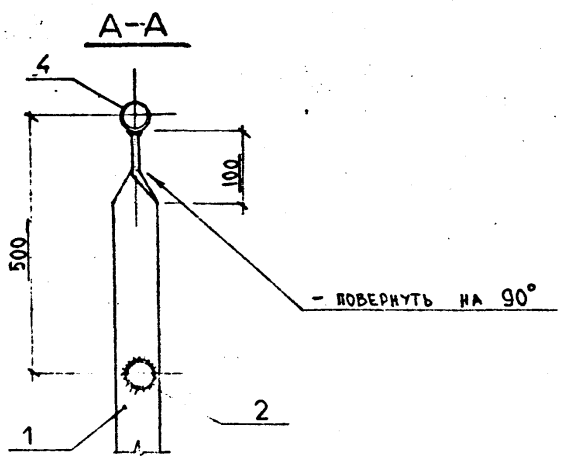


| Формат | Зона | Поз. | Обозначение | Наименование | Кол. | Примечание |
|---|---|---|---|---|---|---|
| | | | | Документация | | |
| 12. | | | -КЖИ-03 | Технические требования к изготовлению арматурных и закладных деталей | | |
| | | | | Детали | | |
| Б.ч. | | 1. | | -40х6 ГОСТ I9903-74* ℓ=II50 | 6 | 2,I7 кг |
| Б.ч. | | 2. | | трб22хI,8 ГОСТ I0704-76* ℓ=780 | 4 | 0,7 кг |
| Б.ч. | | 3. | | трб22хI,8 ГОСТ I0704-76 ℓ= 292 | I | 0,27кг |
| Б.ч. | | 4. | | трб40хI,2 ГОСТ I0704-76 ℓ=2250 | I | 2,58кг |
| Б.ч. | | 5. | | -40х6 ГОСТ I9903-74* ℓ=50 | 6 | 0,Iкг |

ПРИВЯЗАН

Инв. №

407-5-02.22.87 -КЖИ-18

Изделие закладное МН 6

| Стадия | Масса | Масштаб |
|---|---|---|
| Р | I9,3 кг | 1:20 |
| Лист 18 | | Листов 51 |

Н.сект. Разуллева
Н.контр. Коновалихин
Вед.инж. Киреев

Минэнерго СССР
ТЕПЛОЭЛЕКТРОПРОЕКТ
МОСКОВСКОЕ ОТДЕЛЕНИЕ

Формат 12

АЛЬБОМ 8

ОТРАСЛЕВОЕ ТИПОВОЕ ПРОЕКТНОЕ РЕШЕНИЕ

Инв. № подл. | Подпись и дата | Взам. инв. №
407-КЖИ 2 дис 5.09.88

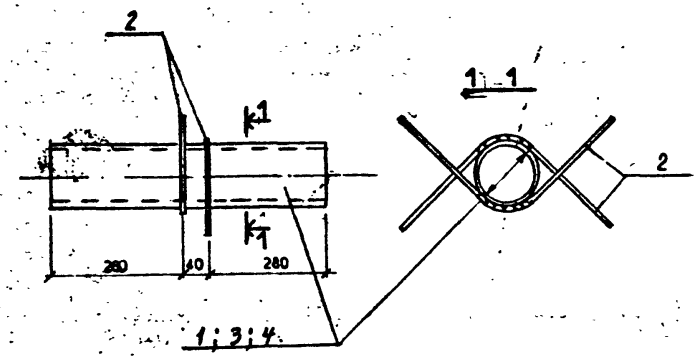


| Обозначение | Марка | Масса |
|---|---|---|
| | МН7 | 7,69 |
| | МН8 | 6,46 |
| | МН9 | 4,62 |

| Формат | Зона | Поз. | Обозначение | Наименование | Кол. | Примечание |
|---|---|---|---|---|---|---|
| | | | | МН7 | | масса ед. кг. |
| | | | | Документация | | |
| | | | -КЖИ-03 | Технические требования к к изготовлению изделий. | | |
| | | | | Детали. | | |
| Б.ч. | | I | | Труба Ø133х4 ГОСТ 8732-78* ℓ=600 | 1 | 7.66 |
| Б.ч. | | 2 | | Ø8АI ГОСТ 5781-82* ℓ=760 | 2 | 0.3 |
| | | | | МН8 | | |
| | | | | Детали | | |
| Б.ч. | | 8 | | Труба Ø108х4 ГОСТ 8732-78* ℓ=600 | I | 6.I6 |
| Б.ч. | | 2 | | Ø8АI ГОСТ 5781-82* ℓ=760 | 2 | 0.3 |
| | | | | МН9 | | |
| | | | | Детали | | |
| Б.ч. | | 4 | | Труба Ø83х3.5 ГОСТ8732-78* ℓ=600 | I | 4.I2 |
| Б.ч. | | 2 | | Ø8АI ГОСТ 5781-82* ℓ=760 | 2 | 0.3 |

Альбом 8

ОТРАСЛЕВОЕ ТИПОВОЕ ПРОЕКТНОЕ РЕШЕНИЕ

Инв. N подл. | Подпись и дата | Взам. инв. N

Привязан

Инв. N

407-5-02.22.87 -КЖИ-19

Деталь закладная МН 7, МН 8, МН-9

| Стадия | Масса | Масштаб |
|---|---|---|
| Р | СМ. ТАБЛИЦУ. | |

Лист 19 | Листов 51

Н. контр. Маликова
Нач. сект. Разумцева
Инженер Романов

Минэнерго СССР
ТЕПЛОЭЛЕКТРОПРОЕКТ
МОСКОВСКОЕ ОТДЕЛЕНИЕ

Формат 12

АЛЬБОМ 8

ОТРАСЛЕВОЕ ТИПОВОЕ ПРОЕКТНОЕ РЕШЕНИЕ

| Обозначение | | Поз. |
|---|---|---|
| | МН 10 | 1 |
| | МН 11 | 2 |
| | МН 12 | 3 |
| | МН 35 | 4 |

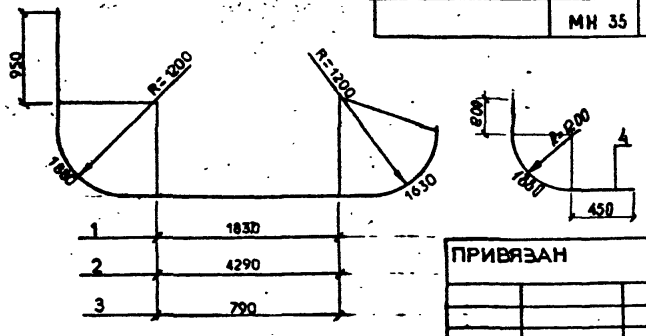





ПРИВЯЗАН

Инв. №

| Формат | Зона | Поз. | Обозначение | Наименование | Кол. | Примечание |
|---|---|---|---|---|---|---|
| | | | -КЖИ-03 | Документация<br>Технические требования к изготовлению арматурных и закладных деталей МН 10; МН 11; МН 12; МН 35 | | |
| | | | | Детали | | |
| Б4 | | I | 8732-78* | Труба ø108×4,5 ℓ=6290 | I | 72.27 |
| Б4 | | 2 | 8732-78* | Труба ø108×4,5 ℓ=8750 | I | 100.54 |
| Б4 | | 3 | 8732-78* | Труба ø108×4,5 ℓ=5250 | I | 60.32 |
| Б4 | | 4 | — " — | Труба ø108×4,5 ℓ=2530 | 1 | 29.07 |

Инв. № подл. | Подпись и дата | Взам. инв. №

407-5-02.22.87 -КЖИ-20

Детали закладные МН-10, МН-11, МН-12, МН35.

| Стадия | Масса | Масштаб |
|---|---|---|
| Р | см. табл. | |

Лист 21 | Листов 51

| | | |
|---|---|---|
| Н. контр. | Малкова | |
| Нач. сект. | Разумцева | |
| Инженер | Романов | |

Минэнерго СССР
ТЕПЛОЭЛЕКТРОПРОЕКТ
МОСКОВСКОЕ ОТДЕЛЕНИЕ

Копировал | Формат 11

| Обозначение | Марка | |
|---|---|---|
| | МН 13 | 1 |
| | МН 14 | 2 |
| | МН 15 | 3 |

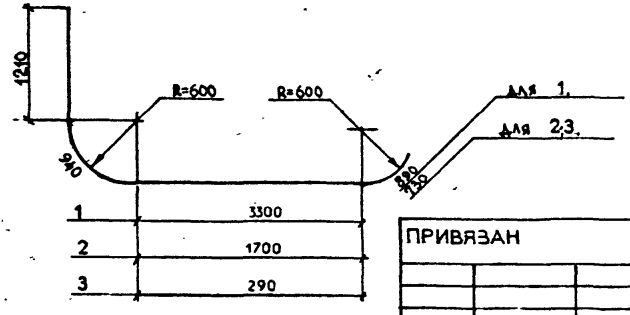


ПРИВЯЗАН

Инв. №

| Формат | Зона | Поз. | Обозначение | Наименование | Кол. | Примечание |
|---|---|---|---|---|---|---|
| | | | -КЖИ-03 | Документация<br>Технические требования к изготовлению арматурных и закладных деталей МН 13; МН 14; МН 15. | | |
| | | | | Детали | | |
| | | I | 8732-78* | Труба ø57×3,5 ℓ=6340 | I | 29.3 |
| | | 2 | 8732-78* | Труба ø57×3,5 ℓ=4580 | I | 21.1 |
| | | 3 | 8732-78* | Труба ø57×3,5 ℓ=3170 | I | 14.7 |

Инв. № подл. | Подпись и дата | Взам. инв. №

407-5-02.22.87 -КЖИ-21

Детали закладные МН-13, МН 14, МН-15

| Стадия | Масса | Масштаб |
|---|---|---|
| Р | см. табл. | |

Лист 21 | Листов 51

| | | |
|---|---|---|
| Н. контр. | Малкова | |
| Нач. сект. | Разумцева | |
| Инженер | Романов | |

Минэнерго СССР
ТЕПЛОЭЛЕКТРОПРОЕКТ
МОСКОВСКОЕ ОТДЕЛЕНИЕ

Копировал | Формат 11

ОТРАСЛЕВОЕ ТИПОВОЕ ПРОЕКТНОЕ РЕШЕНИЕ АЛЬБОМ 8

| Обозначение | Марка | поз. |
|---|---|---|
| | МН 16 | 1 |
| | МН 17 | 2 |

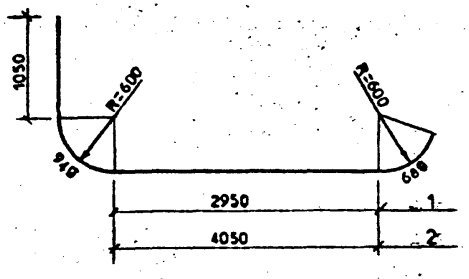


| Формат | Зона | Поз. | Обозначение | Наименование | Кол. | Примечание |
|---|---|---|---|---|---|---|
| | | | | Документация | | |
| | | | КЖИ-03 | Технические требования к изготовлению арматурных изакладных деталей МН 16; МН 17. | | |
| | | | | Детали | | |
| | | I | 8732-78* | Труба ø57×3,5 ℓ=5620 | 2 | 26.0 |
| | | 2 | 8732-78* | Труба ø57×3,5 ℓ=6720 | 2 | 31.1 |

ПРИВЯЗАН

Инв. №

Инв. № подл. | Подпись и дата | Взам. инв. №

407-5-02.22.87 - КЖИ-22

Детали закладные МН-I6, МН-I7,

| Стадия | Масса | Масштаб |
|---|---|---|
| Р | см. табл. | |

Лист 22 | Листов 51

Н. контр. Маликова
Нач. сект. Разумцева
Инженер Романов

Минэнерго СССР
ТЕПЛОЭЛЕКТРОПРОЕКТ
МОСКОВСКОЕ ОТДЕЛЕНИЕ

Формат 11

| Обозначение | Марка | поз. |
|---|---|---|
| | МН 18 | 1 |
| | МН 19 | 2 |

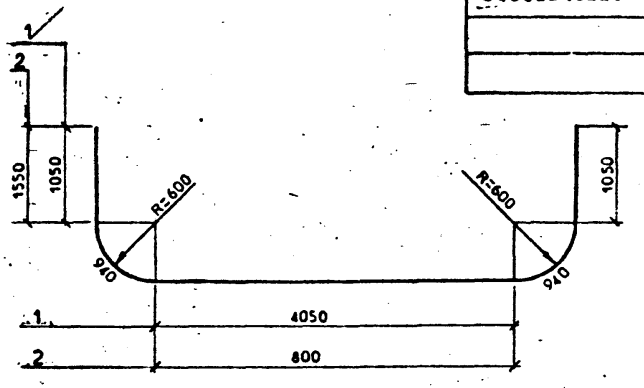


| Формат | Зона | Поз. | Обозначение | Наименование | Кол. | Примечание |
|---|---|---|---|---|---|---|
| | | | | Документация | | |
| | | | КЖИ-03 | Технические требования к изготовлению арматурных и закладных деталей МН 18; МН 19. | | |
| | | | | Детали | | |
| | | I | 8732-78* | Труба ø57×3,5 ℓ=8030 | I | 37.1 |
| | | 2 | 8732-78* | Труба ø57×3,5 ℓ=5280 | I | 24.4 |

ПРИВЯЗАН

Инв. №

Инв. № подл. | Подпись и дата | Взам. инв. №

407-5-02.22.87 - КЖИ-23

Детали закладные МН-I8, МН-I9

| Стадия | Масса | Масштаб |
|---|---|---|
| Р | см. табл. | |

Лист 23 | Листов 51

Н. контр. Маликова
Нач. сект. Разумцева
Инженер Романов

Минэнерго СССР
ТЕПЛОЭЛЕКТРОПРОЕКТ
МОСКОВСКОЕ ОТДЕЛЕНИЕ

Формат 11

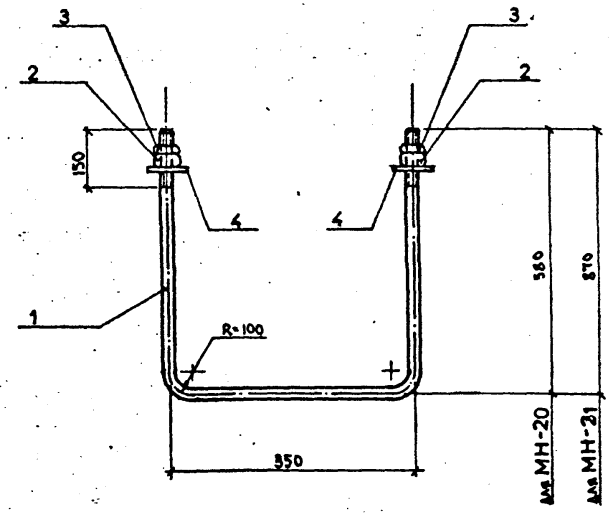


| Обозначение | Марка | Масса |
|---|---|---|
| | МН-20 | 3.90 |
| | МН-21 | 5.30 |
| | | |

| Формат | Зона | Поз. | Обозначение | Наименование | Кол. | Примечание |
|---|---|---|---|---|---|---|
| | | | | Документация | | |
| 12 | | | -КЖИ-03 | Технические требования | | |
| | | | | к изготовлению арма - | | |
| | | | | турных и закладных из- | | |
| | | | | делий | | |
| | | | | МН20 | | |
| | | | | Детали | | |
| Б.Ч. | | I | | Болт М20 ГОСТ7798-70* ℓ=1500 | I | 3,68кг |
| Б.Ч. | | 2. | | Гайка М20 ГОСТ 5915-70* | 2 | 0.06кг |
| Б.Ч. | | 3. | | К.Гайка М20 ГОСТ 5915-70* | 2 | 0,04кг |
| Б.Ч. | | 4. | | Шайба М20 ГОСТ 11371-68* | I | 0,02кг |
| | | | | МН21 | | |
| | | | | Детали | | |
| Б.Ч. | | I. | | Болт М20 ГОСТ 7798-70* ℓ=2070 | I | 5,08кг |
| Б.Ч. | | 2. | | Гайка М20 ГОСТ 5915-70* | 2 | 0.06кг |
| Б.Ч. | | 3. | | К.Гайка М20 ГОСТ 5915-70* | 2 | 0.04кг |
| Б.Ч. | | 4. | | Шайба М20 ГОСТ 11371-68* | I | 0,02кг |

ПРИВЯЗАН

Инв. №

407-5-02.22.87 -КЖИ-24

Изделия закладные

МН20, МН21.

| Стадия | Масса | Масштаб |
|---|---|---|
| Р. | см. табл. | 5/m |

Лист 24 | Листов 51

Минэнерго СССР
ТЕПЛОЭЛЕКТРОПРОЕКТ
МОСКОВСКОЕ ОТДЕЛЕНИЕ

Н.сект. Разумова
Н.контр. Коновалихин
Вед.инж. Киреев

Формат 12

АЛЬБОМ 8

ОТРАСЛЕВОЕ ТИПОВОЕ ПРОЕКТНОЕ РЕШЕНИЕ

Инв. № подл. | Подпись и дата | Взам. инв. №

3И-КЖТР 2011.5.01.8.8

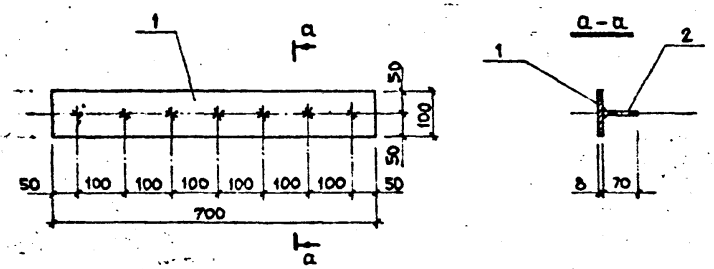


| Форм. | Зона | Поз. | Обозначение | Наименование | Кол. | Примечание |
|---|---|---|---|---|---|---|
| | | | | Документация | | |
| | | | -КЖИ-03 | Технические требования | | |
| | | | | к изготовлению | | |
| | | | | деталей | | |
| | | | | Детали | | Масса ед., кг. |
| | | 1 | | -8×100 ℓ=700 | I | 4,4 |
| | | | | ГОСТ 19903-74* | | |
| | | 2 | | ⌀8AIII ℓ=70 | 7 | 0,03 |
| | | | | ГОСТ 5781-82* | | |

ПРИВЯЗАН:

ИНВ. №

407-5-02.22.87 -КЖИ-25

Изделие закладное МН 22

| Стадия | Масса | Масштаб |
|---|---|---|
| Р | 4,6 кг | |

Лист 25 | Листов 51

Норм. к. Маликова
Нач. сект. Разумцева
Инженер Филяков

Минэнерго СССР
ТЕПЛОЭЛЕКТРОПРОЕКТ
МОСКОВСКОЕ ОТДЕЛЕНИЕ

Формат 11 1Ф

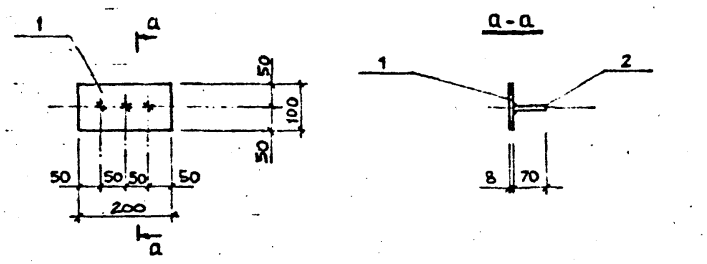


| Форм. | Зона | Поз. | Обозначение | Наименование | Кол. | Примечание |
|---|---|---|---|---|---|---|
| | | | | Документация | | |
| | | | -КЖИ-03 | Технические требования | | |
| | | | | к изготовлению деталей | | |
| | | | | Детали | | Масса ед., кг. |
| | | I | | -8×100 ℓ=200 | I | I,26 |
| | | | | ГОСТ 19903-74* | | |
| | | 2 | | ⌀8AIII ℓ=70 | 3 | 0,03 |
| | | | | ГОСТ 5781-82* | | |

ПРИВЯЗАН:

ИНВ. №

407-5-02.22.87 -КЖИ-26

Изделие закладное МН 23

| Стадия | Масса | Масштаб |
|---|---|---|
| Р | 1.35 кг | |

Лист 26 | Листов 51

Норм. к. Маликова
Нач. сект. Разумцева
Инженер Филяков

Минэнерго СССР
ТЕПЛОЭЛЕКТРОПРОЕКТ
МОСКОВСКОЕ ОТДЕЛЕНИЕ

Формат 11 1Ф

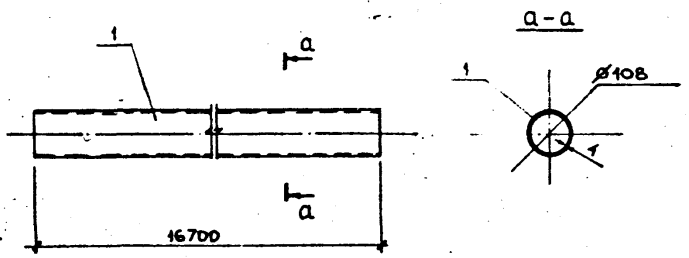


| Формат | Зона | Поз. | Обозначение | Наименование | Кол-во | Примечание |
|---|---|---|---|---|---|---|
| | | | | Документация | | |
| | | | -КЖИ-03 | Технические требования | | |
| | | | | к изготовлению | | |
| | | | | деталей | | |
| | | | | Детали | | |
| | | 1 | | Труба ø108,0×4,0 ℓ=16700 | 1 | 181,4 кг |
| | | | | ГОСТ 10704-76* | | |

ПРИВЯЗАН:

ИНВ. №

407-5-02.22.87 -КЖИ-27

Изделие закладное МН 24

| Стадия | Масса | Масштаб |
|---|---|---|
| Р | 181.4 кг | б/м |

Лист 27 | Листов 51

Норм. к. Маликова
Нач. сек. Разумцева
Инженер Филянов

Минэнерго СССР ТЕПЛОЭЛЕКТРОПРОЕКТ МОСКОВСКОЕ ОТДЕЛЕНИЕ

Формат 11 — 1ф

Инв. № подл. | Подпись и дата | Взам. инв. №

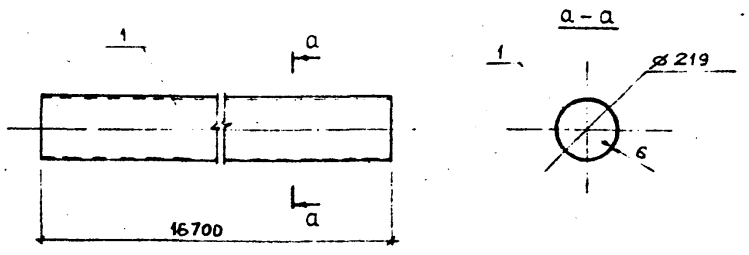


| Формат | Зона | Поз. | Обозначение | Наименование | Кол-во | Примечание |
|---|---|---|---|---|---|---|
| | | | | Документация | | |
| | | | -КЖИ-03 | Технические требования | | |
| | | | | к изготовлению | | |
| | | | | Деталей | | |
| | | | | Детали | | |
| | | 1 | | Труба ø219,0×6,0 ℓ=16700 | 1 | 526.4 кг |
| | | | | ГОСТ 10704-76* | | |

ПРИВЯЗАН:

ИНВ. №

407-5-02.22.87 -КЖИ-28

Изделие закладное МН 25

| Стадия | Масса | Масштаб |
|---|---|---|
| Р | 526.4 кг | б/м |

Лист 28 | Листов 51

Норм. к. Маликова
Нач. сек. Разумцева
Инженер Филянов

Минэнерго СССР ТЕПЛОЭЛЕКТРОПРОЕКТ МОСКОВСКОЕ ОТДЕЛЕНИЕ

Формат 11 — 1ф

Инв. № подл. | Подпись и дата | Взам. инв. №

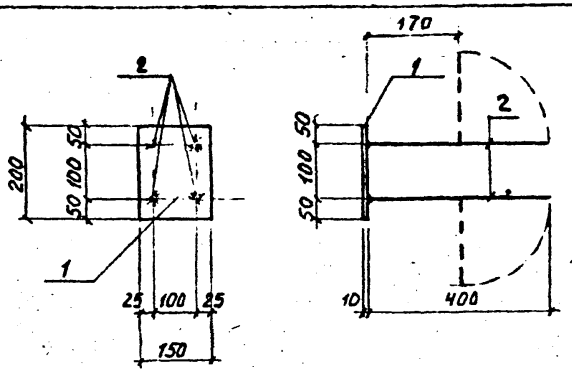


| Формат | Зона | Поз. | Обозначение | Наименование | Кол. | Примеч. |
|---|---|---|---|---|---|---|
| | | | | Документация | | |
| | | | -КЖИ-03 | Технические требования к изготовлению арматурных и закладных изделий | | |
| | | | | Детали | | |
| бч | | I | | -I50xI0 ГОСТI9903-74 ℓ-200 | I | 2,4кг |
| бч | | 2 | | ⌀IOАШ ГОСТ578I-82* ℓ-400 | 4 | 0,25кг |

Привязан.

Инв. N

Взам. инв. N

Подпись и дата

Инв. N подл.

407-5-02.22.87 -КЖИ-29

Изделие закладное МН 26

| Стадия | Масса | Масштаб |
|---|---|---|
| Р | 3,4 кг | |

Лист 29 Листов 51

Н.кон. Маликова

Н.сек. Разумцева

В.инж. Рябинина

Минэнерго СССР
ТЕПЛОЭЛЕКТРОПРОЕКТ
МОСКОВСКОЕ ОТДЕЛЕНИЕ

Формат 12

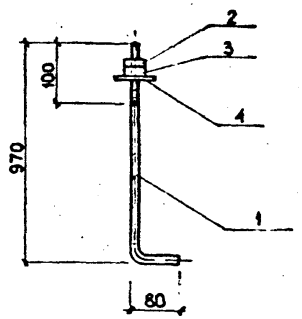


| Формат | Зона | Поз. | Обозначение | Наименование | Кол. | Примечание |
|---|---|---|---|---|---|---|
| | | | | Документация | | |
| | | | -КЖИ-03 | Технические требования к изготовлению изделий | | |
| | | | | Детали | | |
| бч | | I. | | ⌀20 ГОСТ 2590-7I* Болт ℓ=I050 | I | 2,6кг |
| | | | | Стандартные детали | | |
| | | 2. | | К.гайка М20 ГОСТ 59I5-70* | I | 0,03кг |
| | | 3. | | Гайка М20 ГОСТ 59I5-70* | I | 0,06кг |
| | | 4. | | Шайба М20 ГОСТ II37I-68*. | I | 0,02кг |

Привязан

Инв. N

Взам. инв. N

Подпись и дата

Инв. N подл.

407-5-02.22.87 -КЖИ-30

Изделие закладное МН 27

| Стадия | Масса | Масштаб |
|---|---|---|
| Р | 2,7 кг | |

Лист 30 Листов 51

Н.кон. Маликова

Н.сек. Разумцева

Инж. Филянов

Минэнерго СССР
ТЕПЛОЭЛЕКТРОПРОЕКТ
МОСКОВСКОЕ ОТДЕЛЕНИЕ

Формат 12

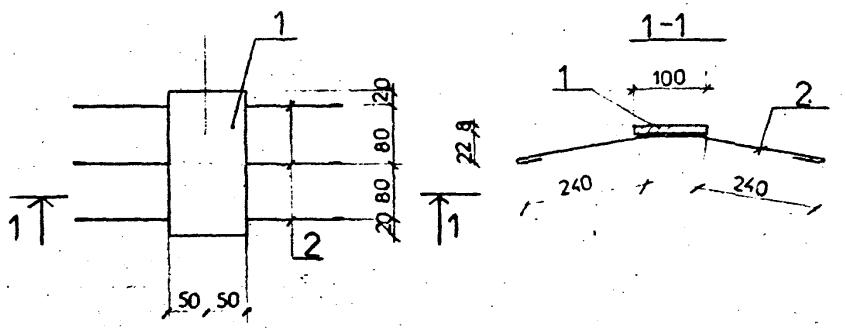


| Формат | Зона | Поз. | Обозначение | Наименование | Кол. | Примечание |
|---|---|---|---|---|---|---|
| | | | | ДОКУМЕНТАЦИЯ | | |
| | | | -К ЖИ -03 | Технические требования | | |
| | | | | к изготовлению арматур- | | |
| | | | | ных и закладных деталей | | |
| | | | | Детали | | |
| | | 1 | | -8 I00 ГОСТ19903-74* ℓ=200 | I | I,26 |
| | | 2 | | ⌀8AI ГОСТ5781-82* ℓ=690 | 3 | 0,15 |

407-5-02.22.87 -КЖИ-31

Изделие закладное

МН-28

| Стадия | Масса | Масштаб |
|---|---|---|
| Р. | 1.7 кг | Б/М. |
| Лист 31 | Листов 51 | |

Минэнерго СССР
ТЕПЛОЭЛЕКТРОПРОЕКТ
МОСКОВСКОЕ ОТДЕЛЕНИЕ

Н.конт. Маликова
Н.сект. Разумцева
Инжен. Панкова

Инв. № подл. | Подпись и дата | Взам. инв. №

Инв. № подл. 10-ИНТ | Подпись и дата 5.9.88 | Взам. инв. №

Формат 12

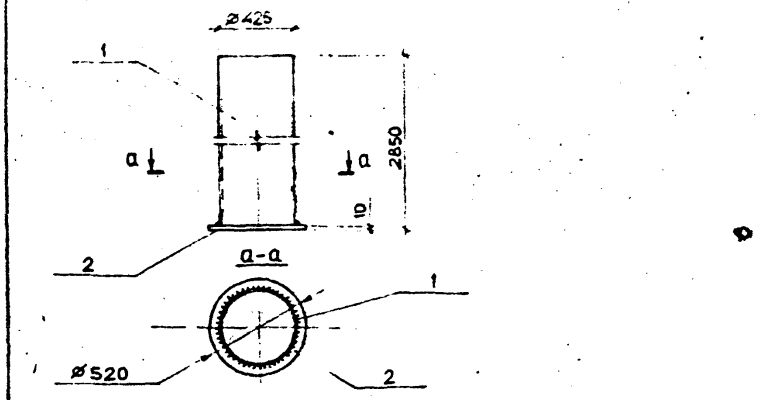


| Формат | Зона | Поз. | Обозначение | Наименование | Кол. | Примечание |
|---|---|---|---|---|---|---|
| | | | | Документация. | | |
| | | | -К ЖИ - 03 | Технические требования по изготовлению арматурных изакладных изделий | | |
| | | | | Детали. | | |
| Б.ч. | | I | | Труба ⌀426x7 ГОСТ I0704-76* ℓ=2840 | I | 205.4кг |
| Б.ч. | | 2 | | -⌀520xI0 ГОСТ I9903-74* | I | I6.7кг |

Привязан

Инв. N

407-5-02.22.87 -КЖИ-32

Изделие закладное

МН29

| Стадия | Масса | Масштаб |
|---|---|---|
| Р. | 222.1 кг | - |
| Лист 32 | Листов 51 | |

Минэнерго СССР
ТЕПЛОЭЛЕКТРОПРОЕКТ
МОСКОВСКОЕ ОТДЕЛЕНИЕ

Н.кон. Маликова
Н.сек. Разумцева
Инж. Филянов

Инв. № подл. | Подпись и дата | Взам. инв. №

Формат 12

ОТРАСЛЕВОЕ ТИПОВОЕ ПРОЕКТНОЕ РЕШЕНИЕ АЛЬБОМ 8

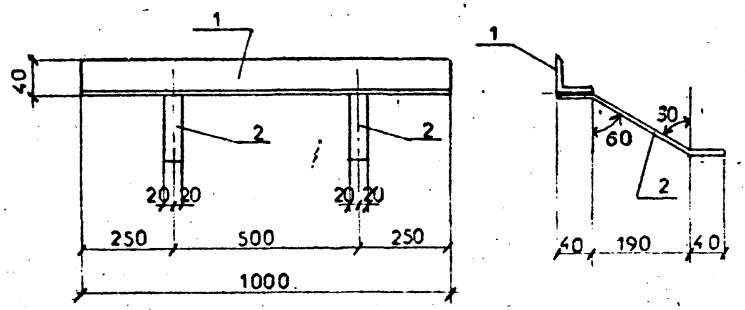


| Формат | Зона | Поз. | Обозначение | Наименование | Кол. | Примеч. |
|---|---|---|---|---|---|---|
| | | | | Документация | | |
| | | | -КЖИ-03 | Технические требования | | |
| | | | | к изготовлению арматур- | | |
| | | | | ных и закладных деталей. | | |
| | | | | Детали | | |
| | | I. | | L40x4 ГОСТ8509-72* ℓ=1000 | I | 2,42кг |
| | | 2. | | -40x4 ГОСТ19903-74* ℓ=300 | 2 | 0,75кг |

ПРИВЯЗАН

Инв. №

407-5-02.22.87 -КЖИ-33

Изделие закладное МН30

| Стадия | Масса | Масштаб |
|---|---|---|
| Р | 3,92 кг | |
| Лист 33 | | Листов 51 |

Н.конт. Маликова
Н.сект. Разумцева
Инжен. Панкова

Минэнерго СССР
ТЕПЛОЭЛЕКТРОПРОЕКТ
МОСКОВСКОЕ ОТДЕЛЕНИЕ

Формат

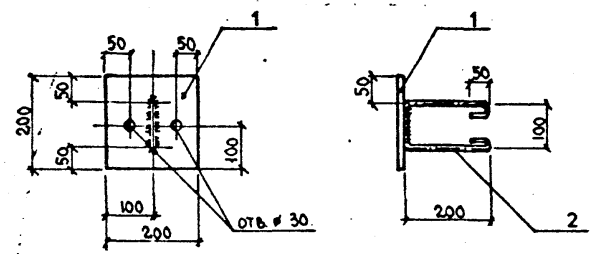


| Формат | Зона | Поз. | Обозначение | Наименование | Кол. | Примечание |
|---|---|---|---|---|---|---|
| | | | | Документация | | |
| | | | -КЖИ-03 | Технические требования | | |
| | | | | к изготовлению арма - | | |
| | | | | турных и закладных из- | | |
| | | | | делий | | |
| | | | | МН31 | | |
| | | | | Детали | | |
| Б.ч. | | I. | | -I0x200 ГОСТ I9903-74* ℓ=200 | I | 3,I кг |
| Б.ч. | | 2. | | ⌀I0AI ГОСТ 5781-82* ℓ=650 | I | 0,4 кг |

ПРИВЯЗАН

Инв. №

407-5-02.22.87 -КЖИ-34

Изделие закладное МН31

| Стадия | Масса | Масштаб |
|---|---|---|
| Р | 3,5 кг | |
| Лист 34 | | Листов 51 |

Н.сект. Разумцева
Н.контр. Коновалихин
Вед.инж. Киреев

Минэнерго СССР
ТЕПЛОЭЛЕКТРОПРОЕКТ
МОСКОВСКОЕ ОТДЕЛЕНИЕ

Копировал

Формат

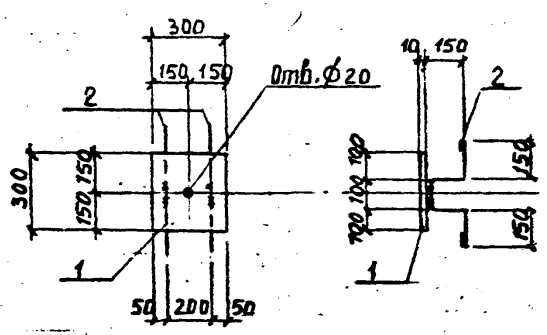


| Формат | Зона | Поз. | Обозначение | Наименование | Кол. | Примечание |
|---|---|---|---|---|---|---|
| | | | | Документация | | масса ед. кг |
| | | | -КЖИ-03 | Технические требования | | |
| | | | | к изготовлению арма- | | |
| | | | | турных и закладных из- | | |
| | | | | делий | | |
| | | | | МН-32 | | |
| | | | | Детали | | |
| б.ч. | | 1 | | -10х300 ГОСТ 19903-74* ℓ=300 | 1 | 1.1 кг |
| б.ч. | | 2 | | ⌀10АI ГОСТ5781-82* ℓ=830 | 2 | 0.5 кг |

Привязан.

Инв. N

| Взам. инв. № | Подпись и дата | Инв. № подл. |
|---|---|---|
| | | |

407-5-02.22.87 -КЖИ-35

Изделие закладное МН 32

| Стадия | Масса | Масштаб |
|---|---|---|
| Р | 8.1 кг | б/м |
| Лист 35 | | Листов 51 |

Н.контр. Малякова
Н.сект. Разумцева
Инж. Романов

Минэнерго СССР
ТЕПЛОЭЛЕКТРОПРОЕКТ
МОСКОВСКОЕ ОТДЕЛЕНИЕ

Формат 11

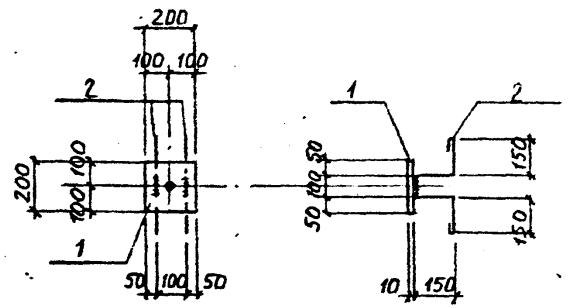


| Формат | Зона | Поз. | Обозначение | Наименование | Кол. | Примечание |
|---|---|---|---|---|---|---|
| | | | | Документация | | масса ед. кг |
| | | | - К ЖИ-03 | Технические требования | | |
| | | | | к изготовлению арма- | | |
| | | | | турных и закладных из- | | |
| | | | | делий. | | |
| | | | | МН-33 | | |
| | | | | Детали | | |
| б.ч. | | 1 | | -10х200 ГОСТ19903-74* ℓ=200 | 1 | 3,1 кг. |
| б.ч. | | 2 | | ⌀10АI ГОСТ5781-82* ℓ=830 | 2 | 0.5 кг |

Привязан.

Инв. N

| Взам. инв. № | Подпись и дата | Инв. № подл. |
|---|---|---|
| | | |

407-5-02.22.87 - К ЖИ-36

Изделие закладное МН 33

| Стадия | Масса | Масштаб |
|---|---|---|
| Р | 4.1 кг | б/м |
| Лист 36 | | Листов 51 |

Н.контр. Малякова
Н.сект. Разумцева
Инж. Романов

Минэнерго СССР
ТЕПЛОЭЛЕКТРОПРОЕКТ
МОСКОВСКОЕ ОТДЕЛЕНИЕ

Формат 11

ОТРАСЛЕВОЕ ТИПОВОЕ ПРОЕКТНОЕ РЕШЕНИЕ АЛЬБОМ 8

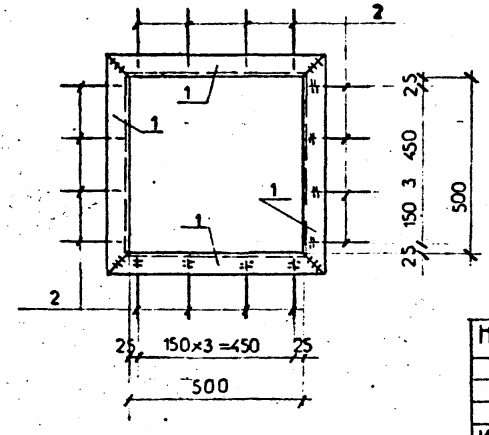


Привязан

Инв. N

| Формат | Зона | Поз. | Обозначение | Наименование | Кол. | Примеч. |
|---|---|---|---|---|---|---|
| | | | | Документация | | |
| | | | -КЖИ-03 | Технические требования | | |
| | | | | к изготовлению арматур- | | |
| | | | | ных и закладных деталей. | | |
| | | | | Детали | | |
| | | 1 | | L75x6 ГОСТ8509-72* $\ell$=650 | 4 | 4,5кг |
| | | 2 | | ⌀16АI ГОСТ5781-82* $\ell$=350 | 16 | 0,14кг |

407-5-02.22.87 -КЖИ-37

Изделие закладное МН34.

| Стадия | Масса | Масштаб |
|---|---|---|
| Р | 20,24 кг | |
| Лист 37 | Листов 51 | |

Н.конт. Маликова
Н.сект. Разумцева
Инжен. Панкова

Минэнерго СССР
ТЕПЛОЭЛЕКТРОПРОЕКТ
МОСКОВСКОЕ ОТДЕЛЕНИЕ

Формат II

Инв. N подл. | Подпись и дата | Взам. инв. N

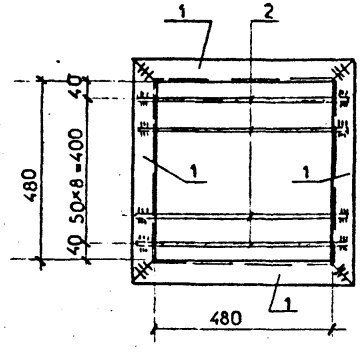


Привязан

Инв. N

| Формат | Зона | Поз. | Обозначение | Наименование | Кол. | Примеч. |
|---|---|---|---|---|---|---|
| | | | | Документация | | |
| | | | -КЖИ-03 | Технические требования | | |
| | | | | к изготовлению арматур- | | |
| | | | | ных и закладных деталей. | | |
| | | | | Детали | | |
| | | | | L75x6 ГОСТ8509-72* $\ell$=630 | 4 | 4,43кг |
| | | | | ⌀16АI ГОСТ5781-82* $\ell$=580 | 9 | 0,9кг |

407-5-02.22.87 -КЖИ-38

Изделие соединительное СД1

| Стадия | Масса | Масштаб |
|---|---|---|
| Р | 25,82 кг | |
| Лист 38 | Листов 51 | |

Н.конт. Маликова
Н.сект. Разумцева
Инжен. Панкова

Минэнерго СССР
ТЕПЛОЭЛЕКТРОПРОЕКТ
МОСКОВСКОЕ ОТДЕЛЕНИЕ

Формат II

Инв. N подл. | Подпись и дата | Взам. инв. N

АЛЬБОМ 8

ОТРАСЛЕВОЕ ТИПОВОЕ ПРОЕКТНОЕ РЕШЕНИЕ

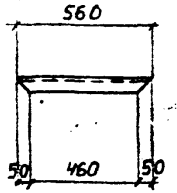


| Формат | Зона | Поз. | Обозначение | Наименование | Кол. | Примечание |
|---|---|---|---|---|---|---|
| | | | | Документация | | |
| | | | -КЖИ-03 | Технические требования к изготовлению арматурных и закладных изделий | | |
| | | | | Детали | | |
| | | I | | ∟50х5 ГОСТ 8509-72 ℓ=560 | I | 2,1кг |

Привязан

Инв.№

Взам. инв. №

Подпись и дата

Инв. № подл.

407-5-02.22.87-КЖИ-39

Изделие соединительное СД 2

| Стадия | Масса | Масштаб |
|---|---|---|
| Р | 2.1 кг | б/м |

Лист 39 | Листов 51

Н.кон. Маликова

Н.сек. Разумцева

В.инж. Рябинина

Минэнерго СССР
ТЕПЛОЭЛЕКТРОПРОЕКТ
МОСКОВСКОЕ ОТДЕЛЕНИЕ

Формат 12

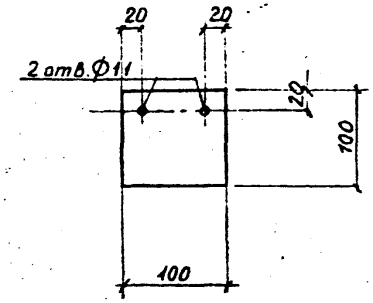


| Формат | Зона | Поз. | Обозначение | Наименование | Кол. | Примеч. |
|---|---|---|---|---|---|---|
| | | | | Документация | | |
| | | | -КЖИ-03 | Технические требования | | |
| | | | | к изготовлению арматурн | | |
| | | | | ых и закладных изделий | | |
| | | | | Детали | | |
| Ф | | I | | -100х5 ГОСТ 19903-74 ℓ=100 | I | 0,4кг |

Привязан

Инв.№

Взам. инв. №

Подпись и дата

Инв. № подл.

407-5-02.22.87-КЖИ-40

Изделие соединительное СД 3

| Стадия | Масса | Масштаб |
|---|---|---|
| Р | 0.4 кг | Б/М |

Лист 40 | Листов 51

Н.конт. Маликова

Н.сект. Разумцева

В.инж. Рябинина

Минэнерго СССР
ТЕПЛОЭЛЕКТРОПРОЕКТ
МОСКОВСКОЕ ОТДЕЛЕНИЕ

Формат 12

ОТРАСЛЕВОЕ ТИПОВОЕ ПРОЕКТНОЕ РЕШЕНИЕ | АЛЬБОМ 8

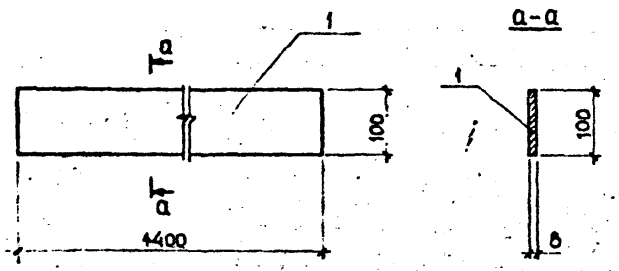


| Формат | Зона | Поз. | Обозначение | Наименование | Кол. | Примечание |
|---|---|---|---|---|---|---|
| | | | | Документация | | |
| | | | -КЖИ-03 | Технические требования к изготовлению изделий | | |
| | | | | Детали | | |
| Б.ч | | I. | | -100х8 ГОСТ 19903-74* L=1400 | I | 8,8кг |

Привязан.

Инв. N

Взам. инв. N | Подп. и дата

407-5-02.22.87-КЖИ-41

Изделие соединительное СД 4

| Стадия | Масса | Масштаб |
|---|---|---|
| Р | 8,8 кг | Б/М |

Лист 41 | Листов 51

Н.кон. Маликова
Н.сек. Разумцева
Инж. Филянов

Минэнерго СССР
ТЕПЛОЭЛЕКТРОПРОЕКТ
МОСКОВСКОЕ ОТДЕЛЕНИЕ

Формат 12

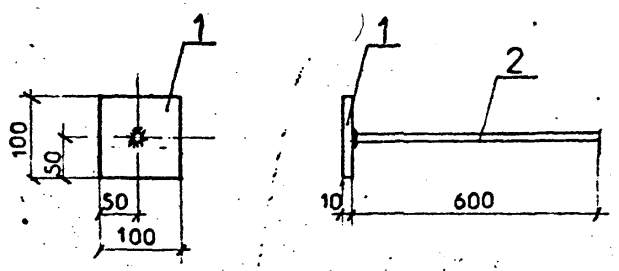


Привязан

Инв. N

| Формат | Зона | Поз. | Обозначение | Наименование | Кол. | Примечание |
|---|---|---|---|---|---|---|
| | | | | ДОКУМЕНТАЦИЯ | | |
| | | | -КЖИ-03 | Технические требования к изготовлению арматурных и закладных деталей. | | |
| | | | | Детали | | |
| | | 1 | | -10×100 ГОСТ19903-74* L=100 | I | 0,8 |
| | | 2 | | ⌀ 16AI ГОСТ5781-82* L=600 | I | 0,95 |

Взам. инв. N | Подпись и дата | Инв. N подл.

407-5-02.22.87 -КЖИ-42

Изделие соединительное СД 5

| Стадия | Масса | Масштаб |
|---|---|---|
| Р | 1.75 кг | Б/М |

Лист 42 | Листов 51

Н.конт. Маликова
Н.сект. Разумцева
Инжен. Панкова

Минэнерго СССР
ТЕПЛОЭЛЕКТРОПРОЕКТ
МОСКОВСКОЕ ОТДЕЛЕНИЕ

формат 12

АЛЬБОМ 8

ОТРАСЛЕВОЕ ТИПОВОЕ ПРОЕКТНОЕ РЕШЕНИЕ

КР7

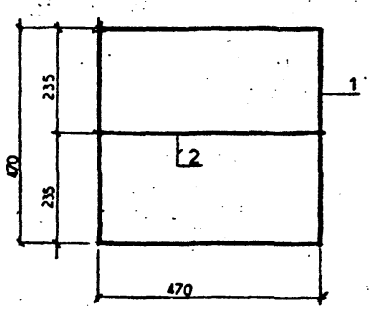


| | | | | | | |
|---|---|---|---|---|---|---|
| | | | | Документация | | |
| | | | – КЖИ-03 | Технические требования | | |
| | | | | к изготовлению арматурных и закладных изделий | | |
| | | | | Детали | | |
| бч | | I | | ⌀10АI ГОСТ5781-82 ℓ=1880 | I | I,1кг |
| бч | | 2 | | ⌀10АI ГОСТ5781-82 ℓ=470 | I | 0,29кг |

ПРИВЯЗАН

ИНВ N°

407-5-02.22.87-КЖИ-51

Каркас плоский КР7

| Стадия | Масса | Масштаб |
|---|---|---|
| Р | 1,4 | |

Лист 51 | Листов 51

Н.конт. Маликова
Н.сект. Разумцева
Инженер Романов

Минэнерго СССР
ТЕПЛОЭЛЕКТРОПРОЕКТ
МОСКОВСКОЕ ОТДЕЛЕНИЕ

Копировал Формат

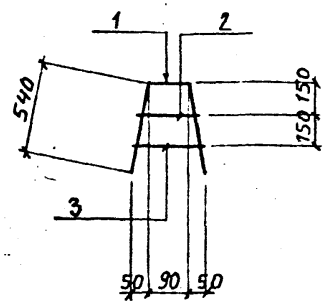


| Формат | Зона | Поз. | Обозначение | Наименование | Кол. | Примеч. |
|---|---|---|---|---|---|---|
| | | | | Документация. | | |
| | | | –КЖИ-03 | Технические требования | | |
| | | | | к изготовлению арматурных и закладных изделий | | |
| | | | | Детали | | |
| бч | | I | | ⌀12АШ ГОСТ5781-82* ℓ=1170 | I | I,05кг |
| бч | | 2 | | ⌀8АI ГОСТ5781-82* ℓ=270 | I | 0,I2кг |
| бч | | 3 | | ⌀8АI ГОСТ5781-82* ℓ=300 | I | 0,I3кг |

Привязан.

Инв. N

407-5-02.22.87-КЖИ-43

Каркас плоский КР I.

| Стадия | Масса | Масштаб |
|---|---|---|
| Р | 1,3 кг | |

Лист 43 | Листов 51

Н.кон. Маликова
Н.сек. Разумцева
В.инж. Рябинина

Минэнерго СССР
ТЕПЛОЭЛЕКТРОПРОЕКТ
МОСКОВСКОЕ ОТДЕЛЕНИЕ

Формат А1

Взам. инв. № | Подпись и дата | Инв. № подл.

АЛЬБОМ 8

ОТРАСЛЕВОЕ ТИПОВОЕ ПРОЕКТНОЕ РЕШЕНИЕ

## КР-2; КР-3; КР-4.

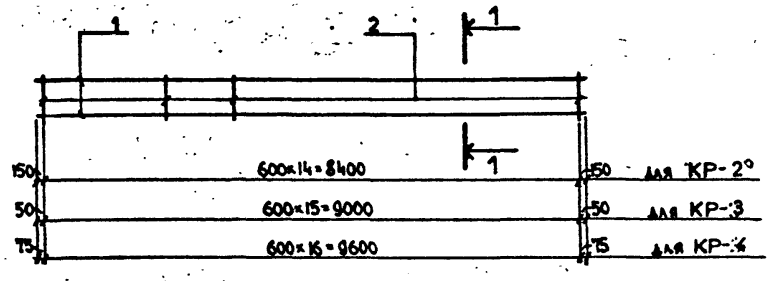


## 1-1

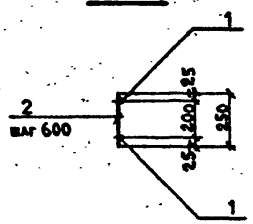


| Формат | Зона | Поз. | Обозначение | Наименование | Кол. | Примечание |
|---|---|---|---|---|---|---|
| | | | | Документация | | |
| 12 | | | -КЖИ-03 | Технические требования к изготовлению арматурных и закладных изделий | | |
| | | | | КР-2 | | |
| | | | | Детали | | |
| Б.Ч. | | I. | | ⌀I2АШ ГОСТ5781-82* ℓ=8700 | 2 | 7.75кг |
| Б.Ч. | | 2. | | ⌀I2АШ ГОСТ -"- ℓ=300 | I5 | 0.27кг |
| | | | | КР-3 | | |
| | | | | Детали | | |
| Б.Ч. | | I. | | ⌀I2АШ ГОСТ5781-82* ℓ=9I00 | 2 | 8.I0кг |
| Б.Ч. | | 2. | | ⌀I2АШ -"- ℓ=300 | I6 | 0,27кг |
| | | | | КР-4 | | |
| Б.Ч. | | I. | | ⌀I2АШ ГОСТ5781-82* ℓ=9750 | 2 | 8,7кг |
| Б.Ч. | | 2. | | ⌀I2АШ ГОСТ -"- ℓ=300 | I7 | 0,27кг |

| Обозначение | Марка | Масса |
|---|---|---|
| | КР-2 | 19.5 |
| | КР-3 | 20.5 |
| | КР-4 | 22.0 |

ПРИВЯЗАН

Инв. №

407-5-02.22.87 -КЖИ-44

Каркасы плоские КР 2, КР 3, КР 4.

| Стадия | Лист | Листов |
|---|---|---|
| Р | см. табл. | |

Лист 44 Листов 51

Н.сект Разумцева
Н.контр. Коновалихин
Вед.инж. Киреев

Минэнерго СССР
ТЕПЛОЭЛЕКТРОПРОЕКТ
МОСКОВСКОЕ ОТДЕЛЕНИЕ

Формат 12

Инв.№ подл. | Подпись и дата | Взам. инв.№
407-5-02.22.87 КЖИ-44

АЛЬБОМ 8

ОТРАСЛЕВОЕ ТИПОВОЕ ПРОЕКТНОЕ РЕШЕНИЕ

## КР-5; КР-6.

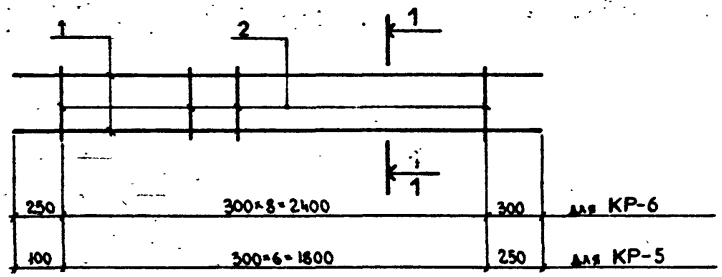


## 1-1

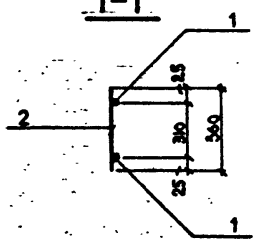


| Обозначение | Марка | Масса |
|---|---|---|
| | КР-6 | 11,5 |
| | КР-6 | 14,0 |
| | | |

| Формат | Зона | Поз. | Обозначение | Наименование | Кол. | Примечание |
|---|---|---|---|---|---|---|
| | | | | Документация | | |
| 12 | | | -КЖИ-03 | Технические требования к изготовлению арма-турных и закладных из-делий | | |
| | | | | КР-5 | | |
| | | | | Детали | | |
| Б.Ч. | | I. | | ⌀20АШ ГОСТ5781-82* ℓ=2150 | 2 | 5,27 кг |
| Б.Ч. | | 2. | | ⌀8АI " ℓ=360 | 7 | 0,I4 кг |
| | | | | КР-6 | | |
| | | | | Детали | | |
| Б.Ч. | | I. | | ⌀20АШ ГОСТ5781-82* ℓ=2950 | 2 | 6,34 кг |
| Б.Ч. | | 2. | | ⌀8АI " ℓ=360 | 9 | 0,I4 кг |

ПРИВЯЗАН

Инв. №

407-5-02.22.87 -КЖИ-45

Каркасы плоские КР-5, КР-6.

| Стадия | Масса | Масштаб |
|---|---|---|
| Р | см. табл. | |

Лист 45 | Листов 51

Минэнерго СССР ТЕПЛОЭЛЕКТРОПРОЕКТ МОСКОВСКОЕ ОТДЕЛЕНИЕ

Гл.сект. Разумцева
Н.контр. Коновалихин
Вед.инж. Киреев

Формат 12

Инв.№ подл. | Подпись и дата | Взам.инв.№
20-ИНПП Ульяна 87 8

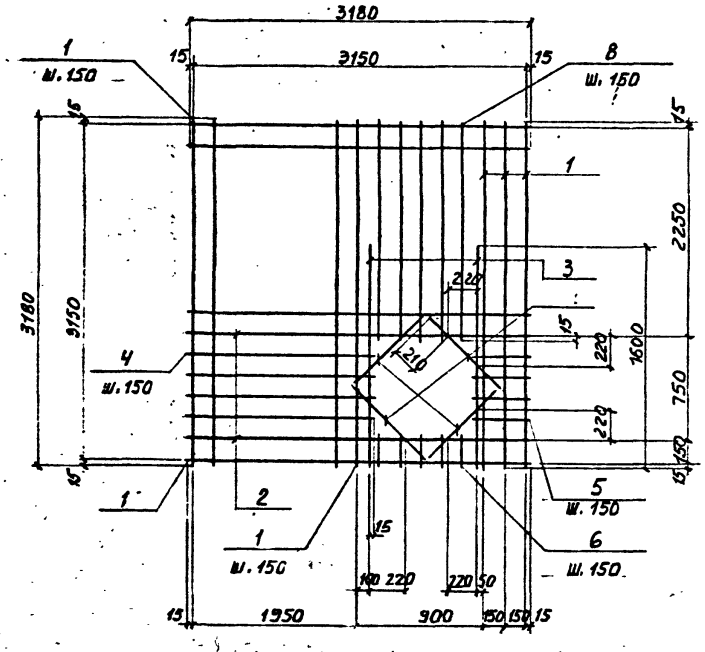


| Формат | Зона | Поз. | Обозначение | Наименование | Кол. | Примеч. |
|---|---|---|---|---|---|---|
| | | | | Документация | | |
| | | | -ЮЖИ-03 | Технические требования к изготовлению арматурных и закладных изделий | | |
| | | | | Детали | | |
| Ст | | I | | ⌀8АIII ГОСТ5781-82* ℓ=3180 | 33 | I,27кг |
| Ст | | 2 | | ⌀I6АIII То же ℓ=3180 | 2 | 5,0кг |
| Ст | | 3 | | ⌀I6АIII " ℓ=I600 | 2 | 2,5кг |
| Ст | | 4 | | ⌀8АIII " ℓ=2080 | 4 | 0,82кг |
| Ст | | 5 | | ⌀8АIII " ℓ=380 | 4 | 0,I5кг |
| Ст | | 6 | | ⌀8АIII " ℓ=I80 | 5 | 0,07кг |
| Ст | | 7 | | ⌀8АIII " ℓ=730 | 4 | 0,3кг |
| Ст | | 8 | | ⌀8АIII " ℓ=2280 | 5 | 0,9кг |

Привязан.

Инв. N

407-5-02.22.87 -КЖИ-46

Сетка арматурная С I.

| Стадия | Масса | Масштаб |
|---|---|---|
| Р | 66.84 кг | 5/m |

Лист 46 Листов 51

Н.кон. Маликова
Н.сек. Разумцева
В.инж. Рябинина

Минэнерго СССР
ТЕПЛОЭЛЕКТРОПРОЕКТ
МОСКОВСКОЕ ОТДЕЛЕНИЕ

Формат 12

Инв. № подл. | Подпись и дата | Взам. инв. №
29-ИИП Заш 5.04.88

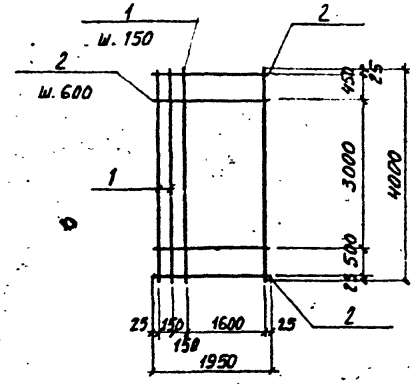


| Формат | Зона | Поз. | Обозначение | Наименование | Кол. | Примеч. |
|---|---|---|---|---|---|---|
| | | | | Документация | | |
| | | | -КЖИ-03 | Технические требования | | |
| | | | | к изготовлению арматур- | | |
| | | | | ных и закладных изделий | | |
| | | | | Детали | | |
| Сч | | I | | ⌀16АШ ГОСТ5781-82* ℓ=4000 | II | 6,312кг |
| Сч | | 2 | | ⌀10АШ ГОСТ5781-82* ℓ=1950 | 8 | I,2кг |

Привязан

Инв. N

407-5-02.22.87-КЖИ-47

Сетка арматурная С 2.

| Стадия | Масса | Масштаб |
|---|---|---|
| Р | 79,0 кг | |

Лист 47 | Листов 51

Н.кон. Маликова
Н.сек. Разумцева
В.инж. Рябинина

Минэнерго СССР
ТЕПЛОЭЛЕКТРОПРОЕКТ
МОСКОВСКОЕ ОТДЕЛЕНИЕ

Формат 11

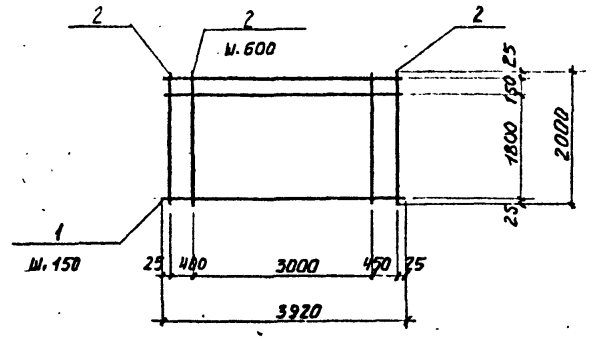


| Формат | Зона | Поз. | Обозначение | Наименование | Кол. | Примеч. |
|---|---|---|---|---|---|---|
| Сч | | | | Документация | | |
| | | | -КЖИ-03 | Технические требования | | |
| | | | | к изготовлению арматур- | | |
| | | | | ных и закладных изделий | | |
| | | | | Детали. | | |
| Сч | | I | | ⌀16АШ ГОСТ5781-82* ℓ=3920 | II | 6,2кг |
| Сч | | 2 | | ⌀10АШ ГОСТ5781-82* ℓ=2000 | 8 | I,23кг |

Привязан.

Инв. N

407-5-02.22.87-КЖИ-48

Сетка арматурная С 3.

| Стадия | Масса | Масштаб |
|---|---|---|
| Р | 78,0 кг | |

Лист 48 | Листов 51

Н.кон. Маликова
Н.сек. Разумцева
В.инж. Рябинина

Минэнерго СССР
ТЕПЛОЭЛЕКТРОПРОЕКТ
МОСКОВСКОЕ ОТДЕЛЕНИЕ

Формат 11

Взам. инв. № | Подпись и дата | Инв. № подл.

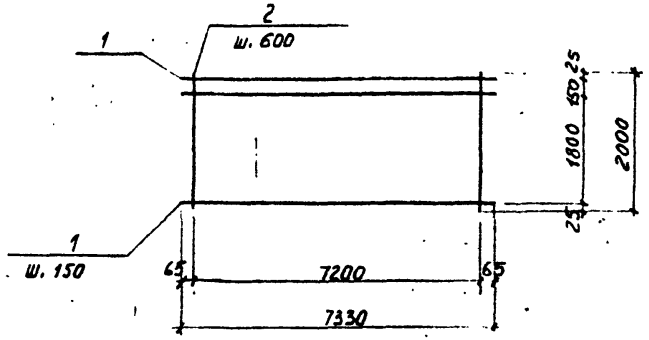


| Формат | Зона | Поз. | Обозначение | Наименование | Кол. | Примеч. |
|---|---|---|---|---|---|---|
| | | | | Документация | | |
| | | | -КЖИ-03 | Технические требования | | |
| | | | | к изготовлению арматур- | | |
| | | | | ных и закладных изделий | | |
| | | | | Детали. | | |
| Ф4. | | I | | ⌀16AI ГОСТ5781-82* ℓ=7330 | II | II,57кг |
| Ф4 | | 2 | | ⌀10AII ГОСТ5781-82* ℓ=2000 | I3 | I,23кг |

Привязан.

Инв. N

407-5-02.22.87 - К Ж И-49

Сетка арматурная С 4.

| Стадия | Масса | Листов |
|---|---|---|
| Р | 143,26 кг | |
| Лист 49 | | Листов 51 |

Н.кон. Маликова
Н.лаб. Разумцева
В.инж. Рябинина

Минэнерго СССР
ТЕПЛОЭЛЕКТРОПРОЕКТ
МОСКОВСКОЕ ОТДЕЛЕНИЕ

Формат 11

Взам. инв. № | Подпись и дата | Инв. № подл.

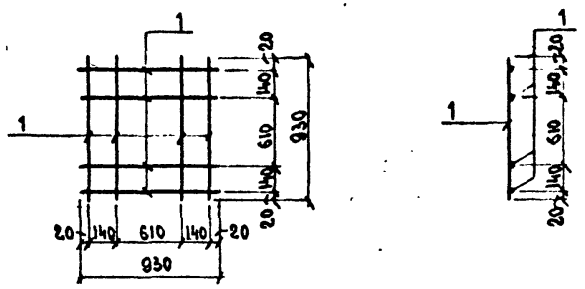


| Формат | Зона | Поз. | Обозначение | Наименование | Кол. | Примечание |
|---|---|---|---|---|---|---|
| | | | | Документация | | |
| 12. | | | -КЖИ-03 | Технические требования | | |
| | | | | к изготовлению арма - | | |
| | | | | турных и закладных де- | | |
| | | | | талей | | |
| | | | | С-5 | | |
| | | | | Детали | | |
| Б.ч. | | 1. | | ⌀8AI ГОСТ 5781-82* ℓ=930 | 8 | 0,37кг |

ПРИВЯЗАН.

Инв. №

407-5-02.22.87 -К Ж И-50

Сетка арматурная С-5

| Стадия | Масса | Листов |
|---|---|---|
| Р | 3,0 кг | |
| Лист 50 | | Листов 51 |

Н.сект. Разумцева
Н.контр. Коновалихин
Вед.инж. Киреев

Минэнерго СССР
ТЕПЛОЭЛЕКТРОПРОЕКТ
МОСКОВСКОЕ ОТДЕЛЕНИЕ

Формат 11

Взам. инв. № | Подпись и дата | Инв. № подл.