ТИПОВОЙ ПРОЕКТ
291-8-17с.87

ФИЗКУЛЬТУРНО-ОЗДОРОВИТЕЛЬНЫЙ КОМПЛЕКС В ЛЕГКИХ МЕТАЛЛИЧЕСКИХ КОНСТРУКЦИЯХ /ФОК-2/

АЛЬБОМ II
КОНСТРУКЦИИ МЕТАЛЛИЧЕСКИЕ

КМ	Конструкции каркаса	стр.	2-24
АС-1	Конструкции ограждающие	стр	25-42
АС-2	Конструкции алюминиевые	стр.	43-57
АС-3	Конструкции перегородок и подвесных потолков	стр.	58-73
АС-4	Конструкции алюминиевых перегородок	стр.	74-80

ограмм зрения и графики

ТИПОВОЙ ПРОЕКТ

291-8-17 с.87

ФИЗКУЛЬТУРНО-ОЗДОРОВИТЕЛЬНЫЙ КОМПЛЕКС В ЛЕГКИХ МЕТАЛЛИЧЕСКИХ КОНСТРУКЦИЯХ /ФОК-2/

АЛЬБОМ II

ПЕРЕЧЕНЬ АЛЬБОМОВ:

АЛЬБОМ	I	
ЧАСТЬ	1	АРХИТЕКТУРНО-СТРОИТЕЛЬНЫЕ И ТЕХНОЛОГИЧЕСКИЕ ЧЕРТЕЖИ.
ЧАСТЬ	2	КОНСТРУКЦИЯ МЕТАЛЛИЧЕСКОЙ ВАННЫ.
ЧАСТЬ	3	КОНСТРУКЦИЯ МОНОЛИТНОЙ ЖЕЛЕЗОБЕТОННОЙ ВАННЫ.
АЛЬБОМ	II	КОНСТРУКЦИИ МЕТАЛЛИЧЕСКИЕ.
АЛЬБОМ	III	
ЧАСТЬ	1	ОТОПЛЕНИЕ И ВЕНТИЛЯЦИЯ. ВНУТРЕННИЕ ВОДОПРОВОД И КАНАЛИЗАЦИЯ. СВЯЗЬ И СИГНАЛИЗАЦИЯ. ПОЖАРНАЯ СИГНАЛИЗАЦИЯ.
ЧАСТЬ	2	ЭЛЕКТРООБОРУДОВАНИЕ АВТОМАТИЗАЦИЯ ОТОПИТЕЛЬНЫХ ВЕНТИЛЯЦИОННЫХ СИСТЕМ.
АЛЬБОМ	IV	СТРОИТЕЛЬНЫЕ ИЗДЕЛИЯ
АЛЬБОМ	V	СПЕЦИФИКАЦИЯ ОБОРУДОВАНИЯ
АЛЬБОМ	VI	ВЕДОМОСТИ ПОТРЕБНОСТИ В МАТЕРИАЛАХ
АЛЬБОМ	VII	СМЕТЫ
АЛЬБОМ	VIII	ОСНОВНЫЕ ПОЛОЖЕНИЯ ПО ПРОИЗВОДСТВУ МОНТАЖНЫХ РАБОТ

РАБОЧИЙ ПРОЕКТ УТВЕРЖДЕН ГОСГРАЖДАНСТРОЕМ
ПРИКАЗ № 194 ОТ 24. 06. 1987 ГОДА
ВВЕДЕН В ДЕЙСТВИЕ ИН-ТОМ СОЮЗСПОРТПРОЕКТ
ПРИКАЗОМ № 40 ОТ 11. 02. 1988 ГОДА

РАЗРАБОТАН ИНСТИТУТОМ ЦНИИПРОЕКТЛЕГКОНСТРУКЦИЯ
ГЛАВНЫЙ КОНСТРУКТОР ИНСТИТУТА Усанов А.Н.
ГЛАВНЫЙ ИНЖЕНЕР ПРОЕКТА Коренцвит Г.Я.

22985-04

Привязан:

Инв. №

Альбом II

Расчетная схема поперечника здания

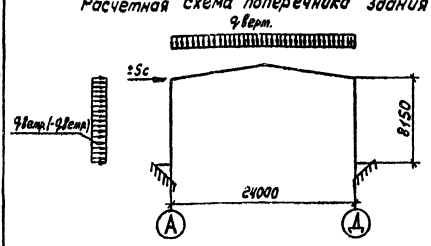

Таблица нагрузок

Наименование	Нормативная нагрузка кПа (кгс/м²)	Коэффициент надежности	Коэффициент перегрузки	Расчетная нагрузка кПа (кгс/м²)
Собственный вес покрытия, в том числе:	0,56(54,6)			0,66(64,83)
Два слоя профнастила (ГОСТ 760-08)	0,20(19,6)		1,05	0,21(20,58)
Утеплитель δ 200 мм	0,31 (30)		1,3	0,40(39)
Каркас панели	0,05 (5)		1,05	0,05(5,25)
Снеговая нагрузка по СНиП 2.01.07-85 IV район по весу снегового покрова	1,53 (150)	1,0	1,6	2,45 (240)
Суммарная вертикальная нагрузка	—		—	3,11 (304,83)
Расчетная технологическая нагрузка	—		—	0,15 (15,0)
Ветровая нагрузка по СНиП 2.01.07-85 V район по скоростному напору ветра C_z=1,4	61 (60)		1,4	0,86 (84)
Расчетная сейсмичность	8 баллов			

Ведомость ссылочных документов

Обозначение	Наименование	Примечание
Серия 1.432.2-17 Разработана ЦНИИпромзданий	Стены одноэтажных промышленных зданий из металлических трехслойных панелей с утеплителем из пенополиуретана выпуск 2. Стальные изделия фахверка. Рабочие чертежи.	
Шифр 828 КМ Разработан ЦНИИпроектлегконструкция	Стальные конструкции несущих рам каркаса одноэтажных производственных зданий из широкополочных двутавров переменной жесткости образуемых путем роспуска и сборки прокатных профилей	*

* При необходимости получения ссылочной заводской документации обращаться в трест „Союзлегкомплекконструкция" по адресу: 101000 Москва, ул. Кирова 9/4

Проект разработан в соответствии с действующими нормами и правилами
Гл. инженер проекта Г. Я. Коренцвит

Ведомость рабочих чертежей основного комплекта

Лист	Наименование	Примечание
1	Общие данные	
2	Техническая спецификация металла (начало)	
3	Техническая спецификация металла (продолжение)	
4	Техническая спецификация металла (окончание)	
5	Схема расположения элементов каркаса и прогонов	
6	Узлы 1...6	
7	Узлы 7...11	
8	Узлы 12...15	
9	Схемы расположения ригелей фахверка	
10	Узлы 20...23	
11	Узлы 24...27	
12	Узлы 28...33	
13	Схемы расположения стоек и стеновых ригелей головного тамбура	
14	Узлы 40...44	
15	Узлы 45...48	
16	Схемы расположения балок и стоек головного тамбура на отм. 2400; 3,300; 4,000	
17	Узлы 49...54	
18	Узлы 55...59	
19	Узлы 60, 61	
20	Схема расположения балок и стоек внутренней площадки	
21	Узлы 65...72	
22	Схема расположения плит перекрытия внутренней площадки	
23	Узлы 73...76	

Ригели фахверка приняты из гнутых и гнутосварных профилей. Верхний ригель по торцу выполняет роль распорки между стойками фахверка. Прогоны из прокатных профилей по ГОСТ 8240-72 в крайних пролетах работают по двухпролетной схеме с опиранием на распорки по стойкам фахверка. Монтаж конструкций каркаса здания может быть начат только после выполнения комплекса нулевого цикла: земляных работ; железобетонных работ по фундаментам, включая установку анкерных болтов; устройство вводов систем инженерного обеспечения; устройство подготовки под чистые полы. Монтаж конструкций в соответствии с требованиями главы СНиП III-18-75, указаний шифра 828 КМ, а так же проекта производства работ, выполненного по данному проекту. Материал конструкций принимать по технической спецификации стали. Материалы для сборки применять в соответствии с требованиями приложения 2 СНиП II-23-81. Антикоррозийная защита стальных конструкций должна выполняться в соответствии со СНиП 2.03.11-85, материалы группы I, грунтовка ГФ-021 по ГОСТ 25129-82 и два слоя эмали ПФ-133 по ГОСТ 926-82 или другие разрешенные по качеству. Степень очистки под лакокрасочные покрытия-3. Защитные покрытия наносятся на заводах-изготовителях металлоконструкций. В проекте использованы заявки на изобретение № 4469113/33 и № 4197108/33. Рамы переменного сечения рассчитаны с учетом собственного веса ригеля рамы и прогонов (20 кг/м²)

Общие указания

Рабочая документация "Физкультурно-оздоровительных комплексов из легких металлических конструкций" разработана для строительства в следующих условиях:
сейсмичность района 7, 8 баллов;
территория без подработки горными выработками;
расчетная зимняя температура наружного воздуха -10, -20, -30, -40°С;
скоростной напор ветра для V района по СНиП 2.01.07-85
вес снегового покрова для IV района по СНиП 2.01.07-85.

Здание разработано с применением легких металлических конструкций комплектной поставки с изготовлением конструкций на специализированных заводах по отработанному технологическому процессу с выполнением требований соответствующих технических условий, данного проекта и требований СНиП III-18-75.

Каркас здания запроектирован рамно-связевой схеме из сварных однопролетных рам с элементами переменного сечения по шифру 828 КМ.

Рамы с жесткими верхними узлами и фланцевым соединением в коньке шарнирно опираются на фундамент на отм. -0,150. Рамы двускатные, уклон ригелей 10%.

Ригели и стойки рам получаются путем роспуска (по наклонной линии) двутавров 55Б2 и 50Б2 по ГОСТ 26020-83 на тавры с последующей контовкой их на 180° и сваркой. Соединение в узлах рамы на высокопрочных болтах М24 из стали 40Х "Селект" по ГОСТ 22353-77 (усилие затяжки болтов 24,4 т).

Пролет рам 24 м, шаг рам 6,0 м; отметка верха ригеля-8,145 (по крайней оси), пространственная работа и устойчивость каркаса здания обеспечивается совместной работой рам, системой распорок, вертикальных и горизонтальных связей.

Роль горизонтальных связей выполняют участки диска профилированного настила покрытия с усиленным креплением к прогонам.

Для зданий с расчетной сейсмичностью до 7 баллов включительно в торцевых и связевых панелях нижний профилированный настил крепится к прогонам самонарезающими винтами 8Б×25 по ТУ 36-2142-78 с уплотнительными шайбами ШУ-6 по ТУ 36-2130-78 в каждой волне, между собой профилированный настил соединяется комбинированными заклепками ЗК-12-4,5 по ТУ 36-2088-75 с шагом 500 мм.

Для зданий с расчетной сейсмичностью 8 баллов по всей длине здания нижний профилированный настил крепится к каждой волне, шаг заклепок для зданий с расчетной сейсмичностью 8 баллов - 400 мм.

Тарцы зданий решены с помощью наклонных стоек фахверка с жестким креплением на отм. -0,150 и шарнирным креплением к прогонам покрытия. Наклонные стойки фахверка играют роль архитектурного элемента, придающего зданию выразительность и позволяющие увеличить площадь без дополнительных конструкций.

Согласовано: Альбом II; Инж. пр. Ковалева; Инж. пр. Ковалева; Инж. пр. Ковалева

Инв. № подл. | Подпись и дата | Взамен инв. №

Привязан

Инв. № 8

ТП291-8-17с.87 КМ

ГИП	Коренцвит			
Н. отд.	Ковалев			
Зав. отд.	Закутный			
Н. контр.	Чирикова			
Гл. кон. пр.	Тарасова			
Зав. сект.	Доракина			
Вед. инж.	Калинина			
Ст. инж.	Ковалева			

Физкультурно-оздоровительный комплекс из легких металлических конструкций (ФОК-2)

Стадия	Лист	Листов
РП	1	23

Общие данные

ЦНИИпроектлегконструкция

Копировал Тарасова 22985-04 3 Формат А2

22985-04

Вид профиля и ГОСТ, ТУ	Марка металла и ГОСТ	Обозначение и размер профиля, мм	№ п.п	Код: Марки металла	Вида профиля	Размера профиля	Кол. шт.	Длина мм	Масса металла по элементам конструкций, т: Рамы	Вертикальные связи и распорки	Прогоны	Стойки фахверка	Ригели фахверка	Главный тамбур	Внутренняя площадка		Общая масса, т	Масса потребности в металле по кварталам (заполняется изготовителем), т: I	II	III	IV	Заполняется ВЦ
1	2	3	4	5	6	7	8	9	10	11	12	13	14	15	16							
Двутавры стальные горячекатаные с параллельными гранями полок ГОСТ 26020-83	09Г2С-6 ГОСТ 19281-73	I 28Б1										3,0		1,1			4,1					
	Итого:											3,0		1,1			4,1					
	ВСт3пс6-I ТУ14-1-3023-80	I 50Б2							8,6								8,6					
		I 55Б2							14,4								14,4					
	Итого:								23,0								23,0					
Всего профиля:									23,0			3,0		1,1			27,1					
Сталь горячекатаная швеллеры ГОСТ 8240-72	ВСт3пс6-I ТУ14-1-3023-80	С 22								0,2	7,0			0,6	2,0		9,8					
	Итого:									0,2	7,0			0,6	2,0		9,8					
Всего профиля:										0,2	7,0			0,6	2,0		9,8					
Сталь прокатная угловая равнополочная ГОСТ 8509-86	ВСт3пс6 ГОСТ 380-71	L 45×4												0,2			0,2					
	Итого:													0,2			0,2					
	ВСт3кп2 ГОСТ 380-71	L 63×4												0,1			0,1					
		L 90×6								0,1	0,3		0,1	0,2			0,7					
	Итого:									0,1	0,3		0,1	0,3			0,8					
Всего профиля:										0,1	0,3		0,1	0,5			1,0					
Сталь прокатная угловая неравнополочная ГОСТ 8510-86	ВСт3кп2 ГОСТ 380-71	L 63×40×4											0,4				0,4					
		L 160×100×10								0,1			0,9	0,1			1,1					
	Итого:									0,1			1,3	0,1			1,5					
Всего профиля:										0,1			1,3	0,1			1,5					
Швеллеры стальные гнутые равнополочные ГОСТ 8278-83	ВСт3кп2 ГОСТ 380-71	С 160×60×5											2,0	0,8			2,8					
	Итого:												2,0	0,8			2,8					
	ВСт3пс6 ГОСТ 380-71	С 100×50×4											0,1	0,1			0,2					
		С 200×80×4												0,3			0,3					
	Итого:												0,1	0,4			0,5					
Всего профиля:													2,1	1,2			3,3					

ТП291-8-17с.87 КМ

Привязан	Зав. отд.	Закутный		Физкультурно-оздоровительный комплекс облегчённых металлических конструкций (ФОК-2)	Стадия	Лист	Листов
	Н. контр.	Чиркова			РП	2	
	ГКП	Тарасова					
	Зав. сект.	Дорохина		Техническая спецификация стали (начало)	ЦНИИпроектлегконструкция		
	Вед. кон.	Калинкина					
Инв. №	Вед. кон.	Павлова					

22985-04 4 Копировал Музыченко Формат А2

Вид профиля и ГОСТ, ТУ	Марка металла и ГОСТ	Обозначение и размер профиля, мм	№ п.п.	Код: Марки металла	Вида профиля	Размера профиля	Кол. шт.	Длина, мм	Масса металла по элементам конструкций, т: Рамы	Вертикальные связи и распорки	Прогоны	Стойки ферм	Ригели ферм	Главный тамбур	Внутренняя площадка		Общая масса, т	Масса потребности в металле по кварталам (заполняется изготовителем), т: I	II	III	IV	Заполняется ВИ
1	2	3	4	5	6	7	8	9	10	11	12	13	14	15	16							
Профили стальные гнутые С-образные равнополочные ГОСТ 8282-83	ВСт3кп2 ГОСТ 380-71	С 400×160×50×3													10,9		10,9					
	Итого														10,9		10,9					
Всего профиля															10,9		10,9					
Сталь листовая горячекатаная ГОСТ 19903-74	ВСт3кп2 ГОСТ 380-71	S3													0,3		0,3					
		S4											0,1				0,1					
		S5													0,4		0,4					
		S6								0,1							0,1					
		S8								0,1							0,1					
		S10							0,5		0,2	0,1	0,1	0,1	0,3		1,3					
		S20											0,1		0,5		0,6					
		S30							0,3					0,5			0,8					
		S40										0,5		0,2			0,7					
	Итого								0,8	0,2	0,2	0,6	0,3	0,8	1,5		4,4					
	09Г2С-В ГОСТ 19282-73	S25							0,6								0,6					
		S30							1,0								1,0					
	Итого								1,6								1,6					
Всего профиля									2,4	0,2	0,2	0,6	0,3	0,8	1,5		6,0					
Профили гнутые замкнутые сварные квадратные и прямоугольные ТУ 36-2287-80	ВСт3кп2 ГОСТ 380-71	□ 80×4								0,4							0,4					
		□ 100×4								1,6							1,6					
		□ 120×5													1,7		1,7					
		□ 160×5								1,2			4,7	0,9			6,8					
	Итого									3,2			4,7	0,9	1,7		10,5					
	ВСт3пс6 ГОСТ 380-71	□ 200×160×7												2,5			2,5					
	Итого													2,5			2,5					
Всего профиля										3,2			4,7	3,4	1,7		13,0					
Всего									25,4	3,8	1,5	3,6	8,5	7,7	16,1		72,6					

Согласовано

Согласовано

Инв. № подл. | Подпись и дата | Взам. инв. №

Привязан				ТП291-3-17с.87	КМ
		Зав.отд.	Закутный	Физкультурно-оздоровительный комплекс в легких металлических конструкциях (ФОК-2)	Стадия: РП; Лист: 3; Листов:
		Н.контр.	Чиркова		
		ГКП	Тарасова		
		Зав.сект.	Дорохина	Техническая спецификация стали (продолжение)	Ленпроектстальконструкция
		Вед.кон.	Калинкина		
Инв. №		Вед.кон.	Павлова		

Альбом II

Вид профиля и ГОСТ, ТУ	Марка металла и ГОСТ	Обозначение и размер профиля, мм	№ п.п.	Код: Марки металла	Код: вида профиля	Код: размера профиля	Кол. шт.	Длина, мм	Масса металла по элементам конструкций, т: Рамы	Вертикальные связи и распорки	Прогоны	Стойки фахверка	Ригели фахверка	Главный тамбур	Внутренняя площадка		Общая масса, т	Масса потребности в металле по кварталам (заполняется изготовителем), т: I	II	III	IV	Заполняется ВЦ
1	2	3	4	5	6	7	8	9	10	11	12	13	14	15	16							
Масса неутянкового и наплавленного металла									0,6	0,2	0,2	0,1	0,2	0,2	0,4		1,9					
Всего масса металла									26,0	4,0	7,7	3,7	8,7	7,9	16,5		74,5					
В том числе по маркам стали	ВСт3кп2																31,7					
	ВСт3пс6																3,3					
	ВСт3пс6-I																33,7					
	09Г2С-6																5,8					
Масса поставки элементов по кварталам, т (заполняется заказчиком)		I																				
		II																				
		III																				
		IV																				

Ведомость конструкций по видам профилей

Наименование конструкций по номенклатуре прейскуранта № 01-09	Поз. по прейскуранту № 01-09	№ п/п	Код конструкций	Масса конструкций, т: Всего стали обыкновенной и высокопрочной	по видам профилей стали: Балки и швеллеры	Круглосутная сталь	Сортовая сталь	Мелкосортная сталь	Листовая сталь	Профили и гнутые формы	Трубы	Оцинкованная сталь	Прочие	Всего	Кол. шт.	Серия типовых конструкций
Рамы					23,6				2,4					26,0		
Вертикальные связи и распорки					0,2	0,2			0,2		3,4			4,0		
Прогоны					7,2	0,3			0,2					7,7		
Стойки фахверка					3,1				0,6					3,7		
Ригели фахверка						1,4			0,3	2,2	4,8			8,7		
Главный тамбур					1,7	0,4	0,2		0,8	1,3	3,5			7,9		
Внутренняя площадка					2,1				1,5	11,1	1,8			16,5		
Итого:					37,9	2,3	0,2		6,0	14,6	13,5			74,5		

Согласовано

Согласовано

Согласовано

Взам. инв. №

Подпись и дата

Инв. № подл.

Привязан				Зав. отд.	Зоркутный		
				Н. контр.	Чужова		
				ГКП	Тарасова		
				Зав. сект.	Доронина		
				Вед. инж.	Корнилина		
Инв. №				Вед. инж.	Павлова		

ТП291-8-17с.87 КМ

Физкультурно-оздоровительный комплекс в легких металлических конструкциях (ФОК-В)

Техническая спецификация стали (окончание)

Стадия	Лист	Листов
РП	4	

ЦНИИпроектлегконструкция

Формат А2

Альбом II

Схема расположения элементов каркаса и прогонов

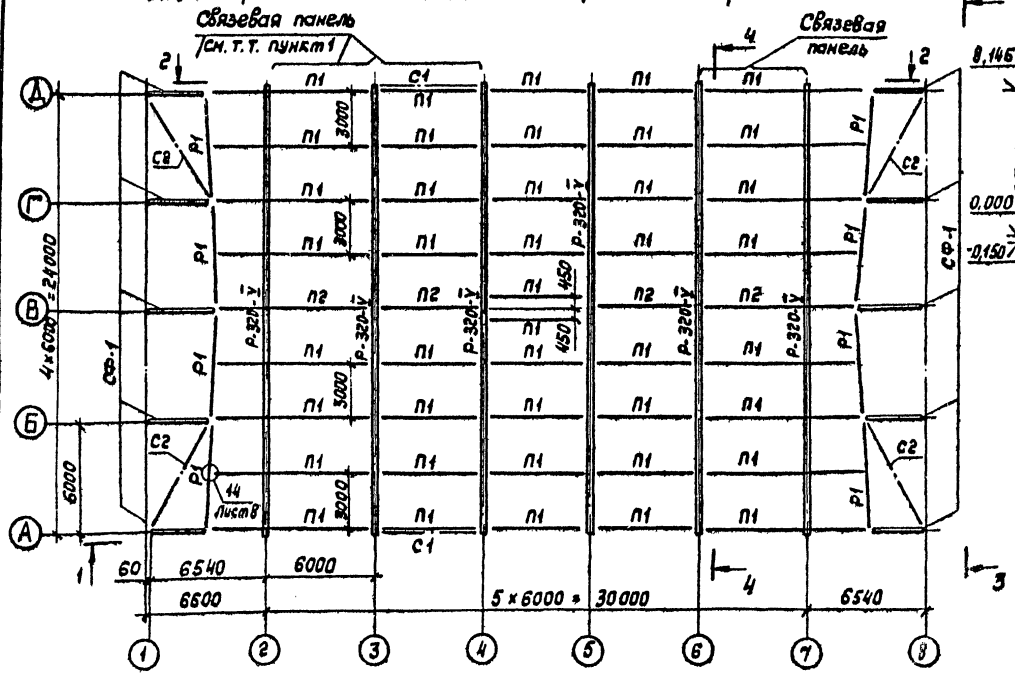

3 – 3

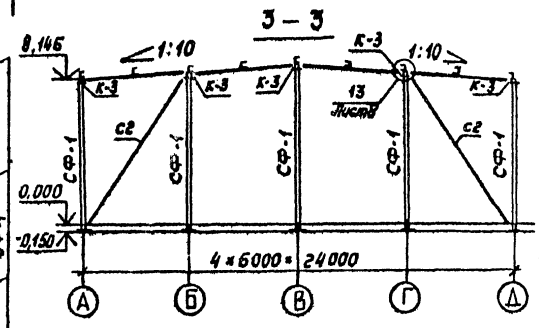

4 – 4

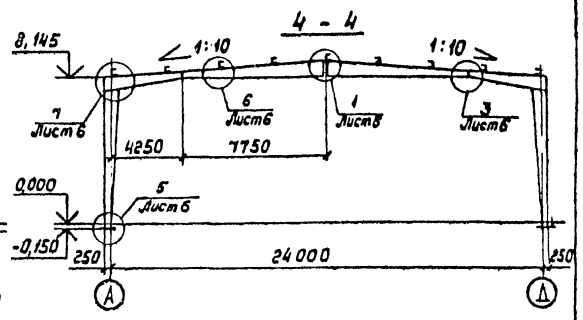

1 – 1

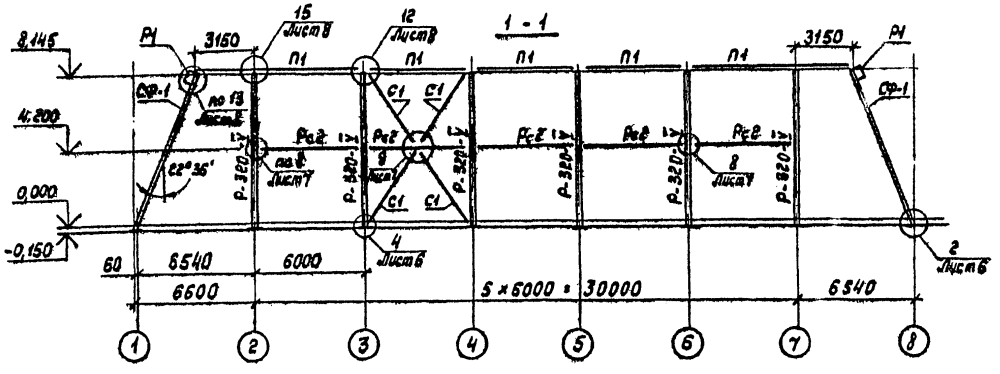

2 – 2

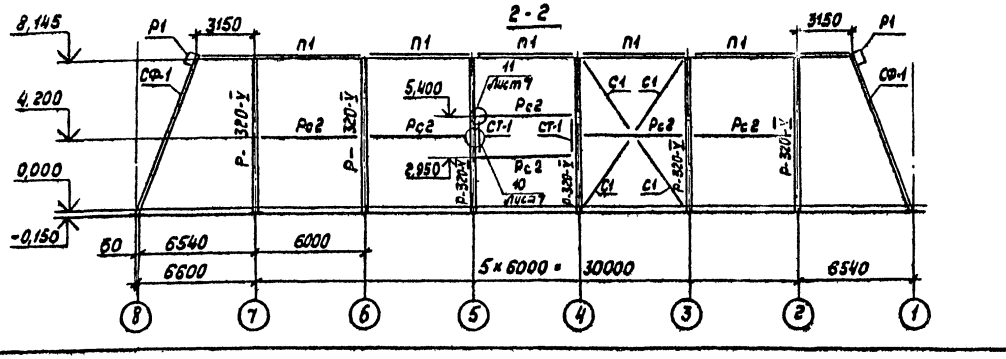

Ведомость элементов

Марка	Сечение: Эскиз	Поз.	Состав	Опорные усилия: М, тсм	N, тс	Q, тс	Группа конструк.	Марка металла	Примечание
Р-320-V		1 2	I 55 Б2 I 50 Б2	Рама из двутавров переменной жесткости см. шифр 828КМ			2	ВСт3пс6-1 ТУ14-1-3023-80	
СФ-1	I		I 26 Б1	9,3	6,7	7,5	4	09Г2С-6 ГОСТ 19281-73	
С1	□		Гн.□ 80×4	—	20,18		4	ВСт3кп2 ГОСТ 380-71	
С2	□		Гн.□ 100×4	—	7,8				
Р1	□		Гн.□ 160×5	—	3,36	0,6			
Рс2	□		Гн.□ 100×4	—	9,5	—			
П1	[		[22	—	4,85	6,68	4	ВСт3пс6-1 ТУ14-1-3023-80	
П2		1 2	[22 ∟ 90×6	—	4,85	6,68			
СТ-1	[		[22	—	—	3,0	4		
К-3		1 2	∟ 160×100×10 ∟ 90×6						

1. В осях 1-4 и 6-8 профнастил выполняет функции горизонтальных связей покрытия. Крепление настила производить в соответствии с „Общими указаниями" и требованиями чертежей АС-1
2. При строительстве объекта в районах сейсмичностью 8 баллов необходимо дополнительно приварить все прогоны к крепежным деталям рам, а также элементы вертикальных связей к соединительным фасонкам. Монтажная сварка по ГОСТ 5264-80-Т1-∆8 Электродами типа Э42А по ГОСТ 9467-75.
3. Требования по изготовлению и монтажу каркаса см. шифр 828КМ (см. пояснительную записку)
4. Опорные усилия для П1 и П2 даны для торцевых прогонов.
5. Работать совместно с чертежами КМ-6 ... КМ-8.

Согласовано: Союзсельпроект; Гл. арх. пр. Пунтин А.; Гл. инж. пр. Мовчин Л.

Привязан

Инв. №

Зав. отд.	Закутный		20.07.87	ТП291-3-17с.87 КМ			
Н. контр.	Чиркова		20.07.87	Физкультурно-оздоровительный комплекс в легких металлических конструкциях (ФОК-2)	Стадия	Лист	Листов
Гл. спец.	Тарасова		20.07.87		РП	5	
Гл. спец.	Аллатов		20.07.87				
Вед. инж.	Сергеева		16.07.87	Схема расположения элементов каркаса и прогонов	ЦНИИпроектстальконструкция		
Инженер	Марфутов		16.07.87				
Инженер	Сторцева		16.07.87				

Копировал Тарасова 22985-04 7 Формат А2

22985-04

Альбом II

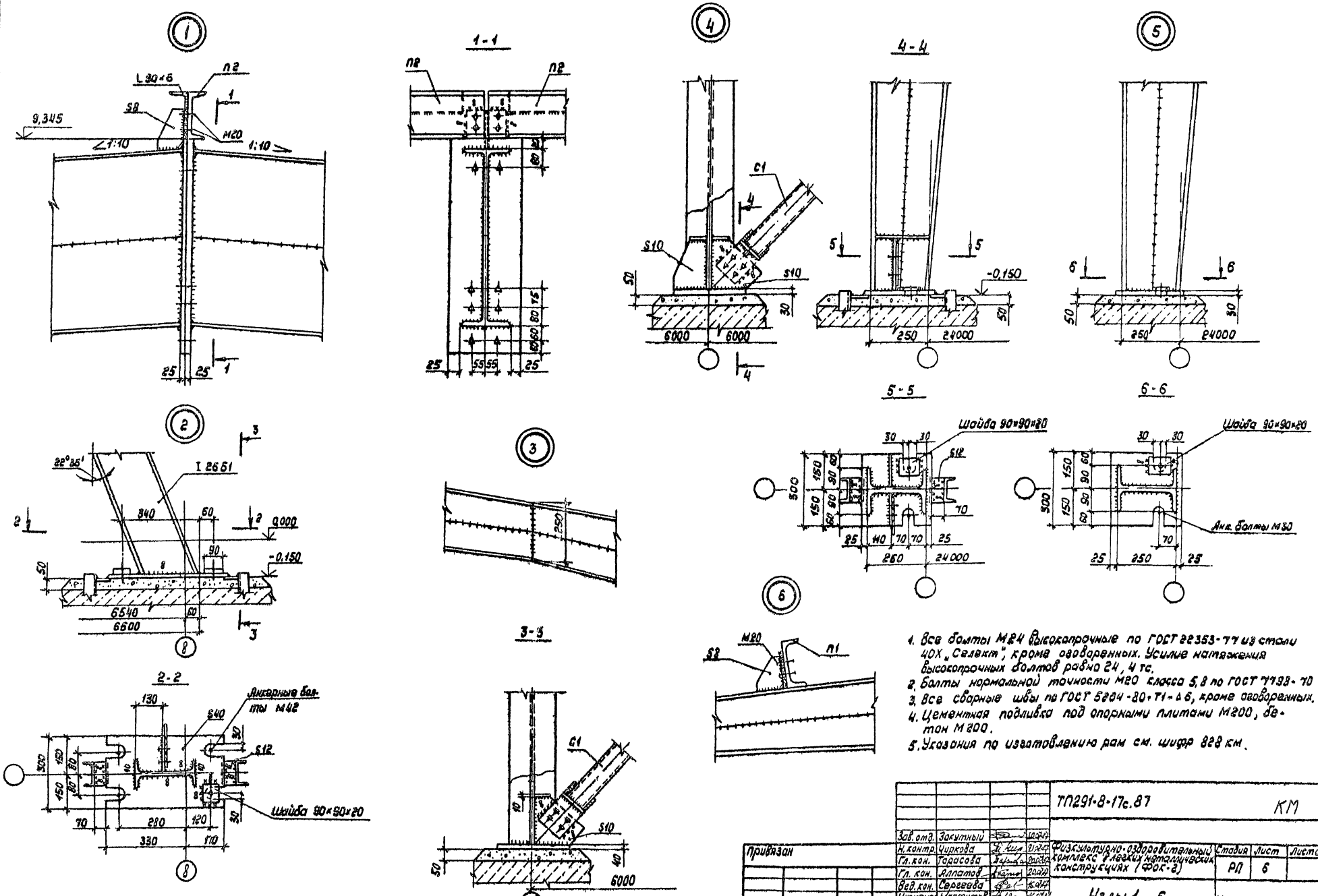

1. Все болты М24 высокопрочные по ГОСТ 22353-77 из стали 40Х „Селект", кроме оцинкованных. Усилие натяжения высокопрочных болтов равно 24,4 тс.
2. Болты нормальной точности М20 класса 5,8 по ГОСТ 7798-70
3. Все сварные швы по ГОСТ 5264-80 т1-А6, кроме оцинкованных.
4. Цементная подливка под опорными плитами М200, бетон М200.
5. Указания по изготовлению рам см. шифр 828 КМ.

Согласовано

Согласовано

Альбом II

Инв. № подл.	Подпись и дата	Взам. инв. №	Согласовано	Гл. арх. пр.	Гл. инж. пр.	Гл. арх. проект	Гл. инж. проект

					ТП291-8-17с.87		КМ	
Привязан			Зав. отд.	Закутный				
			Н. контр.	Чуркова		Физкультурно-оздоровительный комплекс в легких металлических конструкциях (ФОК-2)	Стадия	Лист	Листов
			Гл. кон.	Тарасова			РП	6	
			Гл. кон.	Аллатов					
			Вед. кон.	Сергеева					
			Инженер	Марфутов		Узлы 1...6	ЦНИИпроектстальконструкция		
Инв. №			Инженер	Старцева					

Копировал Музыченко 22985-04 8

Формат А2

22985-04

Альбом II

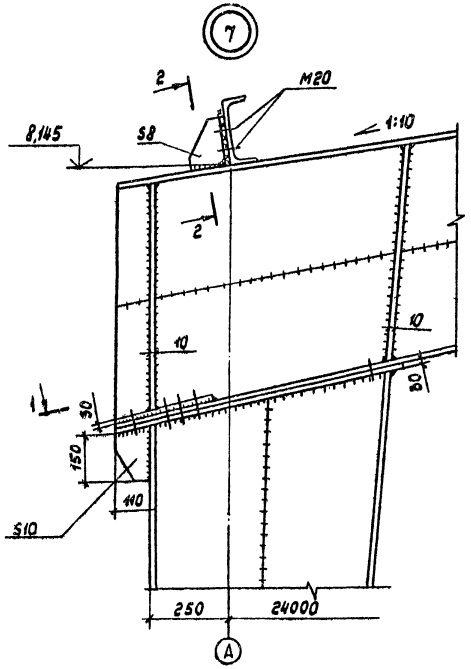

1-1

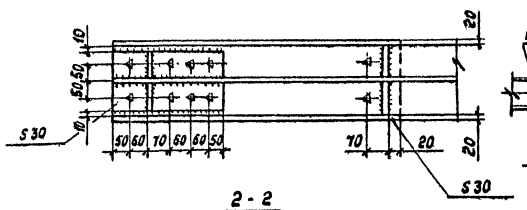

2-2

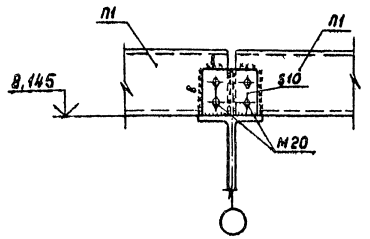

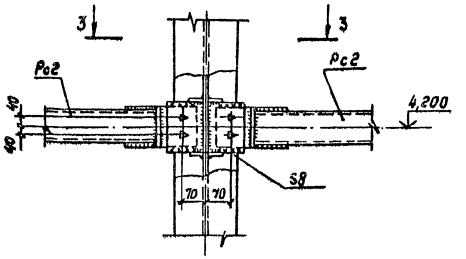

3-3

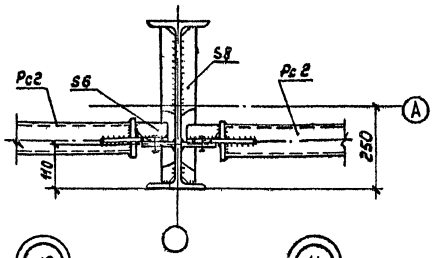

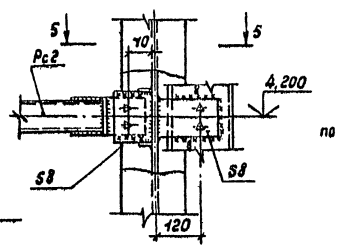

5-5

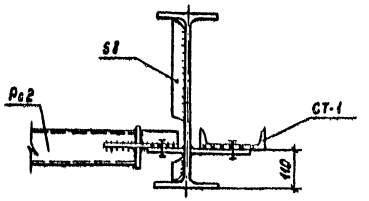

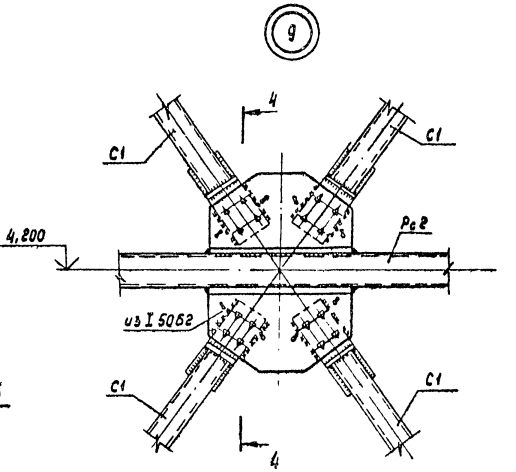

6-6

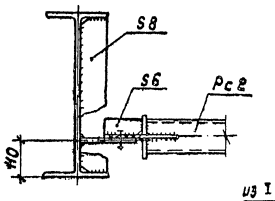

4-4

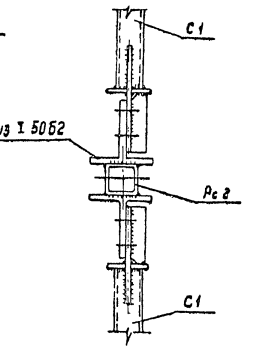

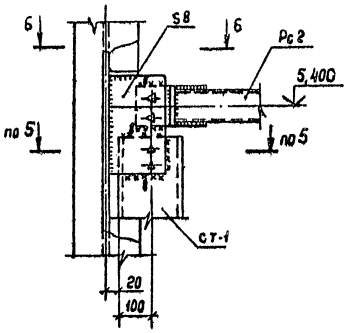

1. Все болты М24 высокопрочные по ГОСТ 22353-77 из стали 40Х „Селект", кроме оговоренных. Усилие натяжения высокопрочных болтов равно 24,4 тс.
2. Болты нормальной точности М20 класса 5,8 по ГОСТ 7798-70.
3. Все сварные швы по ГОСТ 5264-80-Т1-Δ6, кроме оговоренных.
4. Указания по изготовлению рам см. шифр 828 КМ.

Согласовано
Согласовано
Инв. № подл. | Подпись и дата | Взам. инв. №

				ТП291-8-17с.87		КМ	
Зав. отд	Захтный		20.01.87	Физкультурно-оздоровительный комплекс в Адлерском районе г. Москвы. Конструкции ФОК-3	Стадия	Лист	Листов
Н. контр	Чурова		20.01.87		РП	7	
Гл. конструктор	Тодосева		20.01.87				
Гл. конструктор	Аллатов		20.01.87				
Ред. кол.	Сергеева		16.01.87	Узлы 7...11	ЦНИИпроектлегконструкция		
Инженер	Марфутов		16.01.87				
Инженер	Старцева		16.01.87				

Привязан

Инв. №

Копировал Музыченко 22985-04 9 Формат А2

Альбом II

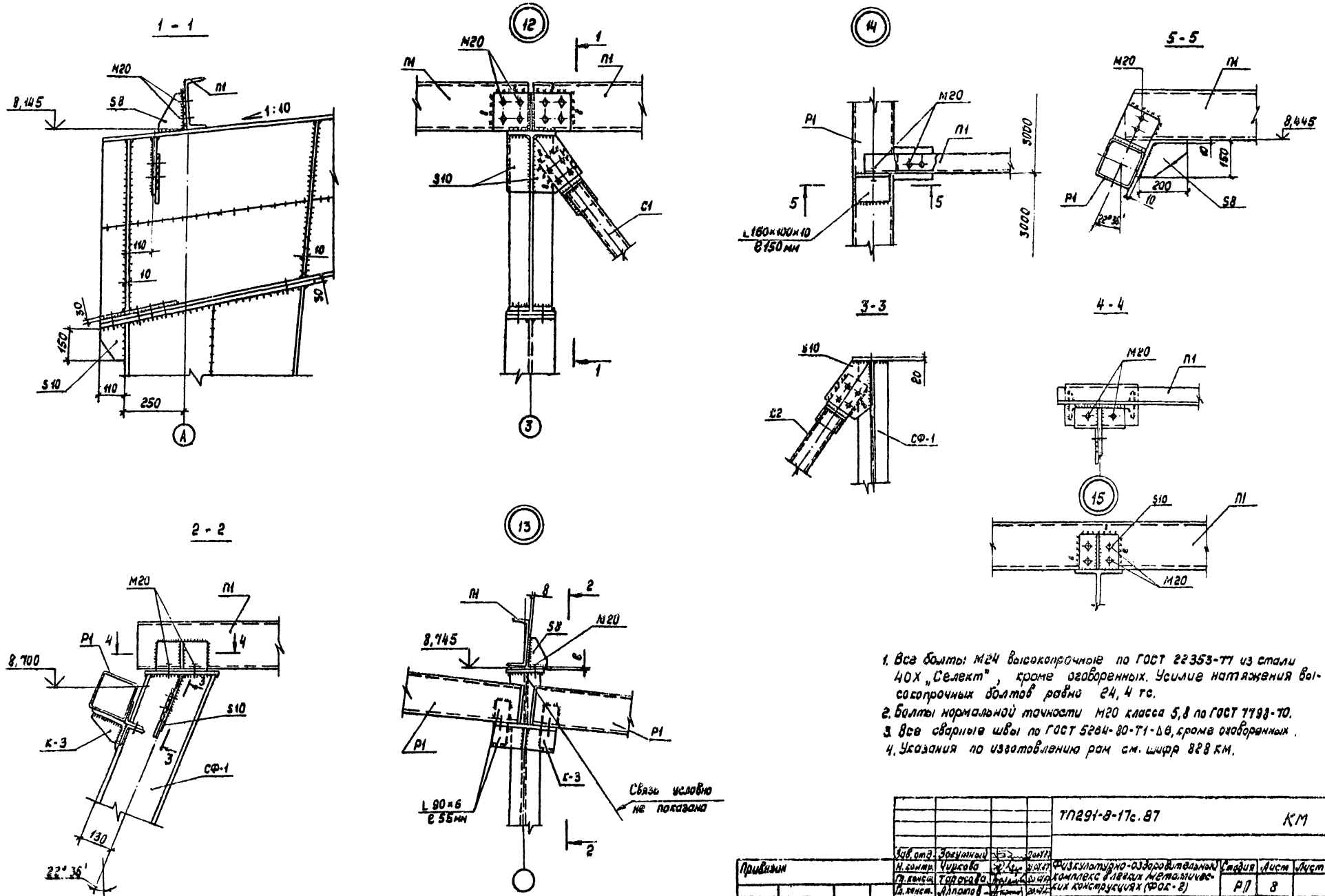

1. Все болты М24 высокопрочные по ГОСТ 22353-77 из стали 40Х „Селект", кроме оговоренных. Усилие натяжения высокопрочных болтов равно 24,4 тс.
2. Болты нормальной точности М20 класса 5,8 по ГОСТ 7798-70.
3. Все сварные швы по ГОСТ 5264-80-Т1-Δ8, кроме оговоренных.
4. Указания по изготовлению рам см. шифр 828 КМ.

					ТП291-8-17с.87		КМ	
		Гл.спец.	Зогунный					
Привязан		Н.контр.	Чурсова		Физкультурно-оздоровительный комплекс с плавким металлическим конструкциям (ФОК-2)	Стадия	Лист	Листов
		Гл.конст.	Тарасова			РП	8	
		Гл.инж.	Алпатов					
		Вед.инж.	Сергеева		Узлы 12...15	ЦНИИпромзданий		
		Инженер	Марфина					
Инв.№		Инженер	Старцева					

Копировал Музыченко 22985-04 10 Формат А2

22985-04

Согласовано

Согласовано

Инв.№подл. | Подпись и дата | Взам.инв.№

Альбом II

Схема расположения ригелей фахверка по оси „А"

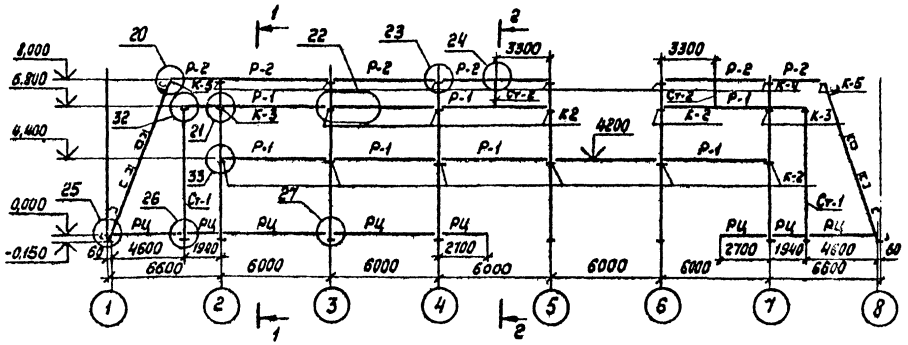

1-1

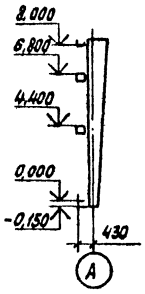

2-2

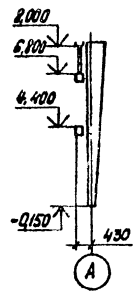

Схема расположения ригелей фахверка по оси „Д"

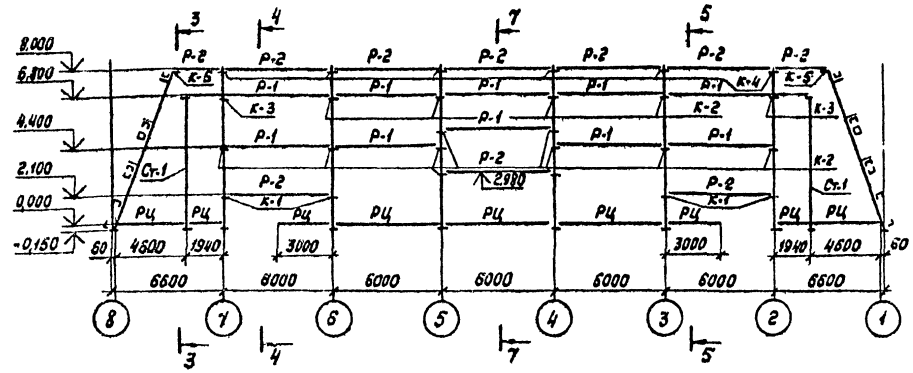

3-3

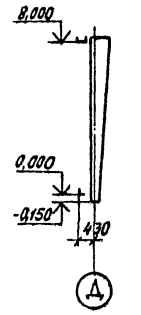

4-4

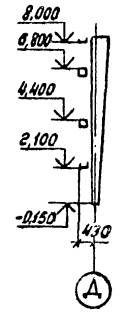

Схема расположения ригелей фахверка по осям „1" и „8"

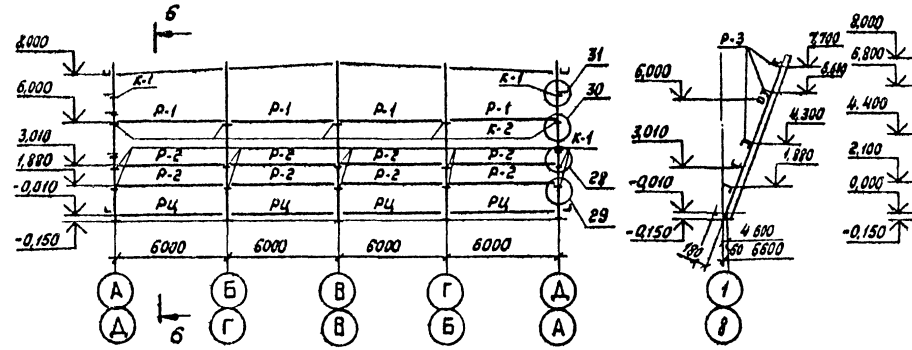

6-6

5-5

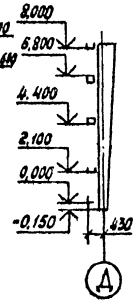

7-7

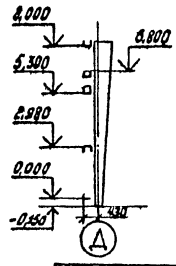

Ведомость элементов

Марка	Сечение: Эскиз	Поз.	Состав	Опорные усилия: M, тс.м	N, тс.	Q, тс	Группа конструкций	Марка металла	Примечание
Р-1	□		Гн□160×5	M_x=2,5 M_y=2,0		1,5	4	ВСт3кп2 ГОСТ 380-71	
Р-2	⊔		ГнС160×60×5	0,5					
Р-3	⊔		Гн.С100×50×4	конструктивно					
РЦ	L		L63×40×4	конструктивно					
Ст-1	□		Гн□160×5		0,8				
Ст-2	□		Гн□80×4		0,3			ВСт3кп2 ГОСТ 380-71	
К-1	L		L160×100×10	см. серию 1.4322-17 вып.2					
К-2	5 10		L160×100×10						
К-3	5 10		L160×100×10 4L 90×6					ВСт3кп2 ГОСТ 380-71	
К-4	5 10		L160×100×10 - 100×9						См. лист 10
К-5	L		L160×100×10						

1. Приварка консолей К-1...К-5 в проектное положение производится на заводе.
2. Разбивку отверстий в ригелях для крепления панелей см. АС-1.

Согласовано

Согласовано

Гипрострой	Подпись	Дата	Взам. инв. №
Гл. арх. пр.			
Гл. инж. пр.			
Инв. № подл.			

				ТП 291-8-17с.87		КМ
Привязан:	Зав. отд.	Закитный		Физкультурно-оздоровительный комплекс в легких металлических конструкциях (ФОК-2)	Стадия	Лист	Листов
	Н. контр.	Чиркова			РП	8	
	Гл. кон. пр.	Тарасова					
	Зав. сект.	Дорохина		Схемы расположения ригелей фахверка	ЦНИИпромзелеконструкция		
	Вед. кон.	Калинкина					
Инв. №	Ст. инж.	Яковлева					

22985-04 11 Копировал Тарасова Формат А2

Альбом II

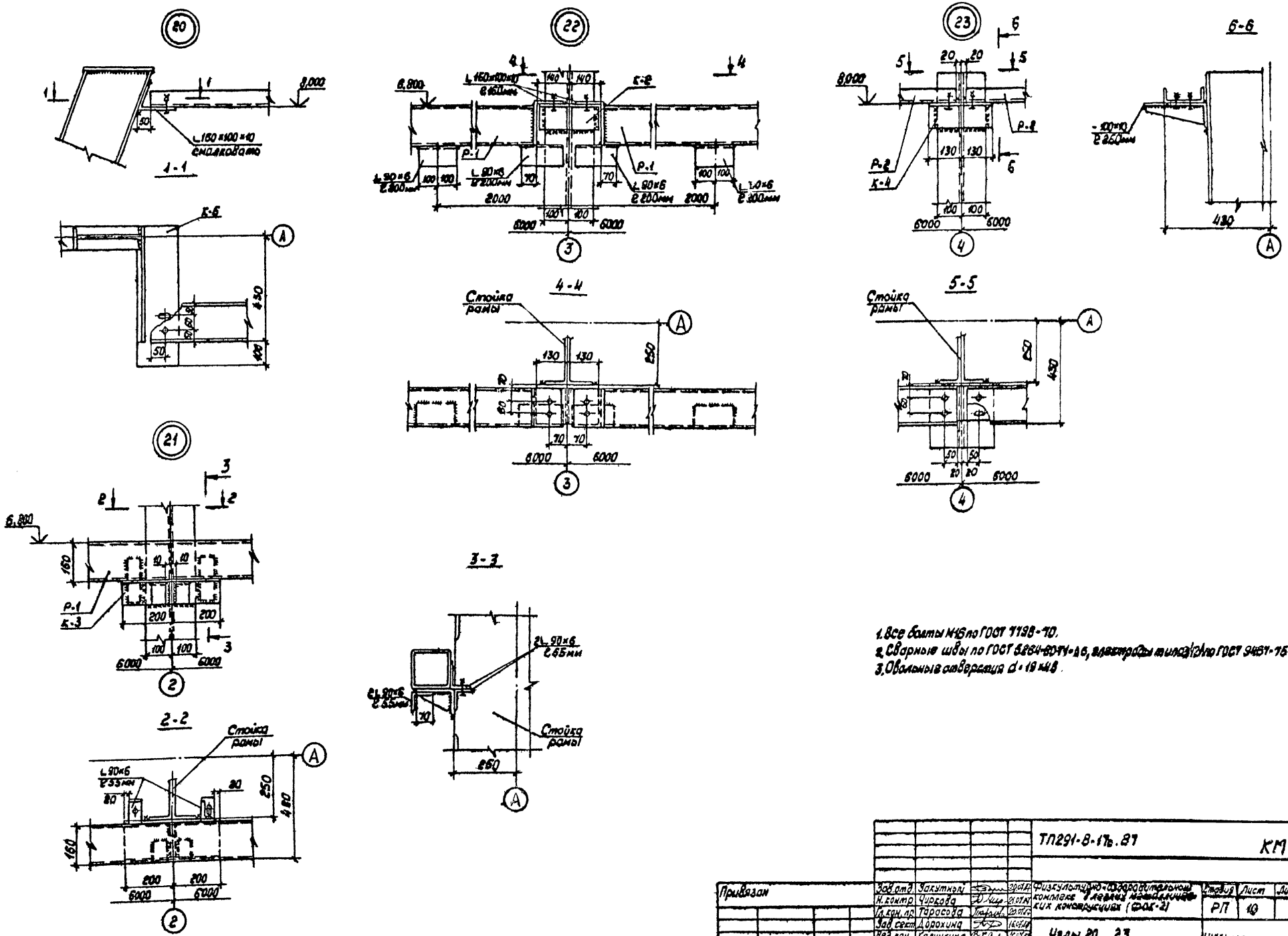

1. Все болты М16 по ГОСТ 7798-70.
2. Сварные швы по ГОСТ 5264-80*Н-16, электроды типа Э42А по ГОСТ 9467-75.
3. Овальные отверстия d=19×48.

				ТП291-8-17ть.87		КМ	
Привязан		Зав.отд.	Закутный		Физкультурно-оздоровительный комплекс "Ледяной каркасно-конструктивных (ФОК-2)	Стадия	Лист	Листов
		Н.контр.	Чирков			РП	10	
		Гл.инж.пр.	Тарасова					
		Зав.сект.	Дорохина					
		Вед.инж.	Калинкина		Узлы 20...23	ЦНИИпромзданий		
Инв. №		Ст.инж.	Яковлева					
		Контроль	Тарасова		22985-04 12	Формат А2		

22985-04

Согласовано

Согласовано

Инв.№ подл. | Подпись и дата | Взам. инв. №

Альбом II

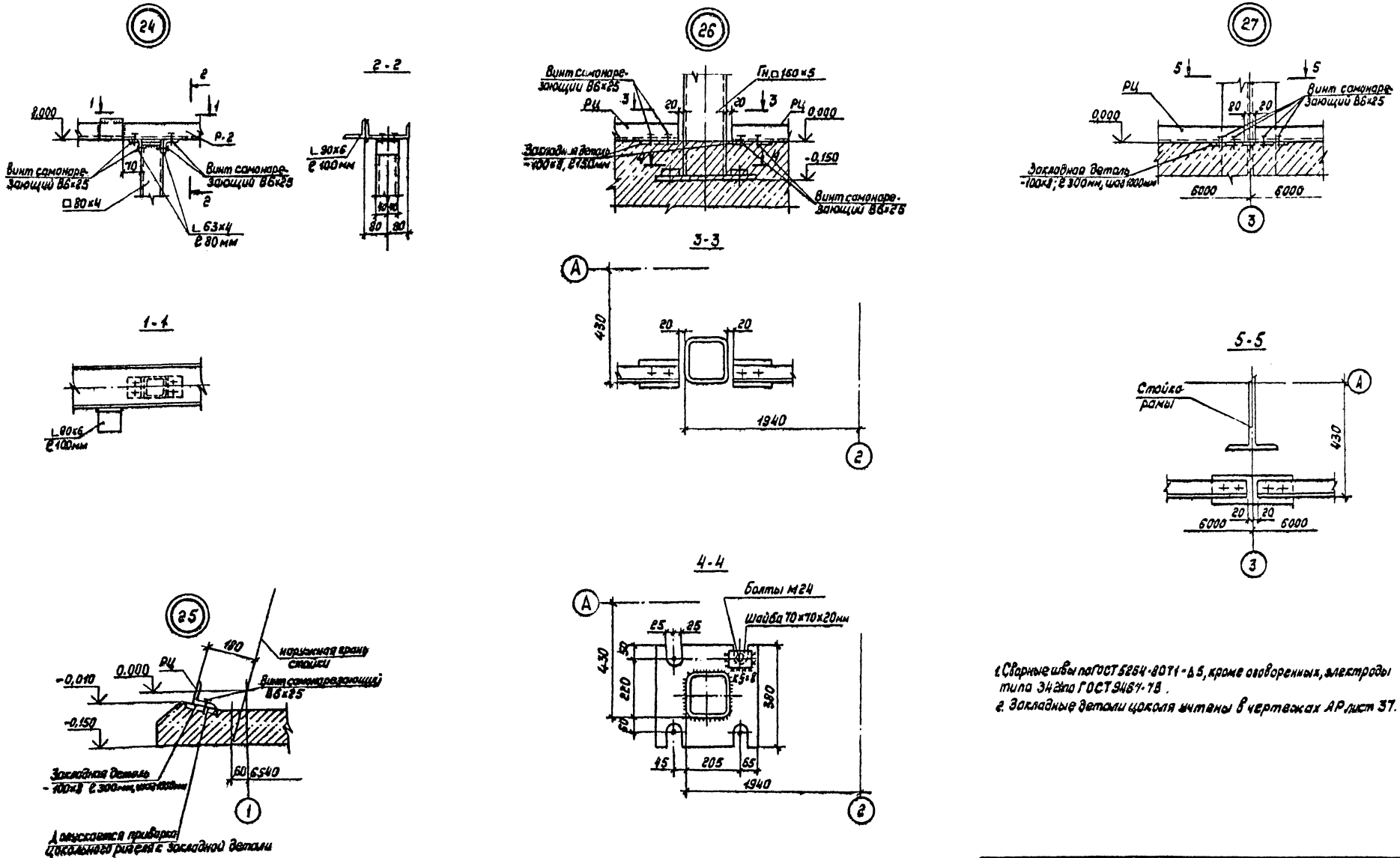

1. Сварные швы по ГОСТ 5264-80 Т1-Δ5, кроме оговоренных, электроды типа Э42а по ГОСТ 9467-75.
2. Закладные детали цоколя учтены в чертежах АР лист 37.

				ТП291-8-17с.87		КМ	
Привязан				Физкультурно-оздоровительный комплекс в легких металлических конструкциях (ФОК-8)	Стадия	Лист	Листов
					РП	11	
Инв. №				Узлы 24...27	ЦНИИпромзелезконструкция		

Согласовано

Согласовано

Инв. № подл. | Подпись и дата | Взам. инв. №

Копировал Музыченко 22985-04 13

Формат А2

22988-04

Альбом II

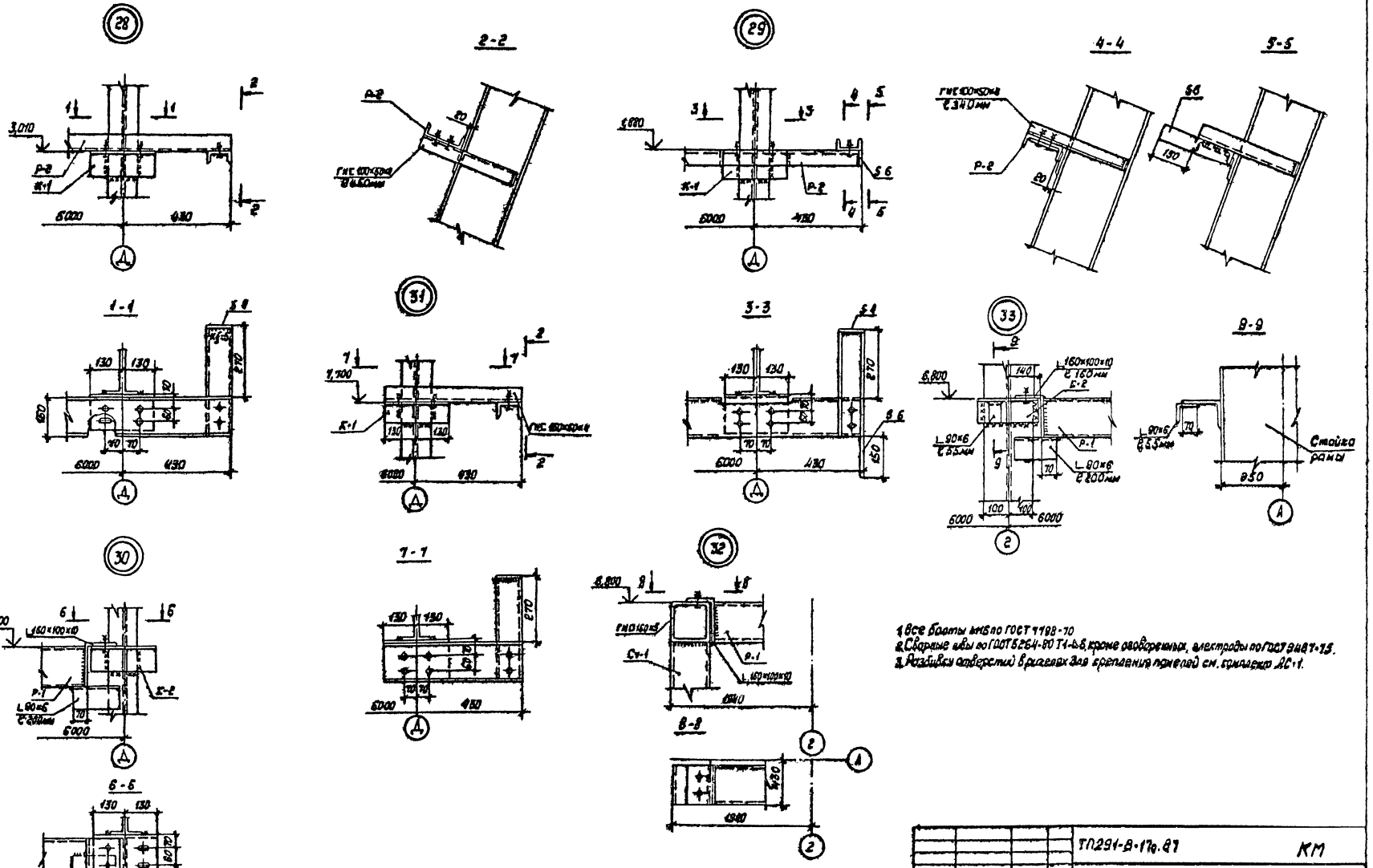

1. Все болты М16 по ГОСТ 7798-70
2. Сварные швы по ГОСТ 5264-80 Т1-4,8 кроме оговоренных, электроды по ГОСТ 9467-75.
3. Разбивка отверстий в прилегах для крепления прогонов см. чертежи АС-1.

				ТП291-В-17д.87		КМ	
Привязан							
Зав. отд.	Закутный			Сооружения для производства ремонтно-монтажных работ для нужд сельского хозяйства (РСК-2)	Стадия	Лист	Листов
Н. контр.	Чурсова				РП	18	
Гл. конст.	Тарасова						
Зав. сект.	Дорохина			Узлы 28...33	ЦНИИпроектстальконструкция		
Вед. инж.	Калинкина						
Ст. инж.	Иванова						
Инв. №							

Согласовано

Согласовано

Взам. инв. №

Подпись и дата

Инв. № подл.

22985-04 14 Копировал Музыченко

Формат А2

22985-04

Альбом II

Схема расположения стоек и стеновых ригелей главного тамбура

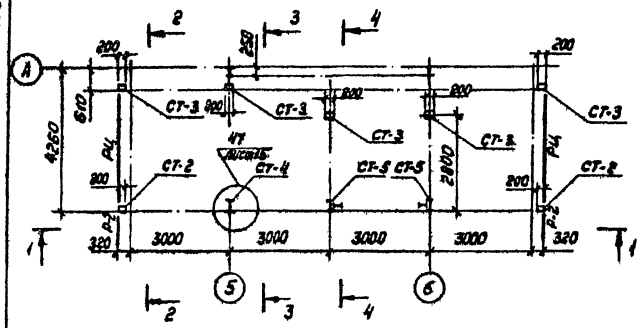

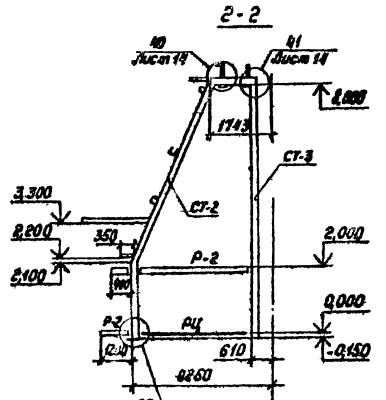

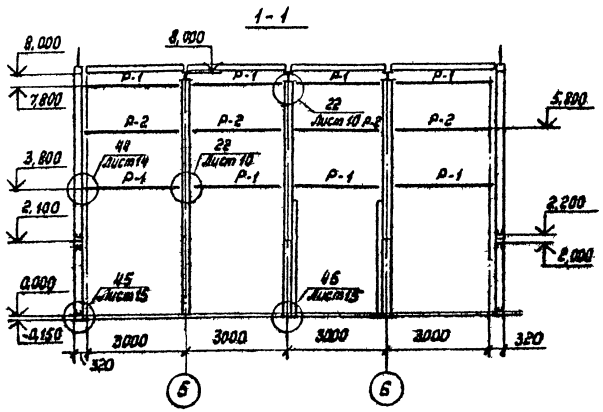

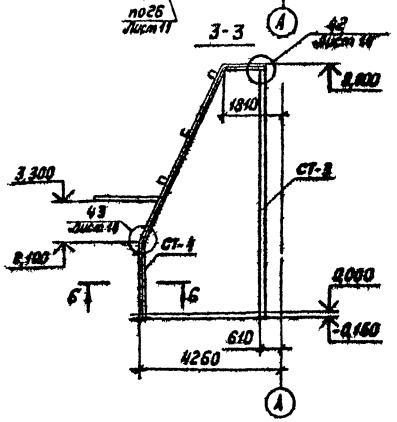

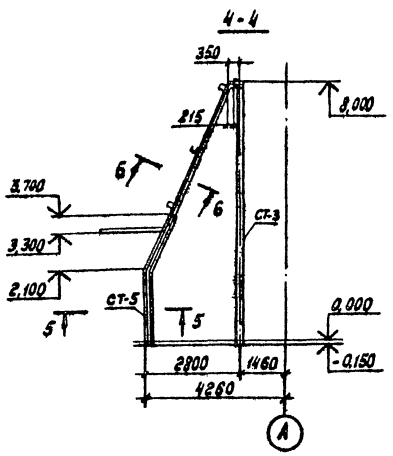

Ведомость элементов

Марка	Сечение: Эскиз	Поз	Состав	Опорные усилия: M, тсм	N, тс	Q, тс	Группа конструкции	Марка металла	Примечание
СТ-2	□		Тр 200×160×7	2,8	4,9	1,1	2	ВСт3пс6 ГОСТ 380-71	
СТ-3	□		Тр 200×160×7	0,6	3,9	0,2			
СТ-4	I		I 26Б1	4,0	7,0	1,8		09Г2С-6 ГОСТ 19281-73	см. разрезы 4-4 и 5-5
СТ-5			Сечение сложное	4,0	7,0	1,8			
Р-1	□		Гн □ 160×5				3	ВСт3кп2 ГОСТ 380-71	
Р-2	C		Гн C 160×60×5						
С3	L		L 63×4						
Б1	L		L 90×6						
Б2	L		L 63×4						
Б3	C		Гн C 160×60×5						
Б4	C		Гн C 200×80×4					ВСт3пс6 ГОСТ 380-71	
Б5	□		Гн □ 160×5					ВСт3кп2 ГОСТ 380-71	
Б6	C		C 22					ВСт3пс6-1 ТУ14-1-3023-80	
Б7	C		Гн C 100×50×4					ВСт3пс6	
Б8	L		L 45×4					ГОСТ 380-71	
Б9		1	Гн C 160×60×5					ВСт3кп2	
		2	L 63×40×4					ГОСТ 380-71	
РЦ	L		L 63×40×4						

1. Все болты М16 по ГОСТ 7798-70, кроме оговоренных.
2. Сварные швы по ГОСТ 5264-80-Т1-Δ6, электроды Э42 по ГОСТ 9467-75.

Согласовано

Согласовано: "СПКБЭС" (г. ...) ГИПОСТРОЙ; Гл. арх. пр. ЧИСТЛА; Гл. конс. пр. НАБЕЛЬБА

Привязан				ТП291-8-17к.87		КМ	
	Зав. отд.	Закутный		Физкультурно-оздоровительный комплекс в лесах нелаличерских консольных (ФОС-8)	Стадия	Лист	Листов
	Н. сектор	Чиркова			РП	13	
	Гл. кон.	Тарасова					
	Вед. инж.	Фиктова		Схема расположения стоек и стеновых ригелей главного тамбура	ЦНИИпроектлегконструкция		
Инв. №	Ст. инж.	Бобкова					
	Ст. инж.	Столяров					

Копировал Тарасова 22985-04 15 Формат А2

22985-04

Альбом II

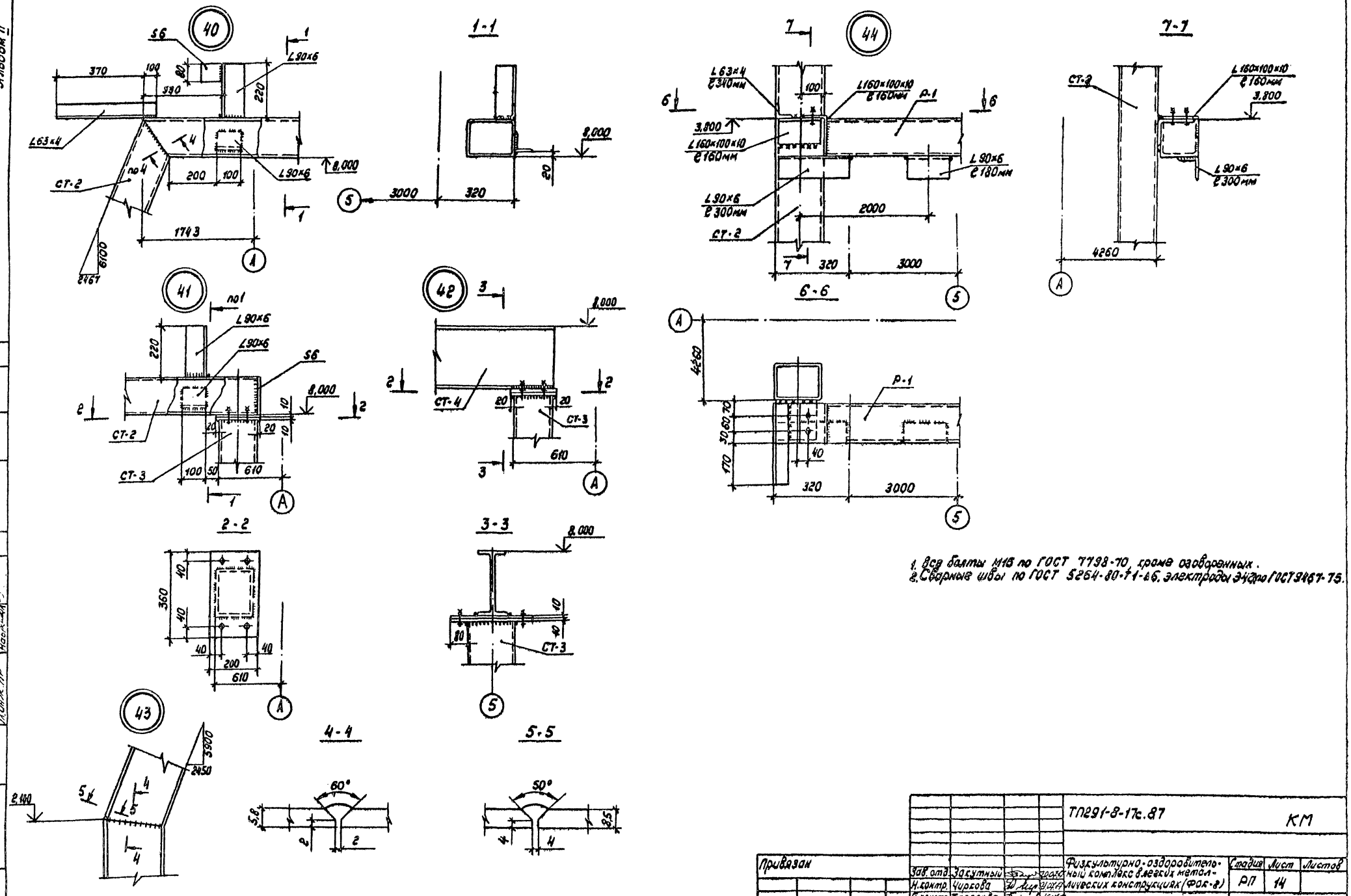

1. Все болты М18 по ГОСТ 7798-70, кроме оговоренных.
2. Сварные швы по ГОСТ 5264-80-Т1-6б, электроды Э42а ГОСТ 9467-75.

Согласовано

Согласовано

Взам. инв. №			
Подпись и дата			
Инв. № подл.			

Привязан					ТП291-8-17с.87		КМ
		Зав. отд.	Закутный		Физкультурно-оздоровительный комплекс в легких металлических конструкциях (ФОК-в)	Стадия	Лист	Листов
		Н. контр.	Чирсова			РП	14	
		Гл. констр.	Тарасова		Узлы 40...44	ЦНИИпроектстальконструкция		
		Вед. инж.	Филатова					
Инв. №		Ст. инж.	Бобкова					

Копировал Тарасова 22985-04 16

Формат А2

22985-04

Альбом II

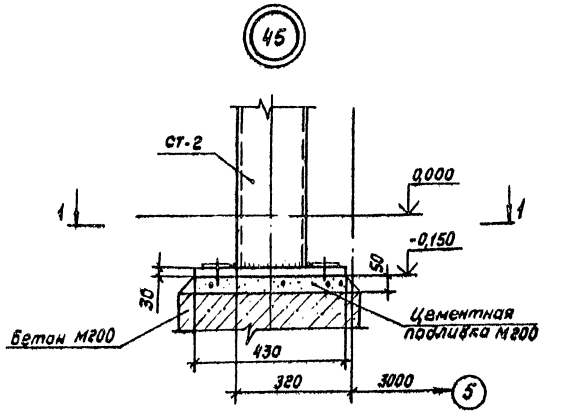

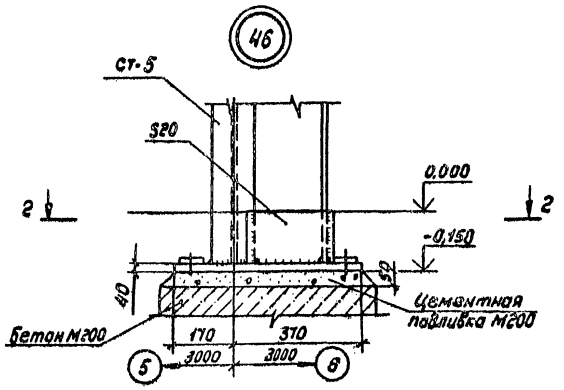

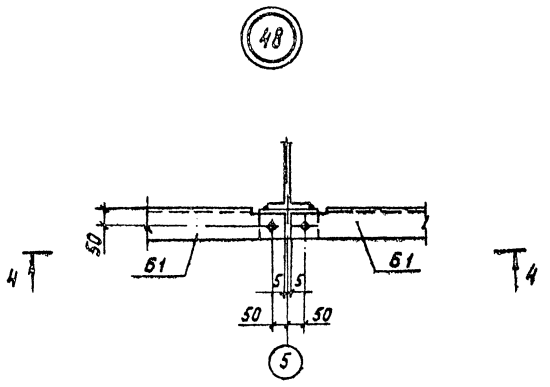

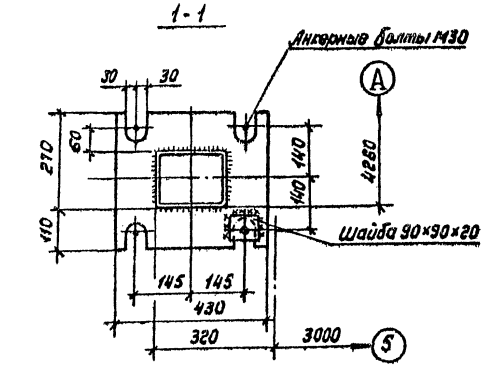

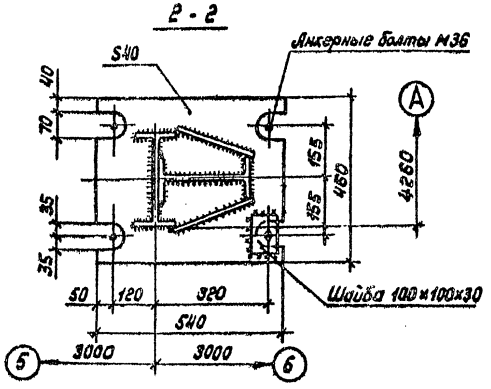

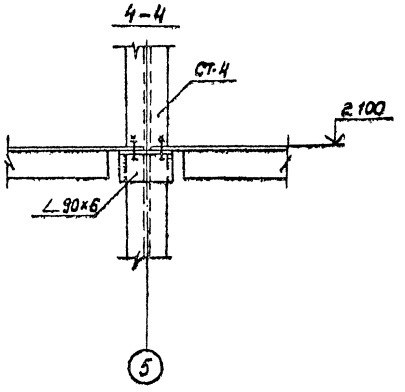

1. Все болты М16 по ГОСТ 7798-70, кроме оговоренных.
2. Сварные швы по ГОСТ 5264-80-11-Δ6, электроды типа Э42А по ГОСТ 9467-75

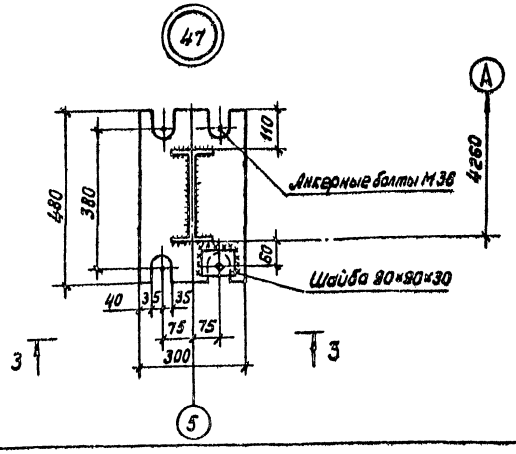

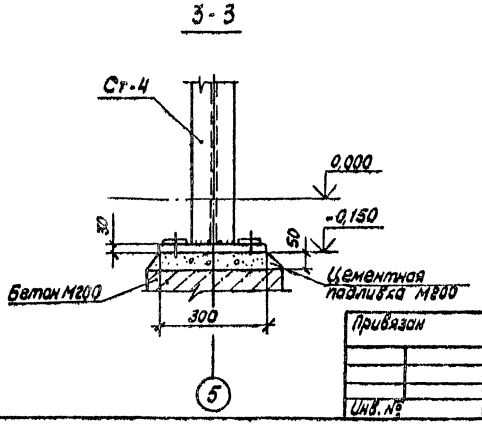

Привязан				ТП291-8-17с.87		КМ
Инв. №	Зав. отд.	Закутный		Физкультурно-оздоровительный комплекс с легкими металлическими конструкциями (ФОК-2)	Стадия	Лист	Листов
	Н. контр.	Чуркова			РП	15	
	Гл. кон.	Тарасова		Узлы 45...48	ЦНИИпроектстальконструкция		
	Вед. кон.	Шматова					
	Ст. инж.	Боброва					

Согласовано

Согласовано

Взам. инв. №

Подпись и дата

Инв. № подл.

Копировал Тарасова 22985-04 17

Формат А2

22985-04

Альбом II

Схема расположения балок на отм. 2,100

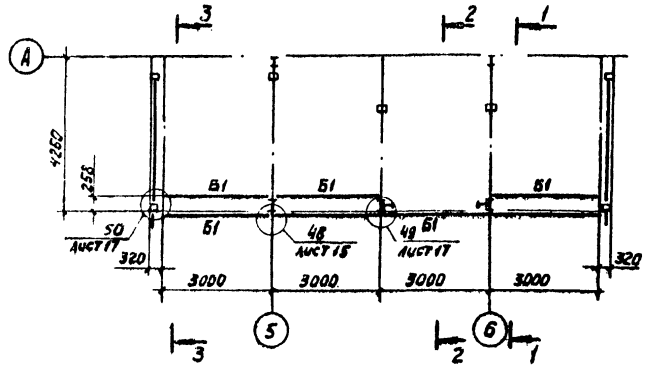

1-1

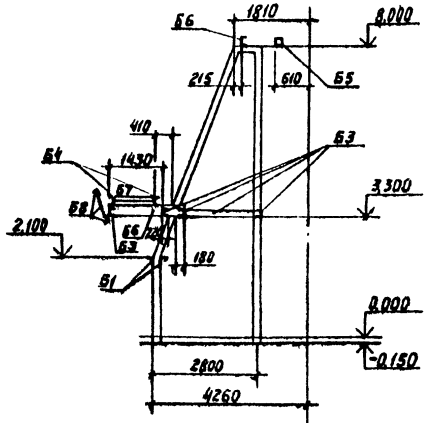

Схема расположения балок и связей на отм. 8,000

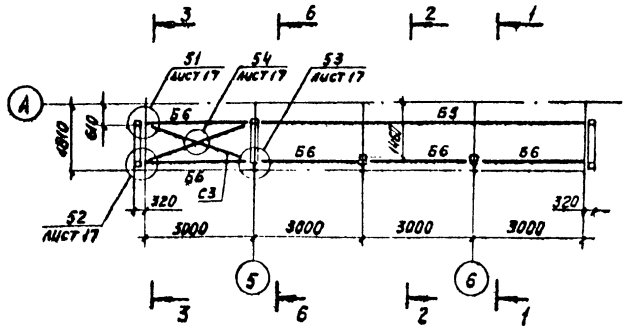

Схема расположения балок на отм. 3,300

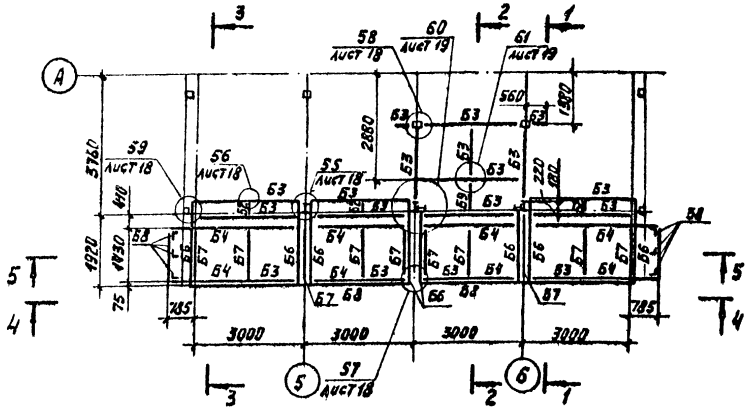

2-2

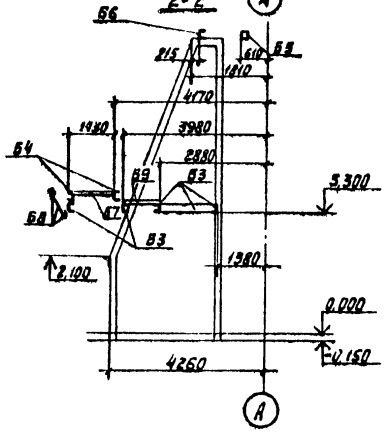

6-6

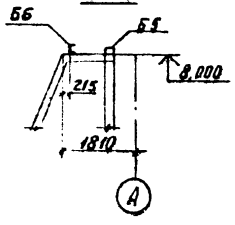

1. Раскладку профилированного листа на отметке 3,300 выполнять по чертежам комплекта АС-7.

4-4

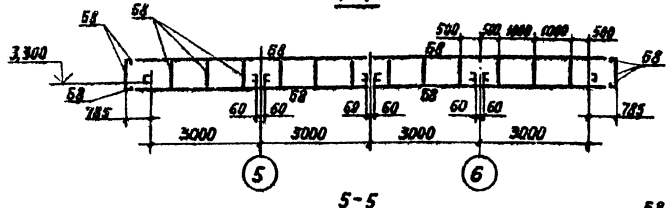

5-5

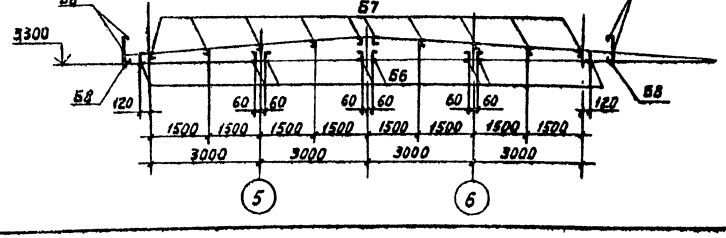

3-3

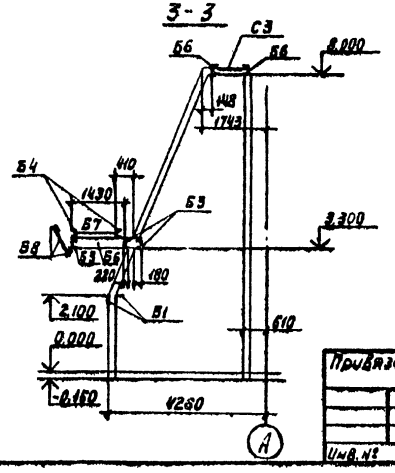

Привязан				ТП294-8-17с.87		КМ	
	Зав. отд.	Закутный		Физкультурно-оздоровительный комплекс в легких металлических конструкциях (ФОК-2)	Стадия	Лист	Листов
	Н.контр.	Чиркова			РП	16	
	Гл.контр.	Тарасова					
	Вед.инж.	Филатова		Схемы расположения балок главного тамбура на отм. 2,100; 3,300; 8,000	ЦНИИПРОЕКТЛЕГКОНСТРУКЦИЯ		
Инв.№	Ст.инж.	Бобкова					
	Ст.инж.	Столяров					

Согласовано: ГПОЮЗС, ПОРТ, Б.ПРОЕКТ, Б.ПСТИ, Б.АРК.ПР., Б.ИНЖ.ПР., Б.ИНЖ.ПР.

Инв.№ подл. | Подпись и дата | Взам.инв.№

22985-04 18 Копировал

Формат А2

22986-04

Альбом II

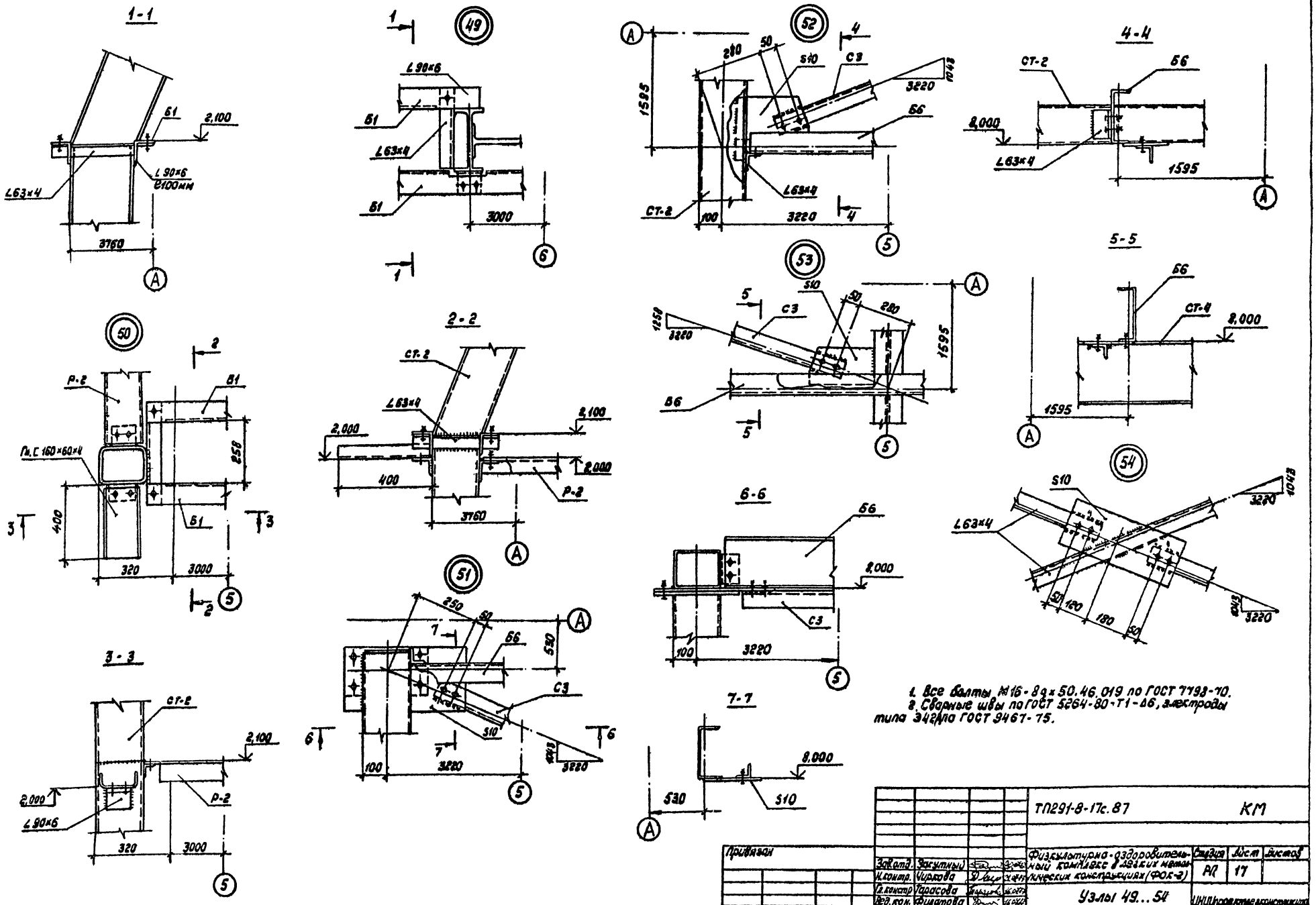

1. Все болты М16-8g×50.46.019 по ГОСТ 7798-70.
2. Сварные швы по ГОСТ 5264-80-Т1-Δ6, электроды типа Э42А по ГОСТ 9467-75.

				ТП291-8-17с.87		КМ	
Привязан				Физкультурно-оздоровительный комплекс в деревянных металлических конструкциях (ФОК-2)	Стадия	Лист	Листов
		Завотд.	Засутины		РП	17	
		Н.контр.	Чиркова				
		Гл.констр.	Гордова				
		Вед.инж.	Фиатова	Узлы 49...54	ЦНИИпроектстальконструкция		
		Ст.инж.	Кобелева				
Инв.№ подл.	Подпись и дата	Взам. инв.№	Инв.№ дубл.				

Согласовано

Согласовано

22985-04 19 Копировал Музыченко Формат А2

22985-04

Альбом II

55

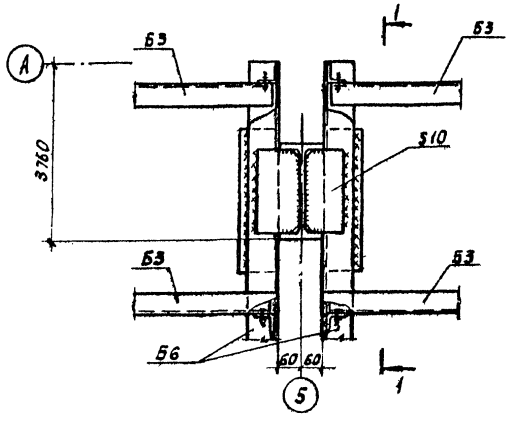

57

Конструкция казырька условно не показана

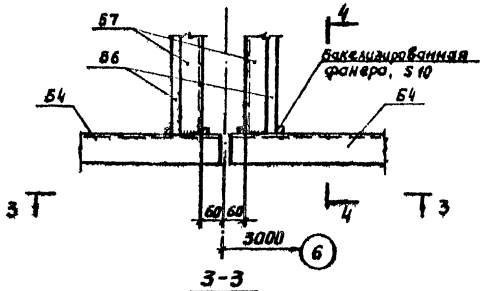

59

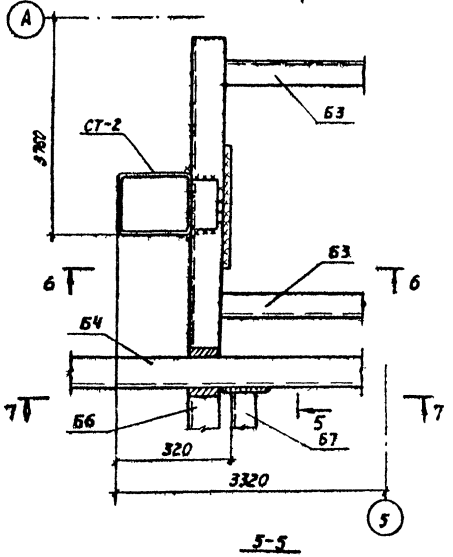

6-6

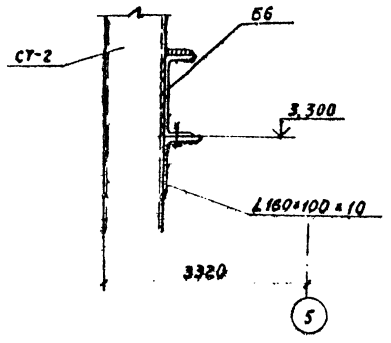

3-3

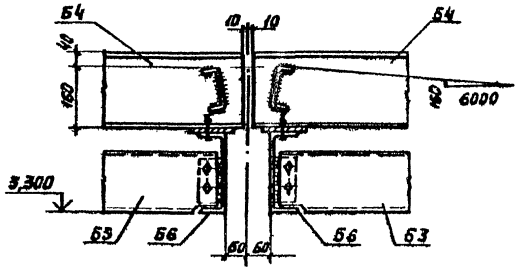

1-1

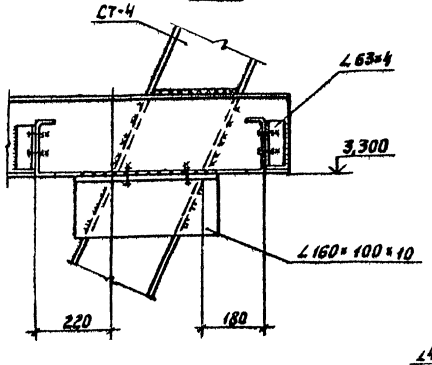

5-5

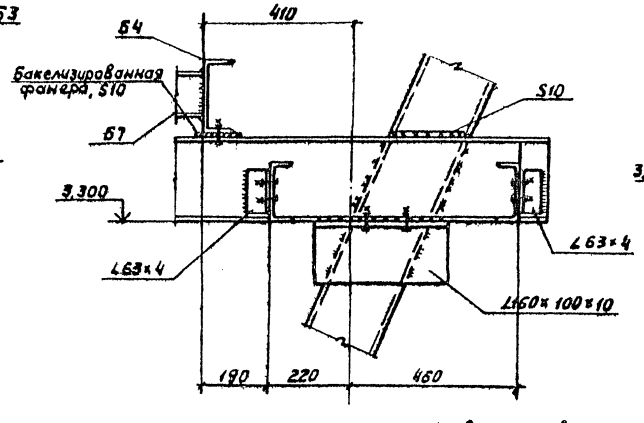

7-7

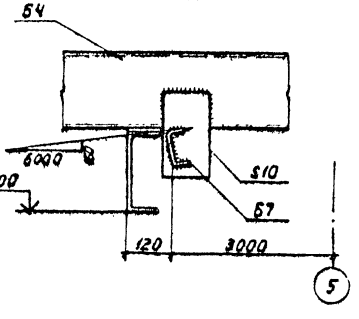

4-4

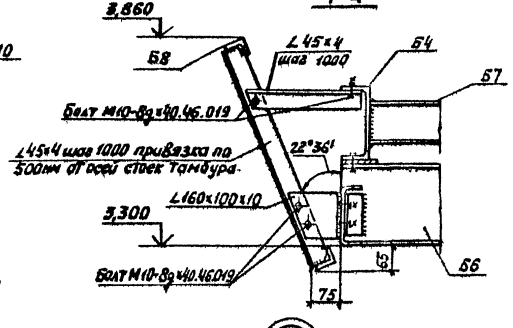

56

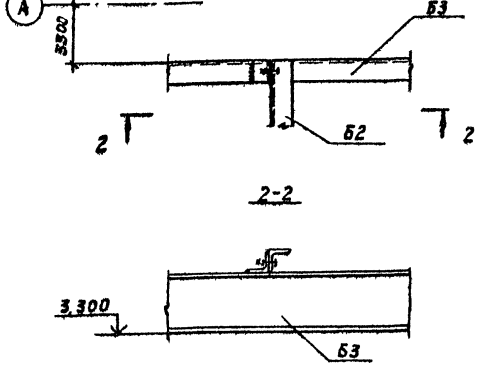

58

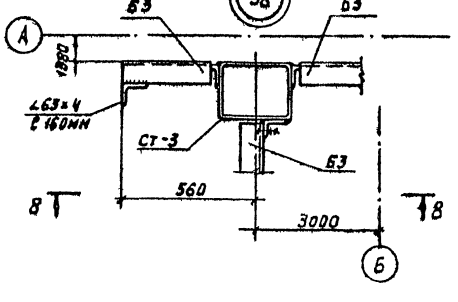

8-8

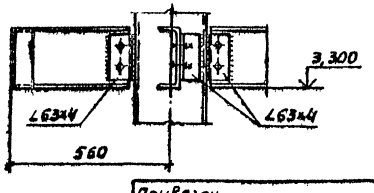

1. Сварные швы по ГОСТ 5264-80-Т1-А6, электроды типа Э42А по ГОСТ 9467-75.
2. Все болты М16-8g×50.46.019 по ГОСТ 7798-70, кроме оговоренных.

				ТП291-8-17т.87		КМ	
Привязан	Зав. отд.	Закутный		Физкультурно-оздоровительный комплекс в легких металлических конструкциях (ФОК-2)	Стадия	Лист	Листов
	ГКП	Тарасова			РП	18	
	Н. контр.	Чиркова					
	Вед. кон.	Филатова		Узлы 55...59	ЦНИИПРОМЗЕЛЕГКОНСТРУКЦИЯ		
	Вед. кон.	Павлова					
Инв. №	Зав. сект.	Дорохина					

22985-04 20 Копировал Формат А2

22985-04

Согласовано

Согласовано

Инв. № подл. | Подп. и дата | Взам. инв. №

Альбом II

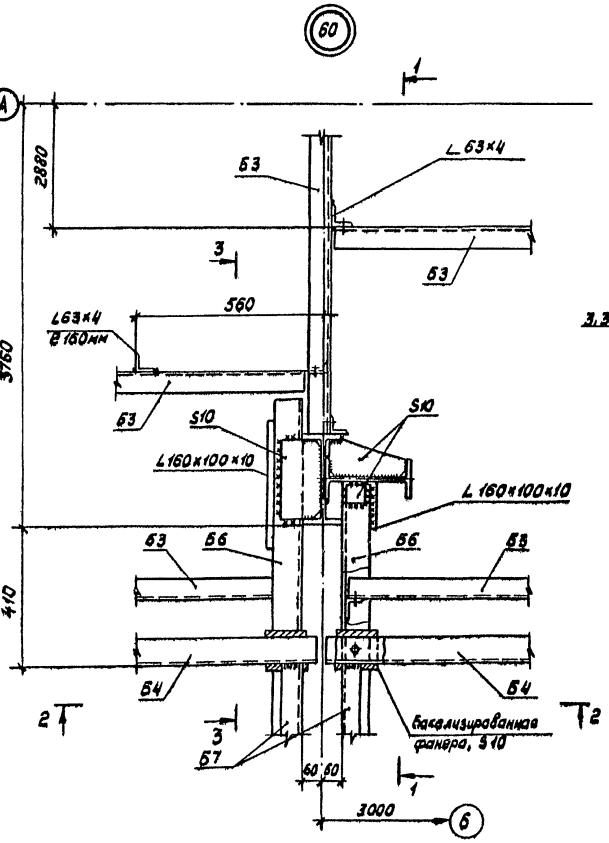

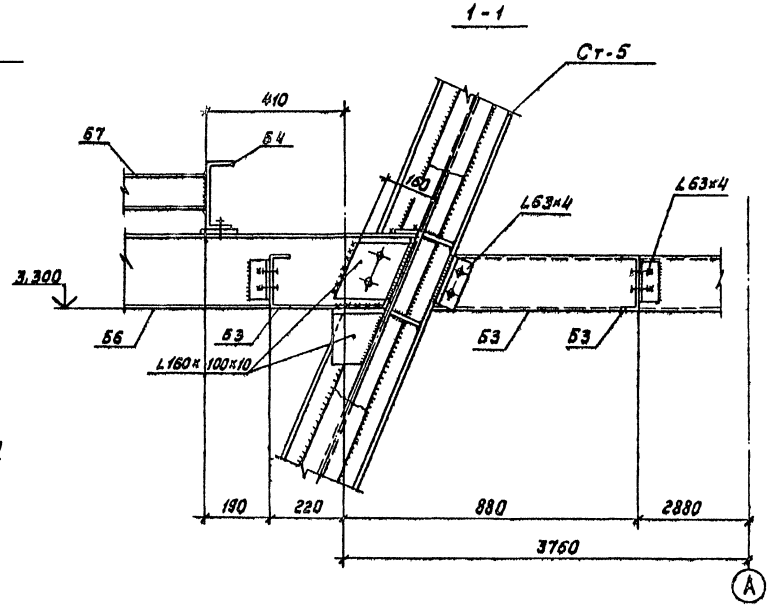

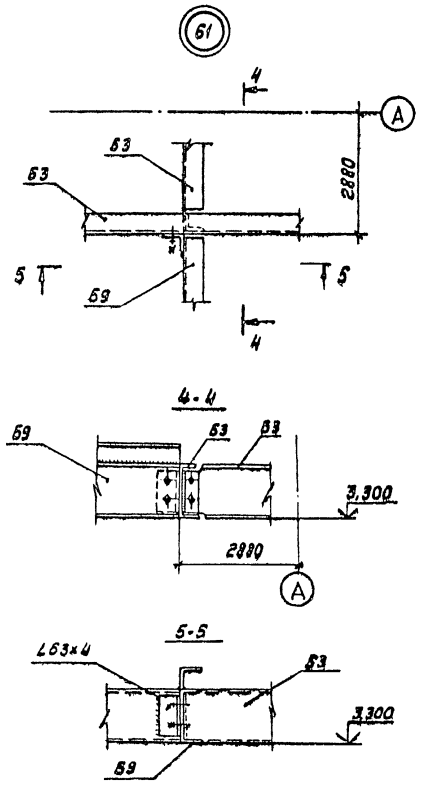

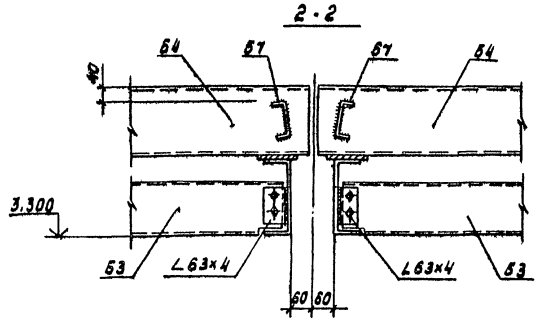

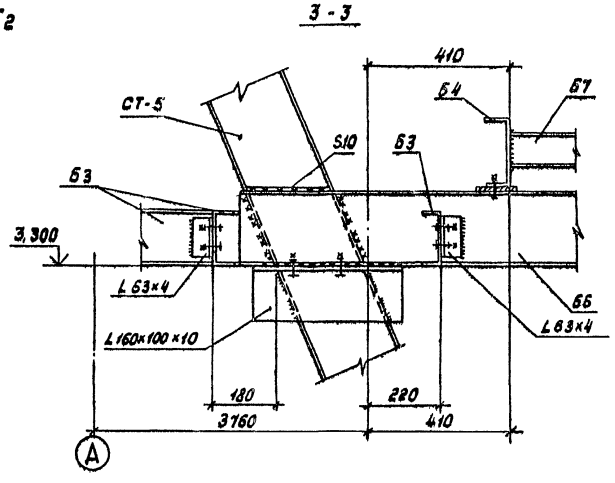

1. Все болты М16-8g×50.46.019 по ГОСТ 7798-70
2. Сварные швы по ГОСТ 5264-80-Т1-Δ8, электроды типа Э42А по ГОСТ 9467-75.

Согласовано

Согласовано

				ТП291-8-17с.87			КМ	
Привязан		Зав.отд.	Закутный			Физкультурно-оздоровительный комплекс в легких металлических конструкциях (ФОК-8)	Стадия	Лист	Листов
		Гл.констр.	Тарасова				РП	19	
		Н.контр.	Чирцова						
		Вед.инж.	Филатова			Узлы 60,61	ЦНИИпроектстальконструкция		
		Вед.инж.	Павлова						
Инв. №		Зав.сек.	Адрахина						

Копировал Тарасова 22985-04 21 Формат А2

22985-04

Схема расположения балок и стоек внутренней площадки

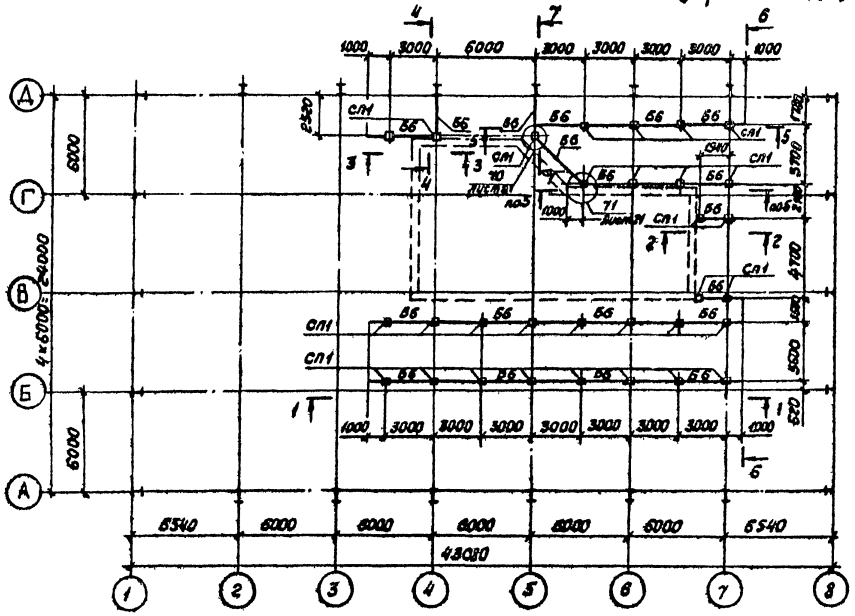

Ведомость элементов

Марка поз.	Сечение: Эскиз	Поз.	Состав	Опорные усилия: N, тс м	N, тс	Q, тс	Кол. на марку	Марка материала	Примечание
СП1	□		Lд 120×6	—	7,11	—	4	ВСт3кп2 ГОСТ 380-71	
Б6	С		С22	3,41	—	2,16			

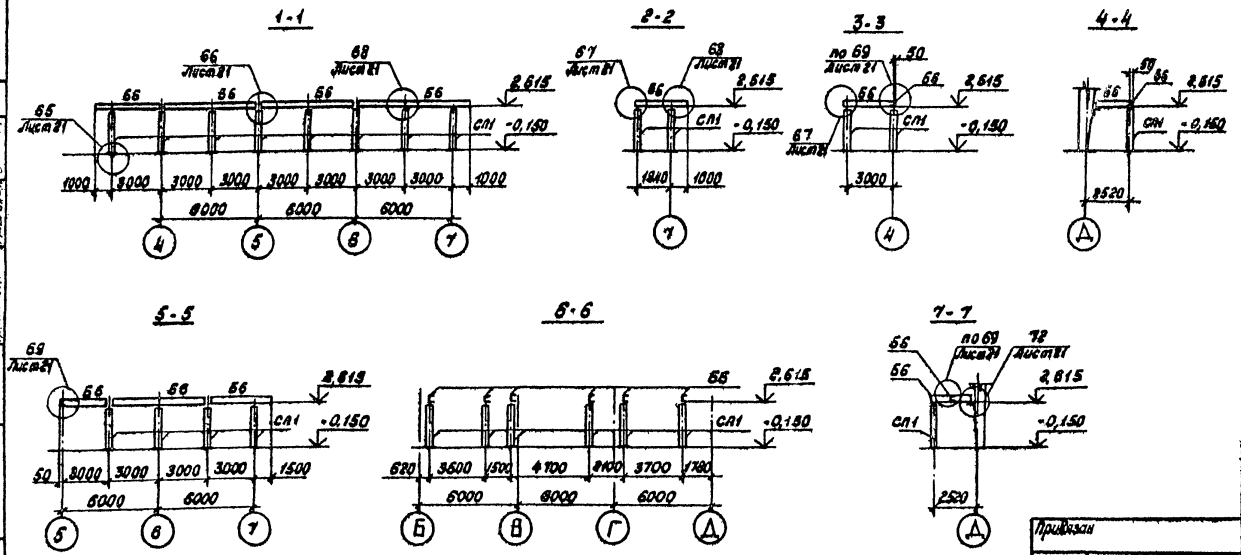

1. Раскладку плит перекрытия смотри лист 22.

				ТП291-8-17с.87			КМ	
Разраб.	Загуменный			Физкультурно-оздоровительный комплекс облегченных металлических конструкций (ФОК-2)	Стадия	Лист	Листов	
ГИП	Торосов				РД	20		
Н. контр.	Чирсова							
Зав. лаб.	Фильченко			Схема расположения балок и стоек внутренней площадки	Ленпромстальконструкция			
Зав. сект.	Подолова							
Зав. сект.	Дорохина							

Привязан

Инв. №

Согласовано

Согласовано

Инв. № подл. | Подпись и дата | Взам. инв. №

22985-04 22 Калькулятор Тарасова

Формат А4

22985-04

Альбом II

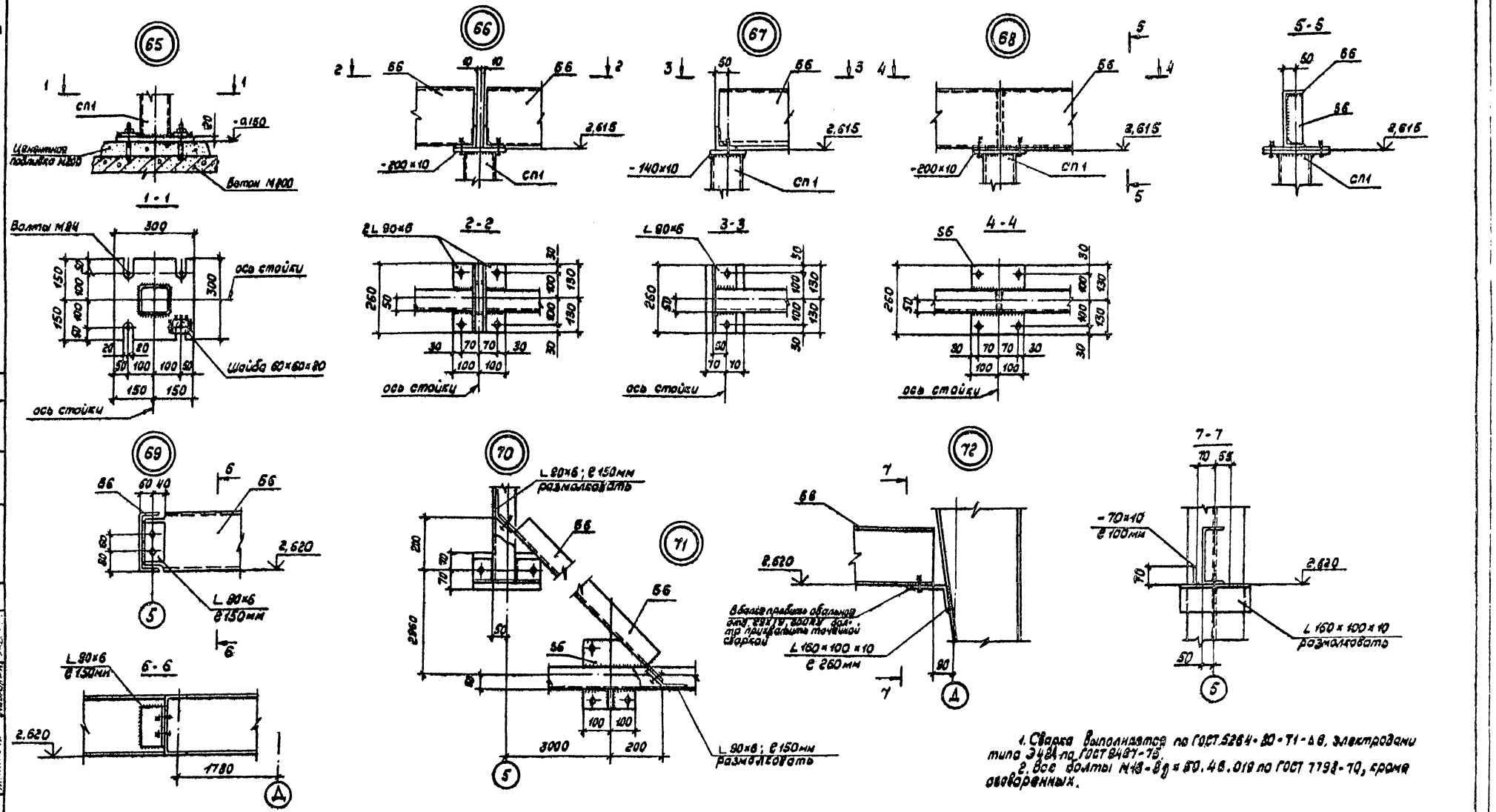

1. Сварка выполняется по ГОСТ 5264-80*-Т1-Δ8, электродами типа Э42А по ГОСТ 9467-75.
2. Все болты М18-8g×80.46.019 по ГОСТ 7798-70, кроме оговоренных.

					ТП291-8-17с.87		КМ	
Привязан					Физкультурно-оздоровительный комплекс в составе модульных конструкций КФЕ-2	Стадия	Лист	Листов
			Зав. отд.	Закутный		РП	21	
			ГКП	Тарасова				
			Н.контр.	Чуркова				
			Вед.конст.	Филатова		Узлы Б5...Б8	Цниипромзданий	
			Вед.конст.	Павлова				
Инв.№			Зоб.техн.	Дорохина				

22985-04 23 Копировал Тарасова Формат А2

Альбом II

Схема расположения плит перекрытия внутренней площадки

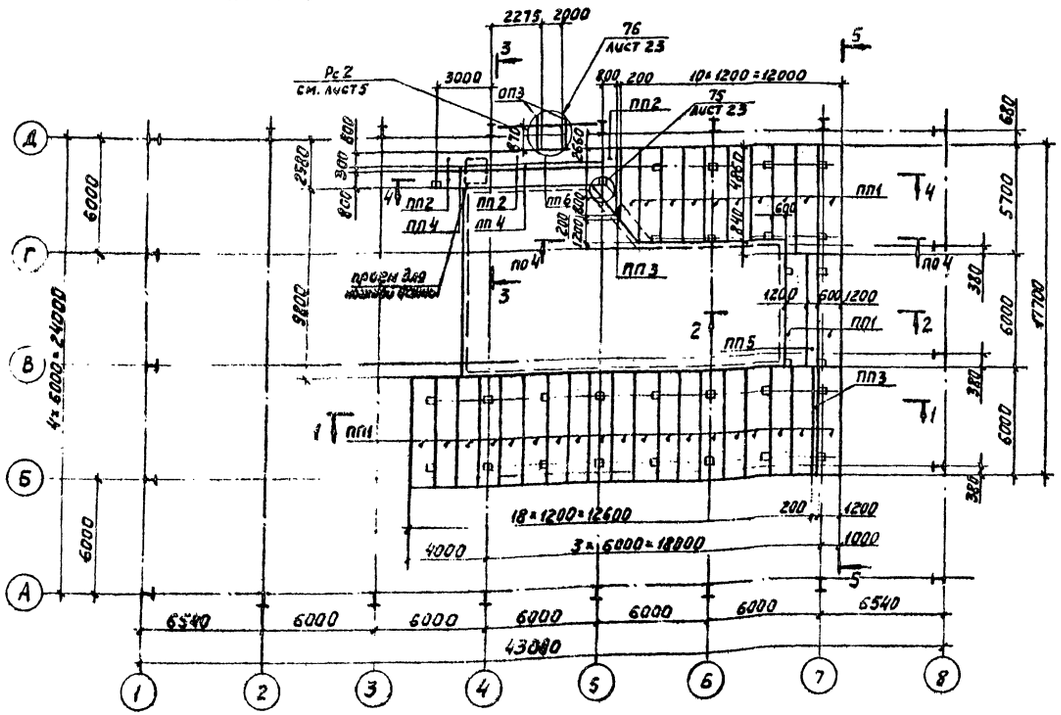

Ведомость элементов

Марка, поз.	Сечение: Эскиз	Поз.	Состав	Опорные усилия: M, тсм	N, тс	Q, тс	Группа конструкций	Марка металла	Примечание
ПП1	1200	1	3 гн. ⊏ 400×160×50×3	0,25	—	0,5	4	ВСт3кп2 ГОСТ 380-71	
ПП2	800	1	2 гн. ⊏ 400×160×50×3	—	—	1			
ПП3	3 2 600	2 3	S3	конструктивно					
ПП4	3 2 900	2 3	S3	—	—	—			
ПП5	5 4 600	4 5	S5	—	—	—			
ПП6	4 5 2000	4 5	S5	—	—	—			

1-1

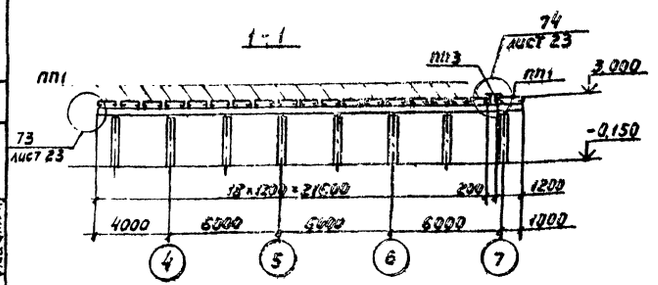

2-2

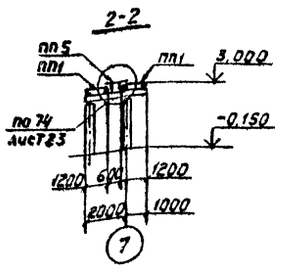

3-3

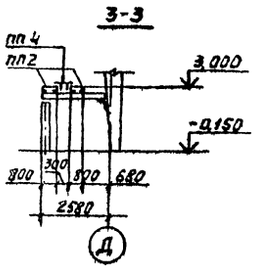

4-4

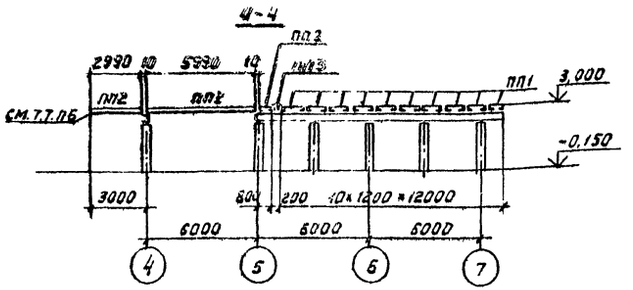

5-5

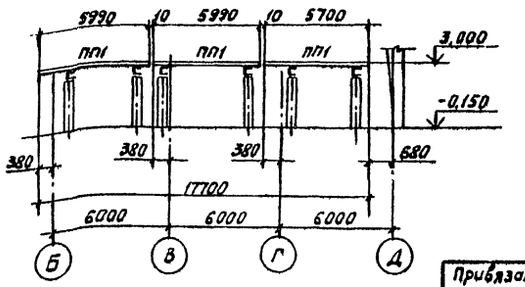

1. Общие указания см. лист 1.
2. Плиты перекрытия крепятся к балкам перекрытия болтами М40-8g×40.46.019 по ГОСТ 7798-70.
3. Схему расположения лестниц и ограждений см. АС-3
4. Конструкции лестниц и ограждений разработаны на листах шифра 725-727КМ.
5. Ограждения марки ОП3 переходной площадки ПП6 по ГОСТ 8645-68 изготовить в количестве 2 шт.
6. Опирание плит перекрытия марок ПП2 и ПП4 см. комплект технологического оборудования.
7. Площадка запроектирована под расчетную нагрузку 390 кг/м², согласно задания института „Спортпроект".
8. В местах крепления стоек под перегородки на отм. 3,0м, в плитах перекрытия предусмотреть ребра S3. Места крепления стоек смотри комплект АС3.

Согласовано „Союзспортпроект"

Гл. инж. проекта		Шастина
Гл. инж. пр.		Мебель
Гл. арх. пр.		

Взам. инв. №

Подп. и дата

Инв. № подл.

Привязан					ТП 891-8-17с.87		КМ
	Зав. отд	Закутный		20.05.87	Физкультурно-оздоровительный комплекс в легких металлических конструкциях (ФОК-2)	Стадия	Лист	Листов
	ГКП	Тарасова		21.05.87		РП	22	
	Н. контр.	Чиркова		20.05.87				
	Вед. кон.	Филатова		20.05.87	Схема расположения плит перекрытия внутренней площадки	ЦНИИпроектстальконструкция		
	Вед. кон.	Павлова		20.05.87				
Инв. №	Зав. сект.	Дорохина		20.05.87				

22985-04 24

Копировал

Формат А2

22985-04

Альбом II

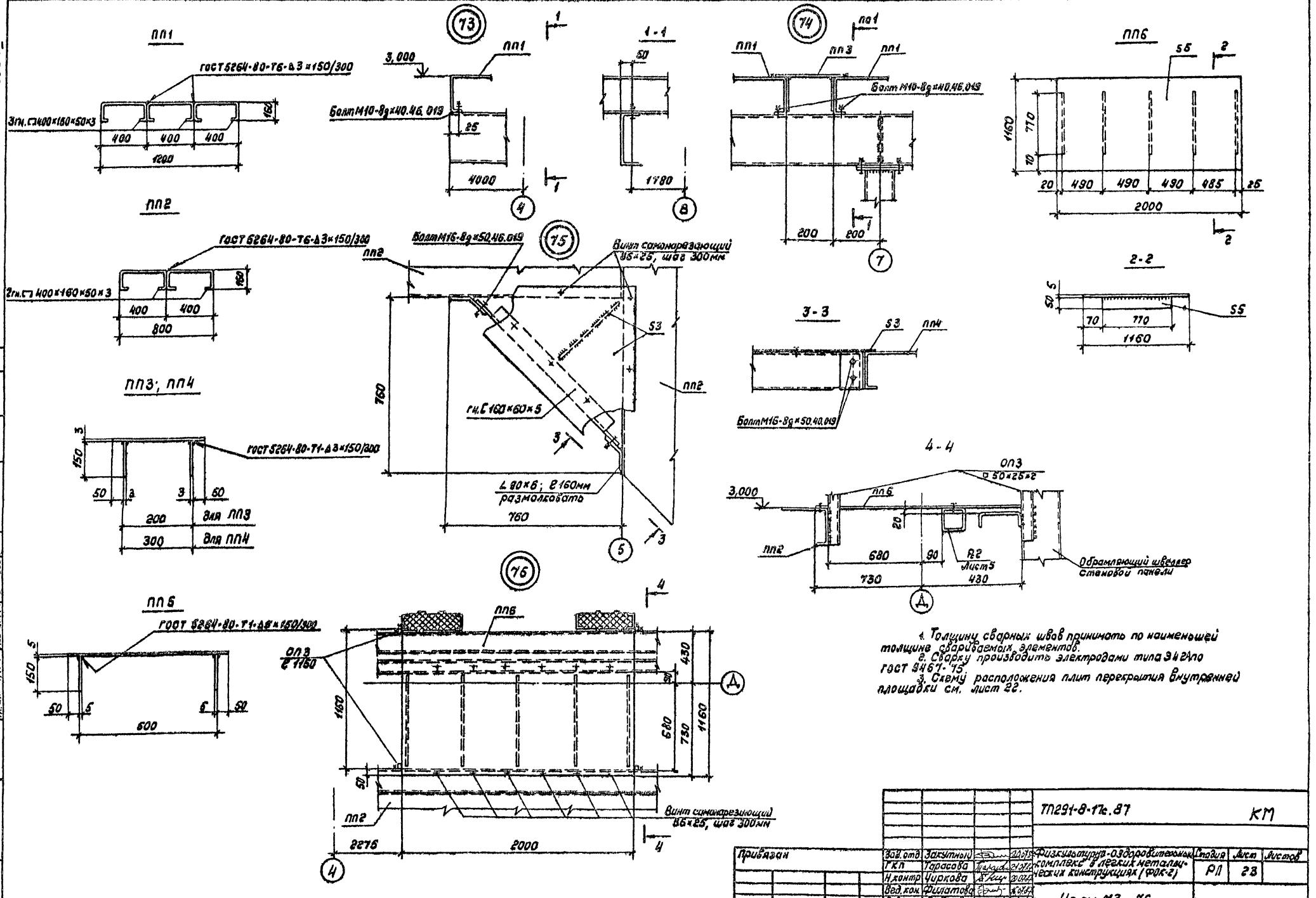

1. Толщину сварных швов принимать по наименьшей толщине свариваемых элементов.
2. Сварку производить электродами типа Э42А по ГОСТ 9467-75.
3. Схему расположения плит перекрытия внутренней площадки см. лист 22.

Согласовано							
Согласовано							
"Союзсантехпроект"							
Гл. арх. пр.	Бистин А.						
Гл. инж. пр.	Кобылкин А.						
Взам. инв. №							
Подпись и дата							
Инв. № подл.							

Привязан					ТП291-8-17с.87		КМ
	Зав. отд.	Закутный		20.01.89	Физкультурно-оздоровительный комплекс в легких металлических конструкциях (ФОК-2)	Стадия	Лист	Листов
	ГКП	Тарасова		21.01.89		РП	23	
	Н. контр.	Чиркова		20.01.89				
	Вед. инж.	Филатова		20.01.89	Узлы 73...76	ЦНИИпроектлегконструкция		
	Вед. инж.	Павлова		20.01.89				
Инв. №	Зав. сект.	Дорохина		20.01.89				

22985-04 25 Копировал Тарасова Формат А2

22985-04

Альбом III

Ведомость рабочих чертежей основного комплекта

Лист	Наименование	Примечание
1	Общие данные (начало)	
2	Общие данные (окончание)	
3	Схема расположения стеновых панелей по оси „А"	
4	Схема расположения стеновых панелей по оси „Д"	
5	Схема расположения стеновых панелей и нащельников по осям „1" и „8"	
6	Схема расположения нащельников по оси „А"	
7	Схема расположения нащельников по оси „Д"	
8	Схема расположения ограждений покрытия тамбуров по оси „Д"	
9	Схема расположения ограждающих конструкций покрытия тамбура по оси „А"	
10	Схема расположения ограждающих конструкций покрытия тамбура по оси „А". Разрезы 33...6-6	
11	Схема расположения нижних листов кровельного покрытия	
12	Схема расположения тетив и опорных элементов кровельного покрытия	
13	Схема расположения верхних листов кровельного покрытия	
14	Схема расположения верхних листов кровельного покрытия. Разрез 3-3	
15	Схема расположения верхних листов кровельного покрытия. Деталь 6. Разрезы 4-4; 5-5	
16	Схема расположения верхних листов кровельного покрытия. Деталь 6. Разрезы 6-6; 7-7.	
17	Схема расположения ограждающих конструкций вентшахты на кровельном покрытии	
18	Схема установки элементов крепления радиостойки на кровельном покрытии	

Ведомость ссылочных и прилагаемых документов

Обозначение	Наименование	Примечание
Шифр 825.КМ1. Вып.1	Ограждающие конструкции здания	
Ин-т „ЦНИИпроектлегконструкция"	Физкультурно-оздоровительных комплексов	
	Стеновые панели, монтажные и фасонные элементы.	
Шифр 825 КМ1. Вып. 2	Ограждающие конструкции зданий	
Ин-т „ЦНИИпроектлегконструкция"	Физкультурно-оздоровительных комплексов	
	Узлы стенового и кровельного ограждений зданий	
Шифр 372-84	Номенклатура фасонных (доборных) элементов для комплектной поставки зданий из ЛМК и зданий (модулей)	

Ведомость спецификаций

Лист	Наименование	Примечание
3	Спецификация к схеме расположения стеновых панелей по оси „А"	
4	Спецификация к схеме расположения стеновых панелей по оси „Д".	
5	Спецификация к схеме расположения стеновых панелей и нащельников по оси „1"	
5	Спецификация к схеме расположения стеновых панелей и нащельников по оси „8"	
6	Спецификация к схеме расположения нащельников по оси „А"	
7	Спецификация к схеме расположения нащельников по оси „Д"	
8	Спецификация к схеме расположения ограждений покрытия тамбуров по оси „Д"	
9	Спецификация к схеме расположения ограждающих конструкций покрытия тамбура по оси „А"	
11	Спецификация к схеме расположения нижних листов кровельного покрытия	
12	Спецификация к схеме расположения тетив и опорных элементов кровельного покрытия	
13	Спецификация к схеме расположения верхних листов кровельного покрытия	
14	Спецификация к схеме расположения ограждающих конструкций вентшахты на кровельном покрытии в осях „4"-5"	
18	Спецификация к схеме установки элементов крепления радиостойки на кровельном покрытии	

Общие указания

1. Конструктивные решения и материалы.

1.1. Стеновое ограждение здания запроектировано из трехслойных каркасных панелей со стальными обшивками и минераловатным утеплителем. (чертеж шифр 825.КМ1, выпуск 1, институт „ЦНИИпроектлегконструкция.")

1.2. Кровельное покрытие запроектировано полистовой сборки, трехслойное с верхним и нижним листами N57-750-0.8 по ГОСТ 24045-86.

1.3. Утеплитель в кровельном покрытии - плиты минераловатные марки П175 по ГОСТ 9573-82 или маты минераловатные прошивные типа М1, М5 по ГОСТ 21880-86. Толщина утеплителя принята для районов строительства с расчетной наружной температурой воздуха до минус 30°С - 160мм и 200мм для районов строительства с расчетными температурами от минус 30°С до 40°С.

Утеплитель заворачивается в пленку полиэтиленовую марки Тс ГОСТ 10354-82. Толщина пленки 0,1...0,15мм.

1.4. Между собой листы кровельного покрытия соединяются с помощью гнутых перфорированных элементов (тетив) Гн. (150×40×2 при толщине утеплителя 160мм и Гн [190×40×2 при толщине утеплителя 200мм и гнутых зетовых профилей сечения Гн Z 51×40×2. Эти элементы выполняются из тонколистовой стали по ГОСТ 19904-74.

1.5. В качестве теплоизолирующих прокладок, которые устанавливаются на тетивы и зетовые профили принята фанера клееная марки ФСФ, толщиной 10мм ГОСТ 3916-69.

1.6. Нащельники марок „Д" приняты по номенклатуре шифр 372-84 института „ЦНИИпроектлегконструкция", нащельник и марок „Н" и „НС" разработаны в проекте шифр 825.КМ1 института „ЦНИИпроектлегконструкция"

Нащельники изготавливаются в соответствии с ТУ 36-2336-80 из оцинкованного и окрашенного листа толщиной 0,7мм ГОСТ 14918-80.

2. Указания по монтажу.

2.1. Монтаж конструкций стенового и кровельного ограждений выполнять по разработанному проекту производства работ с учетом требований главы СНиП III-18-75 „Металлические конструкции. Правила производства и приемки работ", требований и указаний настоящего проекта, правил устройства безопасной эксплуатации грузоподъемных кранов.

2.2. Стеновые панели крепятся к ригелям каркаса здания с помощью болтов М10×40 ГОСТ 7798-70. В районах строительства с сейсмичностью свыше 6 баллов, стеновые панели рекомендуется подвешивать к верхнему несущему ригелю стены с помощью четырех болтов М10×40, а крепление к промежуточным ригелям и на цоколе осуществлять с помощью элемента ЭН-1, которой обеспечивает свободное перемещение панелей в продольном направлении вместе с каркасом здания (узлы 2с, 3с, 4с).

Монтаж стенового ограждения может выполняться способом „карт" с предварительным закреплением панелей к ригелям на земле, разделкой швов между панелями и подъемом „карты" в проектное положение на стену. Ригели закрепляются на опорных столиках колонн.

Проект разработан в соответствии с действующими нормами и правилами

Гл. инженер проекта Г.Я. Коренцвит

Согласовано: „Согласовано"					
Гл. арх. пр.	Ушеров				
Гл. инж. пр.	Мобрин				
Инв. № подл.	Подпись и дата	Взам. инв. №			

Привязан							
Инв. №							
ТП 291-8-17с.87					АС1		
ГИП	Коренцвит		16.07.87	Физкультурно-оздоровительный комплекс в лёгких металлических конструкциях (ФОК-2)	Стадия	Лист	Листов
Ц.инж.	Уснов		15.07.87		РП	1	18
Зав.отд.	Макунина		17.07.87				
Н.контр.	Гонтаренко		16.07.87				
Гл.конст.	Сурдыкин		20.07.87	Общие данные (начало)	ЦНИИпроектлегконструкция		
Гл.конст.	Ордынский		16.07.87				
Инженер	Чикова		16.07.87				

Альбом II

2.3. В швы между панелями укладывается минеральная вата марки Б по ГОСТ 4640-84 в полиэтиленовой пленке по ГОСТ 10354-82. Толщина пленки 0,1...0,15мм. Затем швы накрываются нащельниками, которые крепятся комбинированными заклепками ЗК-12-4,5 по ТУ 36-2088-85 или саморезающими винтами 86×14 по ТУ 36-2142-78 в зависимости от места их установки.

2.4. Монтаж кровельного покрытия выполнять в следующей последовательности:

2.4.1. Нижние листы покрытия в количестве четырех штук соединяются между собой предварительно на земле с помощью комбинированных заклепок, которые устанавливаются с шагом 500мм при строительстве зданий в районах с сейсмичностью до 7баллов, 400мм – в районах с сейсмичностью 8баллов и 200мм – в районах с сейсмичностью 9 баллов. Перед подъемом к нижним листам закрепляются саморезающими винтами через волну тетивы с шагом 1500мм, к тетивам – зетовые профили и фанерные прокладки.

2.4.2. Эта „карта" из четырех листов с тетивами, зетовыми профилями, фанерными прокладками устанавливается на прогоны кровли и закрепляется саморезающими винтами 36×25. Для зданий с расчетной сейсмичностью до 7баллов саморезающие винты в торцевых и связевых блоках здания ставить в каждой волне профиля, в остальных блоках через волну. Для зданий с расчетной сейсмичностью 8 и 9 баллов нижние листы крепить к прогонам покрытия в каждой волне. При строительстве здания в районах с сейсмичностью свыше 6баллов нижние несущие листы Н57-750-0,8 к прогону на тамбуре главного входа по ряду А не крепить.

2.4.3 Между тетивами на кровле укладывается утеплитель, предварительно обернутый полиэтиленовой пленкой.

2.4.4. На зетовые элементы устанавливаются фанерные прокладки, укладывается верхний лист Н57-750-0,8 – закрепляется с помощью саморезающих винтов 86×25 с уплотнительными шайбами ШУ-6 ТУ36-2130-78.

Шаг установки винтов 500мм.

3. Защитное покрытие

3.1. Все стальные элементы, не имеющие цинкового покрытия (тетивы, зет-образные опорные и другие монтажные детали) после изготовления покрыть двумя слоями эмали ПФ-115 по ГОСТ 6465-76 или ПФ-113 по ГОСТ 926-82 по слою грунтовки ГФ-021 ГОСТ 25129-82.

3.2. Все крепежные изделия должны иметь цинковое или кадмиевое покрытие толщиной не менее 20мкм.

3.3. Стальной оцинкованный лист, идущий на изготовление несущих профилей кровельного покрытия Н57-750-0,8, обшивочных листов стеновых панелей С15-1000-0,7, а также нащельников и фасонных элементов, должен иметь защитно-декоративное лакокрасочное покрытие эмалями МЛ 1202, МЛ-1202 ПМ ТУ 6-10-1761-80 по грунтовке ЭП-0200 ТУ 6-10-1694-79 или же им подобных, которые наносятся на непрерывных линиях покраски стального оцинкованного листа.

4. Все узлы по стеновому и кровельному ограждению, замаркированные в данном проекте, имеют сквозную нумерацию и разработаны в проекте шифр 825.КМ1, выпуск 2.

5. Особые требования

5.1. В стыках стеновых панелей с внутренней стороны здания и нижних листов кровельного покрытия, а также в узлах примыкания стен и кровли с внутренней стороны здания перед установкой нащельников проложить полосы из ленты герметизирующей самоклеющейся типа „Герлен-Д" ТУ 400-1-165-79.

Ведомость материалов

№ стр.	Наименование материала и единица измерения	Код материала	Код ед. изм.	Количество тип	Количество инд.	Количество всего
	Плиты теплоизоляционные из минеральной ваты на синтетическом связующем γ=150кг/м³ S=70мм, ГОСТ 9573-82		м³			145,0
	Плиты теплоизоляционные из минеральной ваты на синтетическом связующем γ=150кг/м³ S=80мм (100мм) ГОСТ 9573-82		м³			145,0/182,0
	Вата минеральная Б ГОСТ 4640-84		м³			20,0
	Пленка полиэтиленовая Тс ГОСТ 10354-82, S=0,1мм		м²			4600/4700
	Фанера клееная ФСФ S=10мм, ГОСТ 3916-69		м²			280,0
	Прокладки резиновые пористые уплотняющие ПРП-60, П-40×60.300 ГОСТ 19177-81		п.м.			288,0
	Лента герметизирующая самоклеющая типа „Герлен-Д" ТУ 400-1-165-79		кг			312,0

Крепежные изделия

№ п/п	Наименование	Кол.	Масса, кг	Примечание
1	Болт М16-8g×35.56.019	40	3,6	ГОСТ 7798-70
2	Болт М10-8g×40.56.019	869	32,0	
3	Винт саморезающий 86×14	870	5,4	ТУ 36-2142-78
4*	Винт саморезающий 86×25	8832	71,5	
5*	Заклепка комбинированная ЗК-12-4,5	9598	26,4	ТУ 36-2088-85
6	Гайка М16-8Н.5.019	40	1,3	ГОСТ 5915-70
7	Гайка М10-6Н.5.019	869	9,9	
8	Шайба 16.01.08 кп 019	40	0,5	ГОСТ 11371-78
9	Шайба 10.01.08кп 019	1134	4,6	
10	Шайба ШУ-6	2600	0,7	ТУ 36-2130-78

1. В ведомости материалов расходы минераловатных плит и полиэтиленовой пленки, указанные в знаменателе, приведены для зданий эксплуатируемых в районах с расчетной зимней температурой от минус 30°С до минус 40°С при толщине утеплителя в кровельном покрытии 200мм (2плиты по 100мм). Плиты минераловатные толщиной 70мм, указанные в ведомости материалов, применяются только для изготовления стеновых панелей.

2. По пунктам 4*, 5* в ведомости расхода крепежных изделий дан расход на здание при строительстве в районах с сейсмичностью до 7баллов. В районах строительства с сейсмичностью 8,9 баллов расход саморезающих винтов увеличивается на 5,7%. Расход комбинированных заклепок для зданий, строящихся в районах с сейсмичностью 8баллов увеличивается на 6,7% и в районах с сейсмичностью 9 баллов на 38,3%.

Согласовано

Согласовано: "Гипросталькорст"
Гл. арх. пр. Гунст М.А.
Гл. инж. пр. Мавриц А.

Взам. инв. №

Подп. и дата

Инв. № подл.

Привязан

Инв. №

ТП 291-8-17с.87 АС 1

Гл. инж. пр.	Усанов			Физкультурно-оздоровительный комплекс в легких металлических конструкциях (ФОК-2)	Стадия	Лист	Листов
Зав. отд.	Макунина				РП	2	
Н. контр.	Пономаренко						
Гл. конст.	Кузьмин			Общие данные (окончание)	ЦНИИпроектлегконструкция		
Гл. конст.	Балакирев						
Инженер	Тихонова						

Копировал 22985-04 27 Формат А2

22985-04

Альбом II

Схема расположения стеновых панелей по оси „А"

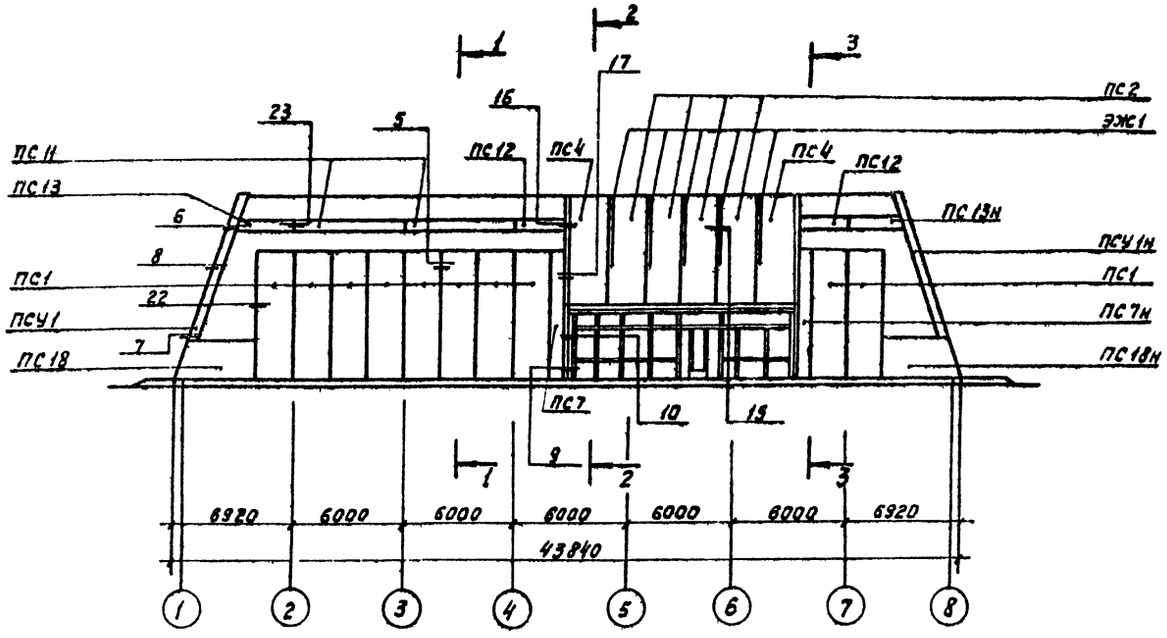

Спецификация к схеме расположения стеновых панелей по оси „А"

Марка	Обозначение	Наименование	Кол.	Масса ед., кг	Примечание
ПС1	Шифр 825.КМ1, вып. 1	Панель стеновая ПТС 6780.2000.170-С0,7	10	615,1	
ПС2		Панель стеновая ПТС 6480.2000.170-С0,7	4	601,3	
ПС4		Панель стеновая ПТС 6480.2300.170-С0,7	2	700,1	
ПС7		Панель стеновая ПТС 6780.670.170-С0,7	1	246,2	
ПС7н		Панель стеновая ПТС 6780.670.170-С0,7	1	246,2	
ПС9		Панель стеновая ПТС 1270.350.170-С0,7	1	37,2	
ПС9н		Панель стеновая ПТС 1270.350.170-С0,7	1	37,2	
ПС10		Панель стеновая ПТС 8570.490.170-С0,7	1	269,1	
ПС10н		Панель стеновая ПТС 8570.490.170-С0,7	1	269,1	
ПС11		Панель стеновая ПТС 5960.500.170-С0,7	2	299,4	
ПС12		Панель стеновая ПТС 2650.500.170-С0,7	2	84,0	
ПС13		Панель стеновая ПТС 2860.500.170-С0,7	1	108,7	
ПС13н		Панель стеновая ПТС 2860.500.170-С0,7	1	108,7	
ПС14		Панель стеновая ПТС 970.480.170-С0,7	1	32,0	
ПС14н		Панель стеновая ПТС 970.480.170-С0,7	1	32,0	
ПС17		Панель стеновая ПТС 1240.2080.170-С0,7	1	93,5	
ПС17н		Панель стеновая ПТС 1240.2080.170-С0,7	1	93,5	
ПС18		Панель стеновая ПТС 4900.1980.170-С0,7	2	425,4	
ПС18н		Панель стеновая ПТС 4900.1980.170-С0,7	2	425,4	
ПСУ1		Панель стеновая угловая ПС 8570.610.600.170-С0,7	1	463,0	
ПСУ1н		Панель стеновая угловая ПТС 8570.610.600.170-С0,7	1	463,0	
ЭЖ1		Элемент жесткости № С 110×50×4 ℓ=4500	5	27,6	
	ГОСТ 7798-70	Болт М10-6g×40.56.019	296	0,0360	
	ГОСТ 5915-70	Гайка М10-6Н.05.019	296	0,0114	
	ГОСТ 11371-78	Шайба 10.01.08кп 019	296	0,0048	
	ГОСТ 4640-84	Вата минеральная Б	3м³		
	ГОСТ 10354-82	Пленка полиэтиленовая δ=0,1мм	102м²		
	ГОСТ 19177-81	Прокладка резиновая ПРП-60П-40×60.300	88м		

1-1

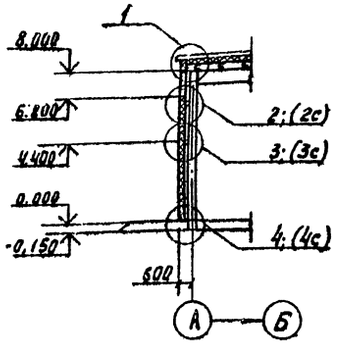

2-2

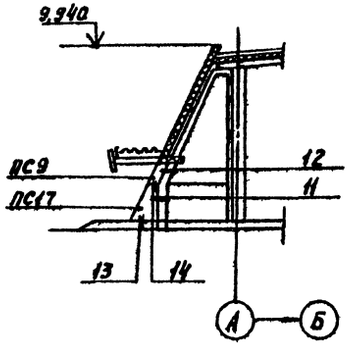

3-3

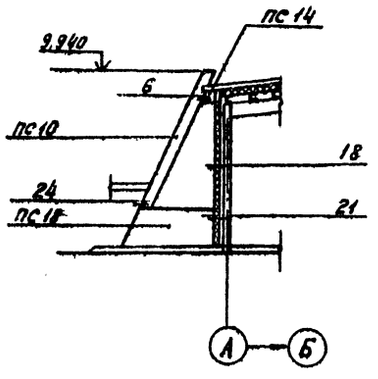

Привязан				ТП291-8-17с.87			АС1
	Зав.отд.	Макуркина	20.01.87	Физкультурно-оздоровительный комплекс влажных металлических конструкциях (ФОК-2)	Стадия	Лист	Листов
	Н.контр.	Пономаренко	20.01.87		РП	3	
	Гл.констр.	Кузьмин	20.01.87	Схема расположения стеновых панелей по оси „А"	ЦНИИпроектлегконструкция		
Инв. №	Гл.констр.	Балакирев	18.06.87				
	Инженер	Дмитриева	18.06.87				

Согласовано: Госгражданстрой; Гл. арх. пр. Чинет М.А.; Гл. инж. пр. Новгин А.А.

Согласовано:

Инв. № подл. | Подпись и дата | Взам. инв. №

Копировал 22985-04 28 Формат А2

22985-04

Альбом II

Схема расположения стеновых панелей по оси „Д"

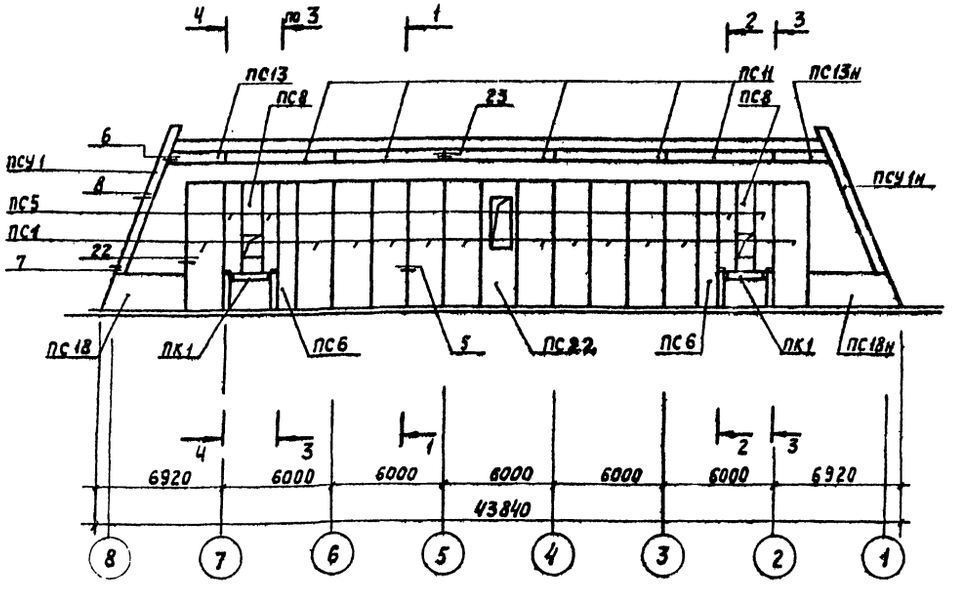

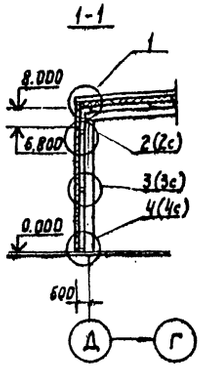

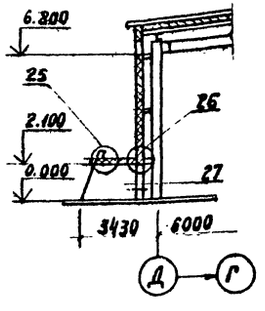

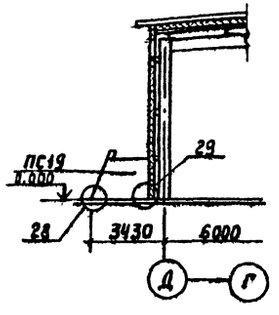

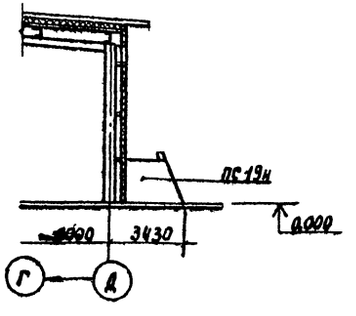

Спецификация к схеме расположения стеновых панелей по оси „Д"

Марка	Обозначение	Наименование	Кол.	Масса ед, кг	Примечание
ПС 1	Шифр 825.КМ1, вып. 1	Панель стеновая ПТС.6780.2000.170-С0,7	12	651,1	
ПС 5		Панель стеновая ПТС 4680.1000.170-С0,7	4	239,8	
ПС 6		Панель стеновая ПТС 6780.1000.170-С0,7	2	348,0	
ПС 8		Панель стеновая ПТС 4680.1000.170-С0,7	2	215,6	
ПС 11		Панель стеновая ПТС 5960.500.170-С0,7	5	299,4	
ПС 13		Панель стеновая ПТС 2860.500.170-С0,7	1	108,7	
ПС 13н		Панель стеновая ПТС 2860.500.170-С0,7	1	108,7	
ПС 18		Панель стеновая ПТС 4900.1980.170-С0,7	1	425,4	
ПС 18н		Панель стеновая ПТС 4900.1980.170-С0,7	1	425,4	
ПС 19		Панель стеновая ПТС 2635.2860.210-С0,7	2	355,8	
ПС 19н		Панель стеновая ПТС 2635.2860.210-С0,7	2	355,8	
ПС 22		Панель стеновая ПТС 6780.2000.170-С0,7	1	608,5	
ПСУ1		Панель стеновая угловая ПТС 8570.610.600.170-С0,7	1	463,0	
ПСУ1н		Панель стеновая угловая ПТС 8570.610.600.170-С0,7	1	463,0	
ПК 1		Панель кровельная ПТС 3150.1840.210-С0,8	2	356,4	
	ГОСТ 7798-70	Болт М10-6g×40.56.019	234	0,0369	
	ГОСТ 5915-70	Гайка М10-6Н.05.019	234	0,0114	
	ГОСТ 11371-78	Шайба 10.01.08 кп 019	234	0,0041	
	ГОСТ 4640-84	Вата минеральная Б	3м³		
	ГОСТ 10354-82	Пленка полиэтиленовая S=0,1мм	102м²		
	ГОСТ 19177-81	Прокладка резиновая ПРП-60.П-40×50.300	68м		

Согласовано

Согласовано: Союзспортпроект

Гл. арх. пр. Гинст И.А.

Гл. инж. пр. Мавлина А.

Инв. № подл. | Подпись и дата | Взам. инв. №

Привязан				ТП291-8-17с.87			АС1
	Зав. отд.	Макунина		16.01.87	Физкультурно-оздоровительный комплекс в легких металлических конструкциях (ФОК-2)	Стадия	Лист	Листов
	Н. контр.	Пономаренко		20.01.87		РП	4	
	Гл. констр.	Кузьмин		20.01.87	Схема расположения стеновых панелей по оси „Д"	ЦНИИпроектстальконструкция		
Инв. №	Гл. конст.	Бляпкин		20.01.87				
	Инженер	Тихонова		16.01.87				

Копировал 22985-04 29 Формат А2

Альбом II

Схема расположения стеновых панелей по осям „1" и „8"

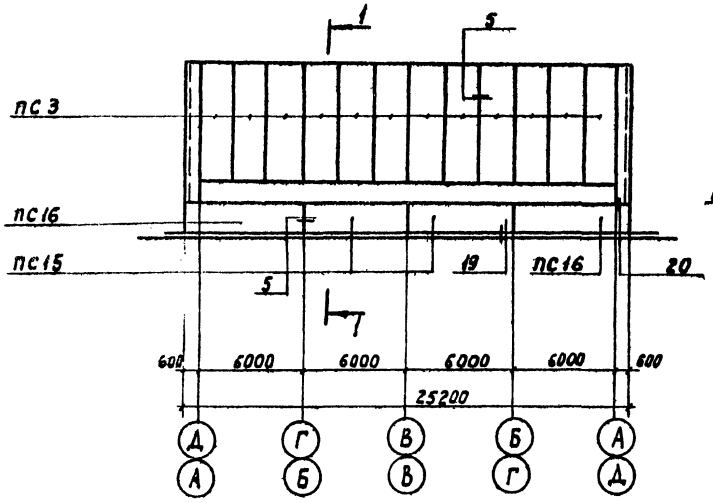

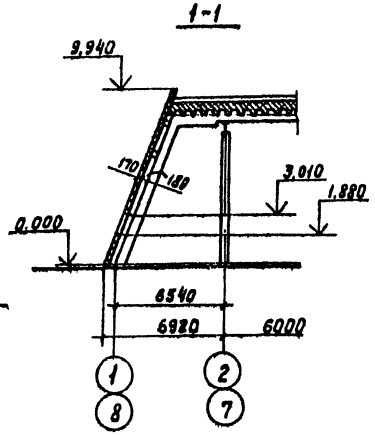

Схема расположения нащельников по осям „1" и „8"

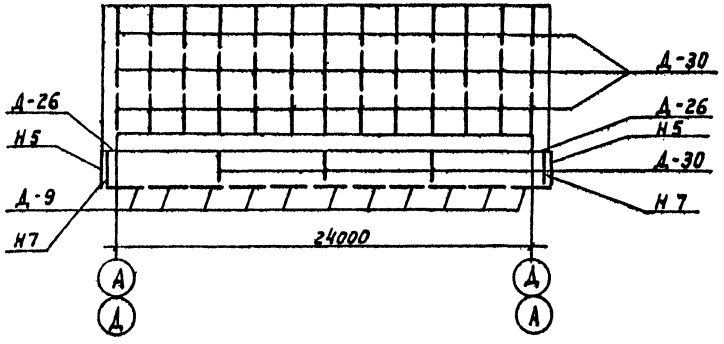

Спецификация к схеме расположения стеновых панелей и нащельников по оси „1"

Марка	Обозначение	Наименование	Кол.	Масса ед., кг	Примечание
ПС 3	Шифр 825.КМ1, вып.1	Панель стеновая ПТС 7340.2000.170-С0.7	12	670,2	
ПС 15		Панель стеновая ПТС 6000.2100.170-С0.7	2	586,6	
ПС 16		Панель стеновая ПТС 6400.2100.170-С0.7	2	622,4	
Н 5		Нащельник	2	4,33	
Н 7		Нащельник	2	5,64	
Д-9	ТУ 36-2336-80	Нащельник	11	3,92	
Д-26		Нащельник	1	2,13	
Д-30		Нащельник	42	3,83	
	ГОСТ 7798-70	Болт М10-6g×40.56.019	120	0,0369	
	ГОСТ 5915-70	Гайка М10-6Н.05.019	120	0,0114	
	ГОСТ 11371-78	Шайба 10.01.03кп019	240	0,0041	
	ТУ 36-2088-85	Заклепка комбинированная 3Б-12-4.5	1240	0,00275	
	ГОСТ 4640-84	Вата минеральная Б	2,25м³		
	ГОСТ 10354-82	Пленка полиэтиленовая Тс полотно 0,100	52,8м²		
	ГОСТ 19177-81	Прокладка резиновая ПРП-60.П-40×60.300	52м		

Спецификация к схеме расположения стеновых панелей и нащельников по оси „8"

Смотри спецификацию к схеме расположения стеновых панелей и нащельников по оси „1"

Согласовано: „Электропроект"

Гл. арх. пр.	Гинст М.А.	
Гл. инж. пр.	Новгород А.А.	

Инв. № подл.	Подпись и дата	Взам. инв. №

				ТП291-8-17с.87			АС1
Привязан							
			Зав. отд.	Макунина	10.03.87	Физкультурно-оздоровительный комплекс блочных металлических конструкциях (ФОК-2)	Стадия: РП; Лист: 5; Листов:
			Н. контр.	Пономаренко	10.03.87		
			Гл. констр.	Кузьмин	10.03.87	Схема расположения стеновых панелей и нащельников по осям „1" и „8"	ЦНИИПроектлегконструкция
			Гл. констр.	Валянкин	10.03.87		
Инв. №			Констр.	Фафлина	10.03.87		

22985-04 30 копировал Формат А2

Альбом II

Схема расположения нащельников по оси „А"

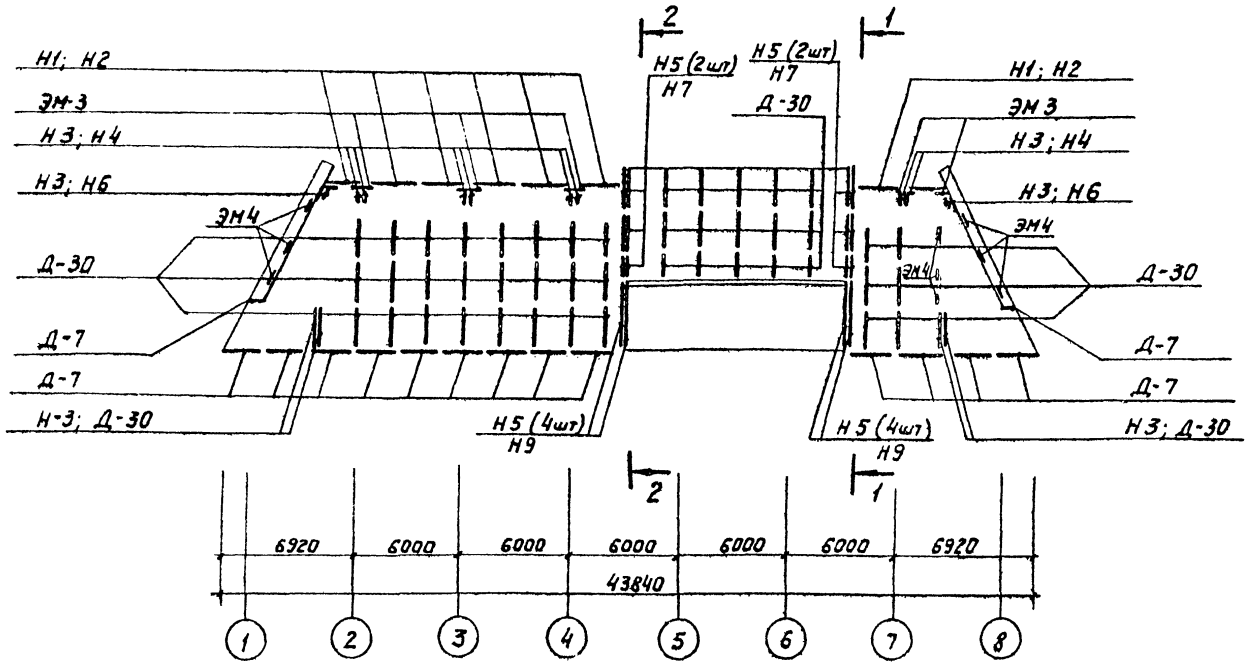

1-1

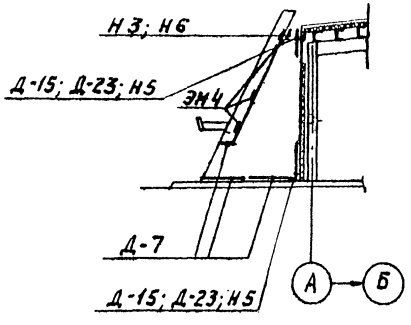

2-2

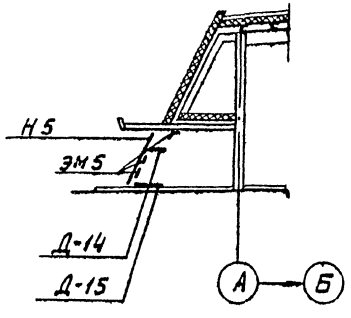

Спецификация к схеме расположения нащельников по оси „А"

Марка	Обозначение	Наименование	Кол.	Масса ед., кг	Примечание
Н1	Шифр 825.КМ1, Вып.1	Нащельник	8	9,14	
Н2		Нащельник	8	3,89	
Н3		Нащельник	4	1,42	
Н4		Нащельник	1	2,48	
Н5		Нащельник	19	4,33	
Н6		Нащельник	1	0,74	
Н7		Нащельник	6	5,64	
Н9		Нащельник	4	11,06	
Д-7	ТУ36-2386-80	Нащельник	18	2,35	
Д-14		Нащельник	1	0,9	
Д-15		Нащельник	2	1,18	
Д-23		Нащельник	1	1,75	
Д-30		Нащельник	47	3,83	
ЭМ 3	Шифр 825.КМ1, Вып.1	Элемент монтажный	6	2,19	
ЭМ 4		Элемент монтажный	18	1,22	
ЭМ5		Элемент монтажный	6	0,34	
	ГОСТ 7798-70	Болт М10-6g×40.56.019	30	0,0369	
	ТУ36-2142-78	Винт самонарезающий 8,6×14	190	0,0062	
	ГОСТ 5915-70	Гайка М10-6Н.5.019	30	0,001137	
	ТУ36-2088-85	Заклепка комбинированная ЗК-12-4.5	1590	0,00275	
	ГОСТ 11371-78	Шайба 10.01.08кп019	30	0,0041	

Привязан				ТП291-8-17с.87			АС1
	Зав.отд.	Макчина		Физкультурно-оздоровительный комплекс в легких металлических конструкциях (ФОК-2)	Стадия	Лист	Листов
	Н.контр.	Пономаренко			РП	6	
	Гл.констр.	Кузьмин		Схема расположения нащельников по оси „А"	ЦНИИпромзелезноконструкция		
	Гл.констр.	Балаянкин					
Инв.№	Констр.	Бакова					

22985-04 31 Копировал Формат А2

22985-04

Согласовано: Гл. арх. пр. Чистяков И.А.; Гл. инж. пр. Мебиус А.А.

Взам. инв. № | Подп. и дата | Инв. № подл.

Альбом II

Схема расположения нащельников по оси „Д"

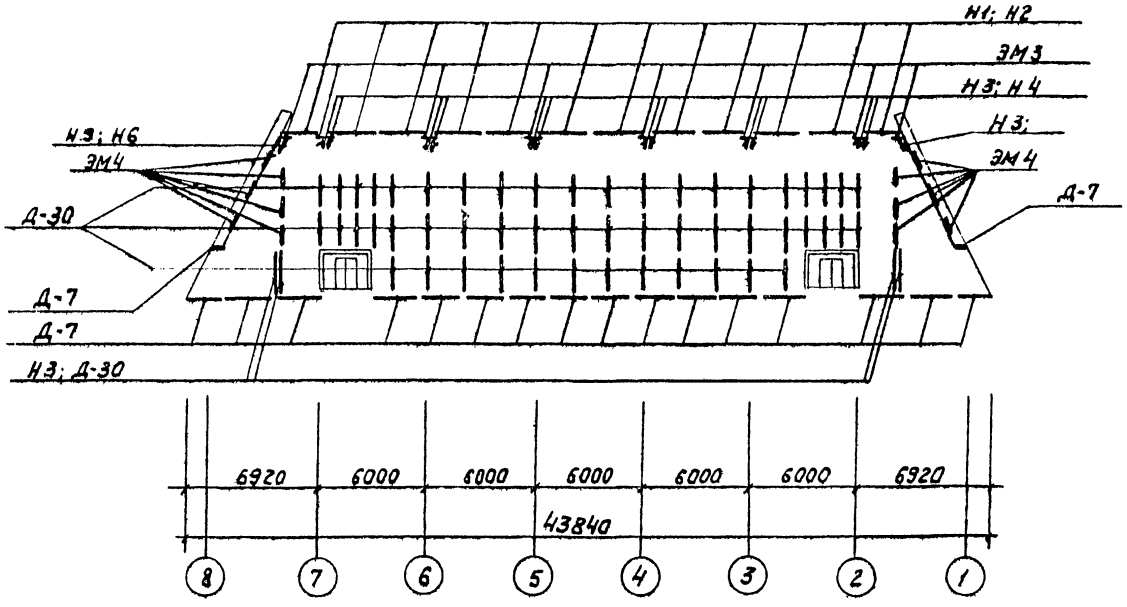

Спецификация к схеме расположения нащельников по оси „Д"

Марка	Обозначение	Наименование	Кол	Масса ед, кг	Примечание
Н1	Шифр 825.КМ1, вып. 1	Нащельник	12	9,14	
Н2		Нащельник	12	3,89	
Н3		Нащельник	4	1,42	
Н-4		Нащельник	2	2,48	
Н-6		Нащельник	1	0,74	
Д-7	ТУ36-2336-80	Нащельник	17	2,35	
Д-30		Нащельник	51	3,83	
ЭМ 3	Шифр 825.КМ1, вып. 1	Элемент монтажный	8	2,19	
ЭМ 4		Элемент монтажный	12	1,22	
	ГОСТ 7798-70	Болт М10-6g×40.56.019	40	0,0369	
	ТУ36-2142-78	Винт самонарезающий 8Б×14	140	0,0062	
	ГОСТ 5915-70	Гайка М10-6Н.5.019	40	0,01137	
	ТУ36-2088-85	Заклепка комбинированная 3К-12-4.5	1120	0,00275	
	ГОСТ 11371-78	Шайба 10.01.08кп 019	40	0,0041	

Согласовано: Согласовано: Согласовано:
Гл. арх. пр. Гл. инж. пр. Гл. инж. пр. Гл. инж. пр.
Инв. № подл. Подп. и дата Взам. инв. №

Привязан

Инв. №

Зав. отд.	Мокунина			8.03.87	ТП291-8-17с.87 АС1
Н. контр.	Пономарева			2.03.87	Физкультурно-оздоровительный комплекс в легких металлических конструкциях (ФОК-2) — Стадия: РП; Лист: 7; Листов:
Гл. констр.	Кузьмин			10.03.87	Схема расположения нащельников по оси „Д"
Гл. констр.	Бяланкин			10.03.87	ЦНИИпроектлегконструкция
Констр.	Бокова			10.03.87	

Альбом II

Схема расположения ограждений покрытия тамбуров по оси „Д"

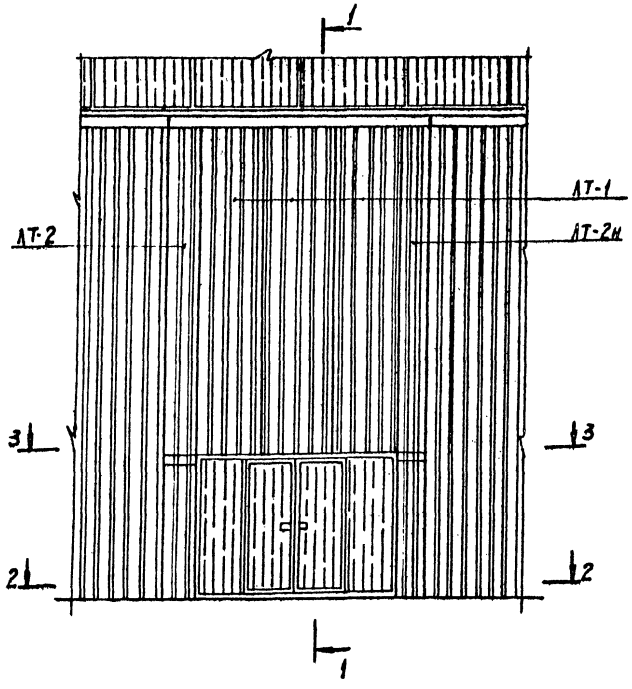

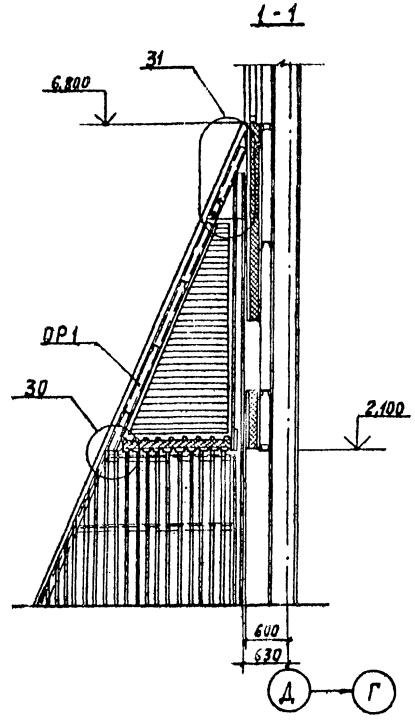

Спецификация к схеме расположения ограждений покрытия тамбуров по оси „Д"

Марка	Обозначение	Наименование	Кол. шт.	Масса ед.кг	Примечание
ОР-1	Шифр 825.КМ1, вып.1	Опорная рама	1	133,98	
СТ 1		Стойка	1	45,31	
СТ 1н		Стойка	1	45,31	
ЛТ 1	ТУ36-1928-76	Лист С15-1000-0,7 L=5100 мм	3	37,74	
ЛТ 2		Лист С15-1000-0,7 L=5140 мм; B=270	1	10,27	
ЛТ 2н		Лист С15-1000-0,7 L=5140 мм; B=270	1	10,27	
Н5	Шифр 825.КМ1, вып.1	Нащельник	2	4,33	
Н8		Нащельник	2	4,02	
Н11		Нащельник	4	3,06	
Н12		Нащельник	4	3,60	
Н13		Нащельник	2	1,08	
	ГОСТ 7798-70	Болт М16-6g×35.56.019	20	0,091	
	ГОСТ 5915-70	Гайка М16-6Н.5.019	20	0,033	
	ГОСТ 11371-78	Шайба 16.01.08 кп 019	20	0,014	
	ТУ36-2142-78	Винт самонарезающий В.6х14	102	0,0062	
	ТУ36-2088-85	Заклепка комбинированная ЗК-12-4,5	140	0,0027	

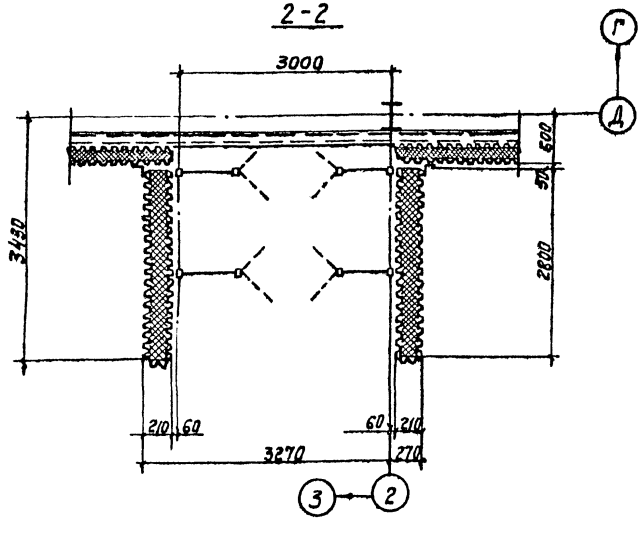

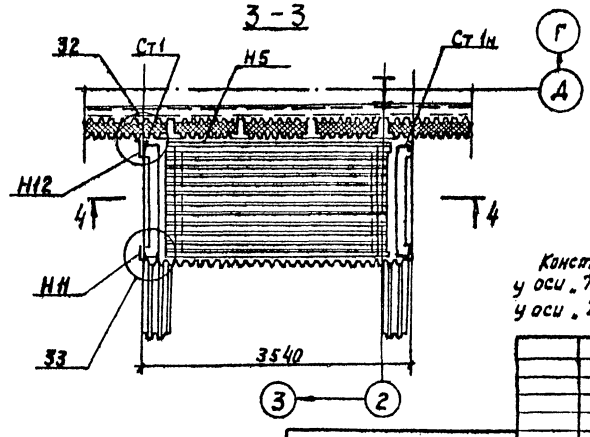

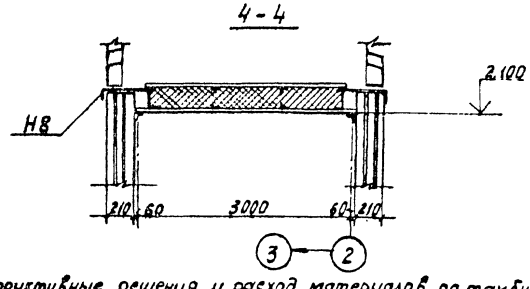

Конструктивные решения и расход материалов по тамбуру у оси „1" принять по данной документации тамбура у оси „2".

				ТП291-8-17с.87		АС1	
Зав.отд.	Макукина			Физкультурно-оздоровительный комплекс в легких металлических конструкциях (ФОК-2)	Стадия	Лист	Листов
Н.контр.	Пономарёв				РП	8	
Гл.констр.	Кузьмин			Схема расположения ограждений покрытия тамбуров по оси „Д"	ЦНИИпроектлегконструкция		
Гл.констр.	Баланкин						
Инженер	Дмитриева						

Привязан

Инв.№

Согласовано

Согласовано: Спецспецпроект

Гл.арх.пр. Грист И.А.

Гл.инж.пр. Мобшин А.А.

Взам.инв.№

Подп. и дата

Инв.№ подл.

Альбом II

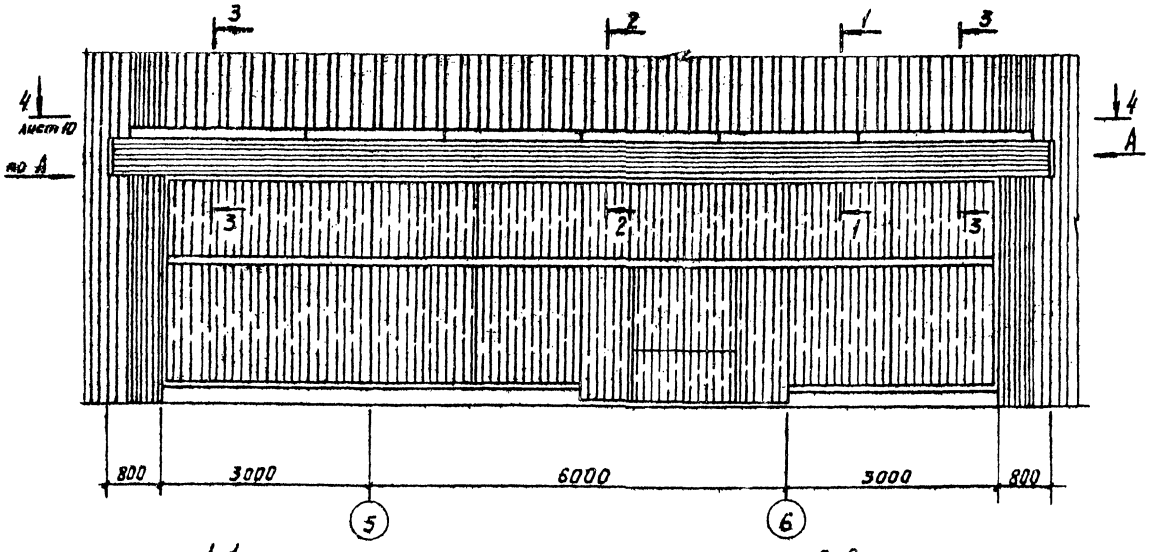

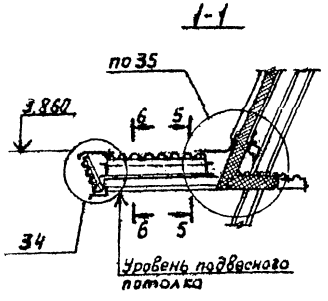

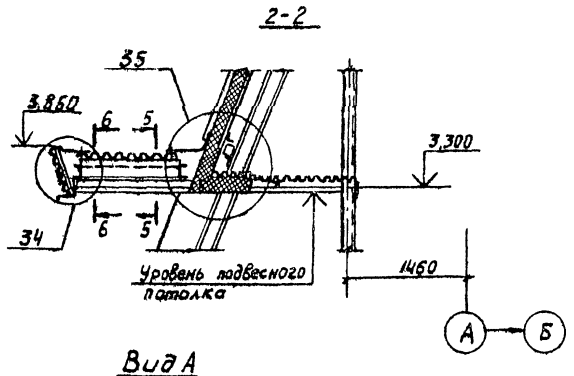

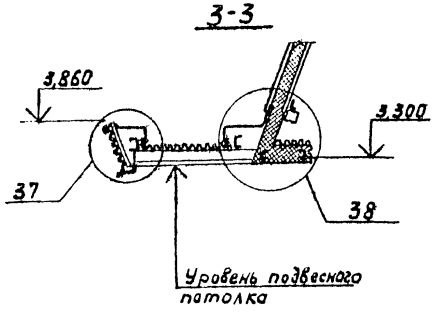

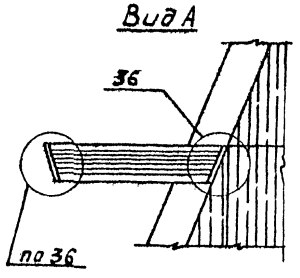

Спецификация к схеме расположения ограждающих конструкций покрытия тамбура по оси „А"

Марка, поз.	Обозначение	Наименование	Кол.	Масса ед., кг	Примечание
1	ТУ36-1928-76	С15-1000-0,7 ℓ=3240мм	2	23,98	
2		С15-1000-0,7 ℓ=6200мм в=550мм	2	25,23	лист 10
3		С15-1000-0,7 ℓ=4700мм в=640мм	3	22,26	лист 10
4		С15-1000-0,7 ℓ=2620мм в=630мм	2	12,21	лист 10
5		С15-1000-0,7 ℓ=290мм в=640мм	2	1,4	лист 10
6	ГОСТ 24045-86	Н57-750-0,8 ℓ=6650мм	4	49,2	
Н14	Шифр 825.КМ1 вып.1	Нащельник	4	16,82	
Н15		Нащельник	4	7,44	
Н16		Нащельник	4	4,12	
Н17		Нащельник	1	2,84	
Н18		Нащельник	4	13,15	
Н19		Нащельник	4	12,23	
Д-6	ТУ36-2336-80	Элемент доборный	2	1,8	
Д-12-1		Элемент доборный	13	4,3	
Д-20		Элемент доборный	6	5,64	
Д-23		Элемент доборный	4	1,75	
	ТУ36-2142-78	Винт самонарезающий 8,6х14	320	0,006	
	ТУ36-2088-85	Заклепка комбинированная ЗК-12-4,5	460	0,0027	
	ГОСТ 4640-84	Вата минеральная Б	5,8 м³		
	ГОСТ 10354-82	Пленка полиэтиленовая S=0,1мм	130 м²		

1. В листе поз.1 отверстия под стойки вырезать по месту.
2. Нащельники Н18 и Н19 подрезать по уклону кровли по месту
3. В листе Н14 в местах прохода балок отверстия вырезать по месту.

Привязан					ТП291-8-17с.87		АС1
					Физиотерапевтический оздоровительный комплекс в легких металлических конструкциях (ФОК-2)	Стадия	Лист	Листов
						РП	9	
					Схема расположения ограждающих конструкций покрытия тамбура по оси „А"	ЦНИПРОЕКТЛЕГКОНСТРУКЦИЯ		

Зав.отд.	Макунина		11.03.87
Н.контр.	Пономарёва		21.02.87
Гл.констр.	Кузьмин		22.02.87
Гл.констр.	Белянкина		13.02.87
Констр.	Иванова		11.02.87

Инв.№

22985-04 34 копировал

Формат А2

22985-04

Согласовано: „Союзспортпроект"

Согласовано

Гл. арх. пр. Гуметт А.

Гл. инж. пр. Чабыкин А.

Взам. инв. №

Подп. и дата

Инв. № подл.

Альбом II

4-4

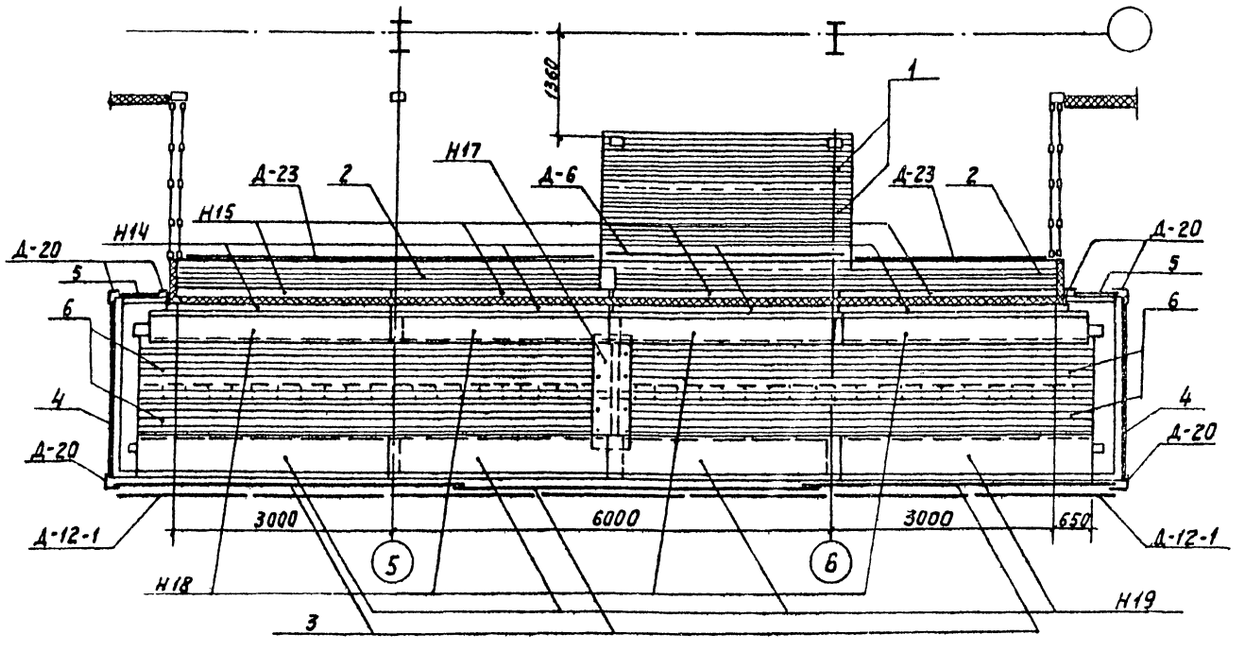

Раскрой листа С 15-1000-0,7

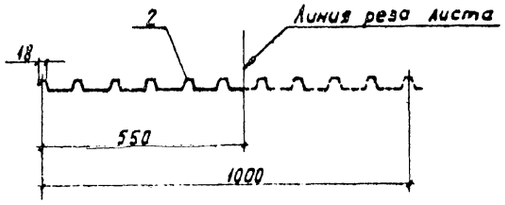

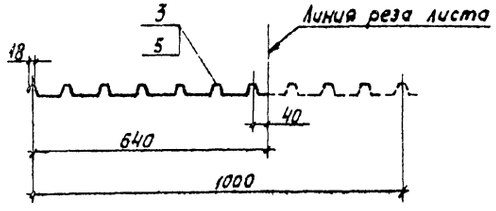

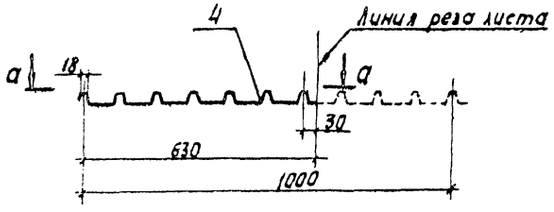

5-5

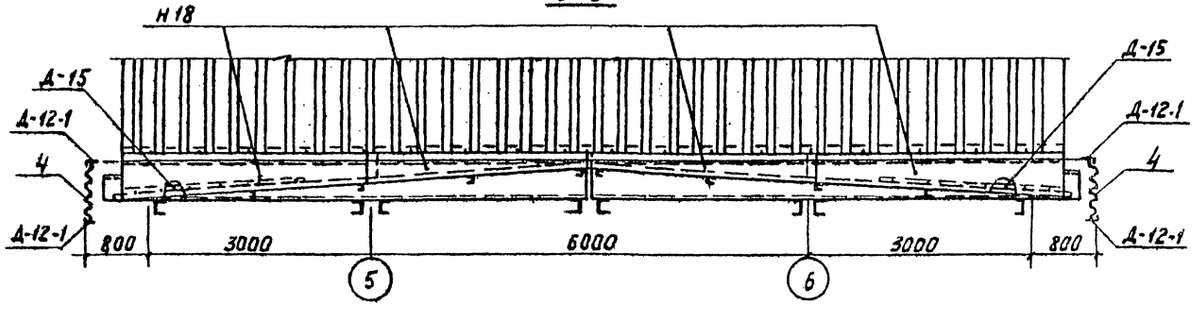

а-а

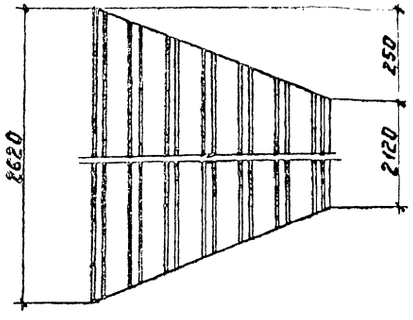

6-6

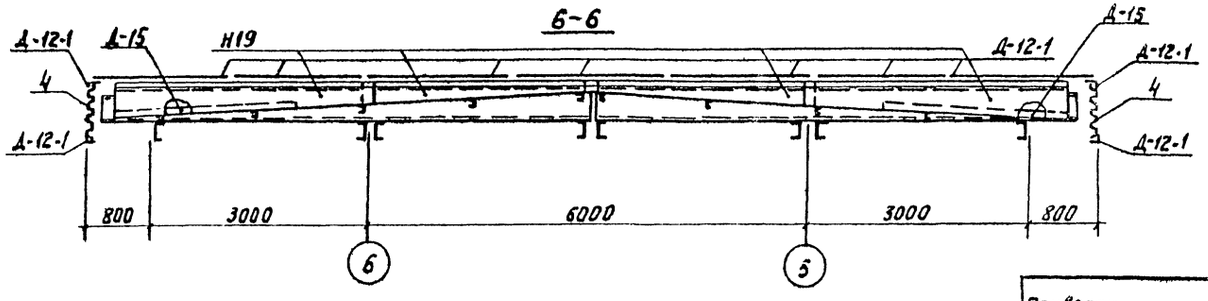

				ТП891-8-17с. 87			АС1
Привязан				Физкультурно-оздоровительный комплекс в легких металлических конструкциях (ФОК-2)	Стадия	Лист	Листов
					РП	10	
Инв. отд.	Макунина			Схема расположения ограждающих конструкций покрытия тамбура по оси А. Разрезы 4-4,... 6-6	ЦНИИпроектлегконструкция		
Н. контр.	Пономаренко						
Гл. констр.	Кузьмин						
Гл. констр.	Баланкин						
Инв. №	Констр.	Цыганова					

Согласовано: Союзспортпроект
Согласовано:
Гл. арх. пр. Ульстк А.
Гл. инж. пр. Мойбич А.
Взам. инв. №
Подп. и дата
Инв. № подл.

22985-04 35

Копировал

Формат А2

22985-04

Альбом II

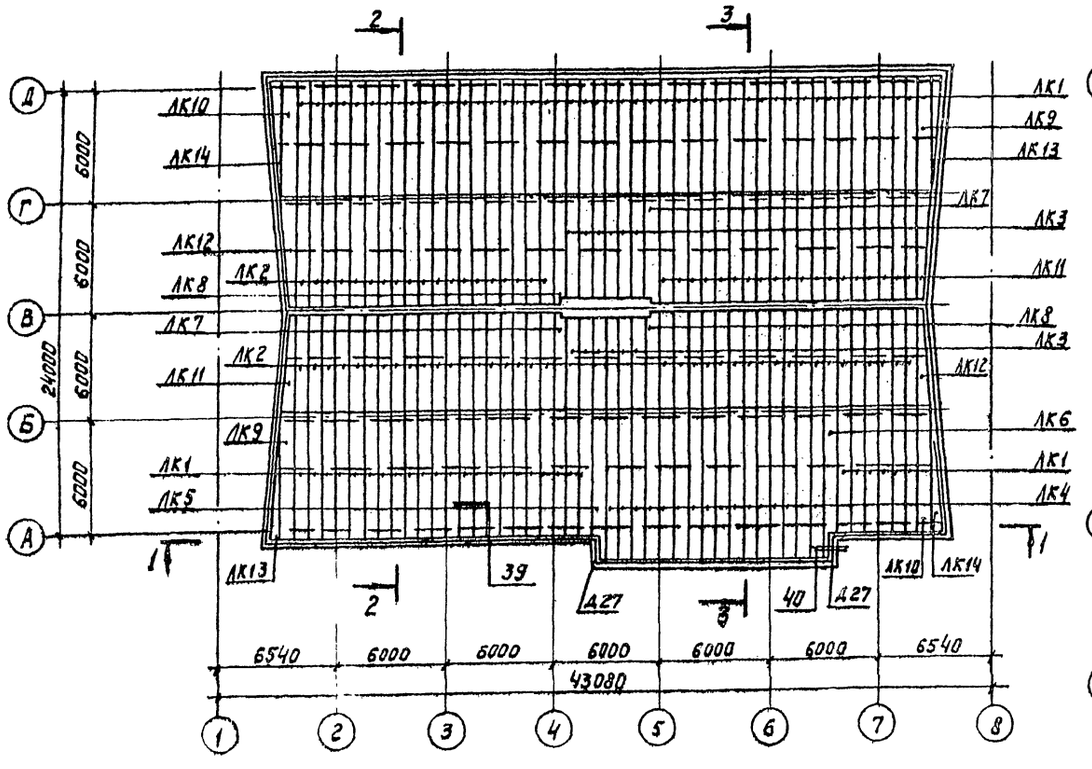

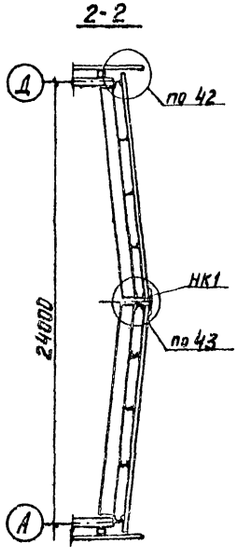

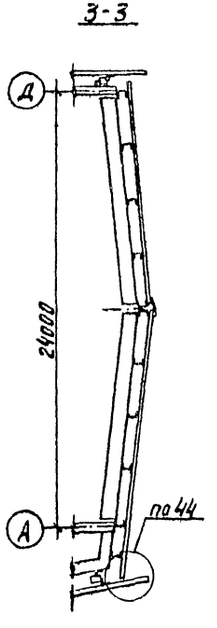

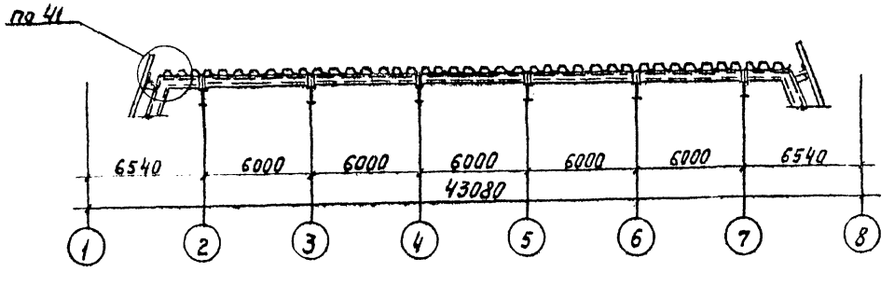

Спецификация к схеме расположения нижних листов кровельного покрытия

Марка, поз.	Обозначение	Наименование	Кол. шт	Масса ед, кг	Примечание
ЛК1	ГОСТ 24045-86	Профиль Н57-750-0,8 L=6490мм	74	48,09	
ЛК2		Профиль Н57-750-0,8 L=6050мм	76	44,77	
ЛК3		Профиль Н57-750-0,8 L=5590мм	12	41,37	
ЛК4		Профиль Н57-750-0,8 L=8300мм	16	61,42	
ЛК5	Шифр 825.КМ1, вып. 1	Лист кровельного покрытия L=8300мм	1	53,44	
ЛК6		Лист кровельного покрытия L=8300мм	1	53,44	
ЛК7		Лист кровельного покрытия L=6050мм	2	42,74	
ЛК8		Лист кровельного покрытия L=6050мм	2	42,74	
ЛК9		Лист кровельного покрытия L=6490мм	2	47,94	
ЛК10		Лист кровельного покрытия L=6490мм	2	47,94	
ЛК11		Лист кровельного покрытия L=6050мм	2	34,98	
ЛК12		Лист кровельного покрытия L=6050мм	2	34,98	
ЛК13		Лист кровельного покрытия L=5100мм	2	15,41	
ЛК14		Лист кровельного покрытия L=5100мм	2	15,41	
НК1		Нащельник, L=3050мм	10	5,41	
Д-27	ТУ36-2336-80	Нащельник	2	4,1	
	ТУ36-2142-78	Винт самонарезающий В6×25	1600	0,0081	сейсмичность 7 баллов
		То же	2100		8 и 9 баллов
	ТУ36-2088-85	Заклепка комбинированная ЗК-12-4,5	2700	0,00275	сейсмичность 7 баллов
		То же	3340		8 баллов
		То же	6380		9 баллов
	ТУ400-1-165-79	Лента герметизирующая самоклеющая типа „Герлен-Д"	—	212,0	

1. Для зданий, строящихся в районах с сейсмичностью 7 и менее баллов, шаг заклепок: в стыках листов - 500мм, 8 баллов - 400мм, 9 баллов - 200мм. В стыках проложить ленту герметизирующую „Герлен-Д".
2. Для зданий, строящихся в районах с сейсмичностью до 7 баллов листы крепить к прогонам покрытия саморезающими винтами через волну профиля, а в осях „1-3", „3-4" и „6-8" - в каждой волне.
3. Для зданий, строящихся в районах с сейсмичностью 8 и 9 баллов, листы крепить винтами к прогонам покрытия в каждой волне.
4. Для зданий, строящихся в районах с сейсмичностью свыше 6 баллов, нижние листы к прогону тамбура главного входа по оси „А" не крепить.

Согласовано: Госстроя проект; Гл. арх. пр. Гужт И.А.; Гл. инж. пр. Мавинк А.

Инв. № подл. | Подп. и дата | Взам. инв. №

Привязан

Инв. №

Зав. отд.	Макунина		18.06.87	ТП291-8-17с.87	АС1
Н. контр.	Пономаренко		18.06.87	Физкультурно-оздоровительный комплекс в легких металлических конструкциях (ФОК-2)	Стадия: РП; Лист: 11; Листов:
Гл. констр.	Кузьмин		22.06.87	Схема расположения нижних листов кровельного покрытия	ЦНИИпроектлегконструкция
Гл. констр.	Кравцов		18.06.87		
Констр.	Мочалина		18.06.87		

Альбом II

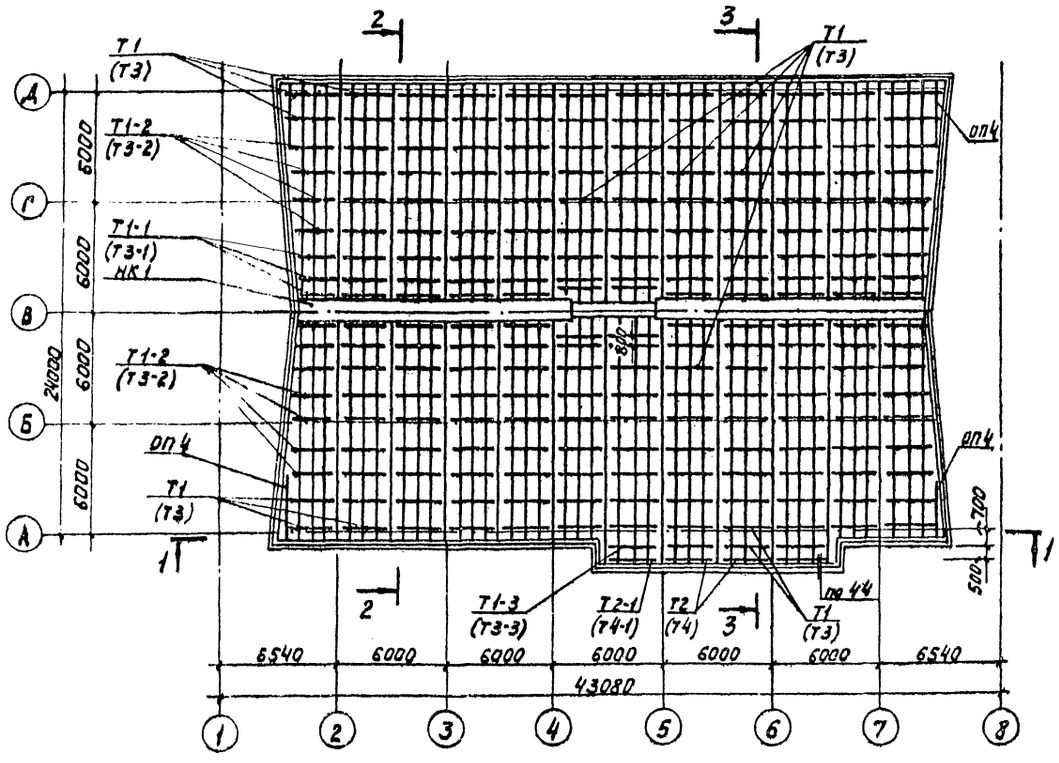

2-2

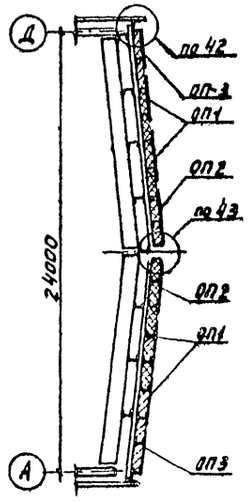

3-3

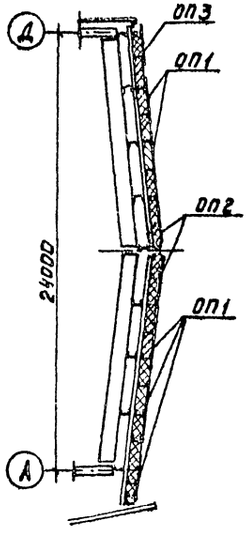

1-1

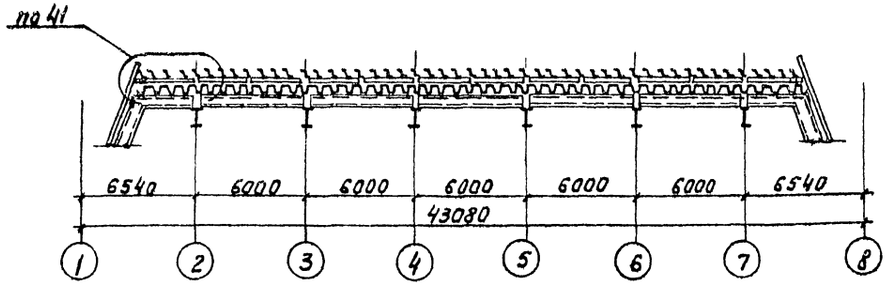

Спецификация к схеме расположения тетив и опорных элементов кровельного покрытия

Марка, поз.	Обозначение	Наименование	Кол.	Масса, ед, кг	Примечание
ОП1	Шифр 825.КМ1, вып.1	Опорный профиль L=3000мм	205	6.06	
ОП2		Опорный профиль L=3800мм	94	7.68	
ОП3		Опорный профиль L=2700мм	77	5,45	
ОП4		Опорный профиль L=2420мм	4	4,89	
Т1		Тетива L=2980мм	190	8,77	Для кровли с утеплителем толщиной 160мм
Т1-1		Тетива L=2570мм	12	8,43	
Т1-2		Тетива L=2740мм	16	9,0	
Т1-3		Тетива L=3300мм	2	10,81	
Т2		Тетива L=2980мм	2	12,11	
Т2-1		Тетива L=3300мм	2	13,40	
Т3		Тетива L=2980мм	190	11,64	Для кровли с утеплителем толщиной 200мм
Т3-1		Тетива L=2570мм	12	10,04	
Т3-2		Тетива L=2740мм	16	10,71	
Т3-3		Тетива L=3300мм	2	12,88	
Т4		Тетива L=2980мм	2	13,98	
Т4-1		Тетива L=3300мм	2	15,47	
	ТУ36-2142-78	Винт самонарезающий В6×25	4600	0,0081	
	ГОСТ 3916-69	Фанера клеемая ФСФ 40×10 мм	1760 п.м		
	ГОСТ 9573-82	Плиты из минеральной ваты П175, δ=80мм, γ=150кг/м³	147 м³		Для кровли с утеплителем толщиной 160мм
	ГОСТ 10354-82	Пленка полиэтиленовая Тс δ=0,1мм	2050 м²		
	ГОСТ 9573-82	Плиты из минеральной ваты П175, δ=100мм, γ=150кг/м³	134 м³		Для кровли с утеплителем толщиной 200мм
	ГОСТ 10354-82	Пленка полиэтиленовая Тс δ=0,1мм	2060 м²		

В скобках указаны марки элементов для конструкций кровельного покрытия с толщиной утеплителя 200мм.

Согласовано: Союзспецпроектстальконструкция
Гл. арх. пр. Гинзбург А.
Гл. инж. пр. Ноябрьский А.

Привязан	Зав. отд.	Макухина		21.01.87	ТП291-8-17с.87 АС1
	Н. контр.	Пономаренко		21.01.87	Физкультурно-оздоровительный комплекс в легких металлических конструкциях (ФОК-2)
	Гл. констр.	Кузьмин		22.01.87	Схема расположения тетив и опорных элементов кровельного покрытия
	Гл. констр.	Кравцов		22.01.87	
Инв. №	Констр.	Мочалина		22.01.87	

Стадия	Лист	Листов
РП	12	

ЦНИИпроектлегконструкция

Альбом II

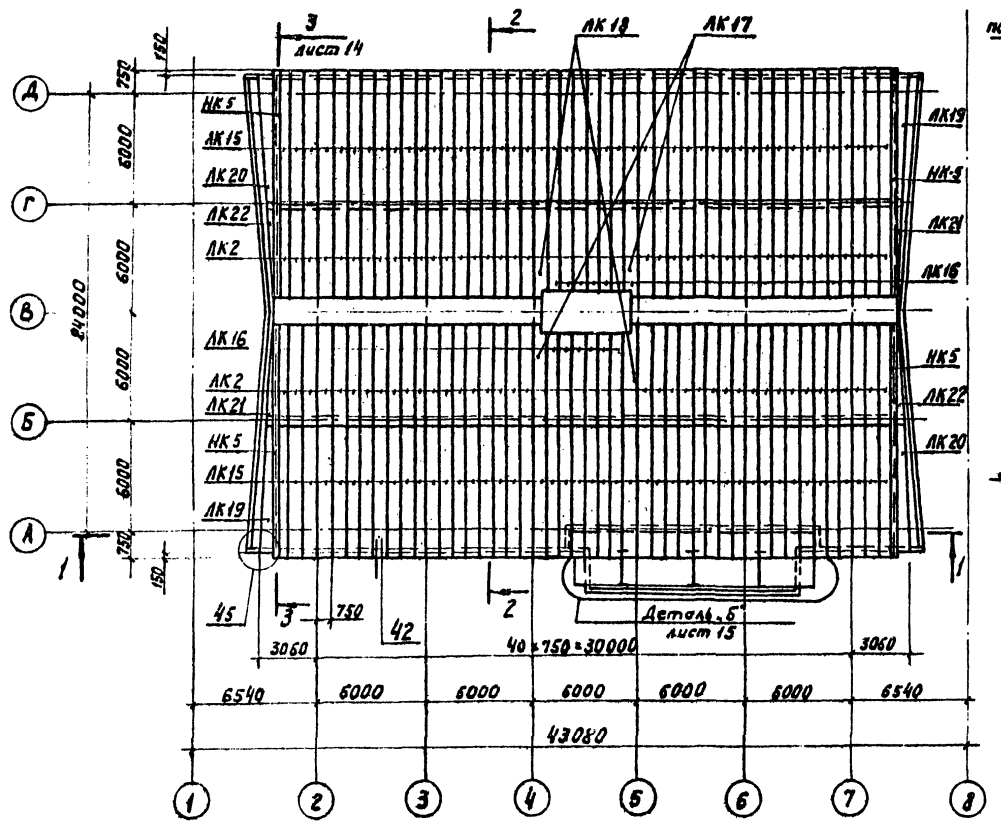

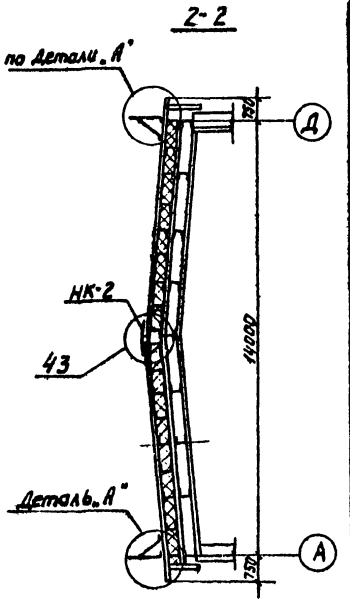

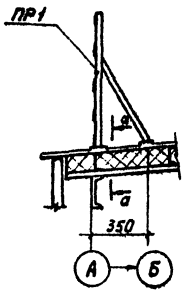

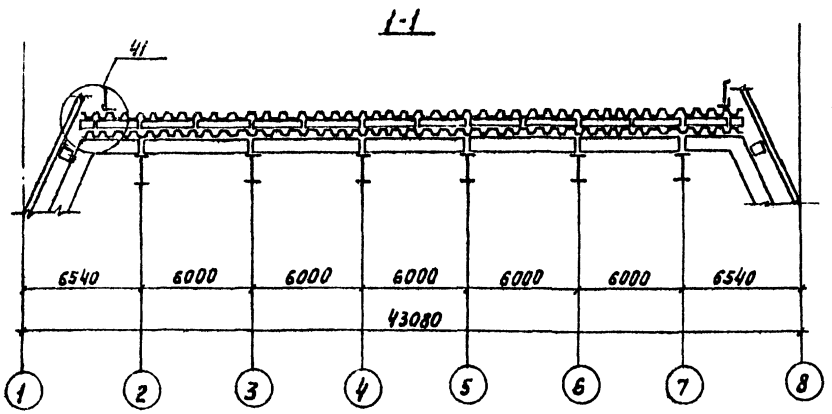

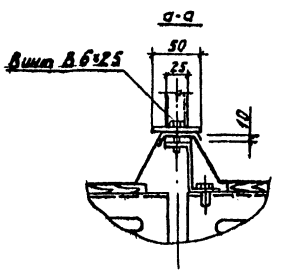

Спецификация к схеме расположения верхних листов кровельного покрытия

Марка	Обозначение	Наименование	Кол.	Масса ед, кг	Примечание
Д-1	ТУ36-2336-80	Нащельник L=2500мм	20	6,25	
ЛК2	ГОСТ 24045-86	Профиль Н57-750-0,8 L=6050мм	76	44,77	
ЛК15		Профиль Н57-750-0,8 L=7000мм	92	52,02	
ЛК16		Профиль Н57-750-0,8 L=5400мм	12	39,96	
ЛК17		Лист кровельного покрытия L=6050мм	2	38,06	
ЛК18		Лист кровельного покрытия L=6050мм	2	39,96	
ЛК19		Лист кровельного покрытия L=6490мм	2	45,14	
ЛК20		Лист кровельного покрытия L=6490мм	2	45,14	
ЛК21		Лист кровельного покрытия L=6050мм	2	28,76	
ЛК22		Лист кровельного покрытия L=6050мм	2	28,76	
ЛК23		Лист кровельного покрытия L=12640мм	1	96,35	
ЛК24		Лист кровельного покрытия L=13980мм	1	220,07	
НК2	шифр 825 КМ1, выпуск 1	Нащельник L=3050мм	10	10,21	
НК3		Нащельник L=7050мм	4	4,87	
НК4		Нащельник L=300мм	4	0,53	
НК5		Нащельник L=3050мм	20	11,44	
НК6		Нащельник L=3000мм	6	4,52	
НК7		Нащельник L=2500мм	4	16,32	
НК8		Нащельник L=2500мм	4	12,78	
НК9		Нащельник L=2500мм	4	9,23	
НК10		Нащельник L=2500мм	4	6,69	
НК11		Нащельник L=1500мм	4	1,73	
Н5		Нащельник	1	4,9	
ЭМ6		Элемент монтажный	3	32,25	при толщ. металлопрокат 160мм
ЭМ6-1		Элемент монтажный	3	28,92	при толщ. металлопрокат 200мм
ПР1		Ограждение кровли	13	73,0	
	ГОСТ 7798-78	Болт М10-6g×40.58.019	9	0,0369	
	ГОСТ 5915-70	Гайка М10-6Н.5.019	9	0,0113	
	ГОСТ 11371-78	Шайба 10.01.08 Кп.019	18	0,0040	
	ТУ36-2142-78	Винт самонарезающий В6×25	2600	0,0031	
	ТУ36-2130-78	Шайба уплотнительная ШУ-6	2600	0,00025	
	ТУ36-2088-85	Заклепка комбинированная ЗК-12-4,5	900	0,0028	

Согласовано: Госгражданпроект; Гл. арх. пр. Ужет И.А.; Гл. инж. пр. Мавриц Л.А.

Инв. № подл. | Подпись и дата | Взам. инв. №

Привязан

Инв. №

Зав. отд.	Макунина			22.06.87
Н. контр.	Пономаренко			22.06.87
Гл. констр.	Кузьмин			22.06.87
Гл. констр.	Кравцов			22.06.87
Инж.	Савичева			22.06.87

ТП291-8-17с.87 АС1

Физкультурно-оздоровительный комплекс в лёгких металлических конструкциях (ФОК-2)

Схема расположения верхних листов кровельного покрытия

Стадия	Лист	Листов
РП	13	

ЦНИИпроектстальконструкция

Альбом II

3 - 3

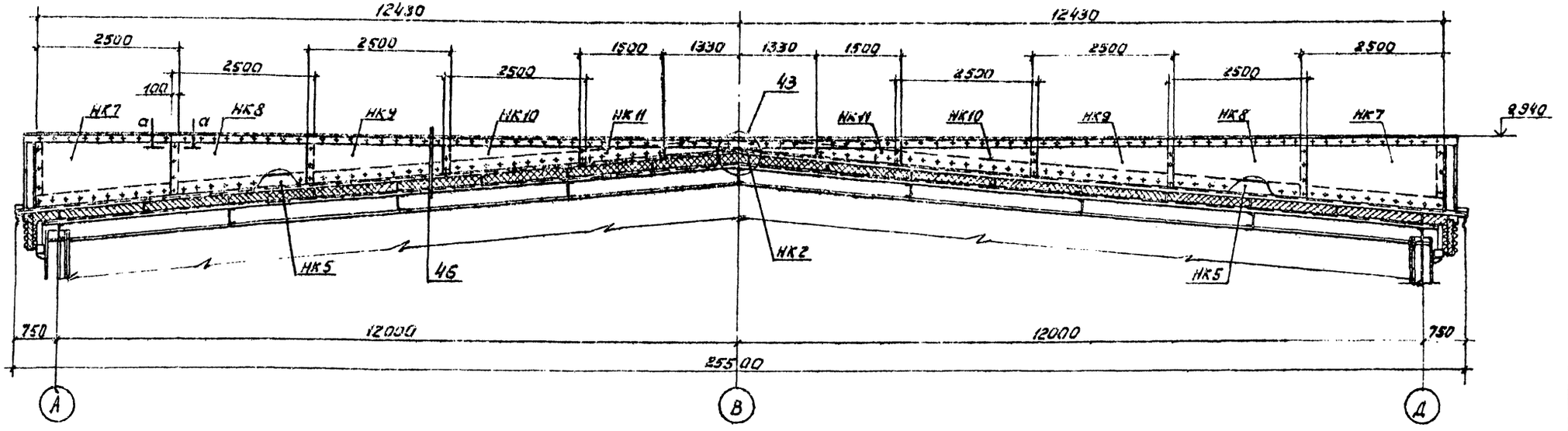

а - а

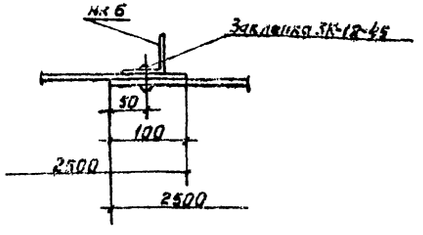

Привязан					ТП291-8-1Гс.87		АС1
		Зав. отд.	Макунина		01.08.87	Физкультурно-оздоровительный комплекс в легких металлических конструкциях (ФОК-2)	Стадия: РД; Лист: 14; Листов:
		Н. контр.	Пономаренко		21.07.87		
		Гл. констр.	Кузьмин		21.07.87	Схема расположения верхних листов кровельного покрытия. Разрез 3-3.	ЦНИИпромзданий конструкций
		Гл. констр.	Кравцов		21.07.87		
Инв. №		Констр.	Герасимова		21.07.87		

22985-04 39 Копировал

Формат 2

22985-04

Альбом II

Деталь „Б"

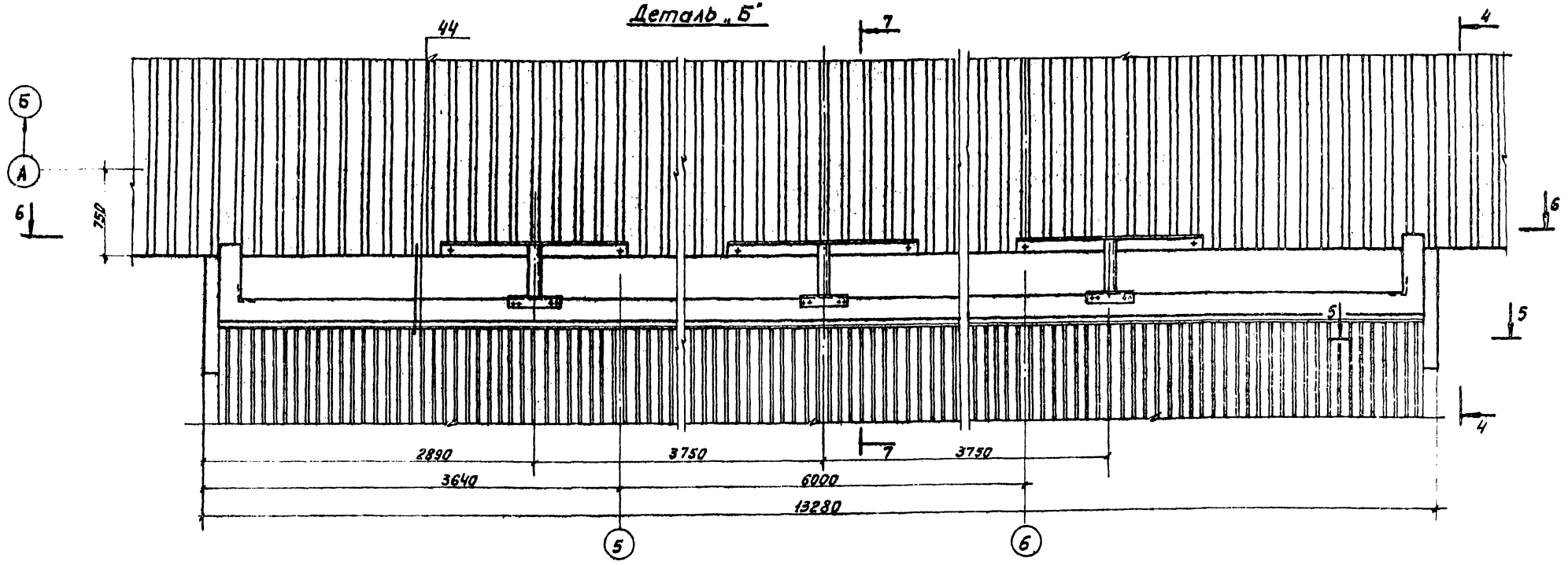

4-4

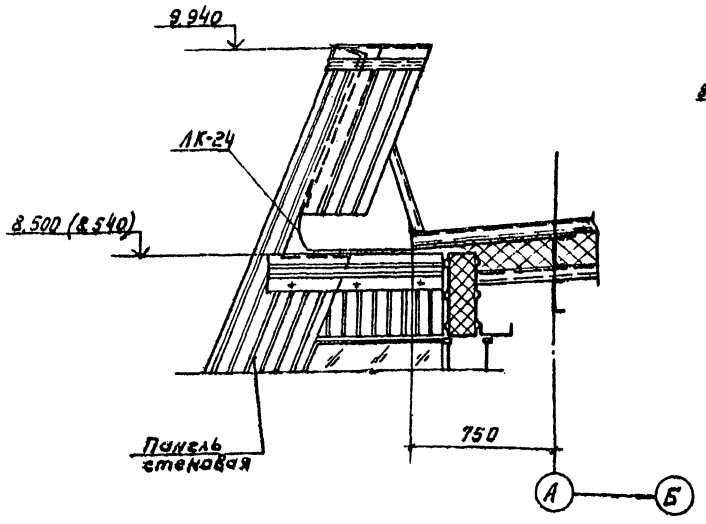

5-5

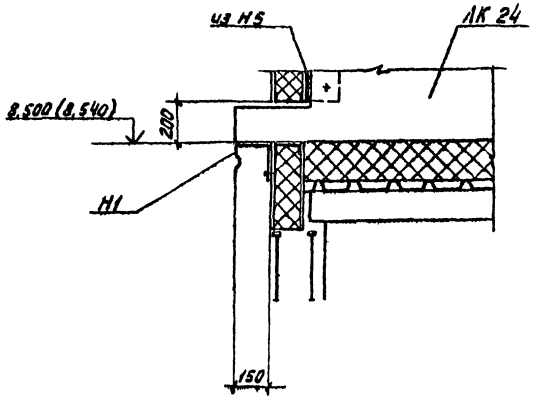

					ТП291-8-17с87		АС 1
Привязан					Физкультурно-оздоровительный комплекс в легких металлических конструкциях (ФОК-2)	Стадия	Лист	Листов
		Зав.отд.	Макуцкий			РП	15	
		Н.контр.	Пономарева					
		Гл.констр.	Кузьмин		Схема расположения верхних листов кровельного покрытия Деталь „Б". Разрезы 4-4; 5-5	ЦНИИПРОЕКТЛЕГКОНСТРУКЦИЯ	
		Гл.констр.	Кравцов				
Инв. №		Констр.	Герасимова				

22985-04 40 Копировал

Формат 2

22985-04

Согласовано: Спецспортпроект
Гл. арх. пр. Гужет К.А.
Гл. инж. пр.
Согласовано
Взам. инв. №
Подпись и дата
Инв. № подл.

Альбом II

6-6

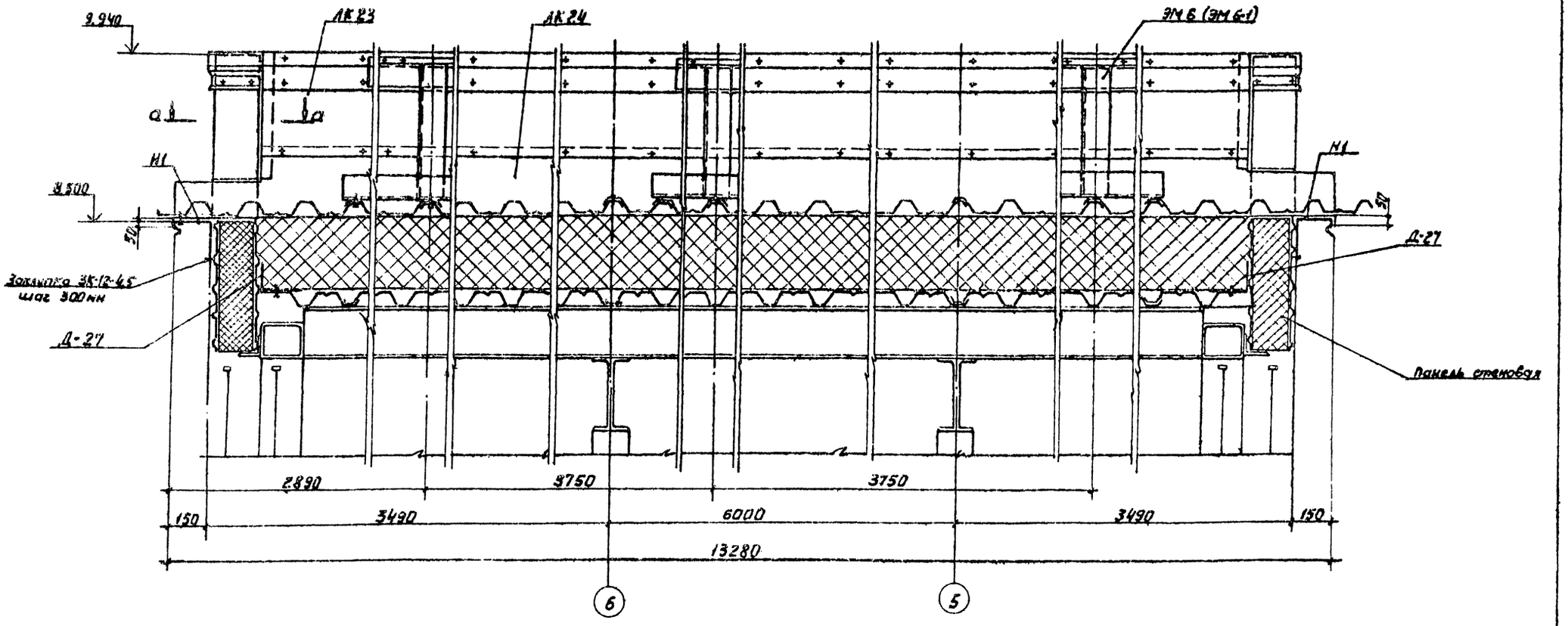

а-а

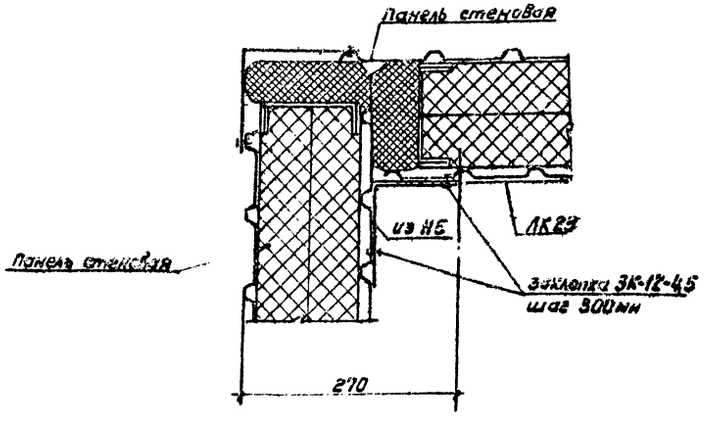

7-7

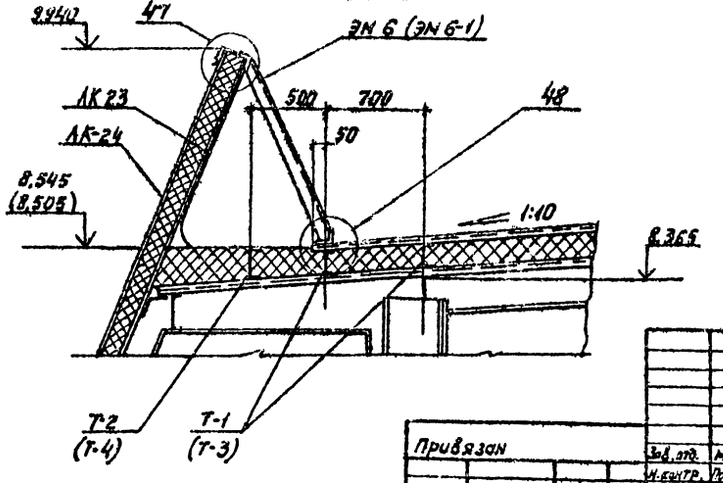

Привязан					ТП891-8-Тс.87		АС 1
	Зав. отд.	Макунина			Рекультивационно-оздоровительный комплекс в местах технических конструкций (ФОК-2)	Стадия	Лист	Листов
	Н. контр.	Пономаренко				РП	16	
	Гл. констр.	Кузьмин			Схема расположения верхних листов кровельного покрытия	ЦНИИпромзданий конструкций		
	Гл. констр.	Балонкин						
Инв. №	Констр.	Мочолина			Деталь „Б" разрезы 6-6, 7-7			

22985-04 41 Копировал Формат 2

22985-04

Альбом III

Схема расположения ограждающих конструкций вентиляционной шахты на кровельном покрытии

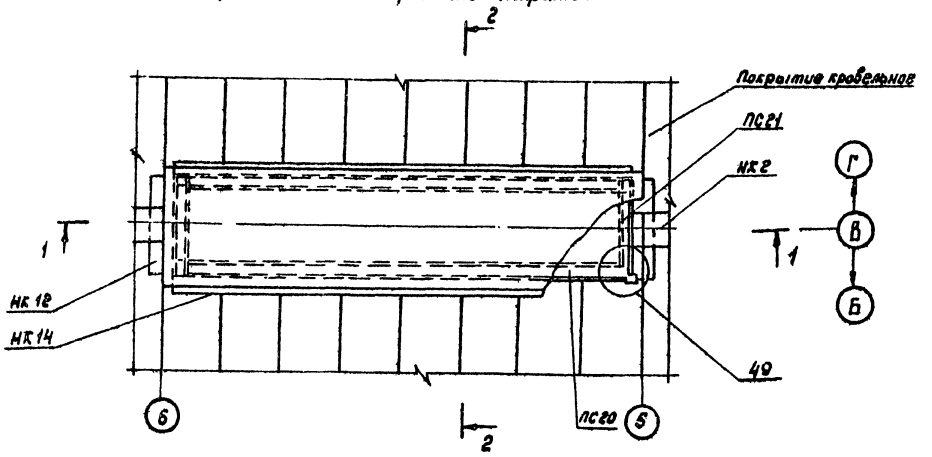

1-1

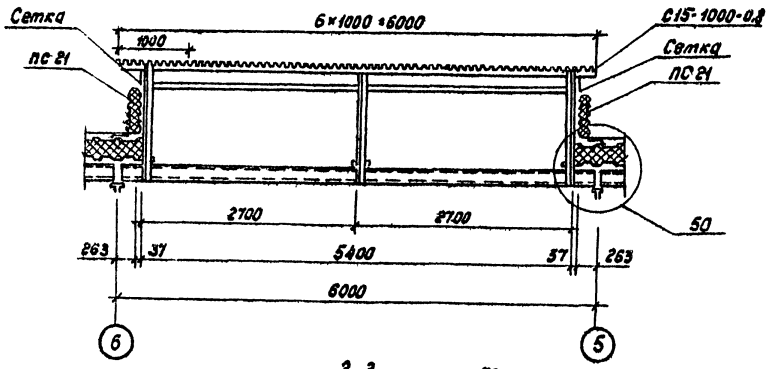

2-2

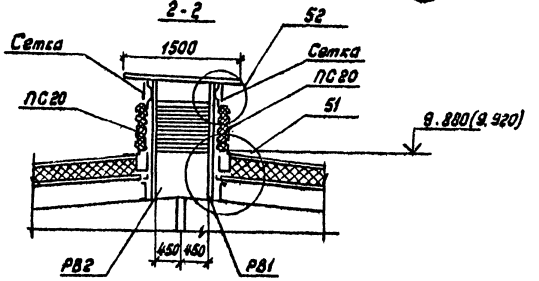

Спецификация к схеме расположения ограждающих конструкций вентиляционной шахты на кровельном покрытии

Марка поз.	Обозначение	Наименование	Кол.	Масса ед., кг	Примечание
ПС 20	Шифр 825.КМ1, вып. 1	Панель вентшахты ПТС 5700.500.175-С0,8	2	175,3	
ПС 21		Панель вентшахты ПТС 1200.500.175-С0,8	2	35,1	
РВ 1	Шифр 825.КМ1, вып. 1	Рама вентшахты	1	121,3	
РВ 2		Рама вентшахты	1	122,7	
НК12	Шифр 825.КМ1, вып. 1	Нащельник	4	1,44	
НК13		Нащельник	4	7,75	
НК14		Нащельник	4	4,69	
НК15		Нащельник	4	1,62	
Н5		Нащельник ℓ=500мм	4	0,8	
	ГОСТ 5336-80	Сетка Р-10-1,2 350×5400	1	4,16	
		Сетка Р-10-1,2 300×5400	1	3,56	
		Сетка Р-10-1,2 350×900	1	0,7	
	ТУ36-1928-76	С15-100-0,8, ℓ=1500мм	6	12,7	
	ГОСТ 19904-74	Полоса-30×3, ℓ=5400мм	4	3,81	
		Полоса-30×3, ℓ=900мм	4	0,63	
	ГОСТ 8510-86	L 63×40×4, ℓ=900мм	2	2,85	
	ГОСТ 14918-80	Полоса-270×0,8, ℓ=270мм	4	0,49	
	ГОСТ 7798-70	Болт М10-6g×40.56.019	16	0,03636	
	ГОСТ 5915-70	Гайка М10-6Н.05.019	16	0,01137	
	ГОСТ 11371-78	Шайба 10.01.08 кп 019	38	0,00408	
	ТУ36-2142-78	Винт самонарезающий 3,6×14	118	0,0062	
	ТУ36-2088-86	Заклепка комбинированная 3Х17Н13	808	0,00275	
	ГОСТ 4640-84	Вата минеральная Б		0,94м³	
	ГОСТ 10354-82	Пленка полиэтиленовая 5×4 дм		19,6м²	

Согласовано: Гл. арх. пр. Гл. инж. пр. Учист. Набоин

Инв. № подл. | Подпись и дата | Взам. инв. №

Привязан

Инв. №

Зам. гл. арх.	Макунина			ТП 291-8-17с 87	АС 1
Н. контр.	Романова			Физкультурно-оздоровительный комплекс в легких металлических конструкциях (ФОК-8)	Стадия: РП; Лист: 17; Листов:
Гл. констр.	Кузьмин			Схема расположения ограждающих конструкций вентиляционной шахты на кровельном покрытии	ЦНИИпроектлегкоконструкция
Гл. констр.	Балонкин				
Инженер	Тихонова				

Альбом I

Схема установки элементов креплений радиостойки на кровельном покрытии

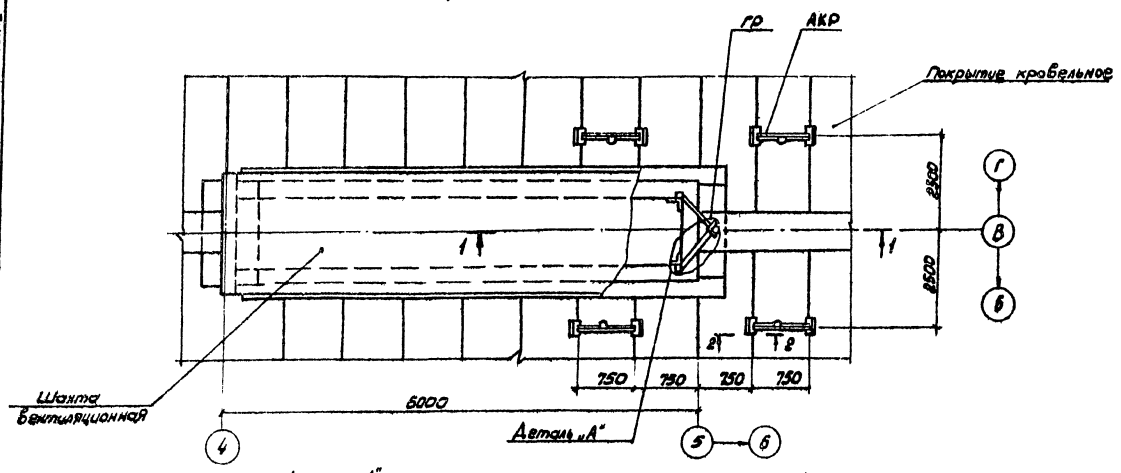

Деталь „А"

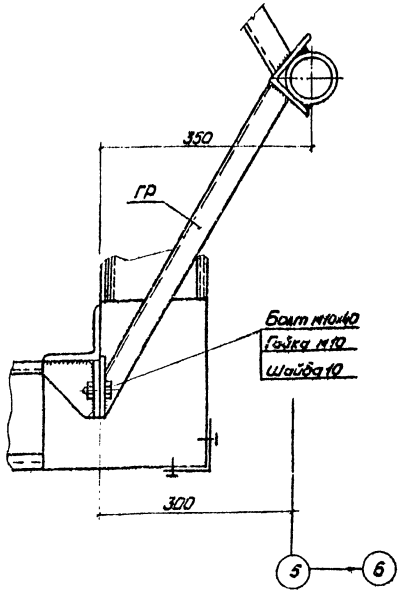

1-1

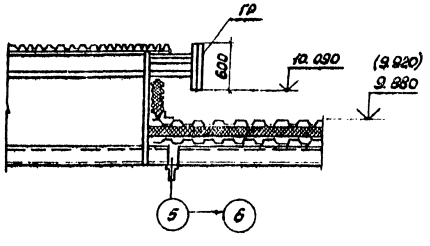

2-2

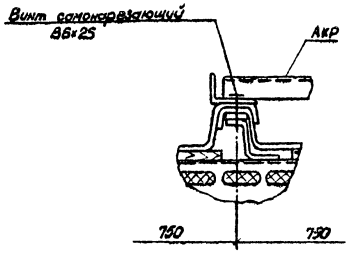

Спецификация к схеме установки элементов креплений радиостойки на кровельном покрытии зданий.

Марка поз.	Обозначение	Наименование	Кол.	Масса ед. кг	Примечание
ГР	Шифр 825 КМ1, вып 1	Гильза радиостойки	1	35,3	
АКР	Шифр 825 КМ1 вып 1	Анкер крепления радиостойки	4	4,5	
	ГОСТ 7798-70	Болт М10-6g×40.56.019	4	0,006	
	ГОСТ 5915-70	Гайка М10-6Н.05.019	4	0,01	
	ГОСТ 11371-78	Шайба 10.01.08...	4	0,004	
	ТУ36-2142-78	Винт самонарезающий 8б×25	32	0,006	

Согласовано: Госгражданпроект; Спецсоюзсетьпроект; Гл. арх. пр. Чистяк; Гл. инж. пр. Мельник

Инв. № подл.	Подпись и дата	Взам. инв. №					

Привязан

Инв. №

						ТП291-8-17с.87		АС1
Зав. отд.	Мокшина			20.07.87	Фильтрующе-абсорбционный комплекс в легких металлических конструкциях (ФОК-2)	Стадия	Лист	Листов
Н. контр.	Пономарева			21.07.87		РП	18	
Гл. конструктор	Кузьмин			22.07.87	Схема установки элементов крепления радиостойки на кровельном покрытии здания	ЦНИИпроектмонтажспецстрой		
Гл. конструктор	Балонкин			22.07.87				
Инженер	Тюлякова			18.07.87				

22985-04 43

Копировал Морозова

Формат А2

Альбом II

Ведомость рабочих чертежей основного комплекта

Лист	Наименование	Примечание
1	Общие данные (начало)	
2	Общие данные (окончание)	
3	Схема расположения окон между осями 1-8	
4	Схема расположения окон между осями 1-8;	
	Вид А; Б. Сеч. 2-2; 3-3; 4-4; 5-5	
5	Спецификация к схеме расположения между	
	осями 1-8	
6	Схема расположения окон между осями 8-1	
7	Спецификация к схеме расположения	
	окон между осями 8-1	
8	Схема расположения окон между осями	
	А-Д и Д-А	
9	Спецификация к схеме расположения	
	окон между осями А-Д и Д-А	
10	Схема расположения тамбура Т1	
11	Схема расположения тамбура Т2,	
	разрезы 1-1; 2-2; 3-3.	
12	Схема расположения тамбура Т2,	
	разрезы 4-4; 5-5; 6-6; 7-7; 8-8	
13	Спецификация к схеме расположения тамбура Т-2	
14	Техническая спецификация (начало)	
15	Техническая спецификация (окончание)	

Ведомость ссылочных документов

Обозначение	Наименование	Примечание
Серия 1.236.4-7/84 Вып. 1 и 3	Витрины и тамбуры из алюминиевых сплавов для общественных зданий	
ГОСТ 25115-82	Витражи и витрины	
ГОСТ 24584-81	Двери	
ТУ 38-2120-85	Тамбурные блоки	
Серия 1.236.4-8 ГОСТ 25062-81	Окна и балконные двери из алюминиевых сплавов для общественных зданий	
Шифр 835 КМ ЦНИИпроектлегконструкция	Ограждающие конструкции зданий физкультурно-оздоровительных зданий. Узлы крепления и нетиповые конструкции окон и тамбуров.	

Ведомость спецификаций

Лист	Наименование	Примечание
5	Спецификация к схеме расположения	
	окон между осями 1-8	
7	Спецификация к схеме расположения	
	окон между осями 8-1	
9	Спецификация к схеме расположения	
	окон между осями А-Д и Д-А	
10	Спецификация к схеме расположения	
	тамбура Т1	
13	Спецификация к схеме расположения	
	тамбура Т2	

Общие указания

1. Введение

1.1. Номенклатура алюминиевых конструкций включает:
окна
тамбуры

1.2. Проект разработан с учетом максимального применения типовых окон, тамбуров и дверей по номенклатуре Воронежского ЗСАК им. Ф.Б. Якубовского на 1985-1990 гг.

1.3. В проекте представлены схема расположения окон и тамбуров, техническая характеристика и общие указания.

Узлы крепления окон и тамбуров в проемах, нетиповые конструкции окон и тамбуров даны в проекте шифр 835 КМ.

1.4. Новые конструктивные решения касаются нетиповых окон, тамбуров и элементов примыкания, имеющих ограниченное применение (в тех случаях, где применение типовых конструкций не представляется возможным), их конструкция разработана на основе применения профилей, освоенных Воронежским ЗСАК им. Ф.Б. Якубовского.

1.5. В соответствии с заданием ограждающие конструкции рассчитаны на применение их в I-IV ветровых районах страны с расчетной зимней температурой -30°С-40°С и температурой воздуха в помещении +20-25°С при влажности в помещении 35-65%.

2. Типы и размеры

2.1. Окна

2.1.1. Для заполнения оконных проемов применены окна с тройным застеклением в раздельном переплете.

2.1.2. Для остекления наружного переплета применен стеклопакет для внутреннего - листовое стекло.

2.1.3. Наружный и внутренний переплеты выполнены из комбинированных профилей с разрывом мостика холода.

2.1.4. Все наружные переплеты выполнены глухими, за исключением 18-ти окон, предназначенных для проветривания и расположенных в нижнем ряду набранных из окон треугольных витражей на фасадах здания и стенах главного тамбура.

2.1.5. Внутренние переплеты выполнены как глухими, так и створными. Створки внутренних переплетов предназначены только для протирки стекления.

2.1.6. Для ограждения тамбуров применены витражи двойные расставленные.

2.1.7. Проектом предусмотрено применение в основном типовых окон (ОАК15-12Н, ОАК15-12Р и ОАК 06-12Н по ГОСТ 25062-81). Исключения составляют окна нетрадиционной формы, окна, предназначенные для проветривания.

2.2. Тамбуры.

2.2.1. В здании предусмотрена установка трех тамбуров - одного со стороны главного фасада, двух других - в стене заднего фасада.

2.2.2. Главный тамбур имеет высоту 3,3м и оснащен типовыми дверями ДАО 21-15 ВИ.

2.2.3. Тамбуры заднего фасада имеют высоту 2,1м и оснащены типовой дверью ДАО21-15ВИ. В боковых стенах обоих тамбуров установлены жалюзийные решетки треугольной формы, относящиеся к системе вентиляции здания.

3. Монтаж

3.1. Монтаж конструкций окон и тамбуров должен производиться по проекту шифр 835 КМ „Узлы крепления окон и тамбуров, нетиповые конструкции окон и тамбуров.

Проект разработан в соответствии с действующими нормами и правилами

Гл. инженер проекта Г.Я. Коренцвит

Согласовано:

Согласовано: Госстройпроект

Гл. арх. проекта Чусс

Гл. инж. Назарян

Взам. инв. №

Подпись и дата

Инв. № подл.

Привязан:

Инв. №

ТП291-8-Пс.87 АС2

ГИП	Коренцвит		22.07.87	Физкультурно-оздоровительный комплекс в легких металлических конструкциях (СВК-2)	Стадия	Лист	Листов
Зав.отд.	Задера		22.07.87		РП	1	15
Н.контр.	Чуркова		22.07.87				
Гл.констр.	Новикова		22.06.87				
Зав.лабор.	Матвеева		22.06.87	Общие данные (начало)	ЦНИИпроектлегконструкция		
Вед.конст.	Особняк		22.06.87				
Констр.	Филатова		22.06.87				

22985-04 44 Контрольл Выгрянова Формат А2

Альбом II

Ведомость материалов

№ Стр.	Наименование материала и единица измерений	Код Материал	Ед. изм.	Количество Тип	Инд.	Всего
1	Стекло s=4мм ГОСТ 111-78		кг			
	1000 × 1300 мм			676,0		676,0
	1090 × 1390 мм			515,13		515,13
	1090 × 490 мм			10,68		10,68
2	Стекло s=6,5мм ГОСТ 7380-77		кг			
	460 × 1860 мм				55,44	55,44
	523 × 926 мм				111,16	111,16
	550 × 820 мм				22,40	22,40
	550 × 1080 мм				38,52	38,52
	550 × 1150 мм				41,00	41,00
	700 × 1950 мм				177,44	177,44
	800 × 1100 мм				28,44	28,44
	800 × 1950 мм				100,88	100,88
	820 × 950 мм				25,24	25,24
	820 × 1300 мм				34,60	34,60
	950 × 1950 мм				30,00	30,00
	1080 × 950 мм				33,20	33,20
	1080 × 1300 мм				45,32	45,32
	1100 × 1400 мм				25,20	25,20
	1100 × 1500 мм				26,70	26,70
	1100 × 1550 мм				55,20	55,20
	1150 × 950 мм				35,40	35,40
	1150 × 1300 мм				48,40	48,40
	1150 × 2450 мм				91,20	91,20
	1450 × 1150 мм				54,20	54,20
	1850 × 1950 мм				116,80	116,80
	1950 × 1500 мм				47,40	47,40
	1950 × 1550 мм				47,40	47,40
3	Стекло s=4мм ГОСТ 111-78 трапециев.		кг			
	1080 × 420 × 910 мм				45,60	45,60
	1080 × 800 × 1290 мм				67,80	67,80
	1080 × 920 × 1410 мм				75,60	75,60
	1080 × 1350 × 1840 мм				103,80	103,80
	1080 × 1420 × 1910 мм				108,00	108,00
4	Стеклопакет s=23мм ГОСТ 24866-81		кг			
	950 × 1250 мм			428,40		428,40
	1090 × 490 мм			21,20		21,20
	1090 × 1390 мм			2060,40		2060,40
5	Стеклопакет s=28мм из стекла s=5мм		кг			
	ГОСТ 24866-81					
	650 × 1100 мм				35,75	35,75
	650 × 1950 мм				63,36	63,36
	1100 × 1450 мм				279,125	279,125
	1450 × 1950 мм				424,08	424,08
6	Стеклопакет трапециевидный					
	s=23мм технические требования					
	по ГОСТ 42866-81		кг			
	1030 × 435 × 900 мм				82,80	82,80
	1080 × 800 × 1290 мм				135,60	135,60
	1030 × 935 × 1400 мм				144,00	144,00
	1030 × 1315 × 1780 мм				191,40	191,40
	1030 × 1435 × 1900 мм				206,40	206,40

№ Стр.	Наименование материала и единица измерений	Код Материал	Ед. изм.	Количество Тип	Инд.	Всего
7	Резина Н068-1		кг			
	ТУ38 1051082-86					
	ПР-45а			4,14		4,14
	ПР-65и					
	ПР-78			94,88		94,88
8	Прокладка 60×2×100		кг	8,81		8,81
9	Прокладка резиновая пористая					
	ПРП-40, К-60,300 ГОСТ 19177-81		кг	1,40		1,40
10	Полиэтилен высокой плотности					
	низкого давления марки 204-15					
	сорт 1 ГОСТ 16338-85		кг			
	ПР-33а			172,38		172,38
	Прокладки опорные, фиксирующие			11,00		11,00
11	Герметик УМС-50 ГОСТ-14791-79			25,30		25,30
12	Герлен „Д" ТУ 400-1-165-79		кг	1,20		1,20
13	Минеральная вата ГОСТ 4640-84		$м^3$	3,22		3,22
14	Пиломатериалы хвойных пород					
	ГОСТ 8486-85		кг	20,00		20,00
15	Фанера клеенная ГОСТ 3916-69		кг	2,64		2,64
16	Фанера бакелизированная					
	ФБС s=10мм ГОСТ 11539-83		$м^2$	0,4		0,4

Крепежные изделия

№№ п/п	Наименование	Кол. шт.	Масса кг	Примечание
1	Болт М6-8g×20.58.019		3,26	ГОСТ 7798-70
2	Болт М6-8g×50.58.019		4,78	ГОСТ 7798-70
3	Болт М8-8g×55.58.019		1,10	ГОСТ 7798-70
4	Болт М8-8g×65.58.019		1,30	ГОСТ 7798-70
5	Болт М8-8g×70.58.019		1,50	ГОСТ 7798-70
6	Винт 5×1,5×10.01.019		0,60	ГОСТ 10619-80
7	Винт 5×1,5×10.01.019		1,73	ГОСТ 10621-80
8	Винт 5×1,5×12.01.019		1,73	ГОСТ 10621-80
9	Винт 6×50.01.019		1,00	ГОСТ 10621-80
10	Винт В1М5-6g×8.58.019		0,44	ГОСТ 17473-80
11	Винт В1М5-6g×12.58.019		8,36	ГОСТ 17473-80
12	Винт В1М5-6g×14.58.019		1,87	ГОСТ 17473-80
13	Винт В1М5-6g×22.58.019		1,74	ГОСТ 17473-80
14	Винт В1М6-6g×8.58.019		2,02	ГОСТ 17473-80
15	Винт В1М6-6g×55.58.019		0,60	ГОСТ 17473-80
16	Винт В1М8-6g×20.58.019		0,80	ГОСТ 17473-80
17	Винт В1М8-6g×30.58.019		1,10	ГОСТ 17473-80
18	Винт В2М4-6g×8.58.019		0,11	ГОСТ 17473-80
19	Винт В1М5-6g×12.58.019		0,14	ГОСТ 17475-80
20	Винт В2М4-6g×6.58.019		0,11	ГОСТ 17475-80
21	Винт В6×25.019		19,44	ТУ36-2142-78
22	Винт I 4×12.58.019		1,20	ТУ36-2155-78
23	Винт I 4×20.58.019		3,20	ТУ36-2155-78
24	Винт II 5×10.58.019		0,30	ТУ36-2155-78
25	Винт I 5×12.58.019		2,88	ТУ36-2155-78
26	Винт I 5×30.58.019		1,15	ТУ36-2155-78
27	Винт I 6×12.58.019		0,90	ТУ36-2155-78
28	Винт I 6×14.58.019		0,60	ТУ36-2155-78
29	Винт I 6×30.58.019		0,60	ТУ36-2155-78
30	Гайка М5-6Н.5.019		0,07	ГОСТ 5915-70
31	Гайка М6-7Н.4.58.019		3,40	ГОСТ 5915-70
32	Гайка М8-7Н.4.58.019		1,10	ГОСТ 5915-70
33	Шайба 4.01.08кп.019		0,04	ГОСТ 11371-78
34	Шайба 6.01.08кп.019		0,63	ГОСТ 11371-78
35	Шайба 8.01.08кп.019		0,40	ГОСТ 11371-78
36	Шайба 5.65г.019		0,11	ГОСТ 11648-75
37	Шайба пружинная			
	6.65Г.019		0,10	ГОСТ 6402-70
38	Штифт 3т 6×10		0,04	ГОСТ 3128-70
39	Шуруп 1-3×10		0,11	ГОСТ 1144-80
40	Заклепка комбинированная			
	3К-12-4,5		6,9	ТУ36-2088-85

Согласовано: Ульяновский Гипрогражданпроект; Альбом 1.1.; Альбом 1.2.; Альбом 1.4.; Альбом 1.5.; Альбом 1.6.; Альбом 1.7.

Инв. № подл. | Подп. и дата | Взам. инв. №

Привязан:

Инв. №

ГИП	Коренцвит		
Зав. отд.	Хайцер		11.01.87
Н. контр.	Чуркова		11.01.87
Гл. констр.	Новикова		11.01.87
Зав. сект.	Матвеева		11.01.87
Вед. конст.	Осадчиец		11.01.87
Констр.	Пинчук		11.01.87

ТП 291-8-17с.87 АС2

Физкультурно-оздоровительный комплекс в легких металлических конструкциях ФОК-2.

Стадия: РП | Лист: 2 | Листов:

Общие данные (окончание)

ЦНИИпроектстальконструкция

22985-04 45

Копировал:

Формат А2

22985-04

Альбом II

Наружное остекление

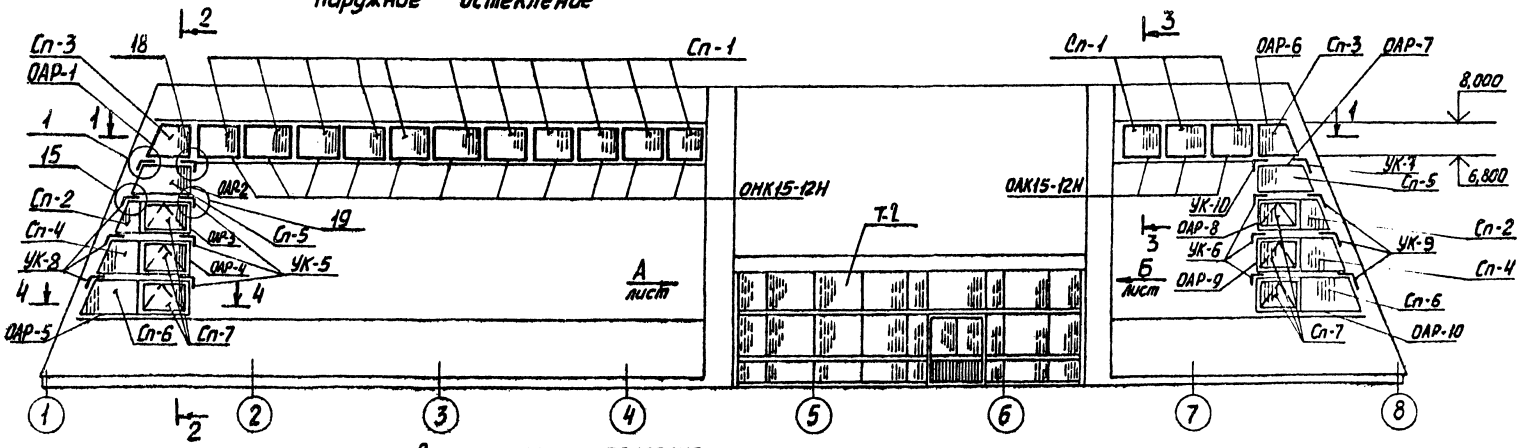

Внутреннее остекление

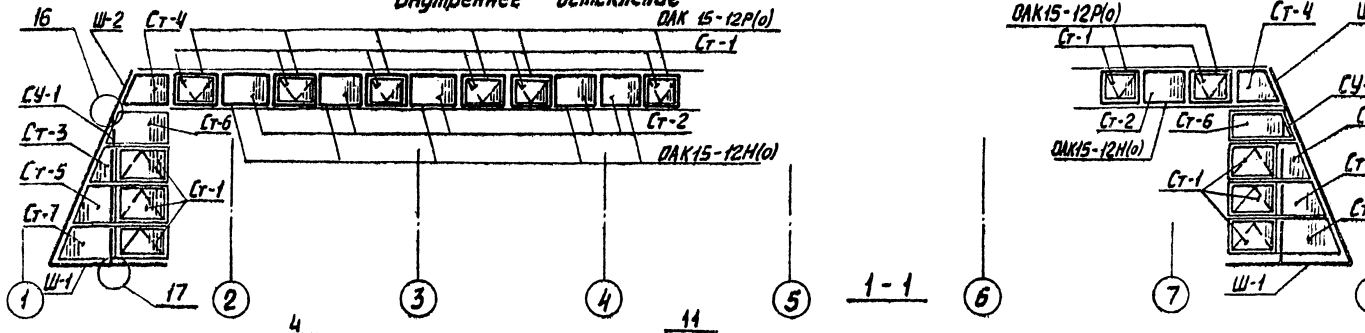

1 - 1

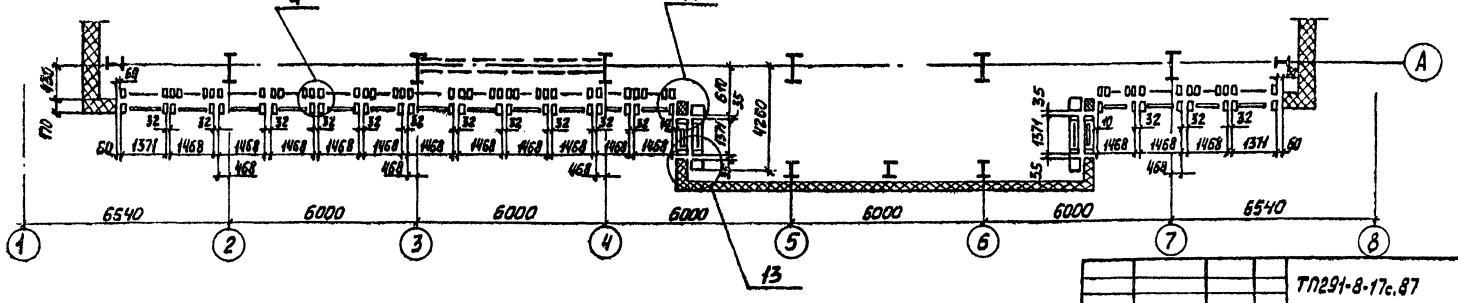

Спецификацию см. лист 5

						ТП291-8-17с.87		АС2
Привязан:			Зав. отд	Тойцев		Фундаменты одноэтажных промзданий с легкими металлическими конструкциями фах 2	Копия	Лист 3 / Листов
			Гл. констр	Чиркова			РП	
			Гл. констр	Новикова				
			Зав. сект	Матвеева		Схема расположения окон между осями 1-8	ЦНИИпромзданий	
			Зав. сект	Особливец				
Инв. №			Констр.	Мишина				

22985-04 46 Копировал: Формат А2

22985-04

Альбом II

Наружное остекление

Вид А

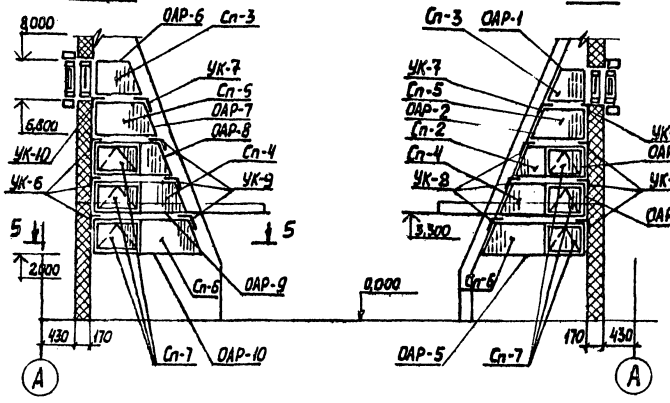

Вид Б

2-2

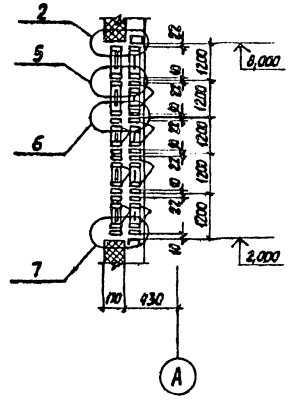

3-3

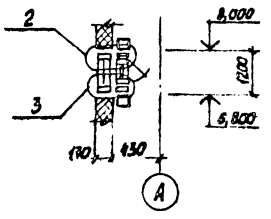

Внутреннее остекление

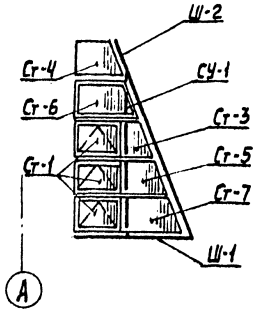

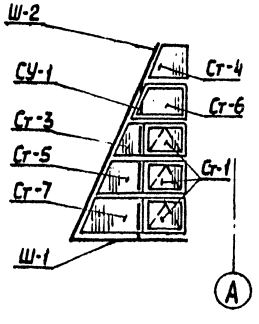

5-5

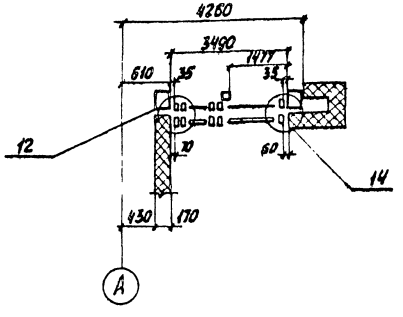

4-4

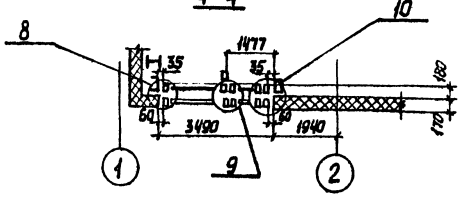

				ТП291-8-17с.87			АС2	
Привязан:	Зав. отд.	Хойцер		Физкультурно-оздоровительный комплекс в легких металлических конструкциях ФОК-2	Стадия	Лист	Листов	
	Н.контр.	Чиркова			РП	4		
	Гл. констр.	Набикова						
	Зав. сект.	Матвеева		Схема расположения окон между осями 1-3. Вид А; вид Б; сечения 2-2; 3-3; 4-4; 5-5	ЦНИИпроектлегконструкция			
	Вед. конст.	Осодиевич						
Инв. №	Констр.	Мишина						

22985-04 47 Копировал: Формат А2

Разработано: Утверждено: Согласовано
Гл. арх. пр. Чистяк
Гл. инж. пр. Кобринский
Инв. № подл. | Подпись и дата | Взам. инв. №

Альбом II

Марка, поз.	Обозначение	Наименование	Кол.	Масса ед.,кг	Примечание
		Изделия алюминиевые			
Т-2		Тамбур	1		
ОАК15-12Н	ГОСТ 25062-81	Окно неоткрываемое	14	12,96	
ОАК15-12Нф		Окно неоткрываемое	6	12,96	
ОАК15-12Фф		Окно распашное	8	23,70	
ОАР-1		Окно раздельное неоткрываемое	2	26,11	
ОАР-2		Окно раздельное неоткрываемое	2	31,62	
ОАР-3		Окно раздельное распашное	2	61,02	
ОАР-4		Окно раздельное распашное	2	66,82	
ОАР-5		Окно раздельное распашное	2	72,56	
ОАР-6		Окно неоткрываемое	2	26,44	
ОАР-7		Окно неоткрываемое	2	31,62	
ОАР-8		Окно раздельное распашное	2	61,02	
ОАР-9		Окно раздельное распашное	2	66,82	
ОАР-10		Окно раздельное распашное	2	72,56	
	ГОСТ 22233-83	Профили прессованные алюминиевые			
		А-025 ℓ=1200мм	2	0,46	
		ℓ=4800мм	4	1,84	
		А-264 ℓ=3000мм	16	1,53	
		ℓ=1800мм	4	0,92	
		ℓ=3500мм	4	1,79	
		А-777 ℓ=3000мм	16	0,53	
		ℓ=3500мм	4	0,62	См.шифр 835КМ
		А-1045 ℓ=3000мм	16	2,07	
		ПА-23 ℓ=3000мм	8	2,19	
		ПА-576 ℓ=50мм	280	0,087	
		ПА-100 ℓ=1170мм	28	0,43	
		ПА-161 ℓ=2000мм	4	1,28	
		ℓ=2500мм	4	1,6	
		ℓ=3000мм	4	1,92	
		ПА-1178 ℓ=1190мм	28	0,86	
		ℓ=1500мм	4	1,08	
		ℓ=2000мм	4	1,44	
		ℓ=2500мм	4	1,8	
		ℓ=3000мм	2	2,16	
		ПА-1323 ℓ=100мм	84	0,29	
		ПА-1324 ℓ=1500мм	4	1,45	
	ГОСТ 21631-76	Лист АМг-2½ Н1			
Л-1		ℓ=3000мм	8	1,22	
		ℓ=4150мм	4	1,68	

Марка, поз.	Обозначение	Наименование	Кол.	Масса ед.,кг	Примечание
Л-2		ℓ=3000мм	6	1,17	
		ℓ=3500мм	4	1,36	
		ℓ=1800мм	2	0,7	
Л-3		ℓ=1210мм	2	0,69	
Л-4		ℓ=1200мм	2	1,05	См.шифр 835КМ
Л-5		ℓ=3000мм	2	1,23	
		ℓ=1800мм	2	0,74	
		Элементы стальные			
ДК-1	БСт3кп ГОСТ 14637-79	Деталь крепления			
		ℓ=100мм S=3мм	34	0,48	
ДК-3		Деталь крепления			
		ℓ=100мм S=3мм	72	0,48	
Ш-1	ГОСТ 8240-72	Ригель С16 ℓ=3555мм	4	50,5	
Ш-2		Стойка С16 ℓ=6500мм	4	92,3	
СУ-1	ГОСТ 8510-86	Уголок L80×50×6 ℓ=4800мм	8	28,42	
	ГОСТ 8510-86	Уголок крепления			
		L140×90×8			
УК-7		ℓ=230мм	4	3,24	
УК-8		ℓ=223мм	6	3,14	
УК-9		ℓ=223мм	6	3,14	
УК-10		ℓ=230мм	4	3,24	
УК-5		ℓ=223мм	6	3,11	
УК-6		ℓ=223мм	6	3,14	
	Ст3кп ГОСТ 3422-76	Полоса 68×38			
		ℓ=50мм	4	0,35	См.шифр 835КМ
		ℓ=100мм	4	0,7	
	Ст3кп ГОСТ 14637-79	Пластина 120×42×3	4	0,1	
		200×42×3	4	0,2	
		Материалы комплектующие			
	ГОСТ 111-78	Стекло S=4мм			
Ст-1		1000×1300мм	20	13,00	
Ст-2		1090×1390мм	6	15,15	
	ГОСТ 111-78	Стекло прозрачнолевайное S=4мм			
Ст-3		1080×420×910мм	4	7,6	
Ст-4		1080×800×1290мм	4	11,3	
Ст-5		1080×920×1410мм	4	12,6	
Ст-6		1080×1350×1840мм	4	17,3	
Ст-7		1080×1420×1940мм	4	18,0	
	ГОСТ 24866-81	Стеклопакет S=23мм			
Сп-1		1090×1390мм	14	30,3	

Марка, поз.	Обозначение	Наименование	Кол.	Масса ед.,кг	Примечание
Сп-7		950×1250мм	12	23,8	
	Т.тр. по ГОСТ 24866-81	Стеклопакет прозрачный S=23мм			
Сп-2		1030×435×900мм	4	13,8	
Сп-3		1080×800×1290мм	4	22,6	
Сп-4		1030×935×1400мм	4	24,0	
Сп-5		1030×1315×1730мм	4	31,9	
Сп-6		1030×1435×1900мм	4	34,4	
	ГОСТ 4640-84	Минеральная вата 1м²			
	ГОСТ 8486-86	Пиломатериалы хвойных пород			
		Подкладка 22×150	72	0,034	
	ГОСТ 3916-69	Фанера клеенная			
		50×100 ℓ=100мм	28	0,026	
	ГОСТ 14791-79	Герметик УМС-50		6,3	
	ГОСТ 7338-77	Пластина резиновая			
		I тмкщ-6 60×100мм	200	0,015	
	ТУ38 105108 2-86	Резиновый уплотнитель НО 68-1			См.шифр 835КМ
		ПР-78 ℓ=240м		9,6	
		Элементы крепежные			
	ГОСТ 7798-70	Болт М6-8g×20.58.019	156	0,006	
		Болт М6-8g×50.58.019	186	0,013	
	ГОСТ 10619-80	Винт 5×10.01	48	0,0013	
	ГОСТ 5915-70	Гайка М6-7Н4.58.019	324	0,0025	
	ГОСТ 6402-70	Шайба пружинная 6.65Г.019	104	0,00037	
	ГОСТ 11371-78	Шайба 6.01.08кп.019	238	0,0007	
	ТУ 36-2088-85	Заклепка комбинированная ЗК-12-45	700	0,003	
	ТУ 36-2142-78	Винт В6×25.019	950	0,008	
	ТУ36-2155-78	Винт I 5×12.58.019	388	0,0013	

Согласовано: Гл.арх.проекта; Гл.инж.пр.; Гл.инж.пр.; Гл.инж.пр.; Гл.инж.пр.

Инв.№ подл. | Подп. и дата | Взам. инв.№

Привязан:

Инв.№

Зав.отд.	Халцев		15.01.87	ТП291-8-17с.87 АС2	
Н.конструктор	Чижова		15.01.87	Физкультурно-оздоровительный комплекс в легких металлических конструкциях ФОК-2	Стадия: РП; Лист: 5; Листов:
Гл.констр.	Новикова		15.01.87		
Зав.сект.	Мальгина		15.01.87	Спецификация к схеме расположения окон между осями 1-8	ЦНИИпроектлегконструкция
Вед.констр.	Осадчий		15.01.87		
Инженер	Прохорова		15.01.87		

22985-04 48

Копировал

Формат А2

Альбом II

Наружное остекление

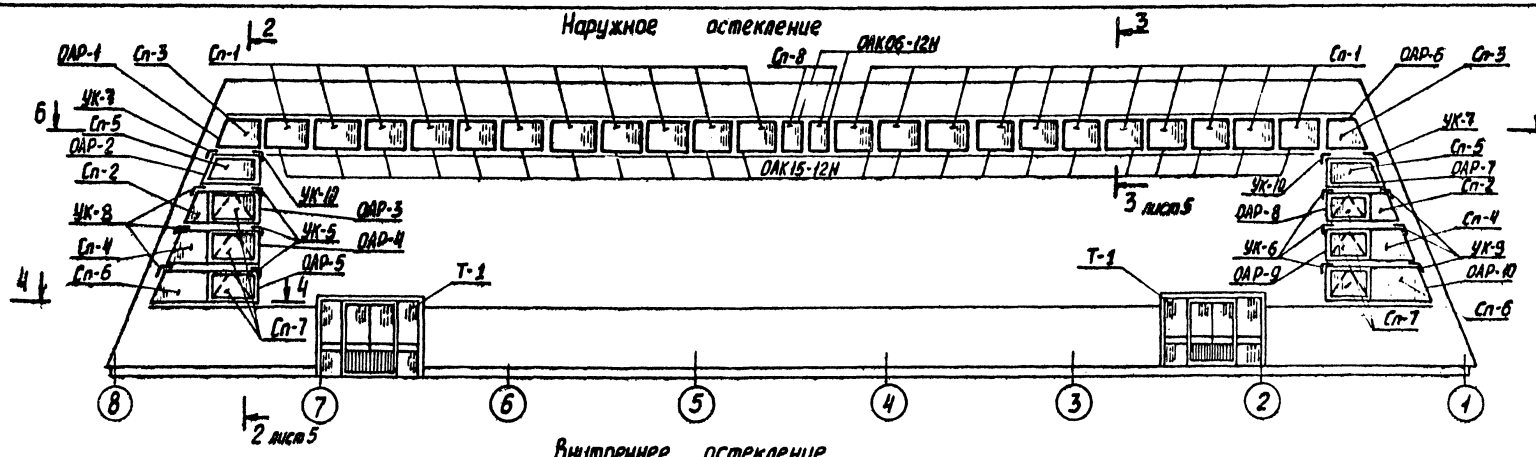

Внутреннее остекление

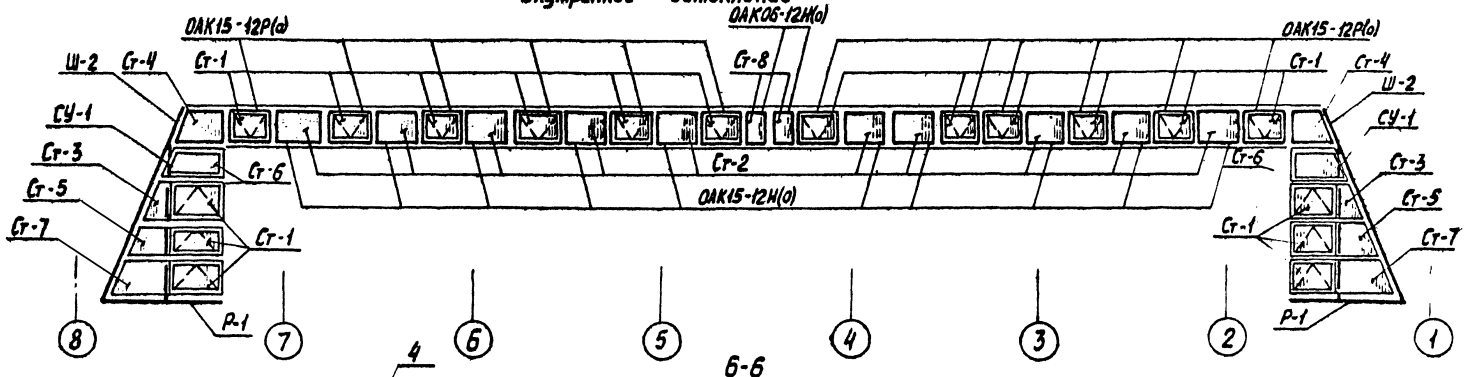

Б-Б

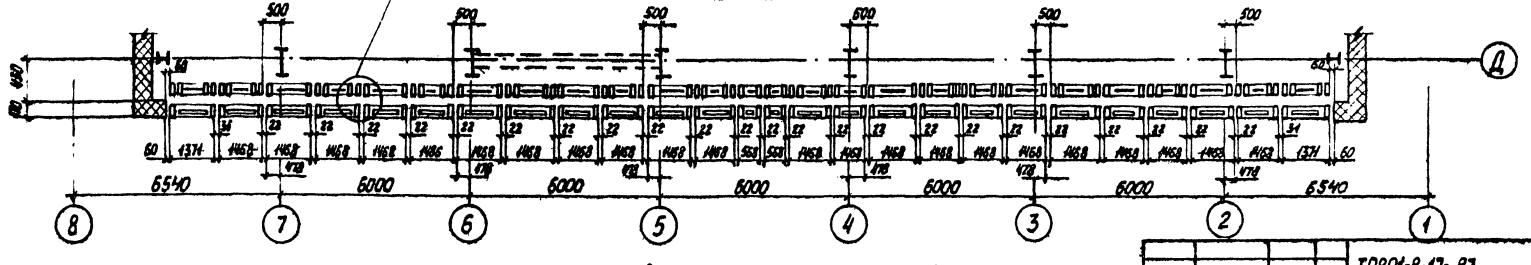

Спецификацию см. лист 7

					ТП291-8-17с.87		АС2	
Привязан:		Зав. отд.	Хойцер		Аэрационно-аэродинамические комплексы в легких металлических конструкциях ФАК-2	Стадия	Лист	Листов
		Н. контр.	Чуркова			РП	8	
		Гл. констр.	Новикова					
		Зав. сект.	Матвеева		Схема расположения окон между осями 8-1	ЦНИИпромзернопромстройконструкция		
Инв. №		Вед. инж.	Особливец					
		Констр.	Мухина					

22985-04 49 Копировал: Формат А2

29988-04

Альбом II

Марка, поз.	Обозначение	Наименование	Кол.	Масса ед.кг	Примечание
		Изделия алюминиевые			
Т-1		Тамбур	2		
ОАК15-12Н	ГОСТ 25062-81	Окно неоткрываемое	22	12,96	
ОАК06-12Н	ГОСТ 25062-81	Окно неоткрываемое	2	8,77	
ОАК15-12Н(б)		Окно неоткрываемое	10	12,96	
ОАК06-12Н(б)		Окно неоткрываемое	2	8,77	
ОАК15-12Н(а)		Окно распашное	12	23,70	
ОАР-1		Окно раздельное неоткрываемое	1	26,41	
ОАР-2		Окно раздельное неоткрываемое	1	31,62	
ОАР-3		Окно раздельное распашное	1	61,02	
ОАР-4		Окно раздельное распашное	1	66,82	
ОАР-5		Окно раздельное распашное	1	72,56	
ОАР-6		Окно раздельное неоткрываемое	1	26,41	
ОАР-7		Окно раздельное неоткрываемое	1	31,62	
ОАР-8		Окно раздельное распашное	1	61,02	
ОАР-9		Окно раздельное распашное	1	66,02	
ОАР-10		Окно раздельное распашное	1	72,56	
	ГОСТ 22233-83	Профили прессованные			
		алюминиевые			
		А-025 ℓ=4800мм	2	1,84	
		А-264 ℓ=1800мм	2	0,99	
		ℓ=3000мм	17	1,53	
		ℓ=3500мм	2	1,79	
		А-777 ℓ=3000мм	25	0,53	
		ℓ=3500мм	2	0,62	
		А-1045 ℓ=1500мм	48	1,04	
		ПА-23 ℓ=3000мм	13	2,19	
		ПА-578 ℓ=50мм	356	0,087	См.шифр 835КМ
		ПА-100 ℓ=1170мм	50	0,43	
		ПА-161 ℓ=2000мм	2	1,28	
		ℓ=2500мм	2	1,6	
		ℓ=3000мм	2	1,9	
		ПА-1178 ℓ=1190мм	50	0,85	
		ℓ=1500мм	2	1,0	
		ℓ=2000мм	2	1,44	
		ℓ=2500мм	2	1,8	
		ℓ=3000мм	2	2,16	
		ПА-1323 ℓ=100мм	140	0,29	
		ПА-1324 ℓ=1500мм	2	1,46	
	ГОСТ 21631-76	Лист АМг2 1/2 Н1			
Л-1		ℓ=3000мм	13	1,22	
		ℓ=4150мм	2	1,68	

Марка, поз.	Обозначение	Наименование	Кол.	Масса ед.кг	Примечание
Л-2		ℓ=1800мм	2	0,7	
		ℓ=3000мм	4	1,17	
		ℓ=3500мм	2	1,36	См.шифр 835КМ
		Элементы стальные			
ДК-1	БСт3кп ГОСТ 14637-79	Деталь крепления			
		ℓ=100мм s=3мм	52	0,48	
ДК-3		Деталь крепления			
		ℓ=100мм s=3мм	36	0,45	
Ш-1	ГОСТ 8240-72	Ригель С16 ℓ=3555мм	2	50,3	
Ш-2		Стойка С16 ℓ=6500мм	2	92,3	
СУ-1	ГОСТ 8510-86	Стойка L 80×50×6			
		ℓ=4800мм	4	28,42	
	ГОСТ 8510-86	Уголок крепления			
		L 140×90×8			
УК-7		ℓ=230мм	2	3,24	
УК-8		ℓ=223мм	3	3,14	
УК-9		ℓ=223мм	3	3,14	
УК-10		ℓ=230мм	2	3,24	
УК-5		ℓ=223мм	3	3,14	
УК-6		ℓ=223мм	3	3,14	
	Ст3кп ГОСТ 6422-76	Полоса 68×38 ℓ=50мм	2	0,36	
		ℓ=100мм	2	0,70	См.шифр 835КМ
	Ст3кп ГОСТ 14637-79	Пластина 120×42×3	2	0,1	
		Пластина 200×42×3	2	0,2	
		Материалы комплектующие			
	ГОСТ 111-78	Стекло s=4мм			
Ст-1		1000×1300мм	18	13,00	
Ст-2		1090×1390мм	10	15,15	
Ст-8		1090×490мм	2	6,67	
		Стекло трапециевидное s=4мм			
Ст-3		1080×420×910мм	2	7,6	
Ст-4		1080×800×1290мм	2	11,3	
Ст-5		1080×920×1410мм	2	12,6	
Ст-6		1080×1350×1840мм	2	17,3	
Ст-7		1080×1420×1910мм	2	18,0	
	ГОСТ 24866-8	Стеклопакет s=23мм			
Сп-1		1090×1390мм	22	30,30	
Сп-7		950×1250мм	6	23,8	
Сп-8		1090×490мм	2	10,60	
	Т.пр. по ГОСТ 24866-81	Стеклопакет трапециевидный			
		s=23мм			

Марка, поз.	Обозначение	Наименование	Кол.	Масса ед.кг	Примечание
Сп-2		1030×435×900мм	2	13,8	
Сп-3		1080×800×1290мм	2	22,6	
Сп-4		1030×935×1400мм	2	24,0	
Сп-5		1030×1315×1780мм	2	31,9	
Сп-6		1030×1435×1900мм	2	34,4	
	ГОСТ 4640-84	Минеральная вата 0,82м³			
	ГОСТ 8486-86	Пиломатериалы хвойных			
		пород Подкладка 22×250×100	36	0,034	
	ГОСТ 3916-69	Фанера клееная			
		5×100×100мм	72	0,026	
	ГОСТ 14791-79	Герметик УМС-50		9,0	
	ГОСТ 7338-77	Пластина резиновая I.			См.шифр 835КМ
		ТМКЩ-6 60×100мм	62	0,015	
	ТУ38 1051082-86	Резиновый уплотнитель			
		Н068-1 ПР-78 ℓ=290м		11,6	
		Элементы крепежные			
	ГОСТ 7798-70	Болт М6-8g×20.58.019	190	0,006	
		Болт М6-8g×50.58.019	120	0,013	
	ГОСТ 10619-80	Винт 5×10.01	80	0,0013	
	ГОСТ 5915-70	Гайка М6-7Н 4.58.019	310	0,0026	
	ГОСТ 6402-70	Шайба пружинная 6.65Г019	67	0,00037	
	ГОСТ 11371-78	Шайба 6.01.08кп.019	222	0,0007	
	ТУ36-2088-85	Заклепка комбинированная			
		3К-12-4,5	680	0,003	
	ТУ36-2142-78	Винт 6×25.019	700	0,008	
	ТУ36-2155-78	Винт I 5×12.58.019	130	0,0013	

Согласовано: Гип. Госкомгражданстроя; Н.дирх.пр. Ушакова; Гл.инж.пр. Новикова

Взам. инв.№ | Подп. и дата | Инв.№ подл.

Привязан

Инв.№

ТП291-8-17с.87 АС2

Зав.отд.	Хойцев		15.07.87	Физкультурно-оздоровительный комплекс в легких неметаллических конструкциях ФОК-2
Н.контр.	Чиркова		15.07.87	
Гл.констр.	Новикова		15.07.87	
Зав.сект.	Матвеева		14.07.87	Спецификация к схеме расположения окон между осями 8-1
Вед.конст.	Осодливец		14.07.87	
Констр.	Нилина		14.07.87	

Стадия	Лист	Листов
РП	7	

ЦНИИпроектстальконструкция

Копировал: 22986-04 Формат А2

Альбом II

Наружное остекление

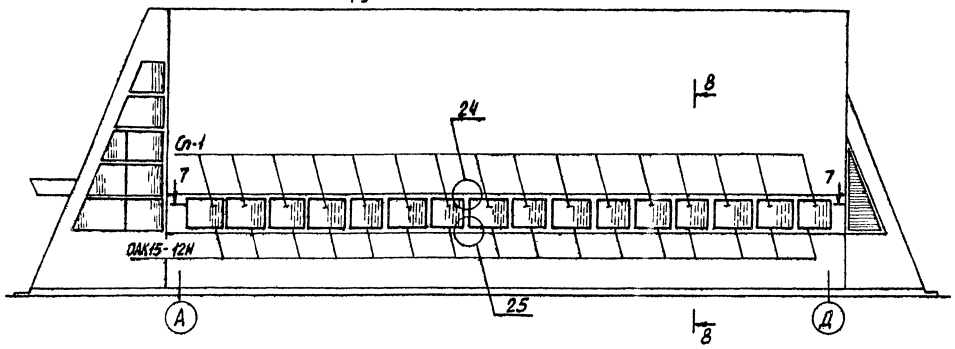

8-8

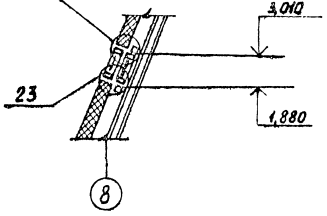

Внутреннее остекление

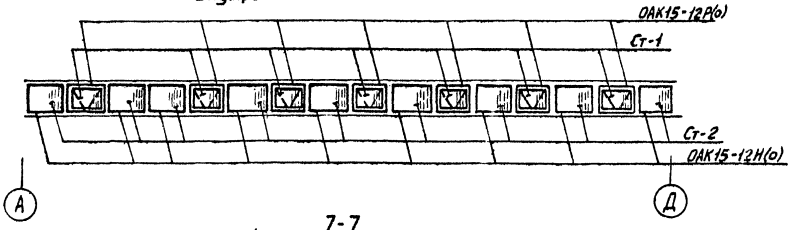

7-7

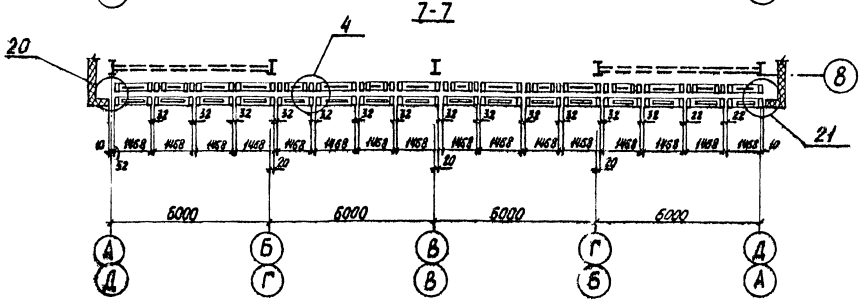

Спецификацию см. лист 9

Привязан:				ТП291-8-17с.87		АС2	
				Гл.инж. проекта	Чайчер	Фильтрующие подоконные комплексы А легкого металлических конструкций ФОК-2	Стадия: РП; Лист: 6; Листов:
				Гл.спец.	Чирков		
				Гл.конструктор	Черноволова		
				Зав.сект.	Матвеева	Схема расположения окон между осями А-Д и Д-А	ЦНИИпроектстальконструкция
				Зав.лабор.	Лодыжев		
Инв.№				Констр.	Мишина		

22985-04 51 Копировал: Формат А2

22985-04

Альбом II

Спецификация к схеме расположения окон между осями А-Д

Марка Поз.	Обозначение	Наименование	Кол.	Масса ед, кг	Примечание
		Изделия алюминиевые			
ОАК15-12Н	ГОСТ 25062-81	Окно неоткрываемое	16	12,96	
ОАК15-12Н(б)		Окно неоткрываемое	9	12,96	
ОАК15-12Р(б)		Окно распашное	7	23,70	
		Профили прессованные алюминиевые			
	ГОСТ 22233-83	А-016 ℓ=3000мм	8	0,55	
		А-020 ℓ=3000мм	8	0,77	
		ℓ=1265мм	2	0,32	
		А-417 ℓ=3000мм	8	2,64	
		А-532 ℓ=3000мм	16	1,98	
		А-610 ℓ=1265мм	2	1,13	
		А-1045 ℓ=1110мм	2	0,76	
		ℓ=1500мм	32	1,03	
		ПА-576 ℓ=50мм	180	0,087	См. шифр 835КМ
		ПА-100 ℓ=1170мм	30	0,43	
		ПА-1178 ℓ=1170мм	30	0,84	
		ПА-1323 ℓ=100мм	102	0,29	
		ПА-1324 ℓ=3000мм	8	2,91	
	ГОСТ 21631-76	Лист АМг2 1/2 Н1			
Л-6		ℓ=1265мм	1	0,35	
		ℓ=3000мм	8	0,84	
Л-7		ℓ=1265мм	1	0,25	
Л-8		ℓ=3000мм	8	0,75	
		Стальные элементы			
ДК-6	БСт3кп ГОСТ 14637-79	Деталь крепления ℓ=100мм	32	0,67	
ДК-7	БСт3кп ГОСТ 14637-79	Деталь крепления ℓ=100мм	32	0,82	
	ГОСТ 8510-88	Уголок L 45×28×4			
		ℓ=100мм	32	0,22	
		Материалы комплектующие			
	ГОСТ 111-78	Стекло S=4мм			
Ст-1		1000×1300мм	7	13,00	
Ст-2		1090×1390мм	9	15,15	
	ГОСТ 24866-81	Стеклопакет S=23мм			
Сп-1		1090×1390мм	16	30,30	
	ГОСТ 4640-84	Минеральная вата 0,70м³			

Спецификация к схеме расположения окон между осями Д-А

Марка Поз.	Обозначение	Наименование	Кол.	Масса ед, кг	Примечание
	ГОСТ 8486-86	Пиломатериалы хвойные			
		доска 50×150мм ℓ=1500мм	16		
	ГОСТ 14791-79	Герметик УМС-50		5	
	ГОСТ 7338-77	Пластина резиновая I			
		ТМКЩ-Б 60×2мм ℓ=100мм	128		
	ТУ38-1051082-86	Уплотнитель резиновый			
		ПР-78 НО68-1 ℓ=180м		7,2	
		Элементы крепежные			
	ГОСТ 7798-70	Болт М6-8g×20.58.019	90		См. шифр 835КМ
		Болт М6-8g×50.58.019	32		
	ГОСТ 10621-80	Винт 6×50.01	48		
	ГОСТ 5915-70	Гайка М6-7Н4.58.019	122		
	ГОСТ 6402-70	Шайба пружинная 6.01.08кп.019	32		
	ГОСТ 11371-78	Шайба 6.01.08кп.019	90		
	ГОСТ 1144-80	Шуруп 1-3×10	48		
	ТУ36-2088-85	Заклепка комбинированная 3К-12-4,5	510		
	ТУ36-2142-78	Винт В6×25.019	390		
	ТУ36-2155-78	Винт I 5×30.58.019	192		
	ТУ36-2155-78	Винт I 5×12.58.019	406		

Спецификация к схеме расположения окон между осями А-Д

См. спецификацию к схеме расположения окон между осями А-Д

Согласовано

Согласовано: Гл. арх. пр. Гл. инж. пр. Инж. I кат. Инж. II кат.

Инв. № подл. | Подп. и дата | Взам. инв. №

Привязан:

Инв. №

Зав. отд.	Хойцер		5.01.91	ТП291-8-17с.87 АС2	
Н. контр.	Чюкова		5.01.91	Физкультурно-оздоровительный комплекс в легких металлических конструкциях ФОК-2	Стадия: РП; Лист: 9; Листов:
Гл. конст.	Новикова		11.01.91		
Вед. инж.	Матвеева		11.01.91	Спецификация к схеме расположения окон между осями А-Д и Д-А	ЦНИИпроектлегконструкция
Вед. конст.	Осадчиев		11.01.91		
Конструк.	Филатова		11.01.91		

Копировал: 22985-04 Формат А2

Альбом II

Схема расположения тамбура Т-1

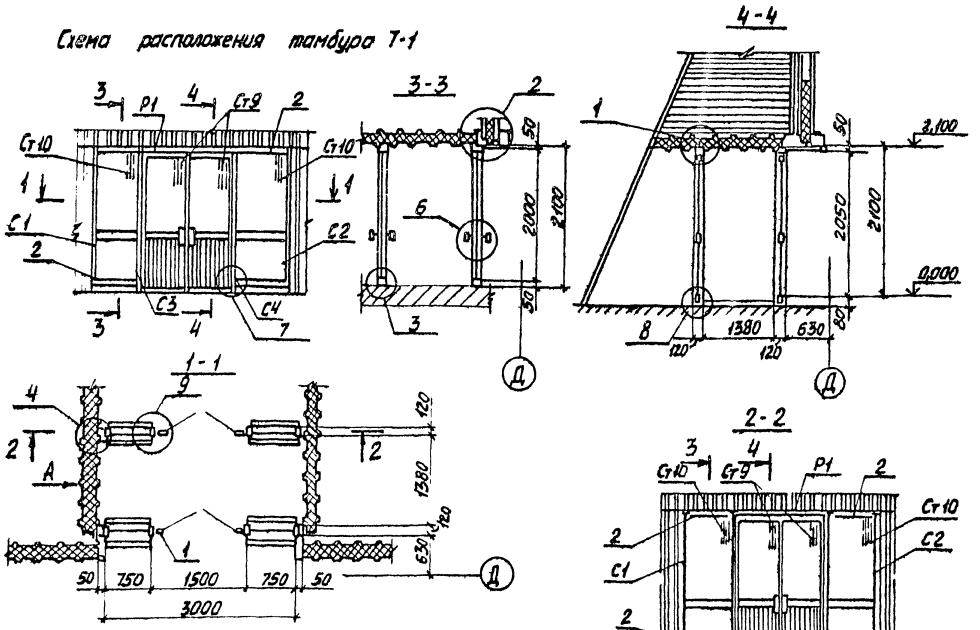

Решетка жалюзийная РЖ1; РЖ2 обр. РЖ1

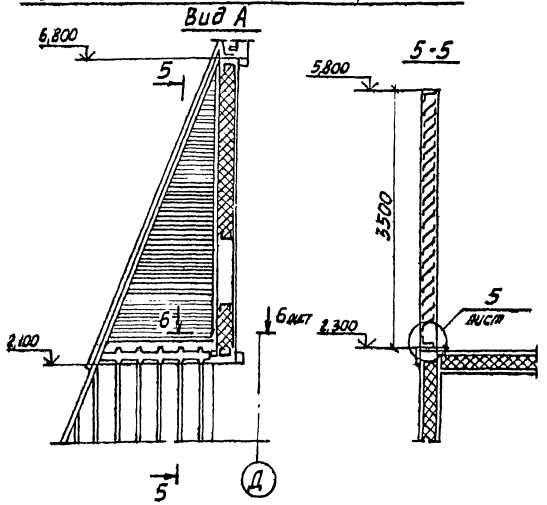

Марка, поз.	Обозначение	Наименование	Кол.	Масса ед., кг	Примечание
1	ГОСТ 24584-81	Дверь ДА021-15ВИ	2	40,0	
2	ГОСТ 25116-82	Ригель РВ01 0,75	8	2,15	
С1		Стойка	2	6,1	
С2		Стойка	2	6,1	
С3		Стойка	2	6,9	
С4		Стойка	2	6,9	
Р1		Ригель	2	3,07	
РЖ1		Решетка жалюзийная	1	48,42	
РЖ2		Решетка жалюзийная	1	48,42	
		Профили алюминиевые прессованные			
	ГОСТ 22233-83				
		А-026 L=0,75 м	16	0,9	
		А-410 L=17,0 м	1	19,346	
		А-1041 L=36,0 м	1	4,32	
		А-1105 L=0,12 м	24	0,07	
		А-1107а L=36,0 м	1	15,12	
		А-1126 L=0,75 м	15	1,23	
		Б-042 L=0,75 м	8	1,93	
		Прочие изделия			
	ТУ 36-2155-78	Винт I6×1,75×12.58.019	150	0,04	
	ТУ 400-1-165-79	Герлен „Д" L=7,0 м	1	0,5	
	ТУ 38 105.1082-86	Резина ПР-65м L=27,0 м	1	1,08	
		Материалы			
	ГОСТ 7380-77	Стекло δ 6,5 мм			
Ст9		926×523 мм	4	7,94	
Ст10		1950×700 мм	4	22,18	
	ГОСТ 4640-84	Минеральная вата 0,3 м³	1	3,0	
	ГОСТ 19177-81	ПРП-40.К-60.300	1		

Согласовано: Гипроагропромстрой

Согласовано

Гл. арх. пр.	Шитц В.				
Гл. инж. пр.	Кобзев А.				
Взам. инв. №					
Подп. и дата					
Инв. № подл.					

Привязан

Инв. №

Зав. отд.	Гайцев		30.11.87	ТП291-8-17с.87	АС2
Гл. спец.	Чиркова		30.11.87	Инструктивно-предохранительный комплекс в месте механического контроля ФОС-2	Стадия: РП; Лист: 10; Листов:
Гл. констр.	Мягких		30.11.87		
Зав. сект.	Демина		30.11.87	Схема расположения тамбура Т1	ЦНИИпроектлегконструкция
Вед. инж.	Сырочина		30.11.87		
Констр.	Башмакова		30.11.87		

Альбом I

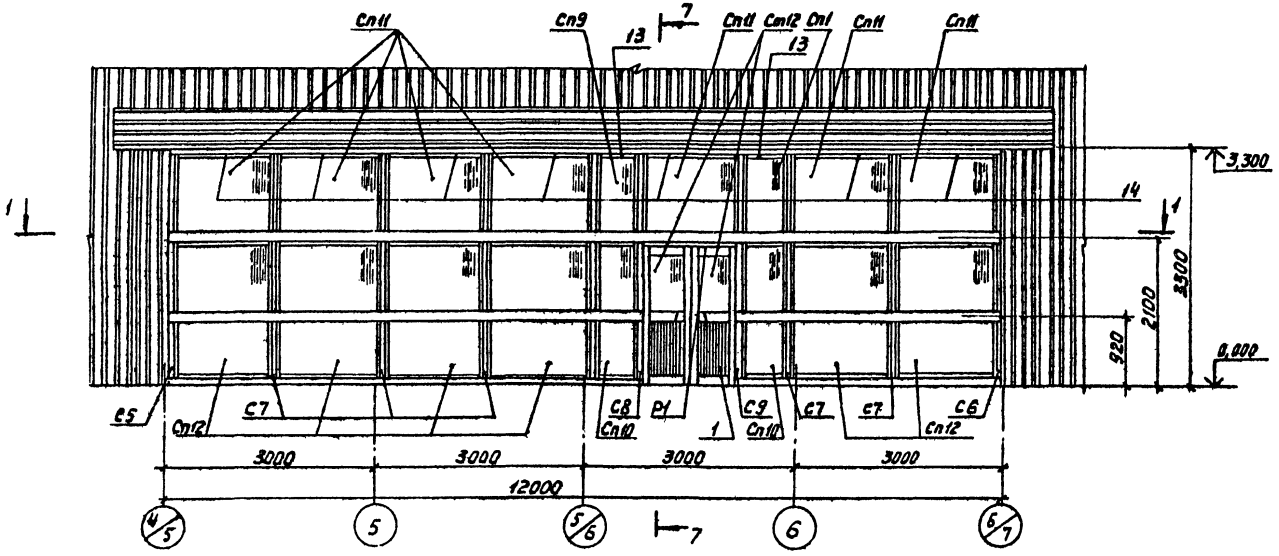

2-2

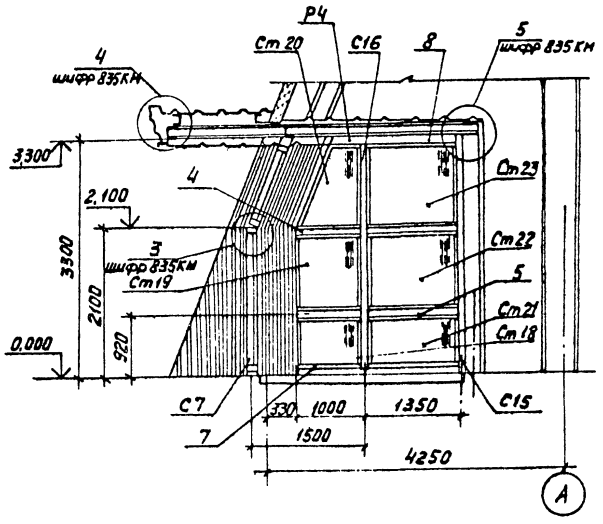

3-3

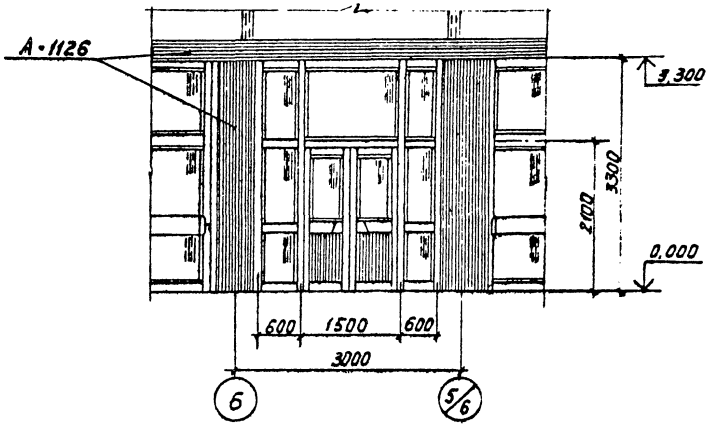

1-1

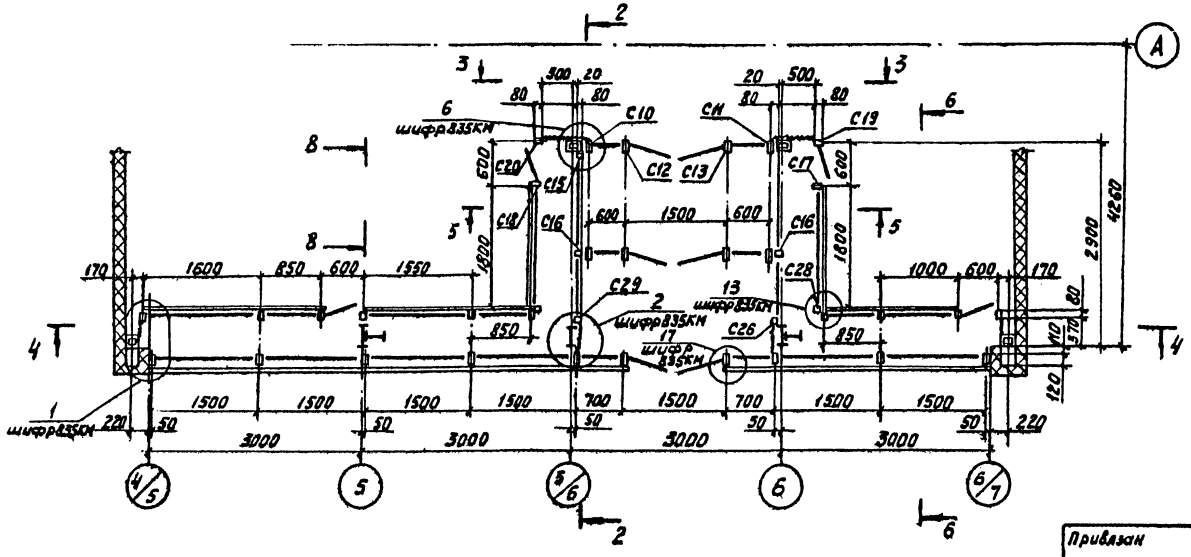

					ТП291-8-17с.87		АС2
Привязан					Физкультурно-оздоровительный комплекс в легких металлических конструкциях (ФОК-2)	Стадия	Лист	Листов
			Зав.отд.	Хайцер		РП	11	
			Н.контр.	Чуркова				
			Гл.конст.	Мяких		Схема расположения тамбура Т2	ЦНИИПромзЕлеконструкция	
			Вед.инж.	Свилева		Разрезы 1-1; 2-2; 3-3		
			Вед.инж.	Сырчина				
Инв.№								

Согласовано

Согласовано

Инв.№подл. | Подпись и дата | Взам.инв.№

Копировал Музыченко 22985-04 54

Формат А2

22985-04

Альбом II

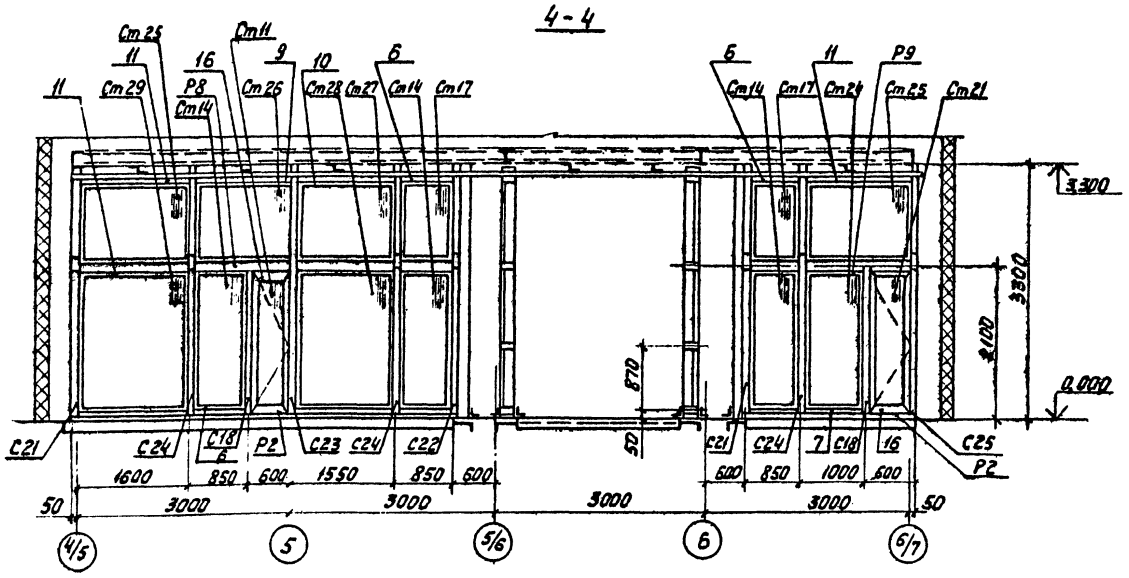

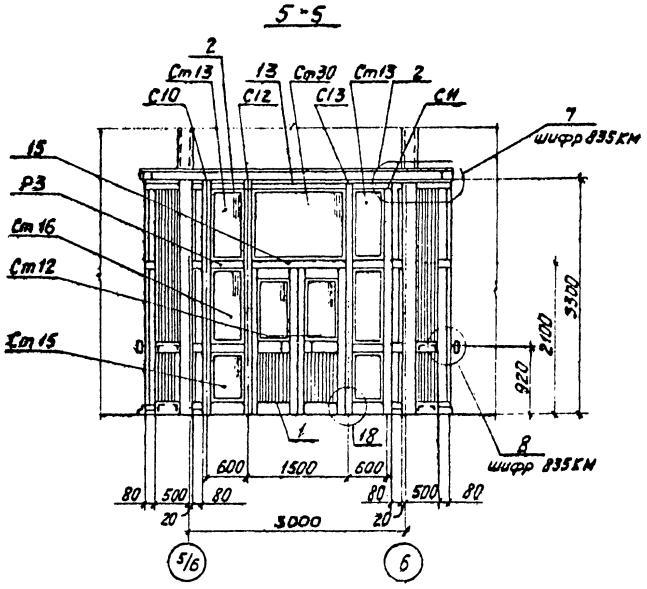

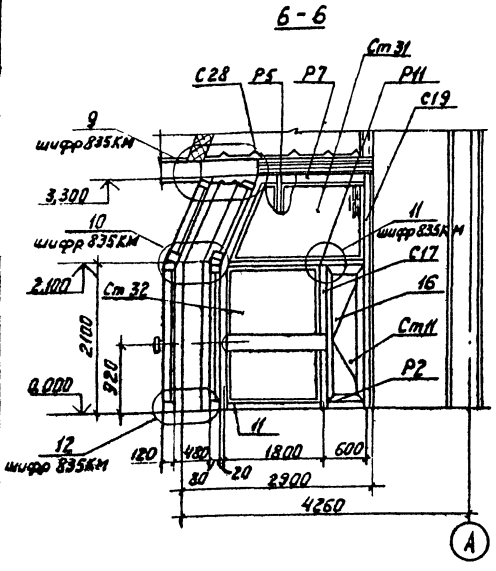

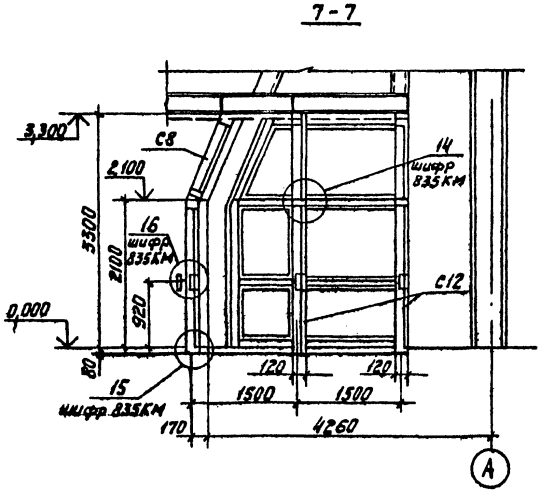

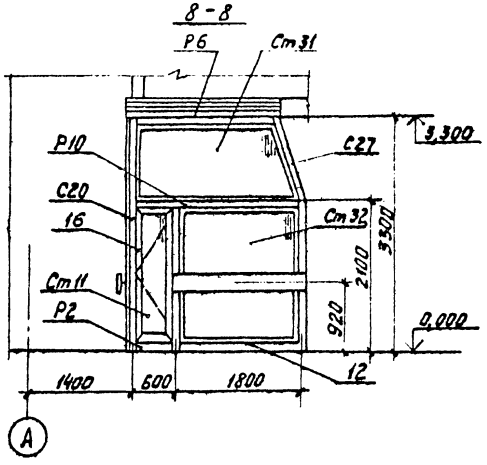

Согласовано:

Согласовано:

Инв. № подл. | Подп. и дата | Взам. инв. №

					ТП291-8-17с.87	АС2	
Привязан:					Физкультурно-оздоровительный комплекс в легких металлических конструкциях (ФОК-2)	Стадия	Лист	Листов
			Зав. отд.	Хайцер	11.01.11	РП	12	
			Н. контр.	Чиркова	11.01.11			
			Гл. конс.	Мягких	11.01.11	Схема расположения тамбура Т2. Разрезы 4-4; 5-5; 6-6; 7-7; 8-8		
			Вед. конст.	Свилева	11.01.11			
Инв. №			Вед. конст.	Сырчина	11.01.11	ЦНИИПРОЕКТЛЕГКОНСТРУКЦИЯ		

Копировал

Формат А2

22985-04

Альбом II

Марка, поз.	Обозначение	Наименование	Кол.	Масса ед., кг	Примечание
1	ГОСТ 24584-81	Дверь ДА021-15ВН	3	40,0	
2	ГОСТ 25116-82	Ригель РВОН-06	8	1,74	
3		Ригель РВОН-15	2	4,56	
4		Ригель РСОН-10	4	2,98	
5		Ригель РСОН-13,5	4	4,08	
6		Ригель РВОЕ-08,5	9	2,08	
7		Ригель РВОЕ-10	3	2,47	
8		Ригель РВОЕ-13,5	4	3,38	
9		Ригель РВОЕ-14,5	2	3,64	
10		Ригель РВОЕ-15,5	4	3,89	
11		Ригель РВОЕ-16	6	4,03	
12		Ригель РВОЕ-18	2	4,8	
13		Ригель РВПН-07	8	1,98	
14		Ригель РВПН-15	26	4,4	
15	ИСТ 01.00-01	Ригель	2	5,17	
16	СТВ 00.01-04	Створка (СТВ 20-06)	4	9,12	
Р1		Ригель	1	3,735	
Р2		Ригель	4	1,75	
Р3		Ригель	8	2,03	
Р4		Ригель	1	1,16	
Р5		Ригель	1	1,16	
Р6		Ригель	1	5,07	
Р7		Ригель	1	5,07	
Р8		Ригель	1	3,795	
Р9		Ригель	1	4,092	
Р10		Ригель	1	7,552	
Р11		Ригель	1	7,552	
С5		Стойка	1	13,04	
С6		Стойка	1	13,04	
С7		Стойка	6	15,2	
С8		Стойка	1	15,01	
С9		Стойка	1	15,01	
С10		Стойка	2	11,98	
С11		Стойка	2	11,98	
С12		Стойка	2	14,4	
С13		Стойка	2	14,4	
С14		Стойка	1	9,73	
С15		Стойка	1	9,73	
С16		Стойка	2	11,63	
С17		Стойка	1	8,05	
С18		Стойка	3	8,05	

Марка, поз.	Обозначение	Наименование	Кол.	Масса ед., кг	Примечание
С19		Стойка	1	9,19	
С20		Стойка	1	9,19	
С21		Стойка	2	10,42	
С22		Стойка	1	10,42	
С23		Стойка	1	12,2	
С24		Стойка	3	12,34	
С25		Стойка	1	11,42	
С26		Стойка	1	10,51	
С27		Стойка	1	10,2	
С28		Стойка	1	10,2	
С29		Стойка	1	10,51	
		Профили алюминиевые			
	ГОСТ 22233-83	прессованные			
		А-074 L=3000мм	2	2,19	
		А-099 L=3000мм	10	1,41	
		А-104 L=3000мм	8	3,81	
		А-230 L=6000мм	1	11,1	
		А-268 L=6000мм	4	4,95	
		А-425 L=6000мм	2	5,44	
		А-454 L=6000мм	4	2,2	
		А-1041 L=6000мм	10	0,72	
		А 1105 L=80мм	25	0,85	
		А-1105 L=120мм	25	0,07	
		А-1107а L=6000мм	10	2,52	
		А-1111 L=6000мм	3	4,82	
		А-1126 L=6000мм	14	8,04	
		А-1127 L=6000мм	34	8,04	
		ПА-1332 L=6000мм	8	4,8	
		Б-042 L=6000мм	4	15,42	
	ГОСТ 21631-76	Лист АМг 2Н2			
		1,0×200×12000 мм	4	6,31	
		Прочие изделия			
	ТУ36-2155-78	Винт II 4×1,5×12.58.019	1500		
		Винт I 6×1,75×14.58.019	300		
		Винт I 6×1,75×30.58.019	450		
	ТУ38 105.74-84	Лента тиоколовая	40м		
	ТУ38 105.1082-86	Резина III-1-Б Н0 68-1			
		Профиль ПР-65И	60м		
		Материалы			
	ГОСТ 19177-81	ПАП-40.К-60.300	24м		
	ГОСТ 4640-84	Минеральная вата	1м³		

Марка, поз.	Обозначение	Наименование	Кол.	Масса ед., кг	Примечание
	ГОСТ 11539-83	Фанера бакелизированная ФБС	0,4м³		
		S=10мм			
	ГОСТ 7380-77	Стекло S=6,5мм			
Ст11		460×1860мм	4	13,86	
Ст12		523×926мм	6	7,94	
Ст13		550×1150мм	4	10,25	
Ст14		800×1950мм	4	25,22	
Ст15		550×820мм	4	7,3	
Ст16		550×1080мм	4	9,63	
Ст17		800×1100мм	2	14,22	
Ст18		820×950мм	2	12,62	
Ст19		1080×950мм	2	16,6	
Ст20		1150×950мм	2	17,7	
Ст21		820×1300мм	2	17,3	
Ст22		1080×1300мм	2	22,66	
Ст23		1150×1300мм	2	24,2	
Ст24		950×1950мм	1	30,0	
Ст25		1100×1550мм	2	27,6	
Ст26		1100×1400мм	1	25,2	
Ст27		1100×1600мм	1	26,7	
Ст28		1950×1500мм	1	47,4	
Ст29		1950×1550мм	1	48,9	
Ст30		1450×1150мм	2	27,1	
Ст31		1150×2450мм	2	45,6	
Ст32		1850×1950мм	2	58,4	
	ГОСТ 24866-81	Стеклопакеты S=28мм			
		со стеклом S=5мм			
Сп9		650×1100мм	2	15,8	
Сп10		650×1950мм	2	27,9	
Сп11		1100×1450мм	7	35,1	
Сп12		1450×1950мм	6	62,2	

Согласовано:

Согласовано:

Взам. инв. №

Подп. и дата

Инв. № подл.

Привязан

Инв. №

Зав. отд.	Хайцер		11.04.89
Н. контр.	Чуркова		11.04.89
Гл. констр.	Мягких		11.04.89
Вед. конс.	Свилева		11.04.89
Вед. конс.	Сырчина		11.04.89

ТП 291-8-17с.87 АС2

Физкультурно-оздоровительный комплекс в зданиях металлических конструкций (ФОК-2)

Спецификация к схеме расположения тамбура Т2

Стадия	Лист	Листов
РП	13	

ЦНИИпроектлегконструкция

22985-04 56 Копировал

Формат А2

22985-04

Альбом II

Вид профиля и ГОСТ, ТУ	Марка металла и ГОСТ	Обозначение и размер профиля, мм	№ п/п	Код: марки металла	Код: вида профиля	Масса металла по элементам конструкции, т: окна	Масса металла по элементам конструкции, т: тамбуры	Общая масса, т	Примечание
Окна алюминиевые, ГОСТ 25062-81									
ОАК 06-12Н			1			0,018		0,018	
ОАК 06-12Н(о)			2			0,018		0,018	
ОАК 15-12Н			3			0,881		0,881	
ОАК 15-12Н(о)			4			0,441		0,441	
ОАК 15-12Р(о)			5			0,809		0,809	
	Итого:		6			2,167		2,167	
Двери ГОСТ 24584-81									
ДА 021-15ВИ			7				0,280	0,280	
Ригели ГОСТ 25116-82									
РВОИ 06			8				0,014	0,014	
РВОИ 07,5			9				0,034	0,034	
РСОИ 10			10				0,012	0,012	
РСОИ 13,5			11				0,017	0,017	
РВОЕ 08,5			12				0,019	0,019	
РВОЕ 10			13				0,008	0,008	
РВОЕ 13,5			14				0,014	0,014	
РВОЕ 14,5			15				0,007	0,007	
РВОЕ 15,5			16				0,016	0,016	
РВОЕ 16			17				0,025	0,025	
РВОЕ 18			18				0,010	0,010	
РВОИ 15			19				0,009	0,009	
Импост ИСТ 01.00-01			20				0,010	0,011	
Створка СТВ 01.00-04			21				0,036	0,037	
	Итого:		22				0,513	0,513	
Профили алюминиевые прессованные ГОСТ 22233-83									
А-025			23			0,012		0,012	
А-026			24				0,005	0,005	
А-074			25				0,005	0,005	
А-086П			26			0,014		0,014	
А-089			27				0,060	0,060	
А-099			28				0,022	0,022	
А-104			29				0,030	0,031	

Вид профиля и ГОСТ, ТУ	Марка металла и ГОСТ	Обозначение и размер профиля, мм	№ п/п	Код: марки металла	Код: вида профиля	Масса металла по элементам конструкции, т: окна	Масса металла по элементам конструкции, т: тамбуры	Общая масса, т	Примечание
А-16			30			0,009		0,009	
А-20			31			0,013		0,013	
А-230			32				0,011	0,011	
А-264			33			0,067		0,067	
А-268			34				0,020	0,020	
А-345И			35				0,135	0,135	
А-410			36				0,019	0,019	
А-417			37			0,042		0,042	
А-425			38				0,011	0,011	
А-454			39				0,009	0,009	
А-515			40			0,009		0,009	
А-532			41			0,063		0,063	
А-610			42			0,005		0,005	
А-677И			43				0,078	0,078	
А-777			44			0,025		0,025	
А-803Н			45			0,003		0,003	
А-1041			46				0,016	0,016	
А-1045			47			0,303		0,303	
А-1057			48				0,012	0,012	
А-1058			49				0,073	0,073	
А-1105			50				0,008	0,008	
А-1106			51				0,078	0,078	
А-1107а			52				0,066	0,066	
А-1111			53				0,015	0,015	
А-1121			54				0,010	0,010	
А-1122			55				0,015	0,015	
А-1123			56				0,015	0,015	
А-1124			57				0,012	0,012	
А-1125			58				0,001	0,001	
А-1126			59				0,156	0,156	
А-1127			60				0,289	0,289	
А-1187			61				0,001	0,001	
А-1188Н			62			0,0002		0,0002	
ПА-23			63			0,046		0,046	
ПА-57Б			64			0,087		0,087	
ПА-1178			65			0,175		0,175	

Согласовано: Согласовано

Согласовано: Согласовано

Инв. № подл. | Подп. и дата | Взам. инв. №

Зав. отд.	Хайцер		5.01.87	ТП 291-8-17с.87 АС2	
Н. контр.	Чуркова		5.01.87	Физкультурно-оздоровительный комплекс в легких металлических конструкциях ФОК-2	Стадия: РП; Лист: 14; Листов:
Гл. констр.	Новикова		5.01.87		
Зав. сект.	Матвеева		5.01.87	Техническая спецификация (начало)	ЦНИИпроектлегконструкция
Вед. конст.	Ософьевич		5.01.87		
Констр.	Бубновская		5.01.87		

Привязан

Инв. №

Альбом II

Вид профиля и ГОСТ, ТУ	Марки металла и ГОСТ	Обозначение и размер профиля, мм	№ п/п	Код марки металла	Код вида профиля	Масса металла по элементам конструкции: окна	тамбуры	Общая масса, т	Примечание
ПА-100			66			0,059		0,059	
ПА-123			67			0,039		0,039	
ПА-161			68			0,029		0,029	
ПА-203г			69			0,375		0,375	
ПА-205			70			0,166		0,166	
ПА-480			71			0,078		0,078	
ПА-481			72			0,025		0,025	
ПА-1042			73			0,217		0,217	
ПА-1110			74			0,036		0,036	
ПА-1192			75			0,060		0,060	
ПА-1280			76			0,087		0,087	
ПА-1323			77			0,143		0,143	
ПА-1324			78			0,055		0,055	
ПА-1327			79			0,099		0,099	
ПА-1332			80				0,039	0,039	
ПА-1333			81				0,006	0,006	
ПА-1334			82				0,007	0,007	
ПА-1335			83				0,008	0,008	
Б-042			84				0,094	0,094	
Б-337			85				0,244	0,244	
Б-338			86				0,340	0,340	
В-041и			87				0,004	0,004	
В-042и			88				0,007	0,007	
	Итого:		89			2,341	1,921	4,262	
Лист алюминиевый ГОСТ 21631-76	Сплав АМ-2П ГОСТ 4784-74	s=1	90			0,091	0,028	0,119	
		s=2	91			0,002		0,002	
	Итого:		92			0,093	0,028	0,121	
Сплав алюминиевый литейный ГОСТ 2685-75	Сплав АЛ-9		93			0,038		0,038	
Сталь листовая горячекатанная ГОСТ 19903-74	Б Ст3кп ГОСТ 14637-79		94			0,230		0,230	
Сталь полосовая ГОСТ 103-76	Ст 3кп ГОСТ 6422-76		95			0,006		0,006	
Швеллер ГОСТ 8240-72	ВСт3кп2 ГОСТ 380-71	С 16	96			0,856		0,856	

Вид профиля и ГОСТ, ТУ	Марки металла и ГОСТ	Обозначение и размер профиля, мм	№ п/п	Код марки металла	Код вида профиля	Масса металла по элементам конструкции: окна	тамбуры	Общая масса, т	Примечание
Сталь угловая неравнобокая ГОСТ 8510-86		L 45×28×4	97			0,014		0,014	
		L 80×50×6	98			0,341		0,341	
		L 140×90×8	99			0,152		0,152	
	Итого:					0,507		0,507	
Круг 6-4 ГОСТ 7417-75	Сталь 20 ГОСТ 1051-73		100			0,0001		0,0001	
Круг 8-5 ГОСТ 7417-75	Сталь 20 ГОСТ 1051-73		101			0,002		0,002	
	Итого:		102			0,0021		0,0021	
Круг В-9 ГОСТ 2590-71	Сталь 20 ГОСТ 1050-74		103			0,00007		0,00007	
Круг В-12 ГОСТ 2590-71	Сталь 20 ГОСТ 1050-74		104			0,00014		0,00014	
	Итого:		105			0,00021		0,00021	
Сталь листовая ГОСТ 19903-74	Сталь 3кп2 ГОСТ 16523-70		106			0,0031		0,0031	
ОЦ 6ПН-НО-08ГОСТ19904-74	Сталь 3кп ГОСТ 14918-80		107			0,0001		0,0001	

Согласовано

Согласовано: "Госстатуправление"

Инв. № подл. | Подпись и дата | Взам. инв. №

				ТП291-8-17с.87		АС2
Привязан	Зав. отд.	Хойчер		Физиокультурно-оздоровительный комплекс в легких металлических конструкциях ФОК-2	Стадия	Лист	Листов
	Н. контр.	Чиркова			РП	15	
	Гл. констр.	Назикова					
	Зав. сект.	Матвеева		Техническая спецификация (окончание)	ЦНИИпроектлегконструкция		
	Вед. констр.	Особливец					
Инв. №	Констр.	Бубновская					

22985-04 58

Копировал: Музыченко

Формат А2

Альбом II

Ведомость рабочих чертежей основного комплекта

Лист	Наименование	Примечание
1	Схема расположения перегородок Общие указания. Начало	
2	Схема расположения перегородок Общие указания. Окончание	
3	Схема расположения перегородок Спецификация	
4	Схема расположения перегородок на отм.0,000	
5	Схема расположения перегородок Разрезы 1-1...11-11	
6	Схема расположения перегородок Разрезы 12-12...26-26. Узлы 1,2	
7	Схема расположения перегородок Разрезы 27-27...31-31. Узлы 3,4,5	
8	Схема расположения перегородок Разрезы 33-33...40-40. Узлы 6,7,8,9	
9	Схема расположения перегородок Разрезы 41-41... 58-58	
10	Схема расположения перегородок Узел 10	
11	Схема расположения перегородок. Схема расположения фриза и подвесного потолка	
12	Схема расположения перегородок Схема расположения лестниц	
13-16	Схема расположения перегородок на отм.3,000	

Ведомость ссылочных и прилагаемых документов

Обозначение	Наименование	Примечание
Шифр 856км	Перегородки каркасные с	
Ин-т ЦНИИпроектлегконструкция	различным заполнением	
Шифр 857км	Элементы интерьера	
Ин-т ЦНИИпроектлегконструкция		
Шифр 858км	Элементы доборные	
Ин-т ЦНИИпроектлегконструкция		
Шифр 859км	Элементы лестницы л1	
Ин-т ЦНИИпроектлег-	Элементы лестницы л2	
конструкция		

Ведомость спецификаций

Лист	Наименование	Примечание
3	Спецификация к схеме расположения перегородок на отм. 0,000м	
11	Спецификация к схеме расположения фриза и подвесного потолка	
13	Спецификация к схеме расположения перегородок на отм. 3,000м	

Проект разработан в соответствии с действующими нормами и правилами

Гл. инженер проекта Г.Я. Коренцвит

Спецификация материалов на отм. 0,000

Марка поз.	Обозначение	Наименование	Кол.	Масса ед.кг	Примечание
	Труба 50х25х2 ГОСТ 8645-68	Труба			
	В10 пс ГОСТ 13663-68	2203,2м		4914,0	
	ТУ36-2287-80	Труба 100х100х3			
		56,6м		521,9	
	Лента 0,8пс-м-3-12х53	Уголок			
	ГОСТ 503-81	1365м		932,5	
	Профиль алюминиевый	Шталук			
	АО36-пс 885-444	183,0м		397,0	
	АД31Т5 ГОСТ 22233-83				
	ТУ38-10.616-81	Пластина губчатая			
		техническая с двумя			
		пленками толщ. 3мм			
		0,018х0,18м		3,0	
	ТУ38-10.616-81	Пластина губчатая			
		техническая с двумя			
		пленками толщ. 6мм			
		0,018х87,2м		5,65	
	Резиновая смесь НО-68-1	Профиль резиновый 1Р			
		1787,0м		411	
	ГОСТ 18124-75	Лист Л1-Л-10			
		604,6м²		1287,1	
	Уголок 25х20х2-Б ГОСТ 19772-74	Нащельник			
	В Ст3кп2-Д-ГОСТ 14474-76	92,655м		70,9	
	Уголок 25х25х3-Б ГОСТ 19771-74	Уголок			
	В Ст3кп2-Д-ГОСТ 14474-76	72м		40,9	
	Уголок 50х36х4-Б-ГОСТ 19772-74	Уголок			
	В Ст3кп2-Д-ГОСТ 14474-76	17,04м		14,92	
	Швеллер 100х46х4,5 ГОСТ 8278-75	Связи			
	Ст3кп ГОСТ 14474-76	273,10		1089,7	
	ОЦ6-ПН-0-0,8 ГОСТ 19904-74			214,0	
	Ст3пс-ОН-Л ГОСТ 14918-80				
	Лист 6-ПН-2 ГОСТ 19903-74	Накладка		85,5	
	4-Д В Ст3кп ГОСТ 16523-70	1,8м²			
	Лист 6-ПН-3 ГОСТ 19903-74			331,0	
	4-Д В Ст3кп ГОСТ 16523-70				
	Лист 6-ПН-4 ГОСТ 19903-74	13,59м²		78,1	
	В Ст3кп ГОСТ 14637-69				
	ГОСТ 24045-86	Л60-782-1043-2843м²		436,81	
	ТУ36-1928-76	С15-1000-0,8х217,60м		184,31	
	ГОСТ 8240-72	Швеллер №24 L=10,0м			

Марка поз.	Обозначение	Наименование	Кол.	Масса ед.кг	Примечание
	Круг 8В ГОСТ 2590-71	1,98м		0,788	
	В Ст3кп2-Д ГОСТ 535-79				
	Круг 16-В ГОСТ 2590-71	6,49м		9,7	
	В Ст3кп2-Д ГОСТ 535-79				
	Круг 18-В ГОСТ 2590-71	1,40м		2,08	
	В Ст3кп2-Д ГОСТ 535-79				
	Круг 25-В ГОСТ 2590-71	1,53м		5,94	
	В Ст3кп2-Д ГОСТ 535-79				
	ГОСТ 9573-82	Плита минераловатная			
		ПТ75 5м³		625,0	
	ГОСТ 7481-79	Стекло армированное С6			
		12,32м²			
	ГОСТ 2695-83	Пиломатериалы лист-			
		венных пород, 2сорт			
		0,504м³		257,1	
	ГОСТ 16338-77	Полиэтилен низкого			
		давления марка 204-12к			
		Сорт 1		0,0256	
		А795 21м		6,2	
		А797 21м		10,6	
	ГОСТ 7798-70	Болт М10-6g х 70.58.019	12	0,672	
	ГОСТ 17473-80	Винт ВМ5-6g х 25.58.019	3250	13,0	
	ГОСТ 5915-70	Гайка М10-6Н.5.019	12		
	ГОСТ 6402-70	Шайба 10Б5Г.019	12		
	ТУ36-2142-78	Винт самонарезающий 8,8х25	5240		
	ТУ36-2130-78	Шайба уплотнительная ШУ-6	5240		
	ТУ36-2088-85	Заклепка ЗК-12	910		
	ГОСТ 1144-80	Шуруп 1-5-20.019	300		

Привязан:

Инв. №

ГИП	Коренцвит		
Зав. отд.	Кошкинов		
Н. контр.	Чуркова		
Зав. сект.	Азалова		
Ст. инж.	Цветкова		

ТП291-8-17с-87 АС3

Физкультурно-оздоровительный комплекс в легких металлических конструкциях ФОК-2

Стадия	Лист	Листов
РП	1	16

Общие указания Спецификация материалов на отм. 0,000

ЦНИИпроектлегконструкция

Согласовано: Гипрострой

Объект

Гос. паспорт

Согласовано: Гипрострой

Взам. инв. №

Подпись и дата

Инв. № подл.

Альбом II

Общие указания

1. Типы и размеры

1.1. Перегородки

1.1.1. Для формирования функциональных вспомогательных встроенных помещений применяются панельные перегородки с заполнением из асбестоцементных листов, а в экранах душевых кабин - из армированного стекла.

1.1.2. Для звука и теплоизоляции в венткамерах, тамбурах и санкабинах к перегородкам на монтажной площадке дополнительно крепится слой асбестоцементных листов и устанавливаются потолочные панели из профилированного листа и асбестоцементных листов с заполнением пространства между ними минераловатными плитами

1.1.3. Перегородки выполнены в нескольких исполнениях: глухие (марка П) с размерами по ширине 0,9м; 1,0м; 1,5м; 2,0м и 3,0м; с дверью (марка ПД) с размерами по ширине 1,0м; 1,5м и 2,0м (правое и левое открыв.), с раздаточным окном (марка ПР) с размером по ширине 1,5м. По высоте перегородки применяются размерами 2,1м; 2,75м

1.1.4. Запирание дверного блока обеспечивается врезным замком, раздаточного окна - шпингалетом, входящих в конструкцию дверей и раздаточного окна.

1.1.5. Стойки перегородок предназначены для восприятия нагрузок от панелей перегородок, соединения перегородок между собой и их связи с несущими конструкциями и фундаментом здания.

1.1.6. Стойки разработаны трех исполнений по высоте: 2,1м; 2,75м.

1.1.7. Крепление стоек к закладным элементам фундамента здания осуществляется при помощи монтажной сварки, к несущим элементам перекрытия второго этажа - доборными элементами на самонарезающих винтах.

1.2. Стойки декоративные

1.2.1. Стойки декоративные предназначены для ограждения гардероба, помещения администрации, буфета и регистратуры, а так же использования их для установки сушилок и в качестве мест отдыха и декоративных подставок.

1.2.2. Несущим элементом стоек являются рамы высотой 2350мм и длиной 2830мм.

1.2.3. Стойки имеют три исполнения: СД-1 предназначена для ограждения помещения, имеющего дополнительный вход и может быть использована в качестве подставок под телевизор. Стойка имеет тумбу размерами 1535х840х515мм с полками, покрытыми деревянной плитой. СД-2 предназначена для ограждения помещения при отсутствии дополнительного входа. Стойка имеет тумбу с габаритами 1535х840х515мм с полками, покрытыми деревянной плитой с откидной частью для прохода за стойку. СД-3 предназначена для использования в качестве размещения стендов для информации и установки сушилок. Стойка имеет тумбу размерами 1907х440х530мм и стенд размерами 2630х1420х80мм.

1.3. Сиденье откидное (марка СО) предназначено для кабин переодевания и имеет блокировочное устройство, которое препятствует входу в помещение во время переодевания и деблокирует обе двери после выхода из помещения. Верхняя часть откидного сиденья выполнена из дерева

2. Конструктивные решения.

2.1. Перегородки.

2.1.1. Конструкции перегородок поставляются поэлементно (панели перегородок, стойки, заполнение ячеек, доборные элементы). Установка заполнения из асбестоцементных листов или армированного стекла производится после монтажа всех встроенных помещений в соответствии с монтажными схемами. Крепление заполнения осуществляется алюминиевым штапиком, герметизация - резиновым профилем.

2.1.2. Жесткость конструкций встроенных помещений обеспечивается раскреплением панелей перегородок и несущих стоек в нижнем и верхнем узле каждого соединения, закреплением на сварке несущих стоек перегородок к закладным элементам фундамента здания.

2.1.3. При прохождении стоек здания в зоне встроенных помещений, панели перегородок следует вязать непосредственно к несущим стойкам здания.

2.1.4. Для создания замкнутого периметра встроенных помещений часть перегородок создаются по месту при монтаже из асбестоцементных листов и обвязки из уголков.

2.1.5. Крепление штапиком заполнения перегородок должно быть только с наружной стороны встроенных помещений (со стороны: фойе, спортзала, холла, коридора). Крепление штапиком заполнения для внутренних помещений монтажными схемами не оговаривается.

2.2. Стойки декоративные.

Стойки декоративные поставляются в полной заводской готовности, но для облегчения монтажа и при отсутствии грузоподъемных машин и механизмов в зоне монтажа допускается демонтаж стоек посредственно несущая рама-тумба несущая рама-стенд.

3. Монтаж конструкций

3.1. До начала монтажа необходимо проверить поставку изделий по комплектовочной ведомости.

3.2. Монтаж должен производиться после окончания монтажных работ несущих элементов в здания и выведения уровня „чистого пола". Перед началом монтажа проверить расположение закладных деталей в фундаменте здания.

3.3. Монтаж конструкций должен производиться в полном соответствии с чертежами КМ и настоящих указаний.

3.4. Строповка конструкций должна осуществляться специальными траверсами и стропами с мягкими обкладками, исключающими повреждения декоративного покрытия и обеспечивающими постоянство геометрических размеров конструкций.

3.5. Асбестоцементные листы при необходимости окрасить эмалью быстросохнущей ВЛ515 по ТУ6-10-1052-75 (без предварительного нанесения грунта).

3.6. Монтаж перегородок

3.6.1. Монтаж перегородок необходимо начинать с установки несущих стоек перегородок на сварке катетом 6мм на закладных элементах фундамента здания.

3.6.2. Установить перегородку, соединив их между собой, к несущим элементам перекрытия второго этажа и к стойкам перегородок доборными элементами на самонарезающих винтах. Панели перегородок привязывать по пятнам к „чистому полу" здания. При прохождении стоек здания в зоне встроенных помещений панели перегородок следует крепить непосредственно к несущим стойкам здания.

3.6.3. В соответствии с комплектовочной ведомостью подобрать для каждой ячейки перегородок алюминиевый штапик и резиновый профиль.

3.6.4. Установить в ячейки асбестоцементные листы в обрамлении из резинового профиля и прижать алюминиевым штапиком. Штапик закрепить двумя винтами М5х25 по каждой стороне ячейки.

3.6.5. В местах „зашивка по месту" к рамам перегородок доборник по схемам закрепить заклепками асбестоцементные обшивки.

3.6.6. При оформлении венткамер и санкабин необходимо по периметру помещения с внутренней стороны установить (на сварке) дополнительные рамы, в проемам заложить минераловатные плиты и закрепить на самонарезающих винтах асбестоцементные листы в соответствии со схемами приведенными на чертежах. В местах отделки асбестоцементных листов должны быть установлены накладные декоративные элементы.

Дополнительные рамы в санкабинах должны иметь несущие элементы для сантехоборудования.

3.6.7. Потолочные панели для санкабин должны быть созданы из слесарного в размер помещения и закрепленного по периметру профилированного листа на который укладываются минераловатные плиты и асбестоцементные листы. Обрамление потолочных панелей выполнено из гнутых стальных профилей.

3.6.8. Потолочные панели для одной из вентикамер должны быть выполнены из профилированного листа, прикрепленного на саморезах по периметру к перегородкам и дополнительно на заклепках по площади потолка к низу несущих элементов перекрытия.

3.6.9. После проведения монтажных работ с перегородками произвести бетонную подливку под стойки перегородок до уровня 0.000м

3.7. Монтаж стоек.

3.7.1. Монтаж декоративных стоек производится после оформления полов в здании.

3.7.2. Размещение стоек производится без закрепления их к фундаменту.

3.8. Монтаж откидных сидений.

3.8.1. Откидные сиденья, в состав которых входят сиденье, опора, спинка, поставляются на монтаж поэлементно с окончательным креплением элементов на монтаже.

3.8.2. Монтаж сидений осуществляется после установки и окраски сантехнов. Опоры сиденья по периметру приклеить резину клеем 88-Н по ТУ38-105.1061-82.

3.9. Окончательная отделка.

3.9.1. После окончания всех монтажных работ провести освидетельствования состояния защитно-декоративного покрытия. При необходимости восстановить покрытие эмалью ПФ-133 соответствующего цвета по ГОСТ 926-82.

						ТП 291-8-17с-87		АС3
Привязан:						Физкультурно-оздоровительный комплекс в легких металлических конструкциях ФОК-2	Стадия	Лист	Листов
			ГИП	Коренцвит			РП	2	
			Зав.отд.	Кошкинов					
			Н.контр.	Чуркова					
			Зав.сект.	Авалова		Общие указания	ЦНИИпроектлегконструкция		
			Ст.инж.	Цветкова					
Инв.№									

22985-04 60 Копировал:

Формат А2

Согласовано: „Киевгортрестпроект"

Инв.№подл.	Подпись и дата	Взам.инв.№	Гл.архит.пр.	Гл.инж.пр.	Гл.арх.пр.	Гл.лист	Ст.инж.	Ст.арх.	Ст.инж.	Ст.арх.	Ст.инж.	Ст.арх.	Ст.инж.	Ст.арх.	Ст.инж.	Ст.арх.

Альбом II

Марка поз.	Обозначение	Наименование	Кол.	Масса ед.кг.	Примечание
		Перегородки			
1		ПГ 9×21	8		
2		ПГ10×21	25	61,5	
3		ПГ10×275	10		
4		ПГ10×275	1		
5		ПГ15×21	16	86,2	
6		ПГ15×275	9		
7		ПГ20×21	13	117,3	
8		ПГ20×275	9		
9		ПГ30×21	5	167,0	
10		ПГ30×275	16		
11		РГ L=10000мм	1		
12		ПД 10×21	12	85,0	
13		ПД 10×275	10		
14		ПД 15×275	1		
15		ПДЛ 20×21	1	138,0	
16		ПД 20×275	1		
17		ПДЛ 20×275	2		
18		ПДК 10×21	18	92,6	
19		ПР 15×21	1	100,0	
		Стойки			
20		СД1	3	274,0	
21		СД2	1	281,9	
22		СД3	6	358,3	
23		СК-21	6	19,36	
24		СК-275	16	25,35	
25		Сидение откидное СО	9	22,67	
		Доборные элементы			
26		Уголок У3	330	0,091	
27		Уголок У4	110	0,25	
28		Уголок У5	10	0,089	
29		Уголок У8	25	0,14	
30		Уголок У14	30	0,75	
31		Уголок У15	230	0,094	
32		Уголок У16	2	6,53	
33		Уголок У17	2	8,68	
34		Уголок У18	2	9,51	
35		Уголок У19	2	16,11	
36		Профиль П3	3	1,44	
37		Профиль П4	2	1,89	
38		Накладка Н1	316	0,118	
39		Накладка Н2	10	0,07	
40		Штапик Ш1	30	0,32	
41		Профиль ПР	30	0,34	

Марка поз.	Обозначение	Наименование	Кол.	Масса ед.кг	Примечание
42		Обрамление 61	5	2,32	
		Материалы			
43		А795	21м	6,19	
44		А797	21м	10,6	
45	ГОСТ 9573-82	Плита минераловатная П175	5м³		
	ГОСТ 24045-86	Профиль стальной оцинкованный, гнутый Н60-782-10			
46		1460×3600мм	1	69,90	
47		1940×2125мм	1	54,83	
48		3750×6220мм	1	310,22	
	ГОСТ 8645-68	Труба 50×25×2			
49		L=640мм	2	1,42	
50		L=696мм	6	1,55	
51		L=720мм	4	1,61	
52		L=1012мм	2	2,26	
53		L=1236мм	2	2,76	
54		L=1330мм	4	2,97	
55		L=1516мм	2	3,38	
56		L=1865мм	2	4,16	
57		L=1890мм	2	4,21	
58		L=1924мм	2	4,29	
59		L=2100мм	3	4,68	
60		L=2800мм	2	6,24	
61		L=2880мм	6	6,42	
62		L=2900мм	3	6,47	
63		L=3000мм	2	6,69	
64		L=3450мм	3	7,69	
65		L=3530мм	9	7,87	
	ГОСТ 18124-75	Лист ЛП-П-10			
66		140×2750мм	1	8,20	
67		164×2750мм	2	9,61	
68		224×2100мм	2	10,02	
69		266×2750мм	1	15,58	
70		283×2100мм	1	12,66	
71		303×2100мм	1	13,55	
72		313×2750мм	2	18,33	
73		350×2750мм	3	20,50	
74		378×2100мм	1	16,91	
75		640×2100мм	1	28,63	
76		962×2100мм	1	43,03	

Марка поз.	Обозначение	Наименование	Кол.	Масса ед.кг	Примечание.
	ГОСТ 18124-75	Лист ЛП-П-10			
77		1000×675мм	1	14,38	
78		1236×2100мм	1	55,29	
79		1285×2100мм	1	57,48	
80		1295×2100мм	1	57,92	
81		1429×2780мм	1	84,62	
82		1460×705мм	1	21,92	
83		1460×3600мм	1	111,95	
84		1516×2100мм	1	67,81	
85		1940×2125мм	1	87,81	
86		1830×2100мм	1	81,85	
87		1880×2100мм	1	84,09	
88		1898×2750мм	1	111,17	
89		2800×2100мм	1	125,24	
90		2880×2780мм	1	170,54	
91		2980×2100мм	1	133,29	
92		3450×2100мм	1	154,32	
93		3530×2780мм	1	209,02	
94		3550×2750мм	1	207,94	
	Уголок 50×50×3 ГОСТ 8509-86	Уголок			
95	ВСт3пс2-I ГОСТ 535-79	L=3750мм	2	8,70	
96		L=6220мм	2	14,43	
97	ГОСТ 7798-70	Болт М10-6g×70.58.019	12	0,056	
98	ГОСТ 5915-70	Гайка М10-6Н.5.019	12	0,011	
99	ГОСТ 6402-70	Шайба 10 65Г.019	12	0,002	
100	ТУ36-2142-78	Винт самонарезающий			
		8б×25	5040	0,006	
101	ТУ36-2088-85	Заклепка комбинированная			
		3к-12	860	0,003	
102	ТУ36-2130-78	Шайба уплотнительная			
		Ш4-6	5040	0,0003	

Привязан:

Инв. №

ГИП	Корнилов		15.01.88	
Зав.отд.	Кашкинов		15.01.88	
Н.контр.	Пономаренко		15.01.88	
Зав.сект.	Агапова		15.01.88	
Ст.инж.	Цветкова		15.01.88	

ТП291-8-17с-87 АС3

Физкультурно-оздоровительный комплекс в легких металлических конструкциях ФОК-2

Спецификация к схеме расположения перегородок

Стадия	Лист	Листов
РП	3	

ЦНИИпроектлегконструкция

22985-04 61 Копировал Выгриянова Формат А2

22985-04

Объект

Согласовано: Согласовано: Согласовано:

Гл.арх.пр. Гл.инж.пр. Гл.инж.пр. Гл.инж.пр.

Взам. инв.№ Подп. и дата Инв.№ подл.

Альбом II

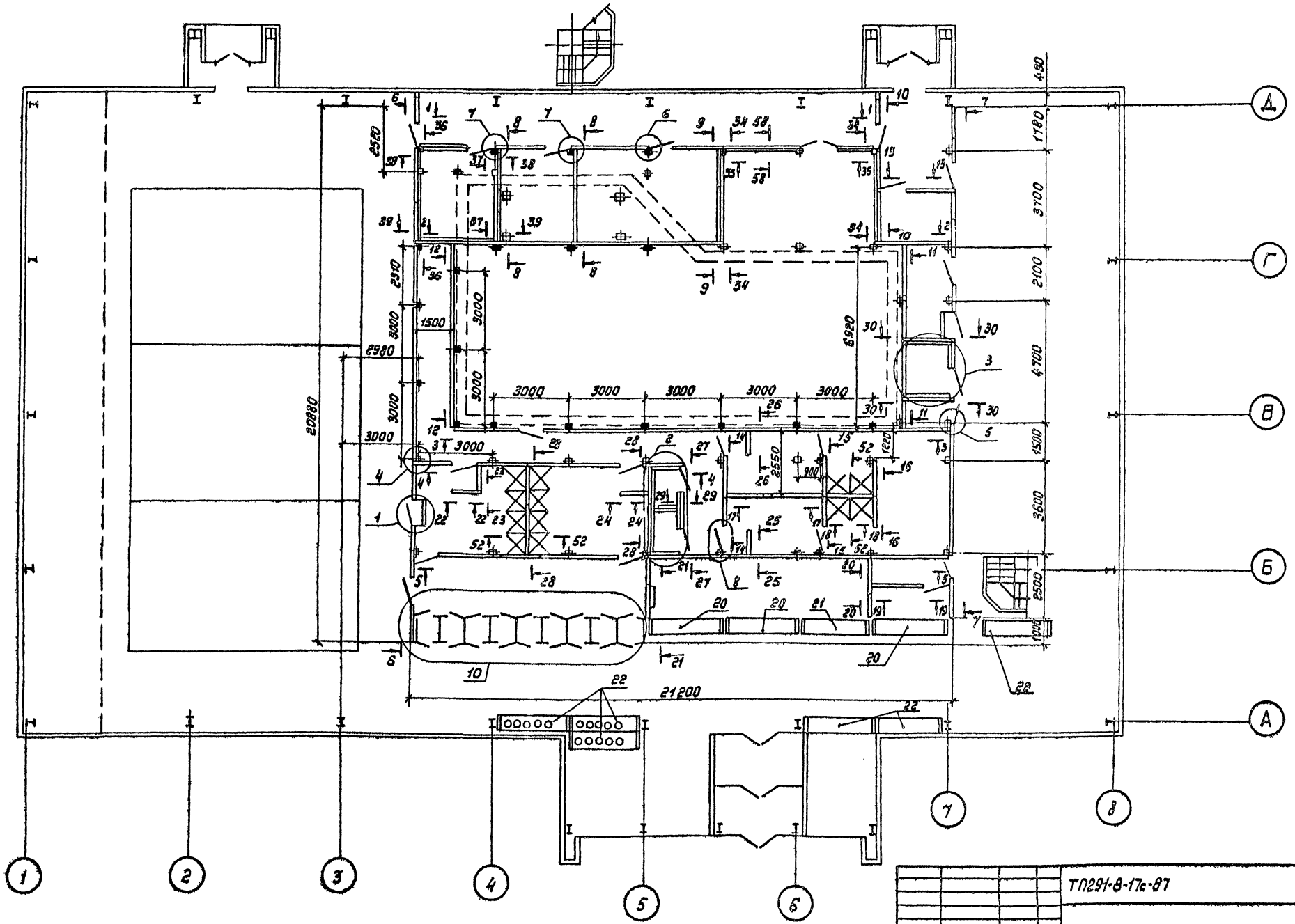

Привязан					ТП291-8-17с-87		АС3
					Физкультурно-оздоровительный комплекс в легких металлических конструкциях ФОК-2	Стадия	Лист	Листов
		ГИП	Коренивит			РП	4	
		Зав. отд.	Кашкинов					
		Н. контр.	Пономаренко		Схема расположения перегородок на отм. 0,000	ЦНИИпроектлегконструкция		
		Зав. сект.	Иванова					
Инв. №		Ст. инж.	Цветкова					

Копировал Тарасова 22985-04 62

Формат А2

22985-04

Объект

Согласовано

Согласовано: Гл. арх. пр. Гинстман К.А.; Гл. инж. пр. Мавринов В.

Взам. инв. №

Подп. и дата

Инв. № подл.

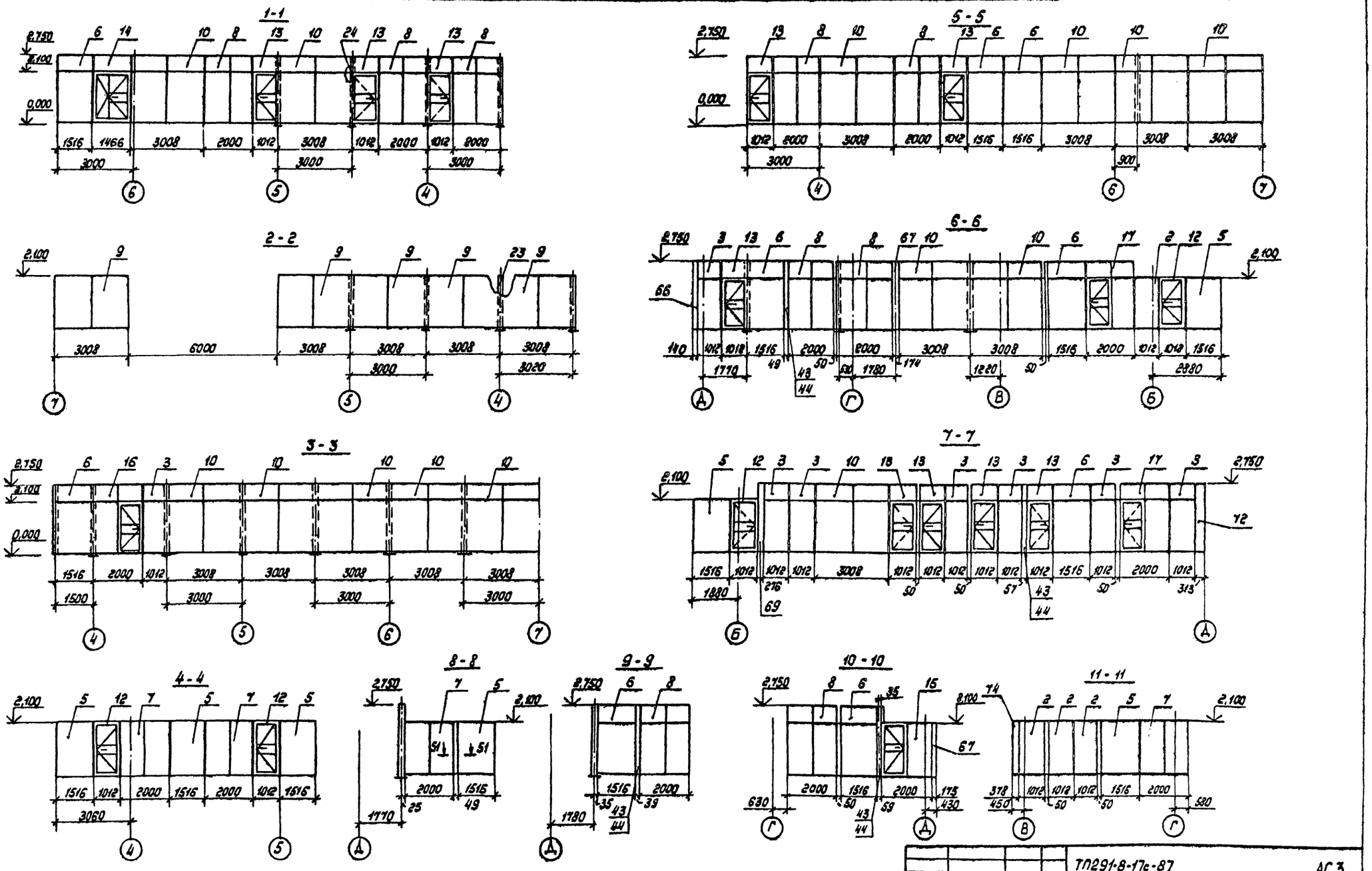

					ТП291-8-17с-87		АС 3
Привязан					Физкультурно-оздоровительный комплекс в легких металлических конструкциях ФОК-2	Стадия: РП	Лист: 8 / Листов:
	Изд. отд.	Кощкинов		15.01.88	Схема расположения перегородок. Разрезы 1-1 ... 11-11	ЦКШ проектмонтажконструкция	
	Н. контр.	Пономаренко		15.01.88			
	Зав. сект.	Яволова		15.01.88			
Инв. №	Ст. инж.	Цветкова		15.01.88			

22985-04 63 Копировал Парасова Формат А2

22985-04

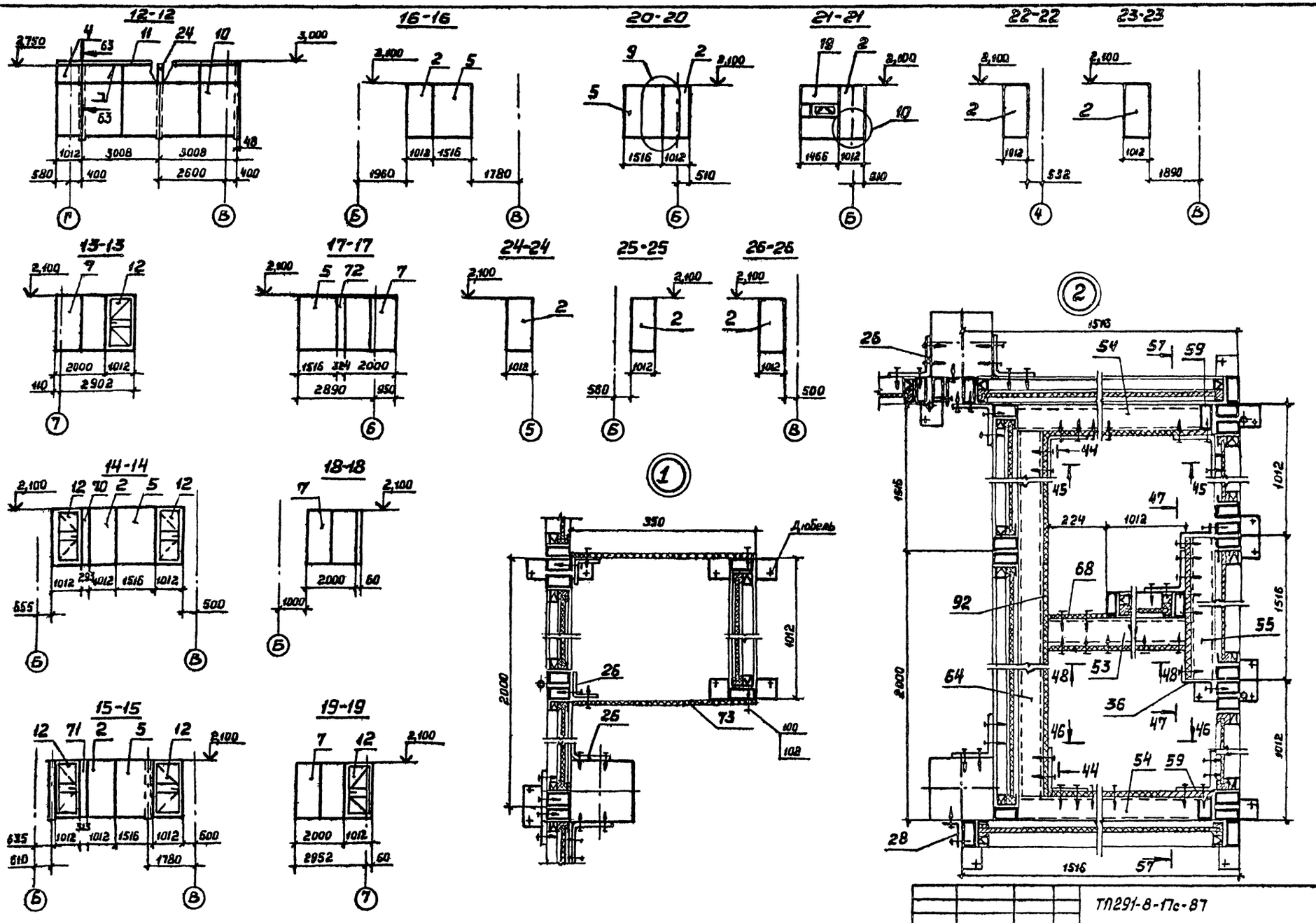

Альбом III

					ТП291-8-17с-87	АС3
Привязан:					Физкультурно-оздоровительный комплекс в легких металлических конструкциях ФОК-2	Стадия: РП; Лист: 6; Листов:
	Зав.отд.	Кашкинов			Схема расположения перегородок. Разрезы 12-12...26-26. Узлы 1, 2.	ЦНИИпроектлегконструкция
	Н.контр.	Пономаренко				
	Зав.сект.	Агапова				
Инв. №	Ст. инж.	Цветкова				

Согласовано: Союзспортпроект; Гл.арх. пр. Кнет К.А.; Гл.инж. пр. Чаврин А.А.

Объект

Инв. № подл. | Подпись и дата | Взам. инв. №

22985-04 64 Копировал Выгрянова Формат А2

22985-04

Альбом I

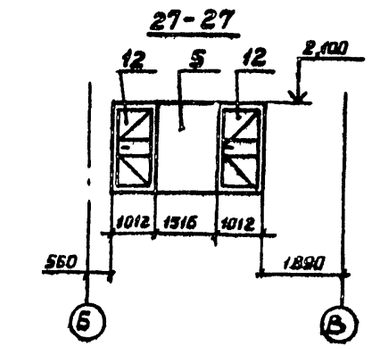

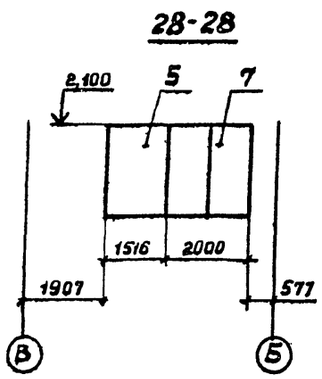

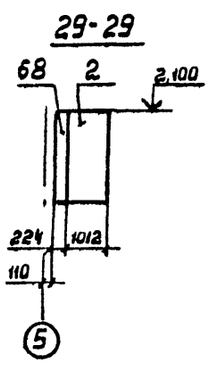

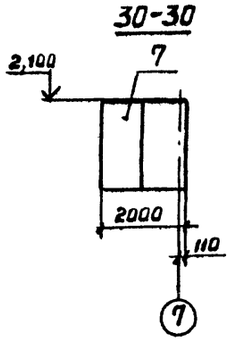

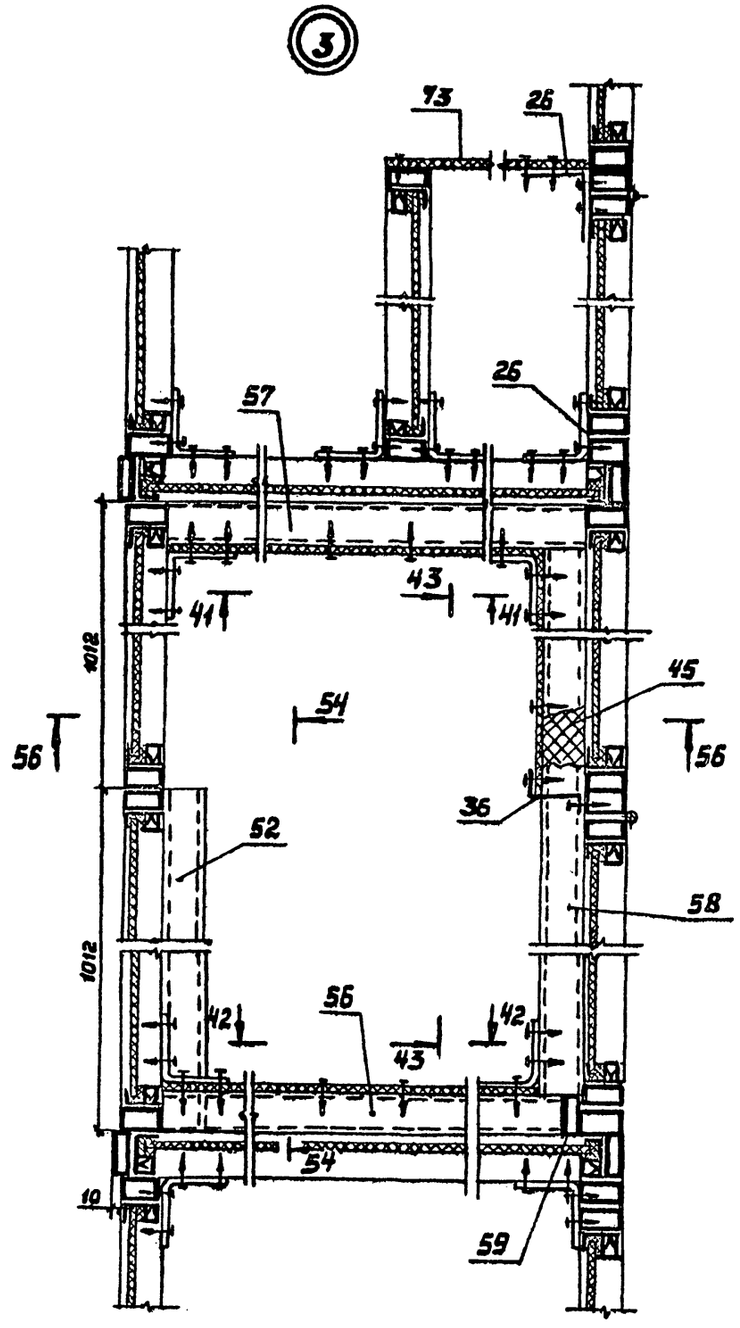

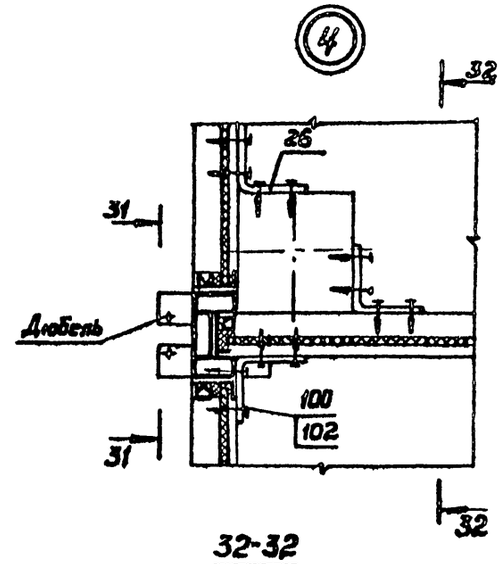

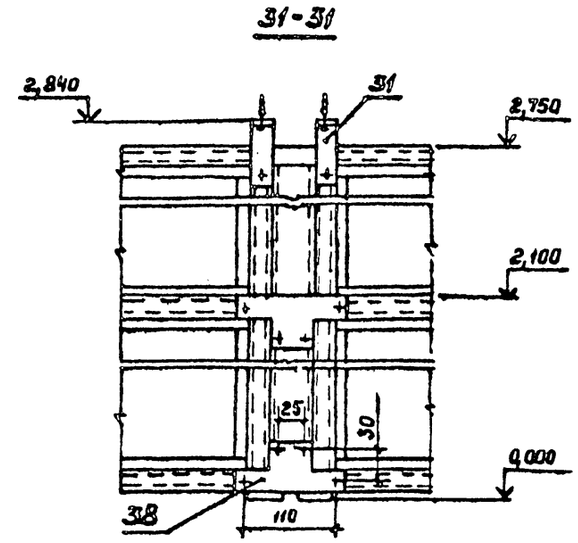

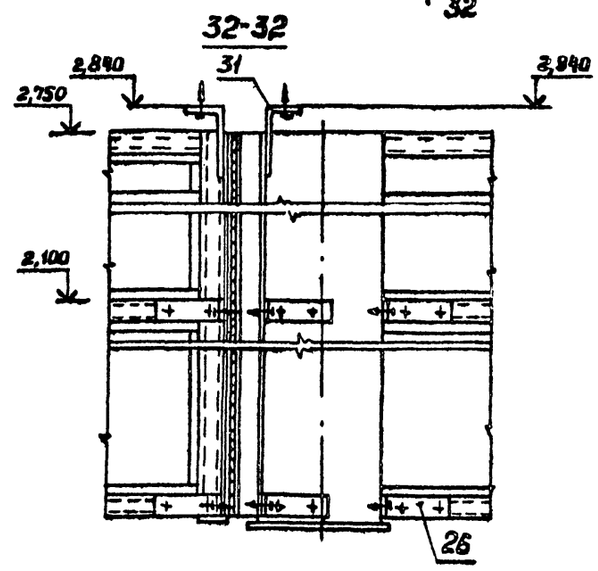

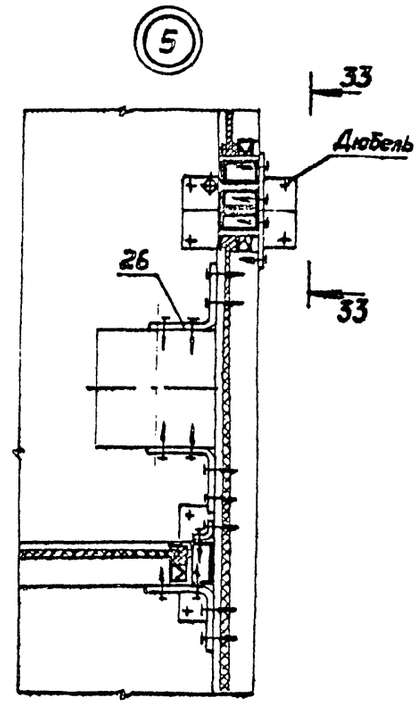

				ТП291-8-17с-87		АС3	
Привязан:				Физкультурно-оздоровительный комплекс в легких металлических конструкциях. ФОК-2	Стадия	Лист	Листов
			Зав.отд. Кашкинов		РП	7	
			Н.контр. Пономаренко	Схема расположения перегородок. Разрезы 27-27... 31-31. Узлы 3,4,5			
			Зав.сект. Агатова				
Инв.№			Ст.инж. Цветкова		ЦНИИпроектлегконструкция		

Согласовано:

Согласовано: "Союзспортпроект"
Гл.арх.пр. Гуцет К.А.
Гл.инж.пр. Новорин А.А.

Объект

Взам.инв.№

Подп. и дата

Инв.№ подл.

22985-04 65

Копировал Выгрянова

Формат А2

22985-04

Альбом II

Схема внутренних обшивок вентиляционных камер

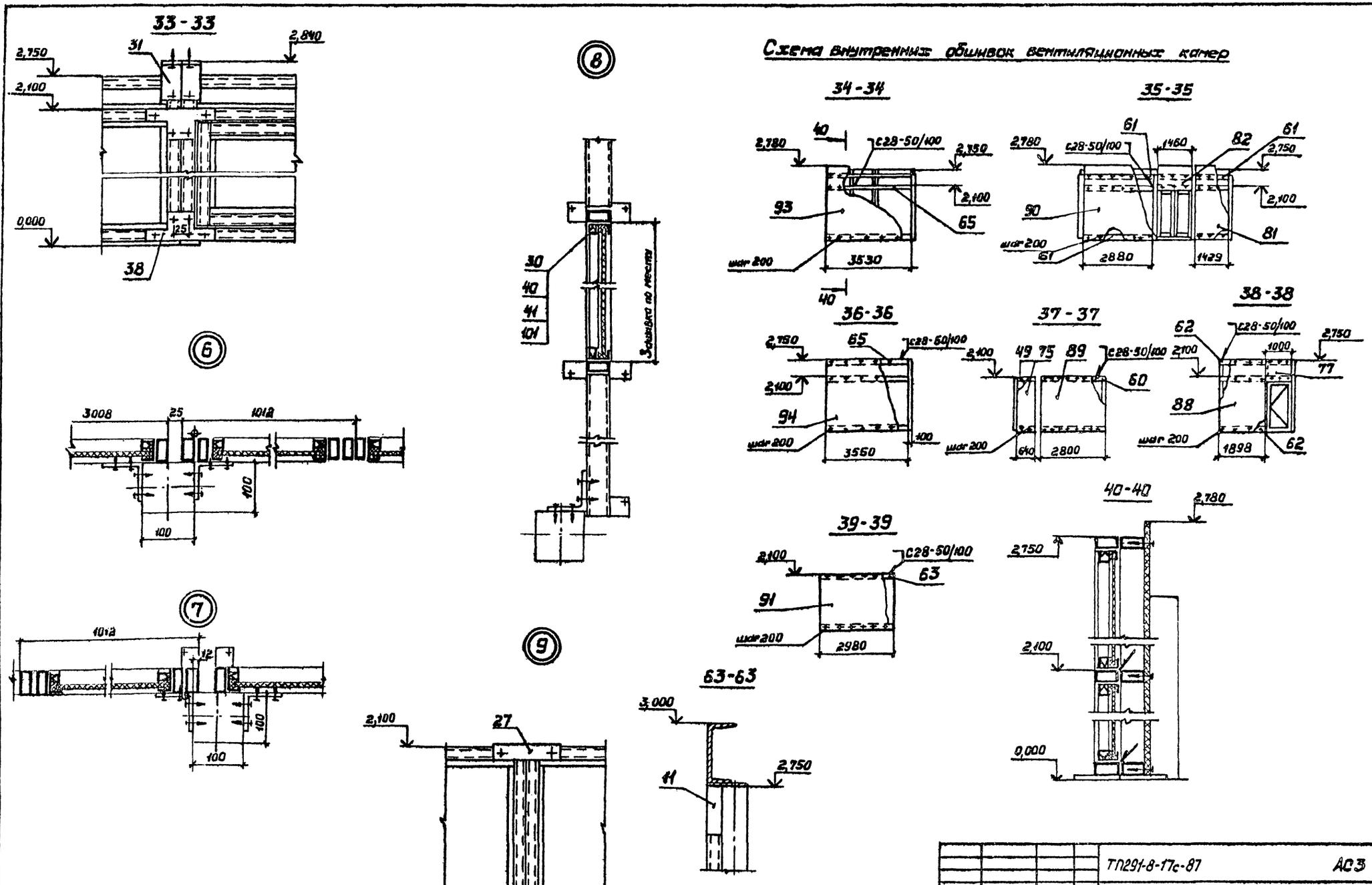

				ТП291-8-17с-87		АС3	
Привязан:				Физкультурно-оздоровительный комплекс в легких металлических конструкциях ФОК-2	Стадия	Лист	Листов
					РП	8	
Зав.отд.	Кашкинов			Схема расположения перегородок Разрезы 33-33...40-40 Узлы 6,7,8,9	Ленгипроспортстроймонтажпроект		
Н.контр.	Пономаренко						
Зав.сек.	Агапова						
Инв. №	Ст. инж.	Цветкова					

Инв.№ подл. | Подпись и дата | Взам.инв.№ | Гл.спец.пр. | Гл.инж.пр. | Инж.1 кат. | Согласовано: | Объект

22985-04 66 Копировал Выгрянова

Формат А2

Альбом II

Схема внутренней обшивки санузлов.

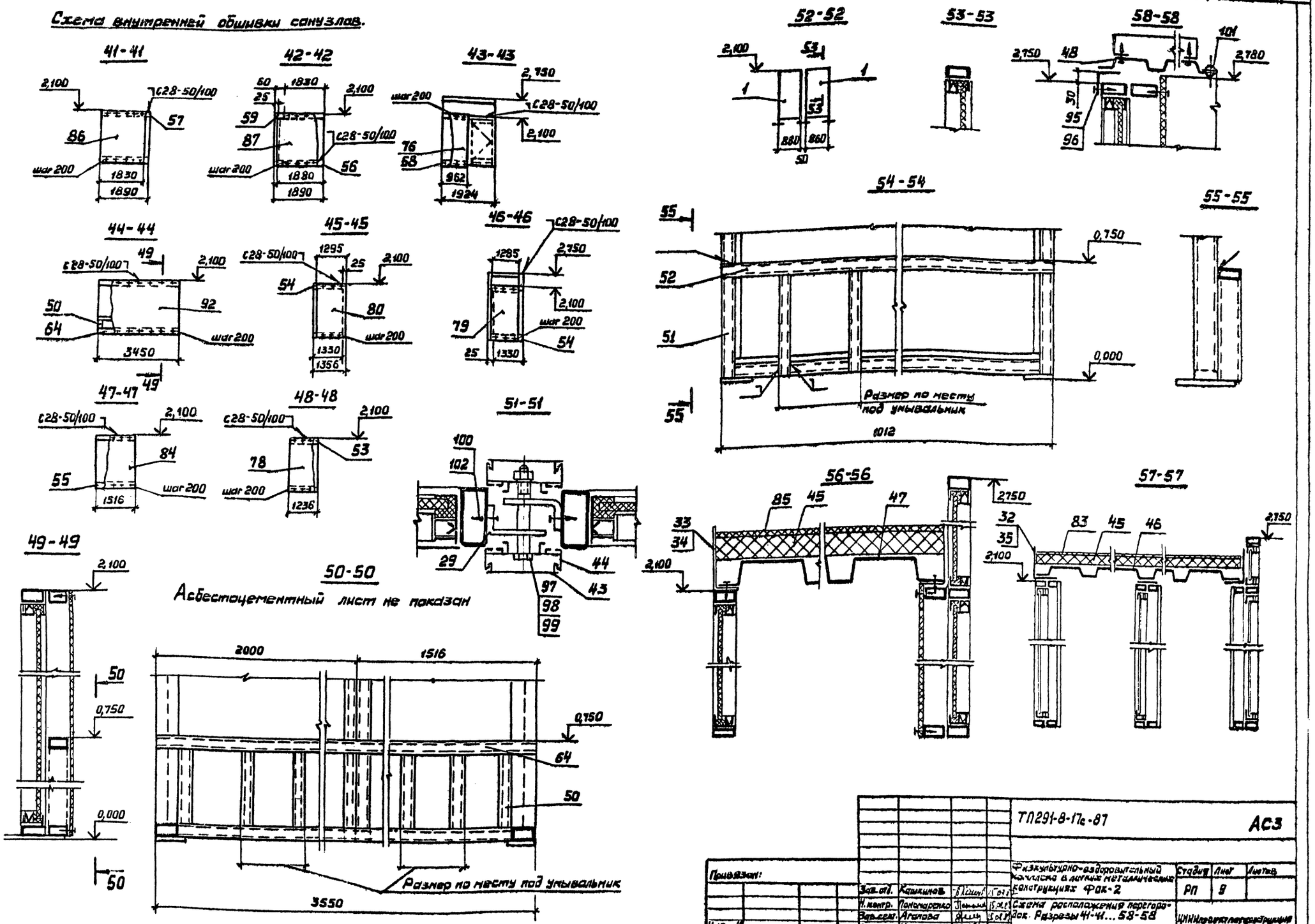

Привязан:				ТП291-8-17с-87	АС3
Зав. отд.	Крыжнов			Физкультурно-оздоровительный комплекс в лучах металлических конструкциях ФОК-2	Стадия: РП; Лист: 8; Листов:
Н. контр.	Пономаренко			Схема расположения перегородок. Разрезы 41-41...58-58	ЦНИИпромзрелищсооружений
Зав. сект.	Агапова				
Ст. инж.	Цветкова				
Инв. №					

22985-04 67 Копировал Выгрунова Формат А2

22985-04

Альбом III

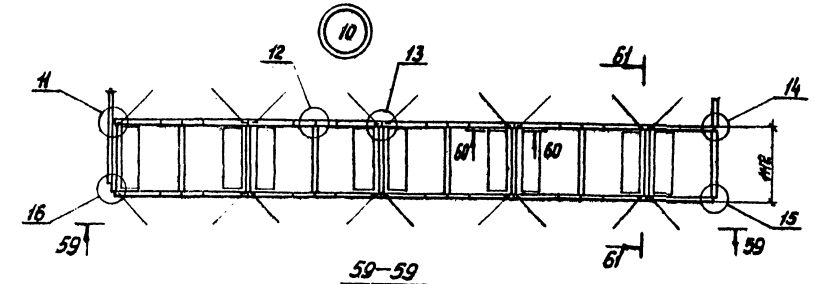

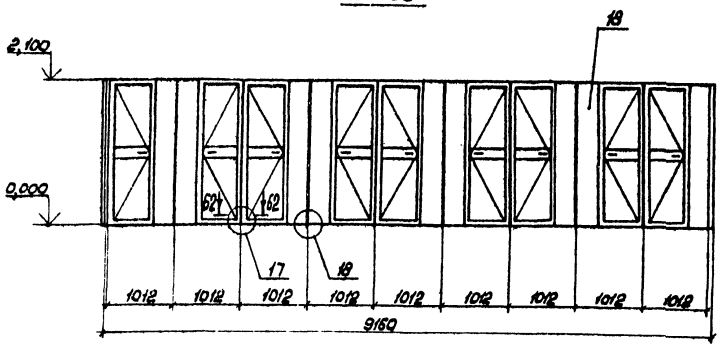

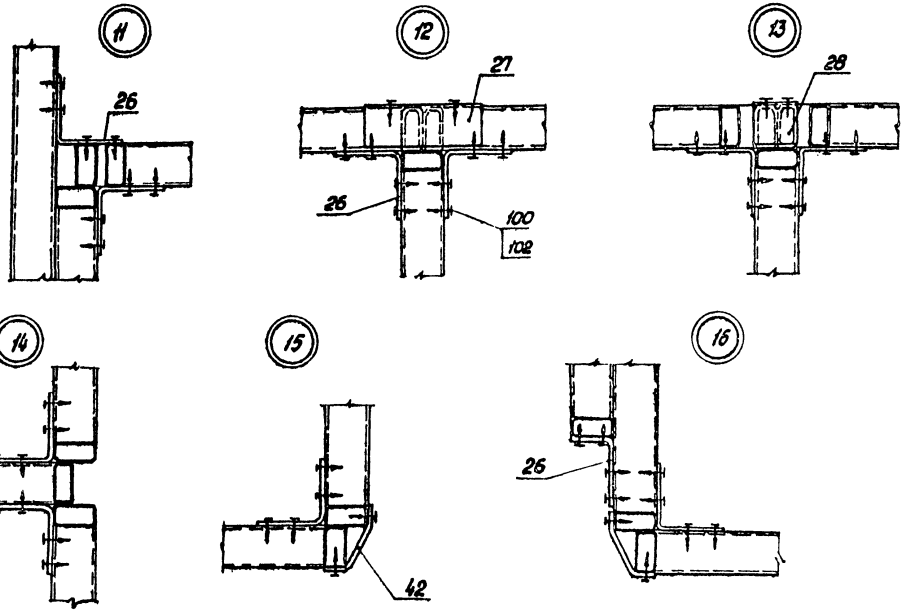

60–60

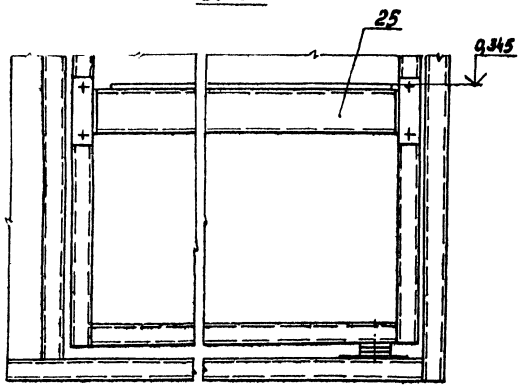

61–61

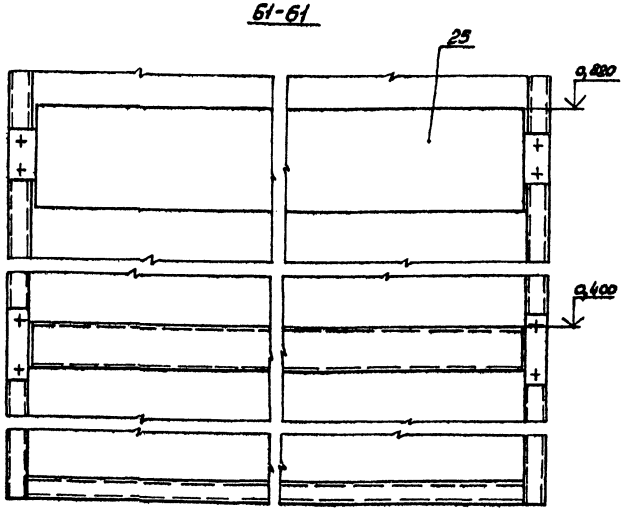

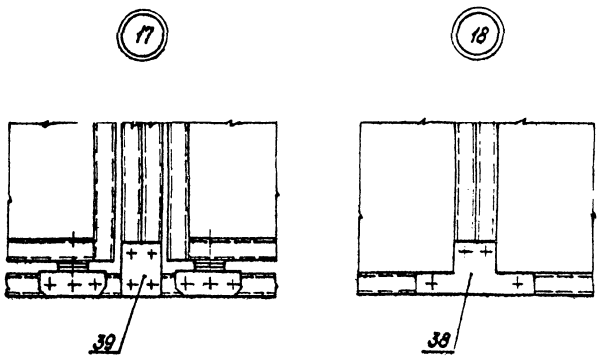

62–62

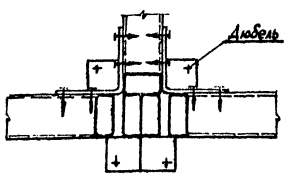

Согласовано:
Согласовано: "Сельэлектропроект"
Гл. инж. пр. Маврин А.

Привязан				ТП291-8-17с-87		АС3	
				Физкультурно-оздоровительный комплекс в легких металлических конструкциях ФОК-2	Стадия	Лист	Листов
					РП	10	
Зав. отд.	Кашкинов			Схема расположения перемычек Узел 10	ЦНИИпромзелегконструкция		
Н. контр.	Пономаренко						
Зав. сект.	Авдонова						
Вед. инж.	Михалевская						
Инв. №							

Копировал: Морозова 22985-04 68 Формат А2

22985-04

Альбом II

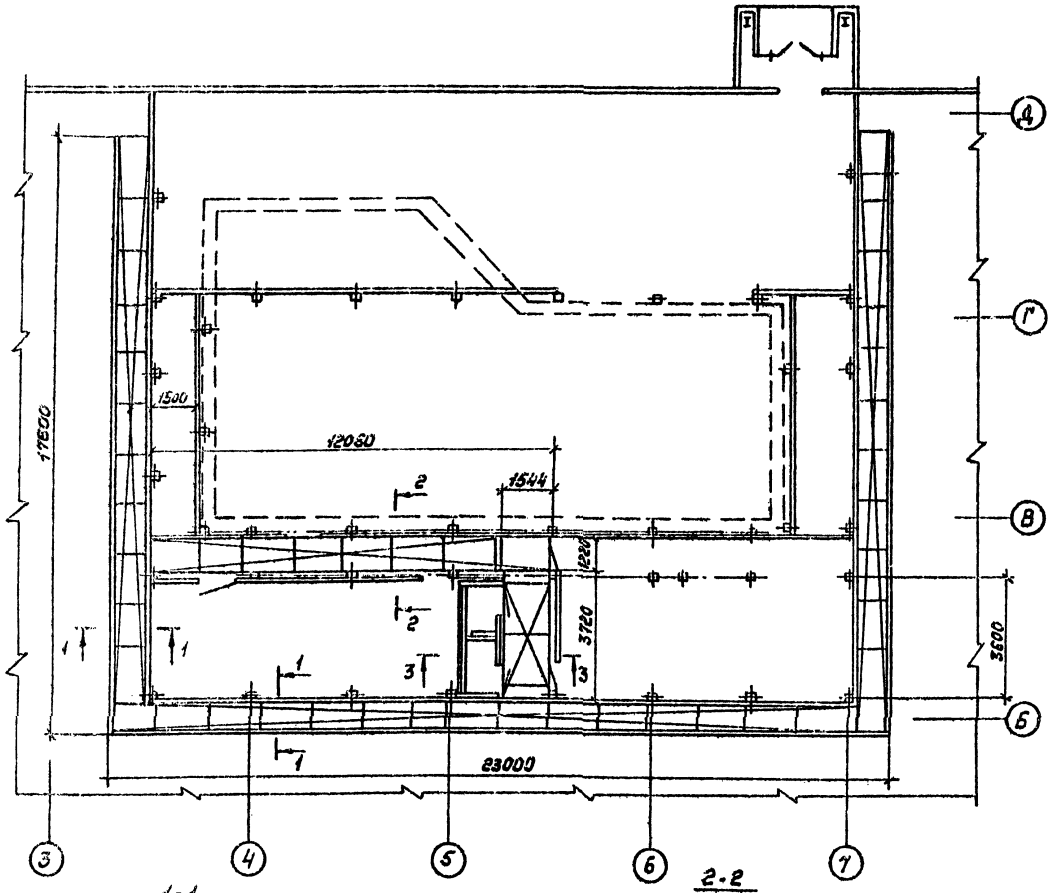

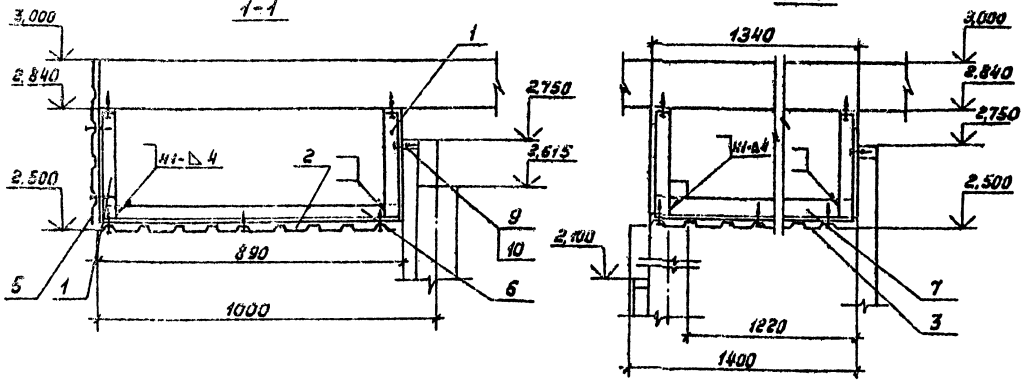

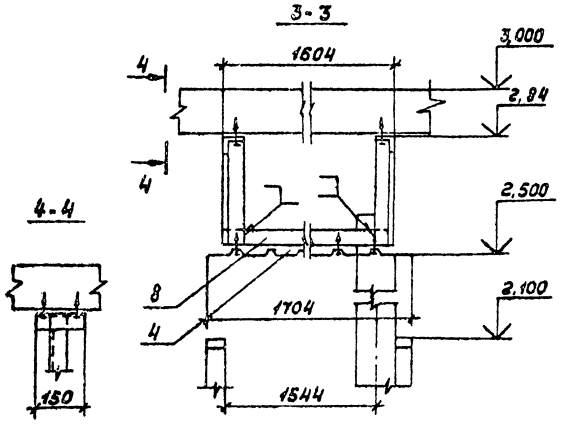

Марка, поз.	Обозначение	Наименование	Кол.	Масса ед. кг	Прим.
1		Кронштейн КР1	110	1,77	
	ТУ36-1928-76	Профиль стальной оцинкованный гнутый С-13-1000-0,8			
2		5640 × 890	1	421,8	
3		12060 × 1400	1	141,8	
4		3720 × 1704	1	53,12	
5		58200 × 500	1	244,4	
	ГОСТ 8509-72	Уголок 50×50×5			
6		L = 890	24	3,36	
7		L = 1340	9	5,05	
8		L = 1604	4	6,03	
9	ТУ36-2142-79	Винт самонарезающий 8,6×25	620	0,006	
10	ТУ36-2130-79	Шайба уплотнительная ШУ6	620	0,0003	

1. Монтаж фриза производить после монтажа перегородок.
2. Кронштейн КР1 крепить к перегородкам и к несущему настилу 2го этажа самонарезающими винтами поз. 9.
3. Подвесные потолки и фриз крепить к КР1 и к уголкам поз. 6, 7, 8 самонарезающими винтами поз. 9. Нахлест сшиваемых фризов и панелей потолка должен обеспечить конечный длиновой размер конструкций.

				ТП291-8-17с-87		АС3	
Привязан				Физкультурно-оздоровительный комплекс в легких металлических конструкциях ФОК-2	Стадия	Лист	Листов
					РП	11	
	Зав.отд.	Кащкунов		Схема расположения перегородок. Схема расположения фриза и подвесного потолка	ЦНИИпроектстальконструкция		
	Н.контр.	Понкратенко					
	Зав.сект.	Агапова					
Инв.№	Констр.	Иванова					

22985-04 69 Копировал Тарасова Формат А2

22985-04

Альбом II

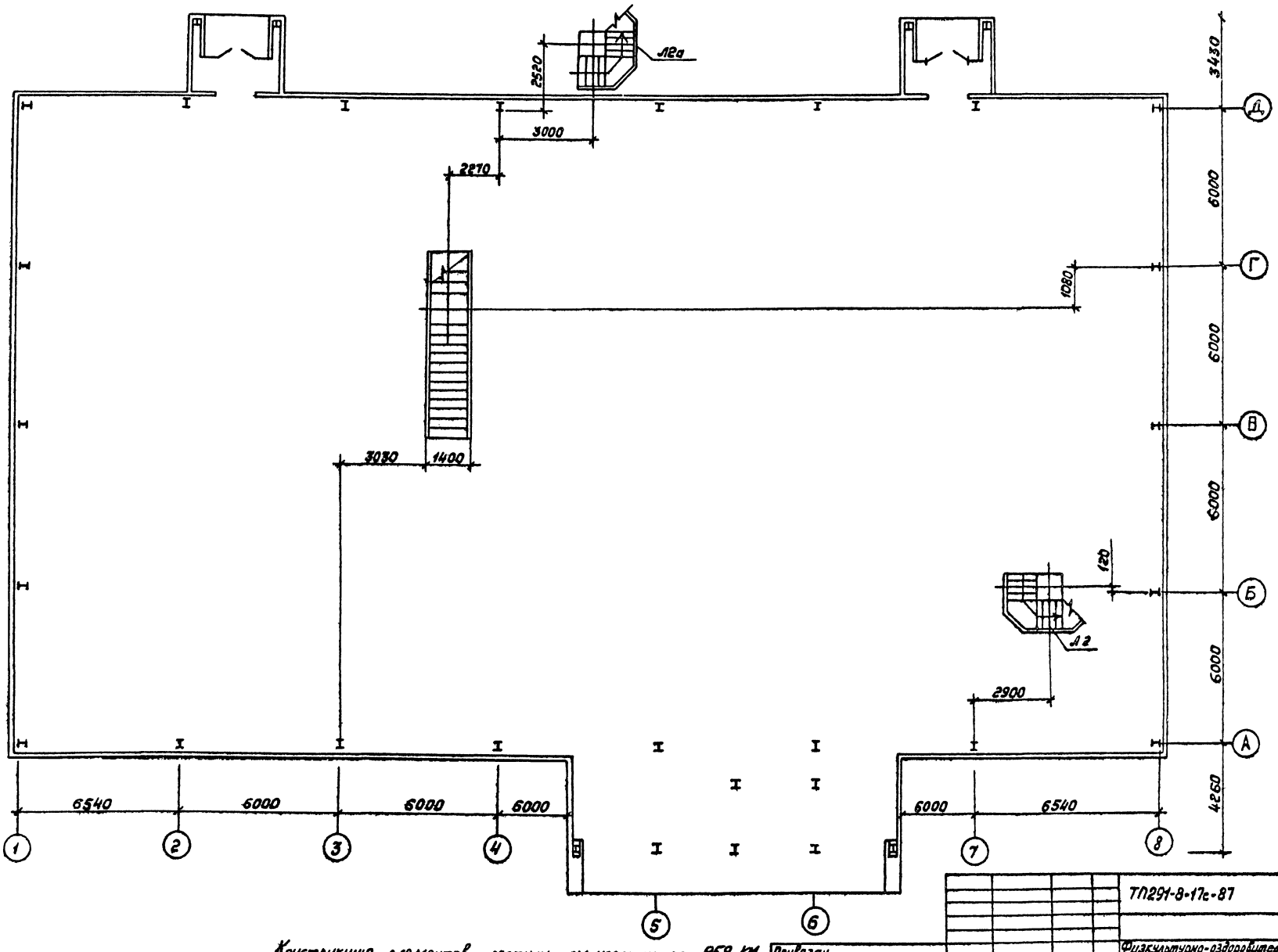

Согласовано
Согласовано „Согласпортпроект"
Гл. арх. пр. Гинст И.А.
Гл. инж. пр. Новгин Э.Х.
Взам. инв. №
Подп. и дата
Инв. № подл.

Конструкцию элементов лестниц - см. черт. шифр 859 КМ

Привязан

Инв. №

Зав. отд.	Кашкинов		
Н. контр.	Пономаренко		
Зав. сект.	Агапова		
Ст. инж.	Цветкова		

ТП291-8-17с-87 АС3

Физкультурно-оздоровительный комплекс в легких металлических конструкциях ФОК-8

Схема расположения аэрогородок.
Схема расположения лестниц

Стадия	Лист	Листов
РП	12	

ЦНИИпромзелезноконструкция

22985-04 70 Копировал Тарасова Формат А8

22985-04

Спецификация материалов на отм. 3.000

Марка поз.	Обозначение	Наименование	Кол.	Масса ед. кг.	Примечание
	Труба 50х25х2 ГОСТ 8645-68	Труба			
	В10пс ГОСТ 13663-68	107,6 м		219,95	
	Лента 08пс-М-3-1,2х63	Уголок			
	ГОСТ 503-81	109,8 м		544,0	
	Профиль алюминиевый	Штапик			
	АО36-ПС 285-444	107,1; 06 м		232,37	
	АД31Т5 ГОСТ 22233-83				
	ТУ38-106156-81	Пластина губчатая техническая с двумя пленками 3мм			
		0,018х10,2 м		0,35	
	Резиновая смесь НО-68-1	Профиль резиновый			
		ПР 294,66 м		67,91	
	Резиновая смесь НО-68-1	Профиль резиновый			
		ПР1 793,41 м		182,4	
	ГОСТ 18124-75	Лист ПП-П-10			
		72,10 м²		1536,0	
	Круг 18-В-ГОСТ 2590-71	2,5 м		5,0	
	ВСт3кп2-II ГОСТ 535-79				
	Уголок 25х20х2-Б-ГОСТ 19772-74	Нащельник			
	ВСт3кп2-II-ГОСТ 14774-76	10,2		6,6	
	Лист 6-ПН-2 ГОСТ 19903-74	Накладка		87,6	
	4-IV ВСт3кп ГОСТ 16523-70				
	Лист 6-ПН-3 ГОСТ 19903-74			100,69	
	4-IV ВСт3кп ГОСТ 16523-70				
	Лист 6-ПН-8 ГОСТ 19903-70			122,21	
	ВСт3кп ГОСТ 14637-69				
	ТУ36-2287-80	Труба 100х100х3			
		120,7 м		111,4	
	ГОСТ 111-78	Стекло 8-5			
		284 м²		3683,55	
	ГОСТ 22233-83	Алюминиевый прессованный профиль			
		Б-042 L=59,052 м		151,76	

Марка поз.	Обозначение	Наименование	Кол.	Масса ед. кг.	Примечание
	ГОСТ 17473-80	Винт ВМ5-6g×25.58.019	230	0,004	
	ТУ36-2142-78	Винт самонарезающий 8Б×25	3300	0,006	
	ТУ36-2130-78	Шайба уплотнительная ШУ-6	3300	0,0003	

Общие указания

1. Типы и размеры

1.1 Перегородки.

1.1.1. Перегородки бассейна, расположенные на отм. 3.000м выполнены панельными с заполнением: нижнего яруса асбестоцементными листами или жалюзийными перьями, верхнего-оконным стеклом.

1.1.2. Перегородки делятся на несколько основных марок: глухие с заполнением асбестом (ПГ), глухие с заполнением стеклом (ПГС), жалюзийные (ПЖ) и дверные (ПД).

По высоте применяются перегородки с размерами 0,9м; 2,1м; 3,0м и 1,8м. По ширине - 1,0м; 1,5; 2,0м; 3,0м.

1.1.3. Соединение между собой нижнего и верхнего ярусов перегородок выполнено через несущие ривели перегородок нижнего яруса при помощи доборных элементов и самонарезающих винтов.

1.1.4. Нижний пояс перегородок на отм. 3.000м жестко через подкладки соединен с площадкой второго этажа.

1.1.5. Стойки перегородок выполнены консольными. Сечение стоек 100х100х3мм, высота 3,9м. Стойки предназначены для восприятия нагрузок от панелей перегородок и соединения перегородок между собой и с площадкой второго этажа.

1.1.6. Крепление стоек к площадке осуществлено самонарезающими винтами с последующей приваркой опорных пяток к площадке на монтаже.

2. Конструктивные решения.

2.1. Конструкции перегородок поставляются поэлементно (панели перегородок, стойки консольные, асбестоцементные листы, стекло оконное, элементы крепления асбеста и стекла, доборные элементы, крепежные изделия).

2.2. Крепление заполнения осуществляется алюминиевым штапиком, расположенным с наружной стороны перегородок (со стороны фриза, спортзала, холла, коридора) Герметизация-резиновыми профилями.

2.3. Крепление алюминиевых перил осуществлено с внутренней стороны перегородок на консольные стойки. Во встроенных помещениях перила отсутствуют.

2.4. При необходимости осуществления на монтаже местных зашивок панелями перегородок нестандартных размеров по ширине используются доборные элементы (связи С1 и С2), крепление которых осуществляется к уже установленным стандартным перегородкам доборными уголками с последующим заполнением ячеек асбестоцементными листами или стеклом на штапиках.

2.5. Крепление сантехнического оборудования в комнате, предназначенной для медицинского персонала осуществляется по месту, с специально предусмотренным доборным элементом.

3. Монтаж.

3.1. Монтаж перегородок ведется последовательно, начиная со стороны площадки, имеющей максимальную длину. Установка и крепление всех доборных элементов, предусмотренных проектом обязательно. Все доборные элементы (подкладки, пятки) нижнего пояса перегородок на отм. 3.000м, а также на отм. 6.900м должны быть приварены на монтаже.

3.2. После окончания всех монтажных работ провести освидетельствование состояния защитно-декоративного покрытия. При необходимости восстановить покрытие эмалью ПФ-133 соответствующего цвета по ГОСТ 926-82

					ТП 291-8-17с-87		АС3	
Гип	Корень Вит				Физкультурно-оздоровительный комплекс влажных термических конструкций ФОК-2	Стадия	Лист	Листов
Зав.отд	Кошкинов					РП	13	
Н.контр.	Чуркова				Спецификация материалов на отм. 3.000 Общие указания	ЦНИИпроектстальконструкция		
Зав.сект.	Аксенова							
Ст.инж.	Лукьяненко							

Привязан

Инв. №

22985-04 ТП

Копировал: Морозова 22985-04 Формат А2

Альбом III

Согласовано. Согласовано. Согласовано.

Гипростальконструкция. Гипрострой. Гипрострой

Инв. № подл. | Подпись и дата | Взам. инв. №

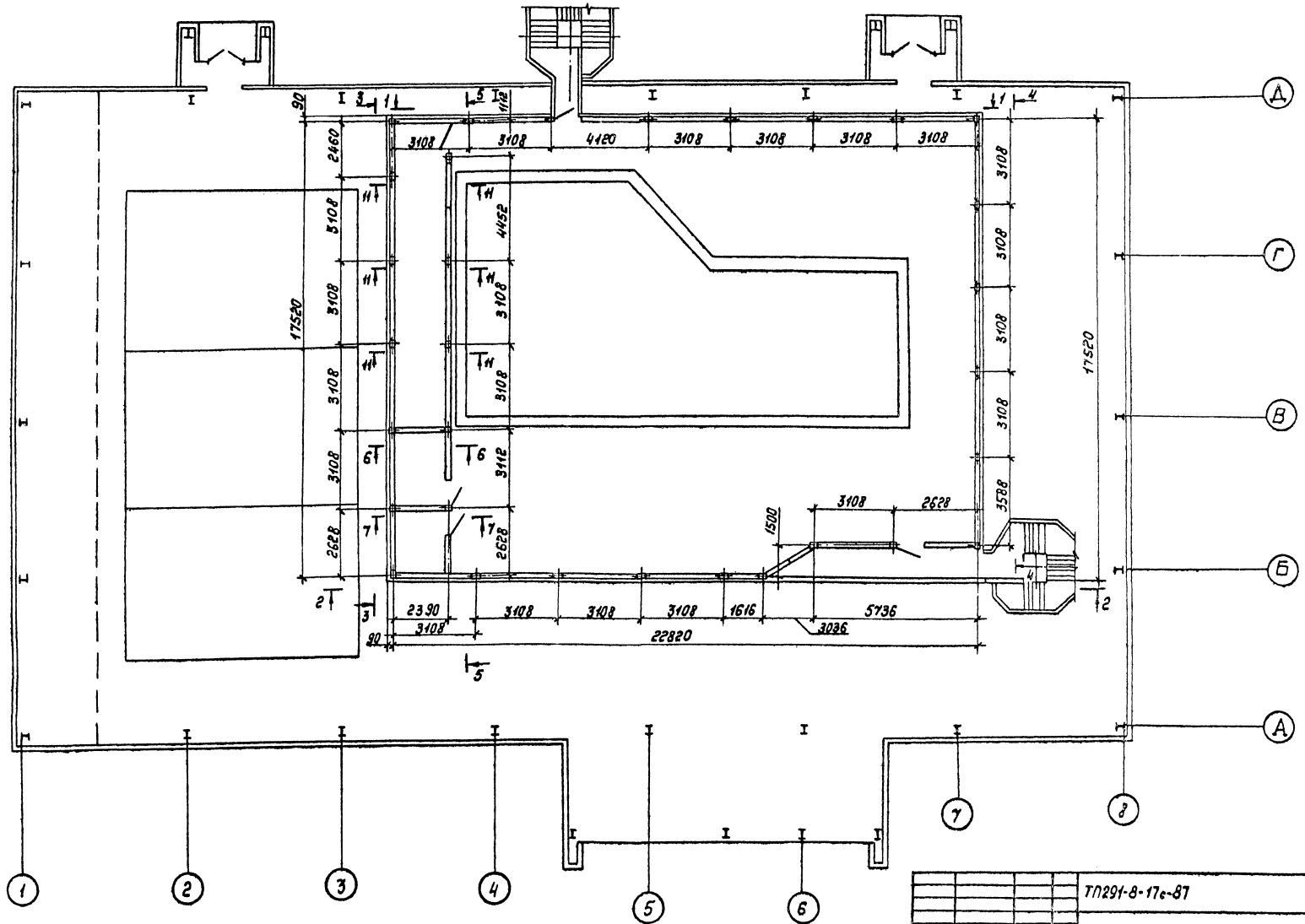
А
Г
В
Б
А
1
2
3
4
5
6
7
8
90
2460
3108
3108
4120
3108
3108
3108

Альбом II

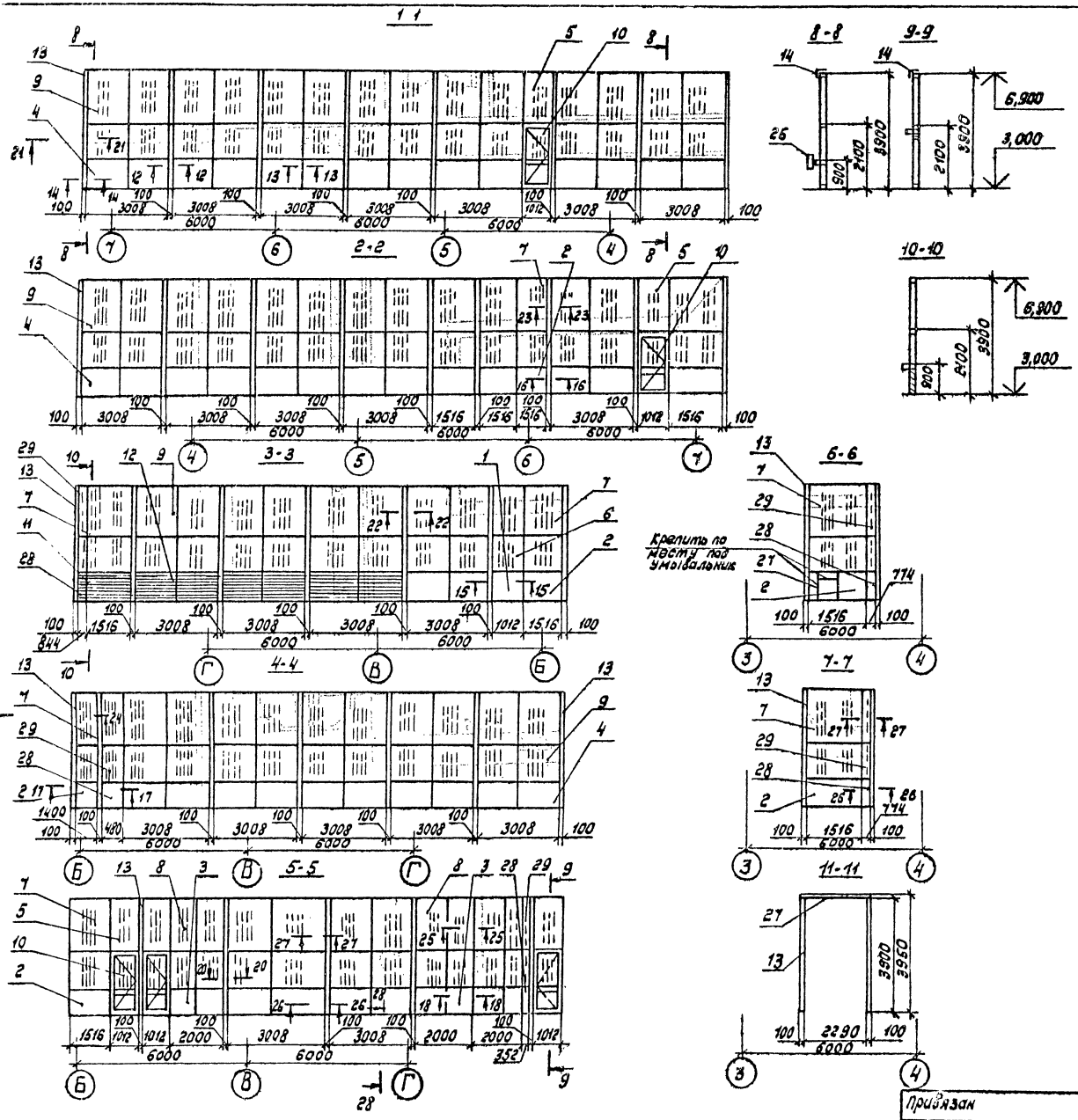

Марка, поз.	Обозначение	Наименование	Кол.	Масса ед. кг	Примечание
		Перегородки			
1		ПГ10×9	1	31,0	
2		ПГ15×9	8	44,3	
3		ПГ20×9	3	60,0	
4		ПГ30×9	20	86,5	
5		ПГС10×18	5	39,3	
6		ПГС10×30	1	65,2	
7		ПГС15×30	9	89,4	
8		ПГС20×30	3	123,9	
9		ПГС30×30	23	171,8	
10		ПДС10×21	5	72,5	
11		ПЖ15×9	1	50,1	
12		ПЖ30×9	3	72,9	
13		Стойка СК-39	31	37,9	
		Элементы доборные			
14		Уголок У4	150	0,25	
15		Уголок У5	150	0,089	
16		Уголок У15	300	0,094	
17		Уголок У23	10	0,053	
18		Уголок У24	8	0,044	
19		Уголок У25	8	0,053	
20		Накладка Н1	50	0,118	
21		Связь С1	1	20,66	6,5м
22		Связь С2	1	33,37	10,5м
		Крепежные изделия			
23	ГОСТ17473-80	Винт М5-6g×25.58.015	100	0,004	
24	ТУ36-2142-78	Винт самонарезающий			
		8б×25	2550	0,006	
25	ТУ36-2130-78	Шайба уплотнительная ШУ-6	2550	0,0003	
		Материалы			
26	ГОСТ 22233-83	Алюминиевый прессованный профиль Б-042			
		L = 3108 мм	19	7,99	
27	ГОСТ 8645-68	Труба 50×25×2; L = 29м	1	64,7	
28	ГОСТ 18124-75	Лист ЛП-П-10; 2500×900мм	1	47,93	
29	ГОСТ 111-78	Стекло оконное			
		2500×3000×5мм	2	97,5	

Согласовано: Госгражданпроект; Гл. арх. пр. Гинст И.А.; Гл. инж. пр. Мавринский

Объект

Согласовано

Инв. № подл. | Подп. и дата | Взам. инв. №

Привязан

Инв. №

ГИП	Коровкин				ТП291-8-17с-87 АС3
Зав.отд.	Башкинов				Физкультурно-оздоровительный комплекс. Блочных металлических конструкций ФОК-2
Н.контр.	Чиркова				Схема расположения перегородок на отм. 3,000
Зав.сект.	Аголова				Разрезы 1-1 ... 11-11
Ст.инж.	Цветкова				

Стадия	Лист	Листов
РП	15	

ЦНИИпроектлегконструкция

Копировал Тарасова 22985-04 73 Формат А2

Альбом II

12-12

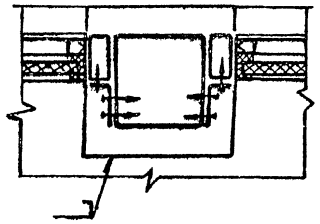

13-13

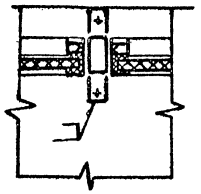

14-14

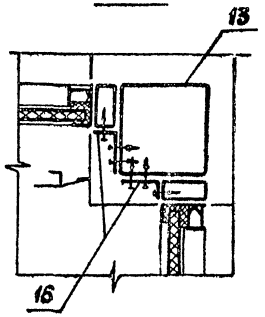

15-15

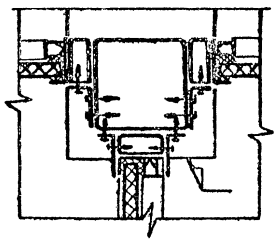

16-16

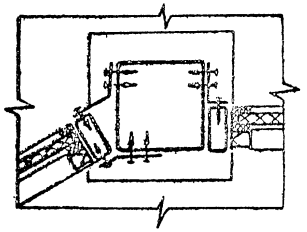

17-17

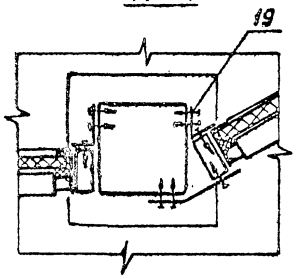

18-18

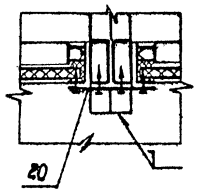

19-19

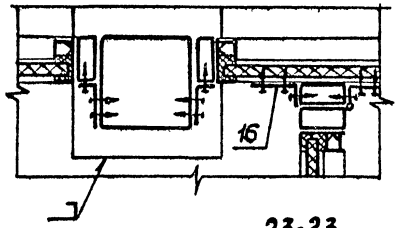

20-20

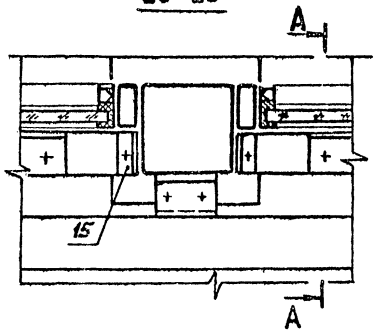

А-А

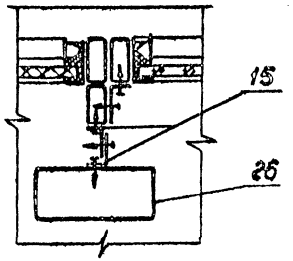

21-21

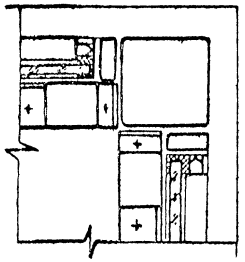

22-22

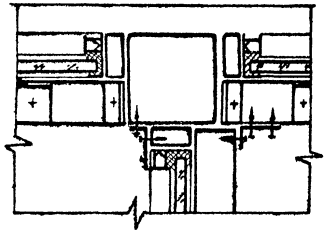

23-23

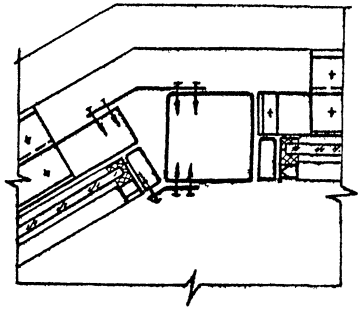

24-24

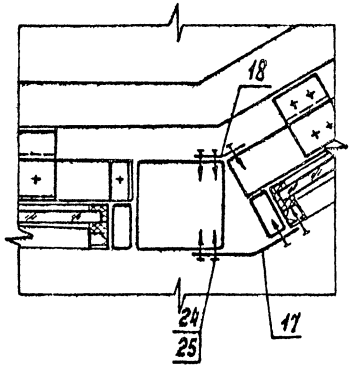

25-25

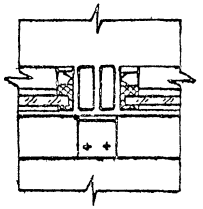

26-26

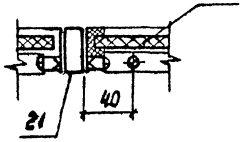

27-27

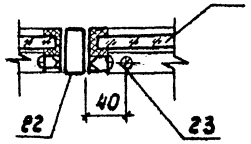

28-28

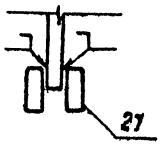

Привязан				ТП291-8-ГПс-87		АС3	
				Физкультурно-оздоровительный комплекс в легких металлических конструкциях ФОК-1	Стадия	Лист	Листов
					РП	16	
				Схема расположения переворота на отм. 3.000 Разрезы 12-12... 25-25	ЦНИИпроектлегконструкция		
Инв. №							

ГИП	Корниенко		
Зав.отд.	Кошкинов		
Н.контр.	Чиркова		
Зав.сект.	Лагонова		
Ст.инж.	Лукьяненко		

Копировал Тарасова 22985-04 74

Формат А2

22985-04

Согласовано

Объект

Согласовано: Гл. арх. пр. Гл. инж. пр.

Учет ИА

Изф. №

Взам. инв. №

Подп. и дата

Инв. № подл.

Альбом II

Ведомость рабочих чертежей основного проекта

Лист	Наименование	Примечание
1	Общие данные	
2	Техническая спецификация металла (начало)	
3	Техническая спецификация металла (окончание)	
4	Схема расположения перегородок на отм. 3,000	
5	Разрезы: 1-1; 2-2; 3-3; 4-4; 5-5; 6-6; 7-7; 8-8; 9-9; 10-10.	
6	Схема расположения элементов крепления перегородок на отм. 3,000	
	Узлы 1,2	
7	Узлы 3; 4; 5; 6; 7; 8; 10	
	Сечения 1-1; 2-2; 3-3; 4-4; 5-5.	

Ведомость ссылочных и прилагаемых документов

Обозначение	Наименование	Примечание
Серия 1.431.4-23	Перегородки панельные из алюминиевых сплавов	
ТУ36-2024-81	Перегородки каркасные панельные	

Ведомость спецификаций

Лист	Наименование	Примечание
5	Спецификация к схеме расположения перегородок на отм. 3,000	
6	Спецификация к схеме расположения элементов крепления перегородок на отм. 3,000	

Проект разработан в соответствии с действующими нормами и правилами

Гл. инженер проекта Г.Я. Коренцвит

Ведомость материалов

№ стр.	Наименование материала и единица измерений	Код материала	Код ед. изм.	Количество тип	Количество инд.	Количество всего
1	Стекло S=5мм ГОСТ 111-78		кг			
	200x1445мм			14,4		14,4
	510x1360мм			17,2		17,2
	920x1360мм			62,4		62,4
	1050x1390мм			274,5		274,5
	1050x1445мм			285,0		285,0
	1350x1390мм			1339,5		1339,5
	1350x1445мм			1268,8		1268,8

Крепежные изделия

Наименование	Кол.	Масса, кг	Примечание
Винт I4x15x14.58.019		0,64	ТУ 36-2155-78
Винт I5x15x12.58.019		1,01	ТУ 36-2155-78
Винт I6x1,75x12.58.019		0,92	ТУ 36-2155-78
Винт самонарезающий			
В6x25		0,94	ТУ 36-2142-78
Заклепка 4x12		0,16	ГОСТ 10300-80
Шайба уплотнительная ШУ-6		0,04	ТУ 36-2130-78

Общие указания

1. Введение

1.1. Номенклатура алюминиевых конструкций включает перегородки каркасные панельные.

1.2. Проект разработан с учетом применения типовых перегородок по номенклатуре Воронежского ЗСАК им. Якубовского на 1985-1990 гг.

1.3. В проекте представлены схемы расположения перегородок на отм. 3,000 и элементов крепления перегородок на отм. 3,000, техническая характеристика и общие указания.

Узлы крепления перегородок даны в проекте шифр 834 КМ "Узлы крепления окон, тамбуров и перегородок, нетиповые конструкции окон и тамбуров".

1.4. В соответствии с заданием перегородки рассчитаны на применение их в I-IV ветровых районах страны с расчетной зимней температурой -10°...-40°С и температурой +20...+25°С при влажности в помещении 55...65%.

2. Типы и размеры

2.1. Перегородки

2.1.1. Перегородки применены для ограждения ванны для плавания.

2.1.2. Высота панелей 3,9м.

2.1.3. Заполнение проема каркаса панелей осуществляется листовым стеклом толщиной 5мм. Заполнение нижней глухой части каркаса осуществляется наборным алюминиевым профилем, решеткой жалюзийной РЖ-4.

2.1.4. В комплект панельных перегородок входят рядовые панели и панели с дверью. Все створные панели выполнены с однопольной дверью, за исключением одной, которая выполнена двупольной и предназначена для пожарного выхода.

2.1.5. Проект предусматривает применение типовых конструкций перегородок ПР39-15 I/К; ПР39-12 I/К; ПД 1.39-15 I/К; ПД 1а.39-15 I/К; ПД2.39-15 I/К.

2.2. Элементы крепления перегородки

2.2.1. Стойки элементов крепления перегородок выполнены консольными. Сечение стоек 120x120x5мм высота 3,9м. Стойки предназначены для восприятия нагрузок от панелей перегородок, соединения перегородок между собой и с площадкой второго этажа.

2.2.2. Крепление стоек к площадке осуществлено самонарезающими винтами с последующей приваркой опорных пяток к площадке на монтаже.

2.2.3. На отм. 6,900 стойки элементов крепления перегородок по всему периметру площадки связаны ригелями, выполненными из стальных швеллеров 160x60x5мм.

2.2.4. Соединение стоек с ригелями и ригелей между собой осуществлено при помощи накладок на самонарезающих винтах с последующей сваркой элементов между собой на монтаже.

2.2.5. После окончания всех монтажных работ необходимо провести освидетельствование состояния защитно-декоративного покрытия. При необходимости восстановить покрытие эмалью ПД-133 соответствующего цвета по ГОСТ 926-82.

3. Монтаж

3.1. Монтаж конструкций перегородок должен производиться по проекту шифр 834 КМ „Узлы крепления, нетиповые конструкции окон и тамбуров и перегородок".

3.2. Монтаж каркасов перегородок производить с двух противоположных углов в осях „Б"„З" и „Д"„8".

3.3. Монтаж конструкций перегородок должен производиться после установки элементов крепления перегородок.

Согласовано

Согласовано

Инв. № подл. | Подпись и дата | Взам. инв. №

Привязан

Инв. №

ТП 291-3-17с.87 АС4

ГИП	Коренцвит		11.10.91	Физкультурно-оздоровительный комплекс в легких металлических конструкциях фахв.	Стадия	Лист	Листов
Зав. отд.	Хейцер		11.10.91		РП	1	7
Н. контр.	Чиркова		11.10.91				
Гл. инжен.	Логутин		11.10.91	Общие данные	ЦНИИПРОЕКТЛЕГКОНСТРУКЦИЯ		
Вед. инжен.	Тащенкова		11.10.91				
Констр.	Великова		11.10.91				

Копировал: Морозова 22985-04 75 Формат А2

22985-04

Вид профиля и ГОСТ, ТУ	Марка металла и ГОСТ	Обозначение и размер профиля	№ п.п.	Код: Марка металла	Код: Вид профиля	Код: Размер профиля	Кол. штук	Длина, мм	Масса металла по элементам конструкции, т: перегородки	Масса металла по элементам конструкции, т: элементы крепления перегородки	Общая, масса, т	Масса потребности в металле по кварталам (заполняется изготовителем), т: I	II	III	IV	Заполняется ВЦ
									Код элемента конструкции							
1	2	3	4	5	6	7	8	9								
Перегородки каркасные панельные ТУ36-2024-81																
ПР39-12-7/к			1						0,440		0,440					
ПР39-15-7/к			2						1,673		1,673					
ПД 1.39-15-7/к			3						0,108		0,108					
ПД 1л 39-15-7/к			4						0,108		0,108					
ПД 2. 39-15-7/к			5						0,064		0,064					
	Итого:		6						2,393		2,393					
Перегородки каркасные панельные ТУ36-2024-81																
Узел 1		1.431.4-23.0-02	7						0,003		0,003					
Узел 1		1.431.4-23.0-02-01	8						0,151		0,151					
Узел 2		1.431.4-23.0-03-01	9						0,020		0,020					
Узел 2		1.431.4-23.0-03-02	10						0,199		0,199					
	Итого:		11						0,373		0,373					
Перегородки каркасные панельные ТУ36-2024-81																
Узел 4		1.431.4-23.0-05	12						0,314		0,314					
Узел 5		1.431.4-23.0-06	13						0,022		0,022					
Узел 6		1.431.4-23.0-07	14						0,020		0,020					
	Итого		15						0,356		0,356					
Профили алюминиевые прессованые ГОСТ22233-83																
А-020			16						0,009		0,009					
А-025			17						0,001		0,001					
А-026			18						0,011		0,011					
А-086			19						0,001		0,001					
А-345м			20						0,068		0,068					
А-1126			21						0,406		0,406					
Б-042			22						0,116		0,116					
ПА-1322			23						0,008		0,008					
	Итого:		24						0,620		0,620					

Альбом II

Согласовано

Согласовано

Инв. № подл. | Подпись и дата | Взам. инв. №

Привязан:

Инв. №

ТП291-8-17с.87 АС4

Зав.отд.	Уайцер			Физкультурно-оздоровительный комплекс блочных металлических конструкциях (ФОК-2)
Н.контр.	Чуркова			Техническая спецификация металла (начало)
Гл.констр.	Лавутин			
Вед.констр.	Ощенкова			
Констр.	Кудинова			

Стадия	Лист	Листов
РП	2	

ЦНИИпроектлегконструкция

22985-04 76 Копировал: Морозова

Формат А2

22985-04

Альбом II

Вид профиля и ГОСТ, ТУ	Марка металла и ГОСТ	Обозначение и размер профиля	№ п.п.	Код: Марка металла	Код: Вид профиля	Код: Размер профиля	Кол., штук	Длина мм	Масса металла по элементам конструкции, т: перегородки	Масса металла по элементам конструкции, т: Элементы крепления перегородки	Общая масса, т	Масса потребности в металле по кварталам (заполняется изготовителем), т: I	II	III	IV	Заполняется ВЦ
									Код элемента конструкции							
1	2	3	4	5	6	7	8	9								
Листы из алюминия и алюминиевых сплавов ГОСТ 21631-76	Лист АМг2 Н2 ГОСТ 4784-74	S=2мм	25						0,011		0,011					
Итого:			26						0,011		0,011					
Профили прессованные прямоугольные равнополочного углакового сечения, из алюминия и алюминиевых сплавов ГОСТ 13738-80	АД31 Т1 ГОСТ 4784-74	∟33х9х3	27						0,011		0,011					
Итого:			28						0,011		0,011					
Профиль гнутый замкнутый сварной квадратный и прямоугольный ТУ36-2287-80	В Ст3кп2 ГОСТ 380-71	□ 120х120х5	29							1,13	1,13					
Итого:			30							1,13	1,13					
Швеллеры стальные гнутые равнополочные ГОСТ 8278-83	В Ст3кп2 ГОСТ 380-71	[160х60х5	31							1,002	1,002					
Итого:			32							1,002	1,002					
Трубы стальные прямоугольные ГОСТ 8645-68	В 10 пс ГОСТ 13633-86	□50х25х2	33							0,035	0,035					
Итого:			34							0,035	0,035					
Прокат листовой горячекатаный ГОСТ 19903-74	В ст 3кп2 ГОСТ 380-71	S=6мм	35							0,011	0,011					
Итого:			36							0,011	0,011					

Согласовано

Согласовано

Инв. № подл. | Подпись и дата | Взам. инв. №

Привязан:

Инв. №

Зав. отд.	Хайцер		11.11.87	
Н. контр.	Чиркова		11.11.87	
Зав. сект.	Авалова		11.11.87	
Вед. констр.	Тищенкова		11.11.87	
Констр.	Кудинова		11.11.87	

ТП291-8-17с.87 АС4

Физкультурно-оздоровительный комплекс в легких металлических конструкциях /ФОК-2/

Техническая спецификация металла (Окончание)

Стадия	Лист	Листов
РП	3	

ЦНИИпроектлегконструкция

22985-04 77 Копировал: Морозова Формат А2

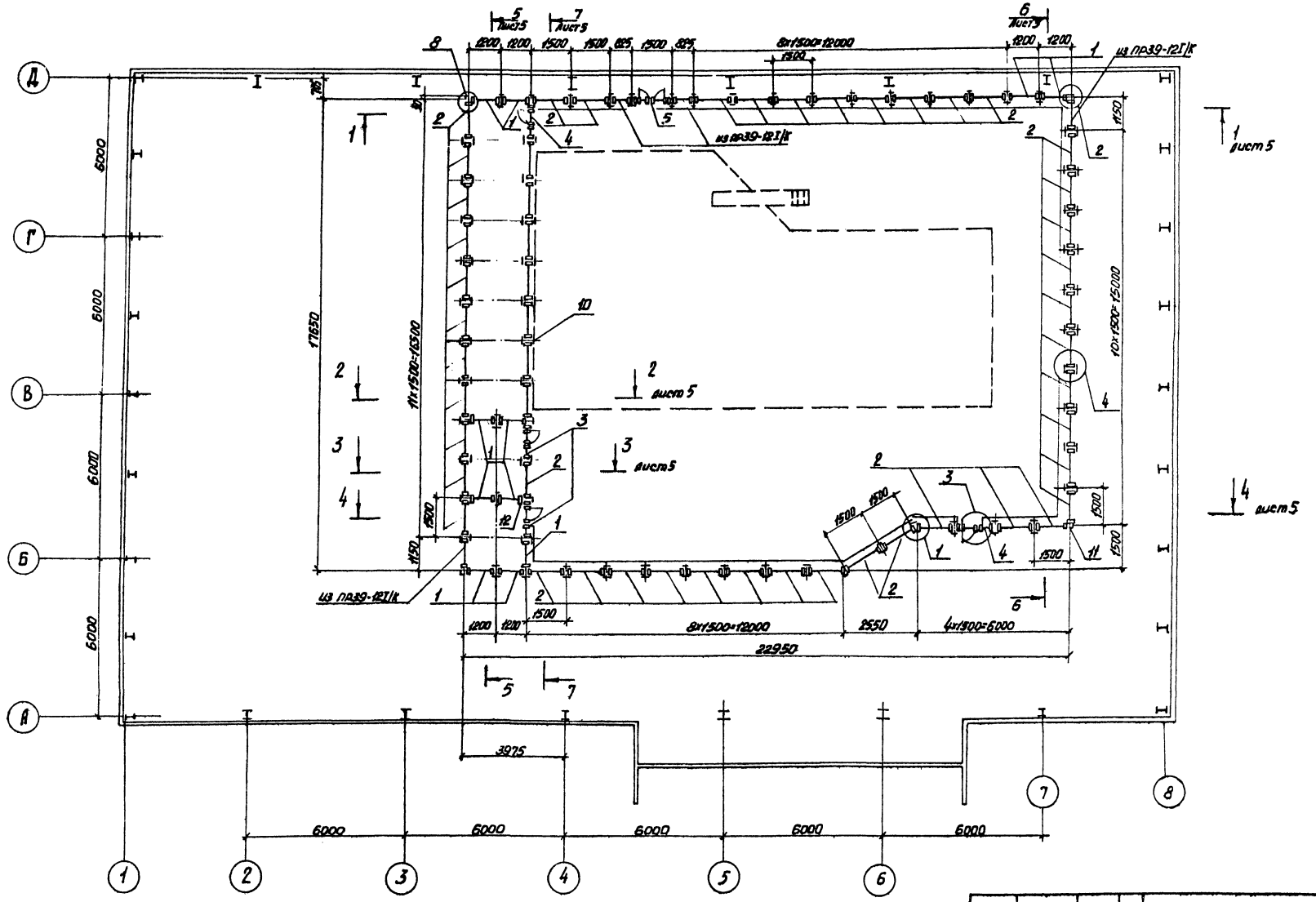
Альбом I
Д
Г
В
Б
А
1
2
3
4
5
6
7
8
1200 1200 1500 1500 825 1500 825
8x1500=12000
1200 1200
из ПР39-121/К
из ПР39-121/К
из ПР39-121/К
1 лист 5
2 лист 5
3 лист 5
4 лист 5
6000
6000
6000
6000
17650
11x1500=16500
10x1500=15000
1150
1500
1500
1500

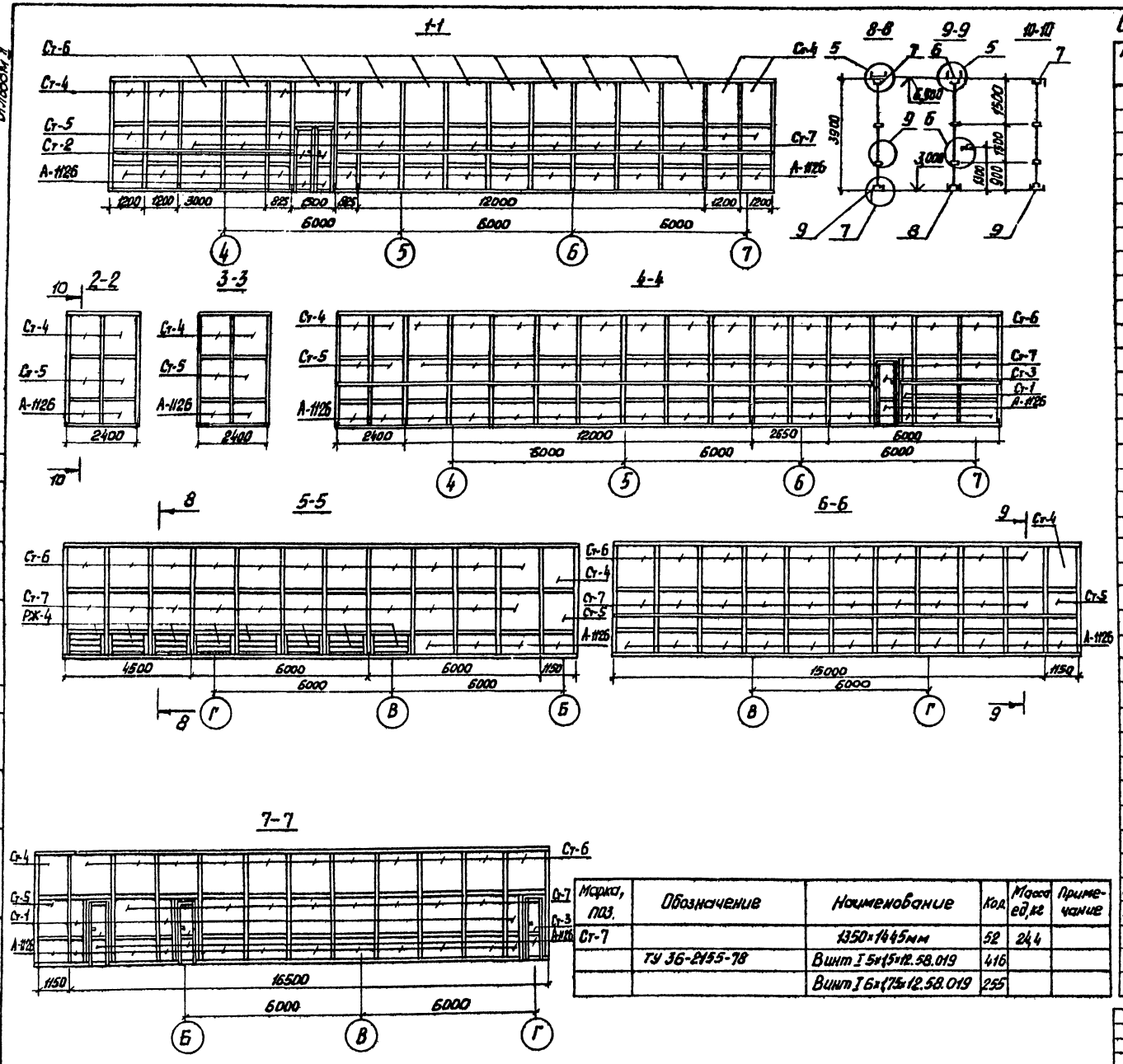

Спецификация к схеме расположения перегородок на отм. 3,000

Марка, поз.	Обозначение	Наименование	Кол.	Масса ед. кг.	Примечание
		Каркасы рядовых панелей			
1	1.431.4-23.1-11.00	ПР39-12 I/К	15	29,3	
2	1.431.4-23.1-11.00-03	ПР39-15 I/К	52	32,2	
		Каркасы панелей с однопольной дверью			
3	1.431.4-23.1-21.00	ПД 139-15 I/К	2	53,8	
4	1.431.4-23.1-21.00-02	ПД 1л.39-15 I/К	2	53,8	
		Каркас панели с двупольной дверью			
5	1.431.4-23.1-31.00	ПД 2.39-15 I/К	1	64,0	
		Комплект элементов примыкания			
6	1.431.4-23.0-02	Узел 1	1	2,2	
7	1.431.4-23.0-02-01	Узел 1	35	4,3	
8	1.431.4-23.0-03-01	Узел 2	5	4,0	
9	1.431.4-23.0-03-02	Узел 2	28	7,1	
		Комплект элементов стыка панелей			
10	1.431.4-23.0-05	Узел 4	57	5,5	
11	1.431.4-23.0-06	Узел 5	4	5,4	
12	1.431.4-23.0-07	Узел 6	6	3,3	
РЖ-4		Решетка жалюзийная	8	11,03	
	ГОСТ 22233-83	Алюминиевые прессованные профили			
		А-020 L=699-0,5мм	16	0,18	
		А-020 L=1361-0,5мм	16	0,35	
		А-026 L=3000мм	4	2,7	
		А-086 L=200мм	1	0,3	
		А-1126 L=725мм	402	1,0	
		А-1126 L=755мм	32	11	
		Б-042 L=3000мм	15	7,7	
	ГОСТ 21631-76	Лист АМ2Н2 2х3770х260мм	2	5,3	
	ГОСТ 111-78	Стекло S=5мм			
Ст-1		200х1445мм	4	3,6	
Ст-2		510х1360мм	2	8,6	
Ст-3		920х1360мм	4	15,6	
Ст-4		1050х1390мм	15	18,3	
Ст-5		1050х1445мм	15	19,0	
Ст-6		1350х1390мм	57	23,5	

Марка, поз.	Обозначение	Наименование	Кол.	Масса ед. кг	Примечание
Ст-7		1350х1445мм	52	24,4	
	ТУ 36-2155-78	Винт I 5х15х12.58.019	416		
		Винт I 6х(7)5х12.58.019	255		

Согласовано

Согласовано

Инв. № подл. | Подпись и дата | Взам. инв. № | Согласовано | Инв. № отд.

Привязан:

Инв. №

ГИП	Коренцвит		11.11.87
Зав.отд.	Хацер		11.11.87
Н.контр.	Чухова		11.11.87
Гл.контр.	Агритин		11.11.87
Вед.конст.	Тащенкова		11.11.87
Конструк.	Кудинова		11.11.87

ТП 291-8-17с.87 АС4

Физкультурно-оздоровительный комплекс в легких металлических конструкциях /ФОК-2/

Разрезы: 1-1; 2-2; 3-3; 4-4; 5-5; 6-6; 7-7; 8-8; 9-9; 10-10

Стадия	Лист	Листов
РП	5	

ЦНИИпроектлегконструкция

Копировал: Марозова

Формат А2

Альбом II

Спецификация к схеме расположения элементов крепления перегородок на отм. 3.000

Марка поз.	Обозначение	Наименование	Кол.	Масса ед. кг.	Примечание
1		Стойка СК-3,9А	16	6,14	
2		Ригель РГ		1002	97,3 м
3		Ограждение ОП-2	7	4,9	
		Доборные элементы			
4		Накладка Н1А	9	1,14	
		Крепежные изделия			
	ТУ36-2142-78	Винт самонарезающий			
		8Б×25	16		
	ТУ36-2130-78	Шайба уплотнительная			
		ШУ-6	16		

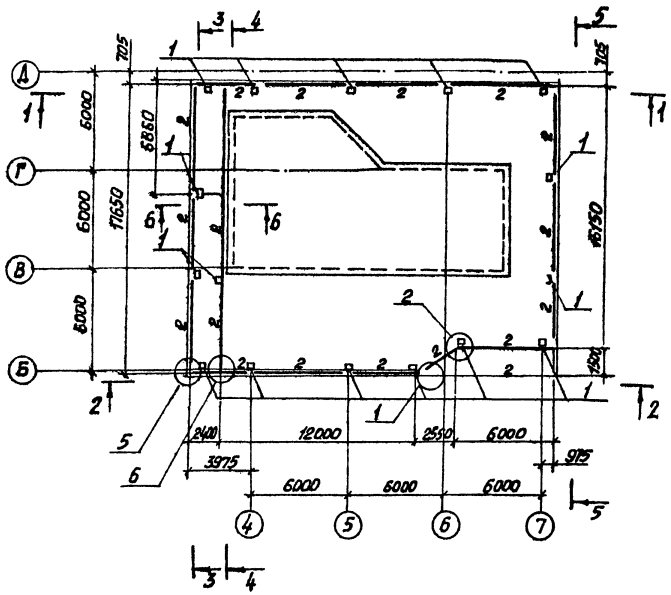

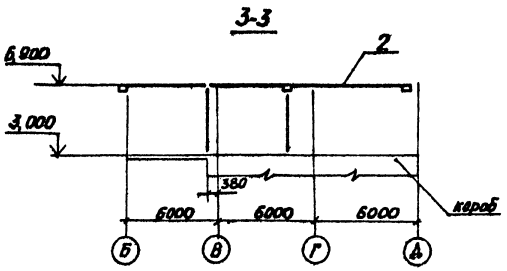

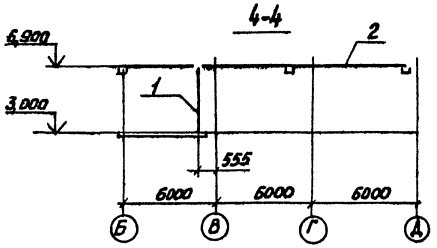

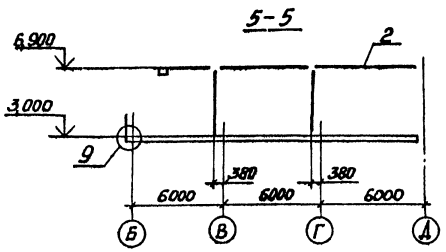

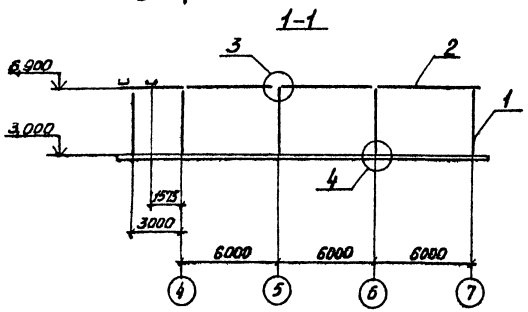

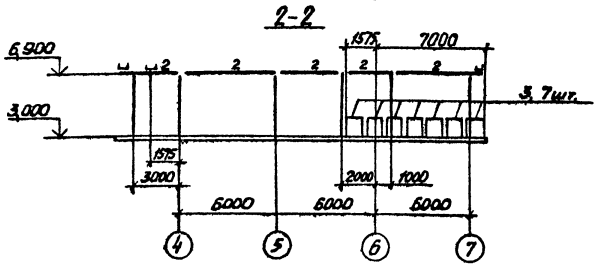

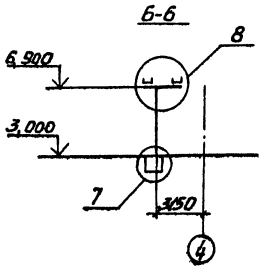

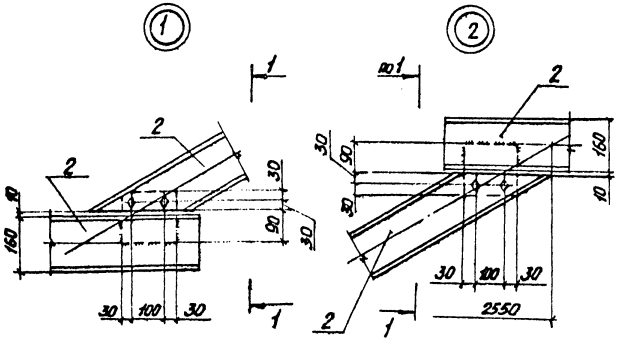

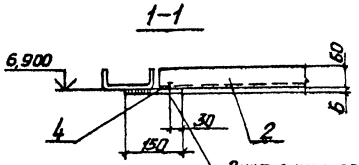

Винт самонарезающий 8Б×25
ТУ36-2142-78
Шайба уплотнительная ШУ-6
ТУ36-2130-78

Согласовано

Согласовано

Инв. № подл. | Подпись и дата | Взам. инв. №

Привязан:					ТП291-8-17м.87		АС4
	ГИП	Коренцвит			Физкультурно-оздоровительный комплекс в легких металлических конструкциях (ФОК-2)	Стадия	Лист	Листов
	Зав. отд.	Кашичнов				РП	6	
	Н. контр.	Чиркова			Схема расположения элементов крепления перегородок на отм. 3.000. Разрезы 1-1; 2-2. Узлы 1,2; сечение 1-1	ЦНИИпроектлегконструкция		
	Нач. сект.	Агапова						
	Ст. инж.	Лукьяненко						

Инв. №

22985-04 80

Копировал: Морозова

Формат А2

22985-04

Альбом II

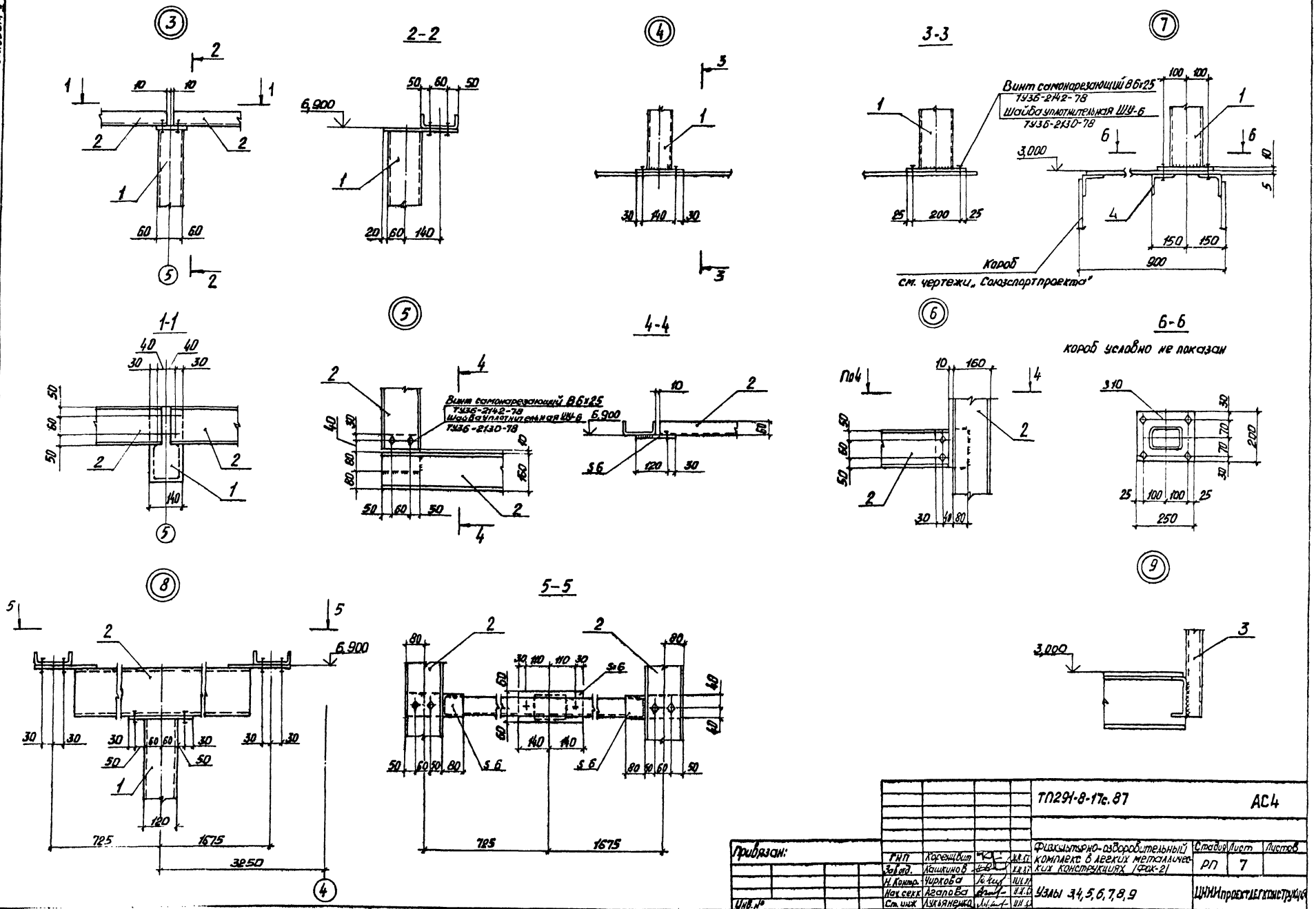

				ТП291-8-17с.87			АС4
Привязан:				Физкультурно-оздоровительный комплекс в легких металлических конструкциях (ФОК-2)	Стадия	Лист	Листов
	ГИП	Корешкин			РП	7	
	Зав.отд.	Лашкинов					
	Н.контр.	Чиркова		Узлы 3,4,5,6,7,8,9	ЦНИИпроектлегконструкций		
	Нач.сект.	Агапова					
Инв.№	Ст.инж.	Лукьяненко					

22985-04 (81) Копировал: Морозова Формат А2

22985-04

Согласовано

Согласовано

Инв.№подл. | Подпись и дата | Взам.инв.№