ТИПОВОЙ ПРОЕКТ
901-1-90.87

ВОДОЗАБОРНЫЕ СООРУЖЕНИЯ ПРОИЗВОДИТЕЛЬНОСТЬЮ ОТ 0,02 ДО 1,5 $м^3/с$
ДЛЯ АМПЛИТУД КОЛЕБАНИЙ УРОВНЕЙ ВОДЫ ДО 6М

НАСОСНАЯ СТАНЦИЯ ПРОИЗВОДИТЕЛЬНОСТЬЮ ОТ 0,66 ДО 1.5 $м^3/с$ С ЗАГЛУБЛЕНИЕМ МАШЗАЛА 5,4 М

АЛЬБОМ VI

ЗАДАНИЯ ЗАВОДАМ-ИЗГОТОВИТЕЛЯМ НА КОМПЛЕКТНЫЕ ЭЛЕКТРОТЕХНИЧЕСКИЕ УСТРОЙСТВА

СО ЦИТП 620062 г. Свердловск, ул. Чебышева, 4
Зак. 5221 инв. 2167-С Тираж 700
Сдано в печать 12.11.1991 Цена 2-74+2-74

ПРИВЯЗАН:

ТИПОВОЙ ПРОЕКТ
901-1-90.87

ВОДОЗАБОРНЫЕ СООРУЖЕНИЯ ПРОИЗВОДИТЕЛЬНОСТЬЮ ОТ 0.02 ДО 1.5 $м^3/с$
ДЛЯ АМПЛИТУД КОЛЕБАНИЙ УРОВНЕЙ ВОДЫ ДО 8 м

НАСОСНАЯ СТАНЦИЯ ПРОИЗВОДИТЕЛЬНОСТЬЮ ОТ 0.66 ДО 1.5 $м^3/с$ С ЗАГЛУБЛЕНИЕМ МАШЗАЛА 5.4 м

АЛЬБОМ VI

ЗАДАНИЯ ЗАВОДАМ-ИЗГОТОВИТЕЛЯМ НА КОМПЛЕКТНЫЕ ЭЛЕКТРОТЕХНИЧЕСКИЕ УСТРОЙСТВА

СОСТАВ ПРОЕКТА:

АЛЬБОМ I	Пояснительная записка.
АЛЬБОМ II	Технологические решения. Внутренние водопровод и канализация. Отопление и вентиляция. Нестандартизированное оборудование.
АЛЬБОМ III	Архитектурно-строительные решения.
АЛЬБОМ IV	Индустриальные изделия.
АЛЬБОМ V	Электротехническая часть.
АЛЬБОМ VI	Задания заводам изготовителям на комплектные электротехнические устройства.
АЛЬБОМ VII	Спецификация оборудования.
АЛЬБОМ VIII	Ведомость потребности в материалах.
АЛЬБОМ IX	Сметы.

РАЗРАБОТАН ГПИ УКРВОДОКАНАЛПРОЕКТ

ДИРЕКТОР В.Н. Якименко

ГЛАВНЫЙ ИНЖЕНЕР К.Т.Н. Н.В. Писанко

НАЧАЛЬНИК ОТДЕЛА М.Я. Волошин

ГЛАВНЫЙ ИНЖЕНЕР ПРОЕКТА И.Н. Новоминский

Утвержден и введен в действие
Главным управлением проектирования
Госстроя СССР протокол от 28 августа 1987г. N 57

				ПРИВЯЗАН:	

Альбом VI

Типовой проект ТП901-1-90.87

Обозначение	Лист	Наименование	Кол. листов	Стр. альб.
ТП901-1-90.87-ЭМН		Ведомость чертежей выпуска	1	2
Задание заводу-изготовителю на НКУ по ОСТ 16 0.800.485-84				
ТП901-1-90.87-ЭМН	ПК	Перечень комплектных устройств	1	24
ТП901-1-90.87 -ЭМН1	1	Щит станций управления ШЩ. Чертеж общего вида	6	3÷6
ТП901-1-90.87 -ЭМН1	2	ШЩ. Технические данные аппаратов	7	7,8
ТП901-1-90.87-ЭМН1	3	ШЩ. Таблица перечня надписей	8	9,10
ТП901-1-90.87 -ЭМН1	4	ШЩ. Схема электрическая соединений	18	11÷24
ТП901-1-90.87-ЭМН2	1	Ящик Я1(Я2; Я3; Я4) Чертеж общего вида	1	25
ТП901-1-90.87 -ЭМН2	2	Ящик Я1 (Я2; Я3; Я4) Технические данные аппаратов	1	25
ТП901-1-90.87 -ЭМН2	3	Ящик Я1(Я2; Я3; Я4) Таблица перечня надписей	1	25
ТП901-1-90.87 -ЭМН2	4	Ящик Я1(Я2; Я3; Я4) Схема электрическая соединений	1	26
ТП901-1-90.87 -ЭМН3	1	Ящик Я5. Чертеж общего вида	1	27
ТП901-1-90.87 -ЭМН3	2	Ящик Я5. Технические данные аппаратов	1	27
ТП901-1-90.87-ЭМН3	3	Ящик Я5. Таблица перечня надписей	1	27
ТП901-1-90.87 -ЭМН3	4	Ящик Я5. Схема электрическая соединений	1	28
ТП901-1-90.87-ЭМН4	1	Ящик Я7. Чертеж общего вида	1	29
ТП901-1-90.87 -ЭМН4	2	Ящик Я7. Технические данные аппаратов	1	29
ТП901-1-90.87 -ЭМН4	3	Ящик Я7. Таблица перечня надписей	1	29
ТП901-1-90.87 -ЭМН4	4	Ящик Я7. Схема электрическая соединений	1	30

Обозначение	Лист	Наименование	Кол. листов	Стр. альб.
ТП901-1-90.87 -АТХН		Ведомость чертежей выпуска	1	2
Задание заводу-изготовителю на щиты систем автоматизации технологических процессов по ОСТ 36. 13-76				
ТП901-1-90.87 -АТХН	СЩ	Спецификация щитов	1	31
ТП901-1-90.87 -АТХН	1	Щит КИП. Общий вид	4	32
ТП901-1-90.87 -АТХН	2	Щит КИП. Таблица соединений	3	33
ТП901-1-90.87 -АТХН	3	Щит КИП. Таблица подключений	3	34
Принципиальные схемы ТП901- -АТХ альб. V				
ТП901-1-90.87 -АТХ	2	Схема функциональная технологического контроля	1	34
ТП901-1-90.87 -АТХ	3	Схема принципиальная электропитания щита КИП	1	35
ТП901-1-90.87 -АТХ	3	Схемы принципиальные технологических измерений	1	35

При привязке проекта:

1. Чертежи общих видов ШЩ (ЭМН1-1) и схем электрических соединений (ЭМН1-4) комплектовать в соответствии с мощностью электродвигателей.
2. Данные в рамках ▭ проставить в соответствии с ТП901-1-90.АТЭМ альбом V.
3. При комплектовании задания заводу-изготовителю на щиты систем автоматизации технологических процессов из альбома V приложить стр. 34; 35.

Привязан

Инв. №

Типовой проект разработан в соответствии с действующими нормами и правилами.
Главный инженер проекта Новотинский

ГИП	Новотинский		
Н. конт.	Студберг		
Нач. отд.	Прелов		
Гл. спец.	Студберг		
Рук. гр.	Токешко		
Инж.	Тимко		

ТП901-1-90.87 -ЭМН; -АТХН

Воздушные сооружения производительностью 4,0; 8,0 м³/с для отвода колебания уровней воды до 6 м

Насосная станция, производительностью от 0,66 до 1,5 м³/с с заглублением машзала 5,4 м

Ведомость чертежей выпусков

Стадия	Лист	Листов
Р	1	1

Госстрой СССР Укрводоканалпроект г. Киев

Инв. № подл. | Подпись и дата | Взам. инв. №

Альбом VI

Типовой проект 901-1-30.87

Вид спереди
Двери не показаны

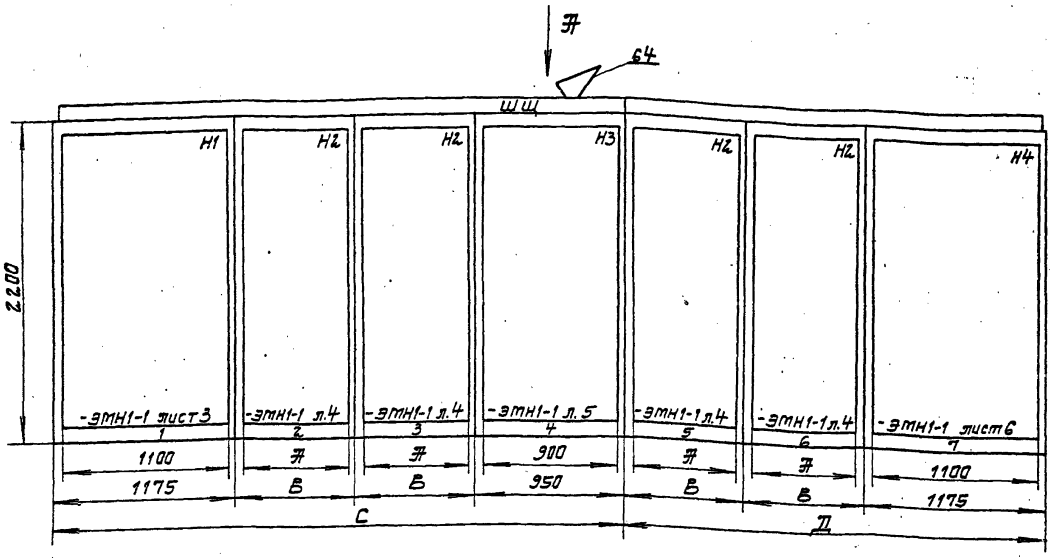

Вид Ж
М 1:50

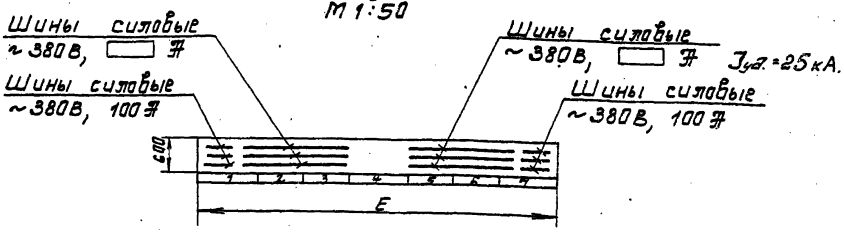

Указания по привязке проекта

1. Для двигателей мощностью от 30 до 110 кВт Ж-600мм, В-650мм, С-3425мм, Д-2475мм, Е-5900мм.
2. Для двигателей мощностью от 132 до 200 кВт Ж-700мм, В-750мм, С-3625мм, Д-2675мм, Е-6300мм.

Привязан	ГИП	Новотинский		ТП 901-1-30.87 -ЭМН1-1	
	Н.контр.	Глузберг		Водозаборные сооружения производительностью до 1,5м³/с для амплитуд колебания уровня воды до 6м.	
	Нач.отд.	Тебеньков		Насосная станция производительностью от 0,66 до 1,5м³/с с заглублением машзала 5,4м.	Стадия Р / Лист 1 / Листов 6
	Гл.спец.	Глузберг		Ш.Щ. Чертеж общего вида.	Госстрой СССР Укрводоканалпроект Киев
	Рук.гр.	Токошко			
Инв. №	Инж.	Гитко			

Инв. № подл. | Подпись и дата | Взам. инв. №

Альбом VI

Типовой проект 901-1-90.87

Двери шкафов
Вид спереди

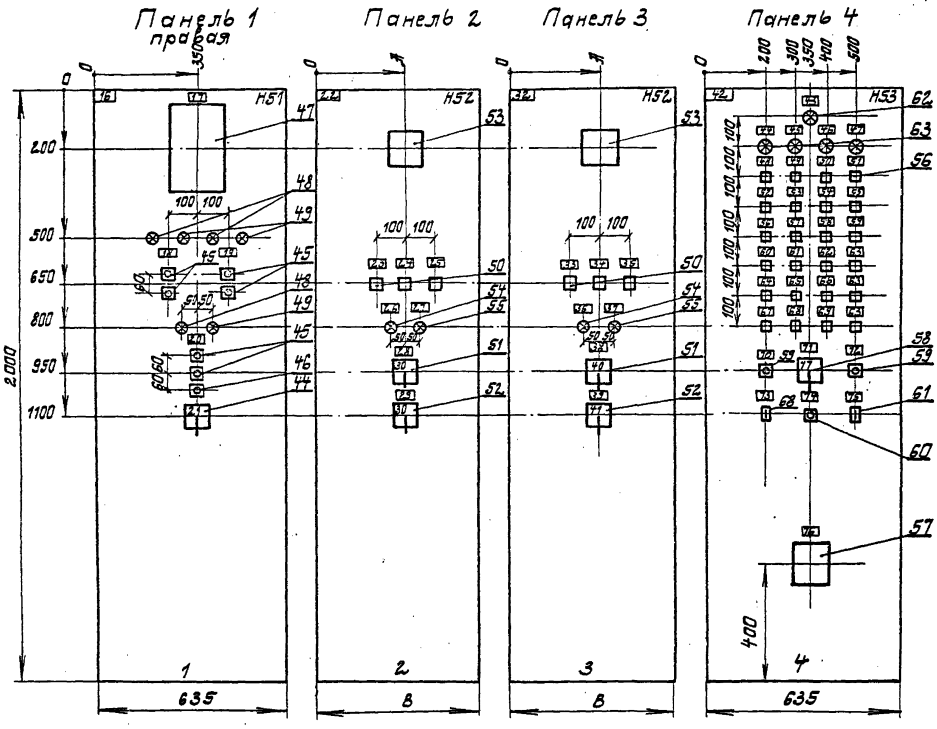

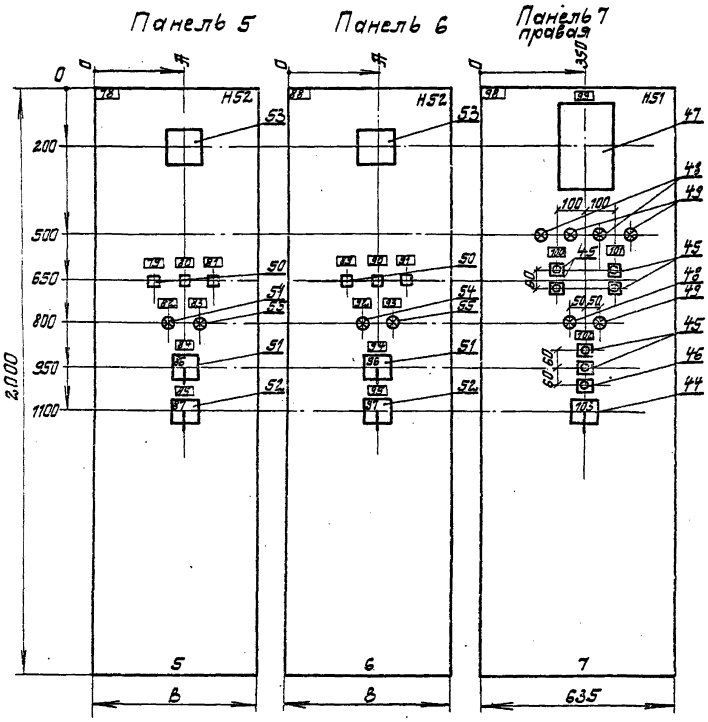

Указания по привязке проекта

1. Для двигателей мощн. от 30 до 110 квт размер А-300 мм, В-535 мм
2. Для двигателей мощн. от 132 до 200 квт размер А-350 мм, В-635 мм
3. Счетчики поз. 47 при КТП-630 квт исключить.
4. При мощности электродвигателей насосов 75 квт и меньше амперметры поз. 53 исключить

				ТП 901-1-90.87			-ЭМН1-1
Привязан				Водозаборные сооружения производительностью от 0,82 до 1,5 м³/с для амплитуд колебания уровней воды до 6 м			
	ГИП	Новгинский		Насосная станция производительностью от 0,66 до 1,5 м³/с с заглублением машзала 5,4 м	Стадия	Лист	Листов
	Н. контр.	Глазберг			Р	2	6
	Нач. отд.	Терехов		ШЩ. Чертеж общего вида	Госстрой СССР Укрводгипроект г. Киев		
	Гл. спец.	Глазберг					
	Рук. гр.	Лакшико					
Инв. №	Инж.	Тимко					

Инв. № подл. | Подпись и дата | Взам. инв. №

Альбом VI

Типовой проект 901-1-90.87

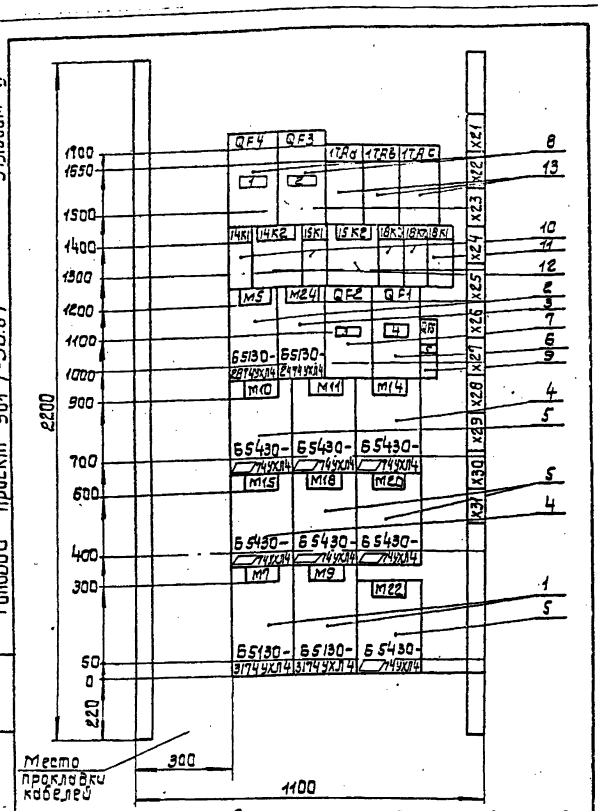

Вариант для двигателей 110 кВт.
Панель 1 (Набор Н1)

Привязан

Инв. № подл. | Подпись и дата | Взам. инв. №

Инв. №

ТП 901-1-90.87 -ЭМН1-1 Лист 3

Формат А4

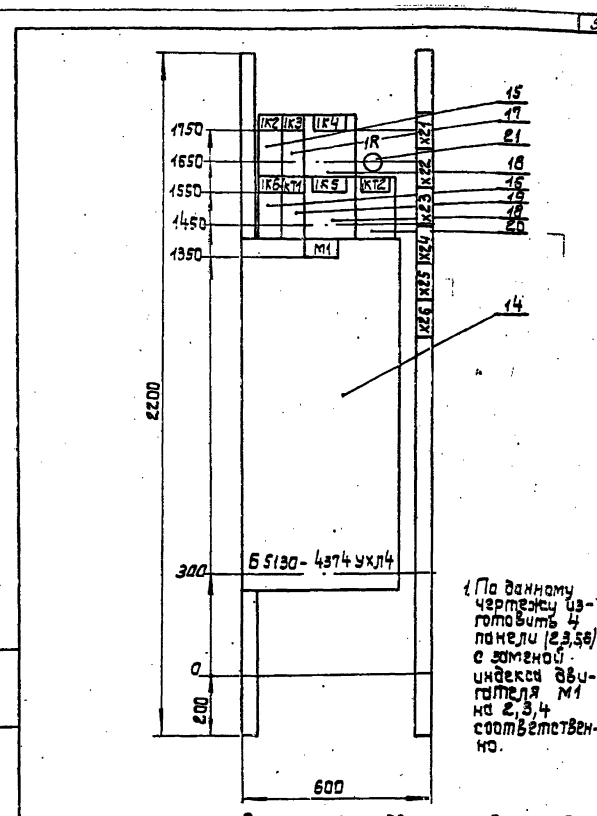

1. По данному чертежу изготовить 4 панели (2,3,5,6), с заменой индекса двигателя М1 на 2,3,4 соответственно.

Вариант для двигателей 110 кВт.
Панель 2 (Набор 2)

Привязан

Инв. № подл. | Подпись и дата | Взам. инв. №

Инв. №

ТП 901-1-90.87 -ЭМН1-1 Лист 4

Формат А4

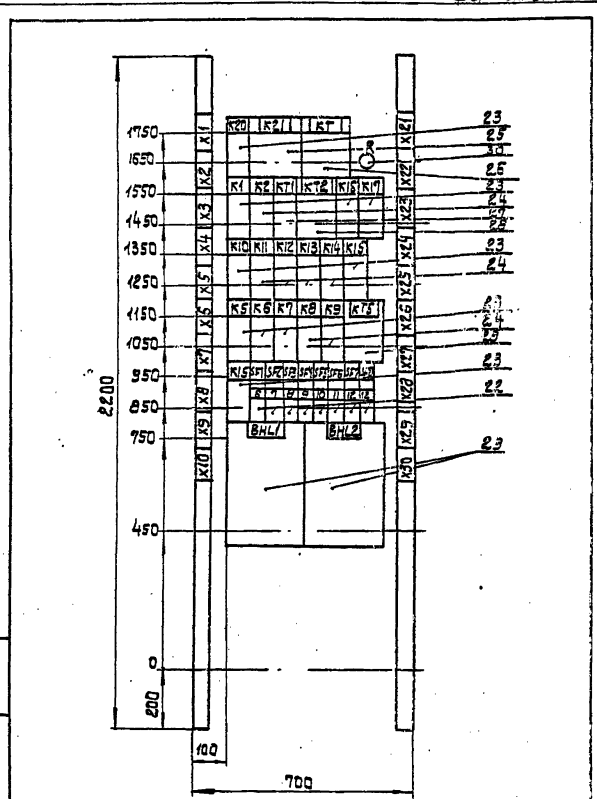

Вариант для двигателей 110 кВт.
Панель 4 (Набор Н3)

Привязан

Инв. № подл. | Подпись и дата | Взам. инв. №

Инв. №

ТП 901-1-90.87 -ЭМН1-1 Лист 5

Формат А4

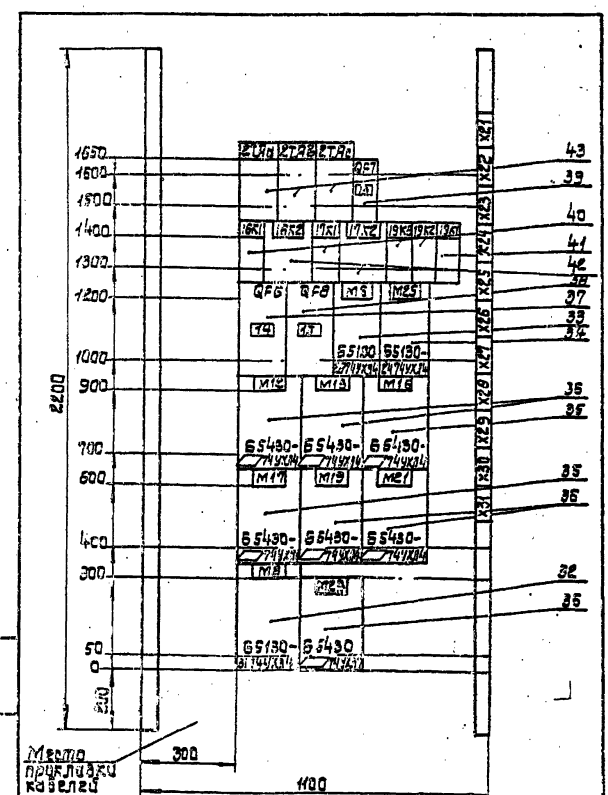

Вариант для двигателей 110 кВт.
Панель 7 (Набор Н4)

Привязан

Инв. № подл. | Подпись и дата | Взам. инв. №

Инв. №

ТП 901-1-90.87 -ЭМН1-1 Лист 6

Формат А4

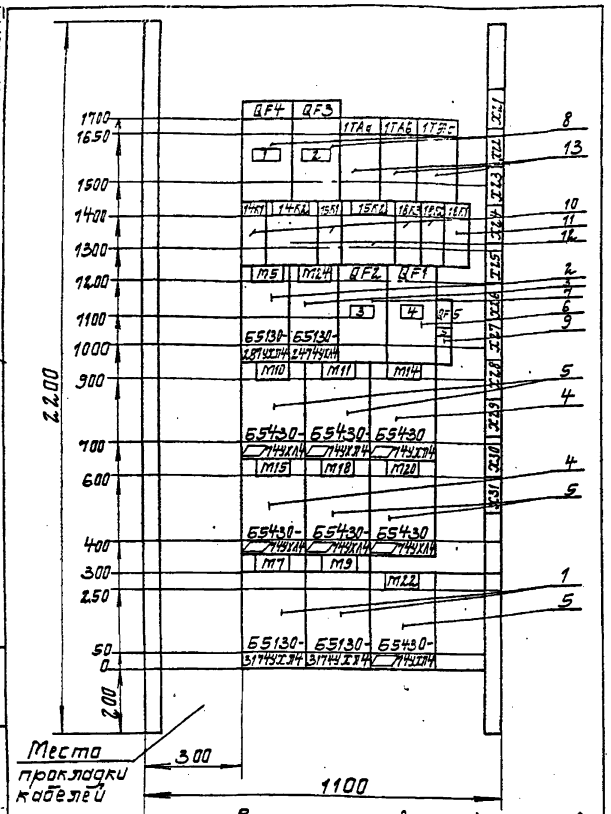

Вариант для двигателей 132÷200кВт.
Панель 1 (Набор Н1)

ТП 901-1-90.87 -ЭМН1-1

Лист 3

Привязан

Инв. №

Формат А4

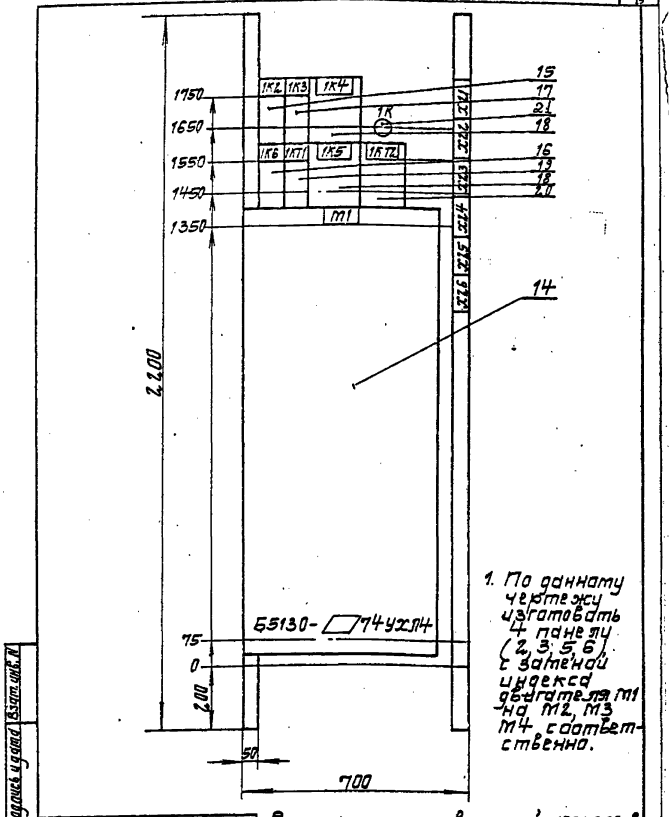

Вариант для двигателей 132÷200кВт
Панель 2,3,5,6 (Набор Н2).

ТП 901-1-90.87 -ЭМН1-1

Лист 4

Привязан

Инв. №

Формат А4

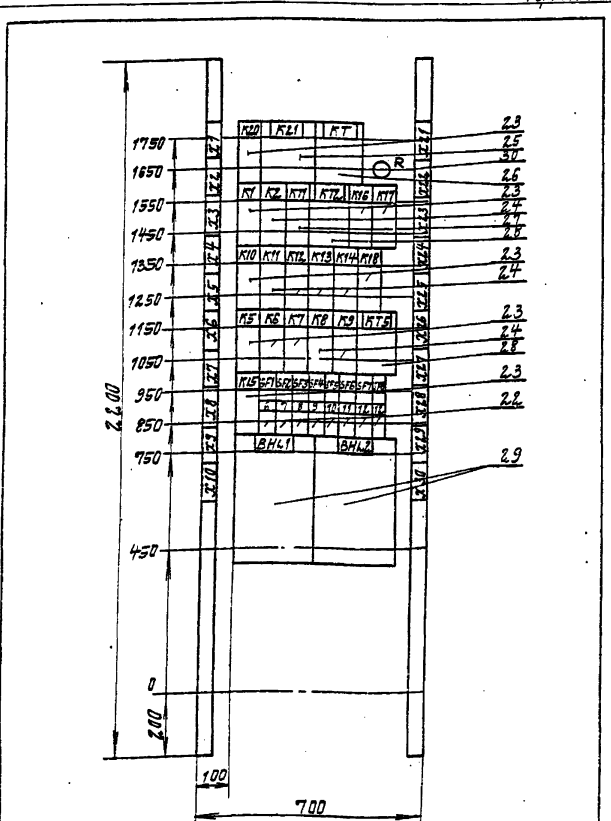

Вариант для двигателей 132÷200кВт
Панель 4 (Набор Н3)

ТП 901-1-90.87 -ЭМН1-1

Лист 5

Привязан

Инв. №

Формат А4

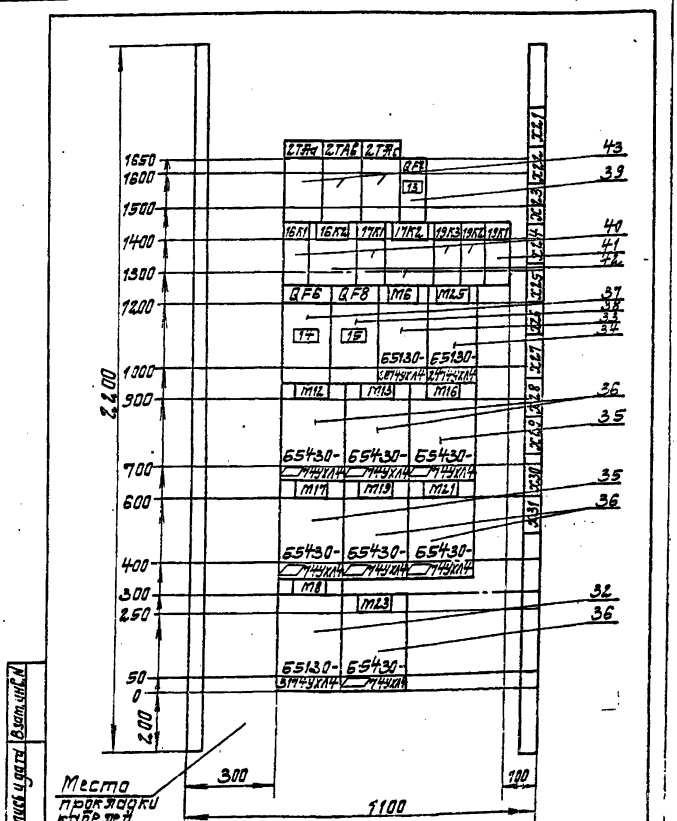

Вариант для двигателей 132÷200кВт
Панель 7 (Набор Н4)

ТП 901-1-90.87 -ЭМН1-1

Лист 6

Привязан

Инв. №

Альбом VI

Типовой проект 901-1-90.87

Формат	Зона	Поз.	Обозначение	Наименование	Кол.	Примеч.
				Документация		
			-ЭМН1-1	Чертеж общего вида	6	
			-ЭМН1-4	Схема электрическая соединений	18	
			-ЭМН1-3	Таблица перечня надписей	8	
				Сборочные единицы		
				Панель 1	1	
				Блоки		
		1		Б5130-3174 УХЛ4	2	М3 М3
		2		Б5130-2874 УХЛ4	1	М5
		3		Б5130-2474 УХЛ4	1	М24
		4		Б5430-□74 УХЛ4	2	М14 М15
		5		Б5430-□74 УХЛ4	5	М10 М11 М12, М13 М22

Привязан

Инв. №

Инв. № подл. | Подпись и дата | Взам. инв. №

ТП901-1-90 87 -ЭМН1-2			
Водозаборные сооружения производительностью от 0,02 до 1,5 м³/с для амплитуд колебания уровней воды до 6 м. Насосная станция производительностью от 0,66 до 1,5 м³/с с заглублением машзала 5,4 м	Стадия	Лист	Листов
	Р	1	7
Ш Ш Технические данные аппаратов	Госстрой СССР Укрводоканалпроект Киев		

Формат А4

Формат	Зона	Поз.	Обозначение	Наименование	Кол.	Примеч.
				Н1 1		
				Выключатель		
		6		ВА5133-32001003 0УХЛ3	1	QF1
				Ор 100А отс. 10		
		7		ВА5131-32001003 0УХЛ2	1	QF2
				Ор 63А отс. 10		
		8		ВА5131-32001003 0УХЛ3	2	QF3
				Ор 16А отс. 10		QF4
		9		АЕ63-МУ3	1	QF5
				Ор 16А отс. 5		
				U ~ 380В		
				Реле		
		10		ПЭ37-22У3	4	14К1 15К1 16К2 16К3
				U ~ 220В		
		11		ПЭ37-42У3	1	18К1
				U ~ 220В		
		12		РП-12У4	2	14К2
				U ~ 220В п.п		15К2
		13		Тр-р тока	3	17Ка
				ТК-20 □/5А		17Кб
						17Кс
				Панель 2 (3,5,6)	4	
				Блоки		
		14		Б5130-□74УХЛ4	1	М1 (М2, М3 М4)

ТП 901-1-90.87 -ЭМН1-2 Лист 2

Формат А4

Формат	Зона	Поз.	Обозначение	Наименование	Кол.	Примеч.
				Н2 4		
				Реле		
		15		ПЭ37-44У3 U~220В	1	К2
		16		ПЭ37-22У3 U~220В	1	К6
		17		РПЛ 122 04 U~220В	1	К3
		18		РП 1244 U ~ 220В	2	К4
				п.п.		К5
		19		ВЛ43 U~220В	1	КТ1
				в.в 1÷10 сек		
		20		РКВ 11-43-212	1	КТ2
				U~220В		
		21		Резистор ПЭВ.50	1	R
				R3,9 к Ом 10%		
				Панель 4	1	
				Н3 1		
		22		Выключатель	8	SF1÷
				АЕ63МУ3 Ор 2А		SF8
				U~380В отс 5		
				Реле		
		23		ПЭ37-22У3 U~220В	10	К20 К5 К6, К7 К16 К20 К15÷К18
		24		ПЭ37-42У3 U~220В	7	К8 К8 К9 К11÷К14
		25		РП12У4 U~220В п.п.	1	К21
		26		РВ238У4 U~220В п.п	1	КТ
		27		ВЛ43 U~220В	1	КТ1
				в.в 1÷10сек		

ТП901-1-90 87 -ЭМН1-2 Лист 3

Формат	Зона	Поз.	Обозначение	Наименование	Кол.	Примеч.
				Реле		
		28		РКВ11-43-212	2	КТ2
				U~220В		КТ5
		29		Сигнализатор	2	ВНL1
				ЭРСУ-4 комплект		ВНL2
				датчики вертик		
				вариант 1		
				длины 1,0м		
		30		Резистор ПЭВР-100	1	R
				R 300 Ом 10%		
				Панель 7	1	
				Блоки		
		32		Б5130-3174 УХЛ4	1	М3
		33		Б5130-2874 УХЛ4	1	М5
		34		Б5130-2474 УХЛ4	1	М25
		35		Б5430-□74 УХЛ4	2	М16 М17
		36		Б5430-□74 УХЛ4	5	М12 М13 М19 М21 М23
				Н4 1		
				Выключатель		
		37		ВА5133-32001003 0УХЛ3	1	QF6
				Ор 100А отс. 10		
		38		ВА5131-32001003 0УХЛ3	1	QF8
				Ор 16А отс. 10		
		39		АЕ63МУ3 U~380В	1	QF7
				Ор 16А отс 5		

ТП 901-1-90.87 -ЭМН1-2 Лист 4

Альбом VI

Типовой проект 901-1-90.87

Формат	Зона	Поз.	Обозначение	Наименование	Кол.	Примеч.
				Реле		
		40		ПЭ 3722 УЗ U ~220 В	4	15 K1 17 K1 19 K2 19 K3
		41		ПЭ 3742 УЗ U ~220 В	1	19 K1
		42		РП 12 У4 U~220 В п.п.	2	16 K2 17 K2
		43		Тр-р тока	3	2 TTa
				ТК 20- ☐ /5 А		2 TTB
						2 TTC
	5/7			HS1 2		
		44		Переключатель		18-SA1
				УП 5312-С 86 УЗ	1	(19-SA1)
				Кнопка		
		45		КЕ011 УЗ исп.4	6	14,15 SB2 14,15 SB4 16,17 SB2 16,17 SB4 18 SB2, 2 SB3 19 SB2, 2 SB3
		46		КЕ011 УЗ исп.5 толк.кр.	1	18 SB1 (19 SB1)
		47		Счетчик СА4У-И672М	1	PI1
				кл.0,0 U~ 380/220 В		(PI2)
				☐ /5 А		
				Арматура		
		48		АС 12011 У2 U~220 В	3	14,15 HL1 (16,17 HL1) 18 HL1, (19 HL1)
		49		АС 12013 У2 U ~220 В	3	14,15 HL3 (16,17, HL3) 18 HL2, (19 HL2)

Инв. N подл. | Подпись и дата | Взам. инв. N

ТП 901-1-90.87 -ЭМН1-2 Лист 5

Формат А4

Формат	Зона	Поз.	Обозначение	Наименование	Кол.	Примеч.
	5,6			HS2 4		
		50		Реле РЭУ 11-110 УЗ	3	KH1÷
				Iср. ~ 0,5 А		KH3
				Переключатель		
		51		УП 5312-С 29 УЗ	1	SA2
		52		УП 5312-А 89 УЗ	1	SA3
		53		Амперметр Э365	1	PA1
				кл.1,5 пр. измер.		
				☐ А. тт ☐ /5 А		
				Арматура		
		54		АС 12011 У2 U~220 В	1	HL1
		55		АС 12013 У2 U~220 В	1	HL2
				HS3 1		
				Реле		
		56		РЭУ 11-110 УЗ	24	KH1÷
				Iср. ~ 0,5 А		KH24
		57		РП 9У4 U~220 В	1	K3
		58		Переключатель	1	SA
				УП 5311-У 95 УЗ		
				Кнопка		
		59		КЕ011 УЗ исп.4	2	SB1, SB2
		60		КЕ011 УЗ исп.4	1	SB1
				толк. красн.		
		61		Тумблер ТВ1-1	2	S1, S2
				Арматура		
		62		АС 12015 У2 U~220 В	1	HL-W
		63		АС 12014 У2 U ~220 В	4	HLV1÷
						HLV4

Инв. N подл. | Подпись и дата | Взам. инв. N

ТП 901-1-90.87 -ЭМН1-2 Лист 6

Формат А4

Формат	Зона	Поз.	Обозначение	Наименование	Кол.	Примеч.
				Над щитом		
		64		Сирена СС 1У3	1	YS
				U ~220 В		
				Колодка из 10	70	
				зажимов на		
				ток 16 А		

Инв. N подл. | Подпись и дата | Взам. инв. N

ТП 901-1-90.87 -ЭМН1-2 Лист 7

Формат А4

Альбом VI

Типовой проект 901-1-90.87

Панель	Строка	Надпись	Поз. обозначение	Место надписи	Текст	Кол.	Вид шрифта	Заготовка
					Панель			
1				Табличка	М5	1		
				—"—	М24	1		
				—"—	М10	1		
				—"—	М11	1		
				—"—	М14	1		
				—"—	М15	1		
				—"—	М18	1		
				—"—	М20	1		
				—"—	М7	1		
				—"—	М9	1		
				—"—	М22	1		
		1	QF4	—"—	Щиток освещения	1		
		2	QF3	—"—	Резерв	1		
		3	QF2	—"—	Сварочный пост	1		
		4	QF1	—"—	Групповой автомат	1		
		5	QF5	—"—	Оперативные цепи	1		
				—"—	1ТАа	1		
				—"—	1ТАВ	1		
				—"—	1ТАс	1		
				—"—	14К1	1		
				—"—	14К2	1		

Привязан

Инв. №

Взам. инв. № | Подпись и дата | Инв. № подл.

ТП 901-1-90.87 -ЭМН1-3

Водозаборные сооружения производительностью от 0,02 до 1,5 м3/с для амплитуд колебания уровней воды до 6 м.

Насосная станция производительностью от 0,66 до 1,5 м3/с с заглублением машзала 5,4 м.

Стадия	Лист	Листов
Р	1	8

Госстрой СССР Укрводоканалпроект Киев

ГИП Новгинский
Н.контр. Пузберг
Нач.отд. Терехов
Гл.спец. Пузберг
Рук.гр. Покрошка
Ст.техн. Мелемед

Шиц. Таблица перечня надписей

Формат А4

Панель	Строка	Надпись	Поз. обозначение	Место надписи	Текст	Кол.	Вид шрифта	Заготовка
				Табличка	15К1	1		
1				—"—	15К2	1		
				—"—	18К3	1		
				—"—	18К2	1		
				—"—	18К1	1		
2				—"—	М1	1		
				—"—	1К2	1		
				—"—	1К3	1		
				—"—	1К4	1		
				—"—	1R	1		
				—"—	1К6	1		
				—"—	1КТ1	1		
				—"—	1К5	1		
				—"—	1КТ2	1		
3				—"—	М2	1		
				—"—	2К2	1		
				—"—	2К3	1		
				—"—	2К4	1		
				—"—	2R	1		
				—"—	2К6	1		
				—"—	2КТ1	1		
				—"—	2К5	1		
				—"—	2КТ2	1		
4		6	SF1	—"—	Об.ц. насосов подачи воды	1		
		7	SF2	—"—	Об.ц. Вакуум установки	1		
		8	SF3	—"—	Об.ц. дренажных насосов	1		
		9	SF4	—"—	Об.ц. приточных вентсистем	1		
		10	SF5	—"—	Щит КИП	1		
		11	SF6	—"—	Сигнализация	1		
		12	SF7,8	—"—	Резерв	2		

Взам. инв. № | Подпись и дата | Инв. № подл.

ТП 901-1-90.87 -ЭМН1-3 Лист 2

Формат А4

Панель	Строка	Надпись	Поз. обозначение	Место надписи	Текст	Кол.	Вид шрифта	Заготовка
4				Табличка	К20-	1		
				—"—	К21	1		
				—"—	КТ	1		
				—"—	R	1		
				—"—	К1	1		
				—"—	К2	1		
				—"—	КТ1	1		
				—"—	КТ2	1		
				—"—	К16	1		
				—"—	К17	1		
				—"—	К10	1		
				—"—	К11	1		
				—"—	К12	1		
				—"—	К13	1		
				—"—	К14	1		
				—"—	К18	1		
				—"—	К5	1		
				—"—	К6	1		
				—"—	К7	1		
				—"—	К8	1		
				—"—	К9	1		
				—"—	КТ3	1		
				—"—	К15	1		
				—"—	ВНL1	1		
				—"—	ВНL2	1		
5				—"—	М3	1		
				—"—	3К2	1		
				—"—	3К3	1		
				—"—	3К4	1		
				—"—	3R	1		

Взам. инв. № | Подпись и дата | Инв. № подл.

ТП 901-1-90.87 -ЭМН1-3 Лист 3

Формат А4

Панель	Строка	Надпись	Поз. обозначение	Место надписи	Текст	Кол.	Вид шрифта	Заготовка
				Табличка	3К6	1		
5				—"—	3КТ1	1		
				—"—	3К5	1		
				—"—	3КТ2	1		
6				—"—	М4	1		
				—"—	4К2	1		
				—"—	4К3	1		
				—"—	4К4	1		
				—"—	4R	1		
				—"—	4К6	1		
				—"—	4КТ1	1		
				—"—	4К5	1		
				—"—	4КТ2	1		
7				—"—	М12	1		
				—"—	М13	1		
				—"—	М16	1		
				—"—	М17	1		
				—"—	М19	1		
				—"—	М21	1		
				—"—	М8	1		
				—"—	М23	1		
		13	QF7	—"—	Оперативные цепи	1		
		14	QF6	—"—	Групповой автомат	1		
		15	QF8	—"—	Резерв	1		
				—"—	2ТАа	1		
				—"—	2ТАВ	1		
				—"—	2ТАс	1		
				—"—	15К1	1		
				—"—	15К2	1		
				—"—	17К1	1		

Взам. инв. № | Подпись и дата | Инв. № подл.

ТП 901-1-90.87 -ЭМН1-3 Лист 4

Формат А4

Альбом VI

Типовой проект 901-1-90.87

Панель	Стрелка	Надпись	Поз. обозначение	Место надписи	Текст	Кол.	Вид шрифта	Заготовка
					Дверь			
1		16		Табличка	Ввод N 1	1		
					Отходящие линии			
					Н/а М5, М7, М9			
					Задвижки М10, М11, М14, М15, М18, М19, М12			
					Приточный вентилятор М24			
		17	1PI	—"—	Ввод N1	1		
		18		—"—	Задвижка М14	1		
		19		—"—	Задвижка М15	1		
		20		—"—	Задвижка М18	1		
		21	18-SA1	На ключе	ТУ-О-Дист.	1		
2		22		Табличка	Насос М1	1		
		23	1-KH1	—"—	Откл. кнопкой в машзале	1		
		24	1-KH2	—"—	Срыв давления	1		
		25	1-KH3	—"—	Неисправн. напорной задвижки	1		
		26	1-HL1	—"—	Насос включен	1		
		27	1-HL2	—"—	Насос отключен	1		
		28	1-SA2	—"—	Выбор режима н/а М1	1		
		29	1-SA3	—"—	Управление н/а М1	1		
		30	1-SA2	На ключе	Раб-О-рез	1		
		31	1-SA3	—"—	Откл.-Вкл.	1		
3		32		Табличка	Насос М2	1		
		33	2-KH1	—"—	Откл. кнопкой в машзале	1		
		34	2-KH2	—"—	Срыв давления	1		
		35	2-KH3	—"—	Неиспр. напорной задвижки	1		
		36	2-HL1	—"—	Насос включен	1		
		37	2-HL2	—"—	Насос отключен	1		
		38	2-SA2	—"—	Выбор режима н/а М2	1		
		39	2-SA3	—"—	Управление н/а М2	1		
		40	2-SA2	На ключе	Раб.-О-Рез.	1		

Инв. N подл. | Подпись и дата | Взам. инв. N

ТП901-1-90.87 -ЭМН1-3 Лист 5

Формат А4

Панель	Стрелка	Надпись	Поз. обозначение	Место надписи	Текст	Кол.	Вид шрифта	Заготовка
		H1	2-SA3	На ключе	Откл.-Вкл.	1		
4		42		Табличка	Сигнализация	1		
					Общие цепи н/а			
					Оперативные цепи			
		43	HLW	—"—	Контроль напряжения	1		
		44	HL1	—"—	Блинкер КН1÷КН6 не поднят	1		
		45	HL2	—"—	Блинкер КН7÷КН12 не поднят	1		
		46	HL3	—"—	Блинкер КН13÷КН18 не поднят	1		
		47	HL4	—"—	Блинкер КН19÷КН24 не поднят	1		
		48	KH1	—"—	Контроль напряжения	1		
		49	KH7	—"—	Н/а М2. Неисправность	1		
		50	KH13	—"—	АВР вакуумнасосов	1		
		51	KH19	—"—	Неисправность затвора. водовод N1	1		
		52	KH2	—"—	Н/а М1 Авария	1		
		53	KH8	—"—	Н/а М3. Неисправность	1		
		54	KH14	—"—	Нет напряж. в об.ц. вентсистем	1		
		55	KH20	—"—	АВР оперативных цепей	1		
		56	KH3	—"—	Н/а М2. Авария	1		
		57	KH9	—"—	Н/а М4. Неисправность	1		
		58	KH15	—"—	Аварийное отключение П1	1		
		59	KH21	—"—	Низкий вакуум в вакуум котлованах	1		
		60	KH4	—"—	Н/а М3. Авария	1		
		61	KH10	—"—	АВР дренажных насосов	1		
		62	KH16	—"—	Аварийное отключение П2	1		
		63	KH22	—"—	Резерв	3		
		64	KH5	—"—	Н/а М4. Авария	1		
		65	KH11	—"—	Нет напряж. в об.ц. дрен. насосов	1		
		66	KH17	—"—	Затопление Н/ст	1		
		67	KH6	—"—	Н/а М1. Неисправность	1		
		68	KH12	—"—	Нет напр. в об.ц. вакуум. насосов	1		

Инв. N подл. | Подпись и дата | Взам. инв. N

ТП901-1-90.87 -ЭМН1-3 Лист 6

Формат А4

Панель	Стрелка	Надпись	Поз. обозначение	Место надписи	Текст	Кол.	Вид шрифта	Заготовка
		69	KH18	Табличка	Неисправность затвора. водовод N2	1		
		70	SB2	—"—	Опробование сигнала	1		
		71	SA	—"—	Сигнализация	1		
		72	SB1	—"—	Съем сигнала	1		
		73	S1	—"—	~220В ВНL1	1		
		74	3B1	—"—	Возврат реле затопления	1		
		75	S2	—"—	~220В ВНL2	1		
		76		—"—	К3	1		
		77	SA	На ключе	Откл-Вкл	1		
5		78		Табличка	Насос М3	1		
		79	3-KH1	—"—	Откл. кнопкой в машзале	1		
		80	3-KH2	—"—	Срыв давления	1		
		81	3-KH3	—"—	Неиспр. напорной задвижки	1		
		82	3-HL1	—"—	Насос включен	1		
		83	3-HL2	—"—	Насос отключен	1		
		84	3-SA2	—"—	Выбор режима н/а М3	1		
		85	3-SA3	—"—	Управление н/а М3	1		
		86	3-SA2	На ключе	Раб-О-рез	1		
		87	3-SA3	—"—	Откл-вкл.	1		
6		88		Табличка	Насос М4	1		
		89	4-KH1	—"—	Откл. кнопкой в машзале	1		
		90	4-KH2	—"—	Срыв давления	1		
		91	4-KH3	—"—	Неиспр. напорной задвижки	1		
		92	4-HL1	—"—	Насос включен	1		
		93	4-HL2	—"—	Насос отключен	1		
		94	4-SA2	—"—	Выбор режима н/а М4	1		
		95	4-SA3	—"—	Управление н/а М4	1		
		96	4-SA2	На ключе	Раб-О-рез	1		
		97	4-SA3	—"—	Откл.-вкл	1		
		98		Табличка	Ввод N2	1		

Инв. N подл. | Подпись и дата | Взам. инв. N

ТП901-1-90.87 -ЭМН1-3 Лист 7

Панель	Стрелка	Надпись	Поз. обозначение	Место надписи	Текст	Кол.		
7				Табличка	Отходящие линии			
					Н/а М6, М8			
					Задвижки М12, М13, М16, М17, М19, М21, М23			
					Приточный вентилятор М25			
		99	2P1	—"—	Ввод N2	1		
		100		—"—	Задвижка М16	1		
		101		—"—	Задвижка М17	1		
		102		—"—	Задвижка М19	1		
		103	19-SA1	На ключе	ТУ-О-Дист.	1		

Инв. N подл. | Подпись и дата | Взам. инв. N

ТП901-1-90.87 -ЭМН1-3 Лист 3

9864/6

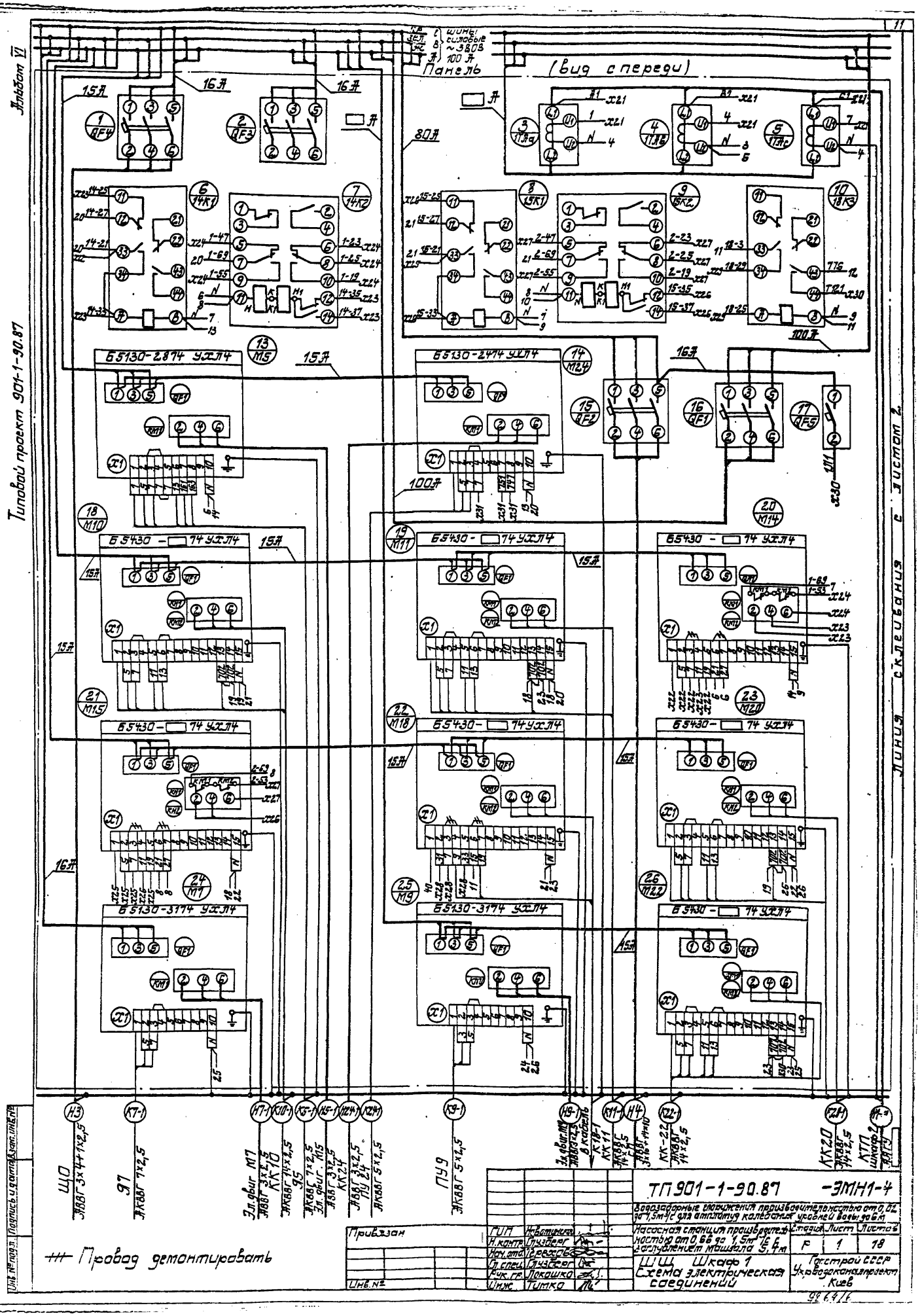
Альбом VI
Типовой проект 901-1-90.87
Линия склеивания с листом 2
Панель
(вид спереди)
15А
16А
80А
100А
Б5130-2874 УХЛ4
Б5130-2914 УХЛ4
Б5430-74 УХЛ4
Б5130-3174 УХЛ4
ШО
ЭКВВГ 3х4+1х2,5
ЭГ
ЭКВВГ 7х2,5
Эл. двиг. М7
ЭКВВГ 3х2,5
КК10
ЭКВВГ 14х2,5
ЭГ
ЭКВВГ 7х2,5
Эл. двиг. М15
ЭКВВГ 3х2,5
КК24
ЭКВВГ 3х2,5
ПУ24
ЭКВВГ 5х2,5
ПУ9
ЭКВВГ 5х2,5
КК-22
ЭКВВГ 14х2,5
КК20
ЭКВВГ 14х2,5
КТП
ЭКВВГ
+++ Провод демонтировать
ТП 901-1-90.87 -ЭМН1-4
Водозаборные сооружения производительностью от 0,02 до 1,5 м³/с для амплитуды колебания уровней воды до 6 м
Насосная станция производительностью от 0,66 до 1,5 м³/с с заглублением машзала 5,4 м
Стадия Лист Листов
Р 1 18
ШШ Шкаф 1
Схема электрическая соединений
Госстрой СССР
Укрводоканалпроект
Киев
ГИП Жватинский
Н. контр. Глузберг
Нач. отд. Резебов
Гл. спец. Лучаков
Рук. гр. Лукошко
Инж. Тимко
Привязан
Инв. №
Подпись и дата
Взам. инв. №

Альбом VI

Типовой проект 901-1-90.87

Линия сквозная с листом 1

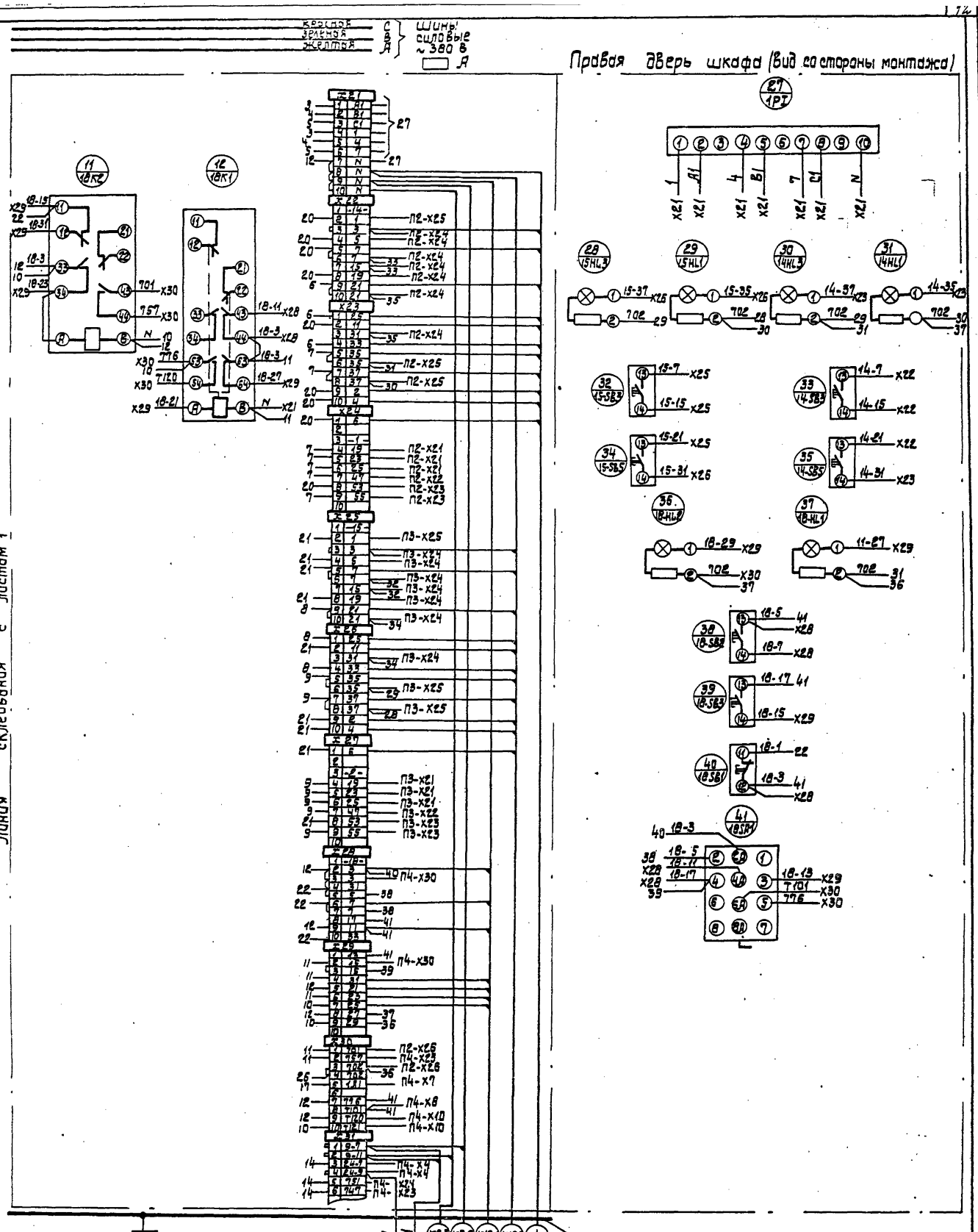

Привязан					
Инв. №					
ГИП	Коренинский				
Н.контр.	Глузберг				
Нач.отд.	Терехов				
Гл.спец.	Глузберг				
Рук.гр.	Лукошко				
Инж.	Тимко				

ТП901-1-90.87 -ЭМН1-4

Водозаборные сооружения производительностью от 0,06 до 1,5 м3/с для амплитуд колебания уровня воды до 6 м.

Насосная станция производительностью от 0,65 до 1,5 м3/с с заглублением машзала 5,4 м.

Ш.Щ. Шкаф 1. Схема электрическая соединений.

Стадия	Лист	Листов
Р	2	18

Госстрой СССР Укрводоканалпроект Киев

Инв.№ подл. | Подпись и дата | Взам.инв.№

986416

Формат А2

Альбом VI

Типовой проект 901-1-90.87

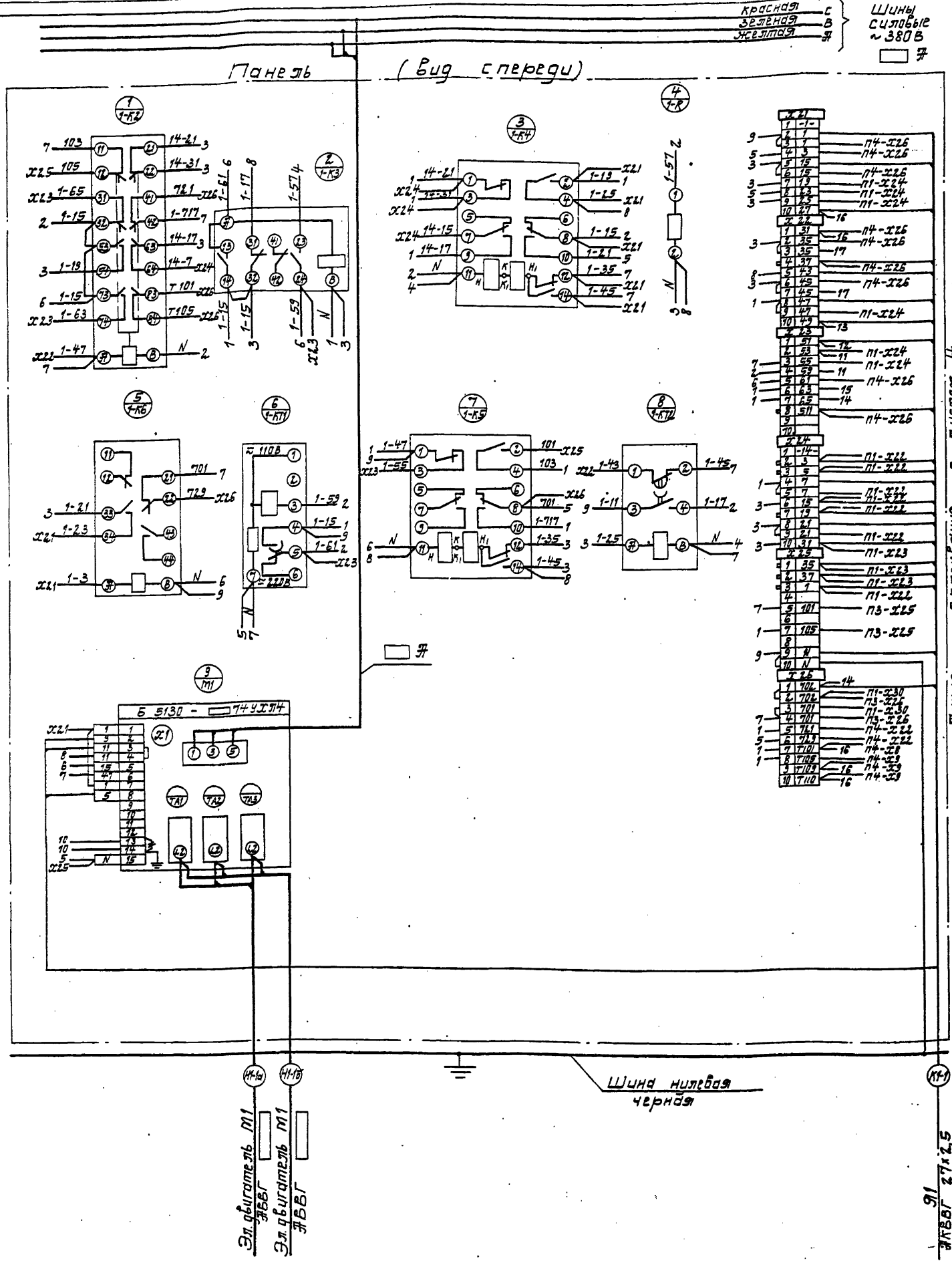

ГИП	Новоткинский		
Н. контр.	Глазьев		
Нач. отд.	Тереховь		
Гл. спец.	Глазьев		
Рук. гр.	Лукошко		
Инж.	Титко		

Привязан

Инв. №

ТП 901-1-90.87 - ЭМН1-4

Водозаборные сооружения производительностью от 0,02 до 1,5 м³/с для отвода колебания уровней воды до 6 м.

Насосная станция производительностью от 0,66 до 1,5 м³/с с заглублением машзала 5 м.

Ш.Ш. Шкаф 2. Схема электрическая соединений.

Стад.	Лист	Листов
Р	3	18

Госстрой СССР Укрводоканалпроект

Инв. № подл. | Подпись и дата | Взам. инв. №

Альбом VI

Типовой проект 901-1-90.87

Красная — С
Зеленая — В
Желтая — Ж
Шины силовые ~380В

Панель (вид спереди)

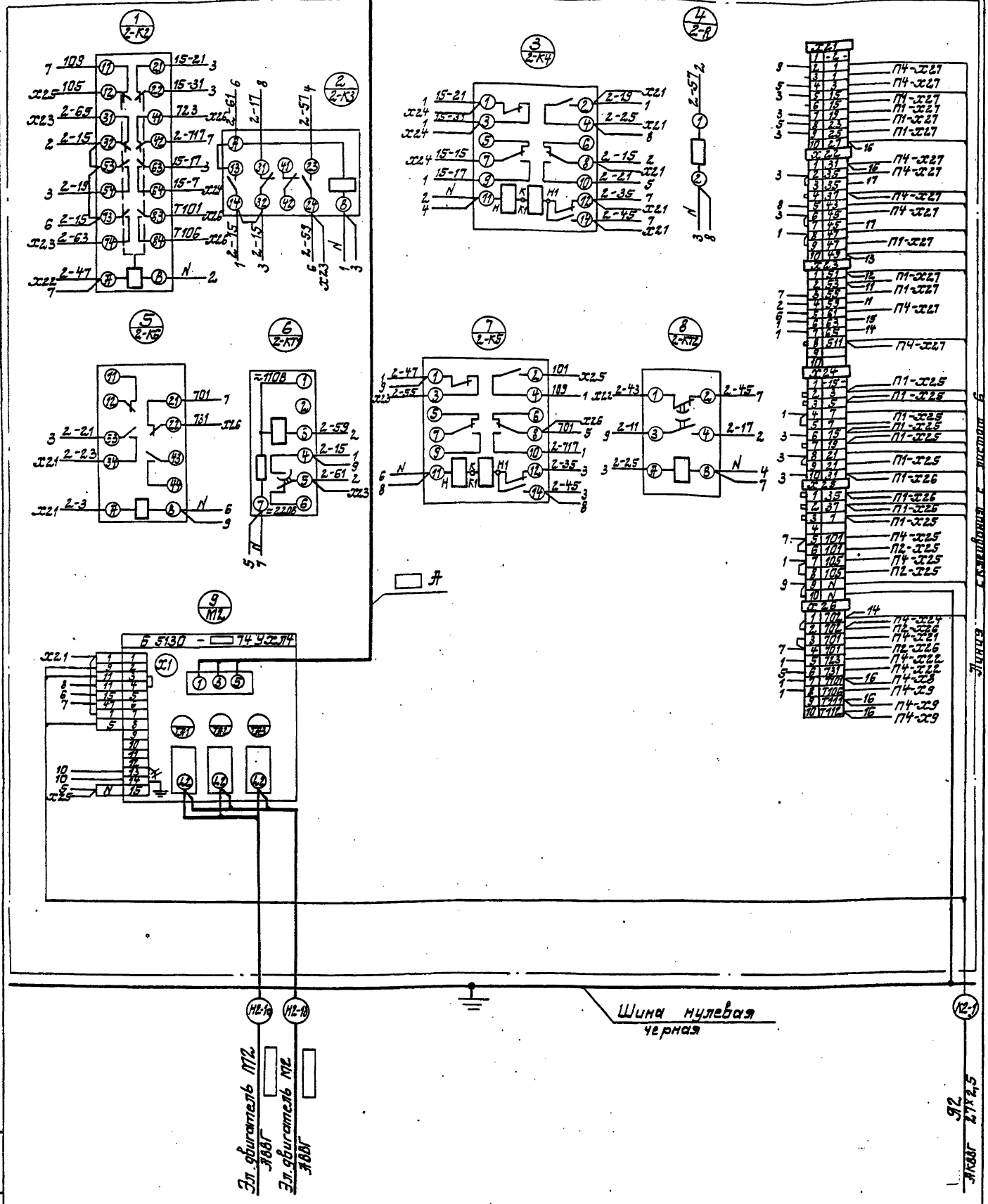

Провод демонтировать

				ТП901-1-90.87 -ЭМН1-4		
				Водозаборные сооружения производительностью от 0,02 до 1,5 м³/с для амплитуд колебаний уровней воды до 6 м		
Привязан				Насосная станция производительностью от 0,66 до 1,5 м³/с с заглублением машзала 5,4 м	Стадия	Лист	Листов
					Р	5	18
				Шкаф 3 Схема электрическая соединений	Госстрой СССР Укрводоканалпроект Киев		
Инв. №							

ГИП	Новатинская	
Н.контр.	Глузберг	
Нач.отд.	Терехов	
Гл.спец.	Глузберг	
Рук.гр.	Лукошко	
Инж.	Титко	

Инв. № подл. | Подпись и дата | Взам. инв. №

Альбом VI

Типовой проект 901-1-90.87

Линия сталивания с листом 3

Дверь шкафа (вид со стороны монтажа)

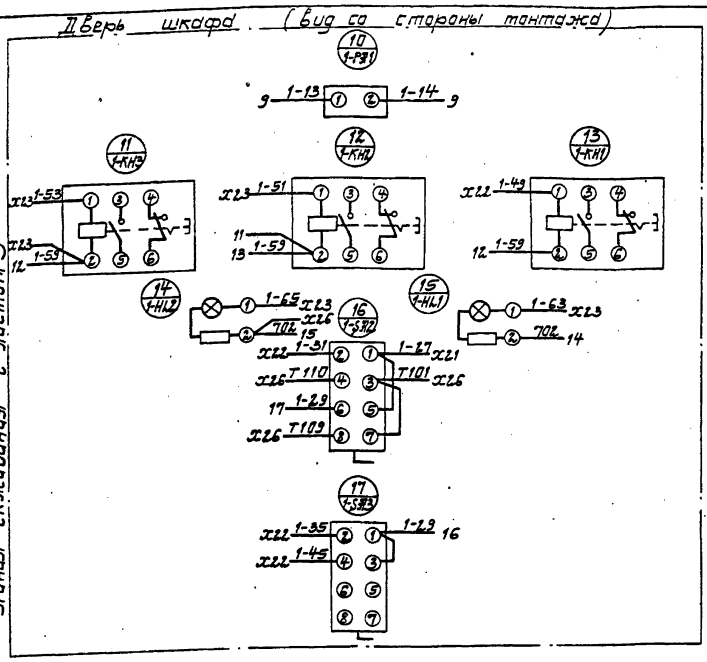

Привязан	ГИП	Новотинский		ТП901-1-90.87 - ЭМН1-4	
	Н.контр.	Глузберг		Водозаборные сооружения производительностью от 0,02 до 1,5 м³/с для амплитуд колебания уровней воды до 6 м.	
	Нач.отд.	Тебеховский		Насосная станция производительностью от 0,66 до 1,5 м³/с с заглублением тамбуара 5,4 м.	Стадия: Р; Лист: 4; Листов: 18
	Гл.спец.	Глузберг		Ш.Ш. Шкаф 2. Схема электрическая соединений.	Госстрой СССР Укрводоканалпроект Киев
	Рук.гр.	Токошко			
Инв. №	Инж.	Титко			

Формат А3

Дверь шкафа (вид со стороны монтажа)

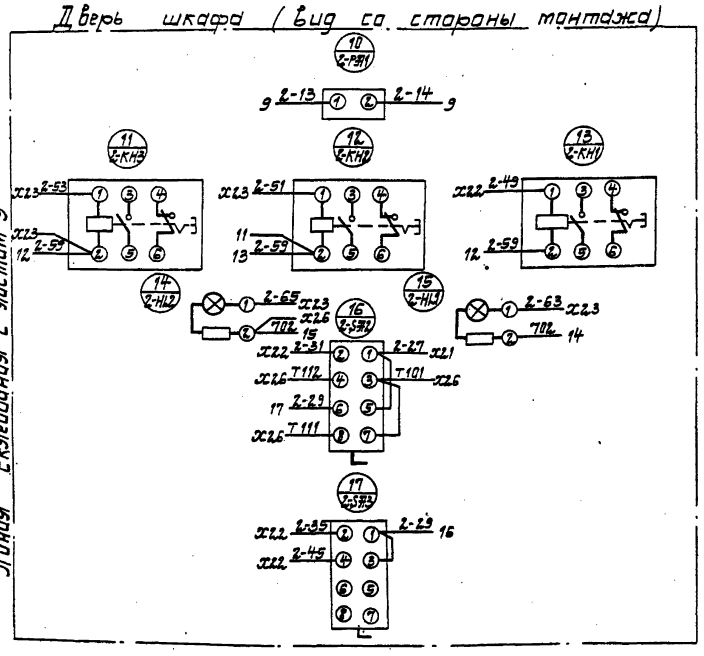

Привязан	ГИП	Новотинский		ТП901-1-90.87 -ЭМН1-4	
	Н.контр.	Глузберг		Водозаборные сооружения производительностью от 0,02 до 1,5 м³/с для амплитуд колебания уровней воды до 6 м.	
	Нач.отд.	Тебеховский		Насосная станция производительностью от 0,66 до 1,5 м³/с с заглублением тамбуара 5,4 м.	Стадия: Р; Лист: 6; Листов: 18
	Гл.спец.	Глузберг		Ш.Ш. Шкаф 3. Схема электрическая соединений.	Госстрой СССР Укрводоканалпроект Киев
	Рук.гр.	Токошко			
Инв. №	Инж.	Титко			

9664/6 Формат А3

Альбом VI

Типовой проект 901-1-90.87

Панель (вид спереди) (начало)

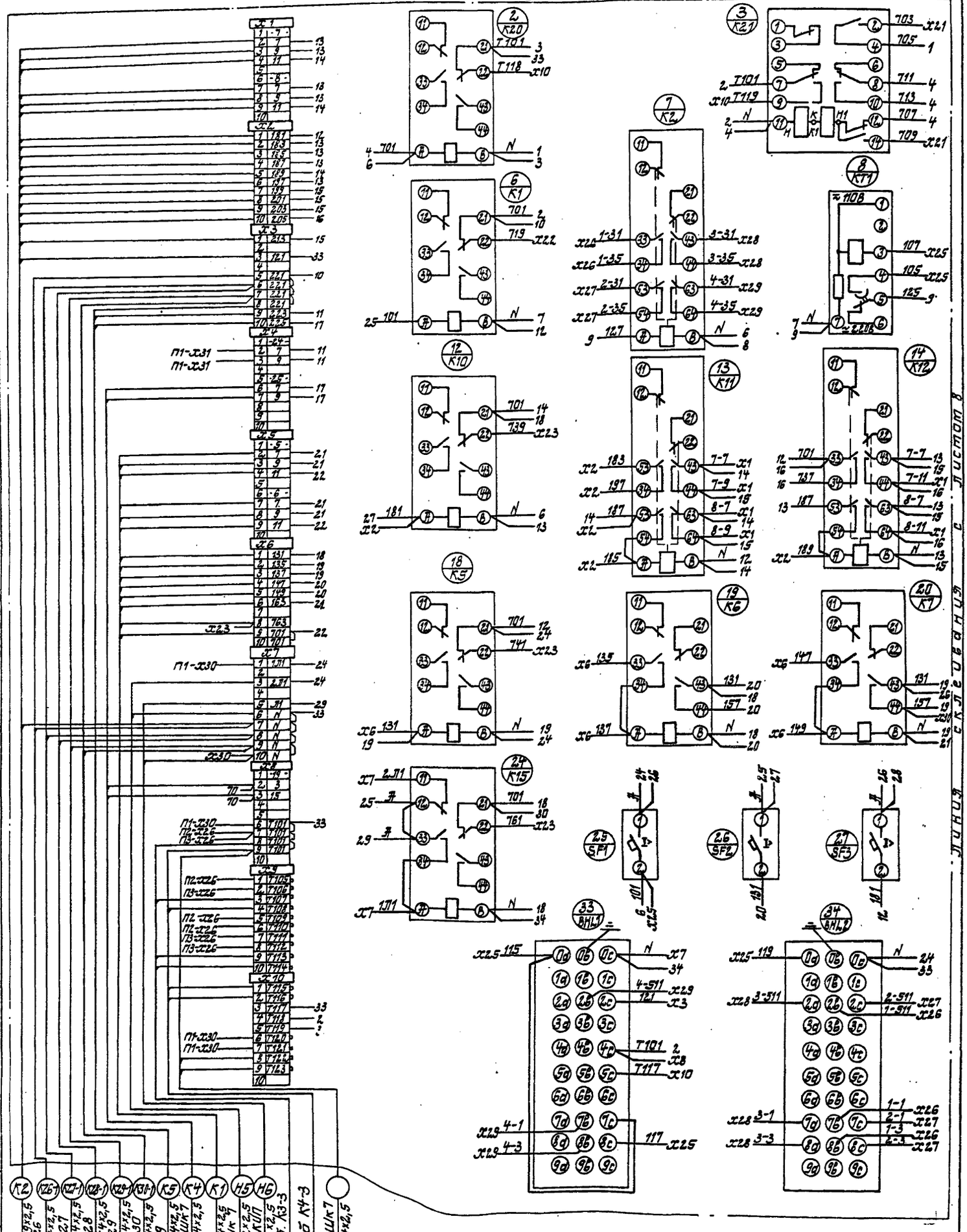

| | | |

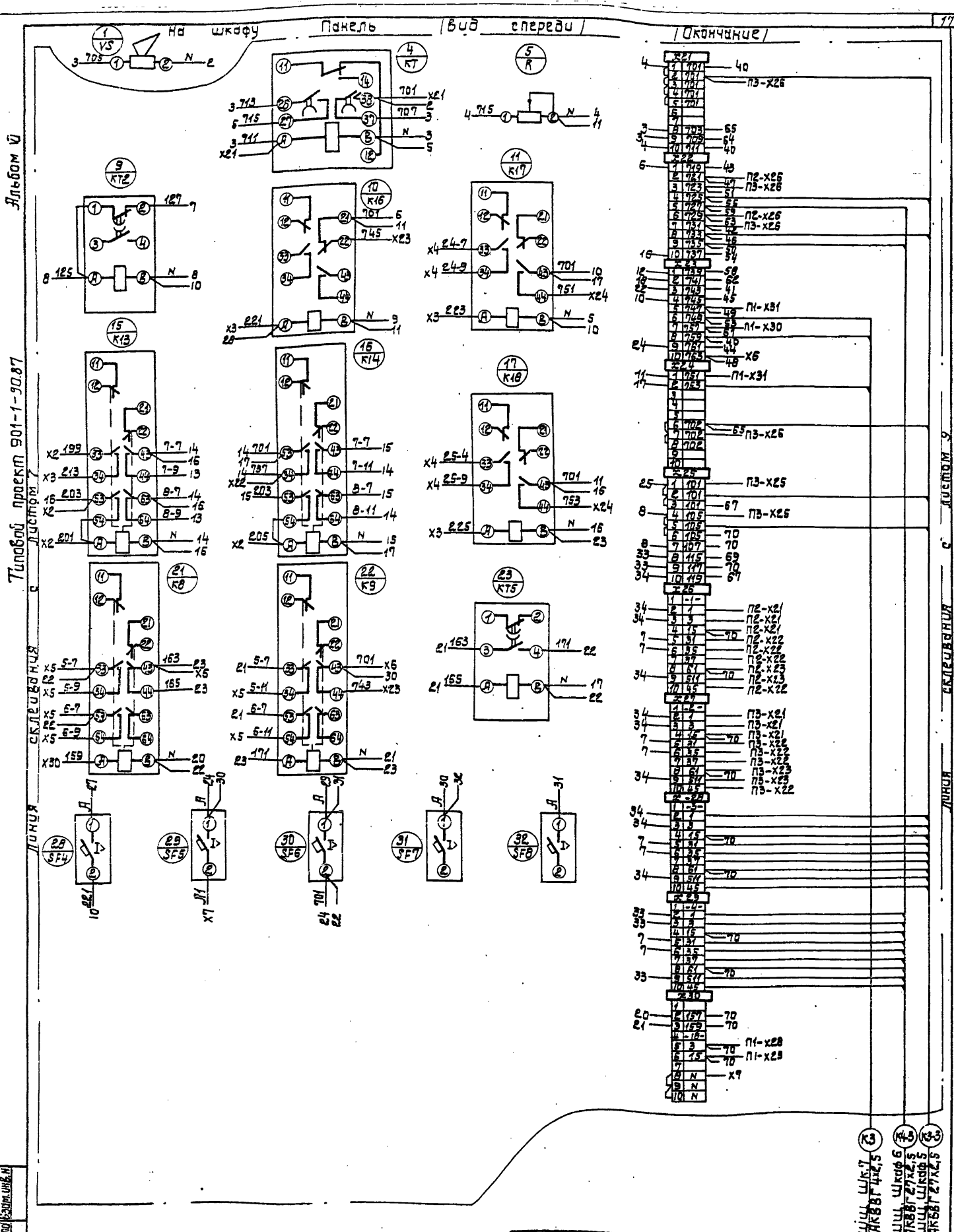

Привязан		ГИП	Новоминский	ТП 901-1-90.87 -3МН1-4			
		Н.контр.	Глузберг	Водозаборные сооружения производительностью от 0,02 до 0,5 м³/с для орошения кормовых культур до 6 м			
		Нач.отд.	Терехов	Насосная станция производительностью от 0,66 до 1,5 м³/с с заглублением машзала 5,4 м.	Стадия	Лист	Листов
		Гл.спец.	Глузберг		Р	8	18
		Рук.гр.	Лобошко	Ш.Ш. Шкаф 4. Схема электрическая соединений	Госстрой СССР Укрводоканалпроект Киев		
Инв. №		Инж.	Тунко				

Инв.№подл. | Подпись и дата | Взам.инв.№

Дверь шкафа — вид со стороны монтажа

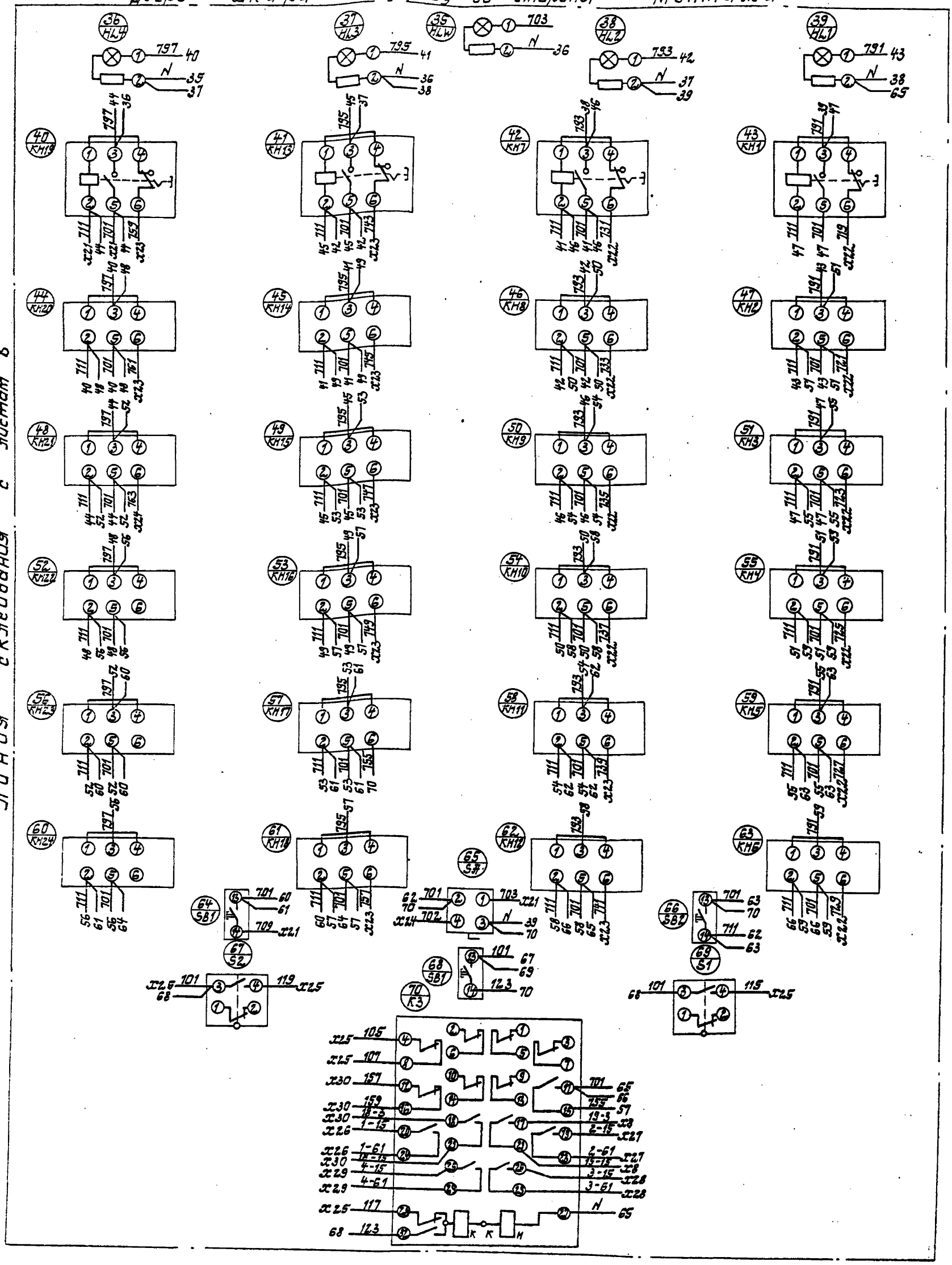

Линия склеивания с листом 8

Типовой проект 901-1-90.87

Альбом VI

Привязан					
Инв. №					

ГИП	Новотинский		
Н.контр.	Глузберг		
Нач.отд.	Трахтов		
Гл.спец.	Глузберг		
Рук.гр.	Локошко		
Инж.	Тимко		

ТП901-1-90.87 -ЭМН1-4

Водозаборные сооружения производительностью от 0,02 до 1,5 м³/с для амплитуд колебания уровней воды до 6 м

Насосная станция производительностью от 0,66 до 1,5 м³/с с заглублением машзала 5,4 м

Стадия	Лист	Листов
Р	9	18

Ш.Ш. Шкаф 4
Схема электрическая соединений

Госстрой СССР
Укрводоканалпроект
Киев

Инв. № подл. | Подпись и дата | Взам. инв. №

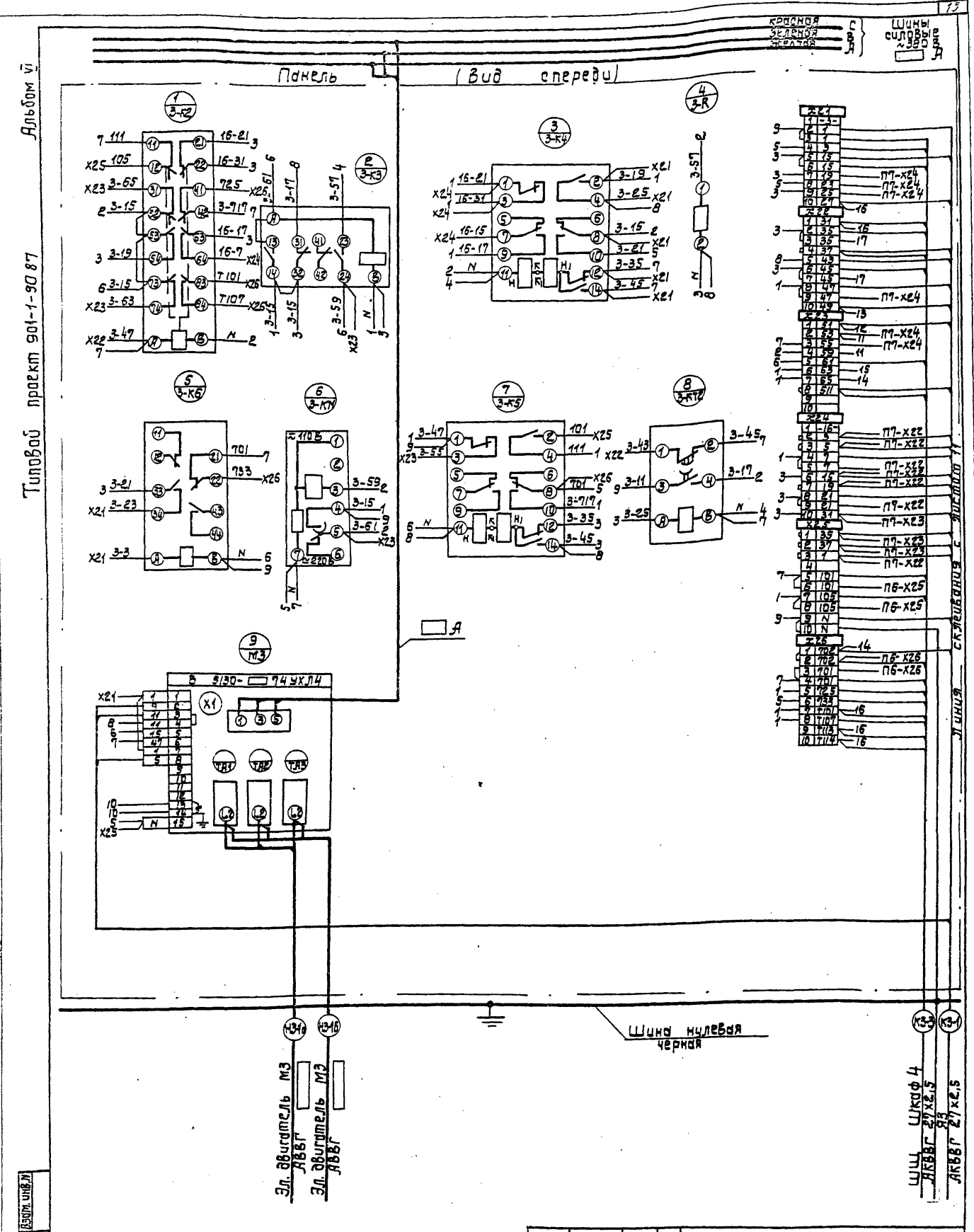
Панель
(вид спереди)
Шины силовые ~380 В
Шина нулевая черная
Эл. двигатель М3 АВВГ
Эл. двигатель М3 АВВГ
Шкаф 4
Провод демонтировать.
Альбом VI
Типовой проект 901-1-90.87
ТП901-1-90.87 -ЗМН1-4
Водозаборные сооружения производительностью 0,42 до 1,5 м³/с для напора с уровнем воды до 6 м
Насосная станция производительностью от 0,66 до 1,5 м³/с с заглублением машзала 5,4 м
ШШ. Шкаф 5. Схема электрическая соединений.
Привязан
Инв. №
Гипроводхоз УССР
Лист 10
Листов 18

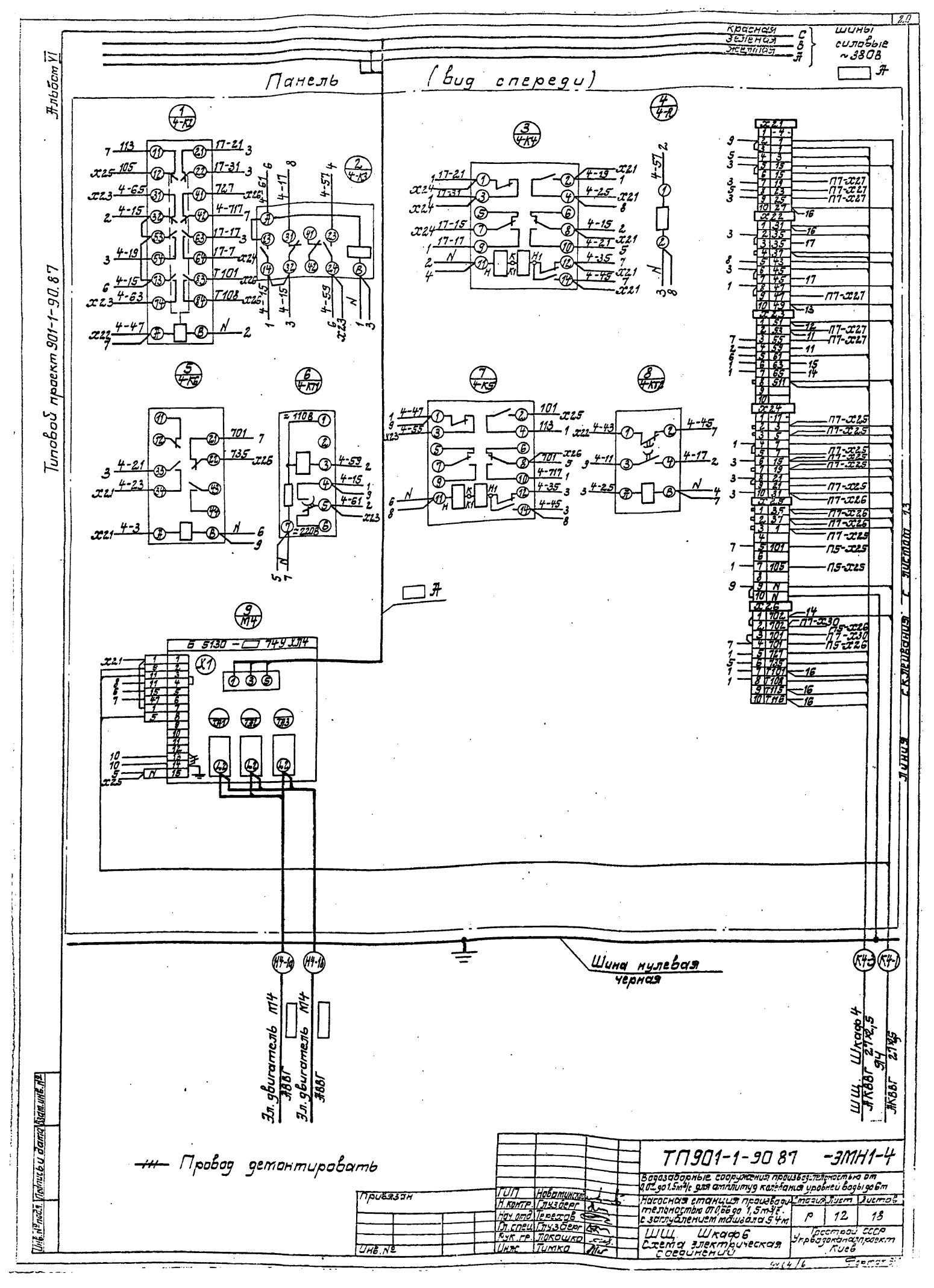
Панель
(вид спереди)
Красная
Зеленая
Желтая
Шины силовые ~380В
Альбом VI
Типовой проект 901-1-90.87
Шина нулевая черная
Эл. двигатель М4
АВВГ
Провод демонтировать
ТП901-1-90 87 -ЭМН1-4
Водозаборные сооружения производительностью от 0,02 до 1,5 м³/с для амплитуд колебаний уровней воды до 6 м
Насосная станция производительностью от 0,66 до 1,5 м³/с с заглублением машзала 5,4 м
ШШ Шкаф 6
Схема электрическая соединений
Стадия Лист Листов
Р 12 13
Госстрой СССР
Укрводоканалпроект
Киев
ГИП Новатинский
Н. контр. Глузберг
Нач. отд. Герездов
Гл. спец. Глузберг
Рук. гр. Лукошко
Инж. Тимко
Привязан
Инв. №

Альбом VI

Типовой проект 901-1-90.87

Линия склеивания с листом 10

Дверь шкафа (вид со стороны монтажа)

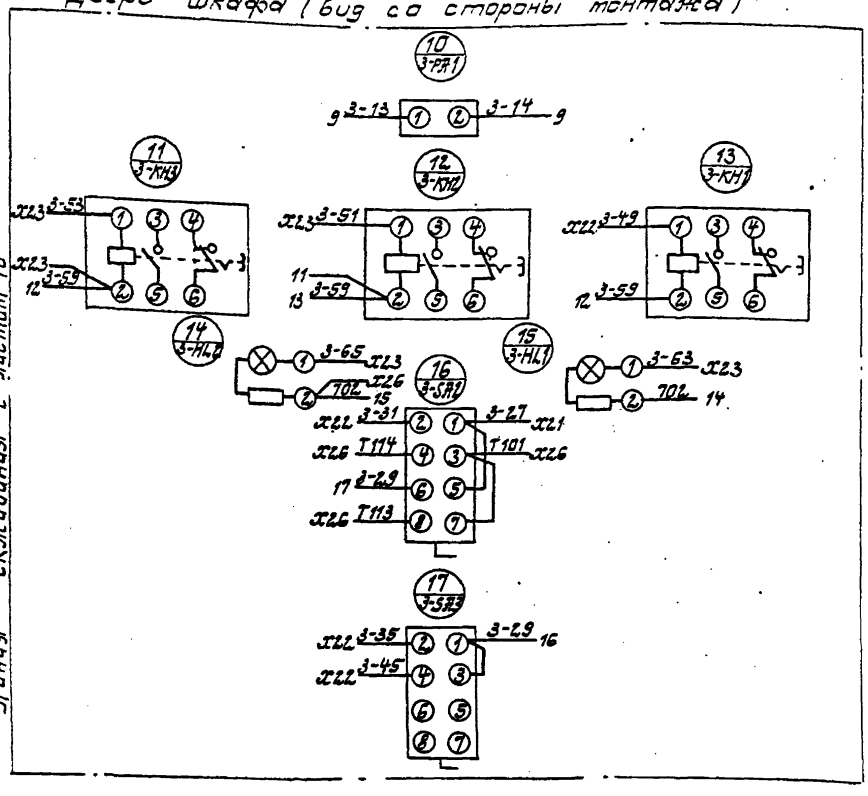

Привязан			ГИП	Новотинский	ТП901-1-90.87 -ЭМН1-4		
			Н.контр.	Глузберг	Водозаборные сооружения производительностью от 0,02 до 1,5 м³/с для амплитуд колебания уровней воды до 6м		
			Нач.отд.	Терехов	Насосная станция производительностью от 0,66 до 1,5 м³/с с заглублением машзала 5,4м	Стадия	Лист	Листов
			Гл.спец.	Глузберг		Р	11	18
			Рук.гр.	Локошко	Ш.Щ. Шкаф 5 Схема электрическая соединений	Госстрой СССР Укрводоканалпроект Киев		
Инв. №			Инж.	Тимко				

Инв. № подл. | Подпись и дата | Взам. инв. №

Формат А3

Линия склеивания с листом 12

Дверь шкафа (вид со стороны монтажа)

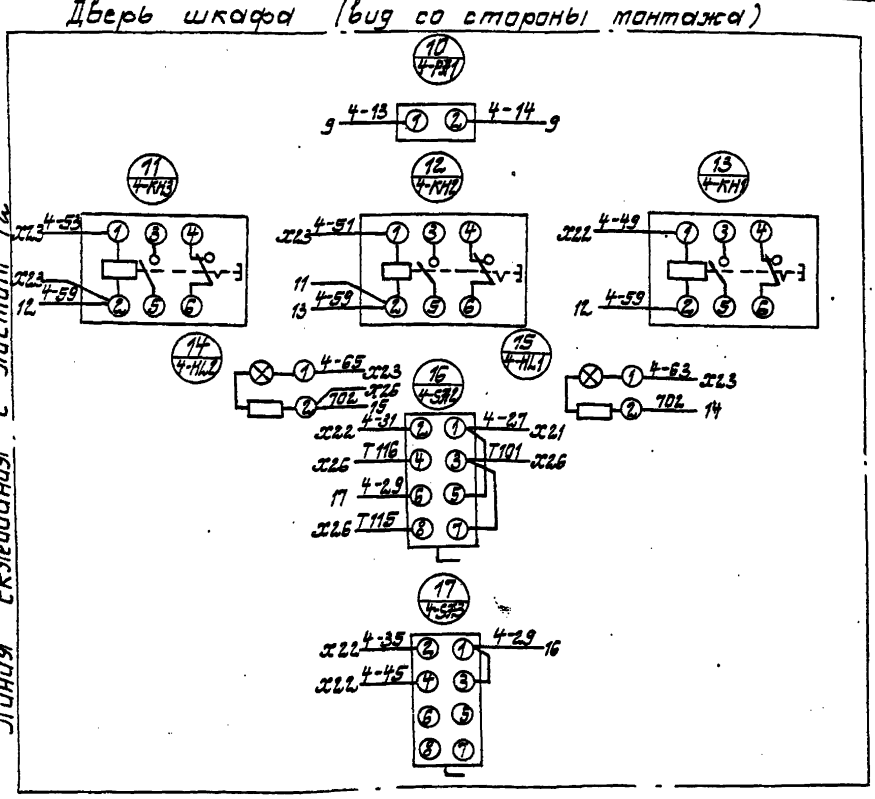

Привязан			ГИП	Новотинский	ТП901-1-90.87 -ЭМН1-4		
			Н.контр.	Глузберг	Водозаборные сооружения производительностью от 0,02 до 1,5 м³/с для амплитуд колебания уровней воды до 6м		
			Нач.отд.	Терехов	Насосная станция производительностью от 0,66 до 1,5 м³/с с заглублением машзала 5,4м	Стадия	Лист	Листов
			Гл.спец.	Глузберг		Р	13	18
			Рук.гр.	Локошко	Ш.Щ. Шкаф 6 Схема электрическая соединений	Госстрой СССР Укрводоканалпроект Киев		
Инв. №			Инж.	Тимко				

Инв. № подл. | Подпись и дата | Взам. инв. №

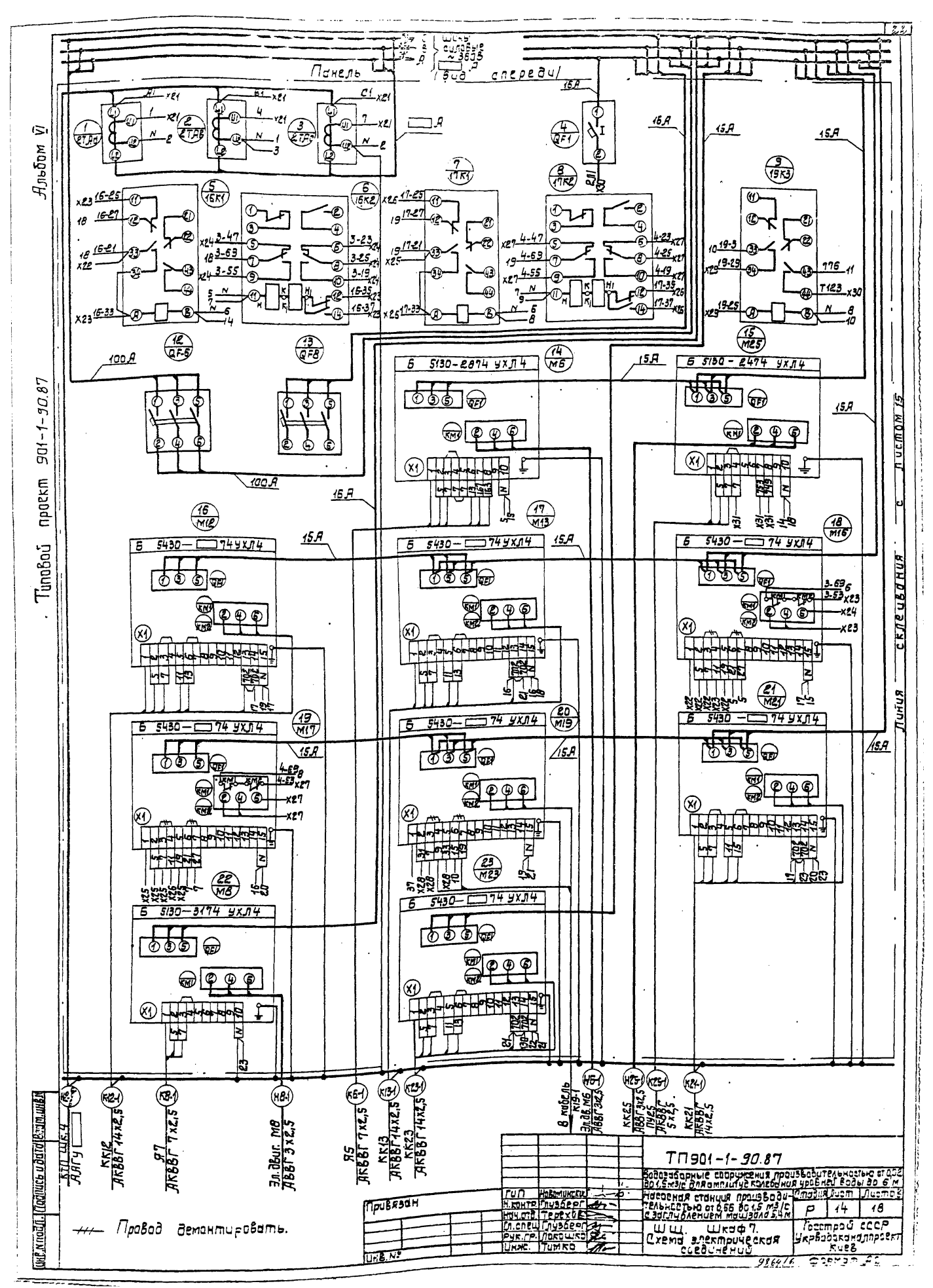
Альбом VI
Типовой проект 901-1-90.87
Панель спереди
Шины силовые ~380В
16А
100А
Б 5130-2874 УХЛ4
Б 5130-2474 УХЛ4
Б 5130-3174 УХЛ4
Б 5430-74 УХЛ4
Линия склеивания с листом 15
ТП901-1-90.87
Шкаф 7.
Схема электрическая соединений
Госстрой СССР
Укрводоканалпроект
Киев
Насосная станция производительностью от 0,55 до 1,5 м3/с с заглублением машзала 5,4 м
Водозаборные сооружения производительностью от 0,02 до 1,5 м3/с для амплитуды колебания уровней воды до 6 м
Стадия Лист Листов
Р 14 18
ГИП Новоминский
Н.контр. Глузберг
Нач.отд. Терехов
Гл.спец. Глузберг
Рук.гр. Лопушко
Инж. Тимко
Привязан
Инв. №
Провод демонтировать.
Инв. № подл. | Подпись и дата | Взам. инв. №

Альбом VI

Типовой проект 901-1-90.87

Линия сглаживания с листом 14

Шина нулевая рабочая

Шина нулевая защитная

Шины силовые ~380 В 100 А

Правая дверь шкафа (вид со стороны монтажа)

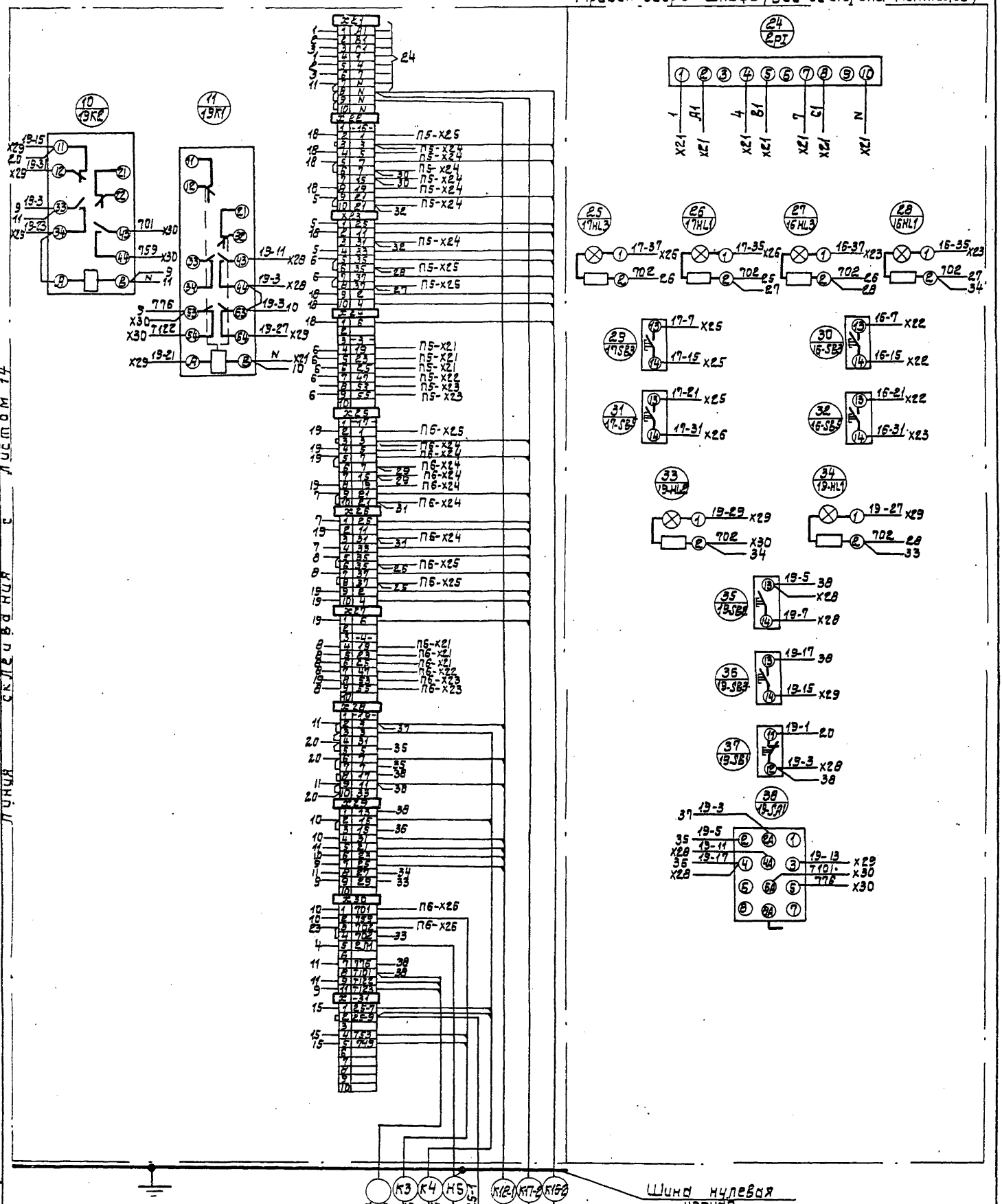

Привязан	ГИП	Новоминский	ТП901-1-90.87		
	Н.контр.	Глузберг	Производственные сооружения производительностью от 0.02 до 1.5 м³/с для питания водами		
	Нач.отд.	Прехов	Насосная станция производительностью от 0.66 до 1.5 м³/с с подземным машзалом 5.4 м	Стадия	Лист	Листов
	Гл.спец.	Глузберг	Ш.Ш. Шкаф 7 Схема электрическая соединений.	Р	15	18
Инв.№	Рук.гр.	Новошко	Госстрой СССР Укрводоканалпроект Киев			
	Инж.	Тимко				

Инв.№ подл. | Подпись и дата | Взам.инв.№

Таблица межпанельных соединений

Откуда идет: Панель	Колодка	Зажим	Куда поступает: Панель	Колодка	Зажим	Генеральная маркировка	Откуда идет: Панель	Колодка	Зажим	Куда поступает: Панель	Колодка	Зажим	Генеральная маркировка
П1	Х22	2	П2	Х25	3	14-1	П1	Х26	3	П3	Х24	10	15-31
П1	Х22	3	П2	Х24	2	14-3	П1	Х26	6	П3	Х25	1	15-35
П1	Х22	4	П2	Х24	3	14-5	П1	Х26	8	П3	Х25	2	15-37
П1	Х22	6	П2	Х24	5	14-7	П1	Х27	4	П3	Х21	7	2-19
П1	Х22	7	П2	Х24	6	14-15	П1	Х27	5	П3	Х21	8	2-23
П1	Х22	8	П2	Х24	7	14-19	П1	Х27	6	П3	Х21	9	2-25
П1	Х22	10	П2	Х24	9	14-21	П1	Х27	7	П3	Х22	9	2-47
П1	Х23	3	П2	Х24	10	14-31	П1	Х27	8	П3	Х23	2	2-53
П1	Х23	6	П2	Х25	1	14-35	П1	Х22	9	П3	Х23	3	2-55
П1	Х23	8	П2	Х25	2	14-37	П1	Х28	3	П4	Х30	5	18-3
П1	Х24	4	П2	Х21	7	1-19	П1	Х29	2	П4	Х30	6	18-15
П1	Х24	5	П2	Х21	8	1-23	П1	Х30	1	П2	Х26	3	701
П1	Х24	6	П2	Х21	9	1-25	П1	Х30	2	П4	Х23	7	757
П1	Х24	7	П2	Х22	9	1-47	П1	Х30	3	П2	Х26	2	702
П1	Х24	8	П2	Х23	2	1-53	П1	Х30	5	П4	Х7	1	1А1
П1	Х24	9	П2	Х23	3	1-55	П1	Х30	8	П4	Х8	6	Т101
П1	Х25	2	П3	Х25	3	15-1	П1	Х30	9	П4	Х10	6	Т120
П1	Х25	3	П3	Х24	2	15-3	П1	Х30	10	П4	Х10	7	Т121
П1	Х25	4	П3	Х24	3	15-5	П1	Х31	3	П4	Х4	2	24-7
П1	Х25	6	П3	Х24	4	15-7	П1	Х31	4	П4	Х4	3	24-9
П1	Х25	7	П3	Х24	6	15-15	П1	Х31	5	П4	Х24	1	751
П1	Х25	8	П3	Х24	7	15-19	П1	Х31	6	П4	Х23	5	747
П1	Х25	10	П3	Х24	9	15-21	П2	Х21	3	П4	Х26	2	1-1

Альбом VI

Типовой проект 901-1-90.87

Инв. N подл. | Подпись и дата | Взам. инв. N

ТП 901-1-90.87 -ЭМН1-4 Лист 16

Формат А4

24

Таблица межпанельных соединений

Откуда идет: Панель	Колодка	Зажим	Куда поступает: Панель	Колодка	Зажим	Генеральная маркировка	Откуда идет: Панель	Колодка	Зажим	Куда поступает: Панель	Колодка	Зажим	Генеральная маркировка
П2	Х21	4	П4	Х26	3	1-3	П3	Х22	4	П4	Х27	7	2-37
П2	Х21	6	П4	Х26	4	1-15	П3	Х22	6	П4	Х27	10	2-45
П2	Х22	1	П4	Х26	5	1-31	П3	Х23	5	П4	Х27	8	2-61
П2	Х22	2	П4	Х26	6	1-35	П3	Х23	8	П4	Х27	9	2-511
П2	Х22	4	П4	Х26	7	1-37	П3	Х25	5	П4	Х25	1	101
П2	Х22	6	П4	Х26	10	1-45	П3	Х25	7	П4	Х25	4	105
П2	Х23	5	П4	Х26	8	1-61	П3	Х26	2	П4	Х24	7	702
П2	Х23	8	П4	Х26	9	1-511	П3	Х26	3	П4	Х21	2	701
П2	Х25	5	П3	Х25	6	101	П3	Х26	5	П4	Х22	3	723
П2	Х25	7	П3	Х25	8	105	П3	Х26	6	П4	Х22	7	731
П2	Х26	2	П3	Х26	2	702	П3	Х26	7	П4	Х8	7	Т101
П2	Х26	4	П3	Х26	4	701	П3	Х26	8	П4	Х9	2	Т106
П2	Х26	5	П4	Х22	2	721	П3	Х26	9	П4	Х9	7	Т111
П2	Х26	6	П4	Х22	6	729	П3	Х26	10	П4	Х9	8	Т112
П2	Х26	7	П4	Х8	7	Т101	П5	Х21	7	П7	Х24	4	3-19
П2	Х26	8	П4	Х9	1	Т105	П5	Х21	8	П7	Х24	5	3-23
П2	Х26	9	П4	Х9	5	Т109	П5	Х21	9	П7	Х24	6	3-25
П2	Х26	10	П4	Х9	6	Т110	П5	Х22	9	П7	Х24	7	3-47
П3	Х21	3	П4	Х27	2	2-1	П5	Х23	2	П7	Х24	8	3-53
П3	Х21	4	П4	Х27	3	2-3	П5	Х23	3	П7	Х24	9	3-55
П3	Х21	6	П4	Х27	4	2-15	П5	Х24	2	П7	Х22	3	16-3
П3	Х22	1	П4	Х27	5	2-31	П5	Х24	3	П7	Х22	4	16-5
П3	Х22	2	П4	Х27	6	2-35	П5	Х24	5	П7	Х22	6	16-7

Альбом VI

Типовой проект 901-1-90.87

Инв. N подл. | Подпись и дата | Взам. инв. N

ТП 901-1-90.87 -ЭМН1-4 Лист 17

Формат А4

Таблица межпанельных соединений

Откуда идет: Панель	Колодка	Зажим	Куда поступает: Панель	Колодка	Зажим	Генеральная маркировка	Откуда идет: Панель	Колодка	Зажим	Куда поступает: Панель	Колодка	Зажим	Генеральная маркировка
П5	Х24	6	П7	Х22	7	16-15	П6	Х24	10	П7	Х26	3	17-31
П5	Х24	7	П7	Х22	8	16-19	П6	Х25	1	П7	Х26	5	17-35
П5	Х24	9	П7	Х22	10	16-21	П6	Х25	2	П7	Х26	8	17-37
П5	Х24	10	П7	Х23	3	16-31	П6	Х25	3	П7	Х25	2	17-1
П5	Х25	1	П7	Х23	6	16-35	П6	Х26	2	П7	Х30	3	702
П5	Х25	2	П7	Х23	8	16-37	П6	Х26	3	П7	Х30	1	702
П5	Х25	3	П7	Х22	2	16-1							
П5	Х25	6	П6	Х25	5	101							
П5	Х25	8	П6	Х25	7	105							
П5	Х26	2	П6	Х26	2	702							
П5	Х26	3	П6	Х26	4	701							
П6	Х21	7	П7	Х27	4	4-19							
П6	Х21	8	П7	Х27	5	4-23							
П6	Х21	9	П7	Х27	6	4-25							
П6	Х22	8	П7	Х27	7	4-47							
П6	Х23	2	П7	Х27	8	4-53							
П6	Х23	3	П7	Х27	9	4-55							
П6	Х24	2	П7	Х25	3	17-3							
П6	Х24	3	П7	Х25	4	17-5							
П6	Х24	5	П7	Х25	6	17-7							
П6	Х24	6	П7	Х25	7	17-15							
П6	Х24	7	П7	Х25	8	17-19							
П6	Х24	9	П7	Х25	10	17-21							

Альбом VI

Типовой проект 901-1-90.87

Инв. N подл. | Подпись и дата | Взам. инв. N

ТП 901-1-90.87 -ЭМН1-4 Лист 18

Формат А4

Наименование	Кол. на ку	Кол. прив. панелей	Обозначение чертежа общего вида	Примечание
Щит станций управления ШШ, защищенный, состоящий из 7 шкафов одностороннего обслуживания глубиной 600мм	1 кан	14	ТП 901-1 ЭМН1-1	
Ящик управления Я1 (Я2 ÷ Я4) навесной типа ЯУЭ	4	4	ТП 901-1 ЭМН2-1	
Ящик управления Я5 навесной типа ЯУЭ	1	1	ТП 901-1 -ЭМН3-1	
Ящик управления Я7 навесной типа ЯУЭ	1	1	ТП 901-1 ЭМН4-1	

Альбом VI

Типовой проект 901-1-90.87

Привязан

Инв. N

Инв. N подл. | Подпись и дата | Взам. инв. N

ГИП	Новоминский	
Н. контр.	Глузберг	
Нач. отд.	Тережов	
Гл. спец.	Глузберг	
Рук. гр.	Локошко	
Инж.	Тимко	

ТП 901-1-90.87 -ЭМН-ПК

Водозаборные сооружения производительностью от 0,02 до 1,5 м³/с для амплитуд колебания уровней воды до 6м

Насосная станция производительностью от 0,06 до 1,5 м³/с с заглублением машзала 5,4м

Перечень комплектных устройств

Стадия	Лист	Листов
Р	1	1

Госстрой СССР Укрводоканалпроект Киев

Формат А4

Типовой проект 901-1-90.87 Альбом VI

Вид спереди
Дверь не показана

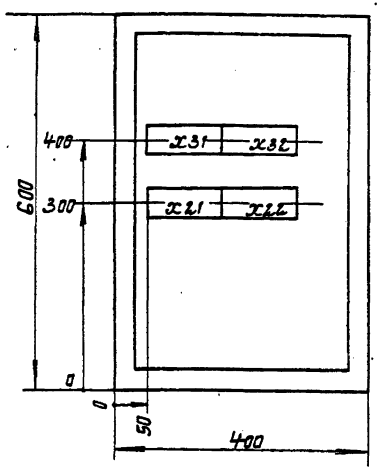

Дверь ящика
Вид спереди

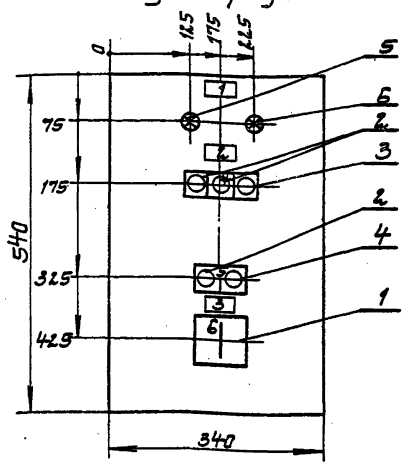

1. Глубина ящика 350мм
2. По данному чертежу изготовить 4 ящика 91–94

ГИП	Новотинский		
Н. контр.	Глузберг		
Нач. отд.	Тереховец		
Гл. спец.	Глузберг		
Рук. гр.	Токошко		
Инж.	Тимко		

Привязан

Инв. №

ТП 901-1-90.87-ЭМН2-1

Водозаборные сооружения производительностью от 0,02 до 1,5 м³/с для амплитуд колебания уровней воды до 6 м. Насосная станция производительностью от 0,66 до 1,5 м³/с с заглублением машзала 5,4 м

Ящик 91 (92÷94)
Чертеж общего вида

Стадия	Лист	Листов
Р	1	1

Госстрой СССР Укрводоканалпроект Киев

Формат А3

Формат	Зона	Поз.	Обозначение	Наименование	Кол.	Примечание
				Документация		
			-ЭМН2-1	Чертеж общего вида	1	
			-ЭМН2-4	Схема электрическая соединений	1	
			-ЭМН2-3	Таблица перечня надписей	1	
				Сборочные единицы		
				HS1		
		1		Переключатель		
				ПКУ3-12С-1204 рук. рейки	1	1-SA1
				Кнопка		
		2		КЕ011У3 исп. 4	3	1-SB4 16-SB2
		3		КЕ011У3 исп. 5 толк. кр.	1	14-SB1
		4		КЕ011У3 исп. 2 толк. кр.	1	15B1
				Арматура		
		5		АС 1201 1У2 U~220В	1	14-HL2
		6		АС 1201 3У2 U~220В	1	14-HL4
				Колодка из 10 зажимов на ток 16 А	4	

Привязан

Инв. №

ТП 901-1-90.87-ЭМН2-2

Водозаборные сооружения производительностью от 0,02 до 1,5 м³/с для амплитуд колебания уровней воды до 6 м. Насосная станция производительностью от 0,66 до 1,5 м³/с с заглублением машзала 5,4 м

Ящик 91 (92÷94)
Технические данные аппаратов

Стадия	Лист	Листов
Р	1	1

Госстрой СССР Укрводоканалпроект Киев

Формат А3

Панель	Строка	Надпись	Поз. обозначение	Место надписи	Текст	Кол.	Вид шрифта	Заготовка
		1		Табличка	Ящик 91 (92, 93, 94)	1		
		2	14-HL2 14-HL4	То же	Задвижка М14/М15, М16, М17)	1		
			1-SB1 1-SB2 16-SB2 14-SB4					
		3	1-SB1 1-SB2	Табличка	Насос 1 (2, 3, 4)	1		
			15 A1					
		4	1-SB1 1-SB2 16-SB2	На кнопке	Откр. – Закр – Стоп	1		
		5	1-SB1 1-SB2	На кнопке	Пуск – Стоп	1		
		6	1-SA1	На ключе	ТУ – О – Дист	1		

Привязан

Инв. №

ТП 901-1-90.87-ЭМН2-3

Водозаборные сооружения производительностью от 0,02 до 1,5 м³/с для амплитуд колебания уровней воды до 6 м. Насосная станция производительностью от 0,66 до 1,5 м³/с с заглублением машзала 5,4 м

Ящик 91 (92÷94)
Таблица перечня надписей

Стадия	Лист	Листов
Р	1	1

Госстрой СССР Укрводоканалпроект Киев

Альбом VI

Типовой проект 901-1-90.87

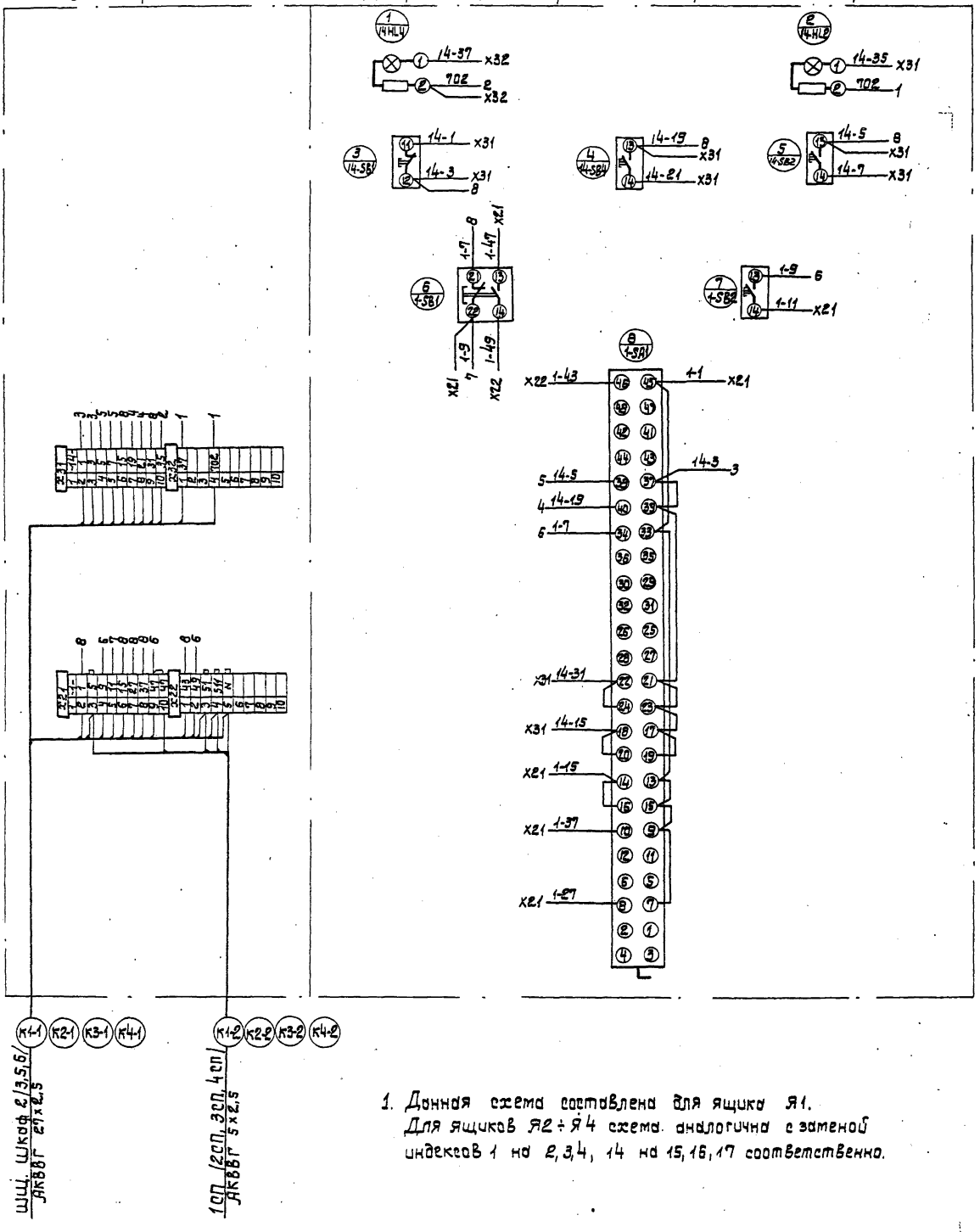

1. Данная схема составлена для ящика Я1.
Для ящиков Я2 ÷ Я4 схема аналогична с заменой индексов 1 на 2, 3, 4, 14 на 15, 16, 17 соответственно.

					ТП 901-1-90.87		-ЭМН2-4	
					Водозаборные сооружения производительностью от 0,02 до 1,5 м3/с для амплитуд колебаний уровней воды до 7 м			
Привязан		ГИП	Новоминский		Насосная станция производительностью от 0,55 до 1,5 м3/с с заглублением машзала 5,4 м.	Стадия	Лист	Листов
		Н.контр.	Слуздерг			Р	1	1
		Нач.отд.	Терехов					
		Гл.спец.	Слуздерг		Ящик Я1 /Я2-Я4/. Схема электрическая соединений.	Госстрой СССР Укрводоканалпроект г. Киев		
		Рук.гр.	Лукашко					
Инв.N		Инж.	Тынко					

Инв.N подл. | Подпись и дата | Взам.инв.N

Альбом VI

Типовой проект 901-1-90.87

Вид спереди
Дверь не показана

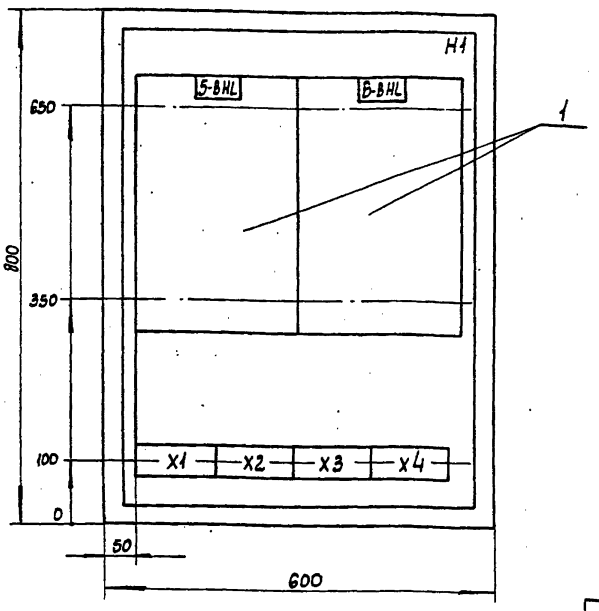

Дверь ящика
Вид спереди

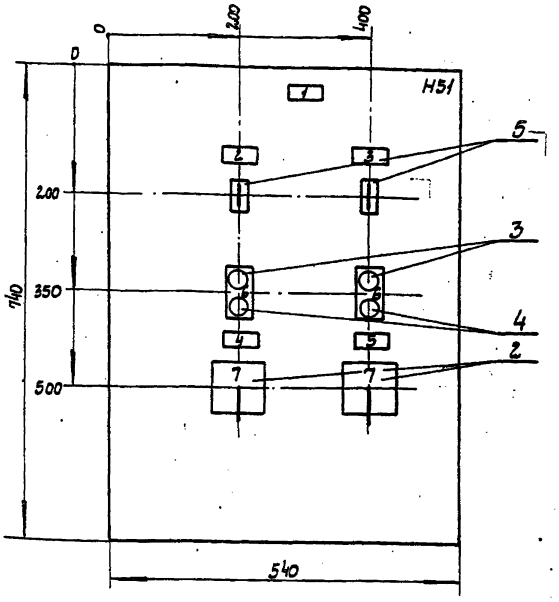

1. Глубина ящика 350 мм.

Привязан

Инв. N

ГИП	Новоминский	
Н. контр.	Глузберг	
Нач. отд.	Терехов	
Гл. спец.	Глузберг	
Рук. гр.	Локошко	
Инжен.	Тимко	

ТП 901-1-90.87-ЭМН3-1

Водозаборные сооружения производительностью от 0,02 до 1,5 м³/с для амплитуд колебания уровней воды до 6 м

Насосная станция производительностью от 0,66 до 1,5 м³/с с заглублением машзала 5,4 м

Стадия	Лист	Листов
Р	1	1

Ящик 9.5
Чертеж общего вида

Госстрой СССР
Укрводоканалпроект
Киев

Формат А3

Альбом VI

Типовой проект 901-1-90.87

Формат	Зона	Поз.	Обозначение	Наименование	Кол.	Примеч.
				Документация		
			-ЭМН3-2	Чертеж общего вида	1	
			-ЭМН3-4	Схема электрическая соединений	1	
			-ЭМН3-3	Таблица перечня надписей	1	
				Сборочные единицы		
				H1		
		1		Сигнализатор ЭРСУ-4	2	5-BHL
				комплект датчика вертик.		6-BHL
				вариант I длины 0,1-0,1-0,1м		
				H51		
		2		Переключатель	2	5-SA
				УП 5313-С142У3		6-SA
				Кнопка		
		3		КЕ011 У3 исп4	2	5-SB1 5-SB2
		4		КЕ011 У3 исп5 толк. кр.	2	6-SB1 6-SB2
		5		Тумблер ТВ1-1	2	5-S 6-S
				Колодка из 10 зажимов на ток 16А	4	

Привязан

Инв. N

ТП 901-1-90.87-ЭМН3-2

Водозаборные сооружения производительностью от 0,02 до 1,5 м³/с для амплитуд колебания уровней воды до 6 м

Насосная станция производительностью от 0,66 до 1,5 м³/с с заглублением машзала 5,4 м

Стадия	Лист	Листов
Р	1	1

Ящик 9.5
Технические данные аппаратов

Госстрой СССР
Укрводоканалпроект
Киев

Формат А4

Альбом VI

Типовой проект 901-1-90.87

Панель	Строка	Надпись	Поз. обозначение	Место надписи	Текст	Кол.	Вид шрифта	Заготовка
		1		Табличка	Ящик 9.5	1		
		2	5-S	Табличка	5-BHL ~ 220 В	1		
		3	6-S	То же	6-BHL ~ 220 В	1		
		4	5-SB1 5-SB2	—"—	Вакуум-насос М5	1		
			5-SA					
		5	6-SB1 6-SB2	—"—	Вакуум-насос М6	1		
			6-SA					
		6	5-SB1 5-SB2	На кнопке	Пуск - Стоп	2		
			6-SB1 6-SB2		-45° 0 +45°			
		7	5SA	На ключе	Раб - 0 - Рез	2		
			6SA					
				Табличка	5-BHL	1		
				То же	6-BHL	1		

Привязан

Инв. N

ТП 901-1-90.87-ЭМН3-3

Водозаборные сооружения производительностью от 0,02 до 1,5 м³/с для амплитуд колебания уровней воды до 6 м

Насосная станция производительностью от 0,66 до 1,5 м³/с с заглублением машзала 5,4 м

Стадия	Лист	Листов
Р	1	1

Ящик 9.5
Таблица перечня надписей

Госстрой СССР
Укрводоканалпроект
Киев

Формат А4

4.8.4/6

Альбом VI

Типовой проект 901-1-90.87

Вид спереди

Дверь ящика (вид со стороны монтажа).

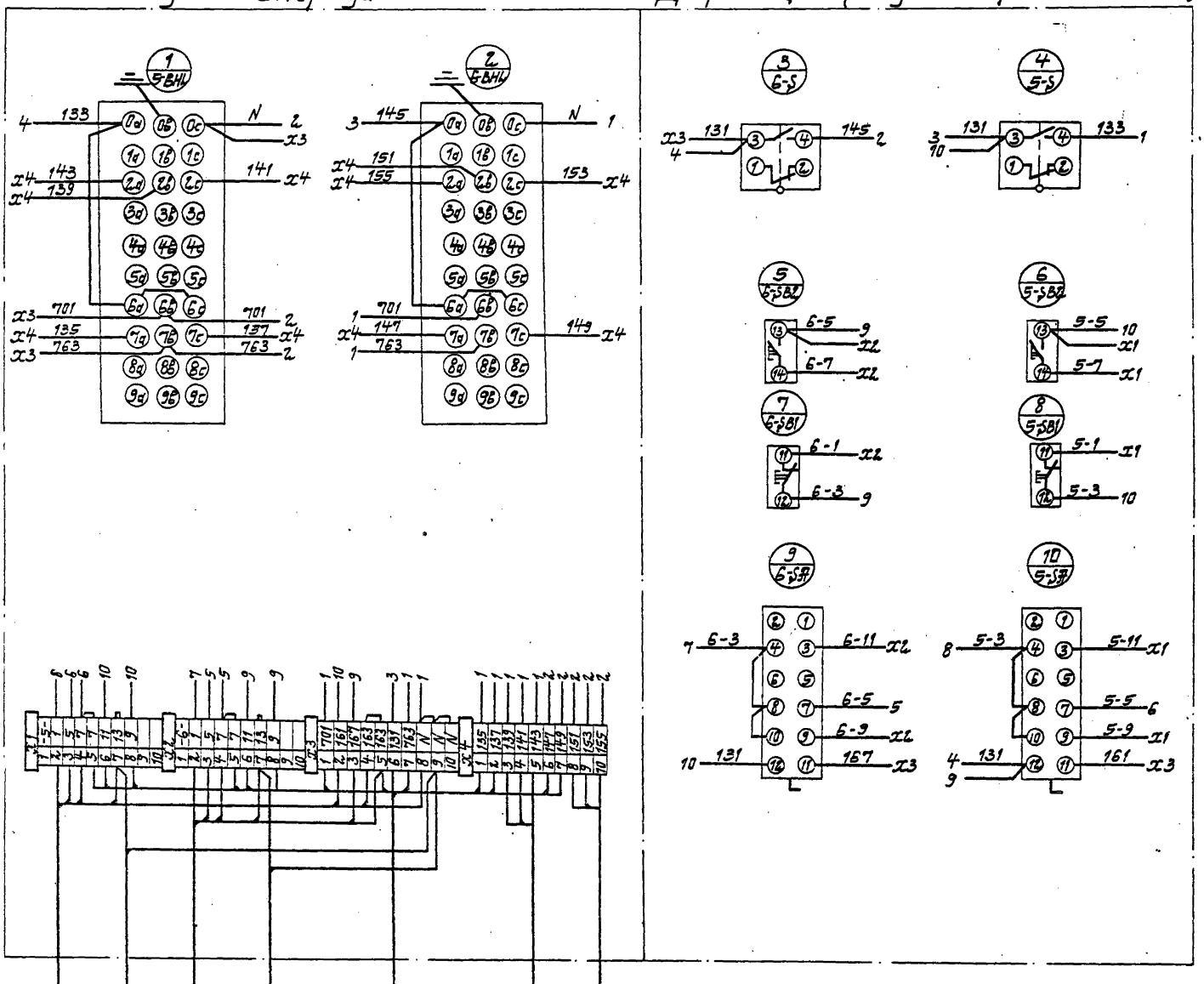

				ТП901-1-90.87		ЭМН3-4	
				Водозаборные сооружения производительностью от 0,02 до 1,5 м³/с для аллювиальных колебаний уровней воды до 6 м.			
Привязан				Насосная станция производительностью от 0,66 до 1,5 м³/с с заглублением машзала до 5 м	Стадия	Лист	Листов
					Р	1	1
Инв. №				Ящик ЯС Схема электрическая соединений.	Госстрой СССР Укрводоканалпроект Киев		

Инв. № подл. | Подпись и дата | Взам. инв. №

Типовой проект 901-1-90.87 Альбом V

Вид спереди
Дверь не показана

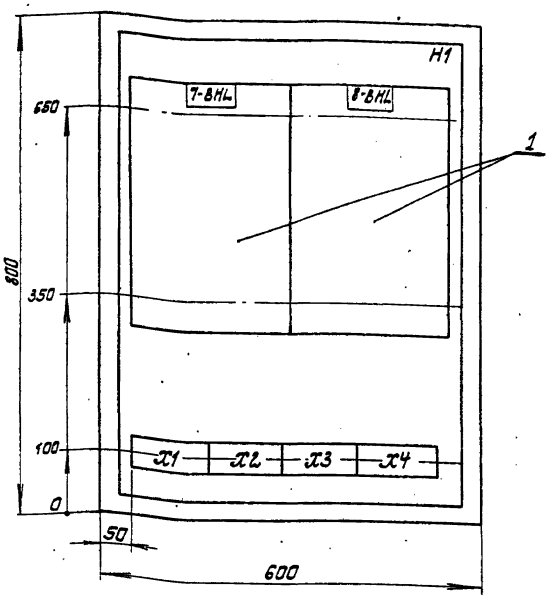

Дверь ящика
Вид спереди

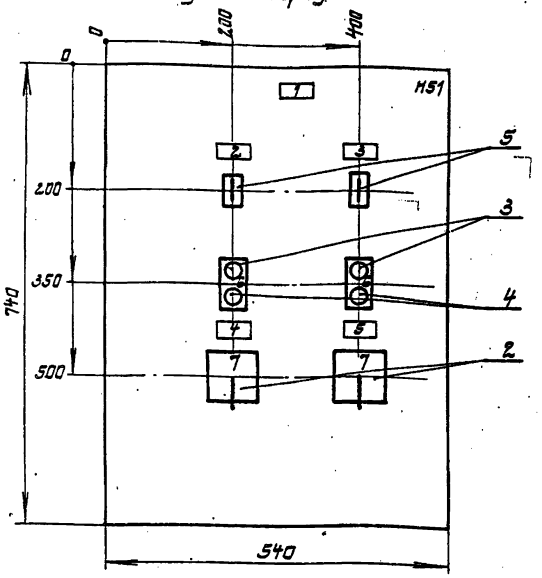

1. Глубина ящика 350 mm.

Привязан				
Инв. №				

ТП901-1-90.87-ЭМН4-1						
Водозаборные сооружения производительностью от 0,06 до 1,5 м³/с для амплитуд колебания уровней воды до 6 м.						
ГИП	Новотинский		Насосная станция производительностью от 0,66 до 1,5 м³/с с заглублением мощала 5,4 м	Стадия	Лист	Листов
Н. контр.	Пузберг			Р	1	1
Нач. отд.	Терехов					
Гл. спец.	Пузберг		Ящик 97 Чертеж общего вида	Госстрой СССР Укрводоканалпроект Киев		
Рук. гр.	Локошко					
Инж.	Титко					

Инв. № подл. | Подпись и дата | Взам. инв. №

Позиция	Зона	Поз.	Обозначение	Наименование	Кол.	Примеч.
				Документация		
			-ЭМН4-2	Чертеж общего вида	1	
			-ЭМН4-4	Схема электрическая соединений	1	
			-ЭМН4-3	Таблица перечня надписей	1	
				Сборочные единицы		
		1		H1		
				Сигнализатор ЗРГУ-4	2	7BHL
				комплект датчики вертик.		8BHL
				вариант 1 длины 1,0-1,0-1,0 m		
				H51		
		2		Переключатель	2	7-SA
				УП5312-С45У3		8-SA
		3		Кнопка		
		4		КЕ011У3 исп 4	2	7-SB2 8-SB2
		5		КЕ011У3 исп. 5 толк. кр.	2	7-SB1 8-SB1
				Тумблер ТВ1-1	2	7SA 8SA
				Колодка из 10 зажимов на ток 16 А	4	

Привязан						
Инв. №						

ТП901-1-90.87-ЭМН4-2						
Водозаборные сооружения производительностью от 0,06 до 1,5 м³/с для амплитуд колебания уровней воды до 6 м						
ГИП	Новотинский		Насосная станция производительностью от 0,66 до 1,5 м³/с с заглублением мощала 5,4 м	Стадия	Лист	Листов
Н. контр.	Пузберг			Р	1	1
Нач. отд.	Терехов					
Гл. спец.	Пузберг		Ящик 97 Технические данные аппаратов	Госстрой СССР Укрводоканалпроект Киев		
Рук. гр.	Локошко					
Инж.	Титко					

Формат А4

Панель	Строка	Позиция	Поз. обозначения	Место надписи	Текст	Кол.	Вид шрифта	Заготовка
		1		Табличка	Ящик 97	1		
		2	7-S	Табличка	7-BHL ~220В	1		
		3	8-S	То же	8-BHL ~220В	1		
		5	7SB1 7SB2	—"—	Дренажный насос М7	1		
			7SA					
		6	8SB1 8-SB2	—"—	Дренажный насос М8	1		
			8SA					
		6	7SB1 7SB2	На кнопке	Пуск - Стоп	2		
			8SB1 8SB2					
		7	7SA	На ключе	Р $^{+45°}_{-45°}$ - 0 - Р $^{+45°}_{-45°}$	2		
			8SA					
				Табличка	7-BHL	1		
				То же	8-BHL	1		

Привязан						
Инв. №						

ТП901-1-90.87-ЭМН4-3						
Водозаборные сооружения производительностью от 0,06 до 1,5 м³/с для амплитуд колебания уровней воды до 6 м						
ГИП	Новотинский		Насосная станция производительностью от 0,66 до 1,5 м³/с с заглублением мощала 5,4 м	Стадия	Лист	Листов
Н. контр.	Пузберг			Р	1	1
Нач. отд.	Терехов					
Гл. спец.	Пузберг		Ящик 97 Таблица перечня надписей	Госстрой СССР Укрводоканалпроект Киев		
Рук. гр.	Локошко					
Инж.	Титко					

Инв. № подл. | Подпись и дата | Взам. инв. №

Альбом VI

Типовой проект 901-1-90.87

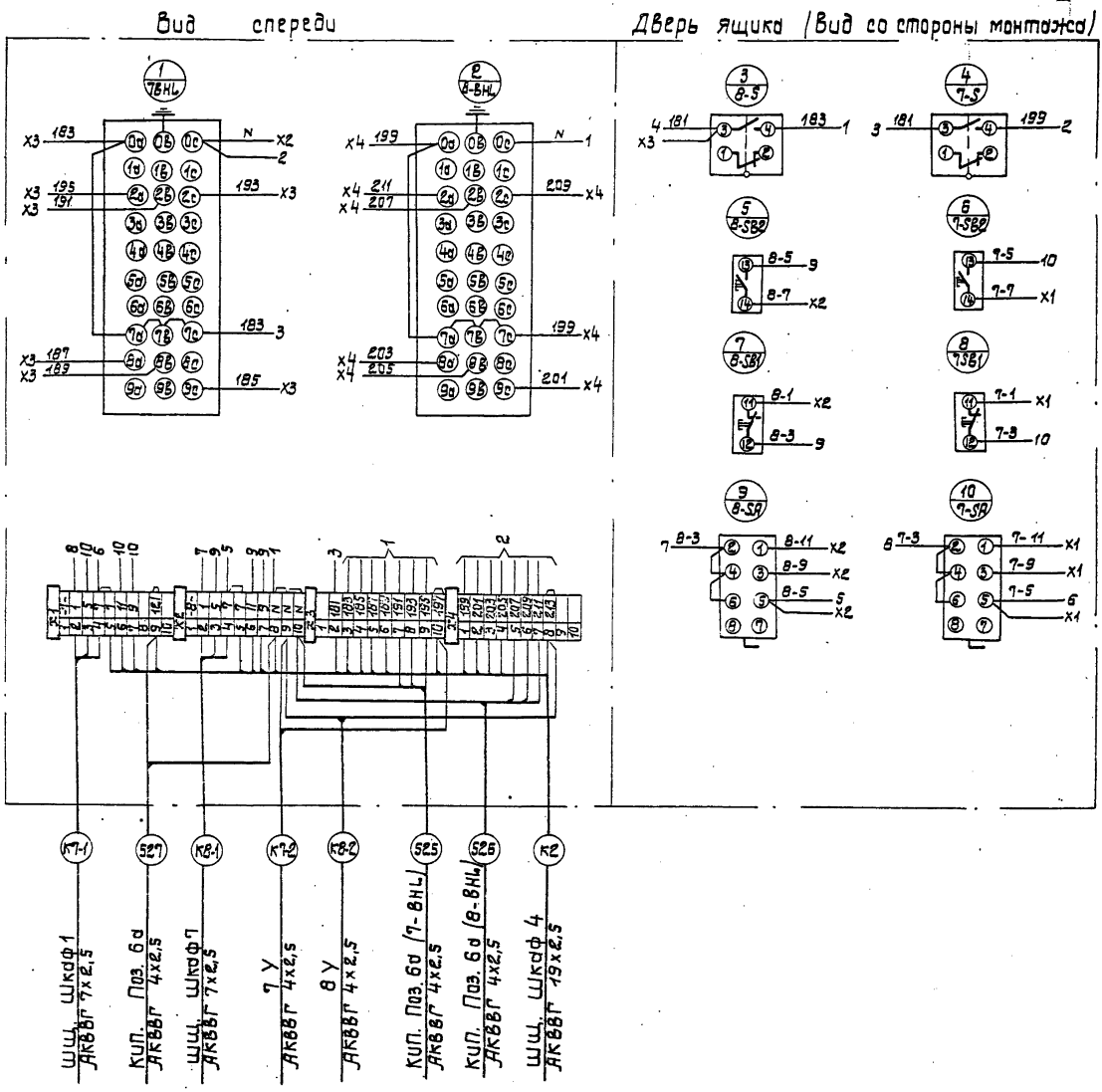

Привязан	ГИП	Новомиковский		ТП 901-1-90.87	-ЭМН 4-4
	Н.сектора	Глузберг		Водозаборные сооружения производительностью от 0,02 до 1,5 м³/с для амплитуды колебания уровня воды до 6 м.	
	Нач.отд.	Терехов		Насосная станция производительностью от 0,66 до 1,5 м³/с с заглубленным машзалом 5,4 м.	Стадия / Лист / Листов: Р / 1 / 1
	Гл.спец.	Глузберг		Ящик Я7. Схема электрическая принципиальная	Госстрой СССР Укрводоканалпроект
	Рук.гр.	Покровская			
Инв. №	Инж.	Тимко			

Инв. № подл. | Подпись и дата | Взам. инв. №

Альбом VI

Типовой проект 901-1-90.87

Позиция	Наименование и техническая характеристика оборудования и материалов. Завод-изготовитель (для импортного оборудования-страна, фирма)	Тип, марка оборудования. Обозначение документов и № опросного листа	Единица измерения: Наименование	Единица измерения: Код	Код завода-изготовителя	Код оборудования материала	Цена единицы тыс. руб.	Количество	Масса единицы оборудования кг
1	2	3	4	5	6	7	8	9	10
	1. Щиты								
	Щит ЩШ-3Д-7- 1000 x 600 УЧ 1Р30	Черт.общего вида							
	ОСТ 36.13-76	ТП 901-1	компл.					1	
		АТХН-1 лист2							
	2. Аппаратура поставляемая комплектно со щитом								
	1. Выключатель пакетный ~220 В, 10 А	ПВ 2-10	шт					1	
	2. Щиток электропитания ~220 В	ЭЩП-2 м	шт					6	
	Плавкая вставка 0,5 А ТУ 36. 1101-73								

Инв. N подл. | Подпись и дата | Взам. инв. N

Привязан

Инв. №

ГИП	Новоминский	
Н. контр.	Глузберг	
Нач. отд.	Терехова	
Гл. спец.	Глузберг	
Рук. гр.	Лобошко	
Ст. инж.	Робзен	

ТП 901-1-90.87 -АТХН-СЩ

Водозаборные сооружения производительностью от 0,07 до 1,5 м3/с для амплитуд колебания уровней воды до 5 м.

Насосная станция производительностью от 0,66 до 1,5 м3/с с заглублением машзала 9,4 м.

Щит КИП. Спецификация щитов.

Стадия	Лист	Листов
Р	1	1

Госстрой СССР Укрводоканалпроект Киев

Формат А3

9514/6

Альбом VI

Типовой проект 901-1-90.87

Поз.	Обозначение	Наименование	Кол.	Примеч.
		Документация		
	т.п. 901- ЯТХН1	Таблица соединений		
	т.п. 901- ЯТХН1-3	Таблица подключения		
		Стандартные изделия		
		Щит ЩШ-3Д-I-1000×		
1		600 У4У Р30 ОСТ36 13-76	1	
2		Скоба ТК3 126-83	5	
3		Угольник ТК3 129-83	1	
		Прочие изделия		
4	2б; 4б	Прибор вторичный Диск-250	4	
5	4г	Блок извлечения корня БИК-1	2	
6	4д	Интегратор И-1	2	
7	8	Блок питания 22БП-36	1	
8	S1	Выключатель пакетный ПВ2-10	1	
9	1ЩП÷6ЩП	Щиток эл. питания ЭЩП-2м	6	
		Упр. в ст. 0,5Я ~220В		
10		Блок 63-24-4пв-8/8У3-10	3	
11		Упор	2	
		Материалы:		
		Провод ПВ1 1,0 380		
		ГОСТ 6323-79	60м	

Привязан

Инв. №

ТП 901-1-90.87 -ЯТХН1-1

Водозаборные сооружения производительностью от 0,04 до 1,9 м³/с для амплитуд колебаний уровней воды до 6 м.

Насосная станция производительностью от 0,66 до 1,5 м³/с с заглублением машзала 5,4 м

Стадия	Лист	Листов	
Р	1	4	

Щит КИП. Общий вид.

Госстрой СССР Укрводоканалпроект Киев

ГИП	Новопитский	
Н.контр.	Гнызбег	
Нач.отд.	Тевелев	
Гл.спец.	Гнызбег	
Рук.гр.	Закощко	
Ст.инж.	Розбен	

Инв. № подл. | Подпись и дата | Взам. инв. №

Формат А4

3.2

Таблица надписи на таблоидах

Продолжение табл.

№ надп.	Надпись	Кол.	№ надп.	Надпись	Кол.
1	Напорный трубопровод	1			
	Давление воды				
2	Напорный трубопровод 2	1			
	Давление воды				
3	Напорный трубопровод 1	1			
	Расход воды				
4	Напорный трубопровод 2	1			
	Расход воды				
5	Поз. 2б Трубопровод 1	1			
6	Поз. 2б Трубопровод 2	1			
7	Поз. 4в Трубопровод 1	1			
8	Поз. 4в Трубопровод 2	1			
9	Поз. 4д Трубопровод 1	1			
10	Поз. 4д Трубопровод 2	1			
11	Поз. 4г Трубопровод 1	1			
12	Поз. 4г Трубопровод 2	1			
13	Блок 22БП-36	1			
14	Резерв	3			

Привязан

Инв. №

ТП 901-1-90.87 -ЯТХН1-1

Лист 4

Формат А4

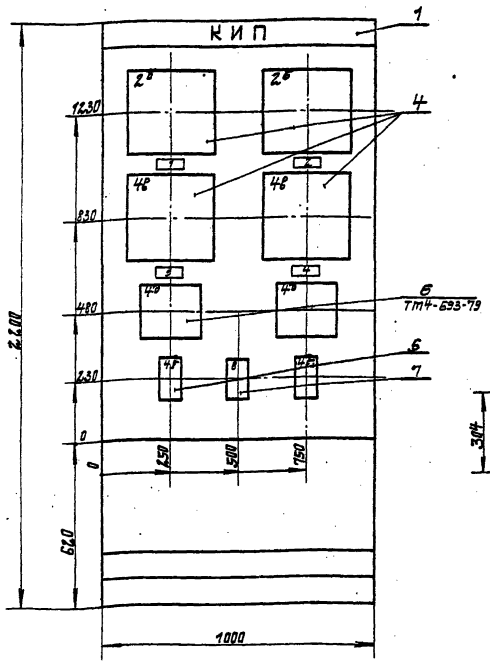

1. Покрытие - вариант 8, ОСТ 36.13-76.
2. Шрифт ПО-40 выполнить по ГОСТ-2930-62 этажью ГФ-250 черной ГОСТ-64-66.
3. Таблицы соединений и подключений выполнены на основании схем: ТП901-1-90.87 -ЯТХ л. 3,4,5.

Вырезы в щите под приборы:

Диск 250

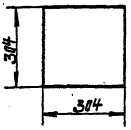

БИК-1 и 22БП-36

Привязан

Инв. №

ТП 901-1-90.87 -ЯТХН1-1

Лист 2

Формат А2

Альбом VI

Типовой проект 901-1-90.87

Вид на внутренние плоскости (развернуто)

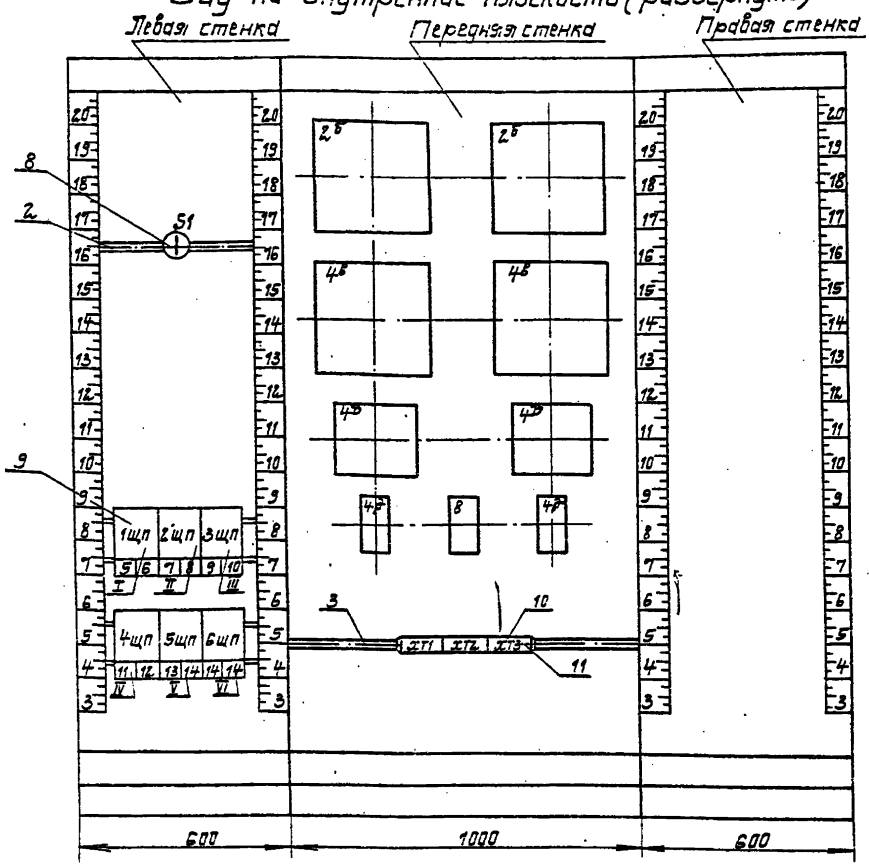

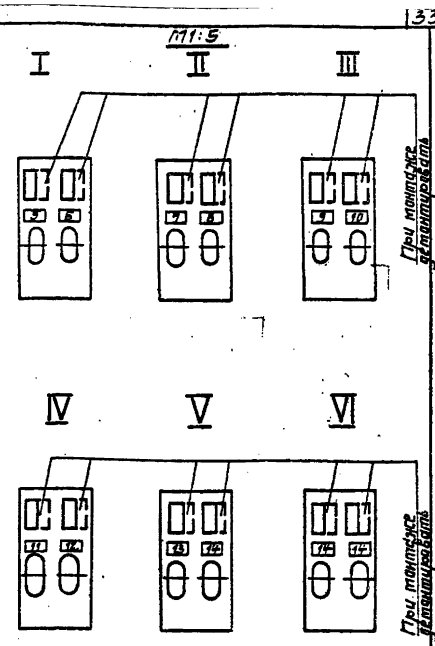

Привязан

Инв. №

ТП 901-1-90.87 -ЭТХН1-1 Лист 3

Формат А3

Проводник	Откуда идет	Куда поступает	Данные провода	Примечание
	Технические требования			
	Таблица соединений выполнена			
	на основании схем: т.п.901		ЭТХ	п.3,4,5
Л1	S1: л1	XT1:1		
Л11	S1: С1	1щп:S2		
	1щп:S3	2щп:S4		
	2щп:S5	3щп:S6		
	3щп:S7	4щп:S8		
	4щп:S9	5щп:S10	ПВ1×1,0	
	5щп:S11	6щп:S12		
801	1щп:FU2	1/2б-X5:7		
803	1щп:FU3	2/2б-X5:7		
805	2щп:FU4	1/4б-X5:7		
809	2щп:FU5	2/4б-X5:7		
811	3щп:FU6	1/4д-Ш3:1		
813	3щп:FU7	2/4д-Ш3:1		
815	4щп:FU8	1/4г:1		
817	4щп:FU9	1/4г:1		
827	5щп:FU10	п.8:2		

Привязан

Инв. №

ТП901-1-90.87 - ЭТХН1-2

Водозаборные сооружения производительностью от 0,02 до 1,5 м³/с для отрытой копейки уровней воды до 6 м.

Насосная станция производительностью от 0,65 до 4,5 м³/с с заглублением тайзала 5,4 м.

Щит КИП. Таблица соединений

Стадия	Лист	Листов
Р	1	3

Госстрой СССР Укрводоканалпроект Киев

ГИП Чайзинский
Инж. Гризберг
Инж. Гризберг
Инж. Гризберг
Инж. Мордашко
Инж. Гризберг

Формат А4

Проводник	Откуда идет	Куда поступает	Данные провода	Примечание
N	2/2б-X5:5	1/2б-X5:5		
	1/2б-X5:5	1/4б-X5:5		
	1/4б-X5:5	2/4б-X5:5		
	2/4б-X5:5	2/4г:2		
	2/4г:2	1/4г:2		
	1/4г:2	1/4д-Ш3:2		
	1/4д-Ш3:2	п.8:4		
	п.8:4	2/4д-Ш3:2		
	2/4д-Ш3:2	XT1:2		
819	п.8:8	XT2:5		
821	п.8:14	XT2:6		
823	п.8:16	XT2:7		
825	п.8:22	XT2:8		
31	1/2д-X3:1	XT1:3	ПВ1×1,0	
33	2/2д-X3:1	XT1:4		
35	1/2д-X3:3	XT1:5		
37	2/2д-X3:3	XT1:6		
23	1/4г:21	1/4д-Ш2:3		
25	2/4г:21	2/4д-Ш2:3		
27	1/4б-X3:3	1/4д-Ш2:1		
29	2/4б-X3:3	2/4д-Ш2:1		
19	1/4б-X3:1	1/4г:6		
21	2/4б-X3:1	2/4г:6		
11	1/4г:19	XT2:1		
13	1/4г:27	XT2:2		
15	2/4г:19	XT2:3		
17	2/4г:27	XT2:4		

Привязан

Инв. №

ТП 901-1-90.87 -ЭТХН1-2 Лист 2

Формат А4

Альбом VI

Типовой проект 901-1-90.87

Проводник	Откуда идет	Куда поступает	Данные провода	Примечание
Т1	1/4в — х5:8	хт3: 1		
Т2	2/4в — х5:8	хт3: 2		
Т3	1/4в — х5:9	хт3: 3		
Т4	2/4в — х5:9	хт3: 4		
Т5	1/2б — х5:8	хт3: 5	ПВ1х10	
Т6	2/2б — х5:8	хт3: 6		
Т7	1/2б — х5:9	хт3: 7		
Т8	2/2б — х5:9	хт3: 8		

Привязан

Инв. №

ТП 901-1-90.87 -АТХн1-2 Лист 3

Формат А4

Проводник	Вывод	Вид контакта	Вывод	Проводник
			Технические	
	Таблицы подключения			
	основной схемы соединений			
	Лежащей стенки			
		S1		
Л1	Л1		С1	Л11
	1	ЩП		
Л11*	S2п		Fu2	801
	S3п		Fu3	803
	2	ЩП		
Л11*	S4п		Fu4	805
	S5п		Fu5	809
	3	ЩП		
Л11*	S6п		Fu6	811
	S7п		Fu7	813
	4	ЩП		
Л11*	S8п		Fu8	815
	S9п		Fu9	817

Проводник	Вывод	Вид контакта	Вывод	Проводник
	требования			
	Т.П 901-1-90.87		-АТХ л3,4,5	
		-	-	-АТХН1-2
		5	ЩП	
Л11*	S10п		Fu10	827
	S11п		Fu11	
	6	ЩП		
Л11	S12п		Fu12	
	S13п		Fu13	

Привязан

Инв. №

ТП 901-1-90.87 -АТХн1-3

Водозаборные сооружения производительностью от 0,028 до 1,5 м3/с для амплитуд колебания уровней воды до 8 м.

Насосная станция производительностью от 0,66 до 1,5 м3/с с заглублением машзала 5,4 м.

ГИП	Новоминский	
Нач.отд.	Глузберг	
Нач.отд.	Терехова	
Гл.спец.	Глузберг	
Рук.гр.	Лукошко	
Ст.инж.	Робзен	

Щит КИП. Таблица подключений.

Стадия	Лист	Листов
Р	1	3

Госстрой СССР Укрводоканалпроект Киев

Формат А4

Передняя стенка				
		2/2б		
		Х3		
33	1		3	37
		Х5		
N	5		7	803
Т6	8		9	Т8
		1/2б		
		Х3		
31	1		3	35
		Х5		
N	5		7	801
Т5	8		9	Т7
		2/4б		
		Х3		
21	1		3	29
		Х5		
N	5		7	809
Т2	8		9	Т4
		1/4в		
		Х3		
19	1		3	27
		Х5		
N	5		7	805
Т1	8		9	Т3

Проводник	Вывод	Вид контакта	Вывод	Проводник
		2/4г		
817	1		2	N
21	5		21	25
15	19		27	17
	5	П	25	
	25	П	29	
		1/4г		
815	1		3	N
19	5		21	23
11	19		27	13
	5	П	25	
	25	П	23	
		2/4а		
		Ш2		
29	1		3	25
		Ш3		
813	1		2	N
		1/4а		
		Ш2		
27	1		3	23
		Ш3		
811	1		2	N
		П8		
827	2		4	N
819	8		14	821
823	15		22	825

Привязан

Инв. №

ТП 901-1-90.87 -АТХн1-3 Лист 2

Формат А4

Проводник	Вывод	Вид контакта	Вывод	Проводник
		ХТ1		
Л1	1		2	N
31	3		4	33
35	5		6	37
	7		8	
	9		10	
		ХТ2		
11	1		2	13
15	3		4	17
819	5		6	821
823	7		8	825
	9		10	
		ХТ3		
Т1	1		2	Т2
Т3	3		4	Т4
Т5	5		6	Т6
Т7	7		8	Т8
	9		10	

Привязан

Инв. №

ТП 901-1-90.87 -АТХн1-3 Лист 3

986476 Формат А4