ГОСКОМИТЕТ
ПО ГРАЖДАНСКОМУ
СТРОИТЕЛЬСТВУ
И АРХИТЕКТУРЕ
ПРИ ГОССТРОЕ СССР

ЦНИИЭП
ЖИЛИЩА

СЕРИЯ 86

КИРПИЧНЫЕ ЖИЛЫЕ ДОМА С ПРОДОЛЬНЫМИ НЕСУЩИМИ СТЕНАМИ

ЧАСТЬ 10 · ИЗДЕЛИЯ ЗАВОДСКОГО ИЗГОТОВЛЕНИЯ

РАЗДЕЛ 10.9-1 · РАЗНЫЕ ИЗДЕЛИЯ

1Д11—09
ЦЕНА 0-84

ЦЕНТРАЛЬНЫЙ ИНСТИТУТ ТИПОВОГО ПРОЕКТИРОВАНИЯ
ГОССТРОЯ СССР

Москва, А-445, Смольная ул. 22

Сдано в печать 1979 года

Заказ № 269 Тираж 1200 экз

СЕРИЯ 86

КИРПИЧНЫЕ ЖИЛЫЕ ДОМА С ПРОДОЛЬНЫМИ НЕСУЩИМИ СТЕНАМИ

ЧАСТЬ 10
ИЗДЕЛИЯ ЗАВОДСКОГО ИЗГОТОВЛЕНИЯ
РАЗДЕЛ 10.9-1
РАЗНЫЕ ИЗДЕЛИЯ

СОДЕРЖАНИЕ

НАИМЕНОВАНИЕ ЧЕРТЕЖА	N РАЗДЕЛА	N ЛИСТА	N СТР.
ЗАГЛАВНЫЙ ЛИСТ		1	1
ПЛИТЫ ЛОДЖИЙ, АРМИРОВАННЫЕ СЕТКАМИ С РАБОЧЕЙ АРМАТУРОЙ ИЗ СТЕРЖНЕЙ ИЗ СТАЛИ КЛАССА А-III, ПЛ27-12а	10.1-1	16	2
ПЛИТЫ ЛОДЖИЙ, АРМИРОВАННЫЕ СЕТКАМИ С РАБОЧЕЙ АРМАТУРОЙ ИЗ СТЕРЖНЕЙ ИЗ СТАЛИ КЛАССА А-III, ПЛ-27-12а. АРМИРОВАНИЕ	10.1-1	17	3
ПЛИТЫ ЛОДЖИЙ, АРМИРОВАННЫЕ СЕТКАМИ С РАБОЧЕЙ АРМАТУРОЙ ИЗ СТЕРЖНЕЙ ИЗ СТАЛИ КЛАССА А-III, ПЛ 27-12 па	10.1-1	18	4
ПЛИТЫ ЛОДЖИЙ, АРМИРОВАННЫЕ СЕТКАМИ С РАБОЧЕЙ АРМАТУРОЙ ИЗ СТЕРЖНЕЙ ИЗ СТАЛИ КЛАССА А-III, ПЛ27-12па. АРМИРОВАНИЕ	10.1-1	19	5
ПЛИТЫ ЛОДЖИЙ, АРМИРОВАННЫЕ СЕТКАМИ С РАБОЧЕЙ АРМАТУРОЙ ИЗ СТЕРЖНЕЙ ИЗ СТАЛИ КЛАССА А-III, ПЛ27-12ла	10.1-1	20	6
ПЛИТЫ ЛОДЖИЙ, АРМИРОВАННЫЕ СЕТКАМИ С РАБОЧЕЙ АРМАТУРОЙ ИЗ СТЕРЖНЕЙ ИЗ СТАЛИ КЛАССА А-III, ПЛ27-12ла. АРМИРОВАНИЕ.	10.1-1	21	7
ПЛИТЫ ЛОДЖИЙ, АРМИРОВАННЫЕ СЕТКАМИ С РАБОЧЕЙ АРМАТУРОЙ ИЗ СТЕРЖНЕЙ ИЗ СТАЛИ КЛАССА А-III ПЛ27-12па, ПЛ27-12ла. АРМИРОВАНИЕ	10.1-1	22	8
ПЛИТЫ ЛОДЖИЙ, АРМИРОВАННЫЕ СЕТКАМИ С РАБОЧЕЙ АРМАТУРОЙ ИЗ СТЕРЖНЕЙ ИЗ СТАЛИ КЛАССА А-III, ПЛ30-12а-1	10.1-1	23	9
ПЛИТЫ ЛОДЖИЙ, АРМИРОВАННЫЕ СЕТКАМИ С РАБОЧЕЙ АРМАТУРОЙ ИЗ СТЕРЖНЕЙ ИЗ СТАЛИ КЛАССА А-III, ПЛ30-12 па	10.1-1	24	10
ПЛИТЫ ЛОДЖИЙ, АРМИРОВАННЫЕ СЕТКАМИ С РАБОЧЕЙ АРМАТУРОЙ ИЗ СТЕРЖНЕЙ ИЗ СТАЛИ КЛАССА А-III, ПЛ30-12па. АРМИРОВАНИЕ	10.1-1	25	11
ПЛИТЫ ЛОДЖИЙ, АРМИРОВАННЫЕ СЕТКАМИ С РАБОЧЕЙ АРМАТУРОЙ ИЗ СТЕРЖНЕЙ ИЗ СТАЛИ КЛАССА А-III, ПЛ30-12ла	10.1-1	26	12
ПЛИТЫ ЛОДЖИЙ, АРМИРОВАННЫЕ СЕТКАМИ С РАБОЧЕЙ АРМАТУРОЙ ИЗ СТЕРЖНЕЙ ИЗ СТАЛИ КЛАССА А-III. ПЛ30-12ла. АРМИРОВАНИЕ	10.1-1	27	13
ПЛИТЫ ЛОДЖИЙ, АРМИРОВАННЫЕ СЕТКАМИ С РАБОЧЕЙ АРМАТУРОЙ ИЗ СТЕРЖНЕЙ ИЗ СТАЛИ КЛАССА А-III, ПЛ30-12па, ПЛ30-12ла. АРМИРОВАНИЕ.	10.1-1	28	14
СВАРНЫЕ СЕТКИ С1÷С2-1и КАРКАСЫ К1÷К3	10.1-1	29	15
СВАРНЫЕ СЕТКИ С3÷С6, КАРКАС К4, К4-1.	10.1-1	30	16
ЗАКЛАДНЫЕ ДЕТАЛИ М1, М2, М3 ПЕТЛЯ П1	10.1-1	31	17
ПЛИТЫ ЛОДЖИЙ, АРМИРОВАННЫЕ СЕТКАМИ С РАБОЧЕЙ АРМАТУРОЙ ИЗ СТЕРЖНЕЙ ИЗ СТАЛИ КЛАССА А-III. ДЕТАЛИ АРМИРОВАНИЯ.	10.1-1	32	18
ПЛИТЫ ЛОДЖИЙ, АРМИРОВАННЫЕ СЕТКАМИ С РАБОЧЕЙ АРМАТУРОЙ ИЗ СТЕРЖНЕЙ ИЗ СТАЛИ КЛАССА А-III. ДЕТАЛИ АРМИРОВАНИЯ.	10.1-1	33	19
ПЛИТЫ ПЛОСКИЕ ПП18-16, ПП18-16-1	10.1-1	34	20
БЕТОННЫЙ СЛИВ БС-1.	10.1-1	35	21
ПЕРЕМЫЧКА БУ19-1. СТУПЕНЬ СП-2	10.1-1	36	22
ОГРАЖДЕНИЕ ЛОДЖИЙ МОЛ 50П, МОЛ 50Л, МОЛ-60.	10.4-1	27	23
ОГРАЖДЕНИЕ ЛОДЖИЙ МОЛ54Л; МОЛ54П; МОЛ55Л; МОЛ55П	10.4-1	28	24
КОСОУРЫ N1,2. РЕШЕТКА ДМР-3. ОГРАЖДЕНИЕ ЛЕСТНИЦЫ ИМОЛ-4	10.4-1	29	25
ПЕРЕГОРОДКИ ТАМБУРА ИД-7, ИД-8. ФРАМУГА Ф-4.	10.3-1	11	26

В РАЗДЕЛ 10.9-1 ВКЛЮЧЕНЫ ЧЕРТЕЖИ ДОПОЛНИТЕЛЬНЫХ ИЗДЕЛИЙ К РАЗДЕЛАМ 10.1-1, 10.3-1; 10.4-1
В СОДЕРЖАНИИ РАЗДЕЛА И ШТАМПЕ КАЖДОГО ЛИСТА УКАЗАН НОМЕР РАЗДЕЛА, К КОТОРОМУ ОТНОСИТСЯ ДАННЫЙ ЛИСТ, И НОМЕР ЛИСТА В ЭТОМ РАЗДЕЛЕ.
ССЫЛКИ В ПРОЕКТЕ И СПЕЦИФИКАЦИЯХ ДАНЫ НА РАЗДЕЛЫ, УКАЗАННЫЕ В СОДЕРЖАНИИ И ШТАМПАХ ЛИСТОВ.
ПРИ ПРИВЯЗКЕ ЛИСТЫ ДАННОГО РАЗДЕЛА ПЕРЕНОСЯТСЯ В СООТВЕТСТВУЮЩИЕ РАЗДЕЛЫ ПО ПРИНАДЛЕЖНОСТИ.

ЦНИИЭП ЖИЛИЩА г. Москва

1972

ЗАГЛАВНЫЙ ЛИСТ

СЕРИЯ	ЧАСТЬ	ЛИСТ
86	10	1
	РАЗДЕЛ 10.9-1	

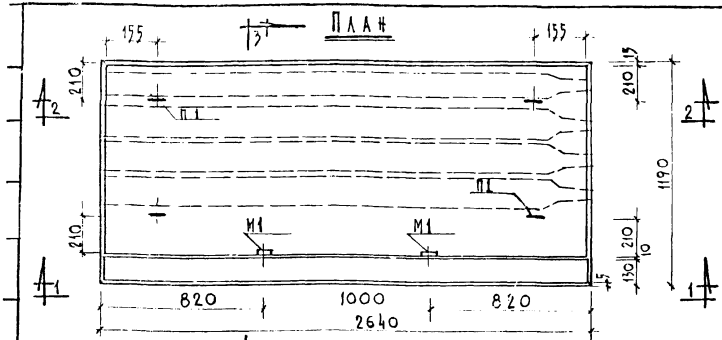

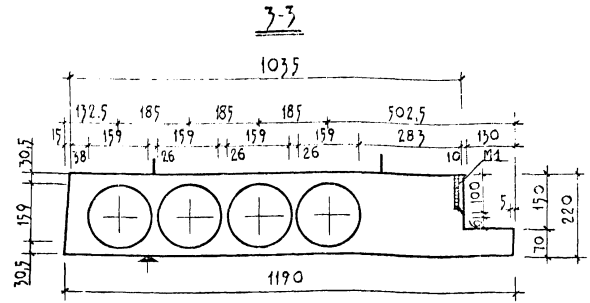

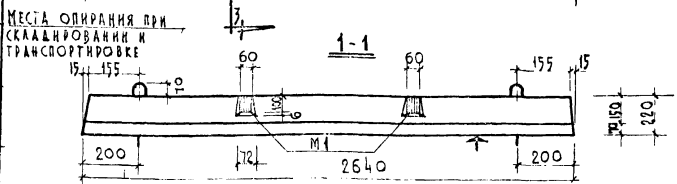

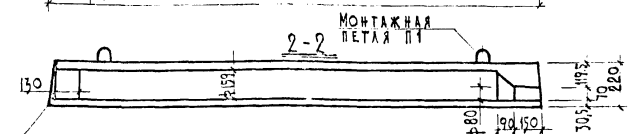

Расчетная схема

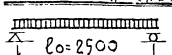

Нагрузки (без учета собственного веса)

Расчетная нагрузка по несущей способности	– 1060 кг/м²
Нормативная нагрузка	– 865 "
Нагрузки при расчете прогиба	
длительно-действующая	– 465 "
кратковременно-действующая	– 400 "
Расчетный прогиб с учетом длительного действия нагрузки	– $\frac{1}{731}$

Характеристика изделия			
Вес		кг	1075
Объем бетона		м³	0.430
Приведенная толщина бетона		см	13.70
Вес стали	на армат. элементы	кг	17.59
	на закладные дет.	кг	1.56
Расход стали на 1 м² изд.		кг	6,10
Расход стали на 1 м³ бетона		кг	44.5
Марка бетона			200

Примечания

1 Плоскость, обозначенная знаком ⌐ должна быть гладкая, подготовленная под окраску.
2 Арматура в сечениях условно не показана.
3 Армирование см. лист 17.
4 Плита разработана на основании серии 1.137-1, выпуск 1. Пояснительную записку см. лист П1 П2.

1972 | Плиты лоджий, армированные сетками с рабочей арматурой из стержней из стали класса А-III, ПЛ 27-12а.

Серия 86 | Часть 10 | Раздел 13-1 | Лист 16

1011-08 3

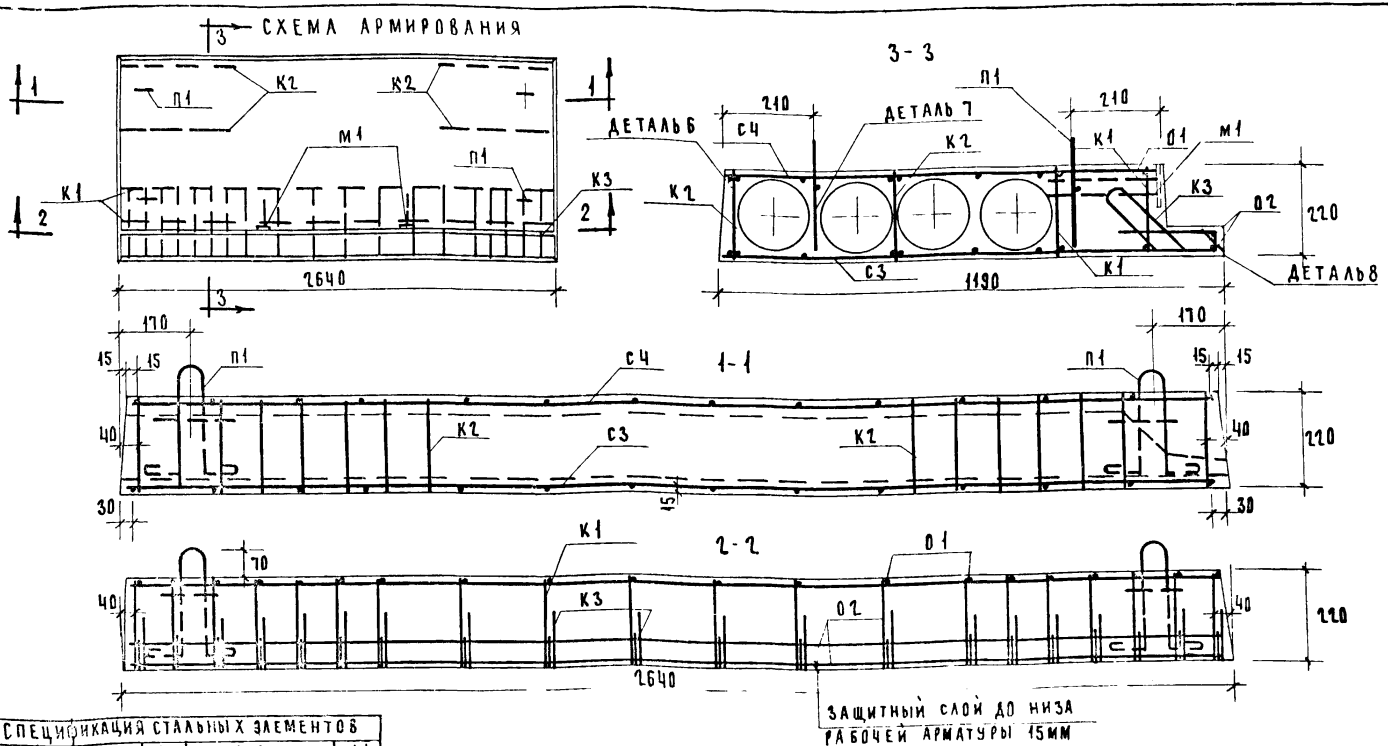

СПЕЦИФИКАЦИЯ СТАЛЬНЫХ ЭЛЕМЕНТОВ

ВИД	МАРКИ	КОЛ. ШТ.	ВЕС КГ: 1 ЭЛЕМЕНТ	ВЕС КГ: ОБЩИЙ	NN ЛИСТ
Арматурные элементы	С3	1	3,51	3,51	30
	СЧ	1	1,32	1,32	30
	К1	2	2,42	4,84	29
	К2	4	0,17	0,68	29
	К3	10	0,18	3,60	29
	О1	10	0,01	0,40	29
	О2	1	0,40	0,80	29
	П1	4	0,61	2,44	31
	ИТОГО:			17,59	
Закл. дет.	М1	1	0,78	1,56	31
	ИТОГО:			1,56	

ВЫБОРКА СТАЛИ

СТАЛЬ		Арматурные элементы ф10АIII	ф6АIII	ф5ВI	ф4ВI	ф3ВI	ф10АI	Закладные детали 100×10	ф10АII
ДЛИНА	м	5,10	13,0	33,42	13,40	47,52	3,91	0,12	1,0
ВЕС	кг	3,10	1,89	5,14	1,32	1,60	2,44	0,94	0,62
НОРМАТИВНОЕ СОПРОТИВЛЕН-АР-РЫ Rан	кг/см²	4000		5500			2400		3000
ГОСТ		5781-61*		6727-53*			5781-61*	103-57*	5781-61*

ПРИМЕЧАНИЯ:
1. Детали армирования см. лист 33.
2. Арматурные элементы К1, К3, О1, О2 и П1 собрать в пространственный каркас до установки в форму.

1972 ПЛИТЫ ЛОДЖИЙ АРМИРОВАННЫЕ СЕТКАМИ С РАБОЧЕЙ АРМАТУРОЙ ИЗ СТЕРЖНЕЙ ИЗ СТАЛИ КЛАССА А-III, ПЛ 27-12а. АРМИРОВАНИЕ.

СЕРИЯ 86 | ЧАСТЬ 10 | РАЗДЕЛ 10.1-1 | ЛИСТ 17

РАЗДЕЛ 10.9-1

ЦНИИЭП ЖИЛИЩА г. Москва

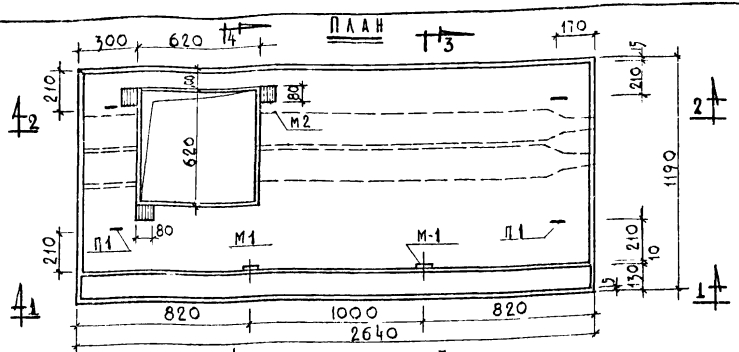

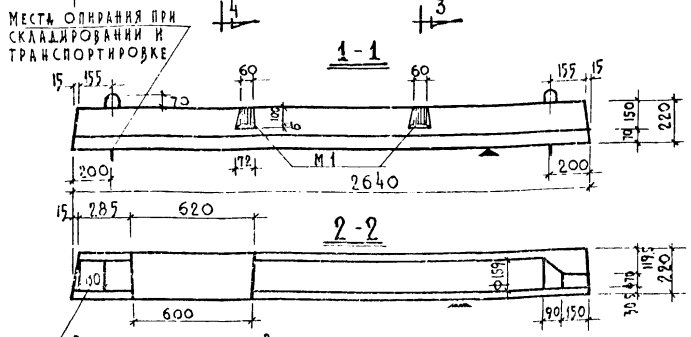

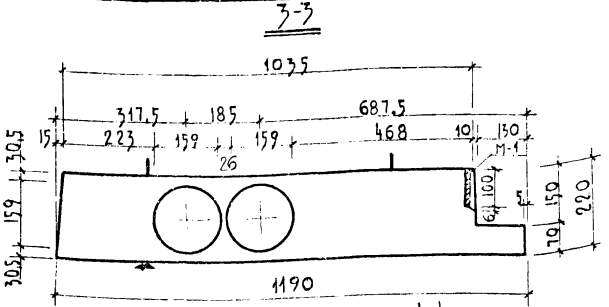

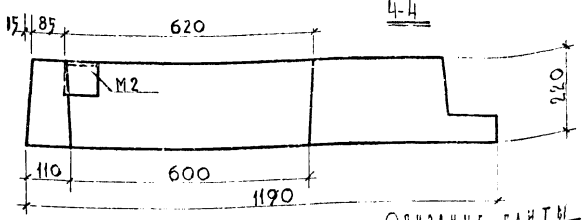

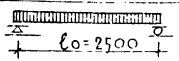

Нагрузки (без учета собственного веса)

Расчетная нагрузка по несущей способности — 1060 кг/м²

Нормативная нагрузка — 865 "

Нагрузки при расчете прогиба:

Длительно действующая — 465 "

Кратковременно действующая — 400 "

Расчетный прогиб с учетом длительного действия нагрузки — $\frac{1}{731}$

Характеристика изделия:			
Вес		кг	1250
Объем бетона		м³	0,50
Приведенная толщина бетона		см.	15.92
Вес стали	На арматурные эл.	кг	18,30
	На закладные дет.		4.08
Расход стали на 1 м² изделия		кг	7.10
Расход стали на 1 м³ бетона			44.8
Марка бетона			200

Примечания:

1. Плоскость, обозначенная знаком △, должна быть гладкая, подготовленная под окраску.
2. Арматура в сечениях условно не показана.
3. Армирование см. лист 19, 22.
4. Плита разработана на основании серии 1137-1, выпуск 1.

Пояснительную записку см. лист П1, П2. (серия 1137-1, выпуск 1).

1972	Плиты лоджий, армированные сетками с рабочей арматурой из стержней из стали класса А-III, ПЛ-27-12 па.	Серия 86	Часть 10 / Раздел 10.1-1	Лист 13

1011-09 5

Схема армирования

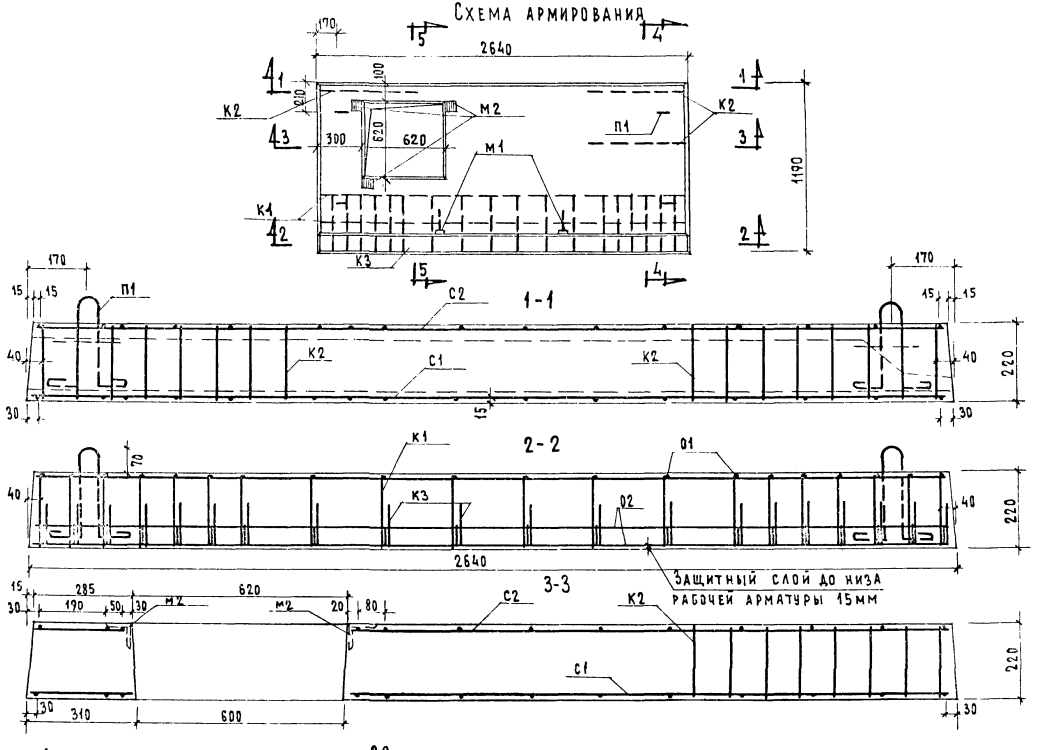

1. Детали армирования см. на листе 32.
2. Сечения 4-4; 5-5 см. на листе 22.

1972	Плиты лоджий, армированные сетками с рабочей арматурой из стержней из стали класса А-III; ПЛ27-12 Па. Армирование	Серия 86	Часть 10 / Раздел 10.Н	Лист 19

ЦНИИЭП жилища г. Москва

Гл. инж. мастер — Сахнойдо-проверил — Кругликов
Гл. арх. пр. — Чалая
Гл. инж. пр. — Кругликов
Рук. гр. арх. — Лазунова

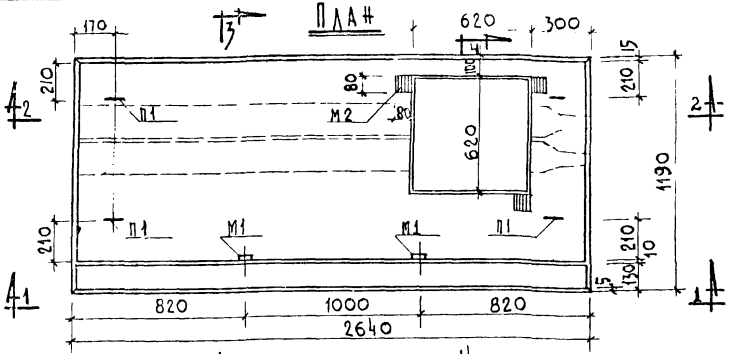

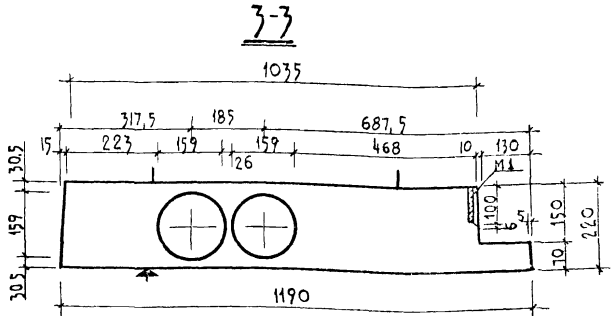

Места опирания при складировании и транспортировке

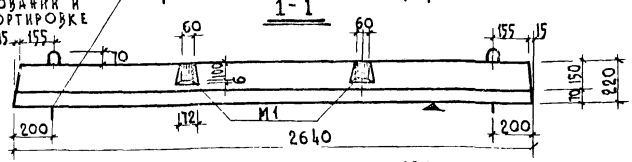

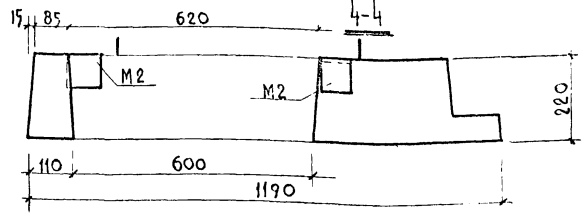

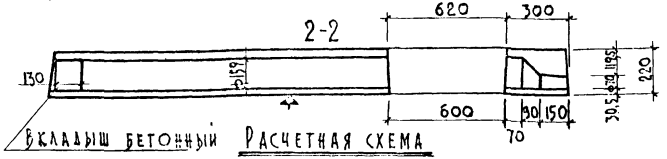

Вкладыш бетонный

Расчетная схема

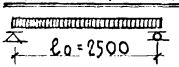

Вкладыш бетонный свежеотформованный и отвибрированный.

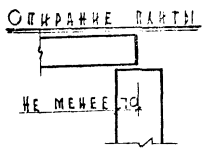

Нагрузки (без учета собственного веса)

Расчетная нагрузка по несущей способности	1060 кг/м²
Нормативная нагрузка	865 "
Нагрузки при расчете прогиба:	
длительно действующая	465 "
кратковременно-действующая	400 "
Расчетный прогиб с учетом длительного действия нагрузки	1/731

Характеристика изделия			
Вес		кг	1250
Объем бетона		м³	0,50
Приведенная толщина бетона		см	15,92
Вес стали	на арматурные эл.	кг	18,30
	на закладные детали		4.08
Расход стали на 1м² изделия		кг	7,10
Расход стали на 1м³ бетона			44,8
Марка бетона			200

Примечания

1. Плоскость обозначенная знаком ▲ должна быть гладкая, подготовленная под окраску.
2. Арматура в сечениях условно не показана.
3. Армирование см. листы 21, 22.
4. Плита разработана на основании серии 1.137-1, выпуск 1.

г. Москва	1972	Плиты лоджий, армированные сетками с рабочей арматурой из стержней из стали класса А-III, ПЛ 27-12 ла	Серия 86	Часть 10	Лист 20
				Раздел 10	

Схема армирования

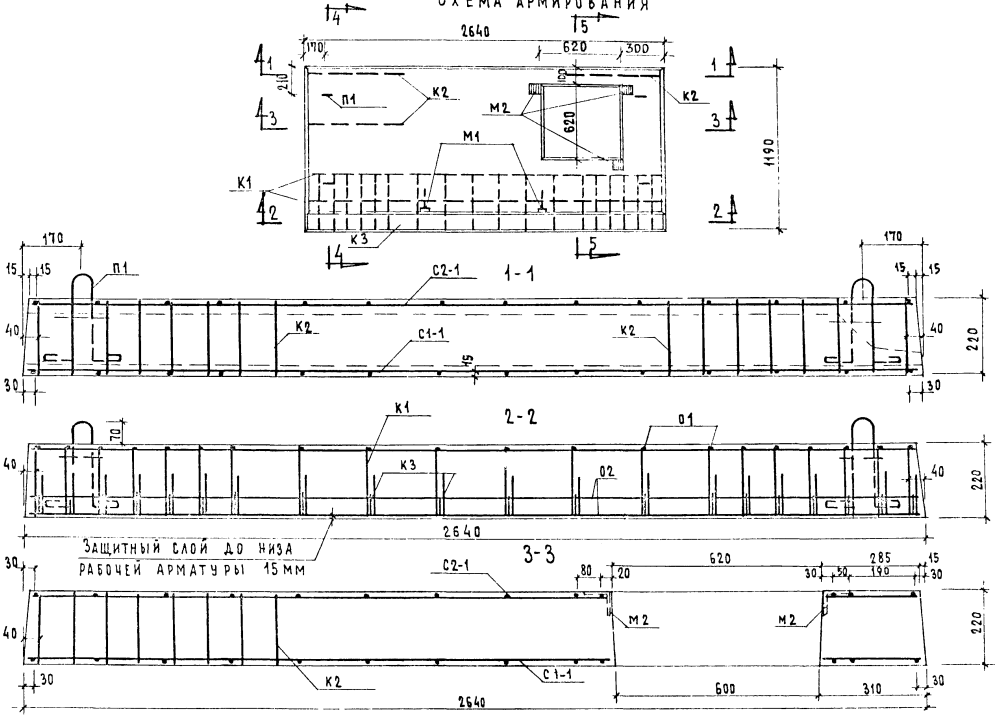

1. Детали армирования см на листе 32.
2. Сечения 4-4; 5-5 см. на листе 22.

1972	Плиты лоджий, армированные сетками с рабочей арматурой из стержней из стали класса А-III ПЛ 27-12 Ла. Армирование	Серия 86	Часть 10 / Раздел 10.1	Лист 21

11011-09 8

ЦНИИЭП жилища г. Москва

Гл. инж. мастер Гл. арх. пр. Гл. инж. пр. Рук. гр. арх. Инженер Чертежник Копировщик Взамен инв. № Инв. №

по 4-4

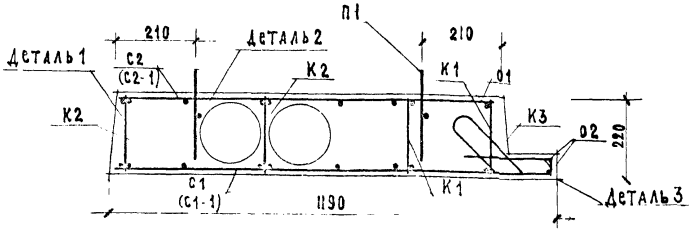

по 5-5

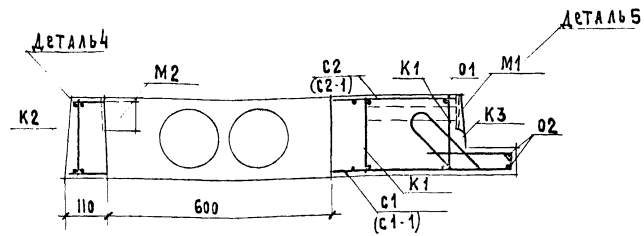

Спецификация стальных элементов

Вид	Марки	Кол. шт.	Вес кг. 1 элем.	Вес кг. общий	NN листов
Арматурные элементы	С1; С1-1	1	4,02	4.02	29
	С2; С2-1	1	1,69	1.69	
	К1	2	242	4.84	
	К2	3	0.17	0,51	29
	К3	20	0,18	3.60	
	01	20	0.02	0,40	
	02	2	0,40	0.80	
	П1	4	0.61	2,44	31
	Итого:			18.30	
Закладн. детали	М1	2	0.78	1.56	31
	М2	3	0.84	2.52	31
	Итого			4.08	

Выборка стали

Сталь		Арматурные элементы Ф10АIII	Ф6АIII	Ф5ВI	Ф4ВI	Ф3ВI	Ф10АI	Закладные детали -100×10	Ф10АII	Ф10АI	L80×6
Длина	м	5.20	13.0	39.13	13.40	44.42	3.92	0.12	1.0	1.20	0.24
Вес	кг	3.20	2.89	6.0	1.33	2.44	2.44	0.94	0.62	0.75	1.77
Нормативное сопротивление арматуры $R_a^н$	кг/см²	4000		5500			2400		3000	2400	
ГОСТ		5781-61*		6727-53*			5781-61*	103-57*	5781-61*	5781-61*	8509-57*

Примечания.

1. Арматурные элементы К1, К3, 01, 02 и П1 - собрать в пространственный каркас до установки в форму.
2. Марка сеток в скобках для плиты ПЛ 27-12 лα.
3. Детали см. листы 32, 33.

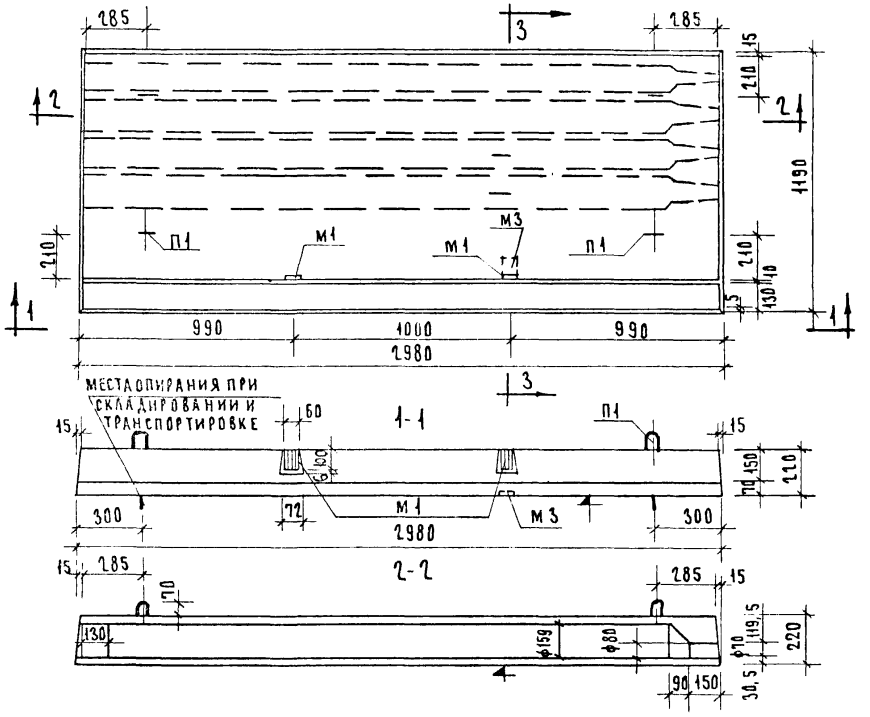

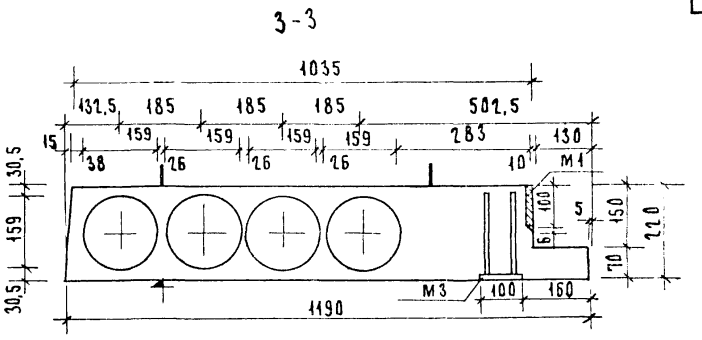

ХАРАКТЕРИСТИКА ИЗДЕЛИЯ			
ВЕС		кг	12.35
ОБЪЕМ БЕТОНА		м³	0,493
ПРИВЕДЕННАЯ ТОЛЩ. БЕТ.		см	13,90
ВЕС СТАЛИ	НА АРМАТ. ЭЛЕМ.	кг	10,11
	НА ЗАКЛАДН. ДЕТ.		2,28
РАСХОД СТАЛИ НА 1м² ИЗДЕЛИЯ.		кг	6,25
РАСХОД СТАЛИ НА 1м³ БЕТОНА		кг	45,6
МАРКА БЕТОНА			200

ПРИМЕЧАНИЯ:

1. ПЛИТА ЛОДЖИИ ЗАИМСТВОВАНА ИЗ СЕРИИ 1.137-1 ВЫПУСК 1 ЛИСТ 12, В КОТОРУЮ ДОБАВЛЕНА ЗАКЛАДНАЯ ДЕТАЛЬ М-3.
2. АРМИРОВАНИЕ, ДЕТАЛИ И ПРИМЕЧАНИЯ СМ. ЛИСТЫ 13, 14 СЕРИЯ 1.137-1.
3. ЗАКЛАДНУЮ ДЕТАЛЬ М-3 СМ. ЧАСТЬ 10 РАЗДЕЛ 10.1-1 ЛИСТ 31.

1972	ПЛИТЫ ЛОДЖИЙ, АРМИРОВАННЫЕ СЕТКАМИ С РАБОЧЕЙ АРМАТУРОЙ ИЗ СТЕРЖНЕЙ ИЗ СТАЛИ КЛАССА А-III, ПЛ 30-12 а-1.	СЕРИЯ 86	ЧАСТЬ 10	ЛИСТ 23
			РАЗДЕЛ 10.1-1	

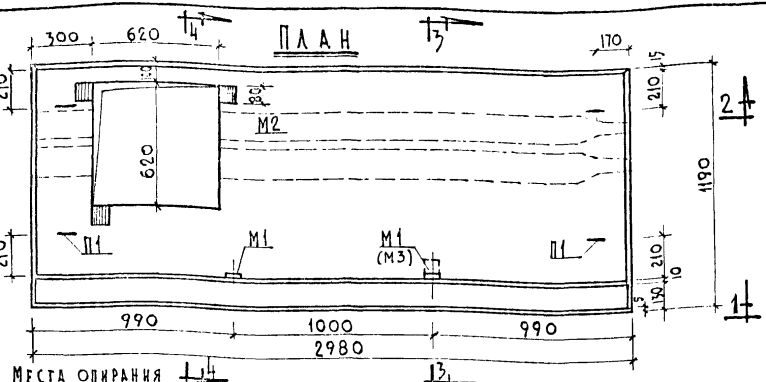

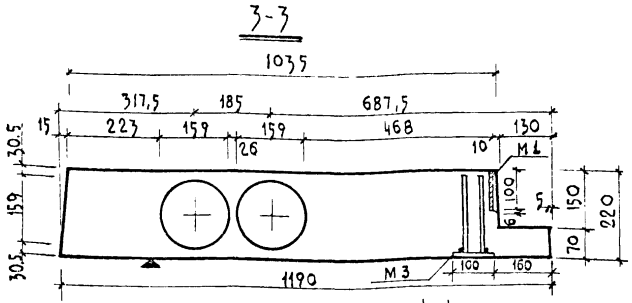

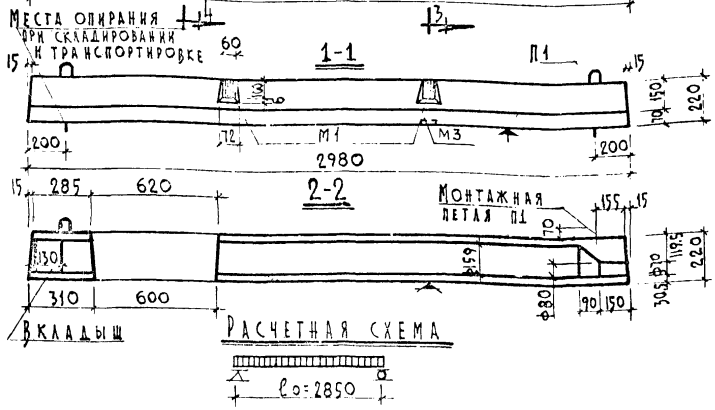

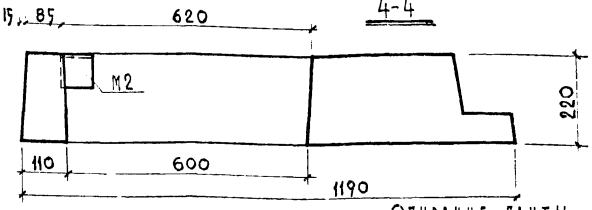

Нагрузки (без учета собственного веса)

Расчетная нагрузка по несущей способности	—	1060 кг/м²
Нормативная нагрузка	—	865 "
Нагрузки при расчете прогиба:		
длительно действующая	—	465 "
кратковременно действующая	—	400 "
Расчетный прогиб с учетом длительного действия нагрузки	—	1/731

Характеристика изделия			
Вес		кг	1425
Объем бетона		м3	0,57
Приведенная толщина бет.		см.	16.0
Вес стали	на армат. элем.	кг.	20.24
	на закладн. дет.		4.80
Расход стали на 1м² изделия		кг.	7.0
Расход стали на 1м³ бетона		кг.	44.0
Марка бетона			200

Примечания.

1. Плоскость, обозначенная знаком ▲ должна быть гладкая, подготовленная под окраску
2. Арматура в сечениях условно не показана.
3. Армирование см. листы 25, 28.
4. Плита разработана на основании серии 1.137-1, выпуск 1

Пояснительную записку см. лист П1, П2.

ЦНИИЭП жилища г. Москва

1972

Плиты лоджий, армированные сетками с рабочей арматурой из стержней из стали класса А-III, ПЛ 30-12 па.

Серия 86

Часть 10 Раздел 10.1-1

Лист 24

Схема армирования

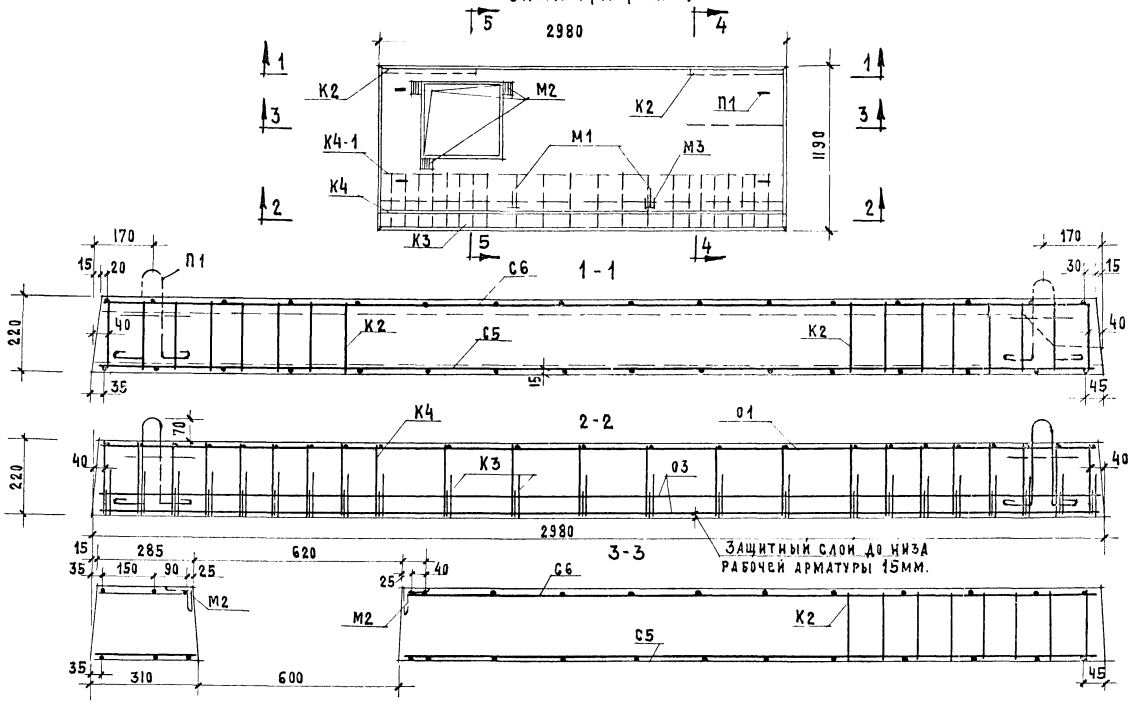

1. Детали армирования см. на листе 32.
2. Сечения 4-4; 5-5 см. на листе 28.

1972	Плиты лоджий, армированные сетками с рабочей арматурой из стержней из стали класса А-III, ПЛ30-12па Армирование.	Серия 86	Часть 10 / Раздел 10.1-1	Лист 25

Гл. инж. пр. / Рук. гр. арх. / Согласовано

Взамен

г. Москва

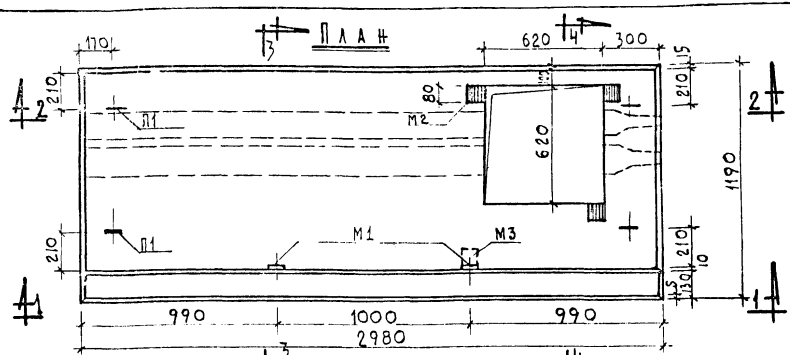

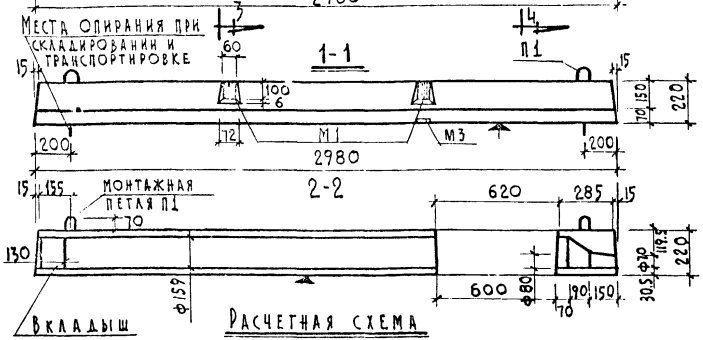

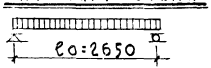

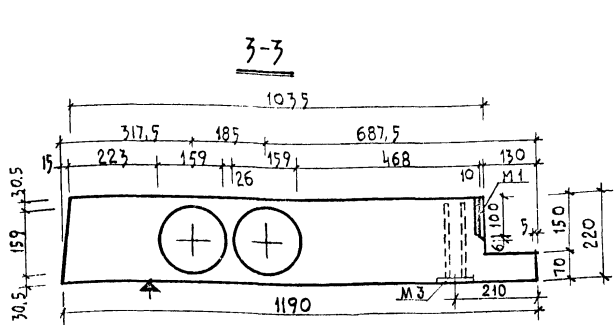

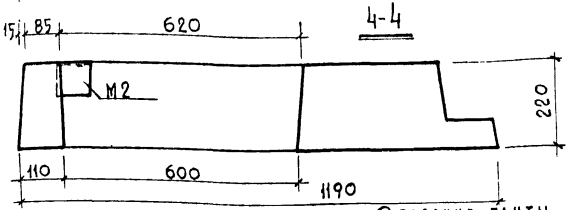

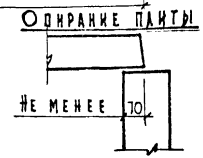

Нагрузки (без учета собственного веса)

Расчетная нагрузка по несущей способности	1060 кг/м²
Нормативная нагрузка	865 "
Нагрузки при расчете прогиба:	
длительно-действующая	465 "
кратковременно-действующая	400 "
Расчетный прогиб с учетом длительного действия нагрузки	1/731

Характеристика изделия			
Вес		кг	1425
Объем бетона		м³	0.57
Приведенная толщ. бетона		см	16.0
Вес стали	на армат. элем.	кг	20.24
	на закладн. дет		4.80
Расход стали на 1м² изделия		кг	7.0
Расход стали на 1м³ бетона		кг	44.0
Марка бетона			200

Примечания

1. Плоскость, обозначенная знаком ▲ должна быть гладкая, подготовленная под окраску.
2. Арматура в сечениях условно не показана.
3. Армирование см. листы 27, 28.

ЦНИИЭП жилища г. Москва

1972

Плиты лоджий армированные сетками с рабочей арматурой из стержней из стали класса А-III, пл 30-12 ла.

Серия 86

Часть 10 Раздел 1

Лист 26

11011-09 13

Схема армирования

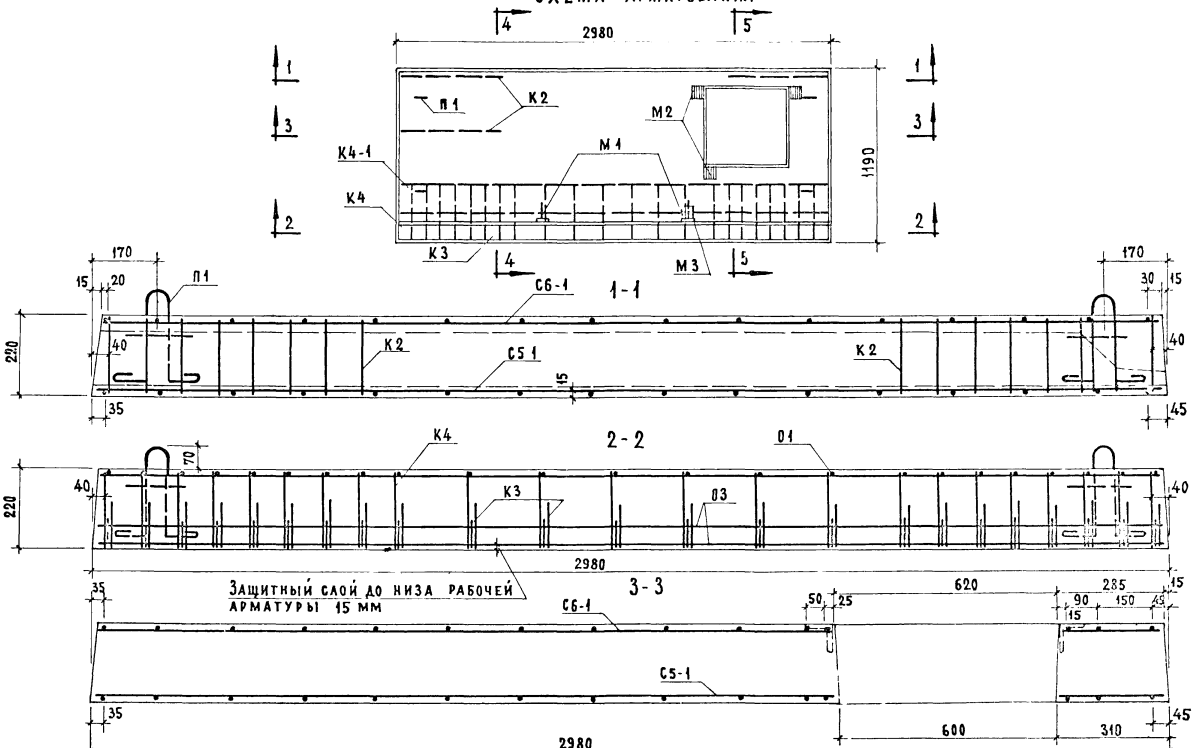

1. Детали армирования см. на листе 32.
2. Сечения 4-4; 5-5 см. на листе 28.

1972	Плиты лоджий, армированные сетками с рабочей арматурой из стержней из стали класса А-III, ПЛ 30-12 ла. Армирование.	Серия 86	Часть 10 / Раздел 10.1-1	Лист 27

Гл. инж. пр. Кругликов
Рук. арх. гр. Литевская
г. Москва

11011-09 14

4-4

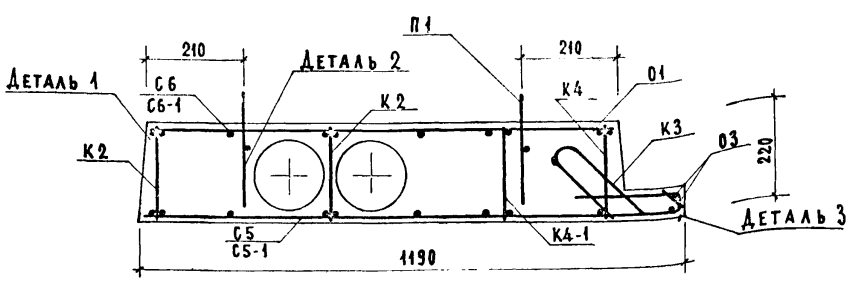

5-5

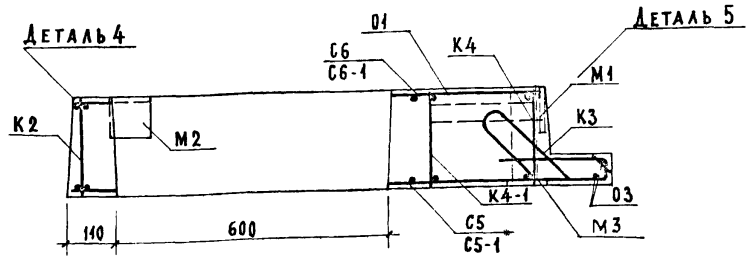

Спецификация стальных элементов

Вид	Марки	Кол. шт.	Вес кг: 1 элемент	Вес кг: общий	NN листов
Арматурные элементы	С5; С5-1	1	4.45	4.45	30
	С6; С6-1	1	1.86	1.86	
	К4	1	2.74	2.74	
	К4-1	1	2.74	2.74	
	К2	3	0.17	0.51	29
	К3	23	0.18	4.14	
	01	23	0.02	0.46	
	03	2	0.45	0.90	
	П1	4	0.61	2.44	31
Итого:				20.24	
Закладные детали	М1	2	0.78	1.56	31
	М2	3	0.84	2.52	
	М3	1	0.72	0.72	
Итого				4.80	

Выборка стали

Сталь		Арматурные элементы						Закладные детали			
		Ф10АIII	Ф6АIII	Ф5ВI	Ф4ВI	Ф3ВI	Ф10АI	-100×10	Ф10АII	Ф10АI	∠80×6
Длина	м	5.88	14.60	43.94	15.41	49.18	3.92	0.18	1.40	1.20	0.24
Вес	кг	3.62	3.24	6.77	1.50	2.67	2.44	1.41	0.87	0.75	1.77
Нормативное сопротивление ар-ры $R_a^н$	кг/см²	4000		5500			2400		3000	2400	
ГОСТ		5781-61*		6727-53*			5781-61*	103-57*	5781-61*	5781-61*	8509-57*

Примечания.

1. Арматурные элементы К4, К4-1, К3, 01, 03 и П1 собрать в пространственный каркас до установки в форму.

1972	Плиты лоджий, армированные сетками с рабочей арматурой из стержней из стали класса А-III, ПЛ30-12 па, ПЛ30-12 ла. Армирование.	Серия 86	Часть 10	Лист 28
			Раздел 10.1-1	

ЦНИИЭП жилища г. Москва

Гл. инж. мастерской Самойлов
Гл. арх. пр. Чалая
Гл. инж. пр. Круликов
Рук. гр. арх. Гребенская

1С11-09 15

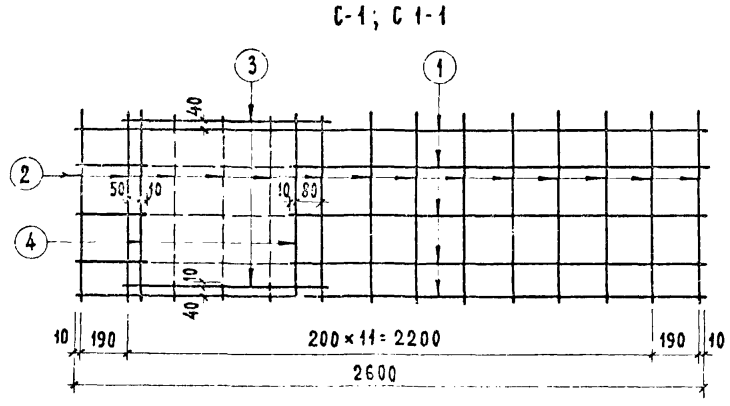

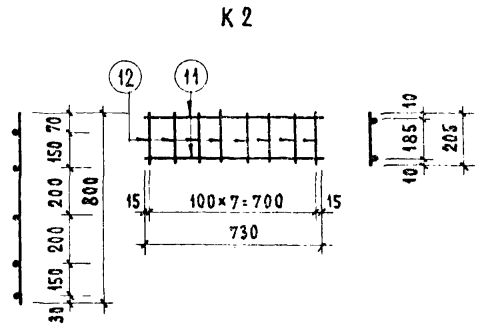

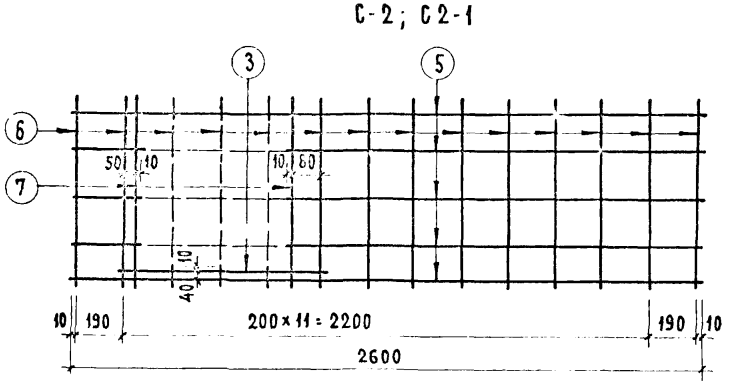

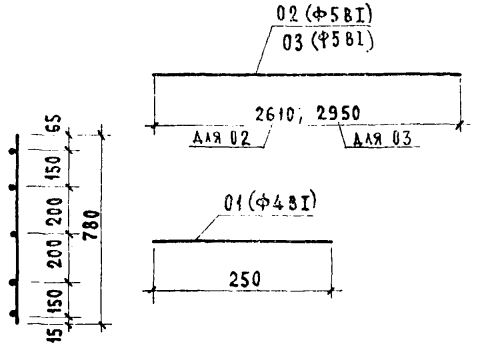

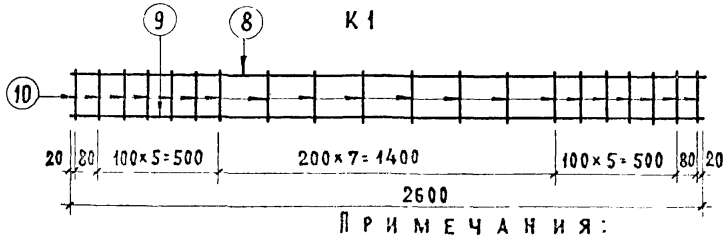

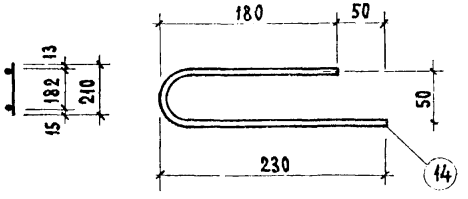

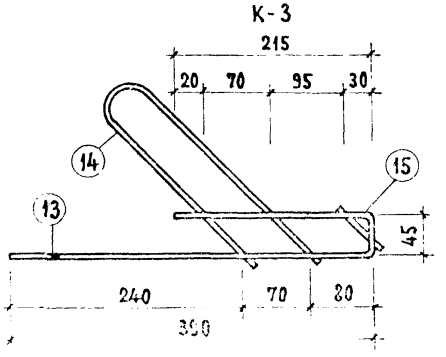

Спецификация стали на 1 элемент							
МАРКА	N N поз.	СТАЛЬ Ф	ДЛИНА мм	КОЛ. шт.	ОБЩАЯ ДЛИНА м	ВЕС КГ поз.	ВЕС КГ общ.
С-1 С1-1	1	6АIII	2600	5	13.0	2.89	4.02
	2	3ВI	800	14	11.2	0.62	
	3	5ВI	850	2	1.70	0.26	
	4	5ВI	800	2	1.60	0.25	
С-2 С2-1	3	5ВI	850	1	0.85	0.13	1.69
	5	3ВI	2600	5	13.0	0.72	
	6	3ВI	780	14	10.92	0.60	
	7	5ВI	780	2	1.56	0.24	
К1	8	5ВI	2600	1	2.60	0.40	2.42
	9	10АIII	2600	1	2.60	1.60	
	10	4ВI	210	20	4.20	0.42	
К2	11	3ВI	730	2	1.46	0.08	0.17
	12	3ВI	205	8	1.64	0.09	
К3	13	5ВI	650	1	0.65	0.10	0.18
	14	5ВI	440	1	0.44	0.07	
	15	5ВI	60	1	0.06	0.01	
01	—	4ВI	250	1	0.25	0.02	0.02
02	—	5ВI	2610	1	2.61	0.40	0.40
03	—	5ВI	2950	1	2.95	0.45	0.45

Примечания:

1. Изготовление сеток производить контактной точечной электросваркой.
2. Стержни, обозначенные пунктиром, срезать после приварки дополнительных стержней (3)(7)(4)(8)(11).
3. Сетки С1-1 и С2-1, С5-1 и С6-1 зеркальны сеткам С-1 и С-2, С-5 и С-6.

Рук. гр. арх. [signature]

г. Москва

1972	Сварные сетки С1÷С2-1; каркасы К1÷К3.	Серия 86	Часть 10 / Раздел 10.1-1	Лист 29

С-3

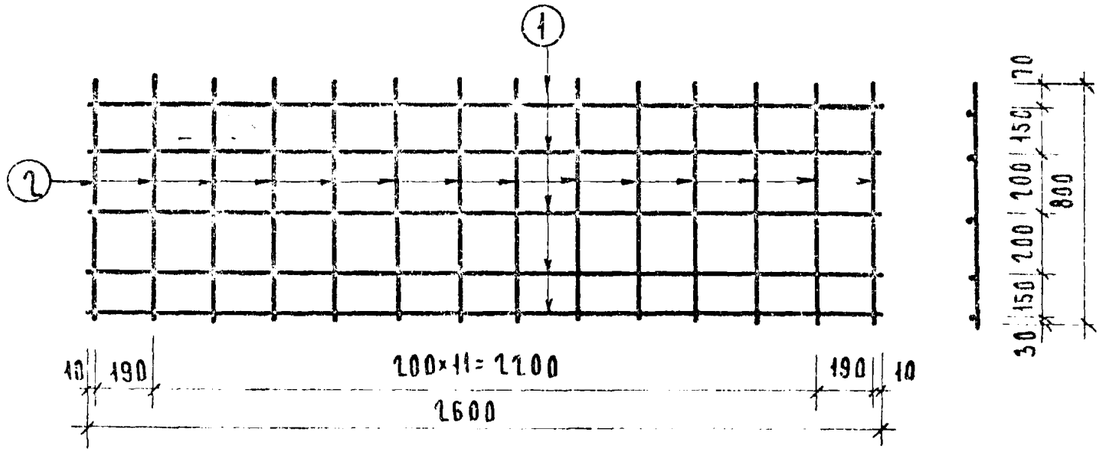

С5, С5-1

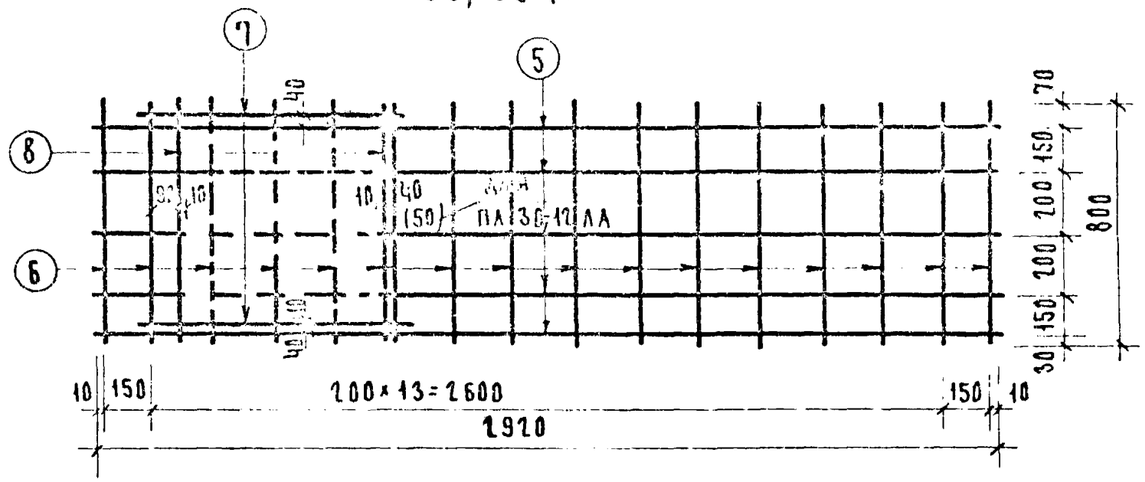

С-4

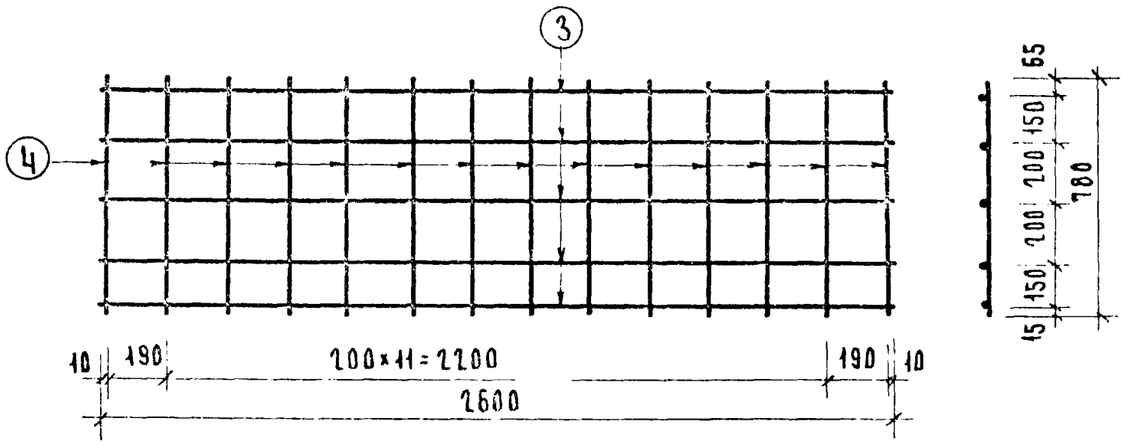

С6, С6-1

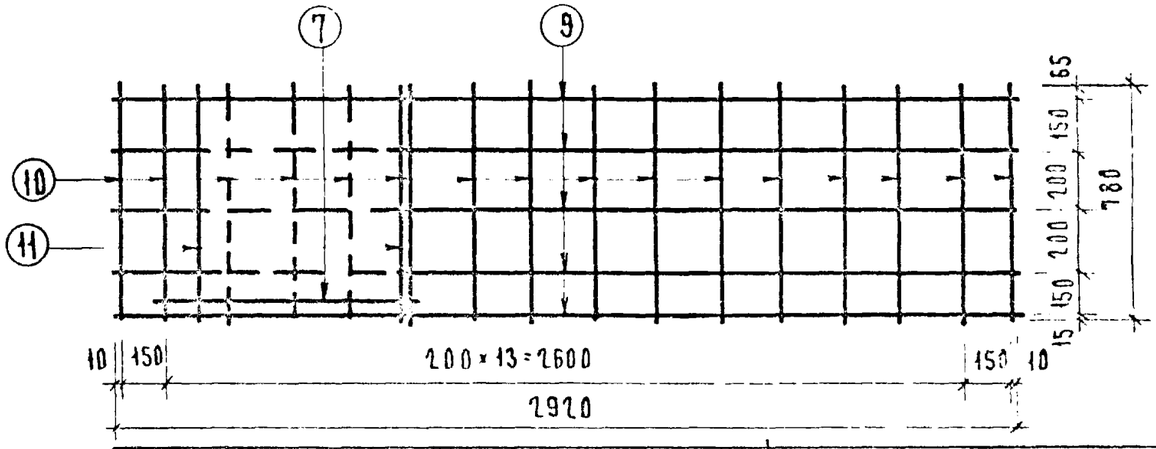

К4, К4-1

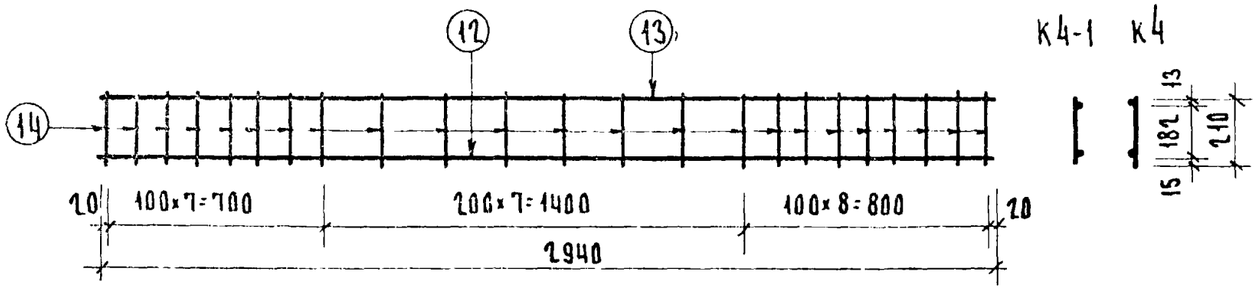

К4-1 К4

ПРИМЕЧАНИЯ СМ. ЛИСТ 29

СПЕЦИФИКАЦИЯ СТАЛИ НА 1 ЭЛЕМЕНТ.

МАРКА	NN ПОЗ	СТАЛЬ ф	ДЛИНА мм.	КОЛ ШТ.	ОБЩАЯ ДЛИНА м	ВЕС КГ ПОЗ.	ВЕС КГ ОБЩ.
С3	1	БАIII	2600	5	13,0	2,89	3,51
	2	3ВI	800	14	11,2	0,62	
С4	3	3ВI	2600	5	13,0	0,72	1,32
	4	3ВI	780	14	10,92	0,60	
С5-1 С5	5	БАIII	292	5	14,60	3,24	4,45
	6	3ВI	800	16	12,80	0,70	
	7	5ВI	850	2	1,70	0,26	
	8	5ВI	800	2	1,60	0,25	

СПЕЦИФИКАЦИЯ СТАЛИ НА 1 ЭЛЕМЕНТ

МАРКА	NN ПОЗ.	СТАЛЬ ф	ДЛИНА мм	КОЛ. ШТ.	ОБЩАЯ ДЛИНА м	ВЕС КГ ПОЗ.	ВЕС КГ ОБЩ.
С6	9	3ВI	2920	5	14,60	0,89	1,86
	10	3ВI	780	16	12,48	0,69	
С6-1	11	5ВI	780	2	1,56	0,24	
	7	5ВI	850	1	0,85	0,13	
К4 К4-1	12	10АIII	2940	1	2,94	1,81	2,74
	13	5ВI	2940	1	2,94	0,45	
	14	4ВI	210	23	4,83	0,48	

ЦНИИЭП ЖИЛИЩА г. МОСКВА

ГЛ. АРХИТЕКТОР ЧАЛАЯ
ГЛ. ИНЖЕНЕР РУБАЛЬКОВ
РУКОВОДИТЕЛЬ ТРЕБЫНИН

1972 | СВАРНЫЕ СЕТКИ С3 ÷ С6, КАРКАС К4; К4-1. | СЕРИЯ 86 | ЧАСТЬ 10 | РАЗДЕЛ 10.1-1 | ЛИСТ 30

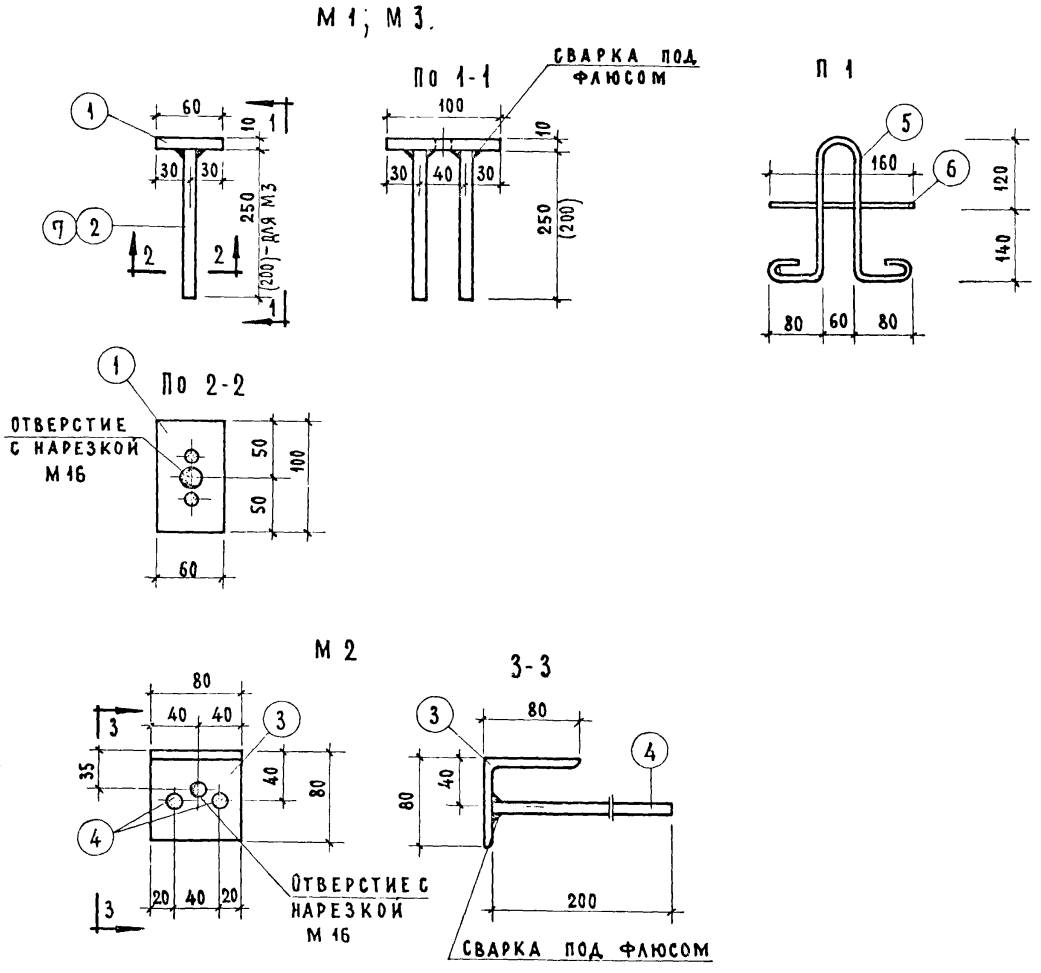

Спецификация стали на 1 элемент

Вид	Марка	N N поз.	Сталь	Длина мм	Кол шт.	Общая длина м	Вес кг поз.	Вес кг общий
Закладн. детали	М1	1	-100×10	60	1	0.06	0.47	0.78
		2	Ф10АII	250	2	0.50	0.31	
	М2	3	∠80×6	80	1	0.08	0.59	0.84
		4	Ф10АI	200	2	0.40	0.25	
Петля	П1	5	Ф10АI	820	1	0.82	0.51	0.61
		6	Ф10АI	160	1	0.16	0.10	
Закл. деталь	М3	1	-100×10	60	1	0.06	0.47	0.72
		7	Ф10АII	200	2	0.40	0.25	

Примечания.

1. В закладных деталях для временного крепления к форме предусмотрены отверстия. Форма и размеры отверстий могут быть изменены в зависимости от принятых на заводе приспособлений.
2. Закладные элементы должны иметь защитное антикоррозийное покрытие, выполняемое в соответствии с требованиями п.2.3 „Временных указаний по антикоррозийной защите стальных закладных деталей и сварных соединений". СП 206-62, 2е издание.

Гл. инж. пр. Кругликов
Рук. гр. арх. Требовская

г. Москва

1972	Закладные детали М1, М2, М3 Петля П1.	Серия 86	Часть 10 / Раздел 10.1-1	Лист 31

11011-09 18

Деталь 1

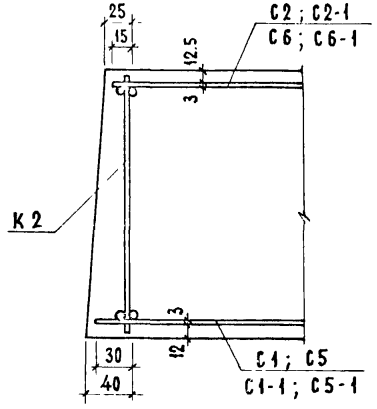

Деталь 3

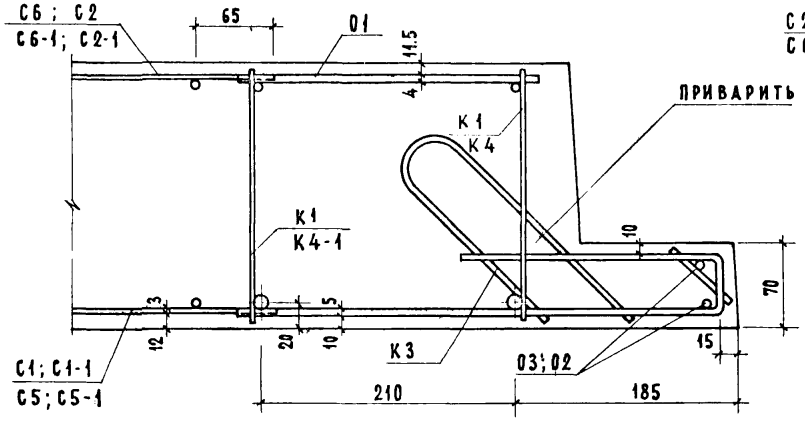

Деталь 2

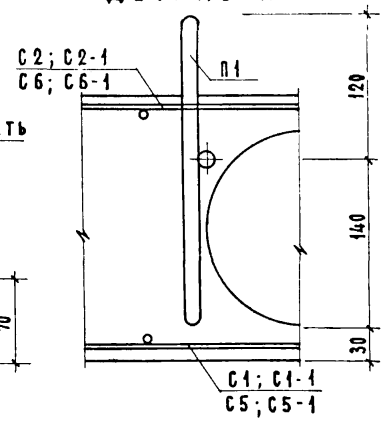

Деталь 4

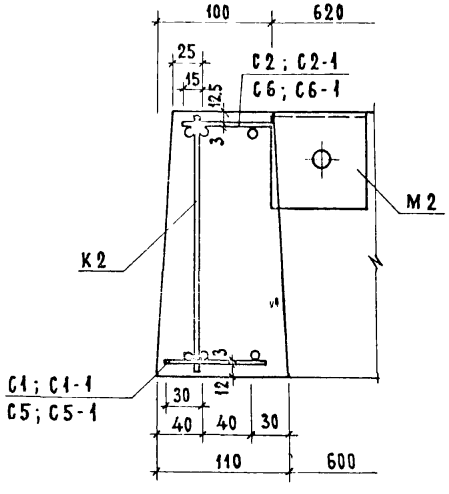

Деталь 5

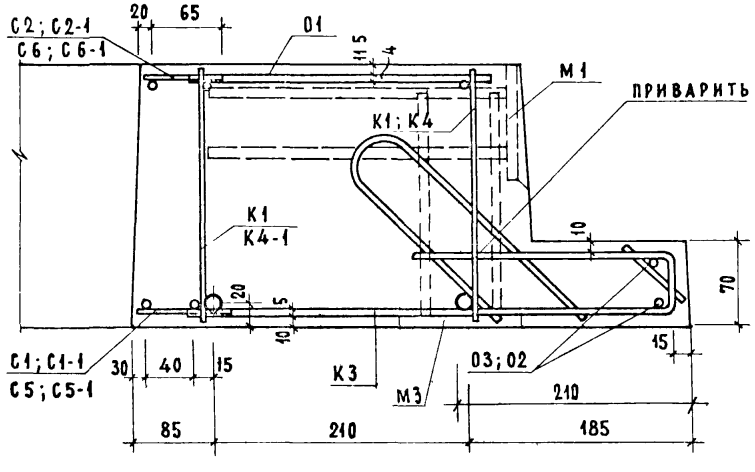

Примечания

1. Стержни O1 приварить точечной сваркой к продольным стержням каркасов K1, K4, K4-1; арматурные элементы K3 приварить к продольным стержням K1; K4; K4-1 и к поперечным стержням каркасов K1; K4
2. На деталях 3,5 монтажная петля условно не показана.

1972	Плиты лоджий, армированные сетками с рабочей арматурой из стержней из стали класса А-III. Детали армирования.	Серия 86	Часть 10 / Раздел 10.1-1	Лист 32

Цилиндр жилища г. Москва
Взамен
Гл. инж. пр. Руганков
Рук. гр. арх. Огребинская
11011-09 10

Деталь 6

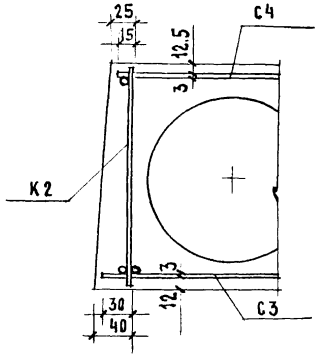

Деталь 8

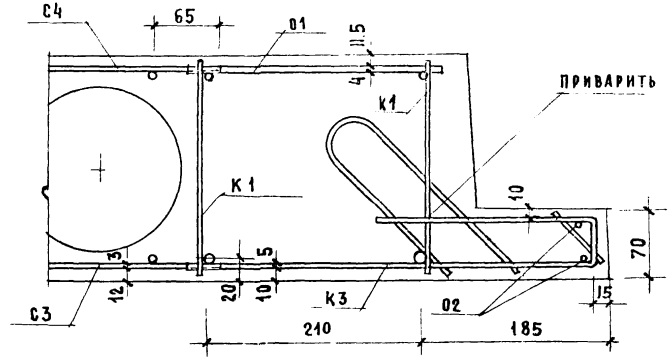

Деталь 7

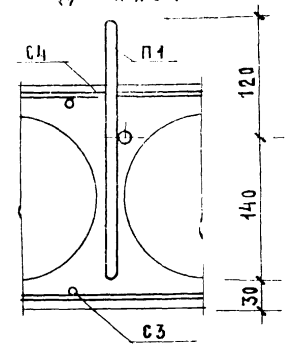

Деталь 9
(К плите ПЛ 30-12а-1)

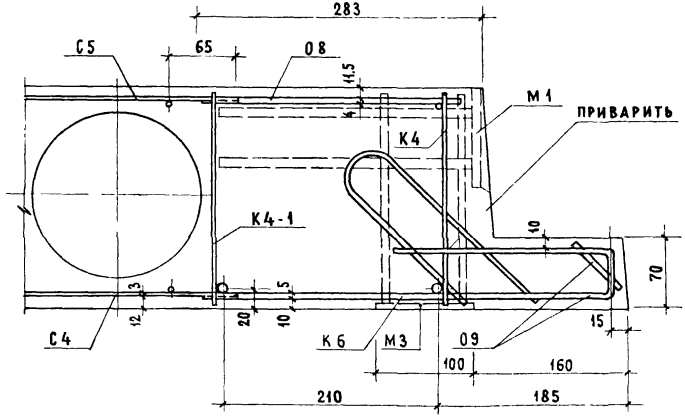

Примечание:

1. Стержни 01 приварить точечной сваркой к продольным стержням каркасов К1; арматурные элементы К3 приварить к продольным и поперечным стержням каркасов К1.

1972	Плиты лоджий, армированные сетками, с рабочей арматурой из стержней из стали класса АIII. Детали армирования.	серия 86	часть 10 / раздел 10.1-1	лист 33

Взамен

Гл. арх. пр. Чалля
Рук. гр. арх. Погребецкий

г. Москва

11011-09 20

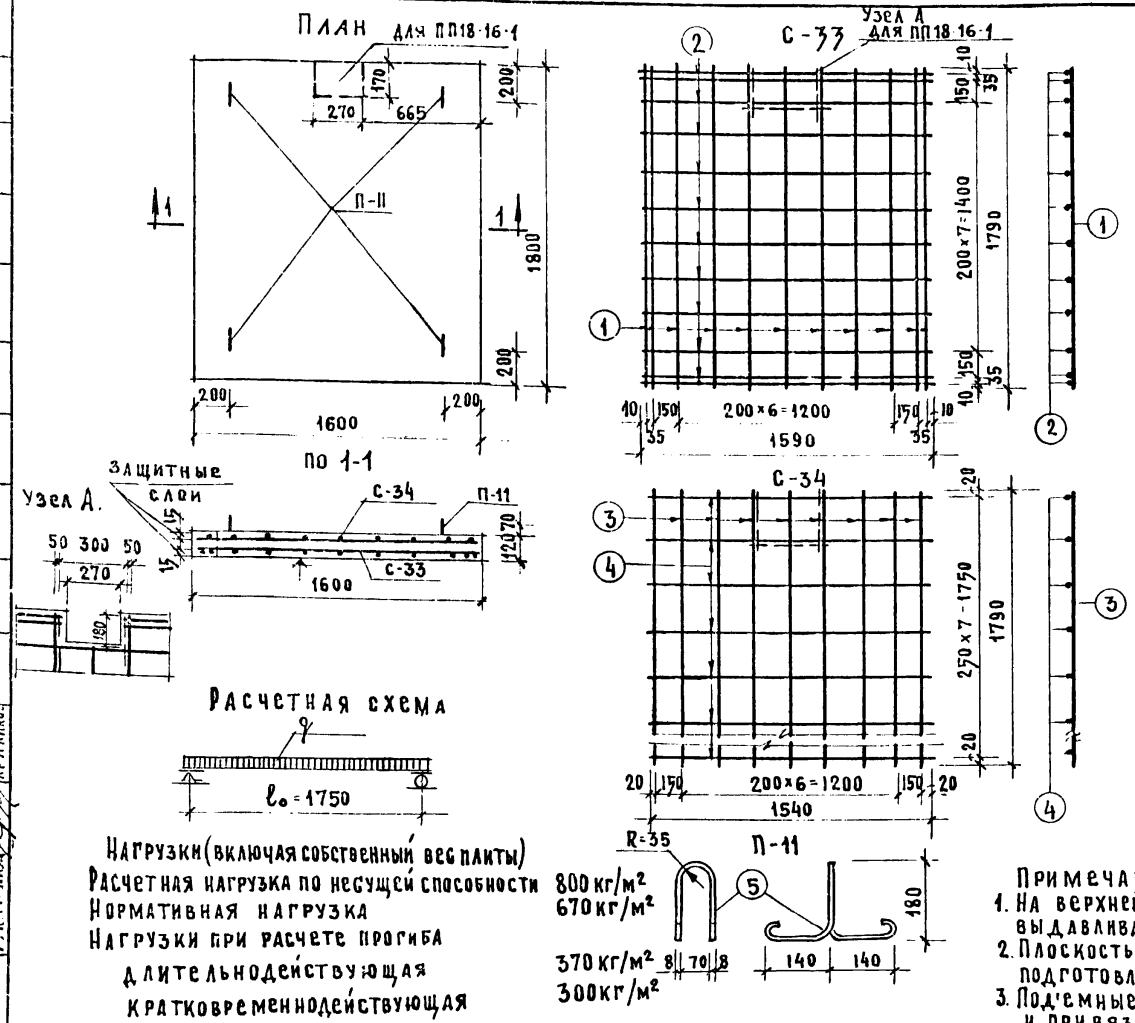

Характеристика изделий			ПП18-16	ПП18-16-1
Вес		кг	865	855
Объем бетона		м³	0,346	0,342
Расход стали	Всего	кг	8,81	8,81
	на 1 м² изделия	кг	3,02	3,22
	на 1 м³ бетона	кг	25,10	25,08
Марка бетона			200	200

Спецификация стали по ПП18-16, или ПП18-16-1

Арматурные элементы: Марка	К-во шт.	№ поз.	Сечение мм	На 1 элемент: К-во шт.	Длина 1 шт. мм	Общая длина м	Вес стали, кг: На 1 элем	Общий
С-33	1	1	Ф5ВI	11	1790	19,69	3,04	5,98
		2	Ф5ВI	12	1590	19,08	2,94	
С-34	1	3	Ф3ВI	9	1790	16,11	0,90	1,59
		4	Ф3ВI	8	1540	12,32	0,69	
П-11	4	5	Ф8АI	1	780	0,78	0,31	1,24
							Итого	8,81

Выборка. Стали

Сечение мм	Ф3ВI	Ф5ВI	Ф8АI
Длина м	28,43	38,77	3,12
Вес кг	1,59	5,98	1,24
Нормативное сопротивление кг/см² арматуры $R_a^н$	5500		2400
ГОСТ	6727-53		5781-61

Примечания.

1. На верхней грани плиты несмываемой краской или выдавливанием поставить отличительный знак „В" (верх).
2. Плоскость, отмеченная знаком ↑, должна быть гладкой подготовленной под покраску.
3. Под'емные петли П-11 завести за нижние стержни сетки С-33 и привязать к ним
4. Плита ПП18-16 заимствована из каталога ИИ-03-02, альбом 65, лист 41.

1972	Плиты плоские ПП18-16; ПП18-16-1.	Серия 86	Часть 10 / Раздел 10.1-1	Лист 34

Раздел 10.1-1
11011-09 21

Жилища г. Москва
Гл. арх. пр. Чалая
Рук. гр. арх. Игребиско
Рук. гр. инж. Кругликов
Взамен

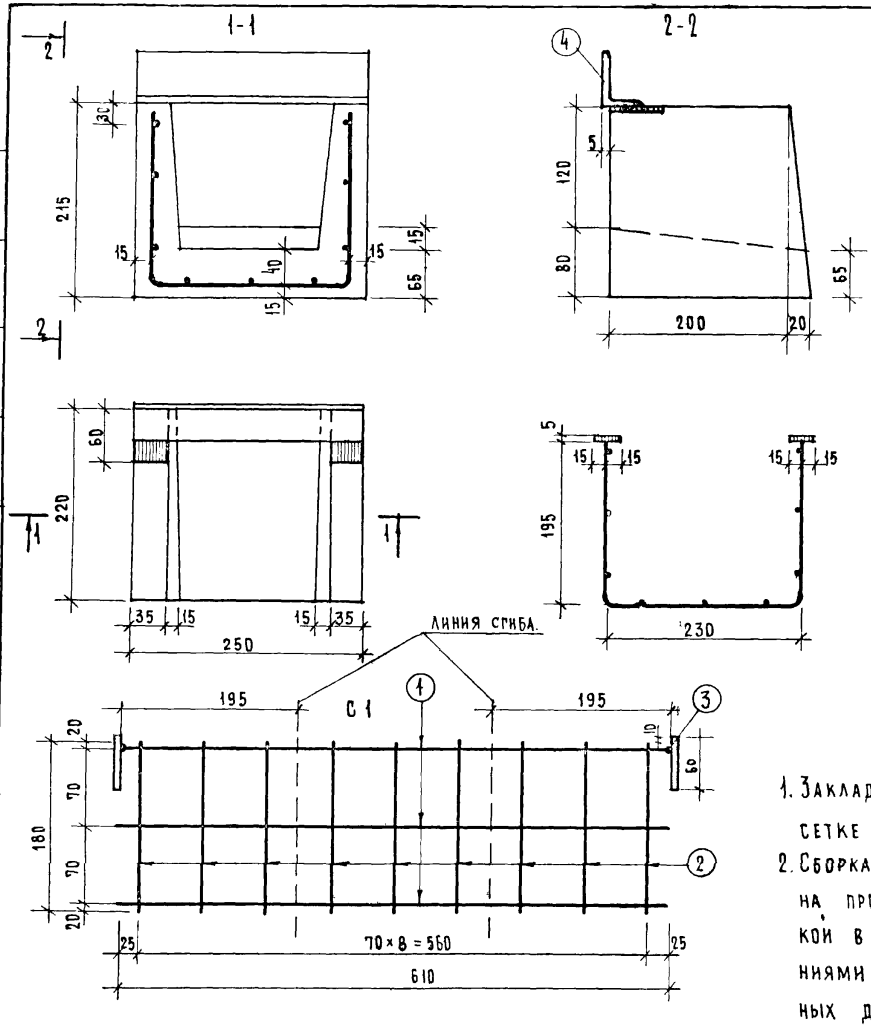

Спецификация стали

Элементы	Марка	Кол. шт.	№ ст.	Ø мм.	На 1 элемент: К-во шт.	На 1 элемент: Длина 1 ст. №№	На 1 элемент: Общая длина	Вес стали кг	Общий вес кг
БС-1	С-1	1	1	4 В I	3	610	1.83	0.16	2.04
			2	4 В I	9	180	1.62	0.15	
			3	⌐60×30×5	2	60	0 120	0.714	
			4	L63×40×5	1	250	0 250	0.980	

Выборка стали

Марка изделия	БС-1		
Диаметр арматуры	4 В I	⌐60×30×5	L63×40×5
Длина	3.45	0.120	0.250
Вес	0.31	0.714	0.980
Нормативн. сопр. ар-ры $R_a^н$	5500	—	—
№ГОСТа арматуры	6727-53	103-57*	8509-57*

Примечания.

1. Закладную деталь приварить к сетке С-1.
2. Сборка арматурных сеток должна производится точечной сваркой в соответствии с требованиями действующих нормативных документов.

Характеристика изделия

Марка изделия		БС-1
Вес	кг	15.00
Объем бетона	м³	0.006
Вес стали	кг	2.04
Расход стали на 1м³ бетона	кг	340
Марка бетона		300

ЦНИИЭП жилища г. Москва
Гл. арх. пр. Чалая
Рук. гр. арх. Погребинская
Взамен.

1972

Бетонный слив БС-1

Серия 86

Часть 10 Раздел 10.1-1

Лист 35

11011-09 22

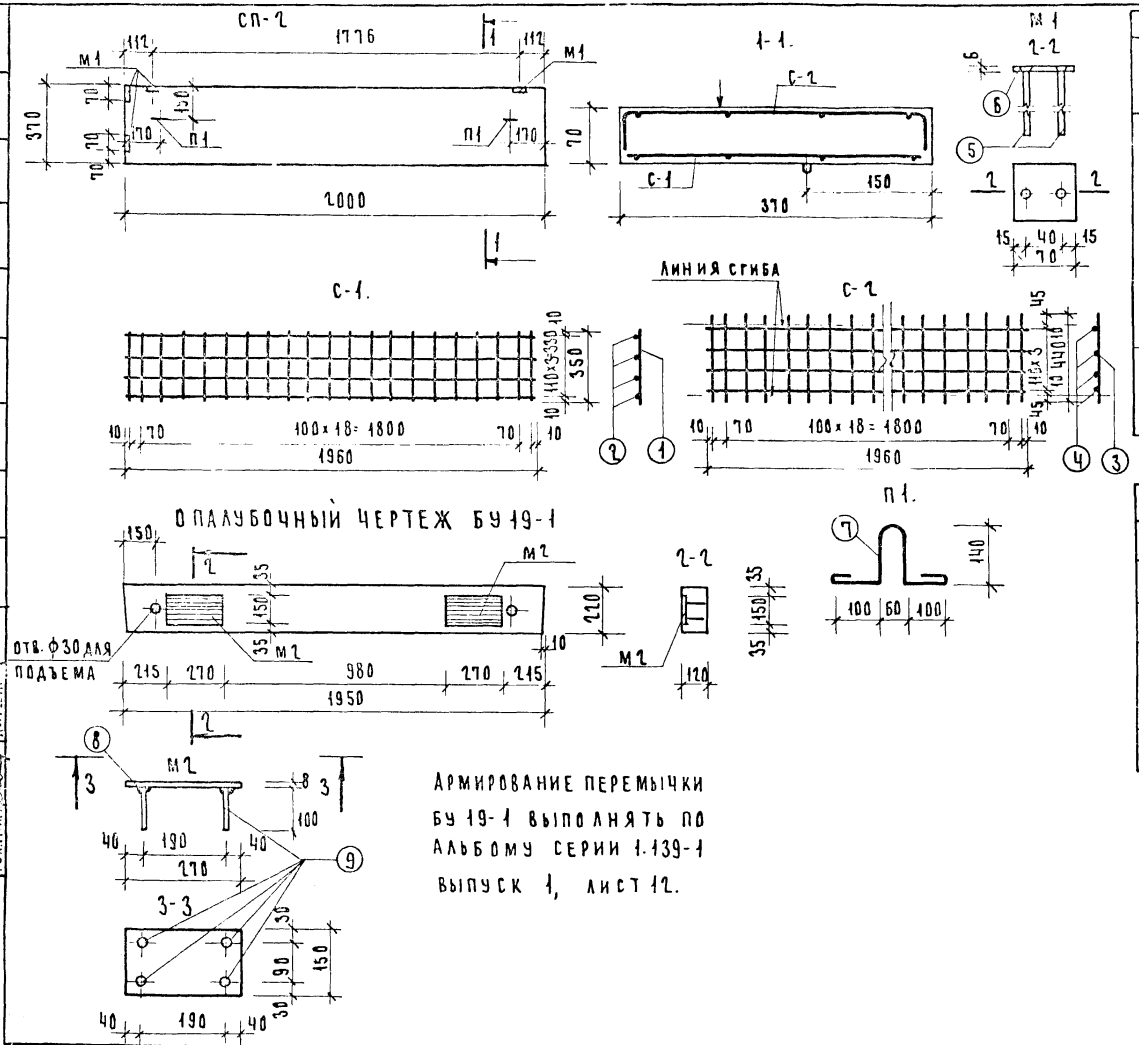

Армирование перемычки БУ 19-1 выполнять по альбому серии 1.139-1 выпуск 1, лист 12.

СПЕЦИФИКАЦИЯ СТАЛИ									
МАРКА	АРМАТУРН. ЭЛЕМЕНТЫ		NN ПОЗ	Ф ММ	НА 1 ЭЛЕМЕНТ			ВЕС СТАЛИ КГ	ОБЩИЙ ВЕС КГ
	NN	К-ВО ШТ.			К-ВО ШТ.	ДЛИНА СТЕРЖ. ММ.	ОБЩАЯ ДЛИНА М		
СП-2	С-1	1	1	5ВI	21	350	7,35	1,13	7,24
			2	5ВI	4	1960	7,85	1,21	
	С-2	1	3	5ВI	21	440	9,25	1,45	
			4	5ВI	4	1960	7,85	1,21	
	М1	4	5	10АI	2	200	0,40	1,0	
			6	-70×6	1	70	0,07	0,96	
	П1	2	7	6АI	1	640	0,64	0,28	
—	М2	2	8	-150×8	1	270	0,27	5,08	5,58
			9	10АI	4	100	0,40	0,50	

ХАРАКТЕРИСТИКА ИЗДЕЛИЯ			СП 2	БУ 19-1
ВЕС ИЗДЕЛИЯ		КГ	130,0	130,0
ОБЪЕМ БЕТОНА		$м^3$	0,052	0,051
РАСХОД МЕТАЛЛА	ВСЕГО	КГ	7,24	12,42
	НА 1 $м^3$ БЕТОНА	КГ	139,2	243,4
МАРКА БЕТОНА			200	200

1972	ПЕРЕМЫЧКА БУ 19-1. СТУПЕНЬ СП-2.	СЕРИЯ 86	ЧАСТЬ 10 / РАЗДЕЛ 10.1-1	ЛИСТ 36

ЦНИИЭП ЖИЛИЩА г. МОСКВА

ГЛ. ИНЖ. МАСТ. ГЛ. АРХ. ПР. ГЛ. ИНЖ. ПР. РУК. ГР. АРХ. ГЛ. ИНЖ. ПРОЕКТ. ЧАЛАЯ КРУГЛИКОВ ПЕСТРЕНКО КРУГЛИКОВ

ИНВ. N ЗАМЕН.

МОЛ 50п ; МОЛ 50л

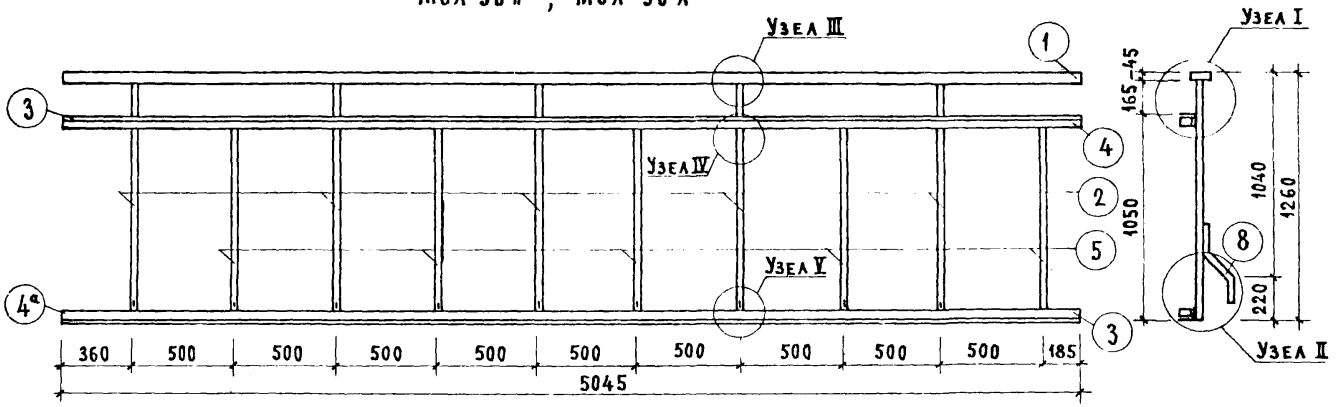

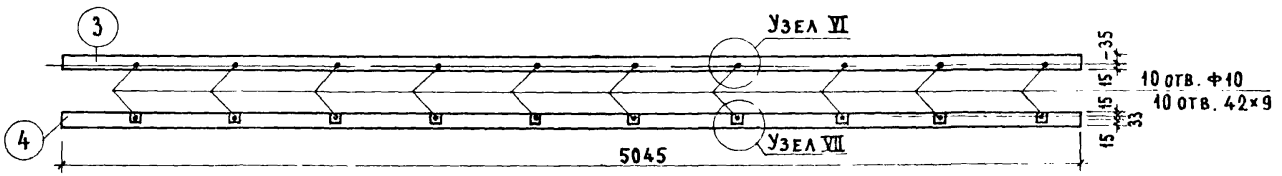

МОЛ 60

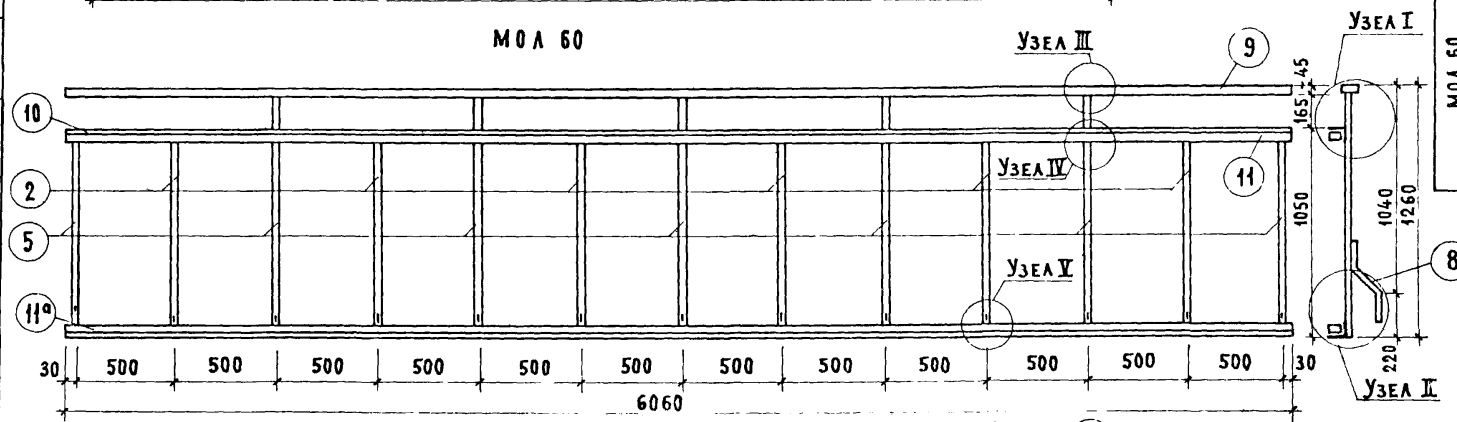

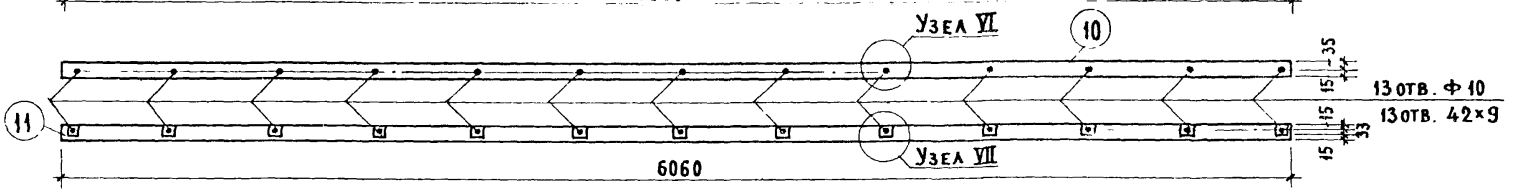

Спецификация на 1 изделие

Марка	№ п/п	Профиль мм	Длина мм	Кол. шт.	Вес кг шт.	Вес кг общий	Масса марки
МОЛ 50п ; МОЛ 50л	1	□63×45×2.5	5045	1	19.40	19.40	102.45 (90.25)
	2	□20×20	1215	5	3.82	19.10	
	3	∠50×32×4	5045	2	12.6	25.20	
	4,4а	□63×32×2 / ∠32×20×4	5045	2	3.7 / 7.6	27.4 / 15.2	
	5	Ф10	1050	5	0.65	3.25	
	6	-40×8	60	10	0.15	1.50	
	7	Винт с шайбой	—	10	0.03	0.30	
	8	□20×20	400	5	1.26	6.30	
МОЛ 60	2	□20×20	1215	5	3.82	19.10	119.93 (101.53)
	5	Ф10	1050	7	0.65	4.55	
	8	□20×20	400	6	1.26	7.55	
	9	□63×45×2.5	6060	1	23.20	23.20	
	10	∠50×32×4	6060	2	15.10	30.20	
	11,11а	□63×32×2 / ∠32×20×4	6060	2	16.5 / 9.20	33.0 / 18.4	
	6	-40×8	60	13	0.15	1.95	
	7	Винт с шайбой	—	13	0.03	0.38	

Разработано: Потребенская
Рук. гр. Архипов

г. Москва

1972

Ограждения лоджий МОЛ 50п; МОЛ 50л; МОЛ 60

Серия 86

Часть 10 Раздел 10.4-1

Лист 27

МОЛ 54П; МОЛ54Л

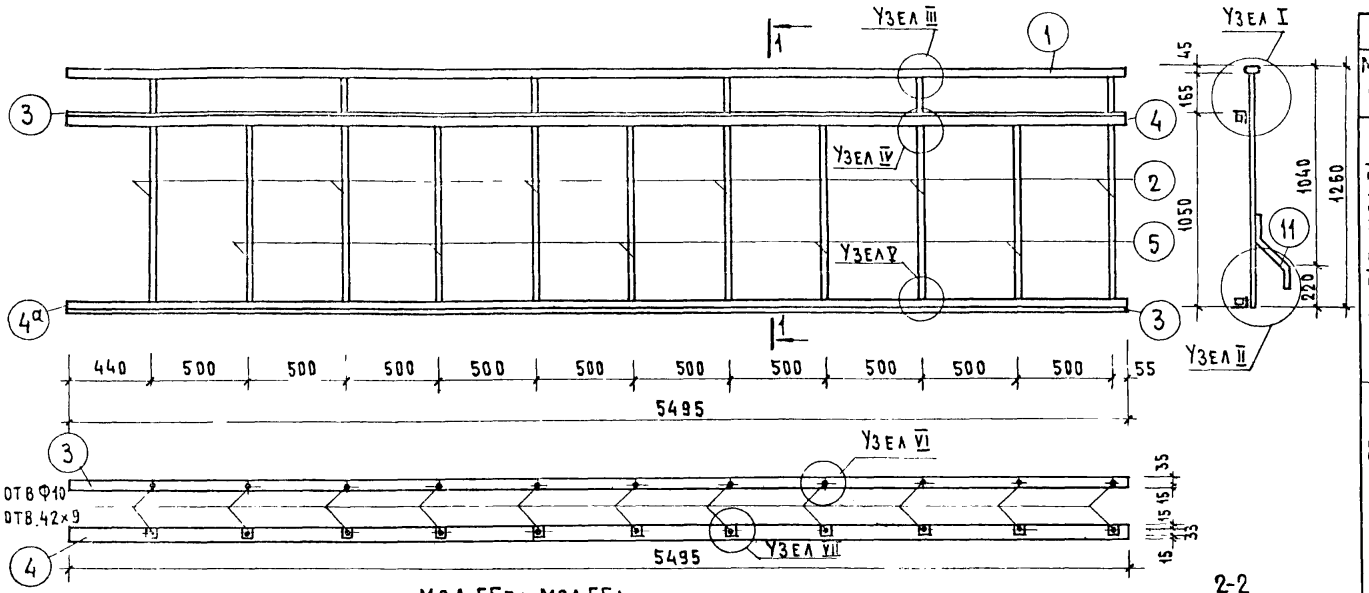

МОЛ 55П; МОЛ55Л

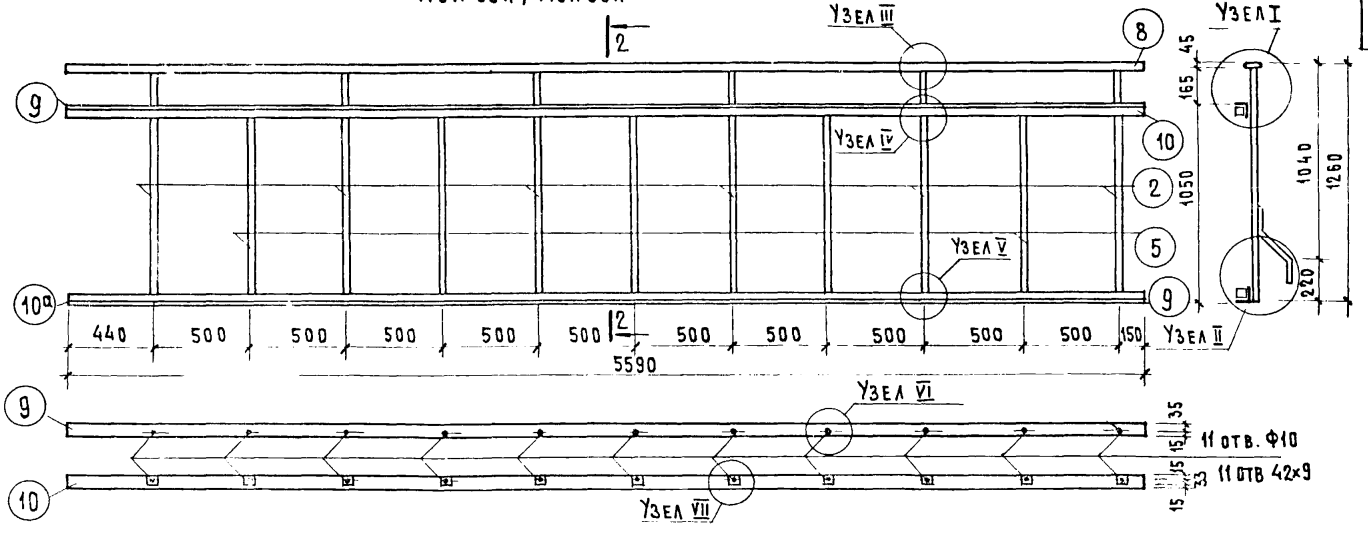

Спецификация на 1 изделие

Марка	NN п/п	Профиль мм	Длина мм	Кол шт.	Вес кг шт	Вес кг общий	Марка
МОЛ 54П; МОЛ 54Л	1	□63×45×2,5	5495	1	21.2	21.20	114 03 (100 83)
	2	□ 20×20	1215	6	3.82	22.90	
	3	∠50×32×4	5495	2	13.7	27.40	
	4;4а	□63×32×2 / ∠32×20×4	5495	2	14.9 / 8.3	29.8 / 16.6	
	5	Ф 10	1050	5	0.65	3.25	
	6	- 40×8	60	11	0.15	1.65	
	7	Винт с шайбой	-	11	0.03	0.33	
	11	□ 20×20	400	6	1.25	7.50	
МОЛ 55П; МОЛ 55Л	2	□ 20×20	1215	6	3.82	22.9	115.23 (101.73)
	5	Ф 10	1050	5	0.65	3.25	
	6	- 40×8	60	11	0.15	1.65	
	7	Винт с шайбой	-	11	0.03	0.33	
	8	□63×45×2,5	5590	1	21.40	21.40	
	9	∠50×32×4	5590	2	13.90	27.80	
	10 10а	□63×32×2 / ∠32×20×4	5590	2	15.2 / 8.45	30.4 / 16.9	
	11	□ 20×20	400	6	1.25	7.50	

Примечания

1. Сварные швы - 5мм
2. Узлы см. лист 19 раздел 10.4-1
3. Монтажный элемент 4,10 съемный крепится винтом 7 после установки экрана.

КОСОУР N°1

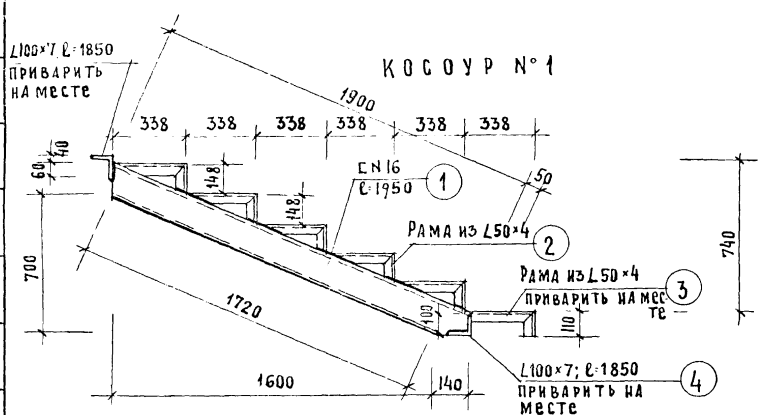

ДМР-3

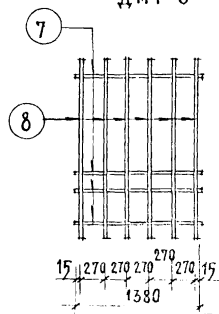

Узел 1

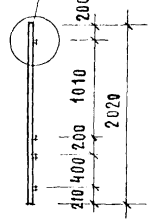

КОСОУР N°2

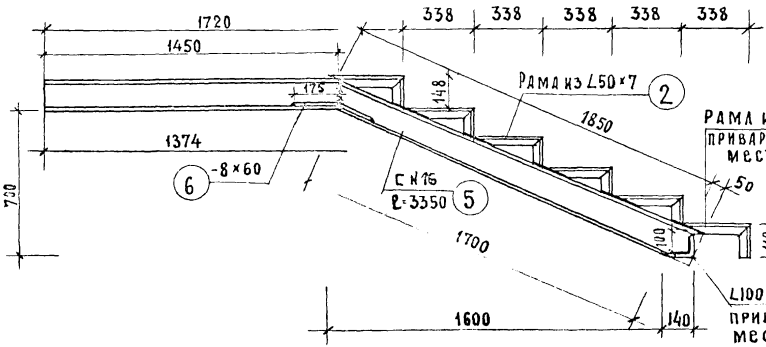

Узел 1

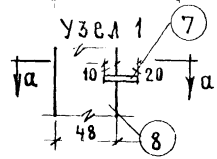

а - а

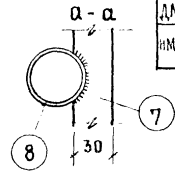

ИМОЛ - 4

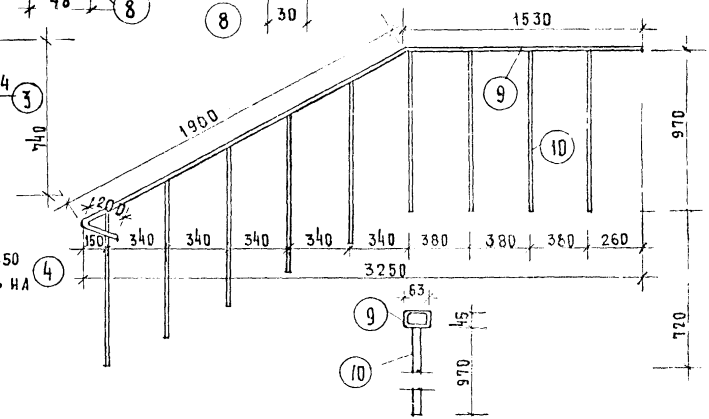

СПЕЦИФИКАЦИЯ НА 1 ИЗДЕЛИЕ

Марка	№№ поз.	Профиль мм	Длина мм	Кол. шт.	Вес кг: шт.	Вес кг: общий	Марка
КОСОУР N1	1	[N16	1950	1	27,5	27,5	76,40
	2	∠50×4	486	5	1,5	7,5	
	3	∠50×4	448	1	1,4	1,4	
	4	∠100×7	1850	2	20,0	40,0	
КОСОУР N2	2	∠50×4	486	5	1,5	7,5	77,42
	3	∠50×4	448	1	1,4	1,4	
	4	∠100×7	1850	1	20,0	20,0	
	5	[N16	3350	1	47,2	47,2	
	6	-8×60	350	1	1,32	1,32	
ДМР3	7	-30×5	1380	4	1,63	6,52	66,52
	8	Тр.Ф45	2020	6	10	60	
ИМОЛ-4	9	⌀63×4,5×3	3630	1	17,1	17,1	44,5
	10	⌀20×20	970	10	3,04	27,4	

ЦНИИПРОМЗЗДАНИЙ г. МОСКВА

Погребенский, Рук. гр. арх.
Крупина, Рук. группы

1972 | Косоуры N1,2. Решетка ДМР-3 ограждения лестницы ИМОЛ-4 | СЕРИЯ 86 | ЧАСТЬ 10 | ЛИСТ 29 | РАЗДЕЛ 10-ЭМ

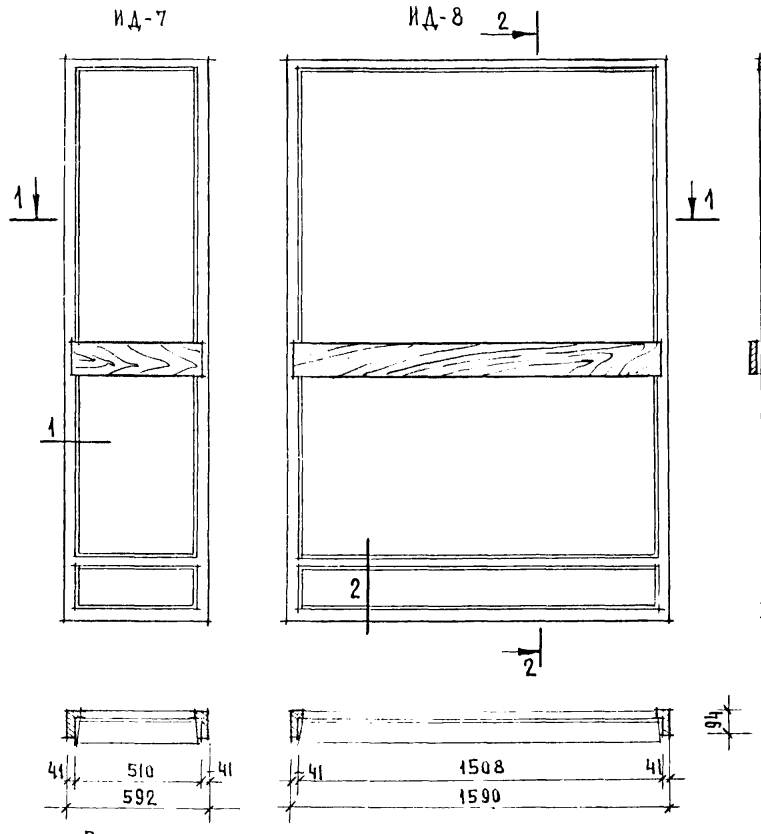

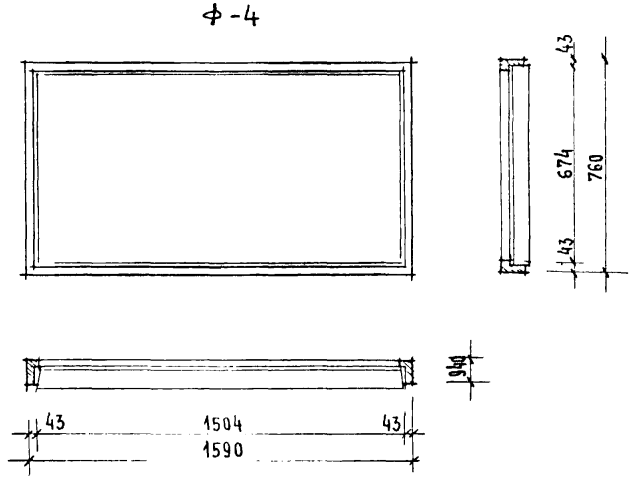

Примечания

1. Детали см. лист 8, раздел 10.3-1
2. Изготовление, приемку, хранение и транспортирование выполнять по ГОСТ 475-70
3. Расход древесины определен по черновым заготовкам.

Спецификация на 1 изделие

Наименование		ИД-7	ИД-8	Ф-4
Древесина коробки	м³	0,056	0,076	0,030
Стекло витринное 750 × 505 × 6	м²	0,38		
Стекло витринное 1280 × 505 × 6	"	0,65		
Стекло витринное 750 × 1503 × 6	"		1,13	
Стекло витринное 1280 × 1500 × 6	"		1,92	
Стекло витринное 670 × 1500 × 6	"			1,00
Пористая резина	п м	—	—	4,60
Древесина штапиков		0,004	0,006	0,003
Отбойный лист из гетинакса ГОСТ 2718-54	м²	0,22	0,66	—
Древесина полотна	м²	0,012	0,033	

ЦНИИЭП жилища г. Москва

1972 | Перетородки тамбура ИД-7, ИД-8, фрамуга Ф-4 | Серия 86 | Часть 10 Раздел 10.3-1 | Лист 11

11011-09