Лазы и лючки шуровочные

Конструкция и размеры

ОСТ 34.42.319-77 ÷ ОСТ 34.42.323-77

Ленинградский филиал
проектно-технологического
института „Энергомонтажпроект"

Директор		Г.М. Говядко
Начальник отдела №1		Н.И. Васильев
Главный специалист		Б.Д. Кузьмин
Руководитель темы		Р.М. Баркан
Ст. техник		Л.Д. Соболева

Согласовано:

Всесоюзный государственный
проектный институт
„Теплоэлектропроект"
Главный инженер В.Н. Охотин

Центральный Научно-Исследовательский
и Проектно-Конструкторский Котло-
-Турбинный институт им. И.И. Ползунова
Зам. директора
по научной части В.Э. Митор

ОТРАСЛЕВОЙ СТАНДАРТ

Детали и элементы пылегазовоздухопроводов тепловых электростанций

Лаз 500×600 к плоским поверхностям

Конструкция и размеры

ОСТ 34. 42.319-77

Приказом Министерства энергетики и электрификации СССР от 19 апреля 1977 г. №57 срок введения установлен с 01.07.1977 г.

Несоблюдение стандарта преследуется по закону

1. Настоящий стандарт распространяется на лазы сечением 500×600, предназначенные для установки на плоских стенках газовоздухопроводов давлением среды до 0,015 МПа (1500 кгс/м²) и температурой до 425°С тепловых электростанции.

2. Конструкция и размеры лаза должны соответствовать черт. 1 и 2 и табл. 1.

ГОСУДАРСТВЕННЫЙ КОМИТЕТ СТАНДАРТОВ Совета Министров СССР

Зарегистрировано и внесено в реестр государственной регистрации

23.05.77 за № 8036060

Издание официальное

Перепечатка воспрещена

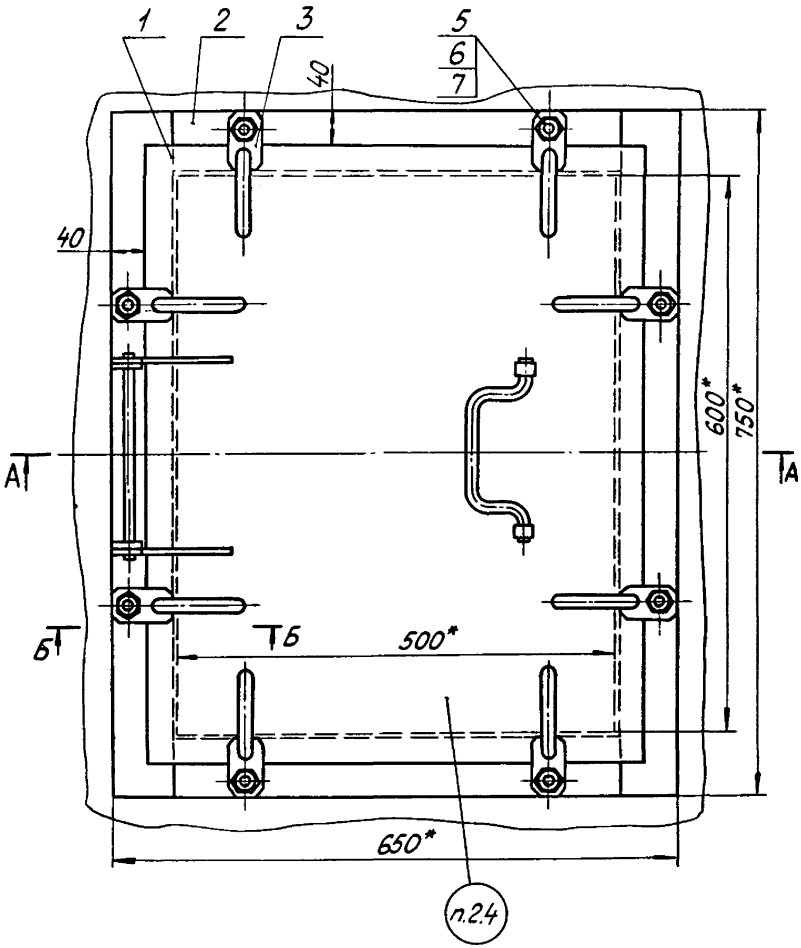

Черт.1

А - А

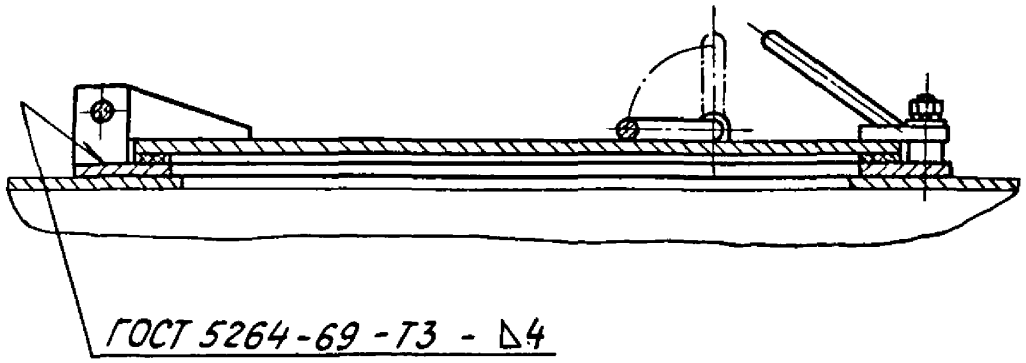

Б - Б

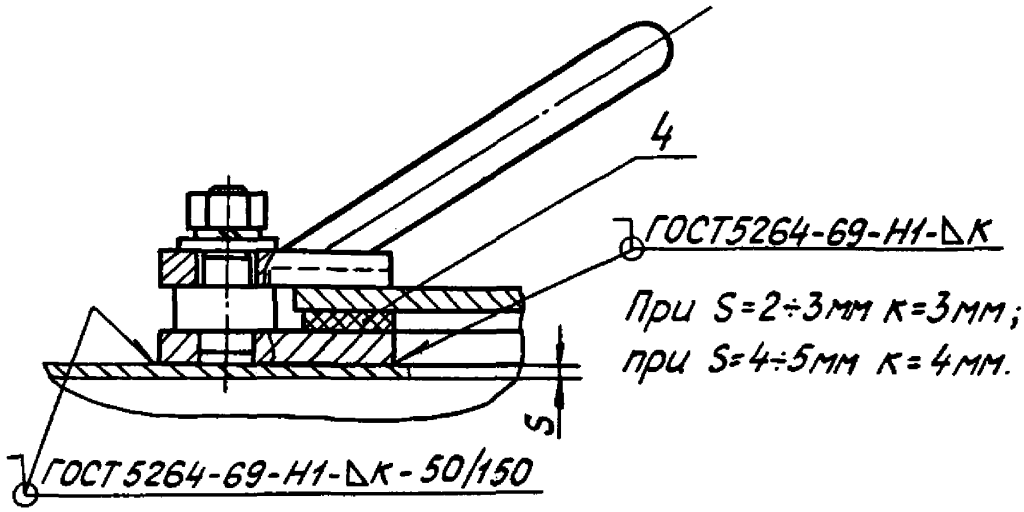

Черт. 2

Пример условного обозначения лаза 500×600 мм:

ЛАЗ 01 ОСТ 34.42.319-77

Таблица 1

Обозначение лаза	Дет. 1 Крышка лаза	Дет. 2 Основание	Дет. 3 Прижим
	Количество		
	1	1	8
	Обозначение деталей		
01 ОСТ 34.42.319-77	1-01 ОСТ 34.42.319-77	2-01 ОСТ 34.42.319-77	3-01 ОСТ 34.42.319-77

Продолжение табл. 1

Обозначение лаза	Дет. 4 Прокладка	Дет 5 Гайка ГОСТ 5915-70	Дет. 6 Шайба ГОСТ 6402-70	Дет. 7 Шайба ГОСТ 11371-68
	Количество			
	1	8	8	8
	Обозначение деталей			
01 ОСТ 34.42.319-77	4-01 ОСТ 34.42.319-77	М 12.5	12.65Г.	12.02

2.1. * Размеры для справок.

2.2. Прокладку (дет. 4) установить на сурике.

2.3. Сварку производить электродами Э42 по ГОСТ 9467-75.

2.4. Маркировать: обозначение по стандарту и товарный знак завода-изготовителя.

2.5. Технические условия на изготовление и поставку - ТУ 34.42.5319-76 .

2.6. Масса, кг . . . . . 31,0 .

3. Конструкция и размеры крышки лаза (дет. 1) должны соответствовать черт. 3 и табл. 2.

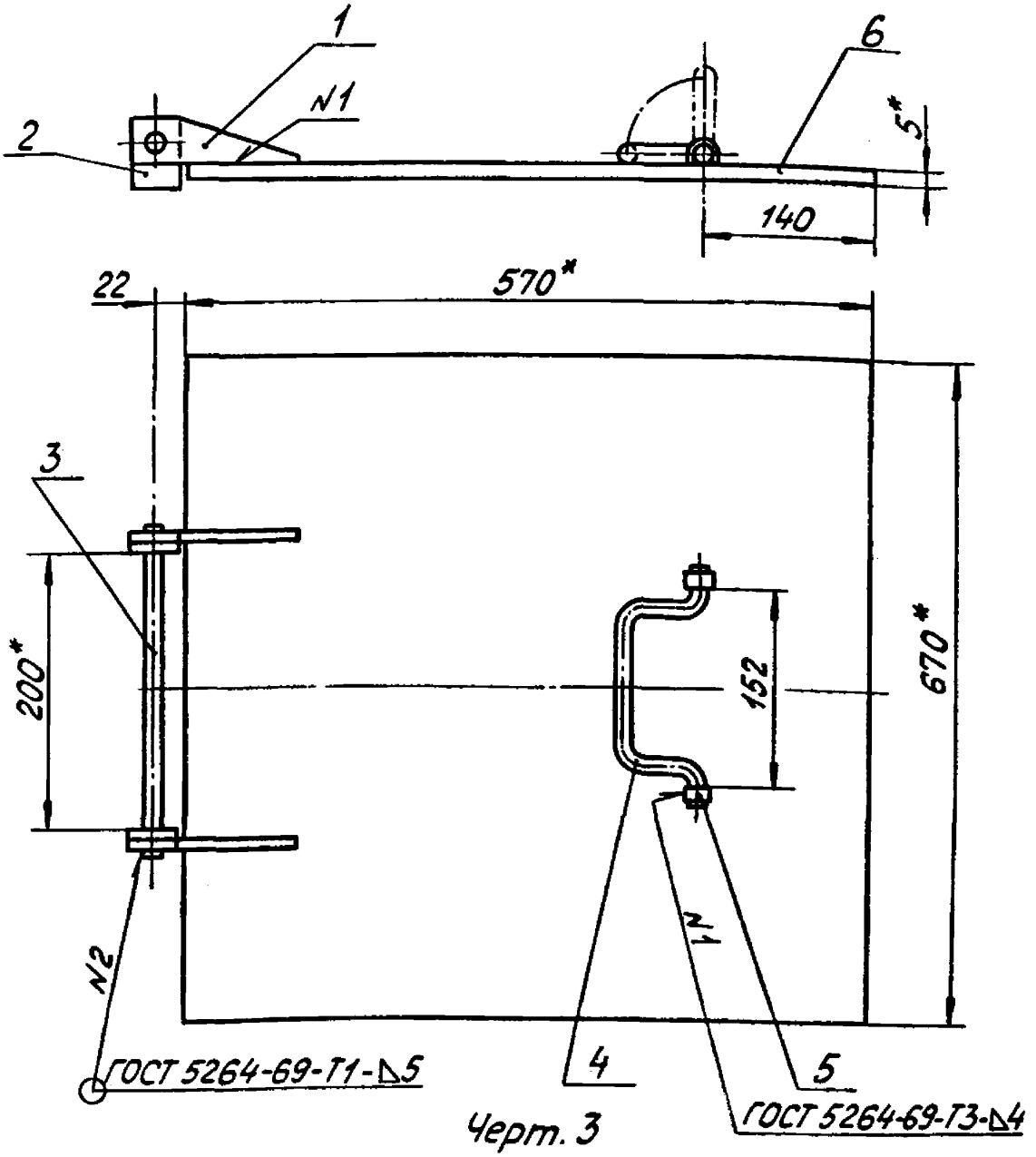

Черт. 3

Пример условного обозначения крышки лаза:

КРЫШКА ЛАЗА 1-01 ОСТ 34.42.319-77

Таблица 2

Обозначение крышки лаза	Дет. 1 Косынка	Дет. 2 Планка	Дет. 3 Ось
	Количество		
	2	2	1
	Обозначение деталей		
1-01 ОСТ 34.42.319-77	1.1-01 ОСТ34.42.319-77	2.1-01 ОСТ34.42.319-77	3.1-01 ОСТ34.42.319-77

Продолжение табл. 2

Обозначение крышки лаза	Дет. 4 Ручка	Дет. 5 Скоба	Дет. 6 Крышка	
	Количество			
	1	2	1	
	Обозначение деталей		Размеры, мм	Масса, кг
1-01 ОСТ 34.42.319 -77	4.1-01 ОСТ34.42.319-77	5.1-01 ОСТ34.42.319-77	5×570×670	14,99

3.1. * Размеры для справок.

3.2. Материал дет. 6 - лист $\frac{\text{Б-ПН-50 ГОСТ 19903-74}}{\text{ВСт3пс-2 ГОСТ 14637-69}}$

3.3. Сварку производить электродами Э42 по ГОСТ 9467-75.

3.4. Предельные отклонения размеров - по $СМ_7$.

3.5. Масса, кг . . . . . 16,0 .

4. Конструкция и размеры косынки (черт. 1) должны соответствовать черт. 4.

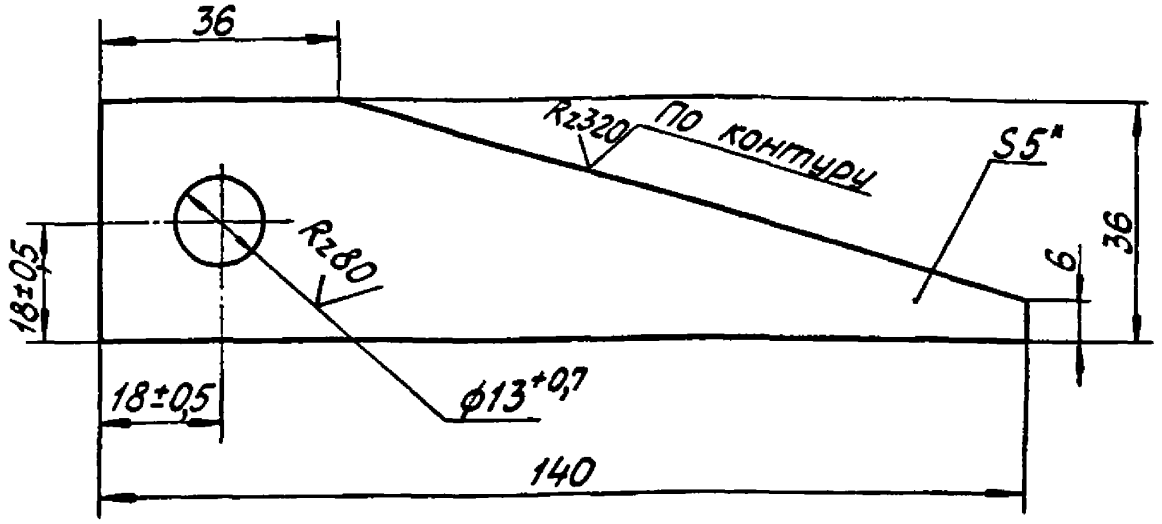

Черт. 4

Пример условного обозначения косынки:

КОСЫНКА 1.1-01 ОСТ 34.42.319-77

4.1. *Размер для справок.

4.2. Материал: лист $\frac{Б\text{-}ПН\text{-}5\ ГОСТ\ 19903\text{-}74}{Вст3пс\text{-}2\ ГОСТ\ 14637\text{-}69}$

4.3. Неуказанные предельные отклонения размеров - по $СМ_1$.

4.4. Допускается скругление острых углов R2÷5мм.

4.5. Масса, кг . . . . . 0,131 .

5. Конструкция и размеры планки (см. 2.1) должны соответствовать черт. 5.

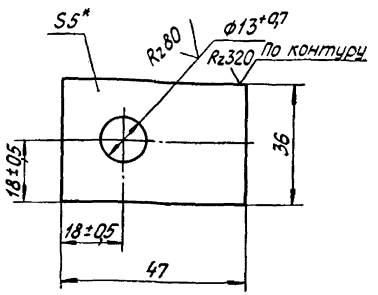

Черт. 5

Пример условного обозначения планки:

ПЛАНКА 2.1-01 ОСТ 34.42.319-77

5.1. *Размер для справок.

5.2. Материал - лист $\frac{\text{Б-ПН-5,0 ГОСТ 19903-74}}{\text{ВСт3пс-2 ГОСТ 14637-69}}$

5.3. Неуказанные предельные отклонения размеров - по CM_7.

5.4. Допускается скругление острых углов R 2 ÷ 5 мм.

5.5. Масса, кг . . . . . 0,061.

6. Конструкция и размеры оси (дет. 3.1) должны соответствовать черт. 6.

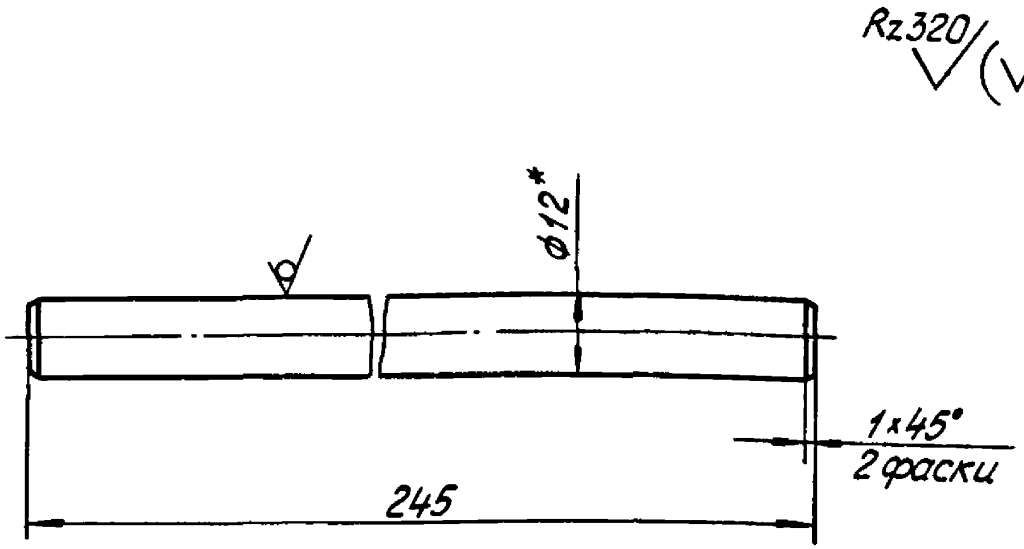

Черт. 6

Пример условного обозначения оси:

Ось 3.1-01 ОСТ 34.42.319-77

6.1. *Размер для справок

6.2. Материал - круг $\frac{\text{В12 ГОСТ 2590-71}}{\text{ВСт3пс-2 ГОСТ 535-58}}$

6.3. Предельные отклонения размеров - по $СМ_7$.

6.4. Масса, кг . . . . . 0,218.

7. Конструкция и размеры ручки (дет. 4.1) должны соответствовать черт. 7.

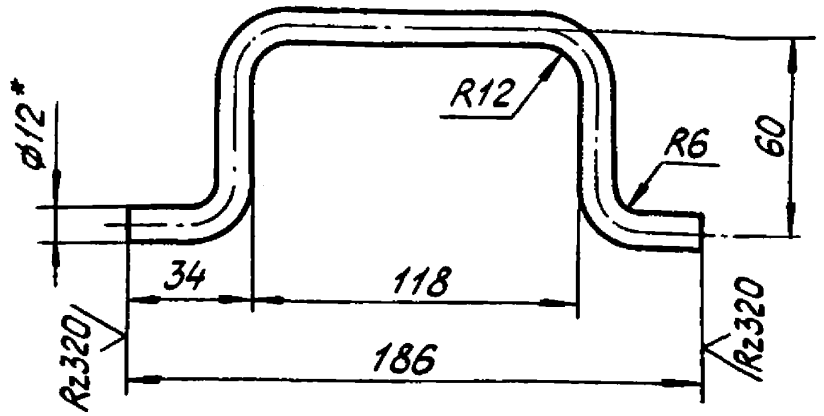

Черт. 7

Пример условного обозначения ручки:

РУЧКА 4.1-01 ОСТ34.42.319-77

7.1. *Размер для справок.

7.2. Материал: круг $\frac{\text{В12 ГОСТ 2590-71}}{\text{ВСт3пс-2 ГОСТ535-58}}$

7.3. Длина развертки, мм . . . 280 .

7.4. Предельные отклонения размеров - по $см_7$.

7.5. Масса, кг . . . . . 0,25.

8. Конструкция и размеры скобы (тип 5.1) должны соответствовать черт. 8.

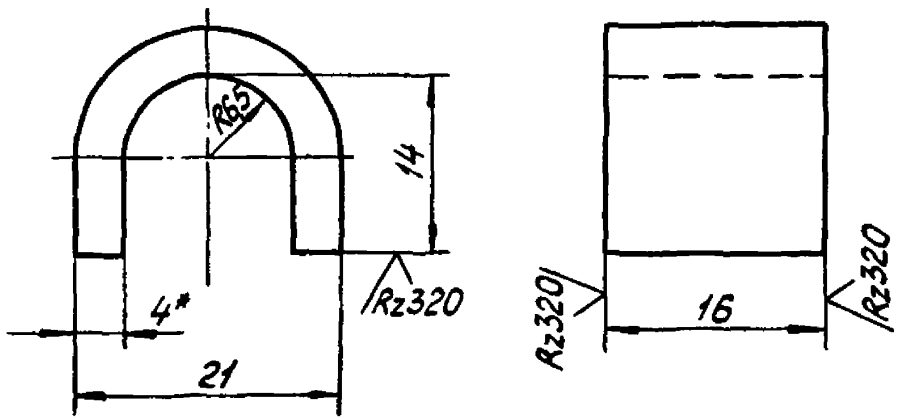

Черт. 8

Пример условного обозначения скобы:

СКОБА 5.1 -01 ОСТ 34.42.319-77

8.1. *Размер для справок.

8.2. Материал: лист $\frac{\text{Б-ПН-40 ГОСТ 19903-74}}{\text{ВСт3пс-2 ГОСТ 14637-69}}$

8.3. Длина развертки, мм . . . 42

8.4. Предельные отклонения размеров - по CM_7.

8.5. Масса, кг . . . . . 0,021.

9. Конструкция и размеры основания (дет. 2) должны соответствовать черт. 9 и табл. 3.

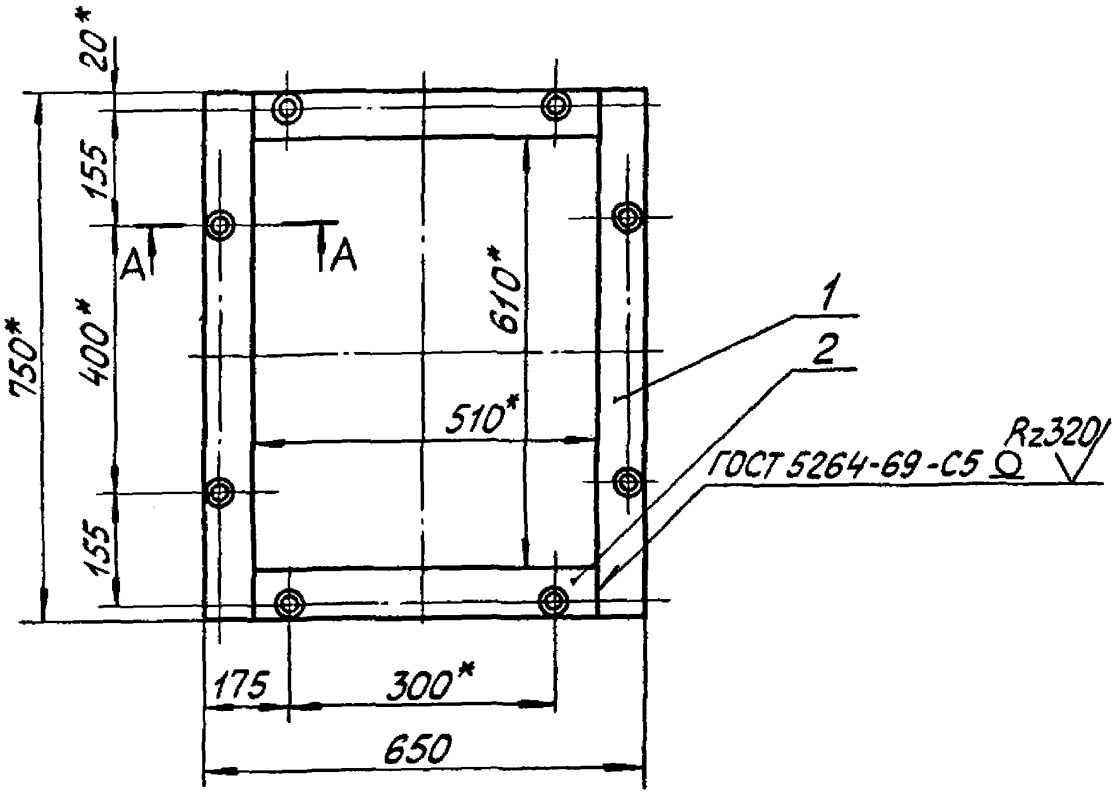

А-А

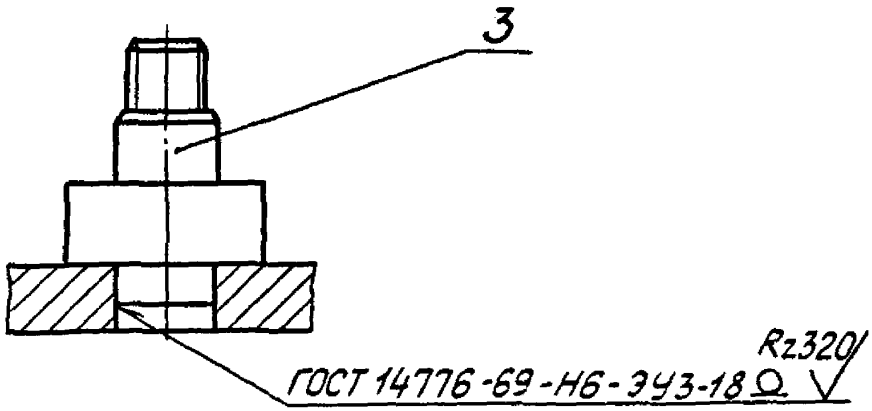

Черт. 9

Таблица 3

Обозначение основания	Дет. 1 Полоса	Дет. 2 Полоса	Дет. 3 Ось
	Количество		
	2	2	8
	Обозначение деталей		
2-01 ОСТ 34.42.319-77	1.2-01 ОСТ 34.42.319-77	2.2-01 ОСТ 34.42.319-77	3.2-01 ОСТ 34.42.319-77

Пример условного обозначения основания:

ОСНОВАНИЕ 2-01 ОСТ 34.42.319-77

9.1. *Размеры для справок

9.2. Сварку производить электродами Э42 по ГОСТ 9467-75.

9.3. Предельные отклонения размеров - по $СМ_7$.

9.4. Масса, кг . . . . . 11,8 .

10. Конструкция и размеры полосы (дет. 1.2) должны соответствовать черт. 10.

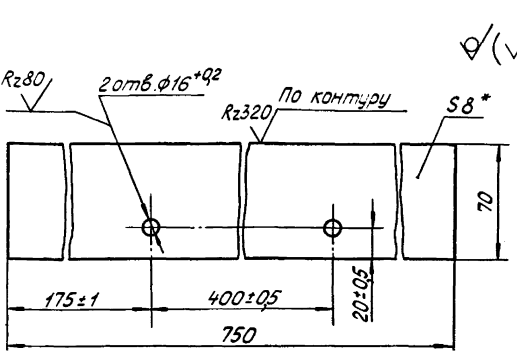

Черт. 10

Пример условного обозначения полосы:

ПОЛОСА 1.2-01 ОСТ 34.42.319-77

10.1. *Размер для справок.

10.2. Материал - лист $\frac{\text{Б-ПН-В0 ГОСТ 19903-74}}{\text{ВСт3пс-2 ГОСТ 14637-69}}$

10.3. Неуказанные предельные отклонения размеров - по $СМ_7$.

10.4. Масса, кг . . . 3,272

11. Конструкция и размеры полосы (дет. 2.2) должны соответствовать черт. 11.

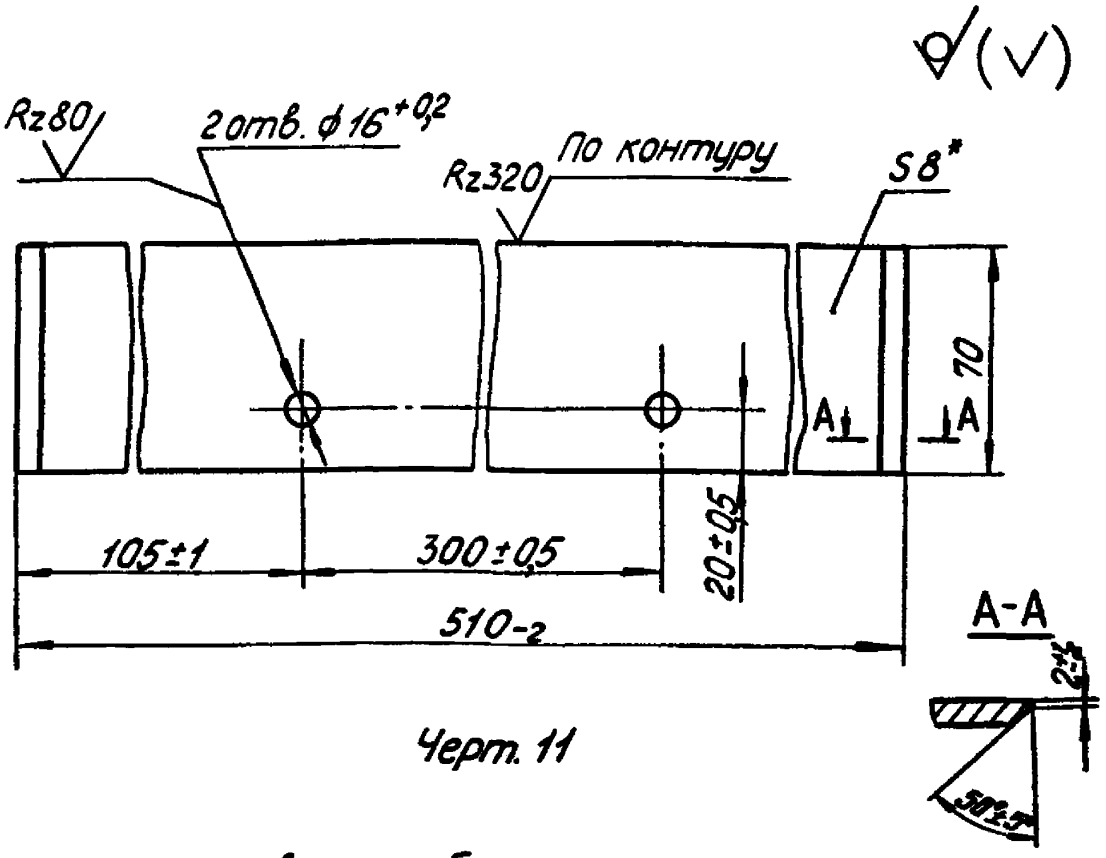

Черт. 11

Пример условного обозначения полосы:

ПОЛОСА 2.2-01 ОСТ 34.42.319-77

11.1. *Размер для справок.

11.2. Материал - лист $\frac{\text{Б-ПН-8,0 ГОСТ 19903-74}}{\text{ВСт3пс-2 ГОСТ 14637-69}}$

ОСТ34.42.319-77 11.3. Неуказанные предельные отклонения размеров - по $СМ_7$.

11.4. Масса, кг . . . 2,217