Группа Ж14

ГОСУДАРСТВЕННЫЙ СТАНДАРТ СОЮЗА ССР

ЧЕРЕПИЦА ЦЕМЕНТНО-ПЕСЧАНАЯ

ГОСТ 7487—55*

Утвержден Государственным комитетом Совета Министров СССР по делам строительства 23/IV 1955 г. Срок введения установлен

с 1/VIII 1955 г.

Несоблюдение стандарта преследуется по закону

I. ОБЛАСТЬ РАСПРОСТРАНЕНИЯ СТАНДАРТА

1. Настоящий стандарт распространяется на цементно-песчаную штампованную черепицу пазовую и коньковую, изготовляемую из цемента и песка, окрашенную и неокрашенную.

2. Черепица цементно-песчаная применяется для кровельных покрытий зданий.

II. ТЕХНИЧЕСКИЕ УСЛОВИЯ

3. Черепица цементно-песчаная выпускается трех видов:

пазовая с двумя боковыми закроями и с двумя-четырьмя шипами;

пазовая с двумя боковыми закроями, одним поперечным гребнем и с двумя-четырьмя шипами;

коньковая.

4. Основные размеры и допускаемые отклонения от них должны соответствовать указанным в следующей таблице.

Внесен Министерством промышленности строительных материалов СССР

Издание официальное Перепечатка воспрещена

Вид черепицы	Форма черепицы	Размеры и допускаемые отклонения в мм			
		кроющие (полезные)		габаритные	
		Длина *а*	Ширина *б*	Длина *в*	Ширина *г*
Пазовая с двумя боковыми закроями и с двумя-четырьмя шипами		335±5	200±3	400±5	240±3

Продолжение

Вид черепицы	Форма черепицы	Размеры и допускаемые отклонения в мм			
		кроющие (полезные)		габаритные	
		Длина *а*	Ширина *б*	Длина *в*	Ширина *г*
Пазовая с двумя боковыми закроями, одним поперечным гребнем и с двумя-четырьмя шипами	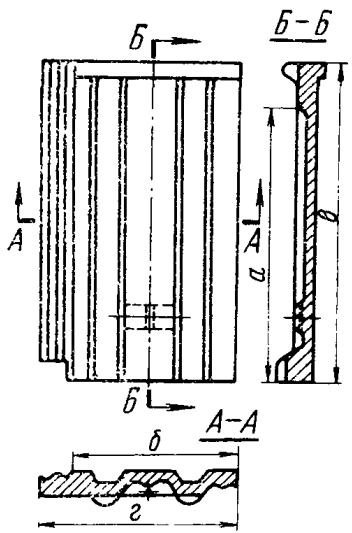	350±5	200±3	400±5	240±3

Продолжение

Вид черепицы	Форма черепицы	Размеры и допускаемые отклонения в мм			
		кро ющие (полезные)		габаритные	
		Длина *а*	Ширина *б*	Длина *в*	Ширина *г*
Коньковая полукруглая	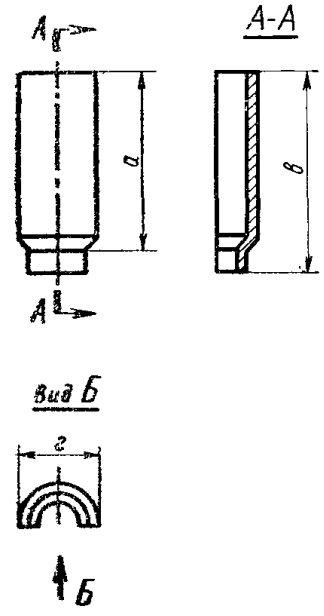	335±5	Не нормируется	400±5	200±3

Продолжение

Вид черепицы	Форма черепицы	Размеры и допускаемые отклонения в мм			
		кроющие (полезные)		габаритные	
		Длина *а*	Ширина *б*	Длина *в*	Ширина *г*
Коньковая уголковая	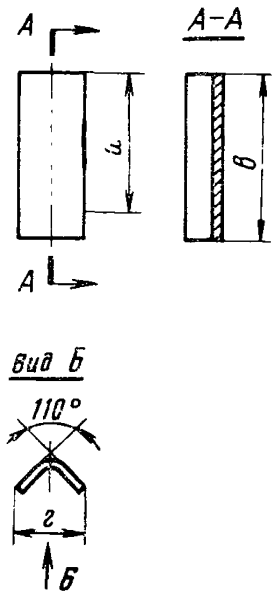	335±5	Не нормируется	400±5	200±3

Примечания:

1. Допускается изготовлять черепицу другой длины и ширины на действующих станках до их полной амортизации.

2. Форма поверхностей черепицы не стандартизуется и на чертежах показана условно.

(**Измененная редакция** — «Информ. указатель стандартов» № 11 1961 г.).

5. Толщина черепицы должна быть 10±2 мм.

6. Черепица должна быть правильной формы с гладкими поверхностями и ровными краями, без короблений и трещин. Допускаемые отклонения по форме и внешнему виду отдельных черепиц устанавливаются следующие:

а) искривление поверхности и ребер — не более 2 мм;

б) отбитость или смятие одного из углов или гребня — длиной не более 5 мм;

в) отбитость или смятие шипа — не более $^1/_4$ высоты шипа.

7. Глубина пазов черепицы должна быть не менее 5 мм, высота шипов не менее 15 мм. Высота поперечного гребня должна соответствовать высоте шипов, а форма шипов — форме поперечного профиля черепицы.

8. Черепица может иметь для крепления к обрешетке на тыльной стороне одно ушко с отверстием диаметром не менее 4 мм на расстоянии 100 мм от нижнего края черепицы или в перекрываемой части два сквозных отверстия.

9. Черепица может быть окрашена по всей толщине или только по поверхности. Для изготовления окрашенной черепицы должны применяться краски, устойчивые против атмосферных влияний и не оказывающие вредного действия на прочность черепицы.

10. При определении прочности на излом черепицы в воздушно-сухом состоянии величина разрушающего груза должна быть:

а) для черепицы, твердеющей в естественных воздушно-влажных условиях, — не менее 45 кг в возрасте 28 суток;

б) для черепицы, подверженной тепловлажностной обработке при атмосферном давлении, — не менее 35 кг по окончании тепловой обработки.

(**Измененная редакция** — «Информ. указатель стандартов» № 11 1961 г.).

11. Вес 1 м^2 покрытия из пазовой черепицы в насыщенном водой состоянии должен быть не более 50 кг, а вес 1 пог. м коньковой черепицы — не более 8 кг.

12. Черепица не должна быть водопроницаема и при испытании, как указано в п. 25 настоящего стандарта, на нижней поверхности черепицы не должна появляться капля воды раньше чем через 1 ч от начала испытания.

13. По морозостойкости черепица должна выдерживать без каких-либо признаков разрушения (расслоение, выкрашивание че-

репка, растрескивание) не менее 25 циклов попеременного замораживания при температуре минус 15°С и ниже с последующим оттаиванием в воде температуры 10—20°С.

III. ПРАВИЛА ПРИЕМКИ

14. Черепица должна быть принята отделом технического контроля (ОТК) предприятия-изготовителя.

15. Размер партии черепицы устанавливается в количестве 5000 шт. Поставка черепицы менее 5000 шт. считается целой партией. Каждая партия должна состоять из черепиц одного цвета.

16. Каждую партию черепицы предприятие-изготовитель обязано снабдить паспортом, в котором удостоверяется соответствие черепицы требованиям настоящего стандарта и указывается: наименование и адрес предприятия-изготовителя, номер партии и дата выдачи паспорта, количество черепицы в партии по каждому виду, вес 1 м^2 покрытия из черепицы в насыщенном водой состоянии, результаты испытаний на излом, водопроницаемость и морозостойкость черепицы и номер настоящего стандарта.

17. Потребитель имеет право производить контрольную проверку соответствия черепицы требованиям настоящего стандарта, применяя при этом указанные ниже порядок отбора образцов и методы их испытаний.

18. При контрольной проверке от каждой партии отбирают в любой последовательности для поштучного осмотра и обмера 1% черепицы.

Из числа отобранных черепиц берут:

а) для испытания прочности на излом — 5 шт;

б) для определения водопроницаемости, веса в насыщенном водой состоянии и морозостойкости — 5 шт.

19. В случае неудовлетворительных результатов контрольной проверки хотя бы одной черепицы по какому-либо показателю, производят повторную проверку черепицы по невыдержавшему показателю, для чего отбирают двойное количество образцов.

При неудовлетворительных результатах повторной проверки хотя бы одной черепицы партия черепицы приемке не подлежит.

20. Поставка черепицы должна производиться комплектно. Количество и цвет поставляемой пазовой и коньковой черепицы должны указываться в спецификации заказчика.

Примечание. При отсутствии спецификации в каждой поставляемой партии черепицы должно быть 5% коньковой черепицы.

IV. МЕТОДЫ ИСПЫТАНИЙ

21. Размеры черепицы определяют с точностью до 1 мм металлическим измерительным инструментом.

22. Искривление поверхности и ребер определяют измерением с точностью до 1 мм наибольшего зазора между поверхностью или ребром свободно лежащей черепицы и выверенной поверхностью опорной плоскости.

23. Испытание прочности черепицы на излом производят следующим образом.

Перед испытанием нижнюю поверхность черепицы выравнивают по уровню двумя поперечными полосками из гипсового раствора шириной 2—3 см, расположенными в местах опирания черепицы на опоры. На верхней поверхности посередине черепицы таким же образом делается одна поперечная полоска в месте приложения нагрузки.

Испытуемую черепицу укладывают на двух жестких параллельных опорах призматической формы с расстоянием между осями опор 300 мм. Длина каждой опоры должна быть не менее ширины испытуемой черепицы.

Разрушающая нагрузка должна передаваться на черепицу через жесткий призматический брусок точно посередине между опорами и равномерно распределяться по всей линии соприкосновения бруска с черепицей. Ребро каждой опоры и бруска, соприкасающееся с черепицей, должно иметь закругление радиусом в 10 мм.

24. Вес 1 м^2 покрытия из черепицы или вес 1 пог.м конька в насыщенном водой состоянии определяют следующим образом.

Отобранную черепицу укладывают в сосуд с водой температуры 20±5°С в один ряд на подкладки так, чтобы уровень воды в сосуде был выше верха черепицы или конька не менее чем на 2 см, и выдерживают их до постоянного веса. Взвешивание образцов в процессе их насыщения производят с точностью до 1 г.

Вес одной черепицы в граммах определяют как среднее арифметическое результатов взвешиваний пяти образцов.

Количество черепиц на 1 м^2 покрытия определяют с точностью до первого десятичного знака как частное от деления 1 м^2 на кроющую площадь одной черепицы в квадратных метрах (без учета допускаемых отклонений).

Вес 1 м^2 покрытия из черепицы в насыщенном водой состоянии вычисляют путем умножения среднего веса черепицы на количество черепиц на 1 м^2 покрытия.

25. Водопроницаемость черепицы определяется следующим образом. На лицевой поверхности черепицы приклеивают менделеевской замазкой стеклянную трубку диаметром 25 мм и высотой 150 мм. Для приклеивания трубки замазку расплавляют в чашке и в нее обмакивают конец трубки на глубину 2—5 мм. Если отверстие трубки затянется замазкой, то ее необходимо прорвать. При наличии щелей в месте прикрепления трубки их заделывают подогретой замазкой. После застывания замазки в трубку доверху нали-

вают воду и следят с нижней стороны черепицы за просачиванием воды.

Во все время испытания поддерживают первоначальный уровень воды в трубке постепенным доливанием воды. Черепица считается выдержавшей испытание, если в течение часа, считая с момента заполнения трубки водой, на нижней стороне черепицы не появится капля воды.

Примечание. Менделеевская замазка представляет собой смесь из 100 весовых частей канифоли и 25 весовых частей воска, к которым после расплавливания добавляют 40 весовых частей мумии.

26. Морозостойкость черепицы определяют по ГОСТ 7025—67.

Продолжительность одного замораживания образцов при установившейся температуре минус 15°С должна быть 5 ч.

V. МАРКИРОВКА, ХРАНЕНИЕ И ТРАНСПОРТИРОВАНИЕ

27. На нижней стороне или на перекрываемой части лицевой стороны каждой черепицы должна быть обозначена марка завода.

28. Черепица должна храниться в штабелях, уложенная по видам и цвету на ребро по длине на дощатых прокладках. Каждый ряд должен быть переложен тонкими досками (палубой), дранью, соломенными жгутами или другими прокладочными материалами.

29. При транспортировании черепица укладывается вертикально, плотно одна к другой и перестилается соломой, стружками и т. п. Каждый ряд по высоте прокладывается тонкими досками, рейками или соломенными жгутами.

30. Перевозка черепицы по железной дороге в контейнерах должна производиться с принятием необходимых мер, предохраняющих черепицу от повреждения.

31. При транспортировании черепицы запрещается нагрузка ее навалом (набрасыванием) и выгрузка сбрасыванием.

Замена

ГОСТ 7025—67 введен взамен ГОСТ 7025—54.