ТИПОВЫЕ ПРОЕКТНЫЕ РЕШЕНИЯ

ЧОЗ-3-075.86

ПОДЗЕМНЫЕ ДЕПО КОНТАКТНЫХ ЭЛЕКТРОВОЗОВ ДЛЯ РУДНИКОВ ЧЕРНОЙ МЕТАЛЛУРГИИ

АЛЬБОМ VI

ДЕПО КОНТАКТНЫХ ЭЛЕКТРОВОЗОВ 7КРІУ; К10; К14.

ГОРНОСТРОИТЕЛЬНЫЕ РЕШЕНИЯ. ТЕХНОЛОГИЯ ПРОИЗВОДСТВА, ВОДОСНАБЖЕНИЕ И КАНАЛИЗАЦИЯ,

ЭЛЕКТРООСВЕЩЕНИЕ И СИЛОВОЕ ЭЛЕКТРООБОРУДОВАНИЕ, СВЯЗЬ И СИГНАЛИЗАЦИЯ

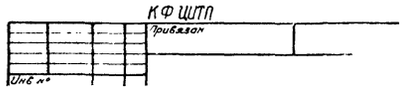

ЦЕНТРАЛЬНЫЙ ИНСТИТУТ ТИПОВОГО ПРОЕКТИРОВАНИЯ
ГОССТРОЯ СССР
КИЕВСКИЙ ФИЛИАЛ
г. Киев-57 ул. Эжена Потье № 12

Заказ № 3253 Инв. № 9394/21 Тираж 100
Сдано в печать 10.V 198 г Цена 3-72

ТИПОВЫЕ ПРОЕКТНЫЕ РЕШЕНИЯ

4ОЗ-3-075.86

ПОДЗЕМНЫЕ ДЕПО КОНТАКТНЫХ ЭЛЕКТРОВОЗОВ ДЛЯ РУДНИКОВ ЧЕРНОЙ МЕТАЛЛУРГИИ

АЛЬБОМ VI

СОСТАВ ПРОЕКТА:

Альбом I		– Посадочные площадки для людей на однопутевой и двухпутевой выработках
Альбом II.	Части 1,2	– Спецификации оборудования
Альбом III.	Части 1...8	– Ведомости потребности в материалах
Альбом IV.	Части 1...8	– Сметы
Альбом V		– Камера осмотра подвижного состава
Альбом VI		– Депо контактных электровозов 7КР1У; К10; К14
Альбом VII		– Металлоконструкции и инвентарь
Альбом VIII		– Депо двух контактных электровозов 7КР1У; К10; К14
Альбом IX		– Депо контактных электровозов 7КР1У; К10; К14 и камера текущего ремонта вагонеток ВГ2.0; ВГ4.5
Альбом X		– Камера текущего ремонта вагонеток ВГ2.0; ВГ4.5
Альбом XI		– Камера текущего ремонта вагонеток ВГ8.0
Альбом XII		– Камера ремонта горнопроходческого оборудования

Примененные типовые проекты:

Типовой проект 401-11-65.85 "Горные выработки для осмотра, ремонта, испытания зарядной техники и отстоя вагонов со взрывчатыми веществами (для массовых взрывов)" Альбом VII

Типовые проектные решения 403-3-073.86 "Камеры разного назначения для рудников черной металлургии" Альбом III. Часть I (распространяет Киевский филиал ЦИТП)

РАЗРАБОТАН
проектным институтом
"КРИВБАССПРОЕКТ"
Главный инженер института (Сторожук)
Главный инженер проекта (Топчий)

УТВЕРЖДЕН Минчерметом СССР
Приказ № 762 от 19 июня 1986 г.
Введен в действие 1 октября 1986 г.

КФ ЦИТП
Привязан
Инв. №

Альбом VII

Типовой проект 403-3-075.86

Наименование	Страница
1. Содержание альбома	2
I. Горностроительные решения	
1. Общие данные (начало)	3
2. Общие данные (окончание)	4
3. Крепь штанговая с набрызгбетоном. План; разрезы Б-Б, Е-Е	5
4. Крепь штанговая с набрызгбетоном. Разрезы Д-Д, А-А, Ж-Ж, В-В, Г-Г, З-З	6
5. Крепь штанговая со стальной сеткой и набрызгбетоном. План; разрезы Б-Б, Е-Е	7
6. Крепь штанговая со стальной сеткой и набрызгбетоном. Разрезы Д-Д, А-А, Ж-Ж, В-В, Г-Г, З-З	8
7. Крепь-монолитный бетон. План; разрезы Б-Б, Е-Е	9
8. Крепь-монолитный бетон. Разрезы Д-Д, А-А, Ж-Ж, В-В, Г-Г, З-З	10
9. Ямa смотровая. План; разрез Д-Д; узлы I, III; Вид А	11
10. Ямa смотровая. Разрезы А-А... Г-Г, узел II	12
11. Настилка рельсового пути на прямом участке. План; разрезы А-А, Б-Б; узел I	13
12. Канавка водоотливная. Узел I, разрез А-А	14
13. План расположения фундаментных болтов под оборудование	14
14. Штанга	15
15. Штанга. Сборочный чертеж	15
16. Стержень	15
17. Плита опорная	15
II. Технология производства	
1. Общие данные	16
2. План расположения технологического оборудования. Схема расположения камер	17
3. Разрезы А-А... Г-Г	18
4. Планы расположения фундаментных болтов под оборудование мастерской и лебедку. Разрезы: Д-Д... И-И	19
5. Спецификация (начало)	20
6. Спецификация (окончание)	21
7. Трубопровод сжатого воздуха. План. Разрезы А-А; Б-Б. Выносные элементы I, II	22
8. Установка аспирационная стола сварщика. План. Разрезы А-А... Е-Е	23
9. Установка аспирационная ванны для мойки деталей. План. Вид В. Разрезы А-А, Б-Б, Е-Е	24
10. Установка аспирационная ванны для мойки деталей. Вид Г. Разрезы Д-Д, Ж-Ж, И-И. План расположения фундаментных болтов под вентилятор	25
11. Устройство для крепления гибкого токоподвода крана. Главный вид	26
12. Устройство для крепления гибкого токоподвода крана. Вид А. Разрезы Б-Б, В-В. Выносные элементы I... IV	27
III. Конструкции металлические	
1. Общие данные	28
2. Ведомость металлоконструкций по видам профилей	28
3. Техническая спецификация металла	29
4. Подкрановый путь. Главный вид и разрезы 1-1; 2-2; 3-3	30
IV. Водопровод и канализация	
1. Общие данные. План.	31
2. Разрезы А-А, Д-Д. Узлы I, II	32
3. Кронштейн	33
4. Кронштейн. Сборочный чертеж	33
5. Опора	33
6. Пояс	33

Наименование	Страница
V. Силовое электрооборудование	
1. Общие данные	34
2. Схема принципиальная однолинейная 0,4кВ	35
3. Расположение оборудования и кабельная разводка	36
4. Сети электроосвещения и заземления	37
5. Спецификации	38
6. Электрод заземления	39
7. Электрод заземления. Сборочный чертеж	39
8. Заземлитель	39
9. Скоба	39
10. Головка	40
11. Перемычка	40
12. Перемычка. Сборочный чертеж	40
13. Наконечник	40
14. Кабельная подвеска КП2-8	41
15. Кабельная подвеска КП2-8. Сборочный чертеж	41
16. Скоба	41
17. Кабельные подвески КП2-4; КП4-4; КП6-4	42
18. Кабельные подвески КП2-4; КП4-4; КП6-4. Сборочный чертеж	42
19. Скоба	42
20. Штанга	43
21. Стойка	43
22. Крюк	43
23. Штанга	44
24. Штанга. Сборочный чертеж	44
25. Стержень	44
26. Заземляющий проводник	45
27. Заземляющий проводник. Сборочный чертеж	45
28. Хомут	45
VI. Связь и сигнализация	
1. Общие данные	46
2. Телефонизация и радиофикация	47

2

9394/21

Разраб.	Туркина			ТПР 403-3-075.86		3-СА
Пров.	Каменева					
Рук. гр.	Пономарев		05.86	Подземное депо контактных электровозов для рудников черной металлургии		
Гл. инж.	Каменецкий		05.86			
Нач. отд.	Соба		05.86			
Н. контр.	Гилко			Депо контактных электровозов 7кр7У; К10; К14	Стадия: РП	Лист:	Листов: 1
				Содержание альбома	КРИВБАССПРОЕКТ г. Кривой Рог		

Привязан

Инв. №

Копировал. Янько

Формат А2

Ведомость основных комплектов рабочих чертежей

Обозначение	Наименование	Примечание
ГРС	Горностроительные решения	Вед. марка
ТХ	Технология производства	
ВК	Водопровод и канализация	
ЭМ	Силовое электрооборудование	
СС	Связь и сигнализация	
КМ	Конструкции металлические	

Ведомость рабочих чертежей основного комплекта ГРС

Лист	Наименование	Примечание
1	Общие данные (начало)	
2	Общие данные (окончание)	
3	Крепь штанговая с набрызгбетоном. План, разрезы Б-Б, Е-Е	
4	Крепь штанговая с набрызгбетоном. Разрезы Д-Д, А-А, Ж-Ж, В-В, Г-Г, З-З	
5	Крепь штанговая со стальной сеткой и набрызгбетоном. План, разрезы Б-Б, Е-Е	
6	Крепь штанговая со стальной сеткой и набрызгбетоном. Разрезы Д-Д, А-А, Ж-Ж, В-В, Г-Г, З-З	
7	Крепь-монолитный бетон. План, разрезы Б-Б, Е-Е	
8	Крепь-монолитный бетон. Разрезы Д-Д, А-А, Ж-Ж, В-В, Г-Г, З-З	
9	Яма смотровая. План, разрез Д-Д, узлы I, II, вид А	
10	Яма смотровая. Разрезы А-А... Г-Г, узел II	
11	Настилка рельсового пути на прямом участке План; разрезы А-А, Б-Б; узел I	
12	Канавка водоотливная. Узел I; разрез А-А	
13	План расположения фундаментных болтов под оборудование	

Типовые проектные решения разработан в соответствии с действующими нормами и правилами и предусматривают мероприятия, обеспечивающие взрывную, взрывопожарную и пожарную безопасность при эксплуатации сооружения.

Главный инженер проекта [подпись] Топчий Ю.П.

Ведомость ссылочных и прилагаемых документов

Обозначение	Наименование	Примечание
	Прилагаемые документы	
3-01.010	Штанга	Стр. 15
ТПР 403-3-075.86	Металлоконструкции и инвентарь	Альбом VII
ТПР 403-3-075.86	Спецификации оборудования	Альбом II часть I
ТПР 403-3-075.86	Ведомости потребности в материалах	Альбом III часть 3
ТПР 403-3-075.86	Сметы	Альбом IV часть 3
ТПР 403-3-073.86	Камеры разного назначения для рудников в черной металлургии	Альбом III часть 1
ТП 401-11-65.85	Горные выработки для осмотра, ремонта испытания зарядной техники и отстоя вагонов со взрывчатыми веществами (для массовых взрывов)	Альбом VII

Ведомость спецификаций

Лист	Наименование	Примечание
3	Спецификация к крепи штанговой с набрызгбетоном	
5	Спецификация к крепи штанговой со стальной сеткой и набрызгбетоном	
7	Спецификация к крепи монолитный бетон	
9	Спецификация к яме смотровой	
11	Спецификация к рельсовому пути на прямом участке	
12	Спецификация к канавке водоотливной	

1. Корректировка типового рабочего проекта „Подземные депо контактных электровозов для рудников черной металлургии" выполнена институтом „Кривбасспроект" на основании плана типового проектирования на 1985 год, утвержденного постановлением Госстроя СССР от 10.12.84г. N 204 и в соответствии с заданием на разработку, утвержденным Минчерметом СССР от 08.05.85г.

Типовые проектные решения разработаны с учетом требований ЕПБ, СНиП II-94-80, СНиП 1-02.01-85г. инструкции СН 227-82, „Норм технологического проектирования" и другой нормативной документации.

Сметная документация составлена в нормах и ценах 1984г.

Технико-экономические показатели по видам крепи приведены в таблице 1.

Таблица 1

Виды крепи	Стоимость, тыс. руб.			Построечные трудовые затраты чел. дн.	Расход строительных материалов						Объем строительный, м³	Общая площадь м²
	Общая сметная стоимость	строительно монтажных работ	Оборудования		Цемента, т	Цемента приведенного к М400, т	Стали, т	Стали приведенной к классам A-I и С38/23, т	набрызгбетона, м³	Монолитного бетона м³		
Штанговая с набрызгбетоном	34,61	20,63	13,98	388,57	21,02	20,80	1,67	1,80	21,81	19,21	629,17	188,91
Штанговая со стальной сеткой и набрызгбетоном	35,48	21,50	13,98	376,91	38,29	38,07	1,67	1,80	43,91	19,21	658,73	188,91
Монолитный бетон	39,00	25,02	13,98	530,81	25,65	25,43	0,85	0,88	–	110,09	716,80	188,91

2. В данном альбоме разработано подземное депо для ремонта контактных электровозов типа 7КР14; К10; К14. Оно состоит из камеры ремонта одного электровоза, вспомогательных камер (сварочных работ, мастерской, инструментальной кладовой), ходка и заезда. В заезде и ходке устанавливаются противопожарные двери.

Размеры камер, ниш и выработок подземного депо определены габаритами размещаемого в них оборудования, а также свободным проходом для людей и зазорами согласно требований ЕПБ.

Привязка депо осуществляется проектировщиком непосредственно к сопряжению его с откаточной выработкой.

Проветривание депо осуществляется за счет общешахтной депрессии. Проветривание камеры сварочных работ предусмотрено с помощью вентилятора через вентиляционный восстающий. Восстающий в целях безопасности оборудуется перекрытием с проемом для вентиляционных труб.

Конструкция камер и выработок позволяет применять при их проходке высокопроизводительное горнопроходческое оборудование.

3

9394/21

Привязан	
Инв. №	
Взам. инв. №	
Подпись и дата	
Инв. № подл.	

Должность	Фамилия	Подпись	Дата
Разраб	Пономарев		
Пров.	Каменева		
Рук. гр	Пономарев		
Гл. шахт	Каменецкий		08.86
Нач. отд	Сова		08.86
ГИП	Топчий		
Н. контр	Гилко		

ТПР403-3-075.86 3-ГРС

Подземные депо контактных электровозов для рудников черной металлургии

Депо контактных электровозов 7КР14; К10; К14

Стадия	Лист	Листов
РП	1	13

Общие данные (начало)

КРИВБАССПРОЕКТ г. Кривой Рог

Копировал Сологуб   Формат А2

3. Форма поперечного сечения выработок и камер – сводчатая с вертикальными стенами. Такая форма принята согласно СНиП II-94-80 „Подземные горные выработки" и с учетом опыта строительства и эксплуатации их в соответствующих горногеологических условиях рудников Кривбасса.

4. Строительство подземного депо следует предусматривать в породах с наиболее благоприятными горногеологическими условиями в местах, определяемых проектировщиком при конкретной привязке проекта.

В зависимости от категории устойчивости пород для крепления камер и выработок предусмотрены следующие виды крепи:

- штанговая с набрызгбетоном (I категория устойчивости пород);
- штанговая со стальной сеткой и набрызгбетоном (II категория устойчивости пород);
- монолитный бетон (II категория устойчивости пород).

4.1. Крепь штанговая с набрызгбетоном применяется в устойчивых (I категория) породах, где наблюдаются незначительные (до 20 мм) смещения на контуре поперечного сечения выработки за весь срок ее службы без крепи.

Железобетонные штанги, устанавливаемые в шахматном порядке, и набрызгбетон толщиной 50 мм обеспечивают надежное упрочнение приконтурного слоя. Расстояние между рядами штанг и между штангами в каждом ряду – 1000 мм.

Быстротвердеющий раствор для установки железобетонных штанг приготавливается из цемента марки 400, песка и воды в соотношении 1:2:0,5. Расход цементного раствора на 100 штанг длиной 1800 мм каждая – 0,21 м³.

4.2. Крепь штанговая со стальной сеткой и набрызгбетоном применяется в среднеустойчивых (II категория) породах, где наблюдаются смещения (свыше 20 до 100 мм) на контуре поперечного сечения выработки за весь срок ее службы без крепи.

Железобетонные штанги, набрызгбетон толщиной 100 мм и металлическая сетка обеспечивают надежное укрепление массива.

При выполнении работ по креплению выработок штанги необходимо располагать во впадинах с целью обеспечения достаточного приближения металлической сетки к контуру выработки, но не ближе 50 ... 70 мм. Установка штанг производится в том же порядке, что и при крепи штанговой с набрызгбетоном.

4.3. Крепь монолитный бетон применяется в среднеустойчивых (II категория) породах, где наблюдаются смещения (свыше 20 до 100 мм) на контуре поперечного сечения выработки за весь срок ее службы без крепи.

Толщина бетона стен и свода выработок принята 200 мм. При возведении бетонной крепи в закрепном пространстве не должно оставаться пустот. Их необходимо закладывать несгораемыми материалами.

5. Рельсовый путь разработан для колеи 750 мм с использованием рельсов типа Р33 и шпал деревянных.

Высота пути (от подошвы выработки до уровня головок рельсов) – 400 мм. Шпалы помещаются в балласт на 2/3 своей высоты.

В камере ремонта бетонный пол выполнен на уровне головок рельсов.

Устройство и эксплуатацию рельсовых путей следует производить согласно „Временной технологической инструкции по строительству и эксплуатации шахтных рельсовых путей и стрелочных переводов" (НИГРИ, г. Кривой Рог).

6. При проходке камер и выработок поддержание их в безопасном состоянии достигается за счет систематического осмотра и контроля за состоянием боков и кровли.

Последовательность проходки и крепления выработок и камер должна определяться проектом производства работ.

7. Типовой проект разработан с учетом анализа патентных материалов. С целью ознакомления с новыми техническими решениями по вопросу конструктивных особенностей подземных депо контактных электровозов, их крепления и оборудования просмотрены патентные фонды институтов „Кривбасспроект" и НИГРИ с 1977 года. Технические решения проекта находятся на уровне современных достижений науки и техники.

9394/21

Разраб.	Пономарев			ТПР 403-3-075.86		3-ГРС
Пров.	Каменева		05.86			
Рук. гр.	Пономарев		05.86	Подземные депо контактных электровозов для рудников черной металлургии		
Гл. шахт.	Каменецкий		05.86			
Нач. отд.	Сова		05.86	Депо контактных электровозов 7КР1У, К10, К14.	Стадия: РП; Лист: 2; Листов:	
ГИП	Топчий			Общие данные (окончание)	КРИВБАССПРОЕКТ г. Кривой Рог	
Н. контр.	Гилко					

Привязан

Инв. №

Копировал Янько

Формат А2

Альбом VI

Типовой проект 403-3-075.86

Инв. № подл. | Подпись и дата | Взам. инв. №

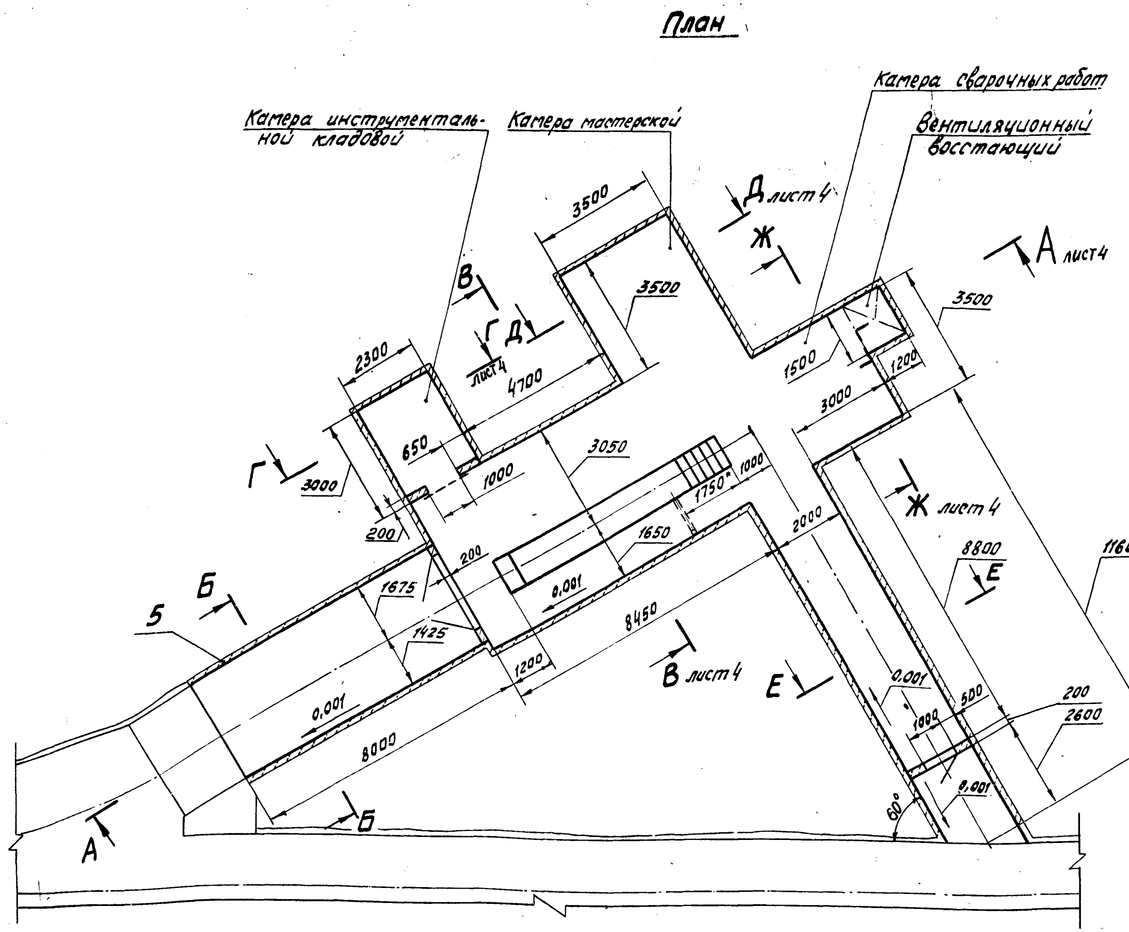

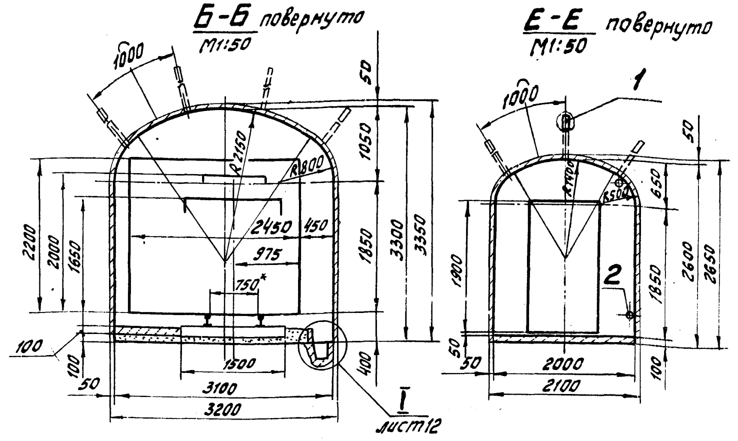

Спецификация к крепи штанговой с набрызгбетоном

Марка, поз.	Обозначение	Наименование	Кол.	Масса ед., кг	Примечание
1	3-01.010	Штанга	190	4,62	
2		Труба $\frac{40\times2\ ГОСТ\ 10704-76}{Д\ ГОСТ\ 10705-80}$, ℓ = 200	2	0,37	
3		Пиломатериалы ГОСТ 24454-80			
		200x40	0,072		м³
4		150x50	0,072		м³
5		Набрызгбетон марки 150	21,81		м³
6		Бетон марки 150	6,50		м³
7		Бетон марки 75	12,71		м³
		Гвозди К3,5х90 ГОСТ 4028-63	0,140		кг

1.* Размеры для справок.
2. В местах прокладки через перемычку труб и кабелей обеспечить герметичность.
3. Разметка шпуров для крепления подкранового пути см. чертежи КМ

Объем работ

Наименование	Сечение м², в свету	Сечение м², в проходке	Длина, м	Выемка, м³	Набрызгбетон, м³, стен	Набрызгбетон, м³, свода	Бетон, м³, перемычек	Бетон, м³, фундаментов под перемычки	Бетон, м³, стен	Бетон, м³, пола	Штанга железобетонная, кол. шт.	Штанга железобетонная, масса, кг	Бурение шпуров под закладные части, м	Водоотливная канавка, м	Рельсовый путь, м	Балласт, м³	Лесоматериалы, м³	Металлоконструкции, кг	Арматура, кг	Установка дверей, шт.	Подделка, м²	Лункирование досок², шт.
Камера ремонта	25,72	28,31	10,55	298,7	5,50	3,33	—	—	—	4,11	88	406,6		8,67	—	11,7	—	—	—		174,6	
Заезд	9,47	9,86	7,95	78,4	1,79	1,66	0,82	0,12	—	2,07	36	166,3		8,00	—	3,1	—	—	—		69,2	
Камера инструментальной кладовой	5,52	6,06	3,00	18,2	0,86	0,47	0,77	0,10	—	0,64	8	37,0		—	—	—	—	—	—		27,8	
Камера мастерской	9,48	10,21	3,50	35,7	1,16	0,83	—	—	—	1,22	14	64,7		—	—	—	—	—	—		38,4	
Камера сварочных работ	9,48	10,21	3,00	30,6	0,83	0,71	—	—	—	1,05	14	64,7	50,0	—	—	—	—	—	—	3	30,2	6
Ходок	4,74	5,24	11,50	60,3	2,25	1,58	0,61	0,08	—	2,32	30	138,6		—	—	—	—	0,7	—		78,2	
Засечка восстающего	—	—	—	7,5	0,84	—	—	—	—	0,18	—	—		—	—	—	0,14	—	—		11,9	
Яма смотровая	1,31	1,76	7,25	12,5	—	—	—	—	4,00	1,12	—	—		1,00	7,85	—	—	534,0	36,0		—	
Итого	—	—	—	541,9	13,23	8,58	2,20	0,30	4,00	12,71	190	877,9	50,0	17,67	17,45	14,8	0,14	534,7	36,0	3	430,3	6

Инв. № подл. | Подпись и дата | Взам. инв. №

5
9394/21

Разраб.	Коростелев	[signature]	
Пров.	Каменева	[signature]	
Рук. гр.	Пономарев	[signature]	05.86
Гл. шахт.	Каменецкий	[signature]	30.5.86
Нач. отд.	Сова	[signature]	26.86
Н. контр.	Гилко		

Привязан

Инв. №

ТПР 403-3-075.86 3-ГРС

Подземные депо контактных электровозов для рудников черной металлургии

Депо контактных электровозов 7КР1У, К10, К14

Стадия	Лист	Листов
РП	3	

Крепь штанговая с набрызгбетоном. План; разрезы Б-Б, Е-Е М1:100

КРИВБАССПРОЕКТ г. Кривой Рог

Копировал Шаповалова

Формат А2

Альбом VI

Типовой проект 403-3-075.86

Инв.№ подл. | Подпись и дата | Взам. инв.№

Д-Д повернуто, лист 3
М1:50

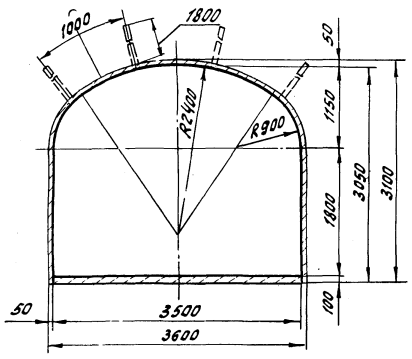

А-А повернуто, лист 3

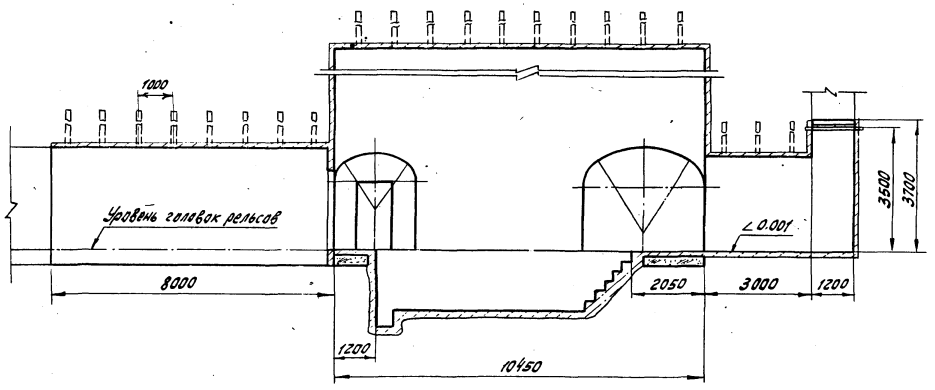

Ж-Ж повернуто, лист 3
М1:50

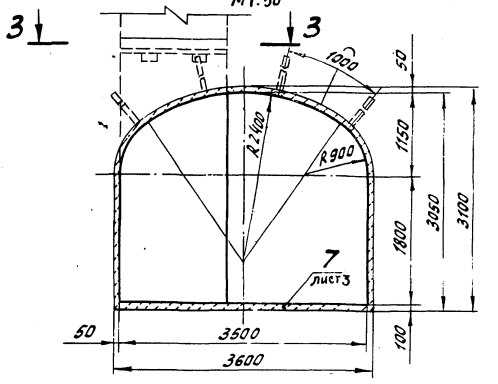

В-В повернуто, лист 3
М1:50

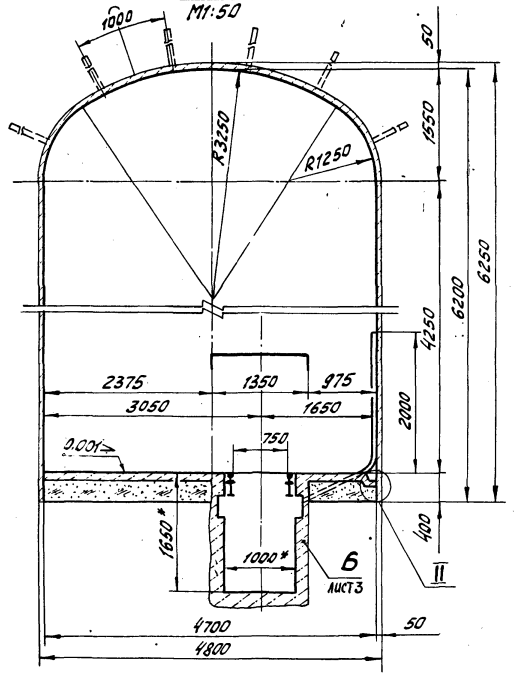

Г-Г повернуто, лист 3
М1:50

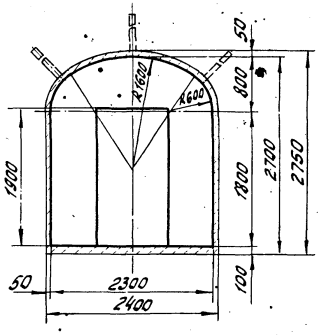

3-3
М1:20

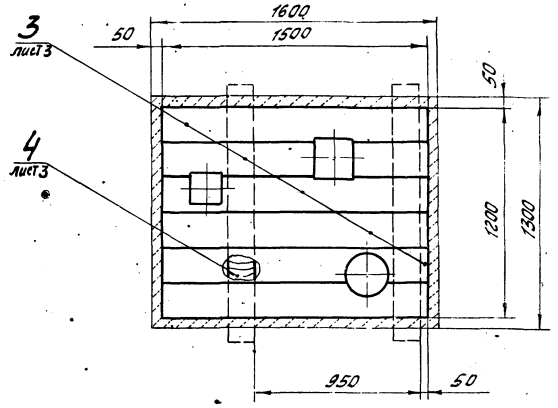

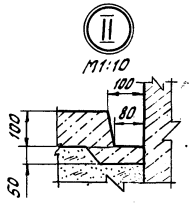

6

934/21

Разраб.	Коростелев			ТПР 403-3-075.86	3-ГРС
Пров.	Каменева				
Рук. гр.	Пономарев		05.84		
Гл. шахт.	Каменецкий		305.84	Подземные депо контактных электровозов для рудников черной металлургии	
Нач. отд.	Сова		06.84		
Привязан				Депо контактных электровозов 1КРЧУ, К10, К14	Стадия: РД; Лист: 4; Листов:
	Н. контр.	Гилко		Крепь штанговая с набрызг-бетоном. Разрезы Д-Д, А-А, Ж-Ж, В-В, Г-Г, З-З М1:100	КРИВБАССПРОЕКТ г. Кривой Рог
Инв.№				Копировал Шатовалова	Формат А2

Альбом VI

...вой проект 403-3-075.86

План

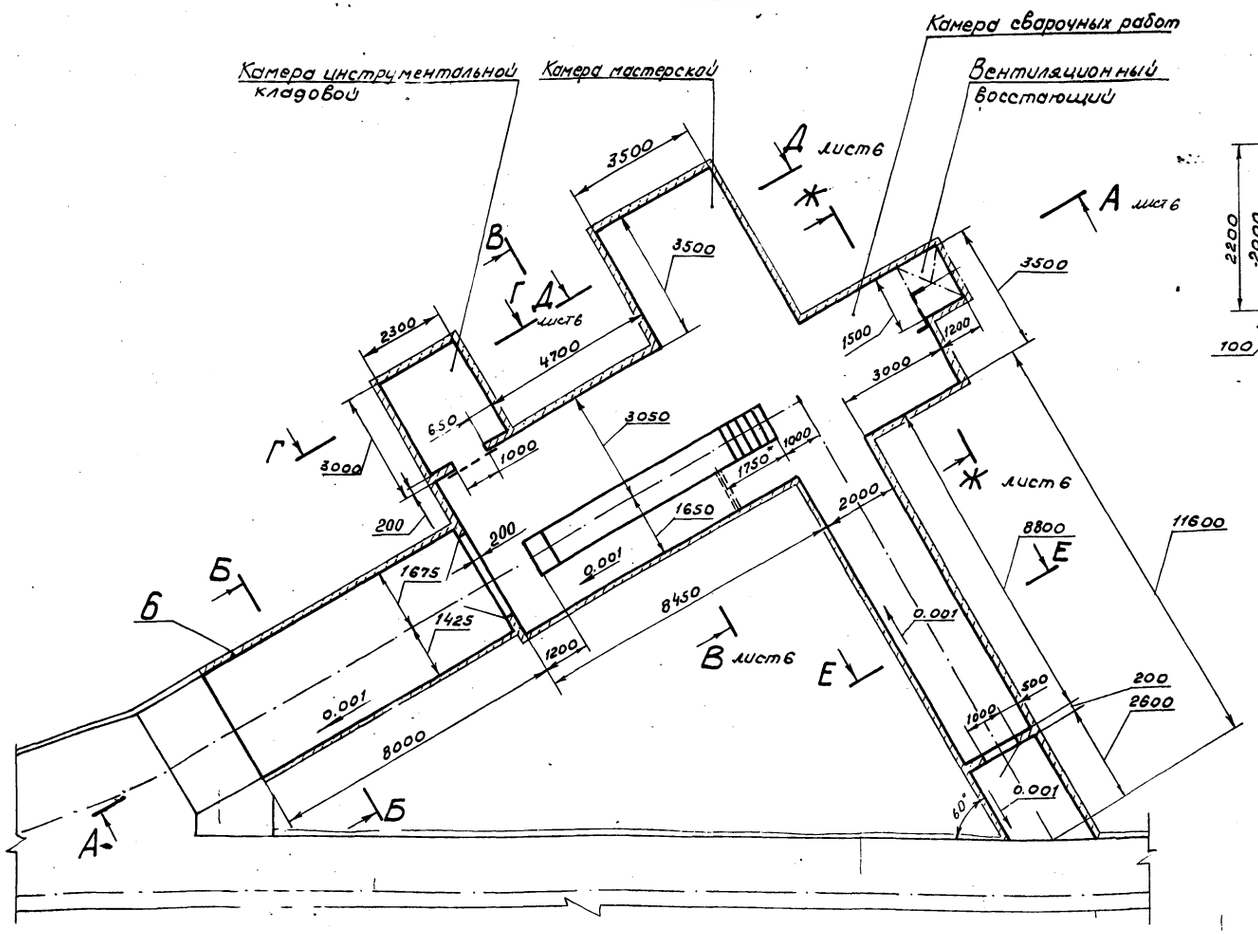

Б-Б повернуто
М1:50

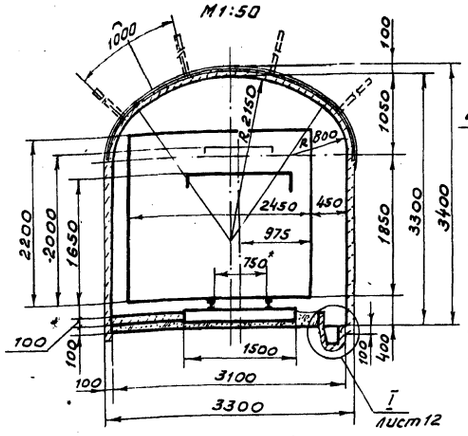

Е-Е повернуто
М1:50

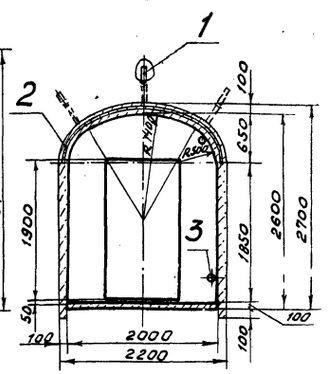

Спецификация к крепи штанговой со стальной сеткой и набрызгбетоном

Марка, поз.	Обозначение	Наименование	Кол.	Масса ед., кг	Примечание
1	3-01.010	Штанга	190	4,62	
2		Сетка 100-5,0 ГОСТ 5336-80	594,7		кг
3		Труба 40×2 ГОСТ 10704-76 / Д ГОСТ 10705-80; ℓ=200	2	0,37	
4		Пиломатериалы ГОСТ 24454-80			
		200×40	0,072		м³
5		150×50	0,072		м³
6		Набрызгбетон марки 150	43,91		м³
7		Бетон марки 150	6,50		м³
8		Бетон марки 75	12,71		м³
		Гвозди К 3,5×90 ГОСТ 4028-63	0,140		кг

1.* Размеры для справок.
2. В местах прокладки через перемычку труб и кабелей обеспечить герметичность.
3. Разметка шпуров для крепления подкранового пути см. чертежи КМ

Объем работ

Наименование	Сечение, м² в свету	Сечение, м² в проходке	Длина, м	Выемка, м³	Набрызгбетон, м³ стен	Набрызгбетон, м³ свода	Набрызгбетон, м³ фундамента	Бетон, м³ перемычек	Бетон, м³ фундаментов под перемычки	Бетон, м³ стен	Бетон, м³ пола	Штанга железобетон. Кол., шт.	Штанга железобетон. масса, кг	Сетка металлическая, м²	Бурение шпуров под закладные части, м	Водоотливная канавка, м	Рельсовый путь, м	Балласт, м³	Лесоматериалы, м³	Металлоконструкции, кг	Арматура, кг	Установка дверей, шт.	Побелка, м²	Пункт сечением до 600 см², шт.
Камера ремонта	25,72	29,13	10,65	310,2	11,10	6,42	0,18	—	—	—	4,11	88	406,6	68,0	50,0	8,67	9,60	11,7	—	—	—	3	174,6	6
Заезд	9,47	10,32	7,90	81,5	3,56	3,18	0,16	0,82	0,12	—	2,07	36	166,3	34,0		8,00		3,1	—	—	—		69,2	
Камера инструментальной кладовой	5,52	6,42	3,00	19,3	1,71	0,90	0,08	0,77	0,10	—	0,64	8	37,0	9,6		—	—	—	—	—	—		27,8	
Камера мастерской	9,48	10,67	3,50	37,3	2,31	1,58	0,10	—	—	—	1,22	14	64,7	16,8		—	—	—	—	—	—		38,4	
Камера сварочных работ	9,48	10,67	3,00	32,0	1,72	1,36	0,08	—	—	—	1,05	14	64,7	14,4		—	—	—	—	—	—		30,2	
Ходок	4,74	5,59	11,40	63,7	4,48	3,03	0,23	0,61	0,08	—	2,32	30	138,6	32,1		—	—	—	—	0,7	—		78,2	
Засечка восстающего	—	—	—	8,1	1,69	—	0,04	—	—	—	0,18	—	—	—		—	—	—	0,14	—	—		11,9	
Яма смотровая	1,31	1,76	7,25	12,5	—	—	—	—	—	4,00	1,12	—	—	—		1,00	7,85	—	—	534,0	36,0		—	
Итого	—	—	—	564,6	26,57	16,47	0,87	2,20	0,30	4,00	12,71	190	877,9	174,9	50,0	17,67	17,45	14,8	0,14	534,7	36,0	3	430,3	6

Взам. инв. №
Подпись и дата
Инв. № подл.

Разраб.	Коростелев		
Пров.	Каменева		
Рук. гр.	Пономарев		05.86
Гл. шахт.	Каменецкий		30.5.86
Нач. отд.	Сова		06.86
Н. контр.	Гилко		

Привязан

Инв. №

ТПР 403-3-075.86 3-ГРС

Подземные депо контактных электровозов для рудников черной металлургии

Депо контактных электровозов 7КР1У, К10, К14

Стадия	Лист	Листов
РП	5	

Крепь штанговая со стальной сеткой и набрызгбетоном. План; разрезы Б-Б, Е-Е М1:100

КРИВБАССПРОЕКТ г. Кривой Рог

Копировал Янько

Формат А2

7
9394/21

Альбом VI

Д-Д повернуто, лист 5
М1:50

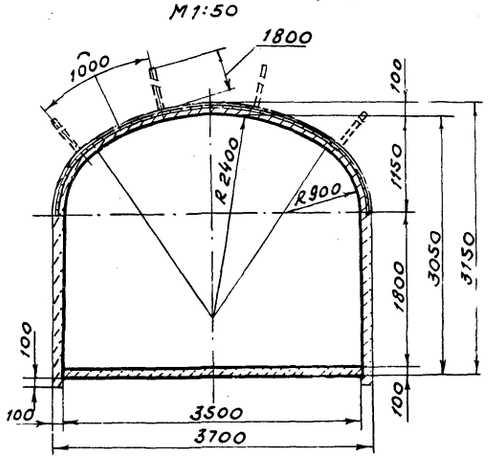

А-А повернуто, лист 5

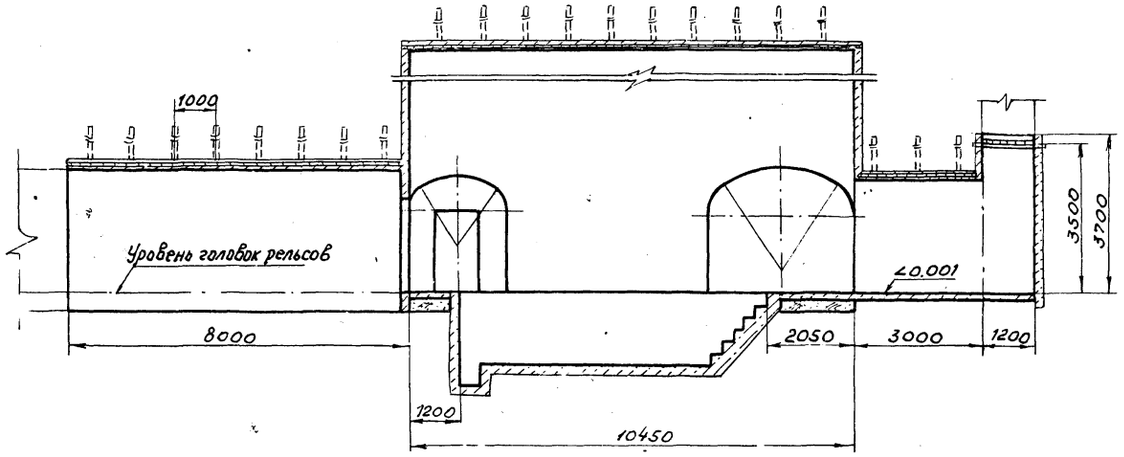

Ж-Ж повернуто, лист 5
М1:50

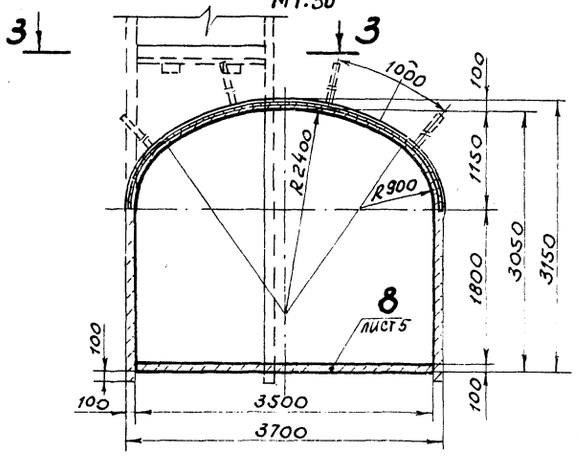

В-В повернуто, лист 5
М1:50

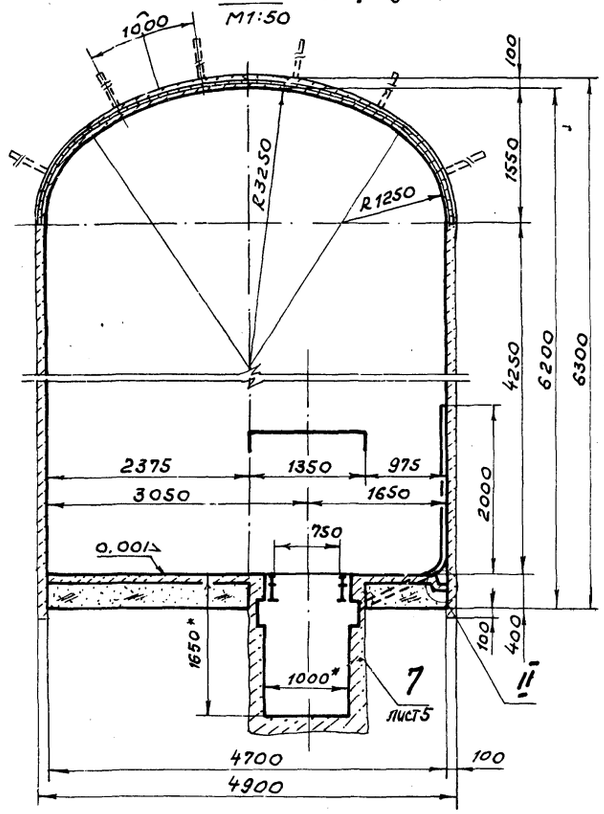

Г-Г повернуто, лист 5
М1:50

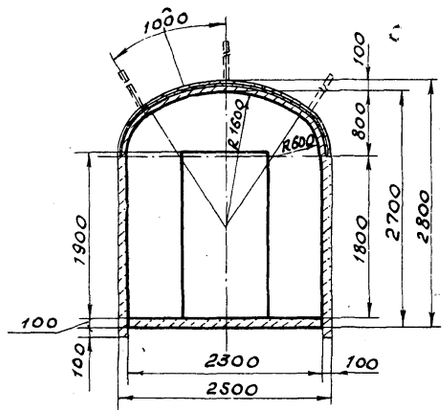

II
М1:10

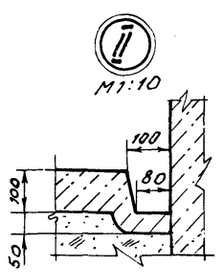

3-3
М1:20

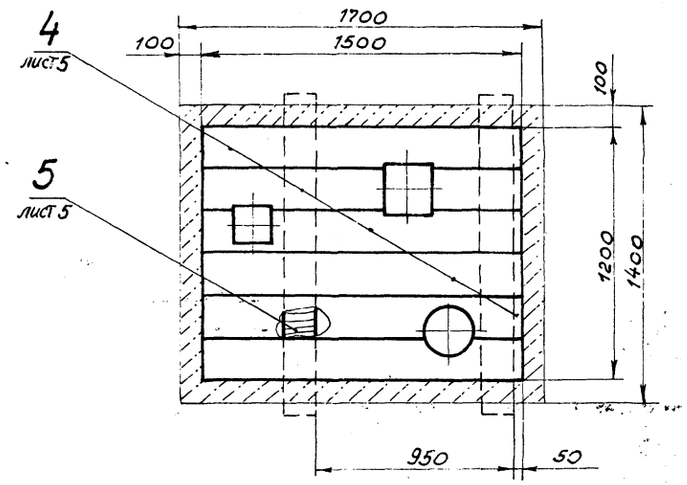

8
9394/21

Разраб.	Коростелев			ТПР 403-3-075.86	3-ГРС
Пров.	Каменева				
Рук. гр.	Пономарев		25.86	Подземные депо контактных электровозов для рудников черной металлургии	
Гл. шахт.	Каменецкий		30.5.86		
Нач. отд.	Сова		16.86	Депо контактных электровозов 7КР1У, К10, К14	Стадия: РП; Лист: 6; Листов:
Н. контр.	Гилко			Крепь штанговая со стальной сеткой и набрызгбетоном. Разрезы Д-Д, А-А, Ж-Ж, В-В, Г-Г, 3-3 М1:100	КРИВБАССПРОЕКТ г. Кривой Рог

Привязан

Инв. №

Инв. № подл. | Подпись и дата | Взам. инв. №

Типовой проект 403-3-075.86

Копировал Янько

Формат А2

План

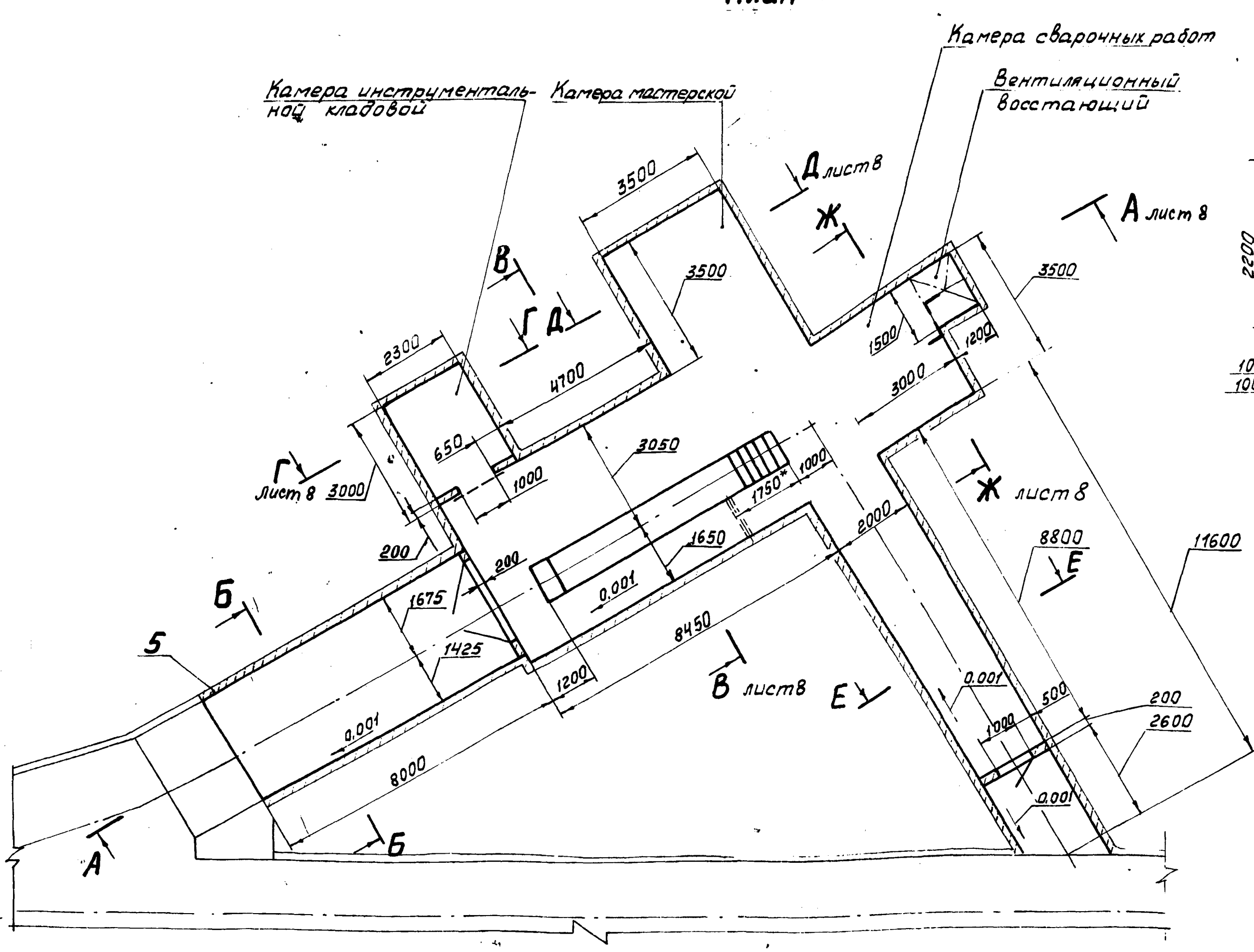

Б-Б повернуто М1:50

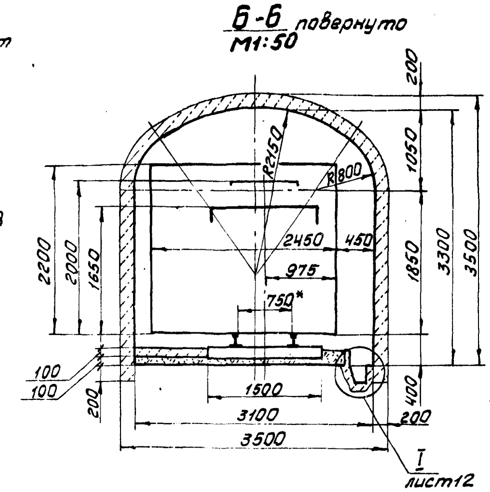

Е-Е повернуто М1:50

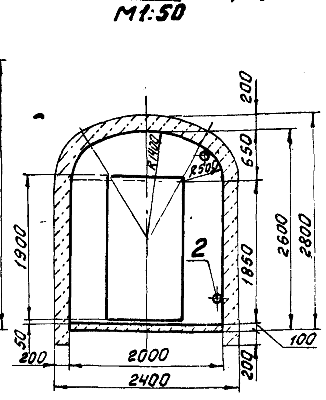

Спецификация крепи монолитный бетон

Марка, поз.	Обозначение	Наименование	Кол	Масса ед, кг	Примечание
1	3-01.010	Штанга	16	4.62	
2		Труба $\frac{40х2 ГОСТ 10704-76}{Д ГОСТ 10705-80}$, ℓ=200	2	0.37	
3		Пиломатериалы ГОСТ 24454-80			
		200х40	0,072		м³
4		– 150х50	0,072		м³
5		Бетон марки 150	97,38		м³
6		Бетон марки 75	12,71		м³
		Гвозди К3,5х90 ГОСТ 4028-63	0,14		кг

1.* Размеры для справок.

2. В местах прокладки через перемычку труб и кабелей обеспечить герметичность.

3. Разметка шпуров для крепления подкранового пути см. чертежи КМ

Объем работ

Наименование	Сечение, м² в свету	Сечение, м² в проходке	Длина, м	Выемка, м³	Бетон, м³ стен	свода	фундаментов под стены	перемычек	фундаментов под перемычки	пола	Бурение шпуров под закладные части, м	Водоотливная канавка, м	Рельсовый путь, м	Балласт, м³	Лесоматериалы, м³	Металлоконструкции, кг	Арматура, кг	Установка двери, шт	Побелка, м²	Лунки сечением до 600 см²	Штанга железобетонная Кол, шт	Штанга железобетонная масса, кг
Камера ремонта	25,72	30,69	10.85	333,0	22,58	13,36	0,75	—	—	4,11		8,67	9,60	11,7	—	—	—		174,6		16	73,9
Заезд	9,47	11,20	7,80	87,4	7,02	6,47	0,62	0,82	0,12	2,07		8,00		3,1	—	—	—		69,2		—	—
Камера инструментальной кладовой	5,52	7,13	3,00	21,4	3,43	1,88	0,33	0,77	0,10	0,64		—	—	—	—	—	—		27,8		—	—
Камера мастерской	9,48	11,53	3,50	40,4	4,63	3,25	0,42	—	—	1,22		—	—	—	—	—	—		38,4		—	—
Камера сварочных работ	9,48	11,53	3,00	34,6	3,39	2,79	0,32	—	—	1,05	50,0	—	—	—	—	—	—	3	30,2	6	—	—
Ходок	4,74	6,27	11,20	70,2	8,89	6,30	0,91	0,67	0,08	2,32		—	—	—	—	0,7	—		78,2		—	—
Засечка восстающего	—	—	—	9,3	3,38	—	0,16	—	—	0,18		—	—	—	0,14	—	—		11,9		—	—
Яма смотровая	1,31	1,76	7,25	12,5	4,00	—	—	—	—	1,12		1,00	7,85	—	—	534,0	36,0		—		—	—
Итого	—	—	—	608,8	57,32	34,05	3,51	2,20	0,30	12,71	50,0	17,67	17,45	14,8	0,14	534,7	36,0	3	430,3	6	16	73,9

Типовой проект 403-3-075.86

Инв № подл. | Подпись и дата | Взам. инв. №

9

9394/21

Разраб.	Карастелев		
Пров.	Каменева		
Рук. гр.	Пономарев		25.86
Гл. шахт.	Каменецкий		30.586
Нач. отд.	Сава		06.86
Н. контр.	Гилко		

Привязан

Инв №

ТПР 403-3-075.86 3-ГРС

Подземные депо контактных электровозов для рудников черной металлургии

Депо контактных электровозов 7КР14, К10, К14

Стадия	Лист	Листов
РП	7	

Крепь-монолитный бетон. План; разрезы Б-Б, Е-Е М1:100

КРИВБАССПРОЕКТ г. Кривой Рог

Копировал Салогуб Формат А2

Альбом VI

Типовой проект 403-3-075.86

Инв.№ подл. | Подпись и дата | Взам. инв.№

Д-Д
М1:50 повернуто, лист 7

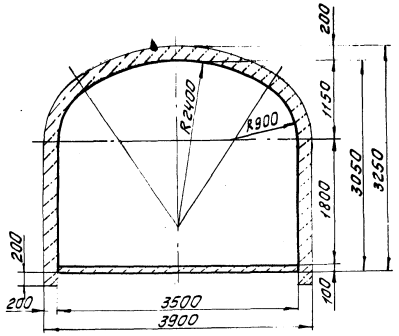

А-А
повернуто, лист 7

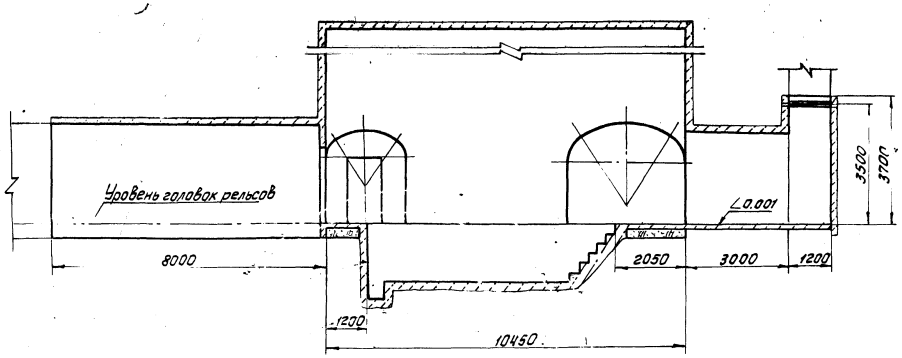

Ж-Ж
М1:50 повернуто, лист 7

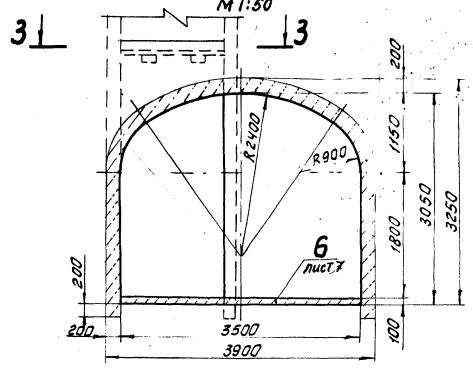

В-В
М1:50 повернуто, лист 7

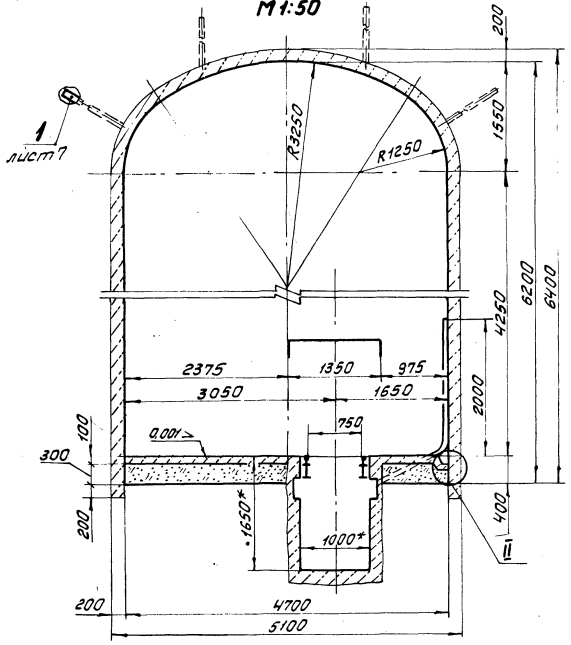

Г-Г
М1:50 повернуто, лист 7

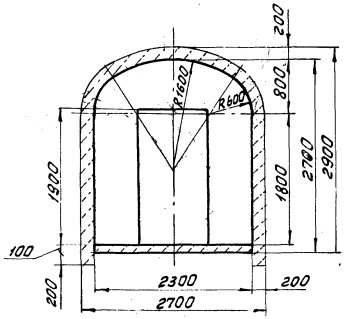

3-3
М1:20

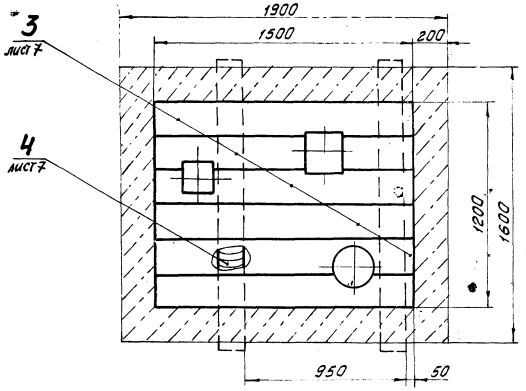

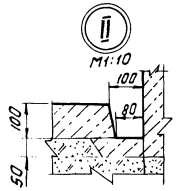

10
9394/21

Разраб.	Хворостелев			ТПР 403-3-075.86			3-ГРС
Пров.	Каменева						
Рук. гр.	Пономарев		05.86	Подземные дела контактных электровозов для рудников черной металлургии			
Гл. шахт.	Каменецкий		05.86				
Нач. отд.	Сова		05.86	Дела контактных электровозов 7КРЧУ, К10, К14	Стадия	Лист	Листов
Н. контр.	Гилко				РП	8	
Привязан				Крепь-монолитный бетон. Разрезы Д-Д, А-А, Ж-Ж, В-В, Г-Г, 3-3 М1:100	КРИВБАССПРОЕКТ г. Кривой Рог		
Инв.№				Копировал Сологуб	Формат А2		

Альбом VI

Типовой проект 403-3-075.86

План

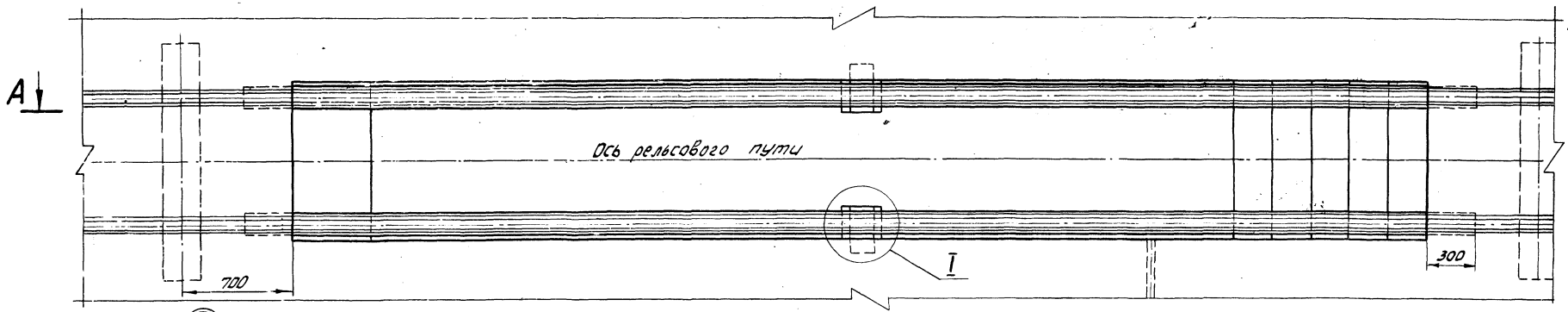

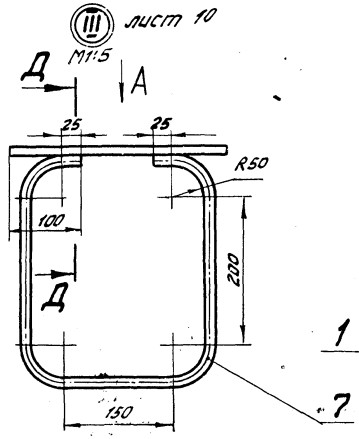

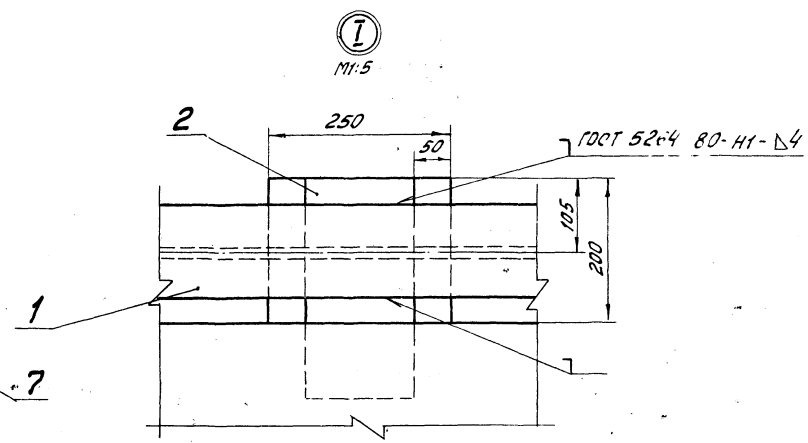

Вид А

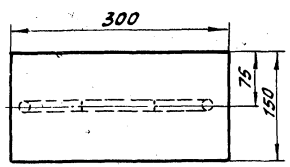

Д-Д

М1:2

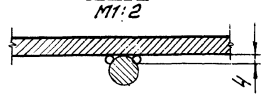

Объем работ

Наименование	Сечение, м²		Длина, м	Выемка, м³	Бетон, м³		Водоотливная канавка, м	Металлоконструкции, кг	Арматура, кг
	в свету	в проходке			стен	пола			
Яма смотровая	1,31	1,76	7,25	12,5	4,00	1,12	1,0	534,0	36,0

Ведомость деталей

Поз.	Эскиз
5	200 [320 / 300] 220
7	300 [50 / 210 / 50] 300

Спецификация к яме смотровой

Марка поз.	Обозначение	Наименование	Кол.	Масса ед., кг	Примеч.
1		Двутавр 22а ГОСТ 8239-72 / Ст3 ГОСТ 535-79, ℓ=7850	2	257,5	
2		Полоса А-210х150 ГОСТ 103-76 / Ст3 ГОСТ 535-79, ℓ=300	2	3,5	
3		Труба 50х2 ГОСТ 10704-76* / Д ГОСТ 10705-80, ℓ=250	4	0,6	
4		ℓ=3150	1	7,1	
		А-I-8 ГОСТ 5781-82*			
5**		ℓ=1040	16	0,4	
		А-II-16 ГОСТ 5781-82*			
6		ℓ=1400	12	2,2	
7**		ℓ=910	2	1,4	
8		Бетон марки 75	1,12		м³
9		Бетон марки 150	4,0		м³
		Проволока ЗВ-1 ГОСТ 6727-80	0,4		кг
		Электроды типа Э42 ГОСТ 9467-75	2,5		кг

1* Размер для справок.
2** Поз. 5, 7 смотри ведомость деталей

11
9394/21

Разраб.	Коростелев		
Пров.	Каменева		
Рук. гр.	Пономарев		05.86
Гл. шахт.	Каменецкий		30.5.86
Нач. отд.	Сова		06.86
Н. контр.	Гилко		

Привязан

Инв. №

ТПР 403-3-075.86 3-ГРС

Подземные депо контактных электровозов для рудников черной металлургии

Депо контактных электровозов 7КР1У, К10, К14

Стадия	Лист	Листов
РП	9	

Яма смотровая. План; разрез Д-Д; узлы I, III; вид А М1:20

КРИВБАССПРОЕКТ г. Кривой Рог

Копировал Шаповалова Формат А2

Инв. № подл. | Подпись и дата | Взам. инв. №

Альбом VI

Типовой проект 403-3-075.86

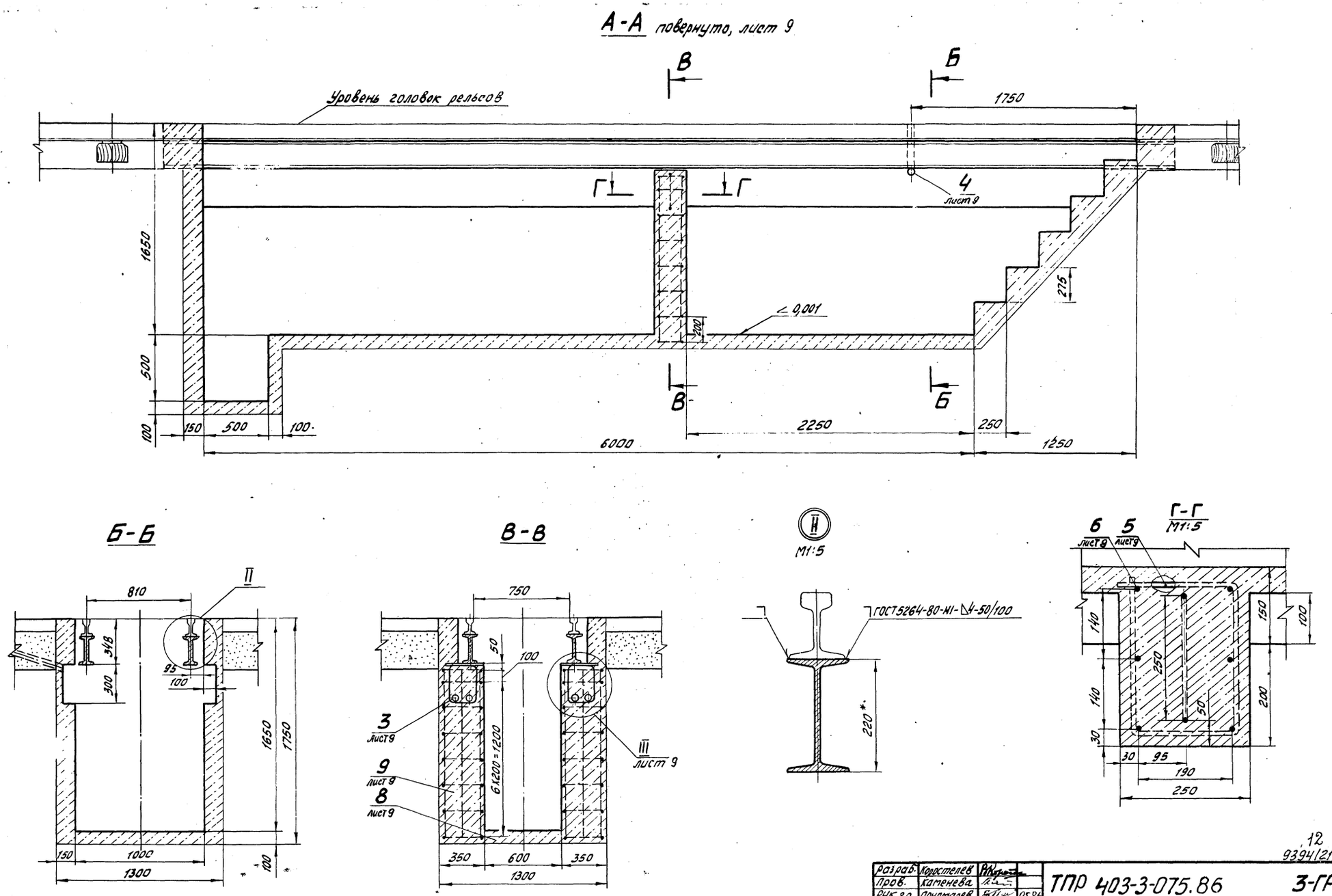

12
9394/21

Разраб.	Коростелев			ТПР 403-3-075.86 3-ГРС
Пров.	Каменева			
Рук. гр.	Пономарев		05.86	Подземные депо контактных электровозов для рудников черной металлургии
Гл. шахт.	Каменецкий		3.05.86	
Нач. отд.	Сова		06.86	Депо контактных электровозов 7КР1У, К10, К14 — Стадия: РП; Лист: 10; Листов:
Н. контр.	Гилко			
Привязан				Яма смотровая. Разрезы А-А... Г-Г, узел II М1:20 — КРИВБАССПРОЕКТ г. Кривой Рог
Инв. №				

Копировал Шаповалова — формат А2

Инв. № подл. | Подпись и дата | Взам. инв. №

Альбом VI

Типовой проект 403-3-075.86

А-А

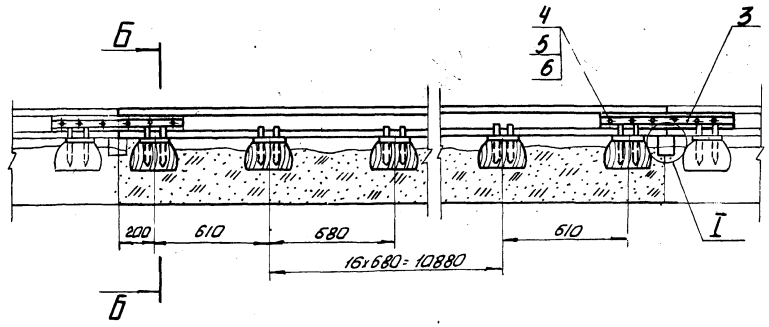

Б-Б

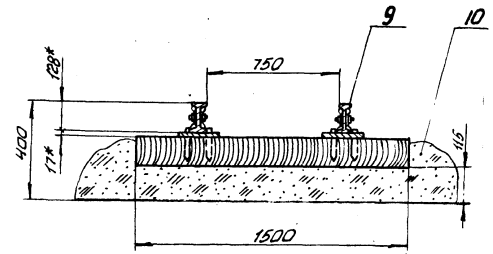

План

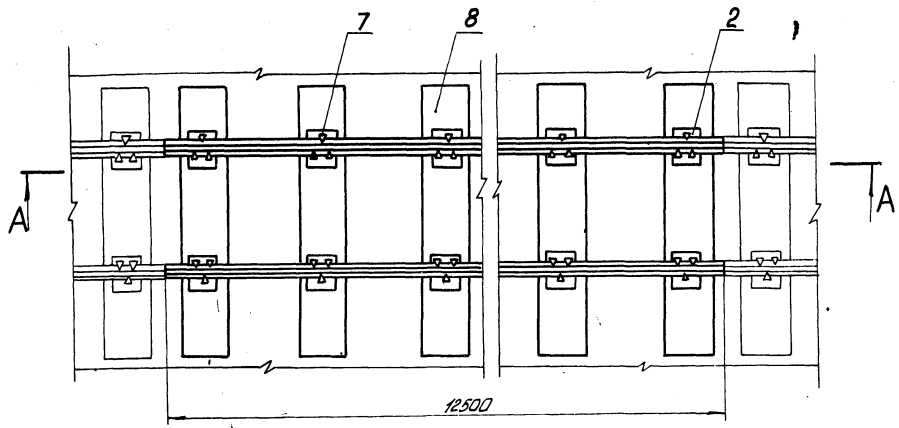

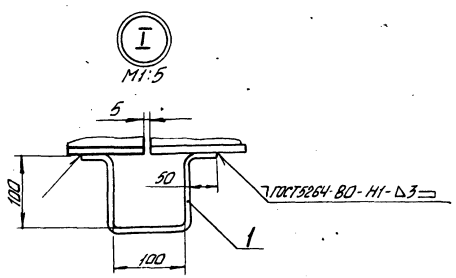

Спецификация к рельсовому пути на прямом участке

Марка, поз.	Обозначение	Наименование	Кол.	Масса ед., кг	Примечание
1		Полоса $\frac{Б\text{-}2\ 4\times75\ ГОСТ\ 103\text{-}76}{Ст3\ кп\ ГОСТ\ 535\text{-}79^*}$, ℓ=400	2	0,942	
2		Подкладка ГОСТ 7637-55	38	3,020	
3		Накладка Р 33	4	12,430	
4		Болт М22х135.8.8 ГОСТ 11530-76	12	0,448	
5		Гайка 2М22 ГОСТ 11532-76	12	0,152	
6		Шайба 22 ГОСТ 19115-73	12	0,049	
7		Костыль 14х14 ГОСТ 8143-76	114	0,200	
8		Шпалы пропитанные 16 ГОСТ 8993-75	19		
9		Рельс Р 33 ТУ14-2-190-75	25		м
10		Щебень 25..40	4,5		м³
		Электроды типа Э42 ГОСТ 9467-75	0,01		кг

*Размеры для справок

13

9394/21

Разраб.	Ткаченко			ТПР 403-3-075.86 3-ГРС
Пров.	Туркина			
Рук. гр.	Пономарев		05.86	Подземные депо контактных электровозов для рудников черной металлургии
Гл. шахт.	Каменецкий		30.5.86	
Нач. отд.	Сова		06-86	Депо контактных электровозов 7КР1У, К10, К14
Н. контр.	Гилко			Стадия: РП; Лист: 11; Листов:
				Настилка рельсового пути на прямом участке. План; разрезы А-А, Б-Б; узел I М1:20
				КРИВБАССПРОЕКТ г. Кривой Рог

Привязан

Инв. №

Копировал Шевченко

формат А2

Инв. № подл. | Подп. и дата | Взам. инв. №

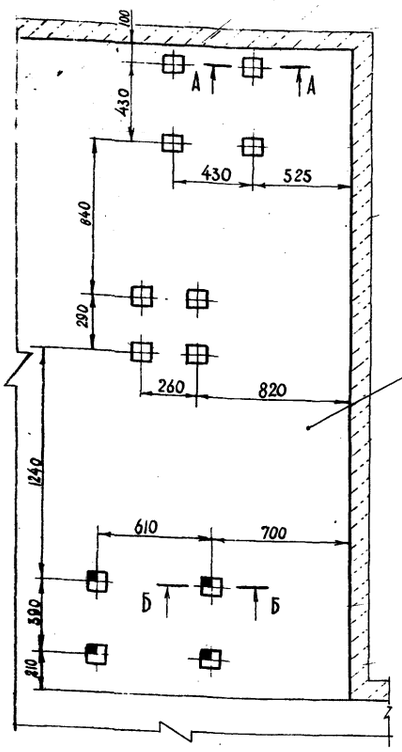

Камера мастерской

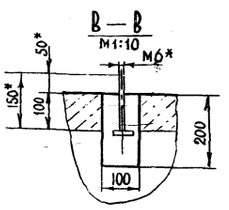

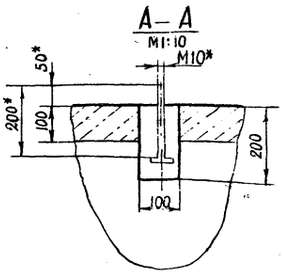

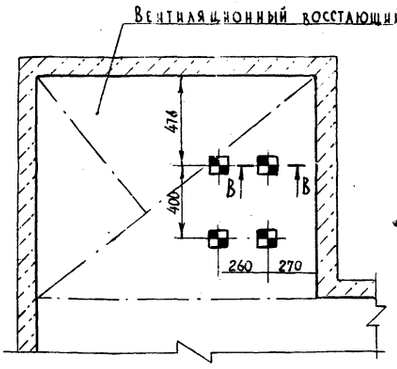

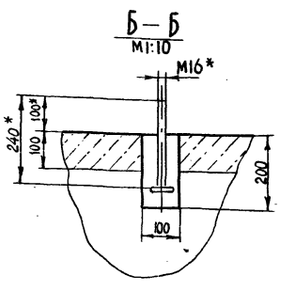

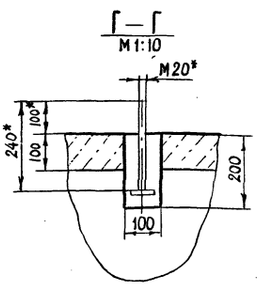

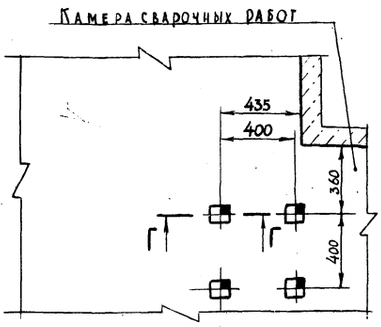

* Размеры для справок

УСЛОВНЫЕ ОБОЗНАЧЕНИЯ:

- Шанцы для болтов М10
- Шанцы для болтов М16
- Шанцы для болтов М6
- Шанцы для болтов М20

Разраб.	Коростелев			ТП 3-ГРС	
Пров.	Каменева				
Рук. гр.	Пономарев		05.86	Подземные депо контактных электровозов для рудников черной металлургии	
Гл. инж.	Каменецкий		05.86	Депо контактного электровоза 7КЧУ, К10, К14	Стадия: РП; Лист: 13; Листов:
Нач. отд.	Сова		05.86	План расположения фундаментных болтов под оборудование М1:20	КРИВБАССПРОЕКТ г. Кривой Рог
Н. контр.	Гилко				

Привязан

Инв. №

Формат А2

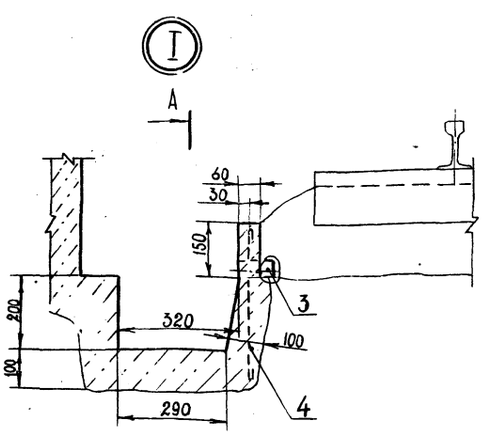

А — А

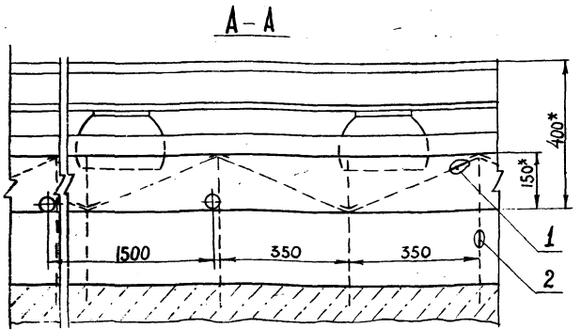

ВЕДОМОСТЬ ДЕТАЛЕЙ

Поз.	Эскиз
1	50 400 50

СПЕЦИФИКАЦИЯ К КАНАВКЕ ВОДООТЛИВНОЙ

Марка, поз.	Обозначение	Наименование	Кол.	Масса ед., кг	Примеч.
1**		А-I-6 ГОСТ 5781-82, ℓ-500	3	0,11	
2		А-II-8 ГОСТ 5781-82, ℓ=300	3	0,12	
3		Труба 50×2 ГОСТ 10704-76 / В ГОСТ 10705-80, ℓ=100	1	0,24	
4		Бетон марки 150	0,09		м³

** Поз. 1 смотри ведомость деталей.

1* Размеры для справок.

2. Данный лист рассматривать с листами 3, 5, 7.

3. Сечение канавки в свету 0,06 м².

4. Сечение канавки в проходке 0,15м².

5. Спецификация дана на 1м канавки

14

9394/21

Разраб.	Коростелев			ТПР 403-3-075.86 3-ГРС	
Пров.	Каменева				
Рук. гр.	Пономарев		05.86	Подземные депо контактных электровозов для рудников черной металлургии	
Гл. шахт.	Каменецкий		05.86	Депо контактного электровоза 7КРІУ, К10, К14	Стадия: РП; Лист: 12; Листов:
Нач. отд.	Сова		05.86	Канавка водоотливная. Узел I, разрез А-А М1:10	КРИВБАССПРОЕКТ г. Кривой Рог
Н. контр.	Гилко				

Привязан

Инв. №

Копировал

Формат А2

3.010

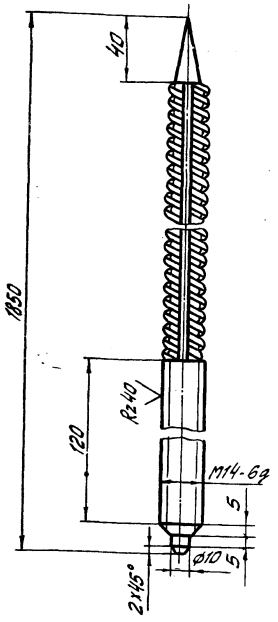

Неуказанные предельные отклонения размеров ± JT14/2

Изм.	Лист	№ докум.	Подп.	Дата	ТП 3-01.011		
Разраб.		Ткаченко			Стержень	Лит.	Масса	Масштаб
Пров.		Туркина				И	2,90	1:2
Рук. гр.		Пономарев		05.86		Лист	Листов 1
Н. контр.		Гилко			А-II-16 ГОСТ 5781-82	КРИВБАССПРОЕКТ г. Кривой Рог	

Формат А4

3.010.1

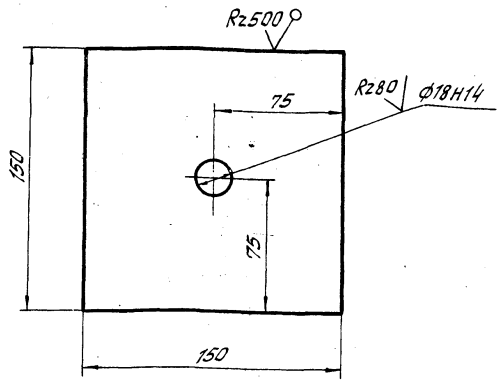

Неуказанные предельные отклонения размеров ± JT14/2

Изм.	Лист	№ докум.	Подп.	Дата	ТП 3-01.012		
Разраб.		Ткаченко			Плита опорная	Лит.	Масса	Масштаб
Пров.		Туркина				И	1,70	1:2
Рук. гр.		Пономарев		05.86		Лист	Листов 1
Н. контр.		Гилко			Лист Б-10 ГОСТ 19903-74* Ст.3 ГОСТ 14637-79	КРИВБАССПРОЕКТ г. Кривой Рог	

Инв. № подл. | Подп. и дата | Взам. инв. № | Инв. № дубл. | Подп. и дата

Формат А4

3.010.10

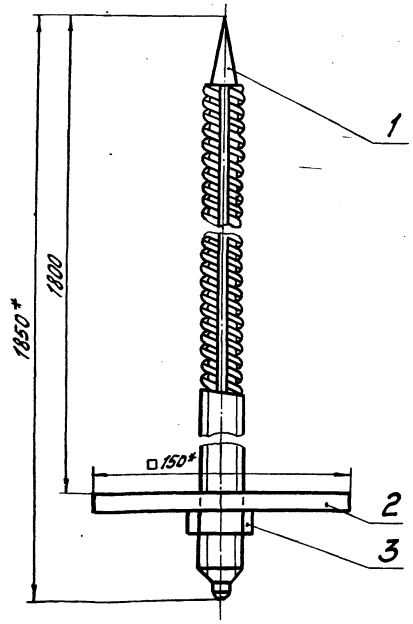

*Размеры для справок

Изм.	Лист	№ докум.	Подп.	Дата	ТП 3-01.010СБ		
Разраб.		Ткаченко			Штанга	Лит.	Масса	Масштаб
Пров.		Туркина			Сборочный чертеж	И	4,62	1:2
Рук. гр.		Пономарев		05.86		Лист	Листов 1
Т. контр.		Капенецкий		05.86		КРИВБАССПРОЕКТ г. Кривой Рог	
Н. контр.		Гилко					

Формат А4

Формат	Зона	Поз.	Обозначение	Наименование	Кол.	Примечание
				Документация		
А4			3-01.010СБ	Сборочный чертеж		
				Детали		
А4		1	3-01.011	Стержень	1	
А4		2	3-01.012	Плита опорная	1	
				Стандартные изделия		
		3		Гайка М14.4 ГОСТ 5915-70	1	

Инв. № подл. | Подп. и дата | Взам. инв. № | Инв. № дубл. | Подп. и дата

Изм.	Лист	№ докум.	Подп.	Дата	ТПР 403-3-075.86	3-01.010	
Разраб.		Ткаченко			Штанга	Лит.	Лист	Листов
Пров.		Туркина				И		1
Рук. гр.		Пономарев		05.86		КРИВБАССПРОЕКТ г. Кривой Рог	
Т. контр.		Капенецкий		05.86			
Н. контр.		Гилко					

15
9394/21

Альбом VII

Типовой проект 403-3-075.86

Ведомость рабочих чертежей основного комплекта ТХ

Лист	Наименование	Примечание
1	Общие данные	
2	План расположения технологического оборудования. Схема расположения камер	
3	Разрезы А-А … Г-Г	
4	План расположения фундаментных болтов под оборудование мастерской и лебедку. Разрезы Д-Д … И-И	
5	Спецификация (начало)	
6	Спецификация (окончание)	
7	Трубопровод сжатого воздуха. План. Разрезы А-А; Б-Б. Выносные элементы I, II.	
8	Установка аспирационная стола сварщика. План. Разрезы А-А … Е-Е.	
9	Установка аспирационная ванны для мойки деталей. План. Вид В. Разрезы А-А; Б-Б; Е-Е.	
10	Установка аспирационная ванны для мойки деталей. Вид Г. Разрезы Д-Д; Ж-Ж; И-И. План расположения фундаментных болтов под вентилятор.	
11	Устройство для крепления гибкого токоподвода крана. Главный вид.	
12	Устройство для крепления гибкого токоподвода крана. Вид А. Разрезы Б-Б; В-В. Выносные элементы I … IV	

Ведомость ссылочных и прилагаемых документов

Обозначение	Наименование	Примечание
	Прилагаемые документы	
ТПР 403-3-075.86	Металлоконструкции и инвентарь	Альбом VII
ТП401-11-65.85	Металлоконструкции и инвентарь	Альбом VII
ТПР 403-3-073.86	Металлоконструкции и инвентарь. Часть I	Альбом III.4.1
ТПР 403-3-075.86	Ведомость потребности в материалах	Альбом III.4.3
ТПР 403-3-075.86	Сметы	Альбом IV.4.3
ТПР 403-3-075.86	Спецификация оборудования	Альбом IV.4.1

Ведомость спецификаций

Лист	Наименование	Примечание
7	Спецификация трубопровода сжатого воздуха	
8	Спецификация установки аспирационной стола сварщика	
9	Спецификация установки аспирационной ванны для мойки деталей. Спецификация устройства для крепления гибкого токоподвода крана	

1. Метод ремонта принять агрегатно - узловой.
2. В подземном депо выполнять осмотры и 60% текущих ремонтов электровозов. Остальные объемы выполнять в ремонтно-механических мастерских на поверхности.
3. Капитальные ремонты электровозов выполнять централизованно на специализированных ремонтных предприятиях.
4. Режим работы депо:
   количество рабочих дней в году - 260;
   количество смен в сутки - 2;
   продолжительность смены, часов - 6.
5. В подземном депо производить ремонт не менее 57 единиц электровозов. При этом годовой объем ремонтных работ должен составлять 9861 человеко-часов.
6. Объем работ, указанный в пункте 5, должны выполнять 6 рабочих.

Типовой проект разработан в соответствии с действующими нормами и правилами и предусматривает мероприятия, обеспечивающие взрывную, взрывопожарную и пожарную безопасность при эксплуатации сооружения.

Гл. инженер проекта Топчий

Взамин. №

Подпись и дата

Инв. № подл.

16

9394/21

Привязан

Инв. №				
Разраб.	Кочерга			
Провер.	Терещенко			
Рук. гр.	Терещенко			
Гл. спец.	Куцый			
Нач. отд.	Петренко		06.86	
ГИП	Топчий			
Н. контр.	Гилко		06.86	

ТПР 403-3-075.86 3-ТХ

Подземные депо контактных электровозов для рудников черной металлургии.

Депо контактных электровозов 7КР4У; К10; К14

Стадия	Лист	Листов
РП	1	12

Общие данные

КРИВБАССПРОЕКТ г. Кривой Рог

Копировал Конопелько

Формат А2

План расположения технологического оборудования

М1:50

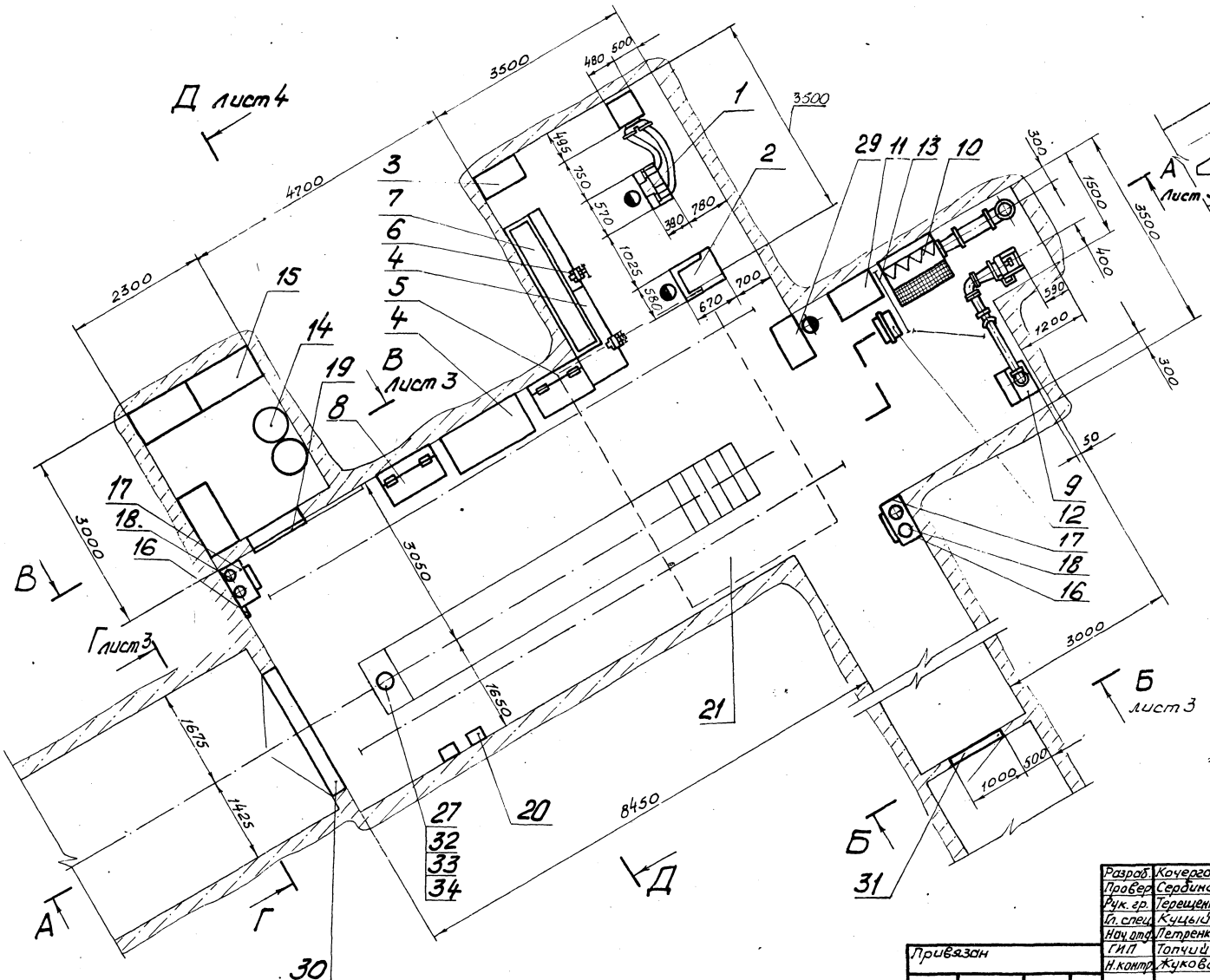

Схема расположения камер

М1:200

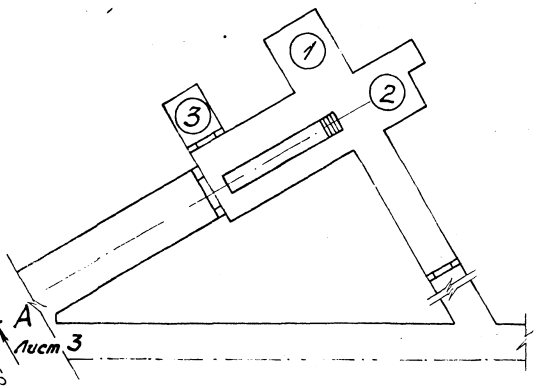

Экспликация камер

Номер	Наименование
1	Камера мастерской
2	Камера сварочных работ
3	Камера инструментальной кладовой

17

9394/21

Разраб.	Кочерга			ТПР 403-3-075.86	3-ТХ	
Провер.	Сердина					
Рук. гр.	Терещенко			Подземные депо контактных электровозов для рудников черной металлургии		
Гл. спец.	Куцый					
Нач. отд.	Петренко		06.86	Депо контактных электровозов 7КР14; К10; К14	Стадия: РП; Лист: 2; Листов:	
ГИП	Топчий					
Н. контр.	Жукова		06.86	План расположения технологического оборудования. Схема расположения камер	КРИВБАССПРОЕКТ г. Кривой Рог	

Привязан

Инв. №

Альбом V.

Типовой проект 403-3-075.86

Инв. № подл. | Подпись и дата | Взам. инв. №

Копировал Янко

Типовой проект 403-3-075.86 Альбом I

А-А лист 2

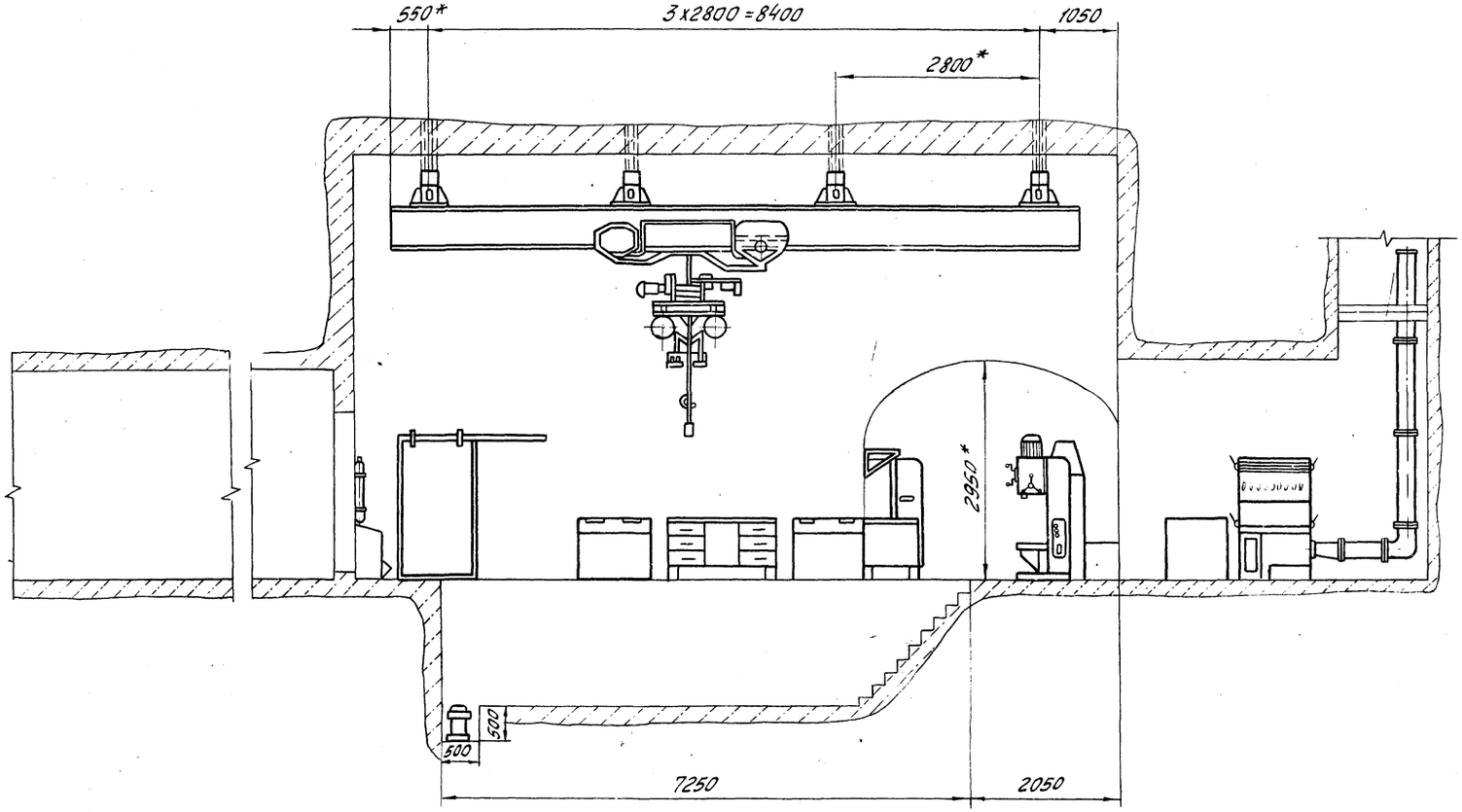

Б-Б лист 2

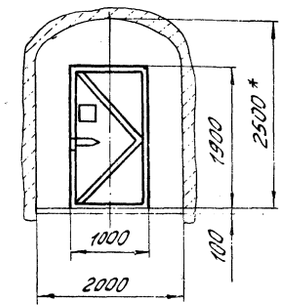

В-В лист 2

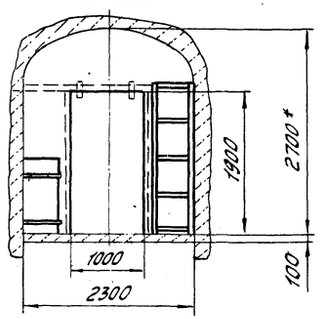

Г-Г лист 2

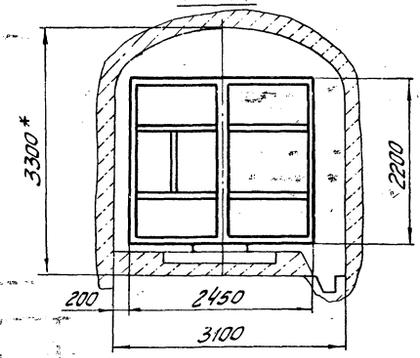

* Размеры для справок.

18

9304/21

Разраб.	Кочерга			ТПР 403-3-075.86	3-ТХ
Провер.	Сербина			Подземные депо контактных электровозов для рудников черной металлургии	
Рук. гр.	Терещенко			Депо контактных электровозов 7КР14; К10; К14.	Стадия: РП; Лист: 3; Листов:
Гл. спец.	Куцый			Разрезы А-А...Г-Г. М1:50	КРИВБАССПРОЕКТ г. Кривой Рог
Нач. отд.	Петренко		06.86		
ГИП	Польский		06.86		
Н. контр.	Жукова		06.86		

Привязан

Инв. № подл. | Подп. и дата | Взам. инв. №

Инв. №

Копировал Шаповалова

Формат А2

Альбом VI

Типовой проект 403-3-075.86

Д-Д
М1:50 повернуто, лист 2

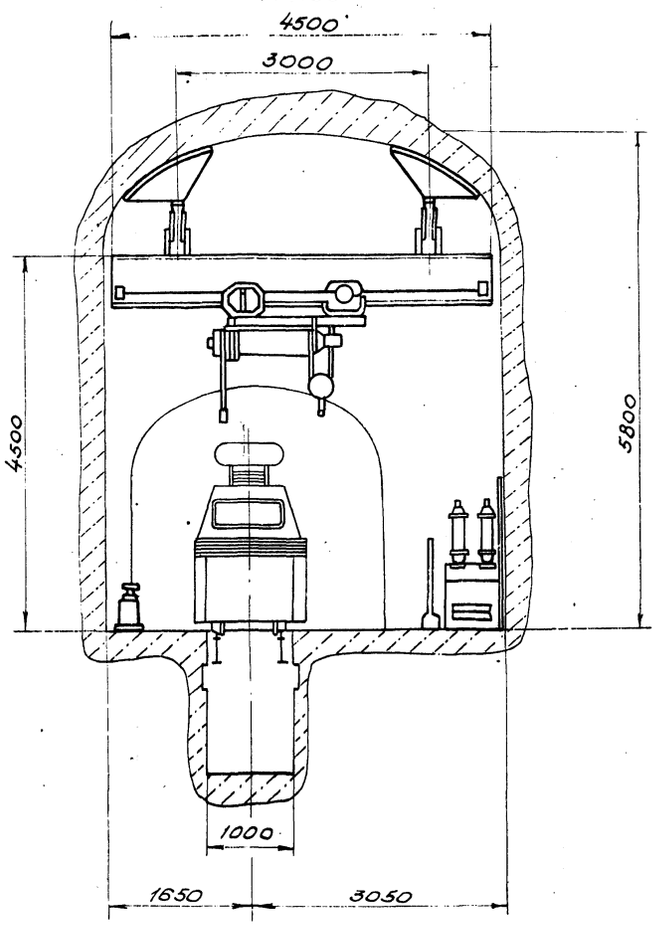

Е-Е
М1:5

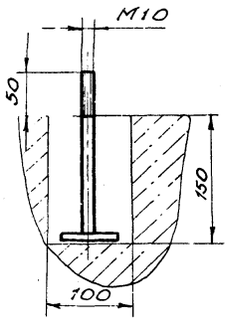

3-3
М1:10

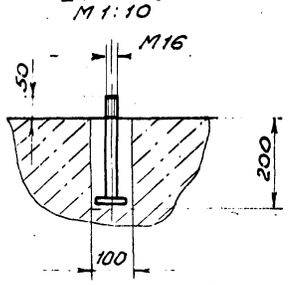

Ж-Ж
М1:5

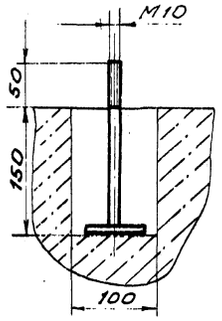

План расположения фундаментных болтов под оборудование мастерской
М1:20

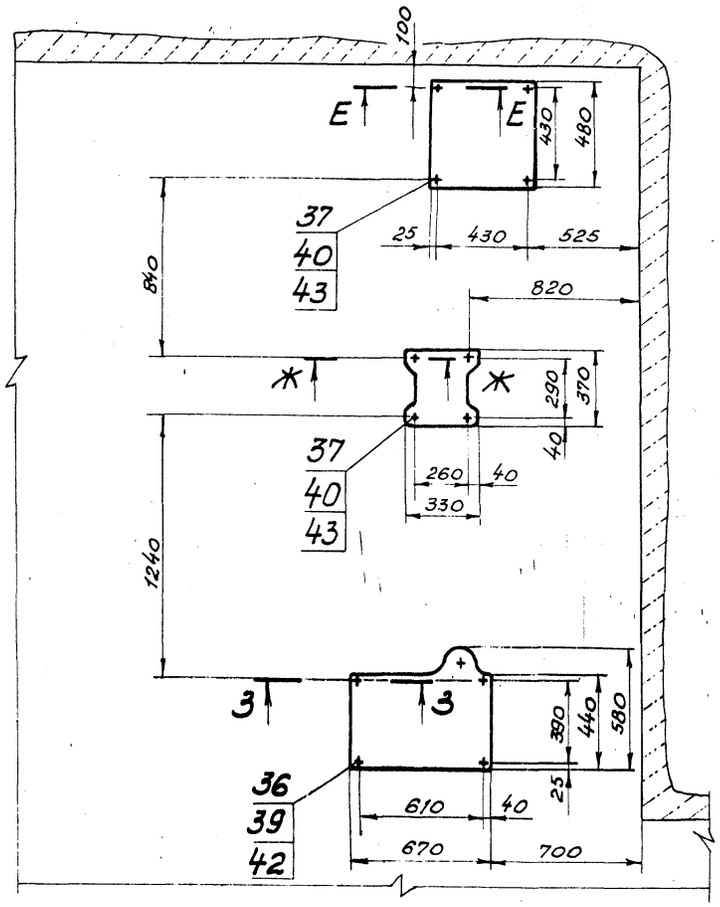

План расположения фундаментных болтов под лебедку
М1:20

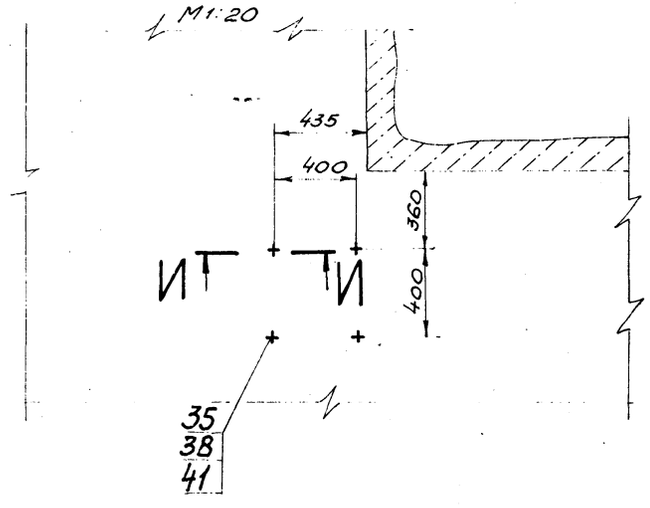

И-И
М1:10

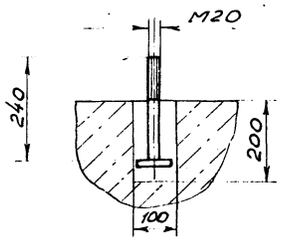

19
9394/21

Разраб.	Кочерга			ТПР 403-3-075.86		3-ТХ	
Провер.	Сербина						
Рук. гр.	Терещенко			Подземные дела контактных электровозов для рудников черной металлургии			
Гл. спец.	Куцый						
Нач. отд.	Петренко		06.86	Дело контактных электровозов 7КР1У, К10, К14	Стадия	Лист	Листов
ГИП	Топчий				РП	4	
Н. контр.	Гилко		06.86	Планы расположения фундаментных болтов под оборудование мастерской и лебедку. Разрезы 1:Д-Д ... И-И	КРИВБАССПРОЕКТ г. Кривой Рог		

Привязан

Инв. №

Инв. № подл. | Подпись и дата | Взам. инв. №

Копировал. Янько

Формат А2

Марка, поз.	Обозначение	Наименование	Кол.	Масса ед., кг	Примечание
1	Мукачевский станкостроительный завод им. Кирова	Точильно-шлифовальный станок 3К631			
		Наибольший диаметр шлифовального круга 150 мм			
		Мощность электродвигателя 0,75 кВт.			
		Габариты, мм			
		570×390×390	1	46	
		Комплектно:			
		Тумба			
		3К631.11.000	1	23	
		Пылеотсасывающий агрегат с присоединительными деталями			
		3К631.58.000			
		Производительность 700 м³/ч			
		Мощность электродвигателя 1,5 кВт			
		Габариты, мм			
		480×480×1850	1	160	
2	Молодечненский станкостроительный завод	Вертикально-сверлильный одношпиндельный станок 2Н118-1			
		Суммарная мощность электродвигателей 1,99 кВт			
		Габариты, мм			
		730×648×1980	1	670	
3	8-Т-III-1.2.6-7-03.000	Шкаф для инструмента			
		Габариты, мм			
		800×432×1600	1	134	
4	Таллинский опытно-механический завод „терас"	Стол слесарный РС-2			
		Габариты, мм			
		1500×705×800	3	214	
5	8-Т-III.1.2.6-7-10.000	Ящик для обтирочных материалов			
		Габариты, мм			
		1000×625×800	1	63	

Марка поз.	Обозначение	Наименование	Кол.	Масса ед., кг	Примечание
6	Свердловский путевой ремонтно-механический завод	Тиски поворотные параллельные с винтовым зажимом ТП-П-140			
		Габариты, мм			
		410×160×246	2	40,5	
7	8-Т-III.1.2.6-7-04.000	Полка подвесная			
		Габариты, мм			
		2400×500	1	48	
8	8-Т-III.1.2.6-7-09.000	Ящик для смазочных материалов			
		Габариты, мм			
		1010×600×800	1	66	
9	9-02.180	Ванна для мойки деталей			
		Вместимость 80л			
		Объем отсасываемого воздуха 0,2 м³/с			
		Количество отделений – два			
		Габариты, мм			
		600×500×1700	1	95	
10	Харьковский завод крепежных изделий „Комсомолец"	Стол сварщика С10020			
		Мощность электродвигателя 1,5 кВт			
		Габариты, мм			
		1010×915×1600	1	239	
11	Завод электросварочных машин и аппаратов „Искра" р.п. Новоуткинск	Трансформатор сварочный однопостовой ТДМ-401 1ч2			
		Напряжение 220/380В			
		Номинальная мощность 32 кВт			
		Номинальный сварочный ток при ПР=60% 400А. Габариты, мм			
		553×580×840	1	150	

Марка поз.	Обозначение	Наименование	Кол.	Масса ед., кг	Примечание
12	8-Т-III, 1.2.6-7-05.000	Ящик для остатков электродов			
		Габариты, мм			
		448×303×400	1	7.2	
13	8-Т-III.1.2.6-7-11.000	Ширма защитная			
		Габариты, мм			
		1200×600×1800	2	42	
14	СТУ 76-65	Бочка стальная вместимостью 150л	2	22	
15	8-Т-III.1.2.6-7-08.000	Стеллаж металлический			
		Габариты, мм			
		1150×650×2000	3	105	
16	ГОСТ 3620-76	Лопата стальная строительная	2	2.5	
17	8-Т-III.1.2.6-6-04.000	Ящик для песка			
		Габариты, мм			
		780×550×750	2	36	
18	Щучанский завод противопожарного оборудования	Огнетушитель химический пенный ОХВП-10	4	7.5	
19	8-Т-3.1.2.1-14-02.000	Дверь сплошная откатная			
		1000×1900	1	200	
20	Армавирский завод железнодорожного машиностроения	Домкрат реечный ДР-8			
		Грузоподъемность 8000кг	2	37	

Типовой проект 403-3-075.86

Инв. № подл. | Подпись и дата | Взам. инв. №

Привязан

Инв. №

Разраб.	Качерга		
Провер.	Серебина		
Рук. гр.	Терещенко		
Гл. спец.	Кучуй		
Нач. отд.	Петренко		
ГИП	Толчий		
Н. контр.	Жукова		

ТПР 403-3-075.86 3-ТХ

Подземные депо контактных электровозов для рудников черной металлургии

Депо контактных электровозов 7АР1У К-10; К14

Стадия	Лист	Листов
РП	5	

Спецификация (начало)

КРИВБАССПРОЕКТ г. Кривой Рог

Копировал Шаблий Формат А2

20

№ 9394/21

Марка, поз.	Обозначение	Наименование	Кол.	Масса ед., кг	Примечание
21	Завод ПТО	Кран подвесной элек-			
	г Перевальск.	трический однобалочный			
		ПК-1012			
		Грузоподъемностью 10т			
		Пролет 3 м			
		Мощность: электро-			
		двигателя подъема			
		7,5х2=15 кВт,			
		передвижения тали			
		1,1х2=2,2 кВт,			
		передвижения крана			
		1,1х4=4,4 кВт.			
		Напряжение 380 В			
		Режим работы ПВ 25%	1	454	
22	Свердловское ПО	Машина сверлиль-			
	„Пневмостроймашина"	ная для сверления			
		отверстий диа-			
		метром до 32 мм			
		Давление сжатого			на чер-
		воздуха – 0,5 МПа			теже не
		Расход воздуха 2м³/мин	1	8	показано
23	Конаковский завод	Машина шлифо-			
	механизированного	вальная пневмати-			
	инструмента	ческая ИП-2015			
		Диаметр шлифо-			
		вального круга			
		100 мм. Расход			на черте-
		сжатого воздуха			же не
		1,2 м³/мин	2	3,5	показано
24	Свердловское ПО	Гайковерт пневма-			
	„Пневмострой	тический угловой			
	машина"	реверсивный			
		ИП-3205Б			на черте
		Q=1,05 м³/мин			же не
		Давление 0,5 МПа	1	9,5	показано
25	Московский завод	Гайковерт пневма-			
	„Пневмострой-	тический ИП-3125			
	машина"	Диаметр затягивае-			
		мой резьбы 18 мм			на чер-
		Расход сжатого			же не
		воздуха 0,8 м³/мин	2	2,5	показано
26	Свердловское ПО	Гайковерт пневма-			
	„Пневмостроймашина"	тический			
		ИП 3106Б			на черте-
		„Расход сжатого			же не
		воздуха 0,9 м³/мин	1	9,2	показано
27	Ясногорский маши-	Турбонасос забой-			
	ностроительный	ный Н-1М			
	завод	Привод – турбина			
		пневматическая			
		Рабочее давление			
		воздуха 0,5 МПа			
		Расход воздуха			
		в м³/мин	1	30	
28	Специализированное	Устройство ограни-			
	производственно-	чения напряже-			
	техническое	ния холостого			
	предприятие	хода сварочных			на чертеже не
	„Рудавтоматика"	трансформаторов			показано
	г. Железногорск	СУНСТ-245	1	20	
29	Одесский машино-	Лебедка шахтная			
	строительный	вспомогательная			
	завод	ЛП(ШВ-710х0,35П)			
	„Красная гвардия"	Тяговое усилие 710 кг			
		Пневмодвигатель ПВ3-12			
		Давление сжатого			
		воздуха 0,4 МПа			
		Габариты, мм			
		455х800х520			
			1	235	
30	8-Т-3.1.2.1-14-07.000	Дверь металли-			
		ческая двустват-			
		чатая 2450х2200.	2	563	
31	8-Т-3.1.2.1-14-06.000	Дверь металлическая			
		1000х1900	1	135	
32		Ниппель	1	1,49	
33		Рукав Г(IV)-10-40-5,7			
		ГОСТ 18698-79	6	2,0	м
34		Рукав В(II)-2,5-50-62			
		ГОСТ 18698-79	5	1,3	м
35		Болт М20х250.36			
		ГОСТ 7798-70	4	0,66	
36		Болт М16х250.36			
		ГОСТ 7798-70	4	0,414	
37	9-02.049-01	Болт М10х200.36			
			8	0,14	
38		Гайка М20.4			
		ГОСТ 5915-70	4	0,063	
39		Гайка М16.4			
		ГОСТ 5915-70	4	0,033	
40		Гайка М10.4			
		ГОСТ 5915-70	8	0,014	
41		Шайба 20			
		ГОСТ 11371-78	4	0,025	
42		Шайба 16			
		ГОСТ 11371-78	4	0,011	
43		Шайба 10			
		ГОСТ 11371-78	8	0,007	

Альбом VI

Типовой проект 403-3-075.86

Инв. № подл. | Подпись и дата | Взам. инв. №

Привязан

Инв. №

Разраб.	Кочерга		
Провер.	Сербина		
Рук. гр.	Терещенко		
Гл. спец.	Кучый		
Нач. отд.	Петренко		06.86
ГИП	Галчий		
Н. контр.	Жукова		06.86

21
9394/21

ТПР 403-3-075.86 ЭТХ

Подземные депо контактных электровозов для рудников черной металлургии

Депо контактных электровозов 7КР 14; К10; К14	Стадия	Лист	Листов
	РП	6	

Спецификация (окончание)

КРИВБАССПРОЕКТ г. Кривой Рог

Копировал Шаблий

Формат А2

Альбом VI

Типовой проект 403-3-075.86

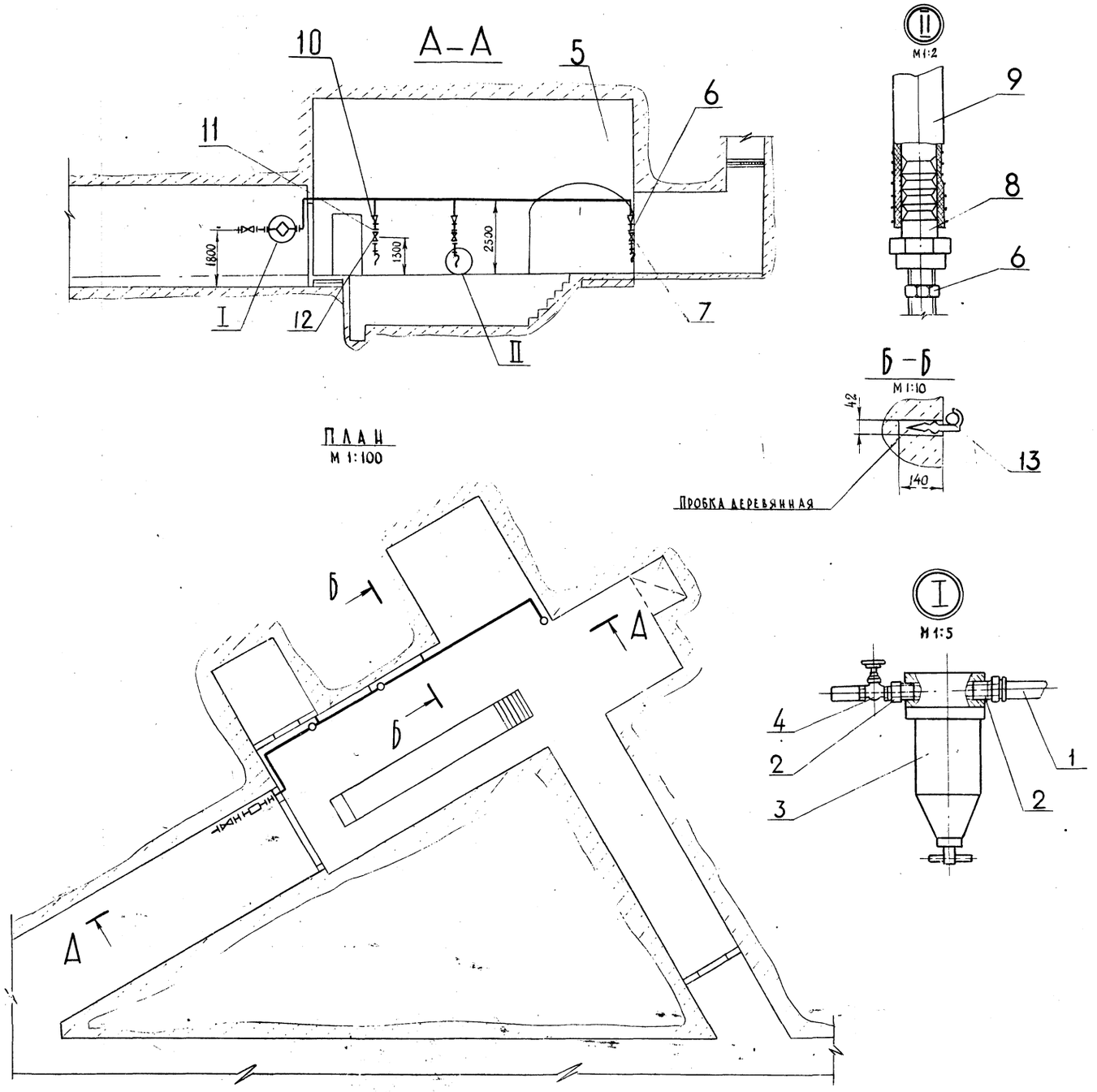

СПЕЦИФИКАЦИЯ

Марка, поз.	Обозначение	Наименование	Кол.	Масса ед., кг	Примечание
1		Труба Ц-25×3,2			
		ГОСТ 3262-75	13	2,39	м
2	9-02.053	Ниппель	2	0,15	
3		Фильтр-влагоотделитель			
		Тип 2Б-25-80-(841-36)			
		Ду 25мм; Ро 1 МПа	1	2,8	
4	Семеновский арма-	Вентиль муфтовый			
	турный завод	15кч18п2; Ду 25	1	1,4	
5		Муфта 25×20 ГОСТ 8957-75	2	0,147	
6		Ниппель 20 ГОСТ 8958-75	4	0,090	
7	Семеновский арма-	Вентиль муфтовый			
	турный завод	15кч18п2; Ду 20	2	0,9	
8	9-02.054	Ниппель	2	0,18	
9		Рукав Г(IV)-10-20-33У			
		ГОСТ 18698-79	6	6	м
10		Муфта 32×25 ГОСТ 8957-75	1	0,218	
11		Ниппель 32 ГОСТ 8958-75	2	0,090	
12		Вентиль муфтовый			
		15кч18п2; Ду 32мм	1	2,3	
13	9-02.056	Крюк для труб	7	0,15	

1. Крепление труб производить через 2 метра.
2. Сварку трубопроводов производить электродами типа Э42 ГОСТ 9467-75. Сварные швы по ГОСТ 16037-80
3. Монтаж, испытание и продувку трубопроводов производить в соответствии со СНиП 3.05.05-84.
4. Красить трубопроводы пентафталевой эмалью за два раза.

9394/21 22

Разраб.	Кочерга		
Провер.	Сербина		
Рук. гр.	Терещенко		
Гл. спец.	Куцый		
Нач. отд.	Петренко		06.86
ГИП	Топчий		
Н. контр.	Гилко		06.86

Привязан

Инв. №

ТПР 403-3-075.86 3-ТХ

Подземные депо контактных электровозов для рудников черной металлургии

Депо контактных электровозов 7КР1У; К10; К14

Трубопровод сжатого воздуха

Стадия	Лист	Листов
РП	7	

План. Разрезы А-А; Б-Б

Выносные элементы I; II

КРИВБАССПРОЕКТ г. Кривой Рог

Копировал

Формат А2

Инв. № подл. | Подпись и дата | Взам. инв. №

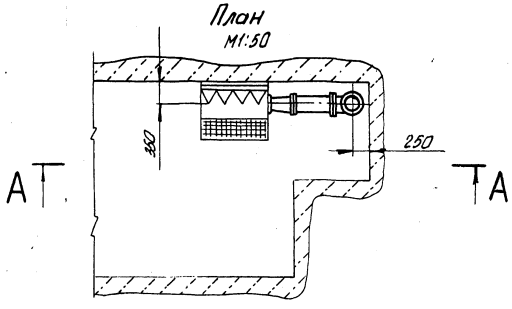

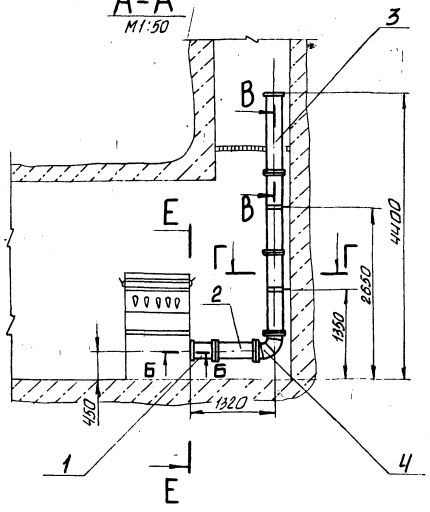

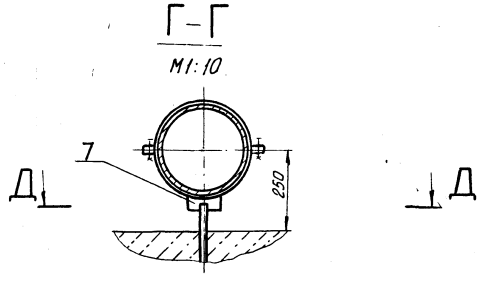

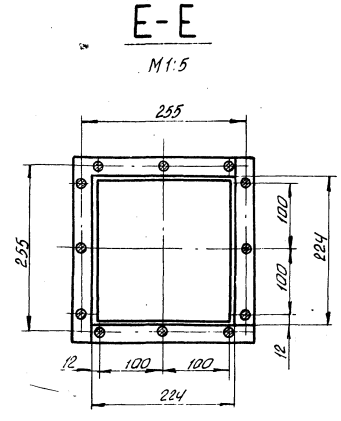

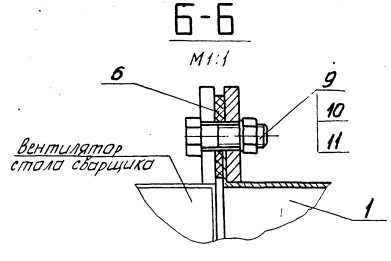

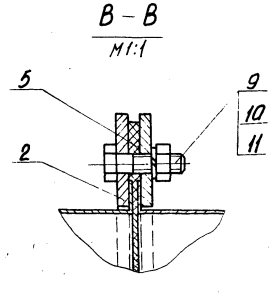

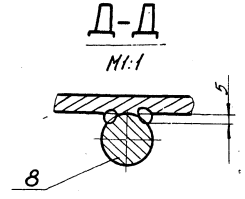

Спецификация установки аспирационной стола сварщика

Марка, поз.	Обозначение	Наименование	Кол.	Масса ед., кг	Примечание
1	9.02.010	Переход	1	3,6	
2	9-02.080-03	Патрубок ф 250; l=600	1	5.6	
3	9-02.080-02	Патрубок ф 250; l=1235	3	7,9	
4	9-02.090	Колено ф 250; α=90°	1	4,6	
5	9-02.025	Прокладка ф260	6	0,07	
6	9-02.026	Прокладка 230×230	2	0,1	
7	9-02.020	Хомут	2	1,4	
8		Штанга			
		А-I-16 ГОСТ 5781-82			
		l=500	2	0,79	ВСт3пс5
9		Болт М6×20.36 ГОСТ 7798-70	42	0,0067	
10		Гайка М6,4 ГОСТ 5915-70	42	0,0024	
11		Шайба 665 ГОСТ 6402-70	42	0,0005	

1.* Размеры для справок.
2. Предельные отклонения размеров $\pm\frac{ЭТ14}{2}$
3. Сварка нестандартных швов ручная дуговая.
4. Электроды типа Э42 ГОСТ 9467-75
5. Воздуховод изготовить в соответствии с ОСТ 24.070.01-79 „Общие технические требования"

23

9394/21

Разраб.	Кочерга			ТПР 403-3-075.86 3-ТХ
Провер.	Терещенко			
Рук. гр.	Терещенко			Подземные депо контактных электровозов для рудников черной металлургии.
Гл. спец.	Куцый			
Нач. отд.	Петренко		06.86	Депо контактных электровозов ТКР19, К10, К14. Установка аспирационная стола сварщика.
ГИП	Топчий			
Н. контр.	Гилко		06.86	План. Разрезы А-А... Е-Е

Стадия	Лист	Листов
РП	8	

КРИВБАССПРОЕКТ г. Кривой Рог

Привязан

Инв. №

Копировал Шевченко

формат А2

Альбом VI

Типовой проект 403-3-075.86

Инв. № подл. | Подп. и дата | Взам. инв. №

Альбом VI

Типовой проект 403-3-075.86

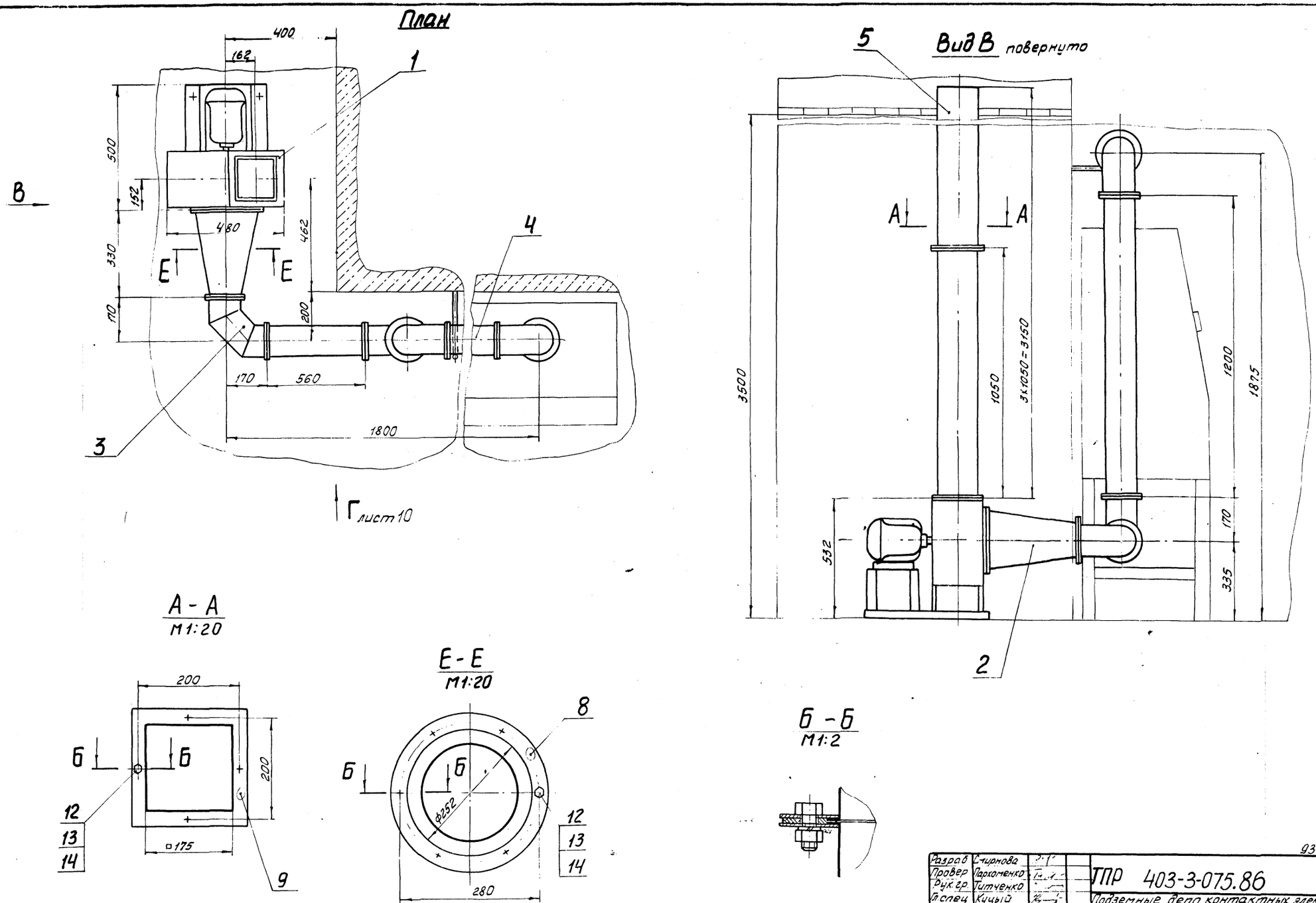

9394/21

24

Разраб	Смирнова			
Провер	Пархоменко			
Рук. гр.	Титченко			
Гл. спец	Куцый			
Нач. отд	Петренко		06.86	
ГИП	Топчий			
Н. контр.	Гилко		06.86	

ТПР 403-3-075.86 3-ТХ

Подземные депо контактных электровозов для рудников черной металлургии

Депо контактных электровозов 7КР14, К10, К14
Установка аспирационная ванны для мойки деталей

Стадия	Лист	Листов
РП	9	

План. Вид В. Разрезы А-А, Б-Б, Е-Е М1:10

КРИВБАССПРОЕКТ г. Кривой Рог

Привязан

Инв. №

Инв. № подл. | Подпись и дата | Взам. инв. №

Копировал Сологуб

Формат А2

Типовой проект 403-3-075.86

Вид Г лист 9

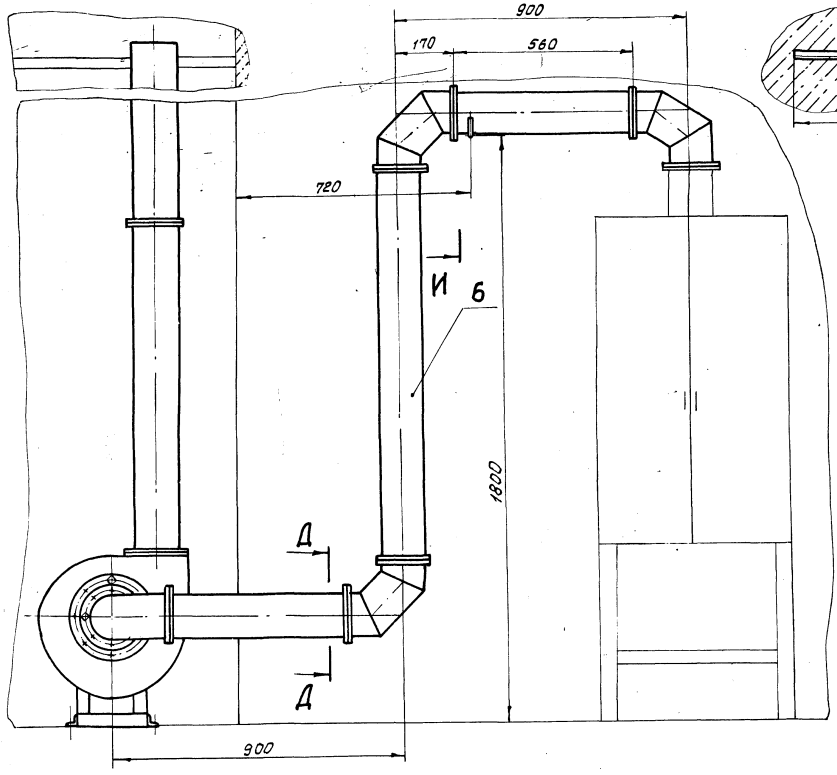

И–И

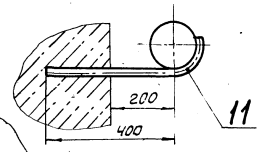

Спецификация установки аспирационной для мойки деталей.

Марка поз	Обозначение	Наименование	Кол.	Масса ед. кг	Примечание
1	Предприятие	Вентилятор радиальный общего назначения В-Ц4-70-2.5 Производительность, $м^3/ч$ - 1350 Мощность, квт-0.55 Габаритные размеры, мм - 500х480х532	1	36.8	
	Ч/Ю 400/4				
	г Плавск				
2	9-02 130	Переход	1	1.37	
3	9-02. 140	Колено	4	1,94	
4	9-02 . 150	Патрубок	2	2.64	
5	9-02. 160	Патрубок	3	6.58	
6	9-02. 150-01	Патрубок	1	4,64	
7	9-02. 046	Прокладка	8	0.03	
8	9-02. 047	Прокладка	1	0, 05	
9	9-02. 048	Прокладка	3	0.03	
10	9-02. 049	Болт фундаментный	3	0.03	
			4	0.04	
11	9-02. 051	Кронштейн	1	0.8	
12		Болт М6х1.6gх12 ГОСТ 7798-70	70	0.005	
13		Гайка М6.4 ГОСТ 5915-70	78	0.002	
14		Шайба 6.65Г ГОСТ 6402-80	78	0.0005	

Ж–Ж

М1:2

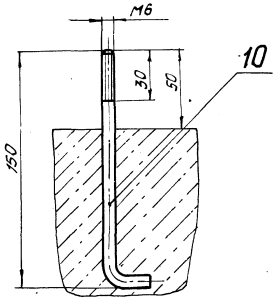

Д–Д

М1:50

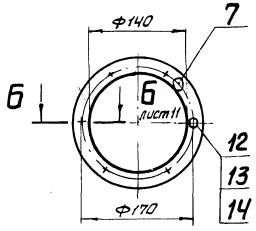

План расположения фундаментных болтов под вентилятор

М1:20

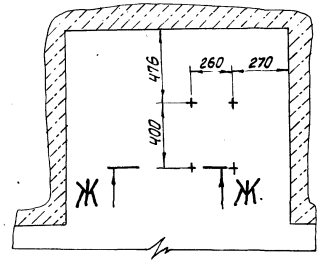

25
9394/21

Разраб	Смирнова			ТПР 403-3-075.86		3-ТХ	
Провер	Пархоменко			Подземные депо контактных электровозов для рудников черной металлургии			
Рук. гр	Титченко			Депо контактных электровозов для рудников черной металлургии	Стадия	Лист	Листов
Л. спец.	Кучый			Установка аспирационная ванны для мойки деталей	РП	10	
Нач. отд	Петренко		06.86	Вид Г. Разрезы Д-Д, Ж-Ж, И-И. План расположения фундаментных болтов под вентилятор М1:20	КРИВБАССПРОЕКТ г Кривой Рог		
ГИП	Топчий						
Н. контр	Гилко		06.86				

Привязан

Инв. №

Инв. № подл. | Подпись и дата | Взам. инв. №

Копировал Сологуб

Формат А2

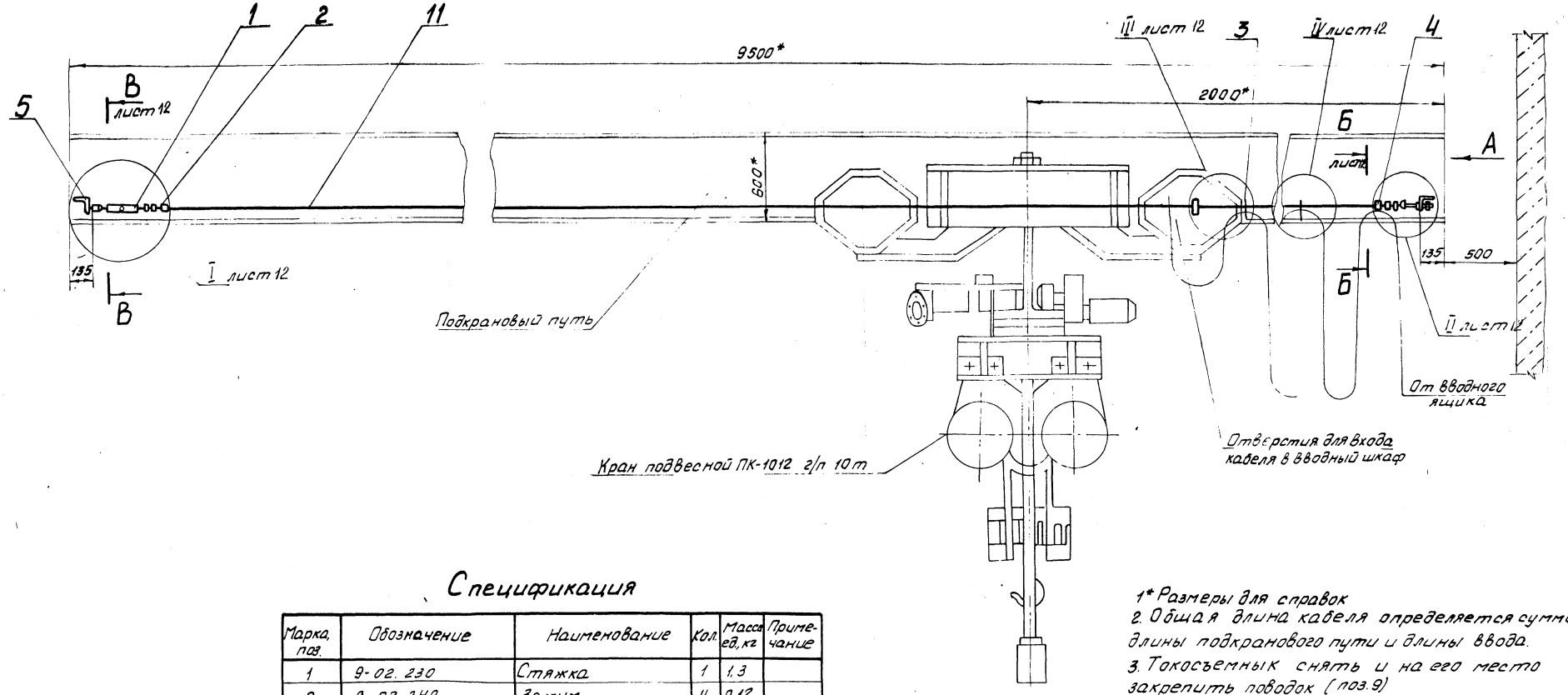

Спецификация

Марка, поз.	Обозначение	Наименование	Кол	Масса ед, кг	Примечание
1	9-02.230	Стяжка	1	1,3	
2	9-02.240	Зажим	4	0,12	
3	9-02.250	Подвес	10	0,12	
4	9-02.260	Зажим	1	0,2	
5	9-02.270	Кронштейн	1	15,6	
6	9-02.103	Винт	2	0,14	
7	9-02.104	Винт левый	1	0,14	
8	9-02.105	Уголок	1	14,7	
9	9-02.106	Поводок	1	0,3	
10	9-02.107	Палец	1	0,032	
11		Канат 8,8-Г-Л-СС-О-Н-1б ГОСТ 3077-80	1	3	ℓ=9,700
12		Цепь некалиброванная Б ГОСТ 2319-81	1	0,2	ℓ=250
13		Болт М12х20.36 ГОСТ 7798-70	2	0,033	
14		Гайка М12.4 ГОСТ 5915-70	3	0,017	
15		Шайба 12 ГОСТ 11371-78	1	0,006	
16		Шплинт 3,2х20 ГОСТ 397-79	1	0,001	
		Наплавленый металл		0,5	

1* Размеры для справок
2. Общая длина кабеля определяется суммой длины подкранового пути и длины ввода.
3. Токосъемных снять и на его место закрепить поводок (поз. 9)
4. Стрела провеса троса (поз. 11) при подвешенном к нему и полностью растянутом кабеле должна быть не более 300мм
5. Концы цепи (поз. 12) крепить мягкой стальной проволокой Ф 2мм, ℓ= 300мм
6. Все детали (кроме каната, шарнирных и резьбовых соединений) красить эмалью
7. Сварные швы по ГОСТ 5264-80
8. Электроды типа Э 42 ГОСТ 9467-75.

Альбом VII
Типовой проект 403-3-075.86

26
9394/21

Разраб	Кочерга			ТПР 403-3-075.86	3-ТХ
Провер	Сердина			Подземные депо контактных электровозов для рудников черной металлургии	
Рук. гр	Терещенко				
Гл. спец	Куцый				
Нач. отд	Петренко		05.86	Депо контактных электровозов 1К14, К10; К14. Устройство для крепления гибкого токоподвода крана	Стадия: РП; Лист: 11; Листов:
ГИП	Топчий			Главный вид М1:20	КРИВБАССПРОЕКТ г. Кривой Рог
Н. контр	Гилко		05.86		

Привязан

Инв. №

Копировал Сологуб

Формат А2

Альбом W

Типовой проект 403-3-075.86

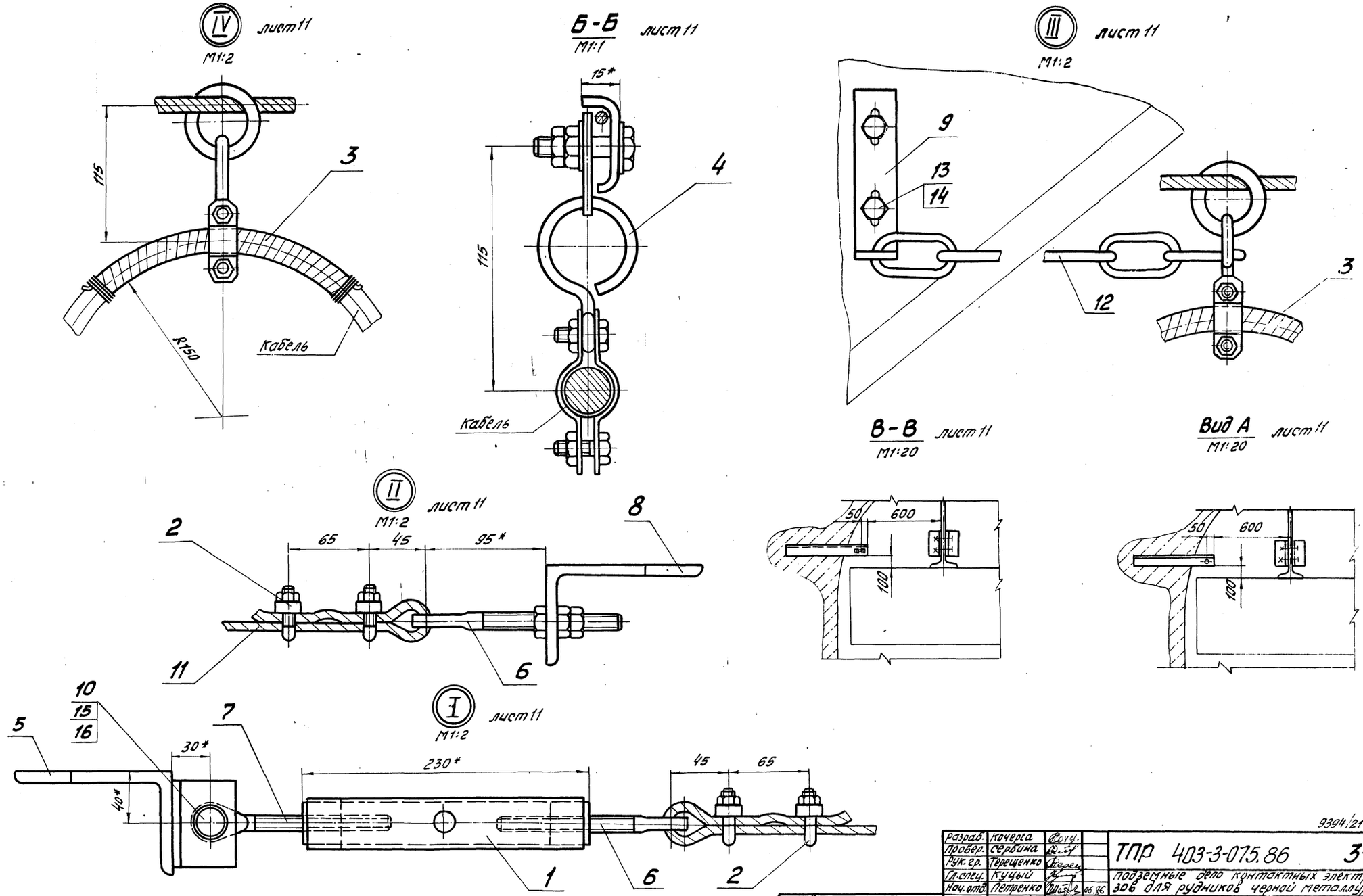

9394/21 27

Разраб.	Кочерга		
Провер.	Сербина		
Рук. гр.	Терещенко		
Гл. спец.	Куцый		
Нач. отд.	Петренко		06.86
ГИП	Толчий		
Н. конт.	Жукова		06.86

ТПР 403-3-075.86 3-ТХ

Подземные депо контактных электровозов для рудников черной металлургии

Депо контактных электровозов 7КР1У; К10; К14. Устройство для крепления гибкого токоподвода крана

Стадия	Лист	Листов
РП	12	

Вид А. Разрезы Б-Б, В-В. Выносные элементы I ... IV

КРИВБАССПРОЕКТ г. Кривой Рог

Привязан

Инв. №

Инв. № подл. | Подп. и дата | Взам. инв. №

Копировал Шаповалова Формат А2

Масса конструкций, т (с учетом 3% на КМД)

Наименование конструкций по номенклатуре прейскуранта	Позиции по прейскуранту	№ № строк	Код конструкций	по видам профилей: всего стали повышенной и высокой прочности	балки и швеллеры	широкополочные двутавры	крупносортная сталь	среднесортная сталь	мелкосортная сталь	толстолистовая сталь δ ≥ 4 мм	универсальная сталь	тонколистовая сталь δ < 4 мм	гнутые штампованные профили	трубы	прочие	Всего	Всего с учетом 1% на массу наплавленного металла	Количество шт.	Серия типовых конструкций
1	2	3	4	5	6	7	8	9	10	11	12	13	14	15	16	17	18	19	20
Встроенные конструкции																			
Подкрановый путь		1		—	—	2,2	0,02	—	—	0,62	—	—	—	—	—	2,84	2,87		
Итого массы		2		—	—	2,2	0,02	—	—	0,62	—	—	—	—	—	2,84	2,87		
С учетом коэф. 1,037																			
на отходы		3		—	—	2,3	0,02	—	—	0,64	—	—	—	—	—	2,96	3,0		
В том числе по группам																			
с пределом текучести, МПа 225-245		4															3,2		
Приведенная к стали с пределом текучести 225 МПа		5															3,2		
Дополнительная масса от приведения эффективных профилей к обычным																			
Всего		6															3,2		

Привязан

Инв. №

Разраб.	Кочерга		
Провер.	Сербина		
Рук. гр.	Терещенко		
Гл. спец.	Куцый		
Нач. отд.	Петренко		06.86
ГИП	Топчий		
Н. контр.	Жукова		06.86

ТП 3-КМ

Подземные депо контактных электровозов для рудников черной металлургии

Депо контактных электровозов 7КР14; К10; К14.

Стадия	Лист	Листов
РП	2	

Ведомость металлоконструкций по видам профилей

КРИВБАССПРОЕКТ г. Кривой Рог

Формат А3

Альбом II

Типовой проект

Инв. № подл. | Подпись и дата | Взам. инв. №

Ведомость рабочих чертежей основного комплекта КМ

Лист	Наименование	Примечание
1	Общие данные	
2.	Ведомость металлоконструкций по видам профилей	
3.	Техническая спецификация металла	
4.	Подкрановый путь. Главный вид и разрезы 1-1; 2-2; 3-3	

1. Все металлоконструкции окрасить в два слоя эмалью ХВ-785 черная ГОСТ 7313-75, III.7 в смеси с лаком ХВ-784 ГОСТ 7313-75 на растворителе (ацетон, Р-4, Р-464).
2. Все неоговоренные на чертежах сварные швы выполнять с высотой катета, равной меньшей толщине свариваемых элементов
3. Сварку производить электродами типа Э42 ГОСТ 9467-75
4. Металлоконструкции выполнять согласно требованиям СНиП III-18-75 „Металлические конструкции. Правила производства и приемки работ"

Типовой проект разработан в соответствии с действующими нормами и правилами и предусматривает мероприятия, обеспечивающие взрывную, взрывопожарную и пожарную безопасность при эксплуатации сооружения.

Гл. инженер проекта Топчий Ю.П.

9394/21 28

Привязан

Инв. №

Разраб.	Кочерга		
Провер.	Сербина		
Рук. гр.	Терещенко		
Гл. спец.	Куцый		
Нач. отд.	Петренко		06.86
ГИП	Топчий		
Н. контр.	Жукова		06.86

ТПР 403-3-075.86 3-КМ

Подземные депо контактных электровозов для рудников черной металлургии

Депо контактных электровозов 7КР14; К10, К14

Стадия	Лист	Листов
РП	1	4

Общие данные

КРИВБАССПРОЕКТ г. Кривой Рог

Копировал Конопелько Формат А3

28

Альбом VI

Типовой проект 403-3-075.86

Вид профиля и ГОСТ, ТУ	Марка металла и ГОСТ	Обозначение и размер профиля, мм	№ пп	Код: марки металла	Код: вида профиля	Код: размера профиля	Количество, шт.	Длина, мм	Масса металла по элементам конструкций, т: ПП						Общая масса, т	Масса потребности в металле по кварталам (заполняется изготовителем), т: I	II	III	IV	Заполняется ВЦ
Сталь горячекатаная Балки двутавровые ГОСТ 8239-72	ВСт3Гпс5 ГОСТ 380-71	I 60				24341			4,104						4,104					
	Итого			12360																
Всего профиля					24007															
Сталь прокатная угловая равнополочная ГОСТ 8509-72	ВСт3пс6-2 ТУ14-1-3023-80	L 100x7							0,019						0,019					
	Итого			12300																
Всего профиля					21113															
Сталь листовая горячекатаная. Сортамент ГОСТ 19903-74	ВСт3пс6-2 ТУ14-1-3023-80	S10							1,203						1,203					
	Итого			12300																
Всего профиля					71110															
Метизы	Ст3 ГОСТ 380-71																			
	Итого			16179					0,026						0,026					
Всего профиля																				
Итого масса металла									5,352						5,352					
В том числе по маркам металла	ВСт3Гпс5								4,104						4,104					
	ВСт3пс6-2								1,222						1,222					
	Ст3								0,026						0,026					
Масса наплавленного	металла 1%								0,054						0,054					
Всего масса металла									5,406						5,406					
Масса поставки металла по кварталам	I																			
	II																			
	III																			
	IV																			

Инв. № подл. | Подп. и дата | Взам. инв. №

29

9394/21

Разраб.	Кочерга		
Провер.	Сербина		
Рук. гр.	Терещенко		
Гл. спец.	Куцый		
Нач. отд.	Петренко		06.86
ГИП	Топчий		
Н. конт.	Гилко		06.86

Привязан

Инв. №

ТПР 403-3-075.86 3-КМ

Подземные депо контактных электровозов для рудников черной металлургии

Депо контактных электровозов 7КР1У; К10; К14

Техническая спецификация металла

Стадия	Лист	Листов
РП	3	

КРИВБАССПРОЕКТ г. Кривой Рог

Копировал Шаповалова Формат А2

Альбом VI

Типовой проект 403-3-075.86

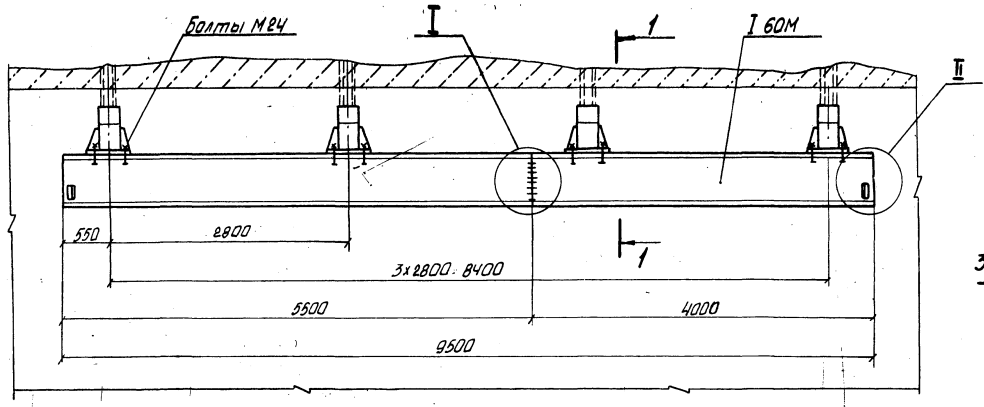

1-1
М1:20

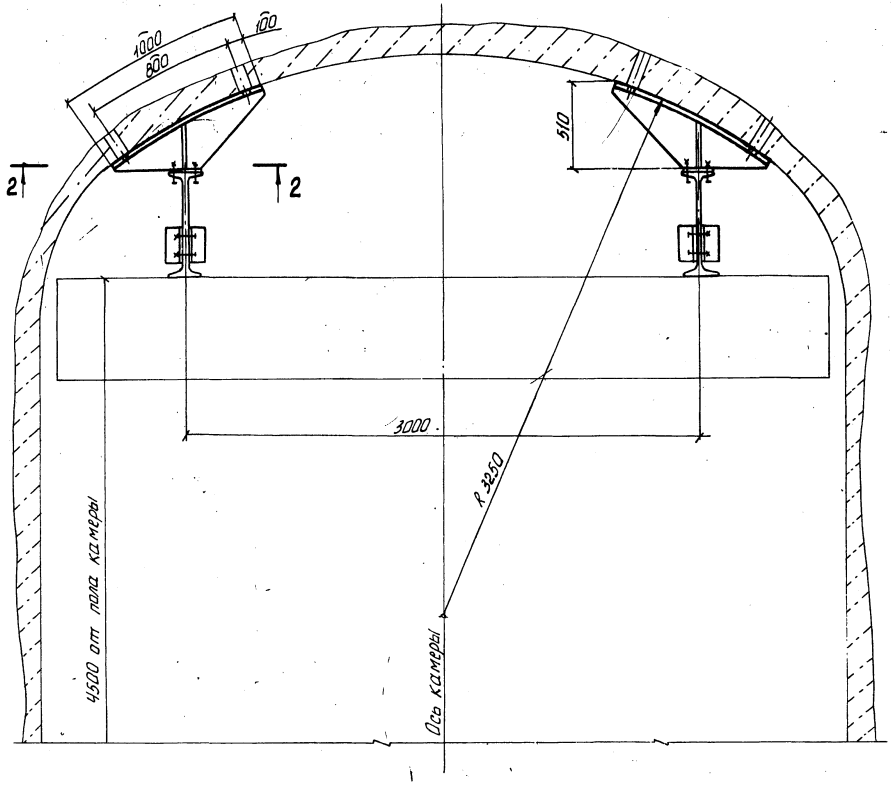

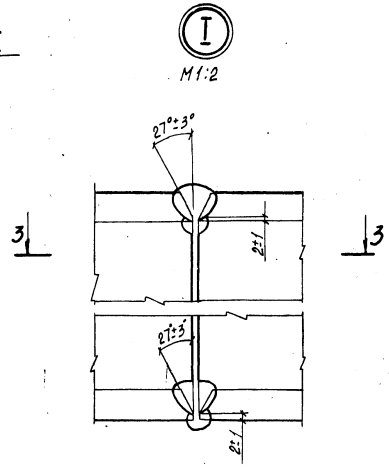

3-3
М1:2

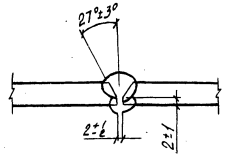

2-2
М1:10

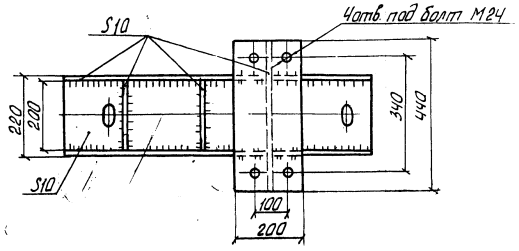

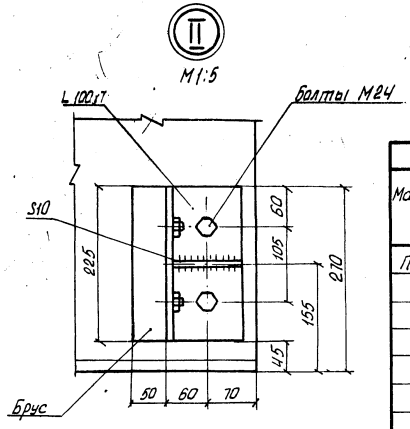

Ведомость элементов

Марка	Сечение			Опорные усилия			Группа констр.	Марка металла	Примечание
	эскиз	Поз.	состав	M, н.м	N, н	Q н			
ПП			I 60М	Нерасчетное				ВСт3Гпс5	2,052
			L 100x7					ВСт3кп2	0,019
			S10					ВСт3кп2	1,803
			Метизы					Ст3	0,026

30
9394/21

Разраб.	Кочерга		
Провер.	Сербина		
Рук. гр.	Терещенко		
Гл. спец.	Куцый		
Нач.отд.	Петренко		06.86
ГИП	Топчий		
Н.контр.	Гилко		06.86

Привязан

Инв. №

ТПР 403-3-075.86 3-КМ

Подземные депо контактных электровозов для рудников черной металлургии.

Депо контактных электровозов ТКР1У; К10; К14

Стадия	Лист	Листов
РП	4	

Подкрановый путь. Главный вид и разрезы 1-1; 2-2; 3-3 М 1:40

КРИВБАССПРОЕКТ г. Кривой Рог

Копировал Шевченко

Формат А2

Инв. № подл. | Подп. и дата | Взам. инв. №

Альбом VI

Типовой проект 403-3-075.86

Инв.№ подл. | Подпись и дата | Взам.инв.№

План

М 1:100

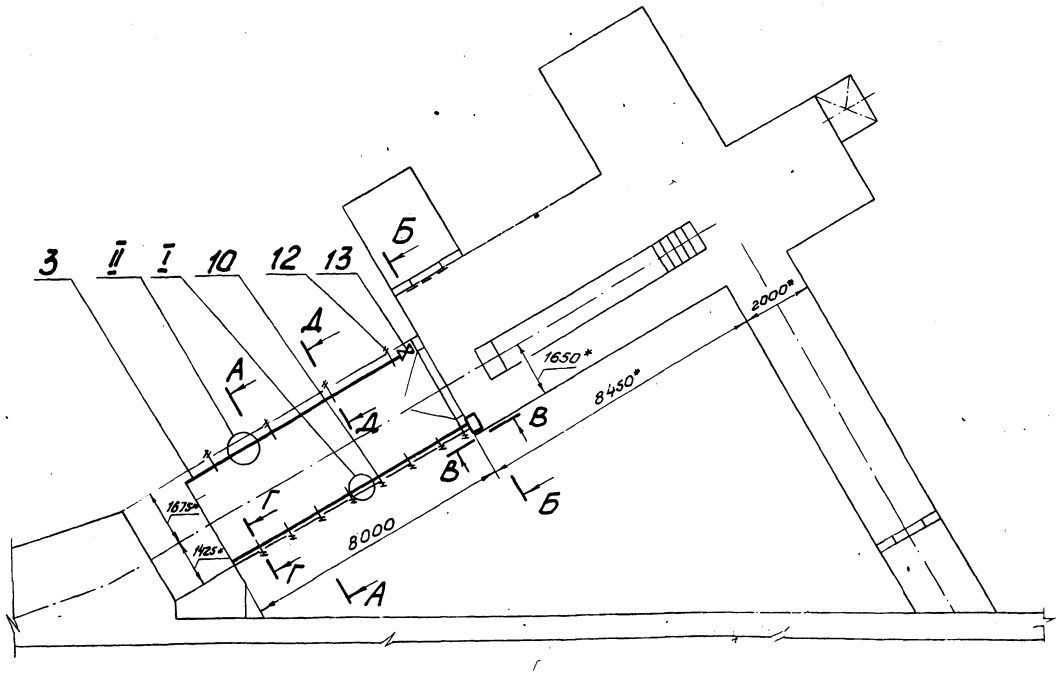

Ведомость рабочих чертежей основного комплекта ВК

Лист	Наименование	Примечание
1	Общие данные. План	
2	Разрезы А-А.... Д-Д. Узлы I; II	

Ведомость ссылочных и прилагаемых документов

Обозначение	Наименование	Примечание
	Ссылочные документы	
ГОСТ 5761-74	Вентили на условное давление Ру 25 МПа (250 кгс/см²) Общие технические условия	
ГОСТ 6924-73	Сифоны-ревизии чугунные. Типы и основные размеры	
ГОСТ 6924.4-80	Трубы чугунные канализационные и фасонные части к ним. Патрубки. Конструкция и размеры	
ГОСТ 6942.11-80	Трубы чугунные канализационные и фасонные части к ним. Отступы	

Ведомость ссылочных и прилагаемых документов (продолжение)

Обозначение	Наименование	Примечание
ГОСТ 8946-75	Соединительные части из ковкого чугуна с цилиндрической резьбой для трубопроводов. Угольники проходные. Основные размеры	
ГОСТ 20275-74	Краны водопроводные и туалетные. Типы и основные размеры	
ГОСТ 24843-81	Мойки и раковины стальные эмалированные и кронштейны стальные для моек. Технические условия	
	Прилагаемые документы	
3-03.010	Кронштейн	
ТПР 403-3-075.86	Ведомость потребности в материалах	Альбом III.4.3
ТПР 403-3-075.86	Спецификация оборудования	Альбом II.4.1
ТПР 403-3-075.86	Сметы	Альбом IV.1.3

1.* Размер для справок.
2. Электроды типа Э42 ГОСТ 9467-75.
3. Трубы поз. 9 крепить через 1м, трубы поз. 3 крепить через 2м.
4. Трубы после монтажа покрыть в два слоя антикоррозийной грунтовкой из химически стойкой эмали марки ХС ГОСТ 9355-81 на растворителе Р-4 ГОСТ 7824-74.
5. Трубу поз. 9 подключить к водопроводной сети.

Типовой проект разработан в соответствии с действующими нормами и правилами и обеспечивает взрывную, взрывопожарную и пожарную безопасность эксплуатации зданий и сооружений при соблюдении предусмотренных проектом мероприятий при эксплуатации зданий

Гл.инженер проекта Толчий

31
9394/21

Привязан

Инв.№

Разраб.	Слесаревский		
Провер.	Капнов		
Рук.гр.	Слесаревский		
Гл.спец.	Ефремов		
Н.контр.	Жукова		
Нач.отд.	Иллиенко		
ГИП	Толчий		

ТПР 403-3-075.86 3-ВК

Подземные депо контактных электровозов для рудников черной металлургии

Депо контактных электровозов 7КР1У, К10, К14

Стадия	Лист	Листов
РП	1	2

Общие данные. План

КРИВБАССПРОЕКТ

Альбом V

Типовой проект 403-3-075.86

Б-Б
М 1:50

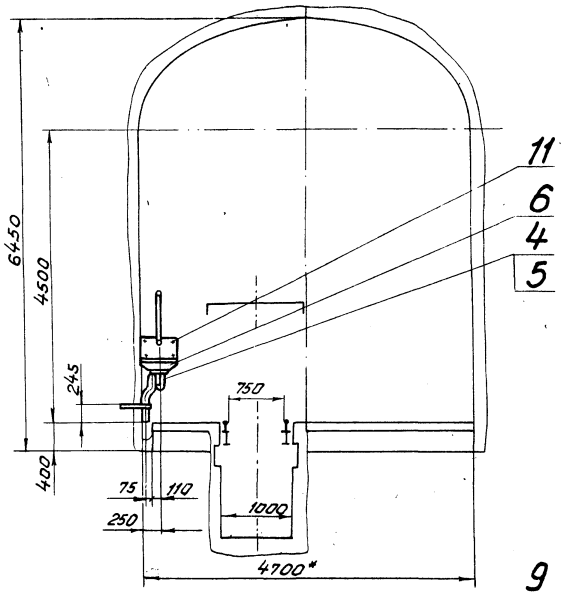

А-А повернуто
М 1:50

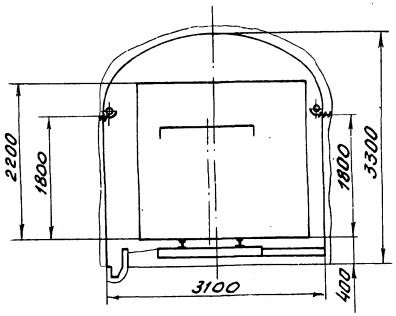

Г-Г повернуто
М1:1

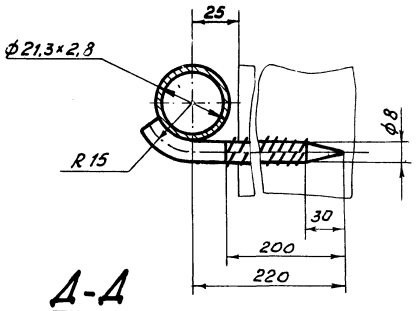

Д-Д
М1:2

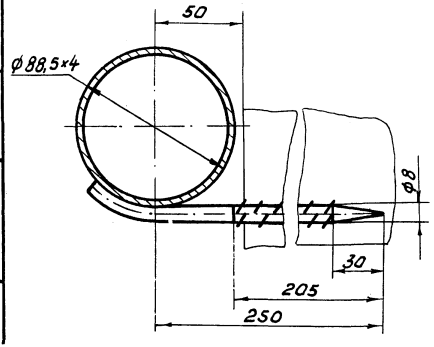

В-В
М 1:50

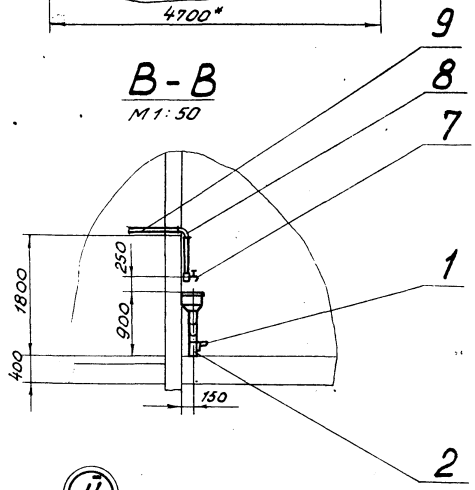

I
М1:2

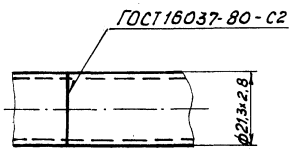

II
М1:2

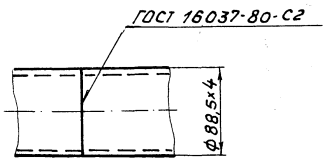

Спецификация

Марка, поз.	Обозначение	Наименование	Кол.	Масса ед., кг	Примечание
1	3-03.010	Кронштейн	1	1,03	
2		Патрубок П-50-350			
		ГОСТ 6942.4-80	1	2,7	
3		Труба 80×4 ГОСТ 3262-75	8,0	8,34	м
4		Сифон Сф 110А			
		ГОСТ 6924-73	1	3,2	
5		Отступ ОТС-50			
		ГОСТ 6942.11-80	1	2,1	
6		Раковина РС-1			
		ГОСТ 24843-81	1	9,5	
7		Кран водоразборный			
		КВ15Д ГОСТ 20275-74	1	0,3	
8		Угольник 15			
		ГОСТ 8946-75	1	0,098	
9		Труба 15×2,8			
		ГОСТ 3262-75	8,0	1,28	м
10		А-II-8-ГОСТ 5781-82	8,0	0,1	L=250
11		Шуруп А6×70			
		ГОСТ 1145-80	6	0,032	
12		А-II-8-ГОСТ 5781-82	4	0,15	L=280
13		Вентиль 15ч8р			
		ГОСТ 5761-74			
		Ду 80; Ру=1,6 мпа	1	17,0	

32
9394/21

Разраб.	Слесаревская		ТПР 403-3-075.86 3-ВК
Провер.	Коплов		Подземные депо контактных электровозов для рудников черной металлургии
Рук. гр.	Слесаревская		Депо контактных электровозов 7КР1У, К10, К14
Гл. спец.	Ефремов		Стадия: РП; Лист: 2; Листов:
Н. контр.	Жукова		Разрезы А-А, Д-Д.
Нач. отд.	Илиенко		КРИВБАССПРОЕКТ

Привязан

Инв. № подл. | Подп. и дата | Взам. инв. №

3-03.012

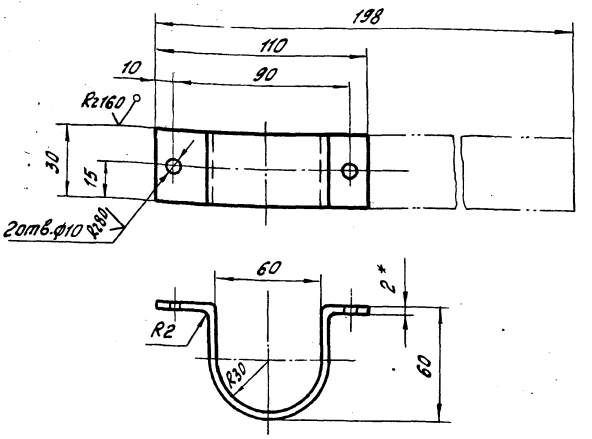

1. * Размер для справок
2. Неуказанные предельные отклонения размеров: H14, h14; $\pm \frac{IT14}{2}$.

Изм.	Лист	№ докум.	Подп.	Дата
Разраб.		Слесаревская		
Провер.		Колпов		
Рук. гр.		Слесаревская		
Н. контр.		Жукова		

3-03.012

Пояс

Лит.	Масса	Масштаб
И	0,1	1:2
Лист	Листов 1	

Лист Б-2 ГОСТ 19904-74
ВСт3пс5 ГОСТ 16523-70

КРИВБАССПРОЕКТ
г. Кривой Рог

Формат А4

3-03.011

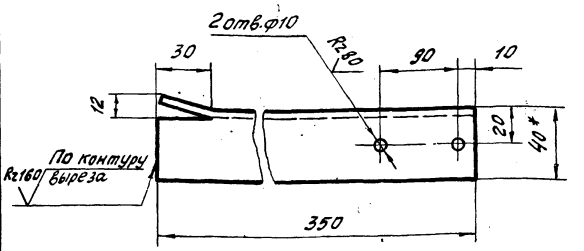

1. * Размер для справок.
2. Неуказанные предельные отклонения размеров: H14, h14; $\pm \frac{IT14}{2}$.

Изм.	Лист	№ докум.	Подп.	Дата
Разраб.		Слесаревская		
Провер.		Колпов		
Рук. гр.		Слесаревская		
Н. контр.		Жукова		

3-03.011

Опора

Лит.	Масса	Масштаб
И	0,85	1:2
Лист	Листов 1	

Уголок 40х40х4-Б-ГОСТ 8509-72
ВСт3пс5-II-ГОСТ 535-79

КРИВБАССПРОЕКТ
г. Кривой Рог

Формат А4

Инв. № подл. | Подп. и дата | Взам. инв. № | Инв. № дубл. | Подп. и дата

3-03.010СБ

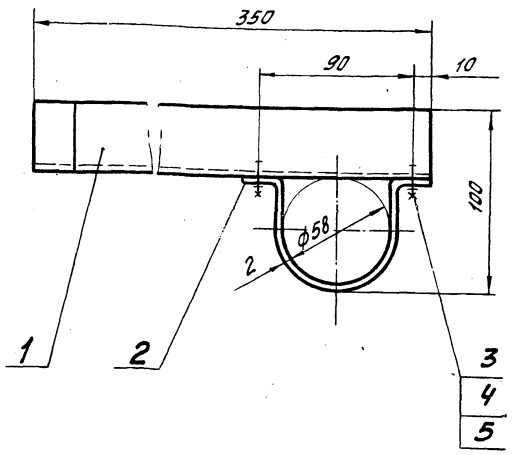

1. Размеры для справок.
2. Предельные отклонения размеров: H14; h14; $\pm \frac{IT14}{2}$.

Изм.	Лист	№ докум.	Подп.	Дата
Разраб.		Слесаревская		
Провер.		Колпов		
Рук. гр.		Слесаревская		
Н. контр.		Жукова		
Гл. спец.		Ефетов		

3-03.010СБ

Кронштейн
Сборочный чертеж

Лит.	Масса	Масштаб
И	1,0	1:2
Лист	Листов 1	

КРИВБАССПРОЕКТ
г. Кривой Рог

Формат А4

Формат	Зона	Поз.	Обозначение	Наименование	Кол.	Примеч.
				Документация		
А4			3-03.010СБ	Сборочный чертеж		
				Детали		
А4		1	3-03.011	Опора	1	
А4		2	3-03.012	Пояс	1	
				Стандартные изделия		
		3		Болт М8х25.36.055 ГОСТ 7798-70	2	
		4		Гайка М8.4.055 ГОСТ 5915-70	2	
		5		Шайба 8.65Г ГОСТ 6402-70	2	

33

9394/21

Инв. № подл. | Подп. и дата | Взам. инв. № | Инв. № дубл. | Подп. и дата

ТПР 403-3-075.86

3-03.010

Изм.	Лист	№ докум.	Подп.	Дата
Разраб.		Слесаревская		
Провер.		Колпов		
Рук. гр.		Слесаревская		
Н. контр.		Жукова		06.86
Гл. спец.		Ефетов		

Кронштейн

Лит.	Лист	Листов
И		1

КРИВБАССПРОЕКТ
г. Кривой Рог

Копировал Мальцева

Формат А4

Типовой проект 403-3-075.86

Альбом II

Ведомость рабочих чертежей основного комплекта ЭМ

Лист	Наименование	Примечание
1	Общие данные	
2	Схема принципиальная однолинейная 0,4кВ	
3	Расположение оборудования и кабельная разводка	
4	Сети электроосвещения и заземления	
5	Спецификации	

Ведомость ссылочных и прилагаемых документов

Обозначение	Наименование	Примечание
	Прилагаемые чертежи	
3-04.040	Кабельная подвеска КП2-4, КП4-4, КП6-4	
3-04.030	Кабельная подвеска КП2-8	
3-04.050	Крюк	
3-04.060	Штанга	
3-04.010	Электрод заземления	
3-04.020	Перемычка	
3-04.070	Заземляющий проводник	
ТПР 403-3-075.86	Спецификация оборудования, часть I	Альбом III.4.1
ТПР 403-3-075.86	Ведомости потребности в материалах	Альбом III.4.3
ТПР 403-3-075.86	Сметы	Альбом III.4.3

Настоящая часть проекта разработана в соответствии с действующими нормами и правилами и обеспечивает взрывную взрыволожарную и пожарную безопасность эксплуатации зданий и сооружений при соблюдении предусмотренных проектом мероприятий.

Гл. инженер проекта (Топчий)

Условные обозначения

- ⊗ — Светильник НСР 01×200/Р54-0205.
- ⊗ — Светильник НСР 01×100/Р54-0205.
- ═══ — Кабель осветительный на тросу (круг 6).
- —+—+— — Кабельная линия на конструкциях.
- —○— — Трос и концевое крепление троса (крюк, форкольф).
- —○— $М_З$ — Местный заземлитель
- —○— $Д_З$ — Дополнительный заземлитель к АП-4.
- —□— Муфта тройниковая взрывобезопасная ТМ-60.
- —○— Коробка разветвительная КРН-200.
- а-б; в — Надписи на линиях осветительной сети:
  - а — номер групп;
  - б — марка, количество и сечение проводников;
  - в — длина кабеля.

1. В электротехнической части типового проекта „Подземные депо контактных электровозов для рудников черной металлургии" выполняется электрооборудование и электроосвещение подземной камеры „Депо контактных электровозов 7КР14; К10; К14". Проект выполнен в соответствии с „Нормами технологического проектирования горнодобывающих предприятий черной металлургии подземным способом разработки", „Едиными правилами безопасности при разработке рудных, нерудных и россыпных месторождений подземным способом", инструкции о составе и оформлении электротехнической рабочей документации для промышленного строительства ВСН 381-85 и указаний ЦИТП.

2. Для питания силовых приемников низкого напряжения в подземных выработках принято напряжение 380 В (система с изолированной нейтралью).

Осветительная сеть камеры выполняется напряжением 127В, а смотровой ямы-36 В.

3. Питающий кабель, его сечение и длина выбираются при привязке камеры к конкретным условиям горизонта.

4. Все металлические элементы оболочек электрооборудования, которые могут оказаться под напряжением, присоединяются к общешахтному контуру заземления посредством брони и оболочки кабелей, а также соединяются с общим контуром заземления, проложенным в камере и присоединенным к местному заземлителю и к общешахтной сети заземления.

Заземление электрооборудования выполняется в соответствии с требованиями ЕПБ (раздел „Заземление" приложение 7. Инструкции по устройству, осмотру и измерению сопротивления шахтных заземлений").

34
9394/2.1

Привязан

Инв. №			
Разраб.	Захарченко		
Провер.	Бухинник		
Рук. гр.	Светловский		
Гл. спец.	Светловский		
Нач. отд.	Котенко		
ГИП	Топчий		
Н. контр.	Кириченко		03.86

ТПР 403-3-075.86 3-ЭМ

Подземные депо контактных электровозов для рудников черной металлургии

Депо контактных электровозов 7КР14; К10; К14

Стадия	Лист	Листов
РП	1	5

Общие данные

КРИВБАССПРОЕКТ г. Кривой Рог

Копировал Янько Формат А2

Альбом VI

Типовой проект 403-3-075.86

Вводной кабель учитывается в проекте электроснабжения горизонта

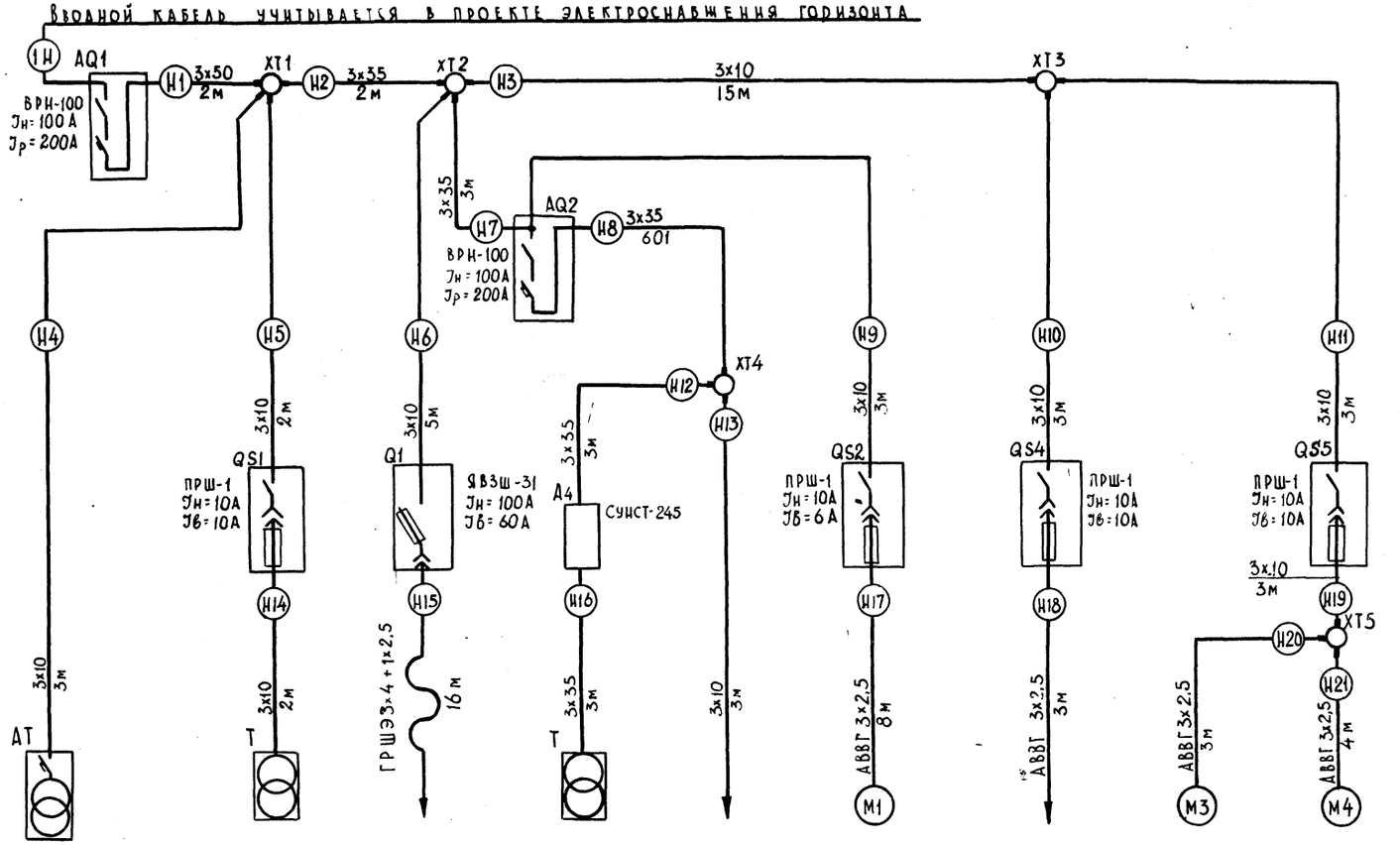

Данные питающей сети	Аппарат на вводе (шинопровод, распределительный пункт)	Тип; Iном., А; расцепитель, А								
	Аппарат отходящей линии	Обозначение, тип; Напряжение, Руст, Iрасч., А								
	Марка и сечение проводника	Обозначение участка сети, длина, м								
		Обозначение трубы на плане по стандарту; длина, м								
	Пусковой аппарат	Обозначение Тип, Iном. А расцепитель; Уставка теплового реле, А								
	Марка и сечение проводника	Обозначение участка сети, длина, м								
		Обозначение трубы на плане по стандарту, длина, м								
Электроприемник	Условное изображение									
	Номер по плану						М1		М2	М3
	Тип		АП-4	ТСШ 4/0.66-38		ТДМ 401-У2	4АВ0А2У3	4АА63В2У3	4АХ80В4У3	4АВ71А2У3	4А80А2У3
	Рном. кВт		4	4	21,4		1,5	0,55	1,5	0,75	1,5
	Ток, А	Iном.	6,1	8	43	80	3,5	0,97	3,5	1,8	3,5
		Iпуск.			105		24,5	6,8	24	12,6	24,5
	Наименование механизма		Агрегат пусковой	Трансформатор	Кран	Трасформатор сварочный	Стол сварщика С.100-200	Вентилятор В-Ц4-70-2,5	Вертикально-сверлильный станок 2Н118-1	Почильно-шлифовальный станок 3К631	Вентиляционно-пылеулавливающий агрегат ПА-212м

1. Потребляемая мощность электроприемников: P= 18,5 кВт; Q= 23,6 квар

2. Кабели приняты марки АВБбШв, за исключением кабеля, марка которого указана на схеме.

35
9394/21

Разраб.	Захарченко		ТПР 403-3-075.86 — 3-ЭМ
Провер.	Бухинник		Подземное депо контактных электровозов для рудников черной металлургии
Рук. гр.	Светловский		Депо контактных электровозов 7КР1У; К10; К14
Гл. спец.	Светловский		Стадия: РП; Лист: 2; Листов:
Нач. ОТА	Котенко		Схема принципиальная однолинейная 0,4кВ
Н. контр.	Кириченко	06.86	Кривбассепроект, г. Кривой Рог

Привязан

Инв. №

Инв. № подл. | Подпись и дата | Взам. инв. №

Типовой проект 403-3-075.86 Альбом VI

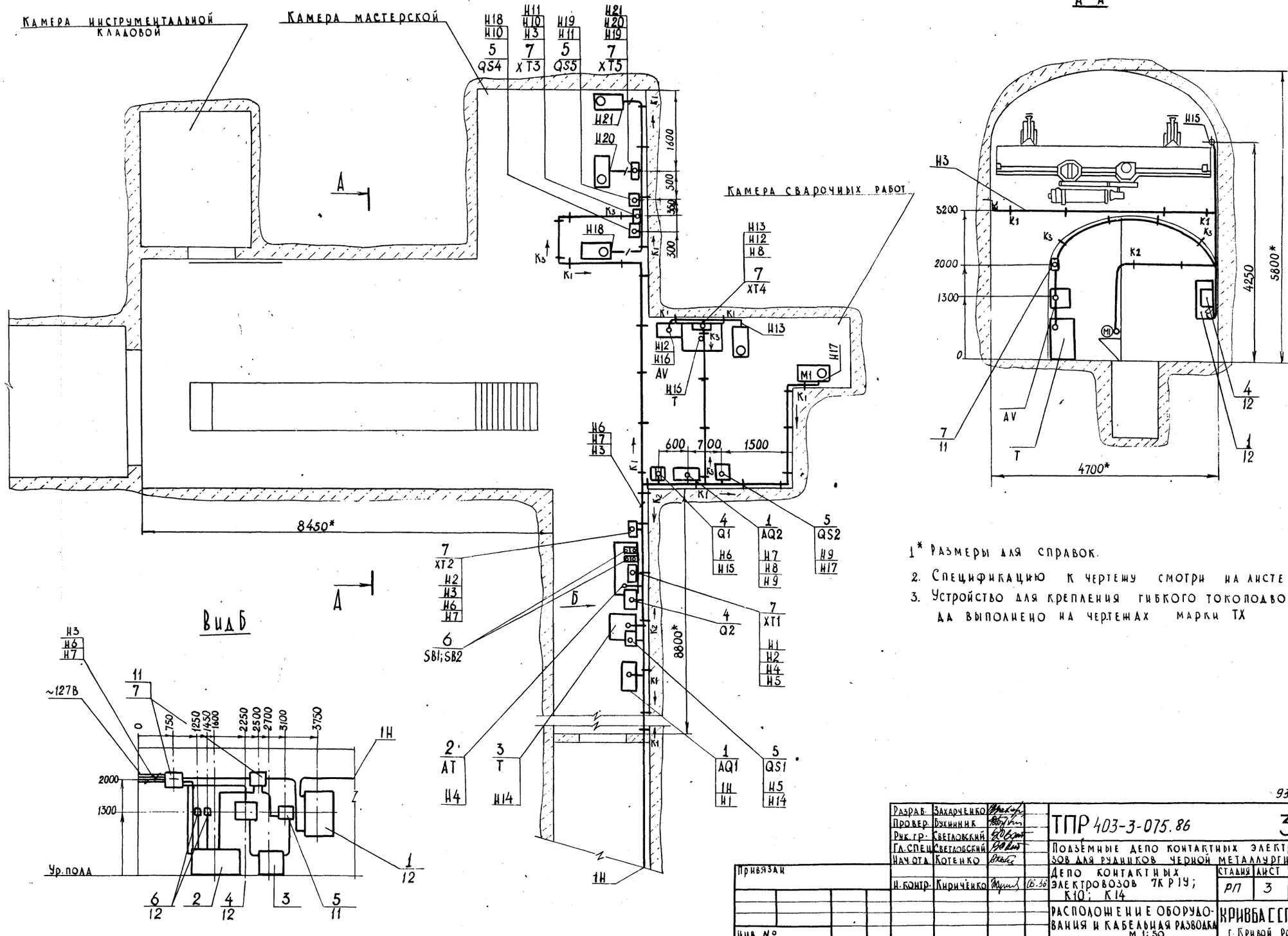

1* Размеры для справок.

2. Спецификацию к чертежу смотри на листе 5.

3. Устройство для крепления гибкого токоподвода выполнено на чертежах марки ТХ

36
9394/21

Разраб.	Захарченко			ТПР 403-3-075.86	3-ЭМ
Провер.	Букинник			Подъёмные депо контактных электровозов для рудников черной металлургии	
Рук. гр.	Светловский			Депо контактных электровозов 7КР14; К10; К14	Стадия: РП; Лист: 3; Листов:
Гл. спец.	Светловский			Расположение оборудования и кабельная разводка М 1:50	Кривбассэнергопроект г. Кривой Рог
Нач. отд.	Котенко				
Н. контр.	Кириченко		10.86		

Привязан

Инв. №

Инв. № подл. | Подпись и дата | Взам. инв. №

Копировал

Формат А2

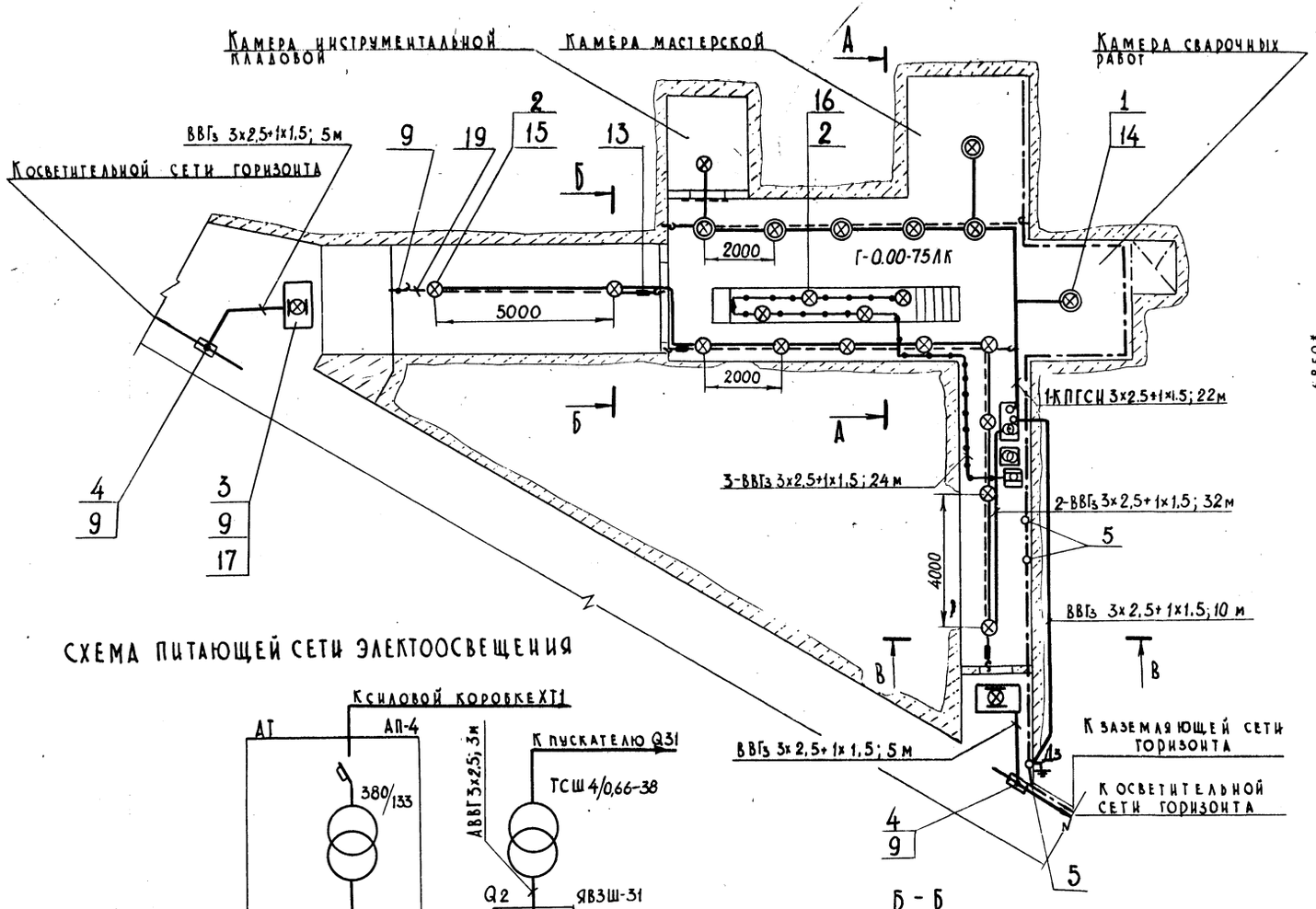

СХЕМА ПИТАЮЩЕЙ СЕТИ ЭЛЕКТООСВЕЩЕНИЯ

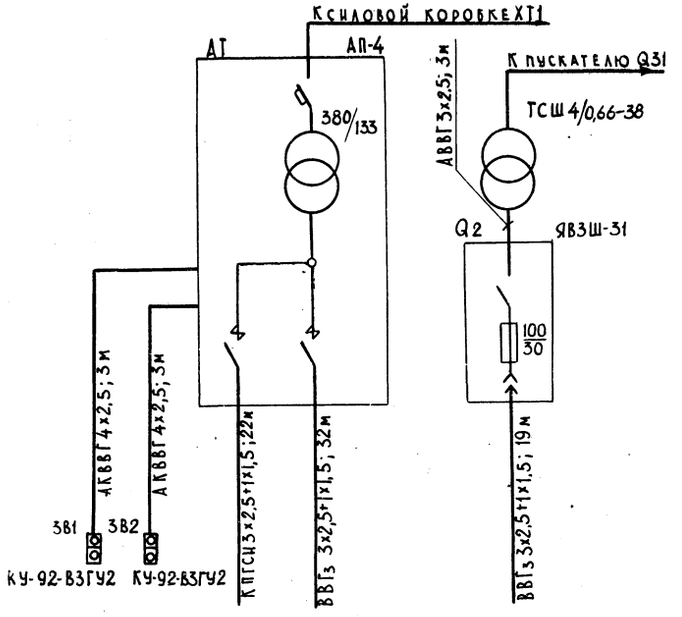

Номер группы	1	2	3
Установленная мощность, кВт	1,5	1,0	0,4

Б - Б
М 1:50

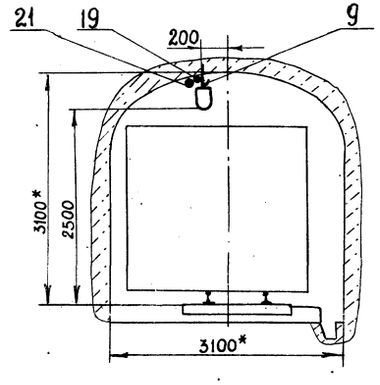

А - А
М1:50

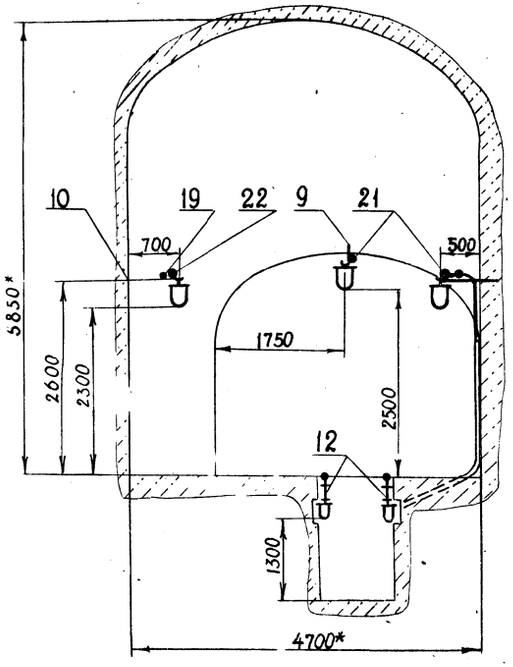

В - В
М1:50

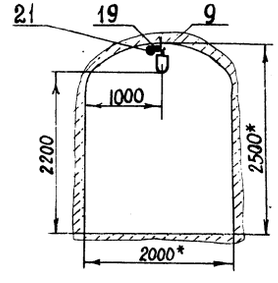

1* Размеры для справок.

2. Спецификацию к чертежу смотри на листе 5

37
9394/21

Разраб.	Захарченко		ТПР 403-3-075.86 3-31
Провер.	Бухинник		Подземное депо контактных электровозов для рудников черной металлургии
Рук. гр.	Светловский		Депо контактных электровозов 7КР1У; К10; К14
Гл. спец.	Светловский		Стадия: РП; Лист: 4; Листов:
Нач. отд.	Котенко		Сети электроосвещения и заземления М1:100
Н. контр.	Кириченко	06.86	Кривбасгеопроект г. Кривой Рог

Привязан

Инв. №

Инв. № подл. | Подпись и дата | Взам. инв. №

Альбом VI

Типовой проект 403-3-075.86

Спецификация к расположению оборудования и кабельной разводке

Марка, поз.	Обозначение	Наименование	Кол.	Масса ед., кг	Примечание
		Электрооборудование			
1		Выключатель автоматический ВРН-100 195 ~380В; 50Гц	2		
2		Агрегат пусковой АП-4 4кВ·А, ~380/133 В	1		
3		Трансформатор ТСШ-4/0,66-38; 4кВА	1		
4		Ящик однолинейный ЯВЗШ-31; $J_н$ = 100А	2		
5		Пускатель ручной шахтный ПРШ-1; $J_н$=10А	4		
6		Кнопочный пост управления КУ-92-В3ГУ2	2		
7		Коробка разветвительная КРН-200	5		
		Конструкции			
8	3-04.040-02	Кабельная подвеска на 2 кабеля КП2-4	27	1,44	кг
9	3-04.040-01	Кабельная подвеска на 4 кабеля КП4-4	4	2,25	кг
10	3-04.030	Кабельная подвеска на 2 кабеля КП2-8	8	1,13	кз
		Детали			
11	3-04.050	Крюк	9	0,48	
12	3-04.060	Штанга	18	0,49	
		Материалы			
13		Труба 30х2 ГОСТ 10704-76 / Б-Ст.3кп ГОСТ 10705-80	15		м
14		Металлорукав РЗ-Ц-Х32 ГОСТ 3575-75	2,5		м
15		Кабель АВБбШв; 3х50-1; ГОСТ 16442-80	2		м
16		Кабель АВБбШв; 3х35-1; ГОСТ 16442-80	17		м
17		Кабель АВБбШв; 3х10-0,66 ГОСТ 16442-80	42		м

Спецификация к расположению оборудования и кабельной разводке (продолжение)

Марка, поз.	Обозначение	Наименование	Кол.	Масса ед., кг	Примечание
18		Кабель АВВГ; 3х2,5-0,66 ГОСТ 16442-80	18		м
19		Кабель ГРШЭ 3х4+1х2,5+0,66 ГОСТ 10695-73	16		м
20		Диод Д226-Е; $J_н$=300mA	2		к поз. 2
21		Резистор МЛТ-2-47; 470м	2		к поз. 2
22		Метизы			3кг

Спецификация к сетям электроосвещения и заземления

Марка, поз.	Обозначение	Наименование	Кол.	Масса ед., кг	Примечание
		Электрооборудование			
1		Светильник рудничный нормальный НСРД1-200/ps4-02 05; 127В; 200Вт	7		
2		Светильник рудничный нормальный НСР01-100/ps4-02 05; 127В; 100Вт	15		
3		Указатель световой УС	2		
4		Муфта тройниковая взрывобезопасная ТМ-60	2		
		Конструкции			
5	3-04.010	Электрод заземления	3	7,22	
6	3-04.020	Перемычка, исп. 1	32		
7	3-04.020-01	Перемычка, исп. 2	22		
		Детали			
8	3-04.071-01	Хомут	32	0,1	
9	3-04.050	Крюк	19	0,48	
10		Кронштейн Уголок 32х32х4-Б-ГОСТ 8509-72 / ВСт.3кп2-1 ГОСТ 535-79			
		ℓ = 900	5	1,8	
11		Кронштейн Уголок 32х32х4-Б-ГОСТ 8509-72 / ВСт.3кп2-1 ГОСТ 535-79			
		ℓ = 700	5	1,4	
12		Крюк Круг 6-В ГОСТ 2590-71 / ВСт 5пс-1 ГОСТ 535-79			
		ℓ = 100	4	0,02	
		Материалы			
13		Форкопф М12; ФП-1	4		
14		Лампа накаливания Г127-200; 127В; 200Вт	7		
15		Лампа накаливания Б127-100; 127В; 100Вт	11		
16		Лампа накаливания МО36-100; 36В; 100Вт	4		
17		Лампа накаливания В127-135-25; 127В; 25Вт	4		
18		Круг 12-В ГОСТ 2590-71 / ВСт 5пс-1 ГОСТ 535-79	43	0,89	м
19		Круг 6-В ГОСТ 2590-71 / ВСт 5пс-1 ГОСТ 535-79	44	0,22	м
20		Полоса 5-2в×25 ГОСТ 103-76 / ВСт 3кп2-1 ГОСТ 535-79	40	0,79	м
21		Кабель ВВГ(з); 3х2,5+1х1,5-0,66 ГОСТ 16442-80	76		м
22		Кабель КПГСН; 3х2,5+1х1,5-0,66 ГОСТ 13497-77	26		м
23		Кабель АКВВГ; 4х2,5-0,66 ГОСТ 1508-78	9		м
24		Метизы			3кг

Спецификация дана к листам 3 и 4.

38

9394/21

Привязан

Инв. №

Инв. № подл. | Подпись и дата | Взам. инв. №

Разраб.	Захарченко			ТПР 403-3-075.86 ЭМ
Провер.	Бухинник			Подземные депо контактных электровозов для рудников черной металлургии
Рук. гр.	Светловский			Депо контактных электровозов 7КР1У К10; К14 — Стадия: рп; Лист: 5; Листов:
Гл. спец.	Светловский			Спецификации — КРИВБАССПРОЕКТ г. Кривой Рог
Нач. отд.	Коченко			
Н. контр.	Кириченко		06.86	

Корнеева Янько — Формат А3

Типовой проект — Альбом VI

3-04.011

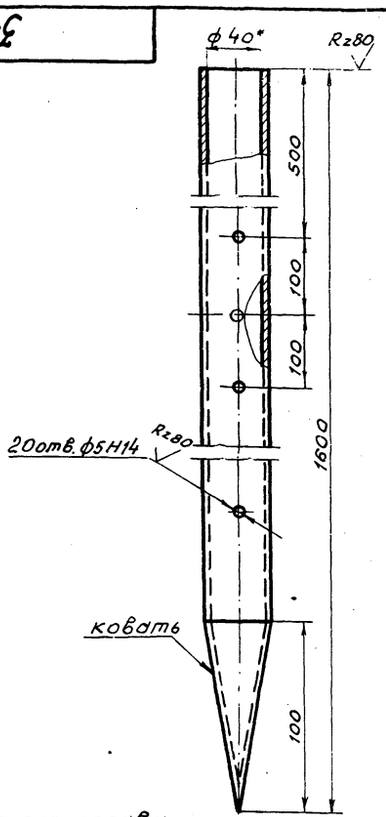

1.* Размер для справок.
2. Неуказанные предельные отклонения размеров $\pm \frac{IT14}{2}$

ТП 3-04.011						
Изм. Лист	№ докум.	Подп.	Дата	Заземлитель	Лит.	Масса	Масштаб
Разраб.	Захарченко				И	6,87	1:20
Провер.	Букинник				Лист	Листов 1
Рук. гр.	Цветковский					
Н.контр.	Кириченко		06.86	Труба 40×3,5 ГОСТ 3262-75	КРИВБАССПРОЕКТ г. Кривой Рог	

Формат А4

3-04.012

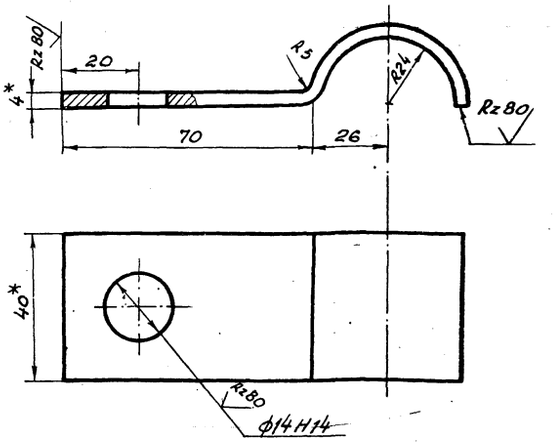

1.* Размеры для справок.
Неуказанные предельные отклонения размеров $\pm \frac{IT14}{2}$

ТП 3-04.012						
Изм. Лист	№ докум.	Подп.	Дата	Скоба	Лит.	Масса	Масштаб
Разраб.	Захарченко				И	0,17	1:100
Провер.	Букинник				Лист	Листов 1
Рук. гр.	Цветковский					
Н.контр.	Кириченко		06.86	Полоса Б-2 4×40 ГОСТ 103-76 / Ст.3кп2-I-ГОСТ535-79	КРИВБАССПРОЕКТ г. Кривой Рог	

Формат А4

3-04.010СБ

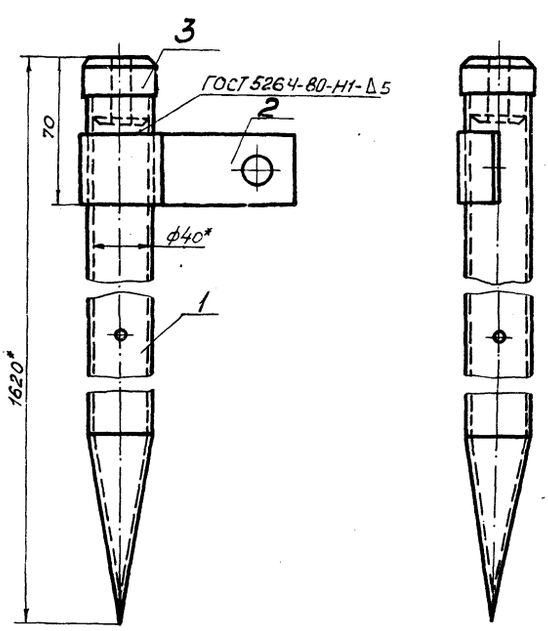

1.* Размеры для справок.
2. Электроды Э42 ГОСТ 9467-75.

ТП 3-04.010СБ						
Изм. Лист	№ докум.	Подп.	Дата	Электрод заземления Сборочный чертеж	Лит.	Масса	Масштаб
Разраб.	Захарченко				И	7,72	1:20
Провер.	Букинник				Лист	Листов 1
Рук. гр.	Цветковский					
Н.контр.	Кириченко		06.86		КРИВБАССПРОЕКТ г. Кривой Рог	
Гл. спец.						

Формат А4

Формат	Зона	Поз.	Обозначение	Наименование	Кол.	Примечание
				Документация		
А4			3-04.010СБ	Сборочный чертеж		
				Детали		
А4		1	3-04.011	Заземлитель	1	
А4		2	3-04.012	Скоба	1	
А4		3	3-04.013	Головка	1	

39
9994121

ТПР 403-3-075.86 3-04.010						
Изм. Лист	№ докум.	Подп.	Дата	Электрод заземления	Лит.	Лист	Листов
Разраб.	Захарченко				И		1
Провер.	Букинник				КРИВБАССПРОЕКТ г. Кривой Рог	
Н.контр.	Кириченко		06.86			

Копировал: Янько

Формат А4

3-04.013

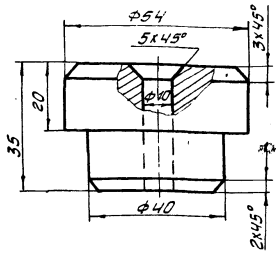

Предельные отклонения размеров: H14; h14; $\pm \frac{IT14}{2}$

ТП 3-04.013							
Изм.	Лист	№ докум.	Подп.	Дата	Головка	Лит	Масса	Масштаб
Разраб		Захарченко				И	0,68	1:1
Провер		Букинник				Лист	Листов 1
Рук. гр		Светловский				КРИВБАССПРОЕКТ г. Кривой Рог	
Н. контр		Кириченко		06.86	Круг ВСт 5пс-Г ГОСТ 535-79		

Формат А4

3-04.021

Развертка

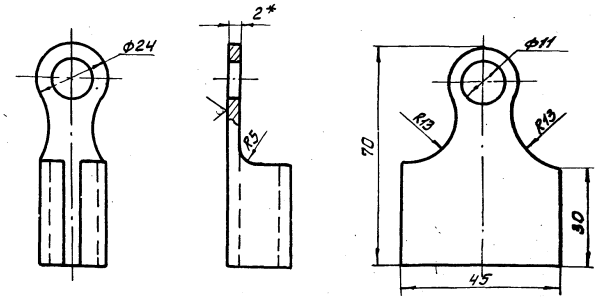

1 * Размер для справок.

2 Предельные отклонения размеров: H14; h14; $\pm \frac{IT14}{2}$

ТП 3-04.021							
Изм.	Лист	№ докум.	Подп.	Дата	Наконечник	Лит	Масса	Масштаб
Разраб		Захарченко				И	0,05	1:1
Провер		Букинник				Лист	Листов 1
Рук. гр		Светловский				КРИВБАССПРОЕКТ г. Кривой Рог	
Н. контр		Кириченко		06.86	Лист 62 ГОСТ 19903-74 1-19-ВСт3кп2 ГОСТ 16523-70		

Формат А4

3-04.020СБ

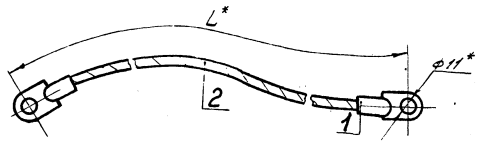

Обозначение	Длина L, мм	Масса, кг
3-04.020	300	0,232
-01	600	0,364

* Размеры для справок

ТП 3-04.020СБ							
Изм.	Лист	№ докум.	Подпись	Дата	Перемычка	Лит	Масса	Масштаб
Разраб		Захарченко			Сборочный чертеж		см. табл.	1:40
Провер		Букинник				И	Лист	Листов 1
Рук. гр		Светловский				КРИВБАССПРОЕКТ г. Кривой Рог	
Н. контр		Кириченко		06.86			
Гл. спец.		Светловский					

Формат А4

Формат	Зона	Поз.	Обозначение	Наименование	Кол.	Примечание
				Документация		
А4			3-04.020 СБ	Сборочный чертеж		
				Детали		
А4		1	3-04.021	Наконечник	2	
				Переменные данные для исполнений		
				04.020		
А4		2	3-04.022	Проводник Канат 9,2-Г-Т-С-Л-Н 1372 (140) ГОСТ 3062-80 ℓ=300 мм	1	0,132 кг
				04.020-01		
Б4		2	3-04.022-01	Проводник Канат 9,2-Г-Т-С-Л-Н 1372 (140) ГОСТ 3062-80 ℓ=600 мм	1	0,264
						40 9394/21

ТПР 403-3-075.86 3-04.020							
Изм.	Лист	№ докум.	Подп.	Дата	Перемычка	Лит	Лист	Листов
Разраб		Захарченко				И		1
Провер		Букинник				КРИВБАССПРОЕКТ г. Кривой Рог	
Н. контр		Кириченко		06.86			

Копировал Сологуб

Формат А4

3-04.031

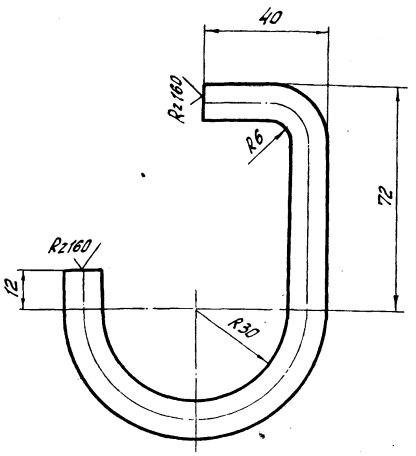

1. Предельные отклонения размеров $\pm \frac{IT14}{2}$.
2. Длина развертки 220 мм.

Изм.	Лист	№ докум.	Подп.	Дата
Разраб.		Загриченко		
Провер.		Бутинник		
Рук. гр.		Светловский		
Н. контр.		Кириченко		06.86

ТП 3-04.031

Скоба

Лит.	Масса	Масштаб
И	0,2	1:1

Лист | Листов 1

Круг 12-В-ГОСТ 2590-71 / Ст3пс-1-ГОСТ 535-79

КРИВБАССПРОЕКТ г. Кривой Рог

Формат А4

Инв. № подл. | Подп. и дата | Взам. инв. № | Инв. № дубл. | Подп. и дата

Типовой проект 403-3-075.86 Альбом VIII

Формат	Зона	Поз.	Обозначение	Наименование	Кол.	Примечание
				Документация		
А3			3-04.030СБ	Сборочный чертеж		
				Детали		
А4		1	3-04.031	Скоба	2	
А4		2	3-04.032	Штанга	1	-
Б4		3		Перекладина Круг 16-В-ГОСТ 2590-71 / Ст3пс-1-ГОСТ 535-79 ℓ=186	1	0,3кг

Инв. № подл. | Подп. и дата | Взам. инв. № | Инв. № дубл. | Подп. и дата

Изм.	Лист	№ докум.	Подп.	Дата
Разраб.		Загриченко		
Провер.		Бутинник		
Н. контр.		Кириченко		06.86

ТП 3-04.030

Кабельная подвеска КП2-8

Лит.	Лист	Листов
И		1

КРИВБАССПРОЕКТ г. Кривой Рог

3-04.030СБ

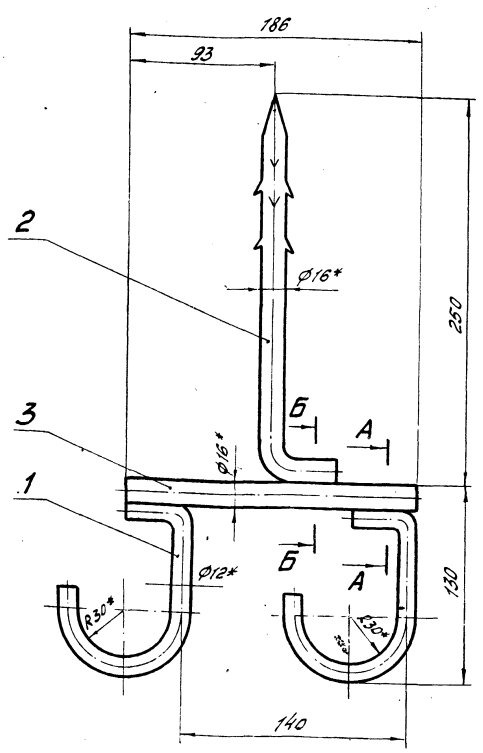

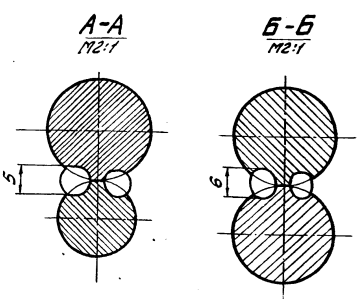

1. * Размеры для справок.
2. Сварка ручная электродуговая.
3. Электроды Э42 ГОСТ 9467-75.

41
9394/21

Изм.	Лист	№ докум.	Подпись	Дата
Разраб.		Загриченко		
Провер.		Бутинник		
Рук. гр.		Светловский		
Н. контр.		Кириченко		06.86

ТПР 403-3-075.86 3-04.030СБ

Кабельная подвеска КП2-8 Сборочный чертеж

Лит.	Масса	Масштаб
И	6,13	1:2

Лист | Листов 1

КРИВБАССПРОЕКТ г. Кривой Рог

Типовой проект 403-3-075.86 Альбом VIII

Формат А3

3-04.041

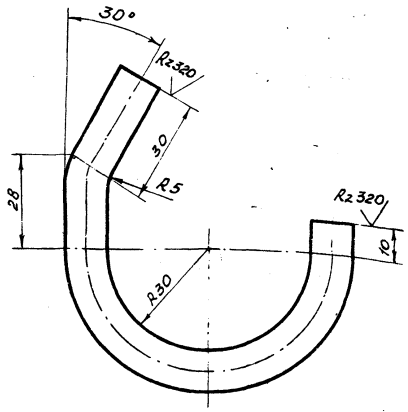

Предельные отклонения размеров ± JT14/2

Изм.	Лист	№ докум.	Подп.	Дата
Разраб.		Захарченко		
Провер.		Бухинник		
Рук.гр.		Светловский		
Н.контр.		Кириченко		06.86

ТП 3-04.041

Скоба

Лит.	Масса	Масштаб
И	0,16	1:1

Лист Листов

Круг 12-В-ГОСТ2590-71 / В.т.5пс-1-ГОСТ535-79

КРИВБАССПРОЕКТ г.Кривой Рог

Формат А4

Типовой проект 403-3-075.86 Альбом IV

Формат	Зона	Поз.	Обозначение	Наименование	Кол.	Примечание
				Документация		
А3			3-04.040СБ	Сборочный чертеж		
				Переменные данные для исполнения		
				3-04.040		
				Детали		
А4		1	3-04.042	Стойка	1	
А4		2	3-04.041	Скоба	2	
				3-04.040-01		
				Детали		
А4		1	3-04.042-01	Стойка	1	
А4		2	3-04.041	Скоба	4	
				3-04.040-02		
				Детали		
А4		1	3-04.042-02	Стойка	1	
А4		2	3-04.041	Скоба	6	

Изм.	Лист	№ докум.	Подп.	Дата
Разраб.		Захарченко		
Провер.		Бухинник		
Н.контр.		Кириченко		06.86

ТП 3-04.040

Кабельные подвески КП2-4; КП4-4; КП6-4

Лит.	Лист	Листов
И		

КРИВБАССПРОЕКТ г.Кривой Рог

Формат А4

Инв.№ подл. | Подп. и дата | Взам.инв.№ | Инв.№ дубл. | Подпись и дата

3-04.040СБ

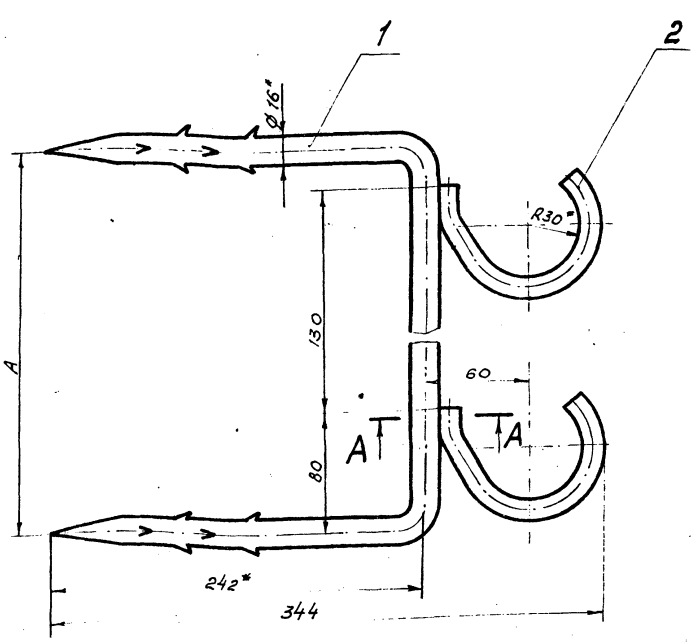

А-А
М2:1

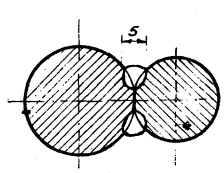

Размеры в мм

Обозначение	Тип	Кол. крючков	А	Масса кг
3-04.040-	КП6-4	6	770	2,98
3-04.040-01	КП4-4	4	510	2,25
3-04.040-02	КП2-4	2	250	1,44

1.* Размеры для справок.
2. Сварка ручная электродуговая для нестандартных швов.
3. Электроды Э42 ГОСТ 9467-75.
4. Предельные отклонения размеров ± JT14/2

42
9394/21

Изм.	Лист	№ докум.	Подпись	Дата
Разраб.		Захарченко		
Провер.		Бухинник		
Рук.гр.		Светловский		
Н.контр.		Кириченко		06.86

ТПР 403-3-075.86 3-04.040СБ

Кабельные подвески КП2-4; КП4-4; КП6-4 Сборочный чертеж

Лит.	Масса	Масштаб
И		1:2

Лист Листов 1

КРИВБАССПРОЕКТ г.Кривой Рог

Формат А3

Инв.№ подл. | Подпись и дата | Взам.инв.№ | Инв.№ дубл. | Подпись и дата

3-04.050

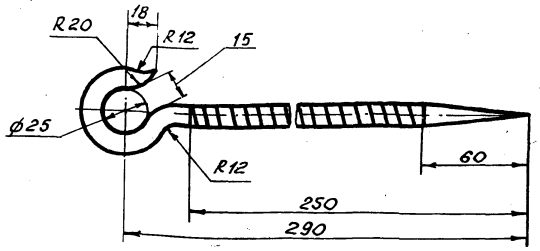

1. Длина заготовки 300 мм.
2. Предельные отклонения размеров $\pm \frac{IT14}{2}$

Изм.	Лист	№ докум.	Подп.	Дата
Разраб.		Захарченко		
Провер.		Букинник		
Рук. гр.		Световской		
Н. контр.		Кириченко		06.96
Гл. спец.		Световской		

ТП 3-04.050

Крюк

Лит.	Масса	Масштаб
И	0,48	1:2
Лист	Листов 1	

КРИВБАССПРОЕКТ г. Кривой Рог

Формат А4

Инв. № подл. | Подп. и дата | Взам. инв. № | Инв. № дубл. | Подп. и дата

3-04.042

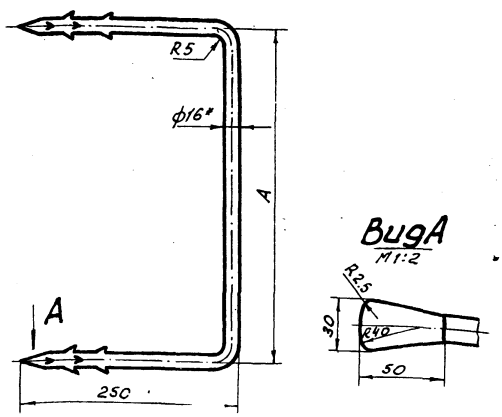

Размеры в мм

Обозначение	A	Длина заготовки	Масса кг
3-04.042	770	1280	2,02
-01	510	1020	1,61
-02	250	770	1,12

1.* Размер для справок
2. Неуказанные предельные отклонения размеров $\pm \frac{IT14}{2}$

Изм.	Лист	№ докум.	Подп.	Дата
Разраб.		Захарченко		
Провер.		Букинник		
Рук. гр.		Световской		
Н. контр.		Кириченко		06.96

ТП 3-04.042

Стойка

Лит.	Масса	Масштаб
И	см. табл.	1:4
Лист	Листов 1	

Круг 16-В-ГОСТ 2590-71
ВСт.5пс-1-ГОСТ 535-79

КРИВБАССПРОЕКТ г. Кривой Рог

Формат А4

Инв. № подл. | Подп. и дата | Взам. инв. № | Инв. № дубл. | Подп. и дата

3-04.032

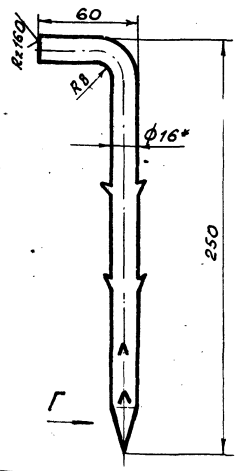

1.* Размер для справок.
2. Неуказанные предельные отклонения размеров $\pm \frac{IT14}{2}$

9394/21

Изм.	Лист	№ докум.	Подп.	Дата
Разраб.		Захарченко		
Провер.		Букинник		
Рук. гр.		Световской		
Н. контр.		Кириченко		

ТПР 403-3-075.86 3-04.032

Штанга

Лит.	Масса	Масштаб
И	0,43	1:2
Лист	Листов 1	

Круг 16-В-ГОСТ 2590-71
ВСт.5пс-1-ГОСТ 535-79

КРИВБАССПРОЕКТ г. Кривой Рог

Формат А4

Инв. № подл. | Подп. и дата | Взам. инв. № | Инв. № дубл. | Подп. и дата

Типовой проект 403-3-075.86 Альбом V

3-04.061

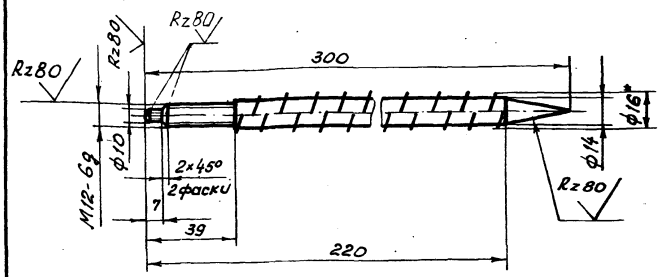

1.* Размер для справок.
2. Пред. откл. размеров B: H14; h14; ± JT14/2.

ТП 3-04.061			
Стержень	Лит. И	Масса 0,47	Масштаб 1:2
	Лист	Листов 1	
А-II-16-ГОСТ 5781-82	КРИВБАССПРОЕКТ г. Кривой Рог		

Разраб. Захарченко; Провер. Бухинник; Рук. гр. Свеловский; Н. контр. Кириченко 06.86; Гл. спец. Свеловский

Инв. № подл. | Подп. и дата | Взам. инв. № | Инв. № дубл. | Подп. и дата

Формат А4

3-04.060СБ

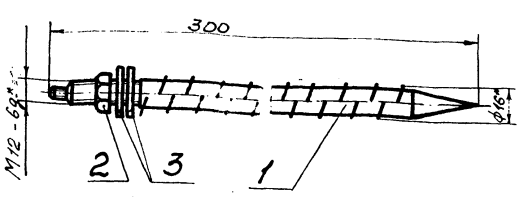

1.* Размер для справок.
2. Пред. откл. размеров ± JT14/2

ТП 3-04.060СБ			
Штанга. Сборочный чертеж	Лит. И	Масса 0,49	Масштаб 1:2
	Лист	Листов 1	
	КРИВБАССПРОЕКТ г. Кривой Рог		

Разраб. Захарченко; Провер. Бухинник; Рук. гр. Свеловский; Н. контр. Кириченко 06.86; Гл. спец. Свеловский

Инв. № подл. | Подпись и дата | Взам. инв. № | Инв. № дубл. | Подпись и дата

Формат А1

Формат	Зона	Поз.	Обозначение	Наименование	Кол.	Примечание
				Документация		
А4			ТП 3-04.060СБ	Сборочный чертеж		
				Детали		
А4		1	ТП 3-04-061	Стержень	1	
				Стандартные изделия		
		2		Гайка М12.4.055 ГОСТ 5915-70	1	
		3		Шайба 12.01.055 ГОСТ 11371-78	2	

44
9394/21

ТПР 403-3-075.86 3-04.060			
Штанга	Лит. И	Лист	Листов 1
	КРИВБАССПРОЕКТ г. Кривой Рог		

Разраб. Захарченко; Провер. Бухинник; Н. контр. Кириченко 06.86

Инв. № подл. | Подпись и дата | Взам. инв. № | Инв. № дубл. | Подпись и дата

Копировал Ю.К.

Формат А2

Типовой проект 4.903-3-075.86 Альбом 3

3-04.071

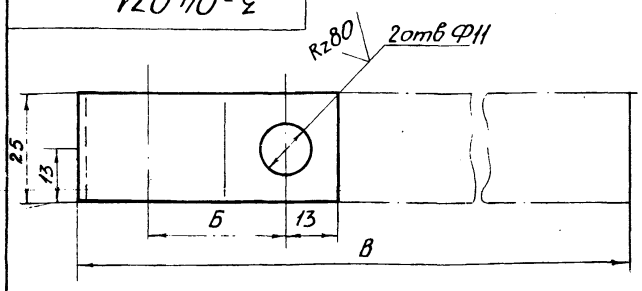

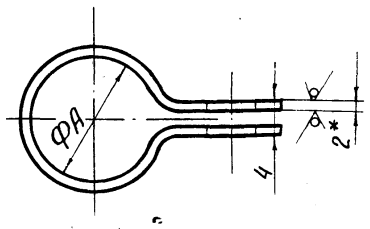

Обозначение	А	Б	В	Масса
3-04.071	25	30	150	0,059
3-04.071-01	33	35	173	0,103

1* Размеры для справок

2 Предельные отклонения размеров $H14; h14; \pm \frac{IT14}{2}$

Изм	Лист	№ докум.	Подп.	Дата
Разраб.	Захарченко			
Провер.	Бухинник			
Рук. гр.	Светловский			
Н.контр.	Кириченко			06.86

ТП 3-04.071

Хомут

Лит. У | Масса см. подпись | Масштаб 1:1

Лист | Листов 1

Лист Б-20 ГОСТ 19958-74
ВСт3пс5 ГОСТ 16523-70

КРИВБАССПРОЕКТ г. Кривой Рог

Формат А4

3-04.070СБ

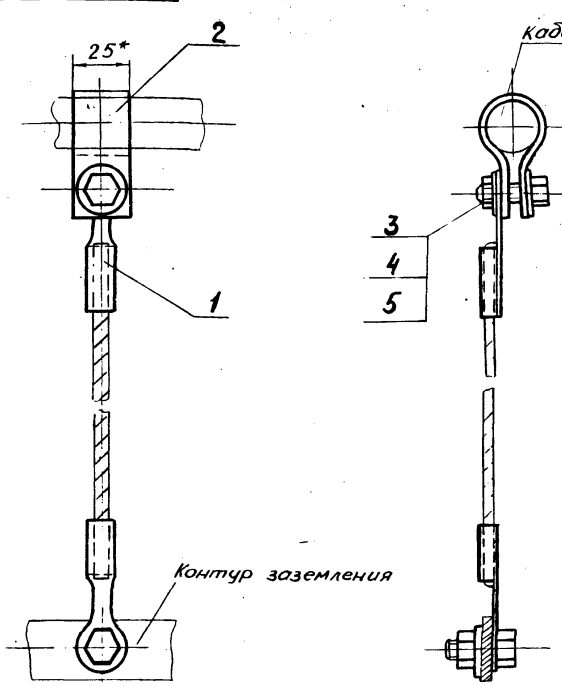

*Размеры для справок

Изм	Лист	№ докум.	Подп.	Дата
Разраб.	Захарченко			
Провер.	Бухинник			
Рук. гр.	Светловский			
Н.контр.	Кириченко			06.86
Гл.спец.	Светловский			

ТП 3-04.070СБ

Заземляющий проводник

Сборочный чертеж

Лит. И | Масса | Масштаб 1:2

Лист | Листов 1

КРИВБАССПРОЕКТ г. Кривой Рог

Формат	Зона	Поз.	Обозначение	Наименование	Кол.	Примечание
				Документация		
А4			ТП 3-04.070СБ	Сборочный чертеж		
				Сборочные единицы		
А4		1	ТП 3-04.020СБ	Перемычка	1	
				Детали		
А4		2	ТП 3-04.071	Хомут	1	
				Стандартные изделия		
				Болт М10х25.56.055 ГОСТ 7798-70	2	
				Гайка М10.4.055 ГОСТ 5915-70	2	
				Шайба 10 65Г ГОСТ 6402-70	3	

45

9394/21

Изм	Лист	№ докум.	Подп.	Дата
Разраб.	Захарченко			
Провер.	Бухинник			
Н.конт.	Кириченко			06.86

ТПР 403-3-075.86 3-04.070

Заземляющий проводник

КРИВБАССПРОЕКТ г. Кривой Рог

Копировал Конопелько

Формат А4

Ведомость рабочих чертежей основного комплекта

Лист	Наименование	Примечание
1	Общие данные	
2	Телефонизация и радиофикация	

Ведомость ссылочных и прилагаемых документов

Обозначение	Наименование	Примечание
	Прилагаемые документы	
ТПР 403-3-075.86	Спецификация оборудования	Альбом III.94.2
ТПР 403-3-075.86	Ведомость потребности в	
	материалах	Альбом III.93

Настоящая часть проекта разработана в соответствии с действующими нормами и правилами и предусматривает мероприятия, обеспечивающие взрывную, взрывопожарную и пожарную безопасность при эксплуатации сооружения

Гл. инженер проекта Топчий

Общие указания

Камера дело контактных электровозов оснащается следующими видами связи и сигнализации:

- телефонная административно-хозяйственная и диспетчерская связь;
- диспетчерская телефонная связь диспетчера внутришахтного транспорта;
- электрочасофикация;
- распорядительно-поисковая связь.

Для организации телефонной административно-хозяйственной связи предусматривается установка телефонного аппарата АТС „Защита", который через телефонную распределительную коробку включается в комплексную телефонную сеть горизонта.

Для обеспечения прямой телефонной связью диспетчера внутришахтного транспорта с камерой дело контактных электровозов предусматривается установить телефонный аппарат типа ТАШ 2305.

Для показания единого времени предусматривается установка электровторичных часов типа ВЧС1-М2ПВ 24Р-400-302К, которые включаются в линии часофикации через комплексную телефонную сеть горизонта.

Для передачи распоряжений и оповещений предусматривается динамический громкоговоритель типа 10ГРД-IV-6М, который включается в самостоятельную распорядительно-поисковую сеть горизонта.

Условные обозначения:

- О, – проектируемый телефонный аппарат административно-хозяйственной связи с указанием номера
- Θ, – телефонный аппарат ЦБ с указанием номера.
- Θ, – электровторичные часы с указанием номера
- динамический громкоговоритель с указанием номера
- Ш-1 – телефонная распределительная коробка с указанием номера
- К-1 – кабельный ящик с указанием номера
- СБВг-3 – абонентский трансформатор
- прокладка кабеля с указанием марки, емкости и длины в метрах.

Инв. № подл. | Подпись и дата | Взам. инв. №

Инв. №				Привязан	
Разраб.	Блохина				
Провер.	Егошина			ТПР 403-3-075.86	3-СС
Рук. гр.	Егошина				
Гл. спец.	Катыба			Подземные дело контактных электровозов для рудников черной металлургии	
Нач. отд.	Котенко		06.87	Дело контактных электровозов 7КРПУ; К10, К14	Стадия: РП; Лист: 1; Листов: 2
ГИП	Топчий			Общие данные	КРИВБАССПРОЕКТ г. Кривой Рог
Н. контр.	Кувшинов				

Копировал. Янько Формат А2

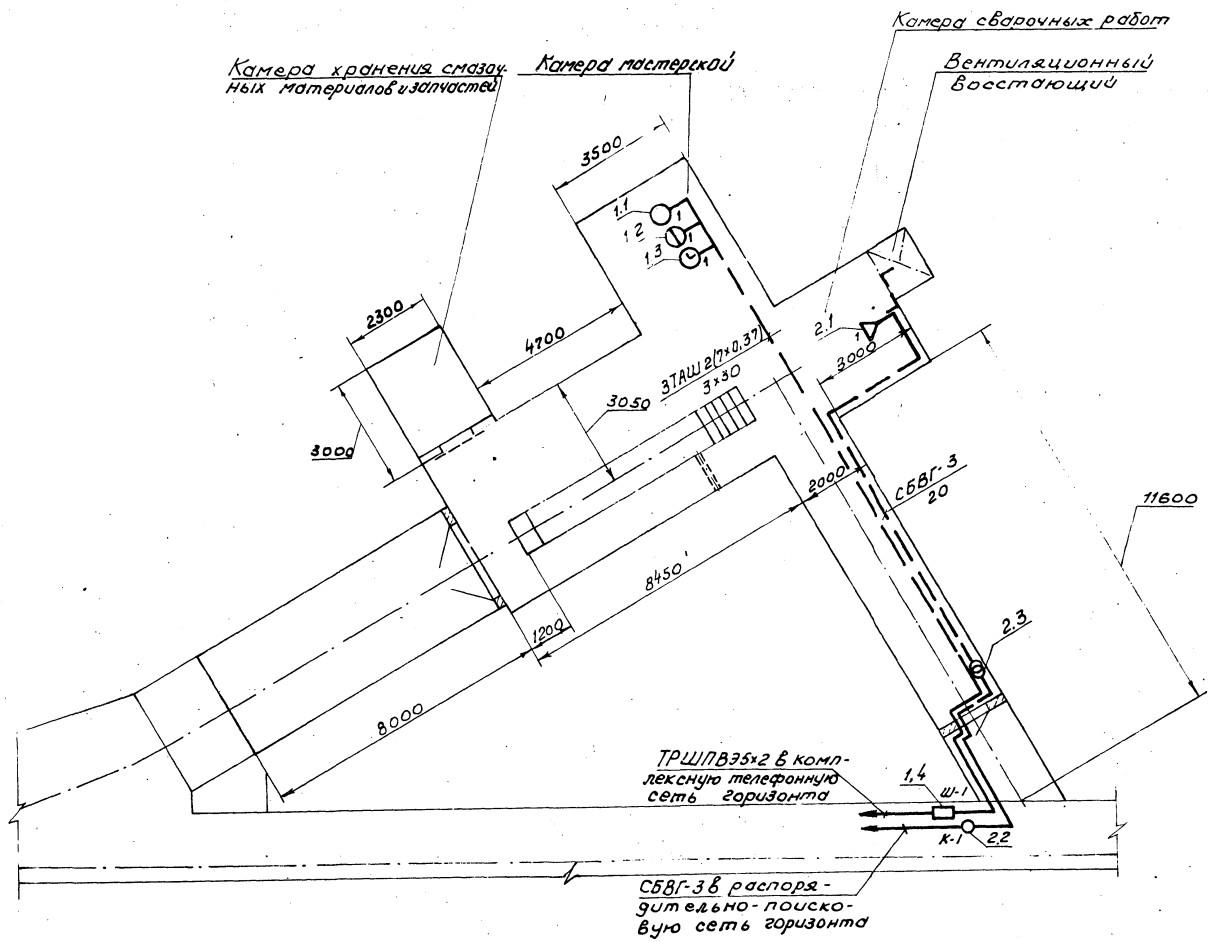

Спецификация

Марка, поз.	Обозначение	Наименование	Кол.	Примечание
		1. Комплексная телефонная сеть		
1.1		Телефонный аппарат АТС „Защита"	1	шт.
1.2		То же, ЦБ ТАШ 2305	1	шт.
1.3		Часы электровторичные ВЧС1-М2ПВ2Ир-100-302к	1	шт.
1.4		Телефонная распределительная коробка ШТК-10А	1	шт.
1.5		Кабель абонентский шахтный ТАШ2 (7х0,37)	90	м
1.6		Труба стальная водогазопроводная 32х3,2 ГОСТ 3262-75	6	м
1.7		Канат 9,1-Г-В-Н-140 ГОСТ 3063-80	40	м
1.8	М118Б.00.00М	Кронштейн для подвески кабеля на своде	14	кг
		2. Распорядительно-поисковая сеть		
2.1		Динамический громкоговоритель 10ГРД-1У-6М	1	шт.
2.2		Кабельный ящик ЯКШ-60	1	шт.
2.3		Трансформатор абонентский ТАМУ-10	1	шт.
2.4		Кабель СБВГ-3 ГОСТ 6436-75	20	м
2.5		Труба стальная водогазопроводная 32х3,2 ГОСТ 3262-75	4,5	м
2.6		Канат 9,1-Г-В-Н-140 ГОСТ 3063-80	30	м

Разраб.	Блохина			ТПР 403-3-075.86		3-СС	
Провер.	Егошина			Подземные депо контактных электровозов для рудников черной металлургии			
Рук.гр.	Егошина						
Гл.спец.	Катыба						
Нач.отд.	Котенко		06-86	Депо контактных электровозов 7КР1у К10, К14	Стадия	Лист	Листов
Н.контр.	Кириченко				РП	2	
Привязан				Телефонизация и радиофикация. М1:100	КРИВБАССПРОЕКТ г. Кривой Рог		
Инв.№							

Инв.№ подл. | Подпись и дата | Взам.инв.№

Копировал Янько Формат А2