ИСПОЛНИТЕЛЬНЫЙ КОМИТЕТ ЛЕНИНГРАДСКОГО ГОРОДСКОГО СОВЕТА НАРОДНЫХ ДЕПУТАТОВ

ГЛАВНОЕ АРХИТЕКТУРНО-ПЛАНИРОВОЧНОЕ УПРАВЛЕНИЕ

ТИПОВЫЕ КОНСТРУКЦИИ И ДЕТАЛИ ЗДАНИЙ И СООРУЖЕНИЙ ДЛЯ СТРОИТЕЛЬСТВА В ЛЕНИНГРАДЕ

СЕРИЯ 1.232 КП-2

ПАНЕЛИ НАРУЖНЫХ СТЕН КЕРАМЗИТОБЕТОННЫЕ ОБЩЕСТВЕННЫХ ЗДАНИЙ СО СВЯЗЕВЫМ КАРКАСОМ

ВЫПУСК 1-1.2

ПАНЕЛИ САМОНЕСУЩИЕ ПОЛОСОВОЙ РАЗРЕЗКИ ДЛЯ МАЛОЭТАЖНЫХ ЗДАНИЙ

РАЗРАБОТАНЫ ИНСТИТУТОМ ЛЕННИИПРОЕКТ

ВВЕДЕНЫ В ДЕЙСТВИЕ ПРИКАЗОМ № 325 от 30.12.80 г.

1982

| | | |

Номер и дата изменения	Краткое содержание изменения	№№ листов: Корректировка	Дополнение	Аннулирование
.III.10.82	ИЗМЕНЕНА МАССА КЕРАМЗИТОБЕТОНА В СВЯЗИ С ПИСЬМОМ ГОСГРАЖДАНСТРОЯ от 13.10.80г ЗА 1/2 ГФ-4-2832.	ИК-1и1 СС-1и1 С-1и1; С2и1 П-1и1; П-2и1 ЛИСТЫ: 1и1 ÷ 32и1 Н-1и1; Н-2и1		ИК-1 СС-1 С1; С2 П-1; П-2 ЛИСТЫ: 1 ÷ 32 Н-1; Н-2

Номер и дата изменения	Краткое содержание изменения	№№ листов: Корректировка	Дополнение	Аннулирование

Взамен листа ИК-1

КП	ПАНЕЛИ САМОНЕСУЩИЕ ПОЛОСОВОЙ РАЗРЕЗКИ, ДЛЯ МАЛОЭТАЖНЫХ ЗДАНИЙ		серия 1.232 КЛ-2
1980	ИНФОРМАЦИОННАЯ КАРТА	выпуск 1-1.2	лист ИК-1и1

ЛЕННИИПРОЕКТ

Гл. инж. пр-та: ЕВДОХИНОВА
Рук. группы: КОВЛЕВА
Разработал: ПЕЧЕРСКИЙ
Рассмотрел: БУНИЧ
Нач. СКУ: ОКУ
Гл. констр. ОКУ

Согласовано

Проверил
Нормоконтролер

Внесены изменения

Дата	Рег. №	Должность	Подпись	Фамилия
10.82	И1	РУК.ГР.		КАЧ

Рег. №

№№ выпуска и год разработки	НАИМЕНОВАНИЕ ВЫПУСКА	ДАТА		
		корректировка	дополнения	аннулирования
0 - I.I 1978 г.	Общие материалы и унифицированные детали.	1980; 1981 г.; 1982г.	1980 г.	
I - I.I 1978 г.	Панели наружных стен полосовой разрезки, армированные каркасами, для зданий высотой до 40 м.	1980г. редакция 1981г; 1982 г.	1979 г.; 1982г	1-1.1 по техн. распоряж. N 133-80
I - I.2 1980 г.	Панели самонесущие полосовой разрезки для малоэтажных зданий.	1982г	—	
I - I.3 1980 г.	Панели самонесущие полосовой разрезки для зданий с перепадом высот.	1982г.	—	
I - 2 1980 г.	Панели простеночные и угловые.	1982г.	1982	
2 - I.I	Арматурные изделия			
1978 г.	Часть I.	1980г.; 1981г; 1982г	1979 г.	
1980 г.	Часть 2.	1980г; 1982г.	1982г.	

Взамен листа СС-1

КП	Панели самонесущие полосовой разрезки для малоэтажных зданий	серия I.020-2
1980	СОДЕРЖАНИЕ	лист

ЛЕНИНГРАДСКИЙ ПРОМСТРОЙПРОЕКТ

Нач. ОКУ Н.К. КОНСТАНТИНОВА; ОКУ; Разработал ПЕЧЕРСКИЙ; Рассчитал БУНИЧ; Исполнил КАЧ

Гл. инж. пр-та; Рук. группы; Нормоконтролер; Согласовано

ВНОСЕНЫ ИЗМЕНЕНИЯ: Дата; Инв. № подлинника; Подпись; Фамилия; ИТ; Рук. гр.

Наименование	№ листа
Обложка	
Титульный лист	
Информационная карта	ИК-1и1
Состав серии	СС-1и1
Содержание	С1и1-С2 и1
Пояснительная записка	ПЗи1-12и1
Номенклатура изделий	Н1и1-Н2и1
НРI-60.18.35М Опалубка и армирование	1 и1
НРI-60.15.35М Опалубка и армирование	2 и1
НРI-60.12.35М Опалубка и армирование	3 и1
НРI-60.6.35М Опалубка и армирование	4 и1
НРI-30.18.35М Опалубка и армирование	5 и1
НРI-30.15.35М Опалубка и армирование	6 и1
НРI-30.12.35М Опалубка и армирование	7 и1
НРI-30.6.35М Опалубка и армирование	8 и1
НРI-54.18.35М Опалубка и армирование	9 и1
НРI-54.15.35М Опалубка и армирование	10 и1
НРI-54.12.35М Опалубка и армирование	11 и1
НРI-54.6.35М Опалубка и армирование	12 и1
НРI-24.18.35М Опалубка и армирование	13 и1
НРI-24.15.35М Опалубка и армирование	14 и1
НРI-24.12.35М Опалубка и армирование	15 и1
НРI-24.6.35М Опалубка и армирование	16 и1
НР2-57.18.35М Опалубка и армирование	17 и1
НР2-57.15.35М Опалубка и армирование	18 и1
НР2-57.12.35М Опалубка и армирование	19 и1
НР2-57.6.35М Опалубка и армирование	20 и1
НР2-27.18.35М Опалубка и армирование	21 и1
НР2-27.15.35М Опалубка и армирование	22 и1

ВЗАМЕН листа С-1

КП	Панели самонесущие полосовой разрезки для малоэтажных зданий	серия I.232ЮЛ-2
1980	СОДЕРЖАНИЕ	выпуск I-I.2 / лист С-1и1

ЛЕНИНГРАДПРОЕКТ

Гл. инж. пр-та: Евдокимов
Рук. группы: Мовлева
Разработал: Печерский
Рассчитал: Бунин
Исполнил:
Нач. ОКУ:
Гл. констр. ОКУ:

Согласовано
Проверил: Новоселов
Нормоконтролер:

Внесены изменения
Дата: 10.80
Рег. № Полиграф.: 11
Подпись: ГК-ГР.
Фамилия: КАЧ.

Наименование		№ листа	Наименование	№ листа
НР2-27.12.35М	Опалубка и армирование	23 и1		
НР2-27.6.35М	Опалубка и армирование	24 и1		
НР2-51.18.35М	Опалубка и армирование	25 и1		
НР2-51.15.35М	Опалубка и армирование	26 и1		
НР2-51.12.35М	Опалубка и армирование	27 и1		
НР2-51.6.35М	Опалубка и армирование	28 и1		
НР2-21.18.35М	Опалубка и армирование	29 и1		
НР2-21.15.35М	Опалубка и армирование	30 и1		
НР2-21.12.35М	Опалубка и армирование	31 и1		
НР2-21.6.35М	Опалубка и армирование	32 и1		

Внесены изменения

Дата	Лист №	Подпись	Должность	Фамилия
10.82	11		Рук. гр.	КАЗ

Нормоконтролер

Рук. группы

Разработал

Рассчитал

Исполнил

Нач. ОКУ

Гл. конструктор ОКУ

ПЕЧЕРСКАЯ

БУНЯЧ

ИОВЛЕВА

ВЗАМЕН ЛИСТА С-2

КП 1980

Панели самонесущие поэтажной разрезки для полносборных зданий

СОДЕРЖАНИЕ

серия 1.232.0-2

выпуск 1-1.2

лист С-254

I. ОБЩАЯ ПОЯСНЕНИЯ

1.1 Настоящий выпуск содержит рабочие опалубочно- арматурные чертежи угловых и простеночных панелей для наружных стен общественных зданий со связевым каркасом с шагом колонн 3,0; 4,2; 6,0; 7,2 и 9,0 м, высотой этажей 3,0; 3,6; 4,2 и 4,8 м.

1.2 Работа выполнена на основании программы работ на " Каталогом унифицированных изделий для жилищно- гражданского строительства в Ленинграде " на 1979 - 1980 годы, утвержденной распоряжением ЛПИ № 1057 - р от 07.09.1979 года, и откорректированы по программе работ на каталогом на 1981-82 г.

1.3 Общие материалы, область применения, основные положения проектирования и расчета , принципы маркировки и др. помещены в выпуске 0 - 1.1.

1.4 Арматурные изделия и указания по сборке пространственных каркасов даны в выпуске 2 - 1.1 , Часть 1.

1.5 Закладные детали, примененные в панелях разработаны в серии 1.031 КЖ -2, выпуск 1, строповочные петли - в серии 1.031.КА-1 вып. 6-1.2

1.6 Указания по антикоррозийной защите закладных деталей даны в вып. 0-1.1 настоящей серии.

2. ХАРАКТЕРИСТИКА КОНСТРУКЦИИ.

2.1 Панели, разработанные в настоящем выпуске подразделяются на три группы :

- панели группы НРУ - угловые панели, размеры панелей определяются высотой этажа здания и разрезкой фасада. Высоты панелей (номинальные) приняты - 1200, 1500, 1800, 3000, 3300, 4200 и 600 мм. Размеры в плане у всех панелей одинаковы.

- панели группы НПП - простеночные панели, размеры простеночных панелей определяются размером оконного проема. Высоты простеночных панелей (номинальные) приняты - 1200, 1500, 1800 , 2100 и 2700 мм.

- панели группы НУ - простеночные угловые панели, служат для образования простенка внутреннего угла, имеют тоже высоты, что и панели группы НПП. Размеры в плане у всех панелей группы НУ одинаковы.

2.2 Профиль боковых граней панелей запроектирован: для устройства закрытого симметричного стыка панелей НРУ и рядовых панелей групп НР1, НР2 и НР3 (см. выпуск 1 - 1.1), обеспечивающего герметизацию с наружной стороны панели и заполнение пазов керамзитобетоном с внутренней стороны; для установки столярных блоков и крепления их с панелями групп НПП и НУ. Одинаковый боковой профиль панелей всех групп позволяет устраивать глухие участки стены в части пролета здания.

2.3 Верхние и нижние грани имеют профиль противодождевого отбоя в виде гребня поверху и четверти понизу.

2.4 Панели разработаны однослойными толщиной 350 мм из плотного керамзитобетона марки 50 с объемным весом 900 кгс/м³.

Керамзитобетон должен иметь однородную слитную структуру с полным заполнением межзернового пространства раствором, при наличии межзерновых пустот в уплотненной бетонной смеси не выше 5%.

2.5 Панели имеют наружный и внутренний отделочные слои из цементного раствора марки 100 с объемным весом 2000 кгс/м³. Толщина наружного слоя 25 мм, внутреннего - 15мм.

2.6 Панели армируются пространственными каркасами с расчетной рабочей арматурой. Пространственные каркасы собираются из плоских каркасов и отдельных стержней. Закладные детали не входят в пространственный каркас и фиксируются на форме.

3. ПРИНЦИПЫ МАРКИРОВКИ

3.1 Маркировка изделий открытая и состоит из буквенных и цифровых индексов.

Буквенные индексы означают вид панели по назначению, а цифровые индексы после "-" означают округленную длину, номинальную высоту и толщину панели.

Примеры маркировки.

НПП - 12.12.35
- толщина панели 35 см.
- номинальная высота панели (высота оконного проема) 12 дм (1180 мм)
- номинальная длина панели (по внутренней стороне здания () 12 дм (1180мм)
- простеночная панель.

НРУ -6.12.35
- толщина панели 35 см.
- номинальная высота панели 12 дм (1180 мм)
- длина панели 6дм. (630 мм)
- угловая панель

Взамен листа П-1

КП	ПАНЕЛИ ПРОСТЕНОЧНЫЕ И УГЛОВЫЕ		серия 1.232КП-2
1980	ПОЯСНИТЕЛЬНАЯ ЗАПИСКА	выпуск I -2	лист П-1

4. УКАЗАНИЯ ПО ИЗГОТОВЛЕНИЮ

4.I Изготовление панелей предусматривается в условных специализированных заводов, в горизонтальных металлических формах с положением фасадной стороны к поддону формы.

4.2 Формовочное оборудование и технология изготовления должны обеспечивать проектное положение каркасов, закладных деталей и монтажных петель.

4.3 Подъем изделий из формы должен производиться за монтажные петли с поворотом вдоль длинной стороны.

5. УКАЗАНИЯ ПО ПРИЕМКЕ ИЗДЕЛИЙ, ИХ ХРАНЕНИЮ, ТРАНСПОРТИРОВКЕ И МОНТАЖУ.

5.I Технический контроль качества изделий, правила приемки, хранение и транспортировка изделий должны производиться в соответствии с требованиями ГОСТ II024-72 и указаниями настоящей серии, ГОСТ 13015.0-81 и ГОСТ 18105.1-80.

5.2 Панели должны иметь максимальную заводскую готовность. Качество поверхностей - под оклейку обоями или окраску (категория А2 шероховатости по ГОСТ 13015-75)

5.3 Влажность изделий при отпуске не должна быть более 15%, масса изделия при отпуске потребителю не должна превышать проектную более чем на 7%.

5.4 Величина отпускной прочности в изделиях устанавливается заводом- изготовителем и должна составлять от проектной марки бетона не менее 80 %. При этом завод- изготовитель обязан гарантировать достижение бетоном проектной марки в возрасте 28 суток со дня изготовления изделий.

5.5 Перед отправкой изделий на монтаж или открытый склад боковые и верхние плоскости должны быть обработаны герметизирующими составами или затиркой цементным раствором.

5.6 Погрузо-разгрузочные работы и монтаж изделий должен производиться с помощью специальных самобалансирующих траверс с захватом на все монтажные петли.

5.7 Хранение изделий на складе должно осуществляться в специальных стеллажах на прокладках с обеспечением устойчивости изделий, сохранности поверхностей, предохраненных от трещин, сколов и помятин.

ПЕРЕЧЕНЬ

нормативно- технической литературы, обязательной для руководства при изготовлении и применении изделий.

ГОСТ I3015 - 75	Изделия железобетонные и бетонные.
II024 -72	Панели из легких бетонов для наружных стен жилых и общественных зданий.
5781 - 75	Сталь горячекатанная для армирования железобетонных конструкций.
I0922-75	Арматурные изделия и закладные детали сварные для железобетонных конструкций.
I4098-68	Соединения сварные арматуры железобетонных изделий и конструкций.
СНиП II-21-75	Бетонные и железобетонные конструкции.
II-6-74	Нагрузки и воздействия.
II-28-73*	Защита строительных конструкций от коррозии.
СН 393-78	Указания по сварке соединений арматуры и закладных деталей железобетонных конструкций
СН 483-76	Инструкция по изготовлению конструкций и изделий из бетонов, приготовляемых на пористых заполнителях.
	" Руководство по проектированию бетонных и железобетонных конструкций из бетонов на пористых заполнителях ".
ГОСТ I3015.I-8I	Конструкция и изделия бетонные и железобетонные.
ГОСТ I8105.I-80	Правила контроля прочности на сжатие для сборных конструкций.

Взамен листа II-2

КП	ПАНЕЛИ САМОНЕСУЩИЕ ПОПЕРЕЧНЫЕ РАЗРЕЗНЫЕ ДЛЯ МАЛОЭТАЖНЫХ ЗДАНИЙ.	серия 1.232.1-2
1980	ПОЯСНИТЕЛЬНАЯ ЗАПИСКА	выпуск I-I.2 лист II-2ин

ГЕПРИМИТРОСЕКТ ОКУ

Гл. инженер Ю. Нижников; Рук. группы Вк. Гриппы; Разработал Ревякина; Проверил Ревякина; Нормоконтролер Ревякина; Согласовано Евдокимова; Утвердил Ревякина

Гл. арх. ОКУ Пичурский; Гл. конст. ОКУ Бунин

Изм.	Кол.уч.	Лист	№ док.	Подпись	Дата
1	—	—	—		

№ п/п	№ черт.	Эскиз изделия	Марка изделия по каталогу	Марка изделия сокращенная	Габариты, мм l	b	h	Масса, кг	Площадь м² лицевая	Площадь м² общая	Бетон вид	марка	Объем м³	Расход цемента кг	Расход стали (натуральной), кг: Арматурная сталь AI	AII	AIII	AIV	AV	BI	BII		Итого	Закладные детали	Всего	Изделие: Шифр расценки или № калькуляции	Ед. изм.	Стоимость	Монтаж: Шифр расценки	Ед. изм.
1	1шт		ПРП-60.18.35М		5980	350	1800	4360	12.12	10.64	КЕРАМЗИТОБЕТОН γ=0,9 т/м³	50	3.65	821	25.64	—	7.16	—	—	19.59	—		52.39	3.58	55.97				П-437-71	м²
2	2шт		ПРП-60.15.35М		5980	350	1500	3670	8.36	7.93		50	3.00	675	12.16	—	7.16	—	—	16.47	—		42.49	3.58	46.07				П-437-71	м²
3	3шт		ПРП-60.12.35М		5980	350	1200	2940	7.53	7.05		50	2.41	542	13.32	—	7.16	—	—	15.59	—		36.07	3.58	39.65				П-437-71	м²
4	4шт		ПРП-60.6.35М		5980	350	600	1490	3.94	3.46		50	1.18	266	6.96	—	7.16	—	—	14.99	—		28.11	3.58	29.69				П-436-71	м²
5	5шт		ПРП-30.18.35М		2980	350	1800	2150	5.54	5.30		50	1.79	403	12.74	—	—	—	—	10.30	—		23.04	3.58	26.62				П-437-71	м²
6	6шт		ПРП-30.15.35М		2980	350	1500	1750	4.64	4.41		50	1.47	331	9.84	—	—	—	—	8.50	—		18.34	3.58	21.92				П-436-71	м²
7	7шт		ПРП-30.12.35М		2980	350	1200	1450	3.75	3.51		50	1.18	266	8.88	—	—	—	—	8.12	—		17.00	3.58	20.58				П-436-71	м²
8	8шт		ПРП-30.6.35М		2980	350	600	840	1.96	1.72		50	0.58	131	5.72	—	—	—	—	6.14	—		11.86	3.58	15.44				П-436-71	м²
9	9шт		ПРП-54.18.35М		5360	350	1800	3090	9.96	9.54		50	3.26	734	19.65	—	6.40	—	—	17.60	—		43.71	3.58	47.29				П-437-71	м²
10	10шт		ПРП-54.15.35М		5360	350	1500	3240	8.36	7.93		50	2.68	603	19.04	—	6.40	—	—	14.58	—		40.02	3.58	42.60				П-437-71	м²
11	11шт		ПРП-54.12.35М		5360	350	1200	2640	6.75	6.32		50	2.16	486	12.40	—	6.40	—	—	14.05	—		32.85	3.58	36.43				П-437-71	м²
12	12шт		ПРП-54.6.35М		5360	350	600	1320	3.53	3.40		50	1.05	236	6.56	—	6.40	—	—	10.79	—		23.75	3.58	27.33				П-436-71	м²
13	13шт		ПРП-24.18.35М		2360	350	1800	1680	4.38	4.20		50	1.40	315	10.24	—	—	—	—	8.75	—		18.99	3.58	22.57				П-436-71	м²
14	14шт		ПРП-24.15.35М		2360	350	1500	1410	3.68	3.49		50	1.15	259	9.32	—	—	—	—	7.19	—		16.51	3.58	20.09				П-436-71	м²
15	15шт		ПРП-24.12.35М		2360	350	1200	1150	2.97	2.78		50	0.93	209	7.12	—	—	—	—	6.81	—		13.93	3.58	17.51				П-436-71	м²
16	16шт		ПРП-24.6.35М		2360	350	600	580	1.55	1.36		50	0.45	101	5.20	—	—	—	—	5.07	—		10.27	3.58	13.85				П-435-71	м²

ВЗАМЕН ЛИСТА Н-1

КП	ПАНЕЛИ САМОНЕСУЩИЕ ПОЛОСОВОЙ РАЗРЕЗКИ ДЛЯ МАЛОЭТАЖНЫХ ЗДАНИЙ		серия 1.232 КЛ-2
1980	НОМЕНКЛАТУРА ИЗДЕЛИЙ	выпуск 1-1.2	лист Н-1шт

ЛЕНИНГРАДСКОЕ ОТДЕЛЕНИЕ ГОСГРАЖДАНСТРОЙ ЦНИИЭП ЖИЛИЩА

Главный инженер проекта Ю.Ф. Ковалев

Гл. инж. пр. Ю.Ф. Ковалев

Рук. группы

Разработал

Рассмотрел

Нормоконтролер

Изменения: Лист, Кол.уч., Подпись, Дата

ОКБ

Согл.

Утв.

№ п/п	№ черт	Марка изделия по каталогу	Марка изделия сокращенная	Габариты, мм l	Габариты, мм b	Габариты, мм h	Масса, кг	Площадь м² изделия	Площадь м² лицевой	Бетон вид	Бетон марка	Бетон объем м³	Расход цемента кг	Расход стали (натуральной), кг: Арматурная сталь AI	AII	AIII	AIV	AtV	BrI	BII		Итого	Закладная сталь	Всего	Изделие: Шифр расценки или № калькуляции	Ел. изм.	Стоимость	Монтаж: Шифр расценки	Ел. изм.
17	17м	НР2-57.18.35м		5720	350	1860	4220	10.63	9.77	КЕРАМЗИТОБЕТОН γ=0,8 т/м³	50	3.54	796	24.03	—	6.78	—	—	18.25	—		46.06	3,58	49.64				II-437-11	м²
18	18м	НР2-57.15.35м		5720	350	1560	3450	8.92	8.13		50	2.85	641	13.18	—	6.78	—	—	15.00	—		41.00	3,58	44.58				II-437-11	м²
19	19м	НР2-57.12.35м		5720	350	1260	2790	7.20	6.49		50	2.29	515	13.30	—	6.78	—	—	14.57	—		34.65	3,58	38,23				II-437-11	м²
20	20м	НР2-57.6.35м		5720	350	660	1400	3.77	3.18		50	1.11	250	6.93	—	6.78	—	—	11.27	—		25.03	3,58	28.61				II-436-11	м²
21	21м	НР2-27.18.35м		2720	350	1860	1920	5.05	4.43		50	1.60	360	11.87	—	—	—	—	9.28	—		21.15	3,58	24.73				II-437-11	м²
22	22м	НР2-27.15.35м		2720	350	1560	1610	4.24	3.69		50	1.32	297	10.71	—	—	—	—	7.67	—		18.38	3,58	21.96				II-436-11	м²
23	23м	НР2-27.12.35м		2720	350	1260	1300	3.42	2.94		50	1.06	239	8.27	—	—	—	—	7.29	—		15.56	3,58	19.14				II-435-11	м²
24	24м	НР2-27.6.35м		2720	350	660	660	1.80	1.44		50	0.51	115	5.87	—	—	—	—	5.53	—		11.40	3,58	14.98				II-436-11	м²
25	25м	НР2-51.18.35м		5100	350	1860	3470	9.48	8.67		50	3.07	691	24.03	—	5.96	—	—	18.62	—		48.61	3,58	47,13				II-437-11	м²
26	26м	НР2-51.15.35м		5100	350	1560	3120	7.95	7.21		50	2.59	583	15.22	—	5.96	—	—	13.68	—		34.86	3,58	38,44				II-437-11	м²
27	27м	НР2-51.12.35м		5100	350	1260	2490	6.42	5.75		50	2.03	457	13.30	—	5.96	—	—	14.21	—		32.47	3,58	36,05				II-437-11	м²
28	28м	НР2-51.6.35м		5100	350	660	1270	3.36	2.82		50	0.99	223	6.53	—	5.96	—	—	10.18	—		23.12	3,58	26,70				II-436-11	м²
29	29м	НР2-21.18.35м		2100	350	1860	1470	3.50	3.33		50	1.21	272	9.39	—	—	—	—	7.28	—		17.27	3,58	20,95				II-436-11	м²
30	30м	НР2-21.15.35м		2100	350	1560	1230	3.27	2.77		50	1.00	225	7.82	—	—	—	—	5.97	—		13.79	3,58	17,37				II-436-11	м²
31	31м	НР2-21.12.35м		2100	350	1260	1000	2.64	2.21		50	0.80	180	6.86	—	—	—	—	5.70	—		12.56	3,58	16,14				II-436-11	м²
32	32м	НР2-21.6.35м		2100	350	660	500	1.38	1.09		50	0.39	88	4.08	—	—	—	—	4.30	—		8.38	3,58	11.96				II-435-11	м²

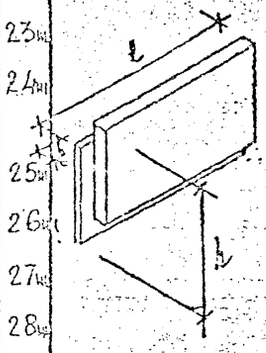

Эскиз изделия

Нормоконтролер

Внесены изменения — Отдел

Дата | Подпись | Подпись | Дата

1062 ИК Рук. гр.

Рук. группы — Разработал — Рассмотрел — Утвердил

ОКЛ

Инв. № подл. | Подпись и дата | Взам. инв. №

ВЗАМЕН ЛИСТА II-2

КП	ПАНЕЛИ САМОНЕСУЩИЕ ПОЛОСОВОЙ НАРЕЗКИ ДЛЯ МАЛОЭТАЖНЫХ ЗДАНИЙ.		серия 1.232 КА-2
1980	НОМЕНКЛАТУРА ИЗДЕЛИЙ	выпуск 1-1.2	лист II-2м

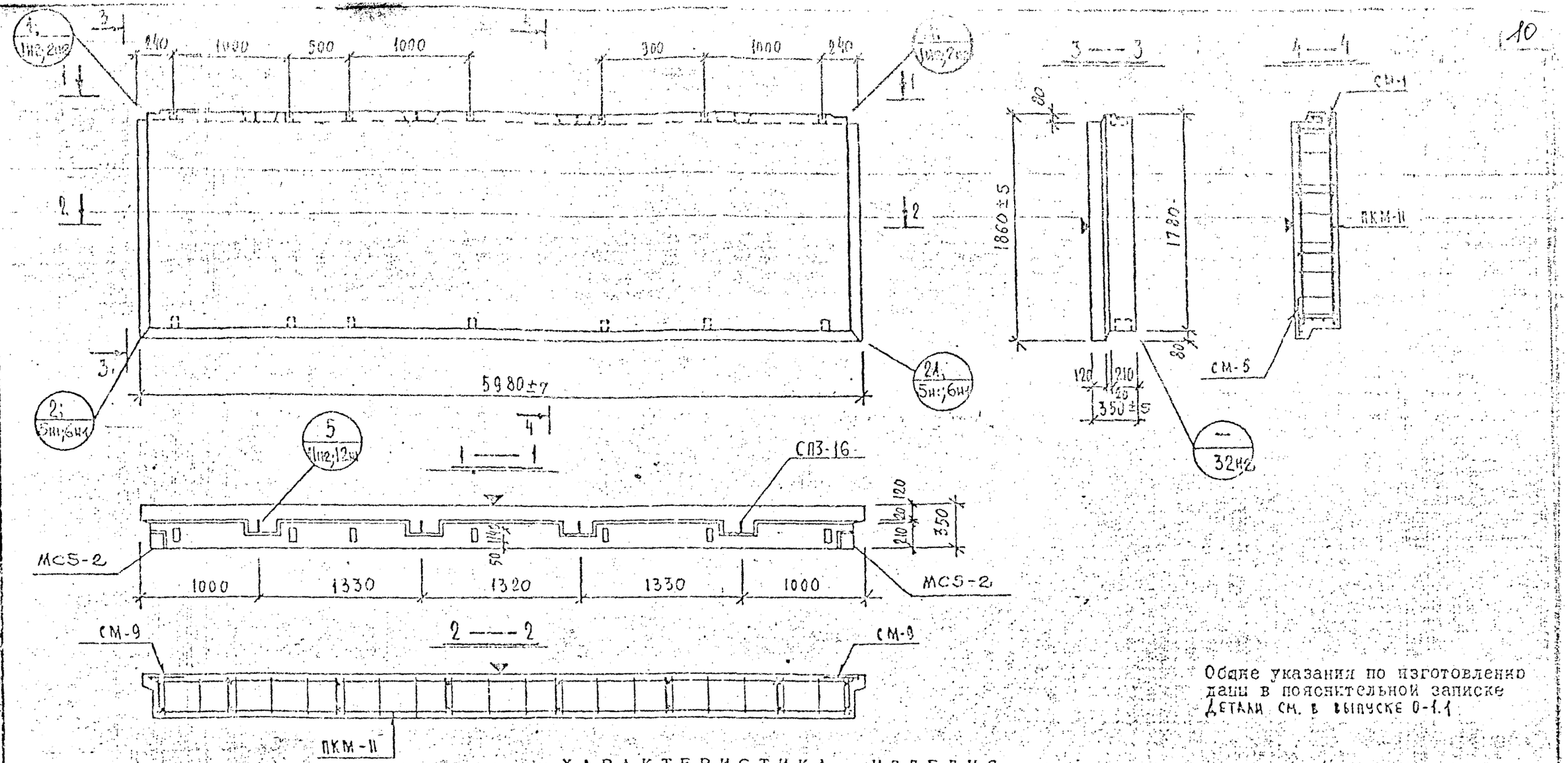

Общие указания по изготовлению даны в пояснительной записке
Детали см. в выпуске 0-1.1

ХАРАКТЕРИСТИКА ИЗДЕЛИЯ

Марка	Размеры, мм l	b	h	Площадь м² изделия	облицовочного слоя	Объем, м³ изделия	бетона автоклавного γ=2,0 т/м³	γ=1,8 т/м³	цем. р-ра γ=2,0 т/м³	Масса, т	Расход стали, кг всего	в т.ч. на закладные детали металлизованные простые	для самонесущей	без металлизации простые	для самонесущей	Выборка стали, кг арматурные изделия AIII 10	AI ф8	AI ф16	BpI ф4	BpI ф5	закладные детали Вст3кп2 δ=10	δ=40	AII ф10	Расход комплектующих деталей, шт. вып. 2-1.1 А.186.1 ПКМ-II	А.221.1 СМ-1	СМ-5	СМ-9	серия 1-031 КМ вып.1 МС5-2	1.131 КМ-1 вып. 6-1.2 СП3-16	Дерев. пробки К-60 шт. / объем м³
НР1-60.18.35 м	5980	350	1860	11,12	10,64	3,65	3,09	—	0,56	4,37	55,97	3,58	—	—	—	7,16	10,8	14,84	11,05	8,54	1,5	0,8	1,28	1	1	1	2	2	4	14 / 0,014

ВЗАМЕН ЛИСТА 1

КП	ПАНЕЛИ САМОНЕСУЩИЕ ПОЛОСОВОЙ РАЗРЕЗКИ ДЛЯ МАЛОЭТАЖНЫХ ЗДАНИЙ		серия 1.232 КЛ-2
1980	НР1-60.18.35 м ОПАЛУБКА И АРМИРОВАНИЕ	выпуск 1-1.2	лист 1 КЛ

ЦЕНТРПРОЕКТ

Внесены изменения

Согласовано

Инв. № подл. | Подпись и дата | Взам. инв. №

Гл. инж. проекта ОКУ | Гл. инж. ОКУ | Рук. гр. | Разработал | Проверил | Исполнил

Подпись | Дата | Изм. | Кол. уч. | Лист | № док. | Подпись | Дата

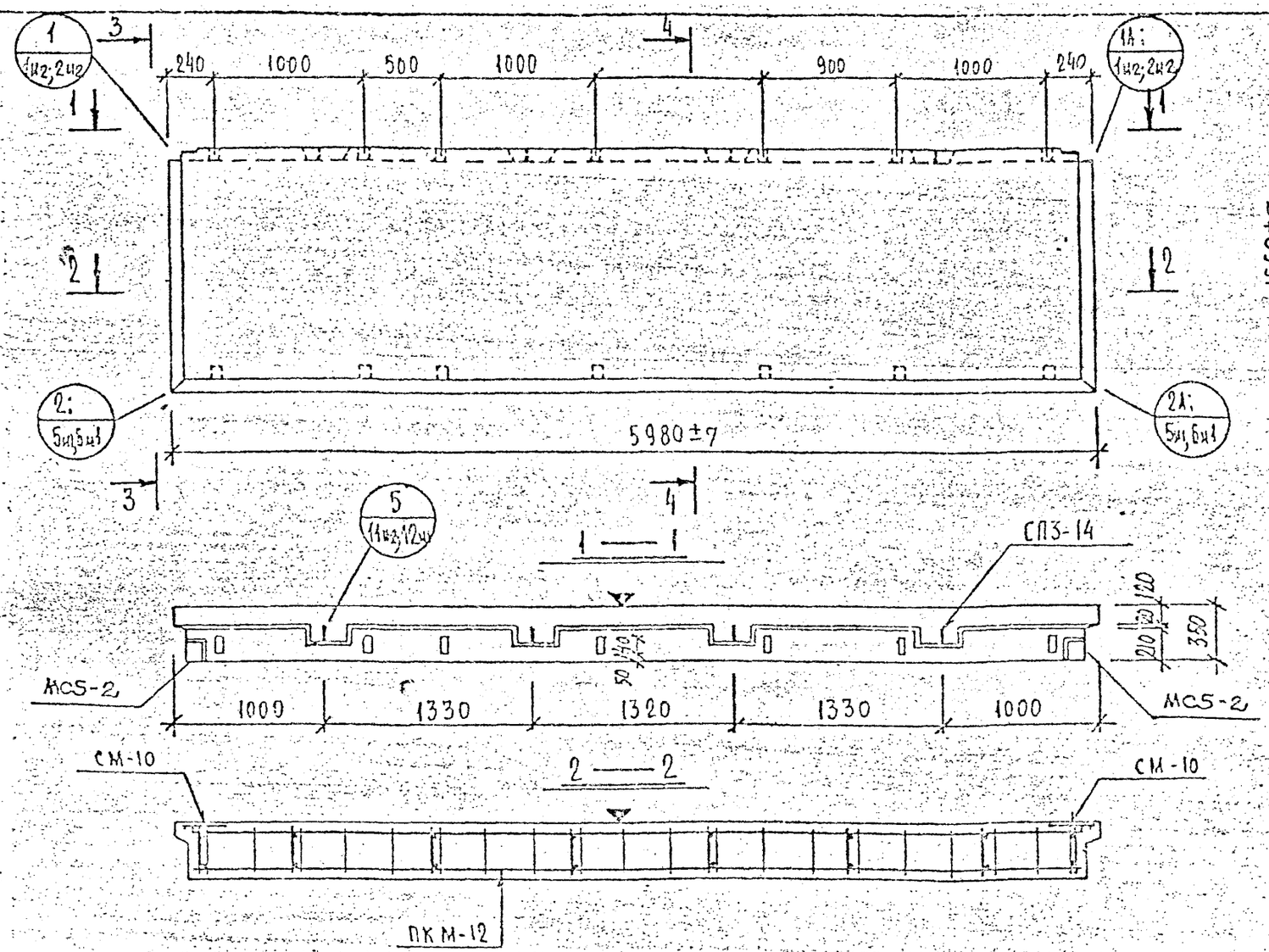

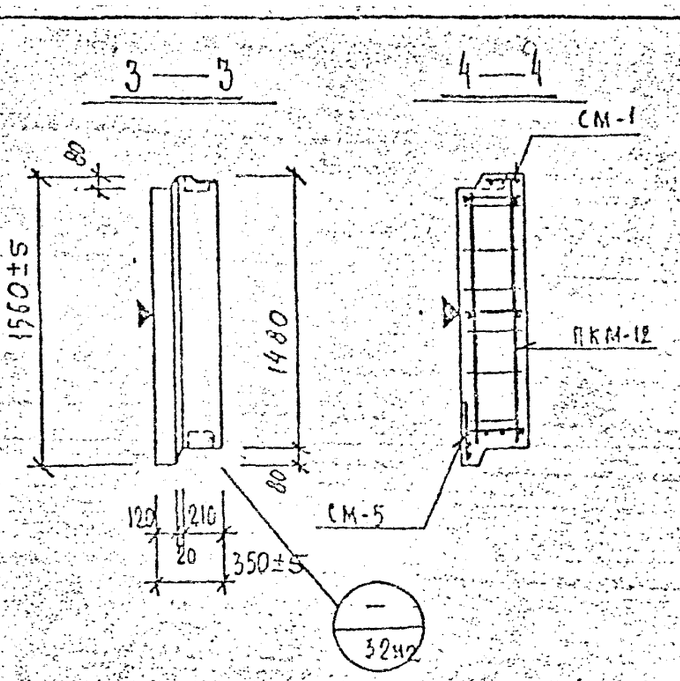

Общие указания по изготовлению даны в пояснительной записке
Детали см. в выпуске 0-1.1

ХАРАКТЕРИСТИКА ИЗДЕЛИЯ

Марка	Размеры, мм			Площадь, м²		Объем, м³				Масса, т	Расход стали, кг					Выборка стали, кг								Расход комплектующих деталей, шт.							
							керамзитобетона		дем. р-ра			в т.ч. на закладные детали				арматурные изделия					закладные детали			Вып. 2-1.1				Серия 1-031 КЛ-3 Вып. 1	1.131(КА-1 Вып. 6-1.2	Дерев. пробки	
												металлизованные		без металлизации																К-во шт. / Объем м³	
	l	b	h	изделия	облицовочного слоя	изделия	γ=50 т/м³	γ=0,8 т/м³	γ=1,60 т/м³ γ=2,0 т/м³		всего	простые	для сформ.	простые	для сформ.	АIII	АI	ВI			Вст3кп2		АII	л.187м1	л.221м1		л.225м1				
																ф10	ф8	ф14	ф4	ф5	6х100	8х40	ф10	ПКМ-12	СМ-1	СМ-5	СМ-10	МС5-2	СП3-14		
НР1-60.15.35м	5980	350	1560	8,36	7,93	3,00	2,50	—	0,50	3,62	46,07	3,58				7,16	8,96	10,2	10,21	5,96	1,50	0,8	1,28	1	1	1	2	2	4	14 / 0,014	

ВЗАМЕН ЛИСТА 2

КП	ПАНЕЛИ САМОНЕСУЩИЕ ПОЛОСОВОЙ РАЗРЕЗКИ ДЛЯ МАЛОЭТАЖНЫХ ЗДАНИЙ		Серия 1.232 КЛ-2
1980	НР1-60.15.35м ОПАЛУБКА И АРМИРОВАНИЕ	Выпуск 1-1.2	Лист 2м1

ЦНИИЭП ПРОЕКТ

Внесены изменения

Разработал Рассчитал Исполнил Нач.ОКУ Главн.стр. ОКУ Норм.контролер Рук.гр. Рук.пр.

Дата 1982 Подпись Фамилия

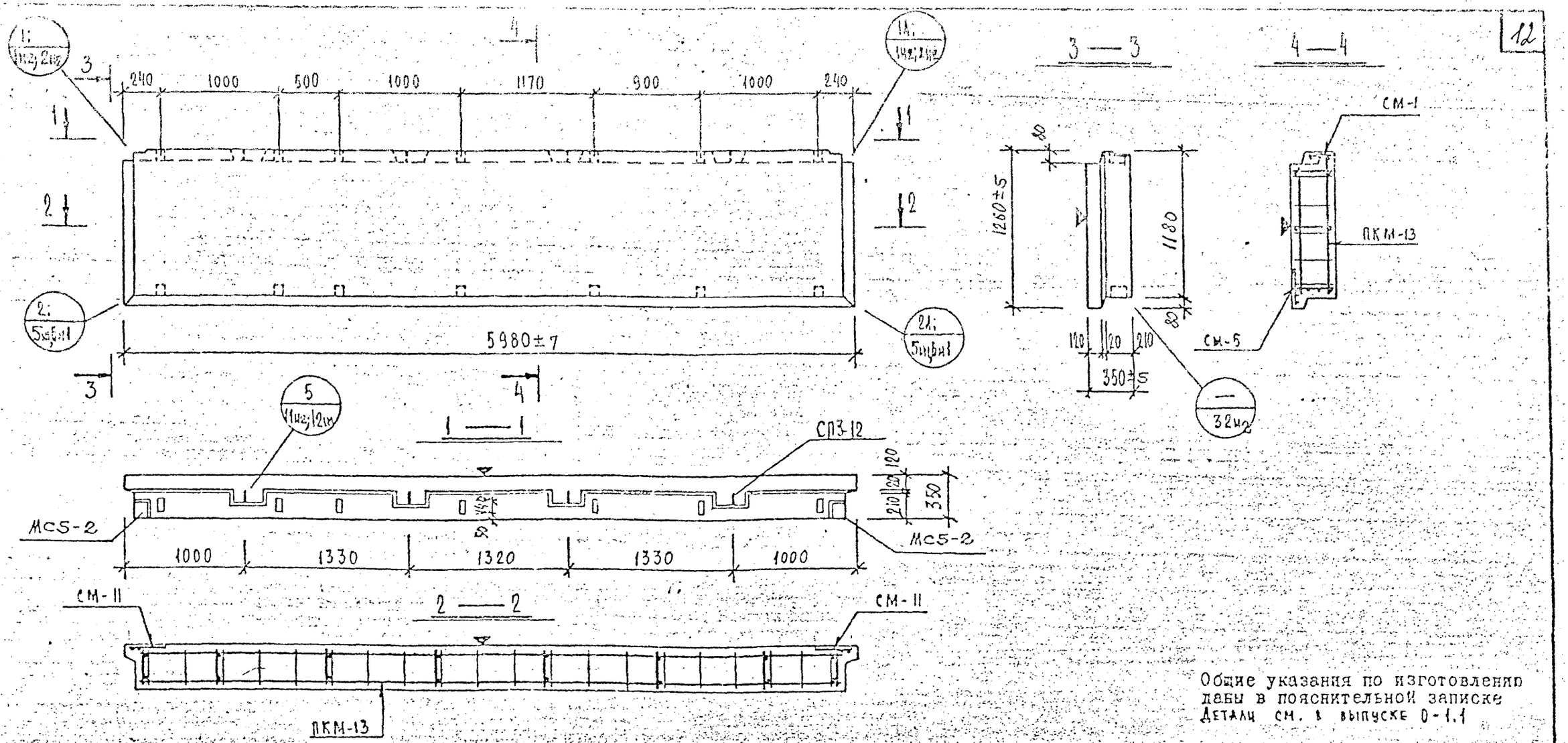

Общие указания по изготовлению даны в пояснительной записке
Детали см. в выпуске 0-1.1

ХАРАКТЕРИСТИКА ИЗДЕЛИЯ

Марка	Размеры, мм			Площадь, м²		Объем, м³				Масса, т	Расход стали, кг					Выборка стали, кг								Расход комплектующих деталей, шт.							
												в т.ч. на закладные детали				арматурные изделия					закладные детали			Вып. 2-1.1				Серия 1-031 КЛ-2 вып.1	1.131 КЛ-1 вып. 6-1.2	Деревянные пробки	
												металлизированные		без металлизации																	
	l	в	h	изделия	облицовочного слоя	изделия	керамзитобетона γ=0,9 т/м³	γ=	цементного раствора γ=2,0 т/м³		всего	простые	для самонесущей	простые	для самонесущей	А I ⌀8	А I ⌀12	А III ⌀10	В I ⌀4	В I ⌀5	Вст3кп-2 8×100	Вст3кп-2 8×40	А II ⌀10	Л.188ш ПКМ-13	Л.221ш СМ-1	Л.221ш СМ-5	Л.225ш СМ-11	МС5-2	СП3-12	К-во шт / объем м³	
НР1-60.12.35м	5980	350	1260	7.53	7.05	2.41	1.78	-	0.43	2.94	39.65	3.58	—	—	—	7.08	6.24	7.16	10.03	5.56	1.50	0.8	1.28	1	1	1	2	2	4	14 / 0.014	

КП	ПАНЕЛИ САМОНЕСУЩИЕ ПОЛОСОВОЙ РАЗРЕЗКИ ДЛЯ МАЛОЭТАЖНЫХ ЗДАНИЙ.		серия 1.232 КЛ-2
1980	НР1-60.12.35м ОПАЛУБКА И АРМИРОВАНИЕ	выпуск 1-1.2	лист 3и1

ВЗАМЕН ЛИСТА 3

Разработал Рассчитал Исполнил
Нач.ОКУ Гл.констр.ОКУ

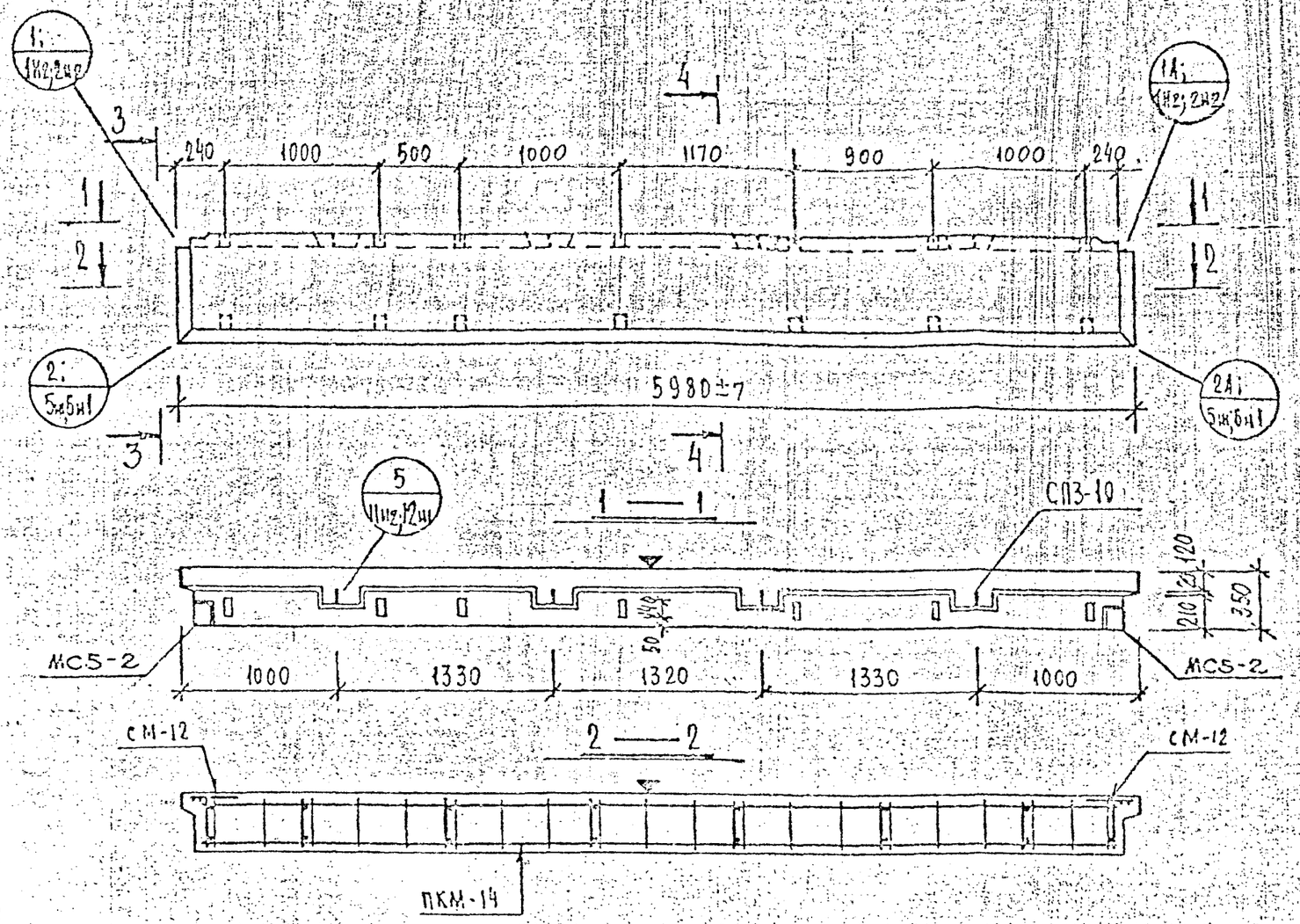

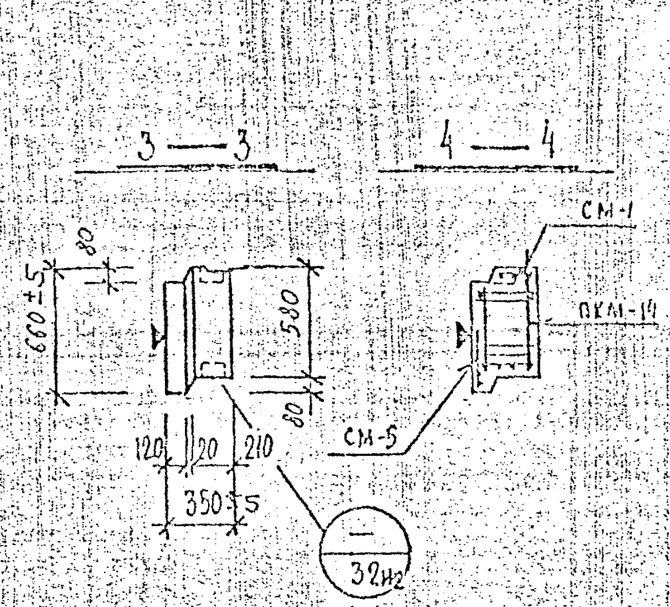

Общие указания по изготовлению даны в пояснительной записке
Детали см. в выпуске 0-1.1

ХАРАКТЕРИСТИКА ИЗДЕЛИЯ

Марка	Размеры, мм: l	B	h	Площадь, м²: изделия	облицовочного слоя	Объем, м³: изделия	керамзитобетона γ=0,9 т/м³	γ=1,8 т/м³	цем. р-ра γ=2,0 т/м³	Масса, т	Расход стали, кг: всего	в т.ч. на закладные детали: металлизированные: простые	для сборно-монолитных стыков	металлизации: простые	для сборно-монолитных стыков	Выборка стали, кг: арматурные изделия: АIII ф10	АI ф8	АI ф10	ВрI ф4	ВрI ф5	закладные детали: Вст3кп2 8×100	Вст3кп2 8×40	АII ф10	Расход комплектующих деталей, шт.: Вып. 2-1.1: л.189н1 ПКМ-14	л.221н1 СМ-1	л.221н1 СМ-5	л.225н1 СМ-12	серия 1.031КЛ-1 вып.1 МС5-2	1.131КЛ-1 вып. 6-1.2 СП3-10	деревянные пробки К-80 шт./объем м³	
НР1-60.6.35М	5980	350	660	3,94	3,46	1,18	0,93		0,25	1,49	29,69	3,58				7,16	3,2	3,76	9,01	2,98	1,54	0,8	1,28	1	1	1	2	2	4	14/0,014	

КЛ	ПАНЕЛИ САМОНЕСУЩИЕ ПОЛОСОВОЙ РАЗРЕЗКИ ДЛЯ МАЛОЭТАЖНЫХ ЗДАНИЙ		серия 1.232 КЛ-2
1980	НР1-60.6.35М	ОПАЛУБКА И АРМИРОВАНИЕ	выпуск 1-1.2 / лист 4

ВЗАМЕН ЛИСТА 4

Внесены изменения: Изм. Лист | Номер документа | Подпись | Дата

Разработал | Рассчитал | Исполнил | Нач.ОКУ | Гл.констр.ОКУ

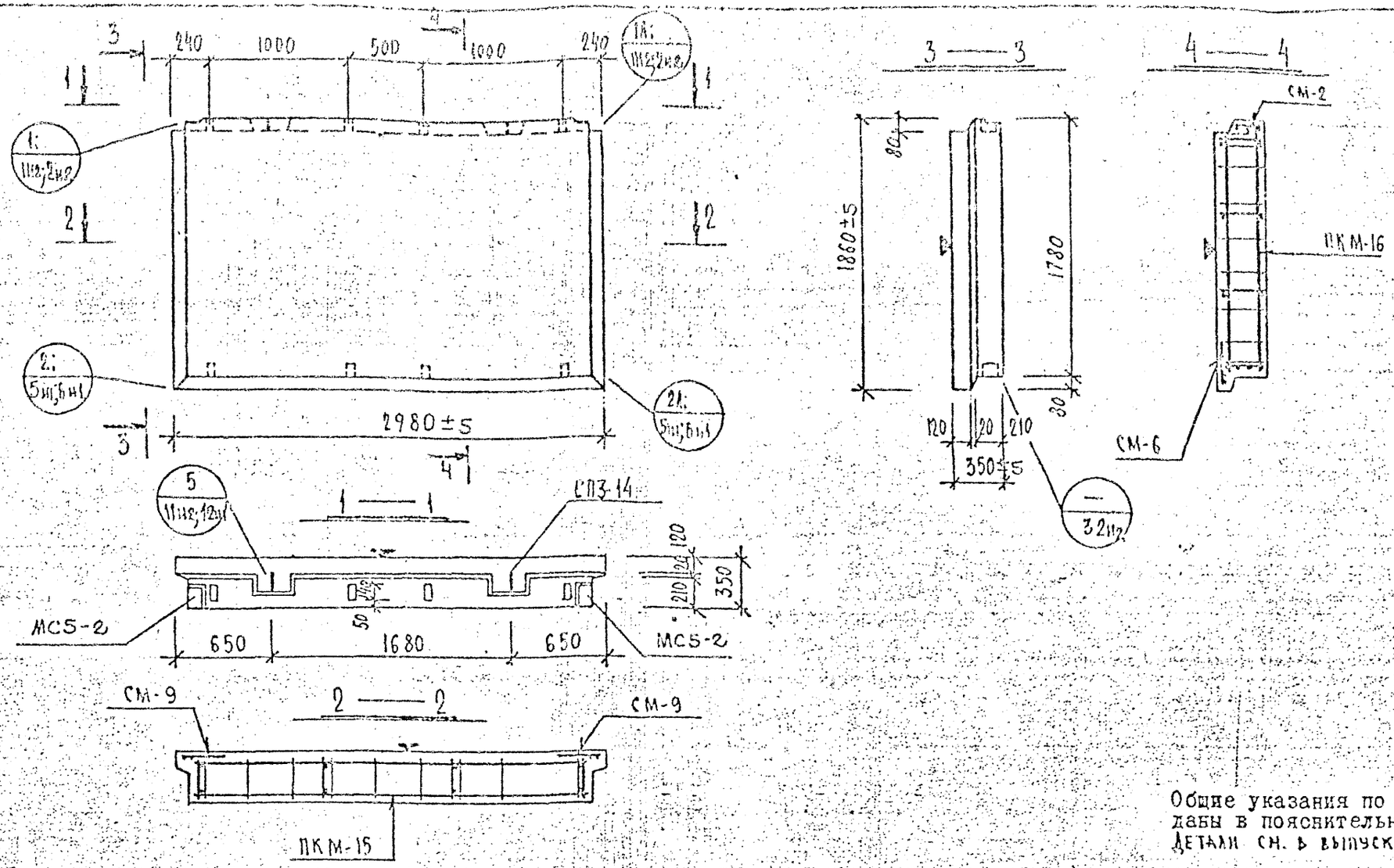

Общие указания по изготовлению даны в пояснительной записке
Детали см. в выпуске 0-1.1

ХАРАКТЕРИСТИКА ИЗДЕЛИЯ

Марка	Размеры, мм l	Размеры, мм b	Размеры, мм h	Площадь, м² изделия	Площадь, м² обкладочного слоя	Объем, м³ изделия	Объем, м³ керамзитобетона γ=50 γ=0,9	Объем, м³ γ= γ=	Объем, м³ цем. р-ра γ=100 γ=2,0	Масса, т	Расход стали, кг всего	в т.ч. на закладные детали металлизированные просто	металлизированные для сетки-мозаики	без металлизации просто	без металлизации для сетки-мозаики
НР1-30.18.35м	2980	350	1860	5,54	5,30	1,79	1,50		0,29	2,15	26,62	3,58			

Марка	Выборка стали, кг: арматурные изделия АI ф8	АI ф14	АI итого	ВрI ф4	ВрI ф5	закладные детали Вст3кп2 8х100	Вст3кп2 8х40	АII ф10	Расход комплектующих деталей, шт.: Вып. 2-1.1 л.190ин ПКМ-15	л.221ин СМ-2	л.221ин СМ-6	л.225ин СМ-9	Серия 1-031 КА-2 вып.1 МС5-2	Серия 1.131 КА-1 вып. 6-1.2 СП3-14	Деревянные пробки К-во шт. / объем м³
НР1-30.18.35м	2,64	5,1	12,74	6,12	4,18	1,50	0,8	1,28	1	1	1	2	2	2	8 / 0,008

КЛ	ПАНЕЛИ САМОНЕСУЩИЕ ПОЛОСОВОЙ РАЗРЕЗКИ ДЛЯ МАЛОЭТАЖНЫХ ЗДАНИЙ.		Серия 1.232 КА-2
1980	НР1-30.18.35 М	ОПАЛУБКА И АРМИРОВАНИЕ	Выпуск 1-1.2 / Лист 5 ИI

ВЗАМЕН ЛИСТА 5

ЛЕННИПРОЕКТ

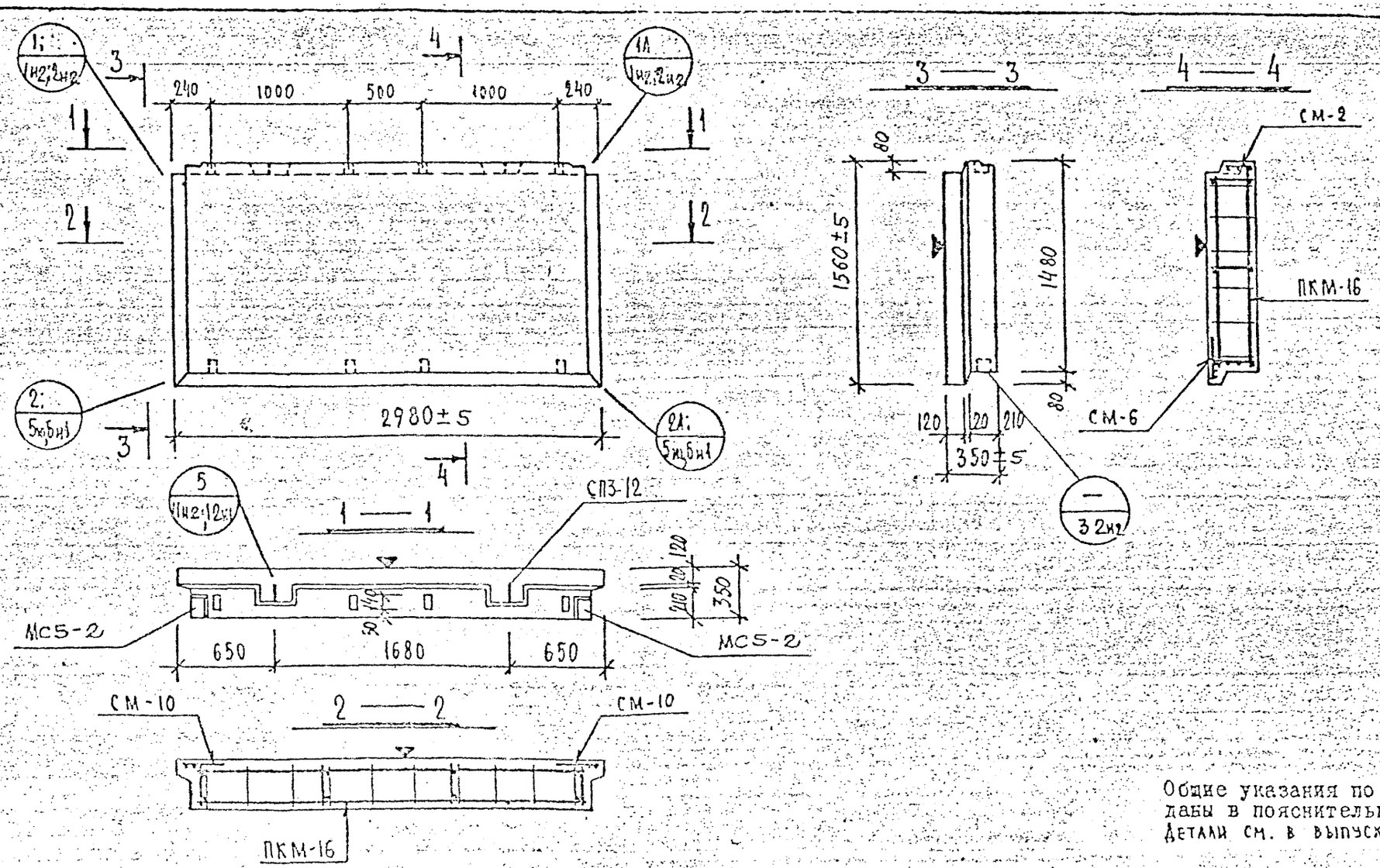

Общие указания по изготовлению даны в пояснительной записке
Детали см. в выпуске 0-1.1

ХАРАКТЕРИСТИКА ИЗДЕЛИЯ

Марка	Размеры, мм l	b	h	Площадь, м² изделия	отделочного слоя	Объем, м³ изделия	бетона м 50 γ=2.3 т/м³	раствора γ=	бетона м 100 γ=2.0 т/м³	Масса, т	Расход стали, кг всего	в т.ч. на закладные детали: металлизированные простые	для самонесущих	без металлизации простые	для самонесущих
НР1-30.15.35м	2980	350	1560	4.64	4.41	1.47	1.23		0.24	4.77	21.92	3.50			

Марка	Выборка стали, кг: арматурные изделия АI ф8	ф12	итого	ВрI ф4	ф5	закладные детали Вст3сп2 8×100	8×50	АII ф10	Расход комплектующих деталей, шт.: Вып. 2-1.1 л.191и1 ПКМ-16	л.221и1 СМ-2	СМ-6	л.225и1 СМ-10	серия 1-031КА-1 вып.1 МС5-2	1.131КА-1 вып. 6-1.2 СП3-12	деревянные пробки к-во шт. / объем м³
НР1-30.15.35м	6.72	3.12	9.84	5.58	2.92	1.5	0.8	1.28	1	1	1	2	2	2	8 / 0.008

КП	ПЛИТЫ САМОНЕСУЩИЕ ПОЛОСОВОЙ РАЗРЕЗКИ ДЛЯ МАЛОЭТАЖНЫХ ЗДАНИЙ		серия 1.232КА-2
1980	НР1-30.15.35м ОПАЛУБКА И АРМИРОВАНИЕ	выпуск 1-1.2	лист 6и1

ВЗАМЕН ЛИСТА 6

Разработал Рассмотрел Исполнил Гл. спец. ОКУ Гл. инж. ОКУ
Дата Рег. № Должность Подпись Фамилия
10.88 И.1 Рук. гр. КАЧ
ГИВЕРСКИЙ БУЧИН ПОСПЕЛОВА КОВАЛЕВА ЛУКИНА ЗАА

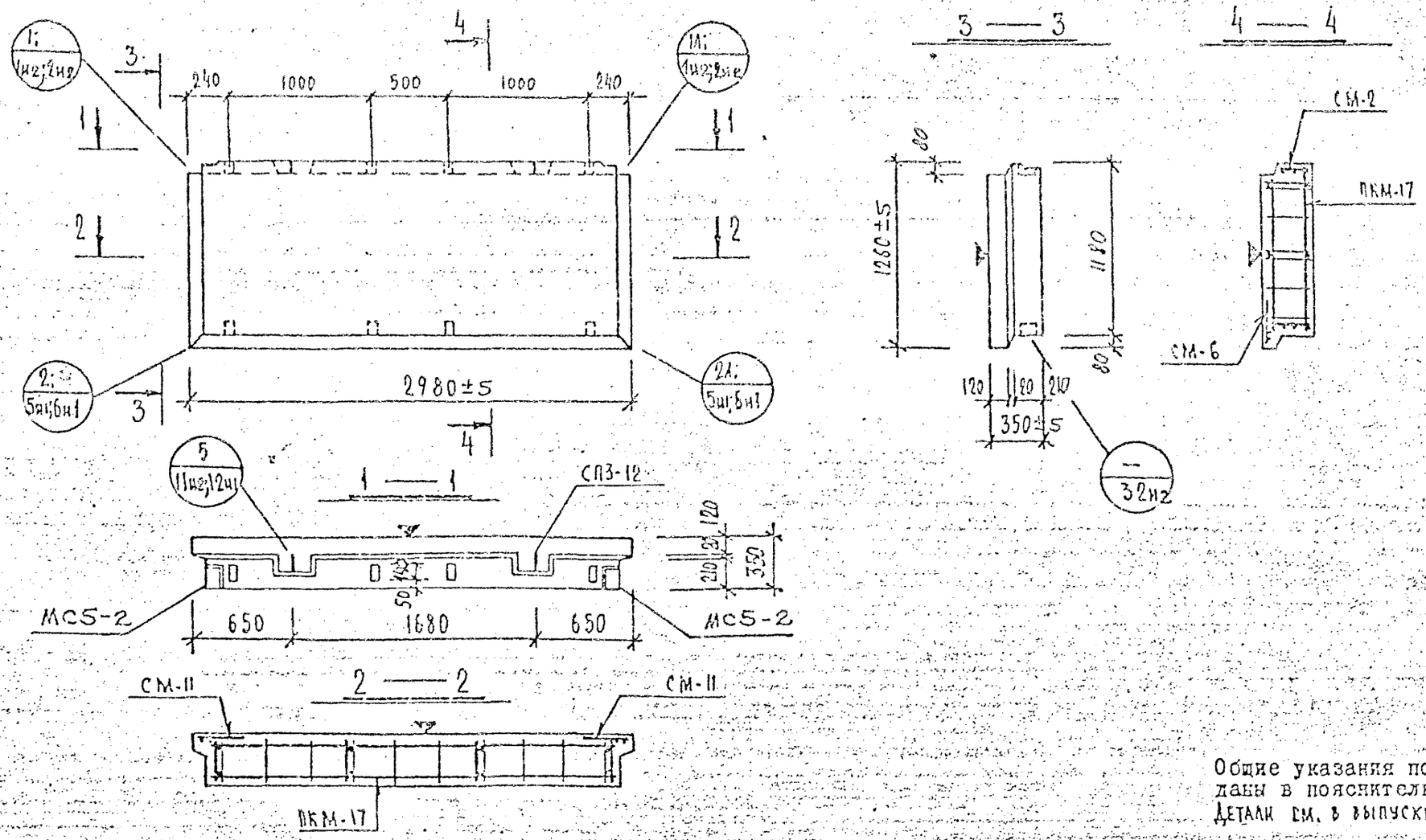

Общие указания по изготовлению даны в пояснительной записке
Детали см. в выпуске 0-1.1

ХАРАКТЕРИСТИКА ИЗДЕЛИЯ

Марка	Размеры, мм			Площадь, м²		Объем, м³				Масса, т	Расход стали, кг			Выборка стали, кг								Расход комплектующих деталей, шт.						
														арматурные изделия					закладные детали			Вып. 2-1.1				серия 1-0311КЛ-1 вып. 1	1.131КЛ-1 вып. 6-1.2	Деревянные пробки
												в т.ч. на закладные детали																
												металлизованные		без металлизации														
	l	в	h	изделия	облицовочного слоя	изделия	конструкционного бетона М 50 γ=2,0 т/м³	раствора М 25 γ=2,0 т/м³	цем. р-ра М 100 γ=2,0 т/м³		всего	простые	для сварки	простые	для сварки	Ф8	Ф12	итого	Ф4	Ф5	Вст3кп2 8х100	Вст3кп2 3х40	Ст3 Ф10	А.192нг ПКМ-17	А.221нг СМ-2	А.221нг СМ-6	А.225нг СМ-11	МС5-2	СП3-12	К-50 шт. / объем м³
НР1-30.12.35 М	2980	350	1260	3,75	3,51	1,18	0,96		0,22	1,45	20,58	3,58				5,76	3,12	8,88	5,40	2,72	1,50	0,8	1,28	1	1	1	2	2	2	8 / 0,008

ВЗАМЕН. ЛИСТА 7

КЛ	ПАНЕЛИ САМОНЕСУЩИЕ ПОЛОСОВОЙ РАЗРЕЗКИ ДЛЯ МАЛОЭТАЖНЫХ ЗДАНИЙ.		серия 1.232КЛ-2
1980	НР1-30.12.35 М ОПАЛУБКА И АРМИРОВАНИЕ	выпуск 1-1.2	лист 7нг

ЛЕННИИПРОЕКТ

Согласовано

Гл. инж. проекта Е.З. Окунева
Рук. гр. Кобелева
Разработал Кузнецова
Рассчитал Новлева
Исполнил Курсанова
Гл. инж. ОКУ Бецерский
Гл. констр. ОКУ Бунич
Нач. ОКУ
Проверил
Нормоконтролер
Рег. №
Дата
Подпись
Изм. Кол. Лист № док. Подпись Дата

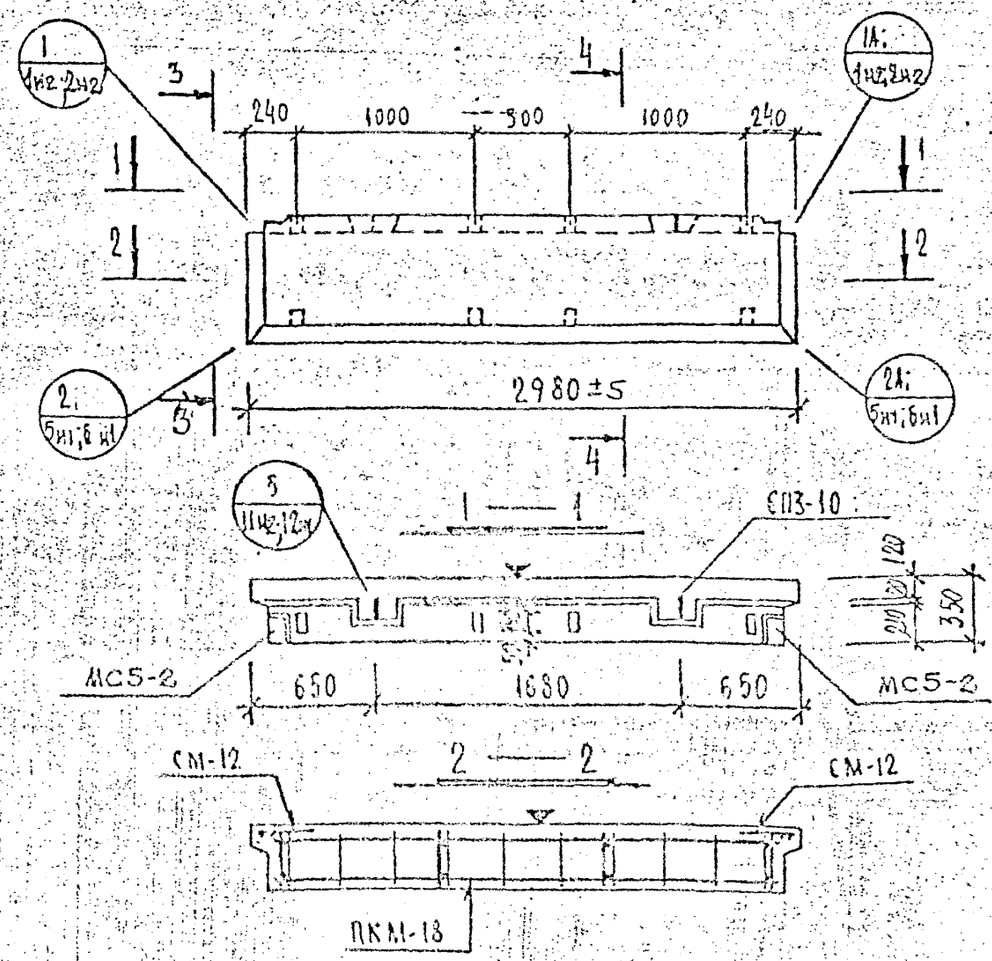

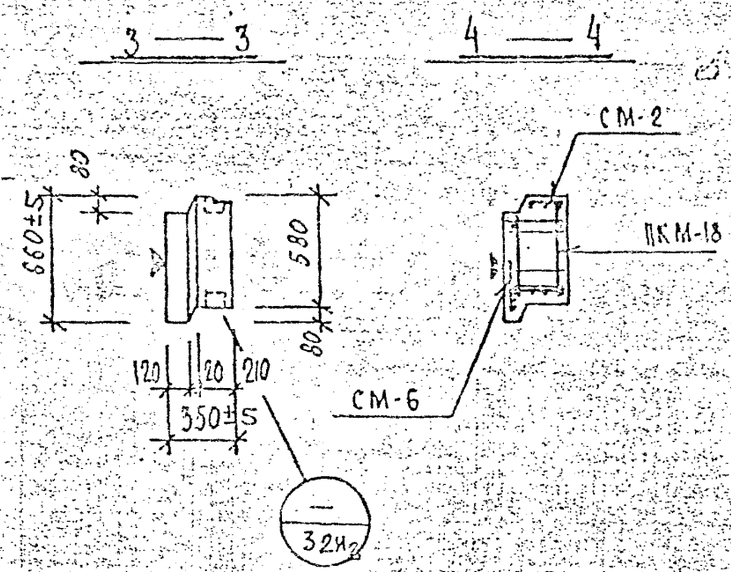

Общие указания по изготовлению даны в пояснительной записке
Детали см. в выпуске 0-1.1

ХАРАКТЕРИСТИКА ИЗДЕЛИЯ

Марка	Размеры, мм: l	b	h	Площадь, м²: изделия	облицовочного слоя	Объем, м³: изделия	конструктивного бетона: М 50 γ=2,4 т/м³	М 100 γ=2,4 т/м³	цем. р-ра М 100 γ=2,0 т/м³	Масса, т	Расход стали, кг: всего	в т.ч. на закладные детали: металлоизделия для сборных стыков	для самонесущих стыков	без металлоизделия для сборных стыков	для самонесущих стыков
ПР1-30.6-35 м	2980	300	660	1,96	1,72	0,58	0,45		0,13	0,94	19,44	3,58			

Марка	Выборка стали, кг: арматурные изделия АI ф8	ф10	АIII 10ГС2	ВрI ф4	ф5	закладные детали ВСт3кп2 δ=100	δ=40	АII ф10	Расход комплектующих деталей, шт.: Вып. 2-1.1 л.193нг ПКМ-18	л.221нг СМ-2	СМ-6	л.225нг СМ-12	серия 1.131КА-1 вып. 1 МС5-2	вып. 6-2.2 СП3-10	Дерево-вложение пробки к-во шт. / объем м³
ПР1-30.6-35 м	3,84	1,88	5,22	1,48	1,46	1,50	0,8	1,28	1	1	1	2	2	2	8 / 0,008

КП	Панели самонесущие поясовой разрезки для малоэтажных зданий		Серия 1.232 КА-2
1980	ПР1-30.6.35 м	Опалубка и армирование	Выпуск 1-1.4 Лист 2нг

Взамен листа 8

Нормоконтролер	Новлева			
Внесены изменения: Дата	Рег. №	Должность	Подпись	Фамилия
10.85	11	Рук. гр.		Кбч
Рук. гр.	Бурсманазова			
Разработал	Новлева			
Рассчитал	Бурсманазова			
Исполнил	Печерский			
Гл. инж. ОКУ	Ежиу			
Гл. инж. ОКУ	Новлева			

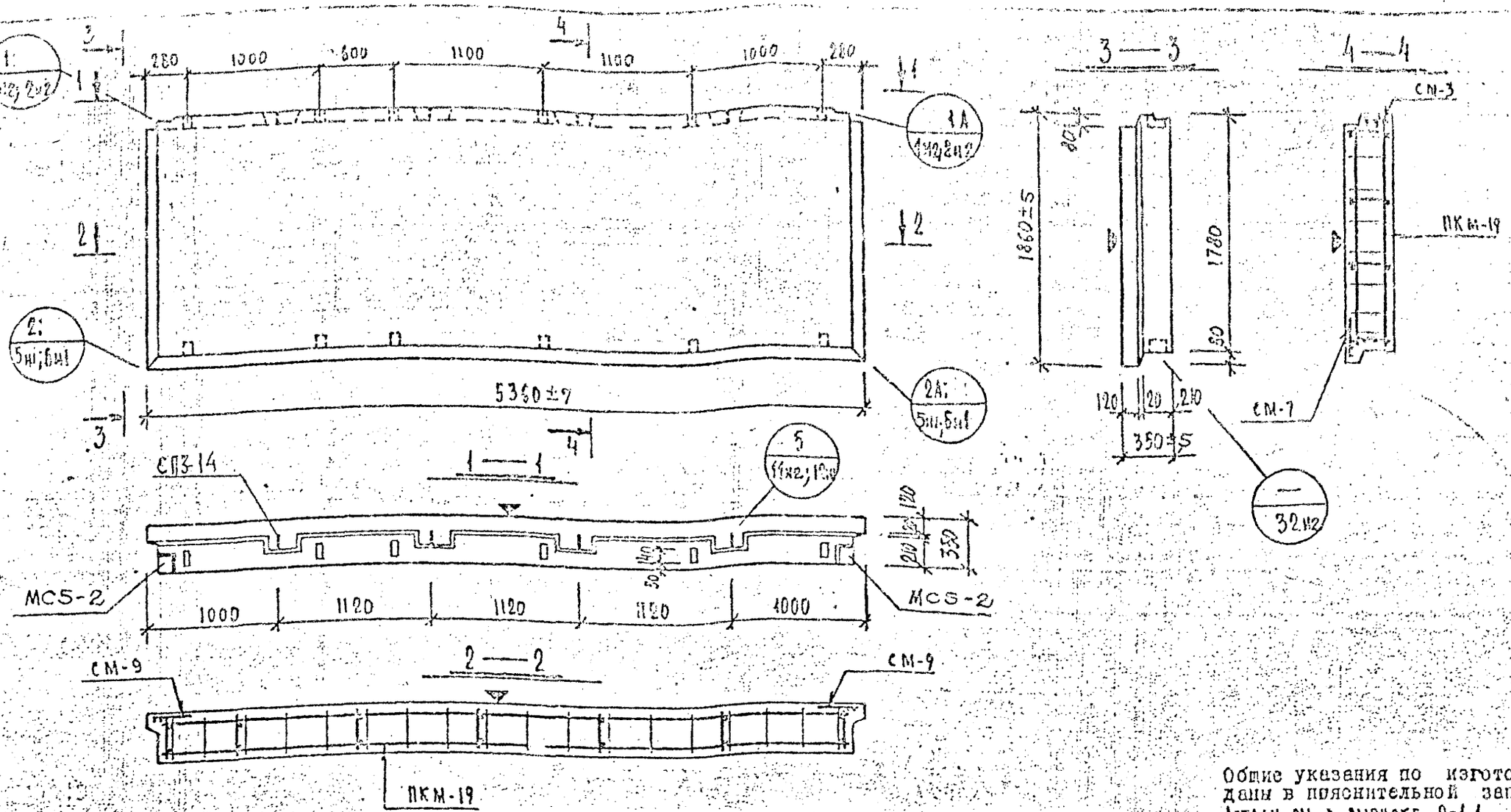

ХАРАКТЕРИСТИКА ИЗДЕЛИЯ

Общие указания по изготовлению даны в пояснительной записке
Детали см. в выпуске 0-1.1.

Марка	Размеры, мм l	b	h	Площадь, м² изделия	облицовочного слоя	Объем, м³ изделия	керамзитобетона м 50 γ=0,9 т/м³	γ=1,8 т/м³	цементного раствора м 100 γ=2,0 т/м³	Масса, т	Расход стали, кг всего	в т.ч. на закладные детали простые	металлизованные для сборности	безметальные для сборности	простые	для сборности
НР1-54.18.35м	5360	350	1860	9,96	9,54	3,26	2,76		0,50	3,89	47,29	3,58				

Марка	Выборка стали, кг: арматурные изделия АI ф8	ф14	АIII ф10	ВрI ф4	ф5	закладные детали Ст3кп2 8х100	8х40	АII ф10
НР1-54.18.35м	9,45	10,2	6,40	10,06	7,6	1,50	0,8	1,28

Марка	Расход комплектующих деталей, шт.: Вып. 2-1.1 Л.194и1 ПКМ-19	Л.221и1 СМ-3	СМ-7	Л.225и1 СМ-9	Серия 1-031КА-2 вып.1 МС5-2	1.131КА-1 Вып. 6-1.2 СП3-14	Деревянные пробки К-80 шт. / объем, м³
НР1-54.18.35м	1	1	1	2	2	4	12 / 0,012

ВЗАМЕН ЛИСТА 9

КП	ПАНЕЛИ САМОНЕСУЩИЕ ПОЛОСОВОЙ РАЗРЕЗКИ ДЛЯ КЛЛОЭЛЛИПТИЧЕСКИХ ЗДАНИЙ	серия 1.232КА-2
1980	НР1-54.18.35 М ОПАЛУБКА И АРМИРОВАНИЕ	выпуск 1-1.2, лист 9и1

ЦЕНТРПРОЕКТ

Нач.ОКУ Гл.инж.ОКУ Гл.инж.проекта Рук.гр. Разработал Рассчитал Исполнил
ЧЕЧЕРСКИЙ БУНИЧ КОБЛЕВА КОЛЛЕГА ЛУРМАНОВИЧ

Внесены изменения: Дата, Подпись, Подпись, Фамилия

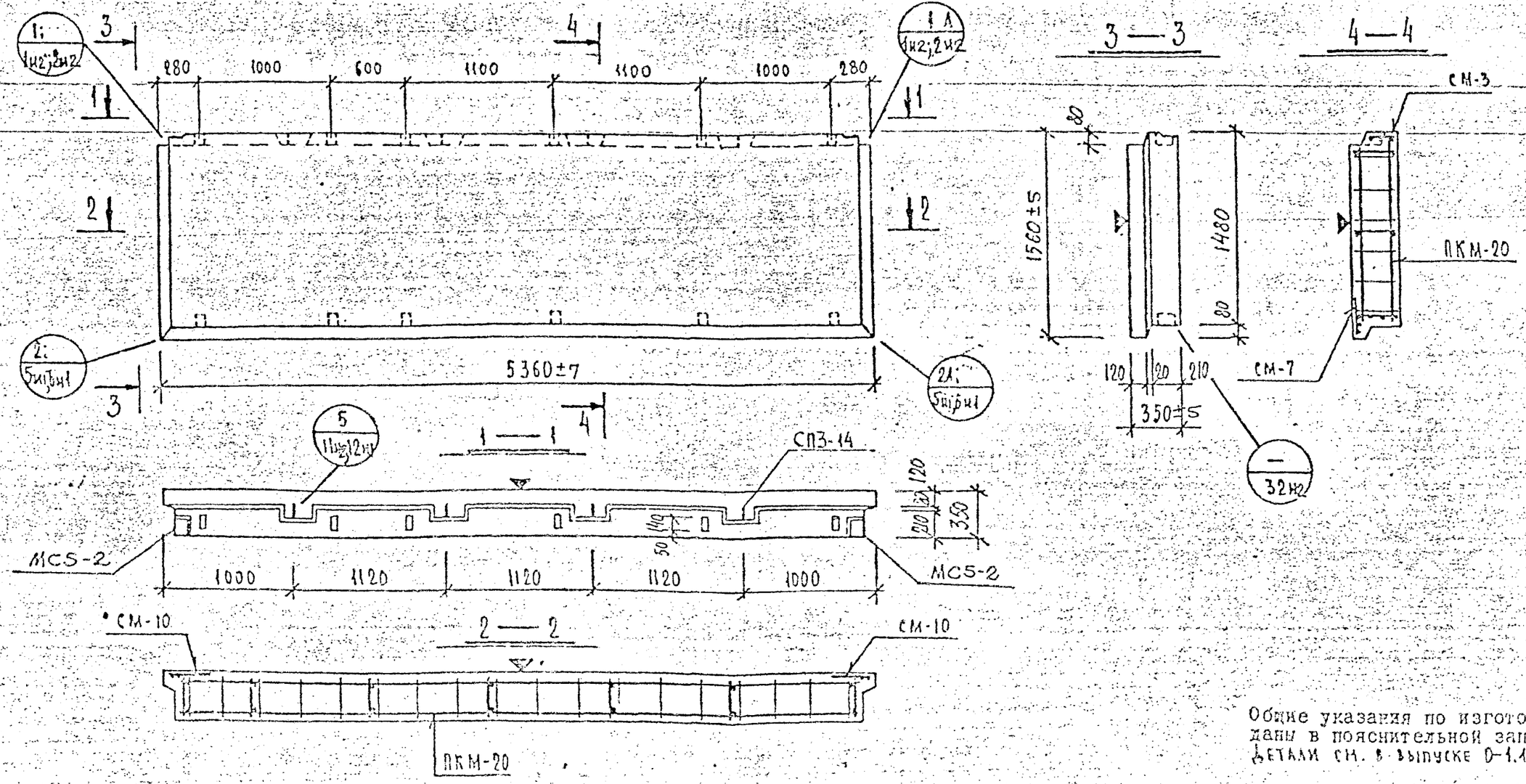

Общие указания по изготовлению даны в пояснительной записке. Детали см. в выпуске 0-1.1.

ХАРАКТЕРИСТИКА ИЗДЕЛИЯ

Марка	Размеры, мм l	b	h	Площадь, м² изделия	облицовочного слоя	Объем, м³ изделия	керамзитобетона М 50 γ=0,8 т/м³	γ= т/м³	цем. р-ра М 100 γ=2,0 т/м³	Масса, т	Расход стали, кг всего	в т.ч. на закладные детали: металлизированные прокат	прокат с антикоррозийным покрытием	безметализации прокат	прокат с антикоррозийным покрытием	Выборка стали, кг: арматурные изделия АI ф8	АIII ф14	ВI ф10	ф4	ф5	закладные детали Вст3кп2 ф200-8×4	АII ф10	Расход комплектующих деталей, шт.: вып. 2-1.1 л.195н1 ПКМ-20	л.221н1 СМ-3	СМ-7	л.225н1 СМ-10	серия 1.131КА-1 вып.1 МС5-2	1.031КА-2 вып.1 СП3-14	дерев. пробки К-60 шт. / объем м³
ПР1-54.15.35м	5360	350	1560	8,36	2,93	2,68	2,23		0,45	3,24	42,60	3,58				7,84	10,2	6,40	9,28	5,3	1,5	0,8	1,28	1	1	1	2	2	4	12 / 0,012

КП	ПАНЕЛИ САМОНЕСУЩИЕ ПОЛОСОВОЙ РАЗРЕЗКИ ДЛЯ МАЛОЭТАЖНЫХ ЗДАНИЙ		серия 1.232 КА-2
1:30	ПР1-54.15.35 м	ОПАЛУБКА И АРМИРОВАНИЕ	выпуск 1-1.2 / лист 40 н4

ВЗАМЕН ЛИСТА 10

Гл.инж.проекта Н.ОКУ | Гл.конструктор ОКУ | Руководитель группы ЛЕЧЕРСКИЙ | Рассчитал БУНИЧ | Исполнил ГАЗОВСОТАВ | Н.контроль ИЛЬИНСКИЙ | Рукоп. ИВАНОВА | Нач.отдела НОВЛЕВА | Нач.мастерской ИВРСИАНЕВИЧ

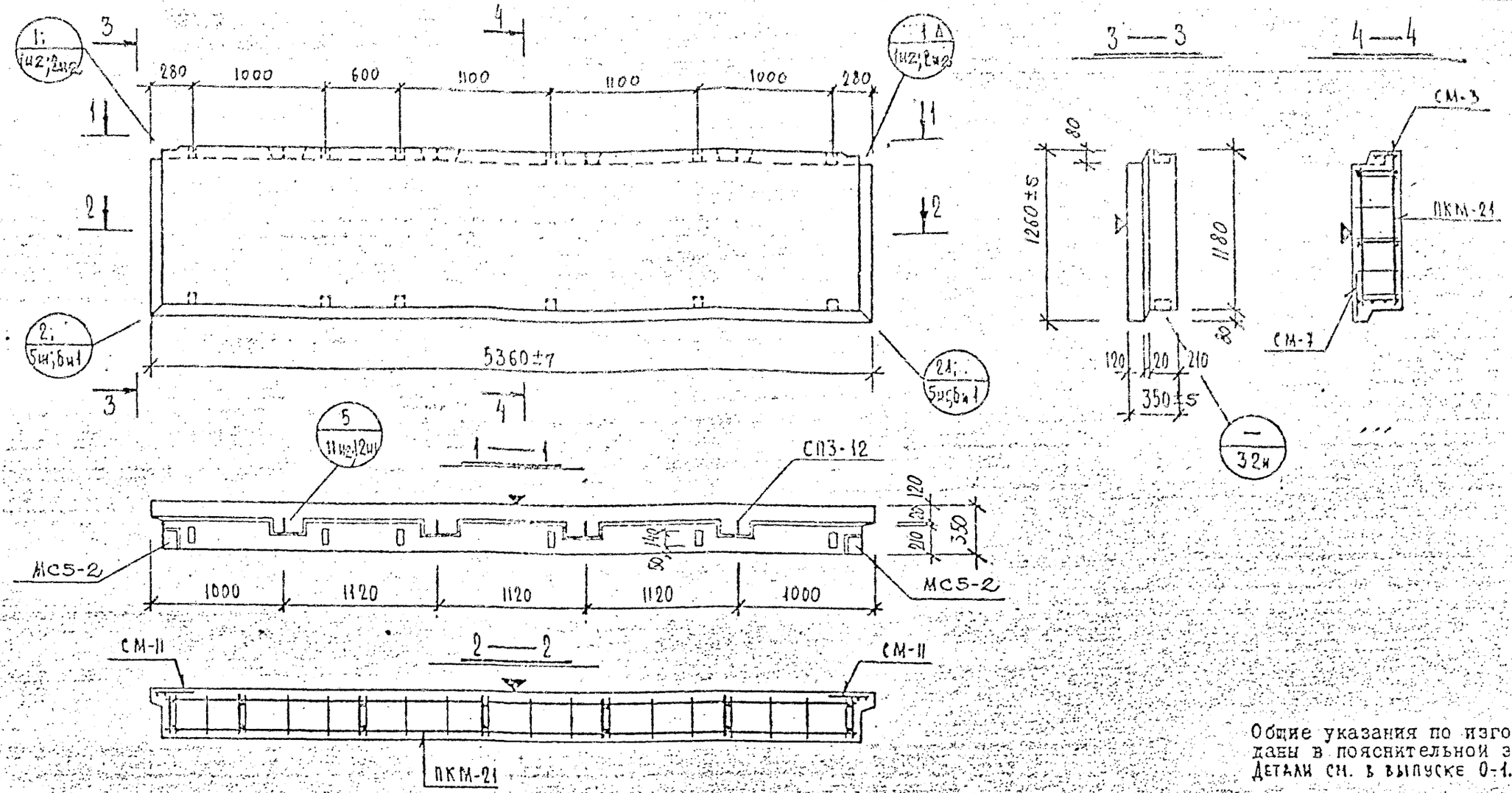

Общие указания по изготовлению даны в пояснительной записке
Детали см. в выпуске 0-1.1.

ХАРАКТЕРИСТИКА ИЗДЕЛИЯ

Марка	Размеры, мм			Площадь, м²		Объем, м³				Масса, т	Расход стали, кг					Выборка стали, кг								Расход комплектующих деталей, шт.							
							хеам-зито-бетона		цем. р-ра			в т.ч. на закладные детали				арматурные изделия					закладные детали			Вып. 2-1.1				Серия 1.131КД-1 Вып. 6-1.2	Деревянные пробки	
												металлизованные		без металлизации																	
	ℓ	в	h	изделия	облицовочного слоя	изделия	м 50 γ=0,9 т/м³	м 100 γ=2,0 т/м³	м 50 γ=0,9 т/м³		всего	простые	для самонесущей	простые	для самонесущей	А I ⌀8	А I ⌀12	А III ⌀10	В р I ⌀4	В р I ⌀5	Вст3кп2 8х100	Вст3кп2 8х40	А II ⌀10	л.196Н1 ПКМ-21	л. 221Н1 СМ-3	л. 221Н1 СМ-7	л.225Н1 СМ-11	МС5-2	СП3-12	К-60 шт / объем м³	
НР1-54.12.35 М	5360	350	1260	6,75	6,32	2,16	1,77	-	0,39	2,64	36,43	3,58				6,16	6,24	6,40	9,10	4,95	1,50	0,8	1,28	1	1	1	2	2	4	12 / 0,012	

ВЗАМЕН ЛИСТА 11

КП	ПАНЕЛИ САМОНЕСУЩИЕ ПОЛОСОВОЙ РАЗРЕЗКИ ДЛЯ МАЛОЭТАЖНЫХ ЗДАНИЙ.		Серия 1.232 КД-2
1980	НР1-54.12.35 М	ОПАЛУБКА И АРМИРОВАНИЕ	Выпуск 1-1.2 Лист 11Н1

Разработал Рассмотрел Исполнил: Печерский, Бычко, Ковалева, Ирсанова
Нач.ОКУ Гл.констр.ОКУ

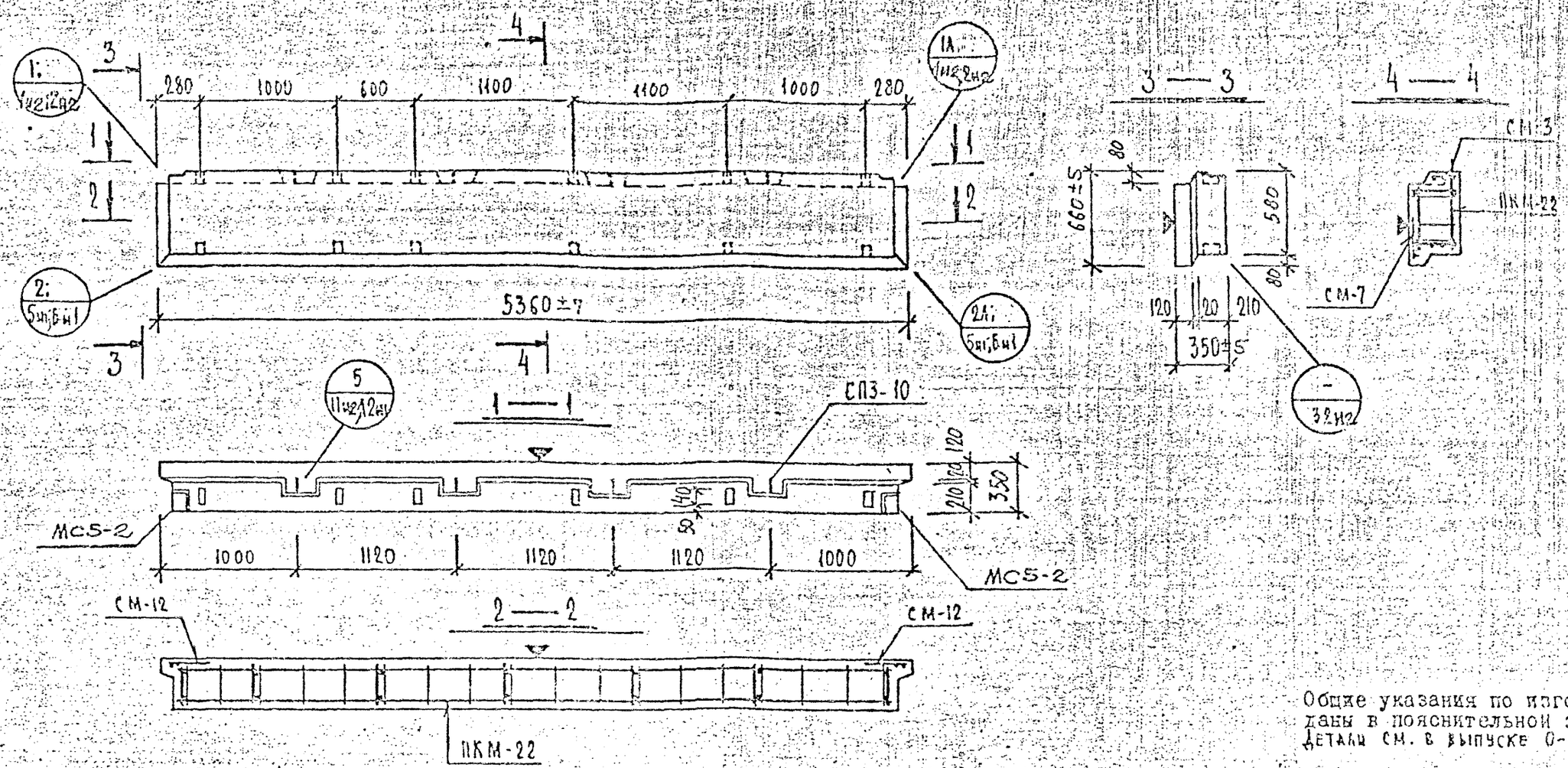

Общие указания по изготовлению даны в пояснительной записке
Детали см. в выпуске 0-1.1

ХАРАКТЕРИСТИКА ИЗДЕЛИЯ

Марка	Размеры, мм l	в	h	Площадь, м² изделия	лицевого слоя	Объем, м³ изделия	бетона γ=2.5 т/м³	γ=2.0 т/м³	раствора γ=2.0 т/м³	Масса, т	Расход стали, кг всего	в т.ч. на закладные детали: металлизованные простые	для самонесущей	без металлизации простые	для самонесущей	Выборка стали, кг: арматурные изделия AI ⌀8	⌀10	AIII ⌀10	⌀4	BрI ⌀5	закладные детали: Вст3кп2 ⌀8	⌀10	AII ⌀10	Расход комплектующих деталей, шт.: Вып. 2-1.1 л.197нг ПКМ-22	л.221нг СМ-3	СМ-7	л.225нг СМ-12	Серия 1-051КА-2 Вып.1 МС5-2	1.131КА-1 Вып. 6-1.2 СП3-10	Деревянные пробки К-80 шт / объем м³	
НР1-54.6.35 м	5360	350	660	3.53	3.10	1.05	0.83		0.22	1.32	27.33	3.58				2.80	3.76	6.40	8.14	2.65	1.50	0.8	1.28	1	1	1	2	2	4	12 / 0.012	

КЛ	ПАНЕЛИ САМОНЕСУЩИЕ ПОЛОСОВОЙ РАЗРЕЗКИ ДЛЯ МАЛОЭТАЖНЫХ ЗДАНИЙ		Серия 1.232 КА-2
1980	НР1-54.6.35 м	ОПАЛУБКА И АРМИРОВАНИЕ	Выпуск 1-1.2 Лист 12

ВЗАМЕН ЛИСТА 12

Разработал Пещерский; Рассмотрел Бунин; Исполнил; Нач. ОКУ; Гл. конструктор ОКУ; Утверждено; Согласовано; Инженер Кузьмина; Техник Кравцова; Чертежник Чернышева; Дата 10.80; Согл. по переписке; Подпись; Фамилия

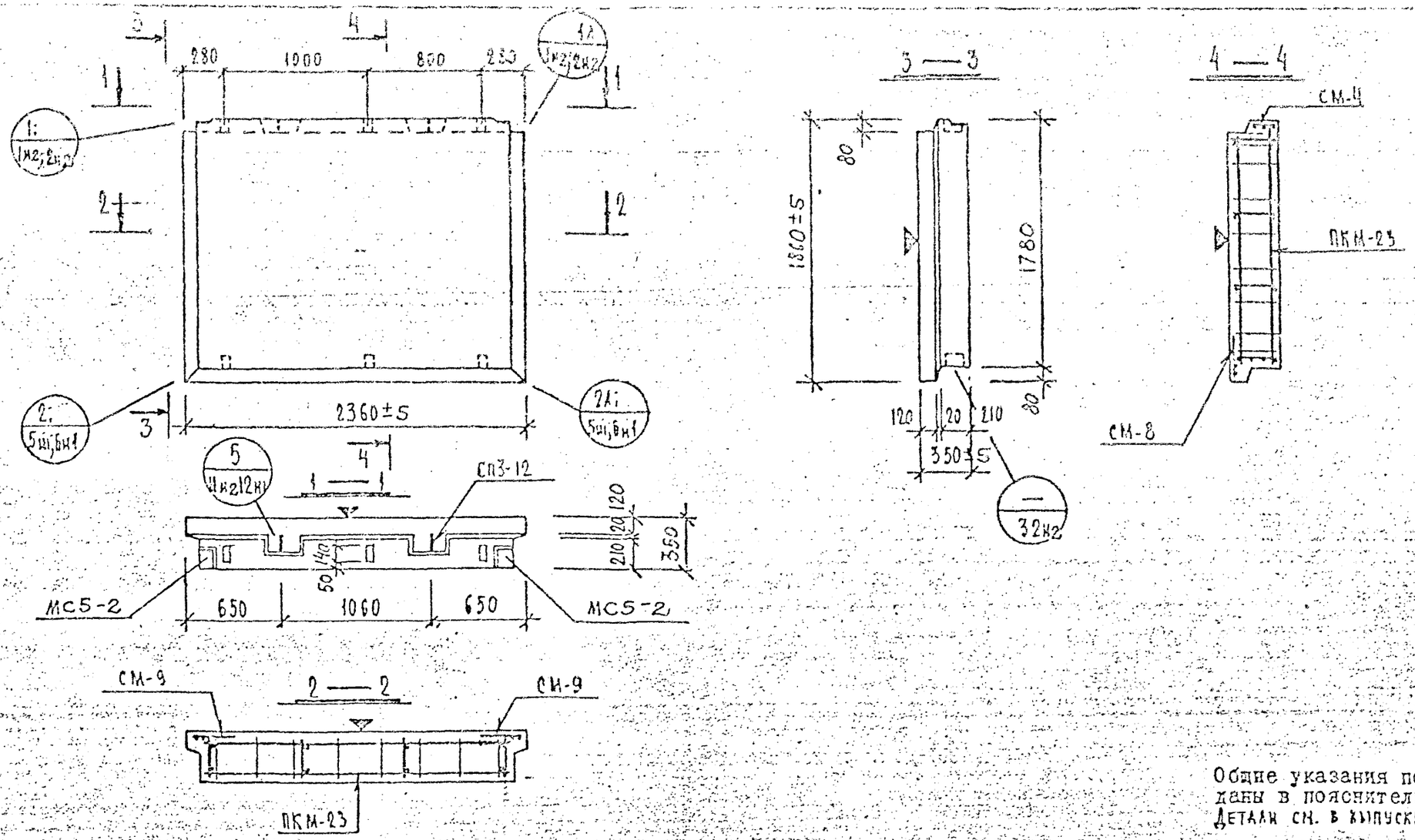

Общие указания по изготовлению даны в пояснительной записке
Детали см. в выпуске 0-1.1

ХАРАКТЕРИСТИКА ИЗДЕЛИЯ

Марка	Размеры, мм			Площадь, м²		Объем, м³				Масса, т	Расход стали, кг					Выборка стали, кг									Расход комплектующих деталей, шт.							
							керамзитобетона		цем. р-ра			в т.ч. на закладные детали				арматурные изделия					закладные детали				Вып. 2-1.1				серия 1.031КА-2 вып. 1	1.131НА-1 Вып. 6-1.2	деревянные пробки	
												металлизованные		без металлизации		АI			ВрI		Ст3кп2		АII		А.198НА	А.221НА		А.225НА			к-во шт. / объем м³	
	l	в	h	изделия	облицовочного слоя	изделия	γ=50 т/м³ γв=0,9 т/м³	γ=100 т/м³ γв=2,0 т/м³	γ=100 т/м³ γв=2,0 т/м³		всего	простые	для самонесущей	простые	для самонесущей	ф8	ф12	итого	ф4	ф5	Вст3кп2	Вст3кп2	ф10		ПКМ-23	СМ-4	СМ-8	СМ-9	МС5-2	СП3-12		
НР1-24.18.35м	2360	350	1860	4,38	4,20	1,40	1,18	—	0,22	1,68	22,57	3,58	—	—	—	7,12	3,12	10,24	5,11	3,54	1,50	0,8	1,28	—	1	1	1	2	2	2	6 / 0,006	—

ВЗАМЕН ЛИСТА 13

КЛ	ПАНЕЛИ САМОНЕСУЩИЕ ПОЛОСОВОЙ РАЗРЕЗКИ ДЛЯ МАЛОЭТАЖНЫХ ЗДАНИЙ	серия 1.232 КЛ-2
1980	НР1—24.18.35м ОПАЛУБКА И АРМИРОВАНИЕ	выпуск 1-1.2 / лист 13И1

Разработал Рассчитал Исполнил: ПЕЧЕРСКИЙ, БЕЛИНА
Нач. ОКУ: КОВАЛЕВА
Гл. констр. ОКУ: ЛУРСКИЙ, ЛЕВИНА
ОКУ

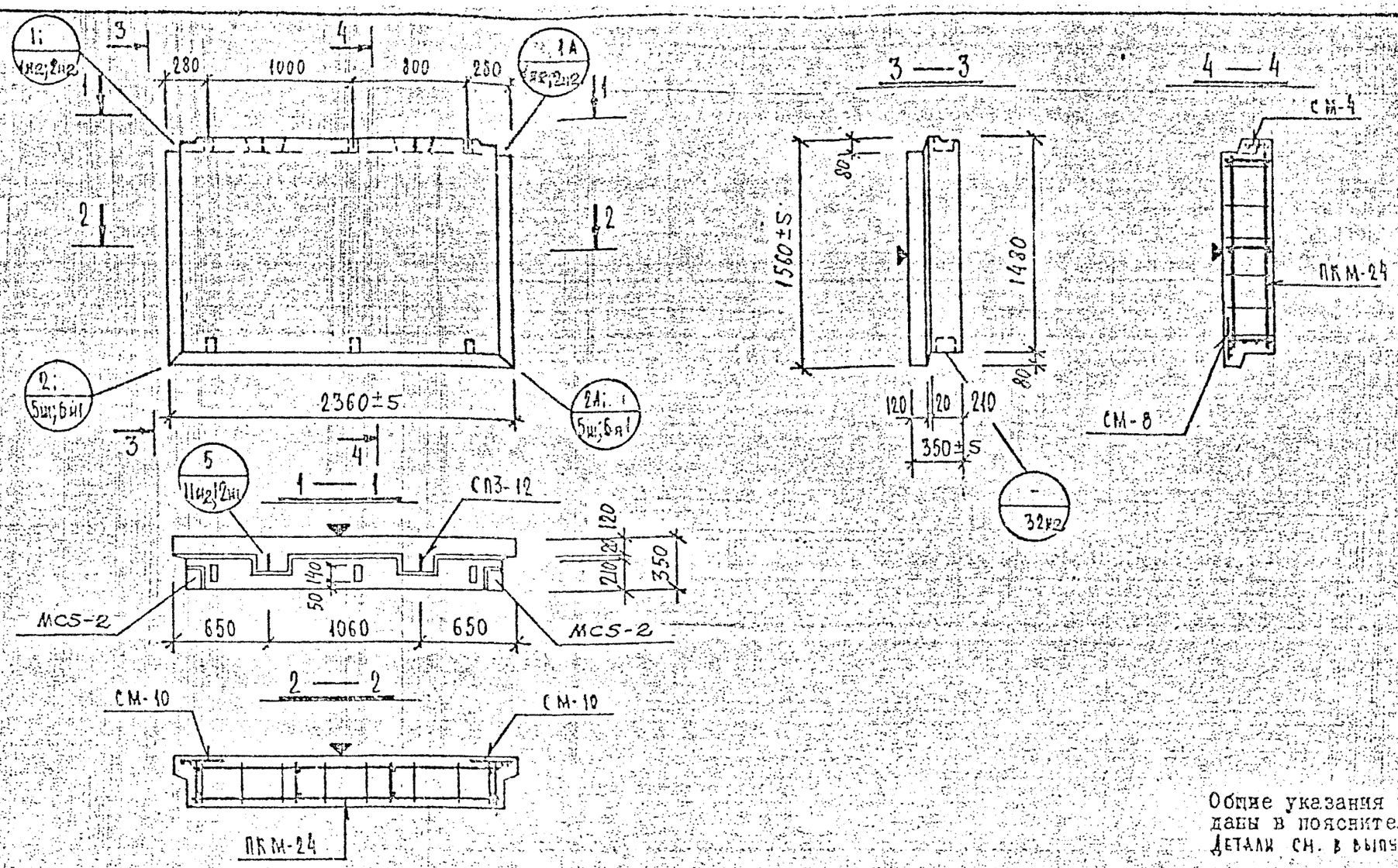

Общие указания по изготовлению даны в пояснительной записке
Детали см. в выпуске 0-1.1

ХАРАКТЕРИСТИКА ИЗДЕЛИЯ

Марка	Размеры, мм l	Размеры, мм b	Размеры, мм h	Площадь, м² изделия	Площадь, м² облицовочного слоя	Объем, м³ изделия	Объем, м³ керамзитобетона м 50 γ=0,9 т/м³	Объем, м³ керамзитобетона м γ= т/м³	Объем, м³ цем. р-ра м 100 γ=2,0 т/м³	Масса, т	Расход стали, кг всего	Расход стали, кг в т.ч. на закладные детали металлизированные простые	Расход стали, кг в т.ч. на закладные детали металлизированные для самомаскировки	Расход стали, кг в т.ч. на закладные детали без металлизации простые	Расход стали, кг в т.ч. на закладные детали без металлизации для самомаскировки	Выборка стали, кг арматурные изделия АI ф8	Выборка стали, кг арматурные изделия АI ф12	Выборка стали, кг арматурные изделия ВрI 4ПО70	Выборка стали, кг арматурные изделия ВрI ф4	Выборка стали, кг арматурные изделия ВрI ф5	Выборка стали, кг закладные детали Вст3кп2 δ=100	Выборка стали, кг закладные детали Вст3кп2 δ=40	Выборка стали, кг закладные детали АI ф10	Расход комплектующих деталей, шт. Вып. 2-1.1 л.199нг ПКМ-24	Вып. 2-1.1 л.221нг СМ-4	Вып. 2-1.1 л.221нг СМ-8	Вып. 2-1.1 л.225нг СМ-10	Серия 1.031КА-2 вып.1 MCS-2	Серия 1.131КА-1 Вып. 6-1.2 СП3-12	Деревянные пробки К-во шт. / объем м³
НР1-24.15.35м	2360	350	1560	3.68	3.49	1.15	0.94		0.21	1.41	20.09	3.59				6.2	3.12	9.32	4.63	2.56	1.50	0.8	1.28	1	1	1	2	2	2	6 / 0,006

ВЗАМЕН ЛИСТА 14

КП	ПАНЕЛИ САМОНЕСУЩИЕ ПОЛОСОВОЙ РАЗРЕЗКИ ДЛЯ МАЛОЭТАЖНЫХ ЗДАНИЙ		серия 1.232КА-2
1960	НР1—24.15.35м ОПАЛУБКА И АРМИРОВАНИЕ	выпуск 1-1.2	лист 14нг

ЛЕНИНИПРОЕКТ ОКУ

Гл. инж. проекта Е.В. ДОКИНА; Рук. гр. НОВЛЕВА; Разработал ПУСКИНАВИЧЮС; Рассмотрел ИОВЛЕВА; Исполнил ПУСКИНАВИЧЮС

Согласовано: Проверил Снегоцкая; Нормоконтролер Снегоцкая; Нач. ОКУ ПЕЧЕРСКИЙ; Гл. инж. ОКУ БЫКИН

Внесены изменения. Дата Рег. № Подпись Фамилия

Рег. №

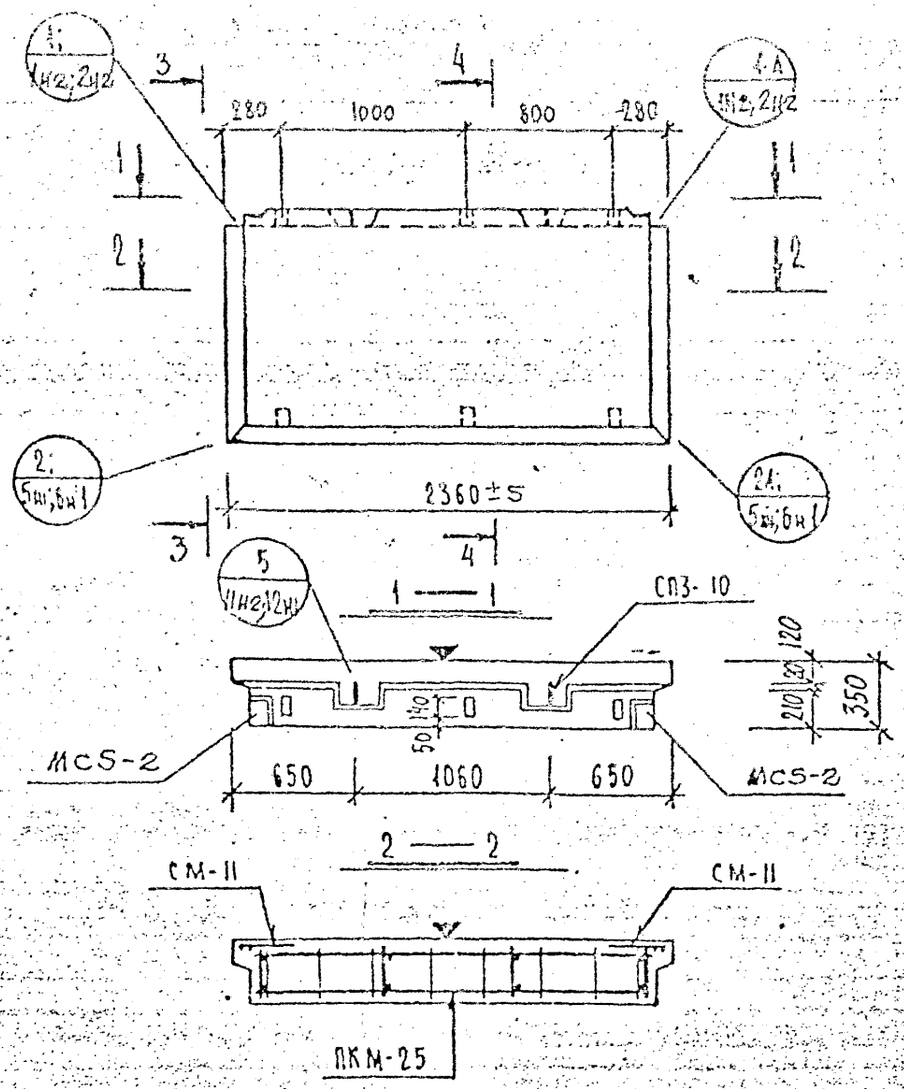

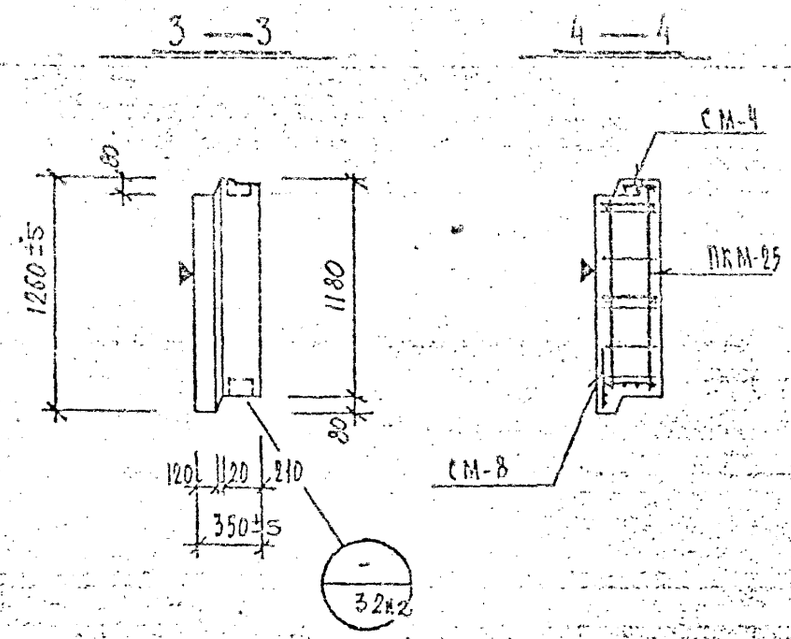

Общие указания по изготовлению даны в пояснительной записке
Детали СН. в выпуске 0-1.1

ХАРАКТЕРИСТИКА ИЗДЕЛИЯ

Марка	Размеры, мм			Площадь, м²		Объем, м³				Масса, т	Расход стали, кг					Выборка стали, кг								Расход комплектующих деталей, шт.							
							керамзитобетона		бетона			в т.ч. на закладные детали				арматурные изделия					закладные детали			Вып. 2-1.1				серия 1-031 КЛ-2 вып.1	1.131КЛ-1 вып. 6-1.2	Деревянные пробки	
												металлизованные		без металлизации		AI		BrI			Вст3кп2		AII	А.200ИЛ	А.221ИЛ		А.225ИЛ			К-во шт. / объем м³	
	l	b	h	изделия	облицовочного слоя	изделия	γ=50 γ=0,9 т/м³	γ γ=1,0 т/м³	γ=100 γ=2,0 т/м³		всего	простые	для сборно-монолитной	простые	для сборно-монолитной	ф8	ф10	ф4	ф5	И7Н10	Вст3кп2-1	Вст3кп2-1	ф10	ПКМ-25	СМ-4	СМ-8	СМ-11	МС5-2	СП3-10		
НР1-24.12.35м	2360	350	1260	2,97	2,78	0,93	0,75	—	0,18	1,15	17,51	3,58	—	—	—	5,24	1,88	4,45	2,36	6,81	1,50	0,8	1,28	1	1	1	2	2	2	6 / 0,006	

ВЗАМЕН ЛИСТА 15

КП	ПАНЕЛИ САМОНЕСУЩИЕ ПОЛОСОВОЙ РАЗРЕЗКИ - ДЛЯ МАЛОЭТАЖНЫХ ЗДАНИЙ.		серия 1.232КЛ-2
1980	НР1—24.12.35м ОПАЛУБКА И АРМИРОВАНИЕ	выпуск 1-1.2	Лист 15и1

ЛЕНПИИПРОЕКТ

Рук. гр. Разработал Рассмотрел Исполнил
Нач.ОКУ Гл.констр.ОКУ
Нормоконтролер
Внесены изменения
Дата Рег.№ Подпись Подпись Фамилия
10.85 Ряч. Ф.Н. Ряч. Ф.Н.
ИОВЛЕВА ИОВЛЕВА
ЛУКМАНАШВИЛИ ЛУКМАНАШВИЛИ
ПЕЧЕРСКИЙ
БУЙКИН

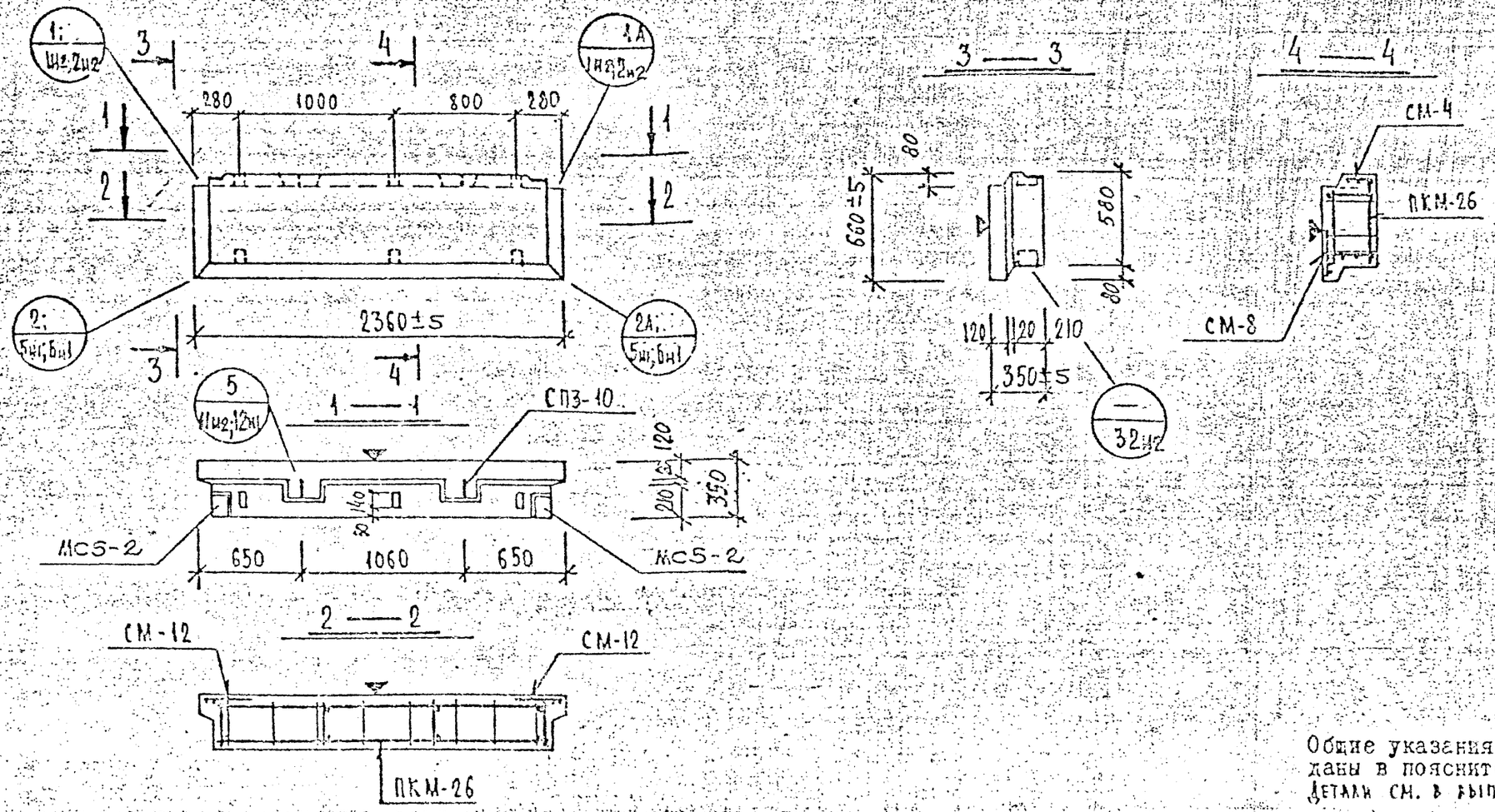

Общие указания по изготовлению даны в пояснительной записке
Детали см. в выпуске 0-1.1

ХАРАКТЕРИСТИКА ИЗДЕЛИЯ

Марка	Размеры, мм l	b	h	Площадь, м² изделия	облицовочного слоя	Объем, м³ изделия	керам-зитобетона м 50 γ=0,9 т/м³	м γ= т/м³	цем. р-ра м 100 γ=2,0 т/м³	Масса, т.	Расход стали, кг всего	в т.ч. на закладные детали металлизованные: простые	для сафиксации	без металлизации: простые	для сафиксации	Выборка стали, кг арматурные изделия А1 ф8	ф10	ВрI ф4	ф5	Итого	закладные детали Вст3кп2 ∅100	8х40	АII ф10	Расход комплектующих деталей, шт. Вып. 2-1.1 л.201-1 ПКМ-26	л.221-1 СМ-4	СМ-8	л.225-1 СМ-12	серия 1.031КА-1 вып.1 МС5-2	1.131КА-1 вып. 6-1.2 СП3-10	деревянные пробки к-во шт. / объем м³
НРI-24.6.35М	2360	350	660	1,55	1,36	0,45	0,35		0,10	0,58	13,85	3,50				3,32	1,88	3,79	1,28	5,07	1,50	0,8	1,23	1	1	1	2	2	2	6 / 0,006

ВЗАМЕН ЛИСТА 15

КП 1980	ПАНЕЛИ САМОНЕСУЩИЕ ПОЛОСОВОЙ РАЗРЕЗКИ ДЛЯ МАЛОЭТАЖНЫХ ЗДАНИЙ. НРI-24.6.35М ОПАЛУБКА И АРМИРОВАНИЕ	серия 1.232 КА-2 выпуск 1-1.2 лист 16М

ЛЕНГИПРОСЕЛЬСТРОЙ

Нормоконтролер | Внесены изменения | Дата | Рег.№ | Подпись | Фамилия | Должность | Руководитель гр. | Разработал | Рассчитал | Исполнил | Утверждено | Согласовано | Согласовано

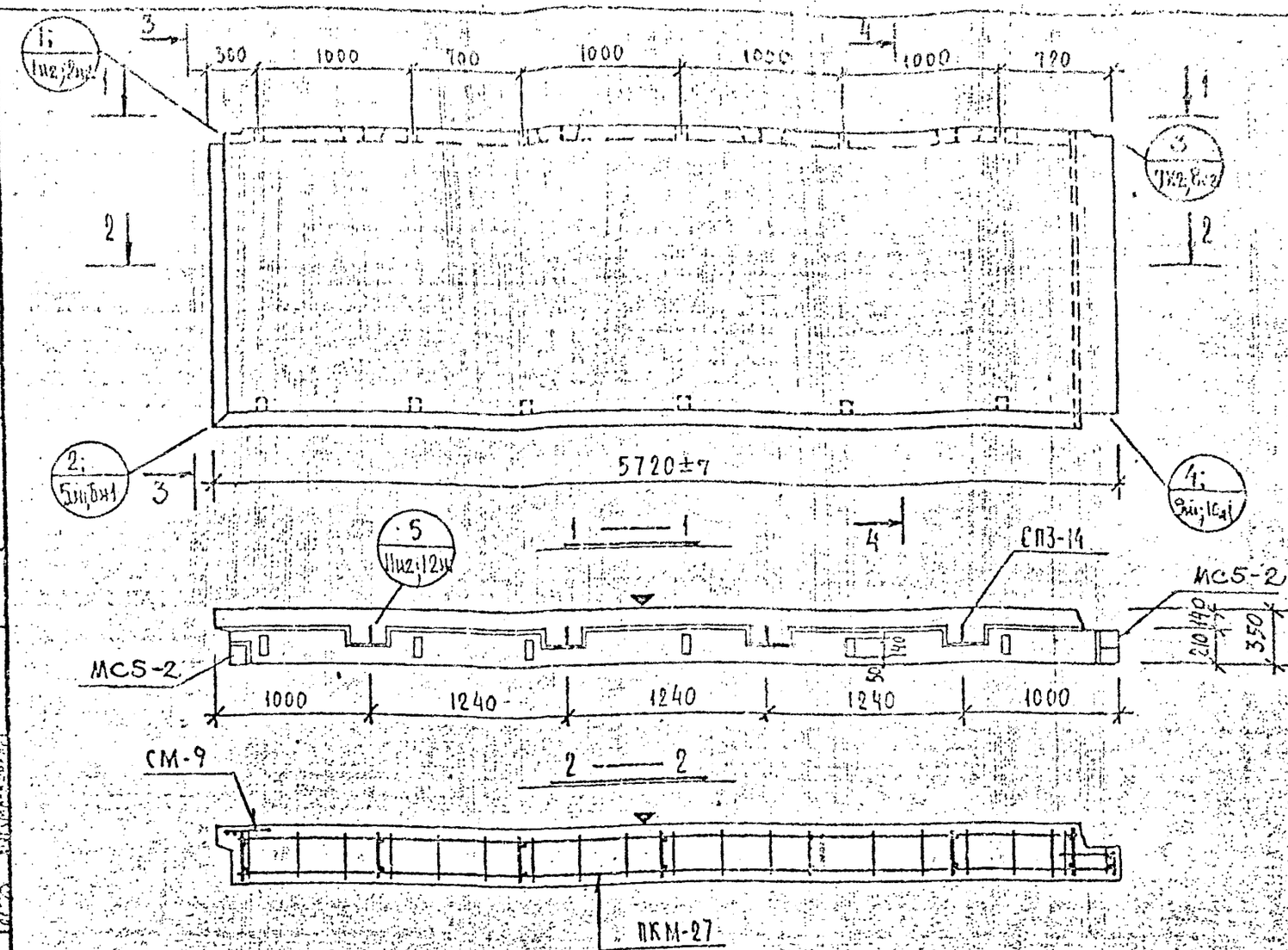

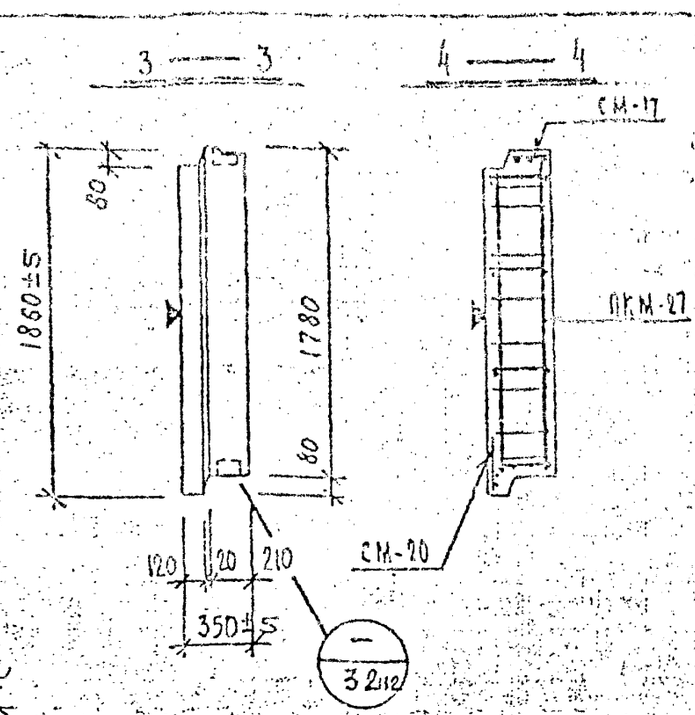

Общие указания по изготовлению даны в пояснительной записке
Детали см. в выпуске 0-1.1

ХАРАКТЕРИСТИКА ИЗДЕЛИЯ

Марка	Размеры, мм			Площадь, м²		Объем, м³				Масса, т	Расход стали, кг					Выборка стали, кг								Расход комплектующих деталей, шт.							
							керам-лего бетона		цем. р-ра			в т.ч. на закладные детали				арматурные изделия					закладные детали			ВЫП. 2-1.1				серия 1-031КА-2 вып. 1	1.131КА-1 вып. 6-1.2	деревянные пробки	
												металлы		без металлизации																К-во шт / объем м³	
	ℓ	в	h	изделия	облицовочного слоя	изделия	м 50 γ=0,9 т/м³	м γ=1,8 т/м³	м 100 γ=2,0 т/м³		всего	шов-стыка	для самофиксации	просто-стыка	для самофиксации	АI ⌀8	АI ⌀14	АIII ⌀10	ВрI ⌀4	ВрI ⌀5	Вст3кп2 8×100	Вст3кп2 8×40	АII ⌀10	л.202ик ПКМ-27	л.225ик1 СМ-9	л.225ик1 СМ-17	л.226ик СМ-20	МС5-2	СП3-14		
НР2-57.18.35м	5720	350	1860	10.63	9.77	3.54	3.00	—	0.54	4.22	49.64	3.58	—	—	—	10.83	10.20	6.78	10.11	8.14	1.50	0.8	1.28	1	1	1	1	2	4	12 / 0.012	

ВЗАМЕН ЛИСТА 17

КП	ПАНЕЛИ САМОНЕСУЩИЕ ПОЛОСОВОЙ РАЗРЕЗКИ ДЛЯ МАЛОЭТАЖНЫХ ЗДАНИЙ.		серия 1.232 КА-2
1980	НР2—57.18.35м ОПАЛУБКА И АРМИРОВАНИЕ	выпуск 1-1.2	лист 17м

Разработал ПЕЧЕРСКИЙ
Рассчитал НОВАЛЕВА
Исполнил БЕЧИЧ
Нач. ОКУ
Гл. констр. ОКУ

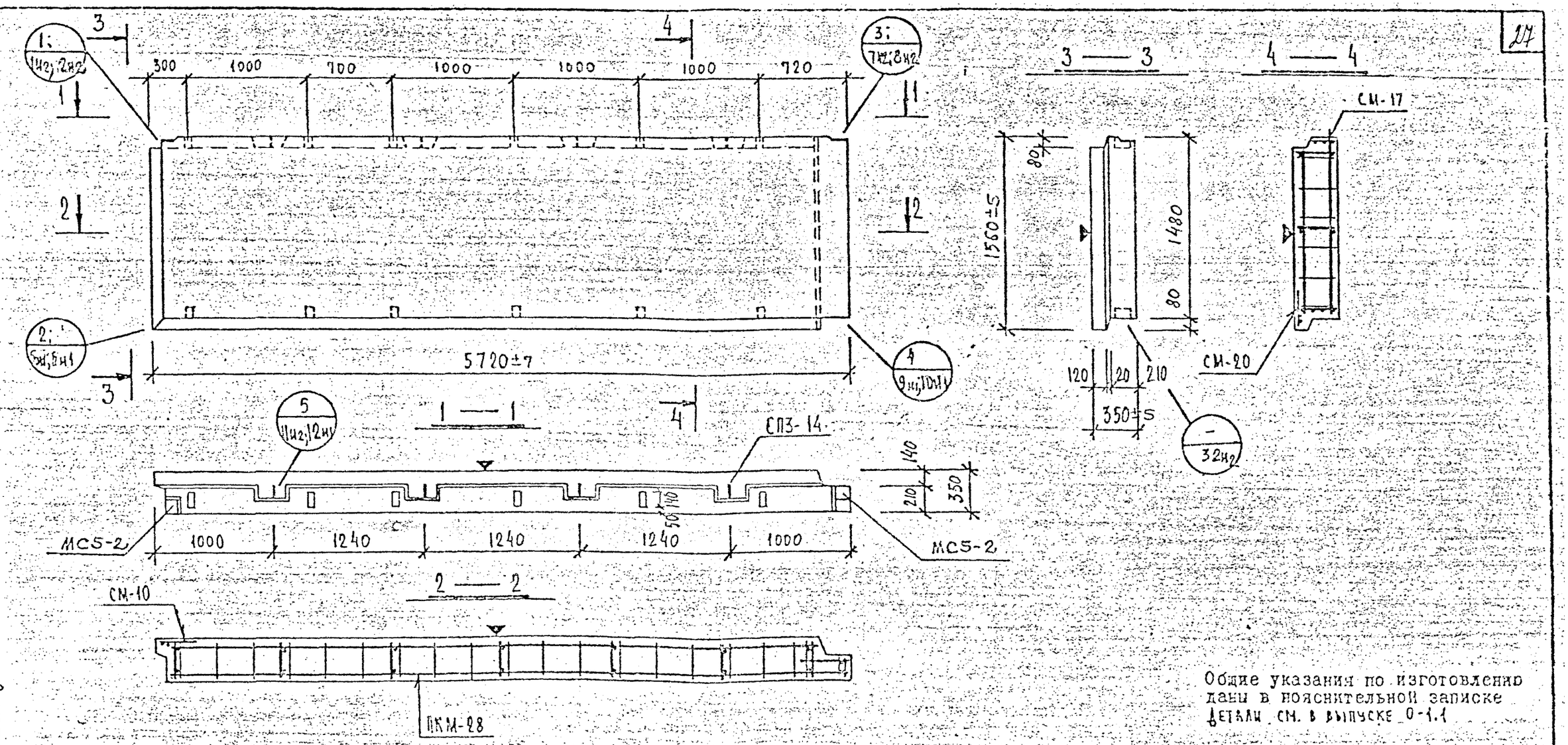

Общие указания по изготовлению даны в пояснительной записке
Детали см. в выпуске 0-1.1

ХАРАКТЕРИСТИКА ИЗДЕЛИЯ

Марка	Размеры, мм l	b	h	Площадь, м² изделия	облицовочного слоя	Объем, м³ изделия	керам-ахто-бетона м 50 γ=0,9 т/м³	м γ= т/м³	цем. р-ра м 100 γ=2,0 т/м³	Масса, т	Расход стали, кг всего	в т.ч. на закладные детали металлизованные простые	для сан. модификации	безметаллизации простые	для сан. модификации
НР2-57.15.35м	5720	350	1560	8.92	8.13	2.85	2.37	—	0.48	3.45	44.58	3.58	—	—	—

Марка	Выборка стали, кг: арматурные изделия А I ⌀8	А III ⌀14	А III ⌀10	Вр I ⌀4	Вр I ⌀5	закладные детали Вст3кп2 δ=10	δ=10	А II ⌀10	Расход комплектующих деталей, шт.: Вып. 2-1.1 А-203и1 ПКМ-28	А-225и1 СМ-10	СМ-17	А-226и1 СМ-20	серия 1-031КМ-8 вып.1 МС5-2	1.131КА-1 вып. 6-1.2 СП3-14	деревянные пробки К-60 шт / объем м³
НР2-57.15.35м	8.98	10.20	6.78	3.76	5.68	1.50	0,8	1.28	1	1	1	1	2	4	12 / 0.012

ВЗАМЕН ЛИСТА 18

КП	ПАНЕЛИ САМОНЕСУЩИЕ ПОЛОСОВОЙ РАЗРЕЗКИ ДЛЯ МАЛОЭТАЖНЫХ ЗДАНИЙ.		серия 1.232 КА-2
1980	НР2-57.15.35м ОПАЛУБКА И АРМИРОВАНИЕ	выпуск 1-1.2	лист 18и1

Внесены изменения: Дата 10.82; Рег.№ 111; Должность Инж.I; Подпись; Фамилия КАЧ

Разработал ПЕЧЕРСКИЙ; Рассчитал БУЛИЧ; Исполнил; Нач.ОКУ; Гл.констр.ОКУ

Согласовано: ЖЕРЛОВСКИЙ, ИОВЛЕВА, МУРСИАНСКИЙ

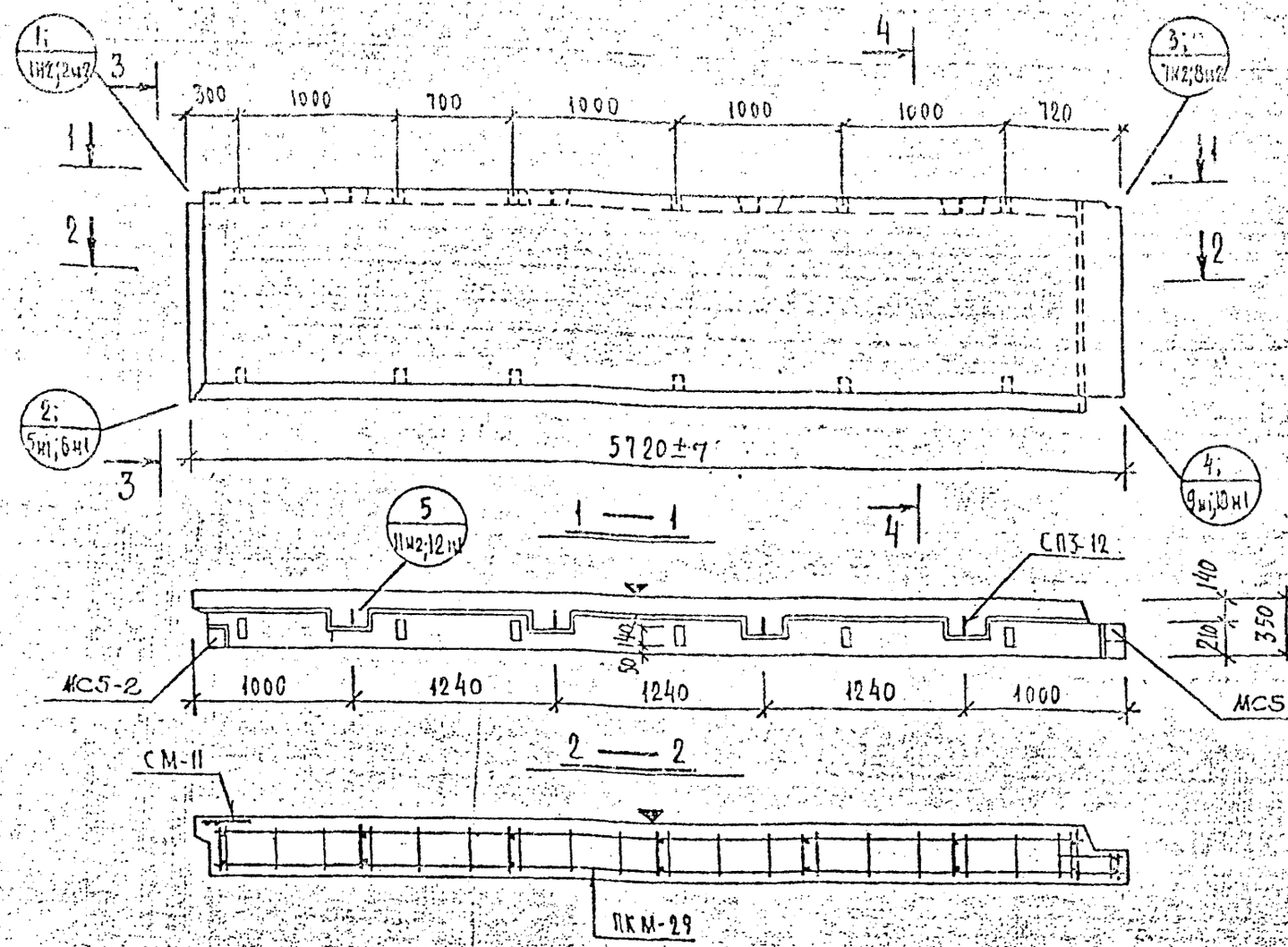

Общие указания по изготовлению даны в пояснительной записке
Детали см. в выпуске 0-1.1

ХАРАКТЕРИСТИКА ИЗДЕЛИЯ

Марка	Размеры, мм l	Размеры, мм b	Размеры, мм h	Площадь, м² изделия	Площадь, м² облицовочного слоя	Объем, м³ изделия	Объем, м³ керамзитобетона м 50 γ=0,9 т/м³	Объем, м³ керамзитобетона м γ= т/м³	Объем, м³ цем. р-ра м 100 γ=2,0 т/м³	Масса, т	Расход стали, кг всего	Расход стали, кг в т.ч. на закладные детали металлизованные простые	Металлизованные для самоматериалов	Без металлизации простые	Без металлизации для самоматериалов	Выборка стали, кг арматурные изделия АIII	АI ф10	АI ф8	ВрI ф12	ВрI ф4	ВрI ф5	закладные детали Вст3кп2 5х100	Вст3кп2 8х40	АII ф10	Расход комплектующих деталей, шт. Вып. 2-1.1 ПКМ-29	СМ-11	СМ-17	СМ-20	серия 1.031КЛ-1 вып.1 МС5-2	1.131КЛ-1 Вып. 6-1.2 СП3-12	Деревянные пробки к-во шт. / объем м³
НР2-57.12.35м	5720	350	1260	7.20	6.49	2.29	1.88	—	0.41	2.79	38,23	3.58	—	—	—	6.78	7.06	6.24	9.27	5.3	1.50	0.8	1.28		1	1	1	1	2	4	12 / 0.012

КЛ	ПАНЕЛИ САМОНЕСУЩИЕ ПОЛОСОВОЙ РАЗРЕЗКИ ДЛЯ МАЛОЭТАЖНЫХ ЗДАНИЙ	серия 1.232 КЛ-2	
1980	НР2-57.12.35м ОПАЛУБКА И АРМИРОВАНИЕ	выпуск 1-1.2	лист 19м

ВЗАМЕН ЛИСТА 19

Разработал Печерский
Рассчитал Бучич
Исполнил Новлева
Н.контр. Оку
Гл.констр. Оку

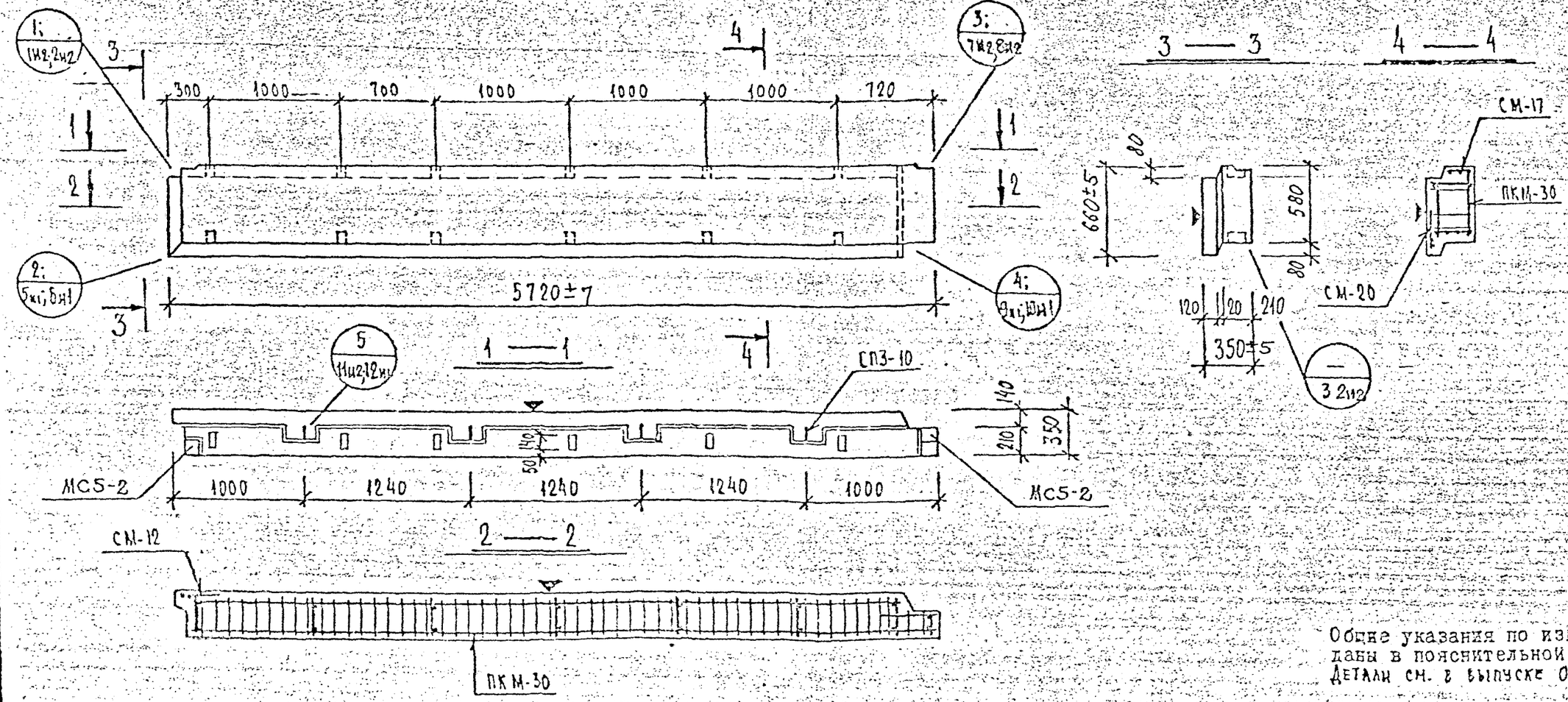

Общие указания по изготовлению даны в пояснительной записке
Детали см. в выпуске 0-1.1

ХАРАКТЕРИСТИКА ИЗДЕЛИЯ

Марка	Размеры, мм l	b	h	Площадь, м² изделия	обмазочного слоя	Объем, м³ изделия	керамзитобетона м 50 γ=0,9 т/м³	м γ= т/м³	цем. р-ра м 100 γ=2,0 т/м³	Масса, т	Расход стали, кг всего	в т.ч. на закладные детали: металлоемкие простые	металлоемкие для самомонтажа	без металлоемкие простые	без металлоемкие для самомонтажа	Выборка стали, кг: арматурные изделия АП ф10	АI ф8	АI ф10	ВI ф4	ВI ф5	закладные детали Вст3кп2 8×100	8×140	АII ф10	Расход комплектующих деталей, шт. Вып. 2-1.1: л.205м1 ПКМ-30	л.225м1 СМ-12	л.225м1 СМ-17	л.226м1 СМ-20	серия 1-031КА-2 вып.1 МС5-2	1.131КА-1 Вып. 6-12 СП3-10	деревянные пробки к-во шт. / объем м³
НР2-57.6.35м	5720	350	660	3,77	3,18	1,11	0,87	—	0,24	1,40	28,61	3,58	—	—	—	6,78	3,22	3,76	3,43	2,84	1,5	0,8	1,28	1	1	1	1	2	4	12 / 0,012

КП	ПАНЕЛИ САМОНЕСУЩИЕ ПОЛОСОВОЙ РАЗРЕЗКИ ДЛЯ МАЛОЭТАЖНЫХ ЗДАНИЙ		серия 1.232КА-2	
1980	НР2-57.6.35м	ОПАЛУБКА И АРМИРОВАНИЕ	выпуск 1-1.2	лист 20м

ВЗАМЕН ЛИСТА 20

Разработал — Рассчитал — Исполнил — Нач. ОКУ — Главн. стр. ОКУ

ПЕЧЕРСКИЙ — БУНИЧ

Внесены изменения: Дата — Рег. № подписки — Подпись — Фамилия

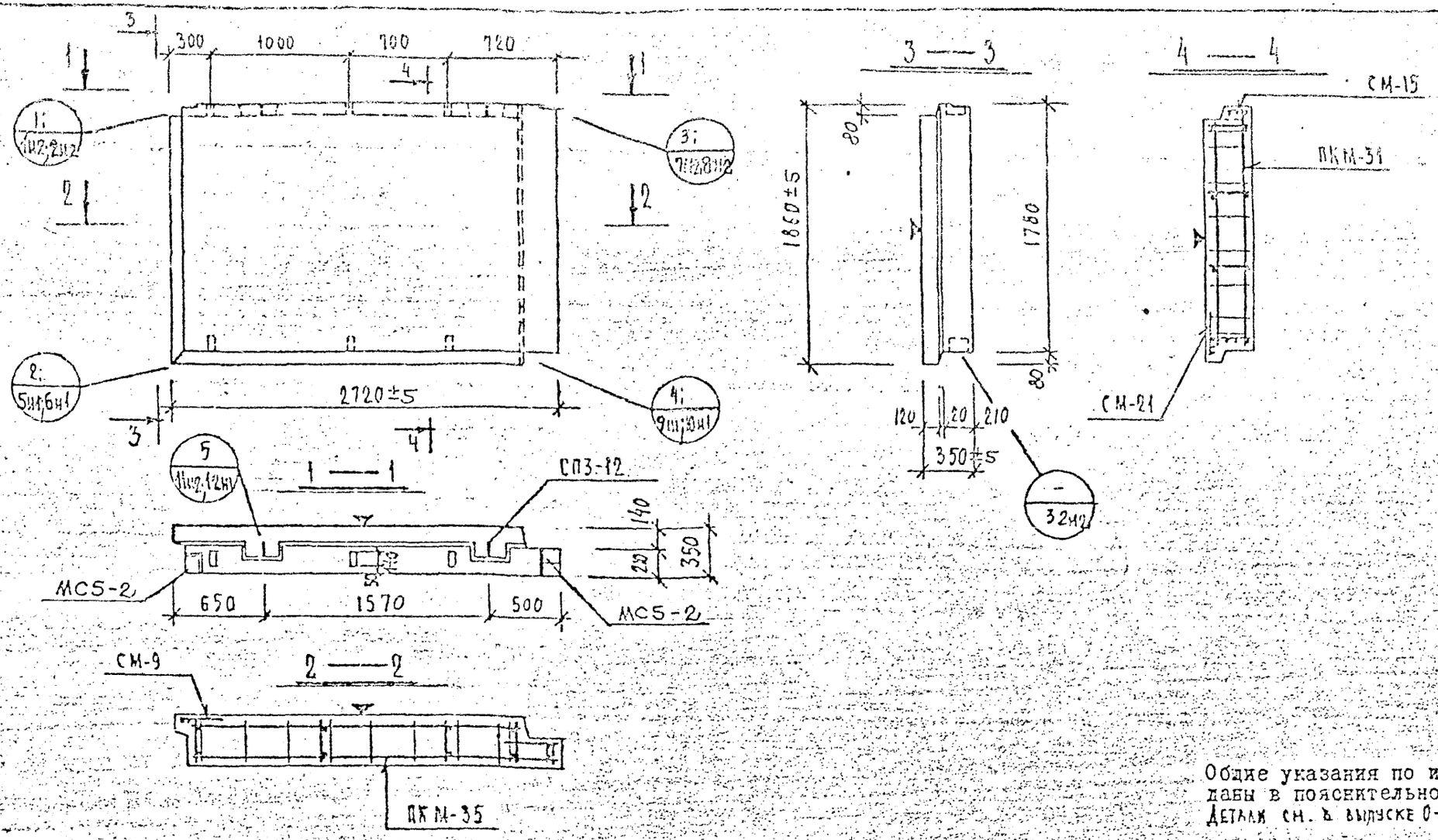

Общие указания по изготовлению даны в пояснительной записке
Детали см. в выпуске 0-1.1

ХАРАКТЕРИСТИКА ИЗДЕЛИЯ

Марка	Размеры, мм l	b	h	Площадь, м² изделия	общественного слоя	Объем, м³ изделия	керамзитобетона γ=50 кг/м³	γ=0.9 т/м³	γ=1 т/м³	пом. р-ра γ=100 кг/м³	γ=2.0 т/м³	Масса, т	Расход стали, кг всего	в т.ч. на закладные детали: металлизированные простые	для самонесущей	безметаллизационные простые	для самонесущей	Выборка стали, кг: арматурные изделия A I ⌀8	⌀12	Вр I ⌀4	⌀5	закладные детали Вст3кп2 8×100	8×40	A II ⌀10	Расход комплектующих деталей, шт.: вып. 2-1.1 л.206ИИ ПКМ-31	л.225ИИ СМ-9	СМ-15	л.226ИИ СМ-21	серия 1-031 КЛ-2 вып.1 МС5-2	1.131 (КЛ-1) вып. 6-1.2 СП3-12	деревянные пробки К-во шт / объем м³	
НР2-27.18.35 м	2720	350	1860	5.05	4.43	1.60	1.34	–		0.26		4,22	24.73	3.58				8.75	3.12	5.16	4.12	1,50	0,8	1.28	1	1	1	1	2	2	6 / 0.006		

КЛ	ПАНЕЛИ САМОНЕСУЩИЕ ПОЛОСОВОЙ РАЗРЕЗКИ ДЛЯ МАЛОЭТАЖНЫХ ЗДАНИЙ		серия 1.232 КЛ-2
1980	НР2-27.18.35 м ОПАЛУБКА И АРМИРОВАНИЕ	выпуск 1-1.2	лист 21 ИИ

В ЗАМЕН ЛИСТА 21

Нач. ОКУ
Гл. констр. ОКУ
Рассчитал ПЕЧЕРСКИЙ
Исполнил БУНИЧ
ХОВЛЕВА

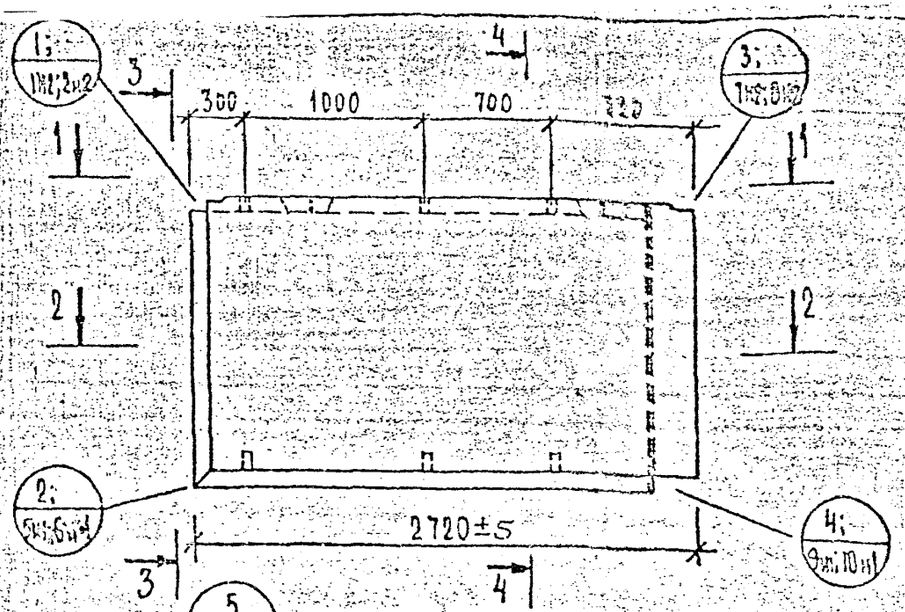

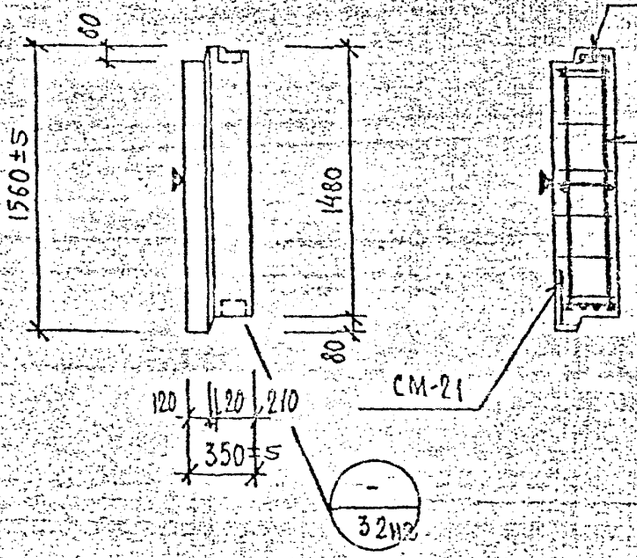

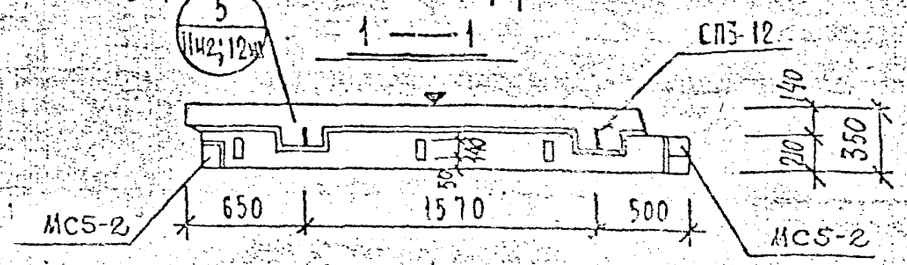

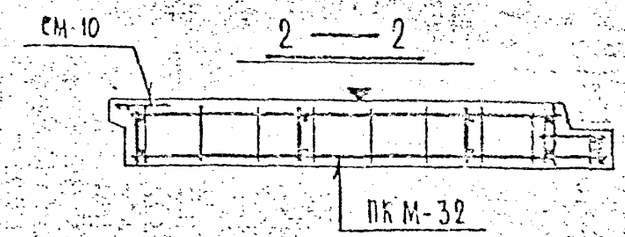

Общие указания по изготовлению даны в пояснительной записке
Детали см. в выпуске 0-1.1

ХАРАКТЕРИСТИКА ИЗДЕЛИЯ

Марка	Размеры, мм l	b	h	Площадь, м² изделия	облицовочного слоя	Объем, м³ изделия	хлебобетона м>50 γ=0,9 т/м³	м γ= т/м³	цем. р-ра м100 γ=2,0 т/м³	Масса, т	Расход стали, кг всего	в т.ч. на закладные детали металлизованные простые	металлизованные для сифонирования	безметаллизации простые	безметаллизации для сифонирования	Выборка стали, кг арматурные изделия А I ⌀8	⌀12	В р I ⌀4	⌀5	итого	закладные детали Вст3кп-2 8×100	8×40	А II ⌀10	Расход комплектующих деталей, шт. Вып. 2-1.1 л.207м ПКМ-32	л.225м СМ-10	СМ-15	л.226м СМ-21	серия 1.031КМ-3 вып.1 МС5-2	1.131КМ-1 вып. 6-1.2 СП3-12	деревянные пробки К-во шт / объем м³
НР2-27.15.35м	2720	350	1560	4.24	3.69	1.32	1.08	-	0.24	1.61	21.96	3.58	-	-	-	7.59	3.12	4.71	2.96	7.67	1.50	0.8	1.28	1	1	1	1	2	2	6 / 0.006

ВЗАМЕН ЛИСТА 22

КП	ПАНЕЛИ САМОНЕСУЩИЕ ПОЛОСОВОЙ РАЗРЕЗКИ ДЛЯ МАЛОЭТАЖНЫХ ЗДАНИЙ	серия 1.232КА-2
1980	НР2—27.15.35м ОПАЛУБКА И АРМИРОВАНИЕ	выпуск 1-1.2 лист 22КМ

ЛЕНИНПРОЕКТ

Гл. инж. проекта	ЕВДОКИМОВА	Проверил	Снегодская
Рук. гр.	КОВЛЕВА	Нормоконтролер	
Разработал	ШКУМАНДИНА	Внесены изменения по акту Регистрации Подпись Дата	Фильтов 10.88
Рассчитал	КОВЛЕВА	Утвержден	
Исполнил	ШКУМАНДИНА		
Нач. ОКУ	ПЕНЕРСКИЙ	Согласовано	
Гл. инж. ОКУ	БУЙНИЧ		

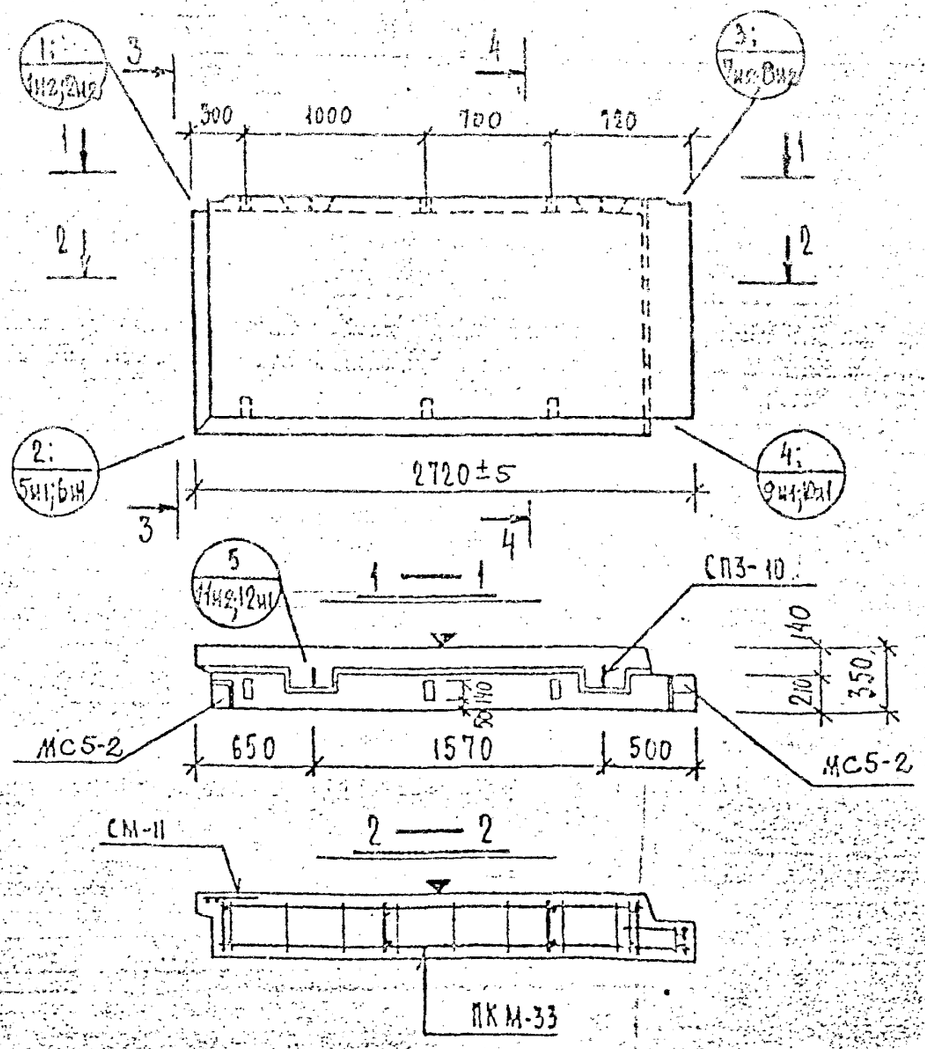

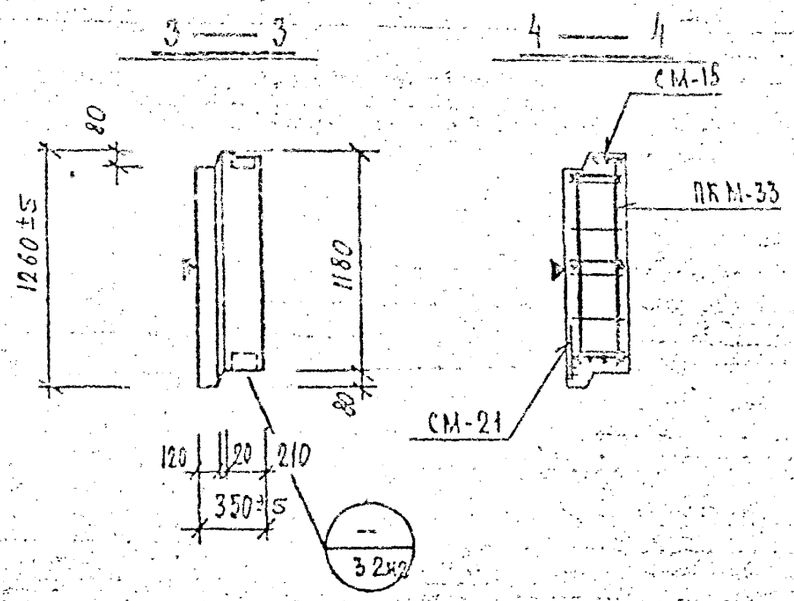

Общие указания по изготовлению даны в пояснительной записке
Детали см. в выпуске 0-1.1

ХАРАКТЕРИСТИКА ИЗДЕЛИЯ

Марка	Размеры, мм			Площадь, м²		Объем, м³					Масса, т	Расход стали, кг					Выборка стали, кг									Расход комплектующих деталей, шт.							
							бетона						в т.ч. на закладные детали				арматурные изделия					закладные детали				Вып. 2-1.1				Серия 1-031КМ вып.1	1.131кл-1 Вып. 6-1.2	Деревянные пробки	
													металлизованные		без металлизации		AI		BI			Вст3кп2		AII		л.208н1	л.225н1		л.226н1			К-во шт. / объем м³	
	ℓ	в	h	изделия	облицовочного слоя	изделия	тяж. $\gamma=2,5$ т/м³	легк. $\gamma=1,8$ т/м³	цем. р-ра $\gamma=2,0$ т/м³			всего	простые	для самомаскировки	простые	для самомаскировки	ф8	ф10	ф4	ф5	итого	8х100	8х40	ф10		ПКМ-33	СМ-11	СМ-15	СМ-21	МС5-2	СП3-10		
НР2-27.12.35 м	2720	350	1260	3,42	2,94	1,06	0,86		0,20	1,30	19,14	3,58					6,39	1,88	4,62	2,67	7,29	1,50	0,8	1,28	—	1	1	1	1	2	2	6 / 0,006	

КП	ПАНЕЛИ САМОНЕСУЩИЕ ПОЛОСОВОЙ РАЗРЕЗКИ ДЛЯ МАЛОЭТАЖНЫХ ЗДАНИЙ		серия 1.232 КЛ-2
1980	НР2-27.12.35 м	ОПАЛУБКА И АРМИРОВАНИЕ	выпуск 1-1.2 / лист 23и1

ВЗАМЕН ЛИСТА 23

Разработал Печерский; Рассчитал Бунич; Исполнил; Нач. ОКУ; Гл. констр. ОКУ; Утвержден Новаева; Согласован; Дата; Инв. № подл.; Подпись; Взам. инв. №; Рук. гр.; Фамилия; К.А.

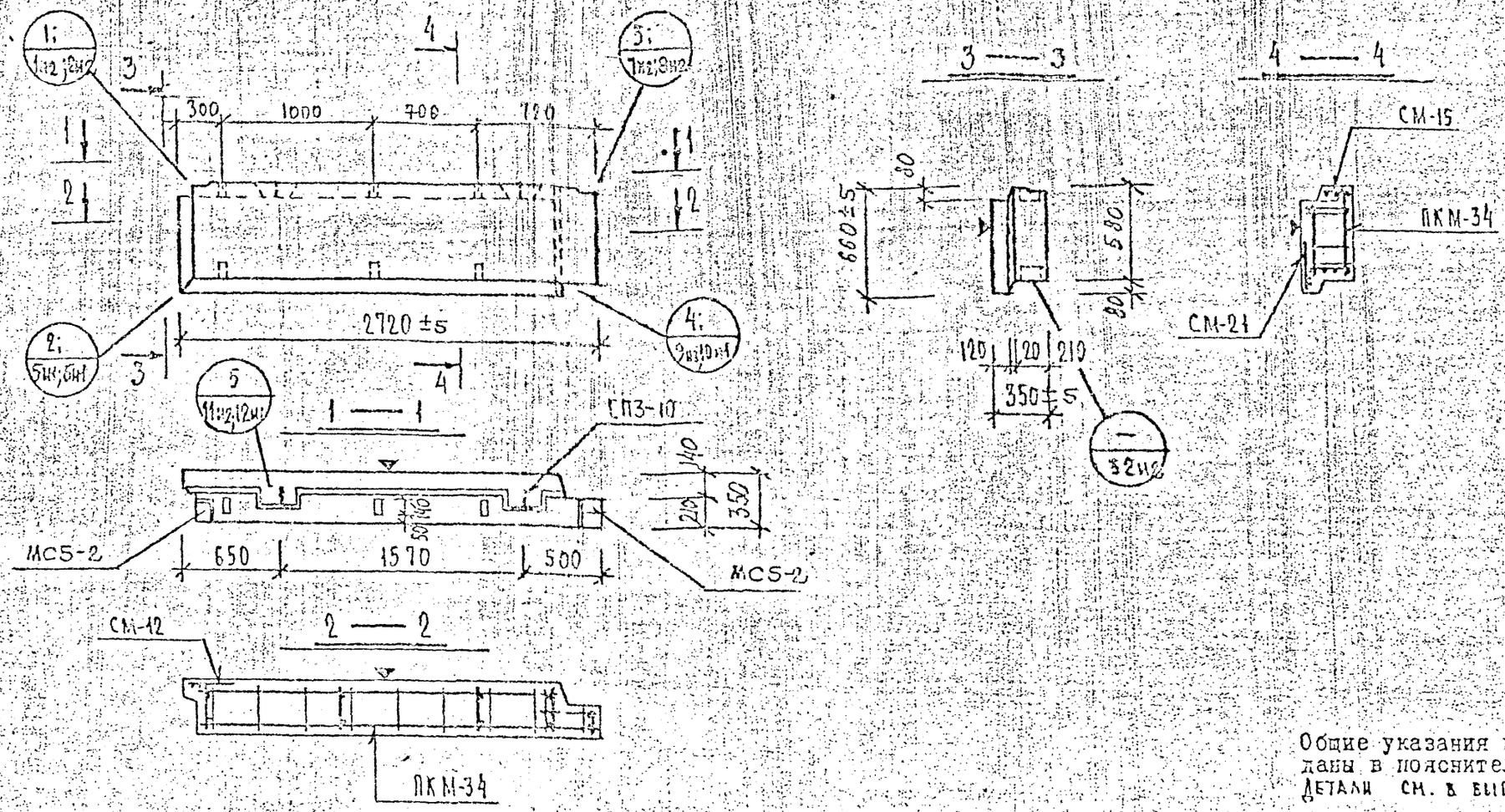

Общие указания по изготовлению даны в пояснительной записке
Детали см. в выпуске 0-1.1

ХАРАКТЕРИСТИКА ИЗДЕЛИЯ

Марка	Размеры, мм l	Размеры, мм b	Размеры, мм h	Площадь, м² изделия	Площадь, м² облицовочного слоя	Объем, м³ изделия	Объем, м³ керамзитобетона М 50 γ=0,9 т/м³	Объем, м³ керамзитобетона М γ=	Объем, м³ дем. р-ра М 100 γ=2,0 т/м³	Масса, т	Расход стали, кг всего	Расход стали, кг в т.ч. на закладные детали металлизованные простые	Расход стали, кг в т.ч. на закладные детали металлизованные для самонесущей	Расход стали, кг в т.ч. на закладные детали без металлизации простые	Расход стали, кг в т.ч. на закладные детали без металлизации для самонесущей	Выборка стали, кг арматурные изделия АI ф8	Выборка стали, кг арматурные изделия АI ф10	Выборка стали, кг арматурные изделия ВрI ф4	Выборка стали, кг арматурные изделия ВрI ф5	Выборка стали, кг арматурные изделия ВрI Хтоо	Выборка стали, кг закладные детали Вст3кп2 δ=100	Выборка стали, кг закладные детали Вст3кп2 δ=40	Выборка стали, кг закладные детали АII ф10	Расход комплектующих деталей, шт. Вып. 2-1.1 л.207пг ПКМ-34	Вып. 2-1.1 л.225пг СМ-12	Вып. 2-1.1 л.225пг СМ-15	Вып. 2-1.1 л.226пг СМ-21	Серия 1.031КМ-1 вып.1 МС5-2	1.131КМ-1 вып. 6-1.2 СП3-10	Деревянные пробки К-89 шт. / объем м³
НР2-27.6.35м	2720	350	660	1,80	1,44	0,51	0,39	—	0,12	0,66	14,98	3,58	—	—	—	3,99	1,88	4,08	1,45	5,53	1,5	0,8	1,28	1	1	1	1	2	2	6 / 0,006

взамен листа 24.

КП 1980	ПАНЕЛИ САМОНЕСУЩИЕ ПОЛОСОВОЙ РАЗРЕЗКИ ДЛЯ МАЛОЭТАЖНЫХ ЗДАНИЙ		серия 1.232 КА-2
	НР2-27.6.35м	ОПАЛУБКА И АРМИРОВАНИЕ	выпуск 1-1.2 лист 24

Нормоконтролер Ковлева
Внесены изменения
Дата Разработ. Рассмотрен Утвержден
Рук. гр. Разработал Рассчитал Исполнил
Печерский Бунич
Нач. ОКУ Гл. инж. ОКУ
Инженерные сети

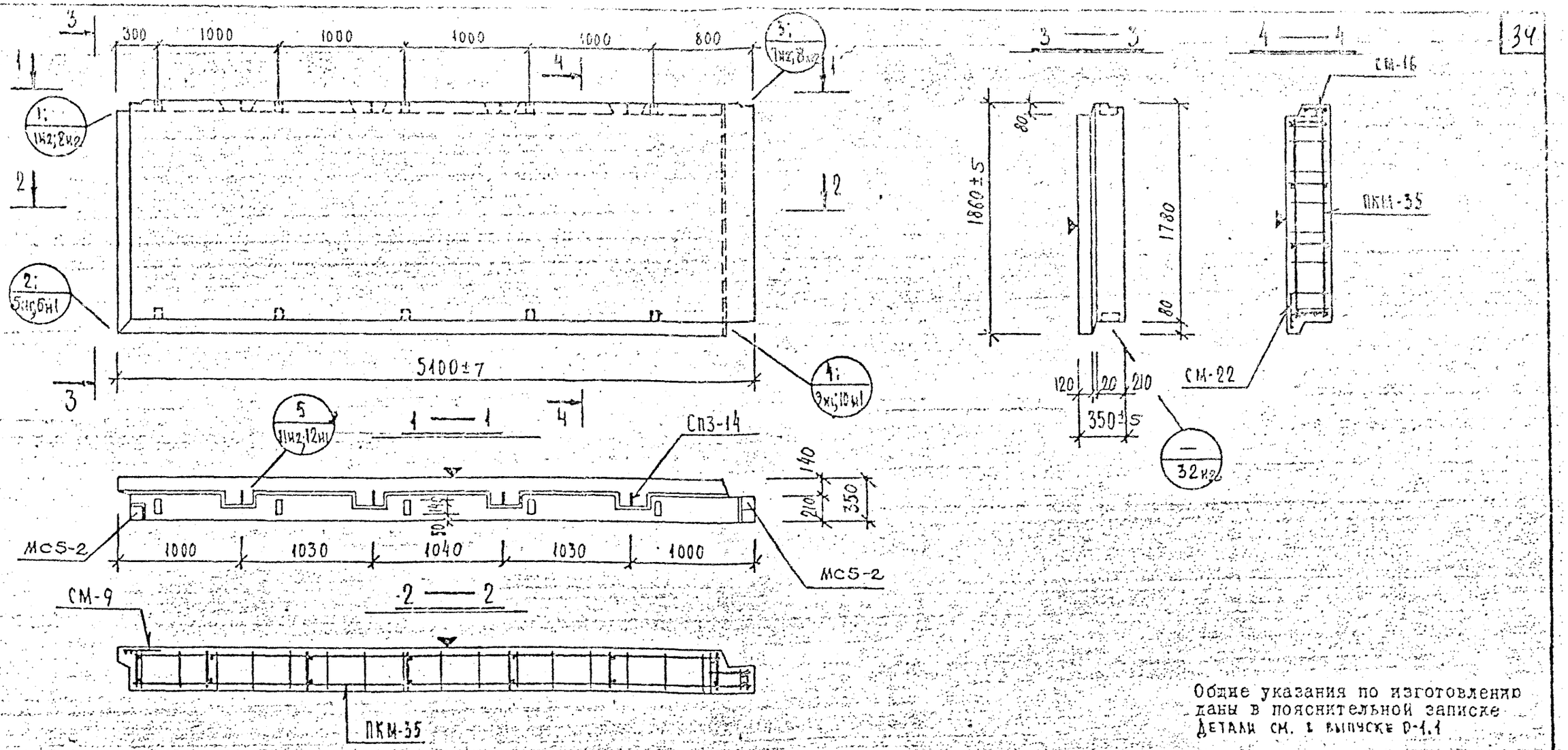

Общие указания по изготовлению даны в пояснительной записке
Детали см. в выпуске Р-1.1

ХАРАКТЕРИСТИКА ИЗДЕЛИЯ

Марка	Размеры, мм			Площадь, м²		Объем, м³				Масса, т	Расход стали, кг					Выборка стали, кг									Расход комплектующих деталей, шт.							
							керамзитобетона		цементного р-ра			в т.ч. на закладные детали				арматурные изделия					закладные детали				Вып. 2-1.1				1.131КЛ-1 Вып. 6-1.2	серия 4-031КЛ-2 вып.1	Деревянные пробки	
												металлизованные		без металлизации		АIII	АI		ВрI		Вст3кп2		АII		л.210и1	л.225и1		л.226и1				
	ℓ	в	h	изделия	облицовочного слоя	изделия	м 50 γ=0.9 т/м³	м γ= т/м³	м 100 γ=2.0 т/м³		всего	простые	для самонесущей	простые	для самонесущей	ф10	ф8	ф14	ф4	ф5	8х100	8х40	ф10		ПКМ-35	СМ-9	СМ-16	СМ-22	СП3-14	МС5-2	К-80 шт. / 1.21м м³	
НР2-51.18.35м	5100	350	1860	9.48	3.67	3.07	2.59		0.48	3.67	47.19	3.58				5.96	10.83	10.2	9.11	7.51	1.50	0.8	1.28		1	1	1	1	4	2	10 / 0.010	

КЛ	ПАНЕЛИ САМОНЕСУЩИЕ ПОЛОСОВОЙ РАЗРЕЗКИ ДЛЯ МАЛОЭТАЖНЫХ ЗДАНИЙ		серия 1.232.КЛ-2
1980	НР2-51.18.35м ОПАЛУБКА И АРМИРОВАНИЕ	выпуск 1-1.2	лист 25и1

ВЗАМЕН ЛИСТА 25

Нач.ОКУ Гл.инж.ОКУ Печерский Бычко Рассчитал Исполнил Новлева

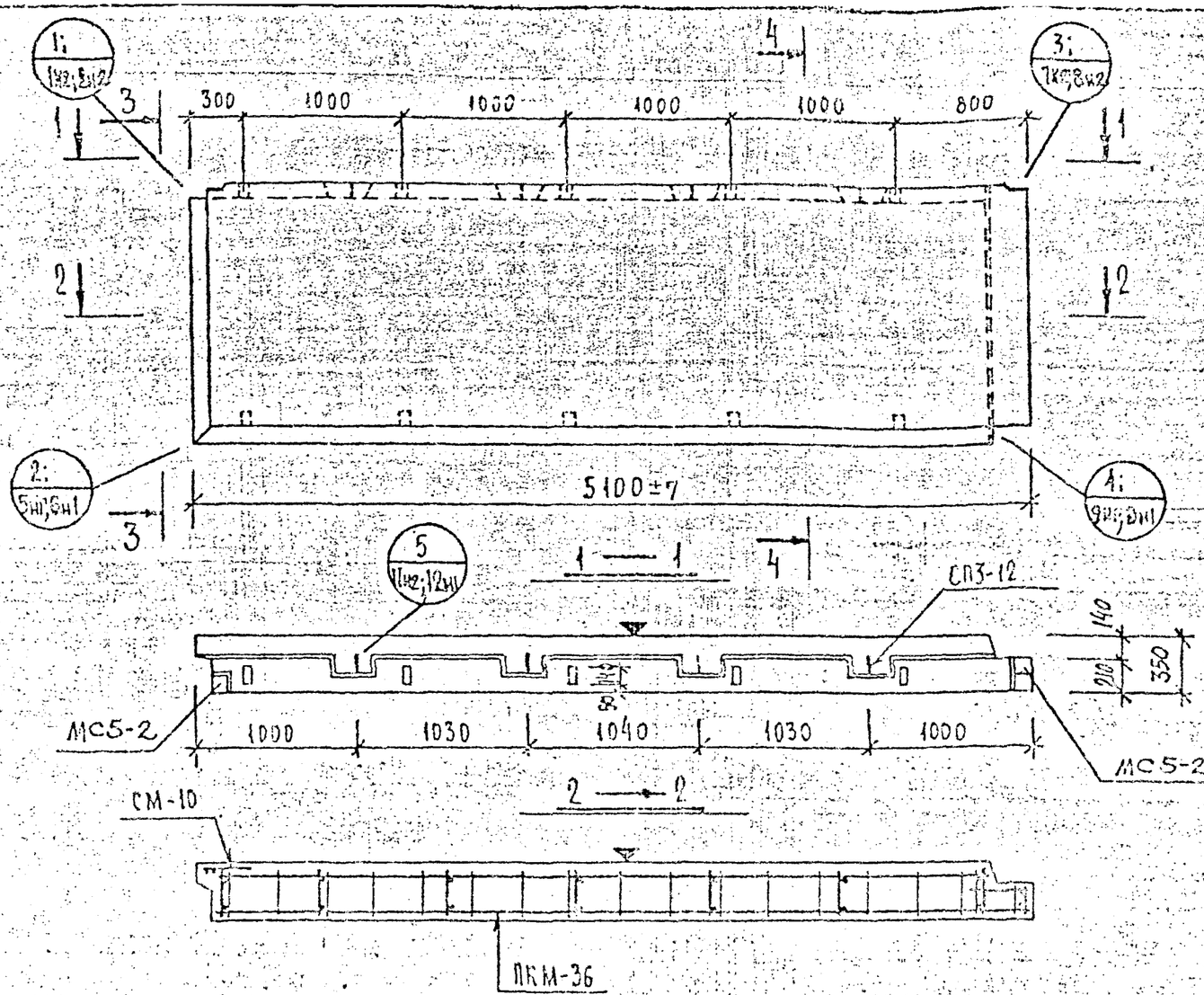

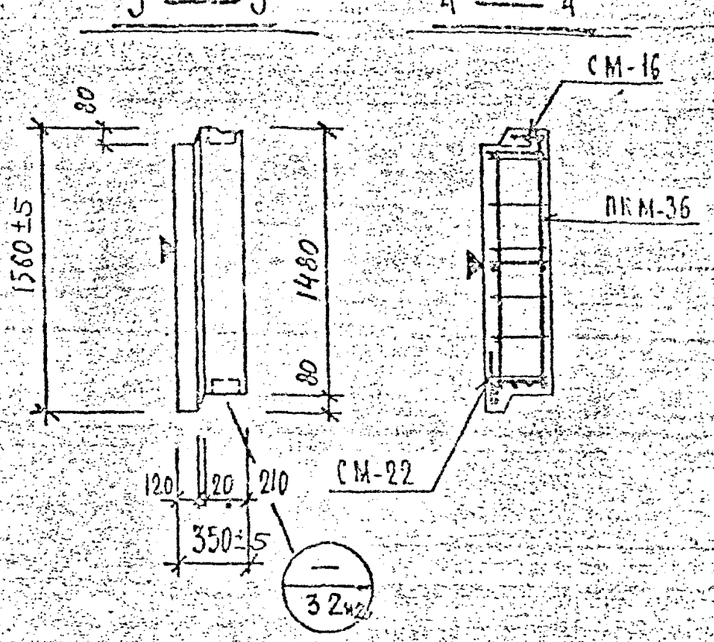

Общие указания по изготовлению даны в пояснительной записке
Детали см. в выпуске 0-1.1

ХАРАКТЕРИСТИКА ИЗДЕЛИЯ

Марка	Размеры, мм			Площадь, м²		Объем, м³				Масса, т	Расход стали, кг					Выборка стали, кг								Расход комплектующих деталей, шт.							
												в т.ч. на закладные детали				арматурные изделия					закладные детали			Вып. 2-1.1				1.131КА-1 вып. 6-1.2	Серия 1-031КА-2 вып.1	Дерев. пробки	
												металлизованные		без металлизации																	
	l	в	h	изделия	облицовочного слоя	изделия	ж/б γ=2,5 т/м³	γ=0,9 т/м³	цем. р-ра γ=2,0 т/м³		всего	про-стые	для самонесущей	про-стые	для самонесущей	Ф10	Ф8	Ф12	Ф4	Ф5	Вст3кп2		Ф10	1.211КИ1	1.225КИ1		1.226КИ1	СП3-12	МС5-2	К-80 ГОСТ / объем м³	
НР2-51.15.35м	5100	350	1560	7,95	7,21	2,57	2,16	—	0,43	3,12	38,44	3,58	—	—	—	5,96	8,93	6,24	8,42	5,26	1,5	0,8	1,98	1	1	1	1	4	2	10 / 0,010	

КП	ПАНЕЛИ САМОРЕСУЩИЕ ПОЛОСОВОЙ РАЗРЕЗКИ ДЛЯ МАЛОЭТАЖНЫХ ЗДАНИЙ		Серия 1.232 КА-2
1980	НР2-51.15.35м	Опалубка и армирование	Выпуск / Лист

Взамен листа 26

Внесены изменения

Дата	Рег. №	Подпись	Фамилия
10.80	111		КАЧ

Разработал Печерский
Рассчитал Бунич
Исполнил
Гл. инж. проекта Блоку
Гл. специалист Курманаева
Нач. отдела Новлева
Гл. инженер проекта Курманаева

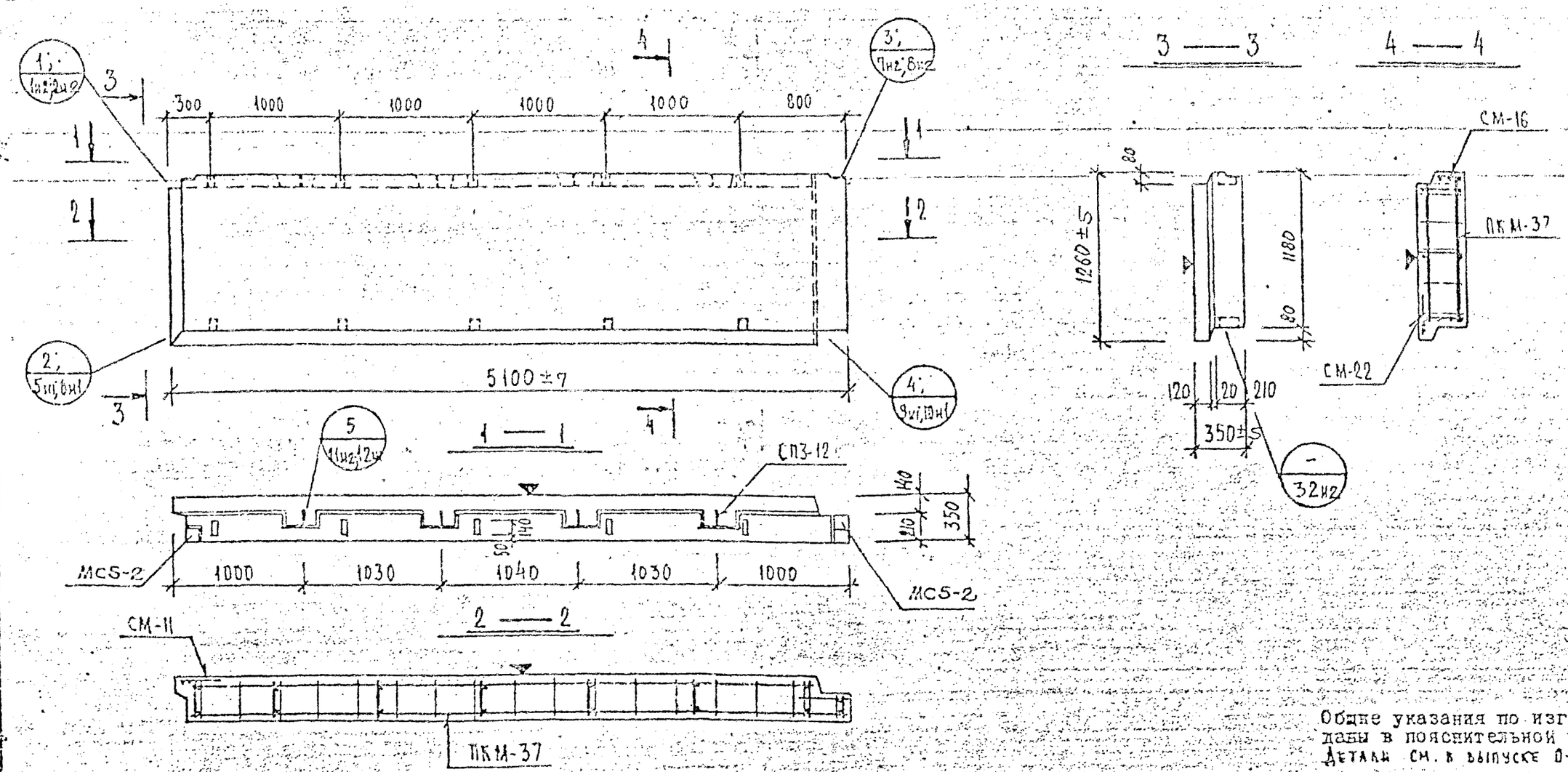

Общие указания по изготовлению даны в пояснительной записке
Детали см. в выпуске 0-1.1

ХАРАКТЕРИСТИКА ИЗДЕЛИЯ

Марка	Размеры, мм			Площадь, м²		Объем, м³				Масса, т	Расход стали, кг					Выборка стали, кг								Расход комплектующих деталей, шт.							
												в т.ч. на закладные детали					арматурные изделия					закладные детали			вып. 2-1.1				1.131кл-1 вып. 6-1.2	серия 1-051кл-2 вып.1	дерев. вздные пробки	
							керамзитобетона						металлизированные		безметаллизационные																
	l	b	h	изделия	облицовочного слоя	изделия	γ=0,9 т/м³	γ=1,1 т/м³	γ=2,0 т/м³		всего	простые	для сборки	простые	для сборки	АIII ф10	АI ф8	АI ф12	АI ф4	АI ф5	Вст3кп2 8×100	Вст3кп2 8×40	АII ф10	л.212кл1 ПКМ-37	л.225кл1 СМ-11	л.225кл1 СМ-16	л.225кл1 СМ-22	СП3-12	MCS-2	К-во шт. / объем м³	
НР2-51.12.35м	5100	350	1260	6,42	5,75	2,03	1,66	—	0,37	2,49	36,05	3,58	—	—	—	5,96	7,06	6,24	3,33	4,88	1,5	0,8	1,28	1	1	1	1	4	2	10 / 0,010	

— ВЗАМЕН ЛИСТА 27

КЛ	ПАНЕЛИ САМОНЕСУЩИЕ ПОЛОСОВОЙ РАЗРЕЗКИ ДЛЯ МАЛОЭТАЖНЫХ ЗДАНИЙ.	серия 1.232 КЛ-2	
1980	НР 2-51.12.35 м ОПАЛУБКА И АРМИРОВАНИЕ	выпуск 1-1.2	лист 27м1

Разработал Печерский. Рассчитал Бычич. Исполнил. Нач.ОКУ. Гл.констр.ОКУ. Согласовано. Утверждено. Инв. № подл. Подпись и дата. Взам. инв. №

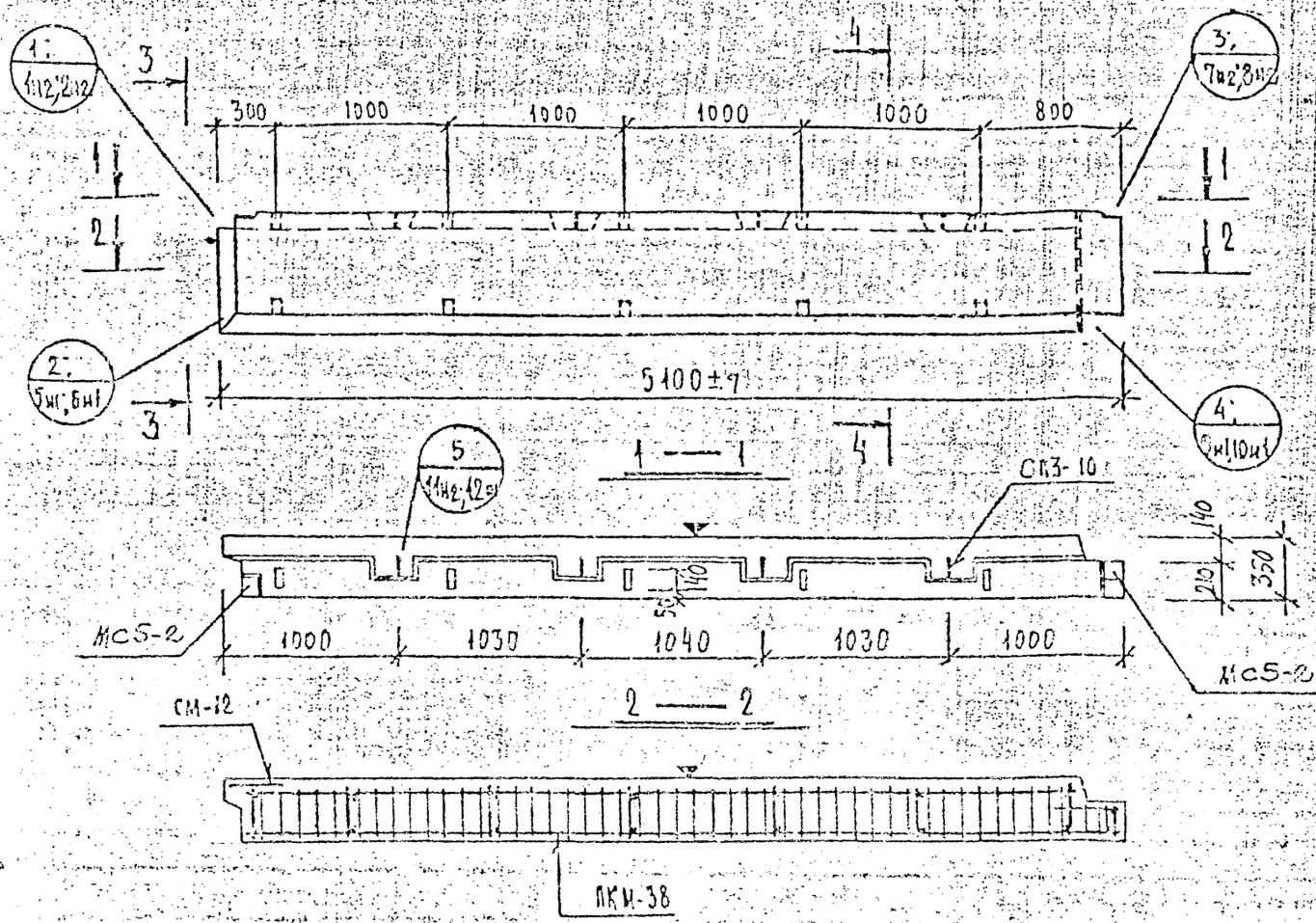

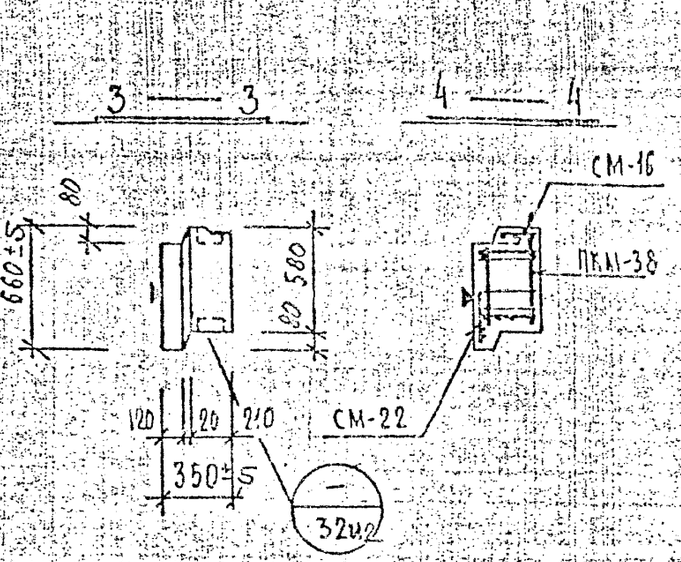

Общие указания по изготовлению даны в пояснительной записке
Детали см. в выпуске 0-1.1

ХАРАКТЕРИСТИКА ИЗДЕЛИЯ

Марка	Размеры, мм			Площадь, м²		Объем, м³				Масса, т	Расход стали, кг					Выборка стали, кг								Расход комплектующих деталей, шт.							
							керамзитобетона		цементного раствора			в т.ч. на закладные детали				арматурные изделия					закладные детали			В. 2-1.1				1.131КА-1 Вып. 6-1.2	Серия И-131КА-2 вып. 1	Деревянные пробки	
	l	b	h	изделия	обгадовочного слоя	изделия	γ=0,4 т/м³	γ=1,6 т/м³	γ=2,0 т/м³		всего	металлизованные		безметаллизацией		АIII	АI		ВI		Вст3кп2		АII	А-217КМ	А-225КМ		А-226КМ			8-80 шт. / 0,031 м³	
												про-стые	для самонесущей	про-стые	для самонесущей	ф10	ф8	ф10	ф4	ф5	δ=100	δ=40	ф10	ПКМ-38	СМ-12	СМ-16	СМ-22	СП3-10	МС5-2		
НР 2-51.6.35м	5100	350	660	3,36	2,82	0,99	0,78		0,21	1,25	26,10	3,58				5,96	3,22	3,76	7,55	2,63	1,5	0,8	1,28	1	1	1	1	4	2	10 / 0,010	

КП	ПАНЕЛИ САМОНЕСУЩИЕ ПОЛОСОВОЙ РАЗРЕЗКИ ДЛЯ МАЛОЭТАЖНЫХ ЗДАНИЙ		Серия 1.232КА-2
1980	НР 2-51.6.35м	ОПАЛУБКА И АРМИРОВАНИЕ	Выпуск 1-1.2 / Лист 28

ВЗАМЕН ЛИСТА 28

Инв. № | Подпись и дата | Взам. инв. №
Гл. инж. проекта ОСУ | Печерский | Подпись
Нач. отдела | Очнич | Подпись
Нач. гр. | Рыжова | Подпись
Инж. | Новгородова | Подпись
1.232КА-2

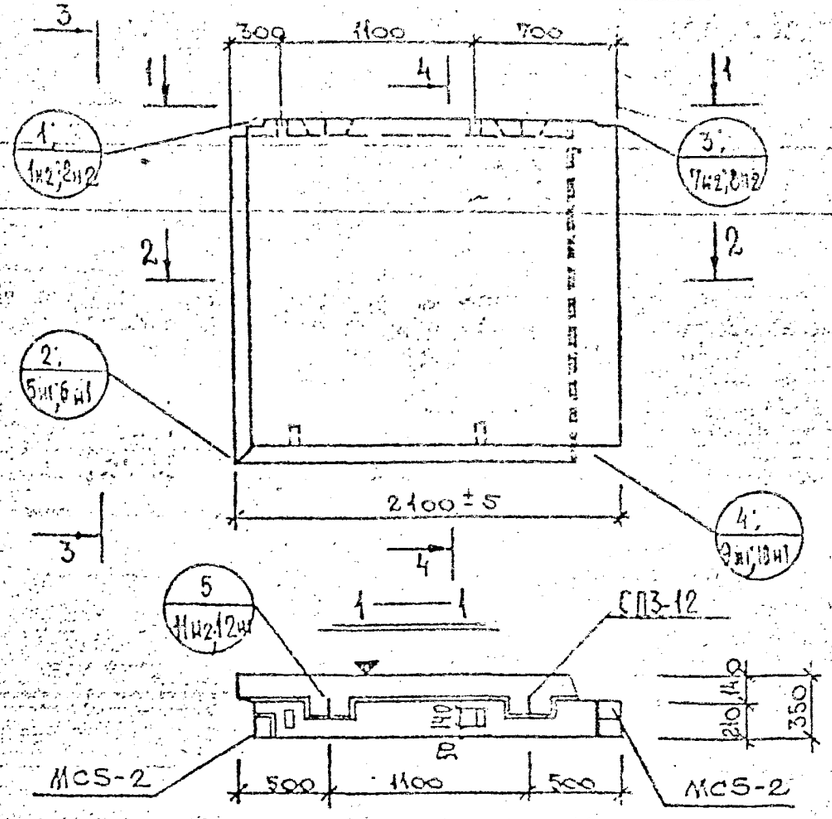

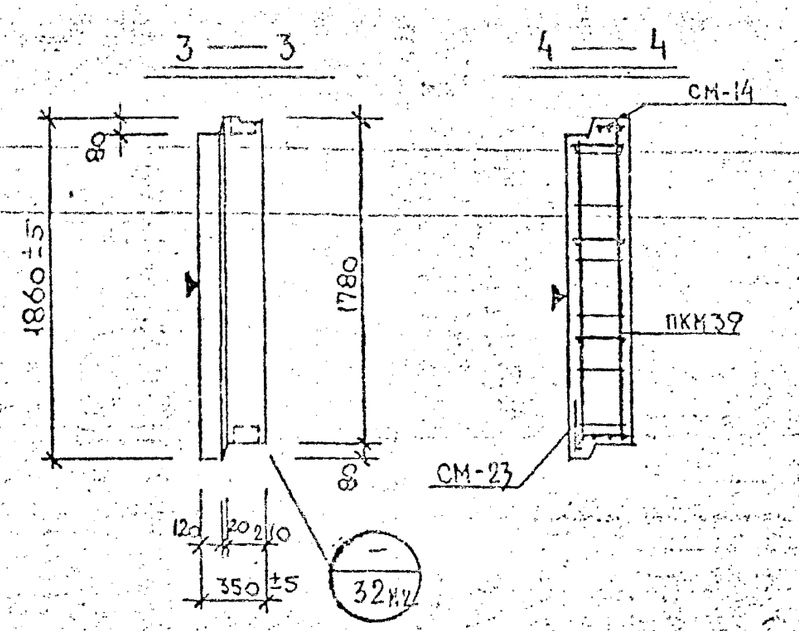

Общие указания по изготовлению даны в пояснительной записке
Детали см. в выпуске 0-1.1

ХАРАКТЕРИСТИКА ИЗДЕЛИЯ

Марка	Размеры, мм l	Размеры, мм b	Размеры, мм h	Площадь, м² изделия	Площадь, м² облицовочного слоя	Объем, м³ изделия	Объем, м³ бетона М 50 γ=0,9 т/м³	Объем, м³ бетона М 100 γ=2,0 т/м³	Объем, м³ дем. р-ра М 100 γ=2,0 т/м³	Масса, т	Расход стали, кг всего	в т.ч. на закладные детали: металлизированные по стыкам	металлизированные для сборки	простые по стыкам	простые для сборки
НР2-21.18.35м	2100	350	1860	3.90	3.33	1.21	1.00	—	0.21	1.51	20,85	3,52	—	—	—

Марка	Выборка стали, кг: арматурные изделия AI ø8	ø12	BpI ø4	ø5	закладные детали Вст3кп2 8х100-8х100	АII ø10	Расход комплектующих деталей, шт.: серия 1.232КЛ-2 в.2-1.1 л.214м ПКМ-39	л.225м1 СМ-9	СМ-14	л.226м СМ-23	серия 1.131КЛ-1 вып.1 МС5-2	1-03/КЛ-2 вып.1 СП3-12	Деревянные пробки 6-1.2 к-во шт	скрытый м³
НР2-21.18.35м	6.87	3,12	4,16	3,12	1,5	0,8	1	1	1	1	2	2	4	0.004

ВЗАМЕН ЛИСТА 29

КП	ПАНЕЛИ САМОНЕСУЩИЕ ПОЛОСОВОЙ РАЗРЕЗКИ ДЛЯ МАЛОЭТАЖНЫХ ЗДАНИЙ		серия 1.232КЛ-2
1980	НР2-21.18.35м ОПАЛУБКА И АРМИРОВАНИЕ	выпуск 1-1.2	лист 29м1

Разработал Песчорский; Рассчитал Бунич; Исполнил; Нач.ОКУ; Гл.инж.ОКУ; Утверждено Новаева; Согласовано; Дата 10.82; Рег.№; Подпись; Должность; Фамилия

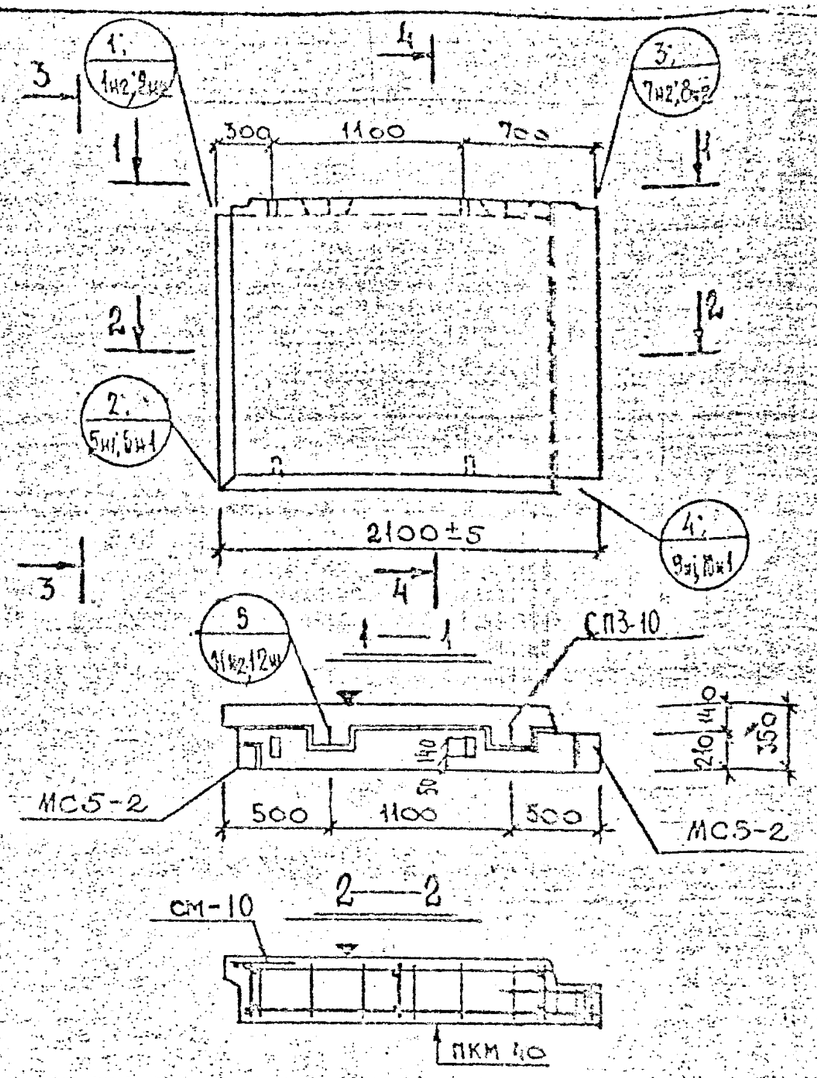

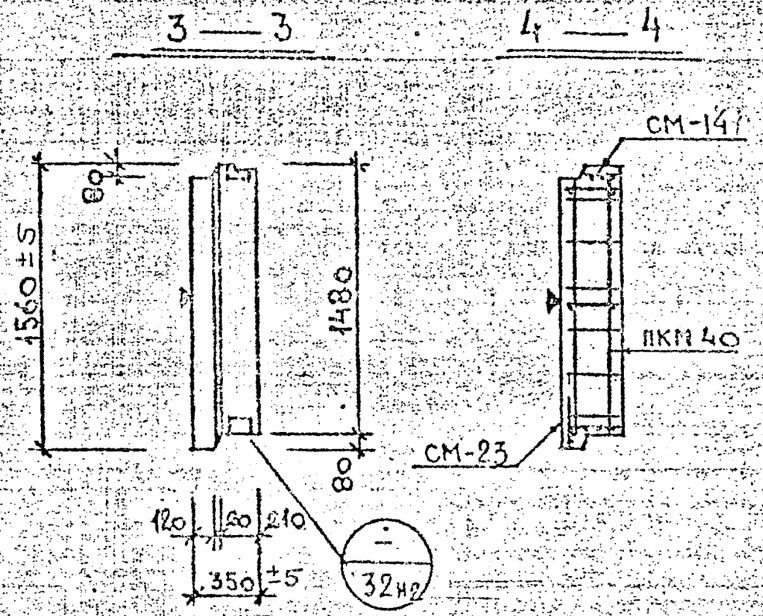

Общие указания по изготовлению даны в пояснительной записке
Детали см. в выпуске 0-1.1

ХАРАКТЕРИСТИКА ИЗДЕЛИЯ

Марка	Размеры, мм l	Размеры, мм b	Размеры, мм h	Площадь, м² изделия	Площадь, м² облицовочного слоя	Объем, м³ изделия	Объем, м³ керамзитобетона м 50 γ=0.9 т/м³	Объем, м³ к γ= т/м³	Объем, м³ цем. р-ра м 100 γ=2.0 т/м³	Масса, т	Расход стали, кг всего	в т.ч. на закладные детали: металлизация простые	металлизация с модификацией	без металлизации простые	без металлизации для модификации
НР2-21.15.35	2100	350	1580	3.27	2.77	1.00	0.81	-	0.19	1.23	17.37	3.58			

Марка	Выборка стали, кг: арматурные изделия АI ⌀8	АI ⌀10	ВрI ⌀4	ВрI ⌀5	закладные детали Вст3кп2 8х100-8х100	Вст3кп2 8х100-8х70	АII ⌀10	Расход комплектующих деталей, шт. в. 2-1.1: л. 215нг ПКМ-40	л. 225нг СМ-10	л. 225нг СМ-14	л. 228нг СМ-23	серия 1-031 КЛ-2 вып.1 МС5-2	1.131 КЛ-1 8 вып. 6-1.2 СП3-10	деревянные пробки К-80 шт / объем м³
НР2-21.15.35	5.94	1.88	3.77	2.20	1.5	0.8	1.28	1	1	1	1	2	2	4 / 0.004

ВЗАМЕН ЛИСТА 30

КП	ПАНЕЛИ САМОНЕСУЩИЕ ПОЛОСОВОЙ РАЗРЕЗКИ ДЛЯ МАЛОЭТАЖНЫХ ЗДАНИЙ		серия 1.232 КЛ-2
1980	НР2-21.15.35 м	ОПАЛУБКА И АРМИРОВАНИЕ	выпуск 1-12 / лист 30нг

Разработал	Пенсорский		
Рассмотрел	Бунчук		
Инженер	Александрович		
Нач.ОКУ	Ковалева		
Главн.ОКУ	Асмова		
Дата	Рег.№	Должность	Подпись	Фамилия
10.82	ИП	Рук.гр.		КАУ

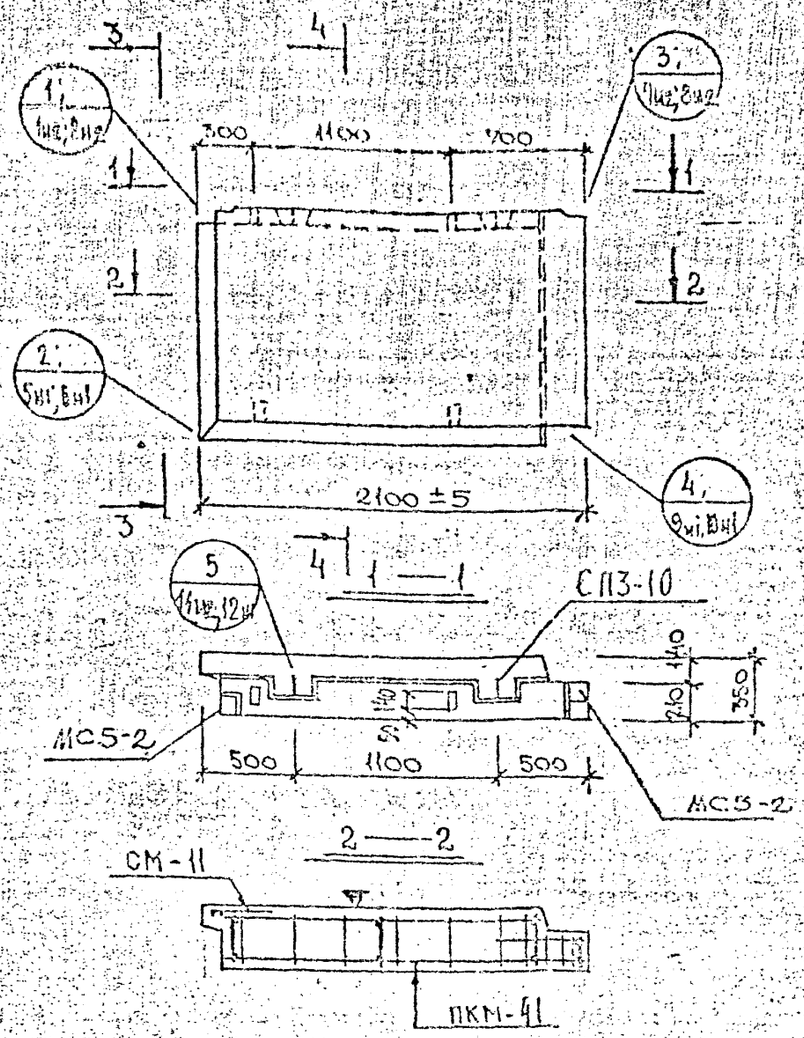

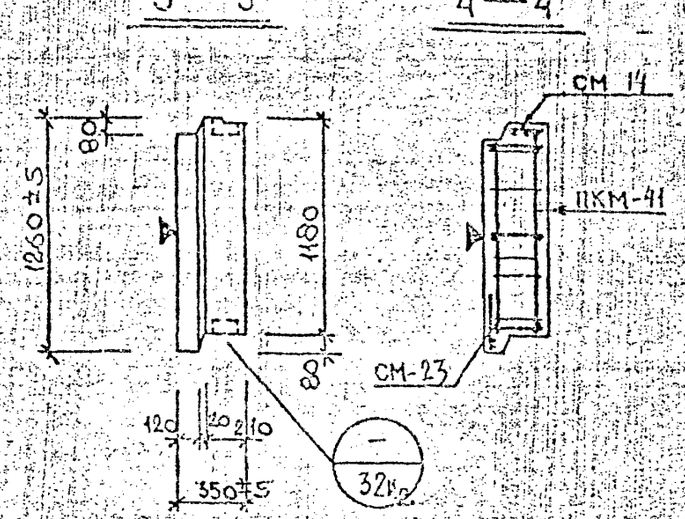

Общие указания по изготовлению даны в пояснительной записке
Детали см. в выпуске 0-1.1

ХАРАКТЕРИСТИКА ИЗДЕЛИЯ

Марка	Размеры, мм l	b	h	Площадь, м² изделия	облицовочного слоя	Объем, м³ изделия	керамзитобетона м 30 γ=0,5	м 50 γ=1,4	цем. р-ра м 100 γ=2,0	Масса, т	Расход стали, кг всего	в т.ч. на закладные детали металлизированные простые	для сификсации	металлизации простые	для сификсации
НР2 21.12.35м	2100	350	1260	2,64	2,21	0,80	0,64	--	0,16	1,00	16,14	3,58	—	—	—

Марка	Выборка стали, кг: арматурные изделия АI ⌀8	⌀10		ВрI ⌀4	⌀5	закладные детали Вст3пс-2 8×100	8×70	АI ⌀10		Расход комплектующих деталей, шт.: в. 2-1.1 л.216вн ПКН-41	л.225вн СМ-11	СМ-14	л.226вн СМ-23	серия 4.031КА-2 вып.1 МС5-2	1.131КА-1-2 вып. 6-1.2 СП3-10	Дюбели-вязные пробки К-60 шт / объем м³
НР2 21.12.35м	4,58	1,88		3,68	2,02	1,5	0,8	1,28	—	1	1	1	1	2	2	4 / 0,004

ВЗАМЕН ЛИСТА 31

КП	ПАНЕЛИ САМОНЕСУЩИЕ ПОЛОСОВОЙ РАЗРЕЗКИ ДЛЯ МАЛОЭТАЖНЫХ ЗДАНИЙ		серия 1.232 КА-2
1980	НР2-21.12.35м	ОПАЛУБКА И АРМИРОВАНИЕ	выпуск 1-1,2 / лист 31

ЦЕНТРПРОЕКТ

Гл. инженер проекта Новикова; Нач. отдела Новикова; Нач. мастерской Новикова; Нач. сектора Новикова; Нач. группы Новикова; Нач. бюро Новикова; Нач. отдела Новикова; Нач. сектора

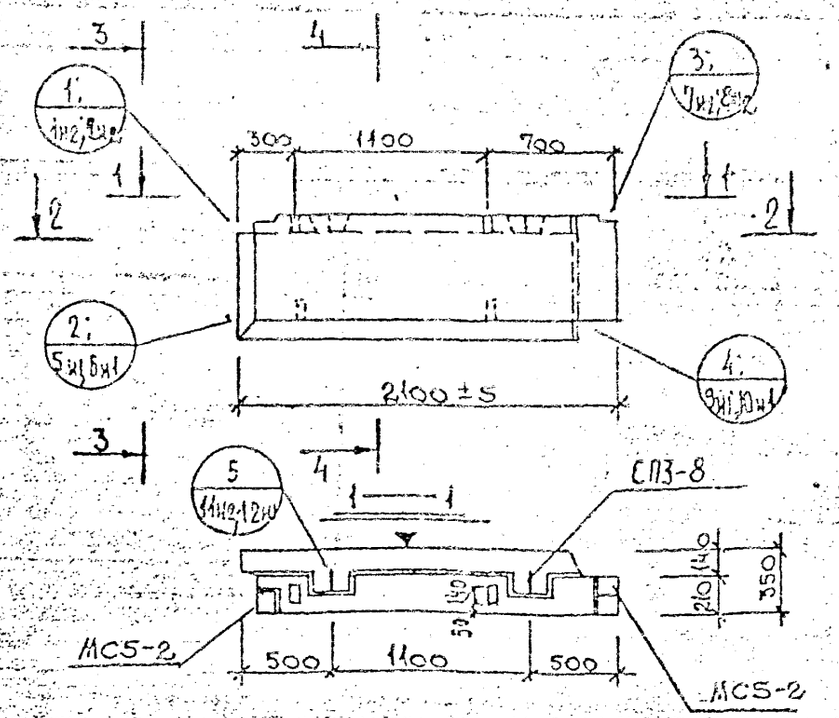

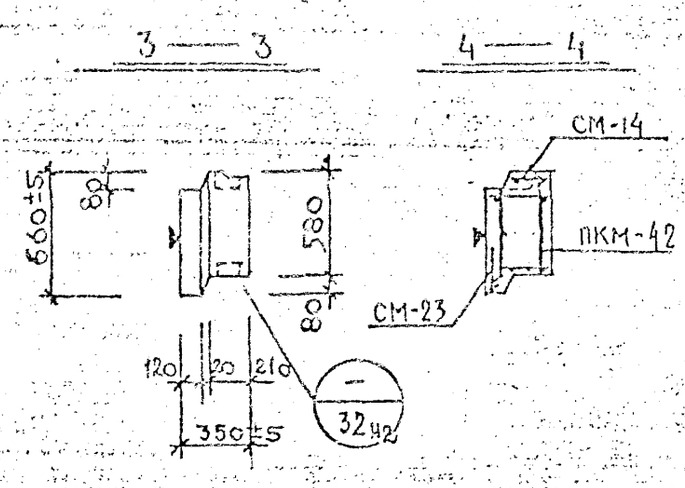

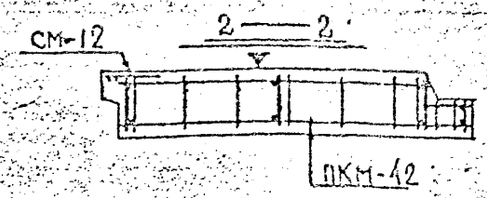

Общие указания по изготовлению даны в пояснительной записке
Детали см. в выпуске 0-1.1

ХАРАКТЕРИСТИКА ИЗДЕЛИЯ

Марка	Размеры, мм l	b	h	Площадь, м² изделия	обкладочного слоя	Объем, м³ изделия	керамзитобетона ж 50 γ=0,9 т/м³	ж γ=1,1 т/м³	комп-ра ж 100 γ=2,0 т/м³	Масса, т	Расход стали, кг всего	в т.ч. на закладные детали металлизованные простые	для самонесущей	без металлизации простые	для самонесущей
НР2-21.6.35м	2100	350	660	1.38	1.09	0.39	0.30	–	0.09	0.50	11.96	3.58			

Марка	Выборка стали, кг: арматурные изделия А I		В I		закладные детали В.ст3кп-2		А II	Расход комплектующих деталей, шт.: в.2-1.1 А.217ки	А.225ки		А.226ки	серия 1-031 КЛ-2 вып.1	1.131КЛ-1 вып. 6-1.2	Деревянные пробки К-60 шт / объем м³
	ф8		ф4	ф5	8×100	8×40	ф10	ПКМ-42	СМ-12	СМ-14	СМ-23	МС5-2	СП3-8	4 / 0.004
НР2-21.6.35м	4.38		3.20	110	1.5	0.8	1.28	1	1	1	1	2	2	

КП	ПАНЕЛИ САМОНЕСУЩИЕ ПОЛОСОВОЙ РАЗРЕЗКИ ДЛЯ МАЛОЭТАЖНЫХ ЗДАНИЙ.		серия 1.232 КЛ-2
1980	НР2-21.6.35м ОПАЛУБКА И АРМИРОВАНИЕ	выпуск 1-1.2	лист 32м1

ВЗАМЕН ЛИСТА 32

ЛЕНИНГРАДСКИЙ ОКБ

Гл. инж. ОКБ Ивановский; Нач. ОКБ Ивановский; Гл. конструктор ОКБ Ивановский; Руководитель Ивановский; Рассчитал Ивановский; Исполнил Ивановский; Рук. гр. Ивановский; Нормоконтролер Ивановский; Проверил Ивановский; Согласовано Ивановский; Согласовано Ивановский

Внесенные изменения: Дата 10.80; Расп. № Должность Ивановский; Подпись Фамилия Ивановский