Типовой проект

503-1-67.87.

Производственный корпус гаража на 100 грузовых автомобилей

Альбом II

Части 1, 2

Архитектурные решения. Конструкции железобетонные. Конструкции металлические.

9869/02

цена 6-31

			Привязан:	
Инв. №				

Типовой проект

503-1-67.87

Производственный корпус гаража на 100 грузовых автомобилей

Альбом II
Части 1, 2

Состав проекта:

Альбом I - Общая пояснительная записка. Технология производства. Технологические коммуникации.
Альбом II - Части 1, 2. Архитектурные решения Конструкции железобетонные Конструкции металлические.
Альбом III - Отопление и вентиляция. Внутренние водопровод и канализация. Технологические решения автоматического пожаротушения
Альбом IV - Силовое электрооборудование. Электрическое освещение. Автоматизация производства. Связь и сигнализация.
Альбом V - Чертежи индустриальных строительных конструкций и изделий.
Альбом VI - Чертежи заданий заводам-изготовителям на электрооборудование, КИП и автоматику.
Альбом VII - Спецификации оборудования
Альбом VIII - Ведомости потребности в материалах.
Альбом IX - Сметы.

Разработан:
проектным институтом
„Гипропромсельстрой"
Главный инженер института /Шестернев/
Главный инженер проекта /Нажметдинов/

Рабочий проект
Утвержден и введен в действие
институтом „Гипропромсельстрой"
Госагропрома СССР
Приказ № 356 от 17.08 1987 г.

				Привязан.
Инв №				

Альбом II, часть 1

Типовой проект 503-1-67.87

Лист	Наименование	Стр.
СА-1	Содержание альбома	2
	Часть 1 /Производственные помещения/	
	Архитектурные решения	
1	Общие данные (начало)	3
2	Общие данные (продолжение)	4
3	Общие данные (окончание)	5
4	План кровли	6
5	Фасады 4-9, 9-4, А-В, В-А	7
6	План на отм. 0.000	8
7	Фрагменты 1,2,3	9
8	Разрезы 1-1÷4-4	10
9	Узлы 1÷10	11
10	Перегородки сетчатые. Схемы 1,2. Схемы установки закладных изделий в проемах	12
11	Кирпичные перегородки. Схемы 1÷4	13
12	Планы венткамер 1,2,3	14
13	Сечения 1-1÷10-10	15
14	Узлы 1÷15	16
15	Схемы заполнения оконных проемов ОК1÷ОК15	17
16	Схемы заполнения оконных проемов ОК16, ОК17 Узлы А, Б	18
17	Планы полов на 0.000; 3.600; 4.800	19
18	Схема расположения отверстий в стенах и перегородках	20
19	Схемы расположения элементов подвесных потолков, ограждение компрессорной	21
	Конструкции железобетонные	
1	Общие данные (начало)	22
2	Общие данные (окончание)	23
3	Схема расположения фундаментов и фундаментных балок	24
4	Узлы 1÷8	25
5	Узлы 9÷17	26
6	Узлы 18÷21. Сечения 1-1÷8-8	27
7	Узлы А, Б, В. Схемы сборки пространственных каркасов вертикального армирования подколонников	28
8	Фундамент ФМ1	29
9	Фундамент ФМ2	29
10	Фундамент ФМ3	30
11	Фундамент ФМ4	30
12	Фундамент ФМ5	31
13	Фундамент ФМ6	31
14	Фундамент ФМ7	32
15	Фундамент ФМ8	32
16	Фундаменты ФМ9, ФМ14	33
17	Фундамент ФМ10	33
18	Фундамент ФМ11	34
19	Фундамент ФМ12	34
20	Фундамент ФМ13	35
21	Сечения 9-9÷13-13	35
22	Схема расположения элементов подземного хозяйства	36
23	Общие указания к схеме расположения элементов подземного хозяйства	37
24	Смотровая канава СК1 Планы на отм. 0.000; -0.500	38
25	Смотровая канава СК1. Сечения 1-1÷5-5 Узлы 1÷4	39
26	Смотровая канава СК2. Планы. Сечения 6-6; 7-7 Узлы 5÷8	40
27	Фундамент под окрасочную машину ФО1 Узлы 1; 2	41
28	Фундамент под окрасочную машину ФО1. Узлы 3÷7	42
29	Фундаменты под оборудование ФО2÷ФО10	43
30	Фундамент под оборудование ФО11. Сечения 1-1÷3-3 Узел 1	44
31	Фундаменты под оборудование ФО12; ФО13	45
32	Фундаменты ФО14÷ФО17	46
33	Подземное хозяйство. Фрагмент 1	47
34	План приямков трансформаторной подстанции	48
35	Каналы 1÷4	49
36	Каналы 5÷12. Сечения 1-1÷4-4	50
37	Сечения каналов 5-5÷11-11 Узлы 1; 2; 3	51
38	Схемы расположения ферм, колонн, связей Узлы А, Б, В	52
39	Узлы Г, Д	53
40	Схема расположения плит покрытия. Узел А	54
41	Схема расположения плит покрытия Фрагмент 1	55
42	Схемы расположения панелей стен по осям А и В, металлических стоек и насадок фахверков. Узел А	56
43	Схемы расположения панелей стен по осям 4 и 9	57
44	Схемы расположения плит перекрытия на отм. 3.600; 4.800; 2.920	58
	Конструкции металлические	
1	Общие данные	59
2	Техническая спецификация металла (начало)	60
3	Техническая спецификация металла (окончание)	61
4	Техническая спецификация металла на лестницы (начало)	62
5	Техническая спецификация металла на лестницы (окончание)	63
6	Схемы расположения элементов путей подвесных кранов	64
7	Узлы 1÷3	65
8	Схемы расположения балок и стоек перекрытий связей покрытия, площадки на отм. 2.200	66
9	Лестницы Л1, Л2, Л3	67
	Часть 2 /Бытовые помещения/	
	Архитектурно-строительные решения	
1	Общие данные (начало)	68
2	Общие данные (продолжение)	69
3	Общие данные (окончание)	70
4	Спецификация элементов заполнения проемов. Фрагмент тамбура	71
5	План кровли. Вентшахта, сечения	72
6	Фасады В-Б; 3-1; 1-3. Разрез 1-1	73
7	Планы на отм. 0.000; 3.000	74
8	Планы полов. Схемы крепления перегородок	75
9	Схемы расположения плит перекрытия, покрытия и козырька входа	76
10	Схемы расположения панелей наружных стен	77
11	Схемы расположения панелей внутренних стен	78
12	Схемы расположения элементов лестниц и проступей	79
13	Схема расположения элементов фундаментов и подземного хозяйства	80
14	Схема расположения элементов лестницы ЛМ1	81

Взам. инв. N | Подпись и дата | Инв. N подл.

Привязан

Инв. N

ГИП	Каминдинов		07.87
Нач. отд.	Гильбертов		07.87
Гл. констр.	Чулаулин		07.87
Рук. гр.	Легова		06.87
Инж.	Кондинская		06.87
Н. контр.	Толмачева		07.87

ТП-503-1-67.87 -СА

Содержание альбома

Стадия	Лист	Листов
РП	1	

ГИПРОПРОМСЕЛЬСТРОЙ г. Саратов

Копировал: Малинина

Формат А2

Альбом II часть 1

Типовой проект 503-1-67.87

Ведомость рабочих чертежей основного комплекта АР

Лист	Наименование	Примечание
1	Общие данные (начало)	
2	Общие данные (продолжение	
3	Общие данные (окончание)	
4	План кровли	
5	Фасады 4-9, 9-4, А-В, В-А	
6	План на отм. 0,000	
7	Фрагменты 1,2,3	
8	Разрезы 1-1÷4-4	
9	Узлы, 1÷10	
10	Перегородки сетчатые. Схемы 1,2. Схемы	
	установки закладных изделий в проемах	
11	Кирпичные перегородки. Схемы 1÷4	
12	Планы венткамер 1,2,3	
13	Сечения 1-1÷10-10	
14	Узлы 1÷15	
15	Схемы заполнения оконных проемов ОК1÷ОК15	
16	Схемы заполнения оконных проемов ОК16, ОК17	
	Узлы А,Б	
17	Планы полов на отм. 0,000; 3,600; 4,800	
18	Схема расположения отверстий в сте-	
	нах и перегородках	
19	Схемы расположения элементов подвесных	
	потолков, ограждение компрессорной	

Основные строительные показатели

Наименование	Ед. изм.	Количество
Площадь застройки	$м^2$	2244,0
Общая площадь	$м^2$	2457,0
Строительный объем	$м^3$	22185,0

Типовой проект разработан в соответствии с действующими нормами и правилами и предусматривает мероприятия, обеспечивающие взрывную, взрывопожарную и пожарную безопасность при эксплуатации зданий.

Главный инженер проекта /Найметдинов/

Ведомость ссылочных и прилагаемых документов

Обозначение	Наименование	Примечание
	Ссылочные документы	
ГОСТ 6629-74*	Двери деревянные внутренние для жилых и общественных зданий	
ГОСТ 14624-84	Двери деревянные для производственных зданий	
ГОСТ 12506-81	Окна деревянные для производственных зданий	
ГОСТ 11214-86	Окна и балконные двери деревянные с двойным остеклением для жилых и общественных зданий	
ГОСТ 6785-80**	Плиты подоконные железобетонные	
ГОСТ 6665-82*	Камни бортовые бетонные и железобетонные	
1.494-27 вып. 7	Воздухоприемные устройства с подвесными утепленными клапанами	
1.435.9-25, вып. 0,1	Ворота подъемно-складчатые с полотном из различных материалов	
2.435-6, вып. 1,2,3	Противопожарные двери и ворота промышленных зданий	
2.244-1, вып 4	Детали полов общественных зданий	
1.444-1, вып. 1	Конструкции полов производственных зданий автомобильной промышленности	
1.400-15, вып. 1	Унифицированные закладные изделия железобетонных конструкций для крепления технологических коммуникаций и устройств	
1.400-6/76, вып. 1	Унифицированные закладные детали сборных железобетонных конструкций зданий промышленных предприятий	
1.431-6	Кирпичные перегородки для одноэтажных и многоэтажных производственных зданий	
1.038.1-1, вып. 1	Перемычки железобетонные для зданий с кирпичными стенами	
2.435-7, вып. 1	Узлы сопряжения стен и ворот	

Продолжение

Обозначение	Наименование	Примечание
3.017-1, вып. 1,2,4,5	Ограждение площадок и участков предприятий, зданий и сооружений	
1.431-10, вып. 2,3	Перегородки консольные сетчатые стальные	
2.430-20, вып. 1,3	Узлы стен из кирпича одноэтажных зданий промышленных предприятий	
2.436-17, вып. 1	Узлы окон с деревянными переплетами по ГОСТ 12506-81	
2.460-19	Узлы легкосбрасываемых покрытий одноэтажных зданий промышленных предприятий со взрывоопасными производствами	
2.460-14, вып. 1	Типовые узлы покрытий промышленных зданий в местах пропуска вентиляционных шахт	
2.460-15, вып. 1	Типовые узлы покрытий промышленных зданий в местах установки крышных вентиляторов	
2.460-18, вып. 1,2,3	Узлы покрытий одноэтажных производственных зданий с рулонными кровлями и железобетонными плитами	
	Прилагаемые документы	
-И	Чертежи индустриальных строительных конструкций и изделий	Альбом V
АР ВМ	Ведомость потребности в материалах основного комплекта АР	Альбом VII

Инв. №				
ГИП	Найметдинов		07.87	
Нач. отд.	Зильбертов		07.87	
Гл. констр.	Чупахин		07.87	
Рук. гр.	Петова		07.87	
Вед. инж.	Голишникова		06.87	
Н. контр.	Толмачева		07.87	

Привязан:

ТП503-1-67.87 -АР

Производственный корпус гаража на 100 грузовых автомобилей

Производственные помещения

Общие данные (начало)

Стадия	Лист	Листов
РП	1	19

Гипропромсельстройг. Саратов

Копировал: Нестеянова

Формат А2

Инв. № подл. | Подпись и дата | Взам. инв. №

Общие положения

1. Рабочие чертежи архитектурно-строительных решений производственных помещений разработаны для строительства в районах со следующими характеристиками природных условий:

а) расчетная температура наружного воздуха -30°С

б) вес снегового покрова для III района СССР и равен 1.0 кПа (100 кгс/м²);

в) нормативное ветровое давление для I района СССР-0.23 кПа (23 кгс/м²);

г) сейсмичность района не выше 6 баллов;

д) грунтовые условия площадки строительства даны на листе ТП 503-1-67.87 КЖ-3;

е) строительство в районах вечной мерзлоты, просадочных и насыпных грунтов и подрабатываемых территорий не предусматривается

2. Степень огнестойкости здания-II, категория здания по взрывопожарной и пожарной опасности-А.

3. Класс ответственности здания-II, коэффициент надежности γ_n=0.95 согласно „Правилам учета степени ответственности зданий и сооружений при проектировании конструкций", утвержденным Госстроем СССР

Общие указания

1. За условную отметку 0.000 принят уровень чистого пола производственных помещений, который соответствует абсолютной отметке

2. Планировочная отметка земли вокруг здания принята -0.150

3. Наружные стены запроектированы из легкобетонных панелей. Отдельные участки наружных стен у ворот и дверей выполняются из пустотелого эффективного кирпича плотностью 1400 кг/м³ (ГОСТ 530-80) марки 75 на растворе марки 25.

Внутренние стены и перегородки выполняются из пустотелого кирпича плотностью 1480 кг/м³ (ГОСТ 530-80) марки 75 на растворе марки 25. Стены мойки и цокольная часть кирпичных участков стен выполняются из полнотелого кирпича плотностью 1800 кг/м³ (ГОСТ 530-80) марки 100 на растворе марки 50.

4. Гидроизоляцию стен см. ТП 503-1-67.87 КЖ-3, пункт 4.

5. Перегородки приняты сетчатые, щитовые стальные, кирпичные.

6. В процессе возведения кирпичных стен и перегородок выполняются следующие работы:

а) внутренние стены и перегородки из кирпича не доводятся до конструкций перекрытия и покрытия на 30 мм. Зазоры между перегородками и конструкциями перекрытий, покрытий, а также в местах прохода подвесных путей в перегородках проконопачиваются минеральной ватой и зачеканиваются с двух сторон цементным раствором;

б) устанавливаются анкеры для крепления стен и перегородок по узлам, приведенным на листах 9, 11, 14;

в) в откосы дверных и оконных проемов закладываются деревянные антисептированные пробки размером 120×120×55 через 1200 мм по высоте, но не менее двух на откос;

г) над проемами шириной менее 800 мм, где проектом не предусмотрена установка сборных железобетонных перемычек, устанавливаются рядовые перемычки из четырех рядов кирпича.

Под нижним рядом кирпича укладываются стержни Ф6АI, шагом 50 мм в слое цементного раствора марки 100 толщиной 30 мм.

Арматура заводится за грани проемов не менее чем на 250 мм и заканчивается крюками;

д) Монтажные проемы в перегородках закладываются кирпичом марки 75 на глиняном растворе

7. В стене окрасочного отделения по оси Б оставить ниши согласно чертежу ТП 503-1-67.87 КЖ-28. Для крепления балок перекрытий нить ниши в стенах согласно чертежу ТП 503-1-67.87 КМ-8

8. Отделка наружных поверхностей стеновых панелей выполняется в процессе формования в соответствии с указаниями на листе ТП 503-1-67.87 КЖ-42

Отдельные участки стен, выполненные из кирпича, оштукатуриваются цементно-песчаным раствором и отделываются под фактуру панелей.

Фасады окрашиваются по методическому руководству фирменного стиля, разработанного для единого оформления предприятий по ремонту сельхозтехники.

9. Поверхности стен, конструкций, деталей подлежат окраске согласно СН 181-70 „Указания по проектированию цветовой отделки интерьеров производственных зданий промышленных предприятий"

Виды внутренней отделки помещений приведены в таблице на листе 3.

10. Все деревянные элементы, примыкающие к бетону или кирпичной кладке, антисептируются.

11. Столярные изделия окрашиваются пентафталевой эмалью в два слоя

12. Защита строительных конструкций от коррозии запроектирована в соответствии со СНиП 3.04.03-85

Защиту от коррозии неоцинкованных стальных закладных и соединительных элементов железобетонных конструкций следует предусматривать:

а) на всех участках, кроме участка наружной мойки, лакокрасочным покрытием - 2 слоями эмали ПФ-115 по слою грунта ГФ-021 или любым другим лакокрасочным покрытием группы I п;

б) на участке наружной мойки комбинированным покрытием: 2 слоями эмали ХВ-1100 по слою грунта АК-070 (ОСТ 6-10-401-76) по цинковому покрытию толщиной 120 мкм (указанные марки лакокрасочного покрытия можно заменить другими группы III X):

Полотна ворот должны быть покрашены перхлорвиниловой эмалью ХВ-110 (ГОСТ 18374-79*) толщина покрытия 90÷100 мкм.

13. Металлические насадки и соединительные элементы перегородок в помещениях с категорией „А" покрываются вспучивающимся огнезащитным составом ВПМ2 (ТУ6-10-1626-77 с изменением N 3) по грунту ФЛ-03К (ГОСТ 9109-81), после чего покрываются эмалями ПФ-115 (ГОСТ 5465-76)

Металлические элементы во всех других помещениях покрываются эмалями ПФ-115 в 2 слоя по грунтовке ГФ-0119 (ТУ6-10-1399-77).

Помещения с категориями по взрывопожароопасности и пожароопасности А, В (номера помещений по экспликации 3, 4, 8, 9, 16, 17, 20) выгораживаются перегородками с пределом огнестойкости > 0.75 часа, дверные проемы в этих перегородках заполняются противопожарными дверями с пределом огнестойкости > 0.6 часа.

Кирпичные перегородки в помещениях с категорией А толщиной 250 мм оштукатуриваются с внутренней стороны цементно-песчаным раствором толщиной 20 мм.

14. Сигнально-предупреждающая окраска элементов технологического оборудования и внутрицехового транспорта, а также цветовое решение знаков безопасности выполняется в соответствии с требованиями ГОСТ 12.4.026-76* „Цвета сигнальные и знаки безопасности"

Опознавательная окраска трубопроводов выполняется в соответствии с требованиями ГОСТ 14202-69 „Трубопроводы промышленных предприятий. Опознавательная окраска, предупреждающие знаки и маркировочные щитки"

15 Производство работ по строительству ведется в соответствии с требованиями действующих норм и правил по производству каждого вида работ, правил по технике безопасности и указаний соответствующих серий.

16. Работы в зимнее время выполняются в соответствии с требованиями действующих норм и правил по производству работ в зимних условиях

17. По контуру здания устраивается асфальтовая отмостка шириной 500 мм по щебеночному основанию толщиной 100 мм

18. Двери щитовой и трансформаторной подстанции покрыть водостойкой краской

ГИП	Нажмединов		07.87	ТП-503-1-67.87 -АР
Нач.отд.	Зильберман		07.87	
Гл.констр.	Чупакин		07.87	
Рук.гр.	Легова		07.87	Производственный корпус гаража на 100 грузовых автомобилей
Ст.инж.	Голишникова		06.87	Производственные помещения — Стадия: РП; Лист: 2; Листов:
Н.контр.	Толмачева		06.87	Общие данные (продолжение) — ГИПРОПРОМСЕЛЬСТРОЙ г. Саратов

Привязан:

Инв. N

Альбом II, часть 1

Типовой проект 503-1-67.87

Инв. N подл. | Подпись и дата | Взам. инв. N

Копировал: Леденева Формат А2

Альбом II, часть 1

Типовой проект 503-1-67.87

Ведомость отделки помещений, площадь м²

Наименование или номер помещения	Потолок: Площадь	Потолок: Вид отделки	Стены, перегородки, колонны: Площадь	Стены, перегородки, колонны: Вид отделки	Низ стен, перегородок (панель), колонн: Площадь	Низ стен, перегородок (панель), колонн: Вид отделки	Высота, мм	Примечание
1; 3; 6; 12; 13; 14; 19, венткамера	1110,40	Затирка швов ж.-б. панелей. Известковая окраска	2280,34	Затирка швов ж.-б. панелей. Известковая окраска	—	—	—	На всю высоту
4; 11	212,10	Затирка швов ж.-б. панелей. Известковая окраска.	205,0	Затирка швов ж.-б. панелей. Известковая окраска	74,0 / —	Масляная окраска / —	1800	
10	204,1	Затирка швов ж.-б. панелей. Окраска водостойкими эмалями	529,0 529,0	Штукатурка кирпичных стен. Окраска водостойкими эмалями	208,0	Стеклянная облицовочная плитка	3000	
2; 5; 9	315,0	Затирка швов ж.-б. панелей. Известковая окраска	547,0	Затирка швов стеновых панелей. Известковая окраска	207,0	Стеклянная облицовочная плитка	1800	
7; 18	106,0	Затирка швов ж.-б. панелей. Известковая окраска	163,8	Окраска пентафталевыми эмалями				На всю высоту
16; 20	231,6	Затирка швов ж.-б. панелей. Известковая окраска	106,6 383,2 489,9	Затирка швов стеновых панелей. Штукатурка кирпичных участков стен. Окраска пентафталевыми эмалями	158,2	Стеклянная облицовочная плитка	2000	
21	7,9	Подвесной потолок (см. лист 19) Известковая окраска	25,5	Звукопоглощающая конструкция (см. эскиз на данном листе) Известковая окраска	—	—	—	На всю высоту
Вентшахты	45,9	Окраска пентафталевыми эмалями ПФ-115 (ГОСТ 6465-76)	162,1	Окраска пентафталевыми эмалями ПФ-115 (ГОСТ 6465-76*)	—	—	—	Внутренняя поверхность
15	13,3	Подвесной потолок	46,9 46,9	Штукатурка кирпичных стен Водоэмульсионная окраска	—	—	—	На всю высоту
22	7,50	Подвесной потолок	38,0 40,2	Штукатурка кирпичных стен. Водоэмульсионная окраска	27,0	Стеклянная облицовочная плитка	1500	
8; 17	516	Затирка швов ж.-б. плит. Известковая окраска	339,66	Затирка швов панелей. Известковая окраска	77,44	Водостойкая краска	1800	

Звукопоглощающая конструкция

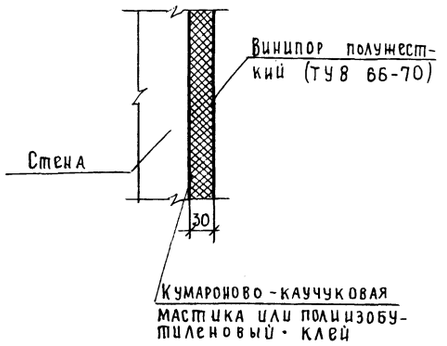

Условное графическое обозначение материала в сечении

Железобетон

Условное сокращение слов

п. с.	по соображению
отм.	отметка
ж.-б.	железобетон
см.	смотри
указ.	указания
ж. р.	жалюзийная решетка
г. п.	грузоподъемность

Ведомость спецификаций

Лист	Наименование	Примечание
4	Спецификация металлических элементов кровли	
7	Спецификация перемычек. Спецификация заполнения проёмов ворот и дверей.	
9	Спецификация металлических изделий	
10	Спецификация элементов сетчатых перегородок. Спецификация закладных изделий на один проём.	
11	Спецификация элементов кирпичных перегородок по схемам 1÷4	
14	Спецификация элементов крепления кирпичных перегородок венткамер и элементов вентшахт.	
16	Спецификация заполнения оконных проёмов. Спецификация элементов к схемам заполнения оконных проёмов	
17	Спецификация элементов на полы	
19	Спецификация элементов подвесных потолков и ограждения компрессорной	

Указания по привязке проекта.

1. При привязке проекта должны быть выполнены все указания раздела 6 по применению типовой проектной документации СН 227-82 „Инструкции по типовому проектированию"

2. Устанавливается климатический район строительства, в связи с этим:

а) назначается марка кирпича по морозостойкости для наружных участков стен по табл. 1 и п.п. 2.4, 2.5 СНиП II-22-81 „Каменные и армокаменные конструкции";

б) принимается цветовое решение фасадов и интерьеров в зависимости от пункта строительства и ориентации корпуса.

3. Должны быть откорректированы чертежи фундаментов и подземного хозяйства в соответствии с грунтовыми условиями площадки строительства.

ГИП	Нанметдинов		07.87
Нач. отд.	Зильбертов		07.87
Гл. констр.	Чупахин		07.87
Рук. гр.	Пегова		07.87
Инж.	Голишникова		06.87

ТП 503-1-67.87-АР

Производственный корпус гаража на 100 грузовых автомобилей

Производственные помещения

Стадия	Лист	Листов
РП	3	

Общие данные (окончание)

ГИПРОПРОМСЕЛЬСТРОЙ г. Саратов

Привязан

Инв. №

Н. контр. Трамачева 08.87

Инв. № подл. | Подпись и дата | Взам. инв. №

Копировал Матвеева

Формат А2

Альбом II, часть 1

Типовой проект 503-1-67.87

План кровли

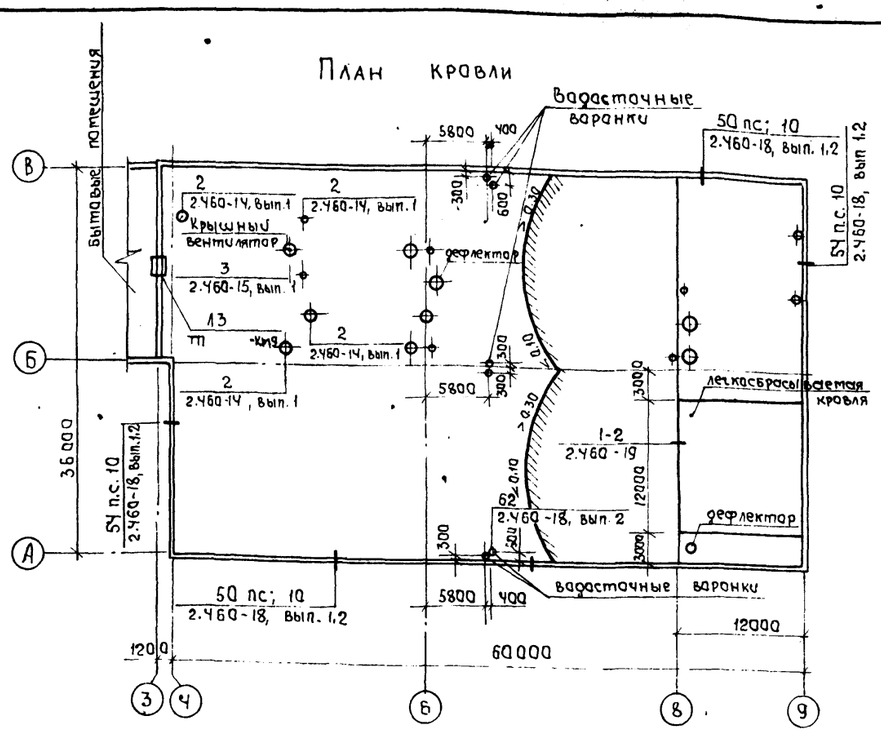

Стык комплексных плит на участке кровли с уклоном ≤ 10%

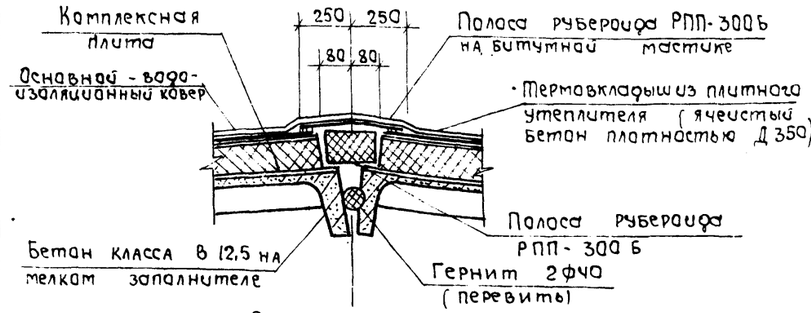

Стык комплексных плит на участке кровли с уклоном ≤ 30%

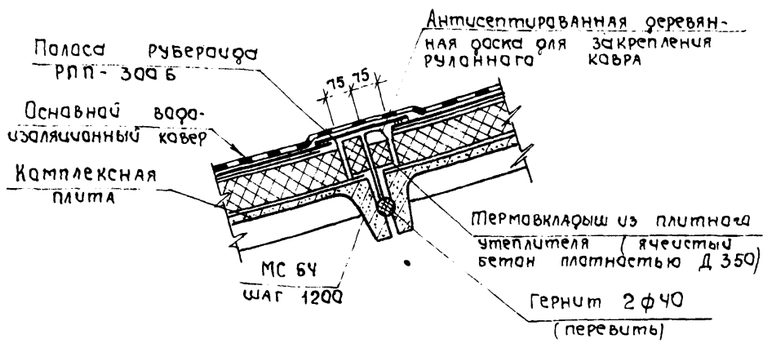

1. Состав кровли см. разрез 1-1 на листе 8, основной водоизоляционный ковер кровли выполняется по комплексным плитам из 2-х слоев рубероида (ГОСТ 10923-82) на битумной мастике (см. настоящие указания пункт 7): верхний слой - рубероид марки РКК-350 Б, нижний - марки РПП-300 Б.

2. Состав легкосбрасываемой кровли:

а) 3 слоя рубероида: 1 слой (верхний) - рубероид марки РКК-350 Б, 2 нижних слоя - рубероид марки РПП-300 Б на битумной мастике.

б) Утеплитель - минераловатные плиты повышенной жесткости (ГОСТ 22950-78) γ = 200 кг/м³ - 100 мм.

в) Засыпка волн асбестоцементных листов крошкой ячеистого бетона плотностью Д 350

г) Асбестоцементные листы (ГОСТ 16233-77*)

д) Арматурная сетка (ГОСТ 8478-81) см ТП 503-1-67.87 КЖ-41

е) Сборные ж.б. плиты для легкосбрасываемой кровли.

3. В месте основные слои водоизоляционного ковра усилить двумя слоями рубероида РКК-350Б. По ширине усиления водоизоляционного ковра - слой гравия толщиной 10 мм с размером зерен 5-10 мм на горячей битумной мастике

4. Конек кровли усилить на ширину 250 мм с каждой стороны одним слоем рубероида марки РКК-350 Б.

5. В местах примыкания кровли к парапетам и пропуска через кровлю труб вентшахт и крышных вентиляторов слои основного ковра усилить тремя слоями рубероида (верхний слой - рубероид марки РКК-350 Б, 2 нижних слоя - рубероид марки РПП-300 Б) на битумной мастике повышенной теплостойкости.

6. Перед устройством кровли необходимо разработать мероприятия по противопожарной защите и по контролю за выполнением правил пожарной безопасности и правил техники безопасности при производстве строительно-монтажных работ.

7. При привязке проекта марки мастик для устройства кровли принимать в зависимости от района строительства, вида и уклона кровли по приложению 1 ГОСТ 2889-80.

8. По верху кровли проложить молниеприемную сетку по чертежу т.п. 503-1-67.87 ЭМ-21.

Спецификация металлических элементов кровли

Марка, поз.	Обозначение	Наименование	Кол.	Масса ед. кг	Примечание
КС 6	2.460-14, вып.1	Стяжное кольцо КС6	11	0.5	
КС 8	2.460-14, вып.1	То же	2	0.76	
КС 11	2.460-14, вып.1	"	1	1.17	
КС 12	2.460-14, вып.1	"	2	1.52	
КС 13	2.460-14, вып.1	"	1	1.7	
КС 14	2.460-14, вып.1	"	3	1.88	
КС 15	2.460-14, вып.1	"	1	2.32	
КЛ 1	2.460-14, вып.1	Стальной колпак КЛ1	11	5.67	
КЛ 3	2.460-14, вып.1	То же	2	5.29	
КЛ 6	2.460-14, вып.1	"	1	10.08	
КЛ 7	2.460-14, вып.1	"	2	11.34	
КЛ 8	2.460-14, вып.1	"	1	10.65	
КЛ 9	2.460-14, вып.1	"	3	9.89	
КЛ 10	2.460-14, вып.1	"	1	14.81	
ПП 1	2.460-14, вып.1	Прижимная полоса ПП1	13	1.08	
ПП 2	2.460-14, вып.1	То же	2	1.69	
ПП 3	2.460-14, вып.1	"	6	1.88	
ПП 4	2.460-14, вып.1	"	1	2.16	
КФ 1	2.460-14, вып.1	Кольцо-фланец КФ1	11	1.36	
КФ 6	2.460-14, вып.1	То же	2	8.16	
КФ 7	2.460-14, вып.1	"	1	6.18	
КФ 8	2.460-14, вып.1	"	3	4.6	
КФ 5	2.460-14, вып.1	"	1	2.7	
КФ 9	2.460-14, вып.1	"	1	5.38	
Ф33	2.460-14, вып.1	Фасонный элемент ф33	13	6.3	
Ф34	2.460-14, вып.1	То же	9	9.5	
Ф3 10	2.460-14, вып.1	"	6	15,2	
КР 2	2.460-15, вып.1	Козырек КР2	1	6,51	
МС4	2.460-19	Компенсатор МС4	6	1,52	
КР1	2.460-19	Каркас плоский КР1	6	3,0	
МС 8	2.460-19	Крюк МС 8	18	0.06	
МС 28	2.460-18, вып.3	Фартук МС 28	51	8.5	
МС 32	2.460-18, вып.3	Костыль МС 32	1800	10.0	
МС 33	2.460-18, вып.3	Фартук МС 33	85	3.2	

ГИП	Назиетдинов		07.87
Нач.отд.	Зильбертов		07.87
Гл.констр.	Чупахин		07.87
Рук.гр.	Петова		07.87
Инж.	Крячко		06.87
Н.контр.	Толмачева		07.87

Привязан

Инв. №

ТП503-1-67.87 -АР

Производственный корпус гаража на 100 грузовых автомобилей

Производственные помещения

Стадия	Лист	Листов
РП	4	

План кровли

ГИПРОПРОМСЕЛЬСТРОЙ г. Саратов

Копировал Лавцова

Формат А2

Взам. инв. № | Подпись и дата | Инв. № подл.

Альбом II, часть 1

Типовой проект 503-1-67.87

ФАСАД 4 – 9

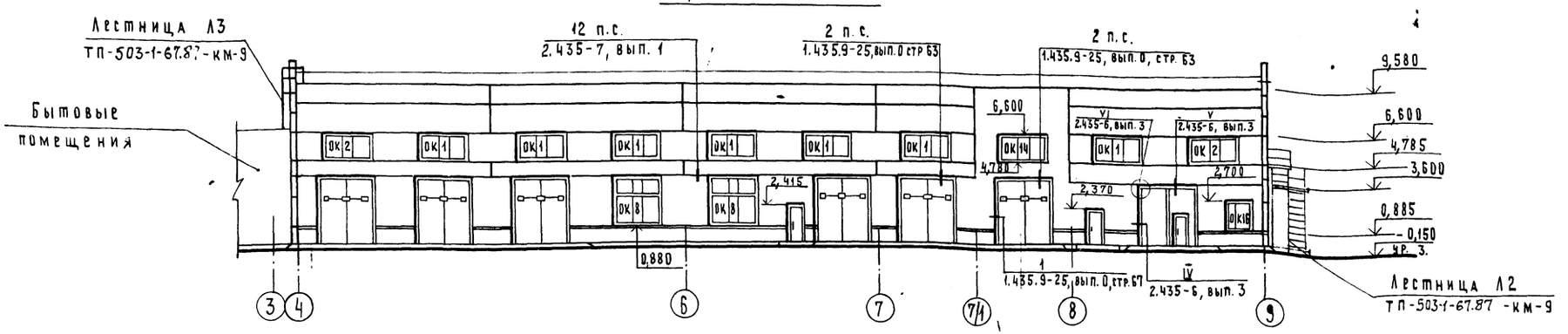

ФАСАД 9 – 4

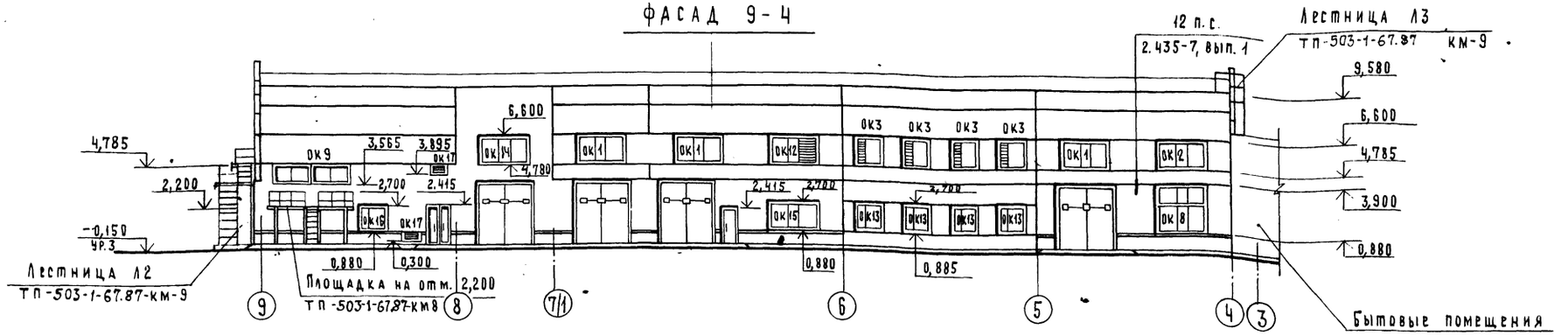

ФАСАД А – В

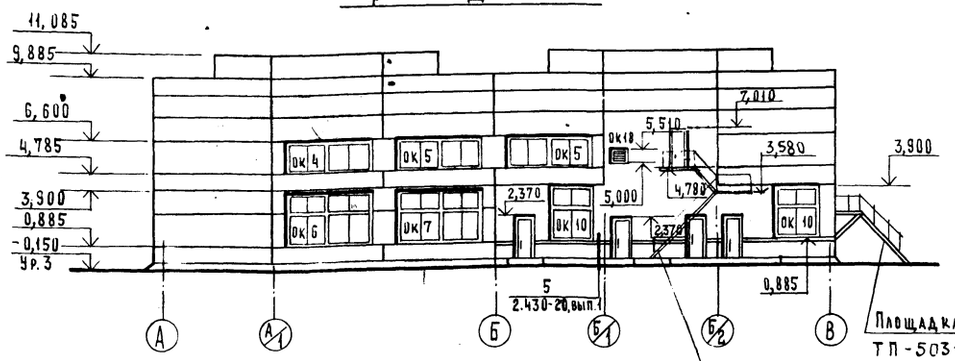

ФАСАД В – А

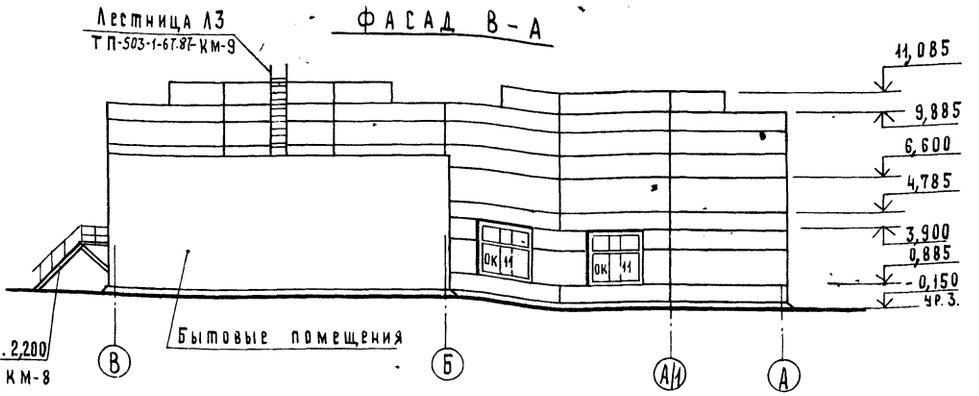

Спецификация заполнения оконных проемов дана на листе 16.

ГИП	Нажметдинов		07.87	ТП-503-1-67.87 -АР			
Нач. отд.	Зильбертов		07.87				
Гл. констр.	Чупахин		07.87	Производственный корпус гаража на 100 грузовых автомобилей			
Рук. гр.	Пегова		07.87				
Вед. инж.	Чушкина		07.87	Производственные помещения	Стадия	Лист	Листов
Вед. инж.	Кудряшова		07.87		РП	5	
Н. контр.	Толмачева			Фасады 4–9, 9–4, А–В, В–А	Гипропромсельстрой г. Саратов		

Привязан

Инв. №

Инв. № подл. | Подпись и дата | Взам. инв. №

Копировал: Матвеева Формат А4

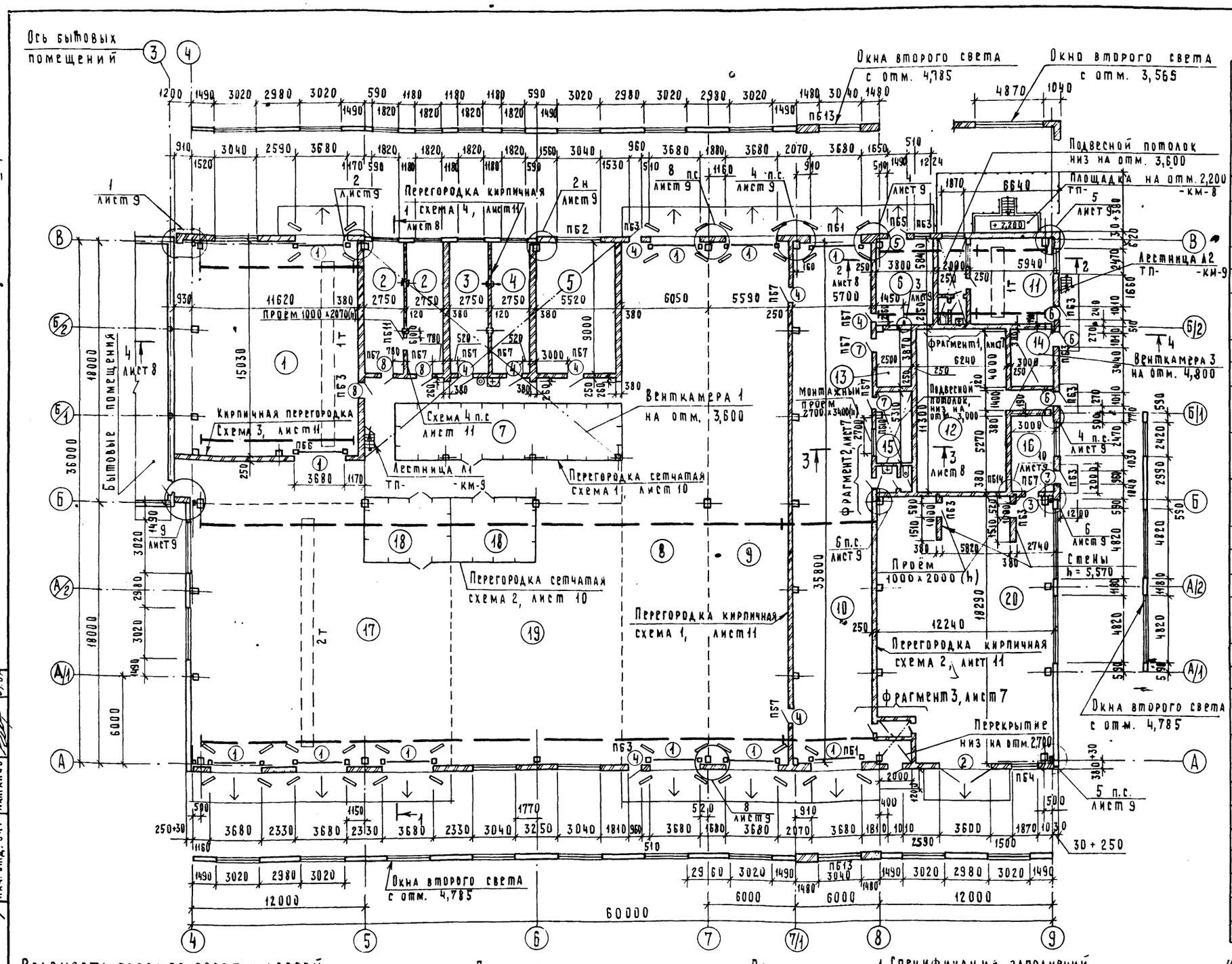

Экспликация помещений

Номер по плану	Наименование	Площадь м²	Категория производства по взрывной, взрыво-, пожарной и пожарной опасности
1	Кузнечно-сварочный участок	188,6	Г
2	Участок обслуживания и зарядки аккумуляторов	49,5	Д
3	Участок вулканизации	24,8	В
4	Обойный участок	24,8	В
5	Участок обслуживания топливной аппаратуры	50,0	В
6	Трансформаторная подстанция	22,2	—
7	Склад агрегатов	63,8	Д
8	Участок ТО-1 и ТО-2 автомобилей	223,2	В
9	Участок диагностирования автомобилей	200,1	В
10	Участок наружной мойки автомобилей	207,6	Д
11	Компрессорная	34,7	Д
12	Венткамера 2	75,1	Д
13	Щитовая	9,4	—
14	Станция автоматического пожаротушения	12,0	Д
15	Операторская	13,3	Д
16	Участок приготовления лакокрасок	15,8	А
17	Участок текущего ремонта автомобилей	305,6	В
18	Участок обслуживания электрооборудования	42,2	Д
19	Агрегатно-механический участок	197,0	Д
20	Участок окраски автомобилей	215,7	А
21	Помещение компрессорщика	8,0	—
22	Уборные	7,5	—
23	Тамбур	3,0	—
—	Проходы	127,3	—

На плане открытые смотровые канавы, приямки, штрабы условно не показаны см. лист КЖ-22.

Ведомость проемов ворот и дверей

Марка, поз.	Размер проёма, мм
1	3680 x 3900
2	3600 x 3600
3	960 x 2415
4	960 x 2415
5	1490 x 2415

Продолжение

Марка, поз.	Размер проема, мм
6	1010 x 2370
7	910 x 2070
8	1010 x 2070
9	810 x 2070
10	710 x 2070

Продолжение

Марка, поз.	Размер проема, мм
11	710 x 2070

1. Спецификация заполнений проемов ворот и дверей дана на листе 7.
2. Ведомость и спецификация перемычек дана на листе 7.

Альбом III, часть 1

Типовой проект 503-1-67.87

Нач. отд. ЭН	Попова		07.87
Нач. отд. ТХ	Анисимов		07.87
Нач. отд. ВК	Свирепов		07.87
Нач. отд. ЭлТ	Калганов		07.87

Инв. № подл. | Подпись и дата | Взам. инв. №

ГИП	Нажметдинов		07.87
Нач.отд.	Зильбертов		07.87
Гл. констр.	Чупахин		07.87
Рук. гр.	Петова		07.87
Вед. инж.	Кудряшова		06.87
Н. контр.	Толмачева		07.87

Привязан

Инв. №

ТП-503-1-67.87 -АР

Производственный корпус гаража на 100 грузовых автомобилей

Производственные помещения

Стадия	Лист	Листов
РП	6	

План на отм. 0,000

ГИПРОПРОМСЕЛЬСТРОЙ г. Саратов

Копировал: Матвеева Формат А2

Фрагмент 1

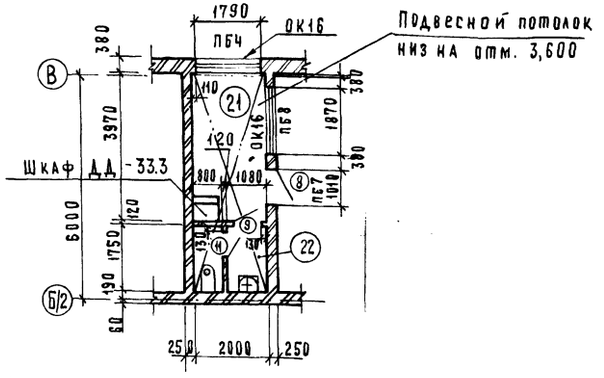

Фрагмент 2

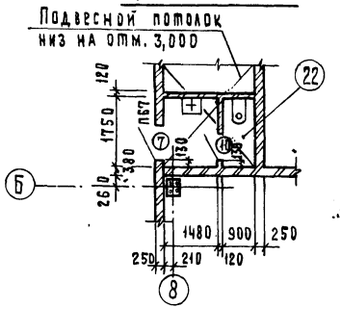

Фрагмент 3

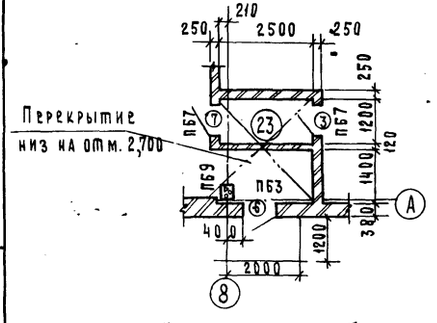

Спецификация перемычек

Марка, поз.	Обозначение	Наименование	Кол.	Масса ед., кг	Примечание
1	1.038.1-1, вып. 1	4ПБ 44-8	18	384,0	
2	1.038.1-1, вып. 1	3ПБ 34-4	13	222,0	
3	1.038.1-1, вып. 1	1ПБ 13-1	76	25,0	
4	1.038.1-1, вып. 1	2ПБ 22-3	10	92,0	
5	1.038.1-1, вып. 1	2ПБ 19-3	3	81,0	
6	1.038.1-1, вып. 1	2ПБ 17-2	2	71,0	
7	ТП-503-1-67.87-И-23	4ПБ 44-8а	4	385,7	
8	ТП-503-1-67.87-И-24	3ПБ 34-4а	2	223,7	
9	1.038.1-1, вып. 1	2ПБ 16-2	3	65,0	

Спецификация заполнения проёмов ворот и дверей

Марка, поз.	Обозначение	Наименование	Кол.	Масса ед. кг	Примечание
1	1.435.9-25, вып. 1	Ворота ВПС 36×36 К	11		
2	2.435-6, вып. 3	Ворота противопожарные ПВИ-3,6×3,6	1		
3	2.435-6, вып. 2	Дверь противопожарная искронедающая ПДИ-1	3		
4	2.435-6, вып. 1	Дверь противопожарная ПД-1	9		
5	2.435-6, вып. 1	Дверь противопожарная ПД-3	1		
6	ГОСТ 14624-84	Дверной блок ДН24-10П ГОСТ14624-84	4		
7	ГОСТ 6629-74*	Дверной блок ДГ21-10П ГОСТ6629-74*	4		
8	ГОСТ 6629-74*	Дверной блок ДГ21-10П ГОСТ6629-74*	4		
9	ГОСТ 6629-74*	Дверной блок ДГ 21-8П ГОСТ 6629-74*	3		
10	ГОСТ 6629-74*	Дверной блок ДГ 21-7 ГОСТ 6629-74*	1		
11	ГОСТ 6629-74*	Дверной блок ДГ21-7Л ГОСТ 6629-74*	1		
12	ГОСТ 11214-86	Дверь балконная БС22-9Л ГОСТ 11214-86	1		

Ведомость перемычек

Продолжение

Марка, поз.	Схема сечения
ПБ1	1
ПБ2	8 2
ПБ3	3
ПБ4	4
ПБ5	5
ПБ6	1
ПБ7	3
ПБ8	4
ПБ9	6
ПБ10	2
ПБ11	3
ПБ12	3 25
ПБ13	7 1
ПБ14	9

Ведомость проёмов ворот и дверей

Продолжение

Марка, поз.	Размер проема, мм
3	960 × 2415
6	1010 × 2370
7	910 × 2070
8	1010 × 2070
9	810 × 2070
11	710 × 2070

Шкаф ДД-33.3 учтён в спецификации оборудования ТП-503-1-67.87 - АР.СО.

Привязан

Инв. №

ГИП	Нажметдинов		07.87
Нач.отд.	Зильбертов		07.87
Гл.констр.	Чупахин		07.87
Рук. гр.	Петова		07.87
Вед. инж.	Кудряшова		07.87
Н.контр.	Толмачева		07.87

ТП-503-1-67.87 - АР

Производственный корпус гаража на 100 грузовых автомобилей

Производственные помещения

Фрагменты 1, 2, 3

Стадия	Лист	Листов
РП	7	

Гипропромсельстрой г. Саратов

Копировал Матвеева Формат А2

Альбом II, часть 1

Типовой проект 503-1-67.87

Инв. № подл. | Подпись и дата | Взам. инв. №

Типовой проект 503-1-67.87 Альбом III, часть 1

Разрез 1-1.

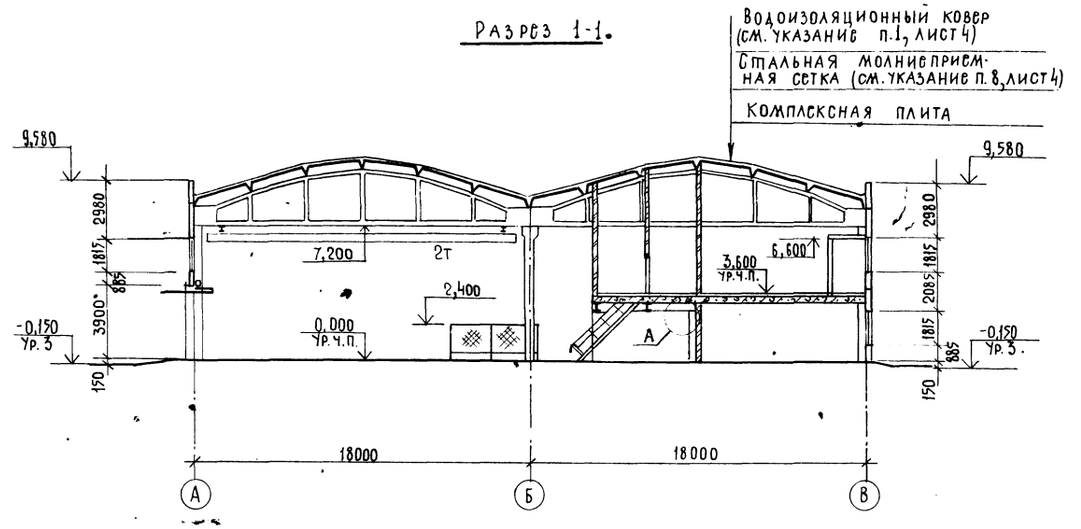

Разрез 2-2

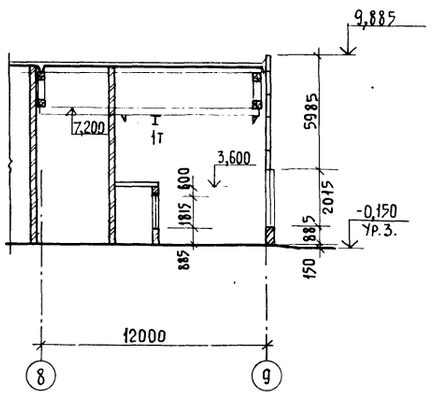

Разрез 3-3

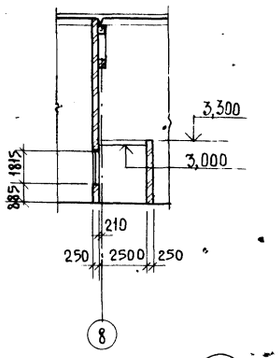

Разрез 4-4

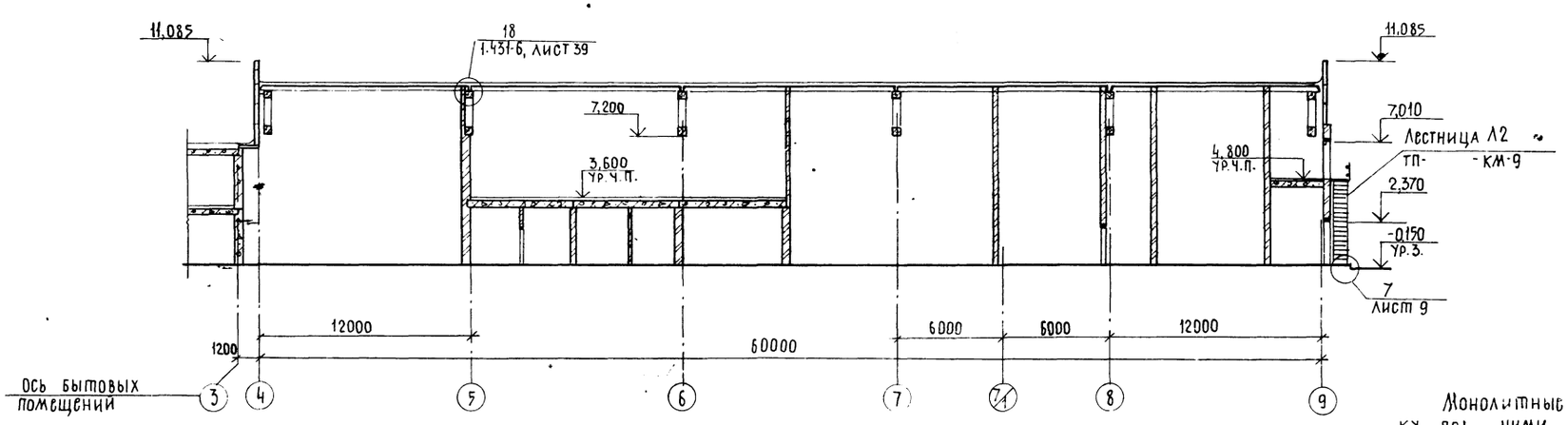

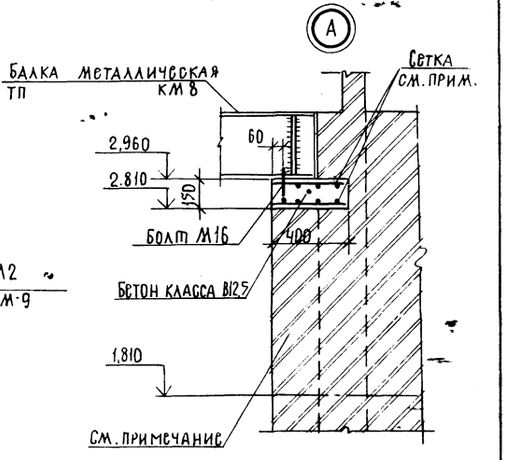

Монолитные опорные подушки и кирпичную кладку под ними с отм. 1.810 до отм. 2.810 армировать сетками из $\frac{5Вр-I-100}{5Вр-I-50}$ 1280×380 $\frac{50}{40}$ ГОСТ 8478-81.

ГИП	Нанлмстдинов		07.87	ТП-503-1-67.87 -АР	
Нач.отд.	Зильбертов		07.87		
Гл.констр.	Чупахин		07.87		
Рук.гр.	Петова		07.87	Производственный корпус гаража на 100 грузовых автомобилей	
Вед.инж.	Кудряшова		07.87		
Привязан:				Производственные помещения	Стадия: РП; Лист: 8; Листов:
Инв.№	Н.контр.	Толмачева		Разрезы 1-1 ÷ 4-4	Гипропромсельстрой г. Саратов

Копировал: Несмеянова

Формат А2

Инв.№ подл. | Подпись и дата | Взам. инв.№ | Гл.отд. ТХ | Нанлмстдинов

Альбом III, часть I

Типовой проект 503-1-67.87

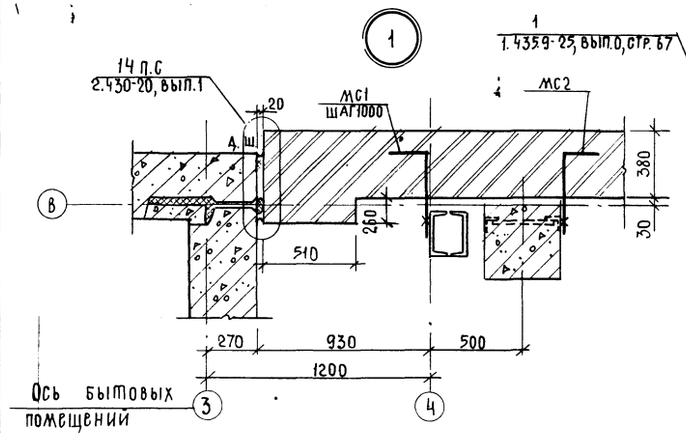

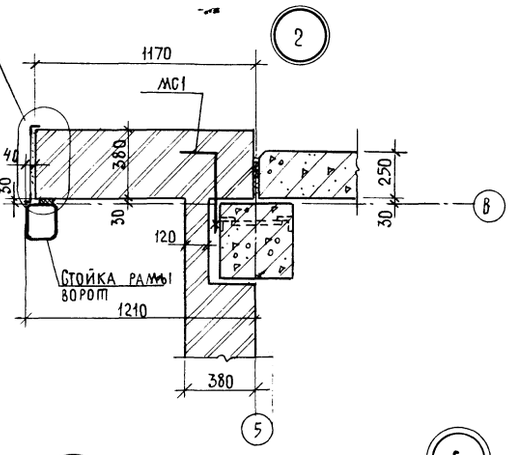

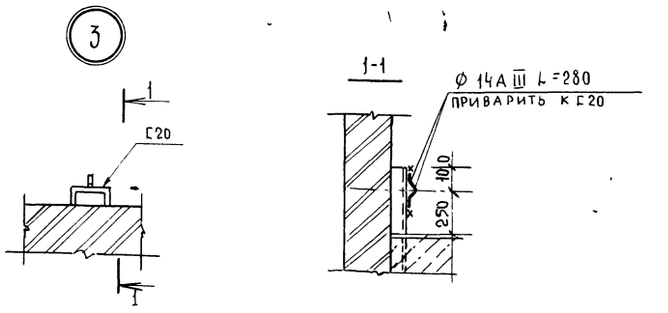

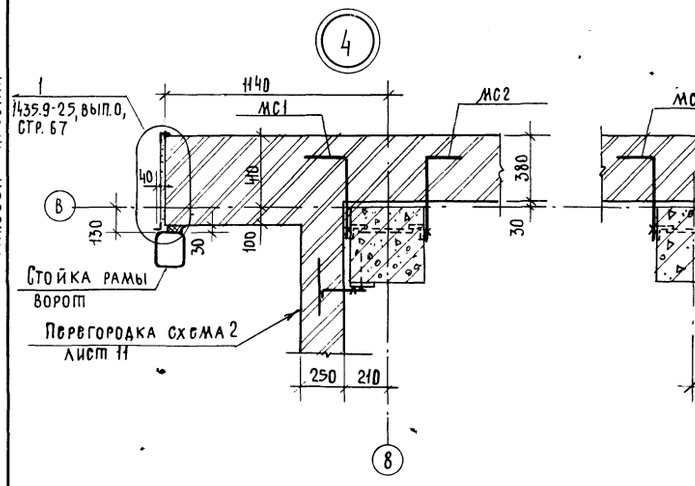

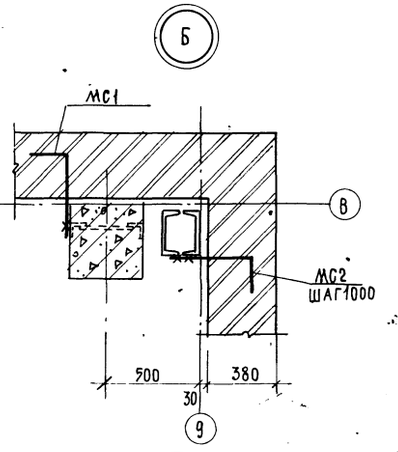

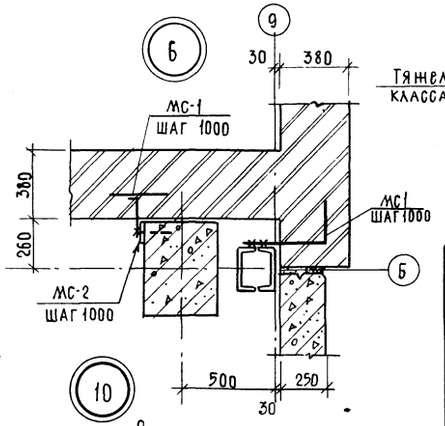

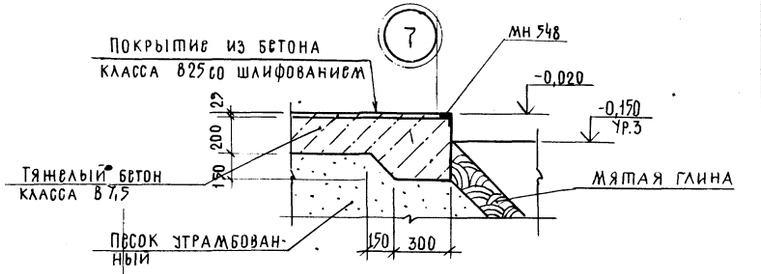

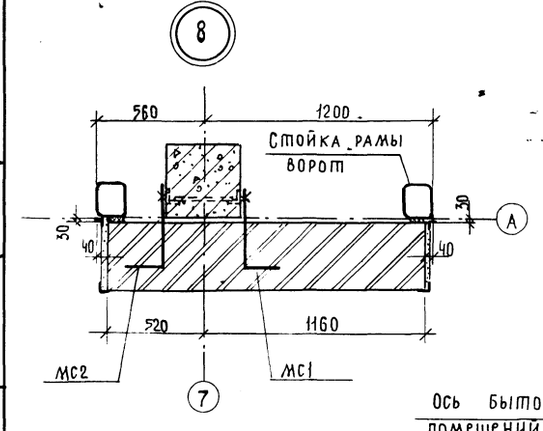

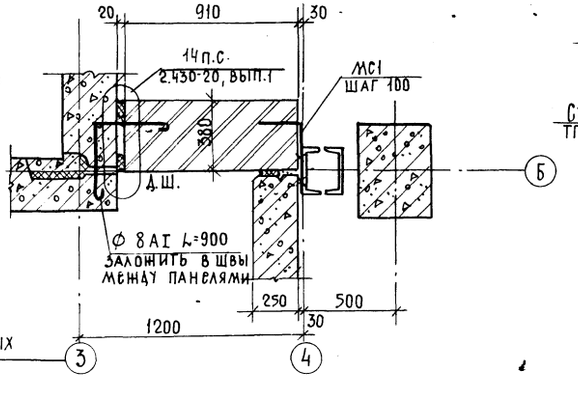

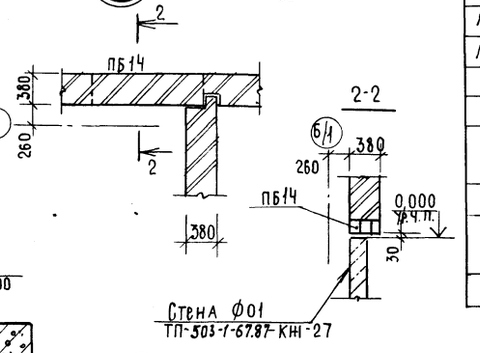

Спецификация металлических изделий

Марка, поз.	Обозначение	Наименование	Кол.	Масса ед. кг	Примечание
МС1	2.430-20, вып.3	Изделие соединительное МС1	51	0,52	
МС2	2.430-20, вып.3	То же, МС2	37	0,52	
МС-1	1.431-6	" МС-1	16	0,24	
МС-2	1.431-6	" МС-2	16	0,90	
МС-15	1.431-6	" МС-15	20	0,8	
МН548	1.400-15, вып.1	Изделие закладное МН548	–	4,2	20,6м
		Ф8АI ГОСТ 5781-82* L=900	2	0,4	
		Ф14А III ГОСТ 5781-82* L=280	1	0,4	
	1.435.9-25, вып.0	Уголок У3.36	11	12,3	
	1.435.9-25, вып.0	Уголок 40×25×2,5 ГОСТ 19772-74* / Вст3кп2 ГОСТ 11474-76*	22	4,28	
	1.435.9-25, вып.0	Изделие закладное 32	22	3,5	

ГИП	Нажметдинов		01.87	ТП-503-1-67.87 -АР
Нач.отд.	Зильбертов		01.87	
Гл.констр.	Чупахин		01.87	Производственный корпус гаража на 100 грузовых автомобилей
Рук.гр.	Петова		01.87	
Вед.инж.	Кудряшова		01.87	Производственные помещения — Стадия: РП; Лист: 9; Листов:
Н.контр.	Полмачева		01.87	Узлы 1÷10

Привязан

Инв.№

ГИПРОПРОМСЕЛЬСТРОЙ г. Саратов

Копировал: Грякалова

Формат А2

Инв.№ подл. | Подпись и дата | Взам. инв.№

Альбом II, часть 1

Перегородка сетчатая. Схема 1

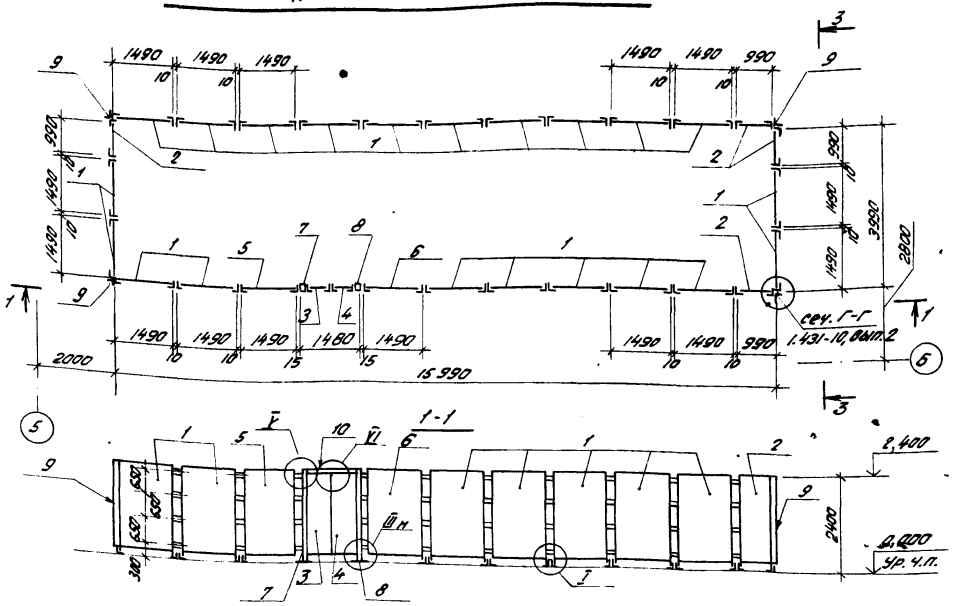

3-3

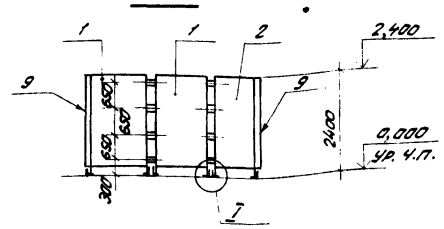

4-4

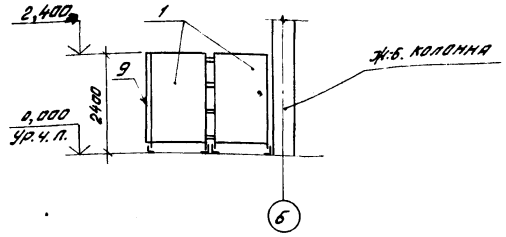

Перегородка сетчатая. Схема 2

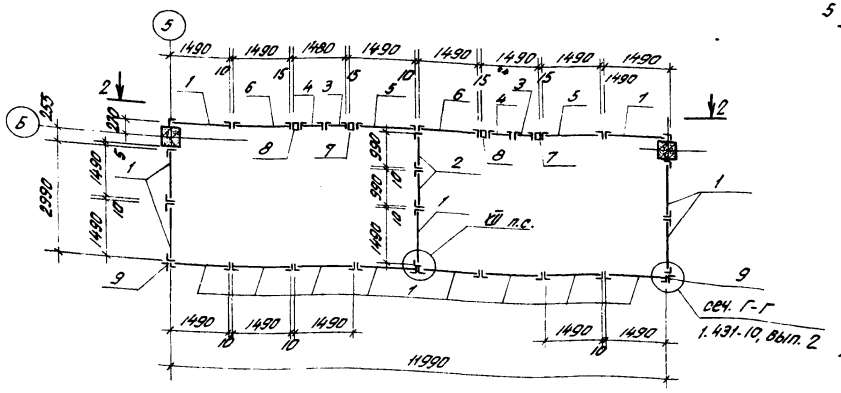

2-2

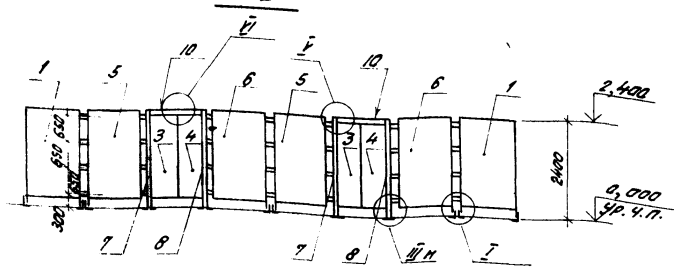

Схемы установки закладных изделий в проемах

проем поз. 2

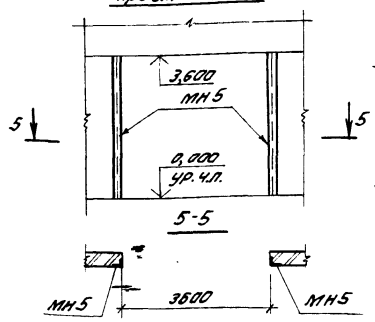

проемы поз. 3, 4, 5

Анкер А

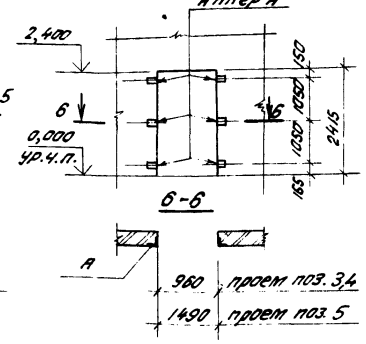

Оконный проем ОК18

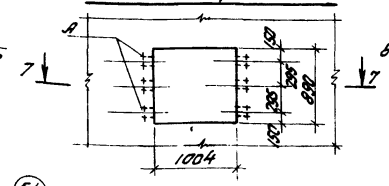

Оконный проем ОК19

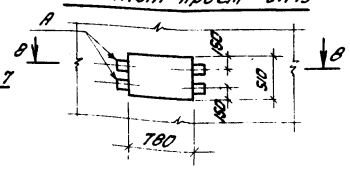

Спецификация элементов сетчатых перегородок

Марка, поз.	Обозначение	Наименование	Кол.	Масса ед.кг	Примечание
1	1.431-10 В3 02.07.00-06	Щит 1,5×2,4 ЩПК	36	26,21	
2	1.431-10 В3 02.07.00-07	Щит 1×2,4 ЩПК	6	22,36	
3	1.431-10 В3 02.11.00	Створка дверная 0,7×2,4 ДПК-1	3	18,77	
4	1.431-10 В3 02.12.00-01	Створка дверная 0,7×2,4 ДПК-П	3	20,15	
5	1.431-10 В3 02.08.00-01	Щит левый 1,5×2,4 ЩПК-Л	3	24,63	
6	1.431-10 В3 02.13.00-01	Щит правый 1,5×2,4 ЩПК-Б	3	24,63	
7	1.431-10 В3 02.09.00-01	Стойка дверная 2,4 ДСК-Л	3	11,83	
8	1.431-10 В3 02.09.00-03	Стойка дверная 2,4 ДСК-П	3	11,83	
9	1.431-10 В3 02.00.01-01	Уголок	6	4,63	
10	1.431-10 В3 02.15.00	Ригель Р-1	3	6,74	
—	1.431-10 В3 01.00.03	Пластина	94	0,12	

Спецификация закладных изделий на один проем

Марка, поз.	Обозначение	Наименование	Кол.	Масса ед.кг	Примечание
		Проем поз. 2			
МН5	ТП-503-1-67.87-М-041	Изделие закладное МН5	—	6,54	7,2 м
		Проем поз. 3 (4, 5)			
А	2.435-6, вып.1	Анкер А	6	1,45	
		Оконный проем ОК18			
А	2.435-6, вып.1	Анкер А	6	1,45	
		Оконный проем ОК19			
А	2.435-6, вып.1	Анкер А	4	1,45	

Узлы, замаркированные на схемах сетчатых перегородок, приняты по серии 1.431-10, вып. 2

Типовой проект 503-1-67.87

ГИП	Мухаметдинов			ТП-503-1-67.87 - АР
Нач.отд.	Зильберов		07.87	
Гл.констр.	Чупахин		07.87	Производственный корпус гаража на 100 грузовых автомобилей
Рук.гр.	Петова		07.87	
Вед.инж.	Кудряшова		06.87	Производственные помещения — Стадия: РП; Лист: 10; Листов:
Н.контр.	Толмачева		07.87	Перегородки сетчатые. Схемы 1,2. Схемы установки закладных изделий в проемах. — ГИПРОПРОМСЕЛЬСТРОЙ г. Саратов

Привязан

Инв. №

Копировал: Бабенко В.

Формат А2

Альбом III часть 1

Типовой проект 503-1-67.87

1-1

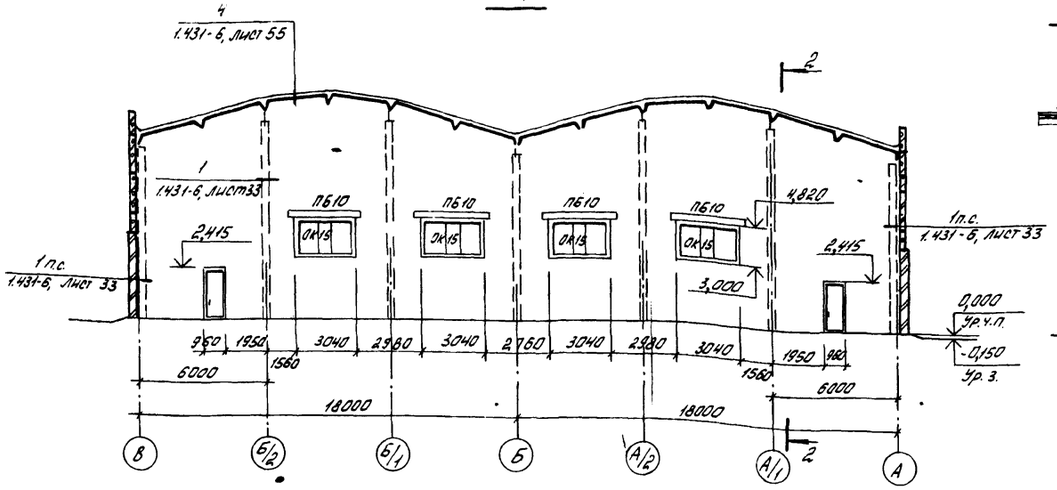

2-2

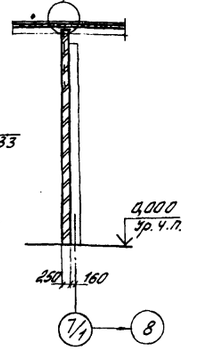

3-3

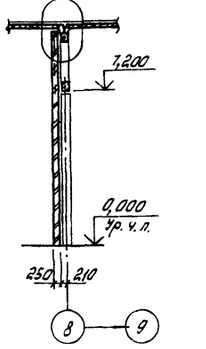

4-4

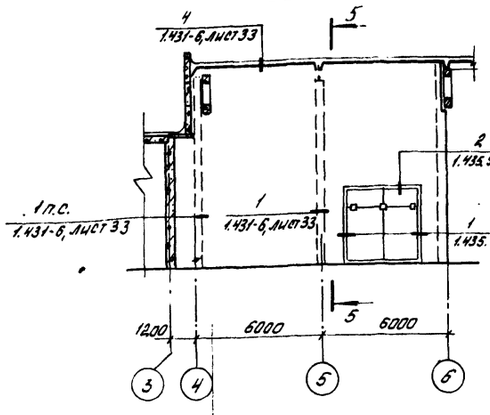

5-5

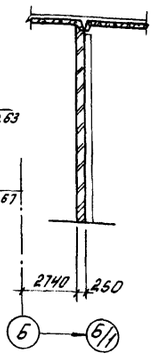

Схема 1

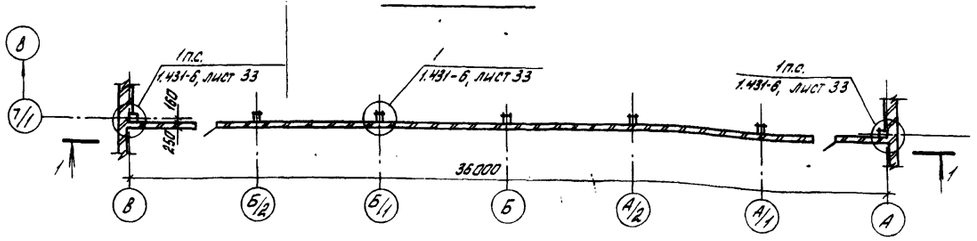

7-7

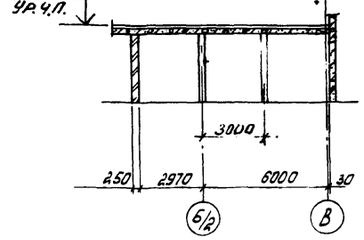

Схема 3

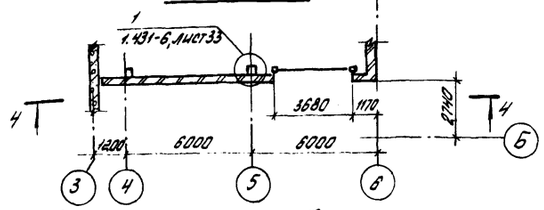

6-6

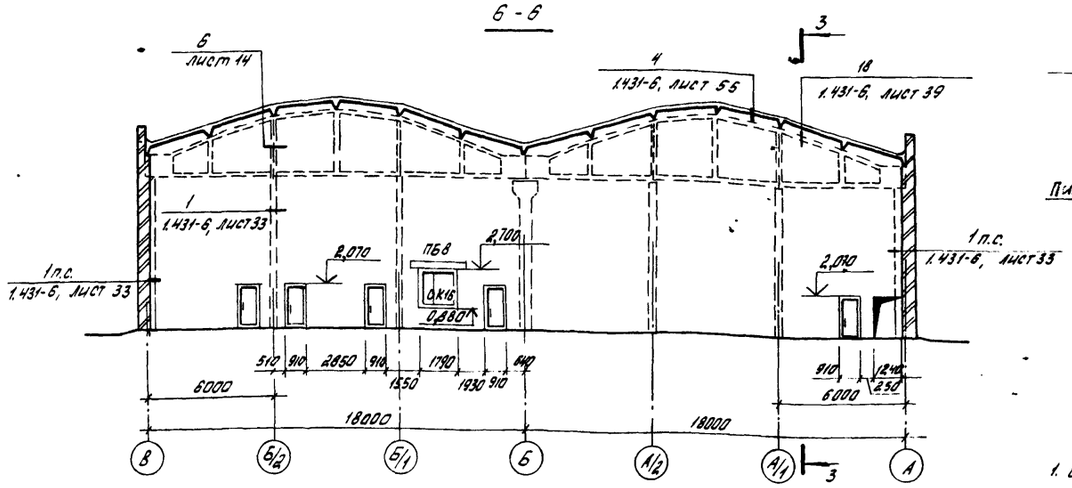

Схема 4

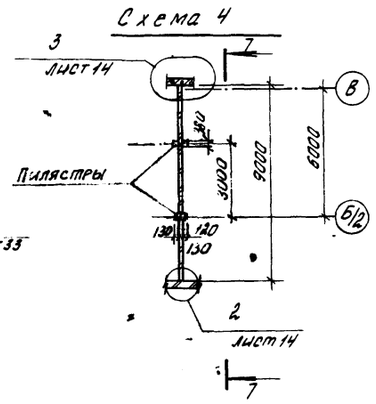

Схема 2

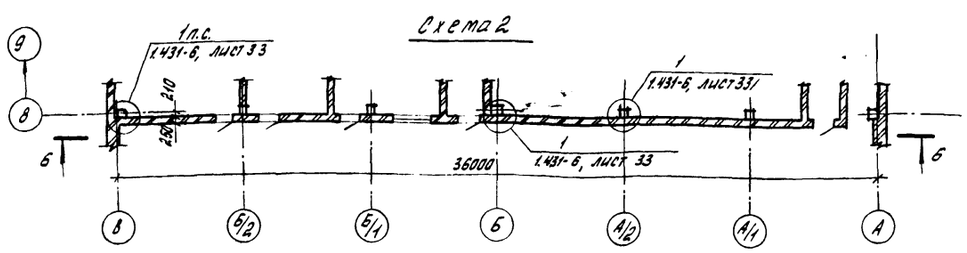

1. Ведомость и спецификация перемычек дана на листе 7.
2. Спецификация заполнения оконных проемов дана на листе 16.

Спецификация элементов кирпичных перегородок по схемам 1÷4

Марка, поз.	Обозначение	Наименование	Кол.	Масса, ед. кг.	Примечание
МС-1	1.431-6	Изделия соединительные МС-1	214	0,24	
МС-2	1.431-6	То же, МС-2	214	0,90	
МС-11	1.431-6	" МС-11	64	0,29	
МС-16	1.431-6	" МС-16	30	0,93	
КР3	ТП-503-1-67.87-И-053-02	Каркас КР3	22	0,13	
КР4	ТП-503-1-67.87-И-053-03	Каркас КР4	44	0,27	
		ф12АI ГОСТ 5781-82*	—	0,89	36,0м
		ф16АI ГОСТ 5781-82*	10	0,3	0,16м
		Швеллер 14 ГОСТ 8240-72* / ВСт3кп2 ГОСТ 535-79*	—	12,3	6,6м
		Лист 6-10×50×50 ГОСТ 19903-74* / ВСт3кп2 ГОСТ 14637-79	22	0,2	
		Лист 6-10×80×80 ГОСТ 19903-74* / ВСт3кп2 ГОСТ 14637-79	16	0,5	

ГИП	Нажмегдинов		01.87
Нач. отд.	Зильбертов		01.87
Гл. констр.	Чупахин		01.87
Рук. гр.	Петова		01.87
Вед. инж.	Кудряшова		01.87
Н. контр.	Тартачева		

ТП-503-1-67.87 - АР

Производственный корпус гаража на 100 грузовых автомобилей

Производственные помещения

Кирпичные перегородки. Схемы 1÷4

Стадия	Лист	Листов
РП	11	

ГИПРОПРОМСЕЛЬСТРОЙ г. Саратов

Привязан

Инв. №

Копировал: Борисова

Формат А2

Взам. инв. № | Подпись и дата | Инв. № подл.

Альбом II, часть 1

Типовой проект 503-1-67.87

План венткамеры 1

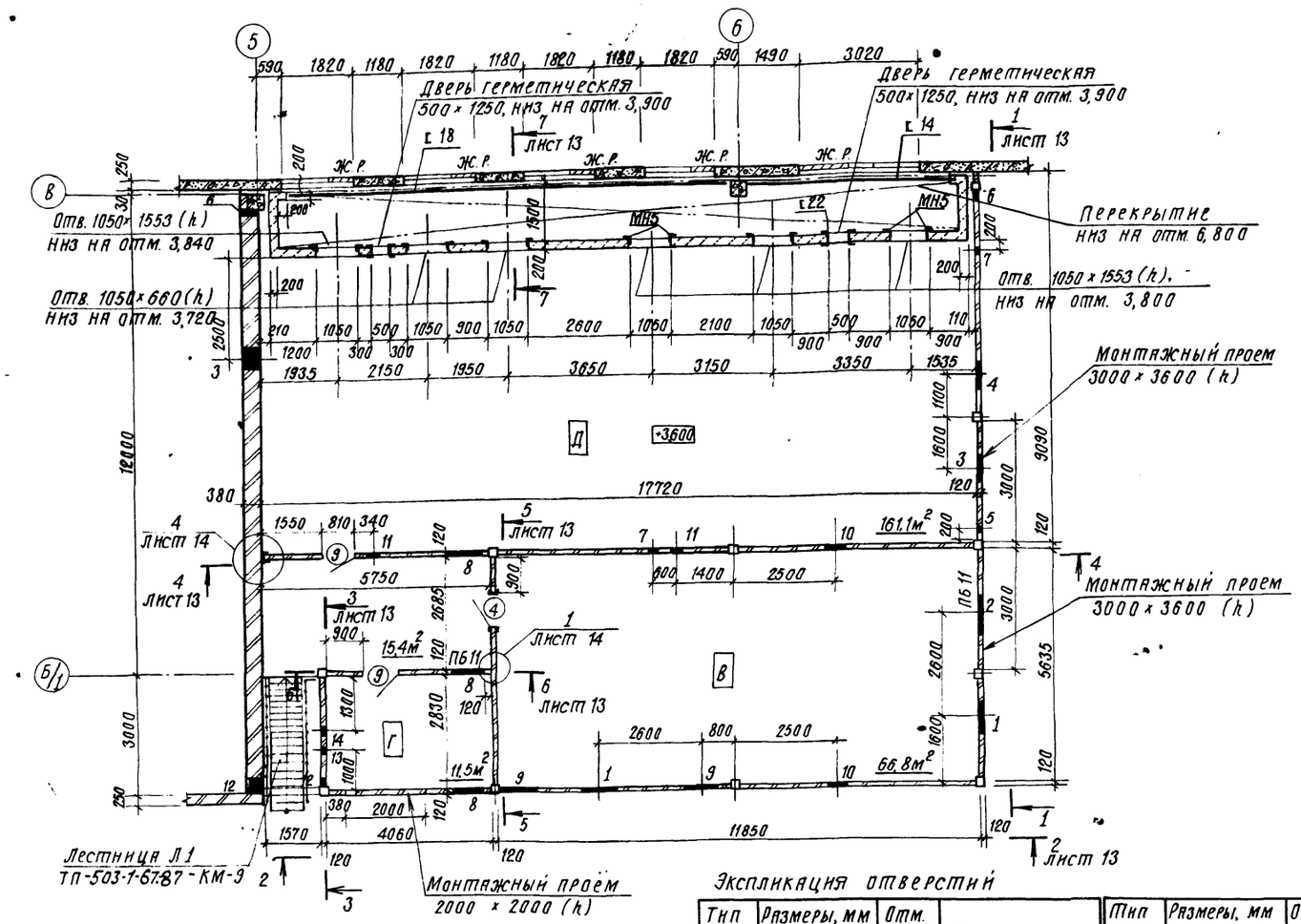

План венткамеры 2

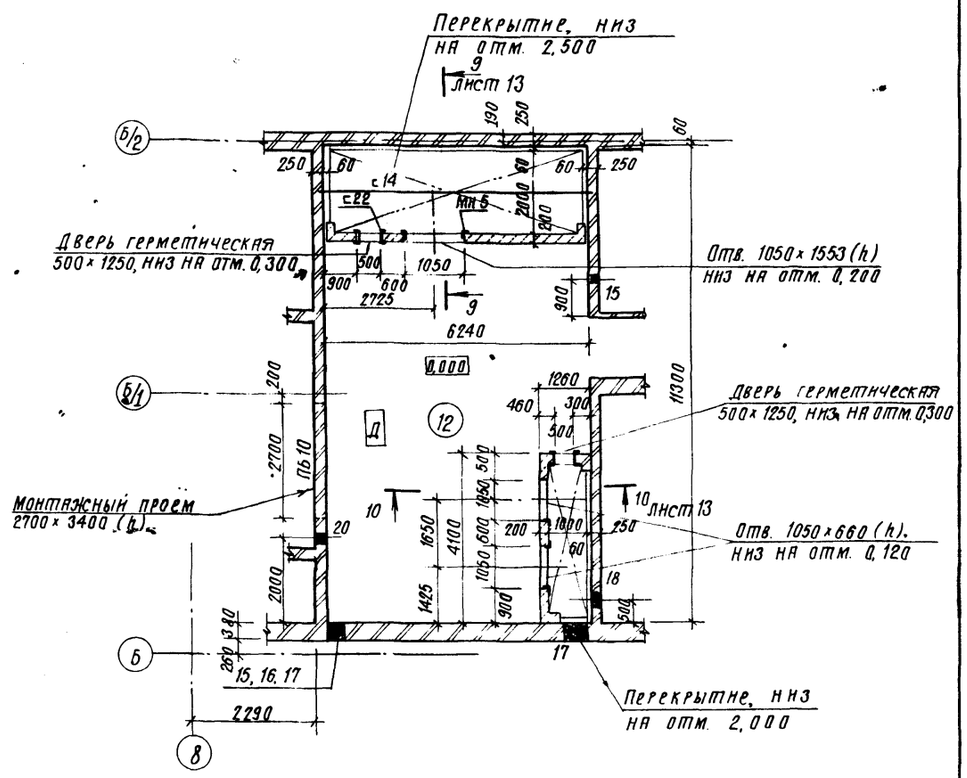

План венткамеры 3

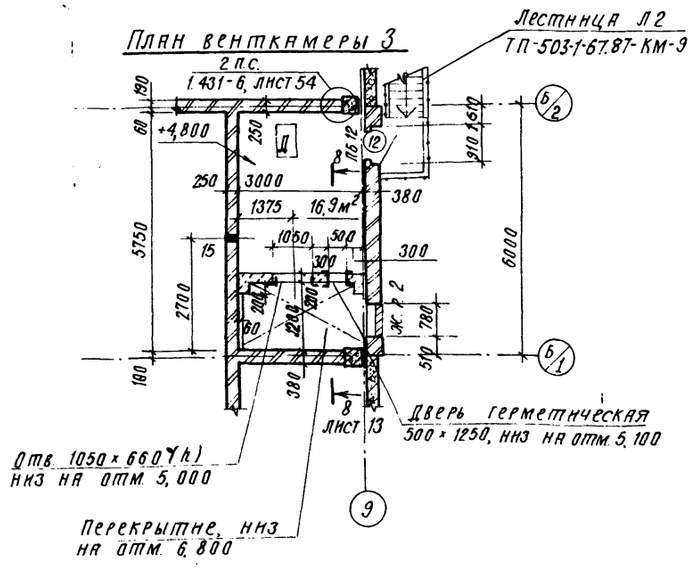

1. Спецификация заполнения проемов дверей дана на листе 7.
2. Ведомость и спецификация перемычек дана на листе 7.
3. Материал стен вентшахт - стеновые мелкие блоки марки 50 ГОСТ 21520-76 из ячеистых бетонов толщиной 200 мм плотностью 700 кг/м³ на цементно-песчаном растворе марки 25.
4. Во всех отверстиях вентшахт, кроме проемов герметических дверей, устраиваются перемычки по узлу 9 на листе 14.

Экспликация отверстий

Тип отв.	Размеры, мм В	Размеры, мм Н	Отм. низа, м	Назначение
1	900	900	4,550	Энергетическое
2	1000	1000	4,500	"
3	800	800	7,500	"
4	900	900	7,550	"
5	100	100	5,600	Электротехническое
6	150	150	4,200	Энергетическое
7	100	100	3,600	Электротехническое
8	1000	1000	6,700	Энергетическое
9	900	900	7,800	"
10	500	500	7,650	"
11	300	300	3,850	"
12	400	400	7,500	"
13	150	150	6,800	"
14	400	400	7,000	"
15	250	300	6,900	"
16	500	500	4,250	"
17	600	1100	2,900	"

Продолжение

Тип отв.	Размеры, мм В	Размеры, мм Н	Отм. низа, м	Назначение
18	400	400	4,300	Энергетическое
19	300	300	6,800	"
20	250	300	2,700	"

Ведомость проемов ворот и дверей

Марка, поз.	Размер проема, мм
4	960 × 2415
9	810 × 2070
12	910 × 2210

Привязан:

Инв. №

ГИП	Нажмединов		06.87
Нач. отд.	Эйльбертов		06.87
Гл. констр.	Чупахин		06.87
Рук. груп.	Пегова		07.87
Вед. инж.	Кудряшова		06.87
Н. контр.	Толмачева		06.87

ТП-503-1-67.87 - АР

Производственный корпус гаража на 100 грузовых автомобилей

Производственные помещения

Стадия	Лист	Листов
РП	12	

Планы венткамер 1, 2, 3

Гипропромсельстрой г. Саратов

Копировал: Сидорова

Формат А2

Инв. № подл. | Подпись и дата | Взам. инв. №
Нач. отд. Эйльбертов | Гл. констр. Чупахин | Рук. груп. Пегова | Вед. инж. Кудряшова

Альбом II, часть 1

Типовой проект 503-1-67.87

1 - 1

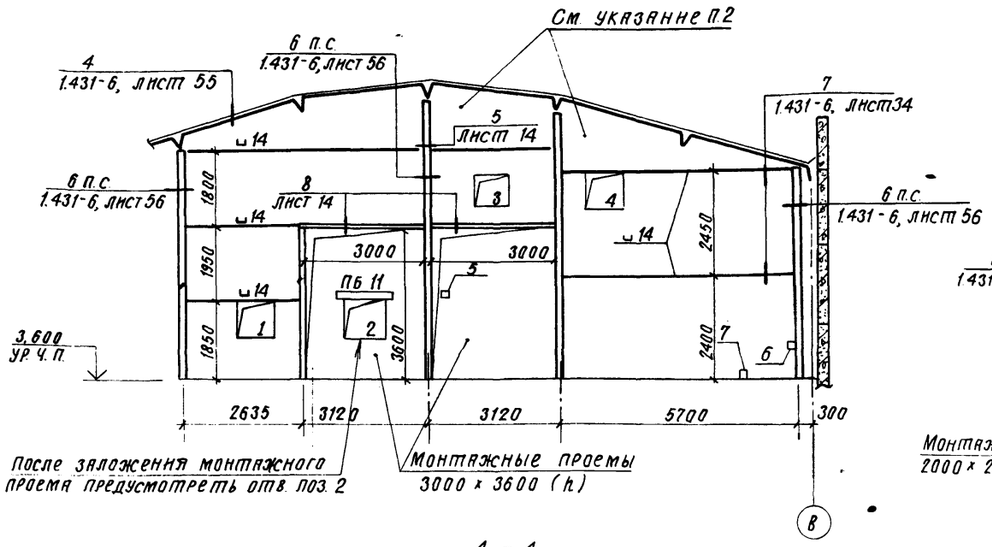

2 - 2

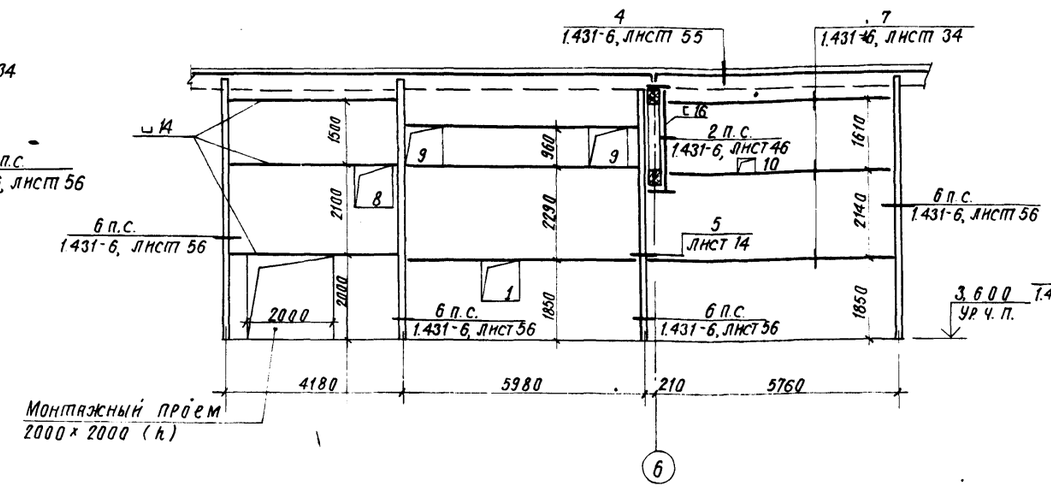

3 - 3

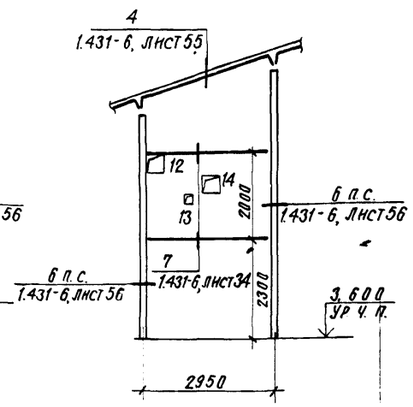

4 - 4

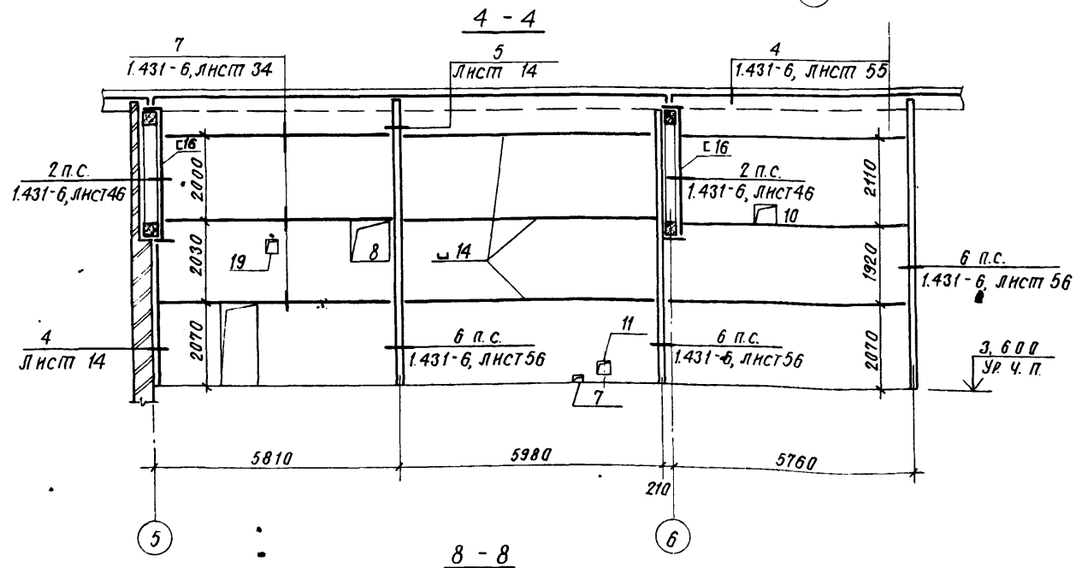

5 - 5

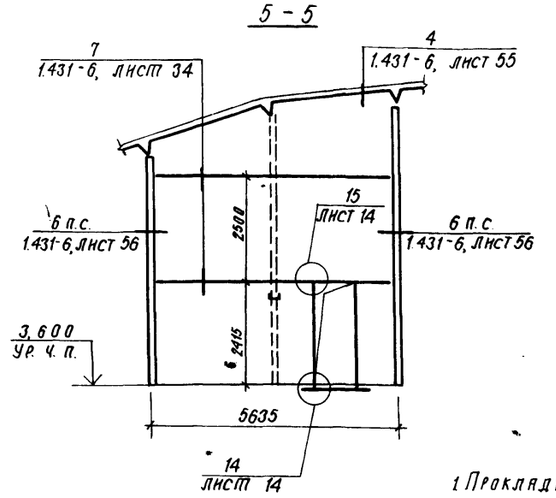

6 - 6

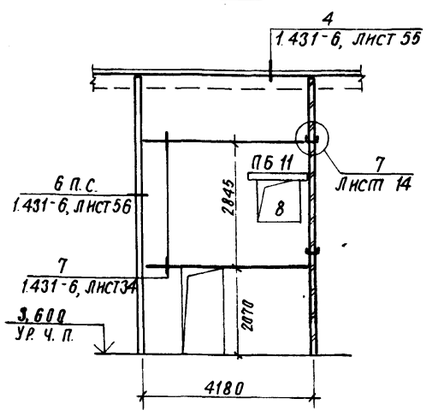

7 - 7

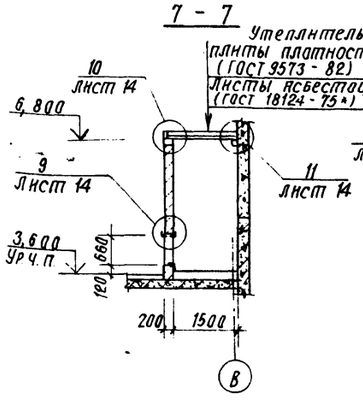

8 - 8

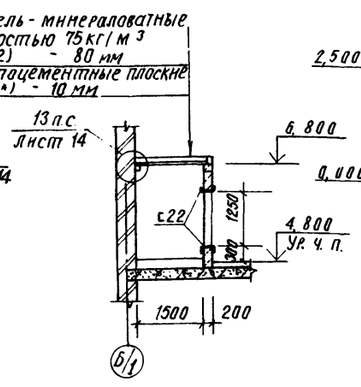

9 - 9

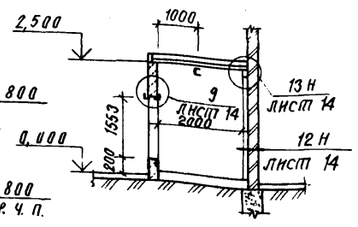

10 - 10

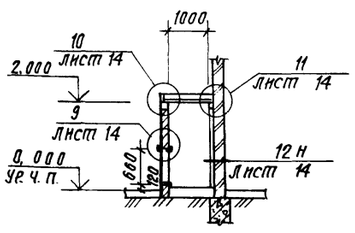

1. Прокладные пояса из швеллера №14 ГОСТ 8240-72* устанавливаются по мере возведения кирпичной кладки перегородок.
2. Участки кирпичной кладки от верхнего прокладного пояса до плит покрытия армируются каркасом КР5 через 4 ряда кладки по высоте.
3. В узле 7 по серии 1.431-6 соединительное изделие вместо -5 × 100 × 100 принимать -6 × 100 × 100.
4. Схема расположения металлических стоек перегородок и их крепление даны в ТП-503-1-67.87- КМ-8.

ГИП	Нижмединов		07.87	ТП-503-1-67.87 -АР			
Нач. отд.	Зильберштов		07.87				
Гл. констр.	Чупахин		07.87				
Рук. гр.	Пегова		06.87	Производственный корпус гаража на 100 грузовых автомобилей			
Вед. инж.	Кудряшова		06.87	Производственные помещения	Стадия	Лист	Листов
					РП	13	
Н. контр.	Толмачева		06.87	Сечения 1-1 ÷ 10-10	ГИПРОПРОМСЕЛЬСТРОЙ г. Саратов		

Привязан:

Инв. №

Инв. № подл. | Подпись и дата | Взам. инв. №

Копировал Сидорова

Формат А2

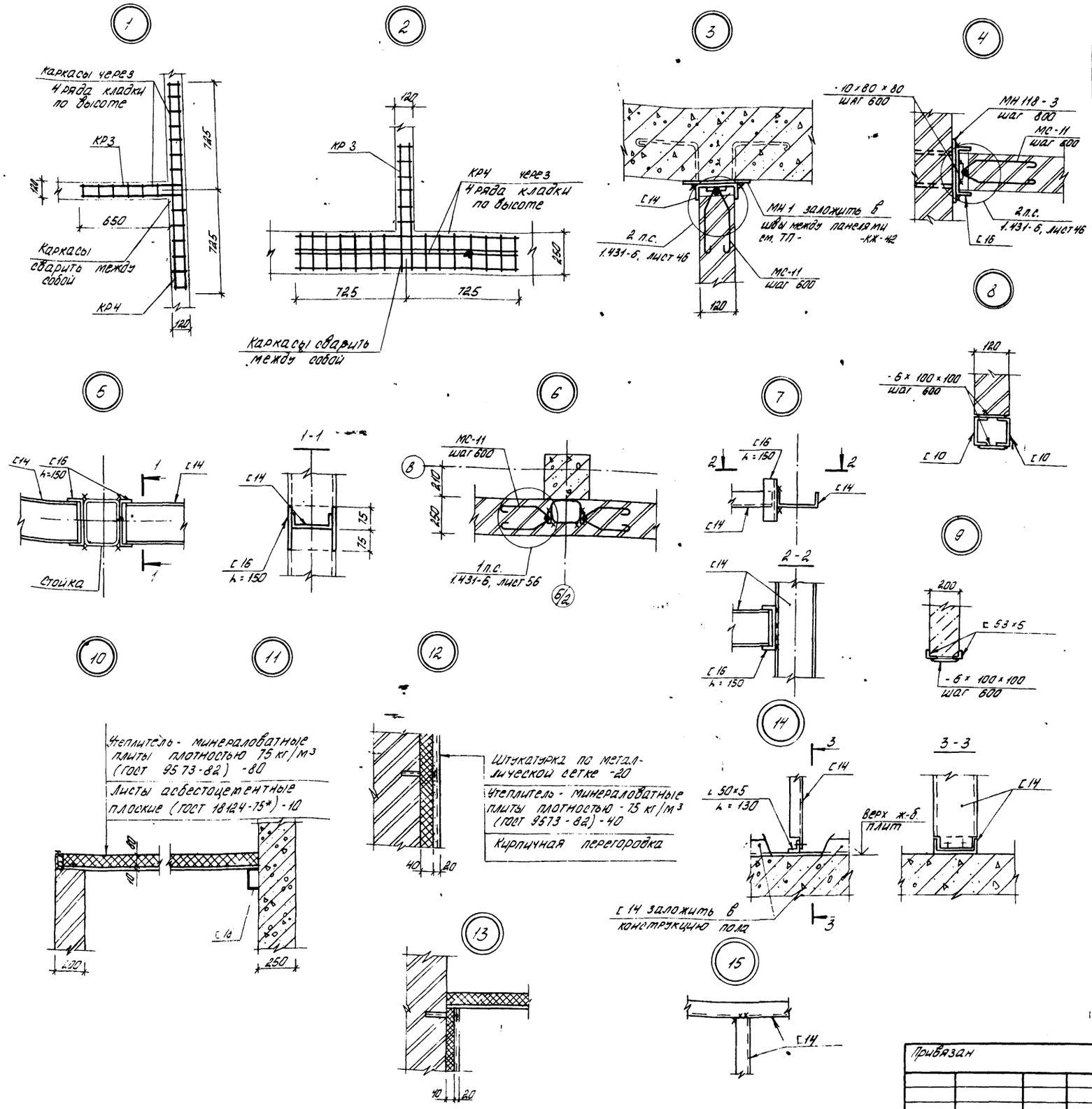

Спецификация элементов крепления кирпичных перегородок венткамер и элементов вентшахт

Марка, поз.	Обозначение	Наименование	Кол.	Масса ед.кг.	Примечание
		Сборочные единицы			
МН118-3	1.400-15, вып. 1	Изделие закладное МН118-3	4	3,5	
МС-11	1.431-6	Изделие соединительное МС-11	221	0,29	
КР3	ТП-503-1-67.87-И-053-02	Каркас КР3	21	0,13	
КР4	ТП-503-1-67.87-И-053-03	" КР4	21	0,27	
КР5	ТП-503-1-67.87-И-053-04	" КР5	-	0,17	67,0 м
		Детали			
		ф 12 АI ГОСТ 5781-82*	—	0,89	116,7 м
		ф 16 АI ГОСТ 5781-82*	—	1,58	19,0 м
		Швеллер 18 ГОСТ 8240-72* / ВСт3кп2 ГОСТ 535-79*	—	16,3	11,5 м
		Швеллер 14 ГОСТ 8240-72* / ВСт3кп2 ГОСТ 535-79*	—	12,3	157,8 м
		Швеллер 16 ГОСТ 8240-72* / ВСт3кп2 ГОСТ 535-79*	—	14,2	21,0 м
		Швеллер 16 ГОСТ 8240-72* / ВСт3кп2 ГОСТ 535-79*	60	2,12	150 мм
		Швеллер 10 ГОСТ 8240-72* / ВСт3кп2 ГОСТ 535-79*	—	8,59	24,0 м
		Швеллер 22 ГОСТ 8240-72* / ВСт3кп2 ГОСТ 535-79*	—	21,0	18,7 м
		Лист б-6×100×100 ГОСТ 19903-74* / ВСт3кп2 ГОСТ 14637-79	249	0,5	
		Лист б-10×80×80 ГОСТ 19903-74* / ВСт3кп2 ГОСТ 14637-79	19	0,63	
		Лист б-10×50×50 ГОСТ 19903-74* / ВСт3кп2 ГОСТ 14637-79	100	0,4	
		Уголок 63×5 ГОСТ 8509-86 / Ст3кп2 ГОСТ 535-79*	—	4,81	26,5 м
		Уголок 50×5 ГОСТ 8509-86 / Ст3кп2 ГОСТ 535-79*	1	0,5	0,13 м
		Материалы			
		Листы асбестоцементные плоские плотностью 1800 кг/м³ ГОСТ 18124-75* толщ. 10 мм	—		41 м²

ГИП	Нижметдинов		07.87
Нач. отд.	Зильбертов		07.87
Гл. констр.	Чупахин		07.87
Рук. гр.	Петова		07.87
Вед. инж.	Кудряшова		07.87
Н. контр.	Толмачева		07.87

ТП-503-1-67.87 -АР

Производственный корпус гаража на 100 грузовых автомобилей.

Производственные помещения

Стадия	Лист	Листов
РП	14	

Узлы 1÷15

ГИПРОПРОМСЕЛЬСТРОЙ г. Саратов

Привязан

Инв. №

Копировал: Борисова Бореце Формат А2

Альбом II, часть 1

Типовой проект 503-1-67.87

Инв. № подл. | Подпись и дата | Взам. инв. №

Альбом III, часть 1

Типовой проект 503-1-67.87

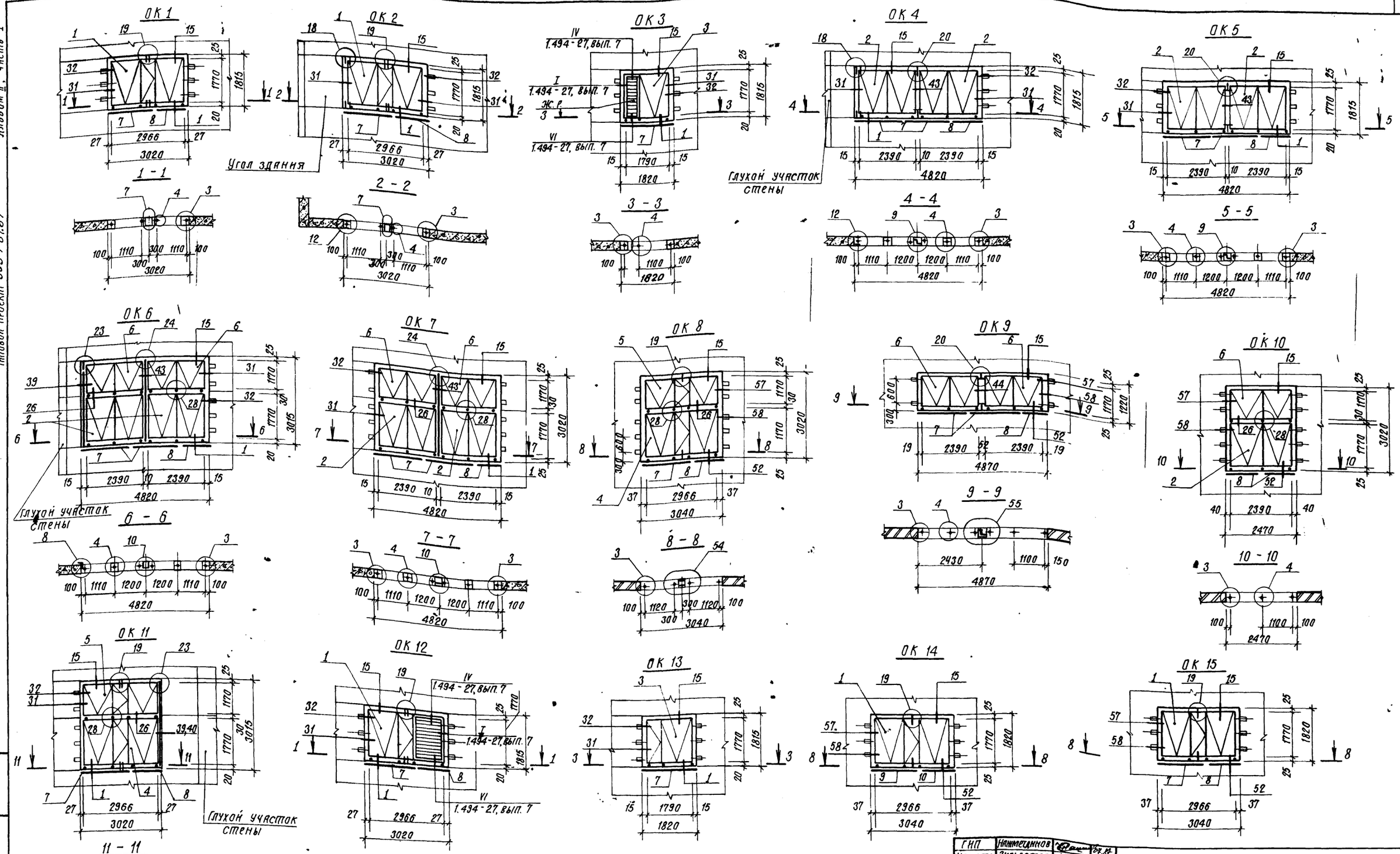

1. Узлы, замаркированные на схемах, приняты по серии 2.436-17, вып. 1.

2. Спецификация элементов к схемам заполнения оконных проемов дана на листе 16.

ГИП	Наумесанков		07.87	ТП-503-1-67.87 -АР				
Нач отд	Зильбертов		07.87					
Гл констр	Чупахин		07.87					
Рук гр.	Пегова		07.87	Производственный корпус гаража на 100 грузовых автомобилей				
Вед инж	Кудряшова		06.87	Производственные помещения	Стадия	Лист	Листов	
					РП	15		
Н.контр.	Толмачева			Схемы заполнения оконных проемов ОК 1 ÷ ОК 15	Гипропромсельстрой г. Саратов			

Привязан:

Инв. №

Копировал: Сидорова

Формат А2

Инв. № подл. | Подпись и дата | Взам. инв. №

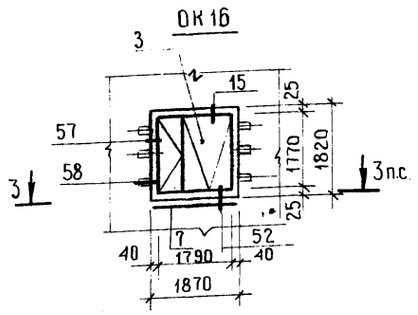

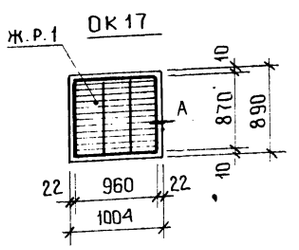

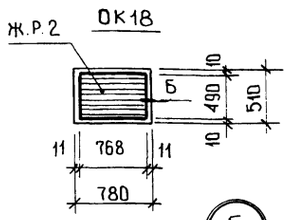

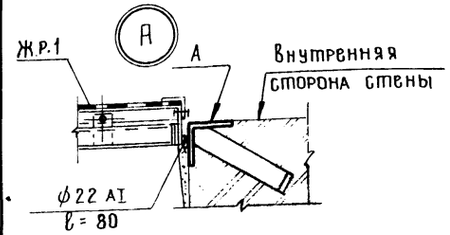

Спецификация заполнения оконных проёмов

Марка, поз.	Обозначение	Наименование	Кол.	Масса, ед. кг.	Примечание
	лист 15	Оконный проём ОК1	10		
	лист 15	Оконный проём ОК2	3		
	лист 15	Оконный проём ОК3	4		
	лист 15	Оконный проём ОК4	1		
	лист 15	Оконный проём ОК5	2		
	лист 15	Оконный проём ОК6	1		
	лист 15	Оконный проём ОК7	1		
	лист 15	Оконный проём ОК8	3		
	лист 15	Оконный проём ОК9	1		
	лист 15	Оконный проём ОК10	2		
	лист 15	Оконный проём ОК11	2		
	лист 15	Оконный проём ОК12	1		
	лист 15	Оконный проём ОК13	4		
	лист 15	Оконный проём ОК14	2		
	лист 15	Оконный проём ОК15	5		
	лист 16	Оконный проём ОК16	4		
	лист 16	Оконный проём ОК17	2		
	лист 16	Оконный проём ОК18	1		

Спецификация элементов к схемам заполнения оконных проёмов

Марка, поз.	Обозначение	Наименование	Кол.	Масса, ед. кг	Примечание
1	ГОСТ 12506-81	Окно ПНД 18-30.1			
		ГОСТ 12506-81	21		
2	ГОСТ 12506-81	Окно ПНД 18-24.1			
		ГОСТ 12506-81	12		
3	ГОСТ 12506-81	Окно ПНД 18-18.1			
		ГОСТ 12506-81	12		
4	ГОСТ 12506-81	Окно ПНД 18-30.2			
		ГОСТ 12506-81	5		
5	ГОСТ 12506-81	Окно ПНД 12-30.2			
		ГОСТ 12506-81	5		
6	ГОСТ 12506-81	Окно ПНД 12-24.1			
		ГОСТ 12506-81	8		
7	ГОСТ 6785-80**	Плита подоконная			
		ПОО 18.20.35-Т	48	32,0	
8	ГОСТ 6785-80**	Плита подоконная			
		ПОО 12.20.35-Т	31	21,0	
9	ГОСТ 6785-80**	Плита подоконная			
		ПОО 18.40.35-Т	2	63,0	
10	ГОСТ 6785-80**	Плита подоконная			
		ПОО 12.40.35-Т	2	42,0	
ФС1.18	2.436-17.1-350-01	Слив ФС 1.18	8	1,98	
ФС 1.30	2.436-17.1-350-02	„ ФС 1.30	16	3,26	
ФС 1.48	2.436-17.1-350-03	„ ФС 1.48	5	5,18	
ФС 3.18	2.436-17.1-260-07	„ ФС 3.18	4	3,22	
ФС 3.24	2.436-17.1-260-08	„ ФС 3.24	2	4,24	
ФС 3.30	2.436-17.1-260-09	„ ФС 3.30	10	5,17	
ФС3.48	2.436-17.1-260-10	„ ФС 3.48	1	8,31	
	2.436-17.1-031	Уголок 63х40х5 ГОСТ 8510-86 / Ст3кп ГОСТ 535-79*	121	0,39	L=100мм
	2.436-17.1-032	Уголок 75х6 ГОСТ 8509-86 / Ст3кп ГОСТ 535-79*	14	0,28	L=40мм
	2.436-17.1-062	Полоса 6х80 ГОСТ 103-76* / Ст3кп ГОСТ 535-79*	7	0,3	L=80мм
	2.436-17.1-360	Костыль МС 1	147	0,13	
	2.436-17.1-360-02	„ МС 3	12	0,23	
	2.436-17.1-400	Кронштейн МС8	161	1,37	
	2.436-17.1-380	Изделие закладное МС5	12	0,42	

Продолжение

Марка, поз.	Обозначение	Наименование	Кол.	Масса, ед. кг	Примечание
	2.436-17.1-034	Доска 25х180х80			
		ГОСТ 8486-66**	143		
	2.436-17.1-035	Доска 25х180х110			
		ГОСТ 8486-66**	17		
	2.436-17.1-092	Доска 40х180х15			
		ГОСТ 8486-66**	38		
	2.436-17.1-101	Доска 30х80х180			
		ГОСТ 8486-66**	153		
	2.436-17.1-101-01	Доска 30х110х180			
		ГОСТ 8486-66**	10		
	2.436-17.1-102	Брусок ф50х150			
		ГОСТ 8486-66**	169		
	2.436-17.1-291	Брус 130х140х160			
		ГОСТ 8486-66**	120		
	2.436-17.1-292	Доска 40х160х80			
		ГОСТ 8486-66**	86		
	2.436-17.1-292-01	Доска 40х160х110			
		ГОСТ 8486-66**	34		
	ТП-503-1-67.87-И-026 СБ	Решетка жалюзийная Ж.Р.1	2	42,6	
	ТП-503-1-67.87-И-027	То же, Ж.Р. 2	1	16,4	
		Наличник тип 1,			
		свч. 54х13 ГОСТ 8242-75	—		570,6м
		Наличник тип 1,			
		свч. 74х13 ГОСТ 8242-75	—		1,2м
		ф22 AI ГОСТ 5781-82*, L=80	10	0,2	

1. В спецификации учтены элементы на общее количество оконных проёмов.
2. Узлы, замаркированные на схемах заполнения оконных проёмов, приняты по серии 2.436-17, вып 1.
3. Жалюзийные решетки, установленные в проёмах ОК3, ОК12, учтены в чертежах ТП-503-1-67.87 -ОВ-11.

ГИП	Нажметдинов		07.87
Нач ОТД	Зильбертов		07.87
Гл конст.	Чупахин		07.87
Рук группы	Петова		07.87
Вед инж	Кудряшова		06.87
Н контр	Толмачева		07.87

Привязан

Инв №

ТП-503-1-67.87 -АР

Производственный корпус гаража на 100 грузовых автомобилей

Производственные помещения

Стадия	Лист	Листов
РП	16	

Схемы заполнения оконных проёмов ОК16, ОК17 Узлы А, Б.

Гипропромсельстрой г Саратов

Инв № подл | Подпись и дата | Взам. инв. №

Копировал: Ильичева Формат А2

Альбом II часть 1

Типовой проект 503-1-67.87

План полов на отм. 0,000

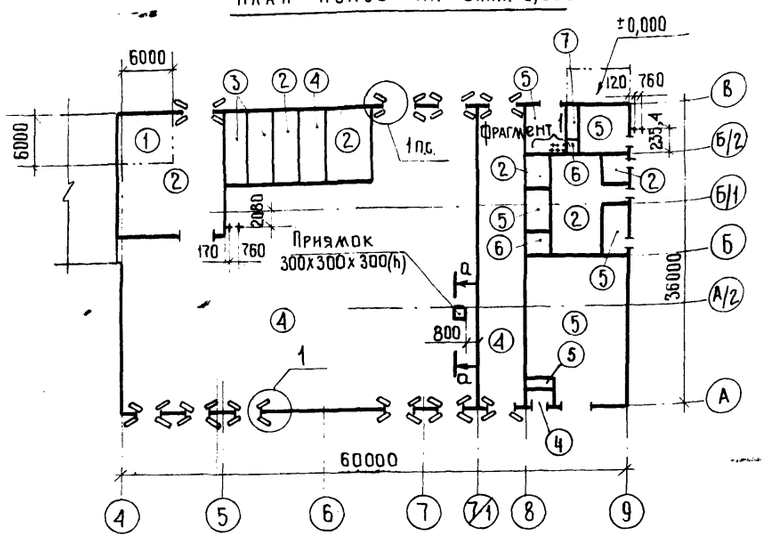

План полов на отм. 3,600

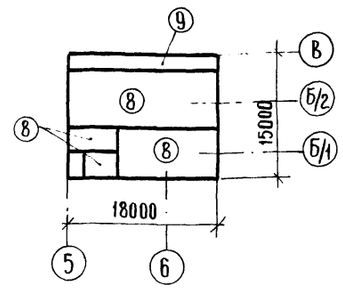

План полов на отм. 4,800

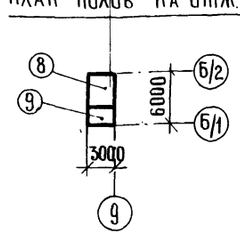

Фрагмент 1

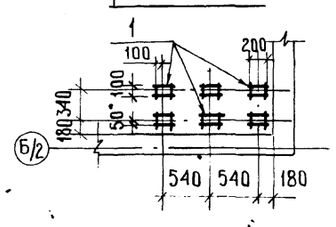

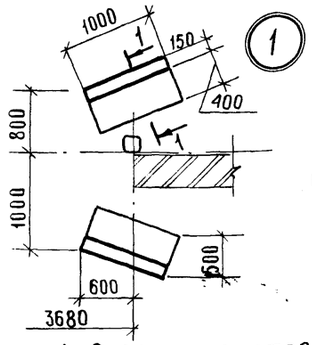

1-1

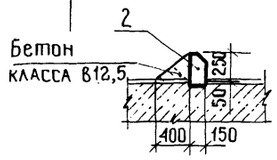

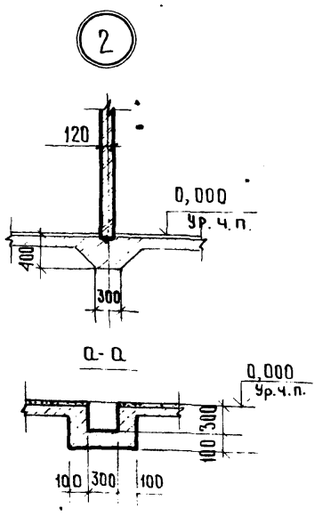

1. Работы по устройству полов начинать после выполнения фундаментов под оборудование, подпольных каналов, прокладки инженерных сетей.
2. По контуру здания у наружных стен под конструкцию пола уложить по грунту основания слой керамзитового гравия плотностью 800 кг/м³ шириной 800 мм, толщиной 200 мм.
3. Под кирпичные перегородки выполнить уширенную бетонную подготовку по узлу 2.
4. При устройстве полов заложить обрамляющие закладные изделия в местах примыкания полов к каналам, приямкам и вентканалу по чертежам комплекта КЖ.
5. Ребристый участок перекрытия на отм. 4,800 засыпать керамзитом плотностью 400 кг/м³

Таблица кодов полов

Тип пола по проекту	Код пола по смете
1	ПП - 001
2	ПП - 013
3	ПП - 005
4	ПП - 004
5	ПП - 007
6	ПБ - 006
7	ПБ - 001
8	ПП - 022
9	ПП - 023

Спецификация элементов на полы

Марка, поз.	Обозначение	Наименование	Кол.	Масса ед. кг	Примечание
1	1.400 - 6/76, вып. 1	Изделие закладное М8-4	6	1,7	
2		Бортовой камень			
		БР-100.30.15 ГОСТ 6665-82	39	100	

Экспликация полов

Наименование или номер помещения по проекту	Тип пола по проекту	Схема пола или номер узла по серии	Элементы пола и их толщина*)	Площадь пола м²
1	1	8 1.444-1, вып. 1	1. Покрытие - плита из жароупорного бетона - 120 мм 2. Подстилающий слой - бетон класса В25 - 120 мм	152,6
1; 3; 5; 12; 13, 14	2		1. Покрытие - цементно-песчаный раствор марки 200 с железнением - 20 мм 2. Подстилающий слой - бетон класса В10 - 100 мм 3. Основание - слой щебня крупностью 40-60 мм, вдавленный в грунт	207,0
2	3	11 1.444-1, вып. 1	1. Покрытие - асфальтобетон - 40 мм 2. Подстилающий слой - бетон класса В15 - 120 мм	49,5
4; 7; 8; 9; 10; 17; 18; 19	4	10 1.444-1, вып. 1	1. Покрытие - бетон класса В25 с пропиткой флюатами - 25 мм 2. Подстилающий слой - бетон класса В15 - 120 мм	1262,2
6; 11; 15; 16; 20	5	14 1.444-1, вып. 1	1. Покрытие - мозаичное (терраццо) с известковым щебнем, бетон класса В25 - 25 мм 2. Подстилающий слой - бетон класса В15 - 120 мм	301,8
уборные	6	240 2.244-1, вып. 4	1. Покрытие - керамические плитки (ГОСТ 6787-80*) - 13 мм	7,5
21	7	226 2.244-1, вып. 4	1. Покрытие - линолеум резиновый многослойный - релин типа А (ГОСТ 16914-71) - 3 мм	21,2
Венткамера	8		1. Покрытие - бетон класса В15 - 20 мм 2. Легкий бетон класса В3,5 $\gamma = 1100$ кг/м³ - 60 мм 3. Основание - ж.б. плита	236,5
Вентшахты	9		1. Бетон класса В15 с пропиткой флюатами и шлифованием - 20 мм 2. Цементно-песчаный раствор марки 150 - 40 мм 3. Плиты из ячеистых бетонов γ=350 кг/м³ (ГОСТ 5742-76) - 80 мм 4. Основание - ж.б. плита	30,0
	Плинтусы	138, 1.444-1, вып. 1	Для полов типа 1	
		139, 1.444-1, вып. 1	Для полов типа 7	
		140, 1.444-1, вып. 1	Для полов типов 2, 3, 4, 5, 8, 9	
		141, 1.444-1, вып. 1	Для полов типа 6	

*) В экспликации полов в графе „Элементы пола" указаны только недостающие данные, остальные - принимать по соответствующему узлу серии.

ГИП	Нажметдинов		07.87
Нач. отд.	Зильбертов		07.87
Гл. констр.	Чупахин		07.87
Рук. группы	Петова		07.87
Ст. инж.	Голишникова		07.87
Н. контр.	Толмачева		07.87

Привязан

Инв. №

Т.П-503-1-67.87 - АР

Производственный корпус гаража на 100 грузовых автомобилей

Производственные помещения

Стадия	Лист	Листов
РП	17	

Планы полов на отм. 0,000; 3,600; 4,800

Гипропромсельстрой г. Саратов

Копировал. Ильичева

Формат А3

Инв. № подл. | Подпись и дата | Взам. инв. №

Альбом II, часть 1

Типовой проект 503-1-67.87

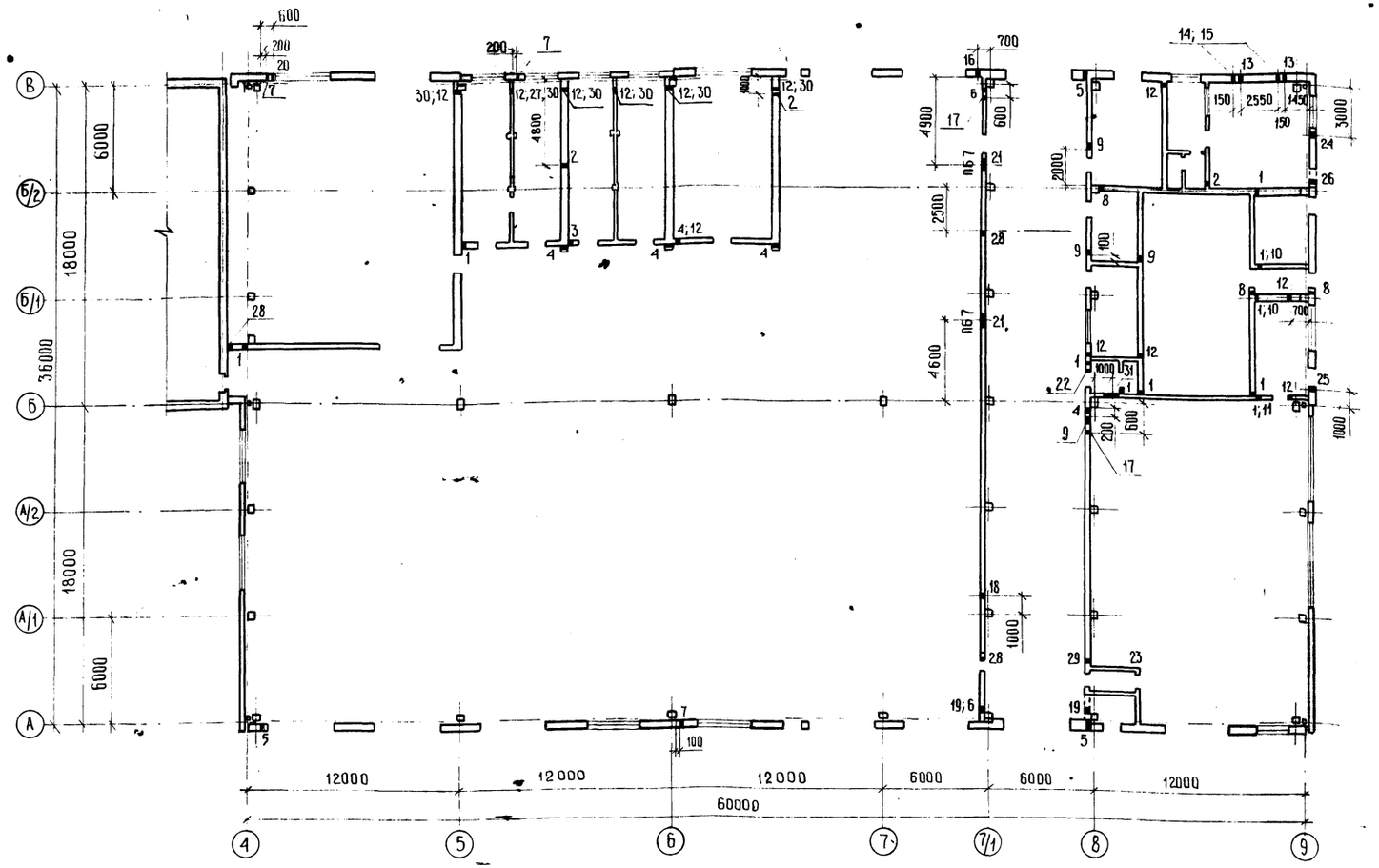

Экспликация отверстий

Тип отв	Размеры, мм В	Размеры, мм Н	Отм низа м	Назначение
1	50	50	2,200	Водопровод, энергетич.
2	50	50	0,000	Водопровод
3	100	100	0,000	Водопровод
4	100	100	2,200	Водопровод, энергетич.
5	100	100	0,400	Водопровод
6	100	100	4,200	Водопровод
7	60	60	2,500	Электротехнич.
8	100	100	2,500	Электротехнич.
9	200	100	2,500	Электротехнич.
10	200	300	2,600	Водопровод
11	200	150	2,800	Водопровод
12	100	100	0,100	Энергетич.

Продолжение

Тип отв	Размеры, мм В	Размеры, мм Н	Отм. низа м	Назначение
13	200	200	2,600	Энергетич.
14	150	150	1,160	Энергетич.
15	100	100	0,510	Энергетич.
16	150	150	4,000	Энергетич.
17	150	200	4,200	Энергетич.
18	50	50	4,000	Энергетич.
19	50	50	4,200	Энергетич.
20	400	400	2,600	Энергетич.
21	900	900	7,550	Энергетич.
22	150	150	2,700	Энергетич.
23	250	300	2,400	Энергетич.
24	300	490	3,500	Энергетич.

Продолжение

Тип отв	Размеры, мм В	Размеры, мм Н	Отм. низа м	Назначение
25	500	500	2,750	Энергетич.
26	400	400	5,700	Энергетич.
27	260	260	0,400	Энергетич.
28	300	200	7,000	Энергетич.
29	100	100	7,000	Энергетич.
30	150	15	3,600	Энергетич.
31	1000	1000	7,200	Энергетич.

Нач отд ЭМ Попова
Нач отд БК Свирбейш
Нач отд ЭЛТ Жалганов

Взам. инв. №
Подпись и дата
Инв. № подл.

Привязан:

Инв. №

ГИП	Нажметдинов		07.87
Нач отд	Зильбертов		07.87
Гл. констр	Чупахин		07.87
Рук. гр.	Петова		07.87
Инж.	Кандинская		06.87
Н. контр.	Толмачева		06.87

ТП-503-1-67.87 -АР

Производственный корпус гаража на 100 грузовых автомобилей

Производственные помещения

Схема расположения отверстий в стенах и перегородках

Стадия	Лист	Листов
РП	18	

ГИПРОПРОМСЕЛЬСТРОЙ г. Саратов

Копировал: Ильичева

Формат А2

Альбом II часть 1

Типовой проект 503-1-67.

Схемы расположения элементов подвесных потолков

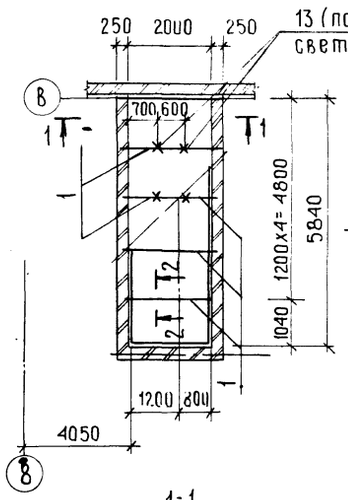

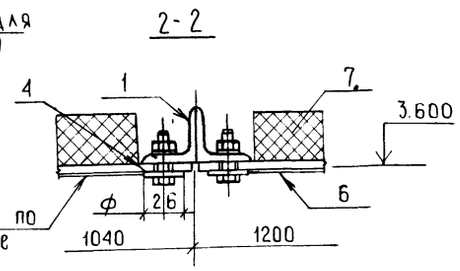

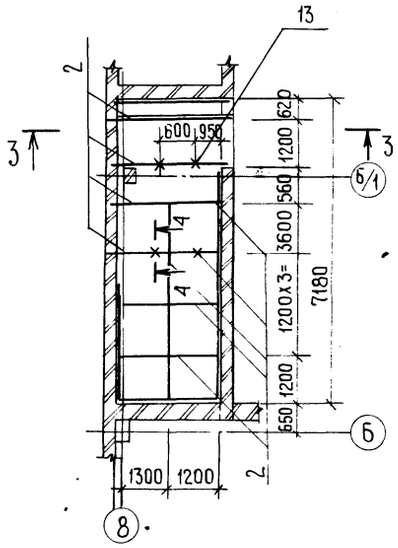

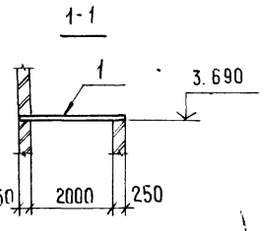

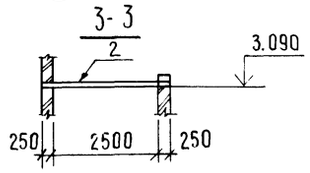

Ограждение компрессорной

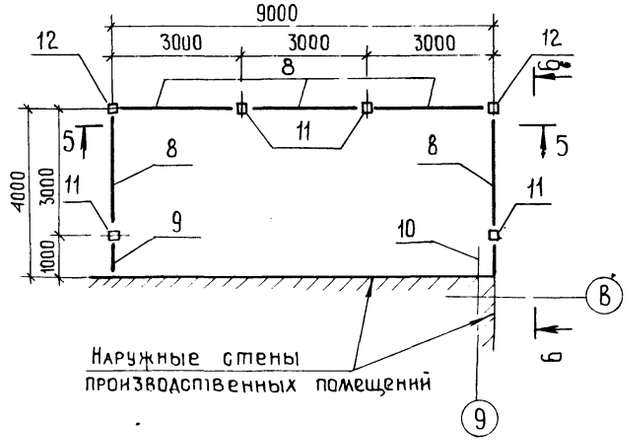

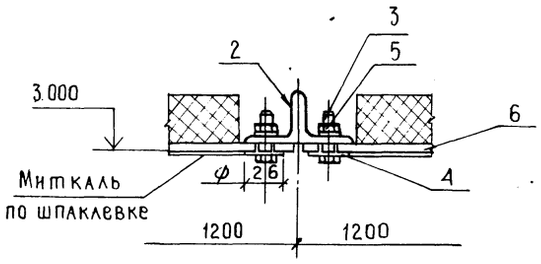

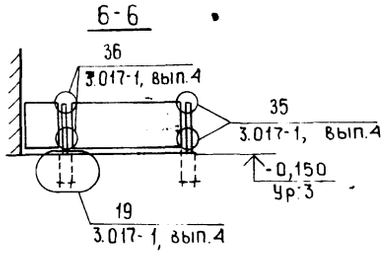

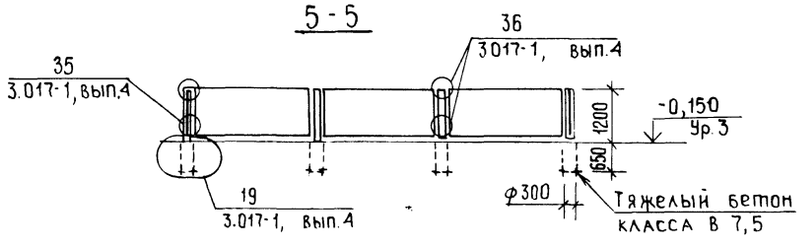

Спецификация элементов подвесных потолков и ограждения компрессорной

Марка, поз	Обозначение	Наименование	Кол.	Масса ед. кг	Примечание
1		Уголок $\frac{63x5\ ГОСТ\ 8509-72,\ L=2500}{ВСт3кп2\ ГОСТ\ 535-79^*}$	12	24.04	
2		То же, L=3000	16	28,86	
3	ГОСТ 7798-70*	Болт М8х35.46.016	196		4,8 кг
4	ГОСТ 11371-78*	Шайба 8.46.01	196		0,36 кг
5	ГОСТ 5915-70*	Гайка 2М8 46.016	196		1,0 кг
6	ГОСТ 18124.75*	Листы асбестоцементные плоские 1200х1200х10	12	26,0	
7	ГОСТ 9573-82	Минераловатные плиты плотностью 75 кг/м³			2,4 кг
8	3.017-1, вып. 2	Панель ПН1	5	25,7	
9	3.017-1, вып. 2	Панель ПН1	1	8,6	Длина 1,0 м
10	3.017-1, вып. 5	Полотно калитки КМ1А	1	23,25	
11	3.017-1, вып. 1	Столб С5Аа	2		
12	3.017-1, вып. 1	Столб С5Аб	4		
—	3.017-1, вып. 2	Изделие соединительное МС 9	24	0,12	
—	3.017-1, вып. 2	Изделие соединительное МС 11	24	0,1	
13		Лист $\frac{4x40\ ГОСТ\ 19903-74^*,\ L=640}{ВСт3кп2\ ГОСТ\ 14637-79}$	4	0,81	

ГИП	Нажметдинов		07.87	ТП-503-1-67.87 АР
Нач отд	Зильбертов		07.87	
Гл констр	Чупахин		07.87	
Рук бриг	Пегова		07.87	Производственный корпус гаража на 100 грузовых автомобилей
Вед инж	Муравлева		06.87	
Н контр	Толмачева		06.87	Производственные помещения — Стадия: РП; Лист: 19; Листов:
				Схемы расположения элементов подвесных потолков, ограждение компрессорной — Гипропромсельстрой г. Саратов

Привязан

Инв. №

Инв. № подл. | Подпись и дата | Взам. инв. №

Копировал: Ильичева И. Формат А2

Альбом I, часть I

Типовой проект 503-1-57.87

Ведомость рабочих чертежей основного комплекта КЖ

Лист	Наименование	Примечание
1	Общие данные (начало).	
2	Общие данные (окончание).	
3	Схема расположения фундаментов и фундаментных балок.	
4	Узлы 1 ÷ 8.	
5	Узлы 9 ÷ 17.	
6	Узлы 18 ÷ 21. Сечения 1-1 ÷ 8-8.	
7	Узлы А, Б, В. Схемы сварки пространственных каркасов вертикального армирования подколонников.	
8	Фундамент ФМ1.	
9	Фундамент ФМ2.	
10	Фундамент ФМ3.	
11	Фундамент ФМ4.	
12	Фундамент ФМ5.	
13	Фундамент ФМ6.	
14	Фундамент ФМ7.	
15	Фундамент ФМ8.	
16	Фундаменты ФМ9, ФМ14.	
17	Фундамент ФМ10.	
18	Фундамент ФМ11.	
19	Фундамент ФМ12.	
20	Фундамент ФМ13.	
21	Сечения 9-9 ÷ 13-13.	
22	Схема расположения элементов подземного хозяйства.	
23	Общие указания к схеме расположения элементов подземного хозяйства.	
24	Смотровая канава СК1. Планы на отм. 0,000; -0,500.	
25	Смотровая канава СК1. Сечения 1-1÷5-5. Узлы 1÷4.	
26	Смотровая канава СК2. Планы. Сечения 6-6; 7-7. Узлы 5÷8.	
27	Фундамент под окрасочную машину ФО1. Узлы 1; 2.	
28	Фундамент под окрасочную машину ФО1. Узлы 3÷7.	
29	Фундаменты под оборудование ФО2 ÷ ФО10.	
30	Фундамент под оборудование ФО11. Сечения 1-1÷3-3. Узел 1.	

Типовой проект разработан в соответствии с действующими нормами и правилами и предусматривает мероприятия, обеспечивающие взрывную, взрывопожарную и пожарную безопасность при эксплуатации здания.

Главный инженер проекта: /Нажметдинов/

Инв. № подл. | Подпись и дата | Взам. инв. №

Продолжение

Лист	Наименование	Примечание
31	Фундаменты под оборудование ФО12, ФО13.	
32	Фундаменты ФО14 ÷ ФО17.	
33	Подземное хозяйство. Фрагмент 1.	
34	План приямков трансформаторной подстанции.	
35	Каналы 1÷4.	
36	Каналы 5÷12. Сечения 1-1 ÷ 4-4.	
37	Сечения каналов 5-5 ÷ 11-11. Узлы 1; 2; 3.	
38	Схемы расположения ферм, колонн, связей. Узлы А, Б, В.	
39	Узлы Г, Д.	
40	Схема расположения плит покрытия. Узел А.	
41	Схема расположения плит покрытия. Фрагмент 1.	
42	Схемы расположения панелей стен по осям А и В, металлических стоек и насадок фахверков. Узел А.	
43	Схемы расположения панелей стен по осям 4 и 9.	
44	Схемы расположения плит перекрытия на отм. 3,600; 4,800; 2,920.	

Ведомость ссылочных и прилагаемых материалов

Обозначение	Наименование	Примечание
	Ссылочные документы	
ГОСТ 24379.1-80	Болты фундаментные.	
ГОСТ 8478-81	Сетки сварные для железобетонных конструкций.	
1.465.1-10/82, вып.2	Комплексные железобетонные плиты покрытий одноэтажных промышленных зданий.	
ПК-01-88	Сварные железобетонные плиты для покрытий производственных зданий.	
1.412.1-4	Монолитные железобетонные фундаменты на естественном основании под железобетонные стойки фахверка. Материалы для проектирования и рабочие чертежи.	
1.415-1, вып.1	Железобетонные фундаментные балки для стен производственных зданий.	

Продолжение

Обозначение	Наименование	Примечание
1.412-1/77, вып. 1; 3	Монолитные железобетонные фундаменты под типовые колонны прямоугольного сечения одноэтажных промышленных зданий.	
1.410-3, вып. 1	Сетки сварные для армирования железобетонных конструкций.	
1.423.1-7, вып. 1	Колонны железобетонные предварительно напряженные одноэтажных зданий промышленных предприятий без мостовых кранов.	
1.427.1-5, вып. 1	Колонны железобетонные предварительно напряженные прямоугольного сечения для продольного и торцового фахверка одноэтажных зданий промышленных предприятий.	
1.463-3, вып. 1; 2	Железобетонные предварительно напряженные безраскосные фермы пролетами 18 и 24 м для покрытий зданий со скатной кровлей.	
1.432.1-18, вып. 1	Стеновые панели отапливаемых производственных зданий с шагом колонн 12 м.	
1.030.9-2, вып. 1; 4; 6; 7 часть 2	Перегородки панельные зданий промышленных и сельскохозяйственных предприятий.	
1.030.1-1, вып. 1-1, 3-3, 4-1, 4-2	Стены наружные из однослойных панелей для каркасных общественных и вспомогательных зданий промышленных предприятий.	

Инв. №				Привязан
ГИП	Нажметдинов		04.87	
Нач. отд.	Зильбертов		07.87	ТП-503-1-67.87 - КЖ
Гл. констр.	Чулахин		07.87	
Рук. гр.	Пегова		07.87	Производственный корпус гаража на 100 грузовых автомобилей
Инж.	Кандинская		06.87	Производственные помещения
Н. контр.	Толмачева		07.87	Общие данные (начало)

Стадия	Лист	Листов
РП	1	44

ГИПРОПРОМСЕЛЬСТРОЙ г. Саратов

Копировал: Бабенко

Формат А2

Альбом II, часть 1

Типовой проект 503-1-67.87

Продолжение

Обозначение	Наименование	Примечание
1.090.1-1, вып. 5-1	Сборные железобетонные конструкции межвидового применения для крупнопанельных общественных зданий промышленных предприятий с высотой этажа 3,0 и 3,3 м.	
1.243.1-4	Плиты плоские железобетонные длиной 80, 110, 130 и 160 см, армированные сварными сетками из стали класса Вр-I.	
2.460-19	Узлы легкосбрасываемых покрытий одноэтажных зданий промышленных предприятий со взрывоопасными производствами.	
3.006.1-2/82 вып. 1-1, 1-2, 1-3, 2-3	Сборные железобетонные каналы и тоннели из лотковых элементов.	
1.494-24, вып. 1	Стаканы для крепления крышных вентиляторов, дефлекторов и зонтов.	
1.494-8	Решетки воздухоприточные тип РР.	
ИИ-03-03, альбом 71-64	Рабочие чертежи металлических изделий.	
1.400-7	Стальные изделия для сопряжения сборных железобетонных конструкций одноэтажных промышленных зданий.	
3.400-6/76	Унифицированные закладные детали сборных железобетонных конструкций инженерных сооружений промышленных предприятий. Рабочие чертежи.	
2.460-14, вып. 0	Типовые узлы покрытий промышленных зданий в местах пропуска вентиляционных шахт.	
2.460-15, вып. 0	Типовые узлы покрытий промышленных зданий в местах установки крышных вентиляторов.	
2.432-1, вып. 0-1	Монтажные узлы панельных стен отапливаемых одноэтажных производственных зданий с железобетонным каркасом.	
Шифр 92-76/1	Усовершенствованные узлы сопряжения типовых железобетонных стропильных конструкций с колоннами и подстропильными конструкциями.	

Продолжение

Обозначение	Наименование	Примечание
2.420-1, вып. 1	Монтажные детали сборных железобетонных колонн и подкрановых балок одноэтажных промышленных зданий.	
2.460-2, вып. 1,2	Монтажные детали сборных железобетонных конструкций покрытий одноэтажных промышленных зданий.	
	Прилагаемые документы -	
- И	Чертежи индустриальных строительных конструкций и изделий.	Альбом V
- КЖВМ 1	Ведомость потребности в материалах основного комплекта КЖ. Монолитные конструкции.	Альбом VII
- КЖВМ 2	Ведомость потребности в материалах основного комплекта КЖ. Сборные конструкции.	Альбом VII

Общие указания

1. Расчёт конструкций произведен в соответствии со СНиП 2.03.01-84 „Бетонные и железобетонные конструкции" и СНиП 2.02.01-03 „Основания зданий и сооружений".

2. Нагрузки на покрытие для района с расчётной зимней температурой наружного воздуха $t_н = -30°C$ и нормальной зоной влажности приняты следующие:

Вес снегового покрова кПа (кгс/м²)	Нагрузка, кПа (кгс/м²)	
	к = 1	к > 1
1,0 (100)	4,7 (470,0)	5,38 (538)

Величина включает в себя собственный вес кровли, утеплителя, сборных железобетонных плит с заливкой швов, вес снегового покрова.

3. Нагрузки на перекрытия в кПа (кгс/м²)

Постоянная		Длительная		Кратковременная	
к = 1	к > 1	к = 1	к > 1	к = 1	к > 1
1,6 (160)	1,98 (198)	3,0 (300)	3,6 (360)	1,5 (150)	1,95 (195)

Величина постоянной нагрузки включает в себя вес пола.

4. При изготовлении, хранении, транспортировке, приемке и монтаже сборных железобетонных элементов руководствоваться требованиями СНиП III-16-80 „Бетонные и железобетонные конструкции сборные", СНиП III-4-80 „Техника безопасности в строительстве".

5. Крепление сборных железобетонных подушек на листе 44 предусмотрено при помощи минерального клея. Состав клея на листе 5 серии 1.030.9-2, вып. 6.

6. Несущие балки перекрытий и стойки антресолей оштукатурить по металлической сетке.

Ведомость спецификаций

Лист	Наименование	Примечание
3	Спецификация к схеме расположения фундаментов и фундаментных балок.	
8-20	Спецификация элементов на фундамент.	
23	Спецификация элементов подземного хозяйства	
24	Спецификация смотровой канавы Ск1.	
26	Спецификация смотровой канавы Ск2.	
28	Спецификация элементов на фундамент ФО1.	
29÷32	Спецификация элементов на один фундамент.	
33	Спецификация элементов к фрагменту.	
34	Спецификация элементов на приямки.	
37	Спецификация элементов каналов.	
39	Спецификация элементов к схемам, расположенным на листах 38,39.	
41	Спецификация элементов к схеме расположения плит покрытия.	
43	Спецификация элементов к схемам, расположенным на листах 42,43.	
44	Спецификация элементов к схемам расположения плит перекрытий.	

Ведомость объемов бетонных и железобетонных конструкций

N п/п	Наименование группы элементов конструкций	Код	Кол. м³	Примечание
1	Плиты покрытия	584100	162,80	
2	Фермы стропильные	582600	44,40	
3	Плиты перекрытия	584200	34,50	
4	Колонны	582100	42,03	
5	Панели стеновые	583100	267,79	
6	Перемычки	582800	7,66	
7	Балки фундаментные	582400	16,40	
8	Стаканы	589600	2,05	
9	Опорные подушки	585500	0,29	
10	Балка	582200	0,17	
11	Конструкции каналов	585800	15,87	
	Всего бетона и железобетона		593,96	

Материалы на изготовление сборных бетонных и железобетонных конструкций учтены в ведомости потребности в материалах и отдельно не учитываются.

В объеме бетона стеновых панелей учтён отделочный слой.

ГИП	Нажметдинов		07.87
Нач. отд.	Зильбертов		07.87
Гл. констр.	Чупахин		07.87
Рук. груп.	Пегова		06.87
Инж.	Кандинская		06.87
Н. контр.	Толмачева		07.87

Привязан

Инв. №

ТП – 503-1-67.87 – КЖ

Производственный корпус гаража на 100 грузовых автомобилей

Производственные помещения

Стадия	Лист	Листов
РП	2	

Общие данные (окончание).

ГИПРОПРОМСЕЛЬСТРОЙ г. Саратов

Инв. № подл. | Подпись и дата | Взам. инв. №

Копировал: Ильичева

Формат А2

Альбом II, часть 1

Типовой проект 503-1-67.87

Схема расположения фундаментов и фундаментных балок

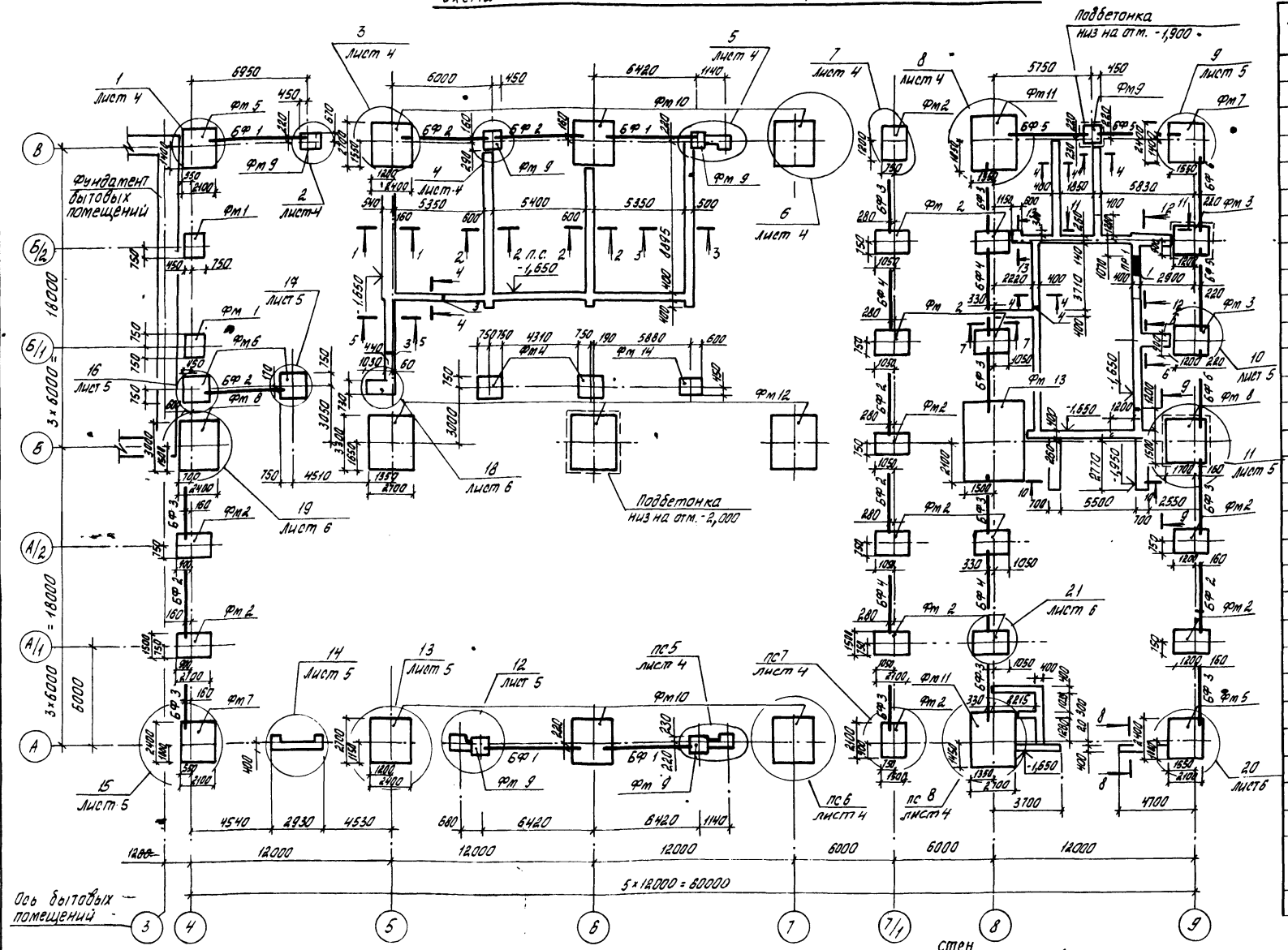

Спецификация к схеме расположения фундаментов и фундаментных балок

Марка, поз.	Обозначение	Наименование	Кол.	Масса ед. кг.	Примечание
		Фундаменты монолитные			
Фм 1	лист 8	Фм 1	2		
Фм 2	лист 9	Фм 2	15		
Фм 3	лист 10	Фм 3	2		
Фм 4	лист 11	Фм 4	2		
Фм 5	лист 12	Фм 5	2		
Фм 6	лист 13	Фм 6	2		
Фм 7	лист 14	Фм 7	2		
Фм 8	лист 15	Фм 8	2		
Фм 9	лист 16	Фм 9	6		
Фм 10	лист 17	Фм 10	6		
Фм 11	лист 18	Фм 11	2		
Фм 12	лист 19	Фм 12	3		
Фм 13	лист 20	Фм 13	1		
Фм 14	лист 16	Фм 14	1		
		Сборные конструкции			
БФ 1	1.415-1, вып.1	Фундаментная балка ФБ6-11	4	1800	
БФ 2	1.415-1, вып.1	ФБ6-2	7	1300	
БФ 3	1.415-1, вып.1	ФБ6-3	10	1200	
БФ 4	1.415-1, вып.1	ФБ8-7	4	1300	
БФ 5	1.415-1, вып.1	ФБ6-12	3	1500	
БФ 6	1.415-1, вып.1	ФБ6-13	2	1400	
ПР 1	1.038.1-1, вып.1	Перемычка 2ПБ17-2 (шт.3)	1	213	
		Детали			
2	ГОСТ 24379.1-80	Болт 1.1М27×800 ВСт3 кп2	88	4,6	
3		Швеллер $\frac{24\ ГОСТ\ 8240-72^*,\ \ell=1300}{ВСт3пс6\ \ ГОСТ\ 535-79^*}$		33,1	1,38м

1. Основанием фундаментов служат непучинистые, непросадочные грунты со следующими расчетными характеристиками: $\varphi_{II} = 28°$, $\rho = 1.8\ т/м^3$; $C_{II} = 2\ кПа$ (0,02 кгс/см²); $E = 15\ МПа$ (150 кгс/см²). При определении расчетного сопротивления грунта коэффициенты условия работы приняты по таблице 3 СНиП 2.02.01-83 и равны $\gamma_{c1} = 1,25$; $\gamma_{c2} = 1,0$, коэффициент $K = 1,1$. Грунтовые воды отсутствуют.

2. Под монолитные железобетонные фундаменты выполнить подготовку толщиной 100мм из бетона класса В3,5, под ленточные - щебеночную подготовку толщиной 100мм. Ленточные фундаменты, опоры под фундаментные балки, набетонки для стен и стоек рам ворот выполнить из бетона класса В7,5 одновременно с бетонированием фундаментов.

3. Фундаментные балки укладывать на слой цементного раствора марки 150 толщиной 20мм.

4. Горизонтальную гидроизоляцию стен выполнять путем укладки 2-х слоев толя насухо по выравненной поверхности бетона в уровне пола.

5. Под фундаменты Фм3 и Фм8 на пересечении осей „9"-„Б/2" и осей „9"-„Б" выполнить подбетонку толщиной 400мм из бетона класса В5.

6. Таблицу отверстий в фундаментах смотри на листе 6.

7. Сечения 1-1 ÷ 8-8 смотри на листе 6, сечения 9-9 ÷ 13-13 смотри на листе 21.

8. Отметки низа фундаментов без учета толщины подбетонок - 1,650.

9. При отрытии котлована выполнить мероприятия по ТП- ЭН21

ГИП	Нажметдинов			ТП-503-1-67.87 -КЖ
Нач. отд	Зиловертов			
Гл. констр.	Чупахин			
Рук. гр.	Легова			Производственный корпус гаража на 100 грузовых автомобилей
Рук. гр.	Лапченко			

Стадия	Лист	Листов
РП	3	

Производственные помещения

Схема расположения фундаментов и фундаментных балок.

ГИПРОПРОМСЕЛЬСТРОЙ г. Саратов

Н. контр. Тарначева

Привязан

Инв. №

Взам. инв. №

Подпись и дата

Инв. № подл.

Копировал: Борисова

Формат А2

Альбом II, часть I

Типовой проект 503-1-67.87

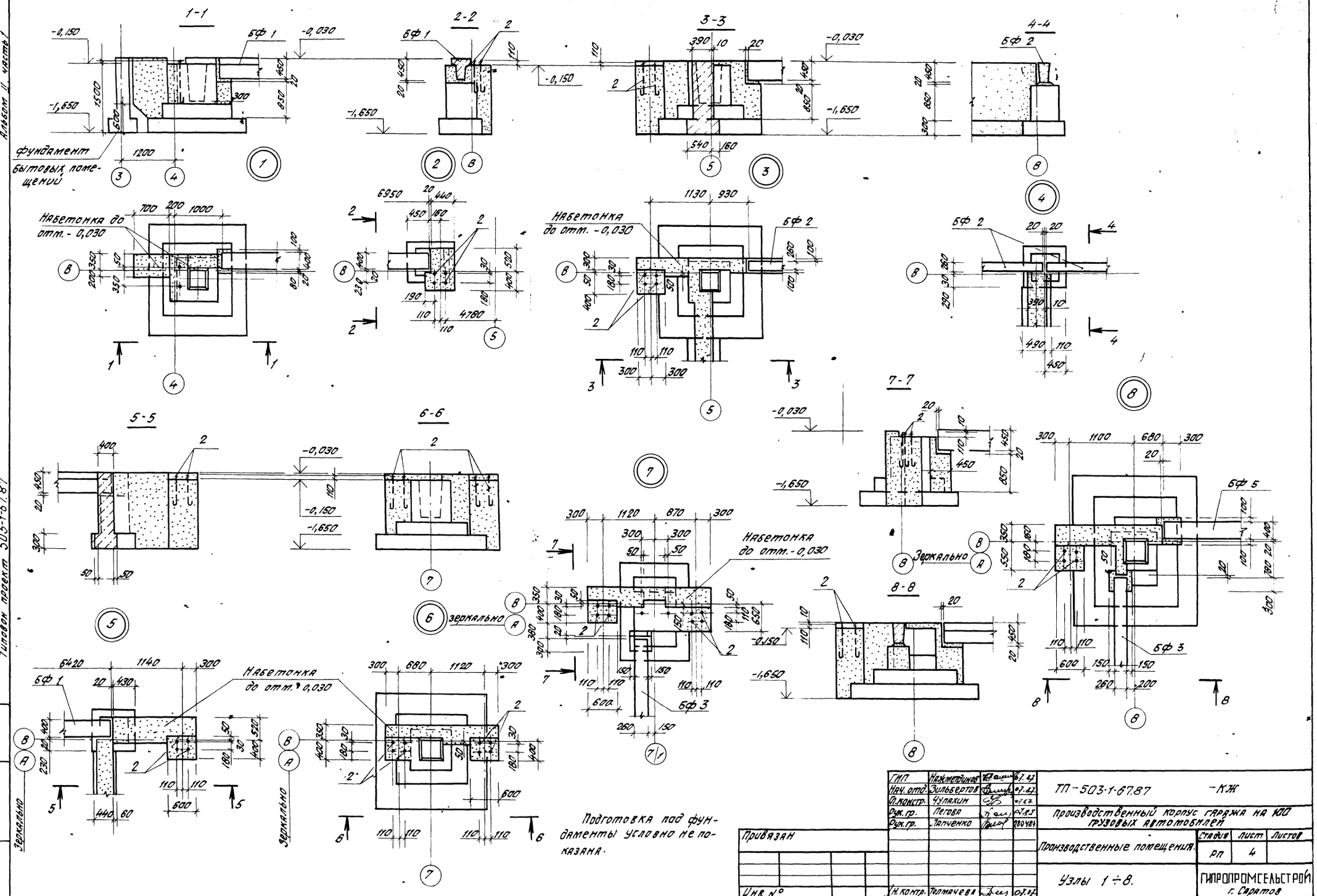

ГИП	Нижметдинов		07.87	ТП-503-1-67.87 -КЖ	
Нач. отд.	Зильбертов		07.87		
Гл. констр.	Чуплахин		07.87	Производственный корпус гаража на 100 грузовых автомобилей	
Рук. гр.	Петова		07.87		
Рук. гр.	Лапченко		20.04.87		
Привязан				Производственные помещения.	Стадия: РП; Лист: 4; Листов:
Инв. №		Н. контр.	Полячева	07.87	Узлы 1 ÷ 8. — ГИПРОПРОМСЕЛЬСТРОЙ г. Саратов

Инв. № подл. | Подпись и дата | Взам. инв. №

Копировал: Бабенко — формат А2

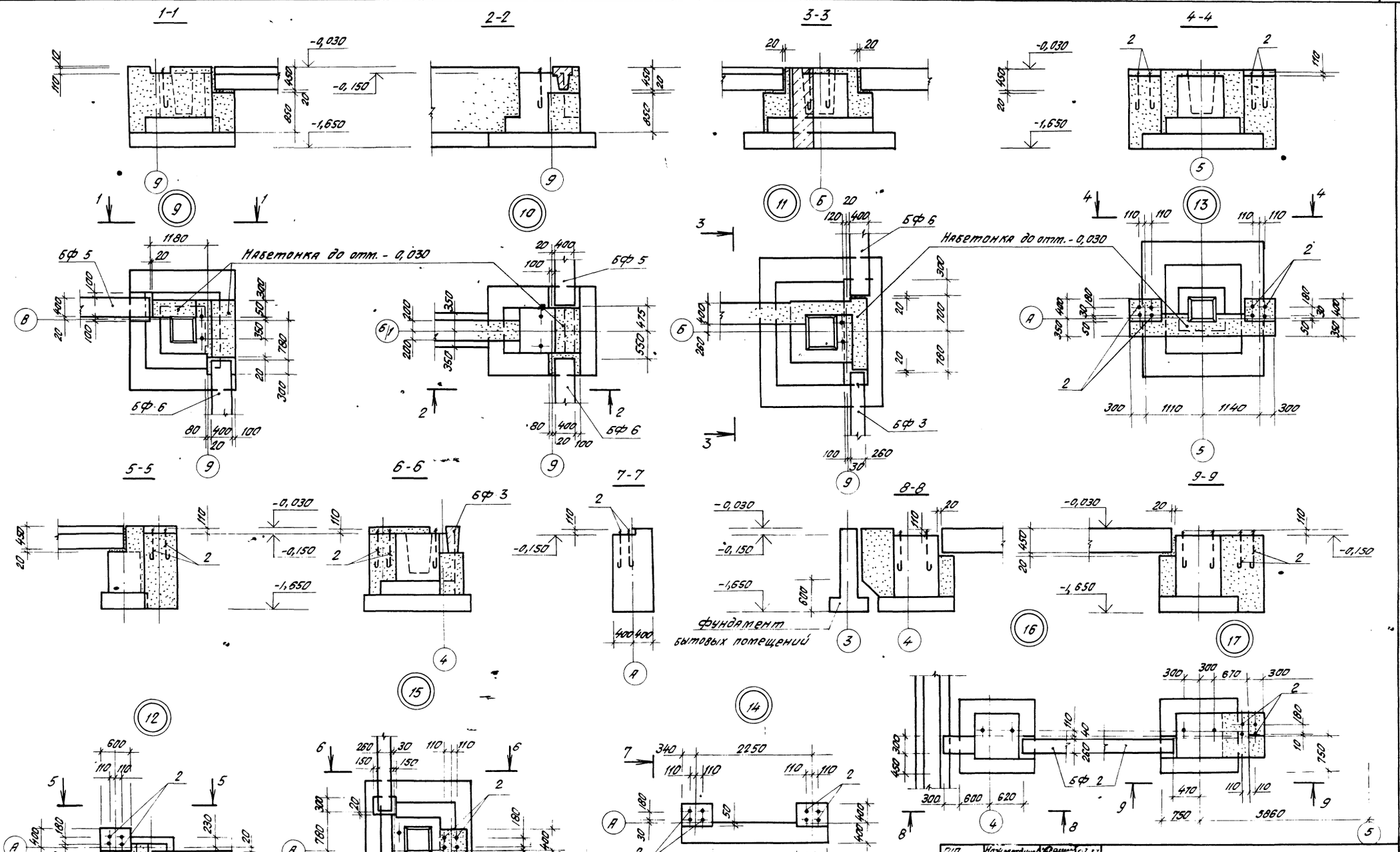

(4) Подготовка под фундаменты условно не показана.

ГИП	Нажметдинов			ТП – 503-1-67.87 – КЖ	
Нач. отд.	Эльбертов			Производственный корпус гаража на 100 грузовых автомобилей	
Гл. констр.	Чулахин				
Рук. гр.	Легова			Производственные помещения.	Стадия: РП; Лист: 5; Листов:
Рук. гр.	Лапченко				
Привязан:				Узлы 9 ÷ 17.	ГИПРОПРОМСЕЛЬСТРОЙ г. Саратов
Инв. №		Н. контр.	Томмичева		

Копировал: Бабенко — Формат А2

Альбом III часть 1

Типовой проект 503-1-67.87

Инв. № подл. | Подпись и дата | Взам. инв. №

Альбом II, часть 1

Типовой проект 503-1-67.87

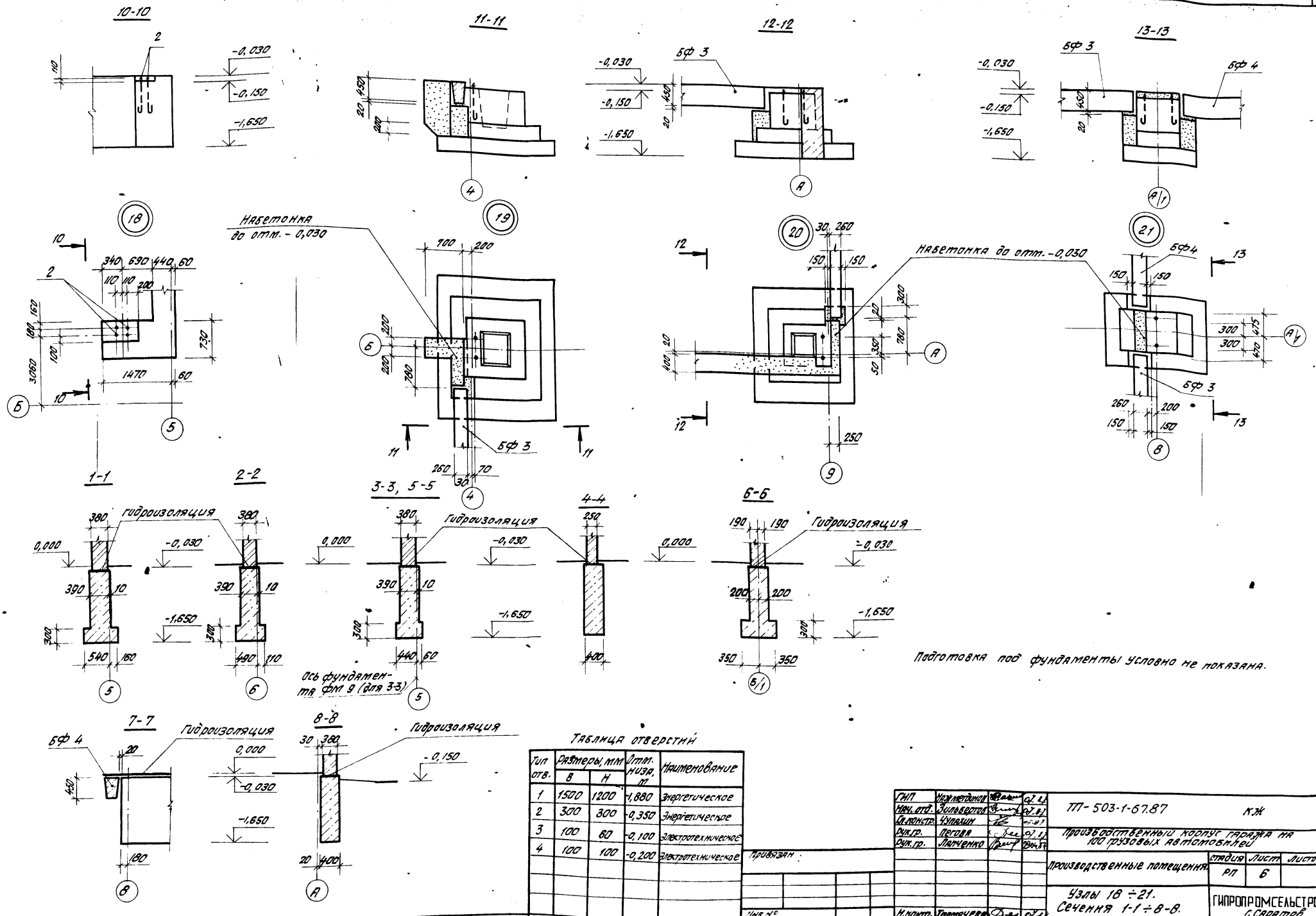

Подготовка под фундаменты условно не показана.

Таблица отверстий

Тип отв.	Размеры, мм В	Размеры, мм Н	Отм. низа, м	Наименование
1	1500	1200	-1,880	Энергетическое
2	300	300	-0,350	Энергетическое
3	100	60	-0,100	Электротехническое
4	100	100	-0,200	Электротехническое

Привязан

Инв. №

ГИП	Нижнегородов		02.87
Нач. отд.	Зильберман		02.87
Гл. констр.	Чулкин		02.87
Рук. гр.	Петова		02.87
Рук. гр.	Лапченко		29.04.87
Н. контр.	Топчиева		02.87

ТП-503-1-67.87 КЖ

Производственный корпус гаража на 100 грузовых автомобилей

Производственные помещения

Стадия	Лист	Листов
РП	6	

Узлы 18 ÷ 21. Сечения 1-1 ÷ 8-8.

ГИПРОПРОМСЕЛЬСТРОЙ г. Саратов

Копировал: Бабенко О.Г. — Формат А2

Инв. № подл. | Подпись и дата | Взам. инв. №

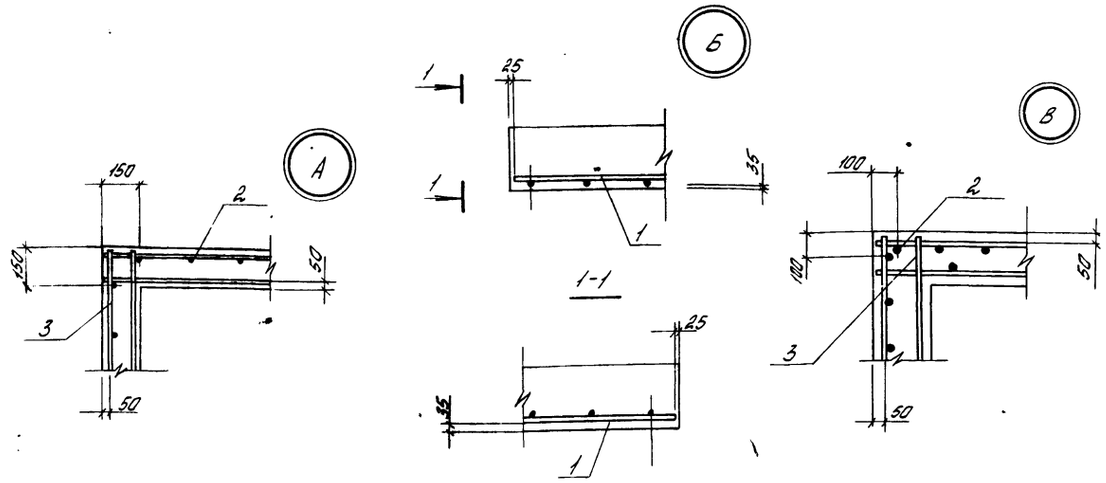

Схемы сборки пространственных каркасов вертикального армирования подколонников

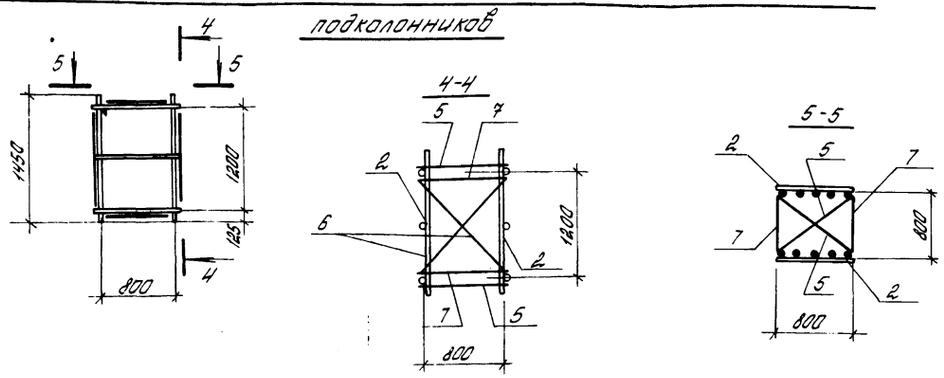

Таблица нагрузок на фундаменты

Марка фундамента	от основных колонн: I-II сочетания					III-IV сочетания					другие сосредоточенные нагрузки								
	N max (N min) кН	Mx кНм	Qx кН	My кНм	Qy кН	N max (N min) кН	Mx кНм	Qx кН	My кНм	Qy кН	N_1 кН	X_1 м	Y_1 м	N_2 кН	X_2 м	Y_2 м	N_3 кН	X_3 м	Y_3 м
Фм-1	180,0	—	6,7	—	—	180,0	—	5,0	—	—	—	—	—	—	—	—	—	—	—
Фм-2*	69,0	—	—	—	7,2	69,0	—	—	—	-2,2	141,0	-0,28	0,5	34,0	-0,58	-0,37	180,0	0,46	-0,27
Фм-3	132,0	—	1,4	—	—	132,0	—	-10,0	—	—	80,0	0,37	0,6	160,0	0,37	-0,6	81,8	-0,65	—
Фм-4	296,0	—	—	—	—	—	—	—	—	—	—	—	—	—	—	—	—	—	—
Фм-5*2	460,0 (380,0)	±31,0	±6,5	—	—	460,0 (380,0)	—	—	±58,0	±19,0	63,0	-0,35	0,05	63,0	-1,1	0,42	56,0	0,46	0,42
Фм-6	20,0	—	—	—	±2,1	—	—	—	—	—	122,0	-0,6	-0,17	111,0	0,6	-0,17	—	—	—
Фм-7*1	460,0 (380,0)	±31,0	±6,5	—	—	460,0 (360,0)	—	—	±58,0	±19,0	124,4	-0,66	0,4	34,0	—	-0,42	—	—	—
Фм-8*3	641,0 (522,0)	±66,0	±14,0	—	—	641,0 (522,0)	—	—	±63,0	±20,0	69,0	-1,0	—	49,0	-0,35	—	86,0	-0,66	-0,4
Фм-9*4	—	—	—	—	—	—	—	—	—	—	46,0	-0,25	—	6,0	0,25	—	—	—	—
Фм-10*5	742,0 (624,0)	±27,0	±3,9	—	—	742,0 (624,0)	—	—	±75,0	±29,0	95,0	-0,15	-0,42	—	—	—	—	—	—
Фм-11*6	698,0 (598,0)	±27,0	±3,9	—	—	698,0 (598,0)	—	—	±73,0	±27,0	141,0	-0,33	0,6	200,0	-0,7	-0,32	58,0	0,5	-0,42
Фм-12	1145,0 (910,0)	±56,0	±8,5	—	—	1145,0 (910,0)	—	—	±84,0	±11,4	—	—	—	—	—	—	—	—	—
Фм-13	1145,0 (910,0)	±56,0	±8,6	—	—	1145,0 (910,0)	—	—	±84,0	±11,4	150,0	-0,33	0,5	150,0	-0,33	0,5	60,0	0,7	0,44
Фм-14	165,0	—	—	—	—	—	—	—	—	—	—	—	—	—	—	—	—	—	—

Ведомость расхода стали на фундамент, кг

Марка фундамента	Изделия арматурные: Арматура класса А-I, ГОСТ 5781-82*: Ф6	Ф8	Ф10	Итого	А-II: Ф12		Итого	А-III:	Ф10	Ф12	Ф14	Итого	Всего	Изделия закладные: Болт 1.1М27х800 ВСт3кп2 ГОСТ 24379.1-80	Болт М24 ГОСТ 2590-71*	Гайка М24 ГОСТ 5915-70*	-8 ВСт3кп2 ГОСТ 19903-74*		Всего	Общий расход стали
Фм1	7,0	—	—	7,0	—		—		11,1	—		11,1	11,1	—	5,5	0,4	0,9		6,8	24,9
Фм2	7,0	1,6	8,4	17,0	10,4		10,4		18,1	—		18,1	45,5	—	5,5	0,4	0,9		6,8	52,3
Фм3	7,0	1,6	8,4	17,0	10,4		10,4		23,3	—		23,3	50,7	—	5,5	0,4	0,9		6,8	57,5
Фм4	—	—	—	—	—		—		14,4	—		14,4	14,4	—	11,0	0,8	1,8		13,6	28,0
Фм5	—	19,4	—	19,4	20,8		20,8		31,2	—		31,2	71,4	—	5,5	0,4	0,9		6,8	78,2
Фм6	7,0	—	—	7,0	—		—		14,4	—		14,4	21,4	—	5,5	0,4	0,9		6,8	28,2
Фм7	—	19,4	—	19,4	20,8		20,8		31,2	—		31,2	71,4	—	5,5	0,4	0,9		6,8	78,2
Фм8	—	26,4	—		30,8		30,8		43,6	—		43,6	100,8	—	5,5	0,4	0,9		6,8	107,6
Фм10	—	24,8	—	24,8	20,8		20,8		—	51,4		51,4	103,0	—	—	—	—		—	103,0
Фм11	—	19,4	—	19,4	20,8		20,8		—	80,4		80,4	120,6	—	—	—	—		—	120,6
Фм12	—	26,4	—	26,4	30,8		30,8		—	80,4		80,4	137,6	—	—	—	—		—	137,6
Фм13	—	26,4	—	26,4	30,8		30,8			—	150,0	150,0	207,2	—	—	—	—		—	207,2
Фм-14	—	—	—	—	—		—		6,5	—	—	6,5	6,5	—	11,0	0,8	1,8		13,6	20,1
Болты 1.1М27х900	—	—	—	—	—	—	—	—	—	—		—	—	404,8	—	17,6	39,6		462,0	462,0

Расчетная схема

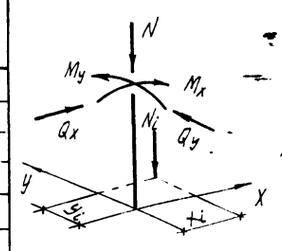

1. Нагрузки приведены на отм. -0.150 для расчета фундаментов по деформациям с коэффициентом надежности n=1.
2. При определении нагрузок для расчета фундаментов по прочности учесть коэффициент надежности n=1.15.
3. За оси „x" и „y" приняты оси подошвы фундаментов параллельные буквенным и цифровым разбивочным осям соответственно. За положительные направления оси „x" принято направление от оси „4" к оси „9" для оси „y" от оси „А" к оси „В".
4. Знак * означает, что нагрузка дана для фундамента, расположенного на пересечении осей - „А"-„7/1"; *1 - „А"-„4"; *2 - „В"-„4"; *3 - „Б"-„4"; *4 - по оси „В" в осях „8"-„9"; *5 - „А"-„6"; *6 - „А"-„8";

ГИП	Нажмединов		07.87
Нач. отд.	Зильбертов		07.87
Гл. констр.	Чупахин		07.87
Рук. группы	Пегова		07.87
Рук. группы	Лапченко		07.87
Н. контр.	Толмачева		07.87

ТП-503-1-67.87 -КЖ

Производственный корпус гаража на 100 грузовых автомобилей.

Производственные помещения.

Стадия	Лист	Листов
РП	7	

Узлы А, Б, В. Схемы сборки пространственных каркасов вертикального армирования подколонников.

ГИПРОПРОМСЕЛЬСТРОЙ г. Саратов

Привязан

Инв. №

Взам. инв. №

Подпись и дата

Инв. № подл.

Копировал: Борисова

Формат А2

Типовой проект 503-1-67.87 Альбом II, часть I

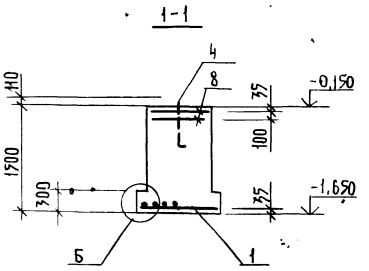

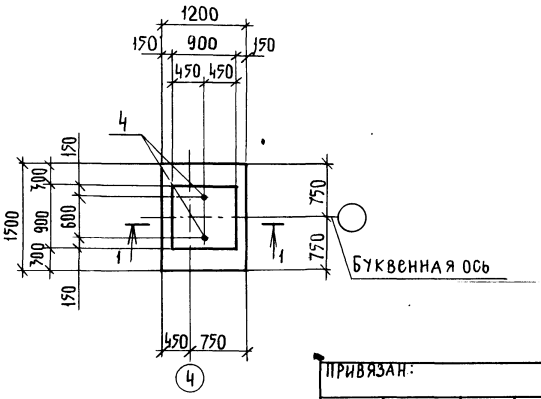

Спецификация элементов на фундамент

Формат	Зона	Поз.	Обозначение	Наименование	Кол.	Примеч.
				Документация		
			1.412.1-4	Пояснительная записка		
А2			Лист 7	Ведомость расхода стали		
А2			Лист 7	Узлы фундаментов		
				Сборочные единицы		
		1	1.410-3 вып.1	Сетка армат. $\frac{ПА-III}{ПА-III}$ Н5×145	1	11,1 кг
		8	1.412.1-4.050	СН-6А-I	2	3,5 кг
				Детали		
		4	1.412.1-4.060	Закладной элемент МН-1	2	3,4 кг
				Материалы:		
				Бетон класса В 12,5		1,5 м³

ГИП	Наумстадинов		07.87	ТП-503-1-67.87 -КЖ
Нач.отд.	Зильбертов		07.87	
Гл.констр.	Чупахин		07.87	
Рук.гр.	Пегова		06.87	Производственный корпус гаража на 100 грузовых автомобилей
Рук.гр.	Лапченко		06.87	
Н.контр.	Толмачева		07.87	Производственные помещения — Стадия: РП; Лист: 8; Листов:
				Фундамент ФМ-1 — Гипропромсельстрой г. Саратов

Привязан:

Инв. №

Копировал: Грякалова

Формат А3

Типовой проект 503-1-67.87 Альбом II, часть I

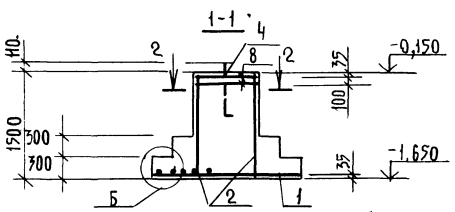

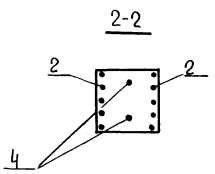

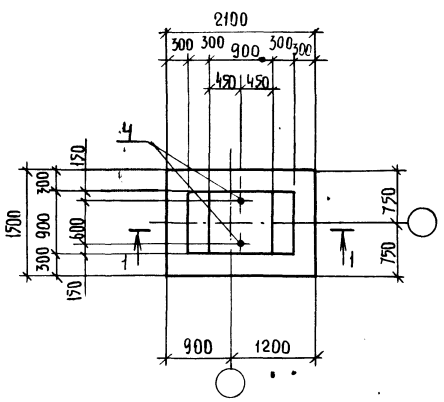

Спецификация элементов на фундамент

Формат	Зона	Поз.	Обозначение	Наименование	Кол.	Примеч.
				Документация		
			1.412.1-4	Пояснительная записка		
А2			Лист-7	Ведомость расхода стали		
А2			Лист-7.	Узлы фундаментов		
				Сборочные единицы		
		1	ТП-503-1-67.87 -И-058	Сетка армат. С-7	1	17,8 кг
		2	1.412-1/77 вып.3	СН12А II-6×15	2	6,0 кг
		8	1.412.1-4 050	СН-6А-I	2	3,5 кг
				Детали		
		4	1.412.1-4.060	Закладной элемент МН-1	2	3,4 кг
		5	1.412.1-4.080	Соединительное изделие ММ-1	4	0,73 кг
		6	1.412.1-4.080	ММ-2	4	0,85 кг
		7	1.412.1-4.080	ММ-3	4	0,92 кг
				Материалы		
				Бетон класса В12,5		2,1 м³

1. Позиции 5,6,7 замаркированы на листе 7.
2. Схему сборки пространственных каркасов вертикального армирования подколонников смотри на листе 7.

ГИП	Наумстадинов		07.87	ТП-503-1-67.87 -КЖ
Нач.отд.	Зильбертов		07.87	
Гл.констр.	Чупахин		07.87	
Рук.гр.	Пегова		06.87	Производственный корпус гаража на 100 грузовых автомобилей
Рук.гр.	Лапченко		06.87	
Н.контр.	Толмачева		07.87	Производственные помещения — Стадия: РП; Лист: 9; Листов:
				Фундамент ФМ-2 — Гипропромсельстрой г. Саратов

Привязан:

Инв. №

Копировал: Грякалова

Формат А3

Типовой проект 503-1-67.87 Альбом II, часть I

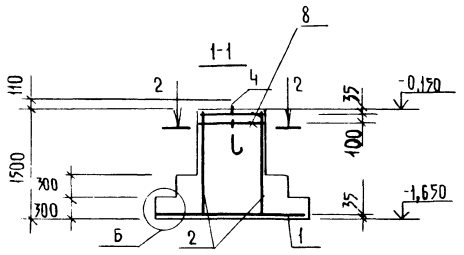

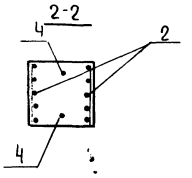

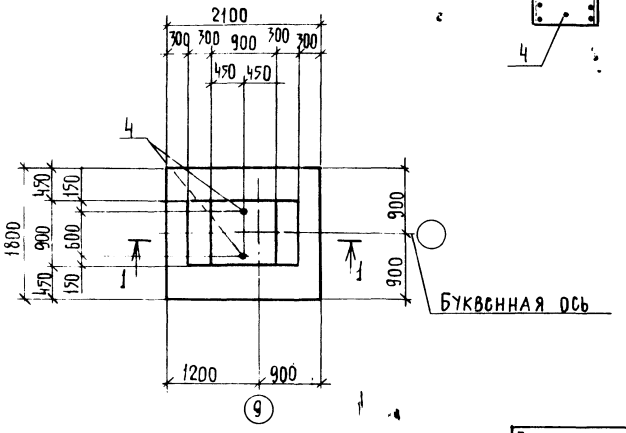

Спецификация элементов на фундамент

Формат	Зона	Поз.	Обозначение	Наименование	Кол.	Примеч.
				Документация		
			1.412.1-4	Пояснительная записка		
А2			лист 7	Ведомость расхода стали		
А2			лист 7	Узлы фундаментов		
				Сборочные единицы		
		1	1.410-3 вып.1	Сетка армат. 2С $\frac{10А\text{-}III}{10А\text{-}III}$ 175×205	1	23,3 кг
		2	1.412-1/77 вып.3	СН 12А-II-6×15	2	6,0 кг
		8	1.412.1-4	СН-6А-I	2	3,5 кг
				Детали		
		4	1.412.1-4.060	Закладной элемент МН-1	2	3,4 кг
		5	1.412.1-4.080	Соединительное изделие ММ-1	4	0,73 кг
		6	1.412.1-4.080	ММ-2	4	0,85 кг
		7	1.412.1-4.080	ММ 3	4	0,52 кг
				Материалы:		
				Бетон класса В 12,5		2,3 м³

1. Позиции 5, 6, 7 замаркированы на листе 7
2. Схему сборки пространственных каркасов вертикального армирования подколонников смотри на листе 7

ГИП	Наймиденов		07.87	ТП-503-1-67.87 -КЖ
Нач.отд.	Зильбертов		07.87	
Гл.констр.	Чупахин		07.87	Производственный корпус гаража на 100 грузовых автомобилей
Рук.гр.	Пегова		06.87	
Рук.гр.	Лапченко		010688	
Н.контр.	Толмачева		07.87	Производственные помещения — Стадия: РП; Лист: 10; Листов:
				Фундамент ФМ 3 — ГИПРОПРОМСЕЛЬСТРОЙ г. Саратов

Привязан:

Инв. №

Копировал: Грякалова, Формат А3

Взам. инв. № | Подпись и дата | Инв. № подл.

Типовой проект 503-1-67.87 Альбом II, часть I

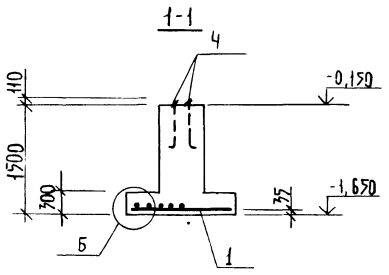

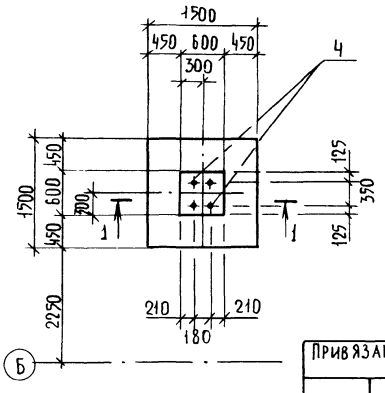

Спецификация элементов на фундамент

Формат	Зона	Поз.	Обозначение	Наименование	Кол.	Примеч.
				Документация		
			1.412.1-4	Пояснительная записка		
А2			лист 7	Ведомость расхода стали		
А2			лист 7	Узлы фундаментов		
				Сборочные единицы		
		1	1.410-3 вып.1	Сетка армат. 2С $\frac{10А\text{-}III}{10А\text{-}III}$ 145×145	1	14,4 кг
				Детали		
		4	1.412.1-4.060	Закладной элемент МН-1	4	3,4 кг
				Материалы		
				Бетон класса В 12,5		1,1 м³

ГИП	Наймиденов		07.87	ТП-503-1-67.87 -КЖ
Нач.отд.	Зильбертов		07.87	
Гл.констр.	Чупахин		07.87	Производственный корпус гаража на 100 грузовых автомобилей
Рук.гр.	Пегова		06.87	
Рук.гр.	Лапченко		010688	
Н.контр.	Толмачева		07.87	Производственные помещения — Стадия: РП; Лист: 11; Листов:
				Фундамент ФМ 4 — ГИПРОПРОМСЕЛЬСТРОЙ г. Саратов

Привязан

Инв. №

Копировал: Грякалова, Формат А3

Взам. инв. № | Подпись и дата | Инв. № подл.

Типовой проект 503-1-67.87 Альбом II, часть 1

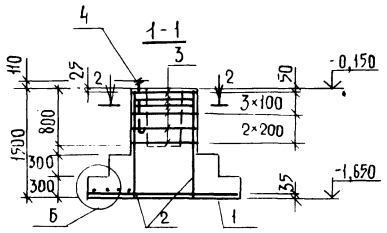

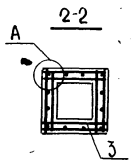

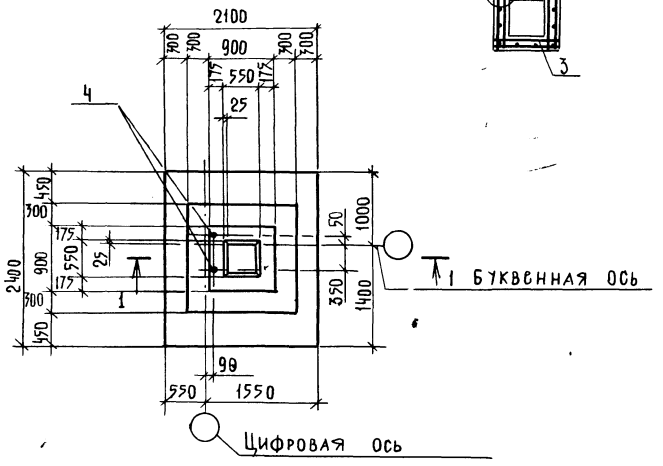

Спецификация элементов на фундамент

Формат	Зона	Поз.	Обозначение	Наименование	Кол.	Примеч.
				Документация		
			1.412-1/77, вып.1	Пояснительная записка		
А2			лист 7	Ведомость расхода стали		
А2			лист 7	Узлы фундаментов		
				Сборочные единицы		
		1	1.410-3 вып.1	Сетка армат 2с $\frac{10А\text{-}III}{10А\text{-}III}$ 205×235	1	31,2 кг
		2	1.412-1/77, вып.3	СН 12А II-6×15	4	6,0 кг
		3	1.412-1/77, вып.3	СА-8АI	6	2,7 кг
				Детали		
		4	1.412-1-4. 060	Закладной элемент МН-1	2	3,4 кг
				Материалы:		
				Бетон класса В 12,5		2,7 м³

ГИП	Нанметдинов		07.87
Нач.отд.	Зильбертов		07.87
Гл.констр.	Чупахин		07.87
Рук.гр.	Пегова		07.87
Рук.гр.	Лапченко		180587
Н.контр.	Толмачева		07.87

ТП-503-1-67.87 - КЖ

Производственный корпус гаража на 100 грузовых автомобилей

Производственные помещения

Стадия	Лист	Листов
РП	12	

Фундамент ФМ 5

Гипропромсельстрой г. Саратов

Привязан:

Инв. №

Копировал: Грякалова

Формат А3

Типовой проект 503-1-67.87 Альбом II, часть 1

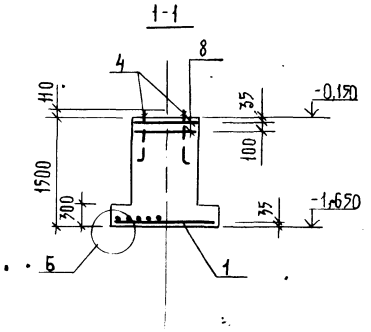

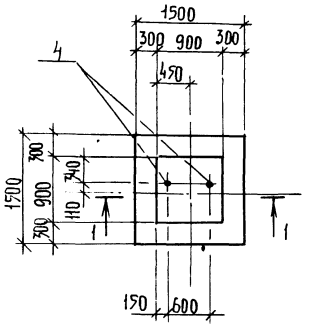

Спецификация элементов на фундамент

Формат	Зона	Поз.	Обозначение	Наименование	Кол.	Примеч.
				Документация		
			1.412.1-4	Пояснительная записка		
А2			лист 7	Ведомость расхода стали		
А2			лист 7	Узлы фундаментов		
				Сборочные единицы		
		1	1.410-3, вып.1	Сетка армат. 2с $\frac{10А\text{-}III}{10А\text{-}III}$ 145×145	1	14,4 кг
		8	1.412.1-4. 050	СН-6АI	2	3,5 кг
				Детали		
		4	1.412.1-4. 060	Закладной элемент МН-1	2	3,4 кг
				Материалы:		
				Бетон класса В 12,5		1,65 м³

ГИП	Нанметдинов		07.87
Нач.отд.	Зильбертов		07.87
Гл.констр.	Чупахин		07.87
Рук.гр.	Пегова		07.87
Рук.гр.	Лапченко		180587
Н.контр.	Толмачева		07.87

ТП-503-1-67.87 - КЖ

Производственный корпус гаража на 100 грузовых автомобилей

Производственные помещения

Стадия	Лист	Листов
РП	13	

Фундамент ФМ 6

Гипропромсельстрой г. Саратов

Привязан:

Инв. №

Копировал: Грякалова

Формат А3

Альбом II, часть 1

Типовой проект 503-1-67.87

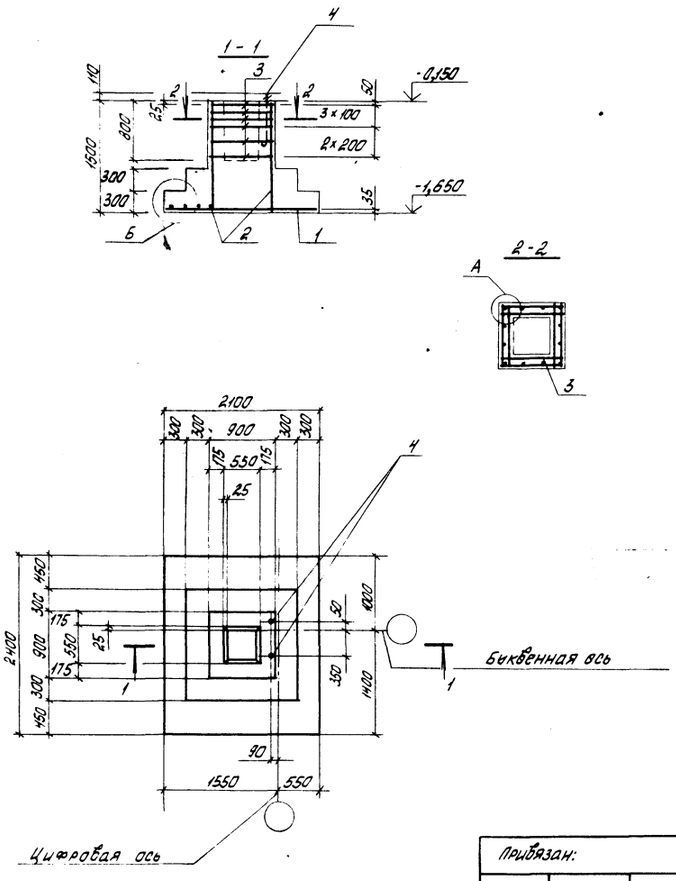

Спецификация элементов на один фундамент

Формат	Зона	Поз.	Обозначение	Наименование	Кол.	Примеч.
				Документация		
			1.412-1/77, в.1	Пояснительная записка		
А2			Лист 7	Ведомость расхода стали		
А2			Лист 7	Узлы фундаментов		
				Сборочные единицы		
		1	1.410-3, вып. 1	Сетка армат. 2с $\frac{10А\text{-}II}{10А\text{-}III}$ 205×235	1	31,2 кг
		2	1.412-1/77, вып.3	СН12АII-6×15	4	6,0 кг
		3	1.412-1/77, вып.3	СА-8А-I	6	2,7 кг
				Детали		
		4	1.412.1-4.060	Закладной элемент МН-1	2	3,4 кг
				Материалы:		
				Бетон класса В 12,5		2,7 м³

ГИП	Нажметдинов		07.87
Нач. отд.	Зильбертов		07.87
Гл. констр.	Чупахин		07.87
Рук. гр.	Петова		07.87
Рук. гр.	Лапченко		08.87
Н. контр.	Толмачева		07.87

ТП-503-1-67.87 -КЖ

Производственный корпус гаража на 100 грузовых автомобилей.

Производственные помещения

Стадия	Лист	Листов
РП	14	

Фундамент Фм 7

ГИПРОПРОМСЕЛЬСТРОЙ г. Саратов

Привязан:

Инв. №

Копировал: Борисова

Формат А3

Альбом II, часть 1

Типовой проект 503-1-67.87

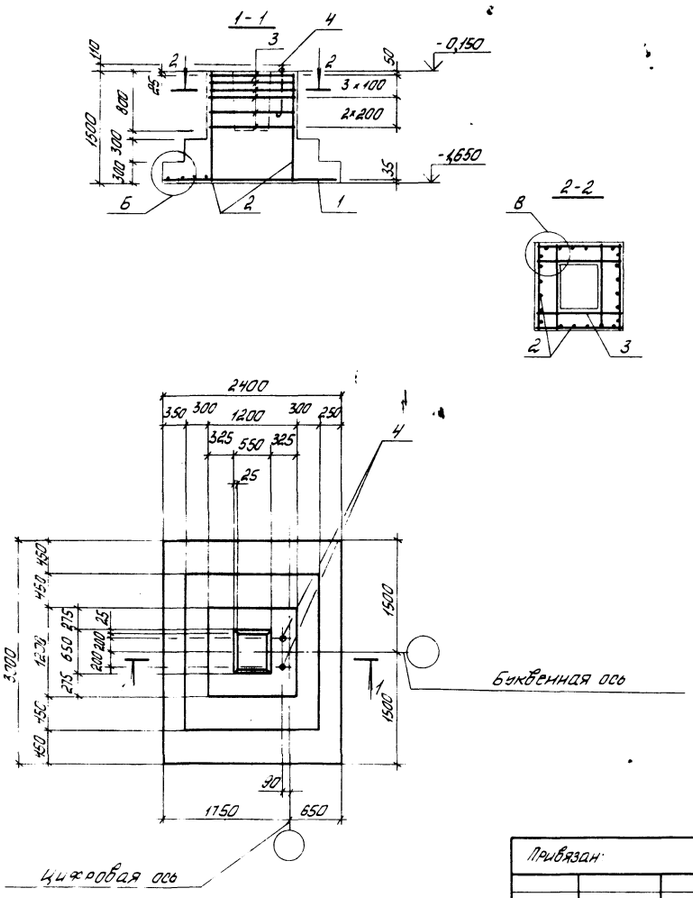

Спецификация элементов на один фундамент

Формат	Зона	Поз.	Обозначения	Наименование	Кол.	Примеч.
				Документация		
			1.412-1/77 вып.1	Пояснительная записка		
А2			Лист 7	Ведомость расхода стали		
А2			Лист 7	Узлы фундаментов		
				Сборочные единицы		
		1	1.410-3 вып.1	Сетка армат. 2с $\frac{10А\text{-}II}{10А\text{-}III}$ 235×295	1	43,6 кг
		2	1.412-1/77 вып.3	СН12АII-10×15	4	8,9 кг
		3	1.412-1/77 вып.3	СБ-8А-I	6	3,6 кг
				Детали		
		4	1.412.1-4.060	Закладной элемент МН-1	2	3,4 кг
				Материалы:		
				Бетон класса В 12,5		4,33 м³

ГИП	Нажметдинов		07.87
Нач. отд.	Зильбертов		07.87
Гл. констр.	Чупахин		07.87
Рук. гр.	Петова		07.87
Рук. гр.	Лапченко		08.87
Н. контр.	Толмачева		07.87

ТП-503-1-67.87 -КЖ

Производственный корпус гаража на 100 грузовых автомобилей

Производственные помещения

Стадия	Лист	Листов
РП	15	

Фундамент Фм 8

ГИПРОПРОМСЕЛЬСТРОЙ г. Саратов

Привязан:

Инв. №

Копировал Борисова

Формат А3

Типовой проект 503-1-67.87 Альбом II, часть 1

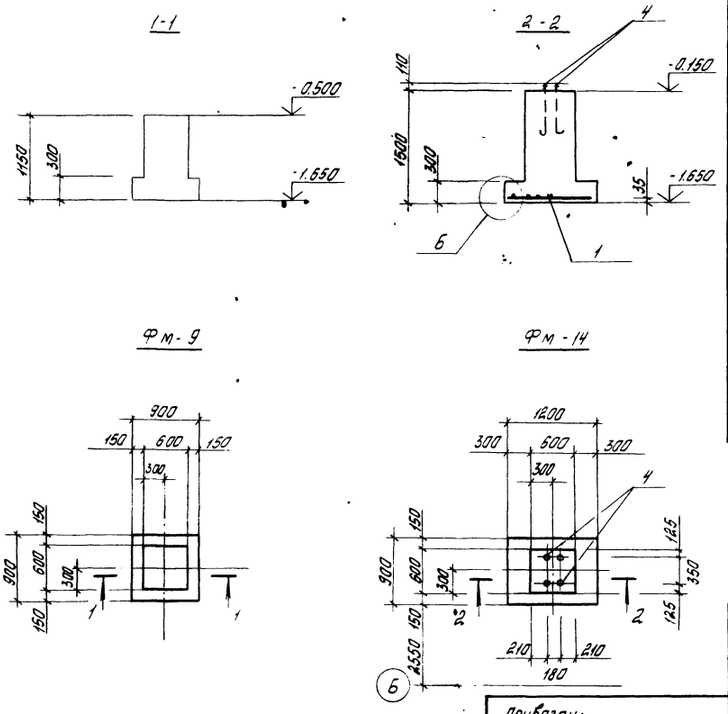

Спецификация элементов на фундамент

Формат	Зона	Поз.	Обозначение	Наименование	Кол.	Примеч.
				Документация		
			1.412-1/77 вып.1	Пояснительная записка		
А2			Лист 7	Ведомость расхода стали		
А2			Лист 7	Узлы фундаментов		
				Сборочные единицы Фм-14		
А4		1	ТП-503-1-67.87 -И-059	Сетка армат. С-8	1	6,7кг
				Детали Фм-14		
		4	1.412.1-4.060	Закладной элемент МН-1	4	3,4кг
				Материалы Фм-9		
				Бетон класса В12,5		0,55м³
				Материалы: Фм-14		
				Бетон класса В 12.5		0,76м³

ГИП	Нажметдинов		07.87	ТП-503-1-67.87 -КЖ	
Нач. отд.	Зильбертов		07.87		
Гл. констр.	Чупахин		07.87		
Рук. гр.	Петова		07.87	Производственный корпус гаража на 100 грузовых автомобилей	
Рук. гр.	Лапченко		29.05.87		
Привязан:				Производственные помещения	Стадия: РП; Лист: 16; Листов:
Инв. №				Фундаменты Фм9, Фм14	ГИПРОПРОМСЕЛЬСТРОЙ г. Саратов
Н. контр.	Талмачева		07.87		

Копировал: Борисова

Формат А3

Типовой проект 503-1-67.87 Альбом II, часть 1

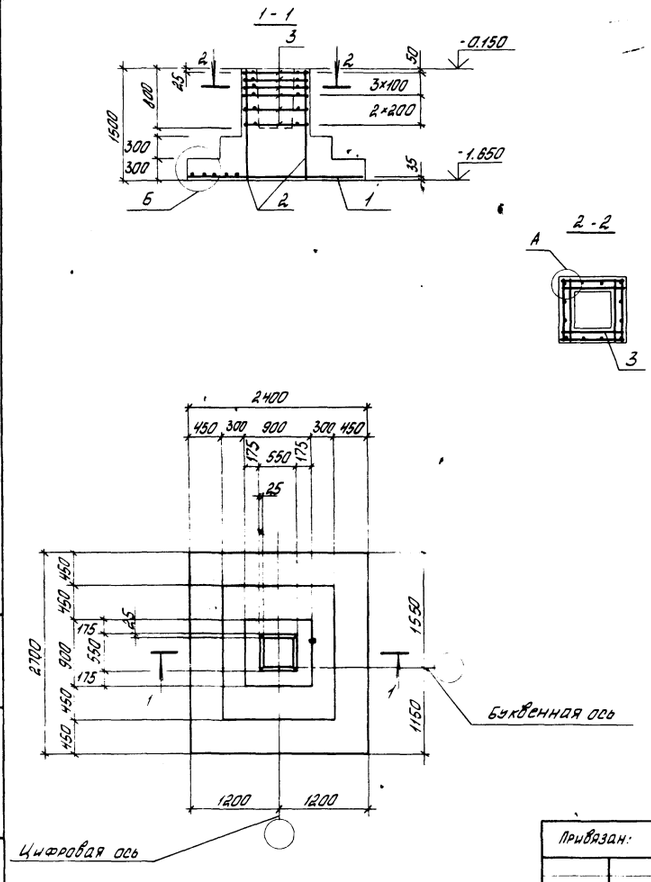

Спецификация элементов на фундамент

Формат	Зона	Поз.	Обозначение	Наименование	Кол.	Примеч.
				Документация		
			1.412-1/77, вып.1	Пояснительная записка		
А2			Лист 7	Ведомость расхода стали		
			Лист 7	Узлы фундаментов		
				Сборочные единицы		
		1	1.410-3 вып.1	сетка армат. 2с $\frac{12А-II}{12А-II}$-235×285	1	57,4кг
		2	1.412-1/77, вып.3	СН12АII-6×15	4	6,0кг
		3	1.412-1/77, вып.3	СА-8А-I	6	2,7кг
				Материалы:		
				Бетон класса В 12.5		3,3 м³

ГИП	Нажметдинов		07.87	ТП-503-1-67.87 -КЖ	
Нач. отд.	Зильбертов		07.87		
Гл. констр.	Чупахин		07.87		
Рук. гр.	Петова		07.87	Производственный корпус гаража на 100 грузовых автомобилей	
Рук. гр.	Лапченко		01.06.87		
Привязан:				Производственные помещения	Стадия: РП; Лист: 17; Листов:
Инв. №				Фундамент Фм-10	ГИПРОПРОМСЕЛЬСТРОЙ г. Саратов
Н. контр.	Талмачева		07.87		

Копировал: Борисова

Формат А3

Альбом II, часть 1

Типовой проект 503-1-67.87

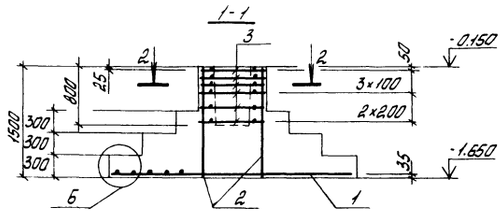

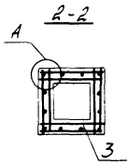

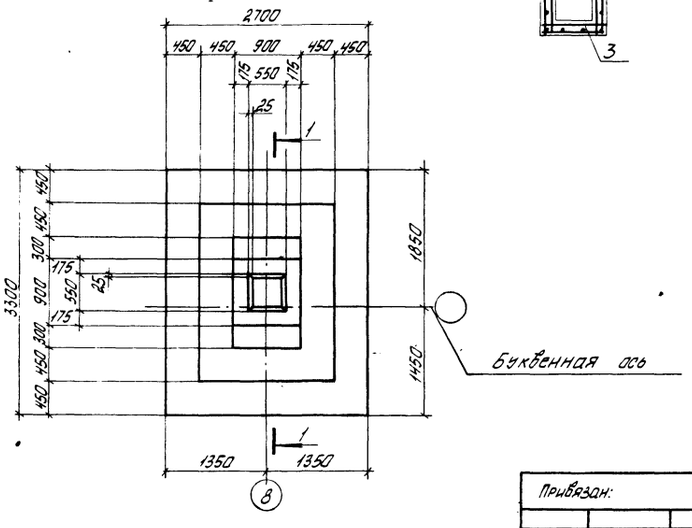

Спецификация элементов на фундамент

Формат	Зона	Поз.	Обозначение	Наименование	Кол.	Примеч.
				Документация		
			1.412-1/77, вып.1	Пояснительная записка		
А2			Лист 7	Ведомость расхода стали		
А2			Лист 7	Узлы фундаментов		
				Сборочные единицы		
		1	1.410-3 вып.1	Сетка армат. 2с $\frac{12А-II}{12А-III}$ 265×325	1	80,4кг
		2	1.412-1/77, вып.3	СН 12А-II-6×15	4	6,0 кг.
		3	1.412-1/77, вып.3	СА-8А-I	6	2,7кг
				Материалы:		
				Бетон класса В 12.5		4,65м³

ГИП	Нажметдинов		07.87	ТП-503-1-67.87 - КЖ	
Нач. отд.	Зильбертов		07.87		
Гл. констр.	Чупахин		07.87	Производственный корпус гаража на 100 грузовых автомобилей	
Рук. гр.	Петова		06.87		
Рук. гр.	Лапченко		290587		
Привязан:				Производственные помещения	Стадия: РП; Лист: 18; Листов:
Инв. №		Н. контр.	Толмачева	Фундамент Фм 11	ГИПРОПРОМСЕЛЬСТРОЙ г. Саратов

Копировал: Борисова

Формат А3

Альбом II, часть 1

Типовой проект 503-1-67.87

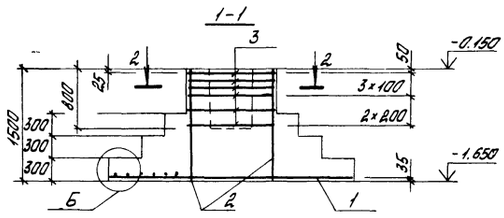

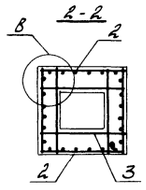

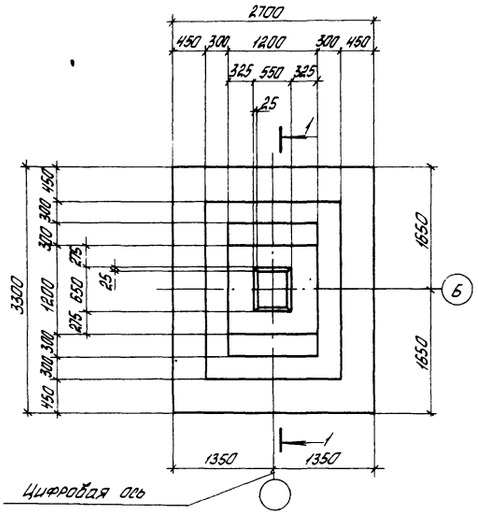

Спецификация элементов на фундамент.

Формат	Зона	Поз.	Обозначение	Наименование	Кол.	Примеч.
				Документация		
			1.412-1/77, вып.1	Пояснительная записка		
А2			Лист 7	Ведомость расхода стали		
А2			Лист 7	Узлы фундаментов		
				Сборочные единицы		
		1	1.410-3 вып.1	Сетка армат. 2с $\frac{12А-II}{12А-III}$ 265×325	1	80,4кг
		2	1.412-1/77, вып.3	СН 12А-II-10×15	4	8,9кг
		3	1.412-1/77, вып.3	СБ-8А-I	6	3,6кг
				Материалы:		
				Бетон класса В 12.5		5,2м³

ГИП	Нажметдинов		07.87	ТП-503-1-67.87 - КЖ	
Нач. отд.	Зильбертов		07.87		
Гл. констр.	Чупахин		07.87	Производственный корпус гаража на 100 грузовых автомобилей	
Рук. гр.	Петова		06.87		
Рук. гр.	Лапченко		290587		
Привязан:				Производственные помещения	Стадия: РП; Лист: 19; Листов:
Инв. №		Н. контр.	Толмачева	Фундамент Фм-12	ГИПРОПРОМСЕЛЬСТРОЙ г. Саратов

Копировал: Борисова

Формат А3

Типовой проект 503-1-67.87 Альбом II, часть 1

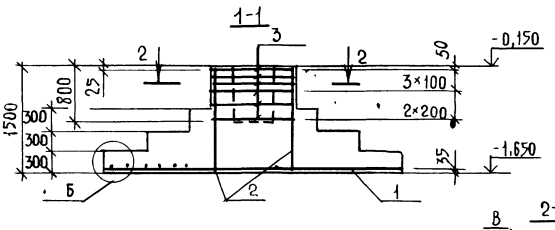

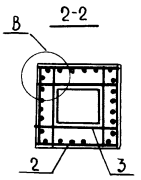

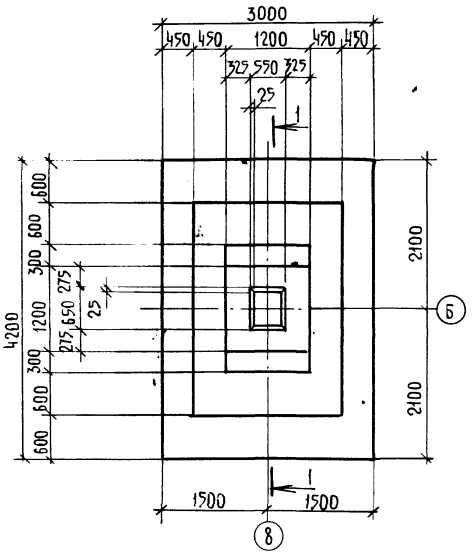

Спецификация элементов на фундамент

Формат	Зона	Поз.	Обозначение	Наименование	Кол.	Примеч.
				Документация		
			1.412-1/77, вып.1	Пояснительная записка		
А2			Лист 7	Ведомость расхода стали		
А2			Лист 7	Узлы фундаментов		
				Сборочные единицы		
		1	1.410-3, вып.1	Сетка армат. 2С $\frac{14А-III}{14А-III}$ 295×415	1	170,0 кг
		2	1.412-1/77, вып.3	СН12А II-10-15	4	8,9 кг
		3	1.412-1/77, вып.3	СБ-8А-I	6	3,6 кг
				Материалы:		
				Бетон класса В 12.5		6,9 м³

ГИП	Наймистинов		07.87	ТП-503-1-67.87 -КЖ
Нач.отд.	Зильбертов		07.87	
Гл.констр.	Чупахин		07.87	Производственный корпус гаража на 100 грузовых автомобилей
Рук.гр.	Пегова		06.87	
Рук.гр.	Лапченко		27.05.87	
Привязан:				Производственные помещения — Стадия: РП; Лист: 20; Листов:
Инв.№	Н.контр.	Толмачева	07.87	Фундамент ФМ 13 — Гипропромсельстрой, г. Саратов

Копировал: Грякалова, Формат А3

Типовой проект 503-1-67.87 Альбом II, часть 1

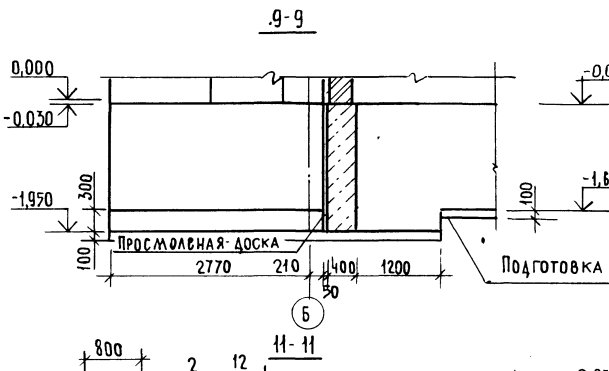

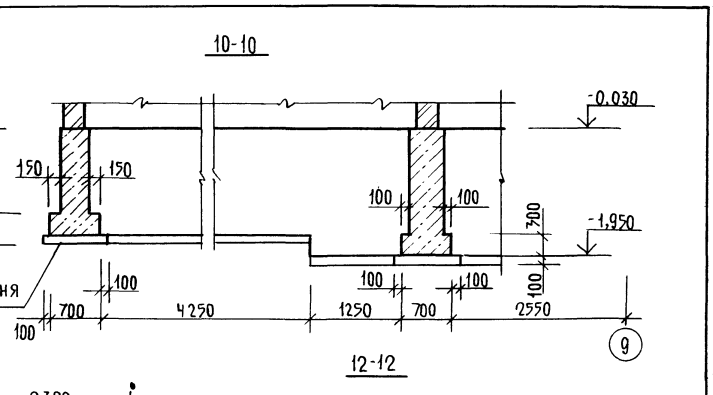

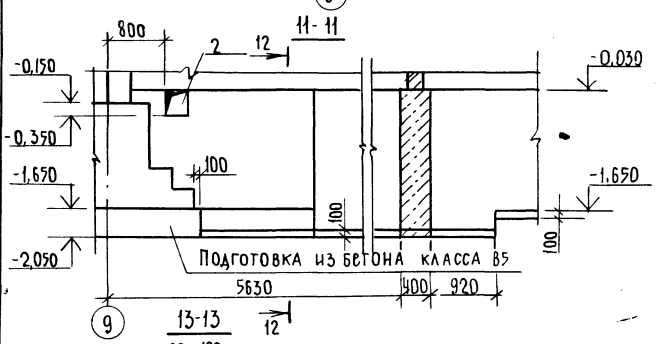

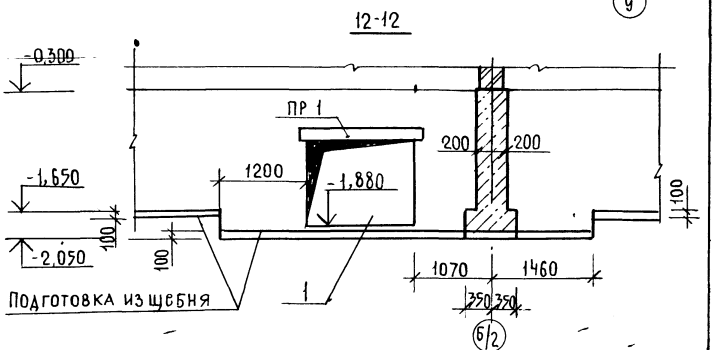

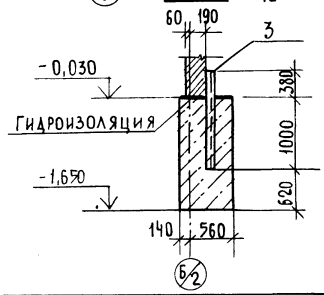

Таблицу отверстий в фундаментах смотри на листе 6

ГИП	Наймистинов		07.87	ТП-503-1-67.87 -КЖ
Нач.отд.	Зильбертов		07.87	
Гл.констр.	Чупахин		07.87	Производственный корпус гаража на 100 грузовых автомобилей
Рук.гр.	Пегова		07.87	
Рук.гр.	Лапченко		29.05.87	
Привязан:				Производственные помещения — Стадия: РП; Лист: 21; Листов:
Инв.№	Н.контр.	Толмачева	07.87	Сечения 9-9 ÷ 13-13 — Гипропромсельстрой, г. Саратов

Копировал: Грякалова, Формат А3

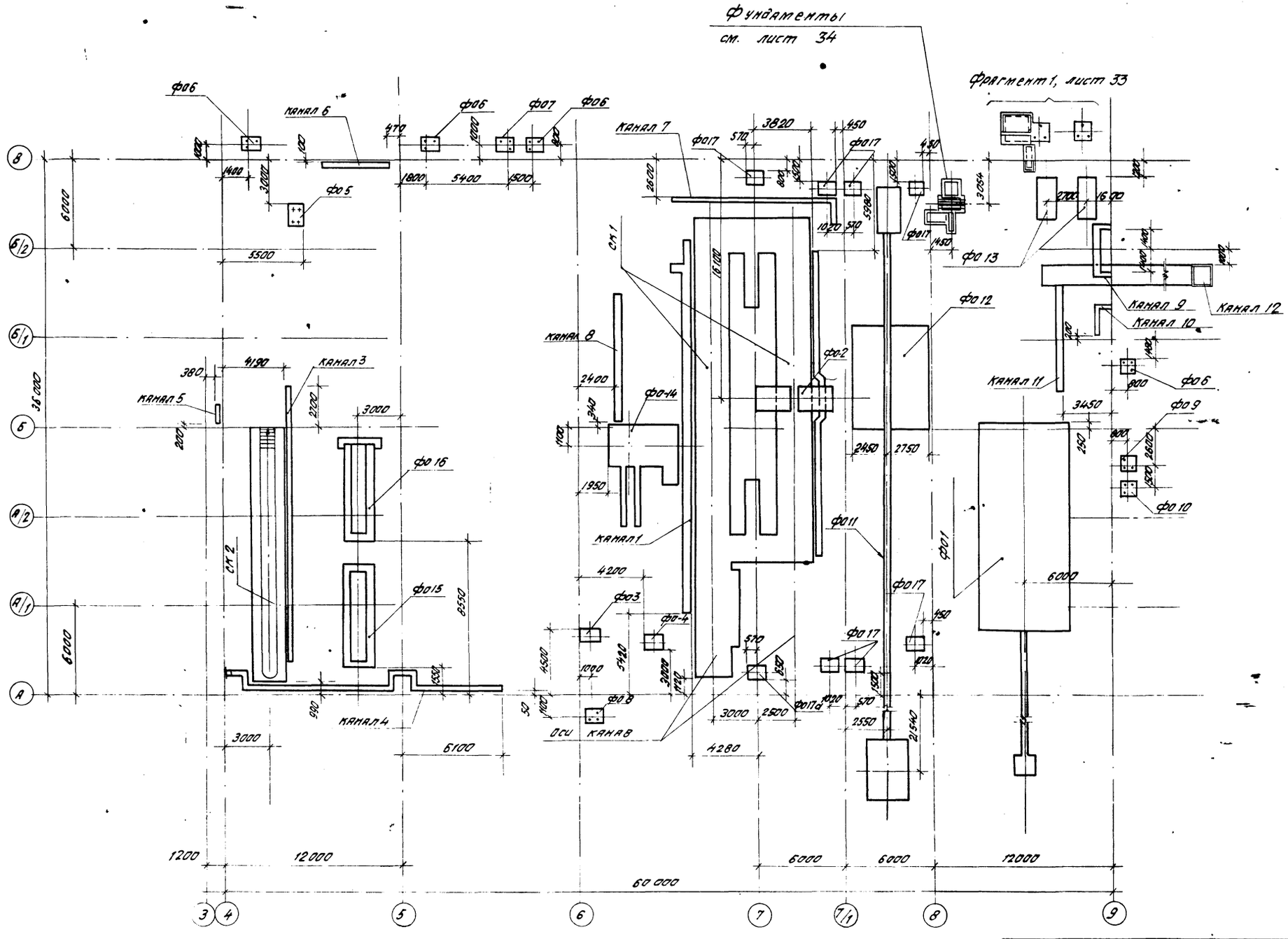

Спецификацию к схеме расположения элементов подземного хозяйства и общие указания см. на листе 23.

ГИП	Нижнетайлов		07.87	ТП-503-1-67.87	-КЖ
Нач. отд.	Зильбертов		07.87		
Гл.констр.	Чупахин		07.87	Производственный корпус гаража на 100 грузовых автомобилей	
Рук.гр.	Легова		07.87		
Инж.	Левкевич		06.87	Производственные помещения.	Стадия: РП; Лист: 22; Листов:
Привязан:				Схема расположения элементов подземного хозяйства.	ГИПРОПРОМСЕЛЬСТРОЙ г. Саратов
Инв. №		Н.контр.	Толпачева	07.87	

Копировал: Бабенко 03 — Формат А2

Альбом II, часть 1

Типовой проект 503-1-67.87

Подпись и дата | Взам. инв. № | Инв. № подл. | Подпись и дата | Инв. № подл.

Нач. отд. Зильбертов 07.87 | Гл. инж. проекта Чупахин 07.87 | Нач. отд. Зильбертов 07.87 | Нач. отд. Зильбертов 07.87

Альбом II, часть 1

Типовой проект 503-1-57.87

Общие указания к схеме расположения элементов подземного хозяйства

1. Схему расположения элементов фундаментов см. лист 22.
2. Стены смотровых канав СК 1, СК 2 и каналов выполняются из глиняного обыкновенного кирпича (ГОСТ 530-80) марки 100 на растворе марки 50.
3. Днище канав – из тяжелого бетона класса В 12,5 толщиной 200мм, выполняются по подготовке из щебня, пролитого битумом толщиной 100 мм.
4. Внутренние поверхности канав СК 1÷СК 3 и ниш Н-1 облицовываются плитами из шлакоситалла (ГОСТ 19246-82).
5. Возведение фундаментов под оборудование разрешается только после сверки рабочих чертежей фундаментов с установочными чертежами, полученными от завода-изготовителя.
6. Крепление оборудования к фундаментам осуществляется с помощью фундаментных конических болтов с распорными цангами, устанавливаемых в просверленные скважины готовых фундаментов и фундаментных болтов, устанавливаемых в колодцах, которые после установки болтов заливаются бетоном марки М 200 на мелком заполнителе.
7. Днище каналов с кирпичными стенками выполняется из тяжелого бетона класса В 12,5 толщиной 200мм.
8. Монолитные участки перекрытий каналов – из тяжелого бетона класса В 12,5 с армированием Ф 12А-III шаг 150 мм в рабочем направлении, распределительная арматура – Ф6А-I шаг 200мм. Толщину монолитных участков в перекрытиях принять по толщине примыкающих сборных плит. Защитный слой – 10 мм.
9. Грунт под подошвами фундаментов и монолитными участками каналов тщательно уплотнить с втрамбованием слоя щебня.
10. Под сборные каналы устраивается песчаная подготовка толщиной 100мм.
11. Вертикальная гидроизоляция стен каналов, приямков, смотровых канав – обмазка горячим битумом в 2 слоя, горизонтальная гидроизоляция стен смотровых канав и каналов – из цементного раствора состава 1:2 толщиной 30мм.
12. Размеры и количества элементов канала 12 уточнить при привязке.
13. На схеме расположения элементов подземного хозяйства привязка каналов дана по внутренней грани.

Спецификация элементов подземного хозяйства

Марка, поз.	Обозначение	Наименование	Кол.	Масса ед. кг	Примечание
СК 1	Листы 24; 25	Смотровая канава СК 1	1		
СК 2	Лист 26	Смотровая канава СК 2	1		
Ф01	Листы 27; 28	Фундамент под окрасочную машину	1		
Ф02	Лист 29	Фундамент под стенд КН-8964	1		
Ф03	Лист 29	Фундамент под гидравлический пресс ОКС-1671М	1		
Ф04	Лист 29	Фундамент под вертикально-сверлильный станок 2Н 135	1		
Ф05	Лист 29	Фундамент под молот пневматический М4129А	1		
Ф06	Лист 29	Фундамент под вентилятор	3		
Ф07	Лист 29	Фундамент под вентилятор	1		
Ф08	Лист 29	Фундамент под вентилятор	1		
Ф09	Лист 29	Фундамент под вентилятор	1		
Ф010	Лист 29	Фундамент под вентилятор	1		
Ф011	Лист 30	Фундамент под устройство перемещения тракторов ОПТ-5537	1		

Продолжение

Марка, поз.	Обозначение	Наименование	Кол.	Масса ед. кг	Примечание
Ф012	Лист 31	Фундамент под моечную установку М129	1		
Ф013	Лист 31	Фундамент под компрессор воздушный поршневой ЧВУ 1-5/9 М4	1		
Ф014	Лист 32	Фундамент под моечную установку ОМ22611-01	1		
Ф015	Лист 32	Фундамент под электрогидравлический подъемник	1		
Ф016	Лист 32	Фундамент под электрогидравлический подъемник	1		
Ф017; Ф018	Лист 32	Фундаменты под воздушно-тепловые завесы	8		
	Лист 35	Канал 1	1		
	Лист 35	Канал 2	1		
	Лист 35	Канал 3	1		
	Лист 35	Канал 4	1		
	Лист 36	Канал 5	1		
	Лист 36	Канал 6	1		
	Лист 36	Канал 7	1		
	Лист 36	Канал 8	1		
	Лист 36	Канал 9	1		
	Лист 36	Канал 10	1		
	Лист 36	Канал 11	1		
	Лист 36	Канал 12	1		

14. Приямок фундамента Ф0 12 облицовывается стеклянной плиткой.
15. Сборные ж.-б. лотки каналов обмазать снаружи горячим битумом в 2 слоя.
16. При устройстве смотровых канав заложить элементы коммуникаций ТП- ЭЛ, лист 4.

Инв. № подл. | Подпись и дата | Взам. инв. №

Привязан:

Инв. №

ГИП	Наумчанков		07.86
Нач. отд.	Зильбертов		07.86
Гл. констр.	Чупахин		07.86
Рук. груп.	Пегова		06.86
Инж.	Лючева		06.86
Н. контр.	Талмачева		07.86

ТП – 503-1-57.87 – КЖ

Производственный корпус гаража на 100 грузовых автомобилей.

Производственные помещения

Стадия	Лист	Листов
РП	23	

Общие указания к схеме расположения элементов подземного хозяйства.

Гипропромсельстрой г. Саратов

Копировал: Сидорова

Формат А2

Альбом II, часть 1

Типовой проект 503-1-67.87

План на отм. 0,000

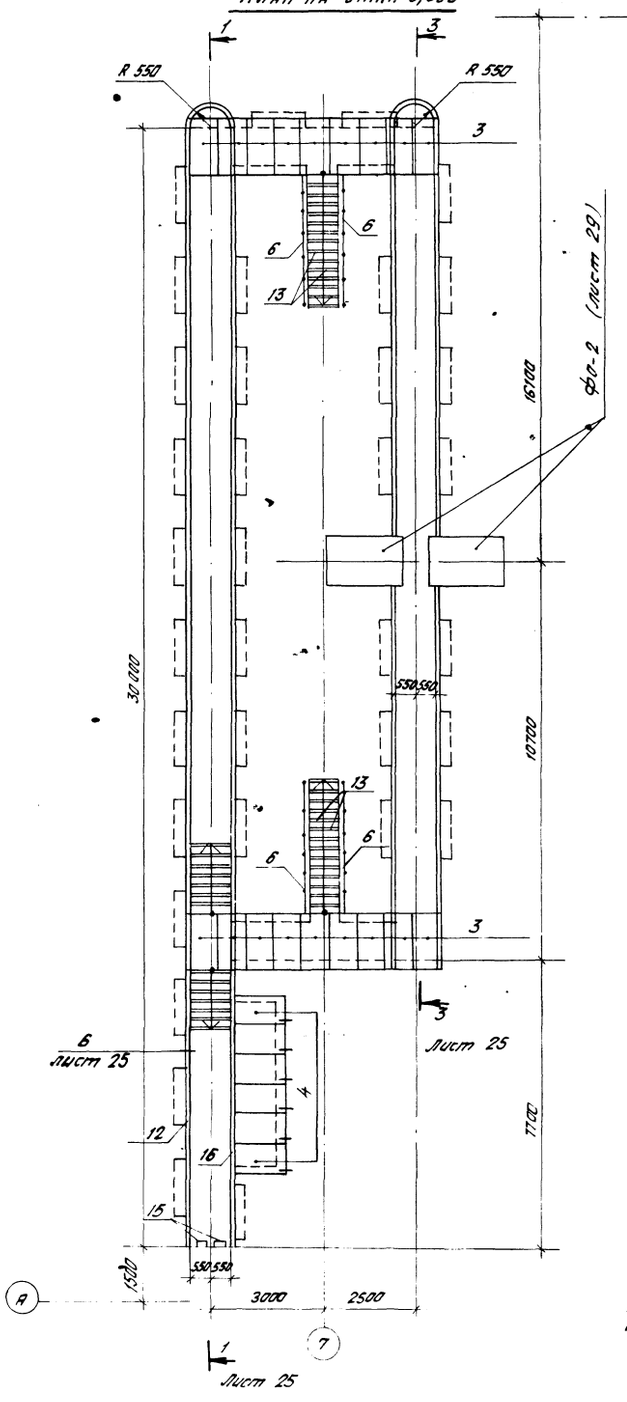

План на отм. -0,500

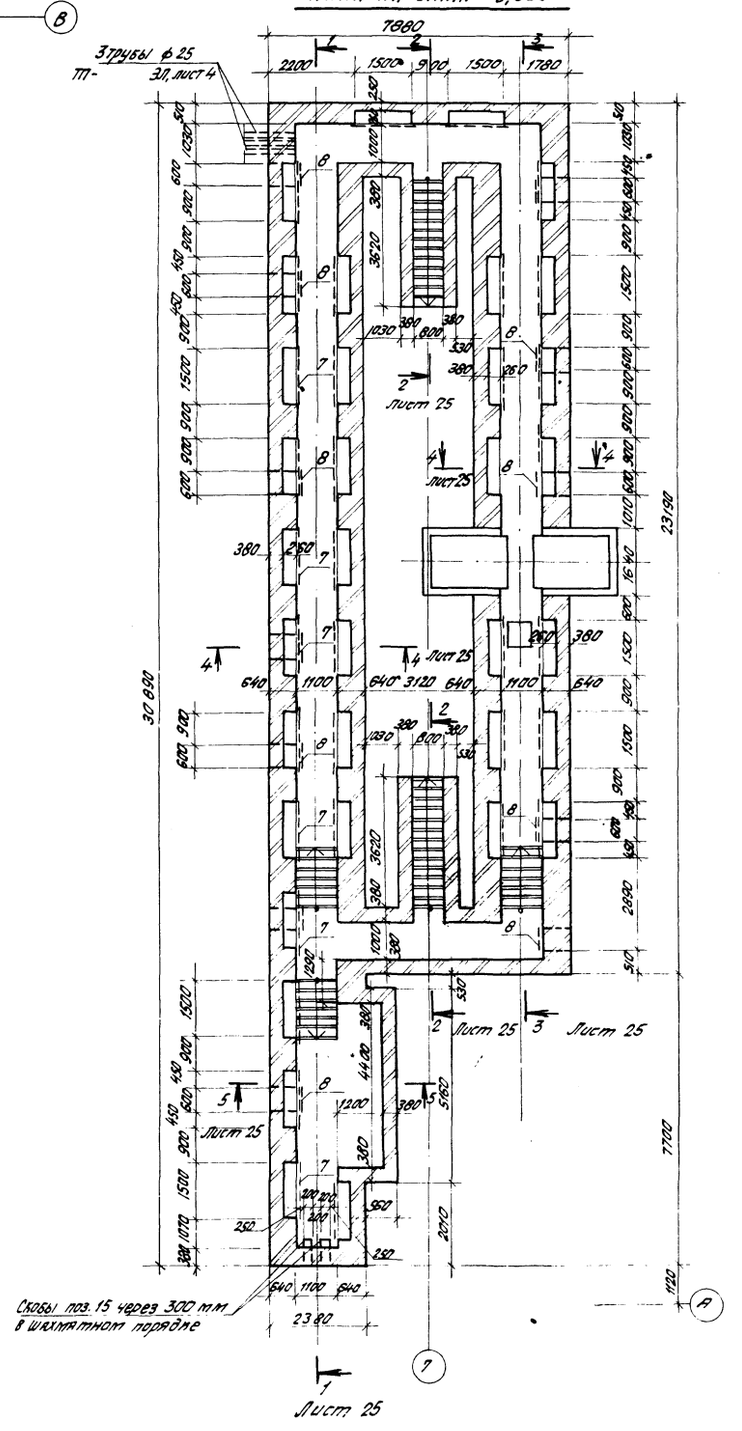

Спецификация смотровой канавы СК1

Формат	Зона	Поз.	Обозначение	Наименование	Кол.	Примечание
				Изделия железобетонные		
		1	1.038.1-1, вып.1	Перемычка 1ПБ 10-1	60	
		2	1.038.1-1, вып.1	Перемычка 3ПБ 16-37	14	
		3	3.006.1-2/82, вып. 1-2	Плита П 10 д-3	18	
		4	ТП-503-1-67.87 -И-017	Плита П 13 д-11 б	6	
				Изделия металлические		
		5	ТП-503-1-67.87 -И-057	Сетка С6	70	3,3 кг
		6	ТП-503-1-67.87 -И-036	Ограждение ОГ1	16 м	9,6 кг
		7	ТП-503-1-67.87 -И-031	Решетка Р3	35	18,4 кг
		8	1.494-8	Решетка воздухопритачная РРАГ4	12	3,4 кг
		9	ТП-503-1-67.87 -И-029	Решетка Р1	1	8,3 кг
		10	ТП-503-1-67.87 -И-028	Балка БМ1	1	172,9 кг
				Изделия закладные		
		11	ТП-503-1-67.87 -И-045	МН 9	—	77 м
		12	ТП-503-1-67.87 -И-044	МН 8	—	10 м
		13	3.400-6/76	МН 4-46	—	53 м
		14	ТП-503-1-67.87 -И-039	МН 3	70	1,93 кг
		15	ТП-503-1-67.87 -И-040	МН 4	4	2,7 кг
				Детали		
		16		Уголок 140х140х10 ГОСТ 8509-86 / Ст 3пс 6-1 ТУ 14-1-3023-80	—	15 м
		17		ф6 АI ГОСТ 5781-82*, L=240	770	0,05 кг
		18		ф6 АI ГОСТ 5781-82*, L=150	70	0,03 кг
		19		ф10 АI ГОСТ 5781-82*, L=700	6	0,43 кг
				Материалы		
				Тяжелый бетон класса В 12,5	—	30 м³
				Тяжелый бетон класса В15	—	27 м³

Указания даны на листе 23

Привязан.

Инв. №

ГИП	Нажметдинов			ТП-503-1-67.87 -КЖ
Нач. отд.	Зилоберов			
Гл. констр.	Чупахин			Производственный корпус гаража на 100 грузовых автомобилей
Рук. бр.	Пегова			
Инж.	Лючева			Производственные помещения. Стадия: РП. Лист: 24. Листов:
Н. контр.	Тютячева			Смотровая канава СК1. Планы на отм. 0,000; -0,500. ГИПРОПРОМСЕЛЬСТРОЙ г. Саратов

Копировал: Бабенко

Формат А2

Альбом II, часть 1

Типовой проект 503-1-67.87

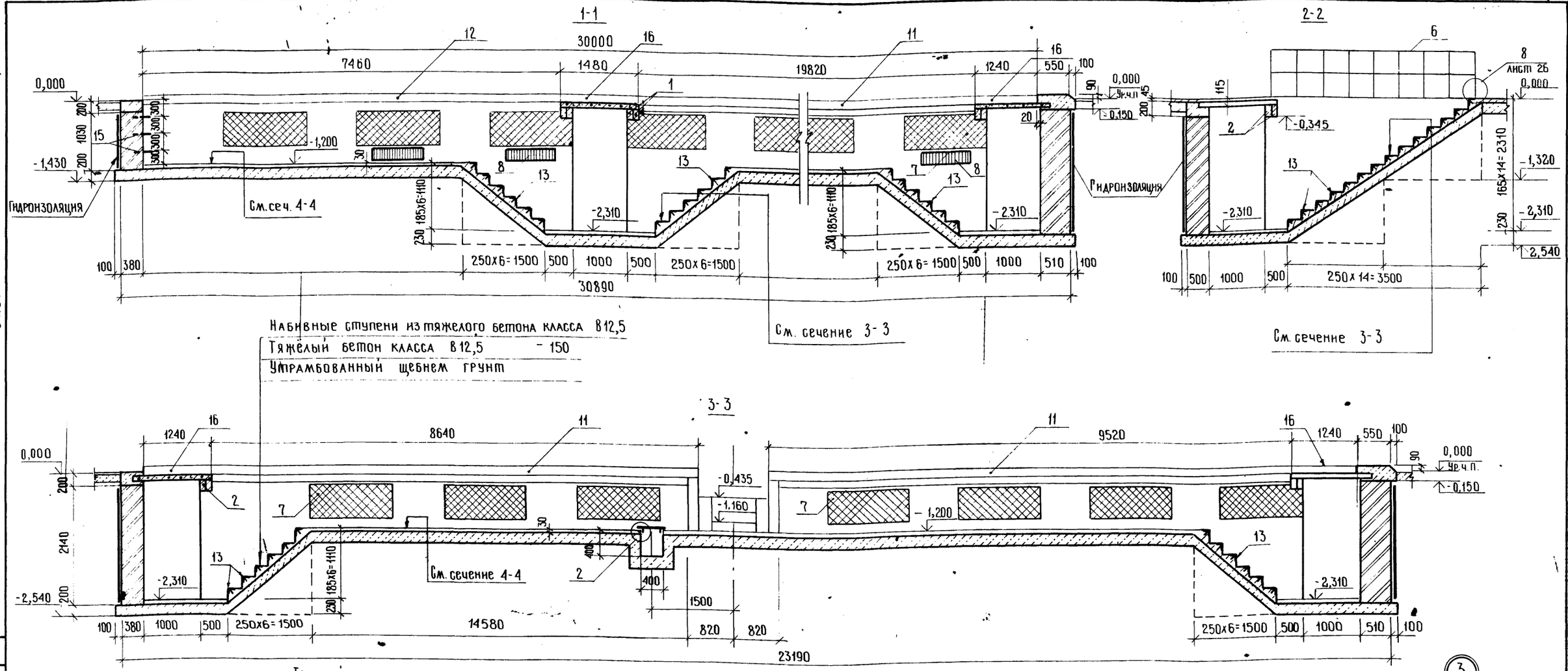

Набивные ступени из тяжелого бетона класса В12,5

Тяжелый бетон класса В12,5 — 150

Утрамбованный щебнем грунт

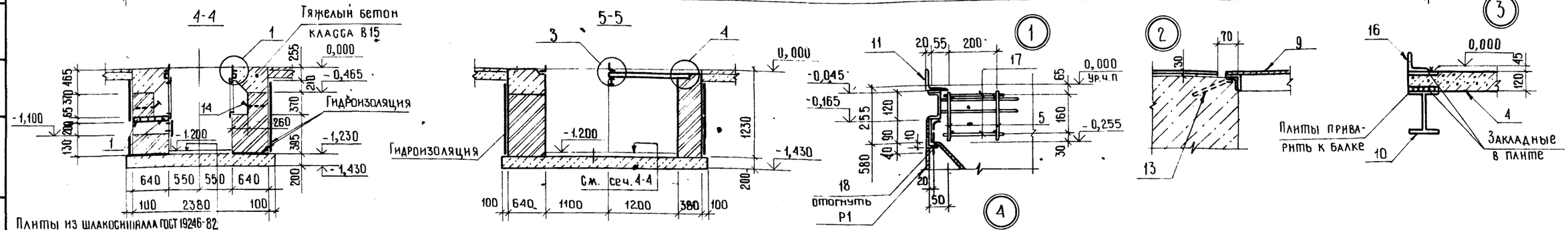

Плиты из шлакоситалла ГОСТ 19246-82

Цементный раствор марки 100-15

Тяжелый бетон класса В12,5-200

Ведомость расхода стали на элемент, кг

Марка элемента	Изделия арматурные							Изделия закладные														Общий расход
	Арматура класса						Всего	Арматура класса						Прокат марки								
	А-I			А-III				А-I			А-III			ВСт3кп2		ВСт3пс6-1			ВСт3кп2		Всего	
	ГОСТ 5781-82*							ГОСТ 5781-82*						ГОСТ 19903-74*		ГОСТ 8509-86			ГОСТ 8240-72			
	ф6	ф10	Итого	ф8	ф12	Итого		ф10	ф22	Итого	ф8	ф10	Итого	Б6	Итого	L140x10	L50x5	Итого	С12	Итого		
СК1	93,8	2,58	96,38	56	119	175	271,38	16,1	16,2	32,3	37,8	87,8	125,6	119	119	2193,0	201,4	2394,4	801	801	3472,3	3743,7

Привязан:

Инв. №

ГИП	Нажметдинов		07.87
Нач. отд.	Зильбертов		07.87
Гл. констр.	Чупахин		07.87
Рук. группы	Легова		07.87
Ст. инж.	Лючева		07.87
Н. контр.	Толмачева		07.87

ТП-503-1-67.87 — КЖ

Производственный корпус гаража на 100 грузовых автомобилей

Производственные помещения

Стадия	Лист	Листов
РП	25	

Смотровая канава СК1. Сечения 1-1 ÷ 5÷5. Узлы 1 ÷ 4.

Гипропромсельстрой г. Саратов

Копировал: Ильичева

Формат А2

Инв. № подл. | Подпись и дата | Взам. инв. № | Нач. отд. Зильбертов | Гл. инж. Жаганов

Альбом II, часть 1

Типовой проект 503-1-67.87

План на отм. 0,000

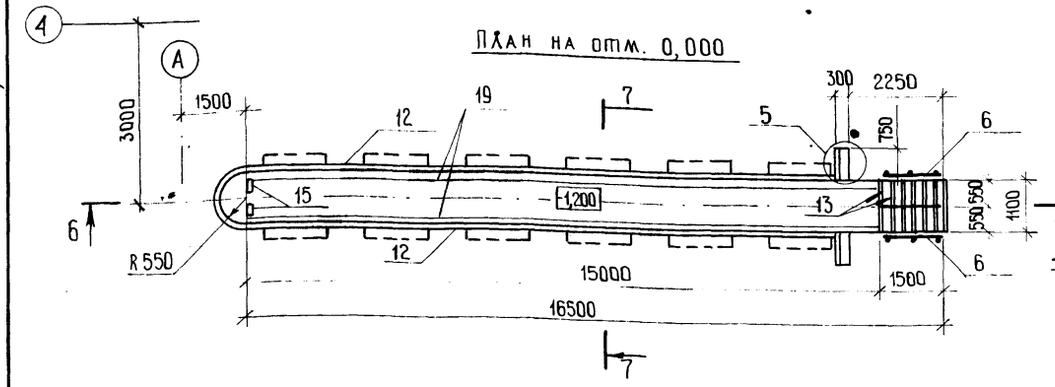

7-7

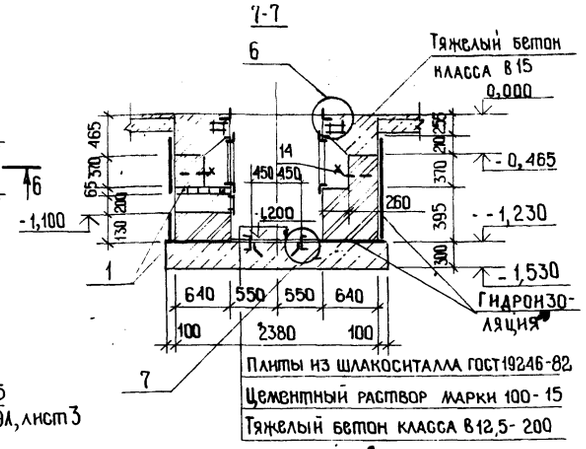

План на отм. -0,500

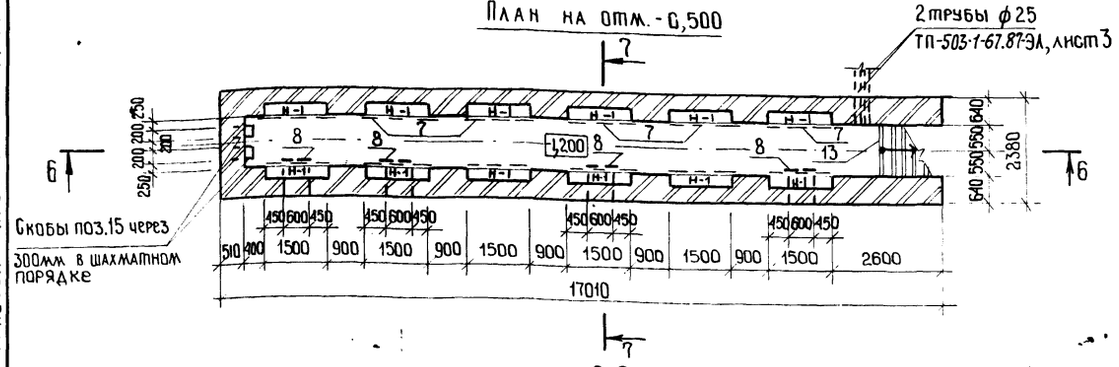

6-6

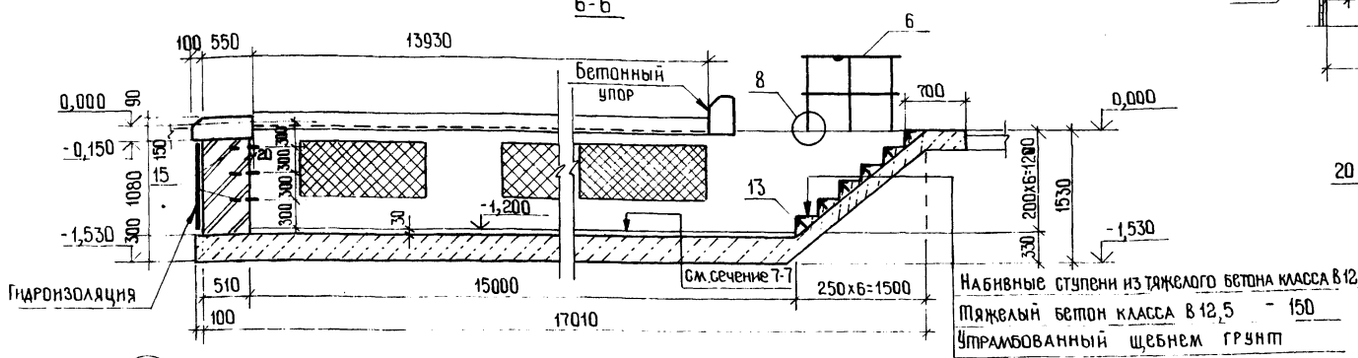

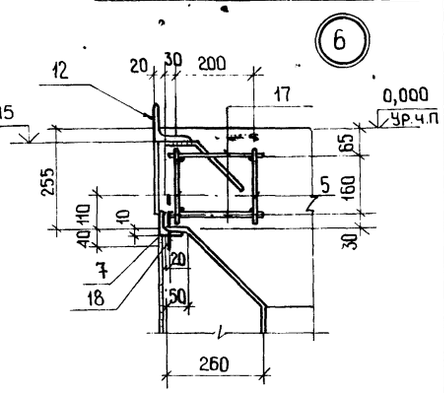

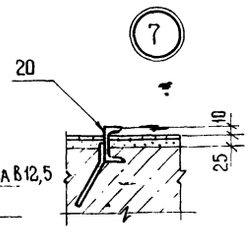

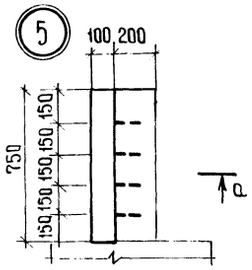

а-а

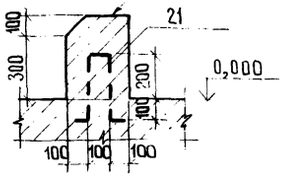

Разбивка закладных элементов в нише Н-1

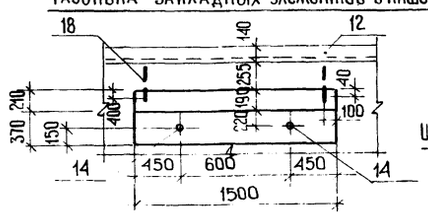

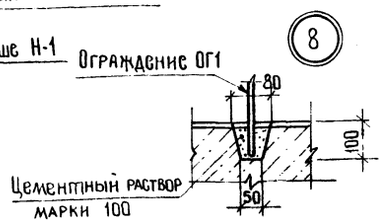

Спецификация смотровой канавы СК2

Формат	Зона	Поз.	Обозначение	Наименование	Кол.	Примечание
				Изделия железобетонные		
		1	1038.1-1, вып.1	Перемычка 1ПБ10-1	20	
				Изделия металлические		
		5	ТП-503-1-67.87-И-057	Сетка С6	24	3,3 кг
		6	ТП-503-1-67.87-И-036	Ограждение ОГ1	3м	9,6кг
		7	ТП-503-1-67.87-И-029	Решетка Р1	12	18,4кг
		8	1.494-8	Решетка воздухопри-		
				точная РРАГ 4	4	3,4кг
				Изделия закладные		
		12	ТП-503-1-67.87-И-044	МН 8	-	28м
		13	3.400-6/76	МИ 4-16	-	6,6м
		14	ТП-503-1-67.87-И-039	МН3	24	1,93кг
		15	ТП-503-1-67.87-И-040	МН4	4	7,41кг
		20	ТП-503-1-67.87-И-046	МН10	-	30м
		21	ТП-503-1-67.87-И-043	МН7	8	0,13
				Детали		
Б4		17		ф6АI. ГОСТ 5781-82*, L=240	264	0,05кг
Б4		18		ф6АI ГОСТ 5781-82*, L=150	24	0,03кг
				Материалы		
				Тяжелый бетон класса В15	—	10м³
				Тяжелый бетон класса В12,5	—	13,5м³

Указания даны на листе 23.

Ведомость расхода стали на элемент, кг

Марка элемента	Изделия арматурные						Изделия закладные														Общий расход
	Арматура класса					Всего	Арматура класса						Прокат марки							Всего	
	А-I			А-III			А-I				А-III		ВСт3кп2		ВСт3пс 6-1			ВСт3кп2			
	ГОСТ 5781-82*						ГОСТ 5781-82*						ГОСТ 19903-74*		ГОСТ 8509-86			ГОСТ 8240-72*			
	ф6	ф12	Итого	ф8	Итого		ф6	ф10	ф22	Итого	ф8	Итого	56	Итого	L140x10	L50x5	Итого	С8	Итого		
СК2	32,16	40,8	72,96	19,2	19,2	92,16	1,04	5,52	10,8	17,36	28,56	28,56	40,8	40,8	602,0	25,1	627,0	211,5	211,5	925,2	1017,4

Привязан:

Инв. №

ГИП	Нажметдинов		07.87
Нач.отд.	Зильбертов		07.87
Гл.констр.	Чупахин		07.87
Рук.группы	Пегова		07.87
Инж.	Лючева		07.87
Н.контр.	Толмачева		07.87

ТП-503-1-67.87 — КЖ

Производственный корпус гаража на 100 грузовых автомобилей

Производственные помещения

Стадия	Лист	Листов
РП	26	

Смотровая канава СК2. Планы. Сечения 6-6 ÷ 7-7. Узлы 5 ÷ 8

Гипропромсельстрой г. Саратов

Копировал: Ильичева

Формат А2

Инв. № подл. | Подпись и дата | Взам. инв. № | Инв. № отд. 77 | Нач. отд. Зильбертов

Альбом III, часть 1

Типовой проект 503-1-67.87

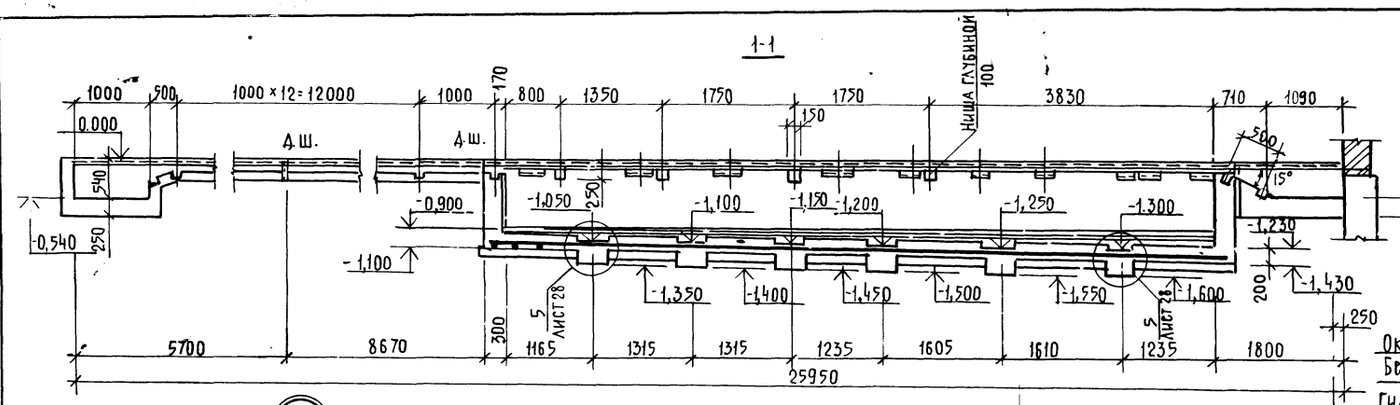

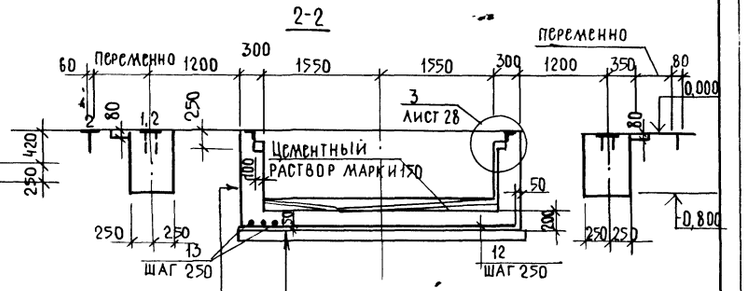

Окраска битумом в 2 слоя
Бетон марки класса В12,5-300
Гидроизоляция-штукатурная, цементная - 30

Уплотненный щебнем грунт основания
Бетон класса В 5 - 100
Днище из бетона класса В 12,5 - 200
Гидроизоляция-штукатурная, цементная-30

Гидроизоляция штукатурная, цементная состоит из слоя цементного раствора марки 200, состава 1:1 с железнением поверхности.

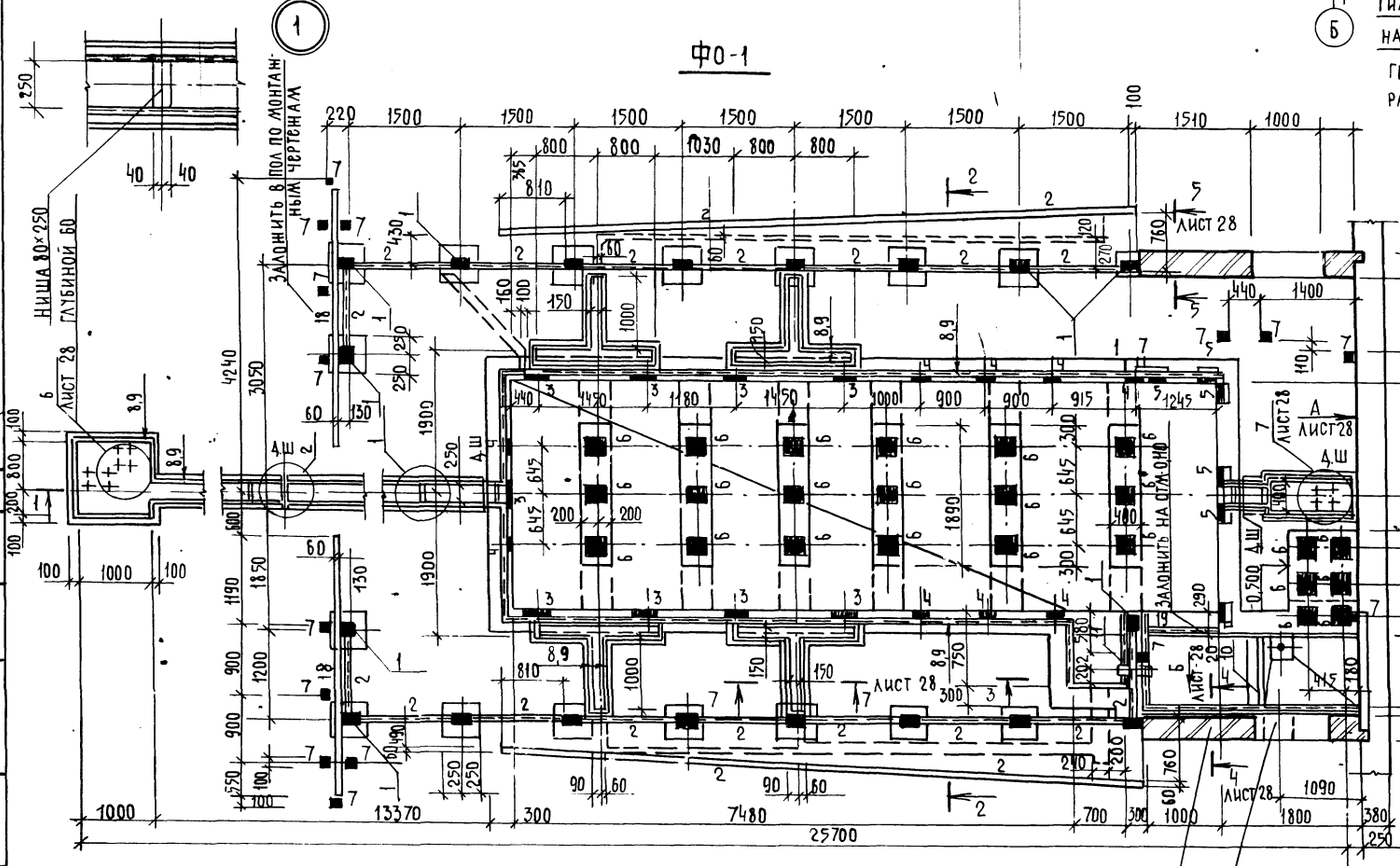

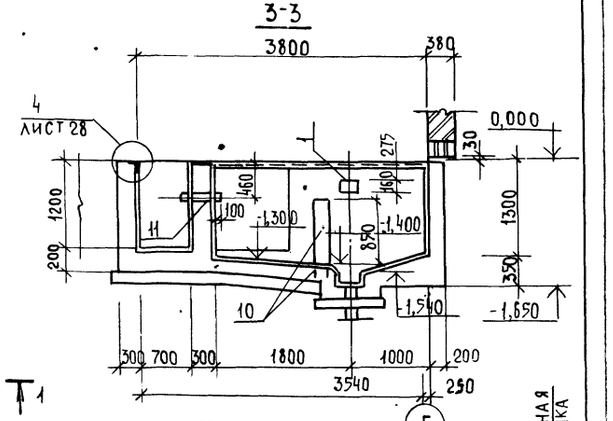

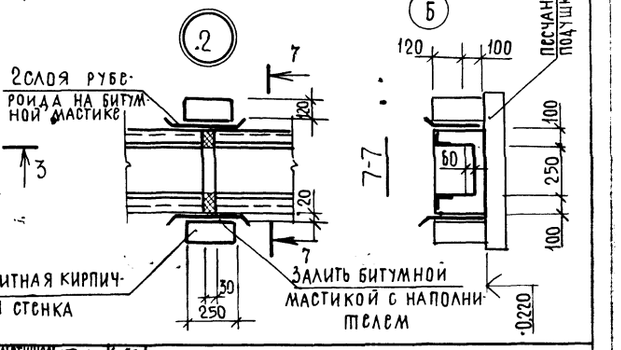

Кирпичную стену высотой 5,570м выполнять из глиняного кирпича (ГОСТ 530-80) марки 100 на растворе марки 25

Отв. 400×300(h) низ на отм.-1,950

ГИП	Наимбердинов			ТП-503-1-67.87 -КЖ
Нач.отд.	Зильбертов			Производственный корпус гаража на 100 грузовых автомобилей
Гл.конс.	Чупахин			Производственные помещения. Фундамент под окрасочную машину Ф01. Узлы 1.2
Рук.гр.	Петова			Стадия: РП; Лист: 27; Листов:
Н.контр.	Полмачева			Гипропромсельстрой г. Саратов

Привязан:

Инв. №

Копировал: Грякалова

Формат А2

Альбом II, часть 1

Типовой проект 503-1-67.87

Схема организации водостока канавы

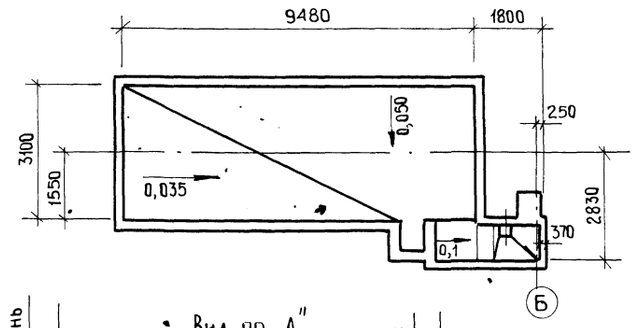

Схема расположения плит перекрытия на отм. 0,000

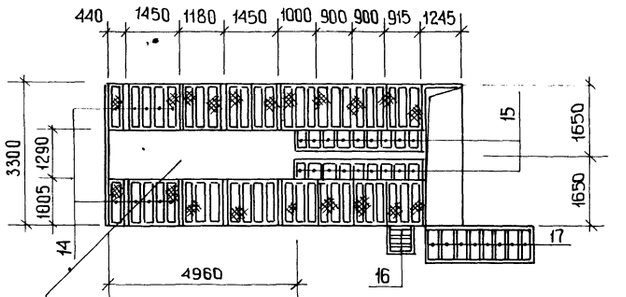

Спецификация элементов на фундамент ФО1

Формат	Зона	Поз.	Обозначение	Наименование	Кол.	Примечания
				Сборочные единицы		
				Детали		
		1	3.400-6/76	МИ1-16	22	2,70 кг
		2	3.400-6/76	МИ1-1	37,5	3,30 кгм
		3	3.400-6/76	МИ1-4	9	2,8 кг
		4	3.400-6/76	МИ1-14	9	1,00 кг
		5	3.400-6/76	МИ4-30	6	3,60 кг
		6	3.400-6/76	МИ1-30	24	6,70 кг
		7	3.400-6/76	МИ3-3	16	0,90
		8	3.400-6/76	МИ4-46*	78,9	4,4 кг м
		9	ГОСТ 103-76*	-50х6	78,9	2,36 кг м
		10	3.400-6/76	МИ1-10	–	5,10 кг
		11	ГОСТ 10704-76	Труба d=100, l=500	1	14,3 кг
			ГОСТ 5781-82*	Арматура класса А III ф12	12	
		12		l=3300	40	2,90 кг
		13		l=9700	14	8,60 кг
		18	ГОСТ 8278-83	С80х50х4, l=4440	2	31,40 кг
		14	ТП-503-1-67.87 -И-033	Съемный щит Щ1	48	30,0 кг
		15	ТП-503-1-67.87 -И-033	Съемный щит Щ2	18	20 кг
		16	ТП-503-1-67.87 -И-034	Съемный щит Щ4	3	11,20 кг
		17	ТП-503-1-67.87 -И-034	Съемный щит Щ3	8	15,20 кг
		19	ГОСТ 8240-72*	С10, l=1400	1	12,05 кг
				Материалы		
				Тяжелый бетон класса В12,5	–	30,270 м³

Ведомость расхода стали на элемент, кг

Марка элемента	Изделия закладные										Всего	Общий расход
	Арматура класса А III				Прокат марки Вст3кп2							
	ГОСТ 5781-82*				ГОСТ 8509-86			ГОСТ 19903-74*				
	ф8	ф10	ф12	Итого	∠50х5	∠90х7	Итого	-6	-8	Итого		
ФО 1	84,6	5,4	306,6	396,6	932,0	16,20	348,2	337,2	164,4	501,6	1246,3	1246,3

Вид по „А"

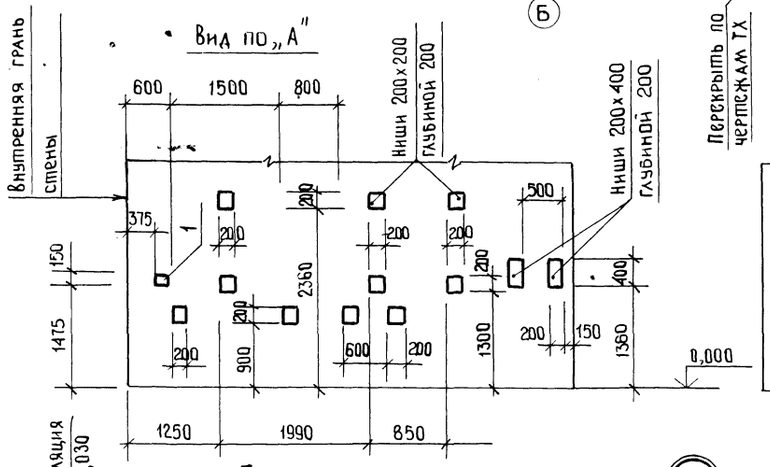

Вид по „Б"

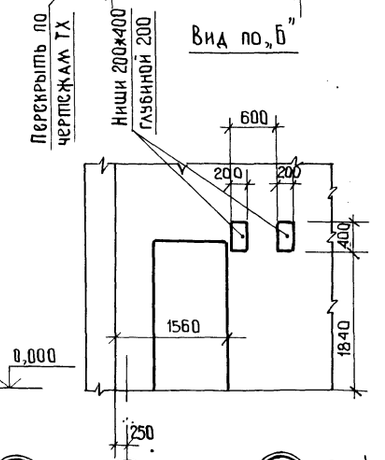

7-7

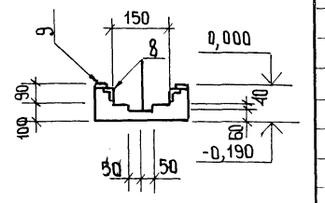

4-4

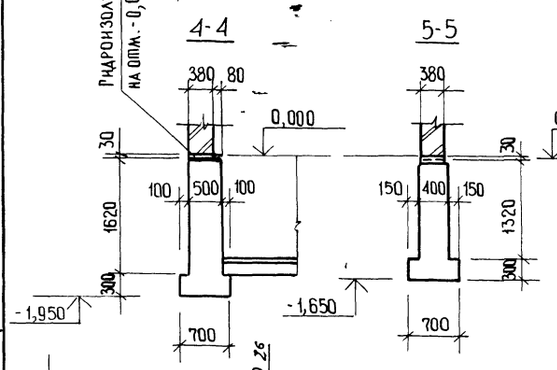

5-5

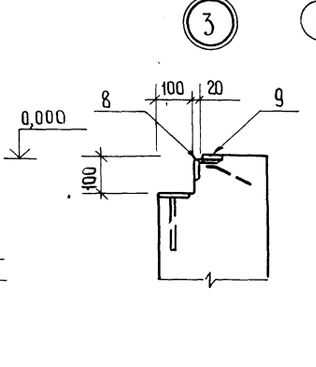

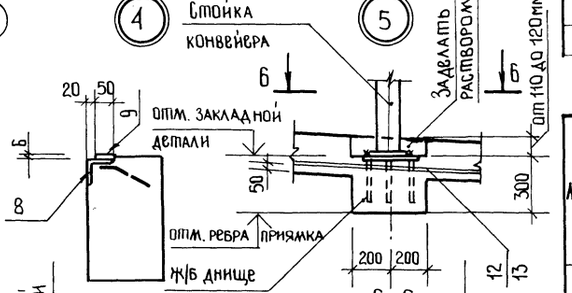

6-6

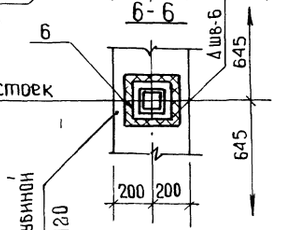

8-8

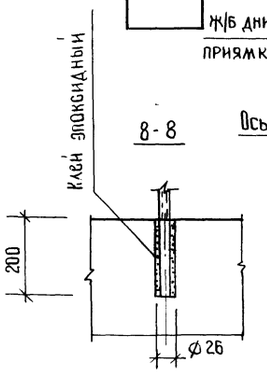

ГИП	Нажметдинов		01.88
Нач. отд.	Зильбертов		01.88
Гл. констр.	Чупахин		01.88
Рук. гр.	Пегова		06.88
Н. контр.	Толмачева		

Привязан:

Инв. №

ТП-503-1-67.87 -КЖ

Производственный корпус гаража на 100 грузовых автомобилей

Производственные помещения

Стадия	Лист	Листов
РП	28	

Фундамент под окрасочную машину ФО1. Узлы 3÷7.

ГИПРОПРОМСЕЛЬСТРОЙ г. Саратов

Инв. № подл. | Подпись и дата | Взам. инв. №

Копировал: Ильичева Формат А2

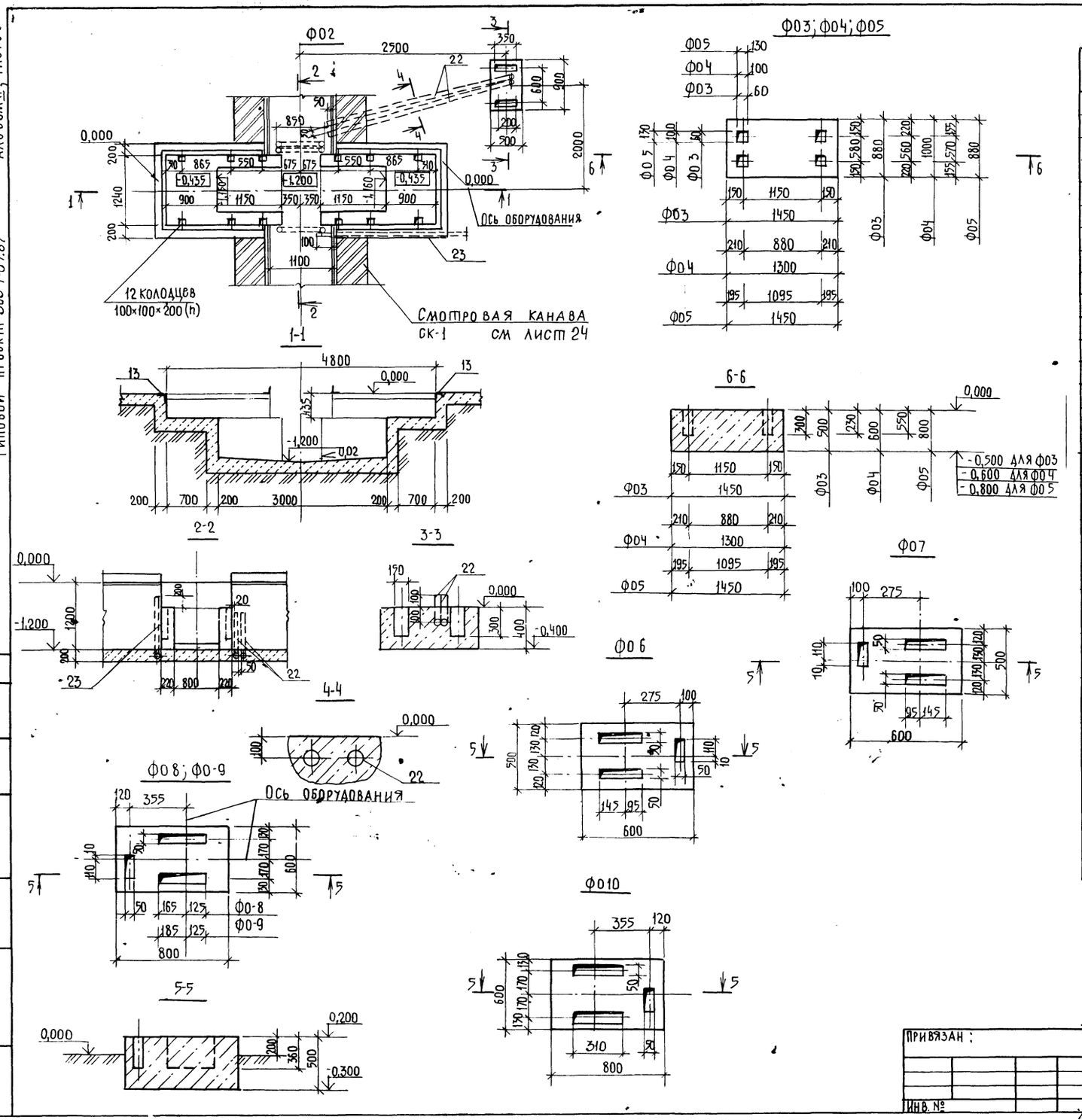

Спецификация элементов на один фундамент

Формат	Зона	Поз.	Обозначение	Наименование	Кол.	Примечание
				Ф02		
				Сборочные единицы		
		13	3.400-6/76	Изделие закладное МН4-46	—	9,9 м
Б4		22		Труба 25×3,2 ГОСТ 3262-75*	—	11 м
Б4		23		Труба 15×2,8 ГОСТ 3262-75*	—	7 м
				Материалы		
				Тяжелый бетон класса В7,5	—	3,33 м³
				Ф03		
				Материалы		
				Тяжелый бетон класса В7,5	—	0,6 м³
				Ф04		
				Материалы		
				Тяжелый бетон класса В7,5	—	0,77 м³
				Ф05		
				Материалы		
				Тяжелый бетон класса В7,5	—	1,01 м³
				Ф06		
				Материалы		
				Тяжелый бетон класса В7,5	—	0,14 м³
				Ф07		
				Материалы		
				Тяжелый бетон класса В7,5	—	0,14 м³
				Ф08		
				Материалы		
				Тяжелый бетон класса В7,5	—	0,21 м³
				Ф09		
				Материалы		
				Тяжелый бетон класса В7,5	—	0,21 м³
				Ф010		
				Материалы		
				Тяжелый бетон класса В7,5	—	0,21 м³

1. Указания даны на листе 23
2. Привязку фундаментов Ф02 ÷ Ф010 к осям см. лист 22
3. Спецификация на фундамент Ф02 дана на листе 23

ГИП	Нашметдинов		ТП-503-1-67.87 — КН
Нач. отд.	Зильбертов		Производственный корпус гаража на 100 грузовых автомобилей
Гл. констр.	Чупахин		
Рук. грп.	Петова		Производственные помещения — Стадия: РП; Лист: 29; Листов:
Инж.	Лючева		Фундаменты под оборудование Ф02 ÷ Ф010
Н. контр.	Толмачева		Гипропромсельстрой г. Саратов

Привязан:

Инв. №

Копировал: Несмеянова

Формат А2

Нач. отд. ТХ Анисимов; Нач. отд. ЭН Попова

Инв. № подл. | Подпись и дата | Взамен инв. №

Альбом II, часть 1

Типовой проект 503-1-67.87

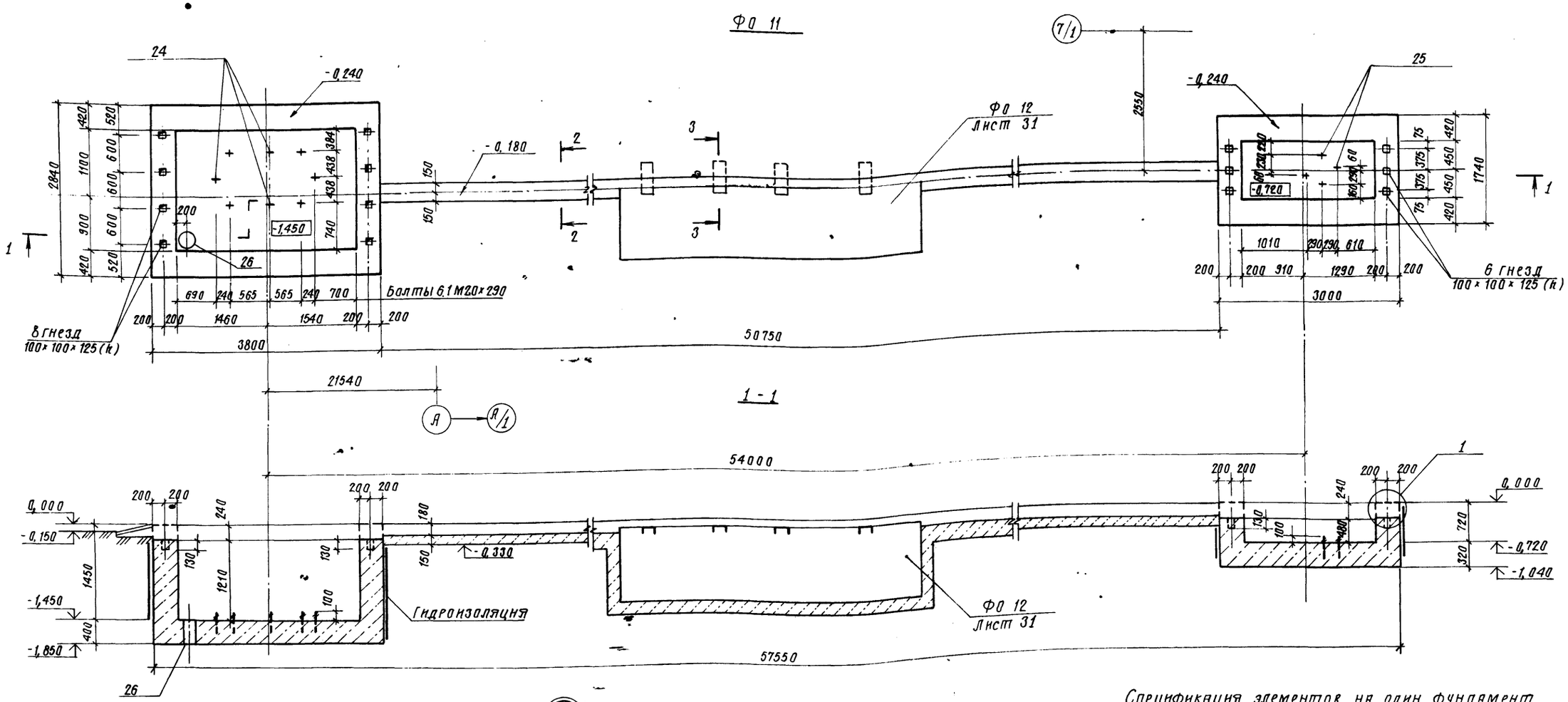

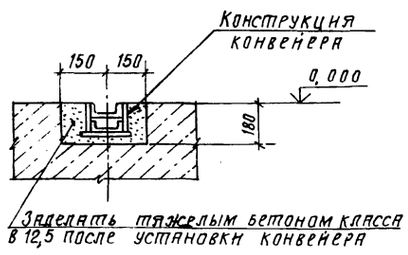

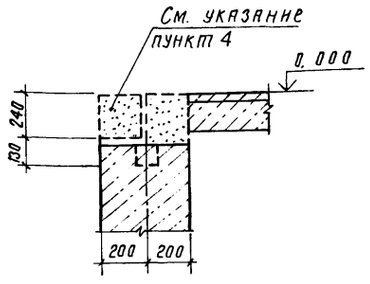

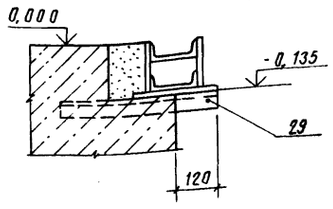

Спецификация элементов на один фундамент

Формат	Зона	Поз.	Обозначение	Наименование	Кол.	Примечание
				Стандартные изделия		
Б4		24		Болт 6.1М20×300 ГОСТ 24379.1-80	8	1,17 кг
Б4		25		Болт 6.1М16×250 ГОСТ 24379.1-80	4	0,63 кг
				Детали		
Б4		26		Труба 203×17 ГОСТ 8732-78*, l=400	1	31,2 кг
				Материалы		
				Тяжелый бетон класса В7,5	—	19 м³

1. Указания даны на листе 23.
2. Привязку фундамента Ф0 12 к осям см. лист 22.
3. Канавку по сечению 2-2 выполнить одновременно с бетонной подготовкой под полы, см. ТП АР 17.
4. Фундамент Ф0 11 добетонировать тяжелым бетоном класса В 12,5 после установки технологического оборудования.
5. Спецификация к фундаменту Ф0 12 дана на листе 31.

ГИП	Наумцанов		01.87
Нач. отд.	Зильбертов		02.87
Гл. констр.	Чупахин		01.87
Рук. груп.	Петова		01.87
Инж.	Лючева		01.87
Н. контр.	Толмачёва		01.87

Привязан.

Инв. №

ТП – 503-1-67.87 – КЖ

Производственный корпус гаража на 100 грузовых автомобилей.

Производственные помещения.

Стадия	Лист	Листов
РП	30	

Фундамент под оборудование Ф0-11 Сечения 1-1÷3-3 Узел 1.

ГИПРОПРОМСЕЛЬСТРОЙ г. Саратов

Копировал: Сидорова

Формат А2

Нач. отд. Т.Х. Жижимов

Инв. № подл. | Подпись и дата | Взам. инв. №

Альбом I, часть 1

Типовой проект 503-1-67.87

ФО 12

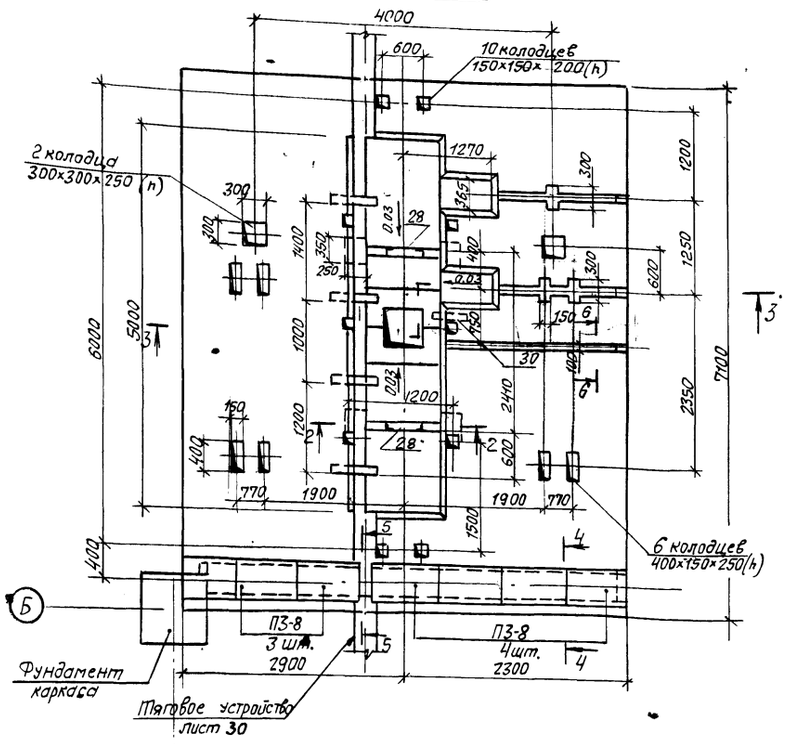

2-2

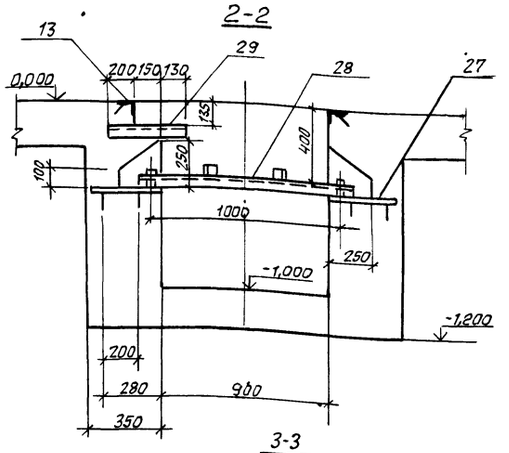

3-3

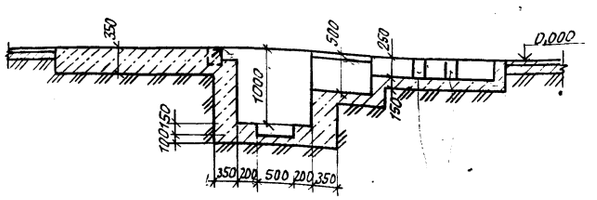

4-4

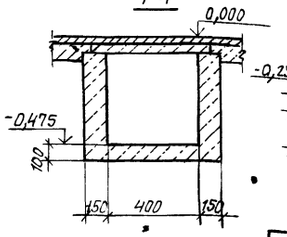

5-5

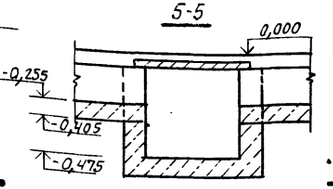

ФО 13

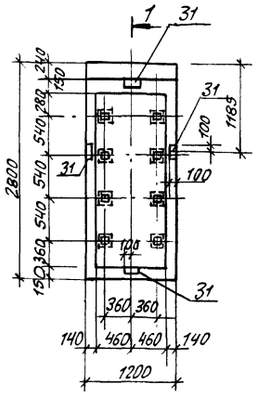

1-1

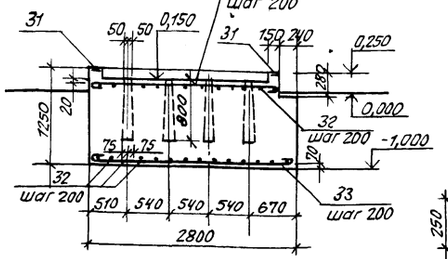

6-6

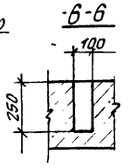

Спецификация элементов на один фундамент

Формат	Зона	Поз.	Обозначение	Наименование	Кол.	Примечание
				ФО 12		
				Сборочные единицы		
				Изделия железобетонные		
			3.0061-2/82, вып 1-2	Плита П3-8	7	
				Изделия металлические		
		13	3.400-6/76	МИ 4-46		11м
		27	ТП-503-1-67.87 -И-047	Изделие закладное МН11	4	10,24кг
		28	ТП-503-1-67.87 -И-048	Изделие закладное МН12	2	9,83кг
Б4		29		Швеллер С10 ГОСТ 8240-72*, ℓ=480 / ВСт3кп2 ГОСТ 535-79*	4	4,1кг
				Материалы		
Б4		30		Труба 159×5 ГОСТ 8732-78*		
				ℓ=600	1	11,4кг
				Тяжелый бетон класса В12,5		12,8м³
				ФО13		
				Сборочные единицы		
		31	1.400-15, вып.1	Изделие закладное МН107-2	4	1,3кг
				Детали		
Б4		32		Ф10АI, ГОСТ 5781-82*, ℓ=1330	27	0,821кг
Б4		33		Ф10АI, ГОСТ 5781-82*, ℓ=2930	6	1,81кг
Б4		34		Ф10АI, ГОСТ 5781-82*, ℓ=2690	6	1,02кг
				Материалы		
				Тяжелый бетон класса В12,5	—	3,81м³

Ведомость расхода стали на элемент, кг

Марка элемента	Изделия арматурные				Изделия закладные													Общий расход
	Арматура класса АI ГОСТ 5781-82*				Арматура класса АIII ГОСТ 5781-82*		Прокат марки ВСт3кп2 ГОСТ 2590-71*		ГОСТ 19903-74*		ГОСТ 103-76*		ГОСТ 8240-72*		ГОСТ 8509-86		Труба 108×4 ГОСТ 8732-78*	Всего	
	Ф10			Итого	Ф8	Итого	В16	Итого	S10	Итого	δ=6	Итого	С10	Итого	L50×5	Итого			
ФО12	–	–	–	–	7,88	7,88	0,1	0,1	39,6	39,6	—	—	34,1	34,1	42,6	42,6	6,2	122,6	130,5
ФО13	39,15			39,15	0,4	0,4	—	—	—	—	0,36	0,36	—	—	—	—	—	0,76	39,91

1. Указания даны на листе 23.

2. Стержни арматуры, пересекающие колодцы под анкерные болты, сдвинуть по месту.

ГИП	Наимединов		07.87
Нач отд.	Зильбертов		07.87
Гл. констр.	Чупахин		07.87
Рук. груп.	Легова		06.87
Инж.	Лючева		06.87
Н. контр.	Толмачева		07.87

ТП-503-1-67.87 - КЖ

Производственный корпус гаража на 100 грузовых автомобилей

Производственные помещения

Фундаменты под оборудование ФО12, ФО13.

Стадия	Лист	Листов
РП	31	

ГИПРОПРОМСЕЛЬСТРОЙ г. Саратов

Привязан:

Инв. N

Копировал: Леденева

Формат А2

Альбом III, часть 1

Типовой проект 503-1-57.87

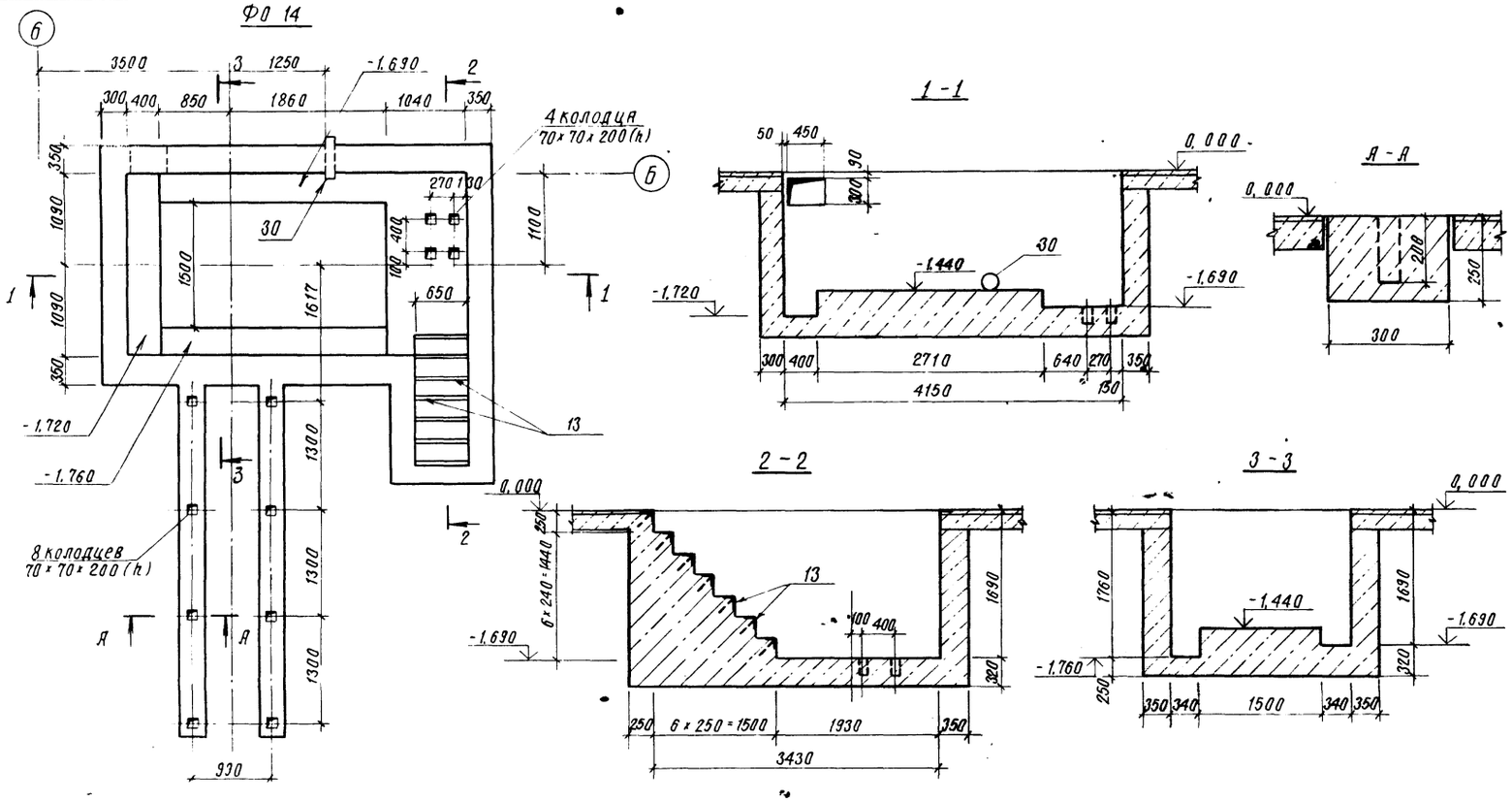

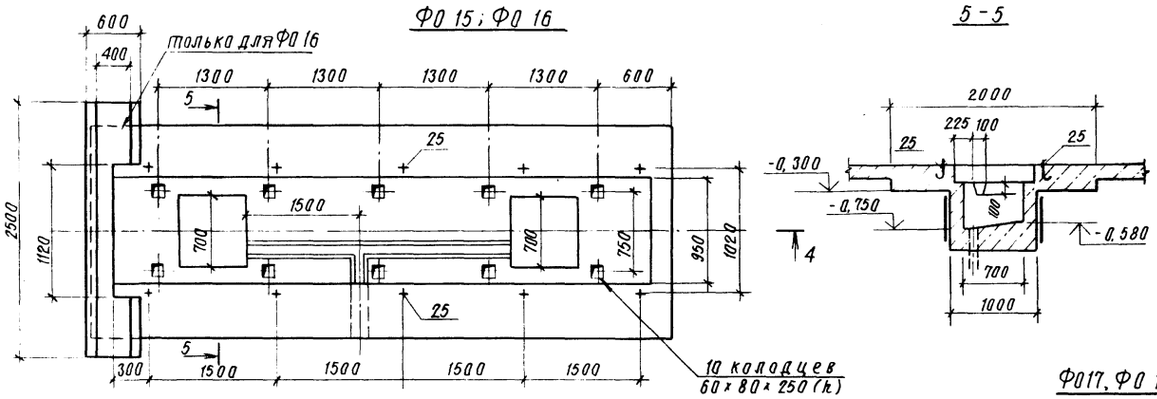

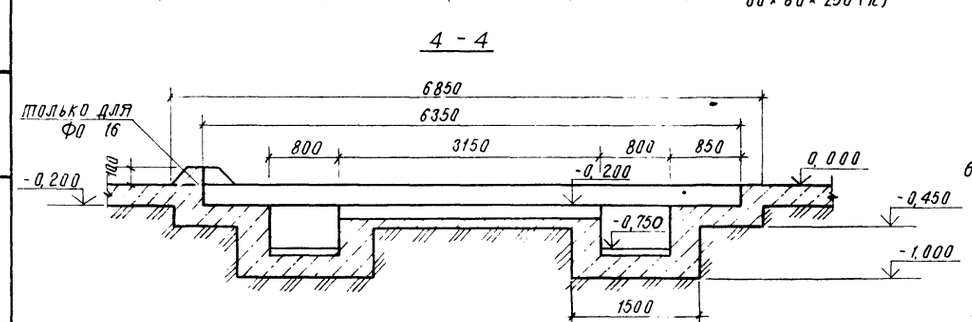

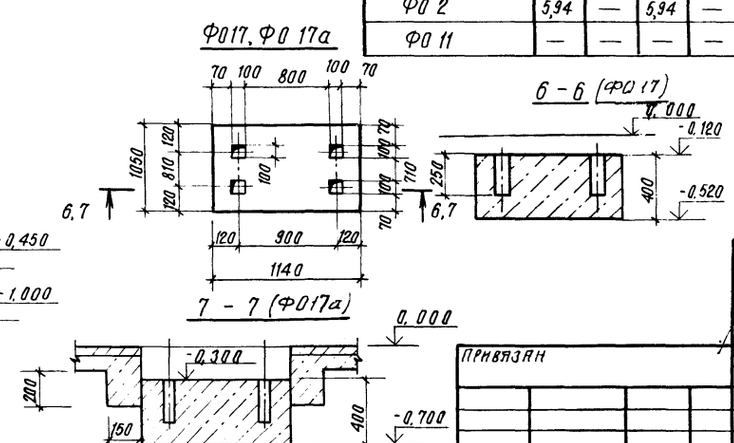

Спецификация элементов на один фундамент

Формат	Зона	Поз.	Обозначение	Наименование	Кол.	Примечание
				ФО 14		
				Сборочные единицы		
		13	3.400-6/76	Изделие закладное МН4-46	–	4,6 м
Б4		30		Труба 108×4 ГОСТ 8732-78*, ℓ=600	1	6,2 кг
				Материалы		
				Тяжелый бетон класса В7,5	–	15,5 м³
				ФО 15		
				Стандартные изделия		
Б4		25		Болт 6.1М16×250 ГОСТ 24379.1-80	10	0,63 кг
				Материалы		
				Тяжелый бетон класса В25	–	2,95 м³
				ФО 16		
				Стандартные изделия		
Б4		25		Болт 6.1М16×250 ГОСТ 24379.1-80	10	0,63 кг
				Материалы		
				Тяжелый бетон класса В25	–	3,1 м³
				ФО 17; ФО 17а		
				Материалы		
				Тяжелый бетон класса В7,5	–	0,61 м³

Ведомость расхода стали на элемент, кг

Марка элемента	Изделия закладные																	Общий расход
	Арматура класса А-III ГОСТ 5781-82*				Прокат марки ВСт3кп2 ГОСТ 8509-86				Труба 108×4 ГОСТ 8732-78*	Труба 203×17 ГОСТ 8732-78*	Труба 25×3,2 ГОСТ 3262-75*	Труба 15×2,8 ГОСТ 8732-78*	Болты 6.1м16×250 ГОСТ 24379.1-80	Болты 6.1м20×300 ГОСТ 24379.1-80			Всего	
	Ф8		Итого		L50×5		Итого											
ФО 14	2,8	—	2,8	—	17,5	—	17,5	—	6,2	—	—	—	—	—	—	—	26,5	26,5
ФО 15	—	—	—	—	—	—	—	—	—	—	—	—	6,3	—	—	—	6,3	6,3
ФО 16	—	—	—	—	—	—	—	—	—	—	—	—	6,3	—	—	—	6,3	6,3
ФО 2	5,94	—	5,94	—	37,62	—	37,62	—	—	—	26,3	8,96	—	—	—	—	78,82	78,82
ФО 11	—	—	—	—	—	—	—	—	—	31,2	—	—	2,52	9,36	—	—	43,1	43,1

1. Указания даны на листе 23
2. Привязку фундаментов ФО14÷ФО17 к осям см. лист 22.
3. Наружные поверхности приямков ФО 15, ФО 16 промазать горячим битумом в 2 слоя.

ГИП	Нахмеданов		03.87
Нач. отд.	Зильбертов		03.87
Гл. констр.	Чупахин		03.87
Рук. груп.	Петова		03.87
Инж.	Алочева		03.87
Привязан			
Инв. №			
Н. контр.	Толмачева		03.87

ТП-503-1-67.87 – КЖ

Производственный корпус гаража на 100 грузовых автомобилей.

Производственные помещения

Стадия	Лист	Листов
РП	32	

Фундаменты ФО 14÷ФО 17

ГИПРОПРОМСЕЛЬСТРОЙ г. Саратов

Копировал Сидорова

Формат А2

Инв. № подл. | Подпись и дата | Взам. инв. № | Нач. отд. ВК Свинель | Нач. отд. ЭН Попова

Альбом II, часть 1

Типовой проект 503-1-67.87

Фрагмент 1

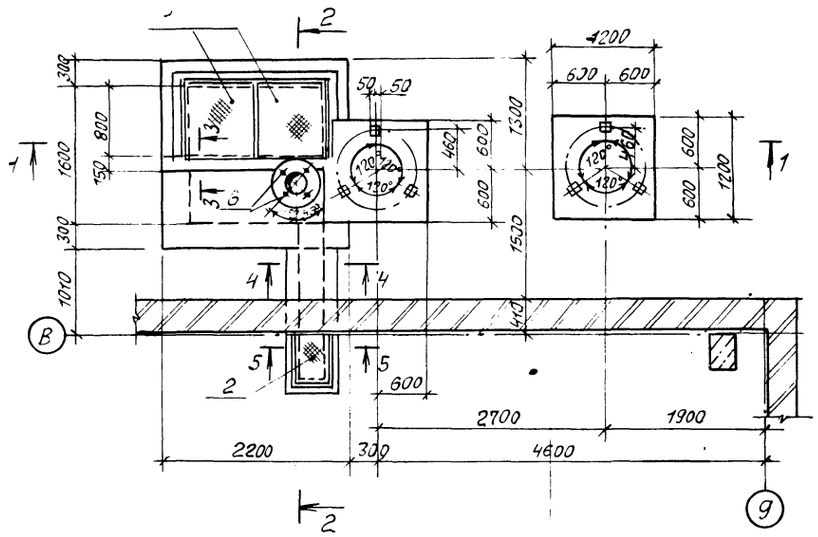

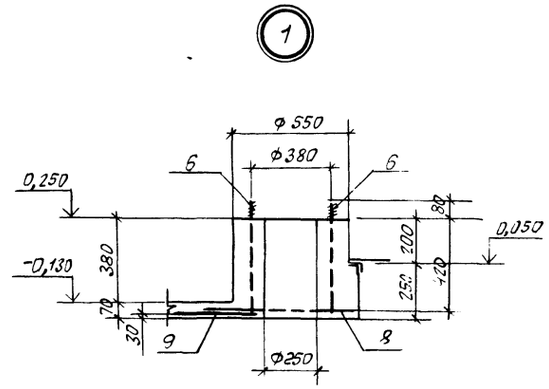

1-1

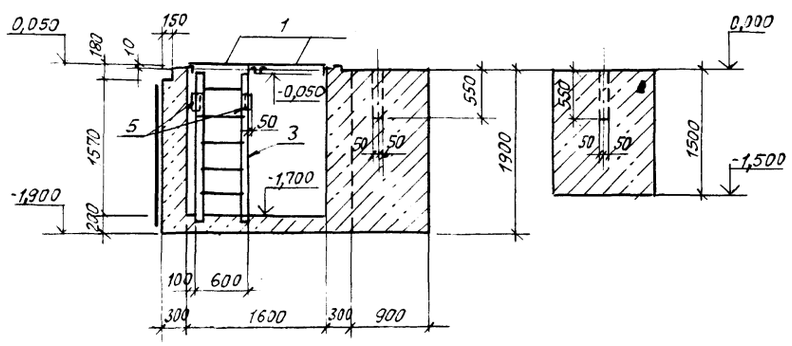

3-3

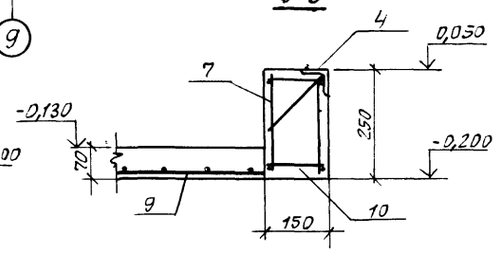

4-4

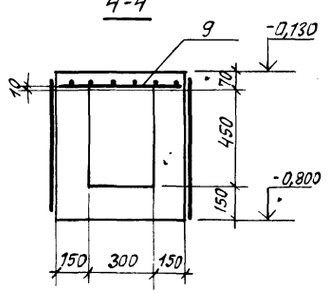

5-5

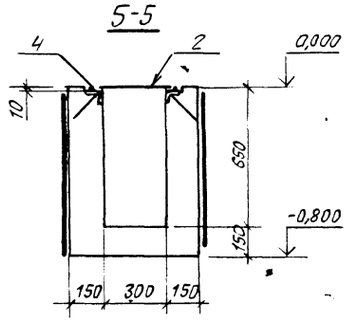

2-2

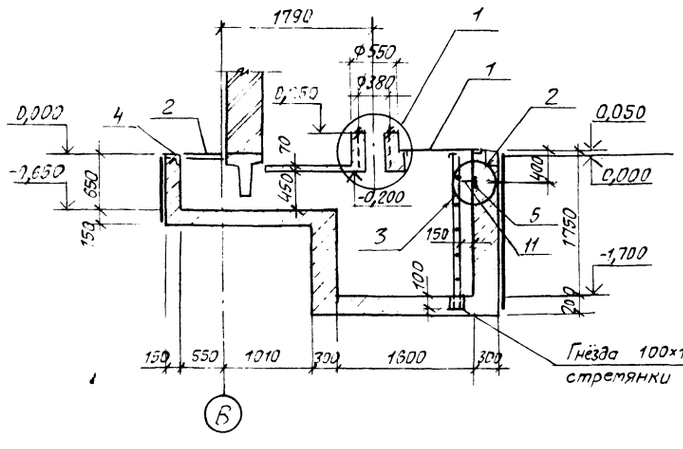

Гнёзда 100×100 h=100 после установки стремянки залить бетоном

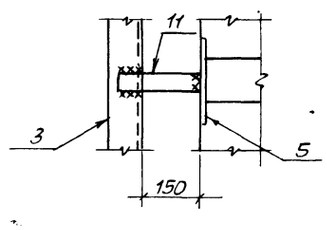

Спецификация элементов к фрагменту

Марка, поз	Обозначение	Наименование	Кол.	Масса ед кг	Примечание
		Сборочные единицы			
1	ТП-503 1-67.87 -И-035	Щит стальной ЩС1	2	44,3	
2		Рифл. сталь С-5мм ГОСТ 8568-77*	0,24	39,0	м²
3	1 450.3-3, вып 1	Стремянка СХ 28	1	47,0	укоротить на 1100
4	1 400-15, вып 1	Изделие закладное			
		МН 555		5,3	6,2 м
5	1 400-15, вып 1	То же МН 107-2	2	1,3	
6	ГОСТ 24379.1-80	Болт 11 М16×500 ЗСт3 кп2	4	0,79	
7	ТП-503-1-67.87-И-054	Сетка арматурная С1	2	4,1	
8	ГОСТ 8478-81	То же $\frac{5Вр1-100}{5Вр1-100}$ 1540×800 $\frac{100}{20}$	1	3,38	
9	ГОСТ 8478-81	" $\frac{5Вр1-100}{5Вр1-100}$ 1040×300 $\frac{100}{20}$	1	0,85	
		Детали			
10		6 АI ГОСТ 5781-82*, ℓ=130	6	0,29	
11		Полоса $\frac{5×40×210}{ВСт3кп2}$ ГОСТ 103-76* ГОСТ 535-79*	2	0,35	
		Материалы			
		Бетон тяжелый			
		класса В12,5	9,450		м³

Общие указания на листе 23.

ГИП	Нажметдинов		07.87	ТП-503-1-67.87 -КЖ	
Нач. отд	Зильбертов		07.87		
Гл. констр.	Чупахин		07.87	Производственный корпус гаража на 100 грузовых автомобилей	
Рук. грп.	Пегова		07.87		
Вед. инж.	Муравлёва		07.87	Производственные помещения	Стадия: РП; Лист: 33; Листов:
Привязан:				Подземное хозяйство Фрагмент 1	ГИПРОПРОМСЕЛЬСТРОЙ г. Саратов
Инв. N		Н. контр.	Толмачева		

Копировал: Леденева

Формат А2

Инв. N подл. | Подпись и дата | Взам. инв. N

Альбом II, часть 1

Типовой проект 503-1-67.87

План приямков трансформаторной подстанции

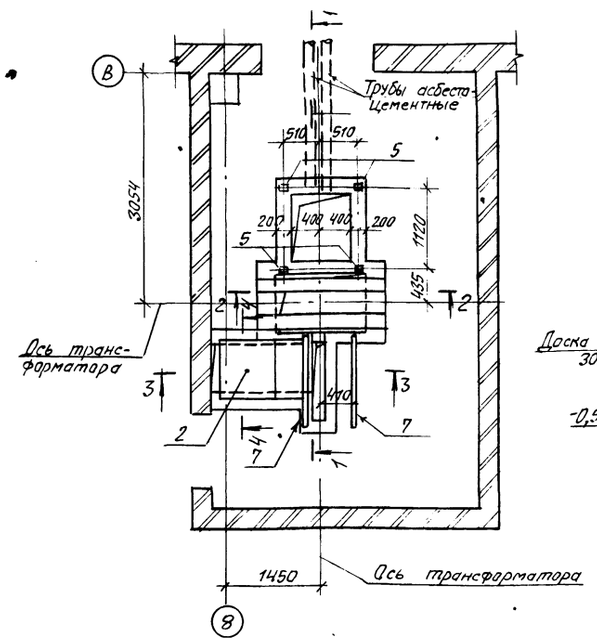

2-2

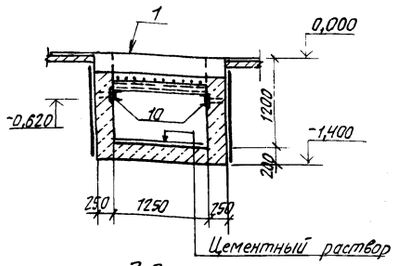

4-4

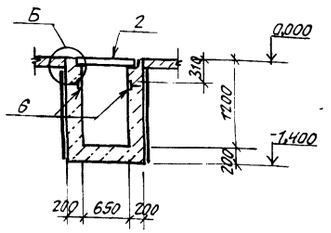

3-3

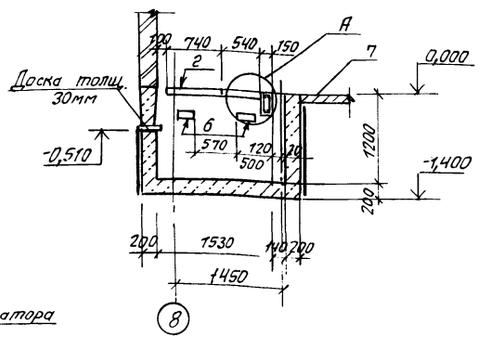

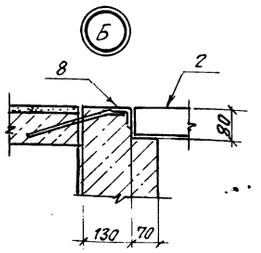

1-1

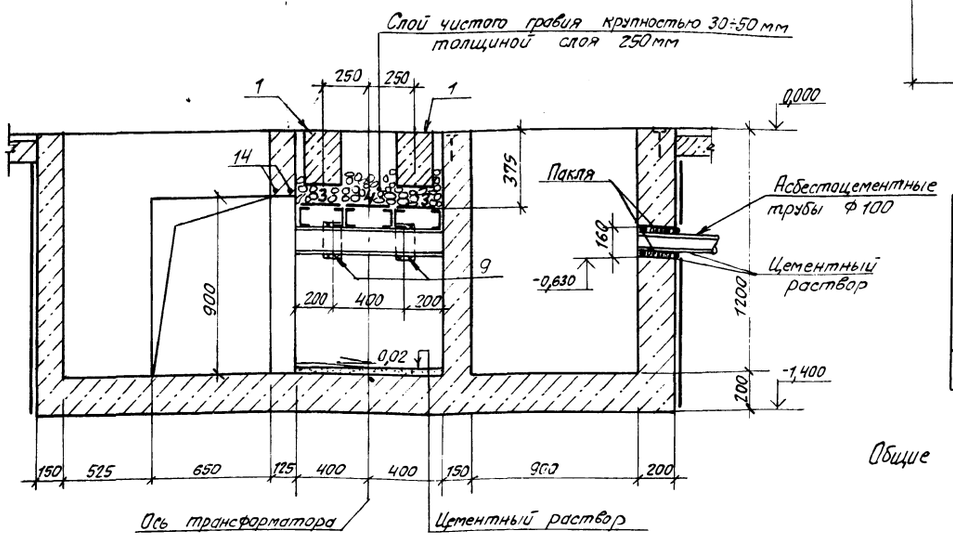

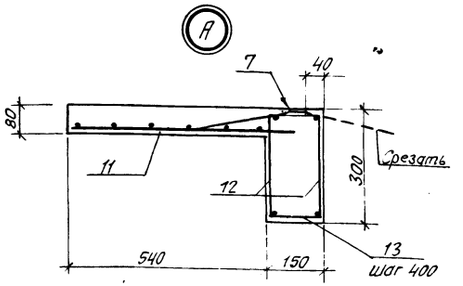

Спецификация элементов на приямки

Формат	Зона	Поз.	Обозначение	Наименование	Кол.	Примечание
				Сборочные единицы		
				Изделия железобетонные		
		1	ТП-503-1-67.87 -И-025	Балка Б1	2	210кг
		2	3.006.1-2/82, вып.1-2	Плита П5д-8	1	100кг
				Изделия металлические		
		3	ТП-503-1-67.87 -И-032	Решетка Р4	2	25,5кг
		4	ТП-503-1-67.87 -01	Р5	1	28,4кг
		12	ТП-503-1-67.87 -И-053	Каркас КР1	2	1,99кг
				Изделия закладные		
		5	3.400-6/76	МИ1-11	4	0,8кг
		6	1.400-6/76, вып.1	М4-16	4	1,0кг
		7	1.400-15, вып.1	МН414-2	2	1,22м
		8	3.400-6/76	МИ4-46	2	0,75 м
		9	3.400-6/76	МИ1-18	4	1,7кг
				Детали		
		10		Швеллер $\frac{14\ ГОСТ\ 8240-72^*,\ \ell=780}{ВСт3кп2\ ГОСТ\ 535-79^*}$	2	9,6кг
		11	ГОСТ 8478-81	Сетка $\frac{5Вр1-100}{5Вр1-100}$ $1040\times600\ \frac{20}{20}$	1	1,75кг
		13		ф8 AI ГОСТ 5781-82*, ℓ=130	4	0,05кг
		14		ф8 AI ГОСТ 5781-82*, ℓ=350	2	0,14кг
				Материалы		
				Бетон тяжелый класса В12,5		4,27м³
				Раствор цементный		
				марки 200		0,04м³
				Трубы асбестоцементные диам 100 ГОСТ 1839-80		3,6м
				Гравий крупностью 30÷50мм		0,25м³

Ведомость расхода стали на дополнительные закладные и арматурные изделия, кг

Марка элемента	Изделия арматурные							Изделия закладные											Общий расход
	Арматура класса						Всего	Арматура класса			Прокат марки							Всего	
	Вр1		AIII		AI			AIII			ВСт3кп2								
	ГОСТ 6727-80		ГОСТ 5781-82*		ГОСТ 5781-82*			ГОСТ 5781-82*			ГОСТ 19903-74*		ГОСТ 8509-86		ГОСТ 8240-72*				
	Ф5	Итого	Ф12	Итого	Ф8	Итого		Ф8		Итого	S6	S8	Итого	L50x5	Итого	С14	Итого		
Приямки	1,75	1,75	1,68	1,68	1,63	1,63	5,06	5,49		5,49	10,43	8,0	18,43	5,66	5,66	19,2	19,2	48,78	53,84

Общие указания на листе 23.

ГИП	Нанметдинов			ТП-503-1-67.87 -КЖ	
Нач.отд.	Зильбертов				
Гл.констр.	Чупахин				
Рук.груп.	Пегова			Производственный корпус гаража на 100 грузовых автомобилей	
Вед.инж.	Мурзалеева			Производственные помещения	Стадия: РП; Лист: 34; Листов:
Привязан:				План приямков трансформаторной подстанции	ГИПРОПРОМСЕЛЬСТРОЙ г. Саратов
Инв.№		Н.контр.	Талмачев		

Копировал: Леденева

Формат А2

Альбом 7, часть 1

Типовой проект 503-1-67.87

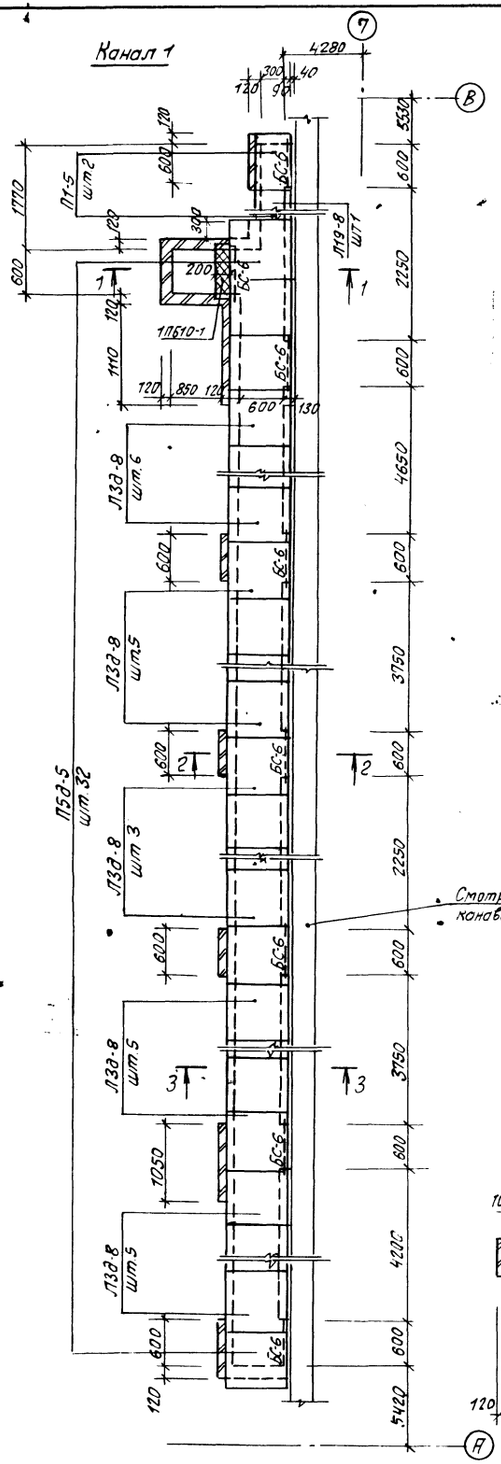

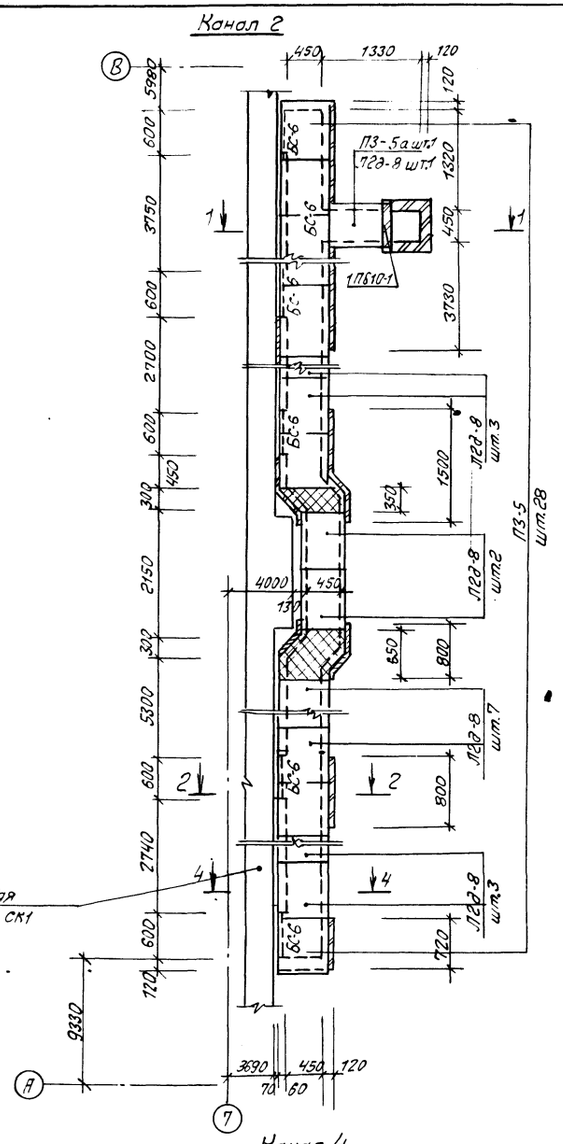

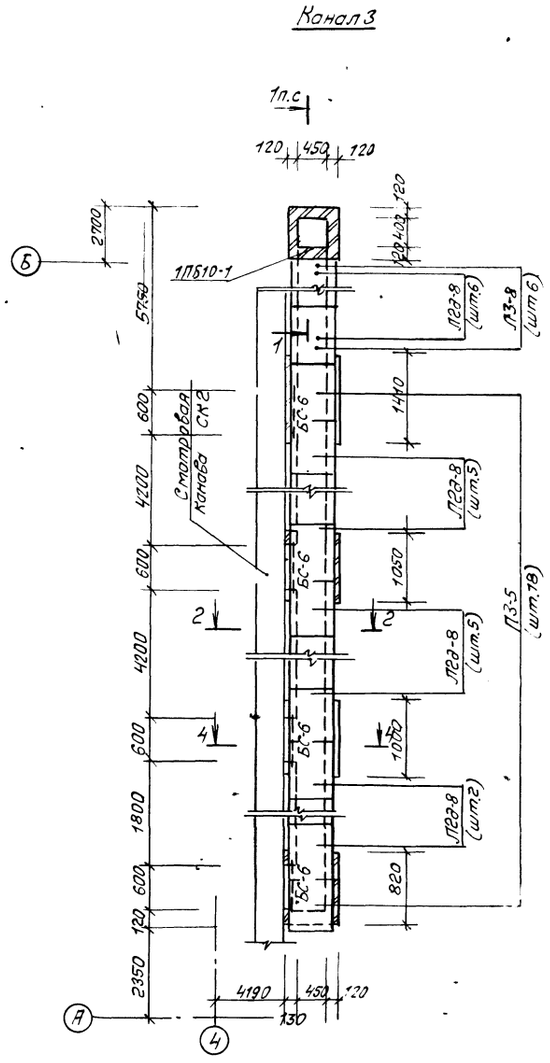

Сечения каналов смотри листы 36, 37.

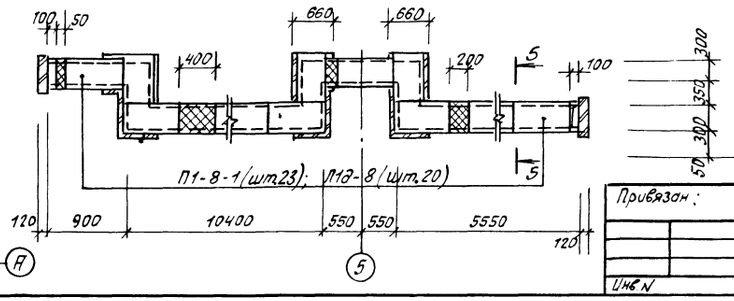

ГИП	Наннетдинов		07.87	ТП-503-1-67.87 -КН	
Нач.отд.	Зильбертов		07.87		
Гл.констр.	Чупакин		07.87	Производственный корпус гаража на 100 грузовых автомобилей	
Рук.груп.	Легова		06.87		
Инж.	Левкевич		06.87	Производственные помещения	Стадия: РП; Лист: 35; Листов:
Привязан:				Каналы 1÷4.	ГИПРОПРОМСЕЛЬСТРОЙ г. Саратов
Инв.N				Н.контр. Толмачева	07.87

Копировал: Леденева

Формат А2

Нач.отд. Эн. Попова; Нач.отд. Вх. Свидетов

Инв.N подл. | Подпись и дата | Взам.инв.N

Альбом II, часть 1

Типовой проект 503-1-67.87

Канал 5

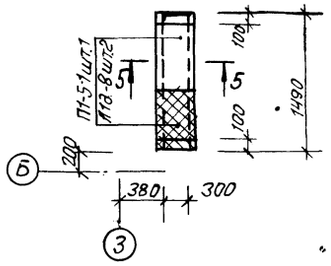

Канал 8

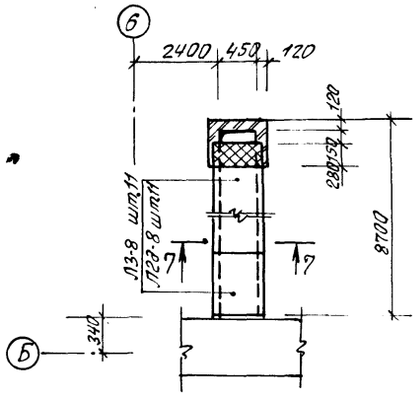

Канал 12

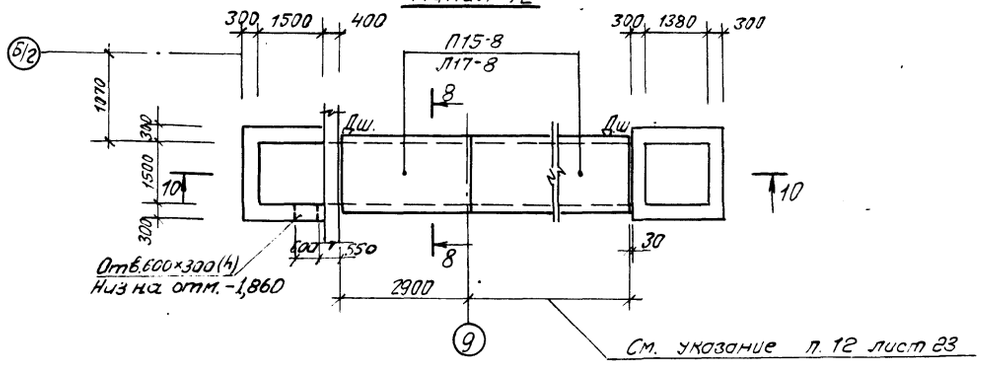

Канал 6

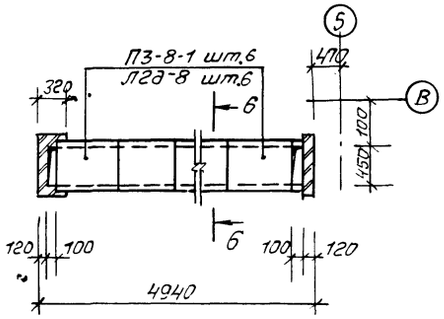

Канал 9

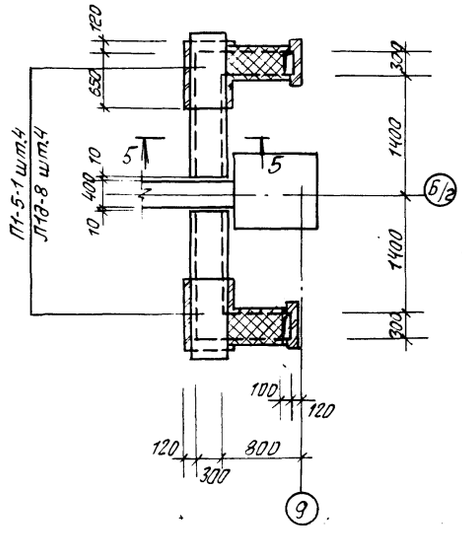

Канал 11

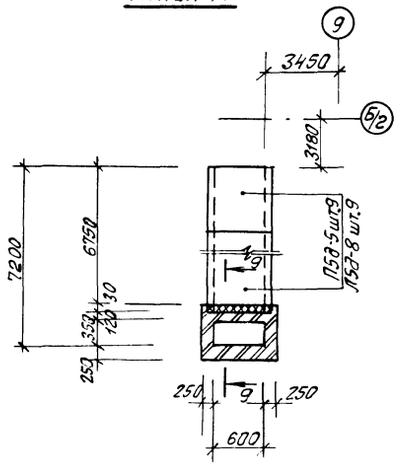

1-1

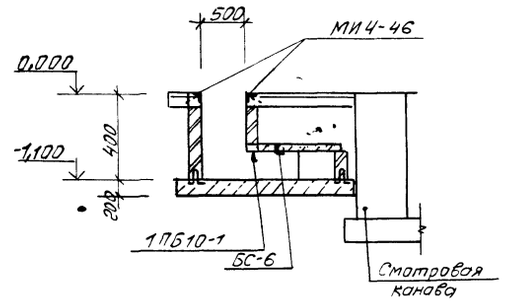

Канал 7

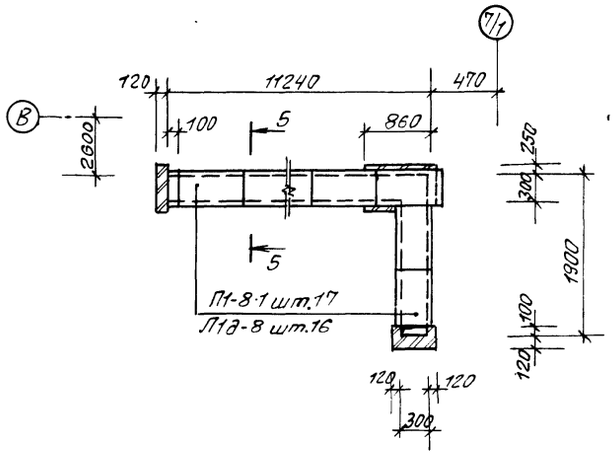

Канал 10

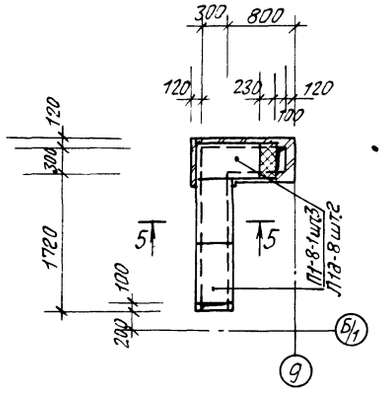

2-2

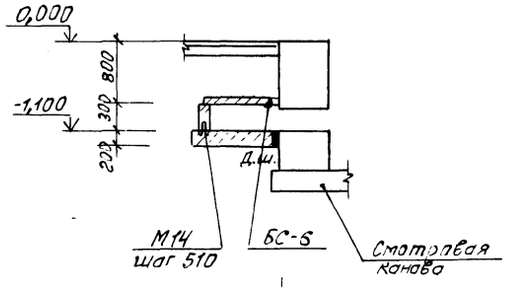

3-3, 4-4

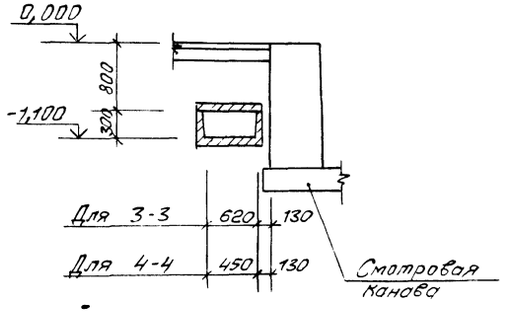

Сечения каналов смотри лист 37.

ГИП	Нагметдинов		01.87	ТП-503-1-67.87 -КЖ
Нач.отд.	Зильбертов		01.87	
Гл.конст.	Чупахин		01.87	Производственный корпус гаража на 100 грузовых автомобилей
Рук.гр.	Легова		01.87	
Инж.	Левкевич		01.87	Производственные помещения — Стадия: РП; Лист: 36; Листов:
Н.контр.	Толмачева		01.87	Каналы 5÷12 Сечения 1-1÷4-4 — ГИПРОПРОМСЕЛЬСТРОЙ г.Саратов

Привязан

Инв.N

Копировал: Леденева

Формат А2

Инв.N подл. | Подпись и дата | Взам.инв.N

Альбом II, часть 1

Типовой проект 503-1-67.87

5-5; 6-6

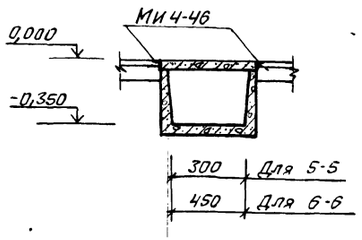

10-10

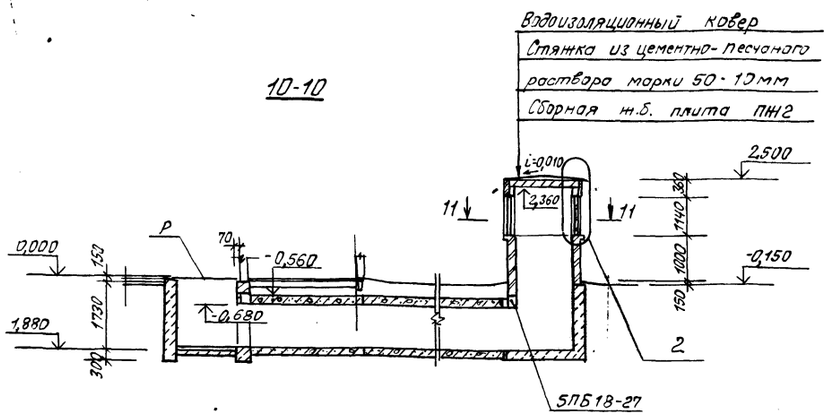

7-7

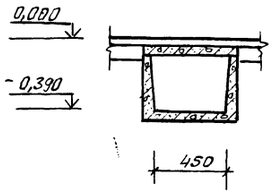

11-11

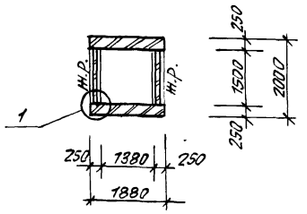

8-8

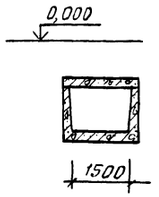

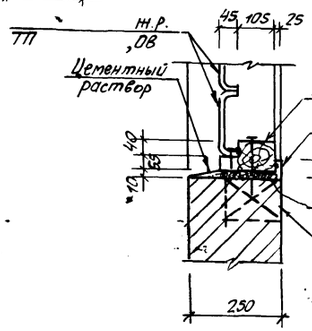

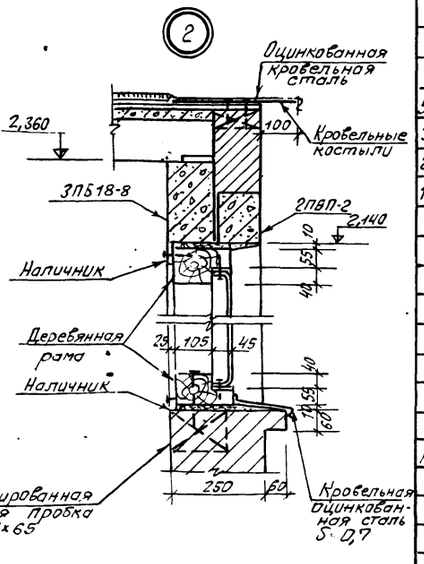

9-9

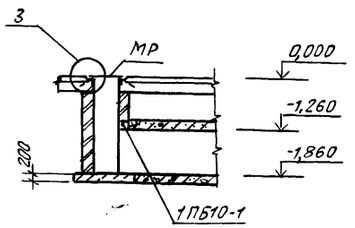

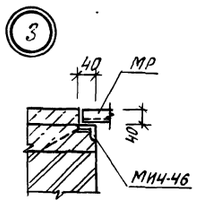

Спецификация элементов каналов

Марка, поз.	Обозначение	Наименование	Кол.	Масса ед. кг	Примечание
		Лотки			
Л1д-8	3.006.1-2/82, вып.1-1	Л1д-8	49	107	
Л2д-8	3.006.1-2/82, вып.1-1	Л2д-8	51	110	
Л3д-8	3.006.1-2/82, вып.1-1	Л3д-8	24	119	
Л5д-8	3.006.1-2/82, вып.1-1	Л5д-8	9	280	
Л17-8	3.006.1-2/82, вып.1-1	Л17-8	1	1500	
		Плиты			
П3-5	3.006.1-2/82, вып.1-2	П3-5	47	50	
П1-5-1	ТП-503-1-67.87 -И-018	П1-5-1	30	16	
П3-8-1	ТП-503-1-67.87-И-018-02	П3-8-1	6	50	
П5д-5	3.006.1-2/82, вып.1-2	П5д-5	41	100	
П1-5	3.006.1-2/82, вып.1-2	П1-5	2	40	
П1-8-1	ТП-503-1-67.87-И-018-01	П1-8-1	20	63	
П3-8	3.006.1-2/82, вып.1-2	П3-8	11	50	
П15-8	3.006.1-2/82, вып.1-2	П15-8	1	1650	
		Перемычки			
5ПБ18-27	1.038.1-1, вып.1	5ПБ 18-24	1	250	
3ПБ18-8	1.038.1-1, вып.1	3ПБ 18-8	2	119	
2ПБ17-2	1.038.1-1, вып.1	2ПБ 17-2	2	92	
1ПБ10-1	1.038.1-1, вып.1	1ПБ 10-1	3	20	
БС6	3.006.1-2/82, вып.2-3	БС6	18	5,7	
		Плиты покрытия			
ПН2	ПК-01-88	ПН2	3	89	
		Решетки металлические			
МР	ИИ-03-03,альб.71-64	МР	1	12,7	
Р2	ТП-503-1-67.87-И-030	Р2	1	126,3	
		Изделие закладное			
МИ 4-46	3.100-6/76	МИ4-46	56.6	4,4	
М14	3.006.1-2/82, вып.1-3	М14	110	0,5	
		Ф6-АI, ГОСТ 5781-82*	25	0,22	
		Ф12-АIII, ГОСТ 5781-82*	49	0,88	
		Тяжелый бетон класса В12,5			
		Днище каналов	4,4		м³
		Перекрытие каналов	0,26		м³
		Стены каналов	3,1		м³

ГИП	Нанметдинов		06.87
Нач.отд.	Зильбертов		06.87
Гл.констр.	Чупахин		06.87
Рук.грп.	Петова		06.87
Инж.	Лебкевич		06.87
Н.контр.	Толмачева		06.87

ТП-503-1-67.87 -КЖ

Производственный корпус гаража на 100 грузовых автомобилей

Производственные помещения

Стадия	Лист	Листов
РП	37	

Сечения каналов 5-5 ÷ 11-11; Узлы 1,2,3.

ГИПРОПРОМСЕЛЬСТРОЙ г.Саратов

Привязан:

Инв.N

Инв.N подл. | Подпись и дата | Взам.инв.N

Копировал: Леденева

Формат А2

Альбом II часть 1

Типовой проект 503-1-67.87

Схема расположения ферм, колонн, связей

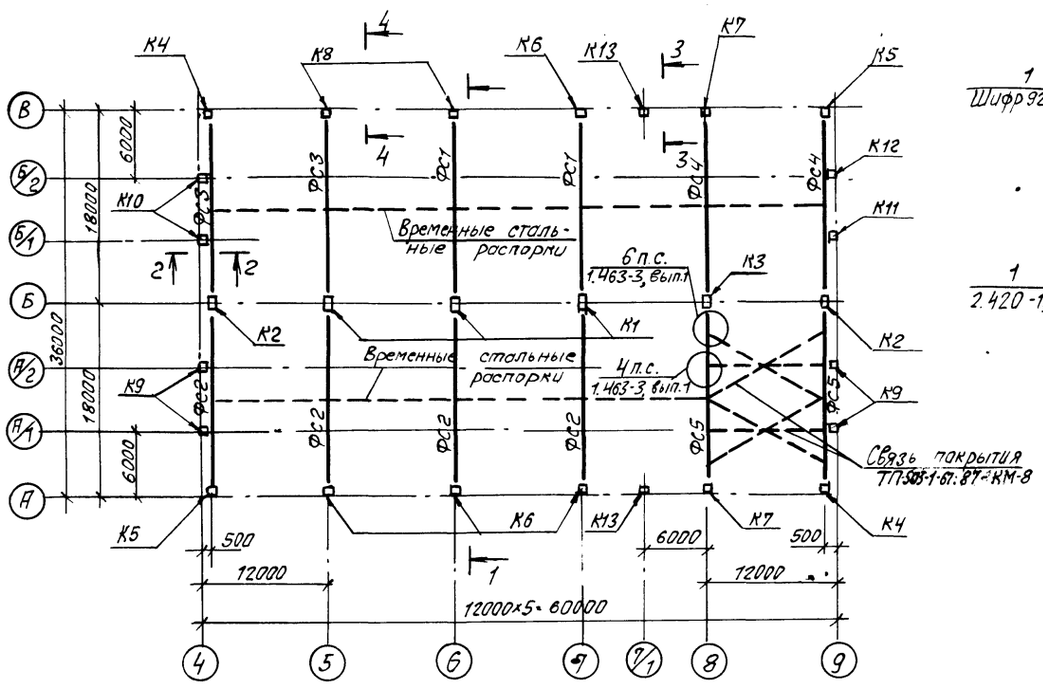

1-1

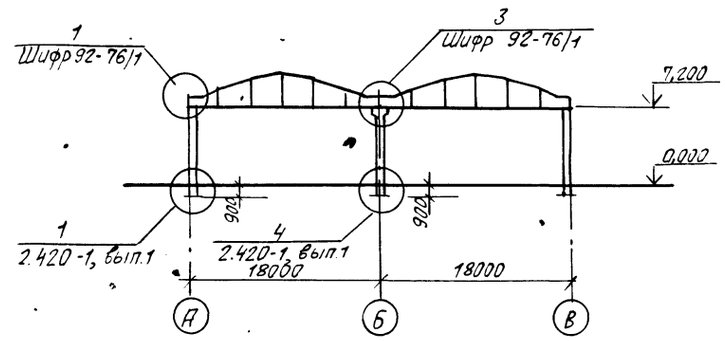

2-2

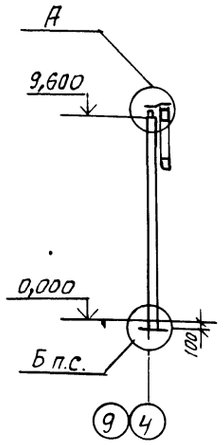

3-3

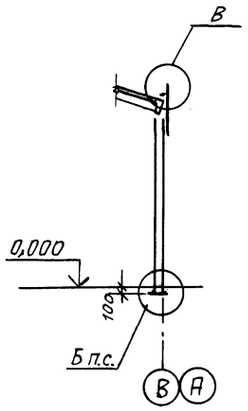

4-4

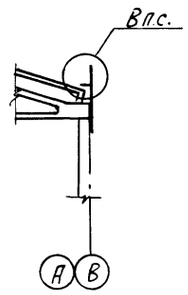

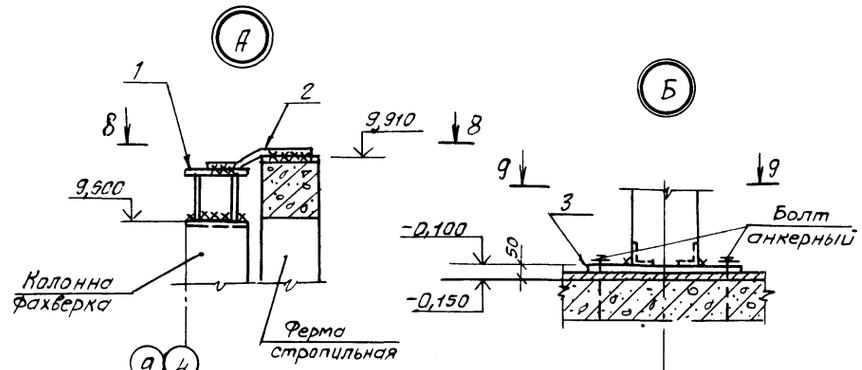

8-8

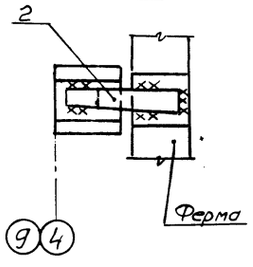

9-9

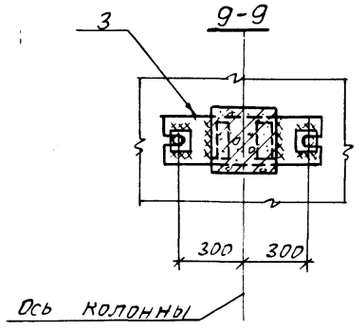

10-10

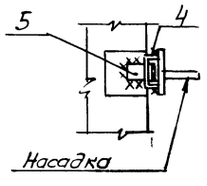

Схемы расположения колонн перегородок

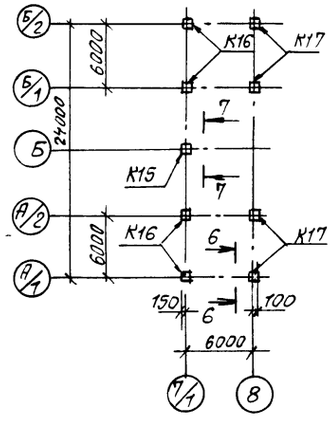

5-5

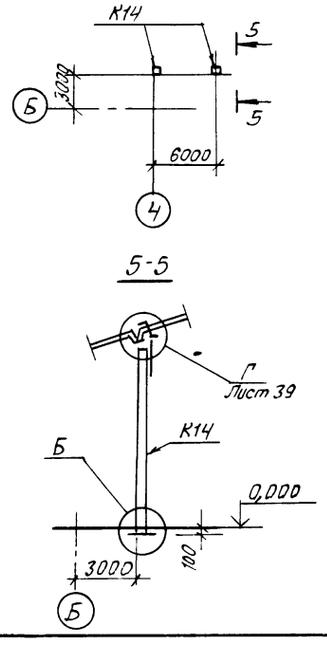

6-6

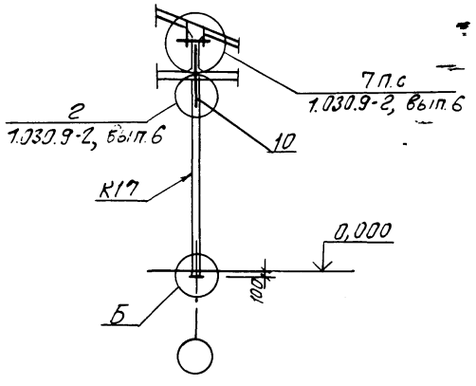

7-7

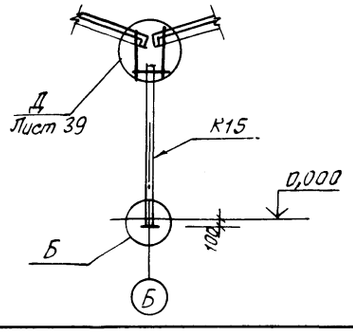

Спецификация элементов к схемам и указания даны на листе 39.

ГИП	Наймединов				ТП-503-1-67.87 -КЖ
Нач.отд.	Зильбертов				
Гл.констр.	Чупахин				Производственный корпус гаража на 100 грузовых автомобилей
Рук.груп.	Петова				
Вед.инж.	Чушкина				Производственные помещения — Стадия: РП; Лист: 38; Листов:
Н.контр.	Толмачева				Схемы расположения ферм, колонн, связей. Узлы А, Б, В.

Привязан:

Инв.N

ГИПРОПРОМСЕЛЬСТРОЙ г.Саратов

Копировал: Леденева

Формат А2

Инв.N подл. | Подпись и дата | Взам.инв.N

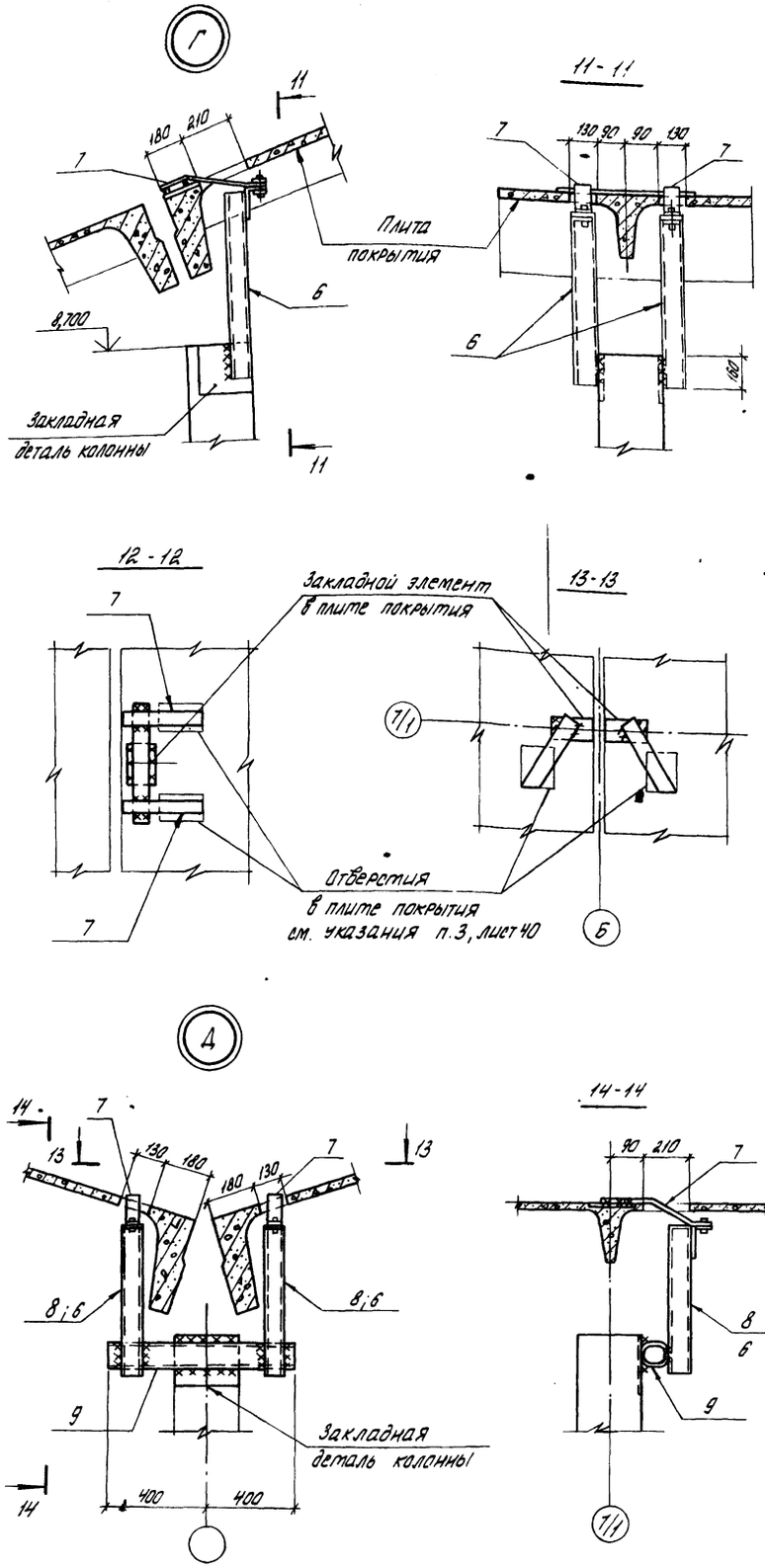

Спецификация элементов к схемам, расположенным на листах 38,39

Марка, поз.	Обозначение	Наименование	Кол.	Масса ед.кг.	Примечание
		Колонны:			
К1	ТП-503-1-67.87-И-005	12К81-2АV М5-а	3	4100	Колонны по серии 1.423.1-7, вып.1
К2	-01	12К81-2АV М5-б	2	4100	
К3	-02	12К81-2АV М5-в	1	4100	
К4	ТП-503-1-67.87-И-006	3К81-3АV М5-а	2	3200	
К5	-01	3К81-3АV М5-б	2	3200	
К6	-02	3К81-3АV М5-в	4	3200	
К7	-03	3К81-3АV М5-г	2	3200	
К8	-04	3К81-3АV М5-д	2	3200	
К9	ТП503-1-67-87-И-007	КФ97-3АV-а	4	2200	Колонны по серии 1.427.1-5, вып.1
К10	-01	КФ97-3АV-б	2	2200	
К11	-02	КФ97-3АV-в	1	2200	
К12	-03	КФ97-3АV-г	1	2200	
К13	-04	КФ81-1АV-а	2	1800	
К14	-05	КФ87-1АV-а	2	2000	
К15	-06	КФ81-1АV-б	1	1800	
К16	-07	КФ97-3АV-д	4	2200	
К17	-08	КФ73-1АV-а	4	1700	
		Фермы:			
ФС1	ТП-503-1-67-87-И-004	ФБ18III-7АIV-а	2	3700	Фермы по серии 1.463-3, вып.II
ФС2	-01	ФБ18III-7АIV-б	4	3700	
ФС3	-02	ФБ18III-7АIV-в	2	3700	
ФС4	-03	ФБ18III-7АIV-г	2	3700	
ФС5	-04	ФБ18III-7АIV-д	2	3700	

Продолжение

Марка, поз.	Обозначение	Наименование	Кол.	Масса ед.кг.	Примечание
		Изделия соединительные			
1	ТП-503-1-67.87-И-050	МС2	8	8,4	
2	1.400-7	ММ23	8	4,2	
3	1.030.9-2, вып.7, часть2	МС38	21	22,0	
4		Швеллер $\frac{16\ ГОСТ\ 8240-72^*,\ \ell=100}{ВСт3пс6-1\ ГОСТ\ 535-79^*}$	10	1,4	
5		Уголок $\frac{Б160\times160\times10\ ГОСТ\ 8509-86,\ \ell=120}{ВСт3пс6-1\ ГОСТ\ 535-79^*}$	10	3,0	
6	1.030.9-2, вып.7, часть2	МС70	12	19,6	А=900мм
7	1.030.9-2, вып.7, часть2	МС106	14	3,8	
8	1.030.9-2, вып.7, часть2	МС69	2	15,9	
9		Труба 110×110×6·10 ГОСТ 8639-82, ℓ=8,00	5	15,7	
10	1.030.9-2, вып.4	Т9	4	87,2	
МС48	1.030.9-2, вып.7, часть2	МС48	8	5,4	
МС54	1.030.9-2, вып.7, часть2	МС54	4	6,2	
МС55	1.030.9-2, вып.7, часть2	МС55	4	6,2	
МС98	1.030.9-2, вып.7, часть2	МС98	4	7,2	
МС108	1.030.9-2, вып.7, часть2	МС108	8	12,1	
МС	ТП-503-1-67.87-И-049	МС1	38	8,4	

1. Колонны в стаканах фундаментов замоноличить тяжелым бетоном класса В40.
2. Временные стальные распорки снимать по мере установки и приварки плит покрытия.
3. Фермы ФС3 и ФС4 при монтаже опорой со знаком ◊ установить по оси В.
4. Колонны при монтаже стороной со знаком „А" установить; К2 по оси 4, 9; К14 к оси Б; К15, К16 к оси 8; К17 к оси 7/1.

ГИП	Нажметдинов		07.1
Нач.отд.	Зильбертов		07.87
Гл.констр.	Чупахин		07.87
Рук.гр.	Легова		16.8
Вед.инж.	Чушкина		07.87
Н.контр.	Толмачева		7.8

Привязан:

Инв.№

ТП-503-1-67.87 -КЖ

Производственный корпус гаража на 100 грузовых автомобилей

Производственные помещения

Узлы Г, А

Стадия	Лист	Листов
РП	39	

ГИПРОПРОМСЕЛЬСТРОЙ г.Саратов

Взам.инв.№ | Подпись и дата | Инв.№ подл.

Копировал: Борисова Формат А2

Альбом III, часть 1

Типовой проект 503-1-67.87

Схема расположения плит покрытия

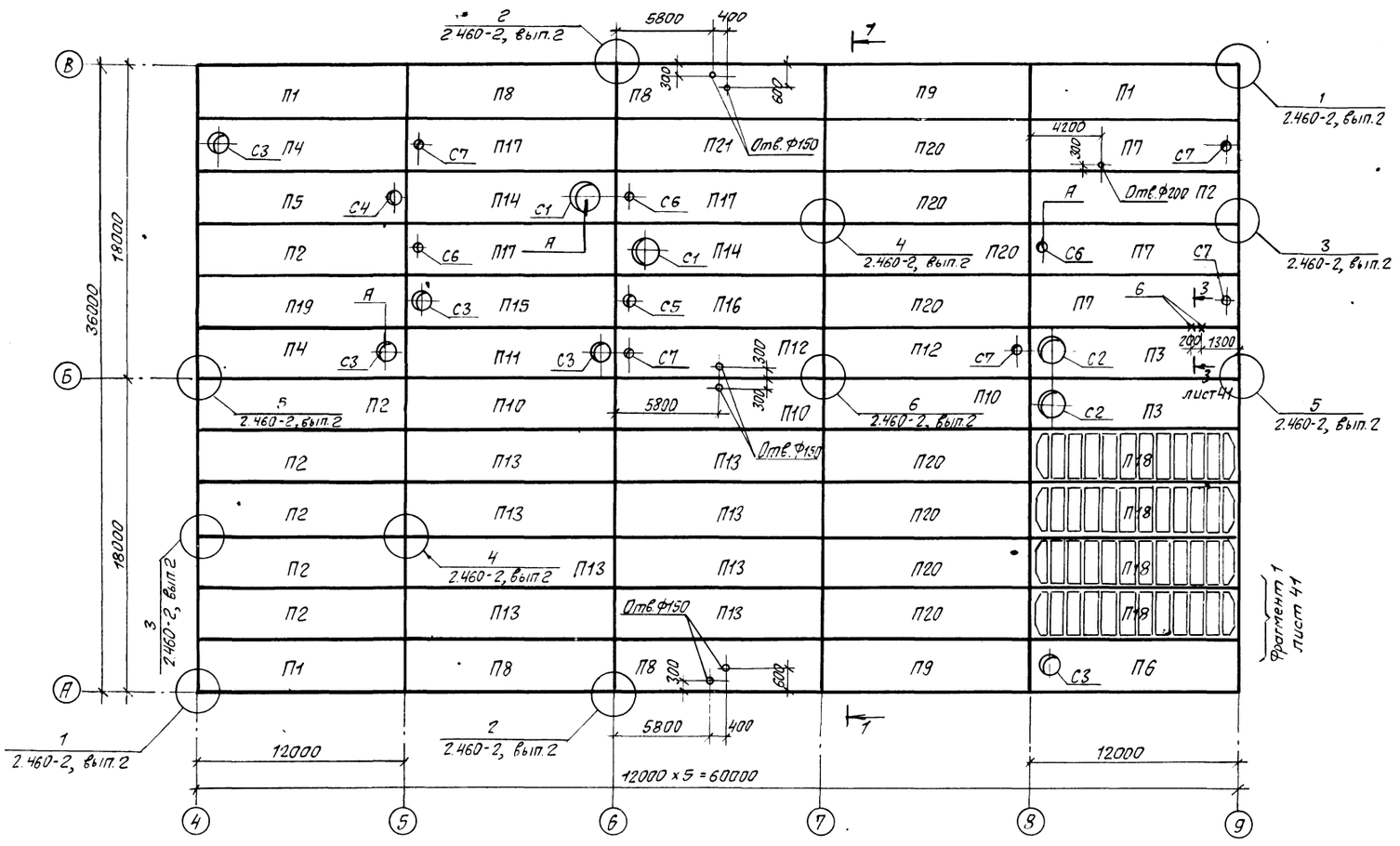

2-2

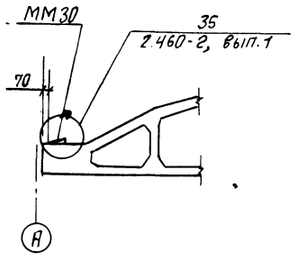

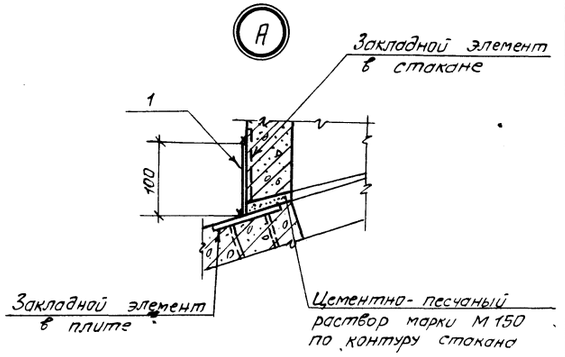

1-1

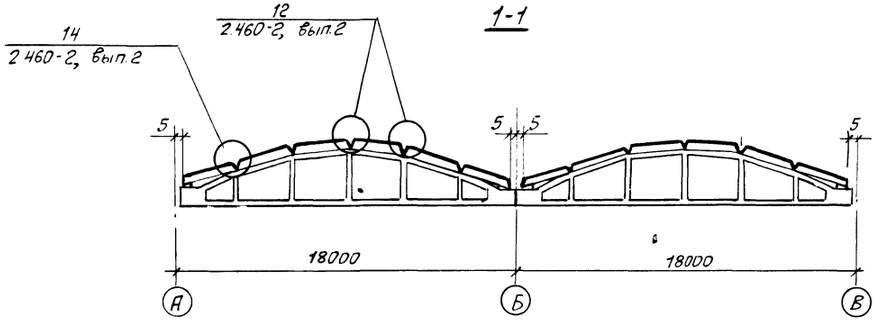

Спецификация элементов и указания даны на листе 41

ГИП	Нуммедзянов		07.87	ТП-503-1-67.87 -КЖ			
Нач.отд.	Зильбертов		07.87				
Гл.констр.	Чупахин		07.87	Производственный корпус гаража на 100 грузовых автомобилей			
Рук.груп.	Петова		07.87				
Вед.инж.	Чушкина		07.87				
Привязан:				Производственные помещения	Стадия	Лист	Листов
					РП	40	
Инв.N				Схема расположения плит покрытия. Узел А.	ГИПРОПРОМСЕЛЬСТРОЙ г.Саратов		
				Н.контр. Толмачева			

Копировал: Леденева Формат А2

Нач.отд. Эн. Попова; Нач.отд. ВК Сергеев; Взам. инв.N; Подпись и дата; Инв.N подл.

Типовой проект 503-1-67.87 Альбом II, часть 1

Фрагмент 1

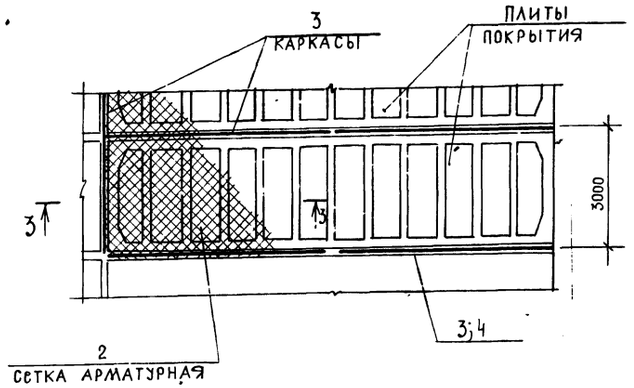

3-3

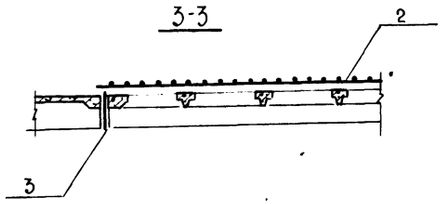

3-3

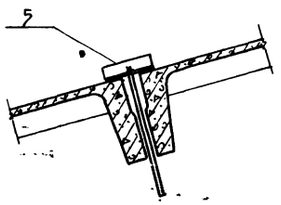

Спецификация элементов к схеме расположения плит покрытия

Марка, поз.	Обозначение	Наименование	Кол.	Масса ед. кг	Примечание
		Плиты			
П1	ТП 503-1-67.87-И-014	4ПГ12-4АтVТ-180ЯН-350П-а	3	10550	
П2	-01	4ПГ12-4АтVТ-180ЯН-350П-б	7	10550	
П3	-02	4ПВ12-4АтVТ-14-180ЯН-350П-а	2	11420	
П4	-03	4ПВ12-4АтVТ-10-180ЯН-350П-а	2	11620	
П5	-04	4ПВ12-4АтVТ-7-180ЯН-350П-а	1	10650	
П6	-05	4ПВ12-4АтVТ-7-180ЯН-350П-б	1	10650	
П7	-06	4ПВ12-4АтVТ-4-180ЯН-350П-а	3	11650	
П8	-07	3ПГ12-5АтVТ-180ЯН-350П-а	4	9350	
П9	-08	3ПГ12-5АтVТ-180ЯН-350П-б	2	9350	
П10	ТП 503-1-67.87-Н-015-01	3ПГ12-5АтVТ-180ЯН-350П-в	3	9350	
П11	1.465.1-10/82, вып.2	3ПВ12-5АтVТ-10-180ЯН-350П	1	9550	
П12	ТП 503-1-67.87-И-015-03	3ПВ12-5АтVТ-4-180ЯН-350П-а	2	9750	
П13	1.465.1-10/82, вып.2	3ПГ12-4АтVТ-180ЯН-350П	8	9350	
П14	1.465.1-10/82, вып.2	3ПВ12-4АтVТ-14-180ЯН-350П	2	9750	
П15	ТП 503-1-67.87-И-016	3ПВ12-4АтVТ-10-180ЯН-350П-а	1	9550	
П16	-02	3ПВ12-4АтVТ-7-180ЯН-350П-а	1	9650	
П17	-01	3ПВ12-4АтVТ-4-180ЯН-350П-а	3	9750	
П18	ТП 503-1-67.87-И-014-09	2ПА12-4АтVТ-а	4	5800	
П19	ТП 503-1-67.87-И-015	4ПГ12-4АтVТ-180ЯН-350П-в	1	10550	
П20	-02	3ПГ12-4АтVТ-180ЯН-350П-а	8	9350	
П21	ТП 503-1-67.87-И-016-03	3ПГ12-4АтVТ-180ЯН-350П-б	1	9350	
		Стаканы			
С1	1.494-24, вып.1	СБ 14Б-1	2	460	
С2	ТП 503-1-67.87-И-019	СБ 14Б-1-а	2	450	
С3	ТП 503-1-67.87-И-020	СБ 10Б-1-а	5	300	
С4	1.494-24, вып.1	СБ 7Б-2	1	320	
С5	ТП 503-1-67.87-И-021	СБ 7Б-1-а	1	375	
С6	1.494-24, вып.1	СБ 4Б-1	3	160	
С7	ТП 503-1-67.87-И-022	СБ 4Б-1-а	5	175	
		Стальные изделия			
ММ30	1.400-7	ММ 30	24	4,4	
ММ48	1.400-7	ММ 48	16	1,1	
ММ51	1.400-7	ММ 51	4	1,4	

Продолжение

Марка, поз.	Обозначение	Наименование	Кол.	Масса ед. кг	Примечание
1		Лист $\frac{6\times80\ ГОСТ\ 19903-74^{*}\ С\ 100}{ВСт3кп2\ ГОСТ\ 14637-79}$	19	0,4	
2	ГОСТ 8478-81	$\frac{5ВрI-200}{5ВрI-200}$ 3030		8,4	48,1м
3	2.460-19	Каркас КР1	12	0,9	
4	2.460-19	МС8		0,12	24,0м
5	ТП 503-1-67.87-И-052	МС4	2	1,1	

1. Плиты покрытия П1, П2, П19 опорой со знаком ◇ ставить по осям 4 и 9; плиты П8, П9 - по осям А, В; плиты П21 - по оси 7
2. Плиты покрытия приварить во всех опорных углах, доступных для наложения швов.
3. Отверстия ф 200 мм и менее пробивать по месту с предварительной рассверловкой по контуру и вырезкой арматуры.
4. Швы между плитами заделать тяжелым бетоном класса В15.
5. Установку и крепление железобетонных стаканов к плитам покрытия осуществлять в соответствии с указаниями серий 2.460-14, вып.0 и 2.460-15, вып.0
6. Стальные элементы ММ30 для опирания плит покрытия должны поставляться на строительство заводами-изготовителями стропильных конструкций вместе с фермами и привариваться к фермам до монтажа
7. Состав комплексной плиты:
   а) слой рубероида марки РПП-300Б на битумной мастике;
   б) стяжка из цементно-песчаного раствора марки 50 - 15 мм;
   в) плитный утеплитель - см. марку комплексной плиты;
   г) пароизоляция - слой рубероида марки РПП-300Б на битумной мастике;
   д) железобетонная плита - см. марку комплексной плиты.

ГИП	Нажмегдинов		07.87	ТП- 503-1-67.87 - КЖ	
Нач. отд.	Зильбертов		07.87		
Гл. констр.	Чупахин		07.87	Производственный корпус гаража на 100 грузовых автомобилей	
Рук. грп.	Петова		06.87		
Вед. инж.	Чушкина		06.87	Производственные помещения	Стадия: РП; Лист: 41; Листов:
Привязан				Схема расположения плит покрытия. Фрагмент 1	Гипропромсельстрой г. Саратов
Инв. №		Н. контр.	Томачева	07.87	

Копировал: Грякалова

Формат А2

Взам. инв. № | Подпись и дата | Инв. № подл.

Альбом II, часть 1

Типовой проект 503-1-67.87

Схема расположения панелей стен по оси А

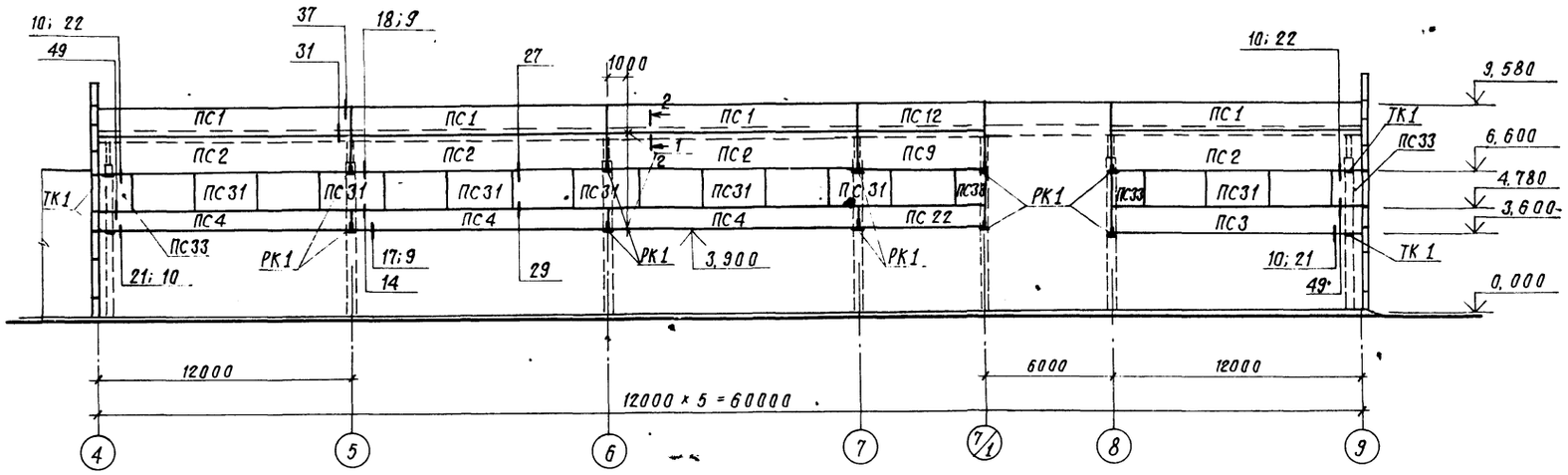

Схемы расположения металлических насадок продольного фахверка

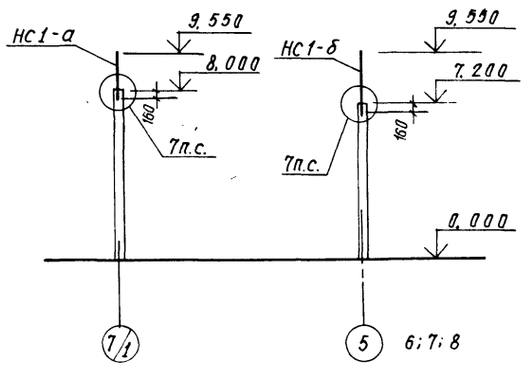

Схема расположения панелей стен по оси В

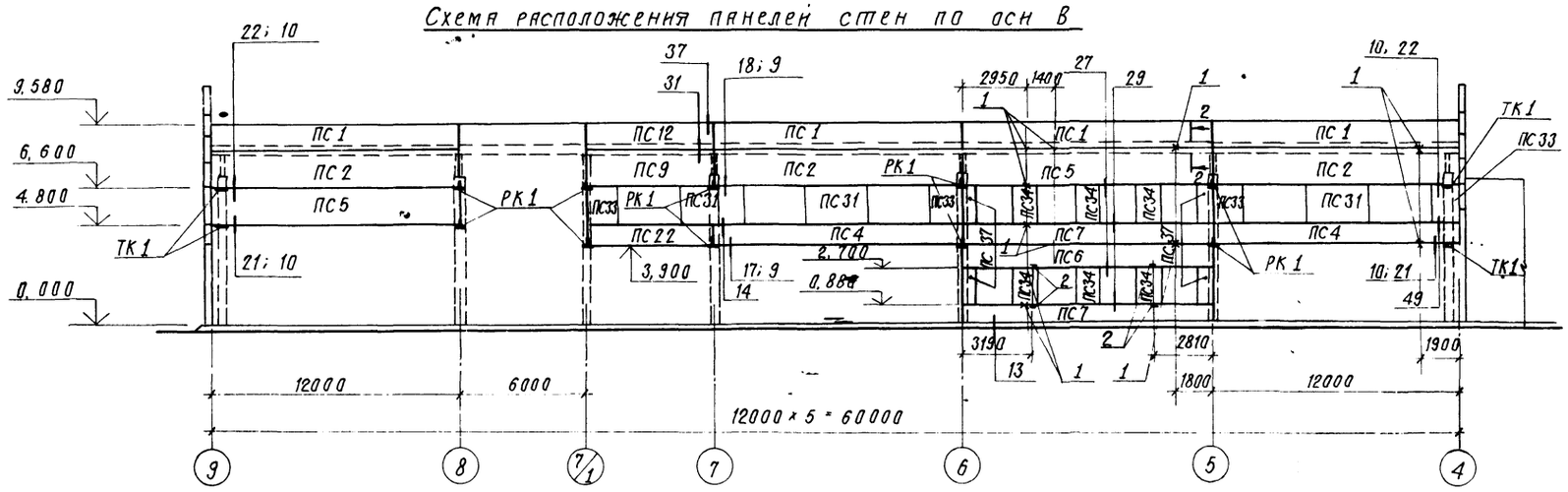

Схема расположения металлических стоек и насадок торцового фахверка

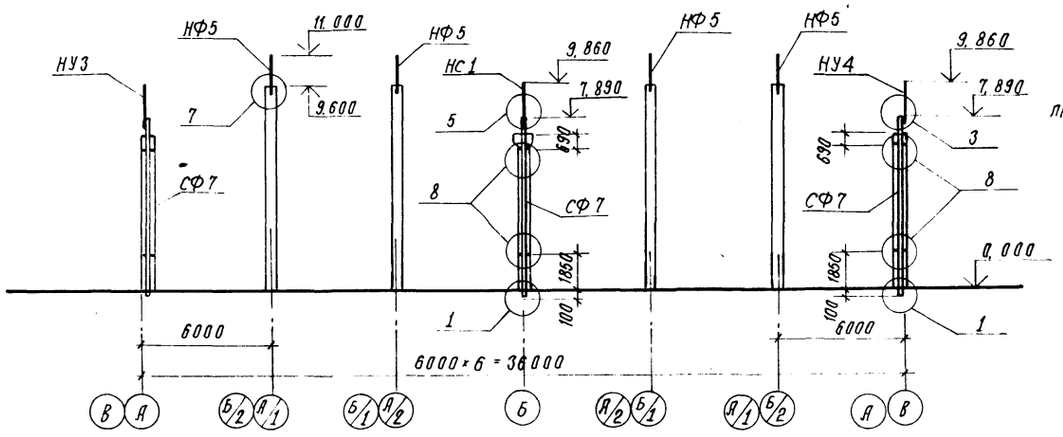

2 - 2

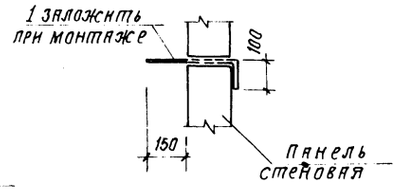

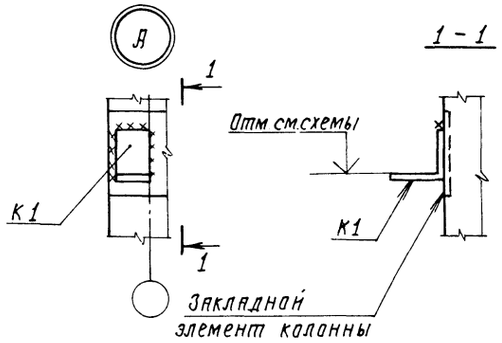

1. Узлы на схемах замаркированы по серии 1.030.1-1, вып. 3-3.

2. Швы между стеновыми панелями заделать по узлам 56, 57 серии 1.030.1-1, вып. 3-3.

3. В процессе формования панелей произвести отделку поверхности цементно-песчаного раствора с фасадной стороны рельефом с помощью специальных матриц, уложенных на дно формы. После распалубки наружную поверхность панелей окрасить цементно-перхлорвиниловыми красками ЦПХВ.

4. Спецификация элементов к схемам дана на листе 43.

5. Поз. 2 заложить при монтаже в швы панелей по узлу 3 ТП 503-1-67.87 АР-14.

ГИП	Нанметанов		07.87	ТП - 503-1-67.87 — КЖ		
Нач. отд.	Зильбертов		07.87			
Гл. констр.	Чупахин		07.87			
Рук. груп.	Пегова		07.87	Производственный корпус гаража на 100 грузовых автомобилей.		
Вед. инж.	Чушкина		07.87			
Привязан				Производственные помещения	Стадия: РП	Лист: 42 / Листов:
Инв. №	Н. контр.	Толмачёва	07.87	Схемы расположения панелей стен по осям А и В, металлических стоек и насадок фахверков. Узел А.	ГИПРОПРОМСЕЛЬСТРОЙ г. Саратов	

Копировал: Сидорова

Формат А2

Инв. № подл. | Подпись и дата | Взам. инв. №

Альбом II, часть I

Схема расположения панелей стен по оси 4

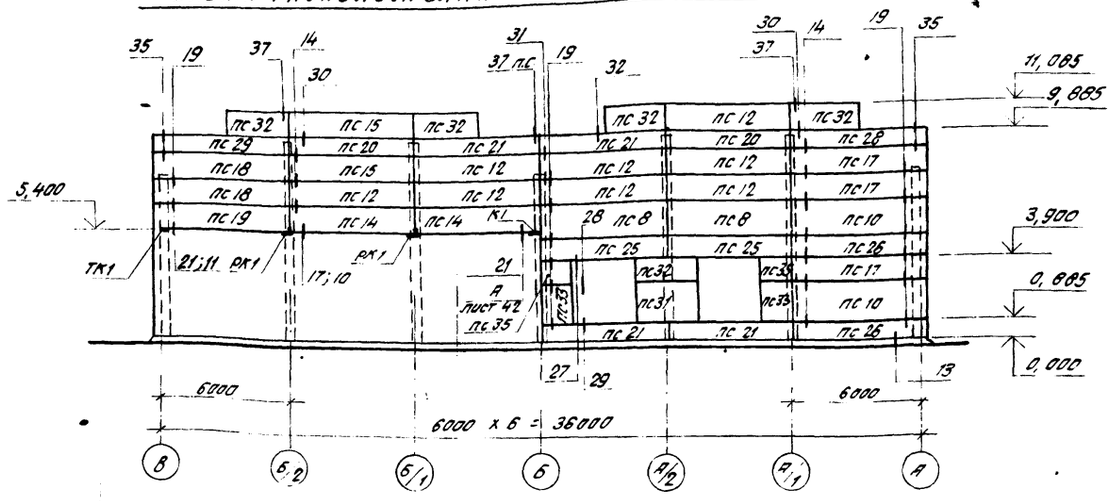

Схема расположения панелей стен по оси 9

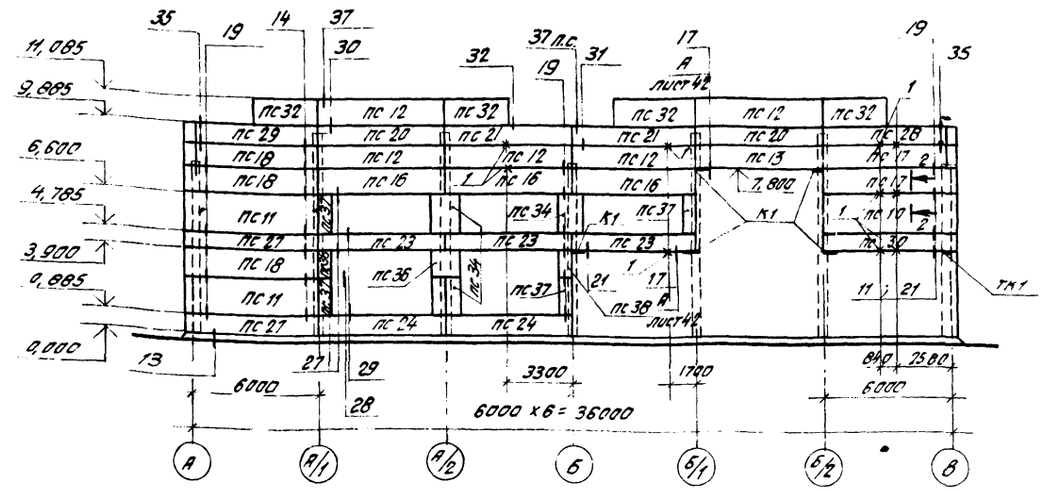

Спецификация элементов к схемам, расположенным на листах 42,43

Марка, поз.	Обозначение	Наименование	Кол.	Масса ед. кг	Примечание
		Панели стеновые			Панели принятые из легкого бетона средней плотности Д 1000
ПС 1	1.432.1-18, вып. 1	ПС 120.12.25-1П-3	8	4600	
ПС 2	1.432.1-18, вып. 1	ПС 120.18.25-3П-2	7	6900	
ПС 3	1.432.1-18, вып. 1	ПС 120.12.25-3П-2	1	4600	
ПС 4	1.432.1-18, вып. 1	ПС 120.9.25-3П-2	5	3400	
ПС 5	ТП- -Н-008	ПС 120.18.25-3П-2-а	2	6900	
ПС 6	-01	ПС 120.12.25-3П-2-а	1	4600	
ПС 7	-02	ПС 120.9.25-3П-2-а	2	3400	
ПС 8	1.030.1-1, вып. 1-1	ПС 60.18.2,5-2.1-31	2	3190	Панели принятые из легкого бетона средней плотности Д 900
ПС 9	1.030.1-1, вып. 1-1	ПС 60.18.2,5-2.1-48	2	3190	
ПС 10	1.030.1-1, вып. 1-1	ПС 63.18 2,5-2.1-1-31	3	3350	
ПС 11	1.030.1-1, вып. 1-1	ПС 63.18.2,5-2.1-2-31	2	3350	
ПС 12	1.030.1-1, вып. 1-1	ПС 60.12.2,5-3.1-31	15	2120	
ПС 13	1.030.1-1, вып. 1-1	ПС 60.12.2,5-3.1-32	1	2120	
ПС 14	ТП- -Н-009	ПС 60.12.2,5-3.1-32-а	2	2120	
ПС 15	-01	ПС 60.12.2,5-3.1-31-а	2	2120	
ПС 16	1.030.1-1, вып. 1-1	ПС 60.12.2,5-3.1-37	3	2120	
ПС 17	1.030.1-1, вып. 1-1	ПС 63.12.2,5-3.1-1-31	5	2230	
ПС 18	1.030.1-1, вып. 1-1	ПС 63.12.2,5-3.1-2-31	5	2230	
ПС 19	ТП- -Н-009-02	ПС 63.12.2,5-3.1-2-33-а	1	2230	
ПС 20	1.030.1-1, вып. 1-1	ПС 60.9.2,5-2.1-31	4	1600	
ПС 21	1.030.1-1, вып. 1-1	ПС 60.9.2,5-2.1-47	6	1600	
ПС 22	ТП- -Н-009-03	ПС 60.9.2,5-2.1-47-а	2	1600	
ПС 23	-04	ПС 60.9.2,5-2.1-38-а	3	1600	
ПС 24	1.030.1-1, вып. 1-1	ПС 60.9.2,5-2.1-36	2	1600	
ПС 25	1.030.1-1, вып. 1-1	ПС 60.9.2,5-2.1-48	2	1600	
ПС 26	1.030.1-1, вып. 1-1	ПС 63.9.2,5-2.1-1-31	2	1680	
ПС 27	1.030.1-1, вып. 1-1	ПС 63.9.2,5-2.1-2-31	2	1680	

Продолжение

Марка, поз.	Обозначение	Наименование	Кол.	Масса ед. кг	Примечание
ПС 28	1.030.1-1, вып. 1-1	ПС 63.9.2,5-2.1-1-47	2	1680	Панели принятые из легкого бетона средней плотности Д 900
ПС 29	1.030.1-1, вып. 1-1	ПС 63.9.2,5-2.1-2-47	2	1680	
ПС 30	1.030.1-1, вып. 1-1	ПС 63.9.2,5-2.1-1-33	1	1680	
ПС 31	1.030.1-1, вып. 1-1	ПС 30.18.2,5-6.1-57	11	1600	
ПС 32	1.030.1-1, вып. 1-1	ПС 30.12.2,5-6.1-57	9	1060	
ПС 33	ТП- -Н-009-05	2ПС 15.18.2,5-1-58-а	10	790	
ПС 34	1.030.1-1, вып. 1-1	2ПС 12.18.2,5-1-59	9	630	
ПС 35	ТП -Н-009-06	2ПС 15.12.2,5-1-58-а	2	530	
ПС 36	1.030.1-1, вып. 1-1	2ПС 12.12.2,5-1-59	1	420	
ПС 37	1.030.1-1, вып. 1-1	2ПС 6.18.2,5-1-60	8	320	
ПС 38	1.030.1-1, вып. 1-1	2ПС 6.12.2,5-1-60	2	210	
СФ7	1.030.1-1, вып. 4-2	Стойка СФ7	6	417,9	
		Насадки			
НУ3	1.030.1-1, вып. 4-1	НУ3	2	43	
НУ4	1.030.1-1, вып. 4-1	НУ4	2	43	
НС1	1.030.1-1, вып. 4-1	НС1	2	82	
НФ5	1.030.1-1, вып. 4-1	НФ5	8	46,3	
НС1-а	1.030.1-1, вып. 4-1	НС1, L = 1710	8	63,4	
НС1-б	1.030.1-1, вып. 4-1	НС1, L = 2510	2	93,0	
		Опорные консоли			
РК1	2.432-1, вып. 0-1	РК1	14	31,2	
ТК1	2.432-1, вып. 0-1	ТК1	10	27,4	

Продолжение

Марка, поз.	Обозначение	Наименование	Кол.	Масса ед. кг	Примечание
К1		Уголок $\frac{\text{Б 250×250×20 ГОСТ 8509-86, } \ell = 180}{\text{09Г2С-6 ГОСТ 535-79*}}$	6	13,7	
		Детали крепления			
Т3	1.030.1-1, вып. 4-1	Т3	131	0,4	
Т5	1.030.1-1, вып. 4-1	Т5	3	0,4	
Т8	1.030.1-1, вып. 4-1	Т8	50	0,5	
Т17	1.030.1-1, вып. 4-1	Т17	62	0,3	
Т24	1.030.1-1, вып. 4-1	Т24	24	1,7	
Т25	1.030.1-1, вып. 4-1	Т25	20	1,0	
поз. 16	1.030.1-1, вып. 3-3	поз. 16	12	0,1	
поз. 19	1.030.1-1, вып. 3-3	поз. 19	124	0,7	
поз. 22	1.030.1-1, вып. 3-3	поз. 22	8	1,2	
1		ф10 А-III ГОСТ 5781-82* ℓ=500	21	0,3	
2	ТП- -Н-037	Изделие закладное МН1	4	2,77	
		Цементный раствор М50			3,9 м³
	ГОСТ 19177-81	Резиновая пористая уплотняющая прокладка ф40			870 м
		Тиоколовая мастика АМ-05		522,0	
		γ=1,5 г/см³			

Указания даны на листе 42.

Типовой проект 503-1-67.87

Инв. № подл. | Подпись и дата | Взам. инв. №

Привязан:

Инв. №

ГИП	Малеванов		07.87
Нач. отд.	Зильберов		07.87
Гл. констр.	Чупахин		07.87
Рук. гр.	Петова		06.87
Вед. инж.	Чушкина		06.87
Н. контр.	Толмачева		07.87

ТП – 503-1-67.87 – КЖ

Производственный корпус гаража на 100 грузовых автомобилей

Производственные помещения.

Стадия	Лист	Листов
РП	43	

Схемы расположения панелей стен по осям 4 и 9.

ГИПРОПРОМСЕЛЬСТРОЙ г. Саратов

Копировал: Бабенко — формат А2

Альбом II, часть 1

Типовой проект 503-1-67.87

Схема расположения плит перекрытия на отм. 3,600

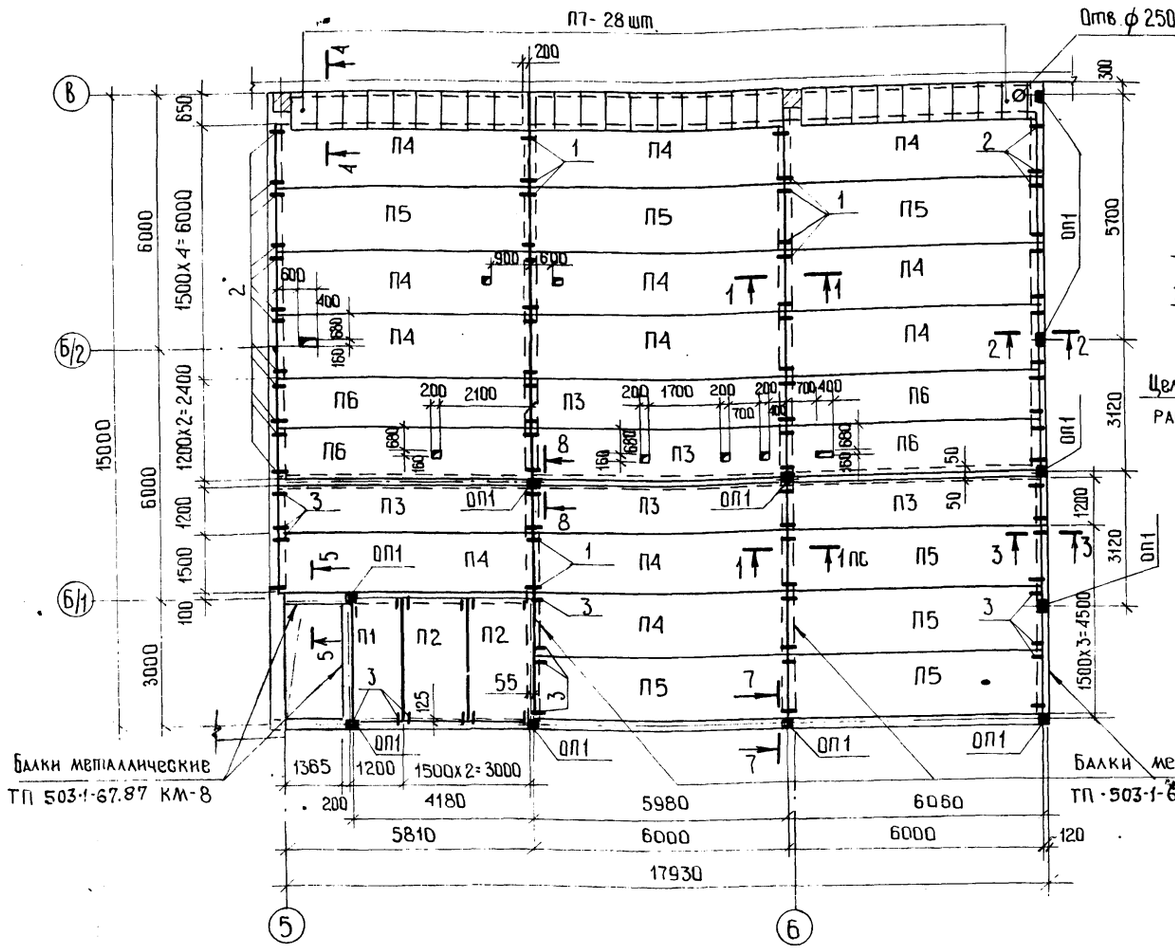

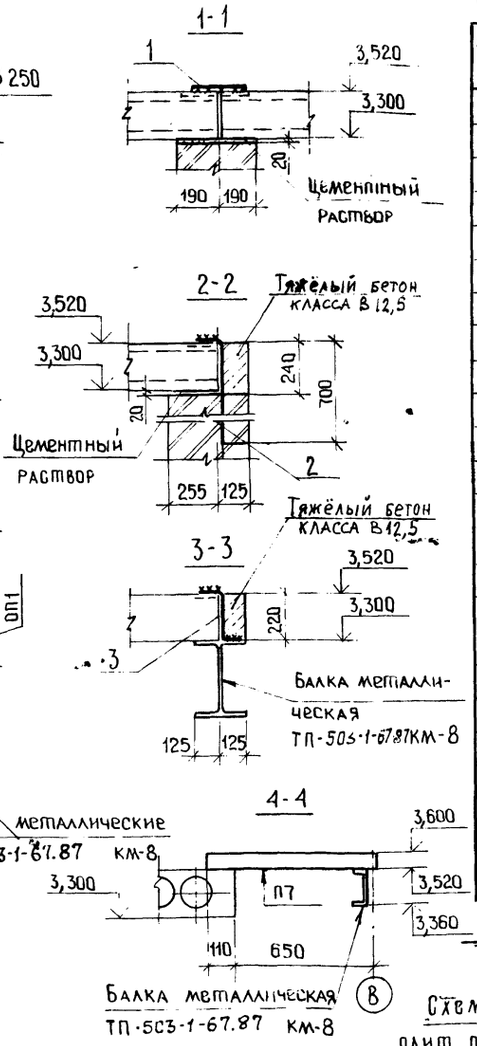

Спецификация элементов к схемам расположения плит перекрытий

Марка, поз.	Обозначение	Наименование	Кол	Масса ед. кг	Примечание
		Плиты перекрытий:			
П1	1.090.1-1, вып 5-1	ПК 30 12-6т	1	1037	
П2	1.090.1-1, вып. 5-1	ПК 30 15-6т	2	1380	
П3	1.090.1-1, вып. 5-1	ПК 60. 12-8Ат V т	7	2080	
П4	1.090.1-1, вып 5-1	ПК 60. 15-8Ат V т	12	2767	
П5	1,090.1-1, вып. 5-1	ПК 60 15-12,5Ат V т	7	2767	
П6	1,090.1-1, вып 5-1	ПК 60 12-12,5Ат V т	4	2080	
П7	1.243.1-4,	ПТ 12,5-8.6	41	96	
П8	1.090.1-1, вып. 5-1	ПК 30.6-4,5т	4	645	
		Опорные подушки			
ОП1	1.030.9-2, вып. 1	ОП1	11	27,0	
		Изделие закладное			
МИ4-43	3.400-6/76	МИ4-43		8,9	1,30 м
		Детали			
1		8АI ГОСТ 5781-82*, ℓ=200	36	0,08	
2		8АI ГОСТ 5781-82*, ℓ=800	24	0,32	
3		8АI ГОСТ 5781-82*, ℓ=400	28	0,16	
		Материалы			
		Бетон тяжелый			
		класса В 12,5	2,14		м³

Схема расположения плит перекрытия на отм. 4,800

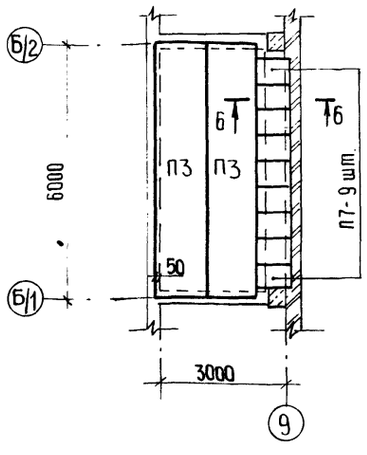

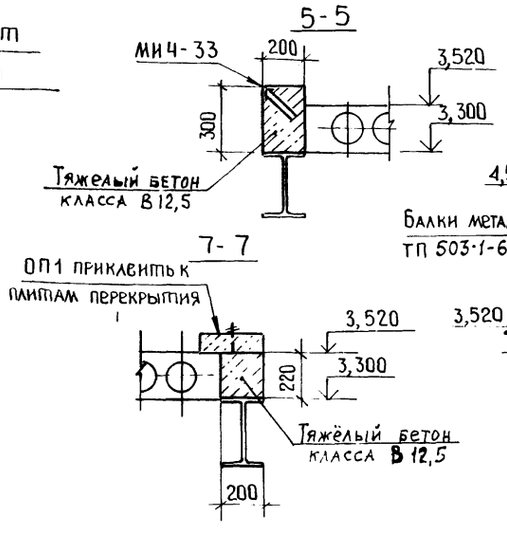

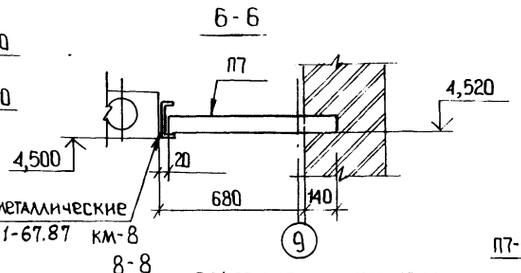

Схема расположения плит перекрытия на отм. 2,920

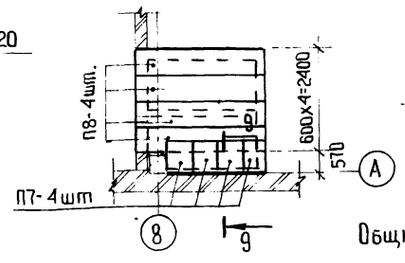

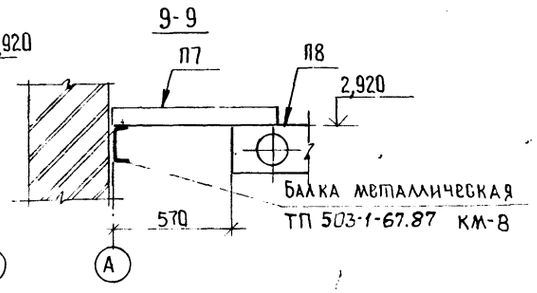

Общие указания на листе 2

ГИП	Нажметдинов		07.87
Нач. отд.	Зильбертов		07.87
Гл. констр.	Чупахин		07.87
Рук. группы	Пегова		07.87
Вед. инж.	Муравлёва		07.87
Н. контр.	Полмачева		07.87

Привязан:

Инв. №

ТП – 503-1-67.87 • – КЖ

Производственный корпус гаража на 100 грузовых автомобилей

Производственные помещения

Стадия	Лист	Листов
РП	44	

Схемы расположения плит перекрытия на отм. 3,600; 4,800; 2,920.

ГИПРОПРОМСЕЛЬСТРОЙ г. Саратов

Нач. отд. ЭМ Ильева; Нач. отд. ЭЛ Калганов; Нач. отд. ВК Свиреков

Инв. № подл. | Подпись и дата | Взам. инв. №

Копировал: Ильичева

Формат А2

Альбом III, часть 1

Типовой проект 503-1-67.87

Ведомость рабочих чертежей основного комплекта КМ

Лист	Наименование	Примечание
1	Общие данные.	
2	Техническая спецификация металла (начало).	
3	Техническая спецификация металла (окончание).	
4	Техническая спецификация металла на лестницы (начало).	
5	Техническая спецификация металла на лестницы (окончание).	
6	Схема расположения элементов путей подвесных кранов.	
7	Узлы 1 ÷ 3.	
8	Схемы расположения балок и стоек перекрытий, связей покрытия, площадки на отм. 2,200	
9	Лестницы Л1, Л2, Л3.	

Ведомость ссылочных и прилагаемых документов

Обозначение	Наименование	Примечание
	Ссылочные документы	
1.450. 3-3, вып. 0,1	Стальные лестницы, площадки, стремянки и ограждения.	
1.030. 9-2, вып. 6	Перегородки панельные зданий промышленных и сельскохозяйственных предприятий.	
2.440-1, вып. 1	Узлы стальных конструкций производственных зданий.	
Шифр 7-310-80/85	Стальные подкрановые балки путей подвесного транспорта пролетом 12м грузоподъемностью до 5т. Чертежи КМ.	

Типовой проект разработан в соответствии с действующими нормами и правилами и предусматривает мероприятия, обеспечивающие взрывную, взрывопожарную и пожарную безопасность при эксплуатации здания.

Главный инженер проекта /Наяметдинов/

Инв. № подл. | Подпись и дата | Взам. инв. №

Ведомость металлоконструкций, по видам профилей

Наименование конструкций по номенклатуре прейскуранту № 01-09	Позиции по прейскуранту	N п/п	Код конструкций	Масса конструкций, т: Всего стальных полых цельнотянутых прочностью	По видам профилей стали: Балки и швеллеры	Крупносортная сталь	Среднесортная сталь	Мелкосортная сталь	Толстолистовая сталь	Универсальная сталь	Широкополосная сталь	Гнутые и гнутосварные	Трубы	Прочие	Всего	Количество, шт	Серия типовых конструкций
1	2	3	4	5	6	7	8	9	10	11	12	13	14	15	16	17	18
Балки путей подвесного транспорта		1	526121	6,03	17,83	0,44			0,45			0,43			19,34		7-310-80/85
Стойки кирпичных перегородок		2	526213									1,26			1,27		
Балки перекрытий		3	526232		3,55										3,59		
Стойки перекрытий		4	526213		0,38										0,38		
Элементы крепления лестниц		5	526240		0,01	0,06									0,07		
Связи покрытий		6			0,37	0,51									0,89		
Лестницы		7	526240			0,04		0,09	0,04			0,81			0,99		1.450.3-3, вып.1
Итого		8		6,03	22,14	1,05		0,09	0,49			2,5			26,53		
Итого с коэффициентом отхода на изготовление стальных конструкций К = 1,037		9		6,25	22,96	1,09		0,09	0,51			2,59			27,51		
Контрольная сумма всего масса металла приведенная к Ст 3		10		7,06	24,08	1,09		0,09	0,51			3,92			29,99		

1. В графе 16 масса конструкций дана по технической спецификации с учётом массы наплавленного металла в размере 1% массы профилей и уплотнения массы конструкций в деталировочных чертежах (КМД) в размере 3% массы профилей.

2. В графах 5 ÷ 15 масса конструкций определена только с учетом уточнения массы конструкций в деталировочных чертежах.

Общие указания

1. Металлические конструкции запроектированы на основании требований СНиП II 23-81 „Стальные конструкции. Нормы проектирования."

2. Проект разработан для климатических условий, оговоренных на листе Т.П. 503-1-67.87 АР-2.

3. Изготовление и монтаж стальных конструкций производить в соответствии со СНиП III-16-75 „Металлические конструкции. Правила производства работ", а также требованиями к изготовлению и монтажу конструкций, изложенных в пояснительных записках соответствующих серий.

4. Все металлические конструкции, кроме ездовых поверхностей крановых путей, окрасить лакокрасочным покрытием группы Iп-2(55) V класса качества (покрытие-эмаль ПФ-115 в два слоя, ГОСТ 6465-76*, по грунтовке ГФ-021, общая толщина покрытия равна 55 мкм) на участке наружной мойки - 4 слоями эмали ХВ-1100 (ГОСТ 6993-79*) по слою грунта ГФ-021 (группа лакокрасочного покрытия IIIх).

Инв. №				Привязан:
ГИП	Наяметдинов		17.87	
Нач. отд.	Зильбертов		17.87	ТП-503-1-67.87 -КМ
Гл. конст.	Чупахин		17.87	
Рук. груп.	Петова		07.87	Производственный корпус гаража на 100 грузовых автомобилей.
Вед. инж.	Мурявлёва		07.87	
Инж.	Голышникова		07.87	Производственные помещения — Стадия: РП; Лист: 1; Листов: 9
Н. контр.	Толмачёва		07.87	Общие данные. — ГИПРОПРОМСЕЛЬСТРОЙ г. Саратов

Копировал: Сидорова

Формат А2

Вид профиля и ГОСТ, ТУ	Марка металла и ГОСТ	Обозначение и размер профиля	№№ п.п.	Код: Марки металла	Код: Вид профиля	Код: Размера профиля	Количество, шт	Длина, мм	Масса металла по элементам конструкций, т: Балки двутаврового типа	Стойки подкранных перегородок	Балки перегрузки	Стойки перегрузки	Элементы крепления лестниц	Связи покрытий				Общая масса, т	Площадь окраски, м²	Масса потребности в металле по кварталам (заполняется заказчиком), т: I	II	III	IV	Заполняется ВЦ
									Код элемента конструкций															
1	2	3	4	5	6	7	8	9	526121															
Балки двутавровые и швеллеры	ВСт3Гс5-12	I 24 М	1	087020	092501				5,85									5,85	140,4					
стальные специальные	ГОСТ 19281-73*																							
ГОСТ 19425-74*																								
Технические условия																								
ГОСТ 535-79*																								
Двутавры стальные горя-	ВСт3сп5-1	I 35 Ш1	2						11,46									11,46	260,1					
чекатанные с параллельны-	ТУ 14-1-3023-80																							
ми гранями полок																								
ГОСТ 26020-83	ВСт3пс6-1	I 30 Ш2	3								1,66							1,66	38,8					
	ТУ 14-1-3023-80	I 35 Ш2	4								1,42							1,42	29,5					
	Итого		5								3,08							3,08	68,3					
	ВСт3пс6	I 20 К1	6									0,37						0,37	10,84					
	ГОСТ 380-71*																							
Всего профиля			7						11,46		3,08	0,37						14,91	339,2					
Швеллеры ГОСТ 8240-72*	ВСт3кп2	[12	8	087018	092500								0,01					0,01	0,43					
Технические условия	ГОСТ 380-71*																							
ГОСТ 535-79*	ВСт3пс6-1	[16	9								0,37							0,37	15,0					
	ТУ 14-1-3023-80	[18	10											0,36				0,36	14,1					
	Итого		11								0,37			0,36				0,73	29,1					
Всего профиля			12								0,37		0,01	0,36				0,74	29,53					
Сталь прокатная угловая	ВСт3кп2	L 63×63×5	13	087016	097100				0,43				0,01					0,44	22,88					
равнополочная ГОСТ 8509-86	ГОСТ 380-71*																							
Технические условия	ВСт3пс6	L 75×75×6	12										0,03	0,49				0,52	22,9					
ГОСТ 535-79*	ГОСТ 380-71*																							
	ВСт3пс6-1	L 160×160×10	13										0,01					0,01	0,26					
	ТУ 14-1-3023-80																							
Всего профиля			14						0,43				0,05	0,49				0,97	46,04					
Швеллеры стальные холодногну-	ВСт3Гпс5-1	Гн [60×32×3	15	087018	112100				0,15									0,15	12,75					
тые равнополочные ГОСТ 8278-83*	ТУ 14-1-3023-80	Гн [60×50×3	16						0,27									0,27	22,95					
Технические условия ГОСТ 11474-76																								
Всего профиля			17						0,42									0,42	35,70					

Альбом II, часть 1

Типовой проект 503-1-67.87

Взам. инв. №

Подпись и дата

Инв. № подл.

ГИП	Нахтебитов		07.87
Нач. отд.	Зильберман		07.87
Гл. констр.	Чупахин		07.87
Рук. брига.	Петова		07.87
Вед. инж.	Муравлёва		06.87
Ст. инж.	Пришников		06.87
Н. контр.	Толмачева		06.87

Привязан:

Инв. №

ТП – 503-1-67.87 – КМ

Производственный корпус гаража на 100 грузовых автомобилей

Производственные помещения.

Стадия	Лист	Листов
РП	2	

Техническая спецификация металла (начало)

ГИПРОПРОМСЕЛЬСТРОЙ г. Саратов

Копировал: Бабенко — формат А2

Альбом II, часть 1

Типовой проект 503-1-67.87

Вид профиля и ГОСТ, ТУ	Марка металла и ГОСТ	Обозначение и размер профиля, мм	NN пп	Код: Марки металла	Код: Вид профиля	Код: Размера профиля	Количество, шт	Длина, мм	Масса металла по элементам конструкций, т: Балки путей подвесного транспорта	Стойки кирпичных перегородок	Балки перекрытий	Стойки перекрытий	Элементы крепления лестниц	Связи покрытия				Общая масса, т	Площадь окраски, м²	Масса потребности в металле по кварталам (заполняется заказчиком), т: I	II	III	IV	Заполняется ВЦ
									Код элемента конструкций															
1	2	3	4	5	6	7	8	9																
Профили стальные	ВСт3сп5	□160×120×5	18	087018	112101					1,22								1,22	32,3					
гнутые замкнутые свар-	ГОСТ 380-71*																							
ные квадратные и прямо-																								
угольные ТУ36-2287-80																								
Технические условия																								
ГОСТ 11474-76*																								
Сталь листовая горяче-	ВСт3Гпс5-1	S10	19						0,16									0,16	4,11					
катаная ГОСТ 19903-74*	ТУ14-1-3023-80	S14	20						0,28									0,28	5,15					
Технические условия																								
ГОСТ 16523-70*																								
	Итого		21						0,44									0,44	9,26					
Итого масса металла			22						18,60	1,22	3,45	0,37	0,06	0,85				24,55	632,43					
Лестницы	Листы		23															0,96						
Всего масса металла			24															25,51						
В том числе по маркам	09Г2С-12		25						5,85									5,85						
	ГОСТ 19281-73*																							
	ВСт3сп5-1		26						11,46									11,46						
	ТУ14-1-3023-80																							
	ВСт3пс5-1		27						0,86									0,86						
	ТУ14-1-3023-80																							
	ВСт3СП5		28							1,22								1,22						
	ГОСТ 380-71*																							
	ВСт3ПС6-1		29								3,45		0,01	0,36				3,82						
	ТУ14-1-3023-80																							
	ВСт3ПС6		30									0,37	0,03	0,49				0,89						
	ГОСТ 380-71*																							
	ВСт3КП2		31						0,43				0,02					0,45						
	ГОСТ 380-71*																							
Масса поставки элемен-	I		32																					
тов по кварталам, т	II		33																					
(заполняется заказчи-	III		34																					
ком)	IV		35																					

Взам. инв. №

Подпись и дата

Инв. № подл.

ГИП	Уникеданов		07.88
Нач. отд.	Зильберстов		07.88
Гл. констр.	Чупахин		07.88
Рук. брига	Пегова		07.88
Вед. инж.	Муравьёва		07.88
Ст. инж.	Голишникова		06.88
Н. контр.	Толмачёва		07.88

Привязан

Инв. №

ТП-503-1-67.87 — КМ

Производственный корпус гаража на 100 грузовых автомобилей.

Производственные помещения

Стадия	Лист	Листов
РП	3	

Техническая спецификация металла (окончание)

ГИПРОПРОМСЕЛЬСТРОЙ г. Саратов

Копировал: Ремизова

Формат А2

Альбом I, часть 1

Типовой проект 503-1-67.87

Вид профиля и ГОСТ, ТУ	Марка металла и ГОСТ	Обозначение и размер профиля, мм	NN п.п.	Код: Марки металла	Код: Вид профиля	Код: Размера профиля	Количество, шт	Длина, мм	Масса металла по элементам конструкций, т: Лестничные марши (526242)	Ограждения (526244)	Лестничные площадки							Общая масса, т	Площадь окраски, м²	Масса потребности в металле по кварталам (заполняется заказчиком): I	II	III	IV	Заполняется ВЦ
1	2	3	4	5	6	7	8	9																
Швеллеры стальные	ВСт3кп2	Гн [180×50×4	1	087016	112100				0,21									0,21	13,42					
гнутые равнополочные	ГОСТ 380-71*																							
ГОСТ 8278-83																								
Технические условия																								
ГОСТ 11474-76*																								
Швеллеры стальные	ВСт3кп2	Гн [50×40×12×2,5	2	087016	112100					0,15								0,15	15,35					
гнутые неравнополочные	ГОСТ 380-71*																							
ГОСТ 8281-80*																								
Технические условия																								
ГОСТ 11474-76*																								
Уголки гнутые равно-	ВСт3кп2																							
полочные ГОСТ 19771-74*	ГОСТ 380-71*	Гн L 40×40×3	3	087016	112100				0,01									0,01	0,85					
Технические условия		Гн L 80×80×5	4						0,10									0,10	5,11					
ГОСТ 11474-76*	Итого		5						0,11									0,11	5,96					
Уголки гнутые равнопо-	ВСт3кп2	Гн L 32×25×2,5	6	087016	112100				0,02		0,01							0,03	3,07					
лочные ГОСТ 19772-74*	ГОСТ 380-71*																							
Технические условия																								
ГОСТ 11474-76*																								
Настил решетчатый	ВСт3кп2		7	087016	112100				0,09		0,06							0,15						
сварной типа „ВИСП"	ГОСТ 380-71*																							
ТУ 36-2370-82																								
Профиль гнутый	ВСт2	∢ 90×30×25×3	8	087016	112100					0,05								0,05	4,25					
УМТУ-2-130-70	ГОСТ 380-71*																							
	ВСт3кп2	Гн [160×50×4	9	087016	112100						0,09							0,09	5,75					
	ГОСТ 380-71*																							

Взам. инв. № | Подпись и дата | Инв. № подл.

ГИП	Нанметдинов		07.87
Нач. отд.	Зильбертов		07.87
Гл. констр.	Чупахин		07.87
Рук. брг.	Петова		06.87
Ст. инж.	Галкинникова		06.87

Привязан:

Инв. №

Н. контр. Толмачева 07.87

ТП-503-1-67.87 — КМ

Производственный корпус гаража на 100 грузовых автомобилей.

Производственные помещения

Стадия	Лист	Листов
РП	4	

Техническая спецификация металла на лестницы (начало)

ГИПРОПРОМСЕЛЬСТРОЙ г. Саратов

Копировал: Ремизова

Формат А2

Альбом II, часть 1

Типовой проект 503-1-67.87

Вид профиля и ГОСТ, ТУ	Марка металла и ГОСТ	Обозначение и размер профиля, мм	№№ пп	Код: Марки металла	Код: Вид профиля	Код: Размер профиля	Количество, шт	Длина, мм	Масса металла по элементам конструкции, т: Лестничные марши	Ограждения	Лестничные площадки							Общая масса, т	Площадь окраски, м²	Масса потребности в металле по кварталам (заполняется заказчиком): I	II	III	IV	Заполняется ВЦ
									Код элемента конструкций															
1	2	3	4	5	6	7	8	9																
Сталь прокатная	Вст 3 кп 2	L 25 x 25 x 3	10						0,03	0,04														
угловая равнополочная	ГОСТ 380-71*	L 75 x 75 x 6	11						0,02		0,02							0,07	6,06					
ГОСТ 8509-86																		0,04	1,76					
Технические условия																								
ГОСТ 535-79*	Итого		12						0,05	0,04	0,02							0,11	7,82					
Сталь горячекатаная	Вст 3 кп 2	В18	13						0,02															
круглая	ГОСТ 380-71*																	0,02	0,57					
ГОСТ 2590-71*																								
Сталь листовая	Вст 3 кп 2	S4	14								0,01													
холоднокатаная	ГОСТ 380-71*	S6	15						0,01									0,01	0,64					
ГОСТ 19904-74*																		0,01	0,43					
Технические условия																								
ГОСТ 14637-79	Итого		16																					
Сталь листовая горяче-	Вст 3 кп 2	S4	17						0,02															
катаная ГОСТ 19903-74*	ГОСТ 380-71*																	0,02	0,64					
Технические условия																								
ГОСТ 14637-79																								
Всего масса металла			18						0,53	0,24	0,19							0,96	71,68					
Масса поставки эле-	I		19																					
ментов по кварталам,	II		20																					
т, (заполняется	III		21																					
заказчиком)	IV		22																					

Взам. инв. № | Подпись и дата | Инв. № подл.

ГИП	Нажмединов		07.87
Нач. отд.	Зильбертов		07.87
Гл. констр.	Чупахин		07.87
Рук. бриг.	Пегова		07.87
Ст. инж.	Голишникова		06.87
Н. контр.	Толмачева		07.87

Привязан:

Инв. №

ТП-503-1-67.87 -КМ

Производственный корпус гаража на 100 грузовых автомобилей

Производственные помещения

Стадия	Лист	Листов
РП	5	

Техническая спецификация металла на лестницы (окончание)

ГИПРОПРОМСЕЛЬСТРОЙ г. Саратов

Копировал: Ильичева

Формат: А2

Альбом III часть 1

Типовой проект 503-1-67.87

Схема расположения элементов путей подвесных кранов

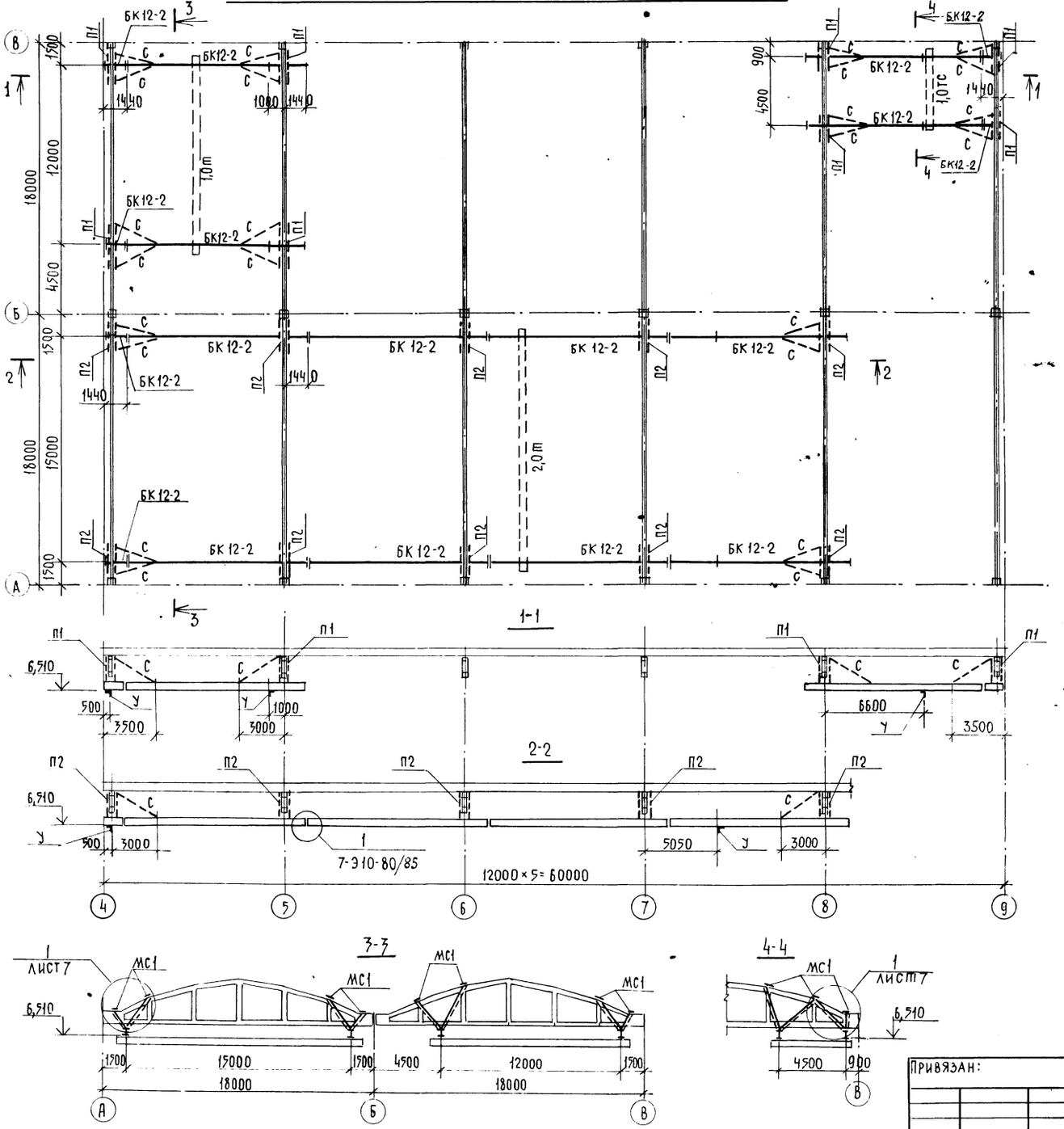

Ведомость элементов

Марка	Сечения: эскиз	Поз.	Состав	Усилия: кНм (тсм)	кН (тс)	кН (тс)	Группа констр.	Марка металла	Примечание
БК 12-2		1	I 35Ш1		43,4 (4,34)		2	Вст3сп5-1 ТУ14-1-3023-80	
		2	I 24М					09Г2С-12 ГОСТ 19281-73	
П1	316		2Гн 60×32×3			26,0 (2,60)	2	ВСт3Гпс5-1 ТУ14-1-3023-80	
П2			2Гн 60×50×3			41,0 (4,1)	2		
С	L		L63×5	по гибкости λ=200				ВСт3кп2 ГОСТ 380-71*	
У	Упор		Конструкцию см. деталь 3 серии 7-310-80/85 (расположение упора ниже вдовой поверхности)						

Длина отправочных марок

Марка балки	Отправочная марка	Длина мм	Серия
БК 12-2	М1	11997	Шифр 7-310-80/85
	М2а	1437	

Данные для крепления подкрановых путей

Кран г.п.	ф болта	Число болтов на крепление	Расчетное усилие на болт кН (тс)	Толщина планки
1	12	4	9,0 (0,9)	10
2	16	4	14,3 (1,43)	14

Подкрановые балки БК 12-2 подобраны по серии 7-310-80/85 согласно крановым нагрузкам по ГОСТ 7890-73*

ГИП	Наинштдинов		07.87
Нач. отд.	Зильбертов		07.87
Гл. констр.	Чупахин		07.87
Рук. бриг.	Пегова		07.87
Вед. инж.	Муравлева		07.87
Н. контр.	Толмачева		07.87

ТП-503-1-67.87 -КМ

Производственный корпус гаража на 100 грузовых автомобилей

Производственные помещения

Схема расположения элементов путей подвесных кранов

Стадия	Лист	Листов
РП	6	

Гипропромсельстрой г. Саратов

Привязан:

Инв. №

Копировал: Несмеянова

Формат А2

Нач. отд. тх Асимов

Инв. № подл. | Подпись и дата | Взам. инв. №

Альбом III части

Типовой проект 503-1-67.87

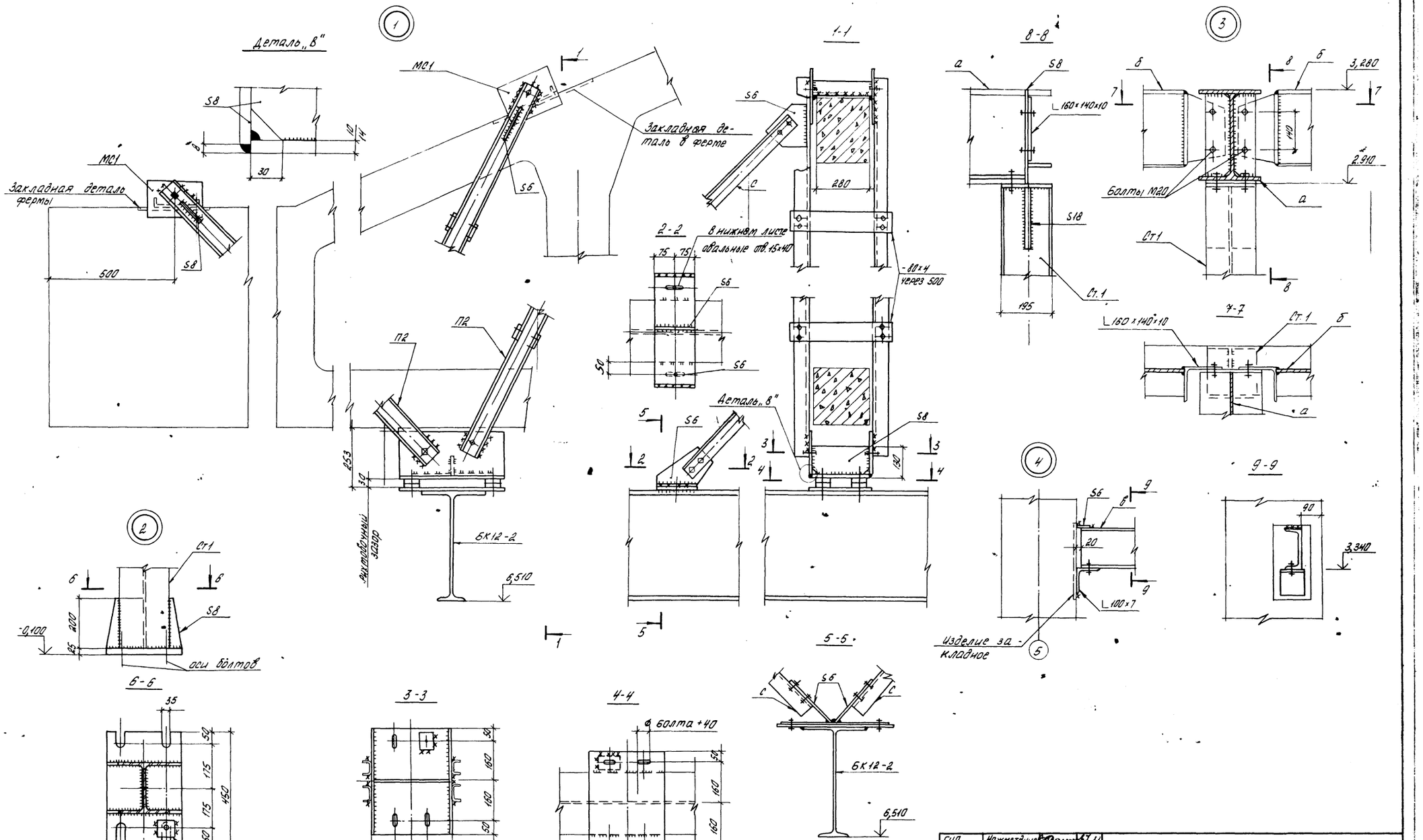

ГИП	Нажметдинов		07.87	ТП-503-1-67.87 КМ	
Нач.отд.	Зильбертов		07.87		
Гл.констр.	Чупахин		07.87	Производственный корпус гаража на 100 грузовых автомобилей	
Рук.гр.	Петова		06.87		
Вед.инж.	Муравлёва		06.87	Производственные помещения	Стадия: РП; Лист: 7; Листов:
Привязан:				Узлы 1÷3.	ГИПРОПРОМСЕЛЬЭЛЕКТРОЙ г. Саратов
Инв. №	Н.контр.	Толмачева	07.87		

Копировал: Борисова Бориз

Формат А2

Взам.инв.№ | Подпись и дата | Инв.№подл.

Альбом II, часть 1

Типовой проект 503-1-67.87

Схемы расположения балок и стоек перекрытий

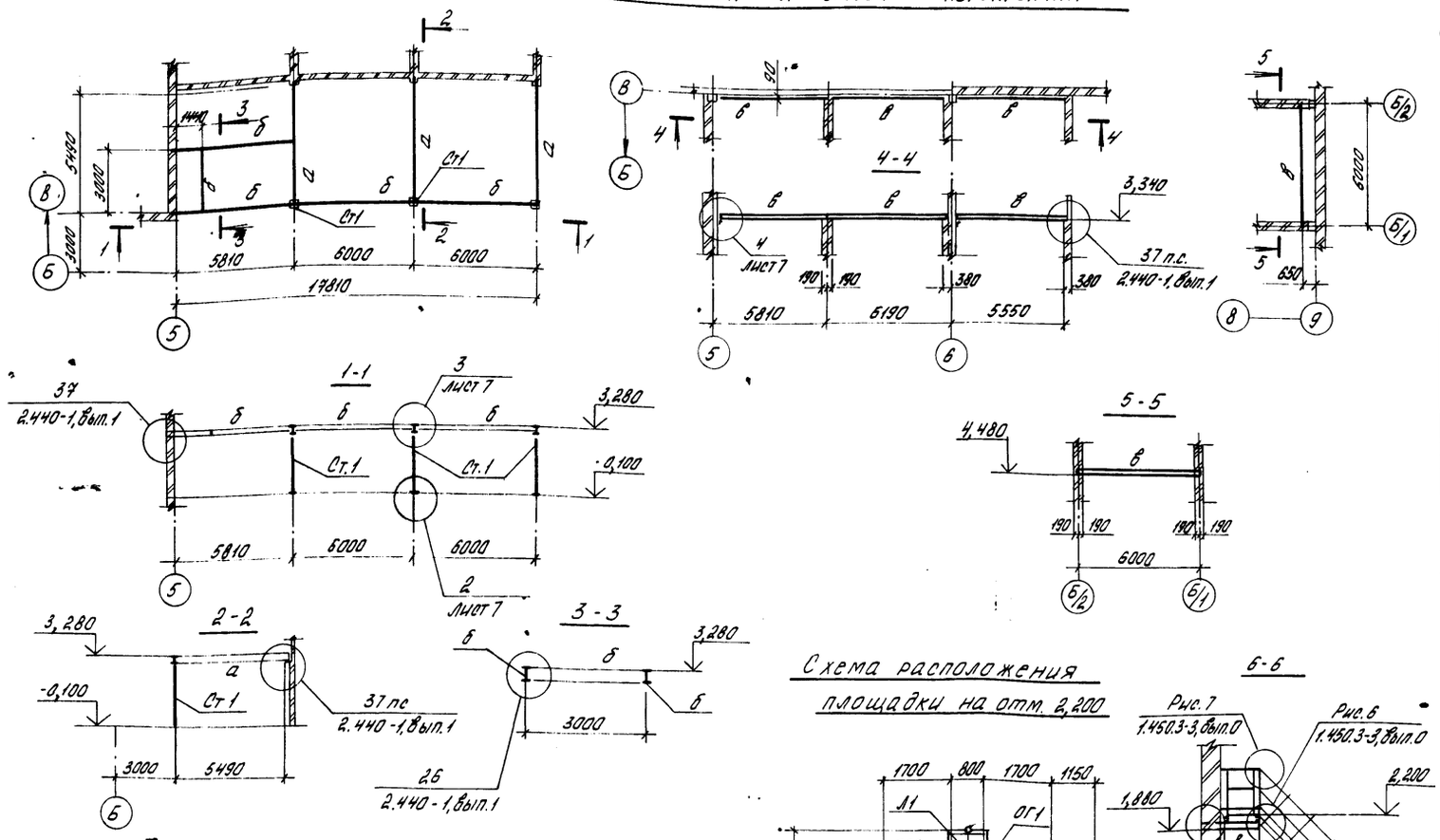

Схема расположения площадки на отм. 2,200

Схема расположения стоек на перекрытии на отм. 3,500

Схема расположения связей покрытия

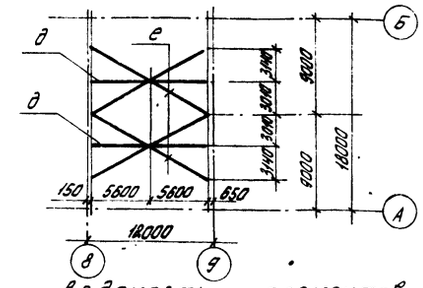

Ведомость элементов

Марка	Сечения: Эскиз	Поз.	Состав	Усилия: M кНм (тсм)	Q кН (тс)	N кН (тс)	Группа конструк.	Марка металла	Примечание
Ст1	I		I 20К1	—	—	296,2 (29,62)	3	ВСт3пс6 ГОСТ 380-71*	
а	I		I 35Ш2	270,0 (27,0)	180,0 (18,0)	—	2	ВСт3пс6-1 ТУ14-1-5023-80	
б	I		I 30Ш2	140,6 (14,06)	76,6 (7,66)	—	2		
в	[		[16	8,5 (0,85)	5,7 (0,57)	—	2	ВСт3пс6 ГОСТ 380-71*	
Ст2	▯		Гн ▯ 160×120×5	4,4 (0,44)	2,6 (0,26)	51,2 (5,12)	3	ВСт3сп5 ГОСТ 380-71*	
д	2 ↗ [1	1	[18	конструктивно				Вст3пс6-1	
		2	∟ 75×6	конструктивно				Вст3пс6	
е	∟		∟ 75×6	конструктивно				Вст3пс6	

Спецификация типовых элементов

Марка, поз.	Обозначение	Наименование	Кол. шт.	Масса ед. кг.	Примечание
		Марш лестничный			
Л1	1.450.3-3, вып.1	МЛХ РВ 45-24.8	1	103,5	
ПМ1	1.450.3-3, вып.1	Площадка ПМХРВ-42.8	1	136,4	
		Ограждение лестничного			
ОГ1	1.450.3-3, вып.1	марша ОГл МЛХ 3б 45-12,24	1	26,6	
ОГ2	1.450.3-3, вып.1	То же ОГп МЛХ 3б 45-12,24	1	26,6	
ОГ3	1.450.3-3, вып.1	Ограждение площадки			
		ОГП МХ 3б-12.18	2	19,8	
ОГ4	1.450.3-3, вып.1	То же ОГПМХ 3б-12.9	2	11,2	

Связи покрытия приняты по типу горизонтальной связи ФС5; серии 1.463-3, вып.1.

ГИП	Нажметдинов		07.87
Нач.отд.	Зильбертов		07.87
Гл.констр.	Чупахин		07.87
Рук.гр.	Петова		06.87
Вед.инж.	Муравлёва		06.87
Н.контр.	Толмачева		07.87

Привязан:

Инв. №

ТП-503-1-67.87 - КМ

Производственный корпус гаража на 100 грузовых автомобилей

Производственные помещения

Стадия	Лист	Листов
РП	8	

Схемы расположения балок и стоек перекрытий, связей покрытия, площадки на отм. 2,200

ГИПРОПРОМСЕЛЬСТРОЙ г. Саратов

Копировал: Борисова

Формат А3

Инв. № подл. | Подпись и дата | Взам. инв. №

ТИПОВОЙ ПРОЕКТ 503-1-87.87 АЛЬБОМ II, ЧАСТЬ 1

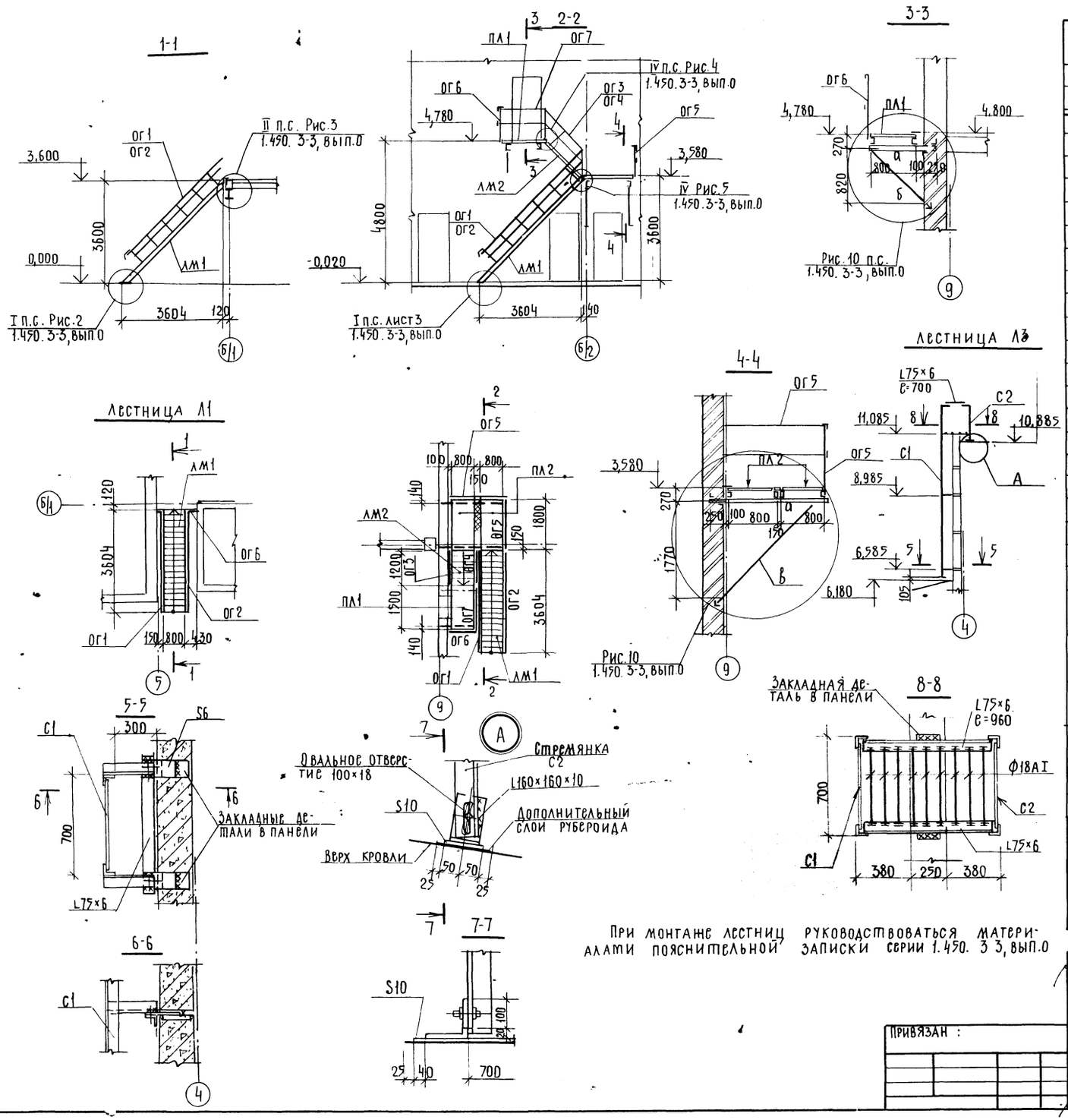

При монтаже лестниц руководствоваться материалами пояснительной записки серии 1.450.3.3, вып.0

Спецификация элементов на лестницы Л1, Л2, Л3

Марка, поз.	Обозначение	Наименование	Кол.	Масса ед. кг	Примечание
		Лестница Л1			
ЛМ1	1.450.3-3, вып. 1 ч.1	Марш лестничный МЛХР В 45-7,8	1	155	
ОГ1	1.450.3-3, вып.1 ч.1	Ограждение лестничного			
		марша ОГл МЛХ 45-10.36	1	24,4	
ОГ2	1.450.3-3, вып.1. ч.1	То же ОГп МЛХ 45-10.36	1	24.4	
ОГ6	1.450.3-3, вып.1 ч.1	Ограждение площадок			
		ОГП МХ 9б-10.9	1	7,0	Укоротить на 500мм
Дх8	1.450.3-3, вып.1 ч.1	Дополнительный элемент Дх8	1	0,26	
Дх9	1.450.3-3, вып.1 ч.1	То же Дх9	1	0,26	
		Лестница Л2			
ЛМ1	1.450.3-3, вып. 1 ч.1	Марш лестничный МЛХР В 45-7,8	1	155	
ЛМ2	1.450.3-3, вып.1 ч.1	То же МЛХР В 45-12.8	1	52	
ПЛ1	1.450.3-3, вып.1 ч.1	Площадка ПМХР В 15-8	1	53,3	
ПЛ2	1.450.3-3, вып.1 ч.1	То же ПМХР В 18-8	2	63,3	
ОГ1	1.450.3-3, вып. 1 ч.1	Ограждение лестничного			
		марша ОГл МЛХ 45-10.36	1	24,4	
ОГ2	1.450.3-3, вып. 1 ч.1	То же ОГп МЛХ 45-10.36	1	24,4	
ОГ3	1.450.3-3, вып.1 ч.1	" ОГл МЛХ 45-10.12	1	7,5	
ОГ4	1.450.3-3, вып.1 ч.1	" ОГп МЛХ 45-10,12	1	7,5	
ОГ5	1.450. 3-3, вып. 1 ч.1	Ограждение площадки			
		ОГП МХ 9б-10.18	2	18,7	
ОГ6	1.450. 3-3, вып. 1 ч.1	То же ОГП МХ 9б-10.9	1	10,5	
ОГ7	1.450. 3-3, вып. 1 ч.1	ОГП МХ 9б-10.15	1	16,7	
а		Швеллер 18 ГОСТ 8240-72* / ВСТ3пс6-1 ГОСТ 535-79*		16,3	5,6м
б		Уголок Б-63×63×5 ГОСТ 8509-86 / ВСТ3кп2 ГОСТ 535-79*		4,81	1,3м
в		Уголок Б-125×125×9 ГОСТ 8509-86 / ВСТ3пс6-1 ГОСТ 535-79*		17,3	5,1м
Дх5	1.450.3-3, вып.1 ч.1	Дополнительный элемент Дх5	1	1,8	
		Лестница Л3			
С1*)	1.450.3-3, вып.1 ч.1	Стренянка СХ58	1	101,0	
С2*)	1.450.3-3, вып.1 ч.1	Стремянка СХ22	1	18,5	Укоротить на 1000мм
		Ф18АI, ГОСТ 5781-82* l=630	9	1,26	
		Уголок Б-75×75×6 ГОСТ 8509-86 / ВСТ3пс6 ГОСТ 535-79*		6,9	4,3м
		Уголок Б-160×160×10 ГОСТ 8509-86 / ВСТ3пс6-1 ГОСТ 535-79*		24,7	0,20м

*) Стремянки выполнять шириной 700мм.

ГИП	Нажмутдинов		03.87
Нач. отд.	Зильбертов		03.87
Гл. констр.	Чупахин		03.87
Рук. грп.	Пегова		03.87
Инж.	Голишникова		03.87

ТП-503-1-67.87 -КМ

Производственный корпус гаража на 100 грузовых автомобилей

Производственный корпус	Стадия	Лист	Листов
	РП	9	

Лестницы Л1, Л2, Л3

ГИПРОПРОМСЕЛЬЭЛЕКТРОЙ г. Саратов

Привязан:

Н. контр. Толмачева

Копировал: Несмеянова

Формат А2

Инв. № подл. | Подпись и дата | Взамен. инв. №

Альбом II, часть 2

Типовой проект 503-1-67.87

Ведомость рабочих чертежей основного комплекта АС

Лист	Наименование	Примечание
1	Общие данные (начало)	
2	Общие данные (продолжение)	
3	Общие данные (окончание)	
4	Спецификация элементов заполнения проемов. Фрагмент тамбура	
5	План кровли. Вентшахта, сечения	
6	Фасады В-Б; 3-1; 1-3, Разрез 1-1	
7	Планы на отм. 0,000; 3,000	
8	Планы полов. Схемы крепления перегородок.	
9	Схемы расположения плит перекрытия, покрытия и козырька входа	
10	Схемы расположения панелей наружных стен	
11	Схемы расположения панелей внутренних стен	
12	Схемы расположения элементов лестниц и проступей	
13	Схема расположения элементов фундаментов и подземного хозяйства	
14	Схема расположения элементов лестницы ЛМ1	

Ведомость ссылочных и прилагаемых документов

Обозначение	Наименование	Примечание
	Ссылочные документы	
ГОСТ 13579-78*	Блоки бетонные для стен подвалов	
ГОСТ 11214-86	Окна и балконные двери деревянные с двойным остеклением для жилых и общественных зданий.	

Типовой проект разработан в соответствии с действующими нормами и правилами и предусматривает мероприятия, обеспечивающие взрывную, взрывопожарную и пожарную безопасность при эксплуатации здания.

Главный инженер проекта: (Нажметдинов).

Продолжение

Обозначение	Наименование	Примечание
	Ссылочные документы	
ГОСТ 6629-74*	Двери деревянные внутренние для жилых и общественных зданий	
ГОСТ 13580-85	Плиты железобетонные ленточные фундаментов	
ГОСТ 26919-86	Плиты подоконные железобетонные для жилых, общественных и вспомогательных зданий	
3.400-6/76	Унифицированные закладные детали сборных железобетонных конструкций инженерных сооружений промышленных предприятий. Рабочие чертежи.	
1.050.1-2, вып 1,2	Сборные железобетонные марши, площадки и проступи для многоэтажных общественных зданий, производственных и вспомогательных зданий промышленных предприятий	
ПК-01-88	Сборные железобетонные плиты для покрытий производственных зданий.	
2.236-2, вып.1	Детали примыкания оконных и дверных блоков в общественных зданиях.	
1.488.9-2, вып 1,2	Кабины душевых помещений вспомогательных зданий промышленных предприятий	
2.230-1, вып. 5	Детали стен и перегородок общественных и жилых зданий	
2.130-1, вып.11	Детали стен и перегородок жилых зданий	
1.090.1-1, вып 2-1, 4-4, 5-1, 7-1, 8-1; 2-6.	Сборные железобетонные конструкции межвидового применения для крупнопанельных общественных зданий и вспомогательных зданий промышленных предприятий высотой этажа 3,0 и 3,3 м.	
2.244-1 вып. 4	Детали полов общественных зданий	
ИИ-03-03, Альбом 71-64	Рабочие чертежи металлических изделий	

Пролжение

Обозначение	Наименование	Примечание
2.460-18, вып. 1,3	Узлы покрытий одноэтажных производственных зданий с рулонными кровлями и железобетонными плитами.	
1.136.5-19	Двери деревянные наружные для жилых и общественных зданий.	
1.450.3-3, вып. 0,1и1	Стальные лестницы, площадки, стремянки и ограждения.	
2.260-1, вып 5	Детали покрытий общественных зданий	
2.230-1. вып 5	Детали стен и перегородок общественных и жилых зданий	
2.430-20, вып.1,2,4	Узлы стен из кирпича одноэтажных зданий промышленных предприятий	
1.038.1-1, вып. 1	Перемычки железобетонные для зданий с кирпичными стенами.	
1.400-15, вып 1	Унифицированные закладные изделия железобетонных конструкций для крепления технологических коммуникаций и устройств.	
1.236-5, вып. 1	Противопожарные двери для жилых и общественных зданий.	
	Прилагаемые документы	
-И	Чертежи индустриальных строительных конструкций и деталей	Альбом V
-АСВМ	Ведомость потребности в материалах основного комплекта АС	Альбом VII
-АССО	Спецификация оборудования	Альбом VI

Привязан:

Инв. N			
ГИП	Нажметдинов		
Нач.отд.	Зильбертов		
Гл.констр.	Чупахин		
Рук.гр.	Пегова		
Инженер	Толкушникова		
Н.контр.	Толмачева		

ТП-503-1-67.87 - АС

Производственный корпус гаража на 100 грузовых автомобилей

Бытовые помещения

Стадия	Лист	Листов
РП	1	14

Общие данные (начало)

ГИПРОПРОМСЕЛЬСТРОЙ г. Саратов

Копировал: Малинина

Формат А2

Взам. инв. N | Подпись и дата | Инв. N подл.

Общие указания

1. Рабочие чертежи архитектурно-строительных решений пристроенных бытовых помещений разработаны для строительства в районах со следующими характеристиками природных условий:

а) расчетная зимняя температура наружного воздуха $t_н = 30°C$; (условия эксплуатации Б);

б) вес снегового покрова для III района СССР равен 1,0 Па (100 кгс/м²);

в) нормативное ветровое давление для I района СССР равен 0,23 кПа (23 кгс/м²);

г) сейсмичность района не выше 6 баллов;

д) грунтовые условия площадки строительства даны на листе 13;

е) строительство в районах вечной мерзлоты, просадочных и насыпных грунтов и подрабатываемых территорий не предусматривается.

2. Степень огнестойкости здания - II.

3. Класс ответственности здания - II, коэффициент надежности - $\gamma = 0,95$ согласно правилам учета степени ответственности зданий и сооружений, при проектировании конструкции, утвержденным Госстроем СССР.

4. За условную отметку 0,000 принят уровень чистого пола производственного корпуса, который соответствует абсолютной отметке [ ]

5. Планировочная отметка земли вокруг здания принята - 0,150.

6. Наружные стены запроектированы из легкобетонных панелей по серии 1.090.1-1 плотностью 1000 кг/м³.

7. В помещениях с сухим режимом перегородки выполняются из гипсовых плит (ГОСТ 6428-83) на алебастровом растворе, в помещениях с влажным режимом работы - из обыкновенного керамического кирпича $\gamma = 1800$ кг/м³ (ГОСТ 530-80) марки 75 на растворе марки 25

10. Наружная отделка панелей стен производится после распалубки панелей окраской цементно перхлорвиниловыми красками ЦПХВ.

11. Внутренняя отделка помещений выполняется в соответствии с ведомостью на листе 3.

12. По контуру здания устраивается асфальтовая отмостка шириной 500мм по щебеночному основанию толщиной 100мм.

13. При производстве строительных работ, а также при изготовлении, транспортировке и монтаже строительных конструкций и деталей руководствоваться требованиями соответствующих глав СНиП часть III „Правила производства и приемки работ" и СНиП III-4-80 „Техника безопасности в строительстве".

14. Антикоррозийная защита.

Антикоррозийная защита предусматривается в соответствии со СНиП 2.03.11-85 „Защита строительных конструкций от коррозии".

Обетонирование выпусков арматуры, стальных и соединительных изделий производится бетоном той же плотности, что и бетон конструкций.

Все деревянные элементы, соприкасающиеся с бетоном или кирпичной кладкой, антисептируются.

Деревянные и стальные изделия окрашиваются пентафталевой эмалью в два слоя по грунтовке.

Ведомость гардеробного и сантехнического оборудования

Группа производственного процесса	Кол-во обслуживаемых: Списочный состав	Кол-во обслуживаемых: Наиболее многочисленная смена	Количество единиц оборудования: Отделения гардеробных шкафов, см: Для уличной, домашней и специальной одежды 25	33	40	Для уличной и домашней одежды 25	33	Для специальной одежды 25	33	40	Душевые сетки	Крючки в предбанниках	Скамьи в предбанниках п.м.	Ножные ванны	Умывальники	Унитазы, писсуары	Примечание
1	2	3	4	5	6	7	8	9	10	11	12	13	14	15	16	17	18
Для мужчин																	
I б	22	12	22	—	—	—	—	—	—	—	0,8			0,24	1,2		
I в	5	2	—	5	—	—	—	—	—	—	0,3			0,04	0,2		
II а	1	1	—	1	—	—	—	—	—	—	0,14			—	0,05		
II б	1	1	—	—	—	1	—	1	—	—	0,34			—	0,05		
II г	1	1	—	—		1	—	1	—	—	0,34	6,64	1,33	—	0,05	1 унитаз + 1 писсуар	
II д	3	2	—	—	—	3	—	3	—	—	0,4			0,04	0,1		
III а	4	3	—	—	—	4	—		—	4	1			—	0,3		
ИТР	3	2	—	—	—	—	—	—	—	—	—			—	0,05		
Итого	40	24	22	6	—	9	—	5	—	4	3,32			0,32	2,0		
I б	2	1	2	—	—	—	—	—	—	—	0,08			0,025	0,1		
II в	7	4	—	—	—	7	—	7	—	—	1,0			0,1	0,2		
III б	1	1	—	—	—	1	—	1	—	—	0,25	2,66	0,53	—	0,1	1 унитаз	
ИТР	3	2	—	—	—	—	—	—	—	—	—			—	0,05		
Итого	13	8	2	—	—	8	—	8	—	—	1,33			0,125	0,45		
Всего	53	32	24	6	—	17	—	13	—	4	6			2	3	2+1	

Основные строительные показатели

№ п/п	Наименование	Ед. изм	Количество
1	Площадь застройки	м²	232,00
2	Общая площадь	м²	422,00
3	Строительный объем	м³	1418,00

ГИП	Нажметдинов		07.87
Нач. отд.	Зильбертов		07.87
Гл. конструктор	Чупахин		07.87
Рук. гр.	Пегова		07.87
Инж.	Кондинская		06.87
Н. контр.	Толмачева		07.87

Привязан:

Инв. №

ТП-503-1-67.87 -АС

Производственный корпус гаража на 100 грузовых автомобилей

Бытовые помещения

Стадия	Лист	Листов
РП	2	

Общие данные (продолжение)

ГИПРОПРОМСЕЛЬСТРОЙ г. Саратов

Копировал: Малинина

Формат А2

Взам. инв. № | Подп. и дата | Инв. № подл.

Альбом II, часть 2

Типовой проект 503-1-67.87

Ведомость отделки помещений площадь м²

Наименование или номер помещения	Потолок		Стены или перегородки		Низ стен или перегородок (панель)			Примечание
	Площадь	Вид отделки	Площадь	Вид отделки	Площадь	Вид отделки	Высота мм	
1.17 коридоры	86,00	Затирка швов ж-б. панелей Известковая окраска	30,00 150	Затирка швов панелей штукатурка кирпичных участков стен Известковая окраска	186,0	Водоэмульсионная окраска	1500	
4,5,10,11,12	29,00	Затирка швов ж-б. панелей Водоэмульсионная окраска	46,00 55,00	Затирка швов панелей штукатурка кирпичных участков стен Водоэмульсионная окраска	58,50	Стеклянная плитка	1500	
2,3,13,14,15,16	108,20	То же	11,30 229,0	То же	–	–	–	На всю высоту
8,20	8,50	Затирка швов ж-б панелей Масляная окраска	8,30 20,0	Затирка швов панелей, штукатурка кирпичных участков стен Масляная окраска	32,80	Стеклянная плитка	1800	
9,19,21,22 Лестничная клетка	73,00	Затирка швов ж.-б. панелей Водоэмульсионная окраска	71,00 285,0	Затирка швов панелей штукатурка кирпичных участков стен Водоэмульсионная окраска	3,00	В местах установки умывальников и ножных ванн - стеклянная плитка		
6,18,23	67,30	Затирка швов ж.-б. панелей. Известковая окраска	3,20 175,00	Затирка швов панелей штукатурка кирпичных участков стен Известковая окраска	–	–	–	На всю высоту

Условные обозначения

Ж.-б конструкции в сечении

Условные сокращения слов

П.С – по соображению
Ж.Р. – жалюзийная решетка
СМ – смотри

Ведомость объемов бетонных и железобетонных конструкций

N п/п	Наименование группы элементов конструкций	Код	Кол м³	Примечание
1.	Плиты перекрытия	584200	52,73	
2	Панели стеновые наружные	583100	113,21	
3	Панели стеновые внутренние	583100	16,97	
4.	Элементы лестниц	589000	2,81	
5	Конструкции каналов	585800	0,18	
6.	Перемычки	582800	0,14	
7	Блоки бетонные для стен подвалов.		39,81	
8	Плиты железобетонные для ленточных фундаментов		17,48	
	Всего бетона и железобетона		243,22	

Материалы на изготовление сборных бетонных и железобетонных конструкций учтены в ведомости потребности в материалах и отдельно не учитываются

Ведомость спецификаций

Лист	Наименование	Примечание
4	Спецификация элементов заполнения проемов	
	Спецификация элементов тамбура	
5,8	Спецификация металлических элементов	
6	Спецификация перемычек	
9	Спецификация элементов к схемам расположения плит перекрытия и покрытия	
10,11	Спецификация элементов к схемам, расположенным на данном листе.	
12	Спецификация к схемам расположения элементов лестниц	
13.	Спецификация к схеме расположения элементов фундаментов	
14	Спецификация к схеме расположения элементов лестницы ЛМ1	

ГИП	Хомметдинов		07.87
Нач отд	Зильберфоб		07.87
Гл констр	Чупалин		07.87
Рук гр.	Пегова		06.87
Инж.	Левкевич		06.87
Н контр	Толмачева		07.87

Привязан:

Инв N

ТП - 503-1-6787 - АС

Производственный корпус гаража на 100 грузовых автомобилей

Бытовые помещения

Стадия	Лист	Листов
РП	3	

Общие данные (окончание)

ГИПРОПРОМСЕЛЬСТРОЙ г Саратов

Копировал: Малинина

Формат А2

Инв N подлин | Подпись и дата | Взамен инв

Альбом II, часть 2

Типовой проект 503-1-67.87

Спецификация элементов заполнения проемов

Марка поз.	Обозначение	Наименование	Кол. на этаж. 1	2	всего	Масса ед. кг	Примечание
1	1.136.5-19	Дверной блок ДН 21-15 ЩР1	1	-	1		1)
2	1.136.5-19	Дверной блок ДН 21-10Щ	1	1	2		1)
3	1.236-5, вып. 1	Дверной блок ДП 1.07	1	-	1		
4	ГОСТ 6629-74*	Дверной блок ДО 21-13	1	-	1		
5	ГОСТ 6629-74*	Дверной блок ДГ 21-10	7	7	14		
5а			-	1	1		2)
6	ГОСТ 6629-74*	Дверной блок ДГ 21-10Л	4	5	9		
7	ГОСТ 6629-74*	Дверной блок ДГ 21-7ВП	2	4	6		3)
7а			2	-	2		
8	ГОСТ 6629-74*	Дверной блок ДГ 21-7ВЛП	3	1	4		
9	ГОСТ 6629-74*	Дверной блок ДГ 21-12Л	1	-	1		2)

1. Наружные эвакуационные двери поз. 1, 2 не должны иметь запоров, которые не могут быть открыты изнутри без ключа
2. Двери лестничных клеток поз 5а, 9, ведущие в общие коридоры, должны иметь приспособления для самозакрывания и уплотнения в притворах и не должны иметь запоров, препятствующих их открыванию без ключа
3. Двери поз. 7а - самозакрывающиеся.

Ведомость проемов дверей

Марка поз.	Размер проема мм
1	1510 x 2070
2	1010 x 2070
3	1010 x 2070
4	1310 x 2070
5	1010 x 2070
6	1010 x 2070
7	710 x 2070
8	710 x 2070
9	1210 x 2070

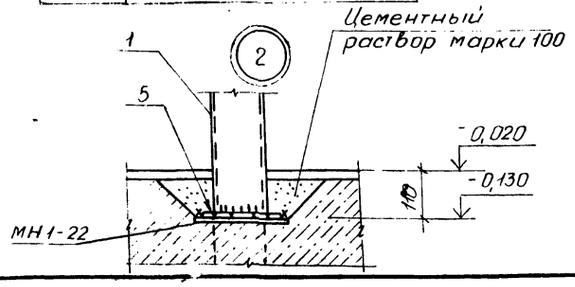

Фрагмент тамбура

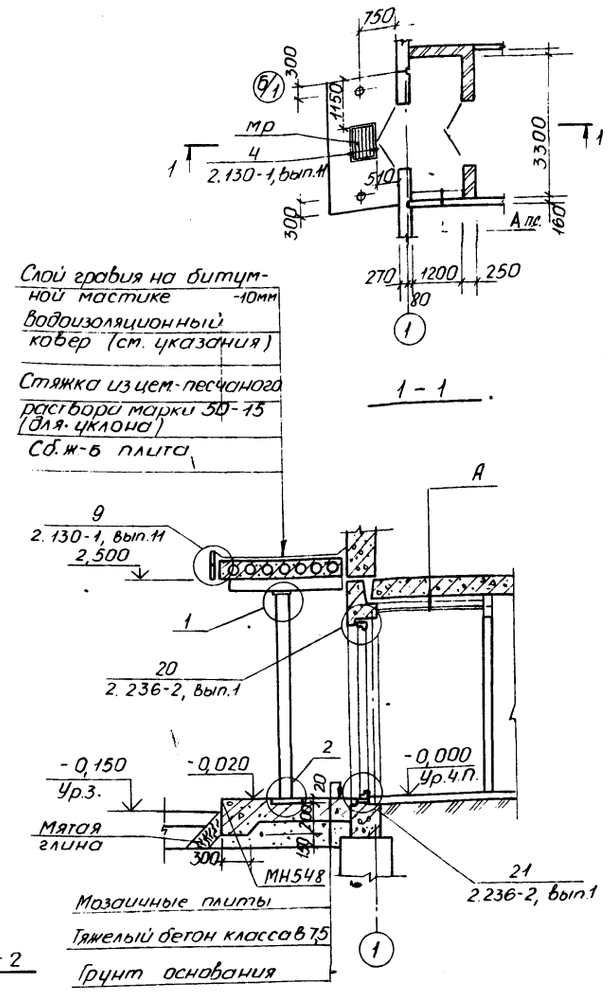

1 - 1

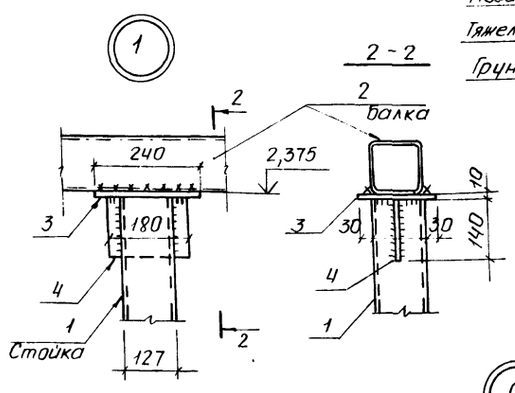

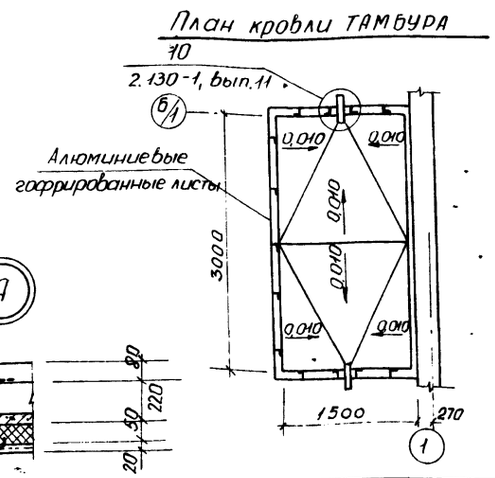

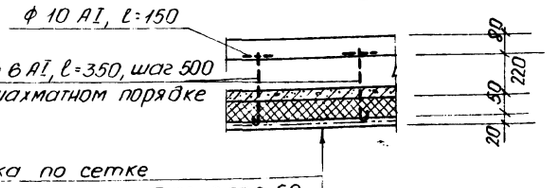

Штукатурка по сетке
Минераловатные плиты П125-10.500.50 ГОСТ 9573-82 на кумароновой мастике
Сборные ж-б плиты перекрытия
Конструкция пола

Спецификация элементов тамбура

Марка поз.	Обозначение	Наименование	Кол.	Масса ед. кг	Примечание
		Металлические элементы			
1		Труба Тр 127 x 4 ГОСТ 8732-78*, ℓ=2505	2	30,4	
2		Гн а 120x4 ТУ36-2287-80 ℓ-1350 / ст 09Г2С ГОСТ 11474-76*	2	19,8	
3		Лист 10x180 ГОСТ 19903-74* ℓ-240 / Вст3кп2 ГОСТ 14637-79	2*	3,4	
4		Лист 8x140 ГОСТ 19903-74* ℓ-180 / Вст3кп2 ГОСТ 14637-79	2	1,6	
5		Лист 10x180 ГОСТ 19903-74* ℓ-180 / Вст3кп2 ГОСТ 14637-79	4	2,5	
МР	ИИ 03-03, альб. 7+84	Решетка для вытирания ног МР	2	12,71	
МН548	1.400-15, вып. 1	Изделие закладное МН548	-	4,2	10м
		Уголок Б-32x20x4 ГОСТ 8510-86 ℓ-220 / Вст3кп2 ГОСТ 535-79*	13	0,3	
		Уголок Б-70x45x5 ГОСТ 8510-86 ℓ-100 / Вст3кп2 ГОСТ 535-79*	11		
		Лист 6x50 ГОСТ 19903-74* / Вст3кп2 ГОСТ 14637-79	-	2,4	6,0м
МН1-22	3.400-6/76	Изделие закладное МН1-22	2	1,7	
—	ГОСТ 21631-76*	Алюминиевые гофрированные листы	—	—	1,8м²

1. Водоизоляционный ковер выполнить из 4-х слоев: верхний - рубероид марки РКК-350Б; 3 нижних слоя - рубероид марки РПП-300Б (ГОСТ 10923-82) на кровельной битумной мастике (ГОСТ 2889-80)
2. Расход металла на узел „А" дан на листе 5.

ГИП	Нажметдинов		07.87
Нач.отд.	Зильбертов		07.87
Гл.констр.	Чупахин		07.87
Рук.гр.	Пегова		07.87
Инж.	Левкевич		06.87
Н.контр.	Толмачева		07.87

ТП-503-1-67.87 - АС

Производственный корпус гаража на 100 грузовых автомобилей

Бытовые помещения

Стадия	Лист	Листов
РП	4	

Спецификация элементов заполнения проемов. Фрагмент тамбура

ГИПРОПРОМСЕЛЬСТРОЙ г. Саратов

Привязан:

Инв. N

Инв. N подл. | Подпись и дата | Взамен инв. N

Копировал: Малинина Ма/ формат А2

Типовой проект 503-1-67.87. Альбом III, часть 2

План кровли

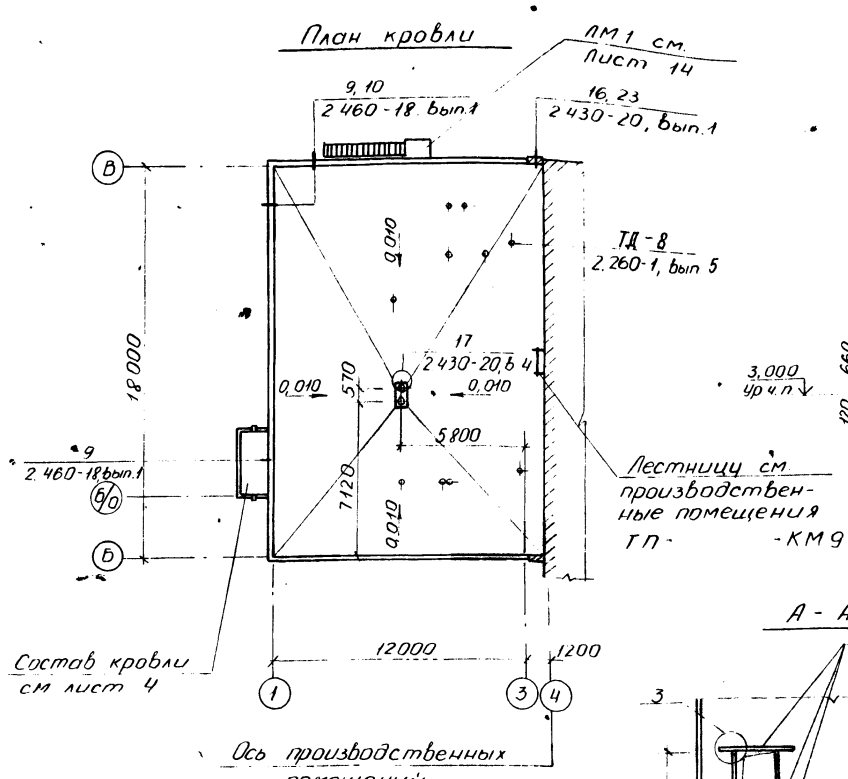

Вентшахта

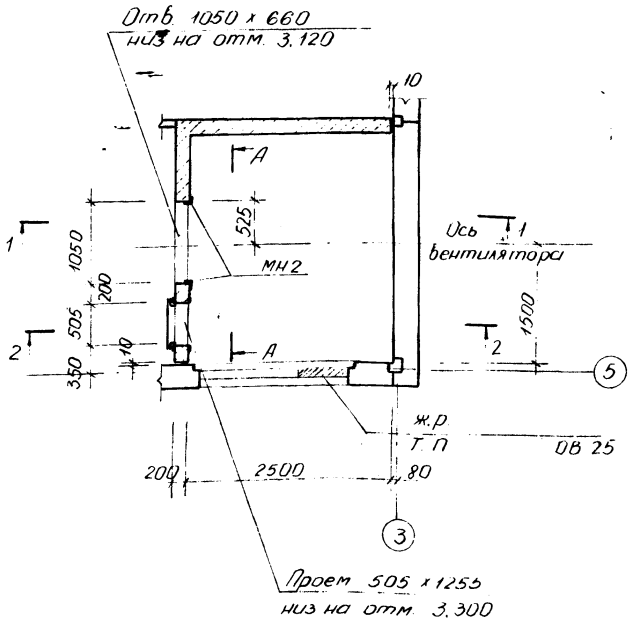

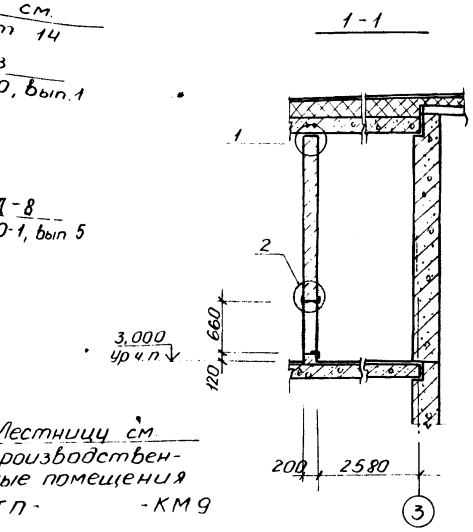

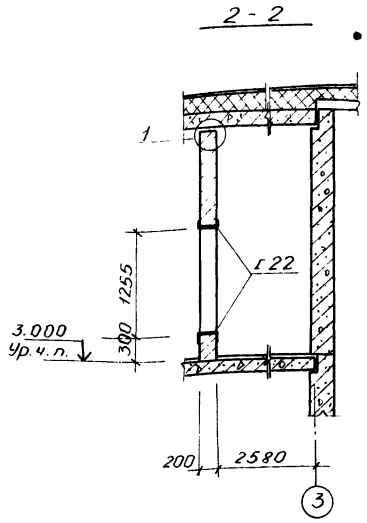

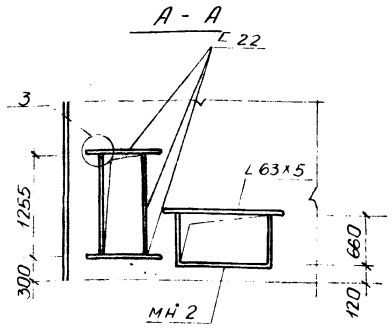

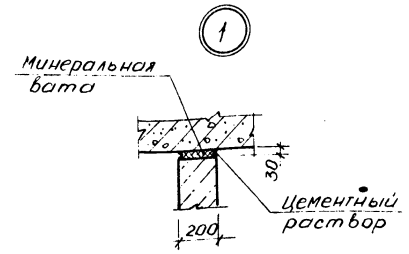

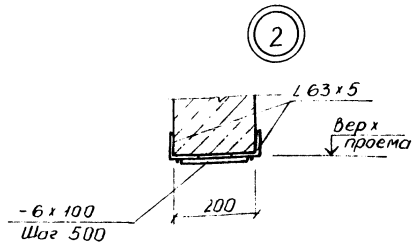

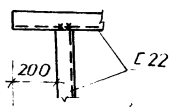

1. Кровля запроектирована согласно СНиП II-26-76 „Кровли" Состав кровли дан на разрезе 1-1 лист 6
2. Водоизоляционный ковер состоит из четырех слоев кровельного рубероида с пылевидной посыпкой марки РКП-350 Б ГОСТ 10923-82 на антисептированной кровельной битумной мастике. (ГОСТ 2889-80)
3. Марки мастик устанавливаются при привязке проекта в зависимости от района строительства по приложению 1 ГОСТ 28.89-80.
4. Материал стен вентшахт - стеновые мелкие блоки марки 50 (ГОСТ 2152-76) из ячеистых бетонов толщиной 200 мм плотностью 700 кг/м³ на цементно-песчаном растворе марки 25

Спецификация металлических элементов

Марка, поз.	Обозначение	Наименование	Кол	Масса ед. кг	Примечание
		Элементы кровли			
МС4	2.460-18, вып.3	Изделие соединительное МС4	33	2,80	
МС8	2.460-18, вып. 3	Изделие соединительное МС8	72	0,45	
МС33	2.460-18, вып. 3	Изделие соединительное МС33	33	4,60	
		Лист Б-4-40 ГОСТ 19903-74* / Вст3кп2 ГОСТ 16523-70*		1,30	49,1 м
ЭФ26	2.430-20, вып. 2	Элемент фасонный ЭФ26	3	2,40	
ЭФ27	2.430-20, вып. 2	Элемент фасонный ЭФ27	3	2,20	
ЭФ29	2.430-20, вып. 2	Элемент фасонный ЭФ29	4	0,05	
ЭФ38	2.430-20, вып. 2	Элемент фасонный ЭФ38	4	0,41	
ЭФ39	2.430-20, вып. 2	Элемент фасонный ЭФ39	2	3,70	
		Труба 299х8, ГОСТ 8732-78* / Б-500	2	36,70	
		Труба 325х8, ГОСТ 8732-78* / Б-500	5	31,20	
		Труба 133х5, ГОСТ 8732-78* / Б-500	2	7,40	
		Лист Б-4-40 ГОСТ 19903-74* / Вст3кп2, ГОСТ 16523-70*	72	0,05	
		Оцинкованная кровельная сталь δ=0,7 ГОСТ 14918-80*		4,00	4,5 м²
		На вентшахту			
		Изделие закладное	2,4	6,30	
		Швеллер 22 ГОСТ 8240-72* / Вст3пс6 ГОСТ 535-79*	-	21,0	4,3 м
		Уголок Б-63х5, ГОСТ 8509-86 / Ст3кп2, ГОСТ 535-79*	-	3,50	1,4 м
		Элементы тамбура			
ГОСТ 5781-82*		ф6 AI, ℓ=330	12	0,06	
ГОСТ 5781-82*		ф10 AI, ℓ=150	12	0,09	

ГИП	Нажметдинов		07.87
Нач. отд.	Зильбертов		07.87
Гл. констр.	Чупахин		07.87
Рук. гр.	Пегова		07.87
Инж.	Левкевич		06.87
Н. контр.	Тимачева		07.87

Привязан

Инв. №

ТП-503-1-67.87 - АС

Производственный корпус гаража на 100 грузовых автомобилей

Бытовые помещения.

Стадия	Лист	Листов
РП	5	

План кровли Вентшахта, сечения

ГИПРОПРОМСЕЛЬСТРОЙ г. Саратов

Копировал: Малинина

Формат А2

Инв. № подл. | Подпись и дата | Взамен инв. № | Инв. № отд. вх. | Согласовано | Подпись

Типовой проект 503-1-67.87 Альбом II, часть 2

Фасад В - Б

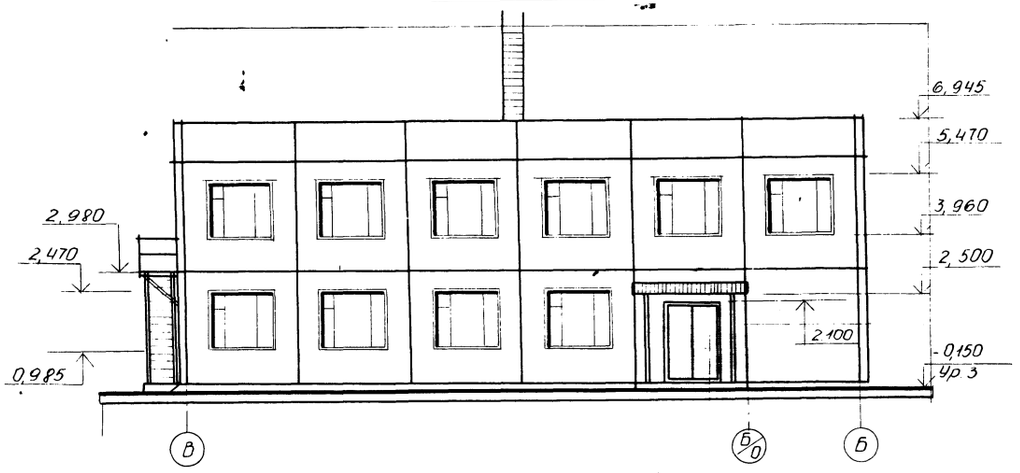

Разрез 1-1

Слой гравия на антисептированной битумной мастике - 10мм
Водоизоляционный ковер см. указания лист 5
Стяжка из цементно-песчаного раствора марки 50-15мм
Утеплитель-ячеистый бетон плотностью 350 кг/м³ - 140мм
Легкий бетон по уклону 1% Р1200 кг/м³ от 0 до 70мм
Пароизоляция - рубероид марки РКМ350Б (ГОСТ 10923-82) на битумной мастике над душевыми
Сборные ж.б плиты

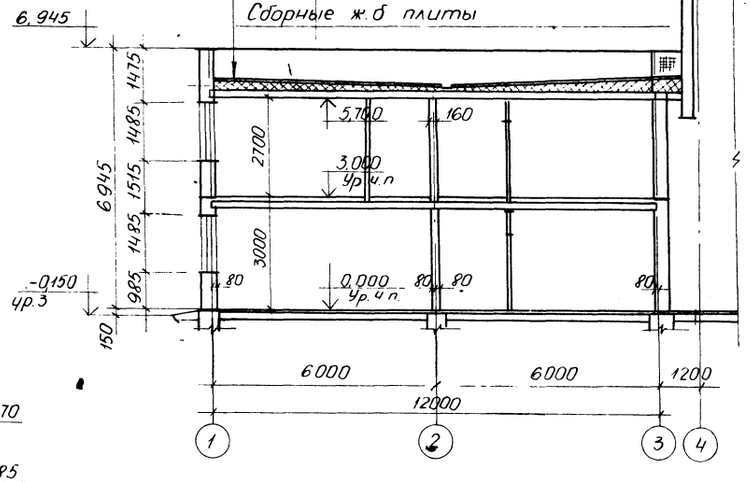

Лестница дана в производственных помещениях

Фасад 3-1

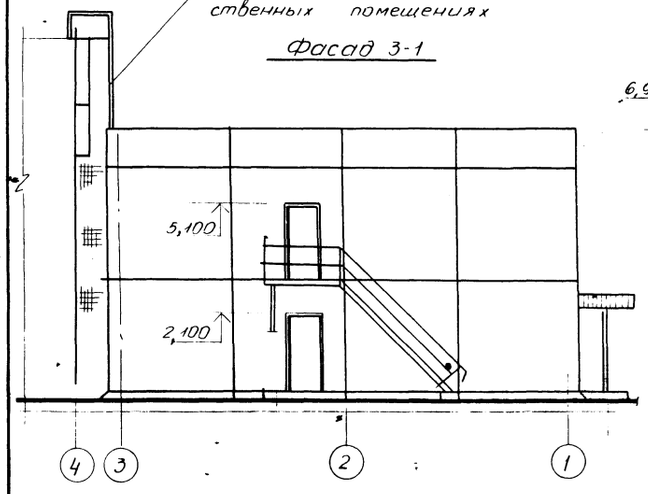

Фасад 1-3

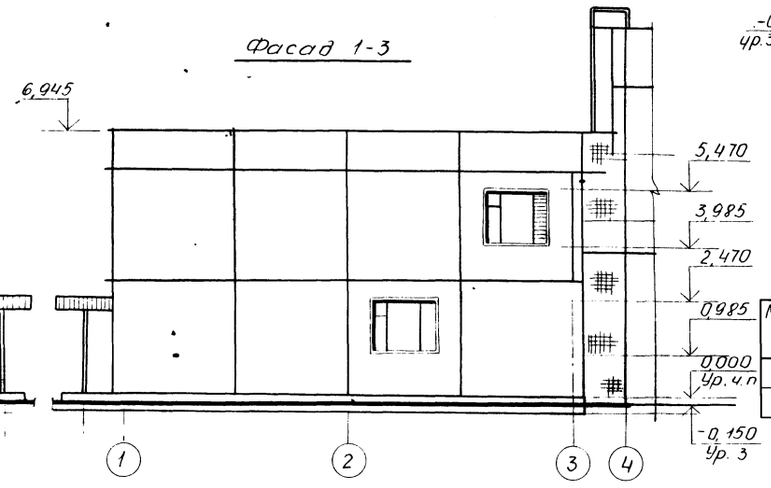

Спецификация перемычек

Марка, поз.	Обозначение	Наименование	Кол. наэт. 1	Кол. наэт. 2	Всего	Масса ед. кг.	Примечание
1	1.038.1-1, вып.1	2ПБ13-1	4	-	4	54	
2	1.038.1-1, вып.1	2ПБ17-2	2	-	2	71	

1 Оконные блоки (ГОСТ 11214 - 86) поставляются в комплекте с панелями.
2 Над проемами шириной менее 800мм устраиваются рядовые перемычки из 4 рядов кирпича. Под нижним рядом кирпича укладываются стержни Ф6 АI, шагом 50мм в слое цементно-песчаного раствора марки 100 толщиной 30мм

Ведомость перемычек

Марка, поз.	Схема сечения
ПБ1	1
ПБ2	2
ПБ3	1

ГИП	Нажметдинов		07.87
Нач отд	Зильберт		07.87
Гл констр	Чупахин		07.87
Рук гр	Пегова		06.87
Инженер	Крячко		06.87
Н контр	Толмачева		07.87

Привязан:

Инв №

ТП - 503-1-67.87 - АС

Производственный корпус гаража на 100 грузовых автомобилей

Бытовые помещения

Стадия	Лист	Листов
РП	6	

Фасады В-Б; 3-1; 1-3; Разрез 1-1

ГИПРОПРОМСЕЛЬСТРОЙ г. Саратов

Копировал: Мамина Формат А2

Инв. № подл. | Подпись и дата | Взам. инв. №

Альбом II, часть 2

Типовой проект 503-1-67.87

План на отм. 0.000

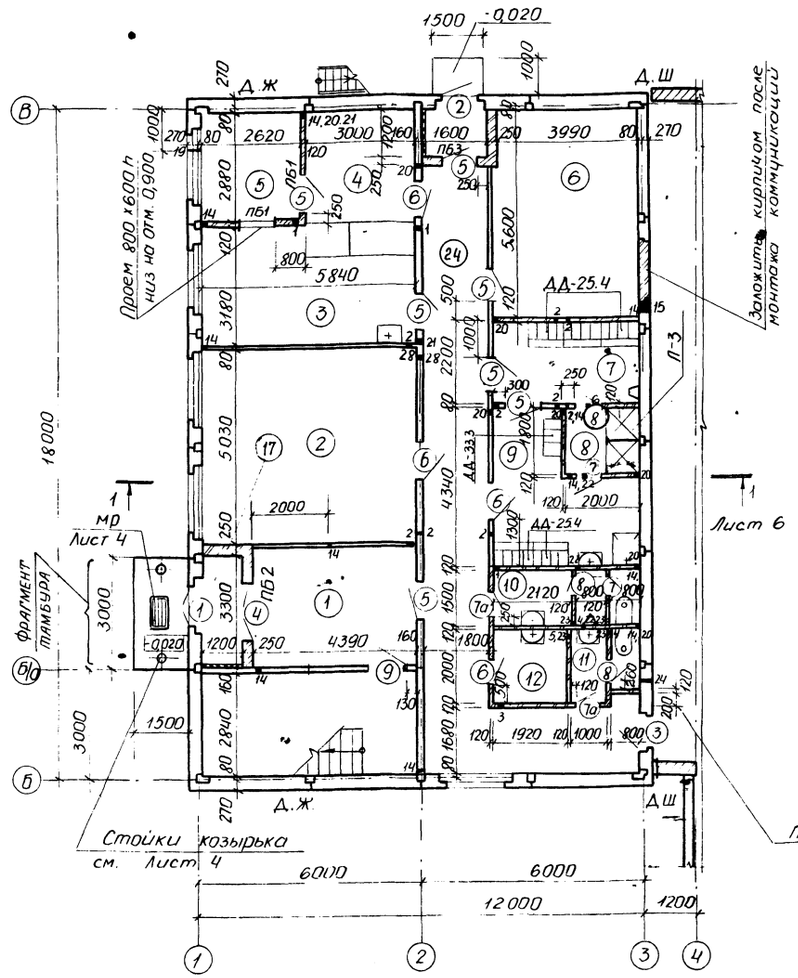

План на отм. 3,000

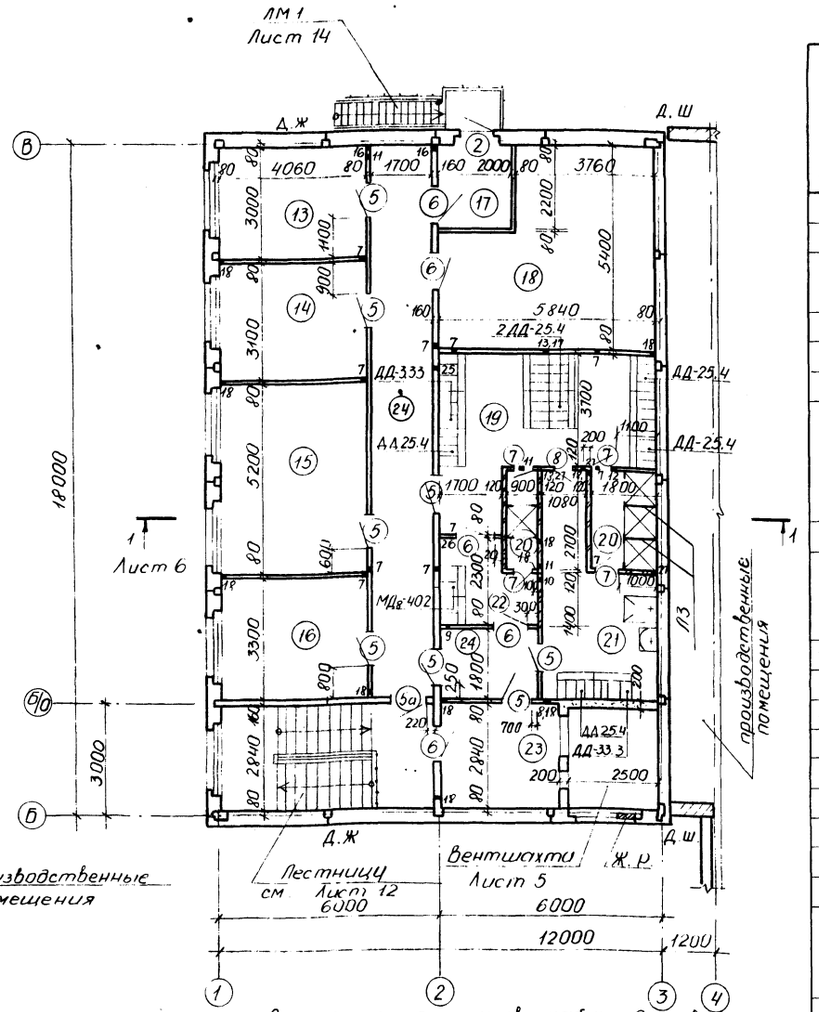

Экспликация помещений

Номер по плану	Наименование	Площадь м²
1	Вестибюль	14,52
2	Красный уголок	30,03
3	Зал буфета с раздаточной на 8 посадочных мест	18,62
4	Подсобное помещение	8,70
5	Моечная столовой посуды	7,95
6	Тепловой узел	22,29
7	Женский гардероб для уличной, домашней и специальной одежды на 10шк для гр. Iб, IIв, IIIб	8,75
8	Женская душевая	3,600
9	Женский гардероб для специальной одежды на 8 шк для гр IIв, IIIб	13,52
10	Мужская уборная	5,97
11	Женская уборная	3,34
12	Хозяйственная кладовая	4,00
13	Медицинская комната	12,18
14	Прорком	12,59
15	Конторское помещение	21,11
16	Конторское помещение	13,40
17	Тамбуры	10,28
18	Венткамера	26,80
19	Мужской гардероб уличной, домашней и спец одежды на 37шк для гр. Iб, Iв, IIа, б, г, д, IIIа	24,80
20	Мужская душевая	7,29
21	Мужской гардероб спец одежды на 5шк для гр. IIб, IIг, IIд	12,80
22	Мужской гардероб спец одежды на 4шк для гр. IIIа	5,4
23	Венткамера	17,29
24	Коридоры	66,50

Таблица отверстий

Тип отв	Размеры, мм В	Размеры, мм Н	Отм. низа м	Наименование
1	350	350	2,350	Энергетическое
2	250	300	2,400	Энергетическое
3	500	300	2,400	Энергетическое
4	150	150	2,200	Энергетическое
5	250	300	2,200	Энергетическое
6	340	150	2,500	Энергетическое
7	250	300	5,400	Энергетическое
8	500	200	5,200	Энергетическое
9	260	260	5,500	Энергетическое
10	350	350	5,350	Энергетическое

Продолжение

Тип отв	Размеры, мм В	Размеры, мм Н	Отм. низа м	Наименование
11	150	150	5,500	Энергетическое
12	530	150	5,500	Энергетическое
13	400	300	5,400	Энергетическое
14	100	100	0,050	Энергетическое
15	200	200	0,110	Энергетическое
16	100	100	5,000	Энергетическое
17	150	150	5,570	Энергетическое
18	100	100	3,050	Энергетическое
19	50	50	0,200	Водопровод
20	100	100	2,150	Водопровод

Продолжение

Тип отв	Размеры мм В	Размеры мм Н	Отм. низа м	Наименование
21	100	100	0,000	Водопровод канализация
22	150	150	2,450	канализация
23	150	200	0,000	Водопровод канализация
24	150	150	2,120	Водопровод
25	100	100	3,050	канализация
26	150	150	5,520	Водопровод
27	100	100	5,150	Водопровод
28	150	100	-0,100	Электротехн.

1. Спецификация щитов кабин душевых и металлические изделия к ним см лист 8.
2. Спецификация перемычек дана на листе 6
3. Общие указания к планам даны на листе 2
4. Спецификация дверей и проемов дана на листе 4.

ГИП	Ножметдинов		07.87	ТП-503-1-67.87 – АС
Нач. отд.	Зилы Хертов		07.87	
Гл. конс.	Чупахин		07.87	Производственный корпус гаража на 100 грузовых автомобилей
Рук. гр.	Пегова		07.87	
Инж.	Крячко		07.87	Бытовые помещения — Стадия: РП; Лист: 7; Листов:
Привязан:				Планы на отм. 0,000; 3,000
Инв. №		Н. контр.	Замчева	07.87 — ГИПРОПРОМСЕЛЬСТРОЙ г. Саратов

Копировал: Малинина

Формат А2

Нач. отд. ЭЛ Гилевич 07.87
Нач. отд. ВК Сбуерев 07.87
Нач. отд. ТХ Андреева 07.87
Взам. инв. №
Подпись и дата
Инв. № подл.

План полов на отм. 0,000

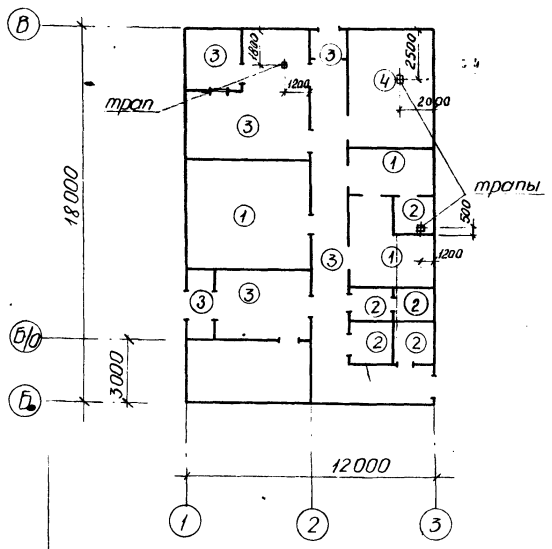

План полов на отм. 3,000

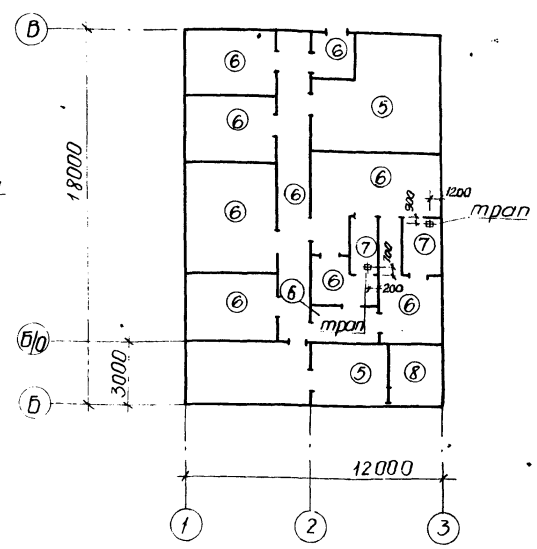

Тип пола по проекту	Код пола по смете
1	ПБ - 001
2	–
3	ПБ - 005
4	ПБ - 004
5	–
6	ПБ - 011
7	ПБ - 016
8	–

Схемы крепления перегородок

из гипсобетонных блоков

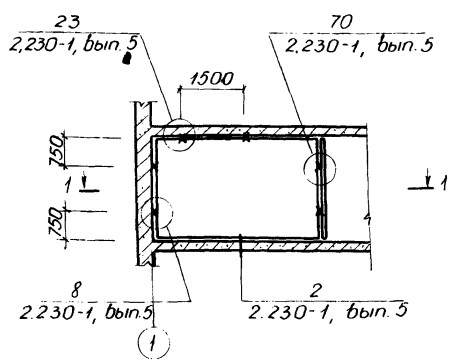

Кирпичных

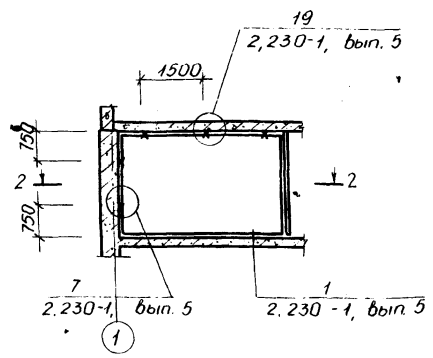

1-1

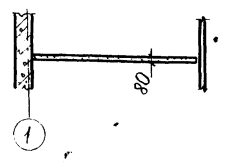

2-2

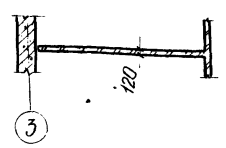

Экспликация полов

Наименование или номер помещения по проекту	Тип пола по проекту	Схема пола или номер узла по серии 2.244-1 вып.4	Элементы пола и их толщины	Площадь пола м²
2; 7; 9	1	226	Линолеум резиновый - релин типа А, ГОСТ 16914-71 - 3 мм	51,34
8; 10, 11, 12	2	250	Керамические плитки ГОСТ 6787-80* 13 мм; изол на битумной мастике	17,38
1; 3; 4; 5; 17; 24	3	239	Мозаичные плиты из тяжелого бетона класса В 15 - 20 мм	92,47
6	4	238	Бетонные плиты из тяжелого бетона класса В15-20 мм	22,34
18, 23	5	120	Бетонные плиты из тяжелого бетона класса В 15 - 20 мм Легкий бетон средней плотности Д 1100 кг/м³ - 45 мм	36,13
13; 14; 15; 16; 19; 21; 22, 17, 24	6	63	Линолеум резиновый многослойный - релин типа А, ГОСТ 16914-71 - 3 мм Прослойка из быстротвердеющей мастики на водостойких вяжущих - 1 мм	137,11
20	7	127А	Керамические плитки ГОСТ 6787-80* 13 мм; 2 слоя изола на битумной мастике	7,29
Вентшахта	8	173	Бетонные плиты из тяжелого бетона класса В15-20 мм Легкий бетон средней плотности Д 1200 кг/м³ - 155 мм	6,80

1. В помещениях с трапами полы выполнить с уклоном 0,010 к трапам.
2. Под кирпичные перегородки выполнить утолщение бетонной подготовки размерами 300×400 h.

Спецификация металлических элементов

Марка поз.	Обозначение	Наименование	Кол.	Масса ед. кг	Примечание
		Крепление перегородок			
ММ 1	2.230-1, вып 5	Изделие соединительное ММ1	16	0,55	
ММ 4	2.230-1, вып 5	Изделие соединительное ММ4	98	0,44	
К 1	2.230-1, вып. 5	Каркас К 1	16	0,41	
К 5	2.230-1, вып. 5	Каркас К 5	16	0,20	
		Ф6 АI, ГОСТ 5781-82*		0,20	139,3 м
		Кабины душевых			
Н-1	1.488.9-2, вып. 2	Ножка Н-1	3	0,47	
К-1	1.488.9-2, вып. 2	Кронштейн К-1	5	2,10	

Продолжение

Марка поз	Обозначение	Наименование	Кол.	Масса ед кг	Примечание
КЛ-1	1.488.9-2, вып. 2	Клипса КЛ-1	9	0,31	
СТ-1	1.488.9-2. вып. 2	Стяжка СТ-1	5	1,46	
Л-3	1.488.9-2, вып. 2	Лист Л-3	3	25,2	

Привязан.

Инв. №

ГИП	Нахметдинов		07.87
Нач. отд.	Зильбертов		07.87
Гл. конс.	Чупахин		07.87
Рук. гр.	Легова		06.87
Инж.	Крячко		06.87
Н. контр.	Толмачева		07.87

ТП - 503-1-67.87 - АС

Производственный корпус гаража на 100 грузовых автомобилей

Бытовые помещения

Стадия	Лист	Листов
РП	8	

Планы полов. Схемы крепления перегородок

ГИПРОПРОМСЕЛЬСТРОЙ г. Саратов

Копировал Малинина формат А2

Инв. № подл. | Подпись и дата | Взамен инв. №

Альбом II, часть 2

Типовой проект 503-1-67.87

Схема расположения плит перекрытия на отм. 3,000

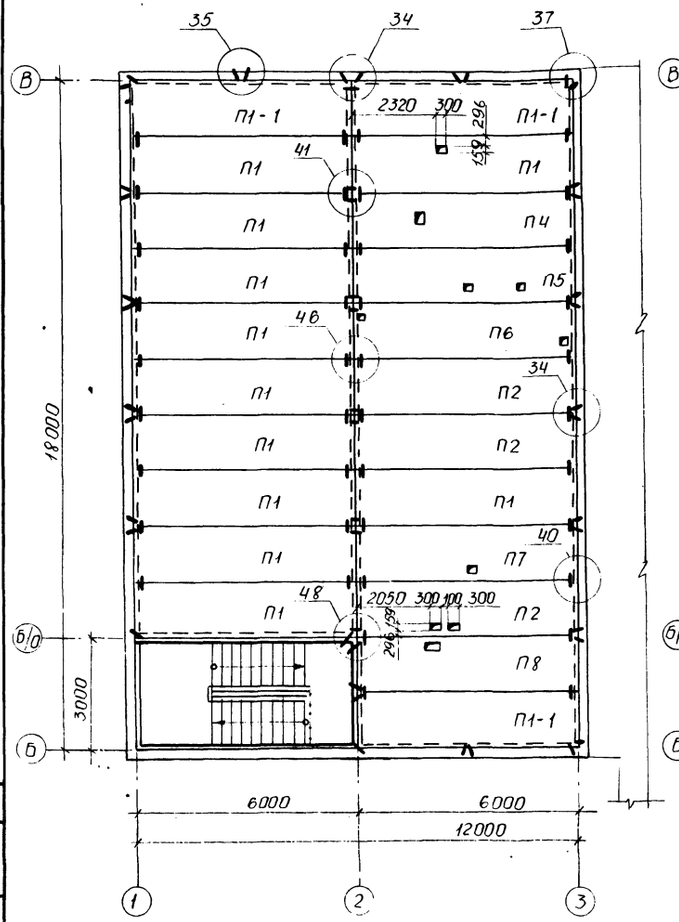

Схема расположения плит покрытия на отм. 6,000

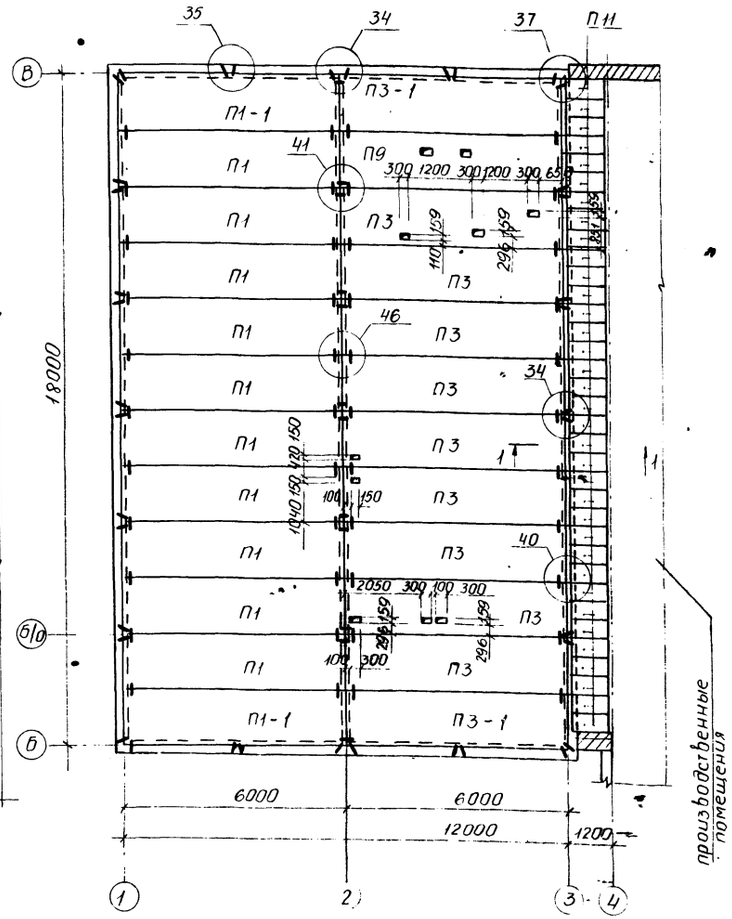

Спецификация элементов к схемам расположения плит перекрытия и покрытия

Марка, поз	Обозначение	Наименование	Кол	Масса ед. кг	Примечание
		Плиты			
П1	1.090.1-1, вып 5-1	ПК 60.15-6АТVТ	21	2767	
П2	1.090.1-1, вып 5-1	ПР 60.15-8АТVТ	1	2595	
П3	1.090.1-1, вып 5-1	ПК 60.15-8АТVТ	11	2767	
П4	ТП- -И-013	ПР 60.15-8АТVТ-а	1	2595	
П5	ТП- -И-013-01	ПР 60.15-8АТVТ-б	1	2595	
П6	ТП- -И-013-02	ПР 60.15-8АТVТ-в	1	2595	
П7	ТП- -И-013-03	ПР 60.15-8АТVТ-г	1	2595	
П8	ТП- -И-013-04	ПР 60.15-8АТVТ-д	1	2595	
П9	ТП- -И-013-05	ПР 60.15-8АТVТ-е	1	2595	
П10	ТП- -И-012	ПК 30.15-12,5Т-а	1	1380	
П11	ПК-01-88	П2	35	37	
П1-1	1.090.1-1, вып 5-1	ПК 60.15-6АТVТ	5	2767	
П3-1	1.090.1-1, вып 5-1	ПК 60.15-8АТVТ	2	2767	
		Изделия соединительные			
МС-5		⌀12АI, ГОСТ 5781-82*			
		ℓ=200	140	0,18	
МС-17		⌀12АI, ГОСТ 5781-82*			
		ℓ=150	22	0,13	
МС-9		⌀12АI, ГОСТ 5781-82*			
		ℓ=260	1	0,23	
МС-19	1.090.1-1, вып. 8-1	МС 19	36	0,13	
МС-21	1.090.1-1, вып 8-1	МС 21	1	0,30	
МС-2	ТП- -И-049	МС1	15	1,3	
поз.5		Уголок 100×100×7 ГОСТ 8509-86 / ВСт3пс6-1 ГОСТ 535-79*		10,8	18,0м

2. Замоноличивание швов между плитами перекрытия и покрытия осуществлять тяжелым бетоном класса В15.

3. Армирование плит выполнять из стали марки 20гс

4. Узлы на схемах расположения плит перекрытия и покрытия замаркированы по серии 1.090.1-1, вып 7-1

5. Нагрузки на покрытие приняты следующие (без учета собственного веса плит и снеговых мешков): для ребристых плит 5,63 кПа (563 кгс/м²); для пустотных плит 4,30 кПа (430 кгс/м²); Нагрузки на перекрытие приняты следующие: для ребристых плит - 7,00 кПа (700 кгс/м²); для пустотных плит - 5,67 кПа (567 кгс/м²)

6. Плиты П10 опорой со знаком Ⓐ ставить по оси 1

7. Ребристые плиты засыпать керамзитом γ=300 кг/м³

1-1

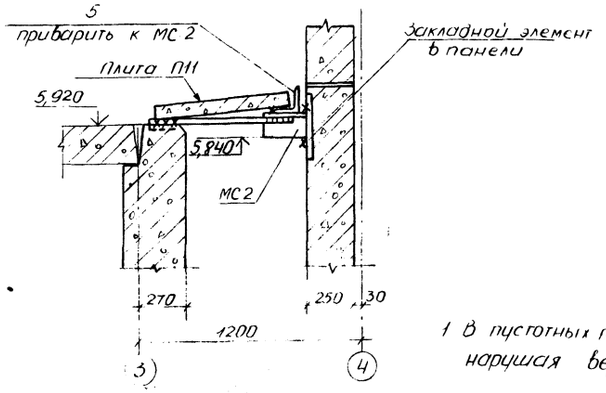

Схема расположения козырька входа

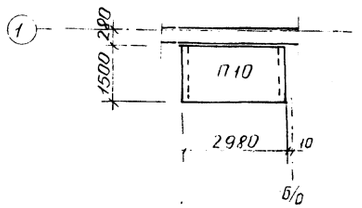

1. В пустотных плитах отверстия пробивать только в пустоте, не нарушая вертикальных несущих ребер

ГИП	Нантегдинов		07.87	ТП-503-1-67.87 - АС	
Нач. отд.	Зильбертоб		07.87		
Гл. констр.	Чупахин		07.87	Производственный корпус гаража на 100 грузовых автомобилей	
Рук. гр.	Пегова		06.87		
Инж.	Крячко		06.87	Бытовые помещения	Стадия: РП; Лист: 9; Листов:
Н. контр.	Толмачева		07.87	Схемы расположения плит перекрытия, покрытия и козырька входа	ГИПРОПРОМСЕЛЬСТРОЙ г. Саратов

Привязан:

Инв. N

Инв. N подл. | Подпись и дата | Взам. инв. N

Копировал Малинина Формат А2

Альбом II, часть 2

Типовой проект 503-1-67.87

Схемы расположения панелей наружных стен

по оси 1

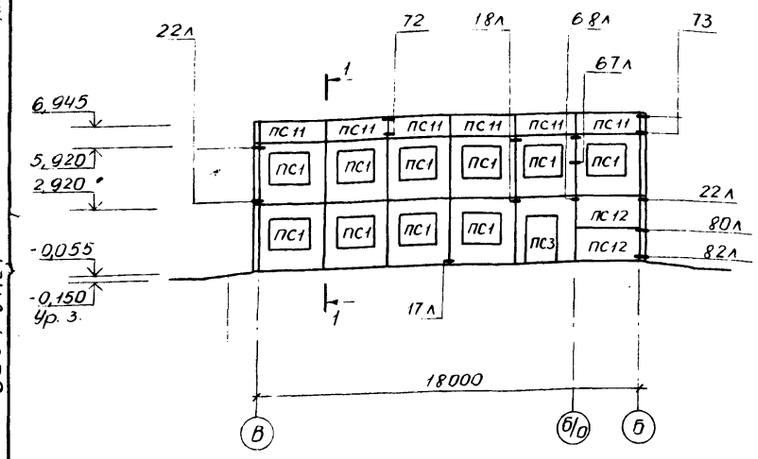

по оси 3

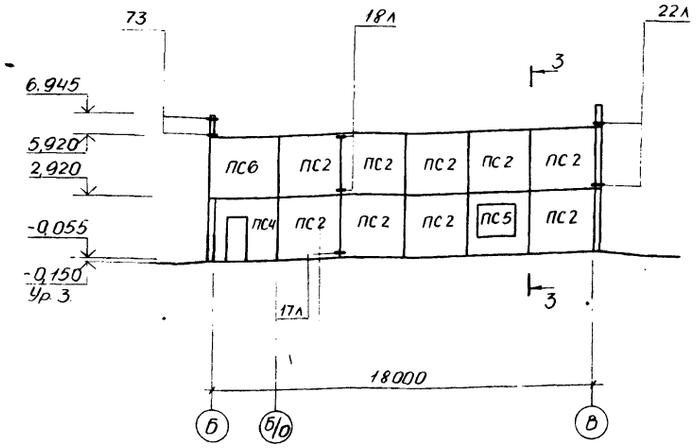

по оси Б

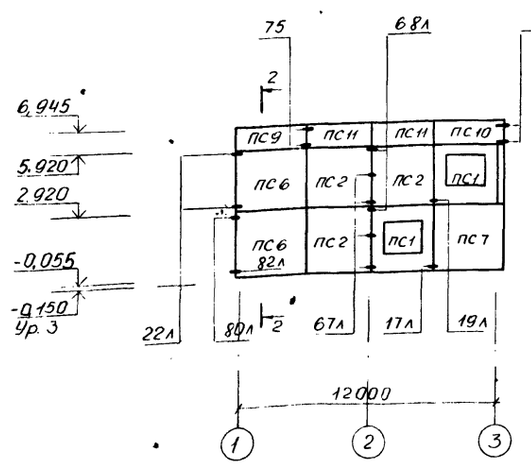

1-1

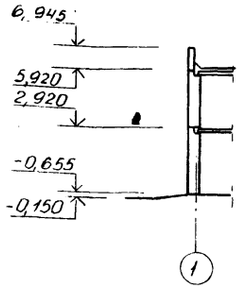

2-2

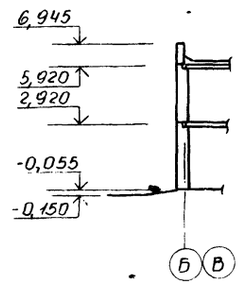

3-3

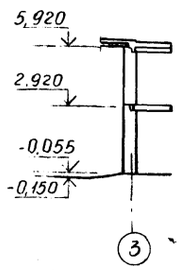

по оси В

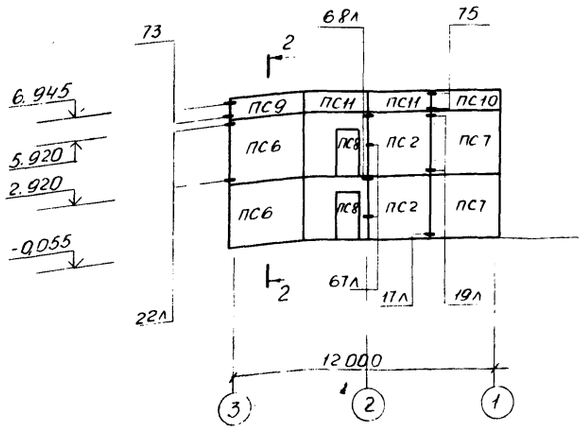

1. Узлы на листе замаркированы по серии 1.090. 1-1, вып 7-1
2. Герметизация стыков панелей выполняется герметизирующей, нетвердеющей строительной мастикой (ГОСТ 14791-79);
   а) вертикальные стыки по узлам 1,2,4,9,10 рис 1;
   б) горизонтальные стыки по узлам 7л, 12л рис. 5

Грунтовка бетонной поверхности выполняется мастикой КН-2, уплотняющие прокладки - гернит прп, паронзол П-А, ПБ

3. Стеновые панели из легкого бетона с объемной массой 1000 кг/м³ на пористых неорганических заполнителях.

Спецификация элементов к схемам, расположенным на данном листе

Марка, поз.	Обозначение	Наименование	Кол.	Масса ед.кг	Примечание
		Панели наружных стен			
ПС 1	ТП - - Н-010	5ПС030.30.3,5-П-2а	12	1960	
ПС 2	1.090. 1-1, вып 2-6	ПС 30 30.3,5 -П	14	3080	
ПС 3	1.090. 1-1, вып 2-6	3ПСД 30.30,35-П-2	1	1760	
ПС 4	1.090. 1-1, вып. 2-6	2ПСД 30.30.3,5-П-2	1	2150	
ПС 5	1.090 1-1, вып 2-6	5ПС030. 30.3,5-П-2	1	1960	
ПС 6	1.090, 1-1, вып. 2-6	1ПС 33, 30, 3,5 - П	5	1840	
ПС 7	1.090. 1-1, вып. 2-6	2 ПС 33,30. 3,5-П	3	2250	
ПС 8	ТП- - Н-011	1ПСД 30. 30, 3,5-П-2а	2	2150	
ПС 9	1.090. 1-1, вып. 2-1	1ПСП 33. 10. 2,6 - П	2	850	
ПС 10	1.090. 1-1, вып. 2-1	2ПСП 33, 10, 2,6 - П	2	850	
ПС 11	1.090. 1-1, вып. 2-1	ПСП 30. 10. 2,6 - П	10	750	
ПС12	1.090.1-1, вып. 2-6	ПС 30. 15. 3,5 - П	2	1520	
		Изделия соединительные			
МС1	1.090, 1-1, вып. 8-1	ф12 АI, ГОСТ 5781-82* ℓ=140	54	0,36	Из узлов серии 1.090. 1-1, вып. 7-1
МС 2	1.090. 1-1, вып. 8-1	МС 2	54	0,42	
МС 4	1.090. 1-1, вып. 8-1	МС 4	24	0,25	
МС5		ф12АI, ГОСТ 5781-82* ℓ=200	12	0,18	
МС 8		Полоса $\frac{-6\times40, ГОСТ 103-76^{*}\ ℓ=140}{Вст\ 3кп2, ГОСТ 535-79^{*}}$	40	0,26	
МС 9		ф12АI, ГОСТ 5781-82* ℓ=260	20	0,23	
МС 25	1,090. 1-1, вып. 8-1	МС-25	40	0,75	
МС 26	1.090. 1-1, вып. 8-1	МС 26	12	1,20	
МС 27		Полоса $\frac{-6\times40, ГОСТ 103-76^{*}\ ℓ=100}{Вст\ 3кп2, ГОСТ 535-79^{*}}$	12	0,47	
МС 28		Уголок $\frac{5-75\times75\times8, ГОСТ 8509-86\ ℓ=170}{Вст\ 3кп2, ГОСТ 535-79^{*}}$	8	1,53	
МС29	1090. 1-1, вып. 8-1	МС 29	4	0,48	

ГИП	Нажметдинов		07.87
Нач отд.	Зильбергов		07.87
Гл констр	Чупахин		07.87
Рук гр	Пегова		07.87
Инженер	Левкевич		07.87
Контр	Толмачева		07.87

Привязан:

Инв №

ТП - 503-1-67.87 - АС

Производственный корпус гаража на 100 грузовых автомобилей

Бытовые помещения

Стадия	Лист	Листов
РП	10	

Схемы расположения панелей наружных стен

ГИПРОПРОМСЕЛЬСТРОЙ г. Саратов

Копировал: Малинина

Формат А2

Инв № подл. | Подпись и дата | Взам. инв. №

Типовой проект 503-1-67.87 Альбом II, часть 2

Схемы расположения панелей внутренних стен

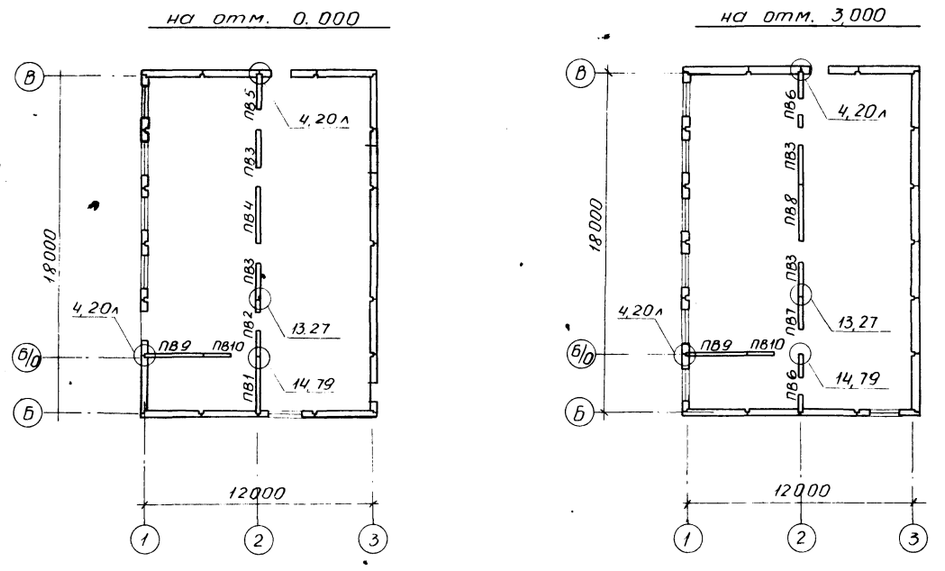

Развертки панелей внутренних стен

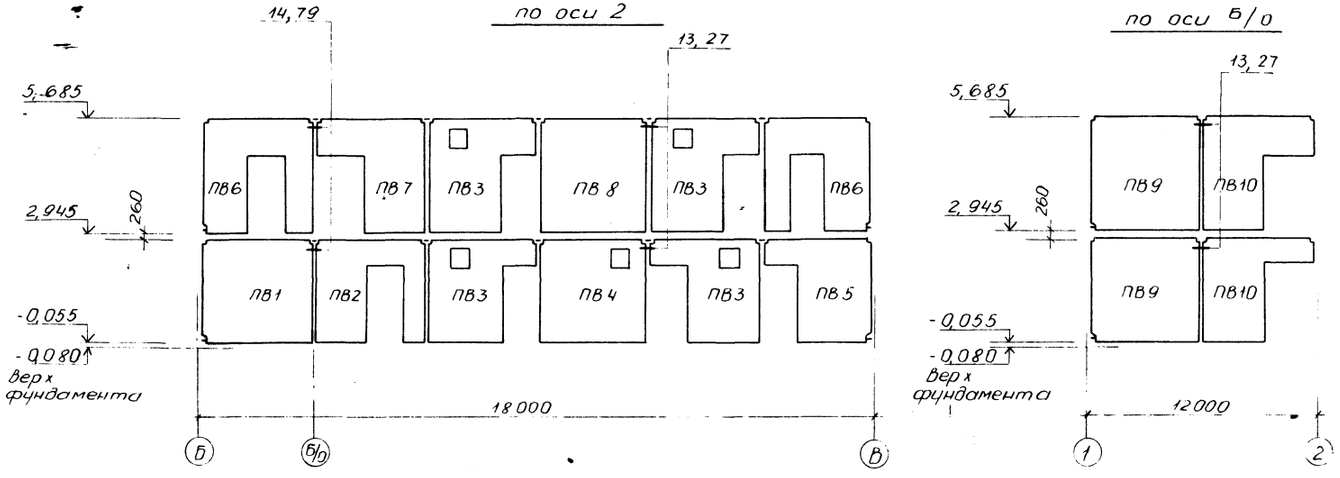

Спецификация элементов к схемам расположенным на данном листе

Марка, поз.	Обозначение	Наименование	Кол.	Масса ед. кг	Примечание
		Панели внутренние			
ПВ1	1.090.1-1, вып. 4-4	1ПВ30.27-1Т	1	3280	
ПВ2	1.090.1-1, вып. 4-4	ПВП30.27.10-1Т	1	2440	
ПВ3	1.090.1-1, вып. 4-4	ПВГ30.27.13-1ТВ	4	2200	
ПВ4	1.090.1-1, вып. 4-4	ПВ30.27-1ТВ	1	3270	
ПВ5	1.090.1-1, вып. 4-4	1ПВГ30.27-10-1Т	1	2440	
ПВ6	1.090.1-1, вып. 4-4	1ПВП30.27-10-1Т	2	2440	
ПВ7	1.090.1-1, вып. 4-4	ПВГ30.27-13-1Т	1	2200	
ПВ8	1.090.1-1, вып. 4-4	ПВ30.27-1Т	1	3280	
ПВ9	1.090.1-1, вып. 4-4	1ПВ30.30-1Т	2	3540	
ПВ10	1.090.1-1, вып. 4-4	4ПВГ29.30.13-1Т	2	2400	
		Изделия соединительные			
МС1		ф12 АI, ГОСТ 5781-82*, ℓ=400	4	0,36	Из узлов серии 1.090.1-1 вып. 7-1
МС2	1.090.1-1, вып. 8-1	МС2	4	0,42	
МС5		ф12 АI, ГОСТ 5781-82*, ℓ=200	34	0,18	
МС6	1.090.1-1, вып. 8-1	МС6	8	0,29	
МС18		Полоса $\frac{-6\times60, ГОСТ 103-76^*, ℓ=290}{Вст3кп2, ГОСТ 535-79^*}$	20	2,3	

1 Узлы на листе замаркированы по серии 1.090.1-1, вып. 7-1

2 Отверстия ф100 и менее пробивать по месту с предварительной рассверловкой по контуру и вырезкой арматуры.

ГИП	Норметдинов		06.87	ТП-503-1-67.87 - АС	
Нач. отд.	Зильбертов		06.87		
Гл. констр.	Чупахин		06.87		
Рук. гр.	Погибко		06.87	Производственный корпус гаража на 100 грузовых автомобилей	
Инженер	Левкевич		06.87		
Привязан				Бытовые помещения	Стадия: РП; Лист: 11; Листов:
Инв. N		Н. контр.	Тамжинский	06.87	Схемы расположения панелей внутренних стен	ГИПРОПРОМСЕЛЬСТРОЙ г. Саратов

Инв. N подл. | Подпись и дата | Взам. инв. N

Копировал: Малинина Л.А. формат А2

Альбом II, часть 2

Типовой проект 503-1-67.87

Схемы расположения элементов лестниц

1-1

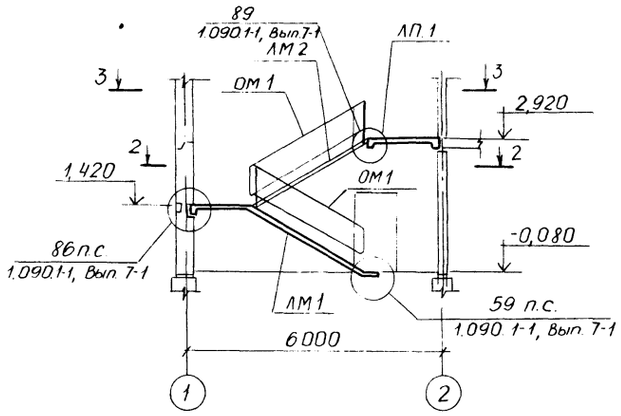

Схемы расположения проступей

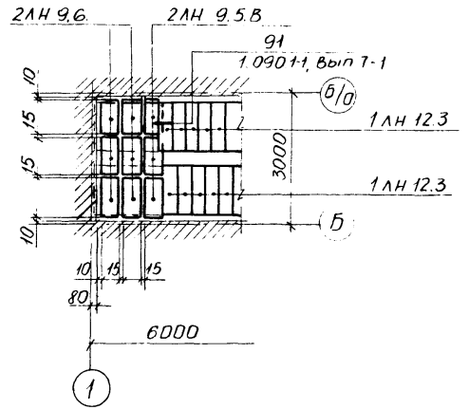

2-2

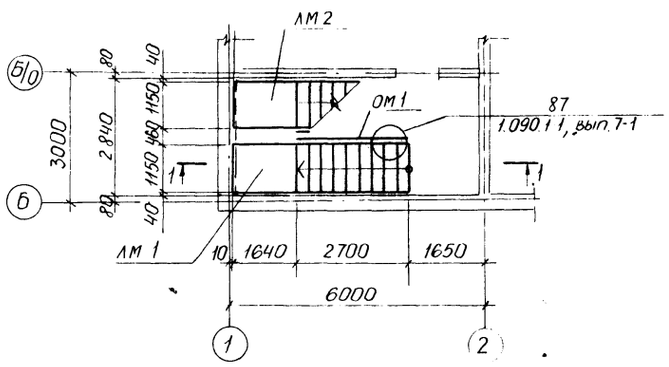

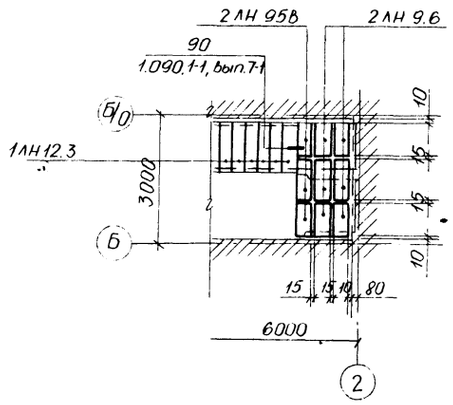

3-3

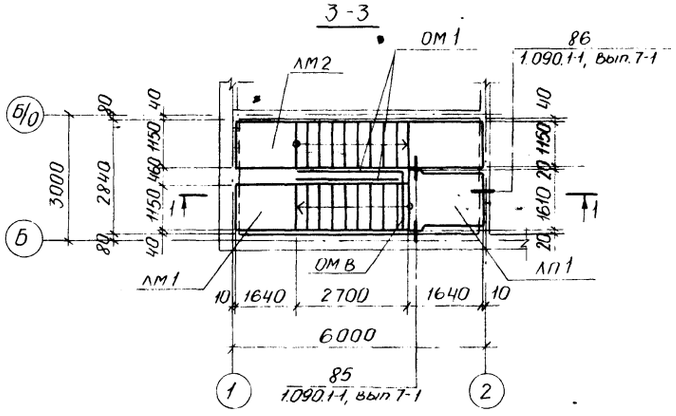

Спецификация к схемам расположения элементов лестниц

Марки поз	Обозначение	Наименование	Кол.	Масса ед, кг	Примечание
		Марш лестничный			
ЛМ1	1.050.1-2, вып 1	ЛМП 60.11.15-5-3	1	2000,0	
ЛМ2	1.050.1-2, вып 1	ЛМП 60.11.15-5	1	2500,0	
ЛП1	1.050.1-2, вып.1	Площадка лестничная			
		ЛПП 16.16В	1	650	
		Проступи накладные			
2ЛН 9.6	1.050.1-2, вып 1	2ЛН 9.6	12	50	
2ЛН 95В	1.050.1-2, вып 1	2ЛН 9.5В	6	60	
1ЛН 12.3	1.050.1-2, вып.1	1ЛН 12.3	19	40	
		Ограждение			
ОМ1	1.050.1-2, вып. 2	ОМ 15-1	2	36,7	
ОМВ	1.050.1-2, вып 2	ОМВ 14-1	1	21,1	

ГИП	Нажметдинов		07.87	ТП-503-1-67.87 - АС
Нач отд	Зильбертов		07.87	
Гл констр	Чупахин		07.87	Производственный корпус гаража на 100 грузовых автомобилей
Рук гр	Пегова		07.87	
Ст инж	Голишников		07.87	Бытовые помещения — Стадия: РП; Лист: 12; Листов:
Н контр	Толмачева		07.87	Схемы расположения элементов лестниц и проступей — ГИПРОПРОМСЕЛЬСТРОЙ г. Саратов

Привязан:

Инв. №

Инв. № подл | Подпись и дата | Взам. инв. №

Копировал: Молинина

Формат А2

Альбом II, часть 2

Типовой проект 503-1-67.87

Схема расположения элементов фундаментов и подземного хозяйства

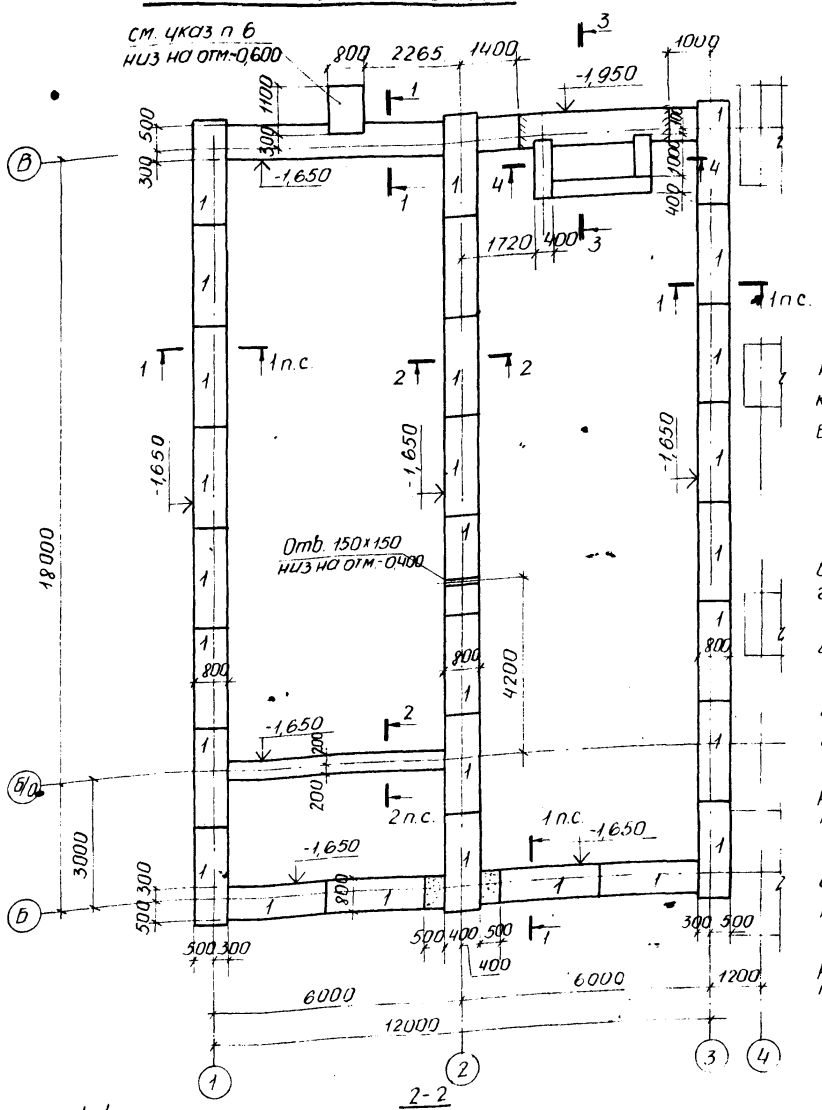

Таблица нагрузок на отм. -0,08

Сечение	N кН/м (тс/м)
1-1	72,3 (7,23)
2-2	100,2 (10,02)

1. Основанием фундаментов служат непучинистые, непросадочные грунты со следующими характеристиками: $\varphi^н = 28°$; $C^н = 2$ кПа (0,02 кгс/см²); $\gamma^н = 1,8$ т/м³; $E = 14,7$ мПа (150 кгс/см²); $K_\gamma = 1,1$; $\gamma_c = 1,25$; $K_{c2} = 1$.
2. Грунтовые воды отсутствуют.
3. Горизонтальная гидроизоляция стен из цементно-песчаного раствора состава 1:2; наружные поверхности стен приямка, соприкасающиеся с грунтом, обмазать горячим битумом в 2 слоя.
4. Засыпку пазух фундаментов производить непучинистым ненабухающим грунтом.
5. Под фундаментные плиты и блоки выполнить песчаную подготовку толщиной 100 мм, под монолитные участки – щебеночную подготовку толщиной 100 мм.
6. Бетонный фундамент – верх на отм. -0,020. Анкеры для крепления лестничного марша заложить в просверленные по месту гнезда на эпоксидном клее.
7. Заделку по месту в фундаментах выполнять из обыкновенного полнотелого керамического кирпича (ГОСТ 530-80) марки 100 на растворе марки 50.
8. Фундаментные блоки укладываются на растворе марки 100. Монолитные участки приямка выполнять из тяжелого бетона класса В 12,5

Спецификация к схеме расположения элементов фундаментов

Марка, поз.	Обозначение	Наименование	Кол.	Масса ед. кг	Примечание
		Плиты фундаментные			
1	ГОСТ 13580-85	ФЛ 8,24-3	38	1150	
		Блоки фундаментные			
	ГОСТ 13579-78*	ФБС 24.4.6-Т	66	1300	
	ГОСТ 13579-78*	ФБС 12.4.6-Т	6	640	
	ГОСТ 13579-78*	ФБС 9.4.6-Т	5	470	
	ГОСТ 13579-78*	ФБС 12.4.3-Т	11	310	
		Перемычки			
2	1.038.1-1, вып. 1	2ПБ 19-3	3	81	
3		Двутавр $\frac{14\ ГОСТ\ 8239-72*}{Вст3кп2\ ГОСТ\ 535-79*}$	1	13,7	2,1 м
		Изделия закладные			
4	3.400-6/76	МИ 4-46	–	4,4	4,0 м
		Материалы			
5	ГОСТ 8568-77*	Сталь рифленая S 4 мм	–	23,4	1,8 м²
		Тяжелый бетон класса В 12,5	2,30		м³

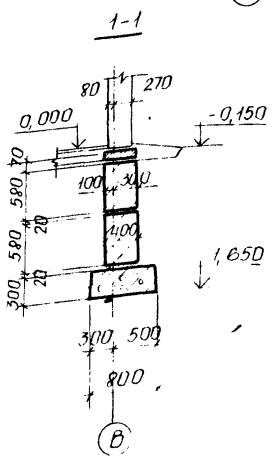

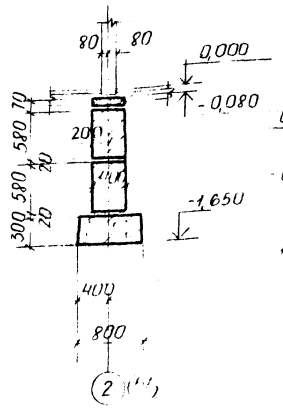

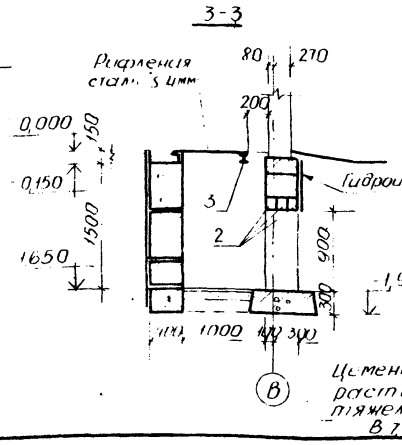

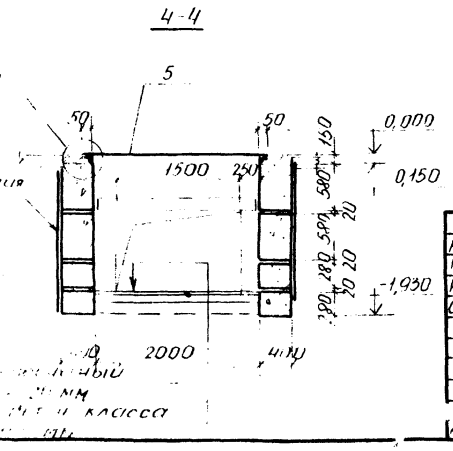

Цементно-песчаный раствор ... мм
тяжелый бетон класса В 7,5

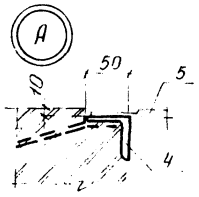

Привязан:

Инв. N

ГИП	Пожметдинов		07.87
Нач. отд.	Зильбертов		07.87
Гл. констр.	Чупахин		07.87
Рук. гр.	Легова		07.87
Ст. инж.	Голишников		07.87
Н. контр.	Тютнева		07.87

ТП-503-1-67.87 - АС

Производственный корпус гаража на 100 грузовых автомобилей

Бытовые помещения

Стадия	Лист	Листов
РП	13	

Схема расположения элементов фундаментов и подземного хозяйства

ГИПРОПРОМСЕЛЬСТРОЙ г. Саратов

Копировал: Малинина

Формат А2

Подпись и дата | Взам. инв. N

ТИПОВОЙ ПРОЕКТ 503-1-67.87 АЛЬБОМ II, часть 2

Схема расположения элементов лестницы ЛМ1

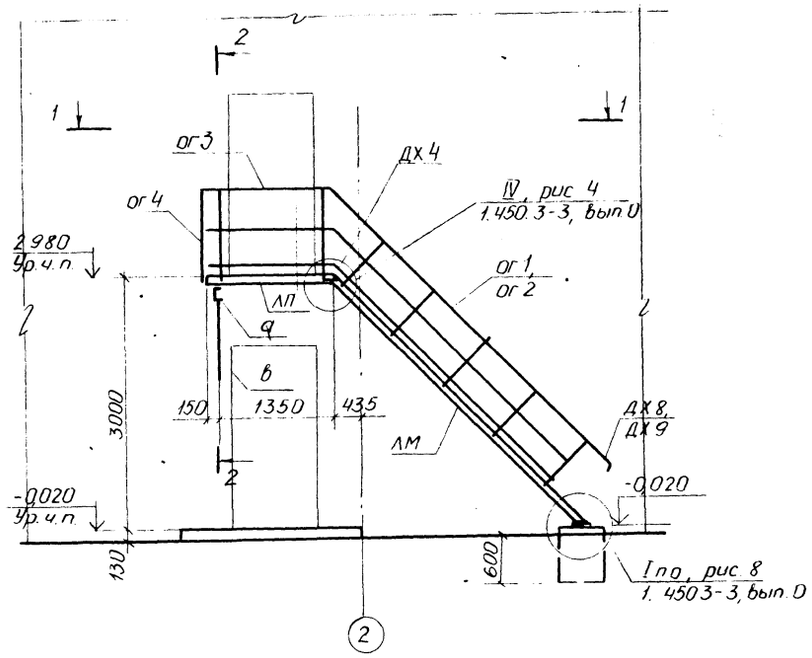

1-1

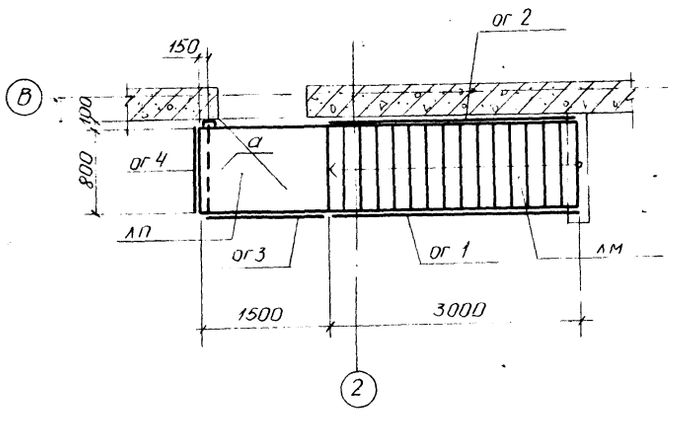

2-2

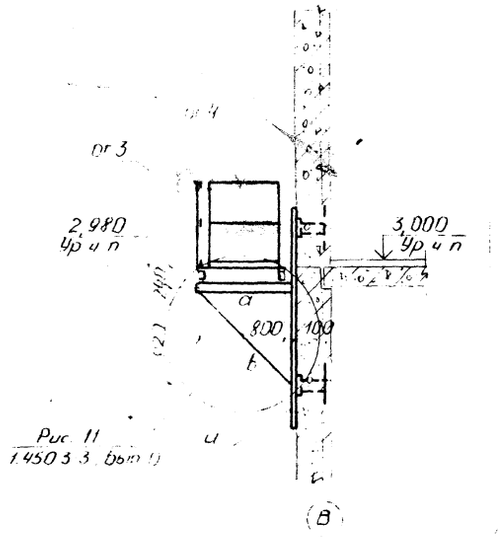

Спецификация к схеме расположения элементов лестницы ЛМ1

Марка, поз	Обозначение	Наименование	Кол	Масса ед кг	Примечание
		Лестница ЛМ1			
ЛМ	1.450.3-3, вып 1, ч 1	Лестничный марш			
		МЛХРВ 45-30.8	1	129,0	
ЛП	1.450.3-3 вып 1, ч 1	Лестничная площадка			
		ПМЛХРВ	1	53,3	
ог 1	1.450.3-3, вып 1, ч 1	Ограждение лестничного марша ОГл МЛХ 45-10.30	1	21,2	
ог 2	1450.3-3, вып 1, ч 1	Тоже ОГп МЛХ 45-10.30	1	21,2	
ог 3	1.450.3-3, вып 1, ч 1	Ограждение лестничной площадки ОГпМХ 30-10.15	1	16,7	
ог 4	1.450.3-3, вып 1, ч 1	Тоже ОГПМХ 30-10.9	1	10,5	
		Дополнительные элементы			
Дх 4	1.450.3-3, вып 1, ч.1	Дх 4	1	1,18	
Дх 5	1.450.3-3, вып 1, ч.1	Дх 5	1	1,18	
Дх 8	1.450.3-3, вып 1, ч 1	Дх 8	1	0,26	
Дх 9	1.450.3-3, вып 1, ч 1	Дх 9	1	0,26	
а		Швеллер $\frac{12\ ГОСТ\ 8240-72^*}{ВСт3кп2\ ГОСТ\ 535-79^*}$	–	10,4	3,4
в		Уголок $\frac{Б\ 63\times63\times5\ ГОСТ\ 8509-86}{ВСт3кп2\ ГОСТ\ 535-79^*}$	–	4,81	1,3 м

1. Материал конструкций - сталь марки ВСт3кп2 по ГОСТ 380-71*

2. Сварку металлоконструкций выполнять электродами Э42 ГОСТ 9467-75 с высотой шва 4 мм.

ГИП	Нажметдинов		07.87
Нач отд	Зильбертов		07.87
Гл конс	Чупахин		07.87
Рук гр	Легова		07.87
Ст инж	Голишникова		06.87

Привязан

Инв. № подл. | Подпись и дата | Взамен инв.

ТП – 503-1-67.87 АС

Производственный корпус гаража на 100 грузовых автомобилей

Бытовые помещения

Стадия	Лист	Листов
РП	14	

Схема расположения элементов

Копировал Громакова